HEIDENHAIN

TNC7 basic

Brukerhåndbok
Programmering og testing

NC-programvare
81762x-18

Norsk (no)
10/2023

Innholdsfortegnelse

1 Om denne brukerhåndboken 31
2 Om produktet 41
3 Komme i gang 77
4 NC- og programmeringgrunnlag 99
5 Teknologispesifikk programmering 127
6 Råemne 129
7 Verktøy 137
8 Banefunksjoner 151
9 Programmeringsteknikker 213
10 Koordinattransformasjon 227
11 Korrigeringer 313
12 Filer 339
13 Kollisjonsovervåkning 361
14 Reguleringsfunksjoner 379
15 Kontroll 389
16 Bearbeiding av flere akser 393
17 Tilleggsfunksjoner 423
18 Variabelprogrammering 465
19 Grafisk programmering 537
20 ISO 555
21 Betjeningshjelp 583
22 Arbeidsområde Simulering 611
23 Pallbehandling og ordrelister 635
24 Tabeller 653
25 Oversikter 691

1 Om denne brukerhåndboken ... 31

1.1 Målgruppe brukere ... 32

1.2 Tilgjengelig brukerdokumentasjon ... 33

1.3 Typer henvisninger som er brukt ... 34

1.4 Henvisning til bruk av NC-programmer ... 35

1.5 Brukerhåndbok som integrert produkthjelp TNCguide ... 36

1.5.1 Søk i TNCguide ... 39

1.5.2 Kopier NC-eksempler til utklippstavlen ... 40

1.6 Kontakt til redaksjonen ... 40

2 Om produktet 41

2.1 TNC7 basic 42
2.1.1 Tiltenkt bruk 43
2.1.2 Beregnet bruksområde 43

2.2 Sikkerhetsanvisninger 44

2.3 Programvare 47
2.3.1 Programvarealternativer 48
2.3.2 Lisens- og brukshenvisninger 54

2.4 Maskinvare 54
2.4.1 Skjerm og tastaturenhet 55

2.5 Områder i styringsgrensesnittet 59

2.6 Oversikt over driftsmoduser 60

2.7 Arbeidsområder 62
2.7.1 Betjeningselementer innenfor arbeidsområdene 62
2.7.2 Ikoner i arbeidsområdene 63
2.7.3 Oversikt over arbeidsområder 63

2.8 Betjeningselementer 66
2.8.1 Vanlige gester for berøringsskjerm 66
2.8.2 Betjennigselementer for tastaturenheten 66
2.8.3 Hurtigtaster i styringen 72
2.8.4 Ikoner for styringsgrensesnittet 73
2.8.5 Arbeidsområde Hovedmeny 75

3 Komme i gang ... 77

3.1 Kapitteloversikt ... 78

3.2 Slå på maskin og styring ... 78

3.3 Programmere og simulere et emne ... 80

3.3.1 Eksempeloppgave 1339889 ... 80
3.3.2 Velg driftsmodus Programmere ... 81
3.3.3 Konfigurere styringsgrensesnittet for programmering ... 81
3.3.4 Opprette nytt NC-program ... 82
3.3.5 Definere råemne ... 83
3.3.6 Oppbygging av et NC-program ... 85
3.3.7 Kjøre mot og forlate konturen ... 87
3.3.8 Programmere enkel kontur ... 88
3.3.9 Konfigurere styringsgrensesnittet for simulering ... 95
3.3.10 Simulere NC-program ... 97

3.4 Slå av maskinen ... 98

4 NC- og programmeringgrunnlag 99

4.1 Grunnleggende om NC 100

4.1.1 Programmerbare akser 100
4.1.2 Betegnelse på aksene på fresemaskiner 100
4.1.3 Strekningsgiver og referansemerker 101
4.1.4 Maskinens referansepunkter 102

4.2 Programmeringsalternativer 103

4.2.1 Banefunksjoner 103
4.2.2 Grafisk programmering 103
4.2.3 Tilleggsfunksjoner M 103
4.2.4 Underprogrammer og programdel-repetisjoner 103
4.2.5 Programmering med variabler 104
4.2.6 CAM-programmer 104

4.3 Grunnleggende om programmering 104

4.3.1 Innholdet i et NC-program 104
4.3.2 Driftsmodus Programmere 107
4.3.3 Arbeidsområde Program 108
4.3.4 Vindu Sett inn NC-funksjon 120
4.3.5 Innsetting og redigering av NC-funksjoner 122

5 Teknologispesifikk programmering..... 127

5.1 Bytt bearbeidingsmodus med FUNCTION MODE..... 128

6 Råemne 129

6.1 Definer råemne med BLK FORM 130

6.1.1 Blokkformet råemne med BLK FORM QUAD 132
6.1.2 Sylindrisk råemne med BLK FORM CYLINDER 133
6.1.3 Roteringssymmetrisk råemne med BLK FORM ROTATION 134
6.1.4 STL-fil som råemne med BLK FORM FILE 136

7 Verktøy 137

7.1 Grunnleggende 138

7.2 Referansepunkter på verktøyet 139

7.2.1 Verktøyholder-referansepunkt 139
7.2.2 Verktøyspiss TIP 140
7.2.3 Verktøysenter TCP (tool center point) 140
7.2.4 Verktøyføringspunkt TLP (tool location point) 141
7.2.5 Verktøyroteringspunkt TRP (tool rotation point) 141
7.2.6 Senter verktøyradius 2 CR2 (center R2) 142

7.3 Verktøyoppkall 142

7.3.1 Verktøyoppkall med TOOL CALL 142
7.3.2 Skjæredata 146
7.3.3 Verktøyforvalg med TOOL DEF 148

8 Banefunksjoner ... 151

8.1 Grunnleggende om koordinatdefinisjon ... 152
8.1.1 Kartesiske koordinater ... 152
8.1.2 Polare koordinater ... 152
8.1.3 Absolutte inndata ... 154
8.1.4 Inkrementelle inndata ... 155

8.2 Banefunksjonenes grunnleggende egenskaper ... 156

8.3 Banefunksjoner med kartesiske koordinater ... 159
8.3.1 Oversikt over banefunksjonene ... 159
8.3.2 Linje L ... 159
8.3.3 FasCHF ... 161
8.3.4 AvrundingRND ... 162
8.3.5 Sirkelsenter CC ... 163
8.3.6 Sirkelbane C ... 165
8.3.7 Sirkelbane CR ... 167
8.3.8 Sirkelbane CT ... 170
8.3.9 Lineær overlagring av en sirkelbane ... 172
8.3.10 Sirkelbane i et annet plan ... 174
8.3.11 Eksempel: Kartesiske banefunksjoner ... 175

8.4 Banefunksjoner med polarkoordinater ... 176
8.4.1 Oversikt over polare rkoordinater ... 176
8.4.2 Polarkoordinat-origo Pol CC ... 176
8.4.3 Linje LP ... 177
8.4.4 Sirkelbane CP rundt pol CC ... 179
8.4.5 Sirkelbane CTP ... 181
8.4.6 Lineær overlagring av en sirkelbane ... 183
8.4.7 Eksempel: Polare linjer ... 186

8.5 Prinsipper for til- og frakjøringsfunksjonene ... 186
8.5.1 Oversikt over til- og frakjøringsfunksjonene ... 187
8.5.2 Posisjoner ved til- og frakjøring ... 188

8.6 Banefunksjoner med kartesiske koordinater ... 189
8.6.1 Tilkjøringsfunksjon APPR LT ... 189
8.6.2 Tilkjøringsfunksjon APPR LN ... 191
8.6.3 Tilkjøringsfunksjon APPR CT ... 193
8.6.4 Tilkjøringsfunksjon APPR LCT ... 195
8.6.5 Frakjøringsfunksjon DEP LT ... 197
8.6.6 Frakjøringsfunksjon DEP LN ... 198
8.6.7 Frakjøringsfunksjon DEP CT ... 199
8.6.8 Frakjøringsfunksjon DEP LCT ... 200

8.7 Til- og frakjøringsfunksjoner med polare koordinater 202
8.7.1 Tilkjøringsfunksjon APPR PLT 202
8.7.2 Tilkjøringsfunksjon APPR PLN 204
8.7.3 Tilkjøringsfunksjon APPR PCT 206
8.7.4 Tilkjøringsfunksjon APPR PLCT 209
8.7.5 Frakjøringsfunksjon DEP PLCT 211

9 Programmeringsteknikker ... 213

9.1 Underprogrammer og programdel-repetisjoner med label LBL ... 214

9.2 Valgfunksjoner ... 218

9.2.1 Oversikt over valgsfunksjonene ... 218
9.2.2 Kall opp NC-programmet med CALL PGM ... 218
9.2.3 Velg og kall opp NC-programmet med SEL PGM og CALL SELECTED PGM ... 220

9.3 NC-komponenter til gjenbruk ... 222

9.4 Nesting av programmeringsteknikker ... 224

9.4.1 Eksempel ... 225

10 Koordinattransformasjon 227

10.1 Referansesystemer 228
10.1.1 Oversikt 228
10.1.2 Grunnleggende om koordinatsystemer 229
10.1.3 MaskinkoordinatsystemM-CS 230
10.1.4 Basiskoordinatsystem B-CS 233
10.1.5 Emnekoordinatsystem W-CS 235
10.1.6 Arbeidsplankoordinatsystem WPL-CS 236
10.1.7 Inndatakoordinatsystem I-CS 240
10.1.8 Verktøykoordinatsystem T-CS 241

10.2 NC-funksjoner for referansepunktstyring 243
10.2.1 Oversikt 243
10.2.2 Aktiver referansepunktet med PRESET SELECT 243
10.2.3 Kopier referansepunkt med PRESET COPY 245
10.2.4 Korriger referansepunktet med PRESET CORR 247

10.3 Nullpunktstabell 247
10.3.1 Aktiver nullpunktstabell i NC-programmet 248

10.4 NC-funksjoner for koordinattransformasjon 249
10.4.1 Oversikt 249
10.4.2 Nullpunktsforskyvning med TRANS DATUM 250
10.4.3 Speiling med TRANS MIRROR 252
10.4.4 Dreiing med TRANS ROTATION 255
10.4.5 Skalering med TRANS SCALE 256
10.4.6 Tilbakestill med TRANS RESET 257

10.5 Drei arbeidsplan (#8 / #1-01-1) 259
10.5.1 Grunnleggende 259
10.5.2 Dreie arbeidsplanet med PLANE-funksjoner (#8 / #1-01-1) 260

10.6 Oppstilt bearbeiding (#9 / #4-01-1) 303

10.7 Kompenser verktøyoppstilling med FUNCTION TCPM (#9 / #4-01-1) 305

11 Korrigeringer ... 313

11.1 Verktøykorrigering for verktøylengde og -radius ... 314

11.2 Verktøyradiuskorrigering ... 316

11.3 Verktøykorrigering med korrigeringstabeller ... 319

11.3.1 Velg korrigeringstabell med SELECT CORR-TABLE ... 321
11.3.2 Aktiver korrigeringsverdi med FUNCTION CORRDATA ... 322

11.4 3D-verktøykorrigering (#9 / #4-01-1) ... 323

11.4.1 Grunnleggende ... 323
11.4.2 Rett linje LN ... 324
11.4.3 Verktøy for 3D-verktøykorrigering ... 326
11.4.4 3D-verktøykorreksjon ved planfresing (#9 / #4-01-1) ... 327
11.4.5 3D-verktøykorrigering ved omkretsfresing (#9 / #4-01-1) ... 334
11.4.6 3D-verktøykorreksjon med hele verktøyradiusen med FUNCTION PROG PATH (#9 / #4-01-1) ... 337

12 Filer 339

12.1 Filbehandling 340

12.1.1 Grunnlag 340
12.1.2 Arbeidsområde Åpen fil 349
12.1.3 Arbeidsområder Hurtigvalg 349
12.1.4 Arbeidsområde Document 351
12.1.5 Arbeidsområde Tekstredigering 353
12.1.6 Tilpasning av filer 353
12.1.7 USB-enheter 355

12.2 Programmerbare filfunksjoner 356

13 Kollisjonsovervåkning 361

13.1 Dynamisk kollisjonsovervåking DCM (#40 / #5-03-1) 362

13.1.1 DCM i NC-programmet med FUNCTION DCM 368

13.2 Administrasjon av spennmiddel 369

13.2.1 Grunnlag 369

13.2.2 Lasting og fjerning av spennmidler med NC-funksjonen FIXTURE 373

13.2.3 Reduser minimumsavstanden for DCM med FUNCTION DCM DIST (#140 / #5-03-2) 374

13.3 Utvidede kontroller i simuleringen 376

13.4 Løft verktøyet automatisk med Liftoff 377

14 Reguleringsfunksjoner 379

14.1 Adaptiv matingskontroll AFC (#45 / #2-31-1) 380

14.1.1 Grunnlag 380
14.1.2 Aktivere og deaktivere AFC 383

14.2 Funksjoner for å regulere programkjøringen 386

14.2.1 Oversikt 386
14.2.2 Pulserende turtall med FUNCTION S-PULSE 386
14.2.3 Programmert forsinkelse med FUNCTION DWELL 387
14.2.4 Syklisk forsinkelse med FUNCTION FEED DWELL 388

15 Kontroll..... 389

15.1 Komponentovervåking med MONITORING HEATMAP (#155 / #5-02-1)..... 390

16 Bearbeiding av flere akser 393

16.1 Bearbeiding med parallellakser U, V og W 394

16.1.1 Grunnlag 394
16.1.2 Definer forhold ved posisjonering av parallellakser med FUNCTION PARAXCOMP 394
16.1.3 Velg tre lineære akser for bearbeiding med FUNCTION PARAXMODE 398
16.1.4 Parallellakser i forbindelse med bearbeidingssykluser 400
16.1.5 Eksempel 400

16.2 Bearbeiding med polar kinematikk med FUNCTION POLARKIN 401

16.2.1 Eksempel: SL-sykuser i polar kinematikk 406

16.3 CAM-genererte NC-programmer 407

16.3.1 Utdataformater for NC-programmer 408
16.3.2 Bearbeidingstyper i henhold til antall akser 410
16.3.3 Prosesstrinn 412
16.3.4 Funksjoner og funksjonspakker 419

17 Tilleggsfunksjoner ... 423

17.1 Tilleggsfunksjonene Mog STOP ... 424
17.1.1 STOP programmere ... 424

17.2 Oversikt over tilleggsfunksjonene ... 425

17.3 Tilleggsfunksjoner for koordinatangivelser ... 428
17.3.1 Kjør i M-CS maskinkoordinatsystem med M91 ... 428
17.3.2 Kjør i M92-koordinatsystemet med M92 ... 429
17.3.3 Fortsett i det ikke-dreide inndatakoordinatsystemet I-CS med M130 ... 430

17.4 Tilleggsfunksjoner for baneatferden ... 431
17.4.1 Reduser rotasjonsaksevisningen under 360° M94 ... 431
17.4.2 Bearbeide små konturtrinn med M97 ... 432
17.4.3 Bearbeid åpne konturhjørner med M98 ... 434
17.4.4 Mating ved matebevegelser med M103 ... 435
17.4.5 Tilpass mating ved sirkelbaner med M109 ... 436
17.4.6 Reduser matingen for innvendige radiuser med M110 ... 437
17.4.7 Tolk mating for rotasjonsakser i mm/min med M116 (#8 / #1-01-1) ... 438
17.4.8 Aktiver håndrattoverlagring med M118 (#21 / #4-02-1) ... 439
17.4.9 Forhåndsberegne radiuskorrigert kontur med M120 (#21 / #4-02-1) ... 441
17.4.10 Kjøre rotasjonssaksen optimalt i banen med M126 ... 445
17.4.11 Kompenser verktøyoppstilling automatisk med M128 (#9 / #4-01-1) ... 446
17.4.12 Tolk mating i mm/omdreininger med M136 ... 451
17.4.13 Ta hensyn til rotasjonsakser for bearbeiding med M138 ... 452
17.4.14 Returner til verktøyaksen med M140 ... 453
17.4.15 Slette grunnroteringer med M143 ... 455
17.4.16 Beregne verktøyforskyvning M144 (#9 / #4-01-1) ... 455
17.4.17 Hev automatisk ved NC-stopp eller strømbrudd med M148 ... 456
17.4.18 Forhindre avrunding av utvendige hjørner med M197 ... 457

17.5 Tilleggsfunksjoner for verktøy ... 459
17.5.1 Skift automatisk søsterverktøy med M101 ... 459
17.5.2 Tillat positive verktøytoleranser med M107 (#9 / #4-01-1) ... 461
17.5.3 Konntroller radiusen til søsterverktøyet med M108 ... 463
17.5.4 Undertrykk overvåking av touch-probe med M141 ... 464

18 Variabelprogrammering ... 465

18.1 Oversikt over variabel programmering ... 466

18.2 Variabler: Q-, QL-, QR- og QS-parameter ... 466

18.2.1 Grunnleggende ... 466
18.2.2 Forhåndsinnstilte Q-parametere ... 473
18.2.3 Mappe Hovedregnetyper ... 480
18.2.4 Mappe Vinkelfunksjoner ... 483
18.2.5 Mappe Sirkelberegning ... 484
18.2.6 MappeHoppkommandoer ... 485
18.2.7 Spesialfunksjoner i variabel programmering ... 487
18.2.8 NC-funksjoner for fritt definerbare tabeller ... 497
18.2.9 Formler i NC-programmet ... 501

18.3 Strengfunksjoner ... 505

18.3.1 Tilordne en alfanumerisk verdi til en QS-parameter ... 509
18.3.2 Føye sammen alfanumeriske verdier ... 510
18.3.3 Konverter alfanumeriske verdier til numeriske verdier ... 510
18.3.4 Konverter numeriske verdier til alfanumeriske verdier ... 511
18.3.5 Kopiere en delstreng fra en QS-parameter ... 511
18.3.6 Søk etter delstreng i et QS-parameterinnhold ... 511
18.3.7 Bestem antall tegn i et QS-parameterinnhold ... 511
18.3.8 Sammenlign leksikalsk rekkefølge av to alfanumeriske strenger ... 512
18.3.9 Overføre innholdet i en maskinparameter ... 513

18.4 Definere teller med FUNCTION COUNT ... 513

18.4.1 Eksempel ... 515

18.5 Tabelltilgang med SQL-setninger ... 515

18.5.1 Grunnlag ... 515
18.5.2 Bind variabel til tabellkolonne med SQL BIND ... 518
18.5.3 Les ut tabellverdi med SQL SELECT ... 519
18.5.4 Utfør SQL-setninger med SQL EXECUTE ... 522
18.5.5 Les rader fra resultatmengden med SQL FETCH ... 527
18.5.6 Forkast endringer i en transaksjon med SQL ROLLBACK ... 528
18.5.7 Fullfør transaksjonen med SQL COMMIT ... 530
18.5.8 Endre linje i resultatmengden med SQL UPDATE ... 531
18.5.9 Opprett en ny rad i resultatmengden med SQL INSERT ... 533
18.5.10 Eksempel ... 535

19 Grafisk programmering ... 537

19.1 Grunnlag ... 538
19.1.1 Opprett ny kontur ... 545
19.1.2 Låse og låse opp elementer ... 545

19.2 Importere konturer til grafisk programmering ... 546
19.2.1 Importer konturer ... 548

19.3 Eksportere konturer fra grafisk programmering ... 549

19.4 Komme i gang med grafisk programmering ... 552
19.4.1 Eksempeloppgave D1226664 ... 552
19.4.2 Tegne en eksempelkontur ... 553
19.4.3 Eksportere tegnet kontur ... 554

20 ISO 555

20.1 Grunnlag 556

20.2 ISO-syntaks 561

20.2.1 Knapper 561

20.3 Sykluser 579

20.4 Klartekstfunksjoner i ISO 581

21 Betjeningshjelp ... 583

21.1 Arbeidsområde Hjelp ... 584

21.2 Skjermtastatur i styringslinjen ... 586
21.2.1 Åpne og lukk tastaturet på skjermen ... 589

21.3 GOTO-funksjon ... 589
21.3.1 Velge NC-blokk med GOTO ... 589

21.4 Innsetting av kommentarer ... 590
21.4.1 Sette inn kommentar som NC-blokk ... 590
21.4.2 Sett inn en kommentar i NC-blokken ... 590
21.4.3 Kommentere NC-blokk ut eller inn ... 591

21.5 Skjule NC-blokker ... 591
21.5.1 Vies eller skjule NC-blokker ... 591

21.6 Inndeling av NC-programmer ... 592
21.6.1 Sett inn inndelingspunkt ... 592

21.7 Kolonne Inndeling i arbeidsområdet Program ... 592
21.7.1 Rediger NC-blokk ved hjelp av inndelingen ... 594
21.7.2 MerkNC-blokker ved hjelp av inndelingen ... 595

21.8 Kolonne Søk i arbeidsområdet Program ... 595
21.8.1 Søk og erstatt syntakselementer ... 597

21.9 Programsammenligning ... 598
21.9.1 Overføre forskjeller til det aktive NC-programmet ... 599

21.10 Kontekstmeny ... 599

21.11 Kalkulator ... 605
21.11.1 Åpne og lukk kalkulatoren ... 605
21.11.2 Velge resultat fra historikken ... 606
21.11.3 Slette historikk ... 606

21.12 Regnemaskin for skjæredata ... 607
21.12.1 Åpne skjæredatamaskin ... 608
21.12.2 Beregne skjæredata med tabeller ... 609

22 Arbeidsområde Simulering ... 611

22.1 Grunnlag ... 612

22.2 Forhåndsinnstilte visninger ... 622

22.3 Eksportere simulert emne som STL-fil ... 623

22.3.1 Lagre simulert emne som STL-fil ... 625

22.4 Målefunksjon ... 626

22.4.1 Måle forskjellen mellom råemne og ferdigdel ... 627

22.5 Snittvisning i simuleringen ... 627

22.5.1 Forskyve snittplan ... 628

22.6 Modellsammenligning ... 629

22.7 Roteringssentrum i simulering ... 630

22.7.1 Sette roteringssentrumet på et hjørne av det simulerte emnet ... 630

22.8 Simuleringshastighet ... 631

22.9 Simulere NC-programmet opp til en bestemt NC-blokk ... 632

22.9.1 Simulere NC-programmet opp til en bestemt NC-blokk ... 633

23 Pallbehandling og ordrelister 635

23.1 Grunnlag 636

23.1.1 Pallteller 636

23.2 Arbeidsområde Oppdragsliste 636

23.2.1 Grunnlag 636

23.2.2 Batch Process Manager (#154 / #2-05-1) 641

23.3 Arbeidsområde Formular for paller 644

23.4 Verktøyorientert bearbeiding 646

23.5 Pall-referansepunktabell 651

24 Tabeller ... 653

24.1 Driftsmodus tabeller ... 654
24.1.1 Rediger tabellinnhold ... 656

24.2 Vindu Opprette ny tabell ... 657

24.3 Arbeidsområde Tabell ... 659

24.4 Arbeidsområde Formular for tabeller ... 665
24.4.1 Legg til kolonne i arbeidsområdet ... 667

24.5 Tilgang til tabellverdier ... 668
24.5.1 Grunnlag ... 668
24.5.2 Les tabellverdi med TABDATA READ ... 669
24.5.3 Skriv tabellverdi med TABDATA WRITE ... 670
24.5.4 Legg til tabellverdi med TABDATA ADD Legg til ... 672

24.6 Fritt definerbare tabeller *.tab ... 673
24.6.1 Endre tabellegenskapene for fritt definerbare tabeller ... 675

24.7 Punkttabell *.pnt ... 676
24.7.1 Skjul individuelle punkter for redigering ... 677

24.8 Nullpunktstabell*.d ... 677
24.8.1 Redigere nullpunktstabell ... 679

24.9 Tabeller for beregning av skjæredata ... 679

24.10 Palltabell *.p ... 683

24.11 Korrigeringstabeller ... 687
24.11.1 Oversikt ... 687
24.11.2 Korrigeringstabell *.tco ... 687
24.11.3 Korrigeringstabell *.wco ... 689

25 Oversikter ... 691

25.1 Spesialfunksjoner for maskinatferd ... 692

25.2 Forhåndstildelte feilnummer for FN 14: ERROR ... 693

25.3 Systemdata ... 698

25.3.1 Liste over FN-funksjoner ... 698

1

Om denne brukerhåndboken

1.1 Målgruppe brukere

Som brukere gjelder alle brukere av styringen som minst utfører en av de følgende hovedoppgavene:

- Betjening av maskinen
  - Definer verktøy
  - Klargjøring av emner
  - Bearbeiding av emner
  - Utbedring av mulige feil mens programmet kjører
- Opprett og test NC-programmer
  - Opprett NC-programmer på styringen eller eksternt ved hjelp av et CAM-system
  - Test NC-programmer ved hjelp av simulering
  - Utbedring av mulige feil mens programmet testes

På grunn av informasjonsdybden stiller brukerhåndboken følgende kvalifikasjonskrav til brukerne:

- Grunnleggende teknisk innsikt, for eksempel kunne lese tekniske tegninger og ha forestillingsevne når det gjelder rom
- Grunnleggende kunnskaper på området sponskjærende bearbeiding, for eksempel betydningen av materialspesifikke teknologiverdier
- Sikkerhetsbelæring, for eksempel potensielle farer og hvordan disse unngås
- Opplæring ved maskinen. for eksempel akseretninger og maskinkonfigurasjon

HEIDENHAIN tilbyr andre målgrupper separate informasjonsprodukter:

- Prospekter og leveranseoversikt for kjøpeinteresserte
- Servicehåndbok for serviceteknikere
- Teknisk håndbok for maskinprodusenter

Utover dette tilbyr HEIDENHAIN brukere samt personer fra andre yrker et bredt kurstilbud på området NC-programmering.
HEIDENHAIN-Schulungsportal

På grunn av målgruppen inneholder denne brukerhåndboken bare informasjon om driften og betjeningen av styringen. Informasjonsproduktene for andre målgrupper inneholder informasjon om ytterligere av produktets livsfaser.

1.2 Tilgjengelig brukerdokumentasjon

Brukerhåndbok

Dette informasjonsproduktet betegner HEIDENHAIN som brukerhåndbok, uavhengig av utleverings- eller transportmediet. Kjente betegnelser med samme betydning lyder eksempelvis bruksanvisning, betjeningsanvisning og driftsanvisning.

Brukerhåndboken for styringen er tilgjengelig i de følgende varianter:

- Som utskriftutgave inndelt i følgende moduler:
  - Brukerhåndboken **Konfigurering og kjøring** inneholder alt innhold som trengs til konfigurering av maskinen samt til kjøring av NC-programmer.
    ID: 1410286-xx
  - Brukerhåndboken **Programmering og testing** inneholder alt innhold som behøves til konfigurering og testing av NC-programmer. Touch-probe og bearbeidingssykluser er ikke en del av innholdet.
    ID: 1409856-xx
  - Brukerhåndboken **Bearbeidingssykluser** inneholder alle funksjonene til bearbeidingssyklusene.
    ID: 1410289-xx
  - Brukerhåndboken **Målesykluser for emne og verktøy** inneholder alle funksjonene til touch-probe syklusene.
    ID: 1410290-xx
- Som PDF-filer inndelt i samsvar med utskriftversjonene eller som brukerhåndbok **Samlet utgave** som omfatter alle modulene
  ID: 1411730-xx
  TNCguide
- Som HTML-fil til bruk som integrert produkthjelp **TNCguide** direkte på styringen
  TNCguide

Brukerhåndboken støtter deg i den sikre og tiltenkte bruken av styringen.
Mer informasjon: "Tiltenkt bruk", Side 43

Ytterligere informasjonsprodukter for brukere

Følgende informasjonsprodukter er tilgjengelige for deg som bruker:

- **Oversikt over nye og endrede programvarefunksjoner** informerer deg om fornyelsen av enkelte programvareversjoner.
  TNCguide
- **HEIDENHAIN-prospekter** informerer deg om produkter og ytelser fra HEIDENHAIN, for eksempel programvarevarianter til styringen.
  HEIDENHAIN-Prospekte
- Databasen **NC-Solutions** har løsninger på oppgavestillinger som forekommer hyppig.
  HEIDENHAIN-NC-Solutions

1.3 Typer henvisninger som er brukt

Sikkerhetshenvisninger

Følg alle sikkerhetsmerknader i denne dokumentasjonen og i dokumentasjonen til maskinprodusenten!

Sikkerhetsmerknader advarer mot farer som kan oppstå ved håndtering av programvare og enheter, og gir anvisninger om hvordan disse farene kan unngås. De er klassifisert etter alvorlighetsgraden til faren og er delt inn i følgende grupper:

⚠ FARE

Fare signaliserer farer for personer. Hvis du ikke følger anvisningene for unngåelse av faren, **fører faren til dødsfall eller alvorlige personskader**.

⚠ ADVARSEL

Advarsel signaliserer farer for personer. Hvis du ikke følger anvisningene for unngåelse av faren, **kan faren føre til dødsfall eller alvorlige personskader**.

⚠ FORSIKTIG

Forsiktig signaliserer farer for personer. Hvis du ikke følger anvisningene for unngåelse av faren, **kan faren føre til lette personskader**.

MERKNAD

Merknad signaliserer farer for gjenstander eller data. Hvis du ikke følger anvisningene for unngåelse av faren, **kan faren føre til materielle skader**.

Rekkefølgen til informasjonen i sikkerhetsmerknadene

Alle sikkerhetsmerknader har følgende fire avsnitt:

- Signalordet angir alvorlighetsgraden til faren
- Type fare og kilden til faren
- Følger hvis faren ignoreres, for eksempel «Ved etterfølgende bearbeiding oppstår det fare for kollisjon»
- Unnslippe – tiltak for å unngå faren

Informasjonshenvisninger

Følg informasjonshenvisningene i denne veiledningen for å sikre en feilfri og effektiv bruk av programvaren.
I denne veiledningen finner du følgende informasjonshenvisninger:

Informasjonssymbolet står for et **tips**.
Et tips inneholder ytterligere eller supplerende viktig informasjon.

Dette symbolet ber deg følge sikkerhetsinstruksjonene fra maskinprodusenten. Symbolet peker også på maskinavhengige funksjoner. Potensielle farer for operatør og maskinen er beskrevet i maskinhåndboken.

Boksymbolet står for en **krysshenvisning**.
En krysshenvisning leder til ekstern dokumentasjon, f.eks. dokumentasjonen til maskinprodusenten eller en tredjepartsleverandør.

1.4 Henvisning til bruk av NC-programmer

NC-programmene som er å finne i brukerhåndboken, er løsningsforslag. Før du bruker NC-programmene eller enkelte NC-sett på en maskin, må du tilpasse dem.

Tilpass følgende innhold:

- Verktøy
- Snittverdier
- Matinger
- Sikker høyde eller sikre posisjoner
- Maskinspesifikke posisjoner, for eksempel med **M91**
- Baner til opphenting av programmer

Noen NC-programmer er avhengige av maskinkinematikken. Tilpass disse NC-programmene til din maskinkinematikk før første testkjøring.

Test NC-programmene i tillegg ved hjelp av simuleringen før den egentlige programkjøringen.

Ved hjelp av en programtest kan du konstatere om du kan bruke NC-programmet med de tilgjengelige programvarevariantene, den aktive maskinkinematikken samt den aktuelle maskinkonfigurasjonen.

1.5 Brukerhåndbok som integrert produkthjelp TNCguide

Bruk

Den integrerte produkthjelpen **TNCguide** inneholder hele omfanget av alle brukerhåndbøker.

Mer informasjon: "Tilgjengelig brukerdokumentasjon", Side 33

Brukerhåndboken støtter deg i den sikre og tiltenkte bruken av styringen.
Mer informasjon: "Tiltenkt bruk", Side 43

Relaterte emner

- Arbeidsområde **Hjelp**
  Mer informasjon: "Arbeidsområde Hjelp", Side 584

Forutsetning

Ved levering tilbyr styringen den integrerte produkthjelpen **TNCguide** i språkversjonene tysk og engelsk.

Hvis styringen ikke finner en passende **TNCguide-språkversjon** for det valgte dialogspråket, åpner den **TNCguide** på engelsk.

Hvis styringen ikke finner en **TNCguide**-språkversjon, åpner den en informasjonsside med instruksjoner. Ved hjelp av den angitte lenken og trinnene kan du legge til de manglende filene til styringen.

> Du kan også åpne informasjonssiden manuelt ved å redigere **index.html** f.eks. under **TNC:\tncguide\en\readme**. Banen avhenger av ønsket språkversjon, f.eks. **en** for engelsk.
>
> Du kan også bruke de angitte trinnene for å oppdatere versjonen av **TNCguide**. En oppdatering kan f.eks. være nødvendig etter en programvareoppdatering.

Funksjonsbeskrivelse

Den integrerte produkthjelpen **TNCguide** kan velges i programmet **Hjelp** eller i arbeidsområdet **Hjelp**.

Mer informasjon: "Program Hjelp", Side 37

Mer informasjon: "Arbeidsområde Hjelp", Side 584

Betjeningen av **TNCguide** er identisk i begge tilfeller.

Mer informasjon: "Symboler", Side 38

Program Hjelp

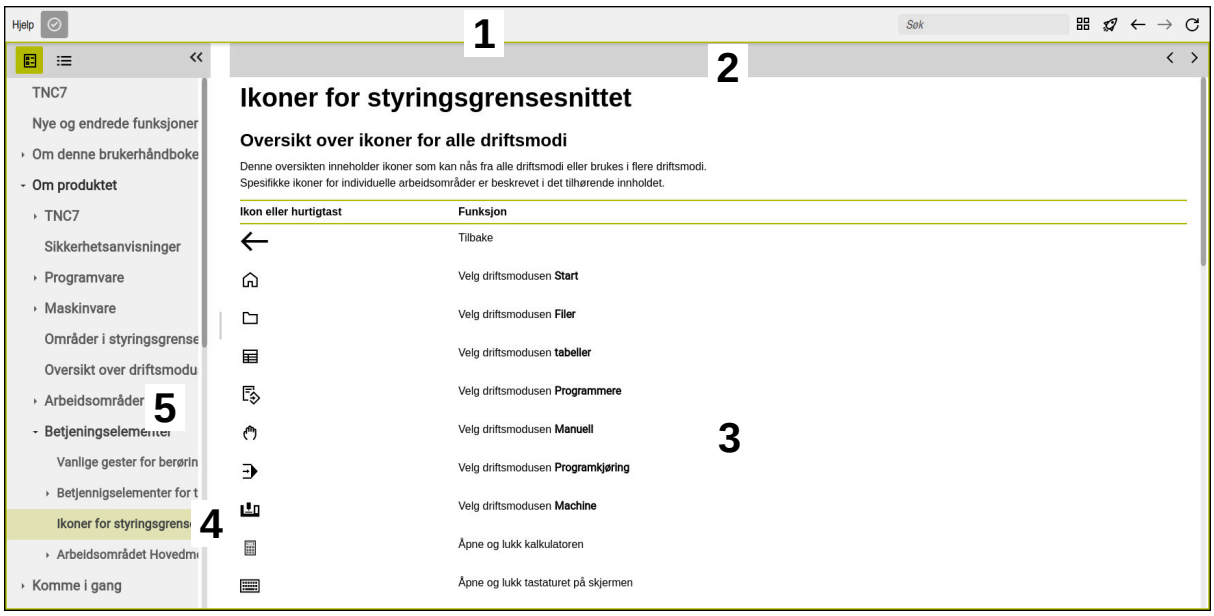

Åpen **TNCguide** i arbeidsområdet **Hjelp**

TNCguide inneholder følgende områder:

1 Tittellinjen for arbeidsområdet **Hjelp**
Mer informasjon: "Arbeidsområde Hjelp", Side 38
2 Tittellinjen til den integrerte **TNCguide**-produkthjelpen
Mer informasjon: "TNCguide ", Side 38
3 Innholdskolonne i **TNCguide**
4 Skilletegn mellom kolonnene i **TNCguide**
Bruk skilletegnet til å justere bredden på kolonnene.
5 Navigasjonskolonne til **TNCguide**

Symboler

Arbeidsområde Hjelp

Arbeidsområdet **Hjelp** inneholder følgende symboler i programmet **Hjelp** :

Symbol	Beskrivelse
	Åpne eller lukk kolonnen **Søkeresultater** **Mer informasjon:** "Søk i TNCguide", Side 39
	Åpne startside Startsiden viser all tilgjengelig dokumentasjon. Velg nødvendig dokumentasjon ved hjelp av navigasjonsflisene, f.eks. **TNCguide**. Hvis kun dokumentasjon er tilgjengelig, åpner styringen innholdet direkte. Hvis en dokumentasjon er åpen, kan du bruke søkefunksjonen.
	Åpne opplæringsvideoer
← →	**Naviger** Naviger mellom nylig åpnet innhold
	Oppdater

TNCguide

Den integrerte produkthjelpen **TNCguide** inneholder følgende symboler:

Symbol	Beskrivelse
	Åpne struktur Strukturen består av overskriftene i innholdet. Strukturen fungerer som hovednavigasjon i dokumentasjonen.
	Åpne indeks Indeksen består av viktige nøkkelord. Indeksen fungerer som en alternativ navigering i dokumentasjonen.
< >	**Naviger** Vis forrige eller neste side i dokumentasjonen
« »	**Åpne eller lukk** Vis eller skjul kolonner
	Kopier Kopier NC-eksempler til utklippstavlen **Mer informasjon:** "Kopier NC-eksempler til utklippstavlen", Side 40

Kontekstavhengig hjelp

Du kan åpne **TNCguide** kontekstavhengig. En kontekstavhengig åpning tar deg direkte til den tilknyttede informasjonen, for eksempel for det valgte elementet eller gjeldende NC-funksjon.

Du kan åpne den kontekstavhengige hjelpen med følgende alternativer:

Symbol eller knapp	Beskrivelse
?	Symbol **Hjelp** Hvis du velger symbolet og deretter velger et element i grensesnittet, åpner styringen den tilknyttede informasjonen i **TNCguide**.
HELP	Tasten **HELP** Hvis du redigerer en NC-blokk og trykker på **HELP**, åpner styringen den tilknyttede informasjonen i **TNCguide**.

Hvis du åpner TNCguide kontekstavhengig, åpnes innholdet i et overlappvindu. Når du velger **Vis mer**, åpner styringen **TNCguide** i programmet **Hjelp**.

Mer informasjon: "Program Hjelp", Side 37

Hvis arbeidsområdet **Hjelp** allerede er åpent, viser styringen **TNCguide** der i stedet for som et overlappvindu.

Mer informasjon: "Arbeidsområde Hjelp", Side 584

1.5.1 Søk i TNCguide

Bruk søkefunksjonen til å søke etter de angitte søkeordene i den åpne dokumentasjonen.

Du bruker søkefunksjonen som følger:

- Angi tegnsekvens

> Inndatafeltet befinner seg i tittellinjen til venstre for Home-ikonet for å navigere til hjemmesiden.
>
> Søket starter automatisk etter at du f.eks. skriv inn en bokstav.
>
> Hvis du vil slette en oppføring, bruker du X-ikonet inne i inntastingsfeltet.

> Styringen åpner søkeresultatkolonnen.
> Styringen markerer også treff på den åpne innholdssiden.

- Velg funnstedet

> Styringen åpner det valgte innholdet.
> Styringen fortsetter å vise resultatene fra det siste søket.

- Om nødvendig, velg en alternativ kilde
- Angi ev. ny tegnsekvens

1.5.2 Kopier NC-eksempler til utklippstavlen

Med kopifunksjonen overfører du NC-eksempler fra dokumentasjonen til NC-editoren.

Du bruker kopieringsfunksjonen som følger:

- Naviger til ønsket NC-eksempel
- Åpne **Henvisning til bruk av NC-programmer**
- Les og følg **Henvisning til bruk av NC-programmer**

  Mer informasjon: "Henvisning til bruk av NC-programmer", Side 35

- Kopier NC-eksemplet til utklippstavlen

> Knappen endrer farge under kopieringsprosessen.

> Utklippstavlen inneholder hele innholdet i det kopierte NC-eksemplet.

- Sett inn NC-eksempelet i NC-programmet
- Tilpass innsatt innhold i henhold til **Henvisning til bruk av NC-programmer**
- Test NC-programmet ved hjelp av simulering

  Mer informasjon: "Arbeidsområde Simulering", Side 611

1.6 Kontakt til redaksjonen

Ønsker du endringer, eller har du oppdaget en feil?

Vi arbeider stadig for å forbedre dokumentasjonen vår. Du kan bidra til dette arbeidet ved å skrive til oss med endringer du ønsker, på følgende e-postadresse:

tnc-userdoc@heidenhain.de

2

Om produktet

2.1 TNC7 basic

Enhver HEIDENHAIN-styring støtter deg med dialogført programmering og detaljtro simulering. MedTNC7 basic kan du i tillegg programmere på basis av skjema eller grafisk, slik mat du raskt og sikkert oppnår resultatet du ønsker.

Programvarevarianter samt maskinvareutvidelser som er tilgjengelige som tilvalg gjør det mulig å oppnå en fleksibel økning av funksjonsomfanget og betjeningskomforten.

Betjeningskomforten øker for eksempel ved å bruke touch-prober eller en 3D-mus.

Mer informasjon: Brukerhåndbok for innretting og kjøring

Definisjoner

Forkortelse	Definisjon
TNC	**TNC** avledes fra akronymet **CNC** (computerized numerical control). **T** (tip eller touch) står for muligheten til å taste inn NC-programmer direkte på styringen eller også grafisk ved hjelp av gestuser.
7	Produktnummeret viser styringsgenerasjonen. Funksjonsomfanget er avhengig av programvarevariantene som er frikoblet.
basic	Utvidelsen basic viser at styringen tilbyr alle de grunnleggende funksjonene som kreves for universell fresing og boring.

2.1.1 Tiltenkt bruk

Informasjonen som gjelder tiltenkt bruk, støtter deg som bruker ved den sikre omgangen med et produkt, for eksempel en verktøymaskin.

Styringen er en maskinkomponent og ikke en fullstendig maskin. Denne brukerhåndboken beskriver hvordan styringen brukes. Før du tar maskinen inkludert styringen i bruk, må du informere deg ved hjelp av dokumentasjonen fra maskinprodusenten når det gjelder de sikkerhetsrelevante aspektene, det nødvendige sikkerhetsutstyret samt kravene som stilles til kvalifisert personell.

> HEIDENHAIN selger styringer til bruk på fres- og boremaskiner samt til bearbeidingssentre med opptil 24 akser. Dersom du som bruker støter på en avvikende konstellasjon, må du straks kontakte driftsansvarlig.

HEIDENHAIN yter et ekstra bidrag for å forbedre sikkerheten samt til beskyttelse av dine produkter ved blant annet å ta hensyn til tilbakemeldinger fra kundene. Disse resulterer for eksempel i tilpasninger av styringenes funksjoner og sikkerhetshenvisninger i informasjonsproduktene.

> Bidra selv til en økning av sikkerheten ved å melde fra om manglende informasjon eller informasjon som kan misforstås.
>
> **Mer informasjon:** "Kontakt til redaksjonen", Side 40

2.1.2 Beregnet bruksområde

I samsvar med standard DIN EN 50370-1 som gjelder elektromagnetisk kompatibilitet (EMC) er styringen godkjent til bruk i industrielle omgivelser.

Definisjoner

Retningslinje	Definisjon
DIN EN 50370-1:2006-02	Denne standarden behandler bl.a. temaet støyemisjoner fra verktøymaskiner og deres støyufølsomhet.

2.2 Sikkerhetsanvisninger

Følg alle sikkerhetsmerknader i denne dokumentasjonen og i dokumentasjonen til maskinprodusenten!

De følgende sikkerhetsanvisningene gjelder utelukkende for styringen som enkeltkomponent, og ikke på det spesifikke totale produktet, altså en verktøymaskin.

Følg maskinhåndboken!

Før du tar maskinen inkludert styringen i bruk, må du informere deg ved hjelp av dokumentasjonen fra maskinprodusenten når det gjelder de sikkerhetsrelevante aspektene, det nødvendige sikkerhetsutstyret samt kravene som stilles til kvalifisert personell.

Den følgende oversikten inneholder utelukkende de generelt gyldige sikkerhetsanvisningene. Følg ekstra, delvis konfigurasjonsavhengige sikkerhetsanvisninger som er å finne i de følgende kapitlene.

For å kunne garantere en størst mulig sikkerhet, blir alle sikkerhetsanvisninger gjentatt på de relevante stedene inne i kapittelet.

FARE

OBS: Fare for bruker!

Usikrede tilkoblingsplugger, defekte kabler og uforskriftsmessig bruk fører alltid til elektrisk fare. Faren oppstår når maskinen blir slått på!

- Du må bare la autorisert servicepersonell koble til eller fjerne enheter.
- Du må bare slå på maskinen med det tilkoblede håndrattet eller en sikret tilkoblingsplugg.

FARE

OBS: Fare for bruker!

Maskiner og maskinkomponenter utgjør alltid mekaniske farer. Elektriske, magnetiske eller elektromagnetiske felt er spesielt farlig for personer med pacemakere og implantater. Faren oppstår når maskinen blir slått på!

- Les og følg maskinhåndboken
- Vær oppmerksom på og følg sikkerhetsmerknader og sikkerhetssymboler
- Bruke sikkerhetsinnretninger

ADVARSEL

OBS: Fare for bruker!

Skadelig programvare (virus, trojanere eller ormer) kan endre datasett samt programvare. Manipulerte datasett samt programvarer kan føre til at datamaskinen ikke oppfører seg som den skal.

- Kontroller om det finnes skadelig programvare på flyttbare lagringsmedier før de tas i bruk.
- Start den interne nettleseren kun i sandkassen

MERKNAD

Kollisjonsfare!

Styringen utfører ikke en automatisk kollisjonstest mellom verktøyet og emnet. Ved feil forhåndsposisjonering eller utilstrekkelig avstand mellom komponentene er det fare for kollisjon når aksene blir tildelt referanser.

- Følg merknadene på skjermen.
- Før det tildeles referanser til aksene må det ved behov kjøres til en sikker posisjon.
- Vær oppmerksom på mulige kollisjoner.

MERKNAD

Kollisjonsfare!

Styringen bruker verktøylengden definert i verktøytabellen for å korrigere verktøylengden. Feil verktøylengder forårsaker også feil verktøylengdekorrigering. Ved verktøylengder med lengden **0** og etter en **TOOL CALL 0** utfører styringen ikke noen lengdekorrigering av verktøyet og ingen kollisjonstest. Det er fare for kollisjon under de etterfølgende verktøyposisjoneringene!

- Du må alltid definere verktøy med den faktiske verktøylengden (ikke bare differanser).
- Du må bare bruke **TOOL CALL 0** til å tømme spindelen.

MERKNAD

Kollisjonsfare!

NC-programmer som er opprettet på eldre styringer, kan føre til avvikende aksebevegelser eller feilmeldinger på aktuelle styringer! Det er fare for kollisjon under bearbeidingen!

- Kontroller NC-programmet eller programsegmentet ved hjelp av den grafiske simuleringen
- Test NC-programmet eller programsegmentet forsiktig i driftsmodusen **Programkjøring enkeltblokk**

MERKNAD

OBS! Fare for tap av data!

Hvis du ikke fjerner tilkoblede USB-enheter på riktig måte under en dataoverføring, kan data bli skadet eller slettet!

- Du må bare bruke USB-grensesnittet til overføring og sikring, ikke til bearbeiding og kjøring av programmer.
- Fjern USB kobling med programtast etter dataoverføring

MERKNAD

OBS! Fare for tap av data!

Styringen må slås av, slik at pågående prosesser blir avsluttet og data blir lagret. Hvis du plutselig kobler ut styringen ved å betjene hovedbryteren, kan det føre til tap av data i alle styringstilstander!

- Slå alltid av styringen
- Betjen hovedbryteren bare i samsvar med meldingene på skjermen.

MERKNAD

Kollisjonsfare!

Hvis du bruker **GOTO**-funksjonen til å velge en NC-blokk under programkjøringen og deretter behandler NC-programmet, ignorerer styringen alle tidligere programmerte NC-funksjoner, f.eks. transformasjoner. Dette betyr at det er fare for kollisjon ved de påfølgende kjørebevegelsene!

- Bruk kun **GOTO** ved programmering og testing av NC-programmer
- Ved behandling av NC-programmer bruker du bare **Mid-prg-ops**

2.3 Programvare

Denne brukerhåndboken beskriver funksjoner for å konfigurere maskinen samt for å programmere og kjøre NC-programmene, som styringen tilbyr ved komplett funksjonsomfang.

Det faktiske funksjonsomfanget er avhengig av programvarevariantene som er aktivert.
Mer informasjon: "Programvarealternativer", Side 48

Tabellen viser NC-programvarenumrene som beskrives i denne brukerhåndboken.

HEIDENHAIN har forenklet versjoneringsskjemaet fra NC-programvareversjon 16:
- Tidsrommet for offentliggjøringen bestemmer versjonsnummeret.
- Alle styringstyper til et tidsrom for offentliggjøring oppviser det samme versjonsnummeret.
- Programmeringsstasjonenes versjonsnummer tilsvarer versjons-nummeret til NC-programvaren.

NC-program-varenummer	Produkt
817620-18	TNC7 basic
817625-18	TNC7 basic Programmeringsplass

Følg maskinhåndboken!

Denne brukerhåndboken beskriver styringens grunnfunksjoner. Maskinprodusenten kan tilpasse, utvide eller innskrenke styringens funksjoner til maskinen.

Kontroller ved hjelp av maskinhåndboken om maskinprodusenten har tilpasset styringens funksjoner.

Hvis maskinprodusenten senere skal justere maskinkonfigurasjonen, kan det oppstå kostnader for eieren.

2.3.1 Programvarealternativer

Programvarealternativene bestemmer styringens funksjonsomfang. De alternative funksjonene er maskin- eller brukerspesifikke. Programvarealternativene gir deg muligheten til å tilpasse styringen til ditt individuelle behov.

Du kan se etter hvilke programvarealternativer som er aktivert på din maskin.

Mer informasjon: Brukerhåndbok for innretting og kjøring

TNC7 basic har forskjellige programvarealternativer som maskinprodusenten kan aktivere både enkeltvis og i etterhånd. Oversikten nedenfor inneholder utelukkende programvarealternativer som er relevante for deg som bruker.

Programvarealternativene lagres på utvidelseskortet **SIK** (System Identification Key). TNC7 basic kan være utstyrt med utvidelseskort **SIK1** eller **SIK2**, avhengig av dette avviker numrene til programvarealternativene.

> I brukerhåndboken ser du på grunn av alternativnumre i parentes, at en funksjon ikke er med i standard funksjonsomfang.
>
> Parentesene inneholder alternativtallene for **SIK1**og **SIK2** atskilt med for eksempel en skråstrek (#18 / #3-03-1)
>
> Den tekniske håndboken informerer om ekstra programvarealternativer som er relevante for den spesifikke maskinprodusenten.

Definisjoner SIK2

Alternativtallene for **SIK2** er strukturert i formatet <Klasse>-<Alternativ>-<Version>:

Klasse	Funksjonen gjelder følgende områder: ■ 1: Programmering, simulering og prosesstruktur ■ 2: Delekvalitet og produktivitet ■ 3: Grensesnitt ■ 4: Teknologifunksjoner og kvalitetskontroll ■ 5: Prosesstabilitet og -overvåking ■ 6: Maskinkonfigurasjon ■ 7: Utviklerverktøy
Alternativ	Løpende nummer innenfor klassen
Versjon	Programvarealternativer kan få nye versjoner, f.eks. hvis det funksjonelle omfanget av programvarealternativet endres.

Noen programvarealternativer kan bestilles flere ganger på **SIK2** for å få flere versjoner av samme funksjon, f.eks. for å aktivere flere reguleringssløyfer for akser. I brukerhåndboken er disse programvarenumrene merket med symbolet *****.

Styringen viser om, og hvor ofte, et programvarealternativ er aktivert i menypunktet **SIK** i programmet **Innstillinger**.

Mer informasjon: Brukerhåndbok for innretting og kjøring

Oversikt

> Merk at visse programvarealternativer også krever utvidelse av maskinvare.
>
> **Mer informasjon:** Brukerhåndbok for innretting og kjøring

Programvarealternativ	Definisjon og bruk
Control Loop Qty. (#0-3 / #6-01-1*)	**Ekstra reguleringskretser** En reguleringskrets er nødvendig for hver akse eller spindel som beveger styringen på en programmert nominell verdi. De ekstra reguleringskretsene behøver du eksempelvis til avtakbare og drevne dreiebord. Hvis styringen er utstyrt med **SIK2**, kan du bestille dette programvarealternativet flere ganger og låse opp opptil 8 reguleringssløyfer.
Adv. Function Set 1 (#8 / #1-01-1)	**Avanserte funksjoner gruppe 1** Dette programvarealternativet gjør det mulig å bearbeide flere emnesider i en fastspenning på maskinen med dreieakser. Programvarealternativet inneholder eksempelvis følgende funksjoner: ■ Sving arbeidsplanet, for eksempel med **PLANE SPATIAL** **Mer informasjon:** "PLANE SPATIAL", Side 264 ■ Programmering av konturer på utbrettingen av en sylinder, for eksempel med syklus **27 SYLINDERMANTEL** **Mer informasjon:** Brukerhåndbok for bearbeidingssykluser ■ Programmering av dreieakselmating i mm/min med **M116** **Mer informasjon:** "Tolk mating for rotasjonsakser i mm/min med M116 (#8 / #1-01-1)", Side 438 ■ 3-akset sirkelinterpolasjon ved svingt arbeidsplan Med de utvidede funksjonene gruppe 1 reduserer du anstrengelsen som behøves til innretting og økning av emnenøyaktighet.
Adv. Function Set 2 (#9 / #4-01-1)	**Avanserte funksjoner gruppe 2** Dette programvarealternativet gjør det mulig å bearbeide emner 4-akset simultan på maskinen med dreieakser. Programvarealternativet inneholder eksempelvis følgende funksjoner: ■ **TCPM** (tool center point management): Automatisk etterføring av lineærakser under torsjonsakseposisjoneringen **Mer informasjon:** "Kompenser verktøyoppstilling med FUNCTION TCPM (#9 / #4-01-1)", Side 305 ■ Kjør NC-programmer med vektorer inkludert alternativ 3D-verktøykorreksjon **Mer informasjon:** "3D-verktøykorrigering (#9 / #4-01-1) ", Side 323 ■ Flytt akser manuelt i det aktive verktøy-koordinatsystemet **T-CS**
Touch Probe Function (#17 / #1-05-1)	**Touch probefunksjoner** Dette programvarealternativet gjør det mulig å programmere og utføre automatiske probeprosedyrer. Hvis du bruker et HEIDENHAIN-probesystem med EnDat-grensesnitt, aktiveres programvarealternativet touch-probe-funksjoner (#17 / #1-05-1) automatisk. Programvarealternativet inneholder eksempelvis følgende funksjoner: ■ Automatisk kompensasjon av et emnes skjeve posisjon ■ Automatisk innstilling av emne-referansepunkter ■ Automatisk måling av emner ■ Automatisk måling av verktøy Med de probeprosedyrene reduserer du innsatsen som behøves til innretting og økning av emnenøyaktigheten.

Programvarealternativ	Definisjon og bruk
HEIDENHAIN DNC (#18 / #3-03-1)	**HEIDENHAIN DNC** Dette programvarealternativet gjør det mulig for eksterne Windows-applikasjoner å gripe tilbake på styringsdata ved hjelp av TCP/IP-protokollen. Mulige bruksfelt er eksempelvis: ■ Tilkobling til overordnede ERP- eller MES-systemer ■ Registrering av maskin- og operativdata HEIDENHAIN DNC behøver dem i sammenheng med eksterne Windows-applikasjoner.
Adv. Function Set 3 (#21 / #4-02-1)	**Avanserte funksjoner gruppe 3** Dette programvarealternativet tilbyr ekstra betjeningskomfort med sine to høyeffekts tilleggsfunksjoner. Programvarealternativet inneholder følgende tilleggsfunksjoner: ■ **M120** til bearbeiding av små konturtrinn uten feilmelding og konturskade **Mer informasjon:** "Forhåndsberegne radiuskorrigert kontur med M120 (#21 / #4-02-1)", Side 441 ■ **M118** for overlagrede håndhjulbevegelser mens programmet kjøres **Mer informasjon:** "Aktiver håndrattoverlagring med M118 (#21 / #4-02-1)", Side 439 Med de utvidede funksjonene gruppe 3 reduserer du programmeringsinnsatsen og øker fleksibiliteten mens programmet kjøres.
Collision Monitoring (#40 / #5-03-1)	**Dynamisk kollisjonsovervåkning DCM** Dette programvarealternativet gjør det mulig for maskinprodusenten å definere maskinkomponenter som kollisjonslegemer. Styringen overvåker de definerte kollisjonslegemene ved alle maskinbevegelser. Programvarealternativet tilbyr eksempelvis følgende funksjoner: ■ Automatisk avbrudd av programforløpet dersom kollisjoner truer ■ Advarsler ved manuelle aksebevegelser ■ Kollisjonsovervåkning ved automatisk drift Med DCM kan du forhindre kollisjoner og dermed unngå ekstra kostnader som følge av materielle skader eller maskintilstander. **Mer informasjon:** Brukerhåndbok for innretting og kjøring
CAD Import (#42 / #1-03-1)	**CAD Import** Dette programvarealternativet gjør det mulig å velge posisjoner og konturer fra CAD-filer og overta dem i et NC-program. Med CAD Import reduserer du programmeringsinnsatsen og forebygger typiske feil, for eksempel innlegging av feil verdier. I tillegg til dette bidrar CAD Import til papirløs produksjon. **Mer informasjon:** Brukerhåndbok for innretting og kjøring
Adaptive Feed Contr. (#45 / #2-31-1)	**Adaptiv matingskontroll AFC** Dette programvarealternativet gjør det mulig å kontrollere matingen automatisk avhengig av den aktuelle spindellasten. Styringen øker matingen ved synkende last og reduserer matingen ved stigende last. Med AFC kan du forkorte bearbeidingstiden uten å tilpasse NC-programmet og samtidig forhindre maskinskader grunnet overbelastning. **Mer informasjon:** Brukerhåndbok for innretting og kjøring

Programvarealternativ	Definisjon og bruk
KinematicsOpt (#48 / #2-01-1)	**KinematicsOpt** Dette programvarealternativet gjør det mulig å kontrollere og optimalisere den aktive kinematikken ved hjelp av automatiske probeprosedyrer. Med KinematicsOpt kan styringen korrigere posisjonsfeil ved dreieakser og dermed forbedre nøyaktigheten ved sving- og simultanbearbeidinger. Gjennom gjentatte målinger og korreksjoner kan styringen til dels kompensere for avvik som skyldes temperaturinnflytelse. **Mer informasjon:** Brukerhåndbok for målesykluser for emner og verktøy
OPC UA NC Server Qty. (#56-61 / #3-02-1*)	**OPC UA NC Server** Med OPC UA tilbyr disse programvarealternativene et standardisert grensesnitt for ekstern tilgang til data og funksjoner i styringen. Mulige bruksfelt er eksempelvis: ■ Tilkobling til overordnede ERP- eller MES-systemer ■ Registrering av maskin- og operativdata Hvert programvarealternativ muliggjør en client-forbindelse. Flere parallelle tilkoblinger krever bruk av flere programvarealternativer. Hvis styringen er utstyrt med **SIK2**, kan du bestille dette programvarealternativet flere ganger og låse opp opptil seks tilkoblinger. **Mer informasjon:** Brukerhåndbok for innretting og kjøring
4 Additional Axes (#77 / #6-01-1*)	**4 ekstra reguleringssløyfer** **Mer informasjon:** "**Control Loop Qty.** (#0-3 / #6-01-1*)", Side 49
Ext. Tool Management (#93 / #2-03-1)	**Utvidet verktøybehandling** Dette programvarealternativet utvider verktøybehandlingen med de to tabellene **Bestykningsliste** og **T-bruksrekke**. Tabellene viser følgende innhold: ■ **Bestykningsliste** viser verktøybehovet til NC-programmet som skal kjøres eller paletten ■ **T-bruksrekke** viser verktøyrekkefølgen til NC-programmet som skal kjøres eller paletten **Mer informasjon:** Brukerhåndbok for innretting og kjøring Med den utvidede verktøybehandlingen kan du identifisere verktøybehovet i rett tid og på denne måten forhindre avbrudd under programkjøringen.
Remote Desktop Manager (#133 / #3-01-1)	**Remote Desktop Manager** Dette programvarealternativet gjør det mulig å få vist eksternt tilkoblede datamaskinenheter til styringen og betjene dem. Med Remote Desktop Manager reduserer du for eksempel strekningen mellom flere arbeidsstasjoner og øker på denne måten effektiviteten. **Mer informasjon:** Brukerhåndbok for innretting og kjøring

Programvarealternativ	Definisjon og bruk
Collision Monitoring (#140 / #5-03-2)	**Dynamisk kollisjonsovervåkning DCM versjon 2** Dette programvarealternativet inneholder alle funksjonene i Dynamic Collision Monitoring-programvaren DCM (#40 / #5-03-1). I tillegg tilbyr dette programvarealternativet følgende funksjonsomfang: ■ Kollisjonsovervåking av klemmeinnretninger ■ Definer en redusert minimumsavstand mellom klemmeenheten og verktøyet **Mer informasjon:** "Reduser minimumsavstanden for DCM med FUNCTION DCM DIST (#140 / #5-03-2)", Side 374 **Mer informasjon:** Brukerhåndbok for innretting og kjøring
Cross Talk Comp. (#141 / #2-20-1)	**Kompensering av aksekoblinger CTC** Med dette programvarealternativet kan maskinprodusenten for eksempel kompensere for akselerasjonsbetingede avvik på verktøyet og dermed optimalisere nøyaktigheten og dynamikken.
Position Adapt. Contr. (#142 / #2-21-1)	**Adaptiv posisjonsregulering PAC** Med dette programvarealternativet kan maskinprodusenten for eksempel kompensere for posisjonsbetingede avvik på verktøyet og dermed optimalisere nøyaktigheten og dynamikken.
Load Adapt. Contr. (#143 / #2-22-1)	**Adaptiv lastregulering LAC** Med dette programvarealternativet kan maskinprodusenten for eksempel kompensere for lastbetingede avvik på verktøyet og dermed optimalisere nøyaktigheten og dynamikken.
Motion Adapt. Contr. (#144 / #2-23-1)	**Adaptiv bevegelsesregulering MAC** Med dette programvarealternativet kan maskinprodusenten for eksempel endre hastighetsavhengige maskininnstillinger og dermed optimalisere dynamikken.
Active Chatter Contr. (#145 / #2-30-1)	**Aktiv antivibrasjonsfunksjon ACC** Dette programvarealternativet gjør det mulig å redusere vibrasjonen til en maskin under tung sponskjærende bearbeiding. Med ACC kan styringen forbedre emnets overflatekvalitet, øke verktøyets brukstid samt redusere maskinbelastningen. Avhengig av maskintype kan du øke volumet for sponskjærende bearbeiding med mer enn 25 %. **Mer informasjon:** Brukerhåndbok for innretting og kjøring
Machine Vibr. Contr. (#146 / #2-24-1)	**Svingningsdemping for maskiner MVC** Demping av maskinsvingninger for forbedring av emneoverflaten ved hjelp av funksjonene: ■ AVD **Active Vibration Damping** ■ FSC **Frequency Shaping Control**
CAD-modell optimalisering (#152 / #1-04-1)	**CAD-Modell optimalisering** Med dette programvarealternativet kan du for eksempel reparere defekte filer for spennmiddel og verktøyholdere eller posisjonere STL-filer som er generert fra simuleringen til en annen type bearbeiding. **Mer informasjon:** Brukerhåndbok for innretting og kjøring

Programvarealternativ	Definisjon og bruk
Batch Process Mngr. (#154 / #2-05-1)	**Batch Process Manager BPM** Dette programvarealternativet gjør det mulig å foreta en enkel planlegging og utførelse av flere produksjonsoppdrag. Ved å utvide eller kombinere pall- og den utvidede verktøybehandlingen (#93 / #2-03-1), tilbyr BPM for eksempel følgende tilleggsinformasjon: ■ Bearbeidingens varighet ■ Tilgjengeligheten til nødvendig verktøy ■ Manuelle inngrep som står for tur ■ Programtestresultater for de tilordnede NC-programmene **Mer informasjon:** "Arbeidsområde Oppdragsliste", Side 636
Component Monitoring (#155 / #5-02-1)	**Komponentovervåkning** Dette programvarealternativet gjør det mulig å foreta en automatisk overvåkning av maskinkomponenter som er konfigurert av produsenten. Med komponentovervåkningen hjelper styringen å forhindre maskinskader pga. overbelastning ved å sende ut advarsler og feilmeldinger.
Model Aided Setup (#159 / #1-07-1)	**Grafisk støttet oppsett** Dette programvarealternativet gjør det mulig å beregne posisjonen og skråstillingen til et emne med kun én touch-probe-funksjon. Du kan probe komplekse emner med f.eks. friformflater eller undersnitt, noe som til dels ikke er mulig med de andre touch-probe-funksjonene. Styringen gir deg ekstra støtte ved å simulere oppspenningssituasjonen og mulige probepunkter i arbeidsområdet **Simulering** ved hjelp av en 3D-modell. **Mer informasjon:** Brukerhåndbok for innretting og kjøring
Alt. Contour Milling (#167 / #1-02-1)	**Optimalisert konturbearbeiding OCM** Dette programvarealternativet gjør det mulig å virvelfrese alle mulige lukkede eller åpne lommer og øyer. Ved virvelfresing blir den komplette verktøyeggen brukt under konstante snittbetingelser. Programvarealternativet inneholder følgende sykluser: ■ Syklus **271 OCM KONTURDATA** ■ Syklus **272 SKRUBBE OCM** ■ Syklus **273 OCM FRESING DYBDE** og syklus **274 OCM FRESING SIDE** ■ Syklus **277 OCM SKRAAFASE** ■ I tillegg tilbyr styringen **OCM STANDARD FIGURER** til konturer som behøves ofte Med OCM kan du forkorte bearbeidingstiden og samtidig redusere verktøyslitasjen. **Mer informasjon:** Brukerhåndbok for bearbeidingssykluser

2.3.2 Lisens- og brukshenvisninger

Open-Source-Software

Styringsprogramvare inneholder Open-Source programvare, og bruken av denne er underlagt eksplisitte lisensbetingelser. Disse bruksbetingelsene har forrang.

Du kommer til lisensbetingelsene på styringen på følgende måte:

- Velg driftsmodusen **Start**
- Velg applikasjonen **Innstillinger**
- Velg fanen **Operativsystem**
- Tipp dobbelt eller klikk på **Om HeROS**
- > Styringen åpner vinduet **HEROS Licence Viewer**.

OPC UA

Styringsprogramvaren inneholder binære biblioteker. For disse har bruksbetingelsene som er avtalt mellom HEIDENHAIN og Softing Industrial Automation GmbH, forrang.

Styringens oppførsel kan påvirkes ved hjelp av OPC UA NC-serveren (#56-61 / #3-02-1*) og HEIDENHAIN DNC (#18 / #3-03-1). Før den produktive bruken av disse grensesnittene må det gjennomføres systemtester som utelukker feilfunksjoner ved styringen eller reduksjon av dens ytelse. Ansvaret for gjennomføring av denne testen påhviler den som fremstiller programvareproduktet som brukes til disse kommunikasjonsgrensesnittene.

Mer informasjon: Brukerhåndbok for innretting og kjøring

2.4 Maskinvare

Denne brukerhåndboken beskriver funksjoner for oppsett og drift av maskinen, som hovedsakelig avhenger av den installerte programvaren.
Mer informasjon: "Programvare", Side 47

Det faktiske utvalget av funksjoner avhenger også av maskinvareutvidelser og de aktiverte programvarealternativene.

2.4.1 Skjerm og tastaturenhet

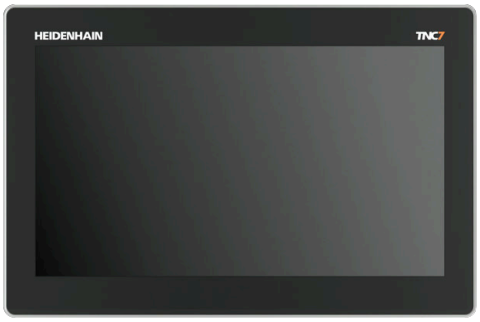

16" MC 345 med TE 340 (FS)

TNC7 basic leveres med en 16-tommers skjerm.

Du betjener styringen via berøringsskjermen samt med betjeningselementene på tastaturenheten.

Mer informasjon: "Vanlige gester for berøringsskjerm", Side 66

Mer informasjon: "Betjennigselementer for tastaturenheten", Side 66

Maskinens betjeningspanel er maskinavhengig.

MB 340 (FS)

Betjening og rengjøring av skjermen

Du kan også betjene berøringsskjermen med skitne hender, så lenge berøringssensorene registrerer hudmotstanden. Små mengder væske påvirker ikke berøringsskjermens funksjon, men store mengder kan føre til feil inntasting.

Slå styringen av før du rengjør skjermen. Alternativt kan du også bruke berøringsskjermens rengjøringsmodus.

Mer informasjon: Brukerhåndbok for innretting og kjøring

Ikke påfør rengjøringsmiddelet direkte på skjermen, men fukt en ren, ikke-loende rengjøringsklut med det.

Følgende rengjøringsmidler er tillatt for skjermen:

- Glassrengjøringsmiddel
- Skummende rengjøringsmiddel for skjermer
- Mildt oppvaskmiddel

Følgende rengjøringsmidler er forbudt for skjermen:

- Aggressive løsemidler
- Skuremidler
- Trykkluft
- Dampstråler

- Berøringsskjermer er følsomme for elektrostatiske ladninger fra brukeren. Avled den statiske ladningen ved å berøre metalliske, jordede gjenstander eller bruke ESD-klær.
- Unngå smuss på skjermen ved å bruke arbeidshansker.
- Du kan betjene berøringsskjermen med spesielle arbeidshansker for berøringsskjermer.

Rengjøring av tastaturenheten

Slå styringen av før du rengjør tastaturenheten.

MERKNAD

OBS! Fare for materielle skader.

Feil rengjøringsmidler og rengjøringsprosedyrer kan skade tastaturenheten eller deler av den.

- Bruk bare tillatte rengjøringsmidler.
- Påfør rengjøringsmiddelet med en ren, lofri rengjøringsklut

Følgende rengjøringsmidler er tillatt for tastaturenheten:

- Rengjøringsmidler med anioniske tensider
- Rengjøringsmidler med ikke-ioniske tensider

Følgende rengjøringsmidler er forbudt for tastaturenheten:

- Maskinrens
- Aceton
- Aggressive løsemidler
- Skuremidler
- Trykkluft
- Dampstråler

Unngå smuss på tastaturenheten ved å bruke arbeidshansker.

Hvis tastaturenheten inneholder en styrekule, trenger du bare å rengjøre den hvis den mister funksjonen.

Rengjør om nødvendig styrekulen som følger:

- Slå av styringen
- Drei uttrekksringen 100° mot klokka
- > Den avtakbare uttrekksringen løfter seg ut av tastaturenheten under dreiing.
- Fjern uttrekksringen
- Ta ballen ut
- Fjern sand, spon og støv forsiktig fra ballsetet

  Riper i ballsetet kan føre til dårlig eller ingen funksjonalitet.

- Påfør en liten mengde rengjøringsmiddel på en rengjøringsklut
- Tørk forsiktig ut av ballsetet med kluten, til du ikke lenger ser slør eller flekker

Skifte av tastekapper

Hvis du trenger nye tastekapper på tastaturenheten, kan du henvende deg til HEIDENHAIN eller maskinprodusenten.

> Tastaturet må være komplett, ellers er ikke kapslingsgrad IP54 lenger garantert.

Slik skifter du tastekapper:

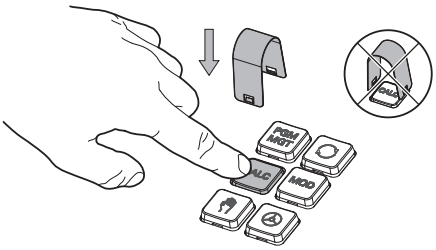

- Skyv avtrekksverktøyet (ID 1325134-01) over tastekappen, til griperne klikker på plass

> Hvis du trykker på tasten, blir det enklere å bruke avtrekksverktøyet.

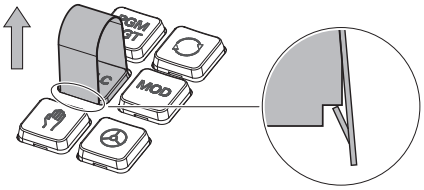

- Trekk tastekappen av

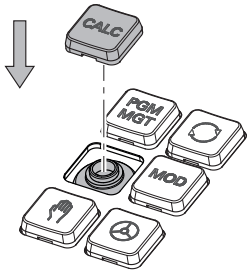

- Sett tastekappen på tetningen, og trykk godt fast

> Tetningen må ikke skades, ellers er ikke kapslingsgrad IP54 lenger garantert.

- Testing av feste og funksjon

2.5 Områder i styringsgrensesnittet

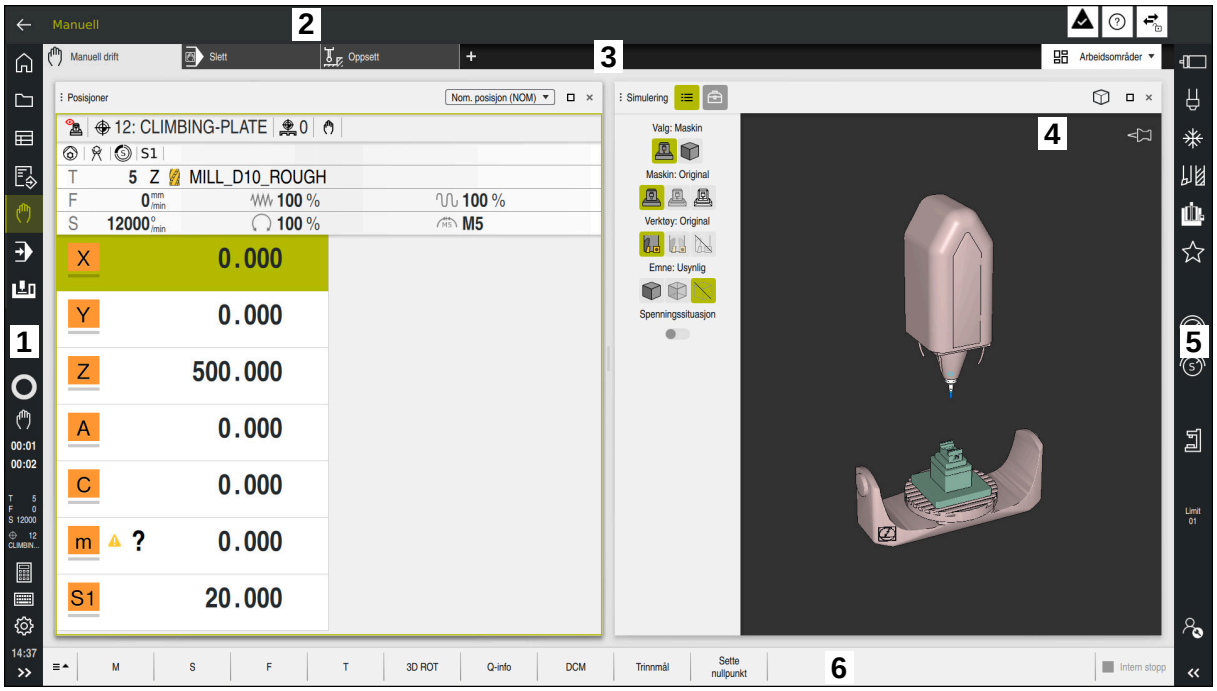

Styringsgrensesnittet i programmet **Manuell drift**

Styringsgrensesnittet viser følgende områder:

1 TNC-linje
- Tilbake

  Bruk denne funksjonen til å navigere tilbake i applikasjonshistorikken siden styringen ble startet.
- Driftsmoduser

  Mer informasjon: "Oversikt over driftsmoduser", Side 60
- Statusoversikt

  Mer informasjon: Brukerhåndbok for innretting og kjøring
- Lommekalkulator

  Mer informasjon: "Kalkulator", Side 605
- Tastatur på skjermen

  Mer informasjon: "Skjermtastatur i styringslinjen", Side 586
- Innstillinger

  I innstillingene kan du tilpasse styringsgrensesnittet på følgende måter:
  - **Venstrehåndsmodus**

    Styringen bytter posisjonene til TNC-linjen og maskinprodusentlinjen.
  - **Dark Mode**

    Maskinprodusenten bruker maskinparameteren **darkModeEnable** (nr. 135501) til å definere om funksjonen **Dark Mode** kan velges.
  - **Skriftstørrelse**
- Dato og klokkeslett

2 Informasjonslinje
- Aktiv driftsmodus
- Varslingsmeny
- Symbol **Hjelp** for kontekstavhengig hjelp

  Mer informasjon: "Kontekstavhengig hjelp", Side 39

  Mer informasjon: Brukerhåndbok for innretting og kjøring
- Symboler

3 Applikasjonslinje
- Fane for åpnede applikasjoner

  Maksimalt antall samtidig åpne programmer er begrenset til ti faner. Hvis du prøver å åpne en ellevte fane, viser styringen en merknad.
- Valgmeny for arbeidsområder

  Du bruker valgmenyen til å definere hvilke arbeidsområder som er åpne i den aktive applikasjonen.

4 Arbeidsområder

Mer informasjon: "Arbeidsområder", Side 62

5 Maskinprodusentlinje

Maskinprodusenten konfigurerer maskinprodusentlinjen.

6 Funksjonslinje
- Meny for valg av knapp

  I valgmenyen definerer du hvilke knapper styringen viser i verktøylinjen.
- Knapp

  Bruk knappene for å aktivere individuelle funksjoner til styringen.

2.6 Oversikt over driftsmoduser

Styringen tilbyr følgende driftsmoduser:

Symbol	Driftsmoduser	Mer informasjon
	Driftsmodus **Start** inneholder følgende applikasjoner: ■ Bruksmåte **Startmeny** Styringen befinner seg i programmet **Startmeny** under oppstart.	
	■ Bruksmåte **Innstillinger**	Se brukerhåndbok – oppsett og bruk
	■ Bruksmåte **Hjelp**	Side 584
	■ Applikasjoner for maskinparametere	Se brukerhåndbok – oppsett og bruk
	I driftsmodus **Filer** viser styringen stasjoner, mapper og filer. Du kan f.eks. opprette eller slette mapper eller filer og koble til stasjoner.	Side 340
	I driftsmodus **tabeller** kan du åpne forskjellige tabeller på styringen og redigere dem om nødvendig.	Side 654

Symbol	Driftsmoduser	Mer informasjon
	I driftsmodus **Programmere** har du følgende alternativer: ■ Opprett, rediger og simuler NC-programmer ■ Opprett og rediger konturer ■ Opprett og rediger palltabeller	Side 107
	Driftsmodus **Manuell** inneholder følgende applikasjoner:	
	■ Bruksmåte **Manuell drift**	Se brukerhåndbok – oppsett og bruk
	■ Applikasjonen **Slett**	Se brukerhåndbok – oppsett og bruk
	■ Bruksmåte **Oppsett**	Se brukerhåndbok – oppsett og bruk
	■ Bruksmåte **Kjør til nullpunkt**	Se brukerhåndbok – oppsett og bruk
	■ Bruksmåte **Frikjør** Du kan f.eks. trekke verktøyet tilbake etter strømbrudd.	Se brukerhåndbok – oppsett og bruk
	Ved å bruke driftsmodusen **Programkjøring** kan du produsere emner ved å bruke styringen, f.eks. kan NC-programmer behandles enten kontinuerlig eller blokk for blokk. Du behandler også palltabeller i denne driftsmodusen.	Se brukerhåndbok – oppsett og bruk
	Hvis maskinprodusenten har definert et innebygd arbeidsområde, kan du bruke denne driftsmodusen til å åpne fullskjermmodus. Maskinprodusenten definerer navnet på driftsmodusen. Følg maskinhåndboken!	Se brukerhåndbok – oppsett og bruk
	I driftsmodus **Maskin** kan maskinprodusenten definere sine egne funksjoner, f.eks. diagnostiske funksjoner for spindelen og aksene eller applikasjonene. Følg maskinhåndboken!	

2.7 Arbeidsområder

2.7.1 Betjeningselementer innenfor arbeidsområdene

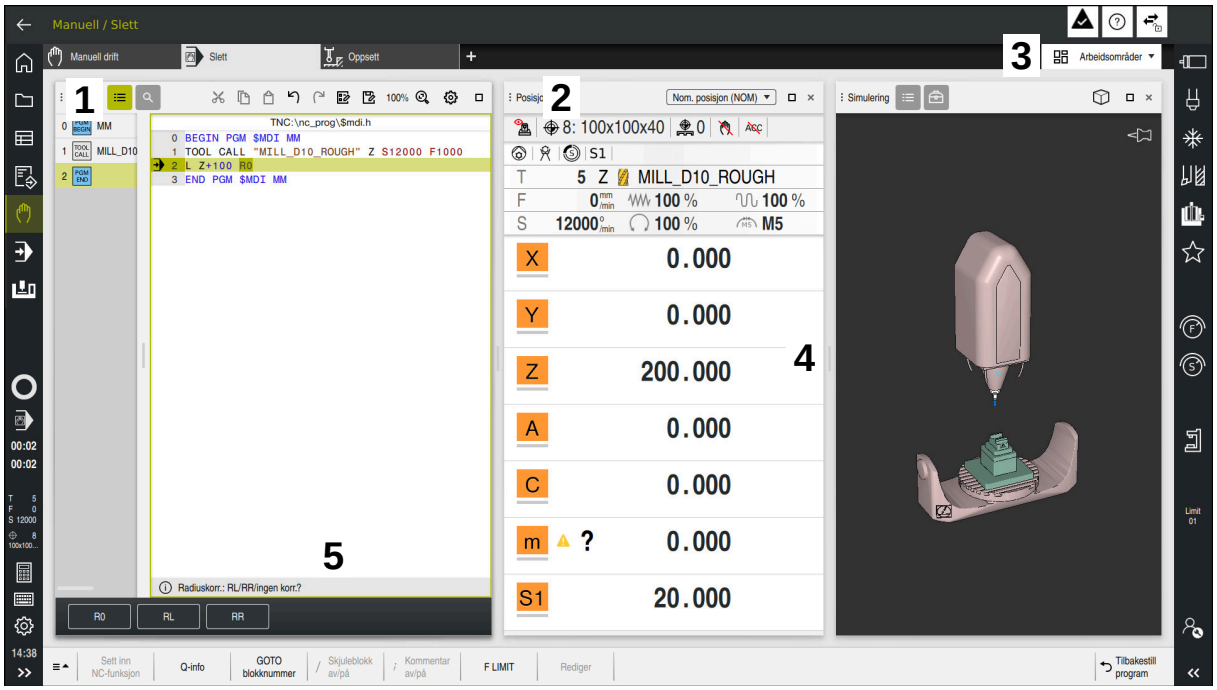

Styringene i applikasjonen **Slett** med tre åpne arbeidsområder

Styringen viser følgende betjeningselementer:

1 Griper

Du kan bruke griperen i tittellinjen til å endre plasseringen av arbeidsområdene. Du kan også plassere to arbeidsområder under hverandre.

2 Tittellinje

I tittellinjen viser styringen tittelen på arbeidsområdet og, avhengig av arbeidsområdet, forskjellige ikoner eller innstillinger.

3 Valgmeny for arbeidsområder

Du åpner de enkelte arbeidsområdene via arbeidsområdevalgmenyen i applikasjonslinjen. De tilgjengelige arbeidsområdene avhenger av det aktive programmet.

4 Skille

Du kan bruke skillet mellom to arbeidsområder for å endre skaleringen av arbeidsområdene.

5 Handlingslinje

I handlingslinjen viser styringen alternativer for gjeldende dialog, f.eks. NC-funksjon.

2.7.2 Ikoner i arbeidsområdene

Når mer enn ett arbeidsområde er åpent, inneholder tittellinjen følgende ikoner:

Symbol	Funksjon
□	Maksimer arbeidsområdet
⧉	Minimer arbeidsområdet
✕	Lukk arbeidsområdet

Når du maksimerer et arbeidsområde, viser styringen arbeidsområdet over hele applikasjonens størrelse. Hvis du krymper arbeidsområdet igjen, går alle andre arbeidsområder tilbake til sine tidligere posisjoner.

2.7.3 Oversikt over arbeidsområder

Styringen har følgende arbeidsområder:

Arbeidsområde	Mer informasjon
Probefunksjon (#17 / #1-05-1) I arbeidsområdet **Probefunksjon** kan du sette referansepunkter på emnet, bestemme og kompensere for emnefeil og roteringer. Du kan kalibrere touch-proben, måle verktøy eller sette opp strammeinnretninger.	Se brukerhåndbok – oppsett og bruk
Oppdragsliste I arbeidsområdet **Oppdragsliste** kan du redigere og behandle palltabeller.	Side 636
Åpen fil I arbeidsområdet **Åpen fil** kan du f.eks. velge eller opprette filer.	Side 349
Filer I filbehandleren viser styringen stasjoner, mapper og filer. Du kan f.eks. opprette eller slette mapper eller filer og koble til stasjoner. Arbeidsområdet **Filer** er en del av driftsmodusen **Filer**.	Side 340
Detaljer I arbeidsområdet **Detaljer** viser styringen informasjon om den valgte maskinparameteren eller den siste endringen.	**Mer informasjon:** Brukerhåndbok for innretting og kjøring
Document I arbeidsområdet **Document** kan du åpne filer for å vise dem, for eksempel en teknisk tegning.	Side 351
Innstillinger I arbeidsområdet **Innstillinger** kan du se og, om nødvendig, endre ulike innstillinger for styringen, for eksempel stille inn kjøregrenser. Arbeidsområdet **Innstillinger** er en del av programmet **Innstillinger**.	Se brukerhåndbok – oppsett og bruk
Formular for tabeller I arbeidsområdet **Formular** viser styringen alt innholdet i en valgt tabellrad. Avhengig av tabellen kan du redigere verdiene i formularet.	Side 665
Formular for paller I arbeidsområdet **Formular** styringen viser innholdet i palltabellen for den valgte raden.	Side 644

Arbeidsområde	Mer informasjon
Frikjør I arbeidsområdet **Frikjør** kan du trekke inn verktøyet etter et strømbrudd.	Se brukerhåndbok – oppsett og bruk
Hovedmeny I arbeidsområdet **Hovedmeny** viser styringen de valgte styrings- og HEROS-funksjonene.	Side 75
Hjelp I arbeidsområdet **Hjelp** viser styringen en hjelpegrafikk for det aktuelle syntakselementet til en NC-funksjon eller den integrerte produkthjelpen **TNCguide**.	Side 584
Kontur I arbeidsområdet **Kontur** kan du tegne en 2D-skisse med linjer og sirkelbuer og bruke den til å generere en kontur i ren tekst. Du kan også importere programdeler med konturer fra et NC-program til arbeidsområdet **Kontur** og redigere dem grafisk.	Side 537
Liste I arbeidsområdet **Liste** viser styringen strukturen til maskinparametrene, som du kan redigere om nødvendig.	Se brukerhåndbok – oppsett og bruk
Posisjoner I arbeidsområdet **Posisjoner** viser styringen informasjon om status for ulike funksjoner til styringen samt aktuelle akseposisjoner.	Se brukerhåndbok – oppsett og bruk
Program I arbeidsområdet **Program** viser styringen NC-programmet.	Side 108
Nullstilling I arbeidsområdet **Nullstilling** viser styringen på maskiner med inkrementelle lengde- og vinkelgivere hvilke akser styringen skal referere til.	Se brukerhåndbok – oppsett og bruk
Remote Desktop Manager (#133 / #3-01-1) Hvis maskinprodusenten har definert et innebygd arbeidsområde, kan du vise og betjene skjermen til en ekstern datamaskin på styringen. Maskinverktøyprodusenten kan endre navnet på arbeidsområdet. Følg maskinhåndboken!	Se brukerhåndbok – oppsett og bruk
Hurtigvalg I arbeidsområdene **Hurtigvalget Ny tabell** og **Trykk på hurtigvalget Ny fil** kan du opprette filer eller åpne eksisterende filer avhengig av aktiv modus.	Side 349
Simulering I arbeidsområdet **Simulering** viser styringen maskinens simulerte eller aktuelle kjørebevegelser, avhengig av driftsmodus.	Side 611
Simuleringsstatus I **Simuleringsstatus** viser styringen data basert på simulering av NC-programmet.	Se brukerhåndbok – oppsett og bruk
Start/Login I arbeidsområdet **Start/Login** viser styringen trinnene som er involvert i startprosessen.	Side 78

Arbeidsområde	Mer informasjon
Status I arbeidsområdet **Status** viser styringen status eller verdier for individuelle funksjoner.	Se brukerhåndbok – oppsett og bruk
Tabell I arbeidsområdet **Tabell** viser styringen innholdet i en tabell. For noen tabeller viser styringen en kolonne med filtre og en søkefunksjon til venstre.	Side 659
tabell for maskinparametere I arbeidsområdet **tabell** viser styringen maskinparametrene som du kan redigere om nødvendig.	Se brukerhåndbok – oppsett og bruk
tastatur I arbeidsområdet **tastatur** kan du legge inn NC-funksjoner, bokstaver og tall samt navigere.	Side 586
Oversikt I arbeidsområdet **Oversikt** viser styringen informasjon om statusen til de enkelte sikkerhetsfunksjonene i den funksjonelle sikkerheten FS.	Se brukerhåndbok – oppsett og bruk

2.8 Betjeningselementer

2.8.1 Vanlige gester for berøringsskjerm

Skjermen for styringen støtter flerberøring. Styringen kjenner igjen ulike gester, også bruk av flere fingre samtidig.

Du kan bruke følgende gester:

Symbol	Gest	Beskrivelse
	Trykke	En kort berøring av skjermen
	Dobbelttrykke	To korte berøringer av skjermen
	Stopp	En lengre berøring av skjermen Dersom du holder inne permanent, avbryter styringen automatisk etter ca. 10 sekunder. Dette betyr at ingen kontinuerlig betjening er mulig.
	Sveipe	Flytende bevegelse over skjermen
	Trekke	En bevegelse over skjermen hvor start-punktet er entydig definert
	Trekke med to fingre	Parallelle bevegelser med to fingre over skjermen hvor startpunktet er entydig definert
	Strekke	Bevege to fingre fra hverandre
	Knipe	Bevege to fingre mot hverandre

2.8.2 Betjennigselementer for tastaturenheten

Bruk

TNC7 basic betjenes primært ved hjelp av berøringsskjermen, f.eks. gjennom gester.

Mer informasjon: "Vanlige gester for berøringsskjerm", Side 66

I tillegg har tastaturenheten til styringen f.eks. taster som muliggjør alternative betjeningssekvenser.

Funksjonsbeskrivelse

Følgende tabeller viser betjeningselementer for tastaturenheten.

> Hvis det er forskjeller fra skjermtastaturet, inneholder tabellen også de tilsvarende tastene på skjermtastaturet.
>
> **Mer informasjon:** "Skjermtastatur i styringslinjen", Side 586

Område alfatastatur

Tast	Beskrivelse
A B C	Skriv inn tekster, f.eks. filnavn
Q Q QL QR	**Q** Med NC-programmet åpent i driftsmodusen **Programmere** skriver du inn Q-parameterformelen, eller i driftsmodusen **Manuell** åpner du vinduet **Q-parameterliste** **Mer informasjon:** "Vindu Q-parameterliste", Side 470 Hvis du velger **Q** flere ganger, bytter du mellom **Q**, **QL** og **QR**.
ESC	Lukk vinduer og kontekstmenyer
⇄ **SHIFT + TAB**	Velg neste element, for eksempel inndatafelt, knapp, valgalternativ Velge forrige element
PRT SC	Ta bilde av skjermen
	DIADUR-knappene har følgende funksjoner: ■ Venstre **DIADUR**-knapp Åpne **HEROS-meny** ■ Høyre **DIADUR**-knapp Åpne tilkoblingen til **Remote Desktop Manager** i det definerte skrivebordet **Mer informasjon:** Brukerhåndbok for innretting og kjøring
	Åpne kontekstmenyen i **Klartekstredigering** eller tekstredigering kontekstmeny

Område betjeningshjelp

Tast	Beskrivelse
PGM MGT	Åpne arbeidsområdet **Åpen fil** i driftsmodusene **Programmere** og **Programkjøring** **Mer informasjon:** "Arbeidsområde Åpen fil", Side 349
	For øyeblikket ingen funksjon
ERR	Åpne og lukk varslingsmenyen **Mer informasjon:** Brukerhåndbok for innretting og kjøring
CALC	Åpne og lukk kalkulatoren **Mer informasjon:** "Kalkulator", Side 605
MOD	Åpne programmet **Innstillinger** **Mer informasjon:** Brukerhåndbok for innretting og kjøring
HELP	Åpne hjelp **Mer informasjon:** "Brukerhåndbok som integrert produkthjelp TNCguide", Side 36

Område driftsmoduser

Når det gjelder TNC7 basic, er driftsmodusene til styringen inndelt på annen måte enn det som er tilfelle for TNC 640. Av kompatibilitetsmessige grunner og for å gjøre betjeningen lettere forblir knappene på tastaturenheten de samme. Merk at visse knapper ikke utløser noe skifte av driftsmodus lenger, men i stedet kan de for eksempel aktivere en bryter.

Tast	Beskrivelse
	Åpne bruksmåte **Manuell drift** i driftsmodus **Manuell** **Mer informasjon:** Brukerhåndbok for innretting og kjøring
	Aktiver og deaktiver elektronisk håndhjul i driftsmodus **Manuell** **Mer informasjon:** Brukerhåndbok for innretting og kjøring
	Åpne fane **Verktøybehandling** i driftsmodus **tabeller** **Mer informasjon:** Brukerhåndbok for innretting og kjøring
	Åpne applikasjonen **Slett** i driftsmodus **Manuell** **Mer informasjon:** Brukerhåndbok for innretting og kjøring
	Åpne driftsmodus **Programkjøring** i modus **Enkeltblokk** **Mer informasjon:** Brukerhåndbok for innretting og kjøring
	Åpne driftsmodus **Programkjøring** **Mer informasjon:** Brukerhåndbok for innretting og kjøring
	Åpne driftsmodus **Programmere** **Mer informasjon:** "Driftsmodus Programmere", Side 107
	Med NC-program åpnet åpner du arbeidsområde **Simulering** i driftsmodus **Programmere** **Mer informasjon:** "Arbeidsområde Simulering", Side 611

Område NC-dialog

Følgende funksjoner gjelder for driftsmodus **Programmere** og programmet **Slett**.

Tast	Beskrivelse
APPR DEP	Åpne mappen **Banefunksjoner** i vinduet **Sett inn NC-funksjon**, for å velge en til- og frakjøringsfunksjon **Mer informasjon:** "Prinsipper for til- og frakjøringsfunksjonene", Side 186
FK	Åpne **Kontur**-arbeidsområde, f.eks. for å tegne en fresekontur Bare i driftsmodus **Programmere** **Mer informasjon:** "Grafisk programmering", Side 537
CHF	Programmere fase **Mer informasjon:** "FasCHF", Side 161
L	Programmere rett linje **Mer informasjon:** "Linje L", Side 159
CR	Programmer en sirkelbane med radiusspesifikasjon **Mer informasjon:** "Sirkelbane CR", Side 167
RND	Programmere avrunding **Mer informasjon:** "AvrundingRND", Side 162
CT	Programmere sirkelbane med tangentiell overgang til foregående konturelement **Mer informasjon:** "Sirkelbane CT", Side 170
CC	Programmere sirkelsentrum eller pol **Mer informasjon:** "Sirkelsenter CC", Side 163
C	Programmere en sirkelbane med referanse til midten av sirkelen **Mer informasjon:** "Sirkelbane C ", Side 165
TOUCH PROBE	Åpne mappen **Oppsett** i vinduet **Sett inn NC-funksjon** for å velge en touch-probe-syklus **Mer informasjon:** Brukerhåndbok for målesykluser for emner og verktøy
CYCL DEF	Åpne mappen **Bearbeidingssykluser** i vinduet **Sett inn NC-funksjon** for å velge en syklus **Mer informasjon:** Brukerhåndbok for bearbeidingssykluser
CYCL CALL	Åpne mappen **Syklusanrop** i vinduet **Sett inn NC-funksjon** for å få åpne en redigeringssyklus **Mer informasjon:** Brukerhåndbok for bearbeidingssykluser
LBL SET	Programmere underprogram **Mer informasjon:** "Definer label med LBL SET ", Side 214
LBL CALL	Programmere et underprogramkall eller programdel-repetisjon **Mer informasjon:** "Kall opp label med CALL LBL", Side 215
STOP	Programmere programstopp **Mer informasjon:** "STOP programmere", Side 424

Tast	Beskrivelse
TOOL DEF	Forhåndsvelg verktøy i NC-programmet **Mer informasjon:** "Verktøyforvalg med TOOL DEF", Side 148
TOOL CALL	Kalle opp verktøydata i NC-programmet **Mer informasjon:** "Verktøyoppkall med TOOL CALL", Side 142
SPEC FCT	Åpne mappen **Spesialfunksjoner** i vinduet **Sett inn NC-funksjon** for eksempel for å programmere et råemne i ettertid
PGM CALL	Åpne mappen **Valg** i vinduet, **Sett inn NC-funksjon**for eksempel for å søke etter et eksternt NC-program

Område akse- og verdiinntastinger

Tast	Beskrivelse
X . . . V	Velg akser i driftsmodus **Manuell** eller legg dem inn i driftsmodus **Programmere**
0 . . . 9	Skriv inn sifre, f.eks. koordinatverdier
.	Sett inn desimalskilletegn under inntasting
−/+	Snu fortegnet til en inndataverdi
⌫	Slett verdier under en oppføring
⊕	Åpne posisjonsvisningen til statusoversikten for å kopiere akseverdier Programmer en rett **L** med faktiske posisjoner for alle akser i driftsmodusen **Programmere** og programmet **Slett**
Q FN	Åpne mappen **FN** i vinduet **Sett inn NC-funksjon** i driftsmodus **Programmere**
CE	Tilbakestill oppføringer eller slett varsler
DEL □	Slett NC-blokk eller avbryt dialog under programmering
NO ENT	Overstyr eller fjern valgfrie syntakselementer under programmering
ENT	Bekreft oppføringer og fortsett dialoger
END □	Avslutt inndata, f.eks. avslutte NC-blokken
P	Bytt mellom polar og kartesisk koordinatinngang
I	Bytt mellom inkrementell og absolutt koordinatinndata

Område navigasjon

Tast	Beskrivelse
↑ ... →	Plassere markøren
▲ ... ▶	
GOTO □	■ Plasser markøren ved å bruke blokknummeret til en NC-blokk ■ Åpne valgmenyen under redigering
HOME	Naviger til den første linjen i et NC-program eller til den første kolonnen i en tabell
END	Naviger til siste linje i et NC-program eller til siste kolonne i en tabell
PG UP	Naviger én side opp i et NC-program eller -tabell
PG DN	Naviger én side ned i et NC-program eller -tabell
	Uthev aktiv applikasjon for å navigere mellom applikasjoner
	Naviger mellom områder av en applikasjon

Potensiometer

Potensio-meter	Funksjon
100 50 150 0 F %	Øk og reduser matingen **Mer informasjon:** "Mating F ", Side 147
100 50 150 0 S %	Øk og reduser spindelturtallet **Mer informasjon:** "Spindelturtall S", Side 146

2.8.3 Hurtigtaster i styringen

Med en tastaturenhet eller et USB-tastatur kan du bruke hurtigtaster i styringen. I brukerhåndboken brukes teksten på knappene for hurtigtastene. Knapper uten tekst er merket på følgende måte:

Tast	Betegnelse
⇧	SHIFT
	SPACE
↵	RETURN
⇄	TAB
↑	UP
↓	DOWN
→	RIGHT
←	LEFT

2.8.4 Ikoner for styringsgrensesnittet

Oversikt over ikoner for alle driftsmodi

Denne oversikten inneholder ikoner som kan nås fra alle driftsmodi eller brukes i flere driftsmodi.

Spesifikke ikoner for individuelle arbeidsområder er beskrevet i det tilhørende innholdet.

Ikon eller taste-kombinasjon	Beskrivelse
	Tilbake
	Velg driftsmodusen **Start**
	Velg driftsmodusen **Filer**
	Velg driftsmodusen **tabeller**
	Velg driftsmodus **Programmere**
	Velg driftsmodusen **Manuell**
	Velg driftsmodusen **Programkjøring**
	Velg driftsmodusen **Machine**
	Åpne eller lukk **Lommekalkulator**
	Åpne eller lukk **Tastatur på skjermen**
	Åpne eller lukke valgmenyen **Innstillinger**
>>	**Åpne eller lukk** ■ Hvit: Åpne TNC-linjen eller maskinprodusentlinjen ■ Grønn: Lukk TNC-linjen eller maskinprodusentlinjen ■ Grå: Bekreft varsel
	Legg til
	Åpne
	Lukk
	Maksimer
	Forminske
	Forskyv Endre plasseringen av arbeidsområder eller vinduer
	Skaler Endre størrelse på vinduer

Ikon eller taste-kombinasjon	Beskrivelse
...	Tilgjengelige filfunksjoner
	■ Svart: **Legg til favoritt** ■ Gult: **Fjern favoritt**
CTRL + S	**Lagre**
	Lagre under
CTRL + F	**Søk**
CTRL + X	**Klipp ut**
CTRL + C	**Kopier**
CTRL + V	**Legg til**
CTRL + Z	**Angre**
CTRL + Y	**Gjenopprett**
	Åpne eller lukk valgmenyen Styringen grupperer symbolene i tittellinjen i en valgmeny avhengig av størrelsen til arbeidsområdet.
	Åpne eller lukke valgmenyen **Arbeidsområder**
	Vise **Varslingsmeny**

2.8.5 Arbeidsområde Hovedmeny

Bruk

I arbeidsområdet **Hovedmeny** viser styringen de valgte styrings- og HEROS-funksjonene.

Funksjonsbeskrivelse

Tittellinjen til arbeidsområdet **Hovedmeny** inneholder følgende funksjoner:

- Valgmeny **Aktiv konfigurasjon**
  Du kan bruke valgmenyen til å aktivere en konfigurasjon av styringsgrensesnittet.
- Søk i fulltekst
  Du kan bruke fulltekstsøket til å søke etter funksjoner i arbeidsområdet.
  Mer informasjon: "Legg til og fjern favoritter", Side 76

Arbeidsområdet **Hovedmeny** inneholder følgende områder:

- **Styring**
  I dette området kan du åpne driftsmoduser eller applikasjoner.
  Mer informasjon: "Oversikt over driftsmoduser", Side 60
  Mer informasjon: "Oversikt over arbeidsområder", Side 63
- **Tools**
  I dette området kan du åpne noen verktøy i HEROS-operativsystemet.
  Mer informasjon: Brukerhåndbok for innretting og kjøring
- **Hjelp**
  I dette området kan du åpne treningsvideoer eller **TNCguide**.
  Mer informasjon: "Brukerhåndbok som integrert produkthjelp TNCguide", Side 36
- **Favoritter**
  I dette området finner du dine utvalgte favoritter.
  Mer informasjon: "Legg til og fjern favoritter", Side 76

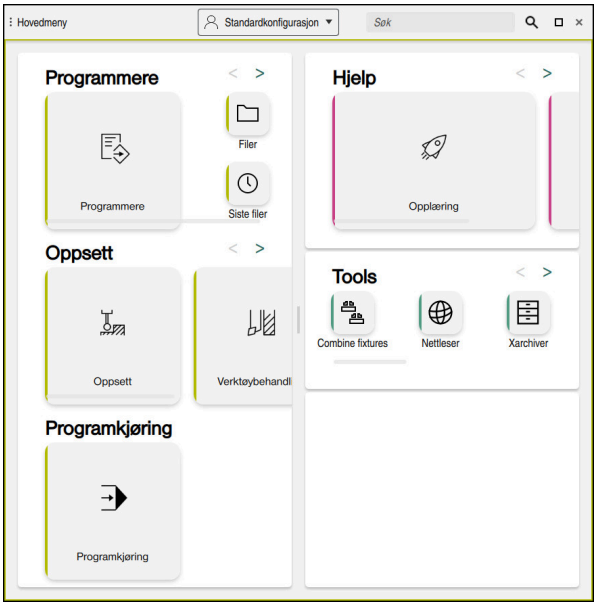

Arbeidsområde **Hovedmeny**

Arbeidsområdet **Hovedmeny** finner du i programmet **Startmeny**.

Vis eller skjul området

Du viser et område i arbeidsområdet **Hovedmeny** som følger:

- ▶ Hold inne eller høyreklikk hvor som helst innenfor arbeidsområdet
- > Styringen viser et pluss- eller minusikon i hvert område.
- ▶ Velg plussikonet
- > Styringen viser området.

> Bruk minusikonet for å skjule området.

Legg til og fjern favoritter

Legg til favoritter

Du legger til favoritter i arbeidsområdet **Hovedmeny** som følger:

- ▶ Søk etter funksjon i fulltekstsøk
- ▶ Hold på eller høyreklikk funksjonsikonet
- > Styringen viser ikonet for **Legg til favoritter**.

- ▶ Velg **Legg til favoritt**
- > Styringen legger til funksjonen i området **Favoritter**.

Fjerne favoritter

Du fjerner favoritter i **Hovedmeny** som følger:

- ▶ Hold på eller høyreklikk på et funksjonsikon
- > Styringen viser ikonet for **Fjern favoritter**.

- ▶ Velg **Fjern favoritt**
- > Styringen fjerner funksjonen fra området **Favoritter**.

3

Komme i gang

3.1 Kapitteloversikt

Ved hjelp av et eksempelemne viser dette kapittelet betjeningen av styringen, fra den avslåtte maskinen til det ferdige emnet.

Dette kapittelet inneholder følgende emner:

- Slå på maskinen
- Programmere og simulere emnet
- Slå av maskinen

3.2 Slå på maskin og styring

Arbeidsområde **Start/Login**

⚠ FARE

OBS: Fare for bruker!

Maskiner og maskinkomponenter utgjør alltid mekaniske farer. Elektriske, magnetiske eller elektromagnetiske felt er spesielt farlig for personer med pacemakere og implantater. Faren oppstår når maskinen blir slått på!

- ▶ Les og følg maskinhåndboken
- ▶ Vær oppmerksom på og følg sikkerhetsmerknader og sikkerhetssymboler
- ▶ Bruke sikkerhetsinnretninger

Følg maskinhåndboken!

Påslåing av maskinen og fremkjøring til referansepunktene er maskinavhengige funksjoner.

Du slår på maskinen på følgende måte:

- ▶ Slå på strømforsyningen til styringen og maskinen
- > Styringen er i startprosessen og viser fremdriften i arbeidsområdet **Start/Login**.
- > I arbeidsområdet **Start/Login** viser styringen dialogen **Strømbrudd**.

OK

- ▶ Velg **OK**
- > Styringen konverterer PLS-programmet.

- Slå på styrespenningen
- > Styringen kontrollerer funksjonen til nødstoppbryteren.
- > Hvis maskinen har absolutte lengde- og vinkelgivere, er styringen klar til bruk.
- > Hvis maskinen har inkrementelle lineær- og vinkelgivere, åpner styringen programmet **Kjør til nullpunkt**.

  Mer informasjon: Brukerhåndbok for innretting og kjøring

- Trykk på tasten **NC-Start**
- > Styringen flyttes til alle nødvendige referansepunkter.
- > Styringen er klar til bruk og er i programmet **Manuell drift**.

  Mer informasjon: Brukerhåndbok for innretting og kjøring

Detaljert informasjon

- Slå på og av

  Mer informasjon: Brukerhåndbok for innretting og kjøring
- Strekningsgivere

  Mer informasjon: "Strekningsgiver og referansemerker", Side 101

3.3 Programmere og simulere et emne

3.3.1 Eksempeloppgave 1339889

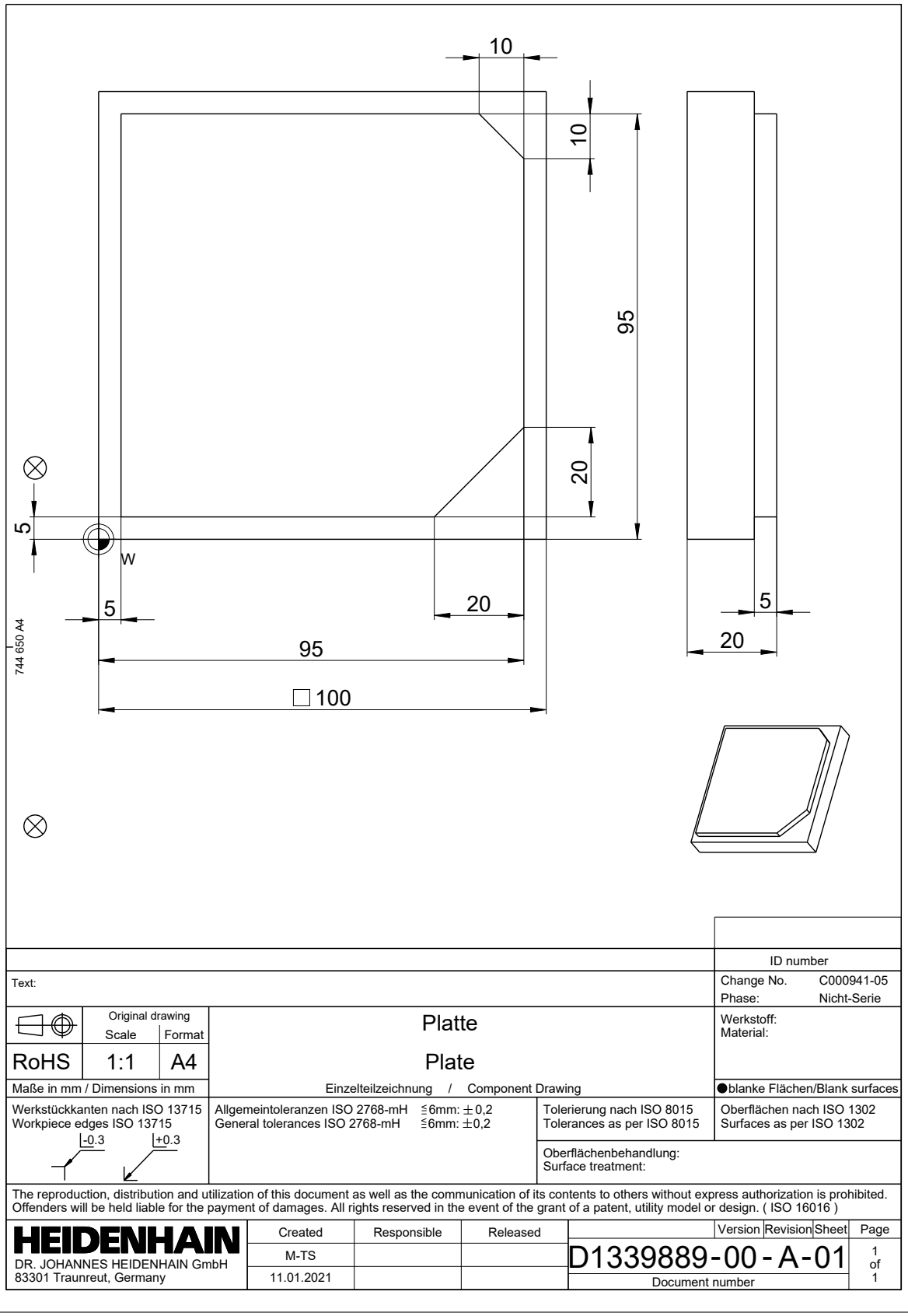

3.3.2 Velg driftsmodus Programmere

Du redigerer alltid NC-programmer i driftsmodusen **Programmere**.

Forutsetning

- Ikonet for driftsmodusen kan velges

  For at du skal kunne velge driftsmodus **Programmere**, må styringen ha startet så langt at symbolet for driftsmodus ikke lenger er nedtonet.

Velg driftsmodus Programmere

Du velger driftsmodusen **Programmere** som følger:

- ▶ Velg driftsmodus **Programmere**
- > Styringen viser **Programmere** og det sist åpnede NC-programmet.

Detaljert informasjon

- Driftsmodus **Programmere**

  Mer informasjon: "Driftsmodus Programmere", Side 107

3.3.3 Konfigurere styringsgrensesnittet for programmering

I driftsmodusen **Programmere** har du flere muligheter for å redigere et NC-program.

> De første trinnene beskriver arbeidsflyten i driftsmodus **Klartekstredigering** og med kolonnen **Formular** åpen.

Åpne kolonnen Formular

Et NC-program må være åpent for at du skal kunne åpne kolonnen **Formular**.

Du åpner kolonnen **Formular** som følger:

- ▶ Velg **Formular**
- > Styringen åpner kolonnen **Formular**.

Detaljert informasjon

- Redigere NC-program

  Mer informasjon: "Innsetting og redigering av NC-funksjoner", Side 122
- Kolonne **Formular**

  Mer informasjon: "Kolonne Formular i arbeidsområdet Program", Side 119

3.3.4 Opprette nytt NC-program

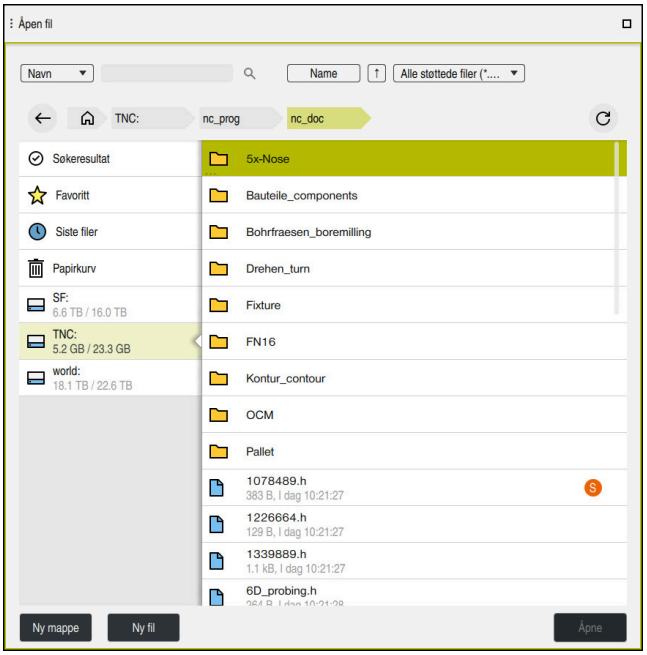

Arbeidsområde **Åpen fil** i driftsmodus **Programmere**

Du oppretter et NC-program i driftsmodus **Programmere** som følger:

- ▶ Velg **Legg til**
- > Styringen viser arbeidsområdene **Hurtigvalg** og **Åpen fil**.

- ▶ Velg ønsket stasjon i arbeidsområdet **Åpen fil**

- ▶ Velg mappe

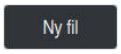

- ▶ Velg **Ny fil**
- ▶ Skriv inn filnavn, f.eks. 1339899.h

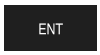

- ▶ Bekreft med **ENT**-tasten

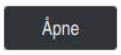

- ▶ Velg **Åpne**
- > Styringen åpner et nytt NC-program og vinduet **Sett inn NC-funksjon** for definisjon av råemne.

Detaljert informasjon

- Arbeidsområde **Åpen fil**
  Mer informasjon: Brukerhåndbok for innretting og kjøring
- Driftsmodus **Programmere**
  Mer informasjon: "Driftsmodus Programmere", Side 107

3.3.5 Definere råemne

Du kan definere et råemne for et NC-program som styringen bruker til simulering. Når du oppretter et NC-program, åpner styringen automatisk vinduet **Sett inn NC-funksjon** for definisjon av råemne.

> Hvis du lukket vinduet uten å velge råemne, kan du velge råemnebeskrivelse ved å velge knappen **Sett inn NC-funksjon** senere.

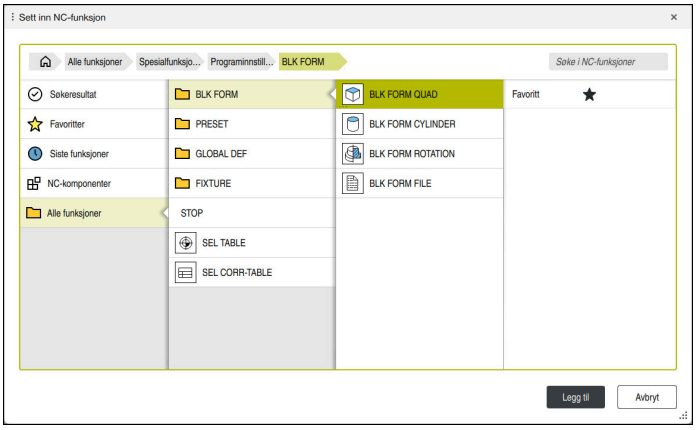

Vinduet **Sett inn NC-funksjon** for definisjon av råemne

Definer blokkformet råemne

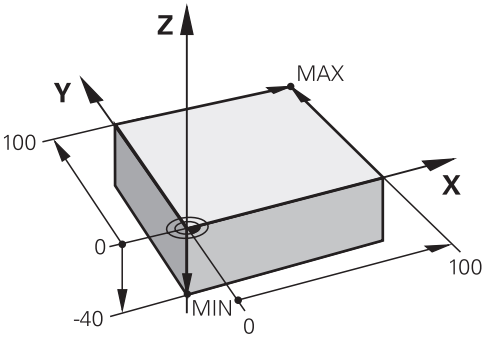

Blokkformet råemne med minimumspunkt og maksimumspunkt

Du definerer et blokkformet råemne med en romdiagonal ved å spesifisere minimumspunktet og maksimumspunktet, basert på det aktive emnereferansepunktet.

> Du kan bekrefte inntastingen som følger:
> - Tasten **ENT**
> - Høyre piltast
> - Klikk eller trykk på neste syntakselement

Du definerer et blokkformet råemne som følger:

- ▶ Velg **BLK FORM QUAD**

Legg til

- ▶ Velg **Legg til**
- > Styringen setter inn NC-blokken for råemnedefinisjonen.
- ▶ Åpne kolonnen **Formular**
- ▶ Velg verktøyakse, f.eks. **Z**
- ▶ Bekreft inndata
- ▶ Skriv inn den minste X-koordinaten, f.eks. **0**
- ▶ Bekreft inndata
- ▶ Skriv inn den minste Y-koordinaten, f.eks. **0**
- ▶ Bekreft inndata
- ▶ Skriv inn den minste Z-koordinaten, f.eks. **f.eks -40**
- ▶ Bekreft inndata
- ▶ Skriv inn den største X-koordinaten, f.eks. **100**
- ▶ Bekreft inndata
- ▶ Skriv inn den største Y-koordinaten, f.eks. **100**
- ▶ Bekreft inndata
- ▶ Skriv inn den største Z-koordinaten, f.eks. **0**
- ▶ Bekreft inndata

Bekreft

- ▶ Velg **Bekreft**
- > Styringen avslutter NC-blokken.

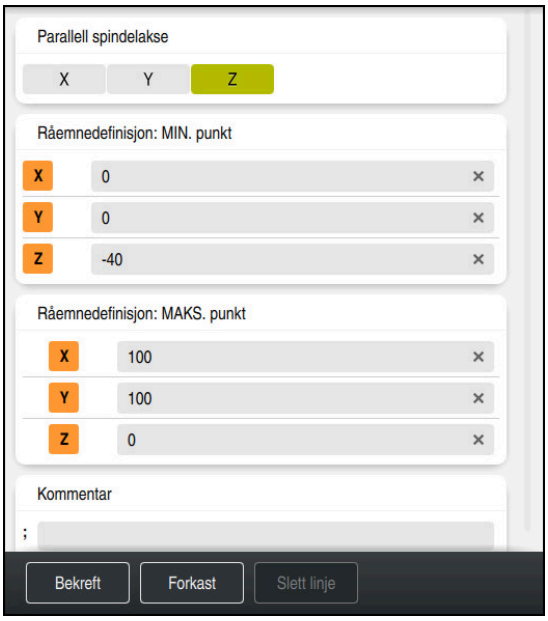

Kolonnen **Formular** med de definerte verdiene

```
0 BEGIN PGM  1339889 MM
1 BLK FORM 0.1  Z X+0  Y+0 Z-40
2 BLK FORM 0.2  X+100 Y+100  Z+0
3 END PGM  1339889 MM
```

Styringsfunksjonens fulle omfang er utelukkende tilgjengelig ved bruk av verktøyakse **Z**, f.eks. maldefinisjon **PATTERN DEF**.

Bruk av verktøyaksene **X** og **Y** kan brukes med begrensninger og er forberedt og konfigurert av maskinprodusenten.

Detaljert informasjon

- Sett inn råemne
  Mer informasjon: "Definer råemne med BLK FORM", Side 130
- Maskinens referansepunkter
  Mer informasjon: "Maskinens referansepunkter", Side 102

3.3.6 Oppbygging av et NC-program

En enhetlig strukturering av NC-programmer gir følgende fordeler:

- Økt oversikt
- Raskere programmering
- Reduksjon av feilkilder

Anbefalt struktur for et konturprogram

NC-blokkene **BEGIN PGM** og **END PGM** setter inn styringen automatisk.

1 **BEGIN PGM** med valg av målenhet
2 Definere råemne
3 Kall opp verktøy med verktøyakse og teknologidata
4 Flytt verktøyet til en sikker posisjon, slå på spindelen
5 Forposisjoner i arbeidsplanet, nær det første konturpunktet
6 Forposisjoner i verktøyaksen, slå på kjølevæske om nødvendig
7 Gå til kontur, slå på verktøyradiuskorrigering om nødvendig
8 Bearbeide kontur
9 Forlat konturen, slå av kjølevæsken
10 Kjør verktøyet på en sikker posisjon
11 Avslutt NC-program
12 **END PGM**

3.3.7 Kjøre mot og forlate konturen

Hvis du programmerer en kontur, trenger du et startpunkt og et endepunkt utenfor konturen.

Følgende posisjoner er nødvendige for å kjøre til og fra konturen:

Hjelpebilde	Posisjon
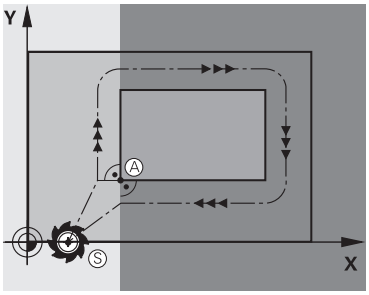	**Startpunkt** Følgende krav gjelder for utgangspunktet: ■ Korrigering av verktøyradius ■ Fremkjøring medfører ikke kollisjonsfare ■ Ligger nært det første konturpunktet Figuren viser følgende: Hvis du definerer startpunktet i det mørkegrå området, vil konturen bli skadet ved fremkjøring til det første konturpunktet.
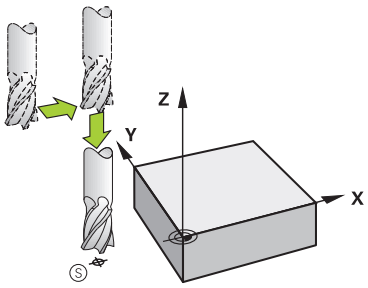	**Kjør til startpunktet i verktøyaksen** Før du nærmer deg det første konturpunktet, må du plassere verktøyet på arbeidsdybden i verktøyaksen. Hvis det er fare for kollisjon, kjører du separat til startpunktet i verktøyaksen.
	Første konturpunkt Styringen flytter verktøyet fra startpunktet til det første konturpunktet. Programmer en verktøyradiuskorrigering for verktøybevegelsen til det første konturpunktet.
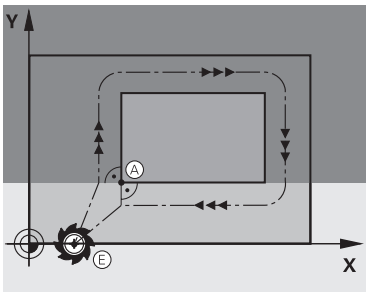	**Endepunkt** Følgende krav gjelder for endepunktet: ■ Fremkjøring medfører ikke kollisjonsfare ■ Ligger nært det siste konturpunktet ■ Unngå konturskade: Det optimale endepunktet ligger i forlengelsen av verktøybanen for bearbeiding av det siste konturelementet. Figuren viser følgende: Hvis du definerer endepunktet i det mørkegrå området, vil konturen bli skadet ved fremkjøring til endepunktet.
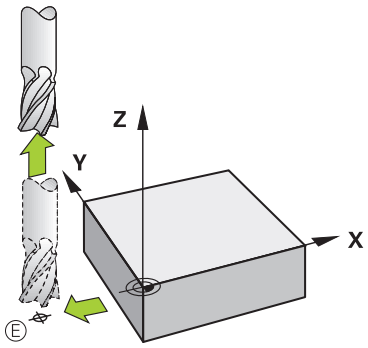	**Forlate endepunktet i verktøyaksen** Programmer verktøyaksen separat når du forlater endepunktet.

Hjelpebilde	Posisjon
	Samme startpunkt og endepunkt Ønsker du samme startpunkt og endepunkt, programmerer du ingen verktøyradiuskorrigering. Unngå konturskade: Det optimale startpunktet ligger mellom forlengelsene av verktøybanene for bearbeiding av det første og siste konturelementet.

Detaljert informasjon

- Funksjoner for kjøring til og fra konturen
  Mer informasjon: "Prinsipper for til- og frakjøringsfunksjonene", Side 186

3.3.8 Programmere enkel kontur

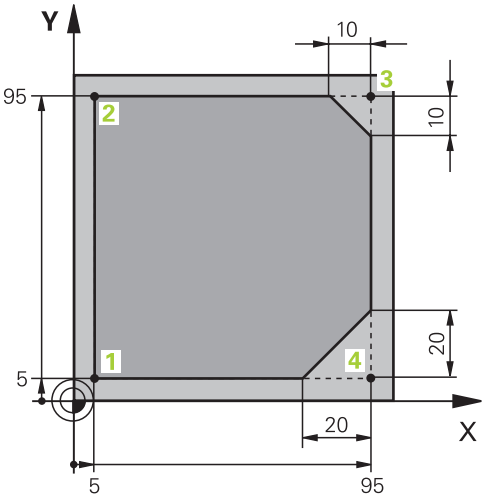

Emne som skal programmeres

Følgende innhold viser hvordan du freser den viste konturen én gang rundt til en dybde på 5 mm. Du har allerede angitt råemnedefinisjonen.

Mer informasjon: "Definere råemne", Side 83

Etter at du har satt inn en NC-funksjon, viser styringen en forklaring av det aktuelle syntakselementet i dialoglinjen. Du kan legge inn dataene direkte i formularet.

> Programmer NC-programmer som om verktøyet beveget seg! Som et resultat er det irrelevant om en hode- eller bordakse utfører bevegelsen.

Kall opp verktøyet

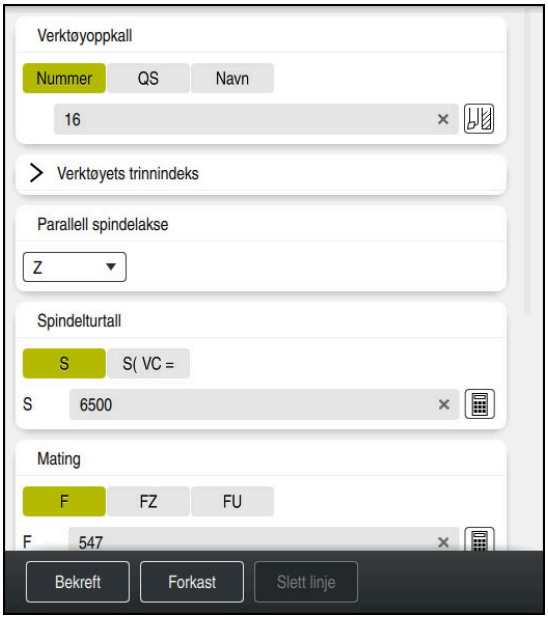

Kolonnen **Formular** med syntakselementene i verktøyoppkallet

Du henter frem et verktøy på følgende måte:

TOOL CALL

- Velg **TOOL CALL**

- I formularet **Nummer**
- Legg inn verktøynummer, for eksempel **16**
- Velg verktøyakse **Z**
- Velg spindelturtall **S**
- Legg inn spindelturtall, for eksempel **6500**

Bekreft

- Velg **Bekreft**
> Styringen avslutter NC-blokken.

```
3 TOOL CALL 12 Z S6500
```

Styringsfunksjonens fulle omfang er utelukkende tilgjengelig ved bruk av verktøyakse **Z**, f.eks. maldefinisjon **PATTERN DEF**.

Bruk av verktøyaksene **X** og **Y** kan brukes med begrensninger og er forberedt og konfigurert av maskinprodusenten.

Kjør verktøyet på en sikker posisjon

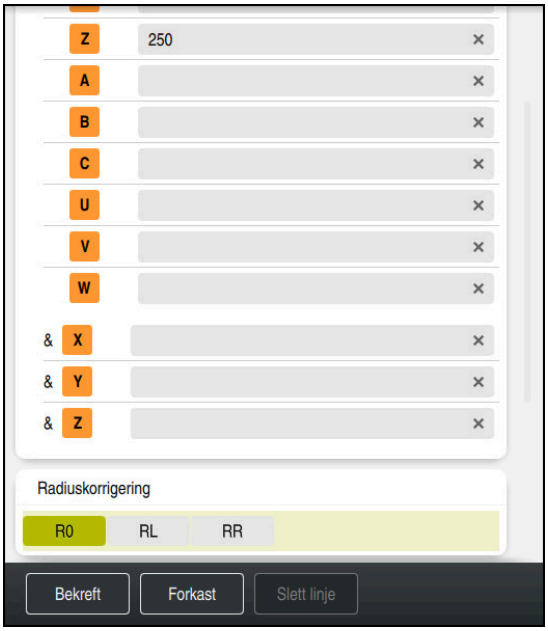

Spalte **Formular** med syntakselementene til en rett linje

Kjør verktøyet på en sikker posisjon på følgende måte:

- Velg banefunksjon **L**

Z

- Velg **Z**
- Legg inn verdien, for eksempel **250**
- Velg verktøyradiuskorreksjon **R0**
- > Styringen overtar **R0**, ingen korrigering av verktøyradius.
- Velg mating **FMAX**
- > Styringen overtar ilgang **FMAX**.
- Angi eventuelt tilleggsfunksjon **M**, for eksempel **M3**, slå på spindel

Bekreft

- Velg **Bekreft**
- > Styringen avslutter NC-blokken.

```
4 L Z+250 R0 FMAX M3
```

Forposisjoner i arbeidsplanet

Slik går du frem for å posisjonere i arbeidsplanet:

- Velg banefunksjon **L**

X

- Velg **X**
- Legg inn verdien, for eksempel **-20**

Y

- Velg **Y**
- Legg inn verdien, for eksempel **-20**
- Velg mating **FMAX**

Bekreft

- Velg **Bekreft**
- > Styringen avslutter NC-blokken.

```
5 L X-20 Y-20 FMAX
```

Foreta forposisjonernig i verktøyaksen

Du posisjonerer i verktøyaksen som følger:

- Velg banefunksjon **L**

- Velg **Z**
- Legg inn verdien, for eksempel **-5**
- Velg mating **F**
- Angi verdi for posisjoneringsmating, f.eks.: **3000**
- Angi eventuelt tilleggsfunksjon **M**, f.eks. **M8**, slå på kjølemiddel

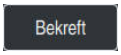

- Velg **Bekreft**
- > Styringen avslutter NC-blokken.

```
6 L Z-5 R0 F3000 M8
```

Kjøre til kontur

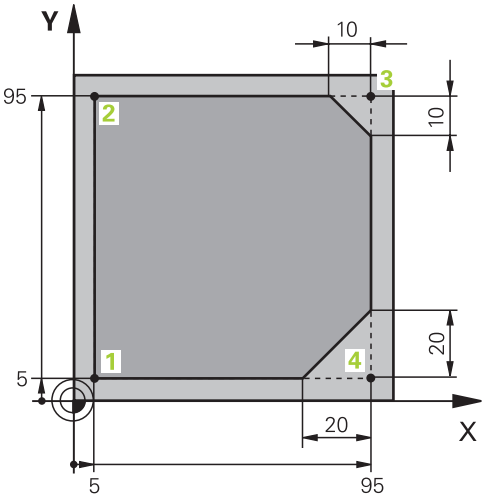

Emne som skal programmeres

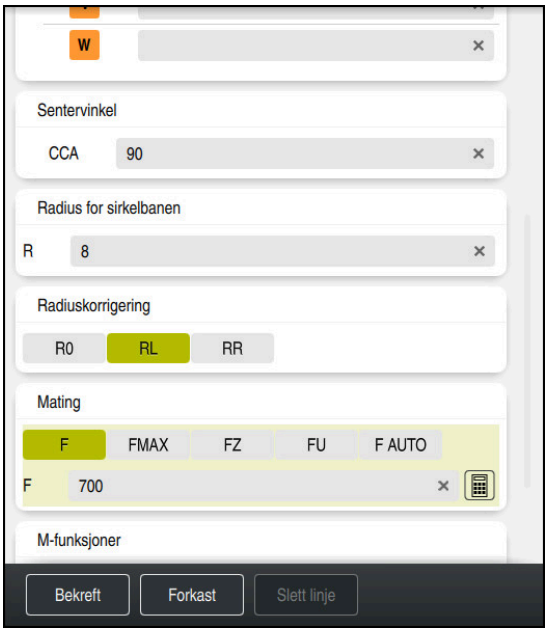

Kolonnen **Formular** med syntakselementene i en fremkjøringsfunksjon

Du kjører til konturen på følgende måte:

APPR /DEP

- Velg banefunksjon **APPR DEP**
- > Styringen åpner vinduet **Sett inn NC-funksjon**.
- Velg **APPR**
- Velg tilkjøringsfunksjon, f.eks. **APPR CT**

Legg til

- Velg **Legg til**
- Angi koordinater for startpunkt **1**, f.eks. **X 5 Y 5**
- Angi innkjøringsvinkel, f.eks. **90**, ved midtpunktsvinkel **CCA**
- Angi radiusen til sirkelbanen, f.eks. **8**
- Velg **RL**
- > Styringen tar i bruk venstre verktøyradiuskorrigering.
- Velg mating **F**
- Angi verdi for bearbeidingsmating, f.eks. **700**

Bekreft

- Velg **Bekreft**
- > Styringen avslutter NC-blokken.

```
7 APPR CT X+5 Y+5 CCA90 R+8 RL F700
```

Bearbeide kontur

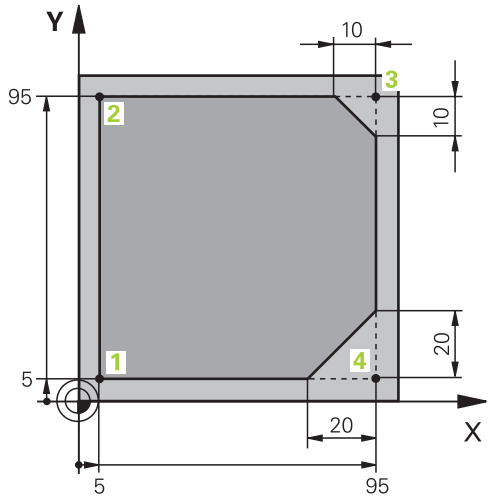

Emne som skal programmeres

Du redigerer konturen som følger:

- Velg banefunksjon **L**
- Angi koordinatene for konturpunktet 2, f.eks. **Y 95**
- Avslutt NC-blokken med **Bekreft**
- > Styringen overtar den endrede verdien og beholder all annen informasjon fra den forrige NC-blokken.
- Velg banefunksjon **L**
- Angi koordinatene for konturpunktet 3, f.eks. **X 95**
- Avslutt NC-blokken med **Bekreft**
- Velg banefunksjon **CHF**
- Angi fasbredde, f.eks. **10**
- Avslutt NC-blokken med **Bekreft**
- Velg banefunksjon **L**
- Angi koordinatene for konturpunktet 4, f.eks. **Y 5**
- Avslutt NC-blokken med **Bekreft**
- Velg banefunksjon **CHF**
- Angi fasbredde, f.eks. **20**
- Avslutt NC-blokken med **Bekreft**
- Velg banefunksjon **L**
- Angi koordinatene for konturpunktet 1, f.eks. **X 5**
- Avslutt NC-blokken med **Bekreft**

```
8 L Y+95
9 L X+95
10 CHF 10
11 L Y+5
12 CHF 20
13 L X+5
```

Forlate kontur

Kolonnen **Formular** med syntakselementene til frakjøringsfunksjon

Du forlater konturen slik:

APPR /DEP

- ▶ Velg banefunksjon **APPR DEP**
- > Styringen åpner vinduet **Sett inn NC-funksjon**.

- ▶ Velg **DEP**

- ▶ Velg frakjøringsfunksjon, f.eks. **DEP CT**

Legg til

- ▶ Velg **Legg til**
- ▶ Angi tilbakekjøringsvinkel, f.eks. **90** ved midtpunktsvinkel **CCA**
- ▶ Angi avgangsradius, f.eks. **8**
- ▶ Velg mating **F**
- ▶ Angi verdi for posisjoneringsmating, f.eks.: **3000**
- ▶ Angi eventuelt tilleggsfunksjon **M**, f.eks. **M9**, slå av kjølemiddel

Bekreft

- ▶ Velg **Bekreft**
- > Styringen avslutter NC-blokken.

```
14  DEP CT  CCA90 R+8 F3000 M9
```

Kjør verktøyet på en sikker posisjon og avslutt NC-programmet

Kjør verktøyet på en sikker posisjon på følgende måte:

- Velg banefunksjon **L**

- Velg **Z**
- Legg inn verdien, for eksempel **250**
- Velg verktøyradiuskorreksjon **R0**
- Velg mating **FMAX**
- Legg inn tilleggsfunksjon **M**, for eksempel **M30**, programslutt

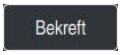

- Velg **Bekreft**
- > Styringen avslutter NC-blokken og NC-programmet.

```
15  L  Z+250 R0 FMAX M30
```

Detaljert informasjon

- Verktøyoppkall
  Mer informasjon: "Verktøyoppkall med TOOL CALL", Side 142
- Linje **L**
  Mer informasjon: "Linje L", Side 159
- Betegnelse på aksene og arbeidsplanet
  Mer informasjon: "Betegnelse på aksene på fresemaskiner", Side 100
- Funksjoner for kjøring til og fra konturen
  Mer informasjon: "Prinsipper for til- og frakjøringsfunksjonene", Side 186
- Fas **CHF**
  Mer informasjon: "FasCHF", Side 161
- Tilleggsfunksj.
  Mer informasjon: "Oversikt over tilleggsfunksjonene", Side 425

3.3.9 Konfigurere styringsgrensesnittet for simulering

I driftsmodus **Programmere** kan du også teste NC-programmene grafisk. Styringen simulerer dette i arbeidsområdet **Program** det aktive NC-program.

For å simulere NC-programmet må du åpne **Simulering**.

> Du kan lukke kolonnen **Formular** for simulering for å få en større visning av NC-programmet og arbeidsområdet **Simulering**.

Åpne arbeidsområdet Simulering

Et NC-program må være åpent for at du skal kunne åpne flere arbeidsområder i driftsmodusen **Programmere**.

Du åpner arbeidsområdet **Simulering** som følger:

- I applikasjonslinjen **Arbeidsområder** velger du
- Velg **Simulering**
- > Styringen viser også arbeidsområdet **Simulering**.

> Du kan også åpne arbeidsområdet **Simulering** med driftsmodustasten **Programtest**.

Konfigurere arbeidsområdet Simulering

Du kan simulere NC-programmet uten å foreta noen spesielle innstillinger. For å kunne følge simuleringen er det imidlertid lurt å justere hastigheten på simuleringen.

Du justerer hastigheten på simuleringen som følger:

- ▶ Bruk glidebryteren til å velge en faktor, f.eks. **5,0 * T**
- > Styringen kjører følgende simulering med 5 ganger den programmerte mateverdien.

Hvis du bruker forskjellige tabeller for programkjøringen og for simuleringen, f.eks. verktøytabeller, kan du definere tabellene i arbeidsområdet **Simulering**.

Detaljert informasjon

- Arbeidsområde **Simulering**

  Mer informasjon: "Arbeidsområde Simulering", Side 611

3.3.10 Simulere NC-program

Test NC-programmet i arbeidsområdet **Simulering**.

Start simulering

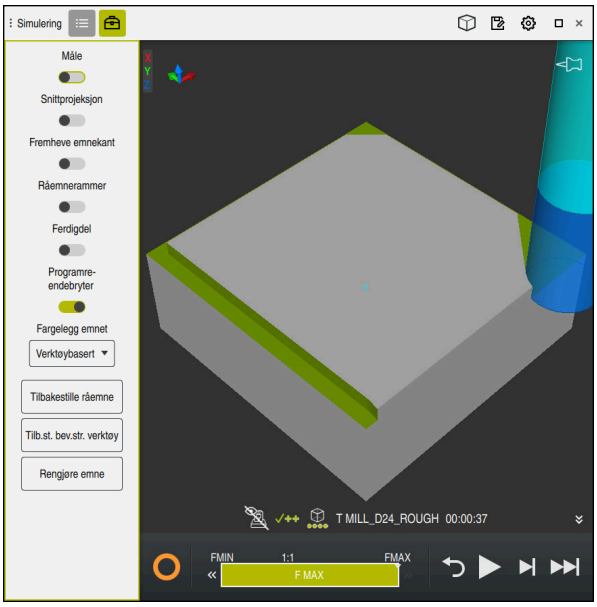

Arbeidsområde **Simulering** i driftsmodus **Programmere**

Du starter simuleringen på følgende måte:

- ▶ Velg **Start**
- > Styringen spør ev. om filen skal lagres.

- ▶ Velg **Lagre**
- > Styringen starter simuleringen.
- > Styringen viser bruk av **StiB**-simuleringsstatusen.

Definisjon

StiB (styring i drift):
Styringen viser gjeldende status simuleringen i handlingslinjen og i fanen til NC-programmet med symbolet **StiB**:

- Hvit: ingen kjøreordre
- Grønn: behandling aktiv, akser flyttes
- Oransje: NC-program avbrutt
- Rød: NC-programmet stoppet

Detaljert informasjon

- Arbeidsområde **Simulering**
  Mer informasjon: "Arbeidsområde Simulering", Side 611

3.4 Slå av maskinen

Følg maskinhåndboken!
Utkoblingen er en maskinavhengig funksjon.

MERKNAD

OBS! Fare for tap av data!

Styringen må slås av, slik at pågående prosesser blir avsluttet og data blir lagret. Hvis du plutselig kobler ut styringen ved å betjene hovedbryteren, kan det føre til tap av data i alle styringstilstander!

- Slå alltid av styringen
- Betjen hovedbryteren bare i samsvar med meldingene på skjermen.

Du slår av maskinen på følgende måte:

- Velg driftsmodusen **Start**

Lukk

- Velg **Lukk**
- > Styringen åpner vinduet **Lukk**.

Lukk

- Velg **Lukk**
- > Hvis det er ulagrede endringer i NC-programmer eller konturer, viser styringen vinduet **Lukk fil**.
- Lagre ev. ulagrede NC-programmer og konturer med **Lagre** eller **Lagre under**.
- > Styringen slår seg av.
- > Når avslutningen er fullført, viser styringen teksten **Du kan nå slå av.**
- Slå av hovedbryteren på maskinen

4

NC- og programmering-grunnlag

4.1 Grunnleggende om NC

4.1.1 Programmerbare akser

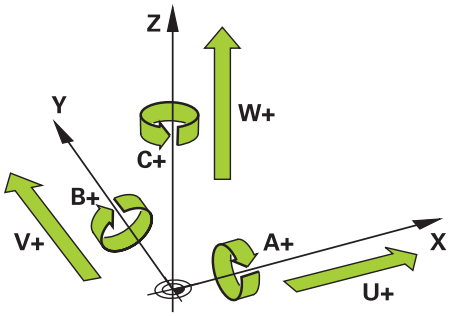

De programmerbare aksene til styringen samsvarer med aksedefinisjonen i DIN 66217 som standard.

De programmerbare aksene er betegnet som følger:

Sirkel	Parallellakse	Roteringsakse
X	**U**	**A**
Y	**V**	**B**
Z	**W**	**C**

Følg maskinhåndboken!

Antallet programmerbare akser, samt beskrivelsen og tilordningen deres, avhenger av maskinen.

Maskinprodusenten kan definere ytterligere akser, f.eks. PLC-akser.

TNC7 basic kan bevege maksimalt fire akser samtidig. Hvis flere enn fire akser skal flyttes med en NC-blokk, viser styringen en feilmelding.

Hvis akseposisjonen ikke endres, kan du likevel programmere flere enn fire akser.

4.1.2 Betegnelse på aksene på fresemaskiner

X-, **Y-** og **Z**-aksene på fresemaskinen blir også betegnet som hovedakse (1. akse), underakse (2. akse) og verktøyakse. Hovedaksen og underaksen utgjør arbeidsplanet.

Følgende forhold eksisterer mellom aksene:

Hovedakse	Hjelpeakse	Verktøyakse	Arbeidsplan
X	**Y**	**Z**	**XY**, også **UV**, **XV**, **UY**
Y	**Z**	**X**	**YZ**, også **WU**, **ZU**, **WX**
Z	**X**	**Y**	**ZX**, også **VW**, **YW**, **VZ**

Styringsfunksjonens fulle omfang er utelukkende tilgjengelig ved bruk av verktøyakse **Z**, f.eks. maldefinisjon **PATTERN DEF**.

Bruk av verktøyaksene **X** og **Y** kan brukes med begrensninger og er forberedt og konfigurert av maskinprodusenten.

4.1.3 Strekningsgiver og referansemerker

Grunnlag

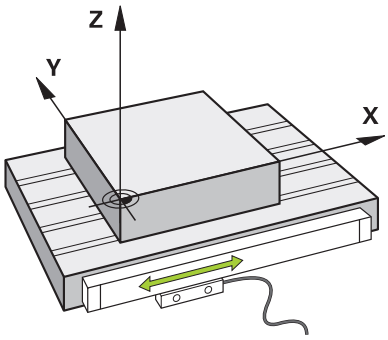

Posisjonen til maskinaksene bestemmes med strekningsgivere. Lineære akser er utstyrt med lengdegivere som standard. Roterende bord eller roteringsakser får vinkelgivere.

Strekningsgivere registrerer posisjonene til maskinbordet eller verktøyet ved å generere et elektrisk signal når aksen beveger seg. Styringen bestemmer posisjonen til aksen i strømreferansesystemet fra det elektriske signalet.

Mer informasjon: "Referansesystemer", Side 228

Strekningsgiverne kan registrere posisjoner på forskjellige måter:

- absolutt
- inkrementell

Ved strømbrudd kan styringen ikke lenger bestemme posisjonen til aksene. Når strømforsyningen gjenopprettes, oppfører absolutte og inkrementelle strekningsgivere seg ulikt.

Absolutte strekningsgivere

Med absolutte strekningsgivere er hver posisjon tydelig merket på giveren. På den måten kan styringen umiddelbart fastslå forholdet mellom akseposisjonen og koordinatsystemet etter et strømbrudd.

Inkrementelle strekningsgivere

Inkrementelle strekningsgivere bestemmer avstanden til gjeldende posisjon fra et referansemerke for å bestemme posisjonen. Referansemerker identifiserer et maskinfast referansepunkt. For å kunne bestemme gjeldende posisjon etter et strømbrudd må et referansemerke tilkjøres.

Hvis strekningsgiverne inneholder avstandskodede referansemerker, må du flytte aksene med maksimalt 20 mm for lengdegivere. For vinkelgivere er denne avstanden maksimalt 20°.

Mer informasjon: Brukerhåndbok for innretting og kjøring

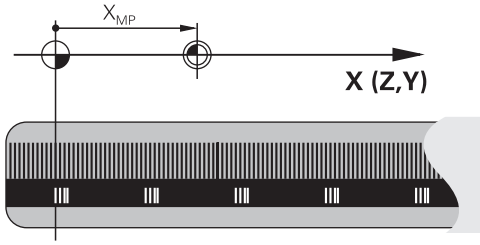

4.1.4 Maskinens referansepunkter

Tabellen nedenfor inneholder en oversikt over referansepunktene i maskinen eller på emnet.

Relaterte emner

- Referansepunkter på verktøyet
  Mer informasjon: "Referansepunkter på verktøyet ", Side 139

Symbol	Verktøyakse
	Maskinnullpunkt Maskinnullpunktet er et fast punkt som maskinprodusenten definerer i maskinkonfigurasjonen. Maskinnullpunktet er koordinatorigo i maskinkoordinatsystemet **M-CS**. **Mer informasjon:** "MaskinkoordinatsystemM-CS", Side 230 Hvis du programmerer i en NC-blokk **M91**, refererer de definerte verdiene til maskinens nullpunkt. **Mer informasjon:** "Kjør i M-CS maskinkoordinatsystem med M91", Side 428
M92-ZP	**M92-nullpunkt M92-ZP (zero point)** **M92**-nullpunktet er et fast punkt som maskinprodusenten definerer i forhold til maskinens nullpunkt i maskinkonfigurasjonen. **M92**-nullpunktet er origo i **M92**-koordinatsystemet. Hvis du programmerer i en NC-blokk **M92**, refererer de definerte verdiene til **M92**-nullpunktet. **Mer informasjon:** "Kjør i M92-koordinatsystemet med M92", Side 429
	Verktøyskiftepunkt Verktøyskiftepunktet er et fast punkt som maskinprodusenten definerer i forhold til maskinens nullpunkt i verktøyskiftmakroen.
	Referansepunkt Referansepunktet er et fast punkt for initialisering av strekningsgivere. **Mer informasjon:** "Strekningsgiver og referansemerker", Side 101 Hvis maskinen inneholder inkrementelle strekningsgivere, må aksene nærme seg referansepunktet etter startprosessen. **Mer informasjon:** Brukerhåndbok for innretting og kjøring
	Nullpunkt for emne Med emnereferansepunktet definerer du origo i emnekoordinatsystemet **W-CS**. **Mer informasjon:** " Emnekoordinatsystem W-CS", Side 235 Emnets nullpunkt er definert i den aktive linjen i referansepunkttabellen. Du bestemmer emnets referansepunkt, f.eks. ved å bruke en 3D-touch-probe. Hvis ingen transformasjoner er definert, refererer oppføringene i NC-programmet til emnets referansepunkt.
	Emnenullpunkt Du definerer emnets nullpunkt med transformasjoner i NC-programmet, f.eks. med funksjonen **TRANS DATUM** eller en nullpunktstabell. Oppføringene i NC-programmet refererer til emnets nullpunkt. Hvis ingen transformasjoner er definert i NC-programmet, tilsvarer nullpunktet for emnet referansepunktet for emnet. Når du dreier arbeidsplanet (#8 / #1-01-1), fungerer emnets nullpunkt som emnets roteringspunkt.

4.2 Programmeringsalternativer

4.2.1 Banefunksjoner

Du kan bruke banefunksjonene til å programmere konturer.

En emnekontur består av flere konturelementer, som rette linjer og sirkelbuer. Du programmerer verktøybevegelsene for disse konturene med banefunksjonene, f.eks. rett linje **L**.

Mer informasjon: "Banefunksjonenes grunnleggende egenskaper", Side 156

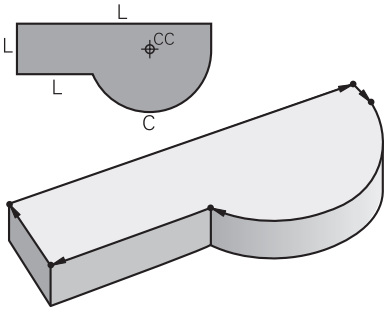

4.2.2 Grafisk programmering

Som et alternativ til ren tekstprogrammering kan du bruke arbeidsområdet **Kontur** til å programmere konturer grafisk.

Du kan lage 2D-skisser ved å tegne linjer og buer og eksportere dem som konturer til et NC-program.

Du kan importere eksisterende konturer fra et NC-program og redigere dem grafisk.

Mer informasjon: "Grafisk programmering", Side 537

4.2.3 Tilleggsfunksjoner M

Du kan bruke tilleggsfunksjoner for å kontrollere følgende områder:

- Programkjøring, f.eks. **M0** programkjøring STOPP
- Maskinfunksjoner, f.eks. **M3** spindel PÅ medurs
- Baneatferd for verktøyet, f.eks. **M197**, avrunding av hjørner

Mer informasjon: "Tilleggsfunksjoner", Side 423

4.2.4 Underprogrammer og programdel-repetisjoner

Bearbeidingstrinn som er programmert, kan utføres om igjen med underprogrammer og programdel-repetisjoner.

Du kan enten utføre programdeler som er definert i en label flere ganger i direkte rekkefølge som programdel-repetisjoner eller kalle dem opp som underprogrammer på definerte punkter i hovedprogrammet.

Hvis du ønsker å kjøre en del av NC-programmet under visse betingelser, programmerer du disse programtrinnene i et underprogram.

Du kan kalle opp og kjøre et annet NC-program innenfor et NC-program.

Mer informasjon: "Underprogrammer og programdel-repetisjoner med label LBL", Side 214

4.2.5 Programmering med variabler

I NC-programmet står variabler for numeriske verdier eller tekster. En variabel tildeles en numerisk verdi eller tekst et annet sted.

I vinduet **Q-parameterliste** du kan se og redigere de numeriske verdiene og tekstene til de individuelle variablene.

Mer informasjon: "Vindu Q-parameterliste", Side 470

Med variabler kan du programmere matematiske funksjoner som styrer programkjøringen, eller beskriver en kontur.

Ved hjelp av variabel programmering kan du også f.eks. lagre og behandle måleresultater som 3D-touch-proben bestemmer under programkjøringen.

Mer informasjon: "Variabler: Q-, QL-, QR- og QS-parameter", Side 466

4.2.6 CAM-programmer

Du kan også optimere og behandle eksternt opprettede NC-programmer i styringen.

Ved hjelp av CAD (**Computer-Aided Design**) lager du geometriske modeller av emnene som skal produseres.

I et CAM-system (**Computer-Aided Manufacturing**) definerer du så hvordan CAD-modellen skal produseres. Du kan bruke en intern simulering for å sjekke de resulterende, styringsnøytrale verktøybanene.

Deretter bruker du en postprosessor for å generere styrings- og maskinspesifikke NC-programmer i CAM. Dermed oppstår ikke bare programmerbare banefunksjoner, men også «splines» (**SPL**) eller rette linjer **LN** med flatenormalvektorer.

Mer informasjon: "Bearbeiding av flere akser", Side 393

4.3 Grunnleggende om programmering

4.3.1 Innholdet i et NC-program

Bruk

Du bruker NC-programmer for å definere bevegelsene og atferden til maskinen. NC-programmer består av NC-blokker som inneholder syntakselementene til NC-funksjonene. Styringen hjelper deg med HEIDENHAIN-klartekst ved å tilby en dialog med informasjon om nødvendig innhold for hvert syntakselement.

Relaterte emner

- Opprette nytt NC-program
  Mer informasjon: "Opprette nytt NC-program", Side 82
- NC-programmer ved hjelp av CAD-filer
  Mer informasjon: "CAM-genererte NC-programmer", Side 407
- Oppbygning av et NC-program for konturbearbeiding
  Mer informasjon: "Oppbygging av et NC-program", Side 85

Funksjonsbeskrivelse

Du oppretter NC-programmer i **Programmere** i arbeidsområdet **Program**.

Mer informasjon: "Arbeidsområde Program", Side 108

Den første og siste NC-blokken i NC-programmet inneholder følgende informasjon:

- Syntaks **BEGIN PGM** eller **END PGM**
- Navn på NC-programmet
- Måleenhet for NC-programmet, mm eller inch

Styringen legger til NC-blokkene **BEGIN PGM** og **END PGM** automatisk når du oppretter NC-programmet. Du kan ikke slette disse NC- blokkene.

NC-blokkene opprettet etter **BEGIN PGM** inneholder følgende informasjon:

- Råemnedefinisjon
- Verktøyoppkallinger
- Fremkjøring til en sikkerhetsposisjon
- Matinger og turtall
- Kjørebevegelser, sykluser og andre NC-funksjoner

0 BEGIN PGM EXAMPLE MM	; Programstart
1 BLK FORM 0.1 Z X-50 Y-50 Z-20	; NC-funksjon for råemnedefinisjon, som inkluderer to NC-blokker
2 BLK FORM 0.2 X+50 Y+50 Z+0	
3 TOOL CALL 5 Z S3200 F300	; NC-funksjon for verktøyoppkall
4 L Z+100 R0 FMAX M3	; NC-funksjon for rett kjørebevegelse
*** - ...**	
11 M30	; NC-funksjon for å avslutte NC-programmet
12 END PGM EXAMPLE MM	; Programslutt

Syntakskomponent	Beskrivelse
NC-blokk	**4 TOOL CALL 5 Z S3200 F300** En NC-blokk består av blokknummeret og syntaksen til NC-funksjonen. En NC-blokk kan inneholde flere linjer, f.eks. i sykluser. Styringen nummererer NC-blokkene i et NC-program i stigende rekkefølge.
NC-funksjon	**TOOL CALL 5 Z S3200 F300** Du bruker NC-funksjoner for å definere atferden til styringen. Blokknummeret er ikke en del av NC-funksjonene.
Syntaksåpning	**TOOL CALL** Syntaksåpningen identifiserer hver NC-funksjon unikt. Syntaksåpningne brukes i vinduet **Sett inn NC-funksjon**. **Mer informasjon:** "Sett inn områder i vinduet sett inn NC-funksjon", Side 120

Syntakskomponent	Beskrivelse
Syntakselement	**TOOL CALL 5 Z S3200 F300** Syntakselementer er alle komponenter i NC-funksjonen, f.eks. Teknologiverdier **S3200** eller koordinater. NC-funksjoner inneholder også valgfrie syntakselementer. Styringen viser visse syntakselementer farget i arbeidsområdet **Program**. **Mer informasjon:** "Gjengivelse av NC-programmet", Side 110
Verdi	**3200** ved turtall **S** Ikke alle syntakselementer trenger å inneholde en verdi, f.eks. Verktøyakse **Z**.

Hvis du lager NC-programmer i et tekstredigeringsprogram eller utenfor styringen, vær oppmerksom på stavemåten og rekkefølgen til syntakselementene.

Tips:

- NC-funksjoner kan også inkludere flere NC-blokker, f.eks. **BLK FORM**.
- Maskinparameteren **linebreak** (Nr. 105404) brukes til å definere hvordan styringen viser NC-funksjoner på flere rader.
- Tilleggsfunksjoner **M** og kommentarer kan være både syntakselementer innenfor NC-funksjoner og separate NC-funksjoner.
- Programmer NC-programmer som om verktøyet beveget seg! Som et resultat er det irrelevant om en hode- eller bordakse utfører bevegelsen.
- Med endelsen ***.h definerer du** et klartekstprogram.

  Mer informasjon: "Grunnleggende om programmering", Side 104

4.3.2 Driftsmodus Programmere

Bruk

I driftsmodus **Programmere** har du følgende alternativer:

- Opprett, rediger og simuler NC-programmer
- Opprett og rediger konturer
- Opprett og rediger palltabeller

Funksjonsbeskrivelse

Med **Legg til** kan du opprette eller åpne en fil. Styringen viser maksimalt ti faner.

Driftsmodus **Programmere** tilbyr følgende arbeidsområder når NC-programmet er åpent:

- **Hjelp**
  Mer informasjon: "Arbeidsområde Hjelp", Side 584
- **Kontur**
  Mer informasjon: "Grafisk programmering", Side 537
- **Program**
  Mer informasjon: "Arbeidsområde Program", Side 108
- **Simulering**
  Mer informasjon: "Arbeidsområde Simulering", Side 611
- **Simuleringsstatus**
  Mer informasjon: Brukerhåndbok for innretting og kjøring
- **tastatur**
  Mer informasjon: "Skjermtastatur i styringslinjen", Side 586

Når du åpner en palltabell, viser styringen arbeidsområdene **Oppdragsliste** og **Formular** for paller. Du kan ikke endre disse arbeidsområdene.

Mer informasjon: "Arbeidsområde Oppdragsliste", Side 636

Mer informasjon: "Arbeidsområde Formular for paller", Side 644

Hvis programvarealternativet Batch Process Manager (#154 / #2-05-1) er aktivert, kan du bruke alle funksjonene for behandling av palltabeller.

Mer informasjon: "Arbeidsområde Oppdragsliste", Side 636

Hvis et NC-program eller en palltabell er valgt i driftsmodus **Programkjøring**, viser styringen status **M** i fanen til NC-programmet. Hvis arbeidsområdet **Simulering** er åpent for dette NC-programmet, viser kontrollen **StiB**-ikonet i fanen til NC-programmet.

Ikoner og knapper

Driftsmodus **Programmere** inneholder følgende ikoner og knapper:

Ikon eller knapp	Beskrivelse
	Med dette ikonet viser styringen at et NC-program er åpent.
	Med dette ikonet viser styringen at en kontur er åpen. **Mer informasjon:** "Grafisk programmering", Side 537
	Med dette ikonet viser styringen at en palltabell er åpen. **Mer informasjon:** "Pallbehandling og ordrelister", Side 635
	Utførelsesmarkør Utførelsesmarkøren viser hvilken NC-blokk som for øyeblikket behandles eller er merket for behandling. Når du simulerer det åpne NC-programmet, viser styringen utførelsesmarkøren.
Klartekstredigering	Hvis bryteren er aktiv, redigerer du via dialogbokser. Når bryteren er av, rediger du i tekstredigeringsprogrammet. **Mer informasjon:** "Innsetting og redigering av NC-funksjoner", Side 122
Sett inn NC-funksjon	Styringen åpner vinduet **Sett inn NC-funksjon**. **Mer informasjon:** "Innsetting og redigering av NC-funksjoner", Side 122
GOTO blokknummer	Styringen velger blokknummeret du har definert. **Mer informasjon:** "GOTO-funksjon", Side 589
Q-info	Styringen åpner vinduet **Q-parameterliste**, der du kan se og redigere gjeldende verdier og beskrivelser av variablene. **Mer informasjon:** "Vindu Q-parameterliste", Side 470
/ Skjuleblokk av/på	Skjul NC-blokker med **/**. NC-blokker som er skjult med **/** behandles ikke i programkjøringen så snart knappen **Skjuleblokk** er aktiv. **Mer informasjon:** "Skjule NC-blokker", Side 591
; Kommentar av/på	Legg til eller fjern **;** før gjeldende NC-blokk . Hvis en NC-blokk innledes med **;**, er det en kommentar. **Mer informasjon:** "Innsetting av kommentarer", Side 590
Rediger	Styringen åpner kontekstmenyen. **Mer informasjon:** "Kontekstmeny", Side 599
Velg i programforløpet	Styringen åpner filen i driftsmodus **Programkjøring**. **Mer informasjon:** Brukerhåndbok for innretting og kjøring
Start simulering	Styringen åpner arbeidsområdet **Simulering** og starter grafisk testing. **Mer informasjon:** "Arbeidsområde Simulering", Side 611

4.3.3 Arbeidsområde Program

Bruk

I arbeidsområdet **Program** viser styringen NC-programmet.

I driftsmodusen **Programmere** og applikasjonen **Slett** kan du ikke redigere NC-programmet i driftsmodusen **Programkjøring**.

Funksjonsbeskrivelse

Områder i arbeidsområdet Program

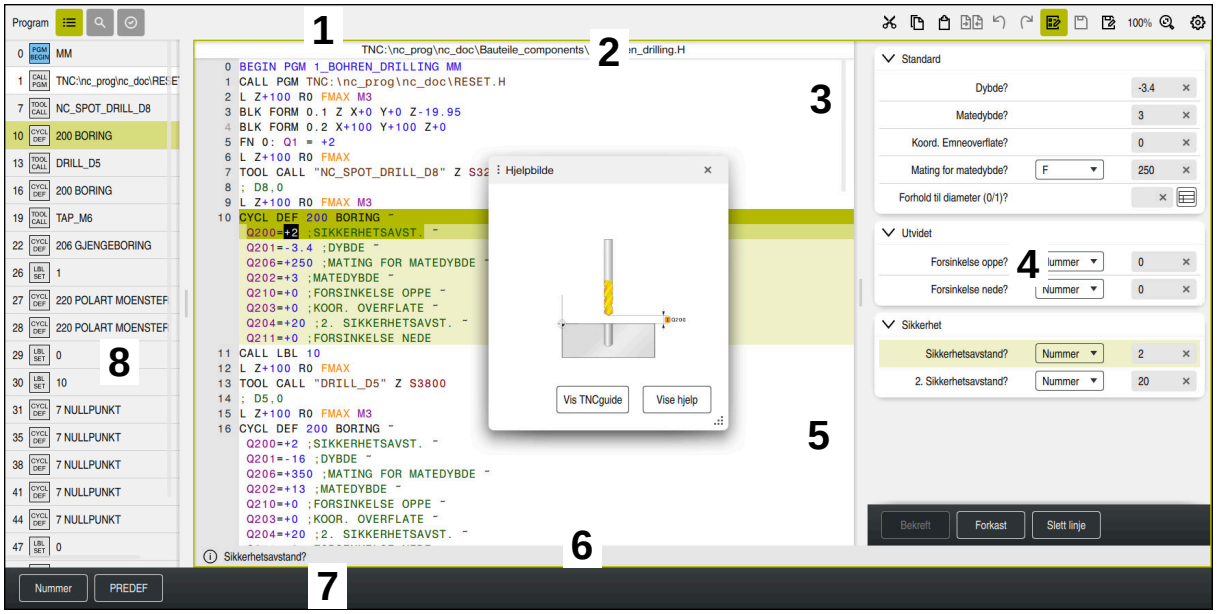

Arbeidsområdet **Program** med aktiv disposisjon, hjelpebilde og skjema

1 Tittellinje

Mer informasjon: "Ikoner i tittellinjen", Side 110

2 Filinformasjonslinje

Styringen viser filbanen til NC-programmet i filinformasjonslinjen. I driftsmodusene **Programkjøring** og **Programmere** inneholder filinformasjonslisten funksjonen navigasjonssti.

3 Oppbygging av NC-programmet

Mer informasjon: "Gjengivelse av NC-programmet", Side 110

4 Kolonnen **Formular**

Mer informasjon: "Kolonne Formular i arbeidsområdet Program", Side 119

5 Hjelpebilde av det redigerte syntakselementet

Mer informasjon: "Hjelpebilde", Side 111

6 dialoglinjen

I dialoglinjen viser styringen tilleggsinformasjon eller instruksjoner for det redigerte syntakselementet.

7 Handlingslinje

I handlingslinjen viser styringen alternativer for det redigerte syntakselementet.

8 Kolonne **Inndeling**, **Søk** eller **Verktøykontroll**

Mer informasjon: "Kolonne Inndeling i arbeidsområdet Program", Side 592

Mer informasjon: "Kolonne Søk i arbeidsområdet Program", Side 595

Mer informasjon: Brukerhåndbok for innretting og kjøring

Ikoner i tittellinjen

Arbeidsområdet **Program** inneholder følgende ikoner i tittellinjen:

Mer informasjon: "Ikoner for styringsgrensesnittet", Side 73

Ikon eller hurtig-tast	Funksjon
	Åpne og lukk kolonnen **Inndeling** **Mer informasjon:** "Kolonne Inndeling i arbeidsområdet Program", Side 592
CTRL + F	Åpne og lukk kolonnen **Søk** **Mer informasjon:** "Kolonne Søk i arbeidsområdet Program", Side 595
	Åpne og lukk kolonnen **Verktøykontroll** **Mer informasjon:** Brukerhåndbok for innretting og kjøring
	Aktiver og avslutt sammenligningsfunksjonen **Mer informasjon:** "Programsammenligning", Side 598
	Åpne og lukk kolonnen **Skjema** **Mer informasjon:** "Kolonne Formular i arbeidsområdet Program", Side 119
100 %	Skriftstørrelse på NC-programmet Når du velger prosentandelen, viser styringen ikoner for å øke og redusere skriftstørrelsen.
	Sett skriftstørrelsen til NC-programmet til 100 %
	Åpne vinduet **Programinnstillinger** **Mer informasjon:** " Innstillinger i arbeidsområdet Program", Side 111

Gjengivelse av NC-programmet

Som standard viser styringen syntaksen i svart. Styringen fremhever følgende syntakselementer i farger i NC-programmet:

Farge	Syntakselement
Brun	Tekstinntasting, f.eks. verktøynavn eller filnavn
Blå	■ Numeriske verdier ■ Punkter og tekst
Mørkegrønn	Kommentarer
Lilla	■ Variabler ■ Tilleggsfunksjoner **M**
Mørkerød	■ Turtallsdefinisjon ■ Matedefinisjon
Oransje	Ilgang **FMAX**
Grå	■ Tilleggsfunksjon som ikke skal behandles **M1** ■ NC-blokk som ikke skal behandles, med **/** skjult

Hjelpebilde

Når du redigerer en NC-blokk, viser styringen en hjelpegrafikk for gjeldende syntakselement for enkelte NC-funksjoner som overlappingsvindu. Hvis du endrer størrelsen og plasseringen av overlappvinduet, lagrer styringen innstillingen separat for hver fane.

Hvorvidt styringen viser hjelpeskjermbildet som et overlappvindu, avhenger av innstillingen **Vis hjelpebilder automatisk** eller maskinparameteren **stdTNChelp**.

Mer informasjon: " Innstillinger i arbeidsområdet Program", Side 111

I overlappvinduet finner du følgende knapper:

Knapp	Beskrivelse
Vis TNCguide	Styringen åpner **TNCguide** på gjeldende plassering arbeidsområdet **Hjelp**. **Mer informasjon:** "Brukerhåndbok som integrert produkthjelp TNCguide", Side 36
Vise hjelp	Styringen åpner hjelpebildet i arbeidsområdet **Hjelp**. Hvis arbeidsområdet **Hjelp** er åpent, viser styringen hjelpebildet i dette arbeidsområdet.

Mer informasjon: "Arbeidsområde Hjelp", Side 584

Innstillinger i arbeidsområdet Program

I vinduet **Programinnstillinger** kan du påvirke innholdet som vises samt atferden til styringen i arbeidsområdet **Program**. De valgte innstillingene virker modalt.

De tilgjengelige innstillingene i vinduet **Programinnstillinger** avhenger av driftsmodus eller bruk. **Programinnstillinger**-vinduet inneholder følgende områder:

Område	Driftsmodus Programmere	Driftsmodus Programkjøring	Applikasjon MDI
Inndeling	✓	✓	✓
Rediger	✓	-	✓
Klartekst	✓	-	✓
Tabeller	-	✓	-
FN 16	-	✓	-

Område Inndeling

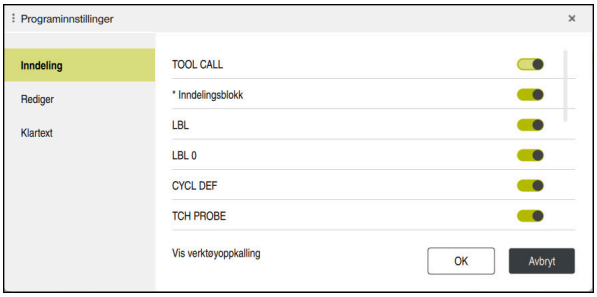

Området **Inndeling** i vinduet **Programinnstillinger**

I området **Inndeling** velger du med brytere hvilke strukturelle elementer som styringen skal vise i kolonnen **Inndeling**.

Mer informasjon: "Kolonne Inndeling i arbeidsområdet Program", Side 592

Du kan velge følgende strukturelementer:

- **TOOL CALL**
- *** Inndelingsblokk**
- **LBL**
- **LBL 0**
- **CYCL DEF**
- **TCH PROBE** (#17 / #1-05-1)
- **CALL PGM**
- **SEL PGM**
- **FUNCTION MODE**
- **M30 / M2**
- **M1**
- **M0 / STOP**
- **APPR / DEP**

Område Rediger

Området **Rediger** inneholder følgende innstillinger:

Innstilling	Beskrivelse
Automatisk lagring	**Lagre endringer i NC-programmet automatisk eller manuelt** Hvis du aktiverer bryteren, lagrer styringen automatisk NC-programmet for følgende handlinger: ■ Bytte fane ■ Start simulering ■ Lukk NC-program ■ Endre driftsmodus Hvis bryteren er inaktiv, lagrer du manuelt. For de nevnte handlingene spør styringen om endringene skal lagres.
Autofullføring i tekstmodus	Når du aktiverer bryteren, viser styringen automatisk en valgmeny med mulige syntaksåpnere eller syntakselementer for følgende handlinger: ■ Opprett et nytt NC-sett ■ Skriv inn tegn ■ Trykk på **CTRL + SPACE** samtidig Hvis bryteren ikke er aktiv, kan du åpne valgmenyen ved hjelp av kombinasjonen **CTRL + SPACE** . **Mer informasjon:** "Sette inn NC-funksjoner", Side 123
Tillat syntaksfeil i tekstmodus	Aktiverer du bryteren kan styringen også avslutte NC-blokker med syntaksfeil i teksteditoren. Hvis bryteren er inaktiv, må du rette alle syntaksfeil i NC-blokken. Ellers kan du ikke lagre NC-blokken. **Mer informasjon:** "Redigere NC-funksjon redigere", Side 124
Generer absolutte baner	**Opprette relative eller absolutte baner** Hvis du aktiverer bryteren, bruker styringen absolutte baner for kalte filer, f.eks. **TNC:\nc_prog\$mdi.h**. Når bryteren er inaktiv, oppretter styringen relative baner, f.eks. **demo\reset.H**. Hvis filen er på et høyere nivå i mappestrukturen enn det som kaller opp NC-programmet, oppretter styringen banen absolutt. **Mer informasjon:** "Bane", Side 344

Innstilling	Beskrivelse
Lagre alltid formatert	**Formater NC-programmet ved lagring** Styringen formaterer alltid NC-programmer med færre enn 30 000 linjer ved lagring, f.eks. alle syntaksåpninge med store bokstaver. Aktiverer du bryteren, formaterer styringen også NC-programmer med mer enn 30 000 linjer ved hver lagring. Dermed kan lagringsprosessen ta lengre tid. Hvis bryteren er inaktiv, formaterer ikke styringen NC-programmer med mer enn 30 000 linjer.
Sikkerhetskopifil ved lagring	Når du aktiverer bryteren, lagrer styringen en sikkerhetskopi med suffikset ***.h.bak** så snart du lagrer NC-programmet. Hvis du fjerner utvidelsen ***.bak**, kan du gjenopprette sikkerhetskopien. Styringen skriver over den opprinnelige filen. Hvis du velger filteret **Alle filer (*.*)** viser styringen filen i arbeidsområdet **Åpen fil**. Maskinparameteren **createBackup** (nr. 105401) har samme innstilling. Styringen sammenligner begge innstillingsalternativene.
Markøroppførsel etter sletting av linjer	Hvis du aktiverer bryteren og sletter en NC-programlinje, står markøren på den forrige NC-blokken. Maskinparameteren **deleteBack** (nr. 105402) har samme innstilling. Styringen sammenligner begge innstillingsalternativene.
Vis hjelpebilder automatisk	Når du aktiverer bryteren, viser styringen et tilleggsbilde som et overlagt vindu. Den valgfrie maskinparameteren **stdTNChelp** (nr. 105405) har samme innstilling. Styringen sammenligner begge innstillingsalternativene. Når arbeidsområdet **Hjelp** er åpent, viser styringen alltid hjelpebildet i dette arbeidsområdet, uavhengig av innstillingen. **Mer informasjon:** "Arbeidsområde Hjelp", Side 584
Sikkerhetsspørring ved sletting av en NC-blokk	Hvis du aktiverer bryteren, viser styringen en sikkerhetsmelding i et overlagt vindu når du sletter en NC-blokk . Den valgfrie maskinparameteren **warningAtDEL** (nr. 105407) har samme innstilling. Styringen sammenligner begge innstillingsalternativene.
Kommentarsett ved NC-komponenter	Hvis du aktiverer bryteren, setter styringen inn en kommentar før og etter NC-komponenter. Kommentarene inneholder følgende informasjon: ■ Starten på NC-blokken ■ Gjeldende dato ■ Aktuelt klokkeslett ■ Navn på NC-blokken ■ Slutten på NC-blokken **Mer informasjon:** "NC-komponenter til gjenbruk ", Side 222
Skjul NC-funksjoner som ikke er tilgjengelige	Hvis du aktiverer bryteren, viser styringen i vinduet **Sett inn NC-funksjon** bare tilgjengelige NC-funksjoner. Hvis bryteren er inaktiv, vises styringen ikke tilgjengeligeNC-funksjoner nedtonet, for eksempel for programvarealternativer som ikke er aktivert.

Innstilling	Beskrivelse
Put all path information in quotation marks	Når du aktiverer bryteren, setter styringen automatisk inn anførselstegn rundt baneinformasjonen for følgende NC-funksjoner : ■ **CALL PGM** ■ Syklus **12 PGM CALL** ■ **FN 16 F-PRINT** ■ **FN 26 TABOPEN** Den valgfrie maskinparameteren **quotePaths** (nr. 105414) har samme innstilling. Styringen sammenligner begge innstillingsalternativene.
Vis tastaturet på skjermen for redigering	Når du bruker en berøringsskjerm, viser styringen et kontekstsensitivt tastatur på skjermen. Du kan bruke en valgmeny til å velge plasseringen av skjermtastaturet i arbeidsområdet eller skjule skjermtastaturet.

Området Klartekst

I området **Klartekst** velger du om styringen skal tilby bestemte syntakselementer i en NC-blokk under inndata.

Styringen tilbyr følgende innstillinger som brytere:

Innstilling	Beskrivelse
Hopp over kommentar	Hvis du aktiverer bryteren, hopper styringen over kommentarfunksjonen for alle NC-funksjoner ved programmering. **Mer informasjon:** "Innsetting av kommentarer", Side 590
Hopp over verktøyindeks	Hvis du aktiverer bryteren, hopper styringen over verktøyindeksen for følgende NC-funksjoner : ■ Verktøyoppkalling **TOOL CALL**: **Mer informasjon:** "Verktøyoppkall med TOOL CALL", Side 142 ■ Forhåndsvalg av verktøy **TOOL DEF** **Mer informasjon:** "Verktøyforvalg med TOOL DEF", Side 148 **Mer informasjon:** Brukerhåndbok for innretting og kjøring
Hopp over lineært overlagt og interpolert akseverdi	Hvis du aktiverer bryteren, hopper styringen over syntakselementet **LIN_** ved følgende NC-funksjoner: ■ Sirkelbane **C** **Mer informasjon:** "Sirkelbane C ", Side 165 ■ Sirkelbane **CR** **Mer informasjon:** "Sirkelbane CR", Side 167 ■ Sirkelbane **CT** **Mer informasjon:** "Sirkelbane CT", Side 170 **Mer informasjon:** "Lineær overlagring av en sirkelbane", Side 172

Du kan programmere syntakselementene i formularet uavhengig av innstillingene i området **Klartekst**.

Tabeller

I området **Tabeller** kan du velge en unik tabell som virker i programkjøringen, for hvert av applikasjonsområdene som vises.

Du kan velge følgende tabeller ved hjelp av et valgvindu.

- **Nullpunkter**
  Mer informasjon: " Nullpunktstabell*.d", Side 677
- **Verktøykorrektur**
  Mer informasjon: "Korrigeringstabell *.tco", Side 687
- **Emnekorrektur**
  Mer informasjon: "Korrigeringstabell *.wco", Side 689

FN 16

I området **FN 16** kan du bruke bryteren **Vise overlappingsvindu** til å velge om styringen skal vise et vindu i forbindelse med **FN 16**.

Mer informasjon: "Vis formaterte tekster med FN 16: F-PRINT", Side 488

Betjene arbeidsområdet Program

Arbeidsområdet **Program** tilbyr følgende betjeningsalternativer:

- Berøringsbetjening
- Betjening med taster og taster
- Betjening med mus

Berøringsbetjening

Bruk bevegelser til å utføre følgende funksjoner:

Symbol	Gest	Beskrivelse
	Trykke	■ Velg NC-blokken ■ Velg syntakselement under redigering
	Dobbelttrykke	Rediger NC-blokken
	Stopp	Åpne kontekstmenyen Hvis du navigerer med mus, høyreklikker du. **Mer informasjon:** "Kontekstmeny", Side 599
	Sveipe	Bla i NC-programmet
	Trekke	Endre område der NC-blokker er merket. **Mer informasjon:** "Kontekstmenyen i arbeidsområdet Program", Side 603
	Strekke	Øk skriftstørrelsen på syntaksen
	Knipe	Reduser skriftstørrelsen på syntaksen

Taster og taster

Bruk taster og taster for å utføre følgende funksjoner:

Tast og tast	Beskrivelse
▲ ▼	■ Naviger mellom NC-blokker ■ Søk etter det samme syntakselementet i NC-programmet mens du redigerer **Mer informasjon:** "Søk etter de samme syntakselementene i forskjellige NC-blokker", Side 118
▶ ◀	■ Rediger NC-blokken ■ Naviger til forrige eller neste syntakselement mens du redigerer
CTRL + RIGHT **CTRL + LEFT**	Naviger én posisjon til høyre eller venstre innenfor verdien til et syntakselement
GOTO □	■ Velg NC-blokk direkte med blokknummeret **Mer informasjon:** "GOTO-funksjon", Side 589 ■ Åpne valgmenyer under redigering
⊕	Åpne posisjonsvisningen til styringslinjen for å overta posisjonen Hvis du velger en linje i posisjonsvisningen, overtar styringen gjeldende verdi for denne linjen i en åpen dialog.
CE	Slett verdien til et syntakselement
NO ENT	Overstyr eller fjern valgfrie syntakselementer under programmering
DEL □	Slett NC-blokk eller avbryt dialog
END □	■ Bekreft inndata og fullfør NC -posten ■ Åpne fanen **Legg til**
SHIFT + RETURN	Sett inn linjeskift i tekstredigeringsmodus Sett inn linjeskift ved kommentarer i kolonnen **Formular**
ESC	Avbryt redigering uten å gjøre noen endringer
Klartekstredigering	Velg modusen **Klartekstredigering** eller velg teksteditoren **Mer informasjon:** "Redigere NC-funksjon redigere", Side 124
Sett inn NC-funksjon	Åpne vinduet **Sett inn NC-funksjon** **Mer informasjon:** "Sett inn områder i vinduet sett inn NC-funksjon", Side 120
Rediger	Åpne kontekstmenyen **Mer informasjon:** "Kontekstmeny", Side 599

Søk etter de samme syntakselementene i forskjellige NC-blokker

Hvis du redigerer en NC-blokk, kan du søke etter det samme syntakselementet i resten av NC-programmet.

Du søker etter et syntakselement i NC-programmet som følger:

- Velg NC-blokken

- Rediger NC-blokken
- Naviger til ønsket syntakselement

- Velg pil ned eller opp
- > Styringen markerer neste NC-blokk som inneholder syntakselementet. Markøren er på samme syntakselement som i forrige NC-blokk. Med pil opp søker styringen bakover.

> Du kan også søke etter identiske syntaksåpnere i et NC-program. Du velger syntaksåpneren ved å dobbeltklikke eller trykke to ganger.

Tips:

- Hvis du søker etter det samme syntakselementet i svært lange NC-programmer, viser styringen et vindu. Du kan avbryte søket når som helst.
- Hvis NC -blokken inneholder en syntaksfeil, viser styringen et symbol foran blokk-nummeret. Når du velger ikonet, viser styringen den tilhørende feilbeskrivelsen.
- Med den valgfrie maskinparameteren **maxLineCommandSrch** (nr. 105412) definerer du i hvor mange NC-blokker styringen søker etter samme syntakselement.
- Når du åpner et NC-program, kontrollerer styringen NC-programmet med tanke på fullstendighet og syntaktisk korrekthet.

  Med den valgfrie maskinparameteren **maxLineGeoSearch** (nr. 105408) definerer du frem til hvilken NC-blokk styringen kontrollerer.
- Hvis du åpner et NC-program uten innhold, kan du redigere NC-blokkene **BEGIN PGM** og **END PGM** og endre måleenheten for NC-programmet.
- Et NC-program uten NC-blokken **END PGM** er ufullstendig.

  Hvis du åpner et ufullstendig NC-program i driftsmodusen **Programmere**, setter styringen inn NC-blokken automatisk.
- Hvis et NC-program behandles i driftsmodusen **Programkjøring**, kan du ikke redigere dette NC-programmet i driftsmodusen **Programmere**.
- Styringen viser alltid utførelsesmarkøren i forgrunnen. Utførelsesmarkøren ligger over eller skjuler muligens andre symboler.

Kolonne Formular i arbeidsområdet Program

Bruk

I **Formular**-kolonnen i arbeidsområdet **Program** viser styringen alle mulige syntakselementer for den valgte NC-funksjonen. Du kan redigere alle syntakselementer og, om nødvendig, syntaksåpneren i skjemaet.

Relaterte emner

- Arbeidsområde **Formular** for palltabeller

  Mer informasjon: "Arbeidsområde Formular for paller", Side 644
- Rediger NC-funksjonen i **Formular**-kolonnen

  Mer informasjon: "Redigere NC-funksjon redigere", Side 124

Forutsetning

- Modusen **Klartekstredigering** er aktiv

Funksjonsbeskrivelse

Styringen har følgende symboler og knapper for å betjene kolonnen **Formular**:

Ikon eller knapp	Beskrivelse
	Vis og skjul kolonnen **Formular**
Bekreft	Bekreft inndata og fullfør NC -posten
Forkast	Forkast inndata og fullfør NC-blokk
Slett linje	Slette NC-blokken

Styringen grupperer syntakselementene i form etter funksjon, f.eks. koordinater eller sikkerhet.

Styringen markerer de nødvendige syntakselementene med en rød ramme. Først når du har definert alle nødvendige syntakselementer, kan du bekrefte inndata og fullføre NC-blokken. Styringen viser det redigerte syntakselementet i farger.

Dersom en inndatapost er ugyldig, viser styringen et henvisningsikon foran syntakselementet. Når du velger henvisningsikonet, viser styringen et informasjon om feilen.

Tips:

- I følgende tilfeller viser ikke styringen noe innhold i formularet:
  - NC-programmet kjøres
  - NC-blokker er merket
  - NC-blokken inneholder syntaksfeil
  - NC blokkene **BEGIN PGM** eller **END PGM** er valgt
- Hvis du definerer flere tilleggsfunksjoner i en NC-blokk, kan du endre rekkefølgen på tilleggsfunksjonene med piler i formularet.
- Hvis du definerer en label med et tall, viser styringen et ikon ved siden av inndataområdet. Med dette ikonet bruker styringen neste ledige nummer for labelen.

4.3.4 Vindu Sett inn NC-funksjon

Bruk

Vinduet **Sett inn NC-funksjon** gir mulighet til å sette inn NC-funksjoner eller NC-komponenter i et NC-program.

Relaterte emner

- Opprette NC-komponenter

  Mer informasjon: "NC-komponenter til gjenbruk ", Side 222
- Sette inn og redigereNC-funksjoner

  Mer informasjon: "Innsetting og redigering av NC-funksjoner", Side 122

Funksjonsbeskrivelse

Styringen viser vinduet **Sett inn NC-funksjon** utelukkende i driftsmodus **Programmere** og programmet **Slett**.

> I programmet **Slett** kan du bare sette inn NC-funksjoner i NC-programmet **$mdi.h** eller **$mdi_inch.h**.

Sett inn områder i vinduet sett inn NC-funksjon

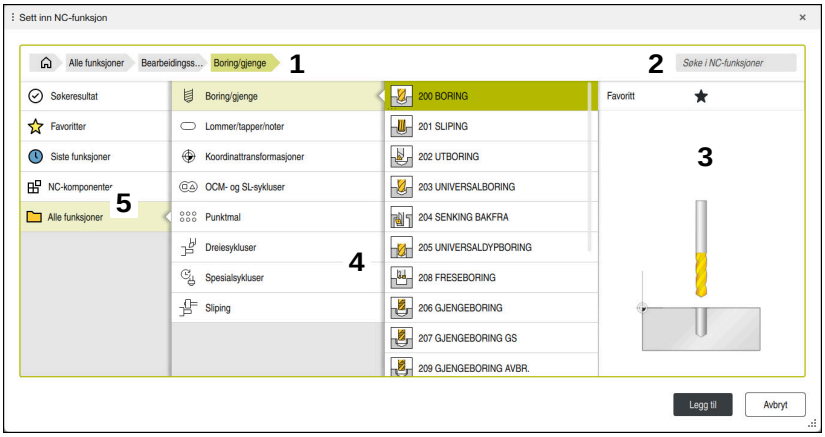

Vinduet **Sett inn NC-funksjon**

1 Navigasjonsbane

  I navigasjonsbanen viser styringen posisjonen til gjeldende mappe i mappe-strukturen. Du kan bruke de individuelle elementene i navigasjonsbanen for å komme til de høyere mappenivåene.

  Mer informasjon: "Filadministrasjonsområder", Side 342

2 Søk

  ved **Søke i NC-funksjoner** kan du søke etter syntaksåpneren til NC-funksjonen eller navnet på NC-komponenten.

  Styringen viser resultatene under **Søkeresultat**.

  > Du kan starte søket etter å ha åpnet vinduet **Sett inn NC-funksjon** direkte ved å skrive inn et tegn.

3 Styringen viser følgende informasjoner og funksjoner:

  - Legg til eller fjern favoritt
  - F.visn.

    Styringen viser en forhåndsvisning av innholdet for NC-komponenter og et forhåndsvisningsbilde for sykluser.

4 Innholdskolonner

Styringen viser NC-funksjoner eller mapper som inneholder NC-funksjoner. Styringen viser opptil to kolonner.

5 Navigasjonskolonnen

Navigasjonskolonnen inneholder følgende områder:

- **Søkeresultat**

  Styringen viser følgende søkeresultater:

  - NC-funksjoner eller tilleggsfunksjoner med det søkte innholdet i navnet, f.eks. syklus **4019** når du søker etter «19»
  - Likeverdige eller alternative NC-funksjoner, f.eks. **PATTERN DEF** ved søk etter «Mønster»
  - Erstatningsfunksjoner for eldre funksjoner, og delvis ikke lenger tilgjengelige, f.eks. **PLANE**-funksjoner i stedet for syklus **19 ARBEIDSPLAN**
- **Favoritter**

  Styringen viser alle NC-funksjoner og NC-komponenter som du har merket som favoritter.

  Mer informasjon: "Ikoner for styringsgrensesnittet", Side 73
- **Siste funksjoner**

  styringen viser de ti sist brukte NC-funksjonene og NC-komponentene.
- **NC-komponenter**

  Du kan bruke NC-komponentene til å sette inn en lagret sekvens med NC-funksjoner.

  Mer informasjon: "NC-komponenter til gjenbruk ", Side 222
- **Alle funksjoner**

  Styringen viser alle tilgjengelige NC-funksjoner i mappestrukturen.

  Du kan begrense valgmulighetene ved hjelp av taster eller knapper. Hvis du for eksempel trykker på **CYCL DEF** , åpner styringen syklusgruppene.

  Mer informasjon: "Område NC-dialog", Side 69

I områdene **Søkeresultat**, **Favoritter** og **Siste funksjoner** viser styringen banen til NC-funksjoner.

Filfunksjoner i vinduet Sett inn NC-funksjon

Hvis du drar en NC-funksjon til høyre i vinduet **Sett inn NC-funksjon**, tilbyr styringen følgende filfunksjoner:

- Legg til eller fjern favoritt
- Naviger til NC-funksjonen

  Ikke i området **Alle funksjoner**

Styringen tilbyr også følgende filfunksjoner for NC-komponenter:

- Bearbeide
- Gi nytt navn
- Slett
- Aktivere eller deaktivere skrivebeskyttelse
- Åpne banen i driftsmodusen **Filer**

Mer informasjon: "NC-komponenter til gjenbruk ", Side 222

Tips:

- Instruksjonene inneholder uthevede tekstpassasjer, f.eks. **200 BORING**. Du kan søke målrettet med tekstdelene i vinduet **Sett inn NC-funksjon**.
- Hvis programvarealternativer ikke er aktivert, viser styringen utilgjengelig innhold i vinduet **Sett inn NC-funksjon** som nedtonet.

4.3.5 Innsetting og redigering av NC-funksjoner

Bruk

Redigering av NC-programmer omfatter innsetting og endring av NC-funksjoner. Du kan også redigere NC-programmer som du tidligere har generert ved hjelp av et CAM-system og overført til styringen.

Relaterte emner

- Betjene arbeidsområdet **Program**

  Mer informasjon: " Betjene arbeidsområdet Program", Side 116
- Vinduet **Sett inn NC-funksjon**

  Mer informasjon: "Vindu Sett inn NC-funksjon", Side 120

Funksjonsbeskrivelse

Du kan kun redigere NC-programmer i **Programmere** og applikasjonen **Slett**.

> I applikasjonen **Slett** rediger du bare NC-programmet **$mdi.h** eller **$mdi_inch.h**.

Sette inn NC-funksjoner

Styringen har følgende muligheter for å legge til NC-funksjoner:

- Sett inn NC-funksjon direkte med taster eller taster

  Vanlige NC-funksjoner, f.eks. banefunksjoner, kan du sette inn direkte ved hjelp av taster.

  Som et alternativ til bruk av tastene tilbyr styringen tastaturet på skjermen og arbeidsområdet **tastatur** i modusen NC-inndata.

  Mer informasjon: "Skjermtastatur i styringslinjen", Side 586
- Sett inn NC-funksjon gjennom valg

  Du kan velge alle NC-funksjoner ved å bruke vinduet **Sett inn NC-funksjon**

  Mer informasjon: "Vindu Sett inn NC-funksjon", Side 120
- Sett inn NC-funksjon i teksteditoren

  Styringen har autofullføring i teksteditoren.

  > Tekstredigeringsmodus er aktiv, står bryteren **Klartekstredigering** på venstre side og er nedtonet.

Mer informasjon: "Sette inn NC-funksjoner", Side 123

Redigering av NC-funksjoner

Styringen har følgende muligheter for å redigere NC-funksjoner:

- Redigere NC-funksjon i **Klartekstredigering**

  Som standard åpner styringen nyopprettede og syntaktisk korrekte NC-programmer i modusen **Klartekstredigering**.
- Rediger NC-funksjonen i **Formular**-kolonnen

  Kolonnen **Formular** viser ikke bare de valgte og brukte syntakselementene, men også alle mulige syntakselementer for gjeldende NC-funksjon.
- Endre NC-funksjon i tekstredigeringsmodus

  Styringen forsøker å automatisk korrigere syntaksfeil i NC-programmet. Hvis automatisk korrigeringe ikke er mulig, går styringen over til tekstredigeringsmodus ved redigering av denne NC-blokken. Før du bytter til modusen **Klartekstredigering**, må du rette alle feil.

Mer informasjon: "Redigere NC-funksjon redigere", Side 124

Sette inn NC-funksjoner

Sett inn NC-funksjon direkte med taster eller taster

Du setter inn vanlige NC-funksjoner som følger:

- ▶ Velg **L**
- > Styringen oppretter en ny NC-blokk og starter dialogen.
- ▶ Følg dialogen:

Sett inn NC-funksjon gjennom valg

Du setter inn en ny NC-funksjon på følgende måte:

- ▶ Velg **Sett inn NC-funksjon**
- > Styringen åpner vinduet **Sett inn NC-funksjon**.
- ▶ Naviger til ønsket NC-funksjon
- > Styringen markerer den valgte NC-funksjonen.

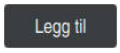

- ▶ Velg **Legg til**
- > Styringen oppretter en ny NC-blokk og starter dialogen.
- ▶ Følg dialogen:

Sett inn NC-funksjon i tekstredigeringsmodus

Du setter inn en NC-funksjon på følgende måte:

- ▶ Sett inn vilkårlig tegn
- > Styringen setter inn en NC-blokk.
- > Avhengig av bryteren **Autofullføring i tekstmodus**, viser styringen en valgmeny med mulige syntaksåpnere.

  Mer informasjon: " Innstillinger i arbeidsområdet Program", Side 111
- ▶ Velg syntaksåpner
- ▶ Angi ev. verdi
- > Avhengig av bryteren **Autofullføring i tekstmodus** viser styringen en valgmeny med mulige syntakselementer.
- ▶ Velg ev. syntakselement

Redigere NC-funksjon redigere

Redigere NC-funksjon i Klartekstredigering

Du endrer en eksisterende NC-funksjon i modusen **Klartekstredigering** på følgende måte:

- ▶ Naviger til ønsket NC-funksjon
- ▶ Naviger til ønsket syntakselement
- > Styringen viser alternative syntakselementer i handlingslinjen.
- ▶ Velg element
- ▶ Definer om nødvendig en verdi

END ▶ Avslutt inndata, f.eks. med tasten **END**

Rediger NC-funksjonen i Formular-kolonnen

Hvis modusen **Klartekstredigering** er aktiv, kan du også bruke **Formular**-kolonnen.

Du endrer en eksisterende NC-funksjon i **Formular**-kolonnen på følgende måte:

- ▶ Naviger til ønsket NC-funksjon

▶ Vise kolonne **Formular**

- ▶ Velg eventuelt et alternativt syntakselement, f.eks. **LP** i stedet for **L**
- ▶ Endre eller legg ev. til verdi
- ▶ Om nødvendig skriver du inn et valgfritt syntakselement eller velger det fra en liste, f.eks. tilleggsfunksjon **M8**

Bekreft ▶ Avslutt inndata, for eksempel med knappen **Bekreft**

Endre NC-funksjon i tekstredigeringsmodus

Du redigerer en eksisterende NC-funksjon i tekstredigeringsmodus på følgende måte:

- > Styringen understreker det feilaktige syntakselementet med en rød sikksakklinje og viser et informasjonsikon foran NC-funksjonen, f.eks. med **FMX** i stedet **for FMAX**.
- ▶ Naviger til ønsket NC-funksjon

▶ Velg ev. merknadssymbol

> Styringen viser tilhørende feilbeskrivelse.

▶ Avslutt NC-blokk

> Om nødvendig åpner styringen vinduet **NC-blokk autokorrektur** med forslag til løsning.

Ja ▶ Bruk forslaget med **Ja** i NC-programmet eller avbryt automatisk korrigering

> Hvis du redigerer en NC-blokk med syntaksfeil, kan du bare avbryte redigeringsprosessen med **ESC**-tasten.

Tips:

MERKNAD

OBS! Fare for tap av data!

Hvis du redigerer NC-programmer utenfor arbeidsområdet **Program**, har du ingen kontroll over om styringen registrerer endringene. Du kan ikke angre endringen på styringen. Dette betyr at data kan slettes eller endres uopprettelig!

- Rediger NC-programmer bare i arbeidsområdet **Program**

- Når du redigerer en NC-funksjon, bruker du venstre- og høyrepilene for å navigere til hvert syntakselement, også i sykluser. Med pilene opp og ned søker styringen etter det samme syntakselementet i resten av NC-programmet.

  Mer informasjon: "Søk etter de samme syntakselementene i forskjellige NC-blokker", Side 118
- Hvis du redigerer en NC-blokk og ennå ikke har lagret den, kan du bruke funksjonene **Angre** og **Gjenopprett** på endringene for individuelle syntaks-elementer i NC-funksjonen.

  Mer informasjon: "Ikoner for styringsgrensesnittet", Side 73
- Styringen åpner posisjonsvisningen til statusoversikten med tasten **Overfør aktuell posisjon**. Du kan godta gjeldende verdi for en akse i programmerings-dialogen.

  Mer informasjon: Brukerhåndbok for innretting og kjøring
- Programmer NC-programmer som om verktøyet beveget seg! Som et resultat er det irrelevant om en hode- eller bordakse utfører bevegelsen.
- Hvis et NC-program behandles i driftsmodusen **Programkjøring**, kan du ikke redigere dette NC-programmet i driftsmodusen **Programmere**.
- Du kan sette inn linjeskift i kommentarer og punktmerking i modus **Klartekstre-digering**.

Merknader relatert til tekstredigeringsmodus

- Styringen kan ikke tilby en løsning i alle tilfeller.
- Tekstredigeringsmodusen støtter alle navigasjonsalternativene i arbeidsområdet **Program**. Du kan imidlertid betjene tekstredigeringsmodus raskere ved hjelp av bevegelser eller en mus, siden du f.eks. kan velge informasjonsikonet direkte.

  Mer informasjon: " Betjene arbeidsområdet Program", Side 116
- Du kan sette inn linjeskift hvor som helst i tekstredigeringsmodus. Hvis du deretter redigerer NC-funksjonene i modus **Klartekstredigering**, fjerner styringen linjeskiftene i den igjen etter lagring. Linjeskift i kommentarer og kulepunkt blir beholdt også etter redigeringen.
- Når du programmerer en syklus med automatisk fullføring aktiv, har styringen alternativene **bare syklusparameter som er bakoverkompatibel** eller **med valgfrie syklusparametere**.

  Hvis du velger **bare syklusparameter som er bakoverkompatibel**, kan du i ettertid legge til valgfrie syklusparametre. Sett inn et linjeskift etter siste linje for å gjøre dette.

  Mer informasjon: Brukerhåndbok for bearbeidingssykluser

5

Teknologispesifikk programmering

5.1 Bytt bearbeidingsmodus med FUNCTION MODE

Bruk

Med **FUNCTION MODE SET** kan du aktivere innstillinger som er definert av maskinprodusenten, f.eks. endringer i kjøreområdet.

Relaterte emner

- Endre kinematikk i applikasjonen **Innstillinger**
  Mer informasjon: Brukerhåndbok for innretting og kjøring

Forutsetning

- Styring tilpasset av maskinprodusenten
  Maskinprodusenten definerer hvilke interne funksjoner styringen utfører for denne funksjonen. Maskinprodusenten må definere alternativer for funksjonen **FUNCTION MODE SET**.

Funksjonsbeskrivelse

Ved veksling mellom bearbeidingsmodusene implementerer styringen en makro som definerer de maskinspesifikke innstillingene for den aktuelle bearbeidingsmodusen.

Hvis maskinprodusenten har aktivert valg av forskjellig kinematikk, kan du bruke funksjonen **FUNCTION MODE** for å bytte kinematikk.

Innføring

11 FUNCTION MODE SET "Range1"	; Aktiver maskinprodusentinnstillingen

Slik navigerer du til denne funksjonen:

Sett inn NC-funksjon ▶ **Alle funksjoner** ▶ **Spesialfunksjoner** ▶ **FUNCTION MODE**

NC-funksjonen inneholder følgende syntakselementer:

Syntakselement	Beskrivelse
FUNCTION MODE	Syntaksåpning for bearbeidingsmodus
MILL eller **SET**	Velg bearbeidingsmodus eller maskinprodusentinnstilling
Navn eller **QS**	Navn på en kinematikk- eller maskinprodusentinnstilling Fast eller variabelt navn Valg ved hjelp av et valgvindu er mulig Valgfritt syntakselement

Tips:

- Maskinprodusenten bruker den valgfrie maskinparameteren **CfgModeSelect** (nr. 132200) for å definere innstillingene for funksjonen **FUNCTION MODE SET**. Hvis maskinprodusenten ikke definerer maskinparameteren, er **FUNCTION MODE SET** ikke tilgjengelig.
- Hvis funksjonene **Drei arbeidsplan** (#8 / #1-01-1) eller **TCPM** (#9 / #4-01-1) er aktive, kan du ikke endre bearbeidingsmodus.

6

Råemne

6.1 Definer råemne med BLK FORM

Bruk

Du bruker funksjonen **BLK FORM** for å definere et råemne for simulering av NC-programmet.

Relaterte emner

- Visning av råemner i arbeidsområdet **Simulering**
  Mer informasjon: "Arbeidsområde Simulering", Side 611

Funksjonsbeskrivelse

Du definerer råemnet i forhold til råemnets referansepunkt.

Mer informasjon: "Maskinens referansepunkter", Side 102

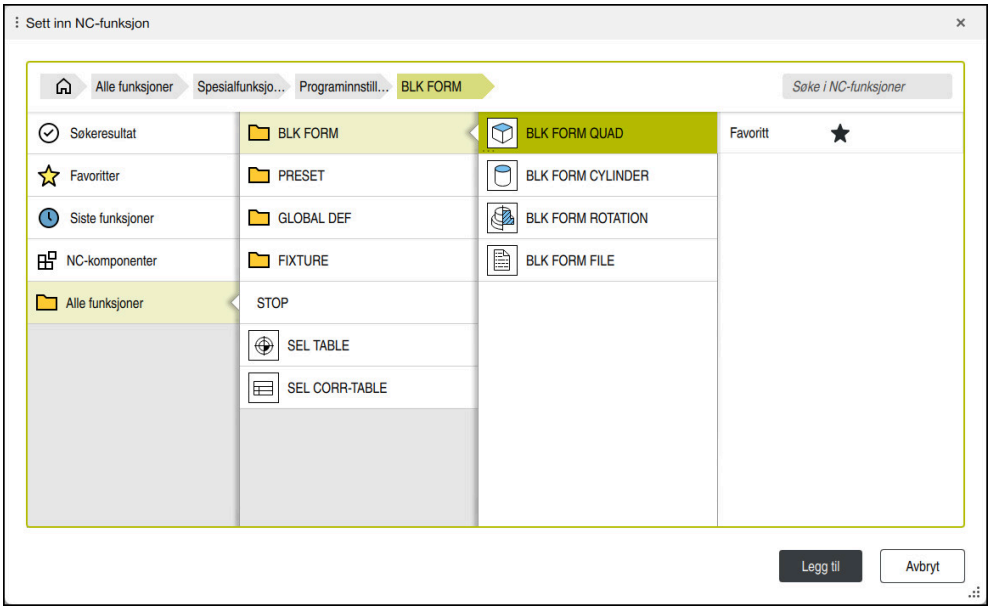

Vinduet **Sett inn NC-funksjon** for definisjon av råemne

Når du oppretter et nytt NC-program, åpner styringen automatisk vinduet **Sett inn NC-funksjon** for definisjon av råemne.

Mer informasjon: "Opprette nytt NC-program", Side 82

Styringen tilbyr følgende råemnedefinisjoner:

Symbol	Beskrivelse	Mer informasjon
	BLK FORM QUAD Blokkformet råemne	Side 132
	BLK FORM CYLINDER Sylindrisk råemne	Side 133
	BLK FORM ROTATION Roteringssymmetrisk råemne med definerbar kontur	Side 134
	BLK FORM FILE STL-fil som råemne og ferdig del	Side 136

Tips:

MERKNAD

Kollisjonsfare!

Når den dynamiske kollisjonsovervåkingen DCM er aktiv, utfører ikke styringen noen automatisk kollisjonstest med emnet, verken med verktøyet eller andre maskinkomponenter. Det er fare for kollisjon under kjøringen!

- Aktiver bryteren **Utvidede kontroller** for simuleringen
- Kontroller forløpet ved hjelp av simuleringen
- Test NC-programmet eller programsegmentet forsiktig i modusen **Enkeltblokk**

Styringsfunksjonens fulle omfang er utelukkende tilgjengelig ved bruk av verktøyakse **Z**, f.eks. maldefinisjon **PATTERN DEF**.

Bruk av verktøyaksene **X** og **Y** kan brukes med begrensninger og er forberedt og konfigurert av maskinprodusenten.

- Du har følgende muligheter til å velge filer eller underprogrammer:
  - Angi filbane
  - Angi nummer eller navn på underprogrammet
  - Velg fil eller underprogram via et valgvindu
  - Definer filbanen eller navnet på underprogrammet i en QS-parameter
  - Definer navnet på underprogrammet i en Q-, QL- eller QR-parameter

  Når den opphentede filen ligger i den samme mappen som det opphentede NC-programmet, kan du også kun angi filnavnet.
- For at styringen skal vise råemnet i simuleringen, må råemnet ha et minstemål. Minstemålet utgjør 0,1 mm eller 0,004 tommer i alle aksene samt i radius.
- Styringen viser råemnet først i simuleringen etter at den har kjørt hele råemnedefinisjonen.
- Også etter at du har opprettet et NC-program, lukker vinduet **Sett inn NC-funksjon** eller vil utvide en råemnedefinisjon, kan du definere et råemne til enhver tid via vinduet **Sett inn NC-funksjon**.
- Funksjonen **Utvidede kontroller** i simuleringen bruker informasjonene fra råemnedefinisjonen for å overvåke emnet. Selv når det er oppspent flere emner i maskinen, kan styringen kun overvåke det aktive råemnet!

  Mer informasjon: "Utvidede kontroller i simuleringen", Side 376
- Du kan eksportere den aktuelle visningen av emnet som STL-fil i arbeidsområdet **Simulering**. Med denne funksjonen kan du opprette manglende 3D-modeller, for eksempel halvferdigdeler, ved flere bearbeidingstrinn.

  Mer informasjon: "Eksportere simulert emne som STL-fil", Side 623

6.1.1 Blokkformet råemne med BLK FORM QUAD

Bruk

Du bruker funksjonen **BLK FORM QUAD** for å definere et blokkformet råemne. For å gjøre dette, definerer du en romdiagonal med et MIN-punkt og et MAX-punkt.

Funksjonsbeskrivelse

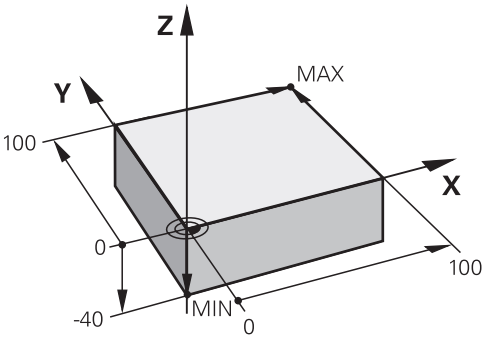

Blokkformet råemne med MIN-punkt og MAX-punkt

Sidene på det blokkformede råemnet er parallelle med **X**, **Y** og **Z** -aksene.

Du definerer boksen ved å angi et MIN-punkt i nedre venstre hjørne foran og et MAX-punkt i øvre høyre bakre hjørne.

Du definerer koordinatene til punktene i **X**, **Y** og **Z**-aksene fra emnets referansepunkt. Hvis du definerer Z-koordinaten til MAX-punktet med en positiv verdi, inneholder råemnet en overdimensjon.

Mer informasjon: "Maskinens referansepunkter", Side 102

Innføring

1 BLK FORM 0.1 Z X+0 Y+0 Z-40	
2 BLK FORM 0.2 X+100 Y+100 Z+0	; Blokkformet råemne

NC-funksjonen inneholder følgende syntakselementer:

Syntakselement	Beskrivelse
BLK FORM	Syntaksåpning for et blokkformet råemne
0.1	Identifikasjon av den første NC-blokken
Z	Verktøyakse Avhengig av maskinen er flere valgmuligheter tilgjengelig.
X Y Z	Koordinatdefinisjon av MIN-punktet
0.2	Identifikasjon av den andre NC-blokken
X Y Z	Koordinatdefinisjon av MAX-punktet

6.1.2 Sylindrisk råemne med BLK FORM CYLINDER

Bruk

Du bruker funksjonen **BLK FORM CYLINDER** for å definere et sylindrisk råemne. Du kan definere en sylinder som et massivt legeme eller som et rør.

Funksjonsbeskrivelse

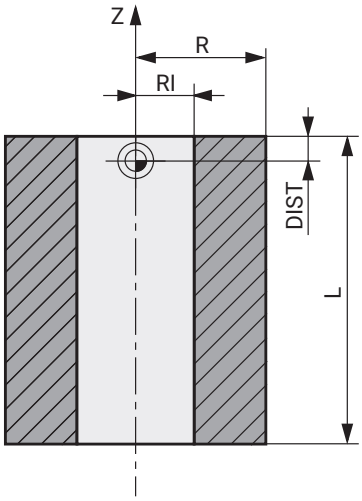

Sylindrisk råemne

Du definerer sylinderen ved å angi minst en radius eller diameter og høyde.

Referansepunktet for emnet er i arbeidsplanet i midten av sylinderen. Eventuelt kan du definere en overdimensjon og den indre radiusen eller diameteren til råemnet.

Innføring

1 BLK FORM CYLINDER Z R50 L105 DIST +5 RI10	; Sylindrisk råemne

Slik navigerer du til denne funksjonen:

Sett inn NC-funksjon ▶ Spesialfunksjoner ▶ Programinnstillinger ▶ BLK FORM ▶ BLK FORM CYLINDER

NC-funksjonen inneholder følgende syntakselementer:

Syntakselement	Beskrivelse
BLK FORM CYLINDER	Syntaksåpning for et sylindrisk råemne
Z	Rotasjonsakse Avhengig av maskinen er flere valgmuligheter tilgjengelig.
R eller **D**	Radius eller diameter på sylinderen
L	Samlet høyde på sylinderen
DIST	Overdimensjon på sylinderen fra emnets referansepunkt Valgfritt syntakselement
RI eller **DI**	Innvendig radius eller innvendig diameter i kjernehullet Valgfritt syntakselement

6.1.3 Roteringssymmetrisk råemne med BLK FORM ROTATION

Bruk

Du kan bruke funksjonen **BLK FORM ROTATION** for å definere et roteringssymmetrisk råemne med en definerbar kontur. Konturen definerer du i et underprogram eller et separat NC-program.

Funksjonsbeskrivelse

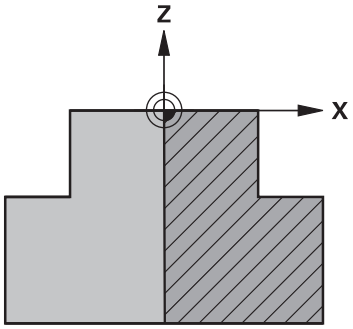

Råemnekontur med verktøyakse **Z** og hovedakse **X**

I råemnedefinisjonen henviser du til konturbeskrivelsen.

I konturbeskrivelsen programmerer du et halvt utsnitt av konturen rundt verktøyaksen som roteringsakse.

Følgende betingelser gjelder for konturbeskrivelsen:

- Kun koordinater til hovedaksen og verktøyaksen
- Startpunkt definert i begge akser
- Lukket kontur
- Bare positive verdier i hovedaksen
- Positive og negative verdier mulig i verktøyaksen

Emnets referansepunkt er i arbeidsplanet i midten av råemnet. Du definerer koordinatene til råemnekonturen fra råemnets referansepunkt. Du kan også definere en overdimensjon.

Innføring

1 BLK FORM ROTATION Z DIM_R LBL "BLANK"	; Roteringssymmetrisk råemne
*** - ...**	
11 LBL "BLANK"	; Underprogramoppstart
12 L X+0 Z+0	; Konturstart
13 L X+50	; Koordinater i positiv hovedakseretning
14 L Z+50	
15 L X+30	
16 L Z+70	
17 L X+0	
18 L Z+0	; Konturslutt
19 LBL 0	; Underprogramslutt

Slik navigerer du til denne funksjonen:

Sett inn NC-funksjon ▶ **Spesialfunksjoner** ▶ **Programinnstillinger** ▶ **BLK FORM** ▶ **BLK FORM ROTATION**

NC-funksjonen inneholder følgende syntakselementer:

Syntakselement	Beskrivelse
BLK FORM ROTATION	Syntaksåpning for et roteringssymmetrisk råemne
Z	Rotasjonsakse Avhengig av maskinen er flere valgmuligheter tilgjengelig.
DIM_R eller **DIM_D**	Tolk verdiene til hovedaksen i konturbeskrivelsen som radius eller diameter
LBL eller **FILE**	Navn eller nummer på konturunderprogrammet eller banen til det separate NC-programmet

Tips:

- Hvis du programmerer konturbeskrivelsen med inkrementelle verdier, tolker styringen verdiene som radier, uavhengig av **om DIM_R** eller **DIM_D** er valgt.
- Med programvarealternativ 42 CAD Import (#42 / #1-03-1) kan du importere konturer fra CAD-filer og lagre dem i underprogrammer eller separate NC-programmer.

  Mer informasjon: Brukerhåndbok for innretting og kjøring

6.1.4 STL-fil som råemne med BLK FORM FILE

Bruk

Du kan integrere 3D-modeller i STL-format som en råemne og eventuelt integrere som ferdig del. Denne funksjonen er fremfor alt praktisk i forbindelse med CAM-programmer, siden nødvendige 3D-modeller er tilgjengelige her i tillegg til NC-programmet.

Forutsetning

- Maks. 20 000 trekanter per STL-fil i ASCII-format
- Maks. 50 000 trekanter per STL-fil i binærformat

Funksjonsbeskrivelse

Målene til NC-programmet kommer fra samme sted som målene til 3D-modellen.

Innføring

```
1 BLK FORM FILE "TNC:\CAD\blank.stl"
  TARGET "TNC:\CAD\finish.stl"
```
; STL-fil som råemne og ferdig del

Slik navigerer du til denne funksjonen:

Sett inn NC-funksjon ▶ Alle funksjoner ▶ Spesialfunksjoner ▶ Programinnstillinger ▶ BLK FORM ▶ BLK FORM FILE

NC-funksjonen inneholder følgende syntakselementer:

Syntakselement	Beskrivelse
BLK FORM FILE	Syntaksåpning for en STL-fil som en råemne
Fil eller **QS**	Banen til STL-filen
TARGET	STL-fil som ferdig del Valgfritt syntakselement
Fil eller **QS**	Banen til STL-filen Fast eller variabel bane

Tips:

- Du kan eksportere den aktuelle visningen av emnet som STL-fil i arbeidsområdet **Simulering**. Med denne funksjonen kan du opprette manglende 3D-modeller, for eksempel halvferdigdeler, ved flere bearbeidingstrinn.

  Mer informasjon: "Eksportere simulert emne som STL-fil", Side 623
- Hvis du har integrert et råemne og et ferdigemne, kan du sammenligne modellene i simuleringen og lett identifisere restmaterialer.

  Mer informasjon: "Modellsammenligning", Side 629
- Styringen laster STL-filer i binærformat raskere enn STL-filer i ASCII-format.
- Selv om måleenheten «inch» er aktiv i styringen eller i NC-programmet, tolker styringen målene til 3D-filer i mm.

7

Verktøy

7.1 Grunnleggende

For å bruke funksjonene til styringen definerer du verktøyene i styringen med de reelle dataene, f.eks. radius. Dette gjør programmeringen enklere og øker prosesspåliteligheten.

For å legge til et verktøy til maskinen kan du fortsette i følgende rekkefølge:

- Klargjør verktøyet og spenn fast verktøyet i en egnet verktøyholder.
- For å bestemme målene til verktøyet med utgangspunkt i verktøyholderens referansepunkt, måles verktøyet f.eks. ved å bruke en forhåndsinnstillingsenhet. Styringen trenger målene for å beregne banene.

  Mer informasjon: "Verktøyholder-referansepunkt ", Side 139
- For å kunne definere verktøyet fullt ut trenger du ytterligere verktøydata. Ta disse verktøydataene f.eks. fra produsentens verktøykatalog.

  Mer informasjon: Brukerhåndbok for innretting og kjøring
- Lagre alle bestemte verktøydata for dette verktøyet i verktøybehandlingen.

  Mer informasjon: Brukerhåndbok for innretting og kjøring
- Om nødvendig tilordnes en verktøyholder til verktøyet for en realistisk simulering og kollisjonsbeskyttelse.

  Mer informasjon: Brukerhåndbok for innretting og kjøring
- Når du har definert verktøyet fullstendig, programmerer du et verktøyoppkall i et NC-program.

  Mer informasjon: "Verktøyoppkall med TOOL CALL", Side 142
- Hvis maskinen din er utstyrt med et kaotisk verktøyskiftesystem og en dobbelgriper, kan du forkorte verktøyskiftetiden ved å forhåndsvelge verktøyet.

  Mer informasjon: "Verktøyforvalg med TOOL DEF", Side 148
- Utfør eventuelt en verktøybrukstest før du starter programmet. Da kan du sjekke om verktøyene er tilgjengelig i maskinen og om de har nok gjenværende levetid.

  Mer informasjon: Brukerhåndbok for innretting og kjøring
- Hvis du har bearbeidet et emne og deretter målt det, korrigerer du verktøyene om nødvendig.

  Mer informasjon: "Verktøyradiuskorrigering", Side 316

7.2 Referansepunkter på verktøyet

Styringen skiller mellom følgende referansepunkter på verktøyet for forskjellige beregninger eller bruksområder.

Relaterte emner

- Referansepunkter i maskinen eller på emnet
  Mer informasjon: "Maskinens referansepunkter", Side 102

7.2.1 Verktøyholder-referansepunkt

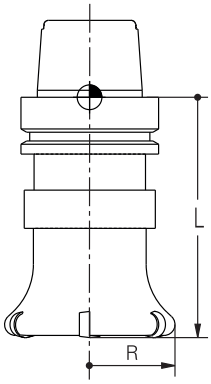

Verktøyholderens referansepunkt er et fast punkt definert av maskinprodusenten. Verktøyholderens referansepunkt er vanligvis på spindelnesen.

Med utgangspunkt i verktøyholderens referansepunkt definerer du målene til verktøyet i verktøybehandlingen, f.eks. lengde **L** og radius **R**.

Mer informasjon: Brukerhåndbok for innretting og kjøring

7.2.2 Verktøyspiss TIP

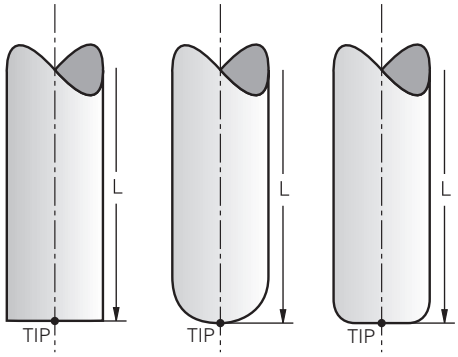

Verktøyspissen er lengst fra verktøyholderens referansepunkt. Verktøyspissen er koordinat-origo for verktøykoordinatsystemet **T-CS**.

Mer informasjon: "Verktøykoordinatsystem T-CS", Side 241

For freseverktøy er verktøyspissen i midten av verktøyradius **R** og på verktøyets lengste punkt i verktøyaksen.

Du definerer verktøyspissen med følgende kolonner for verktøybehandling i forhold til verktøyholderens referansepunkt:

- **L**
- **DL**

Mer informasjon: Brukerhåndbok for innretting og kjøring

Verktøyspissen er et hjelpepunkt til visualisering. Koordinatene i NC-programmet refererer til verktøyets føringspunkt.

Mer informasjon: "Verktøyføringspunkt TLP (tool location point)", Side 141

7.2.3 Verktøysenter TCP (tool center point)

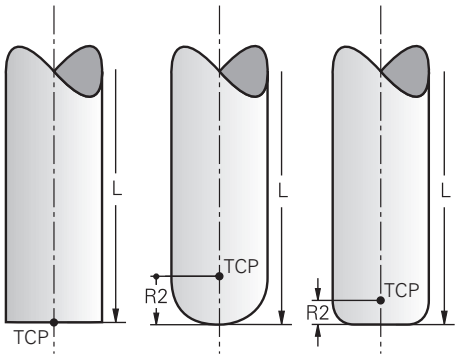

Verktøysenteret er midten av verktøyradiusen **R**. Hvis en verktøyradius 2 **R2** er definert, forskyves verktøysenteret fra verktøyspissen med denne verdien.

Du definerer verktøysenteret med oppføringene i verktøybehandlingen relatert til verktøyholderens referansepunkt.

Mer informasjon: Brukerhåndbok for innretting og kjøring

Verktøyets midtpunkt er et hjelpepunkt til visualisering. Koordinatene i NC-programmet refererer til verktøyets føringspunkt.

Mer informasjon: "Verktøyføringspunkt TLP (tool location point)", Side 141

7.2.4 Verktøyføringspunkt TLP (tool location point)

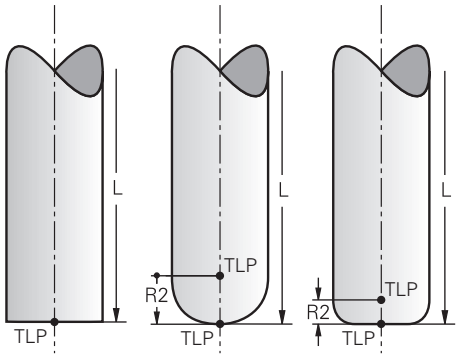

Styringen plasserer verktøyet på verktøyføringspunktet. Som standard er verktøyføringspunktet ved verktøyspissen.

Innenfor funksjonen **FUNCTION TCPM** (#9 / #4-01-1) kan du også velge verktøyføringspunktet ved verktøysenteret.

Mer informasjon: "Kompenser verktøyoppstilling med FUNCTION TCPM (#9 / #4-01-1)", Side 305

7.2.5 Verktøyroteringspunkt TRP (tool rotation point)

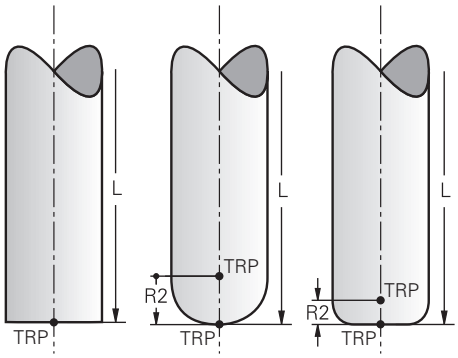

For dreiefunksjoner med **MOVE** (#8 / #1-01-1) dreier styringen rundt verktøyets roteringspunkt. Som standard er verktøyroteringspunkten ved verktøyspissen.

Hvis du velger **MOVE** under **PLANE**-funksjoner, bruker du **DIST**-syntakselementet til å definere den relative posisjonen mellom emnet og verktøyet. Styringen forskyver verktøyets roteringspunkt med denne verdien fra verktøyspissen. Hvis du ikke definerer **DIST**, holder styringen verktøyspissen konstant.

Mer informasjon: "Posisjonering av roteringsakse", Side 293

Innenfor funksjonen **FUNCTION TCPM** (#9 / #4-01-1) kan du også velge verktøyets roteringspunkt ved verktøysenteret.

Mer informasjon: "Kompenser verktøyoppstilling med FUNCTION TCPM (#9 / #4-01-1)", Side 305

7.2.6 Senter verktøyradius 2 CR2 (center R2)

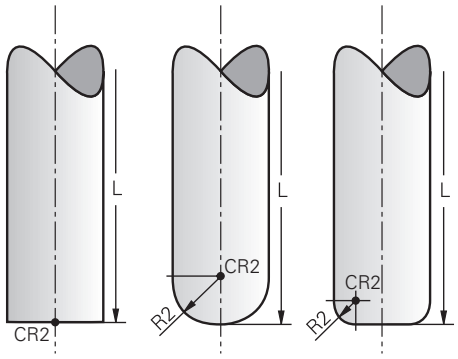

Senter verktøyradius 2 bruker styringen i forbindelse med 3D-verktøykorrigeringen (#9 / #4-01-1). For rette linjer **LN** peker flatenormalvektoren mot dette punktet og definerer retningen for 3D-verktøykorrigeringen.

Mer informasjon: "3D-verktøykorrigering (#9 / #4-01-1) ", Side 323

Senter verktøyradius 2 er forskjøvet med **R2**-verdien fra verktøyspissen og verktøyskjæret.

Sentrum av verktøyradius 2 er et hjelpepunkt til visualisering. Koordinatene i NC-programmet refererer til verktøyets føringspunkt.

Mer informasjon: "Verktøyføringspunkt TLP (tool location point)", Side 141

7.3 Verktøyoppkall

7.3.1 Verktøyoppkall med TOOL CALL

Bruk

Bruk funksjonen **TOOL CALL** for å kalle opp et verktøy i NC-programmet. Hvis verktøyet er i verktøymagasinet, skifter styringen verktøyet i spindelen. Hvis verktøyet ikke er i magasinet, kan du skifte det manuelt.

Relaterte emner

- Automatisk verktøyskifte med **M101**
  Mer informasjon: "Skift automatisk søsterverktøy med M101", Side 459
- Verktøytabell **tool.t**
  Mer informasjon: Brukerhåndbok for innretting og kjøring
- Plasstabell **TOOL_P.TCH**
  Mer informasjon: Brukerhåndbok for innretting og kjøring

Forutsetning

- Verktøy definert
  For å kalle opp et verktøy må verktøyet være definert i verktøybehandlingen.
  Mer informasjon: Brukerhåndbok for innretting og kjøring

Funksjonsbeskrivelse

Når et verktøy kalles opp, leser styringen den tilhørende linjen fra verktøybehandlingen. Du kan se verktøydataene i fanen **Verktøy** i **Status**-arbeidsområdet.

Mer informasjon: Brukerhåndbok for innretting og kjøring

> HEIDENHAIN anbefaler å slå på spindelen med **M3** eller **M4** etter hvert verktøyoppkall. Da unngår du problemer når programmet kjører, f.eks. ved oppstart etter et avbrudd.
>
> **Mer informasjon:** "Oversikt over tilleggsfunksjonene", Side 425

Symboler

NC-funksjonen **TOOL CALL** har følgende ikoner:

Symbol	Beskrivelse
	Åpne valgvindu for verktøy
	Bytt til det valgte verktøyet i programmet **Verktøybehandling** Du kan endre verktøyet om nødvendig.
	Åpne **Regnemaskin for skjæredata** **Mer informasjon:** "Regnemaskin for skjæredata", Side 607

Innføring

11 TOOL CALL 4 .1 Z S10000 F750 DL +0,2 DR+0,2 DR2+0,2	; Kall opp verktøyet

Slik navigerer du til denne funksjonen:

Sett inn NC-funksjon ▶ Alle funksjoner ▶ Verktøy ▶ TOOL CALL

NC-funksjonen inneholder følgende syntakselementer:

Syntakselement	Beskrivelse
TOOL CALL	Syntaksåpning for et verktøyoppkall
Nummer, **Navn** eller **QS**	Verktøydefinisjon Faste eller variable numre eller navn Bare verktøydefinisjonen som tall er entydig, siden verktøynavnet kan være identisk for flere verktøy! Syntakselement avhengig av teknologi eller applikasjon Valg ved hjelp av et valgvindu er mulig **Mer informasjon:** "Teknologiavhengige forskjeller når du kaller opp verktøyet", Side 145
.1	Verktøyets trinnindeks Valgfritt syntakselement **Mer informasjon:** Brukerhåndbok for innretting og kjøring
Z	Verktøyakse Som standard bruker du verktøyaksen **Z**. Avhengig av maskinen er flere valgmuligheter tilgjengelig. Syntakselement avhengig av teknologi eller applikasjon **Mer informasjon:** "Teknologiavhengige forskjeller når du kaller opp verktøyet", Side 145
S eller **S(VC =)**	Spindelturtall eller skjærehastighet Valgfritt syntakselement Valg ved hjelp av et valgvindu er mulig **Mer informasjon:** "Spindelturtall S", Side 146
F, **FZ** eller **FU**	Mating Alternative matespesifikasjoner: mating per tann eller mating per omdreining Valgfritt syntakselement Valg ved hjelp av et valgvindu er mulig **Mer informasjon:** "Mating F ", Side 147
DL	Deltaverdi for verktøylengden Valgfritt syntakselement **Mer informasjon:** " Verktøykorrigering for verktøylengde og -radius", Side 314
DR	Deltaverdi for verktøyradius Valgfritt syntakselement **Mer informasjon:** " Verktøykorrigering for verktøylengde og -radius", Side 314

Syntakselement	Beskrivelse
DR2	Deltaverdi for verktøyradius 2 Valgfritt syntakselement **Mer informasjon:** " Verktøykorrigering for verktøylengde og -radius", Side 314

Teknologiavhengige forskjeller når du kaller opp verktøyet

Verktøyoppkall av et freseverktøy

Du kan definere følgende verktøydata for et freseverktøy:

- Fast eller variabelt nummer eller navn på verktøyet
- Verktøyets trinnindeks
- Verktøyakse
- Spindelturtall
- Mating
- DL
- DR
- DR2

Ved oppkalling av et freseverktøy trengs nummeret eller navnet på verktøyet, verktøyaksen og spindelturtallet.

Mer informasjon: Brukerhåndbok for innretting og kjøring

Verktøyoppkalling av en emne-touch-probe (#17 / #1-05-1)

Du kan definere følgende verktøydata for en emne-touch-probe:

- Fast eller variabelt nummer eller navn på verktøyet
- Verktøyets trinnindeks
- Verktøyakse

Ved fremkalling av en touch-probe for et emne trengs nummeret eller navnet på verktøyet og verktøyaksen!

Mer informasjon: Brukerhåndbok for innretting og kjøring

Oppdatere verktøydata

Med et **TOOL CALL** kan du også oppdatere dataene til det aktive verktøyet uten å skifte verktøyet, f.eks. endre skjæredata eller deltaverdier. Hvilke verktøydata du kan endre, avhenger av teknologien.

I følgende tilfeller oppdaterer styringen kun dataene til det aktive verktøyet:

- Uten verktøynummer eller navn og uten verktøyakse
- Uten verktøynummer eller navn og med samme verktøyakse som i forrige verktøyoppkall

> Hvis du programmerer et verktøynummer eller verktøynavn, eller en modifisert verktøyverktøyakse i verktøyoppkall, utfører styringen verktøyskiftmakroen.
>
> Dette kan føre til at styringen f.eks. et søsterverktøy endres på grunn av utløpt levetid.
>
> **Mer informasjon:** "Skift automatisk søsterverktøy med M101", Side 459

Tips:

Styringsfunksjonens fulle omfang er utelukkende tilgjengelig ved bruk av verktøyakse **Z**, f.eks. maldefinisjon **PATTERN DEF**.

Bruk av verktøyaksene **X** og **Y** kan brukes med begrensninger og er forberedt og konfigurert av maskinprodusenten.

- Med maskinparameteren **allowToolDefCall** (nr. 118705) definerer maskinprodusenten om du kan definere et verktøy ved navn, nummer eller begge i funksjonene **TOOL CALL** og **TOOL DEF**.

  Mer informasjon: "Verktøyforvalg med TOOL DEF", Side 148
- Med den valgfrie maskinparameteren **progToolCallDL** (nr. 124501) definerer maskinprodusenten om styringen skal ta hensyn til deltaverdier fra et verktøyoppkall i arbeidsområdet **Posisjoner**.

  Mer informasjon: " Verktøykorrigering for verktøylengde og -radius", Side 314

7.3.2 Skjæredata

Bruk

Skjæredataene består av spindelturtallet **S** eller alternativt av konstant skjærehastighet **VC** og matehastigheten **F**.

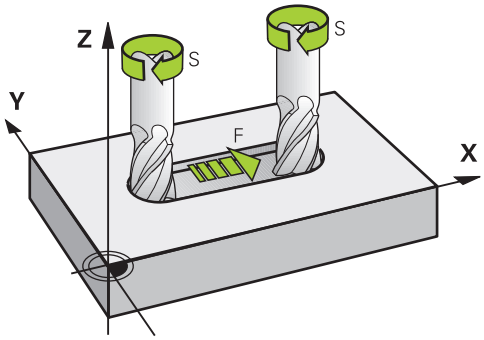

Funksjonsbeskrivelse

Spindelturtall S

Du har følgende alternativer for å definere spindelturtallet **S**:

- Verktøyoppkall med **TOOL CALL**

  Mer informasjon: "Verktøyoppkall med TOOL CALL", Side 142
- Knapp **S** i programmet **Manuell drift**

  Mer informasjon: Brukerhåndbok for innretting og kjøring

Du definerer spindelturtallet **S** i enheten for spindelomdreininger per minutt o/min.

Alternativt kan du definere konstant skjærehastighet **VC** i meter per minutt m/min i et verktøyoppkall.

Funksjon

Spindelturtallet eller skjærehastigheten forblir aktiv til du definerer et nytt spindelturtall eller ny skjærehastighet i en **TOOL CALL**-blokk.

Potensiometer

Med turtallspotensiometeret kan du endre spindelturtallet under programkjøringen mellom 0 % og 150 %. Innstillingen av turtallspotensiometeret er kun virksom på maskiner med trinnløs spindeldrift. Maksimal spindelturtall avhenger av maskinen.

Mer informasjon: "Potensiometer", Side 71

Statusvisninger

Styringen viser gjeldende spindelturtall i følgende arbeidsområder:

- Arbeidsområde **Posisjoner**
- Fanen **POS** i arbeidsområdet **Status**

Mating F

Du kan definere mating **F** på følgende måter:

- Verktøyoppkall med **TOOL CALL**
  Mer informasjon: "Verktøyoppkall med TOOL CALL", Side 142
- Posisjoneringsblokk
  Mer informasjon: "Banefunksjoner", Side 151
- Knapp **F** i programmet **Manuell drift**
  Mer informasjon: Brukerhåndbok for innretting og kjøring

Du definerer matingen for lineære akser i millimeter per minutt mm/min.

Du definerer matingen for roteringsakser i grader per minutt °/min.

Du kan definere matingen med tre desimaler.

Alternativt kan du definere matingen i NC-programmet eller i et verktøyoppkall i følgende enheter:

- Mating per tann **FZ** i mm/tann
  Med **FZ** definerer du banen i millimeter som verktøyet dekker per tann.

  > Hvis du bruker **FZ**, må du definere antall tenner i **CUT**-kolonnen i verktøybehandlingen.
  > **Mer informasjon:** Brukerhåndbok for innretting og kjøring

- Mating per omdreining **FU** i mm/omdreininger
  Med **FU** definerer du avstanden i millimeter som verktøyet dekker per spindelomdreining.

Du kan kalle opp matingen som er definert i et **TOOL CALL** i NC-programmet med **F AUTO**.

Mer informasjon: "F AUTO", Side 147

Matingen som er definert i NC-programmet, gjelder frem til NC-blokken der du programmerer en ny mating.

F MAX

Hvis du definerer **F MAX**, beveger styringen seg i ilgang. **F MAX** fungerer bare blokkvis. Den sist definerte matingen er virksom fra følgende NC-blokk. Maksimal mating avhenger av maskinen og om nødvendig av aksen.

Mer informasjon: Brukerhåndbok for innretting og kjøring

F AUTO

Hvis du definerer en mating i en **TOOL CALL**-blokk, kan du bruke denne matingen med **F AUTO** i følgende posisjoneringsblokker.

Knapp F i programmet Manuell drift

- Hvis du angir F=0, arbeider den matingen som maskinprodusenten har definert som minste mating.
- Hvis den angitte matingen overskrider den maksimale verdien som maskinprodusenten har definert, arbeider den verdien som maskinprodusenten har definert.
  Mer informasjon: Brukerhåndbok for innretting og kjøring

Potensiometer

Med matepotensiometeret kan du endre matingen under programkjøringen mellom 0 % og 150 %. Innstillingen av matepotensiometeret påvirker kun den programmerte matingen. Hvis den programmerte matingen ennå ikke er nådd, har matepotensiometeret ingen effekt.

Mer informasjon: "Potensiometer", Side 71

Statusvisninger

Styringen viser gjeldende matehastighet i mm/min i følgende arbeidsområder:

- Arbeidsområde **Posisjoner**
- Fanen **POS** i arbeidsområdet **Status**

> I applikasjonen **Manuell drift** viser styringen matingen inkludert desimaler i **POS**-fanen. Styringen viser matingen med totalt seks sifre.

- Styringen viser banematingen
  - Ved aktiv **3D ROT** vises banematingen gjennom bevegelse av flere akser
  - Ved inaktiv **3D ROT** forblir matevisningen tom når flere akser beveges samtidig
  - Hvis et håndratt er aktivt, viser styringen banematingen under programkjøringen.

Mer informasjon: Brukerhåndbok for innretting og kjøring

Tips:

- Ved tomme-programmer må du definere matingen i 1/10 tomme/min.
- Programmer ilgangsbevegelser utelukkende med NC-funksjonen **FMAX** og ikke ved hjelp av svært høye numeriske verdier. Dette er den eneste måten å sikre at ilgangen fungerer blokk for blokk og at du kan regulere ilgangen separat fra bearbeidingsmatingen.
- Før du flytter en akse, kontrollerer styringen om den definerte hastigheten er nådd. For posisjoneringsblokker med matingen **FMAX** kontrollerer ikke styringen hastigheten.

7.3.3 Verktøyforvalg med TOOL DEF

Bruk

Ved hjelp av **TOOL DEF** klargjør styringen et verktøy i magasinet, noe som reduserer verktøyskiftetiden.

> Følg maskinhåndboken!
> Forvalg av verktøyer med **TOOL DEF** er en maskinavhengig funksjon.

Funksjonsbeskrivelse

Hvis maskinen din er utstyrt med et kaotisk verktøyskiftesystem og en dobbel griper, kan du foreta et verktøyforvalg. For å gjøre dette programmerer du **TOOL DEF**-funksjonen etter en **TOOL CALL**-blokk og velger verktøyet som skal brukes neste gang i NC-programmet. Styringen klargjør verktøyet under programkjøringen.

Innføring

11 TOOL DEF 2 .1	; Forhåndsvelg verktøy

Slik navigerer du til denne funksjonen:

Sett inn NC-funksjon ▶ **Alle funksjoner** ▶ **Verktøy** ▶ **TOOL DEF**

NC-funksjonen inneholder følgende syntakselementer:

Syntakselement	Beskrivelse
TOOL DEF	Syntaksåpning for forhåndsvalg av verktøy
Nummer, **Navn** eller **QS**	Verktøydefinisjon Faste eller variable numre eller navn Valg ved hjelp av et valgvindu er mulig Bare verktøydefinisjonen som tall er entydig, siden verktøynavnet kan være identisk for flere verktøy!
.1	Verktøyets trinnindeks Valgfritt syntakselement **Mer informasjon:** Brukerhåndbok for innretting og kjøring

Brukseksempel

11 TOOL CALL 5 Z S2000	; Kall opp verktøyet
12 TOOL DEF 7	; Forhåndsvelg neste verktøy
*** - ...**	
21 TOOL CALL 7	; Kall opp forhåndsvalgt verktøy

8

Banefunksjoner

8.1 Grunnleggende om koordinatdefinisjon

Du programmerer et emne ved å definere banebevegelsene og målkoordinatene.

Avhengig av målene i den tekniske tegningen, brukes kartesiske eller polare koordinater med absolutte eller inkrementelle verdier.

8.1.1 Kartesiske koordinater

Bruk

Et kartesisk koordinatsystem består av to eller tre akser som står vinkelrett på hverandre. Kartesiske koordinater refererer til opprinnelsen til koordinatsystemet, som er i skjæringspunktet mellom aksene.

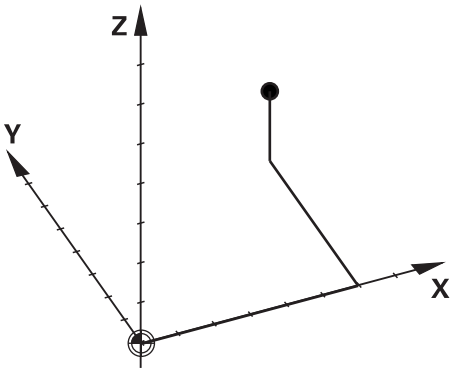

Kartesiske koordinater lar deg identifisere et punkt i rommet unikt ved å definere tre akseverdier.

Funksjonsbeskrivelse

I NC-programmet definerer du verdiene i de lineære aksene **X**, **Y** og **Z**, f.eks. med en rett linje **L.**

```
11 L  X+60 Y+50 Z+20  RL F200
```

De programmerte koordinatene virker modalt. Hvis verdien til en akse forblir den samme, trenger du ikke å omdefinere verdien i ytterligere banebevegelser.

8.1.2 Polare koordinater

Bruk

Du definerer polare koordinater i ett av de tre planene til et kartesisk koordinatsystem.

Polare koordinater viser til en tidligere definert pol. Fra denne polen definerer du et punkt med avstanden til polen og vinkelen til vinkelreferanseaksen.

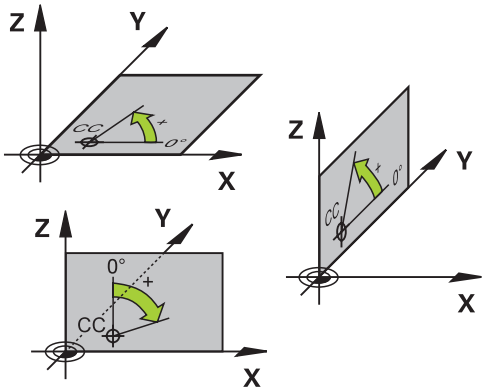

Funksjonsbeskrivelse

Du kan bruke polare koordinater f.eks. bruk i følgende situasjoner:

- Punkter på sirkulære baner
- Emnetegninger med vinkelangivelser, f.eks. for hullsirkler

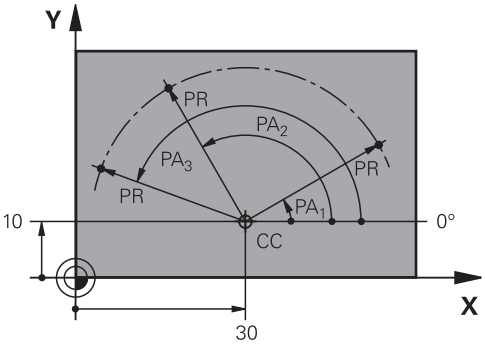

Du definerer polen **CC** med kartesiske koordinater i to akser. Disse aksene definerer planet og vinkelreferanseaksen.

Polen har en modal effekt innenfor et NC-program.

Vinkelreferanseaksen er relatert til planet som følger:

plan	Vinkelreferanseakse
XY	**+X**
YZ	**+Y**
ZX	**+Z**

```
11 CC  X+30 Y+10
```

Den polare koordinatradiusen **PR** refererer til polen. **PR** definerer avstanden til punktet fra polen.

Den polare koordinatvinkelen **PA** definerer vinkelen mellom vinkelreferanseaksen og punktet.

```
11 LP  PR+30 PA+10  RR F300
```

De programmerte koordinatene virker modalt. Hvis verdien til en akse forblir den samme, trenger du ikke å omdefinere verdien i ytterligere banebevegelser.

8.1.3 Absolutte inndata

Bruk

Absolutte oppføringer refererer alltid til en opprinnelse. For kartesiske koordinater er origo nullpunktet, og for polare koordinater polen og vinkelreferanseaksen.

Funksjonsbeskrivelse

Absolutte inndata definerer punktet som styringen posisjonerer til.

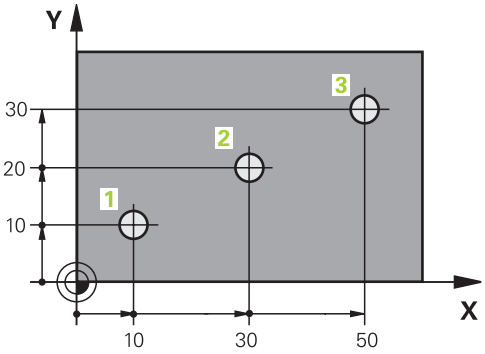

11 L X+10 Y+10 RL F200 M3	; Posisjonering i punkt 1
12 L X+30 Y+20	; Posisjonering i punkt 2
13 L X+50 Y+30	; Posisjonering i punkt 3

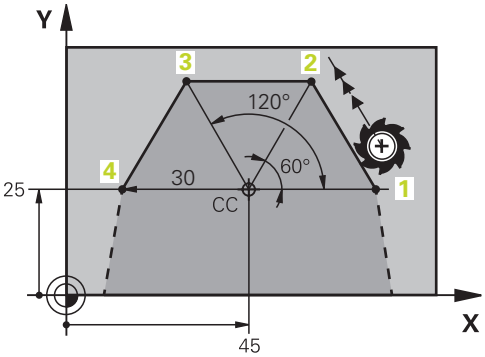

11 CC X+45 Y+25	; Definer polen kartesisk i to akser
12 LP PR+30 PA+0 RR F300 M3	; Posisjonering i punkt 1
13 LP PA+60	; Posisjonering i punkt 2
14 LP PA+120	; Posisjonering i punkt 3
15 LP PA+180	; Posisjonering i punkt 4

8.1.4 Inkrementelle inndata

Bruk

Inkrementelle inndata refererer alltid til de sist programmerte koordinatene. Med kartesiske koordinater er dette verdiene til aksene **X**, **Y** og **Z**, ved polare koordinater verdiene til den polare koordinatradiusen **PR** og den polare koordinatvinkelen **PA**.

Funksjonsbeskrivelse

Inkrementelle inndata definerer verdien som styringen vil posisjonere med. De sist programmerte koordinatene fungerer som det imaginære nullpunktet til koordinatsystemet.

Du definerer inkrementelle koordinater med **I** foran hver aksespesifikasjon.

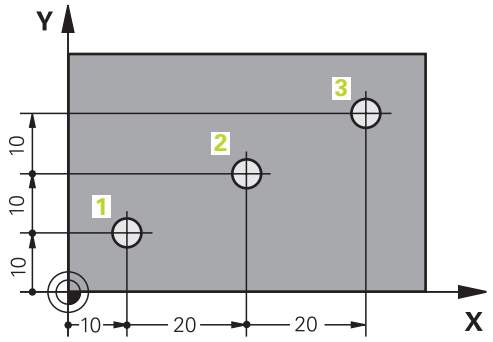

11 L X+10 Y+10 RL F200 M3	; Posisjonering absolutt til punkt 1
12 L IX+20 IY+10	; Posisjonering trinnvis til punkt 2
13 L IX+20 IY+10	; Posisjonering trinnvis til punkt 3

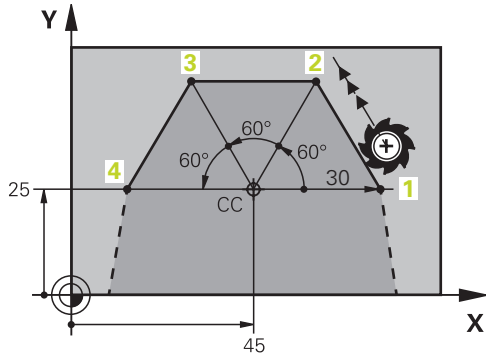

11 CC X+45 Y+25	; Definer polkartesisk og absolutt i to akser
12 LP PR+30 PA+0 RR F300 M3	; Posisjonering absolutt til punkt 1
13 LP IPA+60	; Posisjonering trinnvis til punkt 2
14 LP IPA+60	; Posisjonering trinnvis til punkt 3
15 LP IPA+60	; Posisjonering trinnvis til punkt 4

8.2 Banefunksjonenes grunnleggende egenskaper

Bruk

Hvis du oppretter et NC-program, kan du programmere de enkelte elementene i konturen med banefunksjonene. For å gjøre dette definerer du endepunktene til konturelementene med koordinater.

Styringen bestemmer kjørebanen ved hjelp av koordinatene, verktøydataene og radiuskorrigeringen. Alle maskinaksene som du har programmert i NC-blokken til en banefunksjon, posisjoneres samtidig.

Funksjonsbeskrivelse

Sett inn en banefunksjon

Åpne dialogen med de grå baneskjermtastene. Styringen legger inn NC-blokken i NC-programmet og ber om all informasjon i rekkefølge.

> Avhengig av maskinens konstruksjon beveger verktøyet eller maskinbordet seg. Når du programmerer en banefunksjon, må du alltid anta at verktøyet er i bevegelse!

Bevegelse i en akse

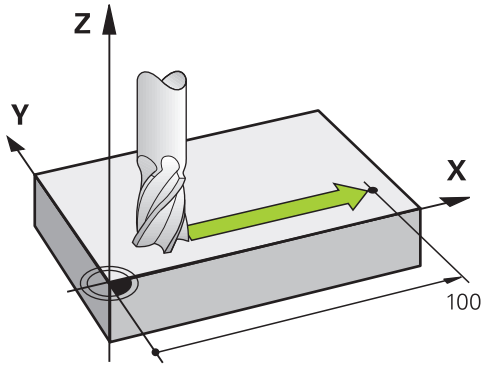

Hvis NC-blokken inneholder en koordinatangivelse, kjører styringen verktøyet parallelt frem til den programmerte maskinaksen.

Eksempel

```
L X+100
```

Verktøyet opprettholder Y- og Z-koordinatene, og kjører frem til posisjon **X+100**.

Bevegelse i to akser

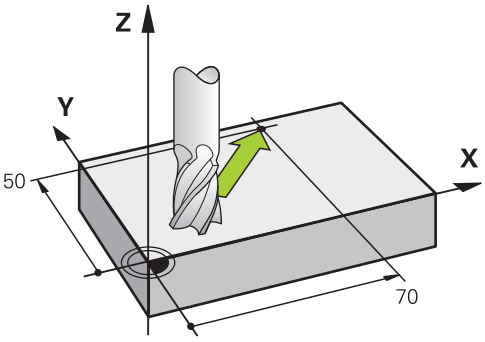

Hvis NC-blokken inneholder to koordinatangivelser, kjører styringen verktøyet til det programmerte planet.

Eksempel

```
L X+70  Y+50
```

Verktøyet opprettholder Z-koordinatene og kjører i XY-planet til posisjonen **X+70 Y+50**.

Du definerer arbeidsplanet med verktøyaksen når du kaller opp verktøyet **TOOL CALL**

Mer informasjon: "Betegnelse på aksene på fresemaskiner", Side 100

Bevegelse i flere akser

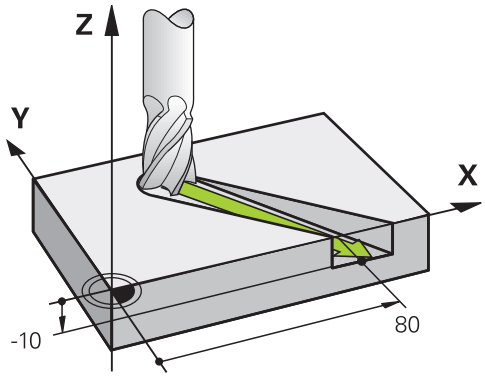

Hvis NC-blokken inneholder tre koordinatangivelser, kjører styringen verktøyet frem til den programmerte posisjonen med en tredimensjonal bevegelse.

Eksempel

```
L X+80  Y+0 Z-10
```

Avhengig av kinematikken til maskinen din, kan du programmere opptil seks akser i en rett linje **L.**

Eksempel

```
L X+80 Y+0 Z-10 A+15 B+0 C-45
```

TNC7 basic kan bevege maksimalt fire akser samtidig. Hvis flere enn fire akser skal flyttes med en NC-blokk, viser styringen en feilmelding.

Hvis akseposisjonen ikke endres, kan du likevel programmere flere enn fire akser.

Linje og sirkelbue

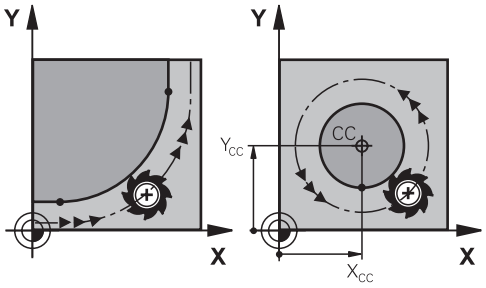

Du bruker banefunksjonene for sirkelbuer til å programmere sirkelbevegelser i arbeidsplanet:

Styringen beveger to maskinakser samtidig: Verktøyet beveger seg i forhold til emnet i en sirkelbane. Du kan programmere sirkelbaner med sirkelmidtpunkt **CC**

Rotasjonsretning ved sirkelbevegelser

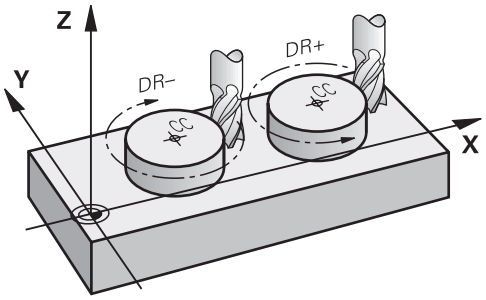

For sirkelbevegelser uten tangential overgang til andre konturelementer definerer du roteringsretningen på følgende måte:

- Rotering med urviseren: **DR-**
- Rotering mot urviseren: **DR+**

Korrigering av verktøyradius

Verktøyradiuskorrigeringen definerer du i NC-blokken til det første konturelementet.

Radiuskorrigeringen kan ikke aktiveres i en NC-blokk for en sirkelbane. Aktiver verktøyradiuskorrigeringen på forhånd i en rett linje.

Mer informasjon: "Verktøyradiuskorrigering", Side 316

Forposisjonering

MERKNAD

Kollisjonsfare!

Styringen utfører ikke en automatisk kollisjonstest mellom verktøyet og emnet. Feil forhåndsposisjonering kan i tillegg føre til skader på konturen. Det er fare for kollisjon under tilkjøringen!

- Programmer egnet forhåndsposisjon
- Kontroller forløpet og konturen ved hjelp av den grafiske simuleringen

8.3 Banefunksjoner med kartesiske koordinater

8.3.1 Oversikt over banefunksjonene

Tast	Funksjon	Mer informasjon
L	Linje **L** (line)	Side 159
CHF	Fas **CHF** (chamfer) Fas mellom to rette linjer	Side 161
RND	Avrunding **RND** (rounding of corner) Sirkelbane med tangential tilknytning til det forrige og påfølgende konturelementet	Side 162
CC	Sirkelsentrum **CC** (circle center)	Side 163
C	Sirkelbane **C** (circle) Sirkelbane rundt sirkelsenteret **CC** til endepunktet	Side 165
CR	Sirkelbane **CR** (circle by radius) Sirkelbane med fastsatt radius	Side 167
CT	Sirkelbane **CT** (circle tangential) Sirkelbane med tangential tilknytning til det forrige konturelementet	Side 170

8.3.2 Linje L

Bruk

Med en rett linje **L** programmerer du en rett kjørebevegelse i alle retninger.

Relaterte emner

- Programmere linjer med polare koordinater
  Mer informasjon: "Linje LP", Side 177

Funksjonsbeskrivelse

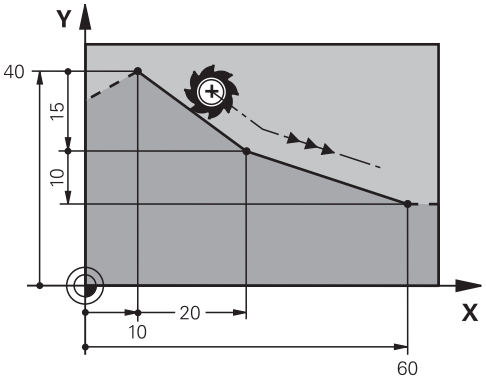

Styringen kjører verktøyet på en linje fra den gjeldende posisjonen til endepunktet på linjen. Startpunktet er endepunktet til den foregående NC-blokken.

Avhengig av kinematikken til maskinen din, kan du programmere opptil seks akser i en rett linje **L.**

TNC7 basic kan bevege maksimalt fire akser samtidig. Hvis flere enn fire akser skal flyttes med en NC-blokk, viser styringen en feilmelding.Hvis akseposisjonen ikke endres, kan du likevel programmere flere enn fire akser.

Innføring

11 L X+50 Y+50 R0 FMAX M3	; Linje uten radiuskorrigering i ilgang

Slik navigerer du til denne funksjonen:

Sett inn NC-funksjon ▶ Alle funksjoner ▶ Banefunksjoner ▶ L

NC-funksjonen inneholder følgende syntakselementer:

Syntakselement	Beskrivelse
L	Syntaksåpning for en linje
X, **Y**, **Z**, **A**, **B**, **C**, **U**, **V**, **W**	Sluttpunktet på linjen som et fast eller variabelt nummer Inndata absolutt eller inkrementelt Valgfritt syntakselement
&X, **&Y**, **&Z**	Sluttpunkt for linjen i en hovedakse fravalgt med **PARAXMODE**, som et fast eller variabelt nummer **Mer informasjon:** "Velg tre lineære akser for bearbeiding med FUNCTION PARAXMODE", Side 398 Valgfritt syntakselement
R0, **RL**, **RR**	Korrigering av verktøyradius **Mer informasjon:** "Verktøyradiuskorrigering", Side 316 Valgfritt syntakselement
F, **FMAX**, **FZ**, **FU**, **FAUTO**	Mating **Mer informasjon:** "Mating F ", Side 147 Faste eller variable numre Valgfritt syntakselement
M	Tilleggsfunksjoner **Mer informasjon:** "Tilleggsfunksjoner", Side 423 Faste eller variable numre Valgfritt syntakselement

Tips:

- I **Formular**-kolonnen kan du bytte mellom syntaksen for kartesisk og polare koordinatinndata.

  Mer informasjon: "Kolonne Formular i arbeidsområdet Program", Side 119
- Med knappen **Overfør aktuell posisjon** programmer du en linje **L** med alle akseverdier. Verdiene tilsvarer modusen **Fakt. pos. (FAKT)** i posisjonsvisningen.

Eksempel

```
11 L  Z+100  R0 FMAX  M3
12 L  X+10 Y+40  RL F200
13 L  IX+20 IY-15
14 L  X+60 IY-10
```

8.3.3 FasCHF

Bruk

Du kan bruke Fase **CHF**-funksjonen til å sette inn en avfasning mellom to linjer. Fasstørrelsen refererer til skjæringspunktet som du programmerer ved hjelp av linjene.

Forutsetninger

- Rette linjer i arbeidsplanet før og etter en avfasing
- Identisk verktøykorrigering før og etter en avfasing
- Fasing kan utføres med gjeldende verktøy

Funksjonsbeskrivelse

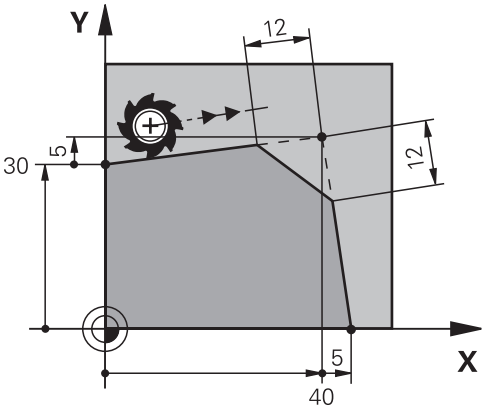

Skjæringspunktet mellom to rette linjer skaper konturhjørner. Du kan skråstille disse konturhjørnene med en avfasing. Vinkelen på hjørnet er irrelevant, du definerer lengden som hver rett linje forkortes med. Kontrollsystemet kjører ikke til hjørnepunktet.

Hvis du programmerer en mating i **CHF**-blokken, er matingen kun virksom mens fasen bearbeides.

Innføring

```
11 CHF 1 F200          ; Fas med 1 mm størrelse
```

Slik navigerer du til denne funksjonen:
Sett inn NC-funksjon ▶ Alle funksjoner ▶ Banefunksjoner ▶ CHF
NC-funksjonen inneholder følgende syntakselementer:

Syntakselement	Beskrivelse
CHF	Syntaksåpning for en fas
1	Fasestørrelse Faste eller variable numre
F, **FAUTO**	Mating **Mer informasjon:** "Mating F ", Side 147 Faste eller variable numre Valgfritt syntakselement

Eksempel

```
7 L  X+0 Y+30  RL F300  M3
8 L  X+40 IY+5
9 CHF  12 F250
10 L  IX+5 Y+0
```

8.3.4 AvrundingRND

Bruk

Du kan bruke funksjonen Avrunding **RND** til å sette inn en avrunding mellom to linjer. Avrundingen refererer til skjæringspunktet som du programmerer ved hjelp av linjene.

Forutsetninger

- Banefunksjoner før og etter en avrunding
- Identisk verktøykorrigering før og etter en avrunding
- Avrunding utførbar med gjeldende verktøy

Funksjonsbeskrivelse

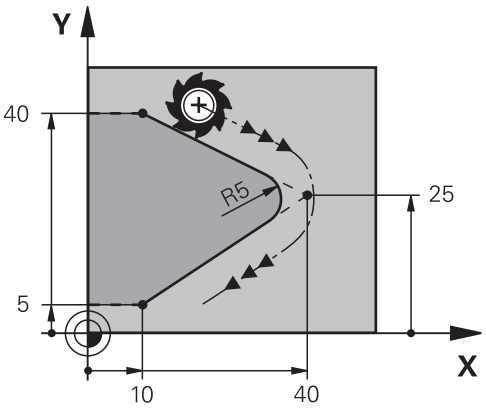

Du programmerer avrundingen mellom to banefunksjoner. Sirkelbanen forbindes tangentielt med det forrige og etterfølgende konturelementet. Styringen kjører ikke til skjærepunktet.

Hvis du programmerer en mating i **RND**-blokken, virker matingen kun mens avrundingen bearbeides.

Innføring

```
11 RND R3 F200          ; Radius med størrelse 3 mm
```

Slik navigerer du til denne funksjonen:

Sett inn NC-funksjon ▶ Alle funksjoner ▶ Banefunksjoner ▶ RND

NC-funksjonen inneholder følgende syntakselementer:

Syntakselement	Beskrivelse
RND	Syntaksåpning for en radius
R	Radiusstørrelse Faste eller variable numre
F, **FAUTO**	Mating **Mer informasjon:** "Mating F ", Side 147 Faste eller variable numre Valgfritt syntakselement

Eksempel

```
5 L  X+10 Y+40  RL F300  M3
6 L  X+40 Y+25
7 RND  R5 F100
8 L  X+10 Y+5
```

8.3.5 Sirkelsenter CC

Bruk

Med funksjonen Sirkelsenter **CC** definerer du en posisjon som sentrum av en sirkel.

Relaterte emner

- Programmer pol som referanse for polare koordinater
  Mer informasjon: " Polarkoordinat-origo Pol CC", Side 176

Funksjonsbeskrivelse

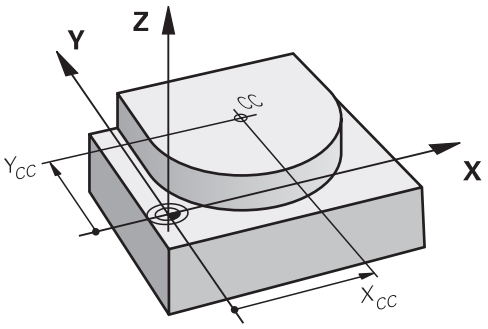

Du definerer et sirkelsentrum ved å legge inn koordinater med maksimalt to akser. Hvis du ikke legger inn koordinater, tar styringen den sist definerte posisjonen. Sirkelsenteret forblir aktivt til du definerer et nytt sirkelsenter. Styringen kjører ikke til midten av sirkelen.

Du trenger et sirkelsentrum før du programmerer en sirkelbane **C**.

> Samtidig bruker styringen **CC**-funksjonen som en pol for polare koordinater.
> **Mer informasjon:** " Polarkoordinat-origo Pol CC", Side 176

Innføring

```
11 CC X+0 Y+0          ; Sirkelsentrum
```

Slik navigerer du til denne funksjonen:

Sett inn NC-funksjon ▶ Alle funksjoner ▶ Banefunksjoner ▶ CC

NC-funksjonen inneholder følgende syntakselementer:

Syntakselement	Beskrivelse
CC	Syntaksåpner for et sirkelsentrum
X, **Y**, **Z**, **U**, **V**, **W**	Koordinater for sirkelsentrum Faste eller variable numre Inndata absolutt eller inkrementelt Valgfritt syntakselement

Eksempel

```
5 CC  X+25 Y+25
```

eller

```
10 L  X+25 Y+25
11 CC
```

8.3.6 Sirkelbane C

Bruk

Med funksjonen Sirkelbane **C** programmerer du en sirkelbane rundt midten av en sirkel.

Relaterte emner

- Programmere en sirkelbane med polare koordinater
  Mer informasjon: "Sirkelbane CP rundt pol CC", Side 179

Forutsetning

- Sirkelsenter **CC** definert
  Mer informasjon: "Sirkelsenter CC", Side 163

Funksjonsbeskrivelse

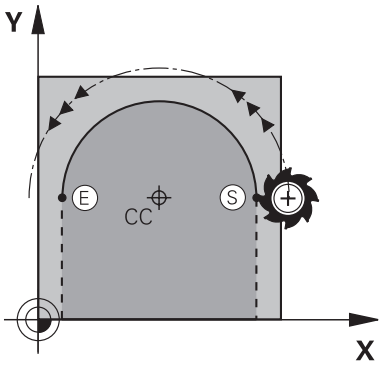

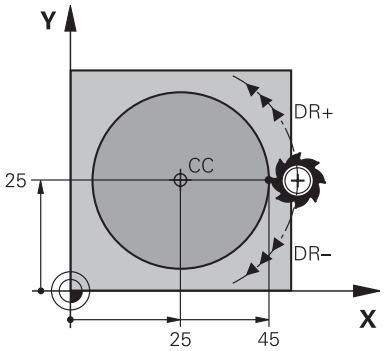

Styringen flytter verktøyet på en sirkelbane fra gjeldende posisjon til det definerte endepunktet. Startpunktet er endepunktet til den foregående NC-blokken. Du kan definere det nye endepunktet med maksimalt to akser.

Når du programmerer en hel sirkel, definerer du de samme koordinatene som start- og endepunkt. Disse punktene må ligge på sirkelbanen.

> I maskinparameteren **circleDeviation** (nr. 200901) kan du definere det tillatte avviket til sirkelradiusen. Maksimalt tillatt avvik er 0,016 mm.

Med roteringsretningen definerer du om styringen beveger sirkelbanen med eller mot klokken.

Definisjon av roteringsretningen:

- Med urviseren: Roteringsretning **DR-** (med radiuskorrigering **RL**)
- Mot urviseren: Roteringsretning **DR+** (med radiuskorrigering **RL**)

Innføring

11 C X+50 Y+50 LIN_Z-3 DR- RL F250 M3	; Sirkelbane med lineær overlagring av Z-aksen

Slik navigerer du til denne funksjonen:

Sett inn NC-funksjon ▶ Alle funksjoner ▶ Banefunksjoner ▶ C

NC-funksjonen inneholder følgende syntakselementer:

Syntakselement	Beskrivelse
C	Syntaksåpner for en sirkelbane rundt et sirkelsentrum
X, **Y**, **Z**, **A**, **B**, **C**, **U**, **V**, **W**	Endepunkt for sirkelbanen Faste eller variable numre Inndata absolutt eller inkrementelt Valgfritt syntakselement
LIN_X, **LIN_Y**, **LIN_Z**, **LIN_A**, **LIN_B**, **LIN_C**, **LIN_U**, **LIN_V** eller **LIN_W**	Akse og verdi for det lineære overlegget Faste eller variable numre Inndata absolutt eller inkrementelt **Mer informasjon:** "Lineær overlagring av en sirkelbane", Side 172 Valgfritt syntakselement
DR	Rotasjonsretning for sirkelbanen Valgfritt syntakselement
R0, **RL**, **RR**	Korrigering av verktøyradius **Mer informasjon:** "Verktøyradiuskorrigering", Side 316 Valgfritt syntakselement
F, **FMAX**, **FZ**, **FU**, **FAUTO**	Mating **Mer informasjon:** "Mating F ", Side 147 Faste eller variable numre Valgfritt syntakselement
M	Tilleggsfunksjoner **Mer informasjon:** "Tilleggsfunksjoner", Side 423 Faste eller variable numre Valgfritt syntakselement

Merknad

I **Formular**-kolonnen kan du bytte mellom syntaksen for kartesisk og polare koordinatinndata.

Mer informasjon: "Kolonne Formular i arbeidsområdet Program", Side 119

Eksempel

```
5 CC  X+25 Y+25
6 L  X+45 Y+25  RR F200  M3
7 C  X+45 Y+25  DR+
```

8.3.7 Sirkelbane CR

Bruk

Med funksjonen Sirkelbane **CR** programmerer du en sirkelbane med en radius.

Funksjonsbeskrivelse

Styringen beveger verktøyet på en sirkelbane med radius **R** fra gjeldende posisjon til det definerte endepunktet. Startpunktet er endepunktet til den foregående NC-blokken. Du kan definere det nye endepunktet med maksimalt to akser.

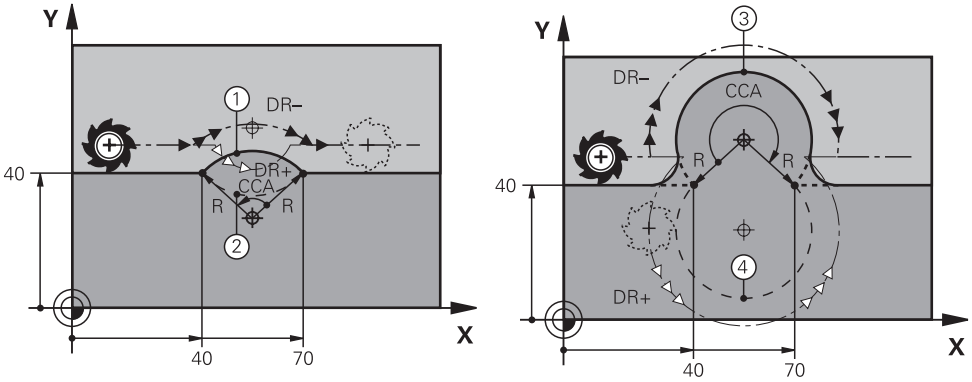

Start- og endepunktet kan kobles til hverandre med fire forskjellige sirkulære baner med samme radius. Du definerer den riktige sirkelbanen med midtpunktvinkelen **CCA** til sirkelbanens radius **R** og rotasjonsretningen **DR**.

Fortegnet til sirkelbaneradiusen **R** avgjør om styringen velger en midtpunktvinkel større eller mindre enn 180°.

Radiusen har følgende effekter på midtpunktvinkelen:

- Mindre sirkelbane: **CCA** <180°
  Radius med positivt fortegn **R** >0
- Større sirkelbane: **CCA** >180°
  Radius med negativt fortegn **R** <0

Med roteringsretningen definerer du om styringen beveger sirkelbanen med eller mot klokken.

Definisjon av roteringsretningen:

- Med urviseren: Roteringsretning **DR-** (med radiuskorrigering **RL**)
- Mot urviseren: Roteringsretning **DR+** (med radiuskorrigering **RL**)

10 L X+40 Y+40 RL F200 M3	
11 CR X+70 Y+40 R+20 DR-	; Sirkelbane 1

eller

11 CR X+70 Y+40 R+20 DR+	; Sirkelbane 2

eller

11 CR X+70 Y+40 R-20 DR-	; Sirkelbane 3

eller

11 CR X+70 Y+40 R-20 DR+	; Sirkelbane 4

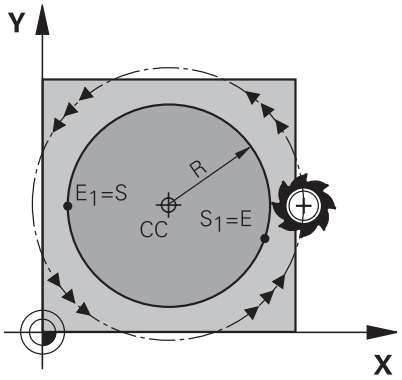

For en full sirkel programmerer du to sirkelbaner etter hverandre: Endepunktet til den første sirkelbanen er startpunktet for den andre. Endepunktet til den andre sirkelbanen er startpunktet for den første.

Innføring

11 CR X+50 Y+50 R+25 LIN_Z-2 DR- RL F250 M3	; Sirkelbane med lineær overlagring av Z-aksen

Slik navigerer du til denne funksjonen:

Sett inn NC-funksjon ▶ Alle funksjoner ▶ Banefunksjoner ▶ CR

NC-funksjonen inneholder følgende syntakselementer:

Syntakselement	Beskrivelse
CR	Syntaksåpner for en sirkelbane med radius
X, **Y**, **Z**, **A**, **B**, **C**, **U**, **V**, **W**	Endepunkt for sirkelbanen Inndata absolutt eller inkrementelt Valgfritt syntakselement
R	Radius av sirkelbanen som et fast eller variabelt nummer
LIN_X, **LIN_Y**, **LIN_Z**, **LIN_A**, **LIN_B**, **LIN_C**, **LIN_U**, **LIN_V** eller **LIN_W**	Akse og verdi for det lineære overlegget Inndata absolutt eller inkrementelt **Mer informasjon:** "Lineær overlagring av en sirkelbane", Side 172 Valgfritt syntakselement
DR	Rotasjonsretning for sirkelbanen Valgfritt syntakselement
R0, **RL**, **RR**	Korrigering av verktøyradius **Mer informasjon:** "Verktøyradiuskorrigering", Side 316 Valgfritt syntakselement
F, **FMAX**, **FZ**, **FU**, **FAUTO**	Mating **Mer informasjon:** "Mating F ", Side 147 Faste eller variable numre Valgfritt syntakselement
M	Tilleggsfunksjoner **Mer informasjon:** "Tilleggsfunksjoner", Side 423 Faste eller variable numre Valgfritt syntakselement

Merknad

Avstanden mellom start- og endepunkt må ikke være større enn sirkelens diameter.

8.3.8 Sirkelbane CT

Bruk

Med funksjonen Sirkelbane **CT** programmerer du en sirkelbane som er tangentiell til det tidligere programmerte konturelementet.

Relaterte emner

- Programmer en tangentiell sirkelbane med polare koordinater
  Mer informasjon: "Sirkelbane CTP", Side 181

Forutsetning

- Tidligere konturelement er programmert
  Et konturelement må programmeres foran en sirkelbane **CT** som sirkelbanen kan forbindes tangentielt med. Det kreves minst to NC-blokker for dette.

Funksjonsbeskrivelse

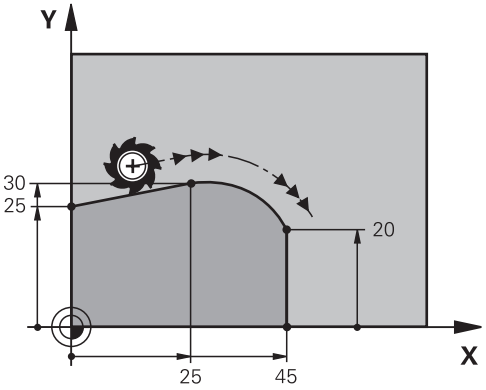

Styringen beveger verktøyet på en sirkelbane, med tangentiell forbindelse, fra gjeldende posisjon til det definerte endepunktet. Startpunktet er endepunktet til den foregående NC-blokken. Du kan definere det nye endepunktet med maksimalt to akser.

Hvis konturelementer går jevnt over i hverandre uten knekk eller hjørner, er overgangen tangentiell.

Innføring

11 CT X+50 Y+50 LIN_Z-2 RL F250 M3	; Sirkelbane med lineær overlagring av Z-aksen

Slik navigerer du til denne funksjonen:

Sett inn NC-funksjon ▶ Alle funksjoner ▶ Banefunksjoner ▶ CT

NC-funksjonen inneholder følgende syntakselementer:

Syntakselement	Beskrivelse
CT	Syntaksåpner for en sirkelbane med tangentiell forbindelse
X, **Y**, **Z**, **A**, **B**, **C**, **U**, **V**, **W**	Endepunkt for sirkelbanen Inndata absolutt eller inkrementelt Valgfritt syntakselement
LIN_X, **LIN_Y**, **LIN_Z**, **LIN_A**, **LIN_B**, **LIN_C**, **LIN_U**, **LIN_V** eller **LIN_W**	Akse og verdi for det lineære overlegget Inndata absolutt eller inkrementelt **Mer informasjon:** "Lineær overlagring av en sirkelbane", Side 172 Valgfritt syntakselement
R0, **RL**, **RR**	Korrigering av verktøyradius **Mer informasjon:** "Verktøyradiuskorrigering", Side 316 Valgfritt syntakselement
F, **FMAX**, **FZ**, **FU**, **FAUTO**	Mating **Mer informasjon:** "Mating F ", Side 147 Faste eller variable numre Valgfritt syntakselement
M	Tilleggsfunksjoner **Mer informasjon:** "Tilleggsfunksjoner", Side 423 Faste eller variable numre Valgfritt syntakselement

Merknad

- Konturelementet og sirkelbanen skal begge inneholde koordinater til planet som sirkelbanen utføres i.
- I **Formular**-kolonnen kan du bytte mellom syntaksen for kartesisk og polare koordinatinndata.

  Mer informasjon: "Kolonne Formular i arbeidsområdet Program", Side 119

Eksempel

```
7 L  X+0 Y+25  RL F300  M3
8 L  X+25 Y+30
9 CT  X+45 Y+20
10 L  Y+0
```

8.3.9 Lineær overlagring av en sirkelbane

Bruk

Du kan lineært overlappe en bevegelse programmert i arbeidsplanet, og dermed skape en romlig bevegelse.

Hvis du f.eks. overlagrer en sirkelbane lineært, oppstår det en heliks. En heliks er en sylindrisk spiral, f.eks. en gjenge.

Relaterte emner

- Lineær overlagring av en sirkelbane programmert med polare koordinater
  Mer informasjon: "Lineær overlagring av en sirkelbane", Side 183

Funksjonsbeskrivelse

Du kan lineært overlagre følgende sirkelbaner:

- Sirkelbane **C**
  Mer informasjon: "Sirkelbane C ", Side 165
- Sirkelbane **CR**
  Mer informasjon: "Sirkelbane CR", Side 167
- Sirkelbane **CT**
  Mer informasjon: "Sirkelbane CT", Side 170

> Den tangentielle overgangen til sirkelbanen **CT** virker bare i aksene for sirkelplanet og ikke i tillegg på den lineære overlagringen.

Du overlagrer sirkelbaner med kartesiske koordinater med en lineær bevegelse ved å i tillegg programmere det valgfrie syntakselementet **LIN**. Du kan definere en hoved-, dreie- eller parallellakse, for eksempel **LIN_Z**.

Tips:

- Du kan skjul inndata til syntakselementet **LIN** i innstillingene i arbeidsområdet **Program**.
  Mer informasjon: " Innstillinger i arbeidsområdet Program", Side 111
- Alternativt kan du også legge lineære bevegelser over en tredje akse, og dermed skape en rampe. Med en rampe kan du f.eks. dykke inn i materialet med et verktøy som ikke skjærer over midten.
  Mer informasjon: "Linje L", Side 159

Eksempel

Du kan bruke en programdelrepetisjon for å programmere en heliks med **LIN**-syntakselementet.

Dette eksemplet viser en M8-gjenge med en dybde på 10 mm.

Gjengestigningen er 1,25 mm, så det trengs åtte gjenger til en dybde på 10 mm. I tillegg er en første gjenge programmert som kjøreavstand.

11 L Z+1.25 FMAX	; Forposisjon i verktøyaksen
12 L X+4 Y+0 RR F500	; Forhåndsposisjonering i planet
13 CC X+0 Y+0	; Aktiver pol
14 LBL 1	
15 C X+4 Y+0 ILIN_Z-1.25 DR-	; Fullfør den første omdreiningen av gjengene
16 LBL CALL 1 REP 8	; Opprett de følgende åtte omdreininger av gjengene, **REP 8** = antall gjenværende operasjoner

Tilnærmingen bruker gjengestigningen direkte som en inkrementell tilleggsdybde per omdreining.

REP viser antall repetisjoner som er nødvendig for å oppnå de beregnede ti matingene.

Mer informasjon: "Underprogrammer og programdel-repetisjoner med label LBL", Side 214

8.3.10 Sirkelbane i et annet plan

Bruk

Du kan også programmere sirkler som ikke ligger innenfor det aktive arbeidsplanet.

Funksjonsbeskrivelse

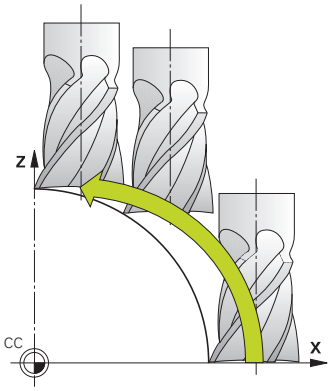

Du programmerer sirkelbaner i et annet plan med en akse mot arbeidsplanet og verktøyaksen.

Mer informasjon: "Betegnelse på aksene på fresemaskiner", Side 100

Du kan programmere sirkelbaner i et annet plan med følgende funksjoner:

- **C**
- **CR**
- **CT**

> Hvis du bruker funksjonen **C** for sirkelbaner i et annet plan, må du først definere sirkelsenteret **CC** med en akse mot arbeidsplanet og verktøyaksen.

Hvis du roterer disse sirkulære banene, opprettes romsirkler. Ved bearbeiding av sirkler i rommet beveger styringen seg i tre akser.

Eksempel

```
3  TOOL CALL 1 Z S4000
4 ...
5 L  X+45 Y+25 Z+25 RR F200  M3
6 CC  X+25 Z+25
7 C  X+45 Z+25  DR+
```

8.3.11 Eksempel: Kartesiske banefunksjoner

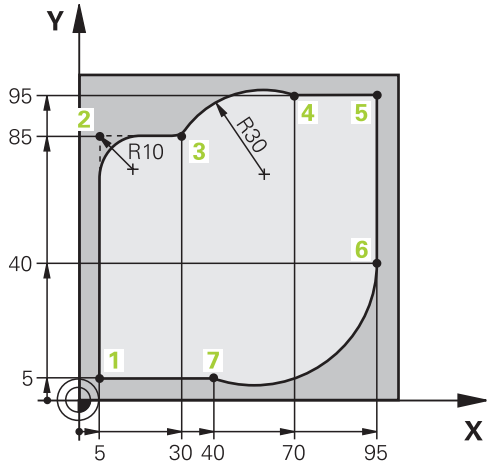

0 BEGIN PGM CIRCULAR MM	
1 BLK FORM 0.1 Z X+0 Y+0 Z-20	
2 BLK FORM 0.2 X+100 Y+100 Z+0	; Råemnedefinisjon for simulering av bearbeidingen
3 TOOL CALL 1 Z S4000	; Verktøyoppkalling med verktøyakse og spindelturtall
4 L Z+250 R0 FMAX	; Kjør verktøyet i verktøyaksen fri med ilgang FMAX
5 L X-10 Y-10 R0 FMAX	; Forhåndsposisjoner verktøy
6 L Z-5 R0 F1000 M3	; Kjør til bearbeidingsdybde med mating F = 1000 mm/min
7 APPR LCT X+5 Y+5 R5 RL F300	; Kjør kontur frem til punkt 1 på en sirkelbane med tangentiell tilknytning
8 L X+5 Y+85	; Programmer første linje for hjørne 2
9 RND R10 F150	; Programmer sirkel med R = 10 mm, mating F = 150 mm/min
10 L X+30 Y+85	; Punkt 3 Kjør frem til startpunktet på sirkelbane CR
11 CR X+70 Y+95 R+30 DR-	; Punkt 4 Kjør frem til endepunktet på sirkelbane CR med radius R = 30 mm
12 L X+95	; Kjør frem til punkt 5
13 L X+95 Y+40	; Kjør frem til startpunkt 6 på sirkelbane CR
14 CT X+40 Y+5	; Punkt 7 Kjør frem til endepunktet for sirkelbanen CT, sirkelbue med tangentiell tilkobling til punkt 6, styringen kalkulerer radiusen selv
15 L X+5	; Kjør frem til siste konturpunkt 1
16 DEP LCT X-20 Y-20 R5 F1000	; Forlat kontur på en sirkelbane med tangentiell tilknytning
17 L Z+250 R0 FMAX M2	; Frikjør verktøy, programslutt
18 END PGM CIRCULAR MM	

8.4 Banefunksjoner med polarkoordinater

8.4.1 Oversikt over polare rkoordinater

Polare koordinater lar deg programmere en posisjon med en vinkel **PA** og en avstand **PR** til en tidligere definert pol **CC**

Oversikt over banefunksjonene med polarkoordinater

Tast			Funksjon	Mer informasjon
L	+	P	Linje **LP** (line polar)	Side 177
C	+	P	Sirkelbane **CP** (circle polar) Sirkelbane rundt sirkelsentrum eller pol **CC** til sirkelendepunktet	Side 179
CT	+	P	Sirkelbane **CTP** (circle tangential polar) Sirkelbane med tangential tilknytning til det forrige konturelementet	Side 181
C	+	P	Heliks med sirkelbane (**CP**circle polar) Overlagring av en sirkelbane med en linje	Side 183

8.4.2 Polarkoordinat-origo Pol CC

Bruk

Før du programmerer med polare koordinater, må du definere en pol **CC**. Alle polarkoordinatene refererer til polen.

Relaterte emner

- Programmere sentrum av sirkelen som referanse for sirkelbanen **C**
  Mer informasjon: "Sirkelsenter CC", Side 163

Funksjonsbeskrivelse

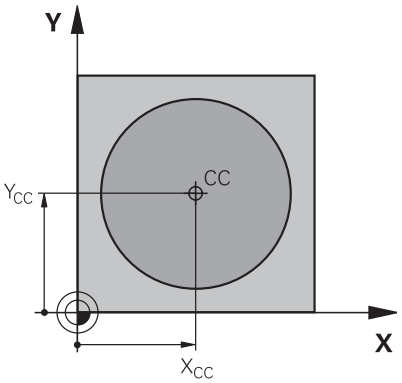

Du bruker **CC**-funksjonen til å definere en posisjon som en stolpe. Du definerer en pol ved å legge inn koordinater med maksimalt to akser. Hvis du ikke legger inn koordinater, tar styringen den sist definerte posisjonen. Polen forblir aktiv til du definerer en ny pol. Styringen nærmer seg ikke denne posisjonen.

Innføring

```
11 CC X+0 Y+0                ; Pol
```

Slik navigerer du til denne funksjonen:
Sett inn NC-funksjon ▶ Alle funksjoner ▶ Banefunksjoner ▶ CC
NC-funksjonen inneholder følgende syntakselementer:

Syntakselement	Beskrivelse
CC	Syntaksåpner for en pol
X, **Y**, **Z**, **U**, **V**, **W**	Polare koordinater Faste eller variable numre Inndata absolutt eller inkrementelt Valgfritt syntakselement

Eksempel

```
11 CC  X+30 Y+10
```

8.4.3 Linje LP

Bruk

Med funksjonen Linje **LP** programmerer du en rett kjørebevegelse i alle retninger med polare koordinater.

Relaterte emner

- Programmere linje med kartesiske koordinater
  Mer informasjon: "Linje L", Side 159

Forutsetning

- Pol **CC**
  Før du programmerer med polare koordinater, må du definere en pol **CC**.
  Mer informasjon: " Polarkoordinat-origo Pol CC", Side 176

Funksjonsbeskrivelse

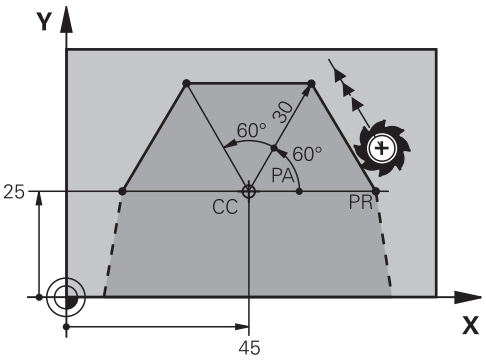

Styringen kjører verktøyet på en linje fra den gjeldende posisjonen til endepunktet på linjen. Startpunktet er endepunktet til den foregående NC-blokken.

Du definerer den rette linjen med den polare koordinatradiusen **PR** og den polare koordinatvinkelen **PA**. Den polare koordinatradiusen **PR** er avstanden fra endepunktet til polen.

Fortegnet til **PA** defineres med vinkelreferanseaksen:

- Vinkel fra vinkelreferanseaksen til **PR** mot urviseren: **PA**>0
- Vinkel fra vinkelreferanseaksen til **PR** med urviseren: **PA**<0

Innføring

11 LP PR+50 PA+0 R0 FMAX M3	; Linje uten radiuskorrigering i ilgang

Slik navigerer du til denne funksjonen:

Sett inn NC-funksjon ▶ Alle funksjoner ▶ Banefunksjoner ▶ L

NC-funksjonen inneholder følgende syntakselementer:

Syntakselement	Beskrivelse
LP	Syntaksåpner for en linje med polare koordinater
PR	Polarkoordinatradius Faste eller variable numre Inndata absolutt eller inkrementelt Valgfritt syntakselement
PA	Polarkoordinatvinkel Faste eller variable numre Inndata absolutt eller inkrementelt Valgfritt syntakselement
R0, **RL**, **RR**	Korrigering av verktøyradius **Mer informasjon:** "Verktøyradiuskorrigering", Side 316 Valgfritt syntakselement
F, **FMAX**, **FZ**, **FU**, **FAUTO**	Mating **Mer informasjon:** "Mating F ", Side 147 Faste eller variable numre Valgfritt syntakselement

Syntakselement	Beskrivelse
M	Tilleggsfunksjoner **Mer informasjon:** "Tilleggsfunksjoner", Side 423 Faste eller variable numre Valgfritt syntakselement

Merknad

I **Formular**-kolonnen kan du bytte mellom syntaksen for kartesisk og polare koordinatinndata.

Mer informasjon: "Kolonne Formular i arbeidsområdet Program", Side 119

Eksempel

```
12 CC  X+45 Y+25
13 LP  PR+30 PA+0  RR F300  M3
14 LP  PA+60
15 LP  IPA+60
16 LP  PA+180
```

8.4.4 Sirkelbane CP rundt pol CC

Bruk

Med sirkelbane **CP**-funksjonen programmerer du en sirkelbane rundt den definerte polen.

Relaterte emner

- Programmere en sirkelbane med kartesiske koordinater
  Mer informasjon: "Sirkelbane C ", Side 165

Forutsetning

- Pol **CC**
  Før du programmerer med polare koordinater, må du definere en pol **CC**.
  Mer informasjon: " Polarkoordinat-origo Pol CC", Side 176

Funksjonsbeskrivelse

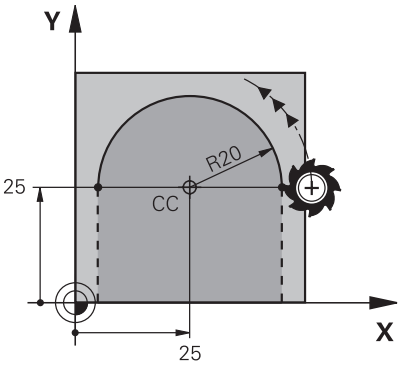

Styringen flytter verktøyet på en sirkelbane fra gjeldende posisjon til det definerte endepunktet. Startpunktet er endepunktet til den foregående NC-blokken.

Avstanden fra startpunktet til polen er automatisk for både den polare koordinatradiusen **PR** og radiusen til sirkelbanen. Du definerer hvilken polar koordinatvinkel **PA** styringen beveger seg med denne radien.

Innføring

11 CP PA+50 Z-2 DR- RL F250 M3	; Sirkelbane

Slik navigerer du til denne funksjonen:
Sett inn NC-funksjon ▶ Alle funksjoner ▶ Banefunksjoner ▶ C
NC-funksjonen inneholder følgende syntakselementer:

Syntakselement	Beskrivelse
CP	Syntaksåpner for en sirkelbane rundt en pol
PA	Polarkoordinatvinkel Inndata absolutt eller inkrementelt Valgfritt syntakselement
X, **Y**, **Z**, **A**, **B**, **C**, **U**, **V**, **W**	Akse og verdi for det lineære overlegget Inndata absolutt eller inkrementelt **Mer informasjon:** "Lineær overlagring av en sirkelbane", Side 183 Valgfritt syntakselement
DR	Rotasjonsretning for sirkelbanen Valgfritt syntakselement
R0, **RL**, **RR**	Korrigering av verktøyradius **Mer informasjon:** "Verktøyradiuskorrigering", Side 316 Valgfritt syntakselement
F, **FMAX**, **FZ**, **FU**, **FAUTO**	Mating **Mer informasjon:** "Mating F ", Side 147 Faste eller variable numre Valgfritt syntakselement
M	Tilleggsfunksjoner **Mer informasjon:** "Tilleggsfunksjoner", Side 423 Faste eller variable numre Valgfritt syntakselement

Tips:

- I **Formular**-kolonnen kan du bytte mellom syntaksen for kartesisk og polare koordinatinndata.
- Hvis du definerer **PA** inkrementelt, må du definere roteringsretningen med samme fortegn.

  Være oppmerksom på denne atferden når du importerer NC-programmer for eldre styringer, og tilpass ev. NC-programmene.

Eksempel

```
18 LP  PR+20 PA+0  RR F250  M3
19 CC  X+25 Y+25
20 CP  PA+180 DR+
```

8.4.5 Sirkelbane CTP

Bruk

Med funksjonen **CTP** programmerer du en sirkelbane med polare koordinater som er tangentiell til det tidligere programmerte konturelementet.

Relaterte emner

- Programmere tangentiell sirkelbane med kartesiske koordinater

  Mer informasjon: "Sirkelbane CT", Side 170

Forutsetninger

- Pol **CC**

  Før du programmerer med polare koordinater, må du definere en pol **CC**.

  Mer informasjon: " Polarkoordinat-origo Pol CC", Side 176
- Tidligere konturelement er programmert

  Før en sirkelbane **CTP** må det programmeres et konturelement som sirkelbanen kan kobles tangentielt til. Det er nødvendig med minst to posisjoneringsblokker.

Funksjonsbeskrivelse

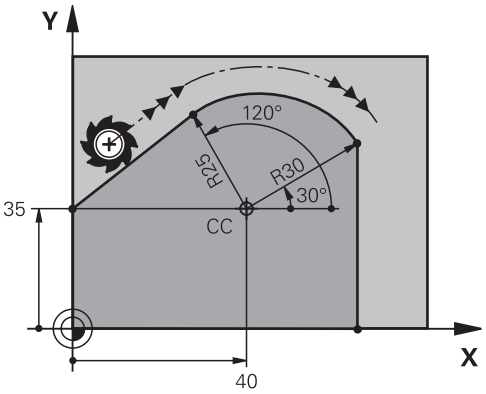

Styringen beveger verktøyet på en sirkelbane med en tangentiell forbindelse, fra gjeldende posisjon til det polare definerte endepunktet. Startpunktet er endepunktet til den foregående NC-blokken.

Hvis konturelementer går jevnt over i hverandre uten knekk eller hjørner, er overgangen tangentiell.

Innføring

11 CTP PR+30 PA+50 Z-2 DR- RL F250 M3	; Sirkelbane

Slik navigerer du til denne funksjonen:

Sett inn NC-funksjon ▶ Alle funksjoner ▶ Banefunksjoner ▶ CT

NC-funksjonen inneholder følgende syntakselementer:

Syntakselement	Beskrivelse
CTP	Syntaksåpner for en sirkelbane med tangentiell forbindelse
PR	Polarkoordinatradius Inndata absolutt eller inkrementelt Valgfritt syntakselement
PA	Polarkoordinatvinkel Inndata absolutt eller inkrementelt Valgfritt syntakselement
X, **Y**, **Z**, **A**, **B**, **C**, **U**, **V**, **W**	Akse og verdi for det lineære overlegget Inndata absolutt eller inkrementelt **Mer informasjon:** "Lineær overlagring av en sirkelbane", Side 183 Valgfritt syntakselement
DR	Rotasjonsretning for sirkelbanen Valgfritt syntakselement
R0, **RL**, **RR**	Korrigering av verktøyradius **Mer informasjon:** "Verktøyradiuskorrigering", Side 316 Valgfritt syntakselement
F, **FMAX**, **FZ**, **FU**, **FAUTO**	Mating **Mer informasjon:** "Mating F ", Side 147 Faste eller variable numre Valgfritt syntakselement
M	Tilleggsfunksjoner **Mer informasjon:** "Tilleggsfunksjoner", Side 423 Faste eller variable numre Valgfritt syntakselement

Tips:

- Polen er **ikke** sentrum i kontursirkelen!
- I **Formular**-kolonnen kan du bytte mellom syntaksen for kartesisk og polare koordinatinndata.

  Mer informasjon: "Kolonne Formular i arbeidsområdet Program", Side 119

Eksempel

```
12 L  X+0 Y+35  RL F250  M3
13 CC  X+40 Y+35
14 LP  PR+25 PA+120
15 CTP  PR+30 PA+30
16 L  Y+0
```

8.4.6 Lineær overlagring av en sirkelbane

Bruk

Du kan lineært overlappe en bevegelse programmert i arbeidsplanet, og dermed skape en romlig bevegelse.

Hvis du f.eks. overlagrer en sirkelbane lineært, oppstår det en heliks. En heliks er en sylindrisk spiral, f.eks. en gjenge.

Relaterte emner

- Lineær overlegg av en sirkelbane programmert med kartesiske koordinater
  Mer informasjon: "Lineær overlagring av en sirkelbane", Side 172

Forutsetninger

Du kan kun programmere banebevegelsene for en heliks med en sirkelbane **CP**.

Mer informasjon: "Sirkelbane CP rundt pol CC", Side 179

Funksjonsbeskrivelse

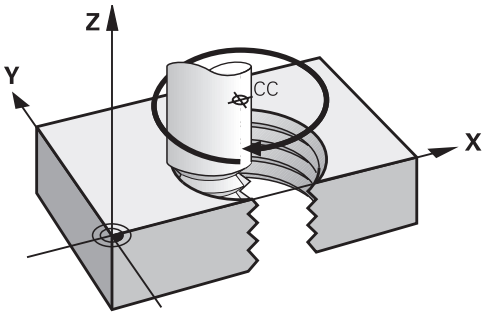

En heliks er resultatet av overlagringen av en sirkelbane **CP** med en vertikal rett linje. Du programmerer sirkelbanen **CP** i arbeidsplanet.

Bruk en heliks i følgende tilfeller:

- Innvendige og utvendige gjenger med store diametre
- Smørespor

Avhengigheter av forskjellige gjengeformer

Tabellen viser avhengighetene mellom arbeidsretning, roteringsretning og radiuskorrigering for de ulike gjengeformene:

Innvendig gjenge	Arbeidsretning	Rotasjonsretning	Radiuskorrigering
Høyregjenge	Z+	**DR+**	**RL**
	Z–	**DR-**	**RR**
Venstregjenge	Z+	**DR-**	**RR**
	Z–	**DR+**	**RL**

Utvendig gjenge	Arbeidsretning	Rotasjonsretning	Radiuskorrigering
Høyregjenge	Z+	**DR+**	**RR**
	Z–	**DR-**	**RL**
Venstregjenge	Z+	**DR-**	**RL**
	Z–	**DR+**	**RR**

Programmere helix

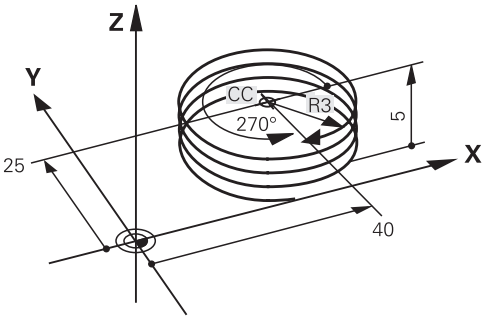

> Definer det samme fortegnet for rotasjonsretning **DR** og den inkrementelle totalvinkelen **IPA**, ellers kjører verktøyet eventuelt i en feil bane.

Du programmerer en heliks som følger:

- Velg **C**

- Velg **P**

- Velg **I**
- Definer inkrementell total vinkel **IPA**
- Definer inkrementell totalhøyde **IZ**
- Velge roteringsretning
- Velge radiuskorrigering
- Definer eventuelt mating
- Definer ev. tilleggsfunksjoner

Eksempel

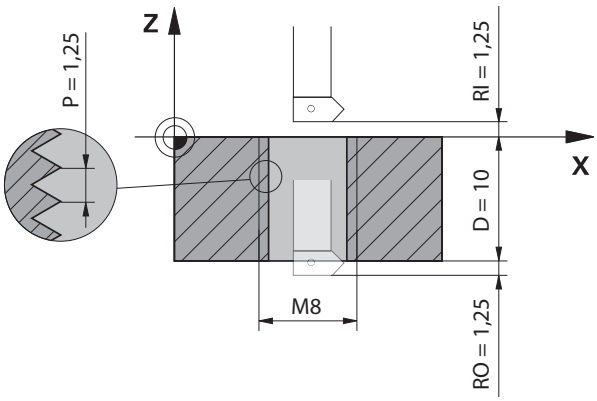

Dette eksemplet inneholder følgende spesifikasjoner:

- Gjenge **M8**
- Venstreskjærende gjengefres

Du kan utlede følgende informasjon fra tegningen og spesifikasjonene:

- Innvendig bearbeiding
- Høyregjenge
- Radiuskorrigering **RR**

Den utledede informasjonen krever arbeidsretningen Z–.

Mer informasjon: "Avhengigheter av forskjellige gjengeformer", Side 184

Bestem og beregn følgende verdier:

- Total inkrementell bearbeidingsdybde
- Antall gjengeganger
- Inkremental totalvinkel

Formel	Definisjon
$IZ = D + RI + RO$	Den totale inkrementelle bearbeidingsdybden **IZ** fremkommer av **D** gjengedybden (depth) samt de valgfrie verdiene for gjengestart **RI** (run-in) og gjengutløp **RO** (run-out).
$n = IZ \div P$	Antall gjengeganger **n** (number) er et resultat av den inkrementelle totale bearbeidingsdybden **IZ** dividert med stigningen **P** (pitch).
$IPA = n \times 360°$	Den inkrementelle totalvinkelen er **IPA** fremkommer av antall gjengeganger **n** (number) multiplisert med 360° for en fullstendig omdreining.

```
11 L Z+1,25 R0 FMAX          ; Forposisjon i verktøyaksen
12 L X+4 Y+0 RR F500         ; Forhåndsposisjonering i planet
13 CC X+0 Y+0                ; Aktiver pol
14 CP IPA-3600 IZ-12.5 DR-   ; Opprette gjenger
```

Alternativt kan du også programmere gjengene ved hjelp av en programdelrepetisjon.

Mer informasjon: "Underprogrammer og programdel-repetisjoner med label LBL", Side 214

Mer informasjon: "Eksempel", Side 173

8.4.7 Eksempel: Polare linjer

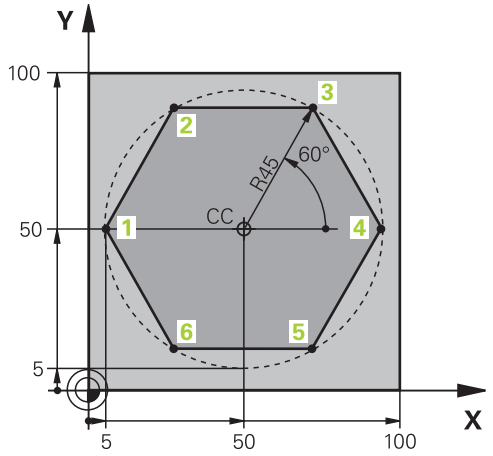

0 BEGIN PGM LINEARPO MM	
1 BLK FORM 0.1 Z X+0 Y+0 Z-20	
2 BLK FORM 0.2 X+100 Y+100 Z+0	; Råemnedefinisjon
3 TOOL CALL 1 Z S4000	; Verktøyoppkall
4 CC X+50 Y+50	; Definer nullpunkt for polarkoordinater
5 L Z+250 R0 FMAX	; Frikjør verktøy
6 LP PR+60 PA+180 R0 FMAX	; Forhåndsposisjoner verktøy
7 L Z-5 R0 F1000 M3	; Kjør til bearbeidingsdybden
8 APPR PLCT PR+45 PA+180 R5 RL F250	; Kjør kontur frem til punkt 1 på en sirkelbane med tangentiell tilknytning
9 LP PA+120	; Kjør frem til punkt 2
10 LP PA+60	; Kjør frem til punkt 3
11 LP PA+0	; Kjør frem til punkt 4
12 LP PA-60	; Kjør frem til punkt 5
13 LP PA-120	; Kjør frem til punkt 6
14 LP PA+180	; Kjør frem til punkt 1
15 DEP PLCT PR+60 PA+180 R5 F1000	; Forlat kontur på en sirkelbane med tangentiell tilknytning
16 L Z+250 R0 FMAX M2	; Frikjør verktøy, programslutt
17 END PGM LINEARPO MM	

8.5 Prinsipper for til- og frakjøringsfunksjonene

Ved hjelp av til- og frakjøringsfunksjonene kan du unngå frikjøringsmerker på emnet, siden verktøyet nærmer seg og forlater konturen jevnt.

Siden til- og frakjøringsfunksjonene inkluderer flere banefunksjoner, får du kortere NC-programmer. De definerte syntakselementene **APPR** og **DEP** gjør det lettere for deg å finne konturer i NC-programmet.

8.5.1 Oversikt over til- og frakjøringsfunksjonene

APPR-mappen i vinduet **Sett inn NC-funksjon** inneholder følgende funksjoner:

Symbol	Funksjon	Mer informasjon
	APPR LT eller **APPR PLT** Kjør til konturen med en rett linje med tangentiell forbindelse, kartesisk eller polar	Side 189
	APPR LN eller **APPR PLN** Kjør til konturen med en rett linje vinkelrett på det første konturpunktet, kartesisk eller polar	Side 191
	APPR CT eller **APPR PCT** Kjør til konturen med en sirkelbane med tangentiell forbindelse, kartesisk eller polar	Side 193
	APPR LCT eller **APPR PLCT** Kjør til konturen med en sirkelbane med tangentiell forbindelse og rett linje kartesisk eller polar	Side 195

DEP-mappen i vinduet **Sett inn NC-funksjon** inneholder følgende funksjoner:

Symbol	Funksjon	Mer informasjon
	DEP LT Forlat konturen med en linje med tangentiell forbindelse	Side 197
	DEP LN Forlat konturen med en linje loddrett mot siste konturpunkt	Side 198
	DEP CT Forlat konturen med en sirkelbane med tangentiell forbindelse	Side 199
	DEP LCT eller **DEP PLCT** Forlat konturen med en sirkelbane med en tangentiell forbindelse og en kartesisk eller polar rett linje	Side 199

Du kan bytte mellom kartesisk eller polar koordinatinntasting i formularet eller med **P**-tasten.

Mer informasjon: "Grunnleggende om koordinatdefinisjon", Side 152

Kjøre til og fra en heliks

Ved kjøring til og fra en heliks kjører verktøyet i forlengelsen av heliksen, og går over i konturen i en tangential sirkelbane. Til det bruker du funksjonen **APPR CT** og **DEP CT**.

Mer informasjon: "Lineær overlagring av en sirkelbane", Side 183

8.5.2 Posisjoner ved til- og frakjøring

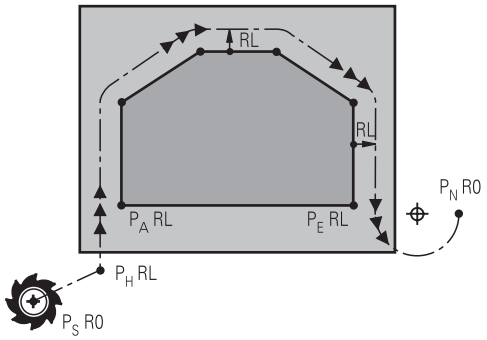

MERKNAD

Kollisjonsfare!

Styringen kjører fra den aktuelle posisjonen (startpunkt P_S) til tilleggspunktet P_H i den sist programmerte matingen. Hvis du har programmert **FMAX** i den siste posisjoneringsblokken før fremkjøringsfunksjonen, kjører styringen også til tilleggspunktet P_H i ilgang.

- Programmer en annen mating enn **FMAX** før fremkjøringsfunksjonen

Styringen bruker følgende posisjoner når du nærmer deg og forlater en kontur:

- Startpunkt P_S

  Du programmerer startpunktet P_S før en tilkjøringsfunksjon uten radiuskorrigering. Posisjonen til startpunktet er utenfor konturen.
- Tilleggspunkt P_H

  Visse til- og frakjøringsfunksjon krever også et tilleggspunkt P_H. Styringen beregner automatisk tilleggspunktet ved hjelp av informasjonen.

  For å bestemme tilleggspunktet P_H krever styringen en etterfølgende banefunksjon. Hvis ingen banefunksjon følger, stopper styringen bearbeidingen eller simuleringen med en feilmelding.
- Første konturpunkt P_A

  Du programmerer det første konturpunktet P_A innenfor tilkjøringsfunksjonen sammen med radiuskorrigeringen **RR** eller **RL**.

  Hvis du programmerer **R0**, stopper styringen bearbeidingen eller simuleringen med en feilmelding.

  Denne reaksjonen avviker fra atferden til iTNC 530-styringen.
- Siste konturpunkt P_E

  Du programmerer det siste konturpunktet P_E med en hvilken som helst banefunksjon.
- Endepunkt P_N

  Posisjonen P_N er utenfor konturen og er et resultat av informasjonen i frakjøringsfunksjonen. Frakjøringsfunksjonen avbryter automatisk radiuskorrigeringen.

MERKNAD

Kollisjonsfare!

Styringen utfører ikke en automatisk kollisjonstest mellom verktøyet og emnet. Feil forposisjonering og feil tilleggspunkter P_H kan i tillegg føre til skader på konturen. Det er fare for kollisjon under tilkjøringen!

- Programmer egnet forhåndsposisjon
- Kontroller tilleggspunktet P_H, forløpet og konturen ved hjelp av den grafiske simuleringen

Definisjoner

Forkortelse	Definisjon
APPR (approach)	Startfunksjon
DEP (departure)	Frakjøringsfunksjon
L (line)	Linje
C (circle)	Avvik
T (tangential)	Uavbrutt, glatt overgang
N (normal)	Loddrett

8.6 Banefunksjoner med kartesiske koordinater

8.6.1 Tilkjøringsfunksjon APPR LT

Bruk

Med NC-funksjonen **APPR LT** kjærer styringen i en rett linje tangentielt til det første konturelementet.

Du programmerer koordinatene til det første konturpunktet i kartesisk format.

Relaterte emner

- **APPR PLT** med polare koordinater
  Mer informasjon: "Tilkjøringsfunksjon APPR PLT", Side 202

Funksjonsbeskrivelse

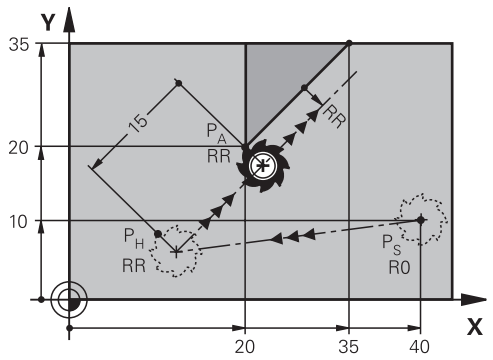

NC-funksjonen inkluderer følgende trinn:

- En rett linje fra startpunktet P_S til tilleggspunkt P_H
- En rett linje fra tilleggspunktet P_H til det første konturpunktet P_A

Innføring

11 APPR LT X+20 Y+20 LEN15 RR F300	; Tilkjøring til konturen lineært/tangentielt

Slik navigerer du til denne funksjonen:

Sett inn NC-funksjon ▶ Alle funksjoner ▶ Banefunksjoner ▶ APPR ▶ APPR LT

NC-funksjonen inneholder følgende syntakselementer:

Syntakselement	Beskrivelse
APPR LT	Syntaksåpner for en lineær tilkjøringsfunksjon tangentielt til konturen
X, **Y**, **Z**, **A**, **B**, **C**, **U**, **V**, **W**	Koordinater for det første konturpunktet Faste eller variable numre Inndata absolutt eller inkrementelt Valgfritt syntakselement
LEN	Avstanden mellom tilleggspunktet P_H og konturen Faste eller variable numre Valgfritt syntakselement
R0, **RL**, **RR**	Korrigering av verktøyradius **Mer informasjon:** "Verktøyradiuskorrigering", Side 316 Valgfritt syntakselement
F, **FMAX**, **FZ**, **FU**, **FAUTO**	Mating **Mer informasjon:** "Mating F ", Side 147 Faste eller variable numre Valgfritt syntakselement
M	Tilleggsfunksjoner **Mer informasjon:** "Tilleggsfunksjoner", Side 423 Faste eller variable numre Valgfritt syntakselement

Merknad

I **Formular**-kolonnen kan du bytte mellom syntaksen for kartesisk og polare koordinatinndata.

Mer informasjon: "Kolonne Formular i arbeidsområdet Program", Side 119

Eksempel APPR LT

11 L X+40 Y+10 R0 F300 M3	; Kjør til P_S med **R0**
12 APPR LT X+20 Y+20 Z-10 LEN15 RR F100	; Kjør til P_A med **RR**, avstand fra P_H til P_A: **LEN15**
13 L X+35 Y+35	; Avslutt det første konturelementet

8.6.2 Tilkjøringsfunksjon APPR LN

Bruk

Med funksjonene NC-Funktion **APPR LN** kjører styringen konturen i en rett linje vinkelrett på det første konturelementet.

Du programmerer koordinatene til det første konturpunktet i kartesisk format.

Relaterte emner

- **APPR PLN** med polare koordinater
  Mer informasjon: "Tilkjøringsfunksjon APPR PLN", Side 204

Funksjonsbeskrivelse

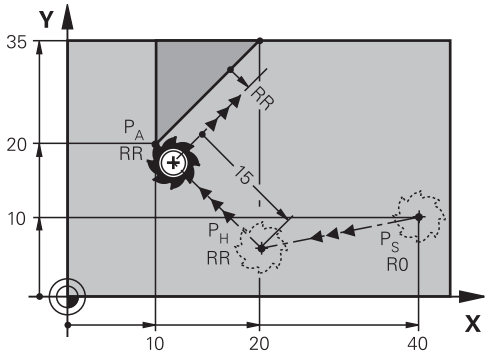

NC-funksjonen inkluderer følgende trinn:

- En rett linje fra startpunktet P_S til tilleggspunkt P_H
- En rett linje fra tilleggspunktet P_H til det første konturpunktet P_A

Innføring

11 APPR LN X+20 Y+20 LEN+15 RR F300	; Kjør til konturen lineært og vertikalt

Slik navigerer du til denne funksjonen:

Sett inn NC-funksjon ▶ Alle funksjoner ▶ Banefunksjoner ▶ APPR ▶ APPR LN

NC-funksjonen inneholder følgende syntakselementer:

Syntakselement	Beskrivelse
APPR LN	Syntaksåpner for en lineær tilkjøringsfunksjon loddrett på konturen
X, **Y**, **Z**, **A**, **B**, **C**, **U**, **V**, **W**	Koordinater for det første konturpunktet Faste eller variable numre Inndata absolutt eller inkrementelt Valgfritt syntakselement
LEN	Avstanden mellom tilleggspunktet P_H og konturen Faste eller variable numre Valgfritt syntakselement
R0, **RL**, **RR**	Korrigering av verktøyradius **Mer informasjon:** "Verktøyradiuskorrigering", Side 316 Valgfritt syntakselement
F, **FMAX**, **FZ**, **FU**, **FAUTO**	Mating **Mer informasjon:** "Mating F ", Side 147 Faste eller variable numre Valgfritt syntakselement
M	Tilleggsfunksjoner **Mer informasjon:** "Tilleggsfunksjoner", Side 423 Faste eller variable numre Valgfritt syntakselement

Merknad

I **Formular**-kolonnen kan du bytte mellom syntaksen for kartesisk og polare koordinatinndata.

Mer informasjon: "Kolonne Formular i arbeidsområdet Program", Side 119

Eksempel APPR LN

11 L X+40 Y+10 R0 F300 M3	; Kjør til P_S med **R0**
12 APPR LN X+10 Y+20 Z-10 LEN+15 RR F100	; Kjør til P_A med **RR**, avstand fra P_H til P_A: **LEN+15**
13 L X+20 Y+35	; Avslutt det første konturelementet

8.6.3 Tilkjøringsfunksjon APPR CT

Bruk

Med NC-funksjonen **APPR CT**, kjører styringen konturen i en sirkelbane tangentielt til det første konturelementet.

Du programmerer koordinatene til det første konturpunktet i kartesisk format.

Relaterte emner

- **APPR PCT** med polare koordinater
  Mer informasjon: "Tilkjøringsfunksjon APPR PCT", Side 206

Funksjonsbeskrivelse

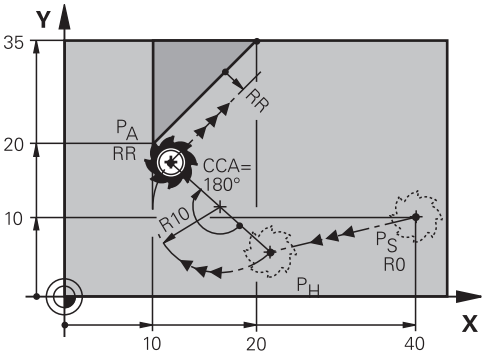

NC-funksjonen inkluderer følgende trinn:

- En rett linje fra startpunktet P_S til tilleggspunkt P_H

  Avstanden fra tilleggspunktet P_H til det første konturpunktet P_A kommer fra midtpunktvinkelen **CCA** og radius **R.**
- En sirkelbane fra tilleggspunktet P_H til det første konturpunktet P_A

  Sirkelbanen er definert av den sentrale vinkelen **CCA** og radiusen **R.**

  Rotasjonsretningen til sirkelbanen avhenger av den aktive radiuskompensasjonen og fortegnet for radiusen **R**.

Tabellen viser forholdet mellom verktøyets radiuskorrigering, fortegnet for radius **R** og rotasjonsretningen:

Radiuskorrigering	Fortegn for radius	Rotasjonsretning
RL	Positiv	Mot urviseren
RL	Negativ	Med urviseren
RR	Positiv	Med urviseren
RR	Negativ	Mot urviseren

> Hvis du endrer fortegnet for radius **R**, endres posisjonen til tilleggspunktet P_H.

Følgende gjelder for sentervinkelen **CCA**:

- Kun positive inndataverdier
- Maksimum inntastet verdi 360°

Innføring

11 APPR CT X+20 Y+20 CCA80 R+5 RR F300	; Tilkjøring til konturen sirkulært/tangentielt

Slik navigerer du til denne funksjonen:

Sett inn NC-funksjon ▶ Alle funksjoner ▶ Banefunksjoner ▶ APPR ▶ APPR CT

NC-funksjonen inneholder følgende syntakselementer:

Syntakselement	Beskrivelse
APPR CT	Syntaksåpner for en sirkulær tilkjøringsfunksjon som er tangentiell med konturen
X, **Y**, **Z**, **A**, **B**, **C**, **U**, **V**, **W**	Koordinater for det første konturpunktet Faste eller variable numre Inndata absolutt eller inkrementelt Valgfritt syntakselement
CCA	Midtpunktvinkel som et fast eller variabelt nummer Inndata absolutt eller inkrementelt Valgfritt syntakselement
R	Radius som et fast eller variabelt nummer Valgfritt syntakselement
R0, **RL**, **RR**	Korrigering av verktøyradius **Mer informasjon:** "Verktøyradiuskorrigering", Side 316 Valgfritt syntakselement
F, **FMAX**, **FZ**, **FU**, **FAUTO**	Mating **Mer informasjon:** "Mating F ", Side 147 Faste eller variable numre Valgfritt syntakselement
M	Tilleggsfunksjoner **Mer informasjon:** "Tilleggsfunksjoner", Side 423 Faste eller variable numre Valgfritt syntakselement

Merknad

I **Formular**-kolonnen kan du bytte mellom syntaksen for kartesisk og polare koordinatinndata.

Mer informasjon: "Kolonne Formular i arbeidsområdet Program", Side 119

Eksempel APPR CT

11 L X+40 Y+10 R0 F300 M3	; Kjør til P_S med **R0**
12 APPR CT X+10 Y+20 Z-10 CCA180 R +10 RR F100	; Kjør til P_A med **CCA180** og **RR**, avstand mellom P_H og P_A: **R+10**
13 L X+20 Y+35	; Avslutt det første konturelementet

8.6.4 Tilkjøringsfunksjon APPR LCT

Bruk

Med NC-funksjonen **APPR LCT**, kjører styringen i en rett linje etterfulgt av en sirkulær bane som tangerer det første konturelementet.

Du programmerer koordinatene til det første konturpunktet i kartesisk format.

Relaterte emner

- **APPR PLCT** med polare koordinater
  Mer informasjon: "Tilkjøringsfunksjon APPR PLCT", Side 209

Funksjonsbeskrivelse

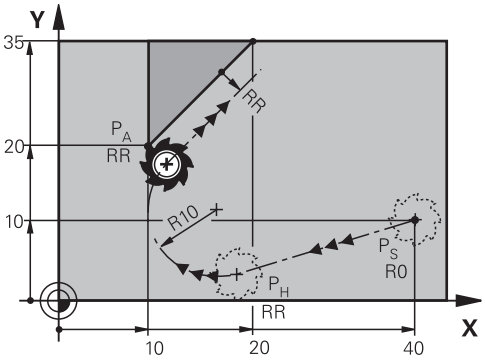

NC-funksjonen inkluderer følgende trinn:

- En rett linje fra startpunktet P_S til tilleggspunkt P_H

  Den rette linjen er tangentiell til sirkelbanen.

  Tilleggspunktet P_H bestemmes fra startpunktet P_S , radius **R** og det første konturpunktet P_A.
- En sirkelbane i arbeidsplanet fra tilleggspunktet P_H til det første konturpunktet P_A

  Sirkelbanen er tydelig definert av radius **R.**

Hvis du programmerer Z-koordinatet i tilkjøringsfunksjonen, beveger verktøyet seg fra startpunktet P_S i tre akser samtidig til tilleggspunktet P_H.

Innføring

11 APPR LCT X+20 Y+20 Z-10 R5 RR F300	; Tilkjøring til konturen lineært og sirkulært/ tangentielt

Slik navigerer du til denne funksjonen:

Sett inn NC-funksjon ▶ Alle funksjoner ▶ Banefunksjoner ▶ APPR ▶ APPR LCT

NC-funksjonen inneholder følgende syntakselementer:

Syntakselement	Beskrivelse
APPR LCT	Syntaksåpner for en lineær og sirkulær tilkjøringsfunksjon tangentiell til konturen
X, **Y**, **Z**, **A**, **B**, **C**, **U**, **V**, **W**	Koordinater for det første konturpunktet Faste eller variable numre Inndata absolutt eller inkrementelt Valgfritt syntakselement
R	Radius som et fast eller variabelt nummer Valgfritt syntakselement
R0, **RL**, **RR**	Korrigering av verktøyradius **Mer informasjon:** "Verktøyradiuskorrigering", Side 316 Valgfritt syntakselement
F, **FMAX**, **FZ**, **FU**, **FAUTO**	Mating **Mer informasjon:** "Mating F ", Side 147 Faste eller variable numre Valgfritt syntakselement
M	Tilleggsfunksjoner **Mer informasjon:** "Tilleggsfunksjoner", Side 423 Faste eller variable numre Valgfritt syntakselement

Merknad

I **Formular**-kolonnen kan du bytte mellom syntaksen for kartesisk og polare koordinatinndata.

Mer informasjon: "Kolonne Formular i arbeidsområdet Program", Side 119

Eksempel APPR LCT

11 L X+40 Y+10 R0 F300 M3	; Kjør til P_S med **R0**
12 APPR LCT X+10 Y+20 Z-10 R10 RR F100	; Kjør til P_A med **RR**, avstand fra P_H til P_A: **R10**
13 L X+20 Y+35	; Avslutt det første konturelementet

8.6.5 Frakjøringsfunksjon DEP LT

Bruk

Med NC-funksjonen **DEP LT** forlater styringen konturen i en rett linje tangentielt til det siste konturelementet.

Funksjonsbeskrivelse

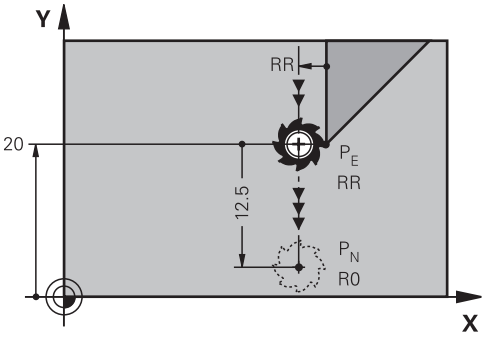

Verktøyet kjører i en linje fra det siste konturpunktet P_E til sluttpunktet P_N.

Innføring

11 DEP LT LEN5 F300	; Forlat konturen lineært/tangentielt

Slik navigerer du til denne funksjonen:

Sett inn NC-funksjon ▶ Alle funksjoner ▶ Banefunksjoner ▶ DEP ▶ DEP LT

NC-funksjonen inneholder følgende syntakselementer:

Syntakselement	Beskrivelse
DEP LT	Syntaksåpner for en lineær frakjøringsfunksjon tangentielt med konturen
LEN	Avstanden mellom tilleggspunktet P_H og konturen Faste eller variable numre Valgfritt syntakselement
F, **FMAX**, **FZ**, **FU**, **FAUTO**	Mating **Mer informasjon:** "Mating F ", Side 147 Faste eller variable numre Valgfritt syntakselement
M	Tilleggsfunksjoner **Mer informasjon:** "Tilleggsfunksjoner", Side 423 Faste eller variable numre Valgfritt syntakselement

Eksempel DEP LT

11 L Y+20 RR F100	; Kjør til det siste konturelementet P_E med **RR**
12 DEP LT LEN12.5 F100	; Kjør til P_N, avstand mellom P_E og P_N: **LEN12.5**

8.6.6 Frakjøringsfunksjon DEP LN

Bruk

Med NC-funksjonen **DEP LN** forlater styringen konturen i en rett linje loddrett mot det siste konturelementet.

Funksjonsbeskrivelse

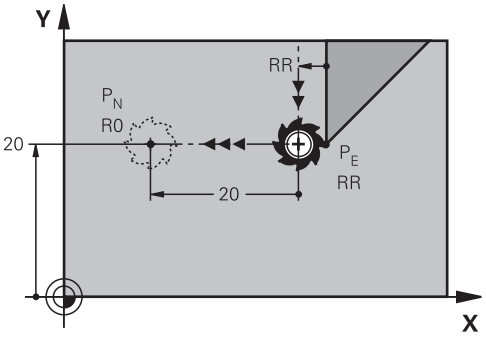

Verktøyet kjører i en linje fra det siste konturpunktet P_E til sluttpunktet P_N.

Sluttpunktet P_N har avstanden **LEN** inkludert verktøyradius til siste konturpunkt P_E.

Innføring

11 DEP LN LEN+10 F300	; Forlat konturen lineært vertikalt

Slik navigerer du til denne funksjonen:

Sett inn NC-funksjon ▶ Alle funksjoner ▶ Banefunksjoner ▶ DEP ▶ DEP LN

NC-funksjonen inneholder følgende syntakselementer:

Syntakselement	Beskrivelse
DEP LN	Syntaksåpner for en lineær frakjøringsfunksjon vinkelrett på konturen
LEN	Avstanden mellom tilleggspunktet P_H og konturen Faste eller variable numre Valgfritt syntakselement
F, **FMAX**, **FZ**, **FU**, **FAUTO**	Mating **Mer informasjon:** "Mating F ", Side 147 Faste eller variable numre Valgfritt syntakselement
M	Tilleggsfunksjoner **Mer informasjon:** "Tilleggsfunksjoner", Side 423 Faste eller variable numre Valgfritt syntakselement

Eksempel DEP LN

11 L Y+20 RR F100	; Kjør til det siste konturelementet P_E med **RR**
12 DEP LN LEN+20 F100	; Kjør til P_N, avstand mellom P_E og P_N: **LEN +20**

8.6.7 Frakjøringsfunksjon DEP CT

Bruk

Med NC-funksjonen **DEP CT** forlater styringen konturen i en sirkelbane tangentielt med det siste konturelementet.

Funksjonsbeskrivelse

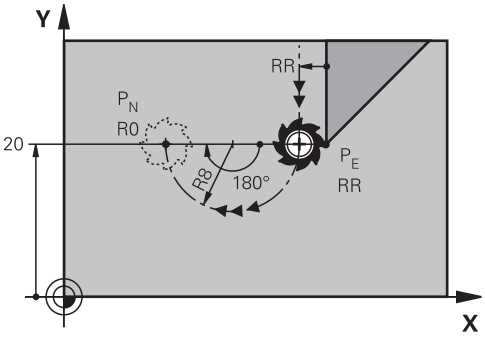

Verktøyet kjører i en sirkelbane fra det siste konturpunktet P_E til sluttpunktet P_N.

Sirkelbanen er definert av den sentrale vinkelen **CCA** og radiusen **R.**

Rotasjonsretningen til sirkelbanen avhenger av den aktive radiuskompensasjonen og fortegnet for radiusen **R**.

Tabellen viser forholdet mellom verktøyets radiuskorrigering, fortegnet for radius **R** og rotasjonsretningen:

Radiuskorrigering	Fortegn for radius	Rotasjonsretning
RL	Positiv	Mot urviseren
RL	Negativ	Med urviseren
RR	Positiv	Med urviseren
RR	Negativ	Mot urviseren

> Hvis du endrer fortegnet for radius **R**, endres posisjonen til tilleggspunktet P_H.

Følgende gjelder for sentervinkelen **CCA**:

- Kun positive inndataverdier
- Maksimum inntastet verdi 360°

Innføring

11 DEP CT CCA30 R+8	; Forlat konturen sirkulært/tangentielt

Slik navigerer du til denne funksjonen:

Sett inn NC-funksjon ▶ **Alle funksjoner** ▶ **Banefunksjoner** ▶ **DEP** ▶ **DEP CT**

NC-funksjonen inneholder følgende syntakselementer:

Syntakselement	Beskrivelse
DEP CT	Syntaksåpner for en sirkulær frakjøringsfunksjon tangentielt til konturen
CCA	Midtpunktvinkel som et fast eller variabelt nummer
R	Radius som et fast eller variabelt nummer
F, **FMAX**, **FZ**, **FU**, **FAUTO**	Mating **Mer informasjon:** "Mating F ", Side 147 Faste eller variable numre Valgfritt syntakselement
M	Tilleggsfunksjoner **Mer informasjon:** "Tilleggsfunksjoner", Side 423 Faste eller variable numre Valgfritt syntakselement

Eksempel DEP CT

11 L Y+20 RR F100	; Kjør til det siste konturelementet P_E med **RR**
12 DEP CT CCA180 R+8 F100	; Kjør til P_N med **CCA180**, avstand fra P_E til P_N: **R+8**

8.6.8 Frakjøringsfunksjon DEP LCT

Bruk

Med NC-funksjonen **DEP LCT** forlater styringen konturen i en sirkelbane etterfulgt av en rett linje som tangerer det siste konturelementet.

Du programmerer koordinatene til endepunktet P_N kartesisk.

Relaterte emner

- **DEP LCT** med polare koordinater
  Mer informasjon: "Frakjøringsfunksjon DEP PLCT", Side 211

Funksjonsbeskrivelse

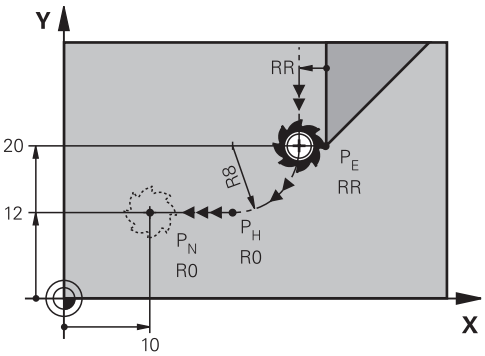

NC-funksjonen inkluderer følgende trinn:

- En sirkelbane fra det siste konturpunktet P_E til tilleggspunktet P_H

  Tilleggspunktet P_H bestemmes fra det siste konturpunktet P_E , radius **R** og det sluttpunktet P_N.
- En rett linje fra tilleggspunktet P_H til endepunktet P_N

Hvis du programmerer Z-koordinaten i frakjøringsfunksjonen, beveger verktøyet seg fra tilleggspunktet P_H i tre akser samtidig til sluttpunktet P_N.

Innføring

11 DEP LCT X-10 Y-0 R15	; Forlat konturen lineært og sirkulært tangentielt

Slik navigerer du til denne funksjonen:

Sett inn NC-funksjon ▶ **Alle funksjoner** ▶ **Banefunksjoner** ▶ **DEP** ▶ **DEP LCT**

NC-funksjonen inneholder følgende syntakselementer:

Syntakselement	Beskrivelse
DEP LCT	Syntaksåpner for en lineær og sirkulær frakjøringsfunksjon tangentiell til konturen
X, **Y**, **Z**, **A**, **B**, **C**, **U**, **V**, **W**	Koordinater for det siste konturpunktet Inndata absolutt eller inkrementelt Valgfritt syntakselement
R	Radius som et fast eller variabelt nummer
F, **FMAX**, **FZ**, **FU**, **FAUTO**	Mating **Mer informasjon:** "Mating F ", Side 147 Faste eller variable numre Valgfritt syntakselement
M	Tilleggsfunksjoner **Mer informasjon:** "Tilleggsfunksjoner", Side 423 Faste eller variable numre Valgfritt syntakselement

Merknad

I **Formular**-kolonnen kan du bytte mellom syntaksen for kartesisk og polare koordinatinndata.

Mer informasjon: "Kolonne Formular i arbeidsområdet Program", Side 119

Eksempel DEP LCT

11 L Y+20 RR F100	; Kjør til det siste konturelementet P_E med **RR**
12 DEP LCT X+10 Y+12 R8 F100	; Kjør til P_N, avstand mellom P_E og P_N: **R8**

8.7 Til- og frakjøringsfunksjoner med polare koordinater

8.7.1 Tilkjøringsfunksjon APPR PLT

Bruk

Med NC-funksjonen **APPR PLT**, kjører styringen konturen i en rett linje tangentielt til det første konturelementet.

Du programmerer koordinatene til det første polare konturpunktet.

Relaterte emner

- **APPR LT** med kartesiske koordinater
  Mer informasjon: "Tilkjøringsfunksjon APPR LT", Side 189

Forutsetning

- Pol **CC**
  Før du programmerer med polare koordinater, må du definere en pol **CC**.
  Mer informasjon: " Polarkoordinat-origo Pol CC", Side 176

Funksjonsbeskrivelse

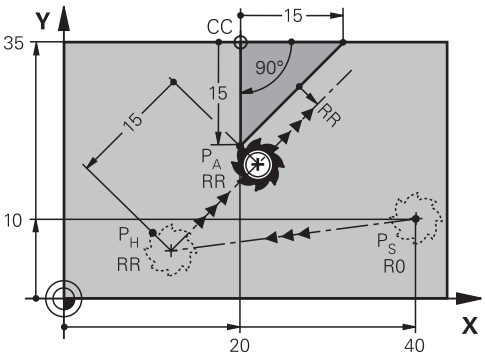

NC-funksjonen inkluderer følgende trinn:

- En rett linje fra startpunktet P_S til tilleggspunkt P_H
- En rett linje fra tilleggspunktet P_H til det første konturpunktet P_A

Innføring

11 APPR PLT PR+15 PA-90 LEN15 RR F200	; Tilkjøring til konturen lineært/tangentielt

Slik navigerer du til denne funksjonen:

Sett inn NC-funksjon ▶ Alle funksjoner ▶ Banefunksjoner ▶ APPR ▶ APPR PLT

NC-funksjonen inneholder følgende syntakselementer:

Syntakselement	Beskrivelse
APPR PLT	Syntaksåpner for en lineær tilkjøringsfunksjon tangentielt til konturen
PR	Polarkoordinatradius Inndata absolutt eller inkrementelt Valgfritt syntakselement
PA	Polarkoordinatvinkel Inndata absolutt eller inkrementelt Valgfritt syntakselement
LEN	Avstanden mellom tilleggspunktet P_H og konturen Faste eller variable numre Valgfritt syntakselement
R0, **RL**, **RR**	Korrigering av verktøyradius **Mer informasjon:** "Verktøyradiuskorrigering", Side 316 Valgfritt syntakselement
F, **FMAX**, **FZ**, **FU**, **FAUTO**	Mating **Mer informasjon:** "Mating F ", Side 147 Faste eller variable numre Valgfritt syntakselement
M	Tilleggsfunksjoner **Mer informasjon:** "Tilleggsfunksjoner", Side 423 Faste eller variable numre Valgfritt syntakselement

Merknad

I **Formular**-kolonnen kan du bytte mellom syntaksen for kartesisk og polare koordinatinndata.

Mer informasjon: "Kolonne Formular i arbeidsområdet Program", Side 119

Eksempel APPR PLT

11 L X+10 Y+10 R0 F300 M3	; Kjør til P_S med **R0**
12 CC X+50 Y+20	; Angi pol
13 APPR PLT PR+30 PA+180 LEN10 RL F300	; Kjør til P_A med **RL**, avstand fra P_H til P_A: **LEN10**
14 LP PR+30 PA+125	; Avslutt det første konturelementet

8.7.2 Tilkjøringsfunksjon APPR PLN

Bruk

Med funksjonene NC-Funktion **APPR PLN** kjører styringen konturen i en rett linje vinkelrett på det første konturelementet.

Du programmerer koordinatene til det første polare konturpunktet.

Relaterte emner

- **APPR LN** med kartesiske koordinater
  Mer informasjon: "Tilkjøringsfunksjon APPR LN", Side 191

Forutsetning

- Pol **CC**
  Før du programmerer med polare koordinater, må du definere en pol **CC**.
  Mer informasjon: " Polarkoordinat-origo Pol CC", Side 176

Funksjonsbeskrivelse

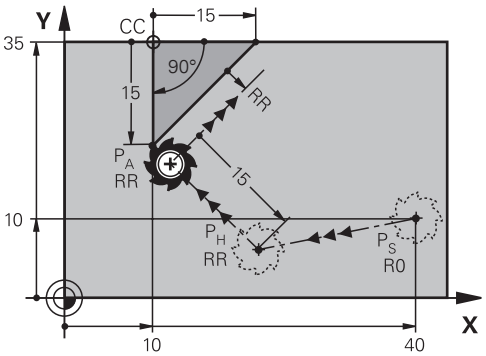

NC-funksjonen inkluderer følgende trinn:

- En rett linje fra startpunktet P_S til tilleggspunkt P_H
- En rett linje fra tilleggspunktet P_H til det første konturpunktet P_A

Innføring

11 APPR PLN PR+15 PA-90 LEN+15 RL F300	; Kjør til konturen lineært og vertikalt

Slik navigerer du til denne funksjonen:

Sett inn NC-funksjon ▶ Alle funksjoner ▶ Banefunksjoner ▶ APPR ▶ APPR PLN

NC-funksjonen inneholder følgende syntakselementer:

Syntakselement	Beskrivelse
APPR PLN	Syntaksåpner for en lineær tilkjøringsfunksjon vinkelrett på konturen
PR	Polarkoordinatradius Inndata absolutt eller inkrementelt Valgfritt syntakselement
PA	Polarkoordinatvinkel Inndata absolutt eller inkrementelt Valgfritt syntakselement
LEN	Avstanden mellom tilleggspunktet P_H og konturen Inndata absolutt eller inkrementelt Valgfritt syntakselement
R0, **RL**, **RR**	Korrigering av verktøyradius **Mer informasjon:** "Verktøyradiuskorrigering", Side 316 Valgfritt syntakselement
F, **FMAX**, **FZ**, **FU**, **FAUTO**	Mating **Mer informasjon:** "Mating F ", Side 147 Faste eller variable numre Valgfritt syntakselement
M	Tilleggsfunksjoner **Mer informasjon:** "Tilleggsfunksjoner", Side 423 Faste eller variable numre Valgfritt syntakselement

Merknad

I **Formular**-kolonnen kan du bytte mellom syntaksen for kartesisk og polare koordinatinndata.

Mer informasjon: "Kolonne Formular i arbeidsområdet Program", Side 119

Eksempel APPR PLN

11 L X-5 Y+25 R0 F300 M3	; Kjør til P_S med **R0**
12 CC X+50 Y+20	; Angi pol
13 APPR PLN PR+30 PA+180 LEN+10 RL F300	; Kjør til P_A med **RL**, avstand fra P_H til P_A: **LEN+10**
14 LP PR+30 PA+125	; Avslutt det første konturelementet

8.7.3 Tilkjøringsfunksjon APPR PCT

Bruk

Med NC-funksjonen **APPR PCT**, kjører styringen konturen i en sirkellbane tangentielt til det første konturelementet.

Du programmerer koordinatene til det første polare konturpunktet.

Relaterte emner

- **APPR CT** med kartesiske koordinater
  Mer informasjon: "Tilkjøringsfunksjon APPR CT", Side 193

Forutsetning

- Pol **CC**
  Før du programmerer med polare koordinater, må du definere en pol **CC**.
  Mer informasjon: " Polarkoordinat-origo Pol CC", Side 176

Funksjonsbeskrivelse

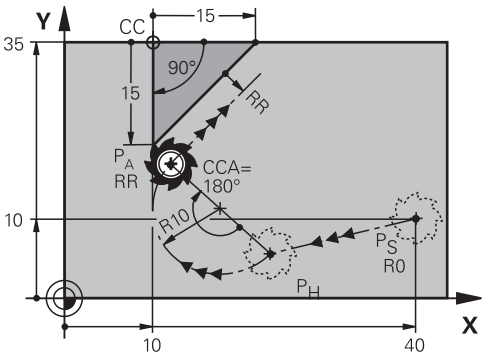

NC-funksjonen inkluderer følgende trinn:

- En rett linje fra startpunktet P_S til tilleggspunkt P_H

  Avstanden fra tilleggspunktet P_H til det første konturpunktet P_A kommer fra midtpunktvinkelen **CCA** og radius **R.**
- En sirkelbane fra tilleggspunktet P_H til det første konturpunktet P_A

  Sirkelbanen er definert av den sentrale vinkelen **CCA** og radiusen **R.**

  Rotasjonsretningen til sirkelbanen avhenger av den aktive radiuskompensasjonen og fortegnet for radiusen **R**.

Tabellen viser forholdet mellom verktøyets radiuskorrigering, fortegnet for radius **R** og rotasjonsretningen:

Radiuskorrigering	Fortegn for radius	Rotasjonsretning
RL	Positiv	Mot urviseren
RL	Negativ	Med urviseren
RR	Positiv	Med urviseren
RR	Negativ	Mot urviseren

> Hvis du endrer fortegnet for radius **R**, endres posisjonen til tilleggspunktet P_H.

Følgende gjelder for sentervinkelen **CCA**:

- Kun positive inndataverdier
- Maksimum inntastet verdi 360°

Innføring

11 APPR PCT PR+15 PA-90 CCA180 R +10 RL F300	; Tilkjøring til konturen sirkulært/tangentielt

Slik navigerer du til denne funksjonen:

Sett inn NC-funksjon ▶ Alle funksjoner ▶ Banefunksjoner ▶ APPR ▶ APPR PCT

NC-funksjonen inneholder følgende syntakselementer:

Syntakselement	Beskrivelse
APPR PCT	Syntaksåpner for en sirkulær tilkjøringsfunksjon som er tangentiell med konturen
PR	Polarkoordinatradius Inndata absolutt eller inkrementelt Valgfritt syntakselement
PA	Polarkoordinatvinkel Inndata absolutt eller inkrementelt Valgfritt syntakselement
CCA	Midtpunktvinkel som et fast eller variabelt nummer Inndata absolutt eller inkrementelt Valgfritt syntakselement
R	Radius som et fast eller variabelt nummer Valgfritt syntakselement
R0, **RL**, **RR**	Korrigering av verktøyradius **Mer informasjon:** "Verktøyradiuskorrigering", Side 316 Valgfritt syntakselement
F, **FMAX**, **FZ**, **FU**, **FAUTO**	Mating **Mer informasjon:** "Mating F ", Side 147 Faste eller variable numre Valgfritt syntakselement
M	Tilleggsfunksjoner **Mer informasjon:** "Tilleggsfunksjoner", Side 423 Faste eller variable numre Valgfritt syntakselement

Merknad

I **Formular**-kolonnen kan du bytte mellom syntaksen for kartesisk og polare koordinatinndata.

Mer informasjon: "Kolonne Formular i arbeidsområdet Program", Side 119

Eksempel APPR PCT

11 L X+5 Y+10 R0 F300 M3	; Kjør til P_S med **R0**
12 CC X+50 Y+20	; Angi pol
13 APPR PCT PR+30 PA+180 CCA40 R +20 RL F300	; Kjør til P_A med **CCA40** og **RL**, avstand mellom P_H og P_A: **R+20**
14 LP PR+30 PA+125	; Avslutt det første konturelementet

8.7.4 Tilkjøringsfunksjon APPR PLCT

Bruk

Med NC-funksjonen **APPR PLCT**, kjører styringen i en rett linje etterfulgt av en sirkulær bane som tangerer det første konturelementet.

Du programmerer koordinatene til det første polare konturpunktet.

Relaterte emner

- **APPR LCT** med kartesiske koordinater
  Mer informasjon: "Tilkjøringsfunksjon APPR LCT", Side 195

Forutsetning

- Pol **CC**
  Før du programmerer med polare koordinater, må du definere en pol **CC**.
  Mer informasjon: " Polarkoordinat-origo Pol CC", Side 176

Funksjonsbeskrivelse

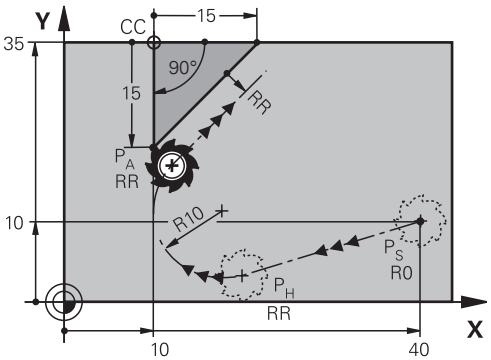

NC-funksjonen inkluderer følgende trinn:

- En rett linje fra startpunktet P_S til tilleggspunkt P_H
  Den rette linjen er tangentiell til sirkelbanen.
  Tilleggspunktet P_H bestemmes fra startpunktet P_S , radius **R** og det første konturpunktet P_A.
- En sirkelbane i arbeidsplanet fra tilleggspunktet P_H til det første konturpunktet P_A
  Sirkelbanen er tydelig definert av radius **R.**

Hvis du programmerer Z-koordinatet i tilkjøringsfunksjonen, beveger verktøyet seg fra startpunktet P_S i tre akser samtidig til tilleggspunktet P_H.

Innføring

11 APPR PLCT PR+15 PA-90 R10 RL F300	; Tilkjøring til konturen lineært og sirkulært/ tangentielt

Slik navigerer du til denne funksjonen:

Sett inn NC-funksjon ▶ Alle funksjoner ▶ Banefunksjoner ▶ APPR ▶ APPR PLCT

NC-funksjonen inneholder følgende syntakselementer:

Syntakselement	Beskrivelse
APPR PLCT	Syntaksåpner for en lineær og sirkulær tilkjøringsfunksjon tangentiell til konturen
PR	Polarkoordinatradius Inndata absolutt eller inkrementelt Valgfritt syntakselement
PA	Polarkoordinatvinkel Inndata absolutt eller inkrementelt Valgfritt syntakselement
R	Radius som et fast eller variabelt nummer Valgfritt syntakselement
R0, **RL**, **RR**	Korrigering av verktøyradius **Mer informasjon:** "Verktøyradiuskorrigering", Side 316 Valgfritt syntakselement
F, **FMAX**, **FZ**, **FU**, **FAUTO**	Mating **Mer informasjon:** "Mating F ", Side 147 Faste eller variable numre Valgfritt syntakselement
M	Tilleggsfunksjoner **Mer informasjon:** "Tilleggsfunksjoner", Side 423 Faste eller variable numre Valgfritt syntakselement

Merknad

I **Formular**-kolonnen kan du bytte mellom syntaksen for kartesisk og polare koordinatinndata.

Mer informasjon: "Kolonne Formular i arbeidsområdet Program", Side 119

Eksempel APPR PLCT

11 L X+10 Y+10 R0 F300 M3	; Kjør til P_S med **R0**
12 CC X+50 Y+20	; Angi pol
13 APPR PLCT PR+30 PA+180 R20 RL F300	; Kjør til $_P$A med **RL**, avstand fra P_H til $_P$A: **R20**
14 LP PR+30 PA+125	; Avslutt det første konturelementet

8.7.5 Frakjøringsfunksjon DEP PLCT

Bruk

Med NC-funksjonen **DEP PLCT** forlater styringen konturen i en sirkelbane etterfulgt av en rett linje som tangerer det siste konturelementet.

Du programmerer koordinatene til endepunktet P_N polar.

Relaterte emner

- **DEP LCT** med kartesiske koordinater

  Mer informasjon: "Frakjøringsfunksjon DEP LCT", Side 200

Forutsetning

- Pol **CC**

  Før du programmerer med polare koordinater, må du definere en pol **CC**.

  Mer informasjon: " Polarkoordinat-origo Pol CC", Side 176

Funksjonsbeskrivelse

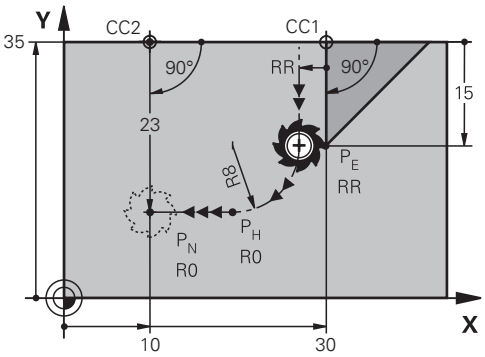

NC-funksjonen inkluderer følgende trinn:

- En sirkelbane fra det siste konturpunktet P_E til tilleggspunktet P_H

  Tilleggspunktet P_H bestemmes fra det siste konturpunktet P_E , radius **R** og det sluttpunktet P_N.
- En rett linje fra tilleggspunktet P_H til endepunktet P_N

Hvis du programmerer Z-koordinaten i frakjøringsfunksjonen, beveger verktøyet seg fra tilleggspunktet P_H i tre akser samtidig til sluttpunktet P_N.

Innføring

11 DEP PLCT PR15 PA-90 R8	; Forlat konturen lineært og sirkulært tangentielt

Slik navigerer du til denne funksjonen:

Sett inn NC-funksjon ▶ Alle funksjoner ▶ Banefunksjoner ▶ DEP ▶ DEP PLCT

NC-funksjonen inneholder følgende syntakselementer:

Syntakselement	Beskrivelse
DEP PLCT	Syntaksåpner for en lineær og sirkulær frakjøringsfunksjon tangentiell til konturen
PR	Polarkoordinatradius Inndata absolutt eller inkrementelt Valgfritt syntakselement
PA	Polarkoordinatvinkel Inndata absolutt eller inkrementelt Valgfritt syntakselement
R	Radius som et fast eller variabelt nummer
F, **FMAX**, **FZ**, **FU**, **FAUTO**	Mating **Mer informasjon:** "Mating F ", Side 147 Faste eller variable numre Valgfritt syntakselement
M	Tilleggsfunksjoner **Mer informasjon:** "Tilleggsfunksjoner", Side 423 Faste eller variable numre Valgfritt syntakselement

Merknad

I **Formular**-kolonnen kan du bytte mellom syntaksen for kartesisk og polare koordinatinndata.

Mer informasjon: "Kolonne Formular i arbeidsområdet Program", Side 119

Eksempel DEP PLCT

11 CC X+50 Y+20	; Angi pol
12 LP PR+30 PA+0 RL F300	; Kjør til det siste konturelementet P_E med **RL**
13 DEP PLCT PR+50 PA+0 R5	; Kjør til P_N, avstand mellom P_E og P_N: **R5**

9

Programmerings-teknikker

9.1 Underprogrammer og programdel-repetisjoner med label LBL

Bruk

Bearbeidingstrinn som er programmert, kan utføres om igjen med underprogrammer og programdelgjentakelser. Med underprogrammer legger du inn konturer eller fullfører bearbeidingstrinn etter programslutt og kaller dem opp i NC-programmet. Ved programdel-repetisjoner gjentar du en eller flere NC-blokker under NC-programmet. Du kan også kombinere underprogrammer og programdel-repetisjoner.

Du programmerer underprogrammer og programdel-repetisjoner med NC-funksjonen **LBL**.

Relaterte emner

- Utfør NC-programmer inne i et annet NC-program
  Mer informasjon: "Kall opp NC-programmet med CALL PGM ", Side 218
- Hopp med betingede hvis-da-avgjørelser
  Mer informasjon: "MappeHoppkommandoer", Side 485

Funksjonsbeskrivelse

Du definerer bearbeidingstrinnene for underprogrammer og programdel-repetisjoner med labelen **LBL**.

I forbindelse med labeler har styringen følgende taster og ikoner:

Tast eller ikon	Funksjon
LBL SET	Opprett **LBL**
LBL CALL	Kall opp **LBL**: Gå til label i NC-programmet
1 2 ...	For **LBL**-nummer: Tast inn neste ledige nummer automatisk

Definer label med LBL SET

Med funksjonen **LBL SET** definerer du en ny label i NC-programmet.

Hver label må være tydelig identifiserbar i NC-programmet med et nummer eller et navn. Hvis et nummer eller et navn er til stede to ganger i NC-programmet, viser styringen en advarsel foran NC-blokken.

LBL 0 markerer slutten på et underprogram. Dette nummeret er det eneste som kan vises så ofte du vil i NC-programmet.

Innføring

11 LBL "Reset"	; Underprogram for tilbakestilling av en koordinattransformasjon
12 TRANS DATUM RESET	
13 LBL 0	

Slik navigerer du til denne funksjonen:

Sett inn NC-funksjon ▶ Alle funksjoner ▶ Label ▶ LBL SET

NC-funksjonen inneholder følgende syntakselementer:

Syntakselement	Beskrivelse
LBL	Syntaksåpning for en label
Nummer eller **Navn**	Labelnummer eller -navn Faste eller variable numre eller navn Inndata**: 0...65535** eller **tekstbredde 32** Du kan automatisk legge inn neste ledige nummer med et ikon. **Mer informasjon:** "Funksjonsbeskrivelse", Side 214

Kall opp label med CALL LBL

Du kaller opp en label i NC-programmet med funksjonen **CALL LBL**.

Når styringen leser **CALL LBL**, hopper den til den definerte labelen og fortsetter å behandle NC-programmet fra denne NC-blokken. Når styringen leser **LBL 0**, hopper den tilbake til neste NC-blokk etter **CALL LBL**.

Ved programdel-repetisjoner kan du valgfritt definere at styringen utfører hoppet flere ganger.

Innføring

11 CALL LBL 1 REP2	; Kall opp label 1 to ganger

Slik navigerer du til denne funksjonen:

Sett inn NC-funksjon ▶ Alle funksjoner ▶ Label ▶ CALL LBL

NC-funksjonen inneholder følgende syntakselementer:

Syntakselement	Beskrivelse
CALL LBL	Syntaksåpning for å kalle opp en label
Nummer, **Navn** eller **QS**	Labelnummer eller -navn Faste eller variable numre eller navn Inndata: **1...65535** eller **tekstbredde 32** eller **0...1999** Du kan velge labelen fra alle tilgjengelige labeler i NC-programmet ved hjelp av en rullegardinmeny.
REP	Antall repetisjoner til styringen behandler neste NC-blokk Valgfritt syntakselement

Underprogrammer

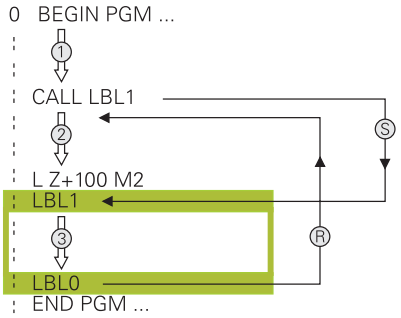

Med et underprogram kan du kalle opp deler av et NC-program så ofte du vil på forskjellige punkter i NC-programmet, f.eks. en kontur eller bearbeidingsposisjoner.

Et underprogram begynner med en label **LBL** og slutter med **LBL 0**. Med **CALL LBL** kaller du opp underprogrammet fra et hvilket som helst punkt i NC-programmet. Du kan ikke definere noen repetisjoner med **REP**.

Styringen fortsetter kjøringen av NC-programmet.

1 Styringen behandler NC-programmet frem til funksjonen **CALL LBL**.
2 Styringen hopper til begynnelsen av det definerte underprogrammet **LBL**.
3 Styringen behandler underprogrammet frem til slutten av underprogrammet **LBL 0**.
4 Styringen hopper deretter til neste NC-blokk etter **CALL LBL** og fortsetter NC-programmet.

Følgende rammebetingelser gjelder for underprogrammer:

- Et underprogram skal ikke starte av seg selv.
- **CALL LBL 0** er ikke tillatt, da det tilsvarer oppkalling av slutten på et underprogram.
- Programmere underprogrammene bak NC-blokken med M2 eller M30

  Hvis underprogrammer i NC-programmet står foran NC-blokken med M2 eller M30, starter de minst en gang uten oppkalling

Styringen viser informasjon om det aktive underprogrammet i **LBL**-fanen i arbeidsområdet **Status**.

Mer informasjon: Brukerhåndbok for innretting og kjøring

Programdel-repetisjoner

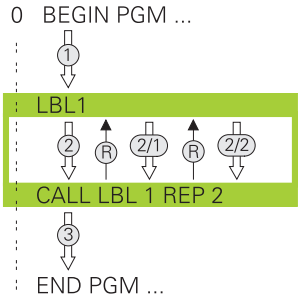

Med en programdel-repetisjon kan du gjenta en del av et NC-program så ofte du vil, f.eks. en konturbearbeiding med inkrementell mating.

En programdel-repetisjon begynner med en label **LBL** og slutter etter den siste programmerte repetisjonen **REP** av labeloppkallet **CALL LBL**.

Styringen fortsetter kjøringen av NC-programmet.

1 Styringen behandler NC-programmet frem til funksjonen **CALL LBL**.

  Styringen behandler allerede programdelen én gang, siden programdelen som skal gjentas befinner seg før funksjonen **CALL LBL**.

2 Styringen hopper til begynnelsen av programdel-repetisjonen **LBL**.

3 Styringen gjentar programdelen så ofte som du har programmert under **REP**.

4 Styringen fortsetter deretter NC-programmet.

Følgende generelle betingelser gjelder for programdel-repetisjoner:

- Programmer programdel-repetisjonen før slutten av programmet med **M30** eller **M2**.
- Du kan ikke definere en **LBL 0** for en programdel-repetisjon.
- Styringen utfører alltid programdeler én gang mer enn antallet programmerte gjentakelser, da den første gjentakelsen begynner etter den første bearbeidingen.

Styringen viser informasjon om den aktive programdelens repetisjon i **LBL**-fanen i arbeidsområdet **Status**.

Mer informasjon: Brukerhåndbok for innretting og kjøring

Tips:

- Styringen viser NC-funksjonen **LBL SET** som standard i omrisset.

  Mer informasjon: "Kolonne Inndeling i arbeidsområdet Program", Side 592
- Du kan gjenta en programdel inntil 65 534 ganger etter hverandre.
- Følgende tegn er tillatt i navnet på en label: # $ % & , - _ . 0 1 2 3 4 5 6 7 8 9 @ a b c d e f g h i j k l m n o p q r s t u v w x y z- A B C D E F G H I J K L M N O P Q R S T U V W X Y Z
- Følgende tegn er forbudt i navnet på en label: <mellomrom> ! " ' ( ) * + : ; < = > ? [/] ^ ` { | } ~

9.2 Valgfunksjoner

9.2.1 Oversikt over valgsfunksjonene

Mappen Valg i vinduet **Sett inn NC-funksjon** inneholder følgende funksjoner:

Symbol	Beskrivelse	Mer informasjon
CALL PGM	Kalle opp NC-program med **PGM CALL**	Side 218
	Velg nullpunktstabell med **SEL TABLE**	Side 248
	Velg punkttabell med **SEL PATTERN**	Se brukerhåndbok for bearbeidingssykluser
	Velg konturprogram med **SEL CONTOUR**	Se brukerhåndbok for bearbeidingssykluser
	Velg NC-program med **SEL PGM**	Side 220
	Kalle opp sist valgte fil med **CALL SELECTED PGM**	Side 220
CYC	Valg av vilkårlig NC-program med **SEL CYCLE** som bearbeidingssyklus	Se brukerhåndbok for bearbeidingssykluser
	Velg korrigeringstabell med **SELECT CORR-TABLE**	Side 319
	Åpne filen med **OPEN FILE**	Side 357
	Koble sammen flere konturer med **CONTOUR DEF**	

9.2.2 Kall opp NC-programmet med CALL PGM

Bruk

Med NC-funksjonen **CALL PGM**) kaller du opp et annet, separat NC-program fra et NC-program. Styringen kjører det oppkalte NC-programmet på det stedet som du åpnet det i NC-programmet. Dermed kan du f.eks. prosessere en bearbeiding med ulike transformasjoner.

Relaterte emner

- Programoppkall med syklus **12 PGM CALL**

  Mer informasjon: Brukerhåndbok for bearbeidingssykluser
- Programoppkall etter forrige valg

  Mer informasjon: "Velg og kall opp NC-programmet med SEL PGM og CALL SELECTED PGM ", Side 220
- Behandle flere NC-programmer som en ordreliste

  Mer informasjon: "Pallbehandling og ordrelister", Side 635

Funksjonsbeskrivelse

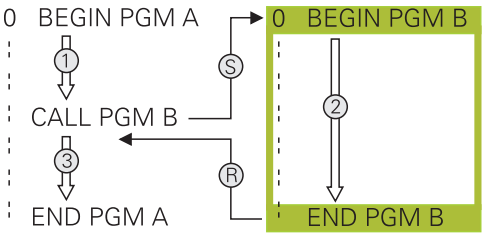

Styringen fortsetter kjøringen av NC-programmet.

1 Styringen behandler det oppkallende NC-programmet til du kaller et annet NC-program med **CALL PGM**.
2 Deretter utfører styringen det oppkalte NC-programmet til siste NC-blokk.
3 Styringen fortsetter så det oppkallende NC-programmet fra neste NC-blokk etter **CALL PGM**.

Følgende rammebetingelser gjelder for programoppkall:

- Det oppkalte NC-programmet må ikke inneholde et **CALL PGM**-oppkall i det oppkallende NC-programmet. Dette skaper en endeløs sløyfe.
- Det oppkalte NC-programmet må ikke inneholde tilleggsfunksjonen **M30** eller **M2**. Hvis du har definert underprogrammer med etiketter i det oppkalte NC-programmet, kan du erstatte **M30** eller **M2** med en ubetinget hoppfunksjon. Som et resultat utfører styringen f.eks. underprogrammer ikke uten oppkall.

  Mer informasjon: "Ubetinget hopp", Side 486

  Hvis det oppkalte NC-programmet inneholder tilleggsfunksjonene, avgir styringen en feilmelding.
- Det oppkalte NC-programmet må være komplett. Hvis NC-blokken **END PGM** mangler, avgir styringen en feilmelding.

Innføring

11 CALL PGM reset.h	; Kall opp NC-programmet

Slik navigerer du til denne funksjonen:

Sett inn NC-funksjon ▶ **Alle funksjoner** ▶ **Valg** ▶ **CALL PGM**

NC-funksjonen inneholder følgende syntakselementer:

Syntakselement	Beskrivelse
CALL PGM	Syntaksåpning for å kalle opp et NC-program
Fil	Bane til det oppkalte NC-programmet Valg ved hjelp av et valgvindu er mulig

Tips:

MERKNAD

Kollisjonsfare!

Styringen utfører ikke en automatisk kollisjonstest mellom verktøyet og emnet. Hvis du ikke stiller tilbake koordinatomregningen i oppkalte NC-programmer målrettet, har disse transformasjonene også en innvirkning på det oppkallende NC-programmet. Det er fare for kollisjon under bearbeidingen!

- Still tilbake brukte koordinattransformasjoner i det samme NC-programmet
- Kontroller eventuelt forløpet ved hjelp av den grafiske simuleringen

- Banen til programkallet inkludert navnet på NC-programmet kan inneholde maksimalt 255 tegn.
- Hvis filen som er kalt opp, ikke er i samme katalog som filen som kaller opp, kan du bare oppgi filnavnet uten bane. Hvis du velger filen med rullegardinmenyen, vil styringen gjøre dette automatisk.
- Hvis du vil programmere variable programoppkallinger i forbindelse med strengparametere, kan du bruke NC-funksjonen **SEL PGM**.

  Mer informasjon: "Velg og kall opp NC-programmet med SEL PGM og CALL SELECTED PGM ", Side 220
- Q-parametre kan i prinsippet alltid brukes globalt i en programoppkalling **CALL PGM**. Vær oppmerksom på at endringer på Q-parametrene i det startede NC-programmet også påvirker NC-programmet som skal kalles opp. Bruk eventuelt QL-parametre, som bare fungerer i det aktive NC-programmet.
- Hvis styringen behandler det oppkallende NC-programmet, kan du ikke redigere noen av de oppkalte NC-programmene.

9.2.3 Velg og kall opp NC-programmet med SEL PGM og CALL SELECTED PGM

Bruk

Med funksjonen **SEL PGM** velger du et annet, separat NC-program som du henter frem på et annet sted i det aktive NC-programmet. Styringen kjører det oppkalte NC-programmet på det stedet du åpnet det i NC-programmet med **CALL SELECTED PGM**.

Relaterte emner

- Kall opp NC-programmet direkte

  Mer informasjon: "Kall opp NC-programmet med CALL PGM ", Side 218

Funksjonsbeskrivelse

Styringen fortsetter kjøringen av NC-programmet.

1 Styringen behandler NC-programmet til du kaller et annet NC-program med **CALL PGM**. Når styringen viser **SEL PGM**:, merker den det definerte NC-programmet.
2 Når styringen viser **CALL SELECTED PGM**, kaller den opp det tidligere valgte NC-programmet på dette tidspunktet.
3 Deretter utfører styringen det oppkalte NC-programmet til siste NC-blokk.
4 Styringen fortsetter så det oppkallende NC-programmet med neste NC-blokk etter **CALL SELECTED PGM**.

Følgende rammebetingelser gjelder for programoppkall:

- Det oppkalte NC-programmet må ikke inneholde et **CALL PGM**-oppkall i det oppkallende NC-programmet. Dette skaper en endeløs sløyfe.
- Det oppkalte NC-programmet må ikke inneholde tilleggsfunksjonen **M30** eller **M2**. Hvis du har definert underprogrammer med etiketter i det oppkalte NC-programmet, kan du erstatte **M30** eller **M2** med en ubetinget hoppfunksjon. Som et resultat utfører styringen f.eks. underprogrammer ikke uten oppkall.

  Mer informasjon: "Ubetinget hopp", Side 486

  Hvis det oppkalte NC-programmet inneholder tilleggsfunksjonene, avgir styringen en feilmelding.
- Det oppkalte NC-programmet må være komplett. Hvis NC-blokken **END PGM** mangler, avgir styringen en feilmelding.

Innføring

11 SEL PGM "reset.h"	; Velg NC-program som skal kalles opp
*** - ...**	
21 CALL SELECTED PGM	; Kall opp valgt NC-program

SEL PGM

Slik navigerer du til denne funksjonen:

Sett inn NC-funksjon ▶ Alle funksjoner ▶ Valg ▶ SEL PGM

NC-funksjonen inneholder følgende syntakselementer:

Syntakselement	Beskrivelse
SEL PGM	Syntaksåpning for å velge et NC-program som skal kalles opp
Navn eller **QS**	Banen til NC-programmetsom skal kalles Fast eller variabel bane Valg ved hjelp av et valgvindu er mulig

CALL SELECTED PGM

Slik navigerer du til denne funksjonen:

Sett inn NC-funksjon ▶ Alle funksjoner ▶ Valg ▶ CALL SELECTED PGM

NC-funksjonen inneholder følgende syntakselementer:

Syntakselement	Beskrivelse
CALL SELECTED PGM	Syntaks for å kalle opp det valgte NC-programmet

Tips:

- I NC-funksjonen **SEL PGM** kan du også velge NC-programmet med QS-parametere, slik at du kan styre programoppkallet variabelt.
- Hvis et NC-program kalt opp med **CALL SELECTED PGM** mangler, avbryter styringen programkjøringen eller simuleringen med en feilmelding. For å unngå uønskede avbrudd i programforløpet, kan du bruke NC-funksjonen **FN 18: SYSREAD** (**ID10 NR110** og **NR111**) til å kontrollere alle baner ved programstart.

  Mer informasjon: "Les systemdata med FN 18: SYSREAD", Side 494
- Hvis filen som er kalt opp, ikke er i samme katalog som filen som kaller opp, kan du bare oppgi filnavnet uten bane. Hvis du velger filen med rullegardinmenyen, vil styringen gjøre dette automatisk.
- Q-parametre kan i prinsippet alltid brukes globalt i en programoppkalling **CALL PGM**. Vær oppmerksom på at endringer på Q-parametrene i det startede NC-programmet også påvirker NC-programmet som skal kalles opp. Bruk eventuelt QL-parametre, som bare fungerer i det aktive NC-programmet.
- Hvis styringen behandler det oppkallende NC-programmet, kan du ikke redigere noen av de oppkalte NC-programmene.

9.3 NC-komponenter til gjenbruk

Bruk

Du kan lagre opptil 200 påfølgende NC-blokker som NC-komponenter og bruke vinduet **Sett inn NC-funksjon** under programmeringen. I motsetning til oppkalte NC-programmer, kan du tilpasse NC-komponentene etter innsetting uten å endre selve komponenten.

Relaterte emner

- Vinduet **Sett inn NC-funksjon**

  Mer informasjon: "Sett inn områder i vinduet sett inn NC-funksjon", Side 120
- Merk og kopier NC-setninger med kontekstmenyen

  Mer informasjon: "Kontekstmeny", Side 599
- Kalle opp NC-programmer uendret

  Mer informasjon: "Kall opp NC-programmet med CALL PGM ", Side 218

Funksjonsbeskrivelse

Du kan programmere NC-komponenten i driftsmodusen **Programmere** og bruke programmet **Slett**.

Styringen lagrer NC-komponentene som komplette NC-programmer i mappen **TNC:\system\PGM-Templates**. Du kan også opprette undermapper for å sortere NC-komponentene.

Du har følgende alternativer for å lage en NC-komponent:

- Lagre merkede NC-setninger med knappen **Opprett NC-komponent**

  Mer informasjon: "Kontekstmenyen i arbeidsområdet Program", Side 603
- Opprett et nytt NC-program i mappen **TNC:\system\PGM-Templates**
- Kopier det eksisterende NC-programmet til mappen **TNC:\system\PGM-Templates**

Hvis du oppretter en NC-komponent med knappen **Opprett NC-komponent**, åpner styringen vinduet **Lagre NC-komponent**.

Vinduet **Lagre NC-komponent** har følgende muligheter for inndata:

- Definere navnet på NC-komponenten
- Velge lagringsplassen for NC-komponenten

  Hvis du har opprettet undermapper i mappen **TNC:\system\PGM-Templates**, viser styringen en valgmeny med alle mappene.

Styringen viser alle mapper og NC-komponenter i alfabetisk rekkefølge i vinduet **Sett inn NC-funksjon** under **NC-komponenter**. Du kan sette inn ønsket NC-komponent i markørposisjonen og justere den i NC-programmet.

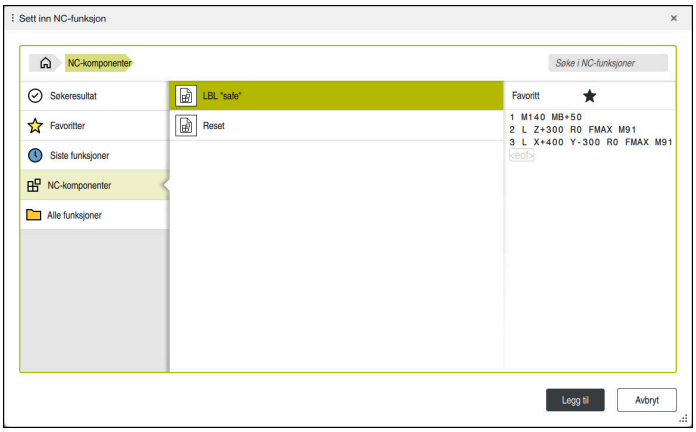

NC-komponenter i vinduet **Sett inn NC-funksjon**

Hvis du åpner en NC-komponent som en egen fane i **Programmere**, kan du endre innholdet i NC-komponenten permanent.

Tips:

- Du må definere et unikt navn for hver NC-komponent i én mappe. Hvis du vil lagre en NC-komponent under et navn som allerede er tildelt, åpner styringen vinduet **Overskriv NC-komponent**. Styringen spør om du vil overskrive den eksisterende NC-komponenten.
- Hvis du drar en NC-komponent til høyre i vinduet **Sett inn NC-funksjon**, tilbyr styringen følgende filfunksjoner:
  - Bearbeide
  - Gi nytt navn
  - Slett
  - Aktivere eller deaktivere skrivebeskyttelse
  - Åpne banen i driftsmodusen **Filer**
  - Merke som favoritt

  Mer informasjon: "Kontekstmeny i vinduet Sett inn NC-funksjon", Side 604
- Hvis en NC-komponent er skrivebeskyttet, kan du ikke lenger gi den nytt navn eller slette den. Du kan redigere NC-komponenten, men bare lagre den som en ny fil etter at du har gjort endringer.

  Når skrivebeskyttelse er aktiv, viser styringen et symbol ved siden av NC-komponenten.
- Hvis du sikkerhetskopierer partisjonen **TNC:** med funksjonen **NC/PLC Backup**, inneholder sikkerhetskopien også NC-komponentene.

  Mer informasjon: Brukerhåndbok for innretting og kjøring
- Hvis du setter inn en NC-komponent i et NC-program, konverterer styringen ikke enhetene mm og inch. Pass på at måleenheten til NC-komponenten og til NC-programmet er identiske.

9.4 Nesting av programmeringsteknikker

Bruk

Du kan også kombinere programmeringsteknikker, f.eks. kalle opp et annet, separat NC-program eller et underprogram i en programdel-repetisjon.

Hvis du går tilbake til kilden etter hvert kall, bruker du bare ett nesting-nivå. Hvis du programmerer et nytt oppkall før du går tilbake til utgangspunktet, går du ett nesting-nivå ned.

Relaterte emner

- Underprogrammer

  Mer informasjon: "Underprogrammer ", Side 216
- Programdel-repetisjone

  Mer informasjon: "Programdel-repetisjoner", Side 217
- Kalle opp et separat NC-program

  Mer informasjon: "Valgfunksjoner", Side 218

Funksjonsbeskrivelse

Vær oppmerksom på maksimal nestingdybde:

- Maksimal nestingdybde for oppkall av underprogrammer: 19
- Maksimal nestingdybde for oppkall av eksterne NC-programmer: 19, der en **CYCL CALL** fungerer som et oppkall av et eksternt program
- Programdelgjentakelser kan du neste så ofte du ønsker.

9.4.1 Eksempel

Underprogramkall innenfor et underprogram

0 BEGIN PGM UPGMS MM	
*** - ...**	
11 CALL LBL "UP1"	; Kall opp underprogram **LBL "UP1"**.
*** - ...**	
21 L Z+100 R0 FMAX M30	; Siste programblokk i hovedprogrammet med M30
22 LBL "UP1"	; Starten på underprogram **"UP1"**
*** - ...**	
31 CALL LBL 2	; Kall opp underprogram **LBL 2**
*** - ...**	
41 LBL 0	; Slutt på underprogram **"UP1"**
42 LBL 2	; Begynnelsen av underprogram **LBL 2**
*** - ...**	
51 LBL 0	; Slutt på underprogram **LBL 2**
52 END PGM UPGMS MM	

Styringen fortsetter kjøringen av NC-programmet.

1 NC-program UPGMS utføres opp til NC-blokk 11.
2 Underprogram UP1 startes og utføres til NC-blokk 31
3 Underprogram 2 startes og utføres til NC-blokk 51 Slutt på underprogram 2, hopp tilbake til det underprogrammet det ble kalt opp fra.
4 Underprogram UP1 utføres fra NC-blokk 32 til NC-blokk 41. Slutt på underprogram UP1, hopp tilbake til NC-programmet UPGMS.
5 NC-program UPGMS utføres fra NC-blokk 12 til NC-blokk 21. Programslutt med retur til NC-blokk 0.

Programdel-repetisjon innenfor en programdel-repetisjon

0 BEGIN PGM REPS MM	
*** - ...**	
11 LBL 1	; Start av programdel 1
*** - ...**	
21 LBL 2	; Start av programdel 2
*** - ...**	
31 CALL LBL 2 REP 2	; Kall opp programdel 2 og gjenta to ganger
*** - ...**	
41 CALL LBL 1 REP 1	; Kall opp programdel 1 inkludert programdel 2 og gjenta én gang
*** - ...**	
51 END PGM REPS MM	

Styringen fortsetter kjøringen av NC-programmet.

1 NC-program REPS utføres opp til NC-blokk 31.
2 Programdelen mellom NC-blokk 31 og NC-blokk 21 gjentas to ganger, dvs. behandles tre ganger totalt.
3 NC-programmet REPS utføres fra NC-blokk 32 til NC-blokk 41.
4 Programdelen mellom NC-blokk 41 og NC-blokk 11 gjentas én gang, dvs. behandles to ganger totalt (inneholder programdel-repetisjonen mellom NC-blokk 21 og NC-blokk 31).
5 NC-programmet REPS utføres fra NC-blokk 42 til NC-blokk 51. Programslutt med retur til NC-blokk 0.

Repetisjon av underprogramoppkall innenfor en programdel

0 BEGIN PGM UPGREP MM	
*** - ...**	
11 LBL 1	; Start av programdel 1
12 CALL LBL 2	; Kall opp underprogram 2
13 CALL LBL 1 REP 2	; Kall opp programdel 1 og gjenta to ganger
*** - ...**	
21 L Z+100 R0 FMAX M30	; Siste NC-blokk i hovedprogrammet med M30
22 LBL 2	; Starten på underprogram 2
*** - ...**	
31 LBL 0	; Slutten på underprogram 2
32 END PGM UPGREP MM	

Styringen fortsetter kjøringen av NC-programmet.

1 NC-program UPGREP utføres opp til NC-blokk 12.
2 Underprogram 2 startes og utføres til NC-blokk 31
3 Programdelen mellom NC-blokk 13 og NC-blokk 11 (inkl. underprogram 2) gjentas to ganger, dvs. behandles totalt tre ganger.
4 NC-program UPGREP utføres fra NC-blokk 14 til NC-blokk 21. Programslutt med retur til NC-blokk 0.

10

Koordinattransfor-masjon

10.1 Referansesystemer

10.1.1 Oversikt

For at styringen skal kunne posisjonere en akse riktig, trenger den unike koordinater. I tillegg til de definerte verdiene krever unike koordinater også et referansesystem der verdiene gjelder.

Styringen skiller mellom følgende referansesystemer:

Forkor-telse	Beskrivelse	Mer informasjon
M-CS	Maskinkoordinatsystem machine coordinate system	Side 230
B-CS	Basiskoordinatsystem basic coordinate system	Side 233
W-CS	Emnekoordinatsystem workpiece coordinate system	Side 235
WPL-CS	Koordinatsystem for arbeidsplan working plane coordinate system	Side 236
I-CS	Inndatakoordinatsystem input coordinate system	Side 240
T-CS	Verktøyets koordinatsystem tool coordinate system	Side 241

Styringen bruker forskjellige referansesystemer for forskjellige applikasjoner. Dermed kan du for eksempel alltid skifte verktøy i samme posisjon, men tilpasse bearbeidingen av et NC-program til emnets posisjon.

Referansesystemene bygger på hverandre. Maskinkoordinatsystemet **M-CS** er referansesystemet. Basert på dette bestemmes posisjonen og orienteringen til følgende referansesystemer ved transformasjoner.

Definisjon

Transformasjoner
Translatorisk transformasjoner tillater forskyvning langs en tallinje.
Roteringstransformasjoner tillater rotering rundt et punkt.

10.1.2 Grunnleggende om koordinatsystemer

Typer koordinatsystemer

For å få unike koordinater må du definere et punkt på alle aksene til koordinatsystemet:

Akser	Funksjon
En	I et endimensjonalt koordinatsystem definerer du et punkt på en tallinje med en koordinatspesifikasjon. Eksempel: På en verktøymaskin inneholder en lengdegiver en tallinje.
To	I et todimensjonalt koordinatsystem bruker du to koordinater for å definere et punkt i et plan.
Tre	I et tredimensjonalt koordinatsystem definerer du et punkt i rommet ved hjelp av tre koordinater.

Når aksene står vinkelrett på hverandre, danner de et kartesisk koordinatsystem.

Du kan bruke høyreregelen til å modellere et tredimensjonalt kartesisk koordinatsystem. Fingertuppene peker i positive retninger av aksene.

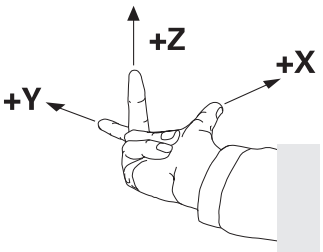

Origo (utgangspunkt) i koordinatsystemet

Unike koordinater krever et definert referansepunkt som verdiene refererer til fra 0. Dette punktet er origo, som er i skjæringspunktet mellom aksene for alle tredimensjonale kartesiske koordinatsystemer til styringen. Origo har koordinatene **X+0**, **Y+0** og **Z+0**.

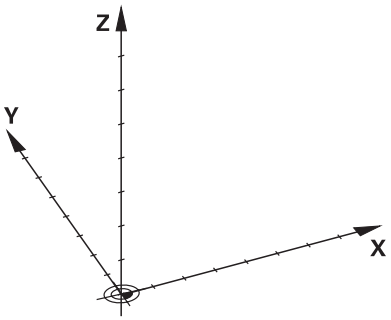

10.1.3 MaskinkoordinatsystemM-CS

Bruk

I maskinkoordinatsystemet **M-CS** programmerer du konstante posisjoner, f.eks. en sikker posisjon for frikjøring. Maskinprodusenten definerer også konstante posisjoner i **M-CS**, f.eks. verktøyskiftepunktet.

Funksjonsbeskrivelse

Egenskaper til maskinkoordinatsystemet M-CS

Maskinkoordinatsystemet **M-CS** svarer til kinematikkbeskrivelsen og dermed den faktiske mekanikken til verktøymaskinen. De fysiske aksene til en maskin trenger ikke å være anordnet nøyaktig i rette vinkler på hverandre og tilsvarer derfor ikke et kartesisk koordinatsystem. **M-CS** består derfor av flere endimensjonale koordinatsystemer som tilsvarer maskinens akser.

Maskinprodusenten definerer posisjonen og orienteringen til de endimensjonale koordinatsystemene i kinematikkbeskrivelsen.

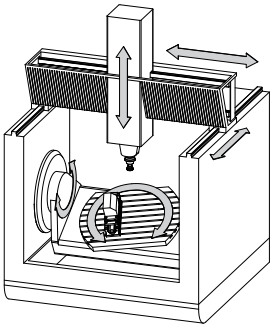

Origo for **M-CS** er maskinens nullpunkt. Maskinprodusenten definerer posisjonen til maskinens nullpunkt i maskinkonfigurasjonen.

Verdiene i maskinkonfigurasjonen definerer nullstillingene til strekningsgiverne og de tilsvarende maskinaksene. Maskinnullpunktet ligger ikke nødvendigvis i det teoretiske skjæringspunktet for de fysiske aksene. Det kan også ligge utenfor kjøreområdet.

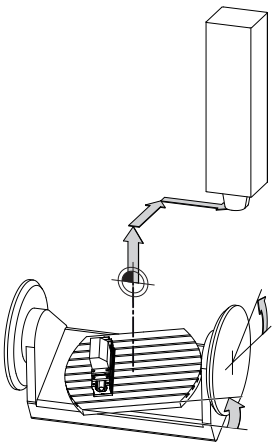

Plassering av maskinens nullpunkt i maskinen

Transformasjoner i maskinkoordinatsystemet M-CS

Du kan definere følgende transformasjoner i maskinkoordinatsystemet **M-CS**:

- Akseforskyvninger i **FORSKYVN.**-kolonnene i referansepunkttabellen

  Mer informasjon: Brukerhåndbok for innretting og kjøring

  > Maskinprodusenten konfigurerer **FORSKYVN.**-kolonnene i referansepunkttabellen slik at de passer til maskinen.

- Aksiale forskyvninger i rund- og parallellaksene ved hjelp av nullpunktstabellen

  Mer informasjon: "Nullpunktstabell", Side 247
- Aksevise forskyvninger i rund- og parallellaksene ved hjelp av funksjonen **TRANS DATUM**

  Mer informasjon: "Nullpunktsforskyvning med TRANS DATUM", Side 250

> Maskinprodusenten kan definere ytterligere transformasjoner.
> **Mer informasjon:** "Merknad", Side 232

Posisjonsvisning

Følgende moduser for posisjonsvisningen refererer til maskinkoordinatsystemet **M-CS**:

- **Nom. pos. maskinsystem (REFNOM)**
- **Fakt. pos. maskinsystem (REFFAKT)**

Forskjellen mellom verdiene til **RFFAKT**- og **AKT.**-moduser for en akse er resultatet av alle nevnte forskyvninger samt alle aktive transformasjoner i ytterligere referansesystemer.

Programmere koordinatinndata i maskinkoordinatsystemet M-CS

Ved hjelp av tilleggsfunksjonen **M91** programmerer du koordinater knyttet til maskinens nullpunkt.

Mer informasjon: "Kjør i M-CS maskinkoordinatsystem med M91", Side 428

Merknad

Maskinprodusenten kan definere følgende tilleggstransformasjoner i maskinkoordinatsystemet **M-CS**:

- Additive akseforskyvninger for parallelle akser med **OEM-forskyvning**
- Akseforskyvninger i **OFFS**-kolonnene i referansepunkttabellen

  Mer informasjon: "Pall-referansepunktabell", Side 651

MERKNAD

Kollisjonsfare!

Avhengig av maskinen kan styringen ha en ekstra pallreferansepunktstabell. Verdier fra pallreferansepunktstabellen definert av maskinprodusenten har forrang over verdiene fra referansepunktstabellen som du har definert. Styringen viser om, og hvilket, pallreferansepunkt som er aktivt i arbeidsområdet **Posisjoner**. Siden verdiene til referansepunktstabellen for paller ikke er synlig eller kan redigeres utenfor programmet **Oppsett**, er det fare for kollisjon under alle bevegelser!

- Ta hensyn til dokumentasjonen fra maskinprodusenten
- Bruk palettnullpunkt bare i forbindelse med paletter
- Bytt pallreferansepunkter bare i samråd med maskinprodusenten
- Kontroller pallreferansepunkt i programmet **Oppsett** før redigering

Eksempel

Dette eksemplet viser forskjellen mellom en kjørebevegelse med og uten **M91**. Eksempelet viser atferd for maskin med en Y-akse som kileakse som ikke er plassert loddrett mot ZX-planet:

Kjørebevegelse uten M91

```
11 L IY+10
```

Du programmerer i det kartesiske inndatakoordinatsystemet **I-CS**. Modusene **AKT.** og **NOM.** på posisjonsdisplayet viser kun en bevegelse for Y-aksen i **I-CS**.

Ut fra de definerte verdiene bestemmer styringen de nødvendige kjøreavstandene til maskinaksene. Siden maskinaksene ikke er anordnet vinkelrett på hverandre, beveger styringen **Y**- og **Z**-aksene.

Siden maskinkoordinatsystemet **M-CS** avbilder maskinaksene, viser modusene **RFFAKT** og **REFNOM** i posisjonsvisningen bevegelsene for Y-aksen og Z-aksen i **M-CS**.

Kjørebevegelser med M91

```
11 L IY+10 M91
```

Styringen beveger maskinaksen **Y** med 10 mm. Modusene **RFFAKT** og **REFNOM** på posisjonsdisplayet viser kun bevegelse for Y-aksen i **M-CS**.

I motsetning til **M-CS** er **I-CS** et kartesisk koordinatsystem, aksene til de to referansesystemene stemmer ikke overens. Modusene **AKT.** og **NOM.** på posisjonsdisplayet viser bevegelser for Y-aksen og Z-aksen i **I-CS**.

10.1.4 Basiskoordinatsystem B-CS

Bruk

Du definerer emnets posisjon og orientering i basiskoordinatsystemet **B-CS**.
Du bestemmer verdiene f.eks. ved å bruke en 3D-touch-probe. Styringen lagrer forskyvningen i referansepunkttabellen.

Funksjonsbeskrivelse

Egenskaper for basiskoordinatsystemet B-CS

Basiskoordinatsystemet **B-CS** er et tredimensjonalt kartesisk koordinatsystem med et koordinatorigo som er slutten på kinematikkbeskrivelsen.

Maskinprodusenten definerer origo og orienteringen til **B-CS**.

Transformasjoner i basiskoordinatsystemet B-CS

Følgende kolonner i referansepunkttabellen gjelder i basiskoordinatsystemet **B-CS**:

- **X**
- **Y**
- **Z**
- **SPA**
- **SPB**
- **SPC**

Du bestemmer posisjonen og orienteringen til emnets koordinatsystem **W-CS** f.eks. ved å bruke en 3D-touch-probe. Styringen lagrer de fastsatte verdiene som grunnleggende transformasjoner i **B-CS** i referansepunkttabellen.

Mer informasjon: Brukerhåndbok for innretting og kjøring

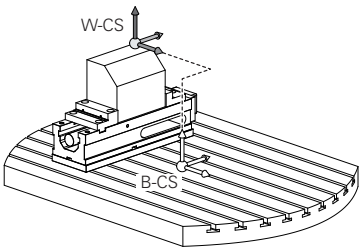

Maskinprodusenten konfigurerer **BASIS- TRANSFORM.**-kolonnene i referansepunkttabellen slik at de passer til maskinen.

Mer informasjon: "Merknad", Side 234

Merknad

Maskinprodusenten kan definere ytterligere grunnleggende transformasjoner i pallens referansepunkttabell.

MERKNAD

Kollisjonsfare!

Avhengig av maskinen kan styringen ha en ekstra pallreferansepunktstabell. Verdier fra pallreferansepunktstabellen definert av maskinprodusenten har forrang over verdiene fra referansepunktstabellen som du har definert. Styringen viser om, og hvilket, pallreferansepunkt som er aktivt i arbeidsområdet **Posisjoner**. Siden verdiene til referansepunktstabellen for paller ikke er synlig eller kan redigeres utenfor programmet **Oppsett**, er det fare for kollisjon under alle bevegelser!

- Ta hensyn til dokumentasjonen fra maskinprodusenten
- Bruk palettnullpunkt bare i forbindelse med paletter
- Bytt pallreferansepunkter bare i samråd med maskinprodusenten
- Kontroller pallreferansepunkt i programmet **Oppsett** før redigering

10.1.5 Emnekoordinatsystem W-CS

Bruk

Posisjonen og orienteringen til arbeidsplanet definerer du i emnekoordinatsystemet **W-CS**. For å gjøre dette programmerer du transformasjoner og dreier arbeidsplanet.

Funksjonsbeskrivelse

Egenskaper til emnekoordinatsystemet W-CS

Emnekoordinatsystemet **W-CS** er et tredimensjonalt kartesisk koordinatsystem hvis origo er det aktive emnereferansepunktet fra referansepunkttabellen.

Både plasseringen og orienteringen til **W-CS** er definert ved hjelp av grunnleggende transformasjoner i referansepunkttabellen.

Mer informasjon: Brukerhåndbok for innretting og kjøring

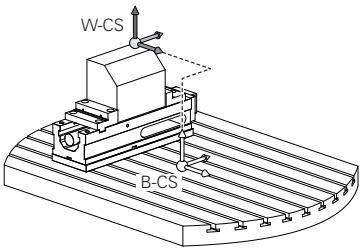

Transformasjoner i emnekoordinatsystemet W-CS

HEIDENHAIN anbefaler bruk av følgende transformasjoner i emnekoordinatsystemet **W-CS**:

- Aksene **X**, **Y**, **Z** i funksjonen **TRANS DATUM** før svinging av arbeidsplanet

  Mer informasjon: "Nullpunktsforskyvning med TRANS DATUM", Side 250
- Kolonnene **X**, **Y**, **Z** i nullpunktstabellen før svinging av arbeidsplanet

  Mer informasjon: "Nullpunktstabell", Side 247
- Funksjon **TRANS MIRROR** eller syklus **8 SPEILING** før dreiing av arbeidsplanet med romvinkler

  Mer informasjon: "Speiling med TRANS MIRROR", Side 252
  Mer informasjon: Brukerhåndbok for bearbeidingssykluser
- **PLANE**-funksjoner for svinging av arbeidsplanet (#8 / #1-01-1)

  Mer informasjon: "Dreie arbeidsplanet med PLANE-funksjoner (#8 / #1-01-1)", Side 260

> Du kan fortsatt behandle NC-programmer fra eldre styringer som inneholder syklusen **19 ARBEIDSPLAN**.

Med disse transformasjonene endrer du posisjon og orientering på arbeidsplanets koordinatsystem **WPL-CS**.

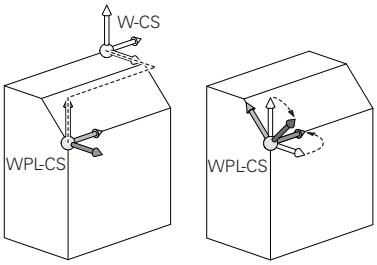

MERKNAD

Kollisjonsfare!

Styringen reagerer ulikt på de programmerte transformasjonenes type og rekkefølge. Ved upassende funksjoner kan det oppstå uforutsette bevegelser eller kollisjoner.

- Programmer kun de anbefalte transformasjonene i hvert referansesystem
- Bruke dreiefunksjoner med romvinkler istedenfor med aksevinkler
- Teste NC-programmet ved hjelp av simulering

Maskinprodusenten definerer i maskinparameteren **planeOrientation** (nr. 201202) om styringen skal tolke inntastingsverdiene til syklus **19 ARBEIDSPLAN** som romvinkel eller som aksevinkel.

Typen dreiefunksjon har følgende innvirkning for resultatet:

- Hvis du dreier med romvinkler (**PLANE**-funksjoner unntatt **PLANE AXIAL**, syklus **19**), endrer tidligere programmerte transformasjoner emnets nullpunkt og rotasjonsaksenes orientering:
  - En forskyvning med funksjonen **TRANS DATUM** forandrer emnenullpunktets posisjon.
  - En speiling forandrer rotasjonsaksenes orientering. Hele NC-programmet inkl. romvinkel speiles.
- Hvis du dreier med aksevinkler (**PLANE AXIAL**, syklus **19**), har en tidligere programmert speiling ingen innvirkning på rotasjonsaksenes orientering. Med disse funksjonene posisjonerer du maskinaksene direkte.

Tips:

- De programmerte verdiene i NC-programmet refererer til inndatakoordinatsystemet **I-CS**. Hvis du ikke definerer noen transformasjoner i NC-programmet, er origo og posisjonen til emnekoordinatsystemet **W-CS**, arbeidsplankoordinatsystemet **WPL-CS** og **I-CS** identiske.

  Mer informasjon: "Inndatakoordinatsystem I-CS", Side 240
- Ved en ren 3-akset bearbeiding er emnekoordinatsystemet **W-CS** og arbeidsplankoordinatsystemet **WPL-CS** identiske. I dette tilfellet påvirker alle transformasjoner inndatakoordinatsystemet **I-CS**.

  Mer informasjon: "Arbeidsplankoordinatsystem WPL-CS", Side 236
- Resultatet av transformasjoner som bygger på hverandre, avhenger av programmeringsrekkefølgen.

10.1.6 Arbeidsplankoordinatsystem WPL-CS

Bruk

I arbeidsplankoordinatsystemet **WPL-CS** definerer du posisjonen og orienteringen til inndatakoordinatsystemet **I-CS** og dermed referansen for koordinatverdiene i NC-programmet. For å gjøre dette programmerer du transformasjoner etter dreiing av arbeidsplanet.

Mer informasjon: "Inndatakoordinatsystem I-CS", Side 240

Funksjonsbeskrivelse

Egenskaper til arbeidsplankoordinatsystemet WPL-CS

Koordinatsystemet for arbeidsplan **WPL-CS** er et tredimensjonalt kartesisk koordinatsystem. Du definerer origo for **WPL-CS** ved hjelp av transformasjoner i emnekoordinatsystemet **W-CS**.

Mer informasjon: " Emnekoordinatsystem W-CS", Side 235

Hvis ingen transformasjoner er definert i **W-CS**, er posisjonen og orienteringen til **W-CS** og **WPL-CS** identiske.

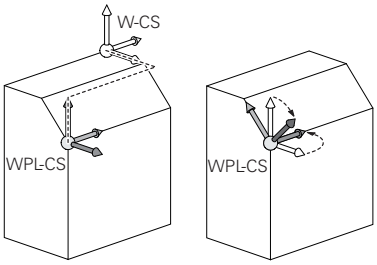

Transformasjoner i koordinatsystemet WPL-CS for arbeidsplanet

HEIDENHAIN anbefaler bruk av følgende transformasjoner i arbeidsplan-koordinatsystemet **WPL-CS**:

- Aksene **X**, **Y**, **Z** til funksjonen **TRANS DATUM**

  Mer informasjon: "Nullpunktsforskyvning med TRANS DATUM", Side 250
- Funksjon **TRANS MIRROR** eller syklus **8 SPEILING**

  Mer informasjon: "Speiling med TRANS MIRROR", Side 252
  Mer informasjon: Brukerhåndbok for bearbeidingssykluser
- Funksjon **TRANS ROTATION** eller syklus **10 ROTERING**

  Mer informasjon: "Dreiing med TRANS ROTATION", Side 255
  Mer informasjon: Brukerhåndbok for bearbeidingssykluser
- Funksjon **TRANS SCALE** eller syklus **11 SKALERING**

  Mer informasjon: "Skalering med TRANS SCALE", Side 256
  Mer informasjon: Brukerhåndbok for bearbeidingssykluser
- Syklus **26 SKALERING AKSE**

  Mer informasjon: Brukerhåndbok for bearbeidingssykluser
- Funksjon **PLANE RELATIV** (#8 / #1-01-1)

  Mer informasjon: "PLANE RELATIVE", Side 285

Med disse transformasjonene endrer du posisjon og orientering for inndatakoordinatsystemet **I-CS**.

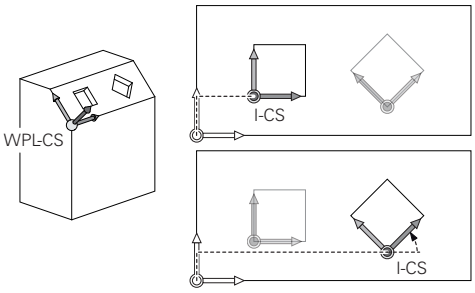

MERKNAD

Kollisjonsfare!

Styringen reagerer ulikt på de programmerte transformasjonenes type og rekkefølge. Ved upassende funksjoner kan det oppstå uforutsette bevegelser eller kollisjoner.

- Programmer kun de anbefalte transformasjonene i hvert referansesystem
- Bruke dreiefunksjoner med romvinkler istedenfor med aksevinkler
- Teste NC-programmet ved hjelp av simulering

Tips:

- De programmerte verdiene i NC-programmet refererer til inndatakoordinatsystemet **I-CS**. Hvis du ikke definerer noen transformasjoner i NC-programmet, er origo og posisjonen til emnekoordinatsystemet **W-CS**, arbeidsplankoordinatsystemet **WPL-CS** og **I-CS** identiske.

  Mer informasjon: "Inndatakoordinatsystem I-CS", Side 240
- Ved en ren 3-akset bearbeiding er emnekoordinatsystemet **W-CS** og arbeidsplankoordinatsystemet **WPL-CS** identiske. I dette tilfellet påvirker alle transformasjoner inndatakoordinatsystemet **I-CS**.
- Resultatet av transformasjoner som bygger på hverandre, avhenger av programmeringsrekkefølgen.
- I emne-koordinatsystemet **W-CS** fungerer **PLANE RELATIV** som **PLANE**-funksjon (#8 / #1-01-1), og orienterer bearbeidingsplan-koordinatsystemet **WPL-CS**. Verdiene for den additive dreiingen refererer imidlertid alltid til gjeldende **WPL-CS**.

10.1.7 Inndatakoordinatsystem I-CS

Bruk

De programmerte verdiene i NC-programmet refererer til inndatakoordinatsystemet **I-CS**. Du bruker posisjoneringsblokker for å programmere posisjonen til verktøyet.

Funksjonsbeskrivelse

Egenskaper til inndatakoordinatsystemet I-CS

Inndatakoordinatsystemet **I-CS** er et tredimensjonalt kartesisk koordinatsystem. Du definerer origo for **I-CS** ved hjelp av transformasjoner i arbeidsplankoordinatsystemet **WPL-CS**.

Mer informasjon: "Arbeidsplankoordinatsystem WPL-CS", Side 236

Hvis ingen transformasjoner er definert i **WPL-CS**, er posisjonen og orienteringen til **WPL-CS** og **I-CS** identiske.

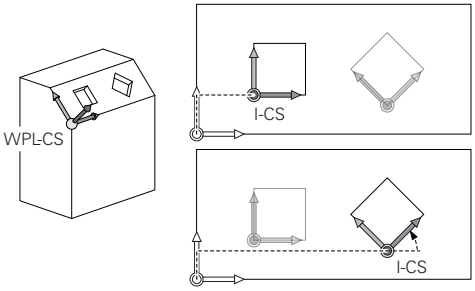

Posisjoneringsblokker i inndatakoordinatsystemet I-CS

I inndatakoordinatsystemet **I-CS** definerer du posisjonen til verktøyet ved hjelp av posisjoneringsblokker. Verktøyets posisjon definerer posisjonen til verktøykoordinatsystemet **T-CS**.

Mer informasjon: "Verktøykoordinatsystem T-CS", Side 241

Du kan definere følgende posisjoneringsblokker:

- Akseparallelle posisjoneringsblokker
- Banefunksjoner med kartesiske eller polare koordinater
- Rette linjer **LN** med kartesiske koordinater og flatenormalvektorer (#9 / #4-01-1)
- Sykluser

11 X+48 R+	; Akseparallell posisjoneringsblokk
11 L X+48 Y+102 Z-1.5 R0	; Banefunksjon **L**
11 LN X+48 Y+102 Z-1.5 NX-0.04658107 NY0.00045007 NZ0.8848844 R0	; Rett linje **LN** med kartesiske koordinater og flatenormalvektorer

Posisjonsvisning

Følgende moduser for posisjonsvisning refererer til inndatakoordinatsystemet **I-CS**:

- **Nom. posisjon (NOM)**
- **Fakt. pos. (FAKT)**

Tips:

- De programmerte verdiene i NC-programmet refererer til inndatakoordinatsystemet **I-CS**. Hvis du ikke definerer noen transformasjoner i NC-programmet, er origo og posisjonen til emnekoordinatsystemet **W-CS**, arbeidsplankoordinatsystemet **WPL-CS** og **I-CS** identiske.
- Ved en ren 3-akset bearbeiding er emnekoordinatsystemet **W-CS** og arbeidsplankoordinatsystemet **WPL-CS** identiske. I dette tilfellet påvirker alle transformasjoner inndatakoordinatsystemet **I-CS**.

  Mer informasjon: "Arbeidsplankoordinatsystem WPL-CS", Side 236

10.1.8 Verktøykoordinatsystem T-CS

Bruk

I verktøykoordinatsystemet **T-CS** implementerer styringen verktøykorrigeringer og en verktøyoppstilling.

Funksjonsbeskrivelse

Egenskaper for verktøykoordinatsystemet T-CS

Verktøykoordinatsystemet **T-CS** er et tredimensjonalt kartesisk koordinatsystem med et koordinatutgangspunkt som tilsvarer verktøyspissen TIP.

Du definerer verktøyspissen ved hjelp av oppføringene i verktøybehandlingen i forhold til verktøyholderens referansepunkt. Maskinprodusenten definerer vanligvis verktøyholderens referansepunkt på spindelnesen.

Mer informasjon: "Maskinens referansepunkter", Side 102

Du definerer verktøyspissen med følgende kolonner for verktøybehandling i forhold til verktøyholderens referansepunkt:

- **L**
- **DL**

Mer informasjon: "Verktøyholder-referansepunkt ", Side 139

Du definerer posisjonen til verktøyet og dermed posisjonen til **T-CS** ved hjelp av posisjoneringsblokker i inndatakoordinatsystemet **I-CS**.

Mer informasjon: "Inndatakoordinatsystem I-CS", Side 240

Ved hjelp av tilleggsfunksjoner kan du også programmere i andre referansesystemer, f.eks. med **M91** i maskinkoordinatsystemet **M-CS**.

Mer informasjon: "Kjør i M-CS maskinkoordinatsystem med M91", Side 428

I de fleste tilfeller er orienteringen til **T-CS** identisk med orienteringen til **I-CS**.

Hvis følgende funksjoner er aktive, avhenger orienteringen til **T-CS** av verktøyvinkelen:

- Tilleggsfunksjon **M128** (#9 / #4-01-1)

  Mer informasjon: "Kompenser verktøyoppstilling automatisk med M128 (#9 / #4-01-1)", Side 446
- Funksjon **FUNCTION TCPM** (#9 / #4-01-1)

  Mer informasjon: "Kompenser verktøyoppstilling med FUNCTION TCPM (#9 / #4-01-1)", Side 305

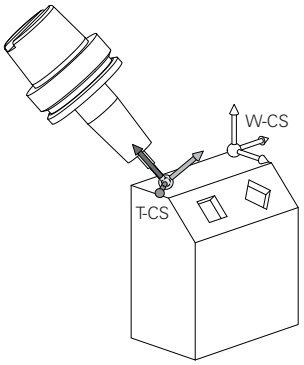

Med tilleggsfunksjonen **M128** definerer du verktøyoppstillingen i maskinkoordinatsystemet **M-CS** ved hjelp av aksevinkler. Effekten av verktøyoppstilling avhenger av maskinens kinematikk.

Mer informasjon: "Tips:", Side 449

11 L X+10 Y+45 A+10 C+0 R0 M128	; Rett linje med tilleggsfunksjon **M128** og aksevinkler

Du kan også definere en verktøyoppstilling i arbeidsplankoordinatsystemet **WPL-CS**, f.eks. med funksjonen **FUNKSJON TCPM**eller rette linjer **LN**.

11 FUNCTION TCPM F TCP AXIS SPAT PATHCTRL AXIS	; Funksjonen **FUNKSJON TCPM** med romvinkel
12 L A+0 B+45 C+0 R0 F2500	

11 LN X+48 Y+102 Z-1.5 NX-0.04658107 NY0.00045007 NZ0.8848844 TX0 TY-0.34090025 TZ0.93600126 R0 M128	; Rett linje **LN** med flatenormalvektor og verktøyorientering

Transformasjoner i verktøykoordinatsystemet T-CS

Følgende verktøykorrigeringer gjelder i **T-CS**-verktøykoordinatsystemet:

- Korrigeringsverdier fra verktøybehandling

  Mer informasjon: " Verktøykorrigering for verktøylengde og -radius", Side 314
- Korrigeringsverdier fra verktøyoppkallet

  Mer informasjon: " Verktøykorrigering for verktøylengde og -radius", Side 314
- Verdier av korrigeringstabeller ***.tco**

  Mer informasjon: "Verktøykorrigering med korrigeringstabeller ", Side 319
- 3D-verktøykompensasjon med flatenormalvektorer (#9 / #4-01-1)

  Mer informasjon: "3D-verktøykorrigering (#9 / #4-01-1) ", Side 323

10.2 NC-funksjoner for referansepunktstyring

10.2.1 Oversikt

For å øve innflytelse direkte på et allerede satt nullpunkt i nullpunktstabellen i NC-programmet stiller styringen de følgende funksjonene til disposisjon:

- Aktivere nullpunktet
- Kopiere nullpunktet
- Korrigere nullpunkt

10.2.2 Aktiver referansepunktet med PRESET SELECT

Bruk

Med funksjonen **PRESET SELECT** kan du aktivere et nullpunkt som er definert i nullpunktstabellen som nytt nullpunkt.

Forutsetning

- Referansepunkttabellen inneholder verdier

  Mer informasjon: Brukerhåndbok for innretting og kjøring
- Emnereferansepunkt satt

  Mer informasjon: Brukerhåndbok for innretting og kjøring

Funksjonsbeskrivelse

Du kan også aktivere nullpunktet enten via nullpunktets nummer eller via innføringen i kolonnen **DOC**.

MERKNAD

Kollisjonsfare!

Avhengig av maskinparameteren **CfgColumnDescription** (nr. 105607) kan du definere samme innhold flere ganger i kolonnen **DOC** i referansepunktstabellen. Hvis du i dette tilfellet aktiverer et referansepunkt ved hjelp av kolonnen **DOC**, velger styringen referansepunktet med det laveste linjenummeret. Hvis styringen ikke velger ønsket referansepunkt, er det fare for kollisjon.

- ▶ Definer innholdet i kolonnen **DOC** entydig
- ▶ Aktiver referansepunkt bare med linjenummeret

Med syntakselementet **KEEP TRANS** kan du definere at styringen beholder følgende transformasjoner:

- Funksjon **TRANS DATUM**
- Syklus **8 SPEILING** og funksjonen **TRANS MIRROR**
- Syklus **10 ROTERING** og funksjonen **TRANS ROTATION**
- Syklus **11 SKALERING** og funksjonen **TRANS SCALE**
- Syklus **26 SKALERING AKSE**

Innføring

11 PRESET SELECT #3 KEEP TRANS WP	; Aktiver linje 3 i referansepunkttabellen som emnereferansepunkt og motta transformasjoner

Slik navigerer du til denne funksjonen:

Sett inn NC-funksjon ▶ **Alle funksjoner** ▶ **Spesialfunksjoner** ▶ **Programinnstillinger** ▶ **PRESET** ▶ **PRESET SELECT**

NC-funksjonen inneholder følgende syntakselementer:

Syntakselement	Beskrivelse
PRESET SELECT	Syntaksåpning for å aktivere et referansepunkt
#, **Navn** eller **QS**	Velg rad med referansepunkttabell Faste eller variable numre eller navn Valg ved hjelp av et valgvindu er mulig Når det gjelder Navn, viser styringen bare radene i referansepunkttabellen i valgmenyen som **DOC**-kolonnen er definert for.
KEEP TRANS	Bevare enkle transformasjoner Valgfritt syntakselement
WP eller **PAL**	Aktiver referansepunkt for emne eller pall Valgfritt syntakselement

Tips:

MERKNAD

OBS! Fare for alvorlige materielle skader.

Felter som ikke er definert i nullpunktstabellen, oppfører seg annerledes enn felter som er definert med verdien **0**: Felter som er definert med **0** overskriver den forrige verdien når de blir aktivert. Felter som ikke er definert, bevarer den forrige verdien. Hvis den forrige verdien beholdes, er det fare for kollisjon!

- ▶ Før et nullpunkt blir aktivert, må du kontrollere om alle kolonnene inneholder verdier.
- ▶ Angi verdier for udefinerte kolonner, f.eks. **0**
- ▶ Alternativt kan du få maskinprodusenten til å definere **0** som standardverdi for kolonnene

- Når du programmerer **PRESET SELECT** uten valgfrie parametre, er egenskapene identisk med syklus **247 FASTSETT NULLPUNKT**.

  Mer informasjon: Brukerhåndbok for bearbeidingssykluser
- Hvis pallens referansepunkt endres, må du tilbakestille emnets referansepunkt.

  Mer informasjon: "Pall-referansepunktabell", Side 651
- Med den valgfrie maskinparameteren **CfgColumnDescription** (nr. 105607) definerer maskinprodusenten om innholdet i kolonnen **DOC** i referansepunkttabellen skal være entydig. Hvis maskinparameteren er definert med verdien **TRUE**, kan du bare angi innholdet én gang.

10.2.3 Kopier referansepunkt med PRESET COPY

Bruk

Med funksjonen **PRESET COPY** kan du aktivere et nullpunkt som er definert i nullpunktstabellen og aktivere det kopierte nullpunktet.

Forutsetning

- Referansepunkttabellen inneholder verdier

  Mer informasjon: Brukerhåndbok for innretting og kjøring
- Emnereferansepunkt satt

  Mer informasjon: Brukerhåndbok for innretting og kjøring

Funksjonsbeskrivelse

Du kan enten velge nullpunktet som skal kopieres via nullpunktets nummer eller via innføringen i kolonnen **DOC**.

Innføring

11 PRESET COPY #1 TO #3 SELECT TARGET KEEP TRANS	; Kopier linje 1 i referansepunkttabellen til linje 3, aktiver linje 3 som emnet nullpunkt og motta transformasjoner

Slik navigerer du til denne funksjonen:

Sett inn NC-funksjon ▶ **Alle funksjoner** ▶ **Spesialfunksjoner** ▶ **Programinnstillinger** ▶ **PRESET** ▶ **PRESET COPY**

NC-funksjonen inneholder følgende syntakselementer:

Syntakselement	Beskrivelse
PRESET COPY	Syntaksåpning for kopiering og aktivering av et emnereferansepunkt
#, **Navn** eller **QS**	Velg raden i referansepunkttabellen som skal kopieres Faste eller variable numre eller navn Du kan velge linjen med en valgmeny. Når det gjelder navn, viser styringen kun radene i referansepunkttabellen i valgmenyen som **DOC**-kolonnen er definert for.
TO #, **Navn** eller **QS**	Velg en ny linje i referansepunkttabellen Faste eller variable numre eller navn Valg ved hjelp av et valgvindu er mulig Når det gjelder Navn, viser styringen bare radene i referansepunkttabellen i valgmenyen som **DOC**-kolonnen er definert for.
SELECT TARGET	Aktiver den kopierte linjen i referansepunkttabellen som emnereferansepunkt Valgfritt syntakselement
KEEP TRANS	Bevare enkle transformasjoner Valgfritt syntakselement

MERKNAD

Kollisjonsfare!

Avhengig av maskinparameteren **CfgColumnDescription** (nr. 105607) kan du definere samme innhold flere ganger i kolonnen **DOC** i referansepunktstabellen. Hvis du i dette tilfellet aktiverer et referansepunkt ved hjelp av kolonnen **DOC**, velger styringen referansepunktet med det laveste linjenummeret. Hvis styringen ikke velger ønsket referansepunkt, er det fare for kollisjon.

- Definer innholdet i kolonnen **DOC** entydig
- Aktiver referansepunkt bare med linjenummeret

10.2.4 Korriger referansepunktet med PRESET CORR

Bruk

Med funksjonen **PRESET CORR** kan du korrigere det aktive nullpunktet.

Forutsetning

- Referansepunkttabellen inneholder verdier
  Mer informasjon: Brukerhåndbok for innretting og kjøring
- Emnereferansepunkt satt
  Mer informasjon: Brukerhåndbok for innretting og kjøring

Funksjonsbeskrivelse

Dersom både grunnroteringen og en translasjon korrigeres i en NC-blokk, korrigerer styringen først translasjonen og deretter grunnroteringen.

Korrekturverdiene henviser til det aktive referansesystemet. Hvis du korrigerer FORSKYVN.-verdiene, refererer verdiene til maskinkoordinatsystemet **M-CS**.

Mer informasjon: "Referansesystemer", Side 228

Innføring

11 PRESET CORR X+10 SPC+45	; Korriger emnets referansepunkt i **X** med +10 mm og i **SPC** med +45°

Slik navigerer du til denne funksjonen:

Sett inn NC-funksjon ▶ **Alle funksjoner** ▶ **Spesialfunksjoner** ▶ **Programinnstillinger** ▶ **PRESET** ▶ **PRESET CORR**

NC-funksjonen inneholder følgende syntakselementer:

Syntakselement	Beskrivelse
PRESET CORR	Syntaksåpning for å korrigere emnets referansepunkt
X, **Y**, **Z**	Korrigeringsverdier i hovedaksene Valgfritt syntakselement
SPA, **SPB**, **SPC**	Korrigeringsverdier for romvinkelen Valgfritt syntakselement
X_OFFS, **Y_OFFS**, **Z_OFFS**, **A_OFFS**, **B_OFFS**, **C_OFFS**, **U_OFFS**, **V_OFFS**, **W_OFFS**	Korrigeringsverdier for forskyvninger knyttet til maskinens nullpunkt Valgfritt syntakselement

10.3 Nullpunktstabell

Bruk

Du lagrer posisjoner på emnet i en nullpunktstabell. For å kunne bruke en nullpunktstabell må du aktivere den. Du kan kalle opp nullpunktene innenfor et NC-program, f.eks. for å utføre bearbeiding på flere emner i samme posisjon. Den aktive linjen i nullpunktstabellen fungerer som nullpunkt for emnet i NC-programmet.

Relaterte emner

- Innhold og oppretting av en nullpunktstabell
  Mer informasjon: " Nullpunktstabell*.d", Side 677
- Rediger nullpunktstabell under programkjøring
  Mer informasjon: Brukerhåndbok for innretting og kjøring
- Referansepunkt-tabell
  Mer informasjon: Brukerhåndbok for innretting og kjøring

Funksjonsbeskrivelse

Nullpunktene fra nullpunktstabellen refererer til det aktuelle referansepunktet. Koordinatverdiene fra nullpunktstabellene er alltid absolutte verdier.

Du bruker nullpunktstabeller i følgende situasjoner:

- Hyppig bruk av samme nullpunktforskyvning
- Gjentakende bearbeiding på ulike emner
- Gjentakende bearbeiding på forskjellige posisjoner av et emne

Aktivere nullpunktstabellen manuelt

Du kan aktivere en nullpunktstabell manuelt for **Programkjøring** Programkjøring.

I driftsmodusen **Programkjøring** inneholder vinduet **Programinnstillinger** området **Tabeller**. I dette området kan du velge en nullpunktstabell og begge korrigeringstabellene med et utvalgsvindu for programkjøringen.

Når du aktiverer en tabell, merker styringen denne tabellen med statusen **M**.

10.3.1 Aktiver nullpunktstabell i NC-programmet

Slik aktiverer du en nullpunktstabell i NC-programmet:

- ▶ Velg **Sett inn NC-funksjon**
- > Styringen åpner vinduet **Sett inn NC-funksjon**.

- ▶ Velg **SEL TABLE**
- > Styringen åpner handlingslinjen.

- ▶ Velg **Velg**
- > Styringen åpner et vindu til valg av fil.
- ▶ Velg nullpunkttabell

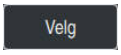

- ▶ Velg **Velg**

Hvis nullpunktstabellen ikke er lagret i samme katalog som NC-programmet, må du definere hele filbanen. I vinduet **Programinnstillinger** kan du definere om styringen oppretter absolutte eller relative baner.

Mer informasjon: " Innstillinger i arbeidsområdet Program", Side 111

> Hvis du taster inn navnet på nullpunktstabellen manuelt, må du påse følgende:
> - Hvis nullpunktstabellen er lagret i samme katalog som NC-programmet, trenger du bare angi filnavnet
> - Hvis nullpunktstabellen ikke er samme katalog som NC-programmet, må du angi hele banen

Definisjon

Filformat	Definisjon
.d	Nullpunkttabell

10.4 NC-funksjoner for koordinattransformasjon

10.4.1 Oversikt

Styringen tilbyr følgende **TRANS**-funksjoner:

Syntaks	Beskrivelse	Mer informasjon
TRANS DATUM	Forskyving av emnets nullpunkt	Side 250
TRANS MIRROR	Speiling av akse	Side 252
TRANS ROTATION	Rotering rundt verktøyaksen	Side 255
TRANS SCALE	Skalering av konturer og posisjoner	Side 256
TRANS RESET	Tilbakestill koordinattransformasjoner	Side 257

Definer funksjonene i tabellens rekkefølge og sett funksjonene tilbake i omvendt rekkefølge. Programmeringsrekkefølgen påvirker resultatet.

Forskyv for eksempel først emnets nullpunkt og speil så konturen. Hvis du snur rekkefølgen, speiles konturen på det opprinnelige emnenullpunktet.

Alle **TRANS**-funksjoner fungerer med referanse til emnets nullpunkt. Emnenullpunkter er opphavet til inntastingskoordinatsystemet **I-CS**.

Mer informasjon: "Inndatakoordinatsystem I-CS", Side 240

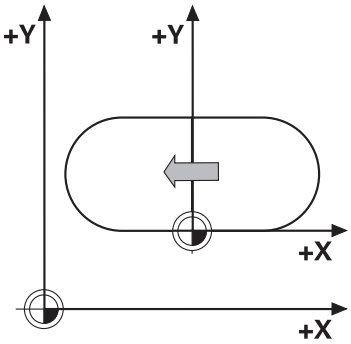

Relaterte emner

- Sykluser for koordinattransformasjoner
  Mer informasjon: Brukerhåndbok for bearbeidingssykluser
- **PLANE**-funksjoner (#8 / #1-01-1)
  Mer informasjon: "Dreie arbeidsplanet med PLANE-funksjoner (#8 / #1-01-1)", Side 260
- Referansesystemer
  Mer informasjon: "Referansesystemer", Side 228

10.4.2 Nullpunktsforskyvning med TRANS DATUM

Bruk

Med funksjonen **TRANS DATUM** forskyver du emnenullpunktet enten med faste eller variable koordinater eller ved å angi en tabellinje i nullpunktstabellen.

Med funksjonen **TRANS DATUM RESET** tilbakestiller du nullpunktsforskyvingen.

Relaterte emner

- Innhold i nullpunktstabellen
  Mer informasjon: " Nullpunktstabell*.d", Side 677
- Aktivering av nullpunktstabell
  Mer informasjon: "Aktiver nullpunktstabell i NC-programmet", Side 248
- Maskinens referansepunkter
  Mer informasjon: "Maskinens referansepunkter", Side 102

Funksjonsbeskrivelse

TRANS DATUM AXIS

Med funksjonen **TRANS DATUM AXIS** definerer du en nullpunktsforskyvning ved å taste inn verdier i den aktuelle aksen. Du kan definere opptil ni koordinater i en NC-blokk, og inkrementalinntasting er mulig.

Kontrollen viser resultatet av nullforskyvningen i arbeidsområdet **Posisjoner**.

Mer informasjon: Brukerhåndbok for innretting og kjøring

TRANS DATUM TABLE

Med funksjonen **TRANS DATUM TABLE** definerer du en nullpunktsforskyvning ved å velge en linje fra en nullpunktstabell.

Du kan også definere banen i en nullpunktstabell. Hvis du ikke definerer en bane, bruker styringen den nullpunktstabellen som ble aktivert med **SEL TABLE**.

Mer informasjon: "Aktiver nullpunktstabell i NC-programmet", Side 248

Styringen viser nullpunktsforskyvningen og nullpunktstabellens bane i fanen **TRANS** for arbeidsplanets **Status**.

Mer informasjon: Brukerhåndbok for innretting og kjøring

TRANS DATUM RESET

Med funksjonen **TRANS DATUM RESET** tilbakestiller du en nullpunktsforskyvning. Dette gjøres uavhengig av hvordan nullpunktet er blitt definert.

Innføring

11 TRANS DATUM AXIS X+10 Y+25 Z+42	; Forskyvning av emnenullpunkt i aksene **X**, **Y** og **Z**

Slik navigerer du til denne funksjonen:

Sett inn NC-funksjon ▶ **Alle funksjoner** ▶ **Spesialfunksjoner** ▶ **Funksjoner** ▶ **TRANSFORM** ▶ **TRANS DATUM**

NC-funksjonen inneholder følgende syntakselementer:

Syntakselement	Beskrivelse
TRANS DATUM	Syntaksåpning for en nullpunktsforskyvning
AXIS, **TABLE** eller **RESET**	Tilbakestille nullpunktsforskyvning med koordinatinntastinger, med en nullpunktstabell eller nullpunktsforskyvning
X, **Y**, **Z**, **A**, **B**, **C**, **U**, **V** eller **W**	Mulige akser for koordinatinntasting Faste eller variable numre Kun ved valg av **AXIS**
TABLINE	Linje i nullpunktstabellen Faste eller variable numre Kun ved valg av **TABLE**
Navn eller **QS**	Bane i nullpunktstabellen Fast eller variabel bane Valg ved hjelp av et valgvindu er mulig Valgfritt syntakselement Kun ved valg av **TABLE**

Tips:

- Funksjonen **TRANS DATUM** erstatter syklusen **7 NULLPUNKT**. Når du importerer et NC-program for en forgjengerstyring, endrer styringen syklus **7** ved redigering i NC-funksjonen **TRANS DATUM**.
- Hvis du prosesserer en absolutt nullforskyvning med TRANS **TRANS DATUM** eller syklus **7 NULLPUNKT**, overskriver styringen verdiene til gjeldende nullpunktforskyvning. Styringen beregner inkrementelle verdier med verdiene til gjeldende nullforskyvning.
- Absolutte verdier henviser til emnets referansepunkt. Inkrementelle verdier refererer til emnets nullpunkt.

  Mer informasjon: "Maskinens referansepunkter", Side 102
- En nullpunktforskyvning i aksene **A**, **B**, **C**, **U**, **V** og **W** fungerer som en forskyvning. HEIDENHAIN anbefaler bruk av **PLANE**funksjonene eller en grunnleggende 3D-rotasjon.

  Mer informasjon: Brukerhåndbok for innretting og kjøring
- Med maskinparameteren **transDatumCoordSys** (nr. 127501) definerer maskinprodusenten hvilket referansesystem verdiene i posisjonsvisningen refererer til.

  Mer informasjon: "Referansesystemer", Side 228

10.4.3 Speiling med TRANS MIRROR

Bruk

Med funksjonen **TRANS MIRROR** speiler du konturene eller posisjonene med en eller flere akser.

Med funksjonen **TRANS MIRROR RESET** tilbakestiller du speilingen.

Relaterte emner

- Syklus **8 SPEILING**
  Mer informasjon: Brukerhåndbok for bearbeidingssykluser

Funksjonsbeskrivelse

Speilingen fungerer modalt fra og med definisjonen i NC-programmet.

Styringen speiler konturene eller posisjonene rundt det aktive emnenullpunktet. Hvis nullpunktet ligger utenfor konturen, speiler styringen avstanden også til nullpunktet.

Mer informasjon: "Maskinens referansepunkter", Side 102

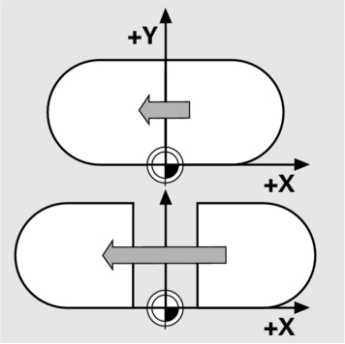

Hvis du bare vil speilvende én akse, endres verktøyets roteringsretning. En roteringsretning som er definert i en syklus forblir den samme, for eksempel innenfor OCM-sykluser (#167 / #1-02-1).

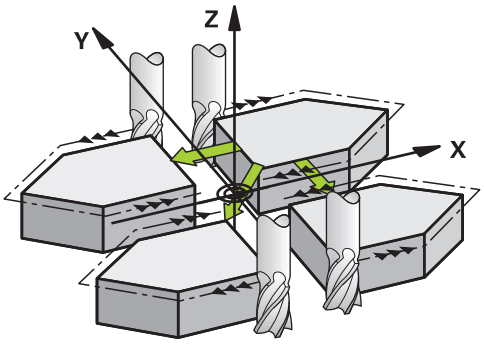

Alt etter valgte akseverdier **AXIS** speiler styringen følgende arbeidsplan:

- **X**: Styringen speiler arbeidsplanet **YZ**
- **Y**: Styringen speiler arbeidsplanet **ZX**
- **Z**: Styringen speiler arbeidsplanet **XY**

Mer informasjon: "Betegnelse på aksene på fresemaskiner", Side 100

Du kan velge opptil tre akseverdier.

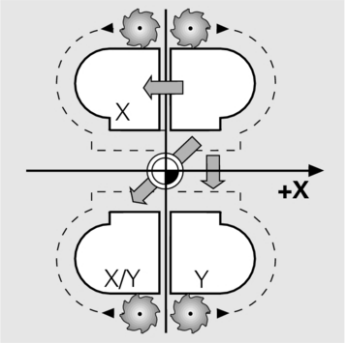

Styringen viser en aktiv speiling i fanen **TRANS** i arbeidsområdets **Status**.

Mer informasjon: Brukerhåndbok for innretting og kjøring

Innføring

11 TRANS MIRROR AXIS X	; Speil X-koordinater rundt Y-aksen

NC-funksjonen inneholder følgende syntakselementer:

Syntakselement	Beskrivelse
TRANS MIRROR	Syntaksåpning for en speiling
AXIS eller **RESET**	Angi akseverdier eller tilbakestille speiling av akseverdier
X, **Y** eller **Z**	Akseverdier som skal speiles Kun ved valg av **AXIS**

Tips:

- Denne funksjonen kan du bare bruke i bearbeidingsmodusen **FUNCTION MODE MILL**.
  Mer informasjon: "Bytt bearbeidingsmodus med FUNCTION MODE", Side 128
- Hvis du foretar en speiling med **TRANS MIRROR** eller syklus **8 SPEILING**, overskriver styringen gjeldende speiling.
  Mer informasjon: Brukerhåndbok for bearbeidingssykluser

Merknader i forbindelse med dreiefunksjoner

MERKNAD

Kollisjonsfare!

Styringen reagerer ulikt på de programmerte transformasjonenes type og rekkefølge. Ved upassende funksjoner kan det oppstå uforutsette bevegelser eller kollisjoner.

- Programmer kun de anbefalte transformasjonene i hvert referansesystem
- Bruke dreiefunksjoner med romvinkler istedenfor med aksevinkler
- Teste NC-programmet ved hjelp av simulering

Typen dreiefunksjon har følgende innvirkning for resultatet:

- Hvis du dreier med romvinkler (**PLANE**-funksjoner unntatt **PLANE AXIAL**, syklus **19**), endrer tidligere programmerte transformasjoner emnets nullpunkt og rotasjonsaksenes orientering:
  - En forskyvning med funksjonen **TRANS DATUM** forandrer emnenullpunktets posisjon.
  - En speiling forandrer rotasjonsaksenes orientering. Hele NC-programmet inkl. romvinkel speiles.
- Hvis du dreier med aksevinkler (**PLANE AXIAL**, syklus **19**), har en tidligere programmert speiling ingen innvirkning på rotasjonsaksenes orientering. Med disse funksjonene posisjonerer du maskinaksene direkte.

Mer informasjon: " Emnekoordinatsystem W-CS", Side 235

10.4.4 Dreiing med TRANS ROTATION

Bruk

Med funksjonen **TRANS ROTATION** dreier du konturene eller posisjonene med én dreievinkel.

Med funksjonen **TRANS ROTATION RESET** tilbakestiller du dreiingen.

Relaterte emner

- Syklus **10 ROTERING**
  Mer informasjon: Brukerhåndbok for bearbeidingssykluser

Funksjonsbeskrivelse

Dreiingen fungerer modalt fra og med definisjonen i NC-programmet.

Styringen dreier bearbeidingen på arbeidsplanet rundt det aktive emnenullpunktet.

Mer informasjon: "Maskinens referansepunkter", Side 102

Styringen dreier inntastingskoordinatsystemet **I-CS** som følger:

- Med utgangspunkt i vinkelreferanseaksen, tilsvarende til hovedaksen
- Rundt verktøyaksen

Mer informasjon: "Betegnelse på aksene på fresemaskiner", Side 100

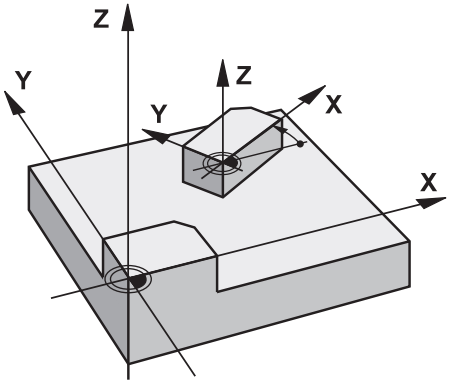

Du kan programmere en dreiing som følger:

- Absolutt, basert den positive hovedaksen
- Inkremental, basert på siste aktive rotering

Styringen viser en aktiv dreiing i fanen **TRANS** i arbeidsområdets **Status**.

Mer informasjon: Brukerhåndbok for innretting og kjøring

Innføring

```
11 TRANS ROTATION ROT+90        ; Dreie bearbeiding 90°
```

NC-funksjonen inneholder følgende syntakselementer:

Syntakselement	Beskrivelse
TRANS ROTATION	Syntaksåpning for en dreiing
ROT eller **RESET**	Taste inn absolutt eller inkrementell dreievinkel eller tilbakestille dreiing Faste eller variable numre

Tips:

- Denne funksjonen kan du bare bruke i bearbeidingsmodusen **FUNCTION MODE MILL**.

  Mer informasjon: "Bytt bearbeidingsmodus med FUNCTION MODE", Side 128
- Hvis du utfører en absolutt rotering med **TRANS ROTATION** eller syklus **10 ROTERING**, overskriver styringen verdiene for gjeldende rotering. Styringen beregner inkrementelle verdier med verdiene for gjeldende rotering.

  Mer informasjon: Brukerhåndbok for bearbeidingssykluser

10.4.5 Skalering med TRANS SCALE

Bruk

Med funksjonen **TRANS SCALE** skalerer du konturene eller posisjonene og forstørrer eller forminsker jevnt. På den måten kan du for eksempel ta hensyn til krymping og toleransefaktorer.

Med funksjonen **TRANS SCALE RESET** tilbakestiller du skaleringen.

Relaterte emner

- Syklus **11 SKALERING**

  Mer informasjon: Brukerhåndbok for bearbeidingssykluser

Funksjonsbeskrivelse

Skaleringen fungerer modalt fra og med definisjonen i NC-programmet.

Alt etter emnenullpunktets posisjon skalerer styringen som følger:

- Emnenullpunkt i sentrum av kontur:

  Styringen skalerer konturen jevnt i alle retninger.
- Emnenullpunkt nede til venstre på kontur:

  Styringen skalerer konturen i positiv retning på X- og Y-aksene.
- Emnenullpunkt oppe til høyre på kontur:

  Styringen skalerer konturen i negativ retning på X- og Y-aksene.

Mer informasjon: "Maskinens referansepunkter", Side 102

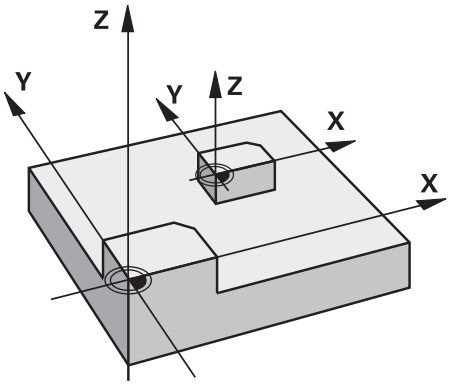

Med en målefaktor **SCL** som er mindre enn 1, forminsker styringen konturen. Med en målefaktor **SCL** som er større enn 1, forstørrer styringen konturen.

Under skalering tar styringen hensyn til alle koordinatdata og måledata fra sykluser.

Styringen viser en aktiv speiling i fanen **TRANS** i arbeidsområdets **Status**.

Mer informasjon: Brukerhåndbok for innretting og kjøring

Innføring

11 TRANS SCALE SCL1.5	; Forstørre bearbeiding med målefaktor 1,5

NC-funksjonen inneholder følgende syntakselementer:

Syntakselement	Beskrivelse
TRANS SCALE	Syntaksåpning for en skalering
SCL eller **RESET**	Angi målefaktor eller tilbakestille skalering Faste eller variable numre

Tips:

- Denne funksjonen kan du bare bruke i bearbeidingsmodusen **FUNCTION MODE MILL**.

  Mer informasjon: "Bytt bearbeidingsmodus med FUNCTION MODE", Side 128
- Hvis du utfører skalering med **TRANS SCALE** eller syklus **11 SKALERING**, overskriver styringen gjeldende skaleringsfaktor.

  Mer informasjon: Brukerhåndbok for bearbeidingssykluser
- Når du forminsker en kontur med innvendige radier, må du passe på å velge riktig verktøy. Ellers blir ev. restmateriale stående.

10.4.6 Tilbakestill med TRANS RESET

Bruk

NC-funksjonen **TRANS RESET** tilbakestiller alle enkle koordinattransformasjoner samtidig.

Relaterte emner

- NC-funksjoner til koordinattransformasjon

  Mer informasjon: "NC-Funktionen zur Koordinatentransformation", Side
- Sykluser til koordinattransformasjoner

  Mer informasjon: Brukerhåndbok for bearbeidingssykluser

Funksjonsbeskrivelse

Styringen tilbakestiller følgende enkle koordinattransformasjoner:

Koordinater-transformasjon	Syntaks	Mer informa-sjon
Nullpunktsforskyvning	**TRANS DATUM**	Side 250
Speiling	**TRANS MIRROR**	Side 252
	Syklus **8 SPEILING**	Se brukerhånd-bok for bearbei-dingssykluser
Rotering	**TRANS ROTATION**	Side 255
	Syklus **10 ROTERING**	Se brukerhånd-bok for bearbei-dingssykluser
Skalering	**TRANS SCALE**	Side 256
	Syklus **11 SKALERING**	Se brukerhånd-bok for bearbei-dingssykluser
	Syklus **26 SKALERING AKSE**	Se brukerhånd-bok for bearbei-dingssykluser

Styringen tilbakestiller også enkle koordinattransformasjoner som er definert av maskinprodusenten.

Innføring

11 TRANS RESET	; Tilbakestill enkle koordinattransformasjoner

Slik navigerer du til denne funksjonen:

Sett inn NC-funksjon ▶ Alle funksjoner ▶ Spesialfunksjoner ▶ Funksjoner ▶ TRANSFORM ▶ TRANS RESET

NC-funksjonen inneholder følgende syntakselementer:

Syntakselement	Beskrivelse
TRANS RESET	Syntaksåpner for tilbakestilling av enkle koordinattransforma-sjoner

10.5 Drei arbeidsplan (#8 / #1-01-1)

10.5.1 Grunnleggende

Ved å dreie arbeidsplanet kan du f.eks. behandle flere emnesider i én oppspenning. Du kan også bruke dreiefunksjonene til å justere et emne som er klemt i vinkel.

Du kan bare dreie arbeidsplanet når **Z**-verktøyaksen er aktiv.

Styringsfunksjonene for dreiing av arbeidsplanet er koordinattransformasjoner. Her står arbeidsplanet alltid loddrett i forhold til retningen på verktøyaksen.

Mer informasjon: "Arbeidsplankoordinatsystem WPL-CS", Side 236

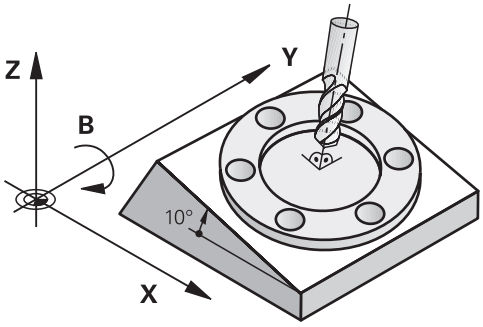

For dreiing av arbeidsplan finnes det to mulige funksjoner:

- Manuell rotasjon med vinduet **3D-rotasjon** i programmet **Manuell drift**

  Mer informasjon: Brukerhåndbok for innretting og kjøring
- Kontrollert dreiing med **PLANE**-funksjonene i NC-programmet

  Mer informasjon: "Dreie arbeidsplanet med PLANE-funksjoner (#8 / #1-01-1)", Side 260

> Du kan fortsatt behandle NC-programmer fra eldre styringer som inneholder syklusen **19 ARBEIDSPLAN**.

Merknader om forskjellig maskinkinematikk

Hvis ingen transformasjoner er aktive og arbeidsplanet ikke er dreid, beveger de lineære maskinaksene seg parallelt med basiskoordinatsystemet **B-CS**. Maskiner oppfører da seg nesten likt, uavhengig av kinematikken.

Mer informasjon: "Basiskoordinatsystem B-CS", Side 233

Hvis du dreier arbeidsplanet, beveger styringen maskinaksene avhengig av kinematikken.

Legg merke til følgende aspekter angående maskinens kinematikk:

- Maskin med bordroteringsakser

  Med denne kinematikken utfører bordroteringsaksene dreiebevegelsen, og posisjonen til emnet i maskinrommet endres. De lineære maskinaksene beveger seg i det dreide arbeidsplankoordinatsystemet **WPL-CS** på nøyaktig samme måte som i det ikke-dreide **B-CS**.

  Mer informasjon: "Arbeidsplankoordinatsystem WPL-CS", Side 236

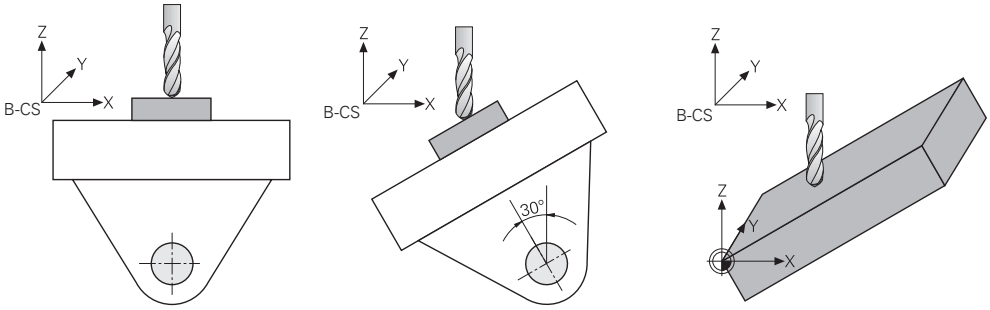

- Maskin med hoderoteringsakser

  Med denne typen kinematikk utfører hoderoteringsakser dreiebevegelsen, og posisjonen til emnet i maskinrommet forblir den samme. I den dreide **WPL-CS**, avhengig av roteringsvinkelen, beveger minst to lineære maskinakser seg ikke lenger parallelt med den ikke-dreide **B-CS**.

  Mer informasjon: "Arbeidsplankoordinatsystem WPL-CS", Side 236

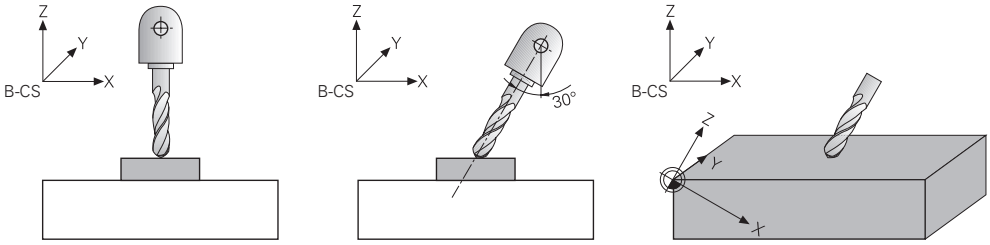

10.5.2 Dreie arbeidsplanet med PLANE-funksjoner (#8 / #1-01-1)

Grunnlag

Bruk

Ved å dreie arbeidsplanet kan du f.eks. behandle flere emnesider i én oppspenning.

Du kan også bruke dreiefunksjonene til å justere et emne som er klemt i vinkel.

Relaterte emner

- Bearbeidingstyper i henhold til antall akser

  Mer informasjon: "Bearbeidingstyper i henhold til antall akser", Side 410

- Bruke dreid arbeidsplan i driftsmodus **Manuell** med vinduet **3D-rotasjon**

  Mer informasjon: Brukerhåndbok for innretting og kjøring

Forutsetninger

- Maskiner med dreieakse

  For 3+2-akset bearbeiding trenger du minst to roteringsakser. Avtakbare akser som tilleggsbord er også mulig.
- Kinematikkbeskrivelse

  For å beregne dreievinkelen krever styringen en kinematisk beskrivelse som er laget av maskinprodusenten.
- Programvarealternativ Utvidet funksjonsgruppe 1 (#8 / #1-01-1)
- Verktøy med verktøyakse **Z**

Funksjonsbeskrivelse

Ved å dreie arbeidsplanet definerer du orienteringen til **WPL-CS**-arbeidsplankoordinatsystemet.

Mer informasjon: "Referansesystemer", Side 228

> Med **TRANS DATUM**-funksjonen definerer du posisjonen til emnets nullpunkt og dermed posisjonen til arbeidsplankoordinatsystemet **WPL-CS** før du dreier arbeidsplanet i emnekoordinatsystemet **W-CS**.
>
> En nullforskyvning virker alltid i den aktive **WPL-CS**, dvs. etter dreiefunksjonen om nødvendig. Hvis du forskyver emnets nullpunkt for dreiingen, må du kanskje tilbakestille en aktiv dreiefunksjon.
>
> **Mer informasjon:** "Nullpunktsforskyvning med TRANS DATUM", Side 250

I praksis har emnetegninger ulike vinkelspesifikasjoner, derfor har styringen ulike **PLANE**-funksjoner med ulike muligheter for vinkeldefinisjon.

Mer informasjon: "Oversikt over PLANE-funksjonene", Side 262

I tillegg til den geometriske definisjonen av arbeidsplanet, bestemmer du for hver **PLANE**-funksjon hvordan styringen posisjonerer roteringsaksene.

Mer informasjon: "Posisjonering av roteringsakse", Side 293

Hvis den geometriske definisjonen av arbeidsplanet ikke gir en tydelig dreieposisjon, kan du velge ønsket dreieløsning.

Mer informasjon: "Dreieløsninger", Side 296

Avhengig av de definerte vinklene og maskinkinematikken kan du velge om styringen skal posisjonere dreieaksene eller bare orientere arbeidsplankoordinatsystemet **WPL-CS**.

Mer informasjon: "Typer transformasjon", Side 300

Statusvisning

Arbeidsområde Posisjoner

Når arbeidsplanet er dreid, inkluderer den generelle fremdriftslinjen i arbeidsområdet **Posisjoner** et ikon.

Mer informasjon: Brukerhåndbok for innretting og kjøring

> Korrekt deaktivering eller tilbakestilling av dreiefunksjonen bør få det dreide arbeidsplanikonet til å forsvinne.
>
> **Mer informasjon:** "PLANE RESET", Side 289

Arbeidsområde Status

Når arbeidsplanet dreies, inneholder **POS**- og **TRANS**-fanene i arbeidsområdet **Status** informasjon om den aktive orienteringen av arbeidsplanet.

Hvis du definerer arbeidsplanet med aksevinkler, viser styringen de definerte akseverdiene. Du kan se de resulterende romvinklene for alle alternative geometriske definisjonsalternativer.

Mer informasjon: Brukerhåndbok for innretting og kjøring

Oversikt over PLANE-funksjonene

Styringen tilbyr følgende **PLANE**-funksjoner:

Syntaks-element	Funksjon	Mer informasjon
SPATIAL	Definerer arbeidsplanet ved hjelp av tre romvinkler	Side 264
PROJECTED	Definerer arbeidsplanet ved hjelp av to projeksjons-vinkler og en roteringsvinkel	Side 270
EULER	Definerer arbeidsplanet ved hjelp av tre romvinkler	Side 274
VECTOR	Definerer arbeidsplanet ved hjelp av tre vektorer	Side 277
POINTS	Definerer arbeidsplanet ved å bruke koordinatene til tre punkter	Side 280
RELATIV	Definerer arbeidsplanet ved hjelp av en enkelt romvin-kel som virker inkrementelt	Side 285
AKSIAL	Definerer arbeidsplanet med maksimalt tre absolutte eller inkrementelle aksevinkler	Side 290
TILB.STILL	Tilbakestiller dreiing av arbeidsplanet	Side 289

Tips:

MERKNAD

Kollisjonsfare!

Styringen forsøker å gjenopprette utkoblingstilstanden til det dreide planet når maskinen blir slått på. Under visse omstendigheter er det ikke mulig. Det gjelder f.eks. når du dreier med aksevinkel og maskinen er konfigurert med romvinkel eller hvis du har endret kinematikken.

- Still hvis mulig tilbake dreiingen før du slår av
- Kontroller dreietilstanden før maskinen slås på igjen

MERKNAD

Kollisjonsfare!

Syklusen **8 SPEILING** kan fungere annerledes i forbindelse med funksjonen **Drei arbeidsplan**. Det som er avgjørende her, er programmeringsrekkefølgen, de speilvendte aksene og den brukte dreiefunksjonen. Det er fare for kollisjon under dreiingen og den etterfølgende bearbeidingen!

- Kontroller forløpet og posisjonene ved hjelp av den grafiske simuleringen
- Test NC-programmet eller programsegmentet forsiktig i driftsmodusen **Programkjøring enkeltblokk**

Eksempler

1. Syklus **8 SPEILING** programmert før dreiefunksjonen uten roteringsakser:
   - Dreiingen av den brukte **PLANE**-funksjonen (unntatt **PLANE AXIAL**) blir speilvendt
   - Speilvendingen er fortsatt gjeldende etter dreiingen med **PLANE AXIAL** eller syklus **19**
2. Syklus **8 SPEILING** programmert før dreiefunksjonen med en roteringsakse:
   - Den speilvendte roteringsaksen har ingen innvirkning på dreiingen til den brukte **PLANE**-funksjonen. Det er bare bevegelsen til roteringsaksen som blir speilvendt.

MERKNAD

Kollisjonsfare!

Roteringsakser med Hirth-fortanningen må kjøres ut av fortanningen ved dreiingen. Det er fare for kollisjon under utkjøringen og dreiebevegelsen!

- Frikjør verktøyet før du endrer stillingen til roteringsaksen.

- Hvis du bruker **PLANE**-funksjonen når **M120** er aktiv, opphever styringen automatisk radiuskorrigeringen og dermed også funksjonen **M120**.
- Tilbakestill alltid alle **PLANE**-funksjoner med **PLANE RESET**. Hvis du f.eks. definerer alle romlige vinkler til 0, tilbakestiller styringen bare vinklene og ikke svingfunksjonen.
- Hvis du begrenser antallet dreieakser med funksjonen **M138**, kan også dreie-mulighetene på maskinen din bli begrenset. Maskinprodusenten fastsetter om styringen tar hensyn til aksevinklene til de bortvalgte aksene eller setter dem på 0.

- Styringen støtter bare svingfunksjoner når verktøyaksen **Z** er aktiv.
- Om nødvendig kan du redigere syklus **19 ARBEIDSPLAN**. Du kan imidlertid ikke sette inn syklusen på nytt fordi styringen ikke lenger tilbyr syklusen for programmering.

Dreie arbeidsplanet uten roteringsakser

Følg maskinhåndboken!
Denne funksjonen må aktiveres og tilpasses av maskinprodusenten.
Maskinprodusenten må ta hensyn til den nøyaktige vinkelen, for eksempel et påmontert vinkelhode, i kinematikkbeskrivelsen.

Du kan også justere det programmerte arbeidsplanet vertikalt mot verktøyet uten rotasjonsakser, for eksempel for å tilpasse arbeidsplanet til et påmontert vinkelhode.

Med funksjonen **PLANE SPATIAL** og posisjoneringsatferden **STAY** dreier du arbeidsplanet til den vinkelen som maskinprodusenten har angitt.

Eksempel med påmontert vinkelhode med fast verktøyretning **Y**:

Eksempel

```
11 TOOL CALL 5 Z S4500
12 PLANE SPATIAL SPA+0 SPB-90 SPC+0 STAY
```

Dreievinkelen må passe nøyaktig til verktøyvinkelen, ellers viser styringen en feilmelding.

PLANE SPATIAL

Bruk

Med funksjonen **PLANE SPATIAL** definerer du arbeidsplanet med tre romvinkler.

Romvinkler er den mest brukte måten å definere et arbeidsplan på. Definisjonen er ikke maskinspesifikk, dvs. uavhengig av eksisterende roteringsakser.

Relaterte emner

- Definer en enkelt romvinkel som virker inkrementelt
  Mer informasjon: "PLANE RELATIVE", Side 285
- Inndata for aksevinkel
  Mer informasjon: "PLANE AXIAL", Side 290

Funksjonsbeskrivelse

Romvinkler definerer et arbeidsplan som tre innbyrdes uavhengige roteringer i emnets koordinatsystem **W-CS**, dvs. i det ikke-dreibare arbeidsplanet.

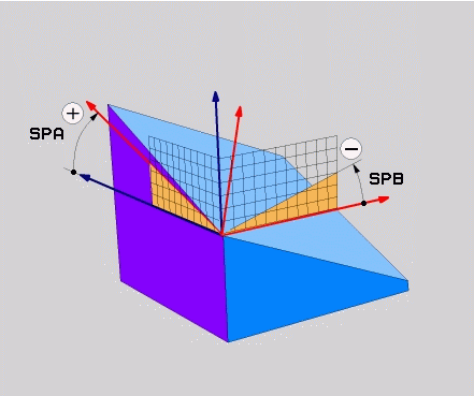

Romvinkel **SPA** og **SPB**

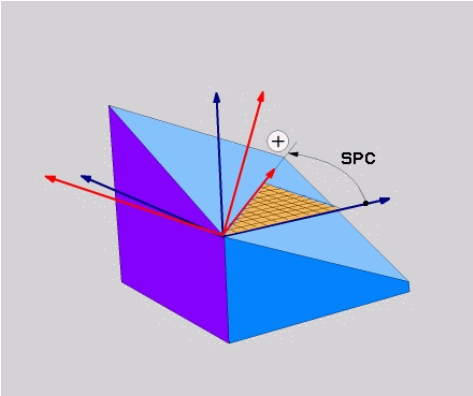

Romvinkel **SPC**

Selv om en eller flere vinkler inneholder verdien 0, må du definere alle de tre vinklene.

Siden romvinklene er programmert uavhengig av roteringsaksene som er fysisk til stede, trenger man ikke skille mellom hode- og bordakser med hensyn til fortegnet. Du bruker alltid den utvidede høyrehåndsregelen.

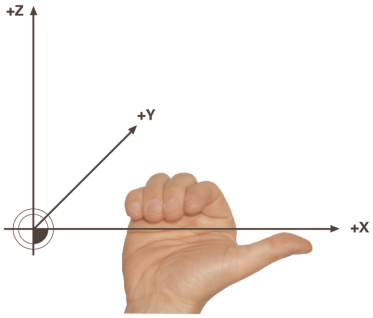

Tommelen på høyre hånd peker i positiv retning av aksen som roteringen går rundt. Når du krummer fingrene, peker de krummede fingrene i positiv roteringsretning.

Å legge inn romvinkelen som tre uavhengige roteringer i emnekoordinatsystemet **W-CS** i programmeringssekvensen **ABC** utgjør en utfordring for mange brukere. Utfordringen ligger i den samtidige vurderingen av to koordinatsystemer, det uendrede **W-CS** og det modifiserte arbeidsplankoordinatsystemet **WPL-CS**.

Du kan derfor alternativt definere romvinklene ved å forestille deg tre roteringer som bygger på hverandre i pivotsekvensen **CBA**. Dette alternativet gjør det mulig å vurdere bare ett koordinatsystem, det modifiserte arbeidsplanets koordinatsystem **WPL-CS**.

Mer informasjon: "Tips:", Side 268

> Denne visningen tilsvarer tre **PLANE RELATIVE**-funksjoner programmert etter hverandre, først med **SPC**, deretter med **SPB** og til slutt med **SPA**. De inkrementelt virkende romvinklene **SPB** og **SPA** refererer til arbeidsplankoordinatsystemet **WPL-CS**, dvs. til et dreid arbeidsplan.
>
> **Mer informasjon:** "PLANE RELATIVE", Side 285

Brukseksempel

Eksempel

```
11 PLANE SPATIAL SPA+45 SPB+0 SPC+0 TURN MB MAX FMAX SYM- TABLE ROT
```

Utgangstilstand

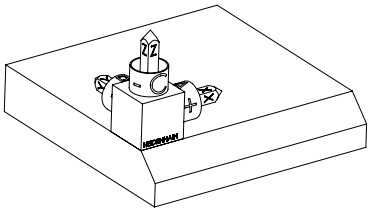

Utgangstilstanden viser posisjonen og orienteringen til arbeidsplankoordinatsystemet **WPL-CS** som ennå ikke er dreid. Posisjonen er definert av emnets nullpunkt, som ble forskjøvet til den øvre kanten av fasingen i eksemplet. Det aktive nullpunktet for emnet definerer også posisjonen som styringen **orienterer eller roterer WPL-CS** rundt.

Orientering av verktøyaksen

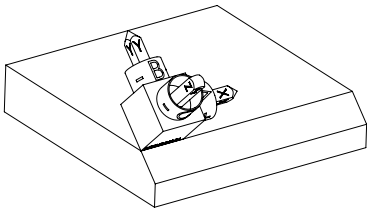

Ved hjelp av den definerte romvinkelen **SPA+45** orienterer styringen den dreide Z-aksen til **WPL-CS** vinkelrett på overflaten av fasningen. Roteringen rundt **SPA**-vinkelen går rundt den ikke-dreide X-aksen.

Orienteringen til den dreide X-aksen tilsvarer orienteringen til den ikke-dreide X-aksen.

Orienteringen av den dreide Y-aksen skjer automatisk siden alle aksene står vinkelrett på hverandre.

Hvis du programmerer bearbeidingen av fasingen i et underprogram, kan du bearbeide en omkretsfasing med fire arbeidsplandefinisjoner.

Hvis eksemplet definerer arbeidsplanet til den første fasen, programmerer du de resterende fasene med følgende romvinkler:

- **SPA+45**, **SPB+0** og **SPC+90** for andre fase

  Mer informasjon: "Tips:", Side 268
- **SPA+45**, **SPB+0** og **SPC+180** for tredje fase
- **SPA+45**, **SPB+0** og **SPC+270** for fjerde fase

Verdiene refererer til det ikke-dreide emnekoordinatsystemet **W-CS**.

Vær oppmerksom på at du må flytte emnets nullpunkt før hver arbeidsplandefinisjon.

Innføring

```
11 PLANE SPATIAL SPA+45 SPB+0 SPC+0 TURN MB MAX FMAX SYM- TABLE ROT
```

NC-funksjonen inneholder følgende syntakselementer:

Syntakselement	Beskrivelse
PLANE SPATIAL	Syntaksåpning for arbeidsplandefinisjonen ved hjelp av tre romvinkler
SPA	Rotering rundt X-aksen til emnekoordinatsystemet **W-CS** Inndata: **-360.0000000...+360.0000000**
SPB	Rotering rundt Y-aksen til **W-CS** Inndata: **-360.0000000...+360.0000000**
SPC	Rotering rundt Z-aksen til **W-CS** Inndata: **-360.0000000...+360.0000000**
MOVE, **TURN** oder **STAY**	Type roteringsakseposisjonering Avhengig av valget kan du definere de valgfrie syntakselementene **MB**, **DIST** og **F**, **F AUTO** eller **FMAX**. **Mer informasjon:** "Posisjonering av roteringsakse", Side 293
SYM eller **SEQ**	Valg av en entydig dreieløsning **Mer informasjon:** "Dreieløsninger", Side 296 Valgfritt syntakselement
COORD ROT eller **TABLE ROT**	Transformasjonstype **Mer informasjon:** "Typer transformasjon", Side 300 Valgfritt syntakselement

Tips:

Sammenligning av perspektivene ved å bruke eksemplet med en fas

Eksempel

```
11 PLANE SPATIAL SPA+45 SPB+0 SPC+90 TURN MB MAX FMAX SYM- TABLE ROT
```

Visning A-B-C

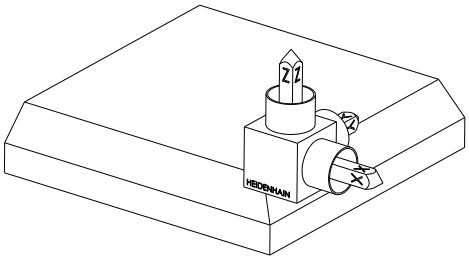

Utgangstilstand

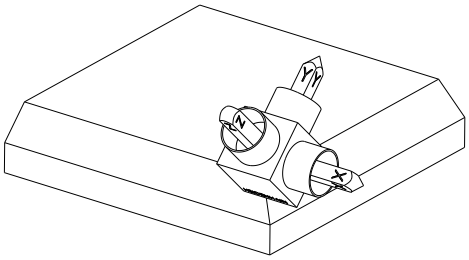

SPA+45

Orientering av verktøyaksen **Z**

Rotering rundt X-aksen til emnekoordinatsystemet **W-CS**

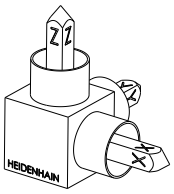

SPB+0

Rotering rundt Y-aksen til den ikke dreide **W-CS**

Ingen rotering ved verdi 0

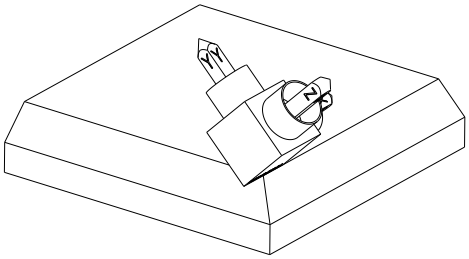

SPC+90

Orientering av hovedaksen **X**

Rotering rundt Z-aksen til den dreide **W-CS**

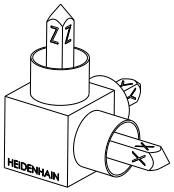

Visning C-B-A

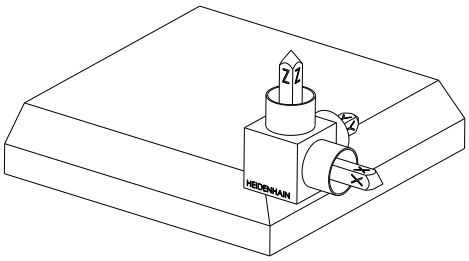

Utgangstilstand

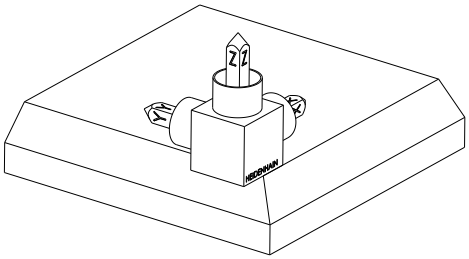

SPC+90

Orientering av hovedaksen **X**

Rotering rundt Z-aksen til emnets koordinatsystem **W-CS**, dvs. i det ikke dreibare arbeidsplanet

SPB+0

Rotering rundt Y-aksen i **WPL-CS**-arbeidsplankoordinatsystemet, dvs. i det dreide arbeidsplanet

Ingen rotering ved verdi 0

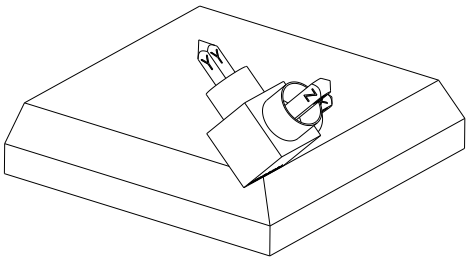

SPA+45

Orientering av verktøyaksen **Z**

Rotering rundt X-aksen i **WPL-CS**, dvs. i det dreide arbeidsplanet

Begge visningene fører til et identisk resultat.

Definisjon

Forkortelse	Definisjon
SP f.eks. i **SPA**	Romlig

PLANE PROJECTED

Bruk

Med funksjonen **PLANE PROJECTED** definerer du arbeidsplanet med to projeksjonsvinkler. Med en ekstra roteringsvinkel kan du valgfritt justere X-aksen i det dreide arbeidsplanet.

Funksjonsbeskrivelse

Projeksjonsvinkler definerer et arbeidsplan som to innbyrdes uavhengige vinkler i arbeidsplanene **ZX** og **YZ** i det ikke-dreide emnekoordinatsystemet **W-CS**.

Mer informasjon: "Betegnelse på aksene på fresemaskiner", Side 100

Med en ekstra roteringsvinkel kan du valgfritt justere X-aksen i det dreide arbeidsplanet.

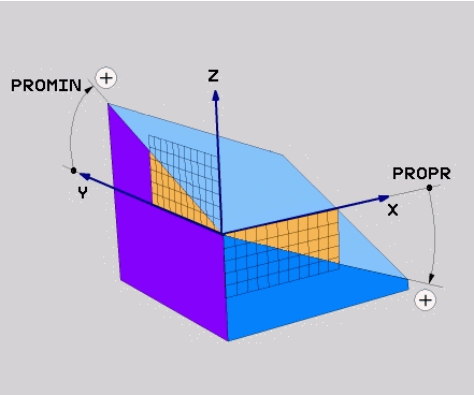

Projeksjonsvinkler **PROMIN** og **PROPR**

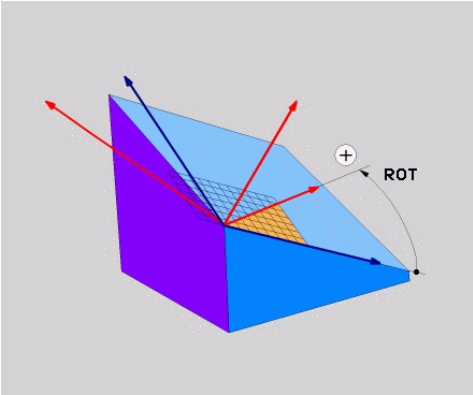

Roteringsvinkel **ROT**

Selv om en eller flere vinkler inneholder verdien 0, må du definere alle de tre vinklene.

Det er enkelt å angi projeksjonsvinklene for rettvinklede emner, siden emnets kanter tilsvarer projeksjonsvinklene.

For ikke-rektangulære emner, bestemmer du projeksjonsvinklene ved å forestille deg **ZX-** og **YZ**-arbeidsplanene som transparente plater med vinkelskalaer. Hvis du ser emnet forfra gjennom **ZX**-planet, er forskjellen mellom X-aksen og emnekanten projeksjonsvinkelen **PROPR**. Ved å bruke samme prosedyre kan du også bestemme projeksjonsvinkelen **PROMIN** ved å se på emnet fra venstre.

Hvis du bruker **PLANE PROJECTED** for en flersidig eller en innvendig bearbeiding, må du bruke eller projisere emnets skjulte kanter. I slike tilfeller kan du forestille deg emnet som transparent.

Mer informasjon: "Tips:", Side 273

Brukseksempel

Eksempel

```
11 PLANE PROJECTED PROPR+0 PROMIN+45 ROT+0 TURN MB MAX FMAX SYM- TABLE
   ROT
```

Utgangstilstand

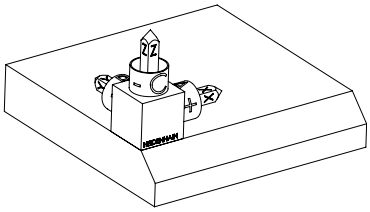

Utgangstilstanden viser posisjonen og orienteringen til arbeidsplankoordinatsystemet **WPL-CS** som ennå ikke er dreid. Posisjonen er definert av emnets nullpunkt, som ble forskjøvet til den øvre kanten av fasingen i eksemplet. Det aktive nullpunktet for emnet definerer også posisjonen som styringen **orienterer eller roterer WPL-CS** rundt.

Orientering av verktøyaksen

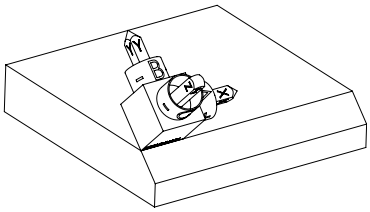

Ved hjelp av den definerte projeksjonsvinkelen **PROMIN+45** orienterer styringen Z-aksen til **WPL-CS** vinkelrett på overflaten av fasningen. Vinkelen fra **PROMIN** virker i arbeidsplanet **YZ**.

Orienteringen til den dreide X-aksen tilsvarer orienteringen til den ikke-dreide X-aksen.

Orienteringen av den dreide Y-aksen skjer automatisk siden alle aksene står vinkelrett på hverandre.

Hvis du programmerer bearbeidingen av fasingen i et underprogram, kan du bearbeide en omkretsfasing med fire arbeidsplandefinisjoner.

Hvis eksemplet definerer arbeidsplanet til den første fasen, programmerer du de gjenværende fasene med følgende projeksjons- og roteringsvinkler:

- **PROPR+45**, **PROMIN+0** og **ROT+90** for den andre fasen
- **PROPR+0**, **PROMIN-45** og **ROT+180** for den tredje fasen
- **PROPR-45**, **PROMIN+0** og **ROT+270** for den fjerde fasen

Verdiene refererer til det ikke-dreide emnekoordinatsystemet **W-CS**.

Vær oppmerksom på at du må flytte emnets nullpunkt før hver arbeidsplandefinisjon.

Innføring

```
11 PLANE PROJECTED PROPR+0 PROMIN+45 ROT+0 TURN MB MAX FMAX SYM- TABLE
   ROT
```

NC-funksjonen inneholder følgende syntakselementer:

Syntakselement	Beskrivelse
PLANE PROJECTED	Syntaksåpning for redigering av plandefinisjon ved bruk av to projeksjonsvinkler og en roteringsvinkel
PROPR	Vinkel i arbeidsplanet **ZX**, dvs. rundt Y-aksen til emnekoordinatsystemet **W-CS** Inndata: **-89.999999...+89.9999**
PROMIN	Vinkel i **YZ**-arbeidsplanet, dvs. rundt X-aksen til **W-CS** Inndata: **-89.999999...+89.9999**
RØD	Rotering rundt Z-aksen til det dreide arbeidsplanets koordinatsystem **WPL-CS** Inndata: **-360.0000000...+360.0000000**
MOVE, **TURN** oder **STAY**	Type roteringsakseposisjonering Avhengig av valget kan du definere de valgfrie syntakselementene **MB**, **DIST** og **F**, **F AUTO** eller **FMAX**. **Mer informasjon:** "Posisjonering av roteringsakse", Side 293
SYM eller **SEQ**	Valg av en entydig dreieløsning **Mer informasjon:** "Dreieløsninger", Side 296 Valgfritt syntakselement
COORD ROT eller **TABLE ROT**	Transformasjonstype **Mer informasjon:** "Typer transformasjon", Side 300 Valgfritt syntakselement

Tips:

Fremgangsmåte for skjulte emnekanter ved å bruke eksempelet med en diagonalt boring

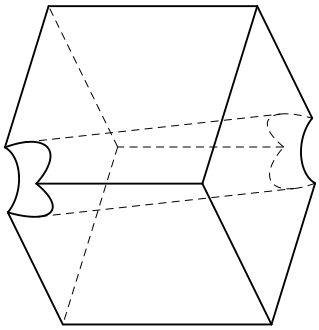

Kube med diagonal boring

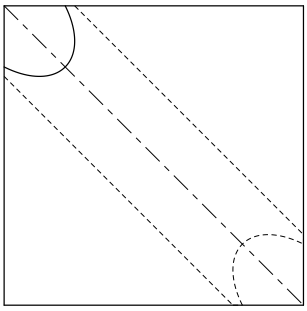

Sett forfra, dvs. projeksjon på **ZX**-arbeidsplanet

Eksempel

```
11 PLANE PROJECTED PROPR-45  PROMIN+45 ROT+0 TURN MB MAX FMAX SYM-
   TABLE ROT
```

Sammenligning av projeksjon og romvinkel

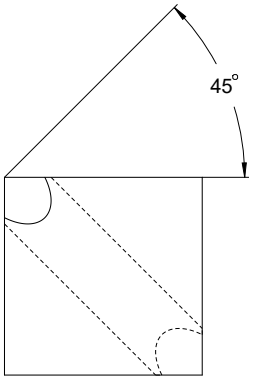

Hvis du ser for deg emnet som gjennomsiktig, kan du enkelt finne projeksjonsvinklene.

Begge projeksjonsvinklene er 45°.

> Når du definerer fortegnet, må du sørge for at arbeidsplanet er vinkelrett på hullets sentrale akse.

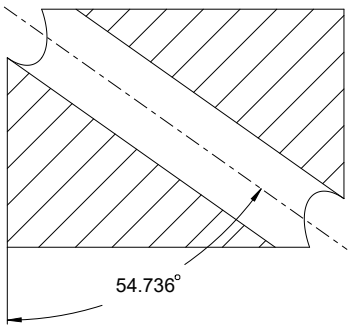

Når du definerer et arbeidsplan ved å bruke romvinkler, må du vurdere romdiagonalen.

Hele snittet langs boreaksen viser at aksen ikke danner en likebenet trekant med emnets nedre og venstre kant. Derfor gir for eksempel en romvinkel **SPA+45** feil resultat.

Definisjon

Forkortelse	Definisjon
PROPR	Hovedplan
PROMIN	Tilleggsplan
RØD	Roteringsvinkel

PLANE EULER

Bruk

Med funksjonen **PLANE EULER** definerer du arbeidsplanet med tre Euler-vinkler.

Funksjonsbeskrivelse

Euler-vinkler definerer et arbeidsplan som tre suksessive roteringer som starter fra det ikke-dreide emnekoordinatsystemet **W-CS**.

Med den tredje Euler-vinkelen justerer du eventuelt den dreide X-aksen.

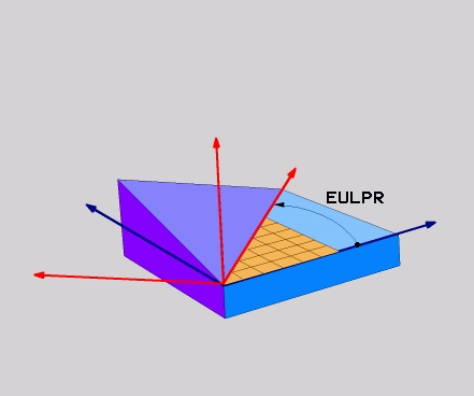

Euler-vinkel **EULPR**

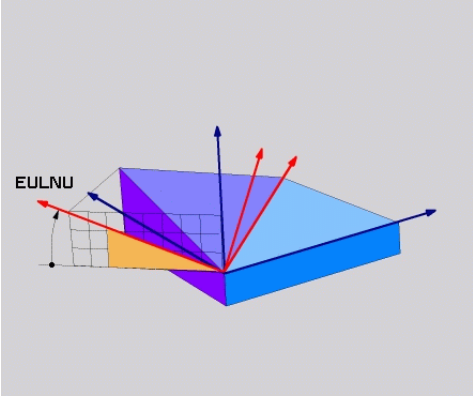

Euler-vinkel **EULNU**

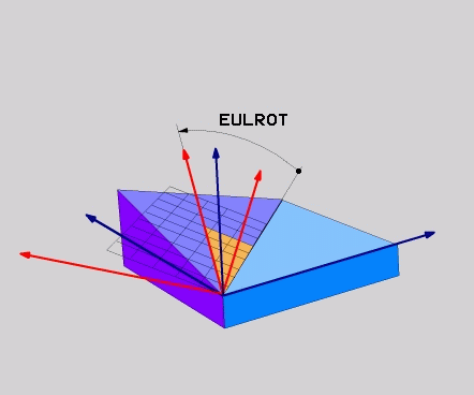

Euler-vinkel **EULROT**

Selv om en eller flere vinkler inneholder verdien 0, må du definere alle de tre vinklene.

De suksessive roteringene skjer først rundt den ikke-dreide Z-aksen, deretter rundt den dreide X-aksen og til slutt rundt den dreide Z-aksen.

> Denne visningen tilsvarer tre suksessivt programmerte **PLANE RELATIVE**-funksjoner, først med **SPC**, deretter med **SPA** og til slutt igjen med **SPC**.
>
> **Mer informasjon:** "PLANE RELATIVE", Side 285
>
> Du kan også oppnå samme resultat ved å bruke en **PLANE SPATIAL**-funksjon med romvinklene **SPC** og **SPA** og en påfølgende rotering, f.eks. med funksjonen **TRANS Rotering**.
>
> **Mer informasjon:** "PLANE SPATIAL", Side 264
>
> **Mer informasjon:** "Dreiing med TRANS ROTATION", Side 255

Brukseksempel

Eksempel

11 PLANE EULER EULPR+0 EULNU45 EULROT0 TURN MB MAX FMAX SYM- TABLE ROT

Utgangstilstand 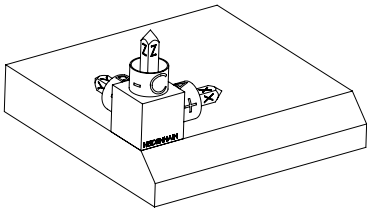	Utgangstilstanden viser posisjonen og orienteringen til arbeidsplankoordinatsystemet **WPL-CS** som ennå ikke er dreid. Posisjonen er definert av emnets nullpunkt, som ble forskjøvet til den øvre kanten av fasingen i eksemplet. Det aktive nullpunktet for emnet definerer også posisjonen som styringen **orienterer eller roterer WPL-CS** rundt.
Orientering av verktøyaksen 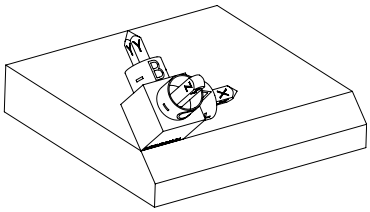	Ved å bruke den definerte Euler-vinkelen **EULNU** orienterer styringen Z-aksen til **WPL-CS** vinkelrett på overflaten av avfasningen. Roteringen gjennom **EULNU-** vinkelen er om den tildekkede X-aksen. Orienteringen til den dreide X-aksen tilsvarer orienteringen til den ikke-dreide X-aksen. Orienteringen av den dreide Y-aksen skjer automatisk siden alle aksene står vinkelrett på hverandre.

Hvis du programmerer bearbeidingen av fasingen i et underprogram, kan du bearbeide en omkretsfasing med fire arbeidsplandefinisjoner.

Hvis eksemplet definerer arbeidsplanet til den første avfasningen, programmerer du de gjenværende fasene ved å bruke følgende Euler-vinkler:

- **EULPR+90**, **EULNU45** og **EULROT0** for andre fase
- **EULPR+180**, **EULNU45** og **EULROT0** for tredje fase
- **EULPR+270**, **EULNU45** og **EULROT0** for fjerde fase

Verdiene refererer til det ikke-dreide emnekoordinatsystemet **W-CS**.

Vær oppmerksom på at du må flytte emnets nullpunkt før hver arbeidsplandefinisjon.

Innføring

Eksempel

```
11 PLANE EULER EULPR+0 EULNU45 EULROT0 TURN MB MAX FMAX SYM- TABLE ROT
```

NC-funksjonen inneholder følgende syntakselementer:

Syntakselement	Beskrivelse
PLANE EULER	Syntaksåpning for arbeidsplandefinisjonen ved hjelp av tre Euler-vinkler
EULPR	Rotering rundt X-aksen til emnekoordinatsystemet **W-CS** Inndata: **-180.000000...+180.000000**
EULNU	Rotering rundt X-aksen til det dreide arbeidsplanets koordinat-system **WPL-CS** Inndata: **0...180.000000**
EULROT	Rotering rundt Z-aksen til den dreide **WPL-CS** Inndata: **0...360.000000**
MOVE, **TURN** oder **STAY**	Type roteringsakseposisjonering Avhengig av valget kan du definere de valgfrie syntakselementene **MB**, **DIST** og **F**, **F AUTO** eller **FMAX**. **Mer informasjon:** "Posisjonering av roteringsakse", Side 293
SYM eller **SEQ**	Valg av en entydig dreieløsning **Mer informasjon:** "Dreieløsninger", Side 296 Valgfritt syntakselement
COORD ROT eller **TABLE ROT**	Transformasjonstype **Mer informasjon:** "Typer transformasjon", Side 300 Valgfritt syntakselement

Definisjon

Forkortelse	Definisjon
EULPR	Presesjonsvinkel
EULNU	Nutasjonsvinkel
EULROT	Roteringsvinkel

PLANE VECTOR

Bruk

Med funksjonen **PLANE VECTOR** definerer du arbeidsplanet med to vektorer.

Relaterte emner

- Utdataformater for NC-programmer
  Mer informasjon: "Utdataformater for NC-programmer", Side 408

Funksjonsbeskrivelse

Vektorer definerer et arbeidsplan som to uavhengige retninger med utgangspunkt i det ikke-dreide emnekoordinatsystemet **W-CS**.

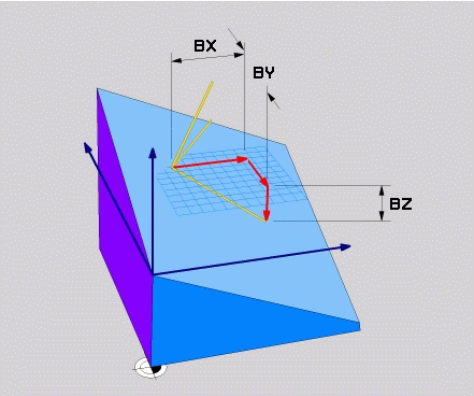

Basisvektor med komponentene **BX**, **BY** og **BZ**

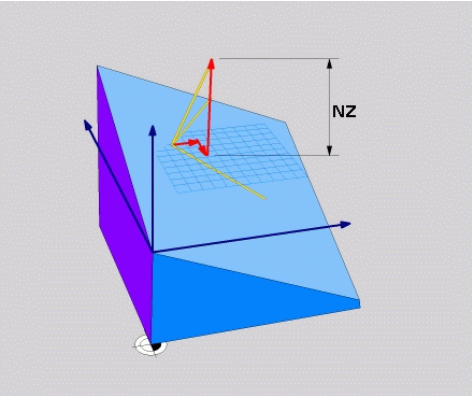

NZ-komponenten til normalvektoren

Selv om én eller flere komponenter inneholder verdien 0, må du definere alle seks komponentene.

> Du trenger ikke å angi en normert vektor. Du kan bruke tegningsmålene eller verdier som ikke endrer forholdet mellom komponentene til hverandre.
> **Mer informasjon:** "Brukseksempel", Side 278

Basisvektoren med komponentene **BX**, **BY** og **BZ** definerer retningen til den dreide X-aksen. Normalvektoren med komponentene **NX**, **NY** og **NZ** definerer retningen til den dreide Z-aksen og dermed indirekte arbeidsplanet. Normalvektoren står vinkelrett på det dreide arbeidsplanet.

Brukseksempel

Eksempel

```
11 PLANE VECTOR BX+1 BY+0 BZ+0 NX+0 NY-1 NZ+1 TURN MB MAX FMAX SYM-
   TABLE ROT
```

Utgangstilstand

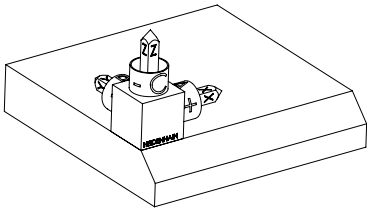

Utgangstilstanden viser posisjonen og orienteringen til arbeidsplankoordinatsystemet **WPL-CS** som ennå ikke er dreid. Posisjonen er definert av emnets nullpunkt, som ble forskjøvet til den øvre kanten av fasingen i eksemplet. Det aktive nullpunktet for emnet definerer også posisjonen som styringen **orienterer eller roterer WPL-CS** rundt.

Orientering av verktøyaksen

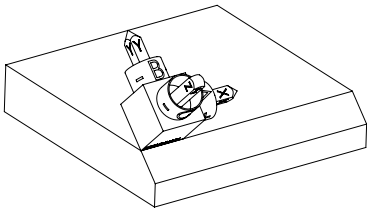

Ved å bruke den definerte normalvektoren med komponentene **NX+0**, **NY-1** og **NZ+1orienterer styringen Z-aksen til WPL-CS** arbeidsplankoordinatsystemet vinkelrett på overflaten av fasen.

Orienteringen til den dreide X-aksen tilsvarer orienteringen til den ikke-dreide X-aksen gjennom komponenten **BX+1**.

Orienteringen av den dreide Y-aksen skjer automatisk siden alle aksene står vinkelrett på hverandre.

Hvis du programmerer bearbeidingen av fasingen i et underprogram, kan du bearbeide en omkretsfasing med fire arbeidsplandefinisjoner.

Hvis eksemplet definerer arbeidsplanet til den første fasen, programmerer du de resterende fasene ved hjelp av følgende vektorkomponenter:

- **BX+0**, **BY+1** og **BZ+0** samt **NX+1**, **NY+0** og **NZ+1** for andre fase
- **BX-1**, **BY+0** og **BZ+0** og **NX+0**, **NY+1** og **NZ+1** for tredje fase
- **BX+0**, **BY-1** og **BZ+0** og **NX-1**, **NY+0** og **NZ+1** for fjerde fase

Verdiene refererer til det ikke-dreide emnekoordinatsystemet **W-CS**.

Vær oppmerksom på at du må flytte emnets nullpunkt før hver arbeidsplandefinisjon.

Innføring

```
11 PLANE VECTOR BX+1 BY+0 BZ+0 NX+0 NY-1 NZ+1 TURN MB MAX FMAX SYM-
   TABLE ROT
```

NC-funksjonen inneholder følgende syntakselementer:

Syntakselement	Beskrivelse
PLANE VECTOR	Syntaksåpning for arbeidsplandefinisjonen ved hjelp av tre romvinkler
BX, **BY** og **BZ**	Komponenter av basisvektoren relatert til emnets koordinat-system **W-CS** for orientering av den dreide X-aksen Inndata: **-99.9999999...+99.9999999**
NX, **NY** og **NZ**	Komponenter av normalvektoren relatert til **W-CS** for oriente-ring av den dreide Z-aksen Inndata: **-99.9999999...+99.9999999**
MOVE, **TURN** oder **STAY**	Type roteringsakseposisjonering Avhengig av valget kan du definere de valgfrie syntakselementene **MB**, **DIST** og **F**, **F AUTO** eller **FMAX**. **Mer informasjon:** "Posisjonering av roteringsakse", Side 293
SYM eller **SEQ**	Valg av en entydig dreieløsning **Mer informasjon:** "Dreieløsninger", Side 296 Valgfritt syntakselement
COORD ROT eller **TABLE ROT**	Transformasjonstype **Mer informasjon:** "Typer transformasjon", Side 300 Valgfritt syntakselement

Tips:

- Hvis komponentene i normalvektoren har svært små verdier, f.eks. hvis verdiene inneholder 0 eller 0,0000001, kan ikke styringen bestemme helningen til arbeidsplanet. I slike tilfeller avbryter styringen bearbeidingen med en feilmelding. Denne atferden kan ikke konfigureres.
- Styringen beregner normerte vektorer internt på grunnlag av verdiene du har angitt.

Merknader ved ikke-vinkelrette vektorer

For at definisjonen av arbeidsplanet skal være entydig, må vektorene være programmert vinkelrett mot hverandre.

Maskinprodusenten bruker den valgfrie maskinparameteren **autoCorrectVector** (nr. 201207) for å definere atferden til styringen for ikke-vertikale vektorer.

Som et alternativ til en feilmelding kan styringen korrigere eller erstatte den ikke-vinkelrette grunnvektoren. Men styringen ender ikke normalvektoren.

Styringens standard-korrekturatferd hvis basisvektoren ikke er loddrett:

- Styringen projiserer basisvektoren langs normalvektoren inn på arbeidsplanet definert av normalvektoren.

Styringens korrekturatferd hvis basisvektoren ikke er loddrett og i tillegg er for kort, parallell eller antiparallell med normalvektoren:

- Hvis normalvektoren i **NX**-komponenten inneholder verdien 0, tilsvarer basis-vektoren den opprinnelige X-aksen.
- Hvis normalvektoren i **NY**-komponenten inneholder verdien 0, tilsvarer grunn-vektoren den opprinnelige Y-aksen.

Definisjon

Forkortelse	Definisjon
B f.eks. i **BX**	Basisvektor
N f.eks. i **NX**	Normalvektor

PLANE POINTS

Bruk

Med funksjonen **PLANE POINTS** definerer du arbeidsplanet med tre punkter.

Relaterte emner

- Justere planet med touch-probe-syklusen **431 MAL PLAN**
  Mer informasjon: Brukerhåndbok for målesykluser for emner og verktøy

Funksjonsbeskrivelse

Punkter definerer et arbeidsplan ved hjelp av deres koordinater i det ikke-dreide emnekoordinatsystemet **W-CS**.

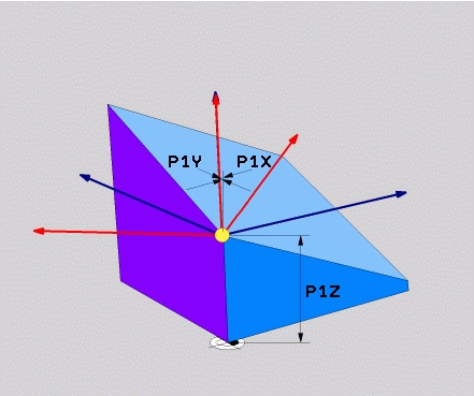

Første punkt med koordinatene **P1X**, **P1Y**, og **P1Z**

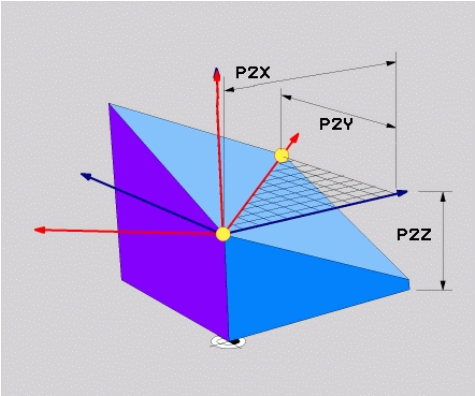

Andre punkt med koordinatene **P2X**, **P2Y** og **P2Z**

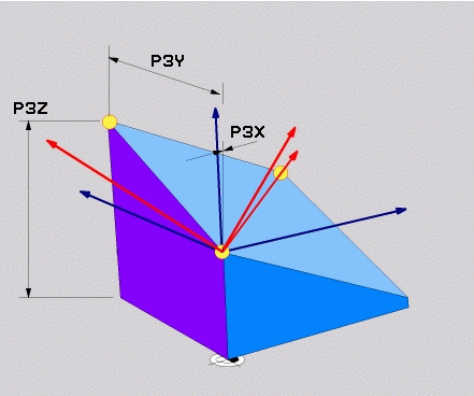

Tredje punkt med koordinatene **P3X**, **P3Y** og **P3Z**

Selv om én eller flere koordinater inneholder verdien 0, må du definere alle ni koordinatene.

Det første punktet med koordinatene **P1X**, **P1Y** og **P1Z** definerer det første punktet på den dreide X-aksen.

> Du kan tenke deg at du bruker det første punktet til å definere origo for den dreide X-aksen og dermed punktet for orientering av **WPL-CS**-arbeidsplankoordinatsystemet.
>
> Legg merke til at definisjonen av det første punktet ikke forskyver emnets nullpunkt. Hvis du vil programmere koordinatene til det første punktet med verdien 0, må du kanskje flytte emnets nullpunkt til denne posisjonen på forhånd.

Det andre punktet med koordinatene **P2X**, **P2Y** og **P2Z** definerer det andre punktet på den dreide X-aksen og dermed også dens orientering.

> Orienteringen av den dreide Y-aksen resulterer automatisk i det definerte arbeidsplanet, siden begge aksene står i rett vinkel mot hverandre.

Det tredje punktet med koordinatene **P3X**, **P3Y** og **P3Z** definerer helningen til det dreide arbeidsplanet.

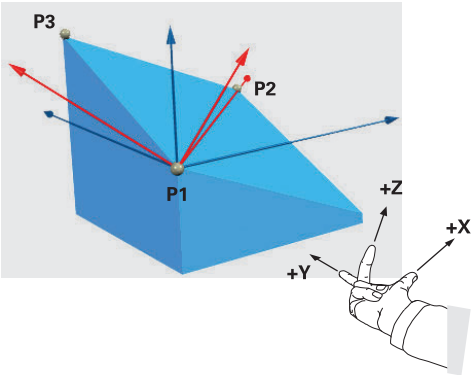

For å sikre at den positive verktøyakseretningen er rettet bort fra emnet, gjelder følgende betingelser for plasseringen av de tre punktene:

- Punkt 2 er til høyre for punkt 1
- Punkt 3 er over forbindelseslinjene til punkt 1 og 2

Brukseksempel

Eksempel

```
11 PLANE POINTS P1X+0  P1Y+0 P1Z+0 P2X+1 P2Y+0 P2Z+0 P3X+0 P3Y+1 P3Z+1
   TURN MB MAX FMAX SYM- TABLE ROT
```

Utgangstilstand

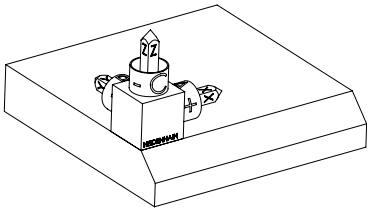

Utgangstilstanden viser posisjonen og orienteringen til arbeidsplankoordinatsystemet **WPL-CS** som ennå ikke er dreid. Posisjonen er definert av emnets nullpunkt, som ble forskjøvet til den øvre kanten av fasingen i eksemplet. Det aktive nullpunktet for emnet definerer også posisjonen som styringen **orienterer eller roterer WPL-CS** rundt.

Orientering av verktøyaksen

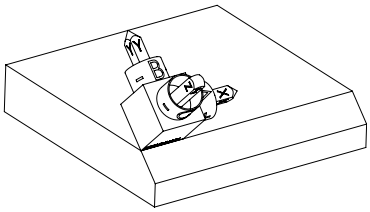

Ved å bruke de to første punktene **P1** og **P2**, orienterer styringen X-aksen til **WPL-CS**.

Orienteringen til den dreide X-aksen tilsvarer orienteringen til den ikke-dreide X-aksen.

P3 definerer helningen til det dreide arbeidsplanet.

Orienteringen til de dreide Y- og Z-aksene fremkommer automatisk, siden alle aksene står vinkelrett mot hverandre.

> Du kan bruke tegningsmålene eller angi verdier som ikke endrer forholdet mellom inngangene.
>
> I eksemplet kan du også definere **P2X** med emnebredden **+100**. Du kan også programmere **P3Y** og **P3Z** med fasbredden **+10**.

> Hvis du programmerer bearbeidingen av fasingen i et underprogram, kan du bearbeide en omkretsfasing med fire arbeidsplandefinisjoner.
>
> Hvis eksemplet definerer arbeidsplanet til den første fasen, programmerer du de resterende fasene ved å bruke følgende punkter:
>
> - **P1X+0**, **P1Y+0**, **P1Z+0** samt **P2X+0**, **P2Y+1**, **P2Z+0** og **P3X-1**, **P3Y+0**, **P3Z+1** for den andre fasen
> - **P1X+0**, **P1Y+0**, **P1Z+0** samt **P2X-1**, **P2Y+0**, **P2Z+0** og **P3X+0**, **P3Y-1**, **P3Z+1** for den tredje fasen
> - **P1X+0**, **P1Y+0**, **P1Z+0** samt **P2X+0**, **P2Y-1**, **P2Z+0** og **P3X+1**, **P3Y+0**, **P3Z+1** for den fjerde avfasningen
>
> Verdiene refererer til det ikke-dreide emnekoordinatsystemet **W-CS**.
>
> Vær oppmerksom på at du må flytte emnets nullpunkt før hver arbeidsplandefinisjon.

Innføring

```
11 PLANE POINTS P1X+0  P1Y+0 P1Z+0 P2X+1 P2Y+0 P2Z+0 P3X+0 P3Y+1 P3Z+1
   TURN MB MAX FMAX SYM- TABLE ROT
```

NC-funksjonen inneholder følgende syntakselementer:

Syntakselement	Beskrivelse
PLANE POINTS	Syntaksåpning for arbeidsplandefinisjonen ved hjelp av tre romvinkler
P1X, **P1Y** og **P1Z**	Koordinatene til det første punktet på den dreide X-aksen knyttet til emnets koordinatsystem **W-CS** Inndata: **-999999999.999999...+999999999.999999**
P2X, **P2Y** og **P2Z**	Koordinatene til det andre punktet relatert til **W-CS** for orientering av den dreide X-aksen Inndata: **-999999999.999999...+999999999.999999**
P3X, **P3Y** og **P3Z**	Koordinatene til det tredje punktet knyttet til **W-CS** til helningen til det dreide arbeidsplanet Inndata: **-999999999.999999...+999999999.999999**
MOVE, **TURN** oder **STAY**	Type roteringsakseposisjonering Avhengig av valget kan du definere de valgfrie syntakselementene **MB**, **DIST** og **F**, **F AUTO** eller **FMAX**. **Mer informasjon:** "Posisjonering av roteringsakse", Side 293
SYM eller **SEQ**	Valg av en entydig dreieløsning **Mer informasjon:** "Dreieløsninger", Side 296 Valgfritt syntakselement
COORD ROT eller **TABLE ROT**	Transformasjonstype **Mer informasjon:** "Typer transformasjon", Side 300 Valgfritt syntakselement

Definisjon

Forkortelse	Definisjon
P f.eks. i **P1X**	Velg

PLANE RELATIVE

Bruk

Med funksjonen **PLANE RELATIVE** definerer du arbeidsplanet med en enkelt romvinkel.

Den definerte vinkelen er alltid relatert til inndatakoordinatsystemet **I-CS**.

Mer informasjon: "Referansesystemer", Side 228

Funksjonsbeskrivelse

En relativ romvinkel definerer et arbeidsplan som en rotering i den aktive referanserammen.

Hvis arbeidsplanet ikke er dreid, refererer den definerte romvinkelen til det ikke-dreide emnets koordinatsystem **W-CS**.

Hvis arbeidsplanet er dreid, refererer den relative romvinkelen til det dreide arbeidsplanets koordinatsystem **WPL-CS**.

> Med **PLANE RELATIVE**kan du f.eks. programmere en avfasing på en plandreid emneoverflate ved å dreie arbeidsplanet ytterligere tilsvarende vinkelen på avfasingen.

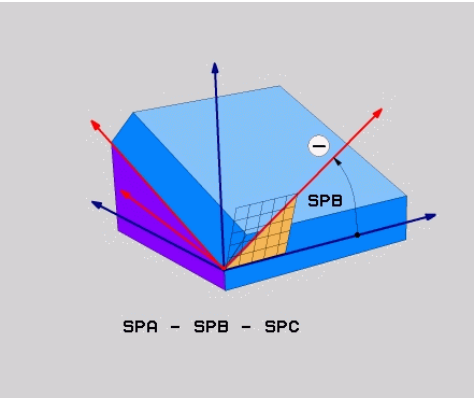

Additiv romvinkel **SPB**

Du definerer kun én hel vinkel i hver **PLANE RELATIVE**-funksjon. Du kan programmere så mange **PLANE RELATIV**-funksjoner etter hverandre som du ønsker

Hvis du vil dreie tilbake til arbeidsplanet som var aktivt tidligere, etter en **PLANE RELATIV**-funksjon, må du definere den samme **PLANE RELATIV**-funksjonen med motsatt fortegn.

Brukseksempel

Eksempel

11 PLANE RELATIV SPA+45 TURN MB MAX FMAX SYM- TABLE ROT

Utgangstilstand

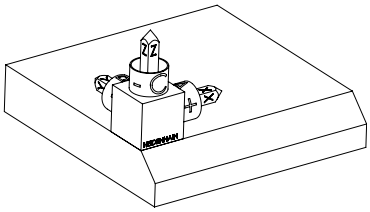

Utgangstilstanden viser posisjonen og orienteringen til arbeidsplankoordinatsystemet **WPL-CS** som ennå ikke er dreid. Posisjonen er definert av emnets nullpunkt, som ble forskjøvet til den øvre kanten av fasingen i eksemplet. Det aktive nullpunktet for emnet definerer også posisjonen som styringen **orienterer eller roterer WPL-CS** rundt.

Orientering av verktøyaksen

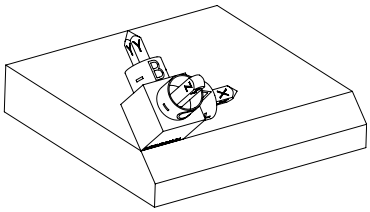

Ved å bruke romvinkelen **SPA+45** orienterer styringen Z-aksen til **WPL-CS** vinkelrett på overflaten av avfasningen. Roteringen rundt **SPA** -vinkelen er om den ikke-dreide X-aksen.

Orienteringen til den dreide X-aksen tilsvarer orienteringen til den ikke-dreide X-aksen.

Orienteringen av den dreide Y-aksen skjer automatisk siden alle aksene står vinkelrett på hverandre.

Hvis du programmerer bearbeidingen av fasingen i et underprogram, kan du bearbeide en omkretsfasing med fire arbeidsplandefinisjoner.

Hvis eksemplet definerer arbeidsplanet til den første fasen, programmerer du de resterende fasene med følgende romvinkler:

- Første PLANE RELATIVE funksjon med **SPC+90** og en annen relativ dreiing med **SPA+45** for den andre fasen
- Første PLANE RELATIVE funksjon med **SPC+180** og en annen relativ dreiing med **SPA+45** for den tredje fasen
- Første PLANE RELATIVE funksjon med **SPC+270** og en annen relativ dreiing med **SPA+45** for den fjerde fasen

Verdiene refererer til det ikke-dreide emnekoordinatsystemet **W-CS**.

Vær oppmerksom på at du må flytte emnets nullpunkt før hver arbeidsplandefinisjon.

Hvis du flytter emnets nullpunkt videre i et dreid arbeidsplan, må du definere inkrementelle verdier.

Mer informasjon: "Merknad", Side 288

Innføring

11 PLANE RELATIV SPA+45 TURN MB MAX FMAX SYM- TABLE ROT

NC-funksjonen inneholder følgende syntakselementer:

Syntakselement	Beskrivelse
PLANE RELATIV	Syntaksåpning for arbeidsplandefinisjonen ved bruk av en relativ romvinkel
SPA, **SPB** eller **SPC**	Rotering rundt X-, Y- eller Z-aksen til emnekoordinatsystemet **W-CS** Inndata: **-360.0000000...+360.0000000** Hvis arbeidsplanet dreies, virker roteringen rundt X-, Y- eller Z-aksen i **WPL-CS**-arbeidsplankoordinatsystemet
MOVE, **TURN** oder **STAY**	Type roteringsakseposisjonering Avhengig av valget kan du definere de valgfrie syntakselementene **MB**, **DIST** og **F**, **F AUTO** eller **FMAX**. **Mer informasjon:** "Posisjonering av roteringsakse", Side 293
SYM eller **SEQ**	Valg av en entydig dreieløsning **Mer informasjon:** "Dreieløsninger", Side 296 Valgfritt syntakselement
COORD ROT eller **TABLE ROT**	Transformasjonstype **Mer informasjon:** "Typer transformasjon", Side 300 Valgfritt syntakselement

Merknad

Inkrementell arbeidsforskyvning ved å bruke en fas som eksempel

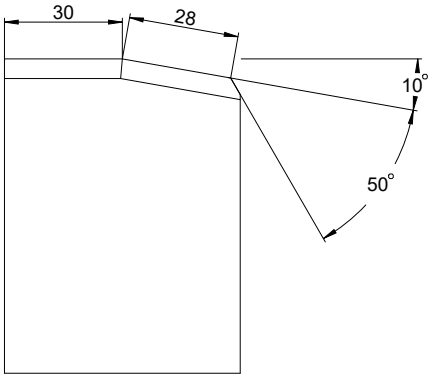

50° avfasing på en plandreid emneover-
flate

Eksempel

```
11 TRANS DATUM AXIS X+30
12 PLANE RELATIV SPB+10 TURN MB MAX FMAX SYM- TABLE ROT
13 TRANS DATUM AXIS IX+28
14 PLANE RELATIV SPB+50 TURN MB MAX FMAX SYM- TABLE ROT
```

Denne prosedyren gir den fordelen at du kan programmere direkte med tegningsmålene.

Definisjon

Forkortelse	Definisjon
SP f.eks. i **SPA**	Romlig

PLANE RESET

Bruk

Med funksjonen **PLANE RESET** tilbakestiller du alle dreievinkler og deaktiverer dreiing av arbeidsplanet.

Funksjonsbeskrivelse

PLANE RESET-funksjonen utfører alltid to deloppgaver:

- Tilbakestill alle dreievinkler, uavhengig av valgt dreiefunksjon eller type vinkler

  Funksjonen tilbakestiller ingen offsetverdier!

  Mer informasjon: Brukerhåndbok for innretting og kjøring
- Deaktivere dreiing av arbeidsplanet

> Denne deloppgaven oppfyller ingen annen dreiefunksjon!
> Selv om du programmerer alle vinkelspesifikasjoner med verdien 0 innenfor en hvilken som helst dreiefunksjon, forblir dreiingen av arbeidsplanet aktiv.

Med valgfri dreieakseposisjonering kan du dreie roteringsaksene tilbake til grunnposisjonen som en tredje deloppgave.

Mer informasjon: "Posisjonering av roteringsakse", Side 293

Innføring

```
11 PLANE RESET TURN MB MAX FMAX
```

NC-funksjonen inneholder følgende syntakselementer:

Syntakselement	Beskrivelse
PLANE RESET	Syntaksåpner for å tilbakestille alle dreievinkler og deaktivere en aktiv dreiefunksjon
MOVE, **TURN** oder **STAY**	Type roteringsakseposisjonering Avhengig av valget kan du definere de valgfrie syntakselementene **MB**, **DIST** og **F**, **F AUTO** eller **FMAX**. **Mer informasjon:** "Posisjonering av roteringsakse", Side 293

Tips:

- Før hver programkjøring må du kontrollere at ingen uønskede koordinat-transformasjoner er i kraft. Om nødvendig kan du også deaktivere rotering av arbeidsplanet manuelt ved å bruke vinduet **3D-rotasjon**.

  Mer informasjon: Brukerhåndbok for innretting og kjøring

  > I statusdisplayet kan du kontrollere ønsket tilstand for dreieituasjonen.
  > **Mer informasjon:** "Statusvisning", Side 261

- Ved hjelp av touch-probe-funksjonene kan du lagre emnets forskyvning som en 3D-grunnrotering i nullpunktstabellen, f.eks. **Plan (PL)**. I NC-programmet må du deretter orientere emnet med en svingfunksjon, f.eks. med **PLANE SPATIAL SPA +0 SPB+0 SPC+0 TURN FMAX**. Du kan ikke bruke **PLANE RESET** til redigering, fordi styringen ikke tar hensyn til den grunnleggende 3D-rotasjonen med denne funksjonen.

  Mer informasjon: "PLANE SPATIAL", Side 264

PLANE AXIAL

Bruk

Med funksjonen **PLANE AXIAL** definerer du arbeidsplanet med én til maksimalt tre absolutte eller inkrementelle aksevinkler.

Du kan programmere en aksevinkel for hver roterende akse på maskinen.

> Takket være muligheten til kun å definere én aksevinkel, kan du også bruke **PLANE AXIAL** på maskiner med kun én roterende akse.

Vær oppmerksom på at NC-programmer med aksevinkler alltid er avhengig av kinematikken og derfor ikke maskinnøytrale!

Relaterte emner

- Programmering uavhengig av kinematikk med romvinkler
  Mer informasjon: "PLANE SPATIAL", Side 264

Funksjonsbeskrivelse

Aksevinkler definerer både orienteringen til arbeidsplanet og de nominelle koordinatene til roteringsaksene.

Aksevinkelen må tilsvare aksene som finnes i maskinen. Hvis du programmerer aksevinkler for roteringsakser som ikke finnes, viser styringen en feilmelding.

Siden aksevinklene avhenger av kinematikken, må du skille mellom hode- og bordakser med tanke på fortegnet.

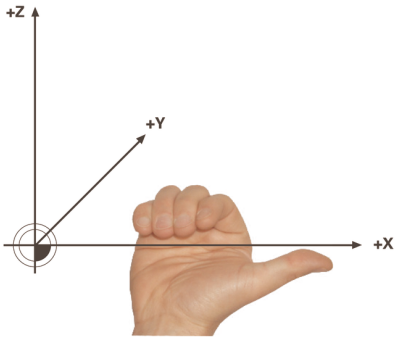

Utvidet høyrehåndsregel for hoderoteringsakser

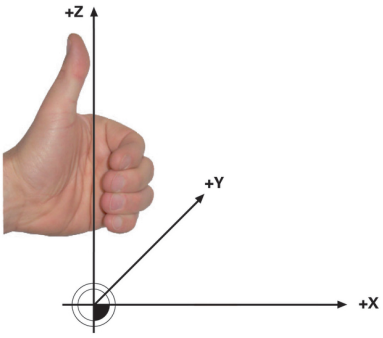

Avansert venstrehåndtak for bordroteringsakser

Tommelen på den tilsvarende hånden peker i positiv retning av aksen som roteringen skjer rundt. Når du krummer fingrene, peker de krummede fingrene i positiv roteringsretning.

Legg merke til at når det gjelder stablede roteringsakser, endrer plasseringen av den første roteringsaksen også posisjonen til den andre roteringsaksen.

Brukseksempel

Følgende eksempel gjelder for en maskin med AC-bordkinematikk, hvis to roteringsakser er installert i rette vinkler og den ene oppå den andre.

Eksempel

```
11 PLANE AXIAL A+45 TURN MB MAX FMAX
```

Utgangstilstand

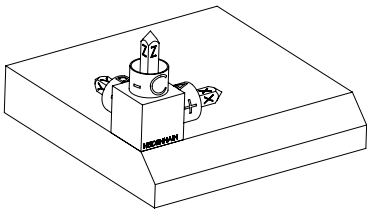

Utgangstilstanden viser posisjonen og orienteringen til arbeidsplankoordinatsystemet **WPL-CS** som ennå ikke er dreid. Posisjonen er definert av emnets nullpunkt, som ble forskjøvet til den øvre kanten av fasingen i eksemplet. Det aktive nullpunktet for emnet definerer også posisjonen som styringen **orienterer eller roterer WPL-CS** rundt.

Orientering av verktøyaksen

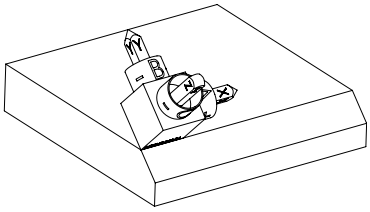

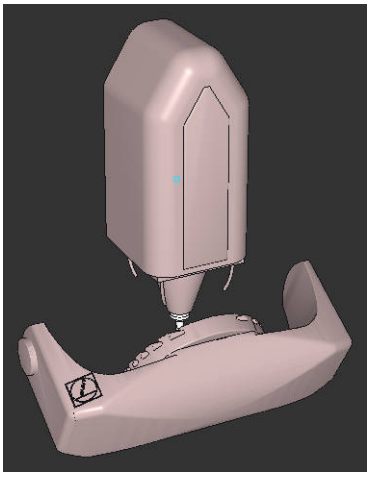

Ved å bruke den definerte aksevinkelen **A** orienterer styringen Z-aksen til **WPL-CS** vinkelrett på overflaten av avfasningen. Roteringen rundt **A**-vinkelen er om den ikke-dreide X-aksen

> For at verktøyet skal være vinkelrett på fasoverflaten, må A-bordroteringsaksen dreie bakover.
>
> I følge den utvidede venstrehåndsregelen for tabellakser skal fortegnet på A-akseverdien være positivt.

Orienteringen til den dreide X-aksen tilsvarer orienteringen til den ikke-dreide X-aksen.

Orienteringen av den dreide Y-aksen skjer automatisk siden alle aksene står vinkelrett på hverandre.

> Hvis du programmerer bearbeidingen av fasingen i et underprogram, kan du bearbeide en omkretsfasing med fire arbeidsplandefinisjoner.
>
> Hvis eksemplet definerer arbeidsplanet til den første fasen, programmerer du de resterende fasene med følgende aksevinkler:
>
> - **A+45** og **C+90** for andre fas
> - **A+45** og **C+180** for tredje fas
> - **A+45** og **C+270** for fjerde fas
>
> Verdiene refererer til det ikke-dreide emnekoordinatsystemet **W-CS**.
>
> Vær oppmerksom på at du må flytte emnets nullpunkt før hver arbeidsplandefinisjon.

Innføring

11 PLANE AXIAL A+45 TURN MB MAX FMAX

NC-funksjonen inneholder følgende syntakselementer:

Syntakselement	Beskrivelse
PLANE AXIAL	Syntaksåpning for arbeidsplandefinisjonen med én til maksimalt tre aksevinkler
A	Hvis en A-akse er til stede, nominell posisjon for A-roteringsaksen Inndata: **-99999999.9999999...+99999999.9999999** Valgfritt syntakselement
B	Hvis en B-akse er til stede, nominell posisjon for B-roteringsaksen Inndata: **-99999999.9999999...+99999999.9999999** Valgfritt syntakselement
C	Hvis en C-akse er til stede, nominell posisjon for C-roteringsaksen Inndata: **-99999999.9999999...+99999999.9999999** Valgfritt syntakselement
MOVE, **TURN** oder **STAY**	Type roteringsakseposisjonering Avhengig av valget kan du definere de valgfrie syntakselementene **MB**, **DIST** og **F**, **F AUTO** eller **FMAX**. **Mer informasjon:** "Posisjonering av roteringsakse", Side 293

Oppføringene **SYM** eller **SEQ** samt **COORD ROT** eller **TABLE ROT** er mulige, men har ingen effekt i forbindelse med **PLANE AXIAL**.

Tips:

Følg maskinhåndboken!
Hvis maskinen din tillater definering av romvinkler, kan du også programmere videre med **PLANE RELATIV** etter **PLANE AXIAL**.

- Aksevinklene til **PLANE AXIAL**-funksjonen er modalt virksomme. Når du programmerer en inkrementell aksevinkel, legger styringen til denne verdien til aksevinkelen som er aktiv for øyeblikket. Når du programmerer to ulike roteringsakser i to etterfølgende **PLANE AXIAL**-funksjoner, fremgår det nye arbeidsplanet av de to definerte aksevinklene.
- Funksjonen **PLANE AXIAL** beregner ingen grunnrotasjon.
- I forbindelse med **PLANE AXIAL** har de programmerte transformasjonene (speiling, rotering og skalering) ingen innvirkning på posisjonen til roteringspunktet eller orienteringen til roteringsaksene.

  Mer informasjon: "Transformasjoner i emnekoordinatsystemet W-CS", Side 235
- Hvis du ikke bruker et CAM-system, er **PLANE AXIAL** bare komfortabel med roteringsakser festet i rette vinkler.

Posisjonering av roteringsakse

Bruk

Med typen roteringsakseposisjonering definerer du hvordan styringen dreier roteringsaksene til de beregnede akseverdiene.

Utvalget avhenger f.eks. fra følgende aspekter:

- Er verktøyet nært emnet når det dreies inn?
- Er verktøyet i en sikker dreieposisjon mens det dreies inn?
- Kan roteringsakser posisjoneres automatisk?

Funksjonsbeskrivelse

Styringen tilbyr tre typer roteringsakseposisjonering, som du må velge én fra.

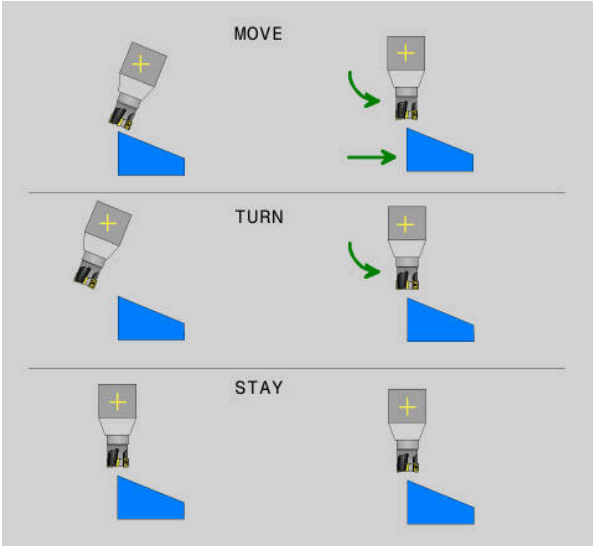

Type roteringsakse-posisjonering	Beskrivelse
MOVE	Bruk dette alternativet hvis du dreier nær emnet. **Mer informasjon:** "Roteringsakseposisjonering MOVE ", Side 294
TURN	Bruk dette alternativet hvis komponenten er så stor at bevegelsesområdet for utligningsbevegelsen til de lineære aksene ikke er tilstrekkelig. **Mer informasjon:** "Roteringsakseposisjonering TURN", Side 294
STAY	Styringen posisjonerer ingen akser. **Mer informasjon:** "Roteringsakseposisjonering STAY", Side 295

Roteringsakseposisjonering MOVE

Styringen posisjonerer roteringsaksene og utfører utligningsbevegelser i de lineære hovedaksene.

Utligningsbevegelsene gjør at den relative posisjonen mellom verktøyet og emnet ikke endres under posisjoneringen.

TNC7 basic kan bevege maksimalt fire akser samtidig. Hvis flere enn fire akser skal flyttes med en NC-blokk, viser styringen en feilmelding. Vær oppmerksom på at utjevningsbevegelsen skjer i opptil tre akser.

MERKNAD

Kollisjonsfare!

Dreiepunktet er i verktøyaksen. Med store verktøydiametre kan verktøyet dykke ned i materialet mens det dreies. Det er fare for kollisjon under dreiebevegelsen!

- Sørg for at det er tilstrekkelig avstand mellom verktøyet og emnet

Hvis du ikke definerer **DIST** eller definerer den med en verdi på 0, er roteringspunktet og dermed sentrum for utligningsbevegelsen i verktøyspissen.

Hvis du definerer **DIST** med en verdi større enn 0, flytter du roteringssenteret i verktøyaksen bort fra verktøyspissen med denne verdien.

Hvis du ønsker å dreie rundt et bestemt punkt på emnet, sørger du for følgende:

- Før inndreiing plasseres verktøyet rett over ønsket punkt på emnet.
- Verdien definert i **DIST** tilsvarer nøyaktig avstanden mellom verktøyspissen og ønsket roteringspunkt.

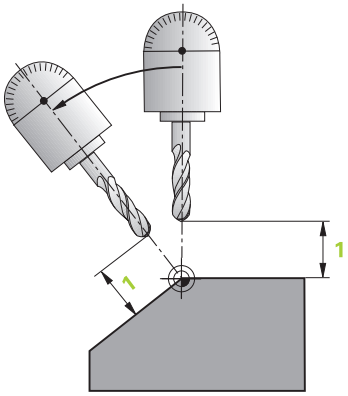

Roteringsakseposisjonering TURN

Styringen posisjonerer kun roteringsaksene. Du må plassere verktøyet etter at det har blitt dreid inn.

Roteringsakseposisjonering STAY

Du må plassere både roteringsaksene og verktøyet etter inndreid.

> Styringen orienterer også automatisk **WPL-CS**-arbeidsplankoordinatsystemet ved **STAY**.

Velger du **STAY**, må du dreie inn dreieaksene i en egen posisjoneringsblokk etter **PLANE**-funksjonen.

Bruk kun aksevinklene som er beregnet av styringen i posisjoneringsblokken:

- **Q120** for aksevinkelen til A-aksen
- **Q121** for aksevinkelen til B-aksen
- **Q122** for aksevinkelen til C-aksen

Ved hjelp av variablene unngår du inntastings- og regnefeil. Du trenger heller ikke å gjøre noen endringer etter at du har endret verdiene inne i **PLANE**-funksjonene.

Eksempel

```
11 L A+Q120 C+Q122 FMAX
```

Innføring

MOVE

```
11 PLANE SPATIAL SPA+45 SPB+0 SPC+0 MOVE DIST0 FMAX
```

Valget **MOVE** gjør det mulig å definere følgende syntakselementer:

Syntakselement	Beskrivelse
DIST	Avstand mellom roteringspunkt og verktøyspiss Inndata: **0...99999999.9999999** Valgfritt syntakselement
F, **F AUTO** eller F **MAX**	Matedefinisjon for automatisk roteringsakseposisjonering Valgfritt syntakselement

TURN

```
11 PLANE SPATIAL SPA+45 SPB+0 SPC+0 TURN MB MAX FMAX
```

TURN-valget gjør det mulig å definere følgende syntakselementer:

Syntakselement	Beskrivelse
MB	Tilbaketrekking i gjeldende verktøyakseretning før roterings-akseposisjonering Du kan angi inkrementelle verdier eller definere en tilbaketrek-king opp til kjøregrensen ved å velge **MAX**. Inndata: **0...99999999.9999999** eller **MAX** Valgfritt syntakselement
F, **F AUTO** eller F **MAX**	Matedefinisjon for automatisk roteringsakseposisjonering Valgfritt syntakselement

STAY

```
11 PLANE SPATIAL SPA+45 SPB+0 SPC+0 STAY
```

STAY-valget tillater ikke å definere ytterligere syntakselementer.

Merknad

MERKNAD

Kollisjonsfare!

Styringen utfører ikke en automatisk kollisjonstest mellom verktøyet og emnet. Ved feil eller manglende forhåndsposisjonering før dreiingen er det fare for kollisjon under dreiebevegelsen!

- Programmer en sikker posisjon før dreiingen.
- Test NC-programmet eller programsegmentet forsiktig i driftsmodusen **Programkjøring enkeltblokk**

Dreieløsninger

Bruk

Med **SYM (SEQ)** velger du ønsket alternativ blant flere dreieløsninger.

Du definerer unike dreieløsninger utelukkende ved hjelp av aksevinkler.
Alle andre definisjonsmuligheter kan føre til flere dreibare løsninger, avhengig av maskin.

Funksjonsbeskrivelse

Styringen tilbyr to valg som du kan velge mellom.

Utvalgsmulighet	Beskrivelse
SYM	Med **SYM** velger du en svivelløsning basert på symmetripunktet til masteraksen. **Mer informasjon:** "Dreieløsning SYM", Side 297
SEQ	Med **SEQ** velger du en dreieløsning basert på hovedaksens utgangsposisjon. **Mer informasjon:** "Dreieløsning SEQ", Side 298

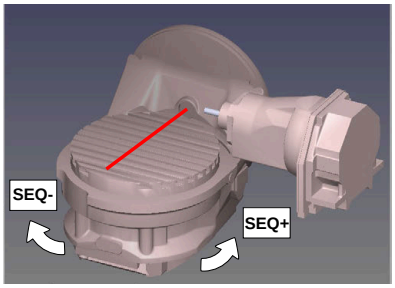

Referanse for **SEQ**

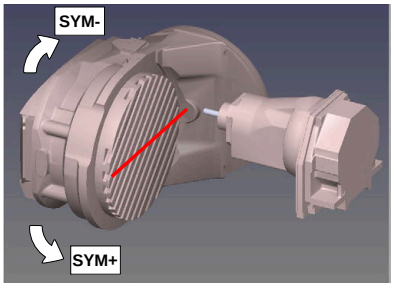

Referanse for **SYM**

Hvis den løsningen du valgte via **SYM** (**SEQ**), ikke ligger i maskinens arbeidsområde, viser styringen feilmeldingen **Vinkel ikke tillatt**.

Det er valgfritt om du vil angi **SYM** eller **SEQ**.

Hvis du ikke definerer **SYM** (**SEQ**), finner styringen løsningen slik:

1. Kontroller om begge løsningsmulighetene ligger i arbeidsområdet til roteringsaksene.
2. To løsningsmuligheter: velg løsningsvarianten med den korteste veien basert på den gjeldende posisjonen til dreieaksene
3. En løsningsmulighet: velg den eneste løsningen
4. Ingen løsningsmulighet: vis feilmeldingen **Vinkel ikke tillatt**

Dreieløsning SYM

Velg en av løsningsmulighetene ved hjelp av funksjonen **SYM** basert på symmetripunktet til masteraksen:

- **SYM+** posisjonerer masteraksen i det positive halvrommet som går ut fra symmetripunktet
- **SYM-** posisjonerer masteraksen i det negative halvrommet som går ut fra symmetripunktet

SYM bruker i motsetning til **SEQ** symmetripunktet til masteraksen som referanse. Hver masterakse har to symmetristillinger som ligger 180° fra hverandre (delvis bare en symmetristilling i kjøreområdet).

Slik fastsetter du symmetripunktet:

- Utfør **PLANE SPATIAL** med en ønsket romvinkel og **SYM+**
- Lagre aksevinkelen til masteraksen i en Q-parameter, f-eks. -80
- Gjenta **PLANE SPATIAL**-funksjonen med **SYM-**
- Lagre aksevinkelen til masteraksen i en Q-parameter, f-eks. -100
- Opprett middelverdi, f.eks. -90

  Middelverdien tilsvarer symmetripunktet.

Dreieløsning SEQ

Velg en av løsningsmulighetene ved hjelp av funksjonen **SEQ** basert på grunnstillingen til masteraksen:

- **SEQ+** posisjonerer masteraksen i det positive dreieområdet som går ut fra grunnstillingen
- **SEQ-** posisjonerer masteraksen i det negative dreieområdet som går ut fra grunnstillingen

SEQ utgår fra grunnstillingen (0°) til masteraksen. Masteraksen er den første roteringsaksen som går ut fra verktøyet eller den siste roteringsaksen som går ut fra bordet (avhengig av maskinkonfigurasjonen) Når begge løsningsmuligheter ligger i positivt eller negativt område, bruker styringen automatisk den nærmere løsningen (korteste vei). Hvis du trenger den andre løsningsmuligheten, må du enten forposisjonere masteraksen (i området til den andre løsningsmuligheten) før dreiing av arbeidsplanet eller arbeide med **SYM**

Eksempler

Maskin med C-rundbord og A-dreiebord. Programmert funksjon: PLANE SPATIAL SPA+0 SPB+45 SPC+0

Endebryter	Startposisjon	SYM = SEQ	Resultat aksestilling
Ingen	A+0, C+0	Ikke progr.	A+45, C+90
Ingen	A+0, C+0	+	A+45, C+90
Ingen	A+0, C+0	–	A–45, C–90
Ingen	A+0, C–105	Ikke progr.	A–45, C–90
Ingen	A+0, C–105	+	A+45, C+90
Ingen	A+0, C–105	–	A–45, C–90
–90 < A < +10	A+0, C+0	Ikke progr.	A–45, C–90
–90 < A < +10	A+0, C+0	+	Feilmelding
–90 < A < +10	A+0, C+0	-	A–45, C–90

Maskin med B-rundbord og A-dreiebord (endebryter A +180 og -100). Programmert funksjon: PLANE SPATIAL SPA-45 SPB+0 SPC+0

SYM	SEQ	Resultat aksestilling	Kinematikkvisning
+		A-45, B+0	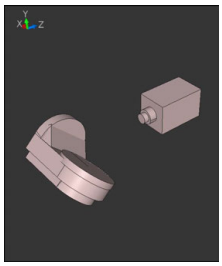
-		Feilmelding	**Ingen løsning i begrenset område**
	+	Feilmelding	**Ingen løsning i begrenset område**
	-	A-45, B+0	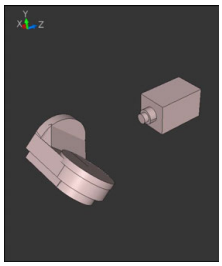

Posisjonen til symmetripunktet er avhengig av kinematikken. Hvis du endrer kinematikken (f.eks. skifte av hode), endres posisjonen til symmetripunktet.

Kinematikkavhengig tilsvarer den positive dreieretningen til **SYM** ikke den positive dreieretningen til **SEQ**. Fastslå derfor posisjonen til symmetripunktet og dreieretningen til **SYM** på hver maskin før programmeringen.

Typer transformasjon

Bruk

Med **COORD ROT** og **TABLE ROT** påvirker du orienteringen til arbeidsplanets koordinatsystem **WPL-CS** ved hjelp av akseposisjonen til en såkalt fri roteringsakse.

En ønsket roteringsakse blir til en fri roteringsakse ved følgende konstellasjon:

- roteringsaksen har ikke noen innvirkning på verktøystillingen, da roteringsaksen og verktøyaksen er parallelle under dreiesituasjonen
- roteringsaksen er den første roteringsaksen som går ut fra emnet, i den kinematiske kjeden

Funksjonen til transformasjonstypene **COORD ROT** og **TABLE ROT** er dermed avhengig av de programmerte romvinklene og maskinkinematikken.

Funksjonsbeskrivelse

Styringen tilbyr to valg.

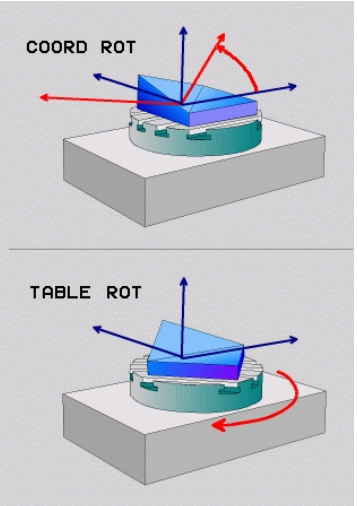

Utvalgsmulighet	Beskrivelse
COORD ROT	> Styringen posisjonerer den frie roteringsaksen til 0 > Styringen orienterer arbeidsplanets koordinatsystem i henhold til den programmerte romvinkelen
TABLE ROT	**TABLE ROT** med: ■ SPA **og** SPB **lik** 0 ■ SPC **lik eller ulik** 0 > Styringen orienterer den frie roteringsaksen i henhold til den programmerte romvinkelen > Styringen orienterer arbeidsplanets koordinatsystem i henhold til basis-koordinatsystemet **TABLE ROT** med: ■ **Minst** SPA **eller** SPB **ulik** 0 ■ SPC **lik eller ulik** 0 > Styringen posisjonerer ikke den frie roteringsaksen, posisjonen før dreiing av arbeidsplanet blir beholdt > Siden emnet ikke ble posisjonert, orienterer styringen arbeidsplanets koordinatsystem i henhold til den programmerte romvinkelen

Hvis det ikke oppstår en fri roteringsakse ved en dreiesituasjon, har transformasjonstypene **COORD ROT** og **TABLE ROT** ingen funksjon.

Det er valgfritt om du vil angi **COORD ROT** eller **TABLE ROT**.

Hvis det ikke har blitt valgt noen transformasjonstype, bruker styringen transformasjonstypen **COORD ROT** for **PLANE**-funksjonene.

Eksempel

Det følgende eksempelet viser funksjonen til transformasjonstypen **TABLE ROT** i forbindelse med en fri roteringsakse.

11 L B+45 R0 FMAX	; Forposisjonere roteringsakse
12 PLANE SPATIAL SPA-90 SPB+20 SPC +0 TURN F5000 TABLE ROT	; Dreie arbeidsplan

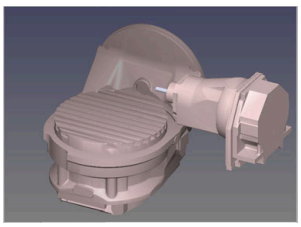

Opprinnelse

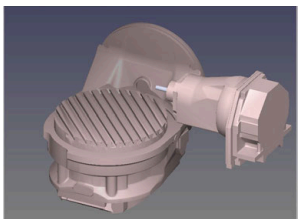

A = 0, B = 45

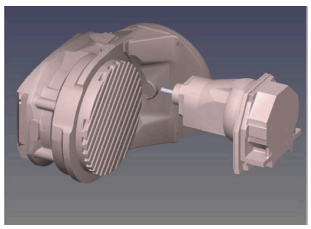

A = -90, B = 45

> Styringen posisjonerer B-aksen til aksevinkelen B+45
> Ved den programmerte dreiesituasjonen med SPA-90 blir B-aksen til den frie roteringsaksen
> Styringen posisjonerer ikke den frie roteringsaksen, posisjonen til B-aksen før dreiing av arbeidsplanet blir beholdt
> Siden emnet ikke ble posisjonert, orienterer styringen arbeidsplanets koordinatsystem i henhold til den programmerte romvinkelen SPB+20

Tips:

- For fremgangsmåten for posisjonering ved transformasjonstypene **COORD ROT** og **TABLE ROT** er det irrelevant om den frie roteringsaksen er en bord- eller en hodeakse.
- Den resulterende akseposisjonen til den frie roteringsaksen er bl.a. avhengig av en aktiv grunnrotering.
- Orienteringen til arbeidsplanets koordinatsystem er i tillegg avhengig av en programmert rotering, f.eks. ved hjelp av syklus **10 ROTERING**.

10.6 Oppstilt bearbeiding (#9 / #4-01-1)

Bruk

Hvis du stiller opp verktøyet under bearbeiding, kan du bearbeide vanskelig tilgjengelige posisjoner på emnet uten kollisjon.

Relaterte emner

- Kompenser verktøyoppstilling med **FUNCTION TCPM** (#9 / #4-01-1)
  Mer informasjon: "Kompenser verktøyoppstilling med FUNCTION TCPM (#9 / #4-01-1)", Side 305
- Kompenser verktøyoppstilling med **M128** (#9 / #4-01-1)
  Mer informasjon: "Kompenser verktøyoppstilling automatisk med M128 (#9 / #4-01-1)", Side 446
- Drei arbeidsplan (#8 / #1-01-1)
  Mer informasjon: "Drei arbeidsplan (#8 / #1-01-1)", Side 259
- Referansepunkter på verktøyet
  Mer informasjon: "Referansepunkter på verktøyet ", Side 139
- Referansesystemer
  Mer informasjon: "Referansesystemer", Side 228

Forutsetninger

- Maskiner med dreieakse
- Kinematikkbeskrivelse
  For å beregne dreievinkelen krever styringen en kinematisk beskrivelse som er laget av maskinprodusenten.
- Programvarealternativ Utvidet funksjonsgruppe 2 (#9 / #4-01-1)

Funksjonsbeskrivelse

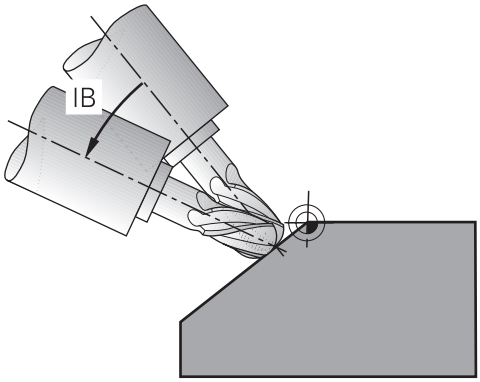

Du kan bruke **FUNCTION TCPM**-funksjonen til å utføre en oppstilt bearbeiding. Dermed kan også arbeidsplanet dreies.

Mer informasjon: "Drei arbeidsplan (#8 / #1-01-1)", Side 259

Du kan omforme en oppstilt bearbeiding ved hjelp av følgende funksjoner:

- Beveg roteringsaksen trinnvis
  Mer informasjon: "Oppstilt bearbeiding med inkrementell kjøring", Side 304
- Normalvektorer
  Mer informasjon: "Oppstilt bearbeiding ved hjelp av normalvektorer", Side 304

Oppstilt bearbeiding med inkrementell kjøring

Du kan implementere oppstilt bearbeiding ved å endre oppstillingsvinkelen i tillegg til den normale lineære bevegelsen når funksjonen **FUNCTION TCPM** eller **M128** er aktiv, f.eks. **L X100 Y100 IB-17 F1000G01 G91 X100 Y100 IB-17 F1000**. Den relative posisjonen til verktøyets roteringspunkt forblir den samme under verktøyoppstillingen.

Eksempel

* - ...	
12 L Z+50 R0 FMAX	; Posisjoner til sikker høyde
13 PLANE SPATIAL SPA+0 SPB-45 SPC +0 MOVE DIST50 F1000	; Definer og aktiver PLANE-funksjon
14 FUNCTION TCPM F TCP AXIS POS PATHCTRL AXIS	; Aktiver TCPM
15 L IB-17 F1000	; Still opp verktøy
* - ...	

Oppstilt bearbeiding ved hjelp av normalvektorer

Ved oppstilt bearbeiding med normalvektorer realiserer du verktøyoppstillingen ved hjelp av rette linjer **LN**.

For å utføre oppstilt bearbeiding med normalvektorer, må du aktivere funksjonen **FUNCTION TCPM** eller tilleggsfunksjonen **M128**.

Eksempel

* - ...	
12 L Z+50 R0 FMAX	; Posisjoner til sikker høyde
13 PLANE SPATIAL SPA+0 SPB+45 SPC +0 MOVE DIST50 F1000	; Dreie arbeidsplan
14 FUNCTION TCPM F TCP AXIS POS PATHCTRL AXIS	; Aktiver TCPM
15 LN X+31.737 Y+21,954 Z+33,165 NX+0,3 NY+0 NZ+0,9539 F1000 M3	; Aktiver verktøyet via normalvektor
* - ...	

10.7 Kompenser verktøyoppstilling med FUNCTION TCPM (#9 / #4-01-1)

Bruk

Med funksjonen **FUNCTION TCPM** påvirker du posisjoneringsadferden til styringen. Hvis du aktiverer **FUNCTION TCPM**, kompenserer styringen for endrede verktøyoppstillinger ved hjelp av en utligningsbevegelse av de lineære aksene.

Du kan bruke **FUNCTION TCPM** til f.eks. å endre oppstillingen til verktøyet i en oppstilt bearbeiding, mens posisjonen til verktøyføringspunktet til konturen forblir den samme.

> I stedet for **M128** anbefaler HEIDENHAIN den kraftigere funksjonen **FUNCTION TCPM**.

Relaterte emner

- Kompenser verktøyoppstilling med **M128**
  Mer informasjon: "Kompenser verktøyoppstilling automatisk med M128 (#9 / #4-01-1)", Side 446
- Dreie arbeidsplan
  Mer informasjon: "Drei arbeidsplan (#8 / #1-01-1)", Side 259
- Referansepunkter på verktøyet
  Mer informasjon: "Referansepunkter på verktøyet ", Side 139
- Referansesystemer
  Mer informasjon: "Referansesystemer", Side 228

Forutsetninger

- Maskiner med dreieakse
- Kinematikkbeskrivelse
  For å beregne dreievinkelen krever styringen en kinematisk beskrivelse som er laget av maskinprodusenten.
- Programvarealternativ Utvidet funksjonsgruppe 2 (#9 / #4-01-1)

Funksjonsbeskrivelse

Funksjonen **FUNCTION TCPM** er en videreutvikling av funksjonen **M128**. Med denne funksjonen kan du fastsette fremgangsmåten til styringen ved posisjonering av roteringsakser.

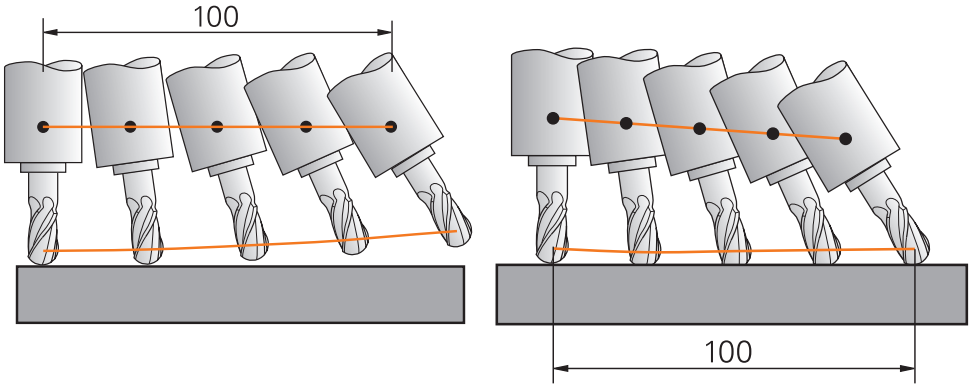

Fremgangsmåte uten **TCPM** Fremgangsmåte med **TCPM**

TNC7 basic kan bevege maksimalt fire akser samtidig. Hvis flere enn fire akser skal flyttes med en NC-blokk, viser styringen en feilmelding. Vær oppmerksom på at utjevningsbevegelsen skjer i opptil tre akser.

Når **FUNCTION TCPM** er aktiv, viser styringen **TCPM-** ikonet i posisjonsvisningen.

Mer informasjon: Brukerhåndbok for innretting og kjøring

Bruk **FUNCTION RESET TCPM**-funksjonen for å tilbakestille **FUNCTION TCPM**-funksjonen.

Innføring

FUNCTION TCPM

```
10 FUNCTION TCPM F TCP AXIS POS PATHCTRL AXIS REFPNT CENTER-CENTER F1000
```

NC-funksjonen inneholder følgende syntakselementer:

Syntakselement	Beskrivelse
FUNCTION TCPM	Syntaksåpning for kompensering av verktøyoppstillinger
F TCP eller **F CONT**	Tolkning av den programmerte matingen **Mer informasjon:** "Tolkning av den programmerte matingen ", Side 307
AXIS POS eller **AXIS SPAT**	Tolking av programmerte roterende aksekoordinater **Mer informasjon:** "Tolking av de programmerte roteringsakse-koordinatene", Side 308
PATHCTRL AXIS oder **PATHCTRL VECTOR**	Interpolering av verktøyoppstilling **Mer informasjon:** "Interpolering av verktøyoppstilling mellom start- og sluttposisjon", Side 309
REFPNT TIP-TIPS, **REFPNT TIP-SENTER** eller **REFPNT CENTER-CENTER**	Valg av verktøyføringspunkt og verktøyets roteringspunkt **Mer informasjon:** "Valg av verktøyføringspunkt og verktøyrote-ringspunktpunkt ", Side 310 Valgfritt syntakselement
F	Maksimal mating for utligningsbevegelser i de lineære aksene for bevegelser med roteringsakseandel **Mer informasjon:** "Begrense lineærmatingen ", Side 311 Valgfritt syntakselement

FUNCTION RESET TCPM

```
10 FUNCTION RESET TCPM
```

NC-funksjonen inneholder følgende syntakselementer:

Syntakselement	Beskrivelse
FUNCTION RESET TCPM	Syntaksåpning for å tilbakestille **FUNCTION TCPM**

Tolkning av den programmerte matingen

Styringen tilbyr følgende alternativer for å tolke matingen:

Valg	Funksjon
F TCP	Med **F TCP**-valget tolker styringen den programmerte matingen som den relati-ve hastigheten mellom verktøyføringspunktet og emnet.
F CONT	**Hvis F CONT** er valgt, tolker styringen den programmerte matingen som banemating. Styringen overfører banematingen til de respektive aksene til den aktive NC-blokken.

Tolking av de programmerte roteringsaksekoordinatene

Styringen tilbyr følgende alternativer for tolkning av verktøyoppstillingen mellom start- og sluttposisjon:

Valg	Funksjon
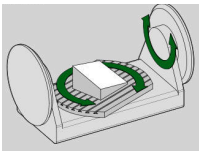 **AXIS POS**	Med valget **AXIS POS** tolker styringen de programmerte roteringsaksekoordinatene som en aksevinkel. Styringen posisjonerer dreieaksene til posisjonen som er definert i NC-programmet. **AXIS POS**-valget egner seg hovedsakelig i forbindelse med roterende akser anbrakt i rett vinkel. Det er bare når de programmerte roteringsaksekoordinatene definerer den ønskede retningen til arbeidsplanet korrekt (f.eks. ved hjelp av et CAM-system), kan du bruke **AXIS POS** med avvikende maskinkinematkikk, f.eks. 45°-dreiehoder.
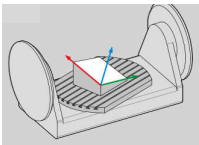 **AXIS SPAT**	Med valget **AXIS SPAT** tolker styringen de programmerte roteringsaksekoordinatene som romvinkler. Styringen konverterer fortrinnsvis romvinklene som orientering av koordinatsystemet og dreier kun inn de aksene som er nødvendige. Med utvalget **AXIS SPAT** kan du bruke NC-programmer uavhengig av kinematikk. Med valget **AXIS SPAT** definerer du romvinkler som refererer til inndatakoordinatsystemet **I-CS**. De definerte vinklene fungerer dermed som inkrementelle romvinkler. Programmer alltid **SPA**, **SPB** og **SPC** i den første kjøreblokken etter funksjonen **FUNCTION TCPM** med **AXIS SPAT**, også med romvinkler på 0°. **Mer informasjon:** "Inndatakoordinatsystem I-CS", Side 240

Interpolering av verktøyoppstilling mellom start- og sluttposisjon

Styringen tilbyr følgende alternativer for interpolering av verktøyoppstillingen mellom de programmerte start- og sluttposisjonene:

Valg	Funksjon
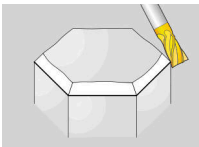 **PATHCTRL AXIS**	Med **PATHCTRL AXIS**-valget interpolerer styringen lineært mellom start- og endepunkt. Du bruker **PATHCTRL AXIS** i NC-programmer med små endringer i verktøyoppstillingen per NC-blokk. Vinkelen **TA** i syklus **32** kan dermed være stor. **Mer informasjon:** Brukerhåndbok for bearbeidingssykluser Du kan bruke **PATHCTRL AXIS** i både plan- og omkretsfresing. **Mer informasjon:** "3D-verktøykorreksjon ved planfresing (#9 / #4-01-1)", Side 327 **Mer informasjon:** "3D-verktøykorrigering ved omkretsfresing (#9 / #4-01-1)", Side 334
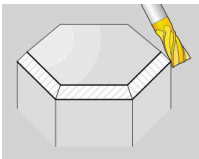 **PATHCTRL VECTOR**	**PATHCTRL VECTOR** bestemmer at verktøyorienteringen i NC-blokken alltid skal være i planet som ble fastsatt med start- og sluttorientering. Med **PATHCTRL VECTOR** genererer styringen en plan flate selv ved store endringer i verktøyoppstilling. Du bruker **PATHCTRL VECTOR** til omkretsfresing med store endringer i verktøyoppstillingen per NC-blokk.

Med begge alternativene flytter styringen det programmerte verktøyføringspunktet langs en rett linje mellom start- og sluttposisjon.

> For å oppnå en kontinuerlig fleraksebevegelse kan du definere syklus **32** med en **toleranse for roteringsakser**.
>
> **Mer informasjon:** Brukerhåndbok for bearbeidingssykluser

Valg av verktøyføringspunkt og verktøyroteringspunktpunkt

Styringen tilbyr følgende alternativer for å definere verktøyføringspunktet og verktøyets roteringspunkt:

Valg	Funksjon
REFPNT TIP-TIP	Ved valget **REFPNT TIP-TIP** ligger verktøyføringspunktet og verktøyets roteringspunkt ved verktøyspissen.
REFPNT TIP-CENTER	Med **REFPNT TIP-CENTER-** valget ligger verktøyføringspunktet ved verktøy-spissen. Verktøyets roteringspunkt ligger ved verktøysenteret.
REFPNT CENTER-CENTER	Med valget **REFPNT CENTER-CENTER**, er verktøyføringspunktet og verktøyets roteringspunkt ved verktøysenteret. Med **REFPNT CENTER-CENTER**-valget kan du behandle CAM-genererte NC-programmer som sendes ut til verktøysenteret og fortsatt måle verktøyet til spissen. Dette lar styringen overvåke hele lengden av verktøyet for kollisjoner under bearbeiding. Tidligere kunne du kun oppnå denne funksjonaliteten ved å forkorte verktøyet med **DL**, slik at styringen ikke overvåker gjenværende verktøylengde. **Mer informasjon:** "Verktøydata innenfor variabler", Side 316 Hvis du programmerer lommefresesykluser med **REFPNT CENTER-CENTER**, viser styringen en feilmelding. **Mer informasjon:** Brukerhåndbok for bearbeidingssykluser

Mer informasjon: "Referansepunkter på verktøyet ", Side 139

Angivelsen av nullpunktet er valgfritt. Hvis du ikke angir noe, bruker styringen **REFPNT TIP-TIP**.

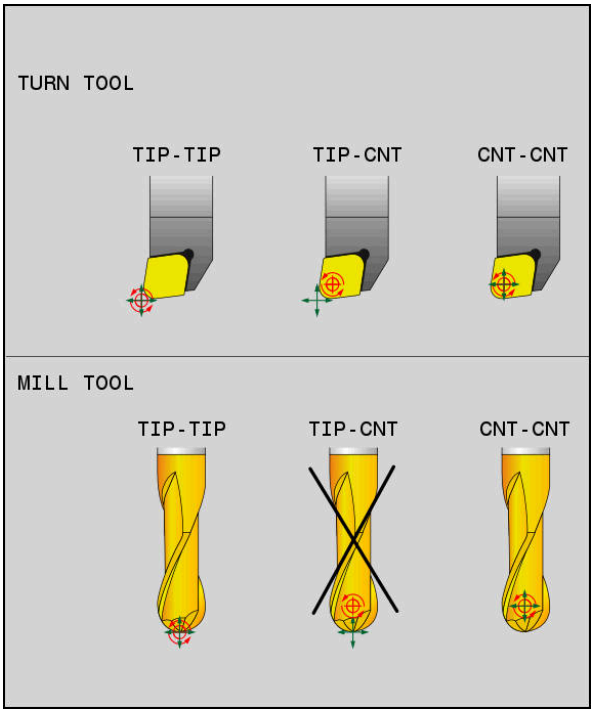

Valg for verktøyføringspunkt og verktøyets roteringspunkt

Begrense lineærmatingen

Med den valgfrie inntastingen **F** begrenser du matingen av lineæraksene ved bevegelser med rotasjonsakseandeler.

På den måten kan du forhindre raske utjevningsbevegelser, for eksempel ved tilbaketrekkingsbevegelser i ilgang

> Ikke velg verdien for begrensning av lineærmatingen for lav, siden det kan oppstå sterke matesvingninger på verktøyets referansepunkt (TCP). Matesvingninger forårsaker forringet overflatekvalitet.
>
> Matebegrensningen virker ved aktiv **FUNCTION TCPM** kun på bevegelser med en rotasjonsakseandel, ikke på rene lineæraksebevegelser.

Begrensningen i lineæraksematingen forblir virksom til du programmerer en ny eller tilbakestiller **FUNCTION TCPM**.

Tips:

MERKNAD

Kollisjonsfare!

Roteringsakser med Hirth-fortanningen må kjøres ut av fortanningen ved dreiingen. Det er fare for kollisjon under utkjøringen og dreiebevegelsen!

- ▶ Frikjør verktøyet før du endrer stillingen til roteringsaksen.

- Tilbakestill funksjonen **FUNCTION TCPM** før posisjoneringer med **M91** eller **M92** og før en **TOOL CALL**-blokk.
- Du kan bruke følgende sykluser med aktiv **FUNCTION TCPM**:
  - Syklus **32 TOLERANSE**
  - Syklus **444 BERORING 3D** (#17 / #1-05-1)
- **M128** og **FUNCTION TCPM** med valget **AXIS POS** tar ikke hensyn til en aktiv 3D-grunnrotasjon. Programmer **FUNCTION TCPM** med valget **AXIS SPAT** eller CAM-utganger med rette linjer **LN** og en verktøyvektor.

  Mer informasjon: "Rett linje LN ", Side 324
- Ved planfresing må du utelukkende bruke kulefres for å unngå at konturen skades. I kombinasjon med andre verktøyformer må du kontrollere NC-programmet for mulige konturskader ved hjelp av arbeidsområdet **Simulering**.

  Mer informasjon: "Tips:", Side 449

Henvisninger i forbindelse med maskinparametre

Med den valgfrie maskinparameteren **presetToAlignAxis** (nr. 300203), definerer maskinprodusenten aksespesifikt hvordan styringen tolker forskyvningsverdier. Med **FUNCTION TCPM** og **M128** er maskinparameteren bare relevant for den roterende aksen som roterer rundt verktøyaksen (vanligvis **C_OFFS**).

Mer informasjon: Brukerhåndbok for innretting og kjøring

- Hvis maskinparameteren ikke er definert eller er definert med verdien **TRUE**, kan du bruke forskyvningen for å kompensere for en emnefeil i planet. Forskyvningen påvirker orienteringen til emnets koordinatsystem **W-CS**.

  Mer informasjon: " Emnekoordinatsystem W-CS", Side 235
- Hvis maskinparameteren er definert med verdien **FALSE**, kan du ikke bruke forskyvningen til å kompensere for eventuelle emneforskyvninger i planet. Styringen tar ikke hensyn til forskyvningen under behandlingen.

11

Korrigeringer

11.1 Verktøykorrigering for verktøylengde og -radius

Bruk

Du kan bruke deltaverdier for å foreta verktøykorrigeringer til verktøylengden og verktøyradiusen. Deltaverdier påvirker de bestemte og dermed de aktive verktøymålene.

Deltaverdien for verktøylengden **DL** virker i verktøyaksen. Deltaverdien for verktøyradius **DR** virker kun for radiuskompenserte kjørebevegelser med banefunksjonene og syklusene.

Mer informasjon: "Banefunksjoner", Side 151

Relaterte emner

- Korrigering av verktøyradius
  Mer informasjon: "Verktøyradiuskorrigering", Side 316
- Verktøykorrigering med korrigeringstabeller
  Mer informasjon: "Verktøykorrigering med korrigeringstabeller ", Side 319

Funksjonsbeskrivelse

Styringen skiller mellom to typer deltaverdier:

- Deltaverdier innenfor verktøytabellen brukes for permanente verktøykorrigeringer, som f.eks. er nødvendig på grunn av slitasje.
  Du bestemmer disse delta-verdiene f.eks. bruk av en verktøy-touch-probe. Styringen legger automatisk inn deltaverdiene i verktøybehandlingen.
  Mer informasjon: Brukerhåndbok for innretting og kjøring
- Deltaverdier innenfor et verktøyoppkall brukes for en verktøykorrigering som kun gjelder i det aktuelle NC-programmet, f.eks. overdimensjon for emnet.
  Mer informasjon: "Verktøyoppkall med TOOL CALL", Side 142

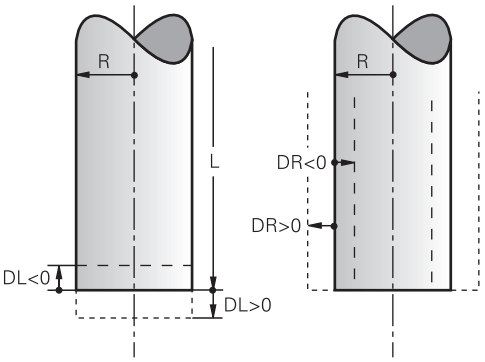

Deltaverdier tilsvarer avvik for lengde og radius på verktøy.

En positiv deltaverdi øker gjeldende verktøylengde eller verktøyradius. Som et resultat fjerner verktøyet mindre materiale under bearbeiding, f.eks. for overdimensjon på emnet.

Med negativ deltaverdi reduserer du gjeldende verktøylengde eller verktøyradius. Som et resultat fjerner verktøyet mer materiale under bearbeidingen.

Hvis du ønsker å programmere deltaverdier i et NC-program, definerer du verdien i et verktøyoppkall eller ved hjelp av en korrigeringstabell.

Mer informasjon: "Verktøyoppkall med TOOL CALL", Side 142

Mer informasjon: "Verktøykorrigering med korrigeringstabeller ", Side 319

Du kan også definere deltaverdier i et verktøyoppkall ved å bruke variabler.

Mer informasjon: "Verktøydata innenfor variabler", Side 316

Korrigering av verktøylengden

Styringen tar hensyn til verktøylengdekorrigeringen så snart du kaller opp et verktøy. Styringen korrigerer kun verktøylengden for verktøy med lengde L>0.

Ved korrigering av verktøylengden tar styringen hensyn til deltaverdier fra verktøytabellen og NC-programmet.

Aktiv verktøylengde = **L** + $\mathbf{DL}_{TAB}$ + $\mathbf{DL}_{Prog}$

L:	Verktøylengde **L** fra verktøytabellen
$\mathbf{DL}_{TAB}$:	Deltaverdi for verktøylengden **DL** fra verktøytabellen
$\mathbf{DL}_{Prog}$:	Deltaverdi for verktøylengden **DL** fra verktøyoppkallet eller fra korrigeringstabellen Den sist programmerte verdien virker. **Mer informasjon:** "Verktøyoppkall med TOOL CALL", Side 142 **Mer informasjon:** "Verktøykorrigering med korrigeringstabeller ", Side 319

MERKNAD

Kollisjonsfare!

Styringen bruker verktøylengden definert i verktøytabellen for å korrigere verktøylengden. Feil verktøylengder forårsaker også feil verktøylengdekorrigering. Ved verktøylengder med lengden **0** og etter en **TOOL CALL 0** utfører styringen ikke noen lengdekorrigering av verktøyet og ingen kollisjonstest. Det er fare for kollisjon under de etterfølgende verktøyposisjoneringene!

- Du må alltid definere verktøy med den faktiske verktøylengden (ikke bare differanser).
- Du må bare bruke **TOOL CALL 0** til å tømme spindelen.

Korrigering av verktøyradius

Styringen tar hensyn til korrigeringen av verktøyradiusen i følgende tilfeller:

- Med aktiv verktøyradiuskorrigering **RR** eller **RL**
  Mer informasjon: "Verktøyradiuskorrigering", Side 316
- Innenfor bearbeidingssykluser
  Mer informasjon: Brukerhåndbok for bearbeidingssykluser
- For rette linjer **LN** med flatenormalvektorer
  Mer informasjon: "Rett linje LN ", Side 324

Ved korrigering av verktøyradius tar styringen hensyn til deltaverdiene fra verktøytabellen og NC-programmet.

Aktiv verktøyradius = **R** + $\mathbf{DR}_{TAB}$ + $\mathbf{DR}_{Prog}$

R:	Verktøyradius **R** fra verktøytabellen **Mer informasjon:** Brukerhåndbok for innretting og kjøring
$\mathbf{DR}_{TAB}$:	Deltaverdi for verktøyradius **DR** fra verktøytabellen **Mer informasjon:** Brukerhåndbok for innretting og kjøring
$\mathbf{DR}_{Prog}$:	Deltaverdi for verktøyradius **DR** fra verktøyoppkallet eller fra korrigeringstabellen Den sist programmerte verdien virker. **Mer informasjon:** "Verktøyoppkall med TOOL CALL", Side 142 **Mer informasjon:** "Verktøykorrigering med korrigeringstabeller ", Side 319

Verktøydata innenfor variabler

Ved behandling av et verktøyoppkall beregner styringen alle verktøyspesifikke verdier og lagrer dem i variabler.

Mer informasjon: "Forhåndsinnstilte Q-parametere", Side 473

Verktøylengde- og radius

Forhåndsinnstilte	Funksjon
Q108	AKTIV VERKTOEYRADIUS
Q114	AKTIV VERKTOEYLENGDE

Etter at styringen har lagret gjeldende verdier i variabler, kan du bruke variablene i NC-programmet.

Brukseksempel

Du kan bruke Q-parameteren **Q108 AKTIV VERKTOEYRADIUS** for å flytte verktøyføringspunktet på en kulefres til midten ved å bruke deltaverdiene for verktøylengden.

```
11 TOOL CALL "BALL_MILL_D4" Z S10000
12 TOOL CALL  DL-Q108
```

Dette gjør at styringen kan overvåke hele verktøyet for kollisjoner, og målene i NC-programmet kan fortsatt programmeres til midten av kulen.

Tips:

- Styringen viser grafiske deltaverdier fra verktøybehandlingen i simuleringen. Ved deltaverdier fra NC-programmet eller korrigeringstabeller endrer styringen kun posisjonen til verktøyet i simuleringen.

  Mer informasjon: "Simulering av verktøy ", Side 621
- Med den valgfrie maskinparameteren **progToolCallDL** (nr. 124501) definerer maskinprodusenten om styringen skal ta hensyn til deltaverdier fra et verktøyoppkall i arbeidsområdet **Posisjoner**.

  Mer informasjon: "Verktøyoppkall", Side 142

  Mer informasjon: Brukerhåndbok for innretting og kjøring

11.2 Verktøyradiuskorrigering

Bruk

Når verktøyradiuskorrigering er aktiv, relaterer styringen ikke lenger posisjonene i NC-programmet til verktøysenteret, men til verktøyskjæret.

Med verktøyradiuskorrigering kan du programmere tegningsmålene uten å måtte ta hensyn til verktøyradiusen. Etter at et verktøy går i stykker kan du for eksempel da bruke et verktøy med forskjellige mål uten å endre programmet.

Relaterte emner

- Referansepunkter på verktøyet

  Mer informasjon: "Referansepunkter på verktøyet ", Side 139

Forutsetninger

- Definerte verktøydata i verktøybehandlingen

  Mer informasjon: Brukerhåndbok for innretting og kjøring

Funksjonsbeskrivelse

Ved verktøyradiuskorrigering tar styringen hensyn til den aktive verktøyradiusen. Den aktive verktøyradiusen opprettes fra verktøyradiusen **R** og deltaverdiene **DR** fra verktøybehandlingen og NC-programmet.

Aktiv verktøyradius = **R** + $\mathbf{DR}_{TAB}$ + $\mathbf{DR}_{Prog}$

Mer informasjon: " Verktøykorrigering for verktøylengde og -radius", Side 314

Du kan korrigere akseparallelle bevegelser som følger:

- **R+**: forlenger en akseparallell kjørebevegelse med verktøyradiusen
- **R-**: forkorter en akseparallell kjørebevegelse med verktøyradiusen

En NC-blokk med banefunksjoner kan inneholde følgende verktøyradiuskorrigeringer:

- **RL**: Radiuskorrigering av verktøy, til venstre for konturen
- **RR**: Radiuskorrigering av verktøy, til høyre for konturen
- **R0**: Tilbakestill en aktiv verktøyradiuskorrigering, posisjonering med verktøy-senteret

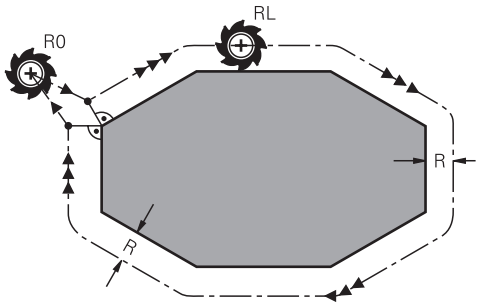

Radiuskorrigert kjørebevegelse med banefunksjoner

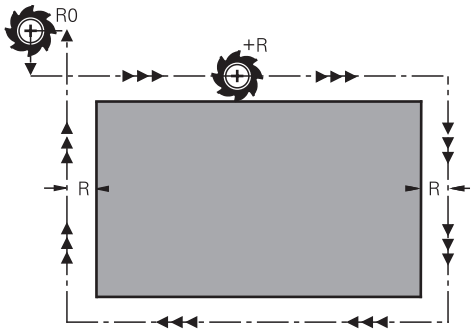

Radiuskorrigert kjørebevegelse med akseparallelle bevegelser

Verktøyets sentrum vil da ha en avstand tilsvarende verktøyets radius fra den programmerte konturen. **Høyre** og **venstre** betegner posisjonen til verktøyet i kjøreretningen langs emnekonturen.

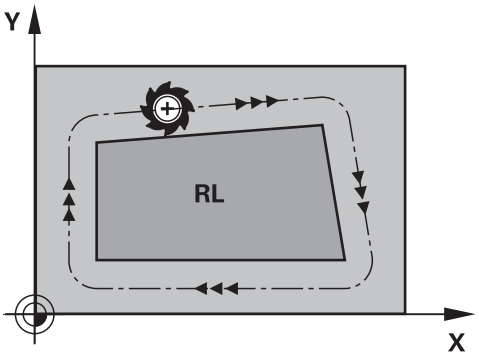

RL: Verktøyet kjører rundt konturen mot venstre

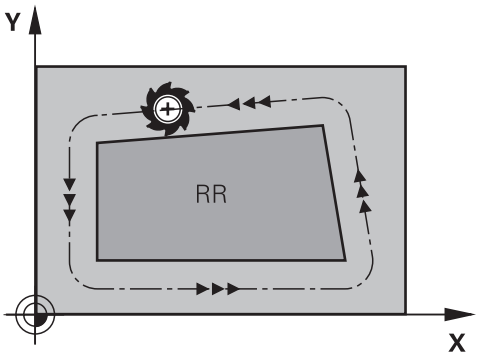

RR: Verktøyet kjører rundt konturen mot høyre

Funksjon

Verktøyradiuskorrigeringen er virksom fra NC-blokken der verktøyradiuskorrigeringen er programmert. Verktøyradiuskorrigeringen virker modalt og på slutten av blokken.

> Programmer verktøyradiuskorrigeringen kun én gang, så f.eks. endringer kan skje raskere.

Styringen tilbakestiller verktøyradiuskorrigeringen i følgende tilfeller:

- Posisjoneringsblokk med **R0**
- Funksjonen **DEP** for å forlate en kontur
- Valg av et nytt NC-program

Tips:

MERKNAD

Kollisjonsfare!

For at styringen skal kunne kjøre frem til eller forlate en kontur, trenger den sikre fremkjørings- og bortkjøringsposisjoner. Disse posisjonene må muliggjøre utjevningsbevegelsene ved aktivering og deaktivering av radiuskorrekturen. Feil posisjoner kan føre til skader på konturen. Det er fare for kollisjon under bearbeidingen!

- Programmer sikre frem- og bortkjøringsposisjoner utenfor konturen
- Ta hensyn til verktøyradiusen
- Ta hensyn til fremkjøringsstrategien

- Når verktøyradiuskorrigering er aktiv, viser styringen et ikon i arbeidsområdet **Posisjoner**.

  Mer informasjon: Brukerhåndbok for innretting og kjøring
- Mellom to NC-blokker med ulik verktøyradiuskorrigering **RR** og **RL** må det minst være én posisjoneringsblokk i arbeidsplanet uten verktøyradiuskorrigering **R0**.
- Hvis du behandler følgende funksjoner mens radiuskorrigering er aktiv, avbryter styringen programkjøringen og viser en feilmelding:
  - **PLANE**-funksjoner (#8 / #1-01-1)
  - **M128** (#9 / #4-01-1)
  - **FUNCTION TCPM** (#9 / #4-01-1)
  - **CALL PGM**
  - Syklus **12 PGM CALL**
  - Syklus **32 TOLERANSE**
  - Syklus **19 ARBEIDSPLAN**

    > Du kan fortsatt behandle NC-programmer fra eldre styringer som inneholder syklusen **19 ARBEIDSPLAN**.

Merknader knyttet til bearbeiding av hjørner

- Utvendige hjørner:
  Når du har programmert en radiuskorrigering, fører styringen verktøyet til de utvendige hjørnene på en overgangsbue. Hvis det er nødvendig, reduserer styringen matingen på de utvendige hjørnene, f.eks. ved store retningsendringer
- Innvendige hjørner:
  For innvendige hjørner regner styringen ut skjæringspunktet for banene som verktøyets sentrum kjører på etter korrigering. Ut fra dette punktet kjører verktøyet langs det neste konturelementet. På den måten oppstår det ikke skader på de innvendige hjørnene på emnet. Det betyr at størrelsen på verktøyradiusen for en bestemt kontur ikke kan velges fritt

11.3 Verktøykorrigering med korrigeringstabeller

Bruk

Med korrekturtabellen kan du lagre korrekturer i verktøykoordinatsystemet (T-CS) eller i arbeidsplanets koordinatsystem (WPL-CS)Du kan kalle opp de lagrede korrigeringene under NC-programmet for å korrigere verktøyet.

Korrekturtabellene har følgende fordeler:

- Verdiene kan endres uten tilpasning i NC-programmet
- Verdiene kan endres når NC-programmet kjører

Med tabellavslutningen bestemmer du i hvilket koordinatsystem styringen skal utføre korrigering.

Styringen tilbyr følgende korreksjonstabeller:

- tco (tool correction): Korreksjon i verktøyets koordinatsystem **T-CS**
- wco (workpiece correction): Korreksjon i arbeidsplanets koordinatsystem **WPL-CS**

Mer informasjon: "Referansesystemer", Side 228

Relaterte emner

- Innhold i korrigeringstabellene
  Mer informasjon: "Korrigeringstabell *.tco", Side 687
  Mer informasjon: "Korrigeringstabell *.wco", Side 689
- Rediger korrigeringstabeller under programkjøring
  Mer informasjon: Brukerhåndbok for innretting og kjøring

Funksjonsbeskrivelse

For å korrigere verktøy ved hjelp av korrigeringstabellene, utfører du følgende trinn:

- Lag korrigeringstabell
  Mer informasjon: "Vindu Opprette ny tabell", Side 657
- Aktiver korrigeringstabellen i NC-programmet
  Mer informasjon: "Velg korrigeringstabell med SELECT CORR-TABLE", Side 321
- Alternativt kan du aktivere korrigeringstabellen manuelt for programkjøringen
  Mer informasjon: "Aktivere tabeller manuelt", Side 320
- Aktiver korrekturverdi
  Mer informasjon: "Aktiver korrigeringsverdi med FUNCTION CORRDATA", Side 322

Du kan redigere verdiene til korrigeringstabellene i NC-programmet.

Mer informasjon: "Tilgang til tabellverdier ", Side 668

Du kan også redigere verdiene i korrigeringstabellene mens programmet kjører.

Mer informasjon: Brukerhåndbok for innretting og kjøring

Verktøykorrigering i verktøykoordinatsystemet T-CS

Med korrigeringstabellen ***.tco definerer du** korrigeringsverdier for verktøyet i verktøykoordinatsystemet **T-CS**.

Mer informasjon: "Verktøykoordinatsystem T-CS", Side 241

Korrekturtabellen **.tco** er alternativet til korrektur med **DL**, **DR** og **DR2** i Tool-Call-blokken. Så snart du aktiverer en korrekturtabell, overskriver styringen korrekturverdiene i Tool-Call-blokken.

Mer informasjon: "Verktøyoppkall med TOOL CALL", Side 142

Styringen viser en aktiv forskyvning ved hjelp av korrigeringstabellen ***.tco** i fanen **Verktøy** i arbeidsområdet **Status**.

Mer informasjon: Brukerhåndbok for innretting og kjøring

Verktøykorrigering i arbeidsplankoordinatsystemet WPL-CS

Verdiene fra korreksjonstabellene med endelsen ***.wco** fungerer som forskyvning i arbeidsplanets koordinatsystem **WPL-CS**

Mer informasjon: "Arbeidsplankoordinatsystem WPL-CS", Side 236

Styringen viser en aktiv forskyvning ved hjelp av korrigeringstabellen ***.wco** inkludert banen til tabellen i fanen **TRANS** til arbeidsområdet **Status**.

Mer informasjon: Brukerhåndbok for innretting og kjøring

Aktivere tabeller manuelt

Du kan aktivere korrigeringstabellene for driftsmodusen **Programkjøring** manuelt.

I driftsmodusen **Programkjøring** inneholder vinduet **Programinnstillinger** området **Tabeller**. I dette området kan du velge en nullpunktstabell og begge korrigeringstabellene med et utvalgsvindu for programkjøringen.

Når du aktiverer en tabell, merker styringen denne tabellen med statusen **M**.

11.3.1 Velg korrigeringstabell med SELECT CORR-TABLE

Bruk

Hvis du vil sette inn korrekturtabeller, bruker du funksjonen **SEL CORR-TABLE** for å aktivere ønsket korrekturtabell fra NC-programmet.

Relaterte emner

- Aktiver korrigeringsverdier for tabellen

  Mer informasjon: "Aktiver korrigeringsverdi med FUNCTION CORRDATA", Side 322
- Innhold i korrigeringstabellene

  Mer informasjon: "Korrigeringstabell *.tco", Side 687

  Mer informasjon: "Korrigeringstabell *.wco", Side 689

Funksjonsbeskrivelse

Du kan velge enten en ***.tco**-tabell eller en ***.wco**-tabell for NC-programmet.

Innføring

11 SEL CORR-TABLE TCS "TNC:\table \corr.tco"	; Velg korrigeringstabellen **corr.tco**

Slik navigerer du til denne funksjonen:

Sett inn NC-funksjon ▶ Alle funksjoner ▶ Valg ▶ SEL CORR-TABLE

NC-funksjonen inneholder følgende syntakselementer:

Syntakselement	Beskrivelse
SEL CORR-TABLE	Syntaksåpning for valg av korrigeringstabell
TCS eller **WPL**	Korrigering i verktøykoordinatsystemet **T-CS** eller i arbeidsplankoordinatsystemet **WPL-CS**
Navn eller **QS**	Filbanen til tabellen Fast eller variabelt navn Valg ved hjelp av et valgvindu er mulig

11.3.2 Aktiver korrigeringsverdi med FUNCTION CORRDATA

Bruk

Med funksjonen **FUNCTION CORRDATA** aktiverer du en rad i korrigeringstabellen for det aktive verktøyet.

Relaterte emner

- Velg korrekturtabell
  Mer informasjon: "Velg korrigeringstabell med SELECT CORR-TABLE", Side 321
- Innhold i korrigeringstabellene
  Mer informasjon: "Korrigeringstabell *.tco", Side 687
  Mer informasjon: "Korrigeringstabell *.wco", Side 689

Funksjonsbeskrivelse

De aktiverte korrigeringsverdiene gjelder til neste verktøyskifte eller til slutten av NC-programmet.

Hvis du endrer en verdi, aktiveres denne først når korrektur kalles opp på nytt.

Innføring

```
11 FUNCTION CORRDATA TCS #1      ; Aktiver linje 1 i korrigeringstabellen *.tco
```

Slik navigerer du til denne funksjonen:

Sett inn NC-funksjon ▶ Alle funksjoner ▶ Valg ▶ FUNCTION CORRDATA

NC-funksjonen inneholder følgende syntakselementer:

Syntakselement	Beskrivelse
FUNCTION CORRDATA	Syntaksåpning for aktivering av en korrigeringsverdi
TCS, **WPL** eller **RESET**	Korrigering i verktøykoordinatsystemet **T-CS** eller i arbeidsplankoordinatsystemet **WPL-CS** eller tilbakestilling av korrigering
#, **Navn** eller **QS**	Ønsket tabellrad Faste eller variable numre eller navn Valg ved hjelp av et valgvindu er mulig Bare når du velger **TCS** eller **WPL**
TCS eller **WPL**	Tilbakestill korrigering i **T-CS** eller i **WPL-CS** Kun ved valg av **RESET**

11.4 3D-verktøykorrigering (#9 / #4-01-1)

11.4.1 Grunnleggende

Styringen muliggjør 3D-verktøykorrigering i CAM-genererte NC-programmer med flatenormalvektorer.

Mer informasjon: "Rett linje LN ", Side 324

Styringen forskyver verktøyet i retning av overflatenormalen med summen av deltaverdiene fra verktøybehandlingen, verktøyoppkallet og korrigeringstabellene.

Mer informasjon: "Verktøy for 3D-verktøykorrigering", Side 326

Du bruker 3D-verktøykorrigeringen f.eks. i følgende tilfeller:

- Korrigering for etterslipte verktøy for å utligne små forskjeller mellom de programmerte og faktiske verktøymålene
- Korrigering for erstatningsverktøy med forskjellige diametre for å utligne større forskjeller mellom programmerte og faktiske verktøydimensjoner
- Generer en konstant emneoverstørrelse, som f.eks. kan tjene som sluttoleranse

3D-verktøykorrigeringen bidrar til å spare tid, siden en ny beregning og nye utdata fra CAM-systemet ikke lenger er nødvendig.

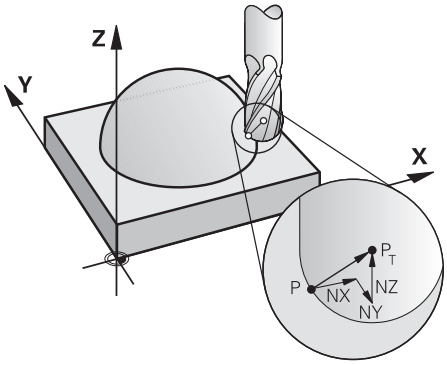

For en valgfri verktøyoppstilling må NC-blokkene i tillegg inneholde en verktøyvektor med komponentene TX, TY og TZ.

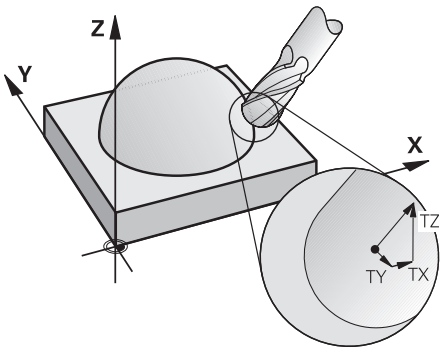

Legg merke til forskjellene mellom planfresing og omkretsfresing.

Mer informasjon: "3D-verktøykorreksjon ved planfresing (#9 / #4-01-1)", Side 327

Mer informasjon: "3D-verktøykorrigering ved omkretsfresing (#9 / #4-01-1)", Side 334

11.4.2 Rett linje LN

Bruk

Rett linje **LN** er er en forutsetning for 3D-korrigering. Innenfor linjen **LN** bestemmer en flatenormalvektor retningen til 3D-verktøykorrigeringen. En valgfri verktøyvektor definerer verktøyoppstillingen.

Relaterte emner

- Grunnleggende om 3D-korrigering
  Mer informasjon: "Grunnleggende", Side 323

Forutsetninger

- Programvarealternativ Utvidet funksjonsgruppe 2 (#9 / #4-01-1)
- NC-program laget med CAM-system
  Du kan ikke programmere rette linjer **LN** direkte i styringen, men lage dem ved hjelp av et CAM-system.
  Mer informasjon: "CAM-genererte NC-programmer", Side 407

Funksjonsbeskrivelse

Som med en rett linje **L**, definerer du målpunktkoordinatene med en rett linje **LN**.

Mer informasjon: "Linje L", Side 159

I tillegg inneholder de rette linjene **LN** en flatenormalvektor og en valgfri verktøyvektor.

TNC7 basic kan bevege maksimalt fire akser samtidig. Hvis flere enn fire akser skal flyttes med en NC-blokk, viser styringen en feilmelding.Hvis akseposisjonen ikke endres, kan du likevel programmere flere enn fire akser.

Innføring

```
LN  X+31,737 Y+21,954 Z+33,165  NX+0,2637581 NY+0,0078922 NZ-0,8764339 TX
    +0 TY-0,8764339 TZ+0,2590319 F1000 M128
```

NC-funksjonen inneholder følgende syntakselementer:

Syntakselement	Beskrivelse
LN	Syntaksåpning for rette linjer med vektorer
X, **Y**, **Z**	Koordinater for det lineære endepunktet
NX, **NY**, **NZ**	Komponenter i flatenormalvektoren
TX, **TY**, **TZ**	Komponenter i verktøyvektoren Valgfritt syntakselement
R0, **RL** eller **RR**	Korrigering av verktøyradius **Mer informasjon:** "Verktøyradiuskorrigering", Side 316 Valgfritt syntakselement
F, **FMAX**, **FZ**, **FU** eller **F AUTO**	Mating **Mer informasjon:** Brukerhåndbok for innretting og kjøring Valgfritt syntakselement
M	Tilleggsfunksjoner Valgfritt syntakselement

Tips:

- NC-syntaksen må ha rekkefølgen X,Y, Z for posisjonen og NX, NY, NZ, samt TX, TY, TZ for vektorene.
- NC-syntaksen til LN-blokkene må alltid inneholde alle koordinatene og alle flatenormalene, selv om verdiene ikke har forandret seg i forhold til forrige NC-blokk.
- HEIDENHAIN anbefaler å bruke standardiserte vektorer med minst sju desimaler. Dette gjør at du oppnår høy nøyaktighet og unngår mulige matetap under bearbeidingen.
- 3D-verktøykorrigering ved hjelp av flatenormalvektorer har en innvirkning på koordinatangivelsene i hovedaksene X, Y, Z.

Definisjon

En **normert vektor**
er en matematisk størrelse som har en verdi på 1, og som kan ha en hvilken som helst retning. Retningen er definert av X-, Y- og Z-komponentene. Vektorstørrelsen er lik roten av summen av kvadratene til komponentene.

$$\sqrt{NX^2 + NY^2 + NZ^2} = 1$$

11.4.3 Verktøy for 3D-verktøykorrigering

Bruk

Du kan bruke 3D-verktøykorrigering med verktøyformene endefres, torusfres og kulefres.

Relaterte emner

- Korrigering i verktøybehandling
  Mer informasjon: " Verktøykorrigering for verktøylengde og -radius", Side 314
- Rettelse i verktøyoppkallet
  Mer informasjon: "Verktøyoppkall med TOOL CALL", Side 142
- Korrigering med korrigeringstabeller
  Mer informasjon: "Verktøykorrigering med korrigeringstabeller ", Side 319

Funksjonsbeskrivelse

Du skiller verktøyformene ved å bruke kolonnene **R** og **R2** i verktøybehandlingen:

- Endefres: **R2** = 0
- Torusfres: **R2** > 0
- Kulefres: **R2** = **R**

Mer informasjon: Brukerhåndbok for innretting og kjøring

Med deltaverdiene **DL**, **DR** og **DR2** tilpasser du verdiene i verktøybehandlingen til det faktiske verktøyet.

Styringen korrigerer deretter verktøyposisjonen med summen av deltaverdiene fra verktøytabellen og den programmerte verktøykorrekturen (verktøyoppkall eller korrekturtabell).

Flatenormalvektoren for rette linjer **LN** definerer retningen som styringen korrigerer verktøyet i. Flatenormalvektoren peker alltid mot midten av verktøyradius 2 CR2.

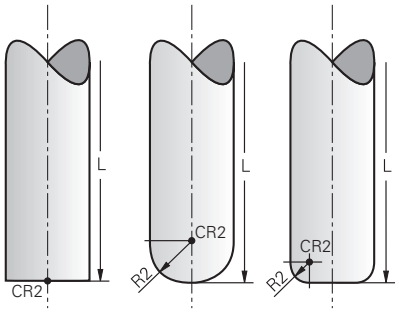

Plassering av CR2 for de enkelte formene

Mer informasjon: "Referansepunkter på verktøyet ", Side 139

Tips:

- Du definerer verktøyene i verktøybehandlingen. Den totale verktøylengden tilsvarer avstanden mellom verktøyholderens referansepunkt og verktøyspissen. Styringen overvåker kun hele verktøyet for kollisjoner ved bruk av totallengden.

  Hvis du definerer en kulefres med total lengde og utgir et NC-program på midten av kulen, må styringen ta hensyn til differansen. Ved oppkalling av verktøyet i NC-programmet definerer du kuleradius som negativ deltaverdi i **DL** og forskyver dermed verktøyføringspunktet til verktøysenteret.
- Hvis du bytter til et verktøy med et overmål (positiv deltaverdi), vil styringen vise en feilmelding. Du kan overstyre feilmeldingen med funksjonen **M107**.

  Mer informasjon: "Tillat positive verktøytoleranser med M107 (#9 / #4-01-1)", Side 461

  Bruk simuleringen for å sikre at verktøyet overmål ikke skader konturene.
- TNC7 basic kan bevege maksimalt fire akser samtidig. Hvis flere enn fire akser skal flyttes med en NC-blokk, viser styringen en feilmelding.Hvis akseposisjonen ikke endres, kan du likevel programmere flere enn fire akser.

11.4.4 3D-verktøykorreksjon ved planfresing (#9 / #4-01-1)

Bruk

Planfresing er en bearbeiding med fremsiden av verktøyet.

Styringen forskyver verktøyet i retning av overflatenormalen med summen av deltaverdiene fra verktøybehandlingen, verktøyoppkallet og korrigeringstabellene.

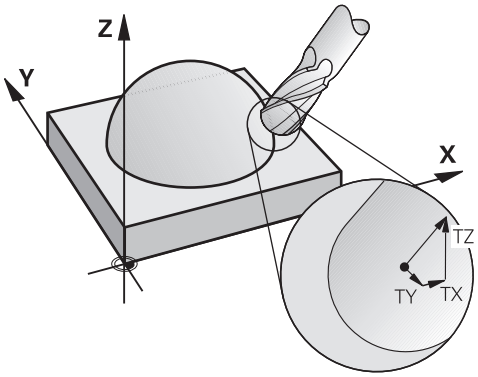

Forutsetninger

- Programvarealternativ avanserte funksjoner gruppe 2 (#9 / #4-01-1)
- Maskin med automatisk posisjonerbare roteringsakser
- Data for flatenormalvektorer fra CAM-systemet

  Mer informasjon: "Rett linje LN ", Side 324
- NC-program med **M128** eller **FUNCTION TCPM**

  Mer informasjon: "Kompenser verktøyoppstilling automatisk med M128 (#9 / #4-01-1)", Side 446

  Mer informasjon: "Kompenser verktøyoppstilling med FUNCTION TCPM (#9 / #4-01-1)", Side 305

Funksjonsbeskrivelse

Følgende varianter er mulige for planfresing:

- **LN**-blokk uten verktøyorientering, **M128** eller **FUNCTION TCPM** aktiv:Verktøy vinkelrett på emnets kontur
- **LN**-blokk med verktøyorientering **T**, **M128** eller **FUNCTION TCPM** aktiv:Verktøyet beholder den spesifiserte verktøyorienteringen
- **LN**-blokk uten **M128** eller **FUNCTION TCPM**:Styringen ignorerer retningsvektoren **T**, selv om den er definert

TNC7 basic kan bevege maksimalt fire akser samtidig. Hvis flere enn fire akser skal flyttes med en NC-blokk, viser styringen en feilmelding.Hvis akseposisjonen ikke endres, kan du likevel programmere flere enn fire akser.

Eksempel

`11 L X+36.0084 Y+6.177 Z-1.9209 R0`	; Ingen kompensasjon mulig
`11 LN X+36.0084 Y+6.177 Z-1.9209 NX-0.4658107 NY+0 NZ+0.8848844 R0`	; Kompensasjon vinkelrett på konturen mulig
`11 LN X+36.0084 Y+6.177 Z-1.9209 NX-0.4658107 NY+0 NZ+0.8848844 TX +0.0000000 TY+0.6558846 TZ+0.7548612 R0 M128`	; Kompensasjon mulig, DL virker langs T-vektoren, DR2 langs N-vektoren
`11 LN X+36.0084 Y+6.177 Z-1.9209 NX-0.4658107 NY+0 NZ+0.8848844 R0 M128`	; Kompensasjon vinkelrett på konturen mulig

Tips:

MERKNAD

Kollisjonsfare!

Roteringsaksene til en maskin kan ha begrensede kjøreområder, f.eks. B-hodeakse med -90° til +10°. Hvis dreievinkelen endres til over +10°, kan det føre til en 180°-dreiing av bordaksen. Det er fare for kollisjon under dreiebevegelsen!

- Programmer eventuelt en sikker posisjon før dreiingen.
- Test NC-programmet eller programsegmentet forsiktig i modusen **Enkeltblokk**

- Hvis det ikke er definert en verktøyorientering i **LN**-blokken, holder styringen verktøyet loddrett mot verktøykonturen ved aktiv **TCPM**.

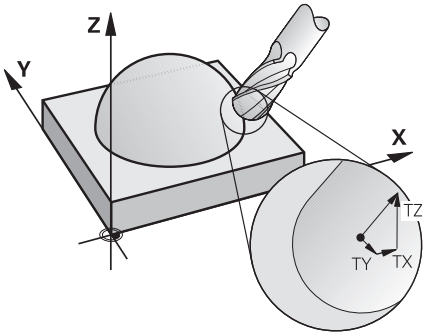

- Hvis det i **LN**-blokken er definert en verktøyorientering **T** og **M128** (eller **FUNCTION TCPM**) samtidig er aktiv, posisjonerer styringen roteringsaksene til maskinen automatisk slik at verktøyet får den forhåndsinnstilte verktøyorienteringen. Hvis du ikke har aktivert **M128** (eller **FUNKSJON TCPM**), ignorerer styringen retningsvektoren **T**, selv om denne er definert i **LN**-blokken.
- Styringen kan ikke posisjonere roteringsaksene automatisk på alle maskiner.
- Styringen bruker de definerte **deltaverdiene** til 3D-verktøykorrigeringen. Styringen beregner bare den totale verktøyradiusen (**R** + **DR**) når du har slått på **FUNCTION PROG PATH IS CONTOUR**.

  Mer informasjon: "3D-verktøykorreksjon med hele verktøyradiusen med FUNCTION PROG PATH (#9 / #4-01-1)", Side 337

Eksempler

Korriger etterslipt kulefres
CAM-data, verktøyspiss

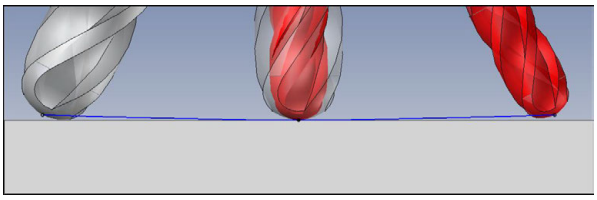

Du bruker en etterslipt kulefres med Ø5,8 mm i stedet for Ø6 mm.

NC-programmet er strukturert som følger:

- CAM-data for kulefres Ø 6 mm
- Data for NC-punkter på verktøyspissen
- NC-program med flatenormalvektorer (LN-blokker)

Foreslått løsning:

- Verktøymåling på verktøyspissen
- Skriv inn verktøykorrigering i verktøytabellen:
  - **R** og **R2**, de teoretiske verktøydataene fra CAM-systemet
  - **DR** og **DR2** differansen mellom nominell og faktisk verdi

	R	R2	DL	DR	DR2
CAM	+3	+3			
Verktøytabell	+3	+3	+0	-0,1	-0,1

Korriger etterslipt kulefres
CAM-utgang kilesenter

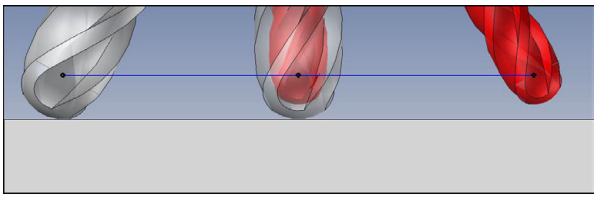

Du bruker en etterslipt kulefres med Ø5,8 mm i stedet for Ø6 mm.

NC-programmet er strukturert som følger:

- CAM-data for kulefres Ø 6 mm
- Data for NC-punkter på kulesenter
- NC-program med flatenormalvektorer (LN-blokker)

Foreslått løsning:

- Verktøymåling på verktøyspissen
- TCPM funksjon **REFPNT CNT-CNT**
- Skriv inn verktøykorrigering i verktøytabellen:
  - **R** og **R2**, de teoretiske verktøydataene fra CAM-systemet
  - **DR** og **DR2** differansen mellom nominell og faktisk verdi

	R	R2	DL	DR	DR2
CAM	+3	+3			
Verktøytabell	+3	+3	+0	-0,1	-0,1

Med TCPM **REFPNT CNT-CNT** er verktøykorrigeringsverdiene for dataene for verktøyspiss eller kulesenter identiske.

Generer overdimensjon for emnet
CAM-data, verktøyspiss

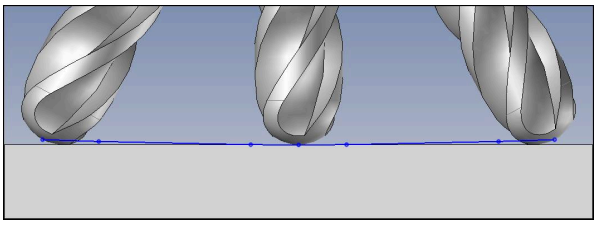

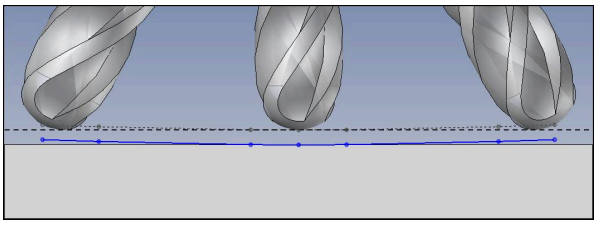

Du bruker en kulefres med Ø6 mm og ønsker å la en jevn overdimensjon på 0,2 mm på konturen.

NC-programmet er strukturert som følger:

- CAM-data for kulefres Ø 6 mm
- Data for NC-punkter på verktøyspissen
- Vektorprogram med flatenormalvektorer og verktøyvektorer

Foreslått løsning:

- Verktøymåling på verktøyspissen
- Angi verktøykorrigering i TOOL-CALL-blokken:
  - **DL**, **DR** og **DR2** ønsket overdimensjon
- Undertrykk feilmelding med **M107**

	R	R2	DL	DR	DR2
CAM	+3	+3			
Verktøytabell	+3	+3	+0	+0	+0
TOOL CALL			+0,2	+0,2	+0,2

Opprett overdimensjon for emnet
CAM-data, kulesenter

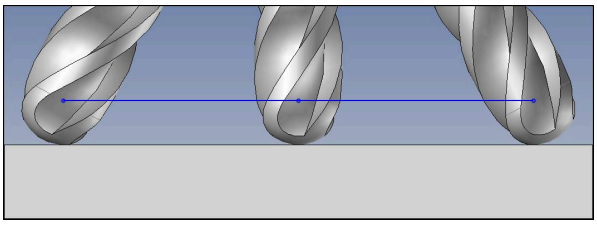

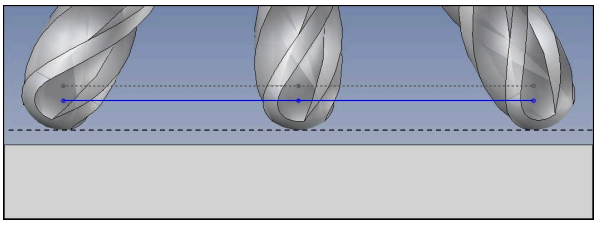

Du bruker en kulefres med Ø6 mm og ønsker å la et jevnt overdimensjon på 0,2 mm på konturen.

NC-programmet er strukturert som følger:

- CAM-data for kulefres Ø 6 mm
- Data for NC-punkter på kulesenter
- TCPM funksjon **REFPNT CNT-CNT**
- Vektorprogram med flatenormalvektorer og verktøyvektorer

Foreslått løsning:

- Verktøymåling på verktøyspissen
- Angi verktøykorrigering i TOOL-CALL-blokken:
  - **DL**, **DR** og **DR2** ønsket overdimensjon
- Undertrykk feilmelding med **M107**

	R	R2	DL	DR	DR2
CAM	+3	+3			
Verktøytabell	+3	+3	+0	+0	+0
TOOL CALL			+0,2	+0,2	+0,2

11.4.5 3D-verktøykorrigering ved omkretsfresing (#9 / #4-01-1)

Bruk

Omkretsfresing er bearbeiding med verktøyets mantelflate.

Styringen forskyver verktøyet vinkelrett på bevegelsesretningen og vinkelrett på verktøyretningen med summen av deltaverdiene fra verktøybehandlingen, verktøyoppkallet og korrigeringstabellene.

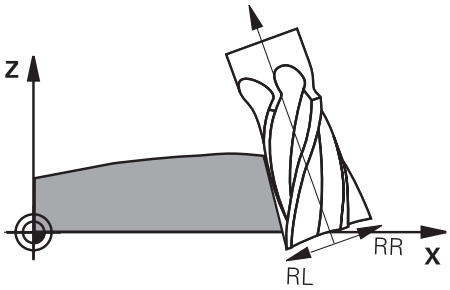

Forutsetninger

- Programvarealternativ avanserte funksjoner gruppe 2 (#9 / #4-01-1)
- Maskin med automatisk posisjonerbare roteringsakser
- Data for flatenormalvektorer fra CAM-systemet

  Mer informasjon: "Rett linje LN ", Side 324
- NC-program med romvinkler
- NC-program med **M128** eller **FUNCTION TCPM**

  Mer informasjon: "Kompenser verktøyoppstilling automatisk med M128 (#9 / #4-01-1)", Side 446

  Mer informasjon: "Kompenser verktøyoppstilling med FUNCTION TCPM (#9 / #4-01-1)", Side 305
- NC-program med verktøyradiuskorrigering **RL** eller **RR**

  Mer informasjon: "Verktøyradiuskorrigering", Side 316

Funksjonsbeskrivelse

Følgende varianter er mulige for omkretsfresing:

- **L**-blokk med programmerte roteringsakser, **M128** eller **FUNCTION TCPM** aktiv, definer kompensasjonsretning med radiuskorrigering **RL** eller **RR**
- **LN**-blokk med verktøyorientering **T** vinkelrett på N-vektoren, **M128** eller **FUNCTION TCPM** aktiv
- **LN**-blokk med verktøyorientering **T** uten N-vektor, **M128** eller **FUNCTION TCPM** aktiv

TNC7 basic kan bevege maksimalt fire akser samtidig. Hvis flere enn fire akser skal flyttes med en NC-blokk, viser styringen en feilmelding.Hvis akseposisjonen ikke endres, kan du likevel programmere flere enn fire akser.

Eksempel

11 M128	
* - ...	
21 L X+48.4074 Y+102.4717 Z-7.1088 C+0 B-20.0115 RL	; Kompensasjon mulig, korrigeringsretning RL
11 LN X+60.6593 Y+102.4690 Z-7.1012 NX0.0000 NY0.9397 NZ0.3420 TX-0.0807 TY0 TZ0.9366 R0 M128	; kompensasjon mulig
11 LN X+60.6593 Y+102.4690 Z-7.1012 TX-0.0807 TY0 TZ0.9366 M128	; kompensasjon mulig

Tips:

MERKNAD

Kollisjonsfare!

Roteringsaksene til en maskin kan ha begrensede kjøreområder, f.eks. B-hodeakse med -90° til +10°. Hvis dreievinkelen endres til over +10°, kan det føre til en 180°-dreiing av bordaksen. Det er fare for kollisjon under dreiebevegelsen!

- Programmer eventuelt en sikker posisjon før dreiingen.
- Test NC-programmet eller programsegmentet forsiktig i modusen **Enkeltblokk**

- Styringen kan ikke posisjonere roteringsaksene automatisk på alle maskiner.
- Styringen bruker de definerte **deltaverdiene** til 3D-verktøykorrigeringen. Styringen beregner bare den totale verktøyradiusen (**R** + **DR**) når du har slått på **FUNCTION PROG PATH IS CONTOUR**.

  Mer informasjon: "3D-verktøykorreksjon med hele verktøyradiusen med FUNCTION PROG PATH (#9 / #4-01-1)", Side 337

Eksempel

Korriger den etterslipte endefresen
CAM-data, verktøysenter

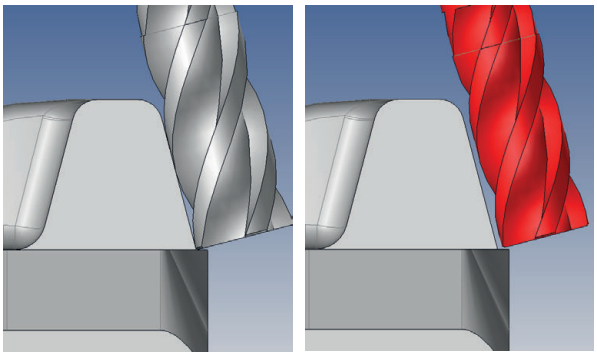

Du bruker en etterslipt endefres med Ø11,8 mm i stedet for Ø12 mm.
NC-programmet er strukturert som følger:

- CAM-utgang for endefres Ø 12 mm
- NC-data for verktøysenteret
- Vektorprogram med flatenormalvektorer og verktøyvektorer
  Alternativ:
- Klartekstprogram med aktiv verktøyradiuskorrigering **RL** / **RR**

Foreslått løsning:

- Verktøymåling på verktøyspissen
- Undertrykk feilmelding med **M107**
- Skriv inn verktøykorrigering i verktøytabellen:
  - **R** og **R2**, de teoretiske verktøydataene fra CAM-systemet
  - **DR** og **DL**, differansen mellom nominell og faktisk verdi

	R	R2	DL	DR	DR2
CAM	+6	+0			
Verktøytabell	+6	+0	+0	-0,1	+0

11.4.6 3D-verktøykorreksjon med hele verktøyradiusen med FUNCTION PROG PATH (#9 / #4-01-1)

Bruk

Med funksjonen **FUNCTION PROG PATH** definerer du om styringen refererer til bare deltaverdiene eller til hele verktøyradiusen under 3D-radiuskorrekturen.

Relaterte emner

- Grunnleggende om 3D-korrigering
  Mer informasjon: "Grunnleggende", Side 323
- 3D-korrigeringsverktøy
  Mer informasjon: "Verktøy for 3D-verktøykorrigering", Side 326

Forutsetninger

- Programvarealternativ Utvidet funksjonsgruppe 2 (#9 / #4-01-1)
- NC-program laget med CAM-system
  Du kan ikke programmere rette linjer **LN** direkte i styringen, men lage dem ved hjelp av et CAM-system.
  Mer informasjon: "CAM-genererte NC-programmer", Side 407

Funksjonsbeskrivelse

Når du slår på **FUNCTION PROG PATH**, tilsvarer de programmerte koordinatene nøyaktig konturkoordinatene.

Under 3D-radiuskorrigeringen beregner styringen den fullstendige verktøyradiusen **R + DR** og den fullstendige hjørneradiusen **R2 + DR2**.

Med **FUNCTION PROG PATH OFF** slår du av den spesielle tolkningen.

Under 3D-radiuskorrigeringen beregner styringen bare deltaverdiene **DR** og **DR2**.

Når du slår på **FUNCTION PROG PATH**, er tolkningen av de programmerte banene som kontur, aktiv for alle 3D-korrekturer frem til funksjonen slås av igjen.

Innføring

```
11 FUNCTION PROG PATH IS CONTOUR    ; Bruk full verktøyradius for 3D-korrigering.
```

NC-funksjonen inneholder følgende syntakselementer:

Syntakselement	Beskrivelse
FUNCTION PROG PATH	Syntaksåpning for tolkning av den programmerte banen
IS CONTOUR eller **OFF**	Bruk full verktøyradius eller bare deltaverdier for 3D-korrigering

12

Filer

12.1 Filbehandling

12.1.1 Grunnlag

Bruk

I filbehandleren viser styringen stasjoner, mapper og filer. Du kan f.eks. opprette eller slette mapper eller filer og koble til stasjoner.

Filbehandling inkluderer driftsmodusen **Filer** og arbeidsområdet og vinduene **Åpen fil**.

Relaterte emner

- Sikkerhetskopiere data
- Koble til nettverksstasjon

Mer informasjon: Brukerhåndbok for innretting og kjøring

Funksjonsbeskrivelse

Ikoner og knapper

Filbehandlingen inneholder følgende ikoner og knapper:

Symbol, knapp eller tastkombinasjon	Beskrivelse
	Gi nytt navn
CTRL + C	**Kopier**
CTRL + X	**Klipp ut** Når du klipper ut en fil eller mappe, viser styringen ikonet for filen eller mappen nedtonet.
	verktøy
	Legg til favoritt
	Fjern favoritt
	Favoritt Når du legger til en favoritt, viser styringen dette ikonet ved siden av filen eller mappen.
	Løs ut USB-enhet
	Deaktiver skrivebeskyttelse
	Aktiver skrivebeskyttelse Når skrivebeskyttelse er aktiv, viser styringen dette ikonet ved siden av filen eller mappen.
<eof>	Styringen viser med **end of file**, at hele filen er synlig i forhåndsvisningsområdet.
	Styringen viser bare en del av filen i forhåndsvisningsområdet.

Symbol, knapp eller tastkombinasjon	Beskrivelse
Ny mappe	Opprett ny mappe
Ny fil	Opprett ny fil Du oppretter en ny tabell i driftsmodus **tabeller**. **Mer informasjon:** "Driftsmodus tabeller ", Side 654
Filfunksjoner	Styringen åpner kontekstmenyen. **Mer informasjon:** "Kontekstmeny", Side 599 Bare i driftsmodus **Filer**
Merk **CTRL + SPACE**	Styringen markerer filen og åpner handlingslinjen. Bare i driftsmodus **Filer**
↶ **CTRL + Z**	**Angre**
↷ **CTRL + Y**	**Gjenopprett**
Vis som dokument	Styringen åpner filen i arbeidsområdet **Document**. **Mer informasjon:** "Arbeidsområde Document", Side 351
Åpne	Styringen åpner filen i riktig modus eller applikasjon.
Velg i programforløpet	Styringen åpner filen i driftsmodus **Programkjøring**. Bare i driftsmodus **Filer**
Tilleggs- funksjoner	Styringen åpner en valgmeny med følgende funksjoner: ■ **Tilpass TAB/NC-PGM** ■ Tilpass format og innhold i filene til iTNC 530 ■ Tilpass filer med feil **Mer informasjon:** "Tilpasning av filer", Side 353 ■ **Koble til nettv.stasjon** **Mer informasjon:** Brukerhåndbok for innretting og kjøring Bare i driftsmodus **Filer**

Filadministrasjonsområder

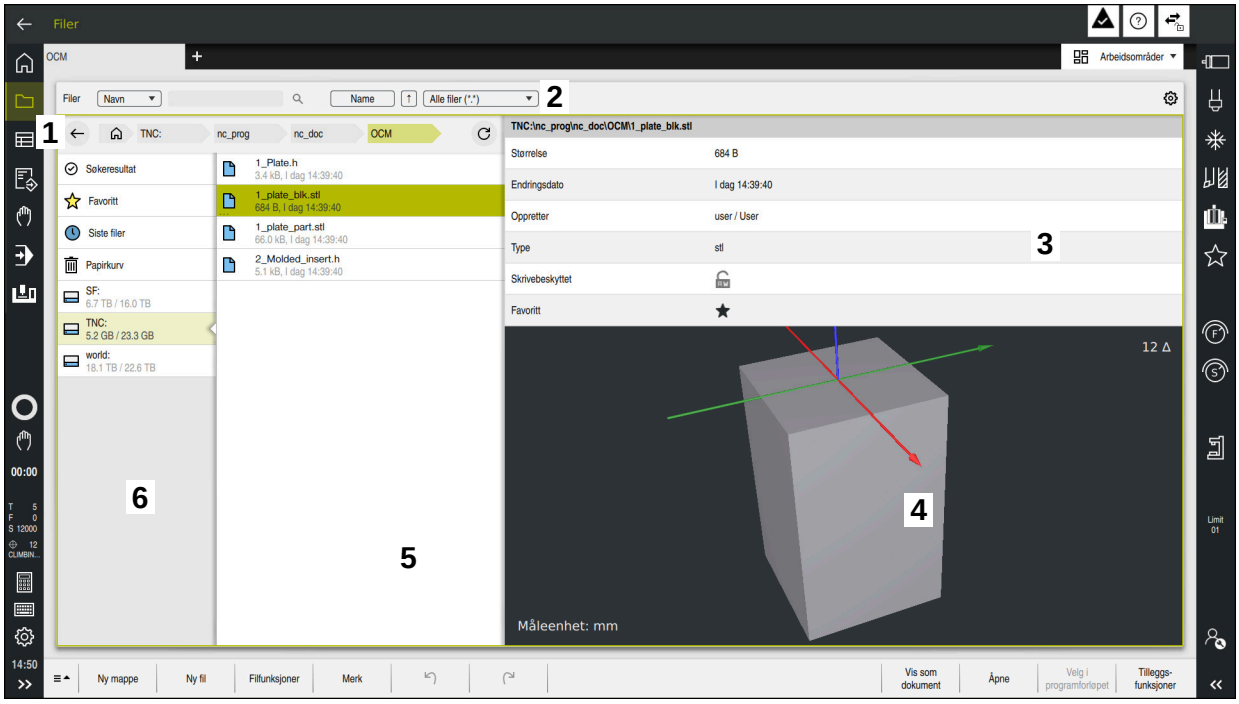

Driftsmodus **Filer**

1 Navigasjonsbane

I navigasjonsbanen viser styringen posisjonen til gjeldende mappe i mappestrukturen. Du kan bruke de individuelle elementene i navigasjonsbanen for å komme til de høyere mappenivåene.

2 Tittellinje

- Søk i fulltekst

  Mer informasjon: "Fulltekstsøk i tittellinjen", Side 343
- Sortere

  Mer informasjon: "Sorter i tittellinjen", Side 343
- Filtrere

  Mer informasjon: "Filtrere i tittellinjen", Side 343
- Innstillinger

  Mer informasjon: "Innstillinger i tittellinjen", Side 343

3 Informasjonsområde

Mer informasjon: "Informasjonsområde", Side 344

4 Forhåndsvisningsområde

I forhåndsvisningsområdet viser styringen en forhåndsvisning av den valgte filen, f.eks. en NC-programdel.

5 Innholdskolonne

I innholdskolonnen viser styringen alle mapper og filer du velger ved hjelp av navigasjonskolonnen.

Styringen kan vise følgende status for en fil:

- **M**: Filen er aktiv i driftsmodus **Programkjøring**
- **S**: Filen er i aktiv i arbeidsområdet **Simulering**
- **E**: Filen er aktiv i driftsmodus **Programmere**

Når drar velger en fil eller mappe til høyre, viser styringen følgende filfunksjoner:

- Gi nytt navn
- Kopier
- Klipp ut
- Slett
- Aktivere eller deaktivere skrivebeskyttelse
- Legg til eller fjern favoritt

Du kan også velge noen av disse filfunksjonene ved å bruke kontekstmenyen.

Mer informasjon: "Kontekstmeny", Side 599

6 Navigasjonskolonnen

Mer informasjon: "Navigasjonskolonnen", Side 344

Fulltekstsøk i tittellinjen

Med fulltekstsøk kan du søke etter hvilken som helst tegnstreng i navnet eller innholdet til filene. Bruk rullegardinmenyen til å velge om styringen skal søke etter navnene eller innholdet i filene.

Før du begynner å søke, må du velge hvilken bane styringen skal søke i.
Med utgangspunkt i den valgte banen, søker styreenheten bare innenfor den underordnede strukturen. For å avgrense et søk kan du søke på nytt i et eksisterende søkeresultat.

Du kan bruke ***** som jokertegn. Denne plassholderen kan erstatte individuelle tegn eller et helt ord. Du kan også bruke jokertegnet for å søke etter spesifikke filtyper, f.eks. ***.pdf**.

Sorter i tittellinjen

Du kan sortere mapper og filer i stigende eller synkende rekkefølge i henhold til følgende kriterier:

- **Navn**
- **Type**
- **Størrelse**
- **Endringsdato**

Når du sorterer etter navn eller type, sorterer styringen filene alfabetisk.

Filtrere i tittellinjen

Styringen tilbyr standardfiltre for filtyper. Hvis du vil filtrere etter andre filtyper, kan du søke med jokertegnet i fulltekstsøk.

Mer informasjon: "Fulltekstsøk i tittellinjen", Side 343

Innstillinger i tittellinjen

Styringen har følgende brytere i vinduet **Innstillinger**:

- **Vis skjulte filer**

  Når bryteren er aktiv, styringen skjulte filer. Navn på skjulte filer begynner med et punktum.
- **Vis tilknyttede filer**

  Når bryteren er aktiv, viser styringen avhengige filer. Avhengige filer slutter med ***.dep** eller ***.t.csv**.

Informasjonsområde

I informasjonsområdet viser styringen banen til filen eller mappen.

Mer informasjon: "Bane", Side 344

Avhengig av det valgte elementet viser styringen også følgende informasjon:

- **Størrelse**
- **Endringsdato**
- **Oppretter**
- **Type**

Du kan velge følgende funksjoner i informasjonsområdet:

- Aktivere og deaktivere skrivebeskyttelse
- Legg til eller fjerne favoritter

Navigasjonskolonnen

Navigasjonskolonnen tilbyr følgende navigasjonsalternativer:

- **Søkeresultat**

  Styringen viser resultatene av fulltekstsøket. Uten et tidligere søk eller hvis det ikke er noen resultater, er området tomt.
- **Favoritt**

  Styringen viser alle mapper og filer som du har merket som favoritter.
- **Siste filer**

  Styringen viser de 15 sist åpnede filene.
- **Papirkurv**

  Styringen flytter slettede mapper og filer til papirkurven. Du kan gjenopprette disse filene eller tømme papirkurven via hurtigmenyen.

  Mer informasjon: "Kontekstmeny", Side 599
- Stasjoner, f.eks. **TNC:**

  Styringen viser interne og eksterne stasjoner, f.eks. en USB-enhet.

  Styringene viser brukt og total diskplass for hver stasjon.

Tillatte tegn

Du kan bruke følgende tegn i stasjons-, mappe- og filnavn:

A B C D E F G H I J K L M N O P Q R S T U V W X Y Z a b c d e f g h i j k l m n o p q r s t u v w x y z 0 1 2 3 4 5 6 7 8 9 _ -

Bruk kun de oppførte tegnene, ellers vil det oppstå problemer, f.eks. ved dataoverføring.

Følgende tegn har en funksjon og må derfor ikke brukes i et navn:

Tegn	Funksjon
.	Atskiller filtypen for seg
\ /	Atskiller stasjonen, mappen og filen i banen
:	Fjerner stasjonsetikettene

Navn

Når du oppretter en fil, må du først definere et navn. Dette etterfølges av filtypen, som består av en prikk og filtypen.

Bane

Maksimalt tillatt banelengde er 255 tegn. Banelengden omfatter betegnelsene for stasjonen, mappen og filen inkludert filtypen.

Absolutt bane

En absolutt bane indikerer den unike plasseringen til en fil. Banespesifikasjonen begynner med stasjonen og inneholder banen gjennom mappestrukturen til lagringsstedet til filen, f.eks. **TNC:\nc_prog\$mdi.h**. Hvis den oppkalte filen flyttes, må den absolutte banen rekonstrueres.

Relativ bane

En relativ bane indikerer plasseringen til en fil i forhold til den oppkallende filen. Banespesifikasjonen inneholder banen gjennom mappestrukturen til lagringsstedet for filen med start fra den oppkallende filen, f.eks. **demo\reset.H**. Når en fil flyttes, må den relative banen rekonstrueres.

Filtype

Du kan definere filtypen med store eller små bokstaver.

HEIDENHAIN-spesifikke filtyper

Styringen kan åpne følgende HEIDENHAIN-spesifikke filtyper:

filtype	Bruk
H	NC-program med HEIDENHAIN-klartekst **Mer informasjon:** "Innholdet i et NC-program", Side 104
I	NC-program med ISO-kommandoer
HC	Konturdefinisjon i smarT.NC-programmeringen til iTNC 530
HU	Hovedprogram i smarT.NC-programmeringen til iTNC 530
D	Tabell med nullpunkt for emnet **Mer informasjon:** " Nullpunktstabell*.d", Side 677
DEP	Automatisk generert tabell med NC-program-avhengige data, f.eks. Verktøybruksfil **Mer informasjon:** Brukerhåndbok for innretting og kjøring
P	Tabell for pallredigering **Mer informasjon:** "Arbeidsområde Oppdragsliste", Side 636
PNT	Tabell med bearbeidingsposisjoner, f.eks. for bearbeiding av uregelmessige punktmønstre **Mer informasjon:** "Punkttabell *.pnt", Side 676
PR	Emnets referansepunkttabell **Mer informasjon:** Brukerhåndbok for innretting og kjøring
TAB	Fritt definerbar tabell, f.eks. for loggfiler eller som WMAT- og TMAT-tabeller for automatisk beregning av skjæredata **Mer informasjon:** "Fritt definerbare tabeller *.tab", Side 673 **Mer informasjon:** "Regnemaskin for skjæredata", Side 607
TCH	Tabell med utstyret til verktøymagasinet **Mer informasjon:** Brukerhåndbok for innretting og kjøring
T	Tabell med verktøy for alle teknologier **Mer informasjon:** Brukerhåndbok for innretting og kjøring
TP	Tabell med touch-probe-systemer (#17 / #1-05-1) **Mer informasjon:** Brukerhåndbok for innretting og kjøring
TNCDRW	Konturbeskrivelse som 2D-tegning **Mer informasjon:** "Grafisk programmering", Side 537

filtype	Bruk
M3D	Format for f.eks. verktøyholder eller kollisjonslegeme (#40 / #5-03-1) **Mer informasjon:** "Muligheter for spennmiddelfiler", Side 370
TNCBCK	Fil for sikkerhetskopiering og gjenoppretting av data **Mer informasjon:** Brukerhåndbok for innretting og kjøring
EXP	Konfigurasjonsfil for sikkerhetskopiering og import av konfigurasjoner av styringsgrensesnitt **Mer informasjon:** Brukerhåndbok for innretting og kjøring

Styringen åpner de angitte filtypene med et kontrollinternt program eller et HEROS-verktøy.

Standardiserte filtyper

Styringen kan åpne følgende standardiserte filtyper:

filtype	Bruk
CSV	Tekstfil for lagring eller utveksling av enkelt strukturerte data **Mer informasjon:** Brukerhåndbok for innretting og kjøring
XLSX (XLS)	Filtype for ulike regnearkprogrammer, for eksempel Microsoft Excel
STL	3D-modell generert med trekantfasetter, f.eks. strammeinnretninger **Mer informasjon:** "Eksportere simulert emne som STL-fil", Side 623
DXF	2D CAD-filer
IGS/IGES STP/STEP	3D CAD-filer **Mer informasjon:** Brukerhåndbok for innretting og kjøring
.CHM	Hjelpefiler i kompilert eller pakket form
CFG	Kontroller konfigurasjonsfiler **Mer informasjon:** "Muligheter for spennmiddelfiler", Side 370 **Mer informasjon:** Brukerhåndbok for innretting og kjøring
CFT	3D-data for en parameteriserbar mal for verktøyholder **Mer informasjon:** Brukerhåndbok for innretting og kjøring
CFX	3D-data for en geometrisk bestemt verktøyholder **Mer informasjon:** Brukerhåndbok for innretting og kjøring
HTML/HTML	Tekstfil med strukturert innhold på en nettside som åpnes med nettleser, f.eks. Integrert produkthjelp **Mer informasjon:** "Brukerhåndbok som integrert produkthjelp TNCguide", Side 36
XML	Tekstfil med hierarkisk strukturerte data
PDF	Dokumentformat som uavhengig gjengir innholdet i filen som i den opprinnelige applikasjonen
BAK	Sikkerhetskopifil **Mer informasjon:** Brukerhåndbok for innretting og kjøring
INI	Initialiseringsfil, inneholder f.eks. programinnstillinger
A	Formatfil der du f.eks. definere formatet på skjermvisning i forbindelse med **FN 16**
TXT	Tekstfil der du f.eks. lagrer resultatene av målesykluser i forbindelse med **FN 16**
SVG	Bildeformat for vektorgrafikk
BMP GIF JPG/JPEG PNG	Bildeformater for pikselgrafikk Som standard bruker styringen PNG-filtypen for skjermbilder **Mer informasjon:** Brukerhåndbok for innretting og kjøring
OGG	Beholderfilformat for mediefiltyper OGA, OGV og OGX
ZIP	Beholderfilformat som komprimerer flere filer sammen

Styringen åpner noen av filtypene som er nevnt med HEROS-verktøyene.

Mer informasjon: Brukerhåndbok for innretting og kjøring

Tips:

- Styringen har en lagringsplass på 21 GB. En enkelt fil kan maksimalt være på 2 GB.
- Når du åpner et NC-program , krever styringen tre ganger filstørrelsen av NC-programmet som ledig minne.
- Når du oppretter en ny tabell i filbehandlingen, inneholder tabellen ikke informasjon om kolonnene du trenger enda. Når du åpner tabellen for første gang, åpner styringen vinduet **Ufullstendig tabelloppsett** i driftsmodus **tabeller**.

  I vinduet **Ufullstendig tabelloppsett** kan du velge en tabellmal ved hjelp av en valgmeny. Styringen viser hvilke tabellkolonner som eventuelt legges til eller fjernes.

  Mer informasjon: "Driftsmodus tabeller ", Side 654
- Navnene på tabeller og tabellkolonner, må begynne med en bokstav og må ikke inneholde noen matematiske tegn, som f.eks. **+**. Disse tegnene kan føre til problemer i forbindelse med SQL-kommandoer ved innlesing eller utlesing av data.

  Mer informasjon: "Tabelltilgang med SQL-setninger", Side 515
- Hvis markøren er innenfor innholdskolonnen, kan du begynne å skrive på tastaturet. Styringen åpner et eget inndatafelt og søker automatisk etter den angitte tegnstrengen. Hvis det finnes en fil eller mappe med de angitte tegnene, plasserer styringen markøren på den.
- Hvis du avslutter et NC-program med tasten **END BLK**, åpner styringen fanen **Legg til**. Markøren befinner seg på det NC-programmet som nettopp ble lukket.

  Trykker du på tasten **END BLK** igjen, åpner styringen NC-programmet igjen med markøren på den sist valgte linjen. Denne egenskapen kan føre til tidsutsettelser på større filer.

  Når du trykker på tasten **ENT**, åpner styringen alltid et NC-program med markøren på linje 0.
- For verktøybrukstesten lagrer styringen f.eks. verktøybruksfilen som en avhengig fil med filtypen ***.dep**.
- Med maskinparameteren **createBackup** (nr. 105401) definerer maskin-produsenten om styringen oppretter en sikkerhetskopifil ved lagring av NC-programmer. Legg merke til at håndtering av sikkerhetskopifiler krever mer minne.
- Selv om måleenheten «inch» er aktiv i styringen eller i NC-programmet, tolker styringen målene til 3D-filer i mm.

Merknader knyttet til kopierte filer

- Hvis du kopierer en fil og limer den inn i samme mappe igjen, legger styringen **_1** til i filnavnet. Styringen øker tallet for hver ekstra kopi.
- Hvis du setter inn en fil i en annen mappe og en fil med samme navn allerede finnes i målmappen, viser styringen vinduet **Sett inn fil**. Styringen viser banen til de to filene og tilbyr følgende alternativer:
  - Erstatt eksisterende fil
  - Hopp over kopiert fil
  - Legg til tillegg i filnavnet

  Du kan også bruke den valgte løsningen for alle de lignende tilfellene.

12.1.2 Arbeidsområde Åpen fil

Bruk

I arbeidsområdet **Åpen fil** kan du f.eks. velge eller opprette filer.

Funksjonsbeskrivelse

Du åpner arbeidsområdet **Åpen fil**, avhengig av aktiv driftsmodus, med følgende symboler:

Symbol	Funksjon
+	**Legg til** i driftsmodusene **tabeller** og **Programmere**
🗋	**Åpen fil** i driftsmodus **Programkjøring**

Du kan bruke følgende funksjoner i arbeidsområdet **Åpen fil** i de respektive driftsmodusene:

Funksjon	Driftsmodus tabeller	Driftsmodus Programmere	Driftsmodus Programkjøring
Ny mappe	✓	✓	–
Ny fil	✓	✓	–
Åpne	✓	✓	✓

12.1.3 Arbeidsområder Hurtigvalg

Bruk

I arbeidsområdene **Hurtigvalget Ny tabell** og **Trykk på hurtigvalget Ny fil** kan du opprette filer eller åpne eksisterende filer avhengig av aktiv modus.

Funksjonsbeskrivelse

I følgende driftsmoduser kan du åpne arbeidsområdene med funksjonen **Legg til**:

- **tabeller**

  Mer informasjon: "Arbeidsområde Hurtigvalget Ny tabell", Side 350
- **Programmere**

  Mer informasjon: "Arbeidsområde Trykk på hurtigvalget Ny fil", Side 350

Mer informasjon: "Ikoner for styringsgrensesnittet", Side 73

Arbeidsområde Hurtigvalget Ny tabell

Arbeidsområdet **Hurtigvalget Ny tabell** har følgende knapper:

- **Opprette ny tabell**
  Mer informasjon: "Vindu Opprette ny tabell", Side 657
- **Verktøybehandling**
- **Pocket table**
- **Nullpunkter**
- **Touch-prober**
- **Nullpunkter**
- **T-bruksrekke**
- **Bestykningsliste**

Arbeidsområdet **Hurtigvalget Ny tabell** inneholder følgende områder:

- **Aktive tabeller for behandlingen**
- **Aktive tabeller for simuleringen**

Styringen viser knappene **Nullpunkter** og **Nullpunkter** på begge områder.

Med knappene **Nullpunkter** og **Nullpunkter** kan du åpne tabellen som er aktiv i programkjøringen eller i simuleringen. Hvis samme tabell er aktiv i programkjøringen og simuleringen, åpner styringen kun denne tabellen én gang.

Arbeidsområde Trykk på hurtigvalget Ny fil

Arbeidsområdet **Trykk på hurtigvalget Ny fil** har følgende knapper:

Område	Knapp
Nytt NC-program	■ **NC-program mm** ■ **NC-program tommer** ■ **ISO-program mm** ■ **ISO-program tommer** **Mer informasjon:** "Grunnleggende om programmering", Side 104
Ny grafisk programmering	**Kontur** **Mer informasjon:** "Grafisk programmering", Side 537
Ny tekstfil	■ **Tekstfil** som ender med ***.txt** ■ **Formatfil** som ender med ***.a** **Mer informasjon:** " Arbeidsområde Tekstredigering", Side 353
Nytt oppdrag	**Oppdragsliste** **Mer informasjon:** "Arbeidsområde Oppdragsliste", Side 636

12.1.4 Arbeidsområde Document

Bruk

I arbeidsområdet **Document** kan du åpne filer for å vise dem, for eksempel en teknisk tegning.

Relaterte emner

- Støttede filtyper
  Mer informasjon: "Filtype", Side 345
- Knappen **Vis som dokument** i driftsmodus **Filer**
  Mer informasjon: "Ikoner og knapper", Side 340

Funksjonsbeskrivelse

Arbeidsområdet **Document** er tilgjengelig i alle driftsmoduser og applikasjoner. Når du åpner en fil, viser styringen den samme filen i alle moduser.

Mer informasjon: "Oversikt over driftsmoduser", Side 60

Styringen viser banen til filen i filinformasjonslinjen.

I arbeidsområdet **Document** kan du åpne følgende filtyper:

- PDF-filer
  Arbeidsområdet **Document** har en søkefunksjon for PDF-filer.
- HTML-filer
- Tekstfiler, f.eks. *.txt
- bildefiler, f.eks. *.png
- Videofiler, f.eks. *.webm

Mer informasjon: "Filtype", Side 345

Du kan f.eks. overføre mål fra en teknisk tegning til NC-programmet ved hjelp av utklippstavlen.

Symboler i arbeidsområdet Document

Arbeidsområdet **Document** inneholder følgende ikoner:

Symbol	Beskrivelse
	Åpen fil **Mer informasjon:** "Åpen fil", Side 352
	Åpne eller lukk vinduet **Internett** I vinduet **Internett** kan du skrive inn og få tilgang til en URL-adresse. Du kan også bokmerke URL-adressen.
← →	**Naviger** Naviger mellom de siste åpnede filene
	Oppdater, f.eks. loggfilen for en touch-probe-syklus

Når en PDF-fil er åpen, viser arbeidsområdet **Document** også følgende symboler:

Symbol	Beskrivelse
	Aktivere eller deaktivere **Forskyv** Når dette symbolet er aktivt, kan du ikke merke tekst med musen. I stedet kan du bruke musen til å flytte det synlige området i hvilken som helst retning.
^ v	**Naviger** Velg forrige eller neste element Avhengig av plasseringen til symbolene, navigerer du enten mellom sidene i filen eller søkeresultatene.
Side X/X	Gjeldende og totalt antall sider
100 %	Gjeldende størrelse på innholdet Åpne eller lukk valgmenyen **Skaler**
	Tilbakestill skalering Skaler innholdet til full bredde
	Roter Snu innholdet 90° med eller mot klokka

Åpen fil

Du åpner en fil i arbeidsområdet **Document** på følgende måte:

- Åpne om nødvendig arbeidsområdet **Document**

- Velg **Åpne fil**
  - > Styringen åpner et valgvindu med filbehandling.
- Velg ønsket fil

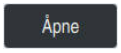

- Velg **Åpne**
  - > Styringen viser filen i arbeidsområdet **Document**.

12.1.5 Arbeidsområde Tekstredigering

Bruk

I arbeidsområdet **Tekstredigering** kan du for eksempel opprette og redigere tekstfiler.

Relaterte emner

- Filtyper

  Mer informasjon: "Filtype", Side 345
- Vise tekstfiler i arbeidsområdet **Document**

  Mer informasjon: "Arbeidsområde Document", Side 351

Funksjonsbeskrivelse

Arbeidsområdet **Tekstredigering** er tilgjengelig i driftsmodus **Programmere**.

I arbeidsområdet **Tekstredigering** kan du redigere følgende filtyper:

- Tekstfiler, f.eks. ***.txt**

  Eksempel: måleprotokoller som sendes ut med **FN 16**
- Formatfiler, for eksempel ***.a**

  Eksempel: Formatfil for **FN 16**

Mer informasjon: "Vis formaterte tekster med FN 16: F-PRINT", Side 488

Mer informasjon: "Filtype", Side 345

> Følg maskinhåndboken!
>
> Maskinprodusenten kan definere flere filtyper som du kan redigere i tekstredigeringsprogrammet.

Symboler i arbeidsområdet Tekstredigering

Arbeidsområdet **Tekstredigering** inneholder følgende ikoner:

Symbol	Beskrivelse
1	Vise eller skjule **Linjenummer**
	Aktivere eller deaktivere **Linjenummer** Hvis du aktiverer **Linjenummer**, bryter styringen teksten automatisk.

12.1.6 Tilpasning av filer

Bruk

For å kunne bruke en fil som er opprettet på iTNC 530 på TNC7 basic, må styringen tilpasse formatet og innholdet i filen. Bruk funksjonen **Tilpass TAB/NC-PGM**.

Funksjonsbeskrivelse

Importere et NC-program

Med funksjonen **Tilpass TAB/NC-PGM** fjerner styringen spesialtegn og kontrollerer om NC-blokken **END PGM** er til stede. NC-programmet er ufullstendig uten denne NC-blokken.

Importer en tabell

I kolonnen **NAVN** i verktøytabellen er følgende tegn tillatt

$ % & , - . 0 1 2 3 4 5 6 7 8 9 @ A B C D E F G H I J K L M N O P Q R S T U V W X Y Z _

Hvis du bruker funksjonen **Tilpass TAB/NC-PGM** til å justere tabeller fra forrige styring, kan styringen endre følgende:

- Styringen endrer et komma til et punktum.
- Styringen overtar alle støttede verktøytyper og definerer alle ukjente verktøytyper med typen **udefinert**.

Du kan også bruke funksjonen **Tilpass TAB/NC-PGM** til å justere tabeller for TNC7 basic om nødvendig.

Mer informasjon: Brukerhåndbok for innretting og kjøring

Tilpasse fil

Sikkerhetskopier den opprinnelige filen før du tilpasser.

Du tilpasser formatet og innholdet til en iTNC 530-fil på følgende måte:

- ▶ Velg driftsmodusen **Filer**
- ▶ Velg ønsket fil
- ▶ Velg **Tilleggs- funksjoner**
- > Styringen åpner et valgvindu.
- ▶ Velg **Tilpass TAB/NC-PGM**
- > Styringen justerer formatet og innholdet i filen.

> Styringen lagrer endringene og overskriver den opprinnelige filen.

- ▶ Sjekk innholdet etter tilpasning

Tips:

MERKNAD

OBS! Fare for tap av data!

Hvis du bruker funksjonen **Tilpass TAB/NC-PGM**, kan data slettes eller endres ugjenkallelig!

- ▶ Lag en sikkerhetskopi før du endrer filen

- Maskinprodusenten bruker import- og oppdateringsregler for å definere hvilke justeringer som foretas av styringen, f.eks. fjerne omlyder.
- Med den valgfrie maskinparameteren **importFromExternal** (nr. 102909) definerer maskinprodusenten for hver filtype om det skal skje en automatisk tilpasning ved kopiering til styringen.

12.1.7 USB-enheter

Bruk

Du kan overføre data eller sikkerhetskopiere dem eksternt ved hjelp av en USB-enhet.

Forutsetning

- USB 2.0 eller 3.0
- USB-enhet med støttet filsystem
  Styringen støtter USB-enheter med følgende filsystemer:
  - FAT
  - VFAT
  - exFAT
  - ISO9660

  Styringen støtter ikke USB-enheter med andre filsystemer, f.eks. NTFS.
- Konfigurert datagrensesnitt
  Mer informasjon: Brukerhåndbok for innretting og kjøring

Funksjonsbeskrivelse

I navigasjonskolonnen i driftsmodus **Filer** eller arbeidsområdet **Åpen fil** viser styringen en USB-enhet som en stasjon.

Styringen gjenkjenner automatisk USB-enheter. Hvis du kobler til en USB-enhet med et filsystem som ikke støttes, avgir styringen en feilmelding.

Hvis du ønsker å kjøre et NC-program som er lagret på USB-enheten, overfører du først filen til styringens harddisk.

Hvis du overfører store filer, viser styringen fremdriften for dataoverføringen nederst i navigasjons- og innholdskolonnene.

Fjerne USB-enhet

Du fjerner en USB-enhet som følger:

- ▶ Velg **løs ut**
- > Styringen åpner et popup-vindu og spør om du vil løse ut USB-enheten.

- ▶ Velg **OK**
- > Styringen viser meldingen **USB-enheten kan nå fjernes**.

Tips:

MERKNAD

OBS: Fare som følge av manipulerte data!

Hvis du behandler NC-programmer direkte fra en nettverksstasjon eller USB-enhet, har du ingen kontroll over om NC-programmet har blitt endret eller manipulert. I tillegg kan nettverkshastigheten sinke behandlingen av NC-programmet. Det kan oppstå uønskede maskinbevegelser og kollisjoner.

- Kopier NC-programmet og alle opphentede filer, til stasjonen **TNC:**

MERKNAD

OBS! Fare for tap av data!

Hvis du ikke fjerner tilkoblede USB-enheter på riktig måte, kan data bli skadet eller slettet!

- Du må bare bruke USB-grensesnittet til overføring og sikring, ikke til bearbeiding og kjøring av NC-programmer
- Fjern USB kobling med ikonene etter dataoverføring

- Hvis styringen viser en feilmelding når kobler til en USB-enhet, må du kontrollere innstillingen i sikkerhetsprogramvaren **SELinux**.

  Mer informasjon: Brukerhåndbok for innretting og kjøring
- Hvis styringen viser en feilmelding når du bruker en USB-hub, skal du ignorere og kvittere meldingen med **CE**.
- Ta regelmessig sikkerhetskopi av filene i styringen.

  Mer informasjon: Brukerhåndbok for innretting og kjøring

12.2 Programmerbare filfunksjoner

Bruk

Ved hjelp av de programmerbare filfunksjonene kan du administrere filer fra NC-programmet. Du kan åpne, kopiere, flytte eller slette filer. Med denne kan du f.eks. åpne tegningen av komponenten under måleprosessen med en touch-probesyklus.

Funksjonsbeskrivelse

Åpne fil med OPEN FILE

Med funksjonen **OPEN FILE** kan du åpne en fil fra NC-programmet.

Når du definerer **OPEN FILE**, fortsetter styringen dialogen, og du kan programmere et **STOPP**.

Med funksjonen kan styringen åpne alle filtyper som du også kan åpne manuelt.

Mer informasjon: "Filtype", Side 345

Styringen åpner filen i det HEROS-Tool som sist ble brukt for denne filtypen. Hvis det er en filtype du aldri har åpnet før og det er flere HEROS-Tools tilgjengelig for denne filtypen, avbryter styringen programforløpet og åpner vinduet **Application?**. I vinduet **Application?** velger du HEROS-Tool, som styringen åpner filen med. Styringen lagrer dette valget.

For følgende filtyper står flere HEROS-Tools til rådighet for å åpne filene:

- CFG
- SVG
- BMP
- GIF
- JPG/JPEG
- PNG

> For å unngå at en programkjøring avbrytes eller for å velge et alternativt HEROS-Tool, åpner du gjeldende filtype én gang i filbehandlingen. Hvis det er mulig med flere HEROS-Tools for en filtype, kan du alltid velge HEROS-TOOL i den filbehandlingen som styringen åpner filen i.
>
> **Mer informasjon:** "Filbehandling", Side 340

Innføring

```
11 OPEN FILE "FILE1.PDF" STOP
```

Slik navigerer du til denne funksjonen:

Sett inn NC-funksjon ▶ Alle funksjoner ▶ Valg ▶ OPEN FILE

NC-funksjonen inneholder følgende syntakselementer:

Syntakselement	Beskrivelse
OPEN FILE	Åpne syntaksåpning for funksjonen fil
Fil eller **QS**	Bane til filen som skal åpnes Fast eller variabel bane Valg ved hjelp av et valgvindu er mulig
STOP	Avbryter programforløpet eller simuleringen Valgfritt syntakselement

Kopier, flytt eller slett filer med FUNCTION FILE

Styringen tilbyr følgende funksjoner for kopiering, flytting eller sletting av filer fra et NC-program:

NC-funksjon	Beskrivelse
FUNCTION FILE COPY	Med denne funksjonen kopierer du en fil til en målfil. Styringen erstatter innholdet i målfilen. For denne funksjonen må du spesifisere banen til begge filene.
HID_FUNC-TION_FILE	Med denne funksjonen flytter du en fil til en målfil. Styringen erstatter innholdet i målfilen og sletter filen som skal flyttes. For denne funksjonen må du spesifisere banen til begge filene.
FUNCTION FILE DELETE	Med denne funksjonen sletter du den valgte filen. For denne funksjonen må du spesifisere banen til filen som skal slettes.

Innføring

Kopiere fil

```
11 FUNCTION FILE COPY "FILE1.PDF" TO "FILE2.PDF"   ; Kopier filen fra NC-programmet
```

Slik navigerer du til denne funksjonen:

Sett inn NC-funksjon ▶ **Alle funksjoner** ▶ **Spesialfunksjoner** ▶ **Funksjoner** ▶ **FUNCTION FILE** ▶ **FUNCTION FILE COPY**

NC-funksjonen inneholder følgende syntakselementer:

Syntakselement	Beskrivelse
FUNCTION FILE COPY	Syntaksåpning for funksjonen Fil
Fil eller **QS**	Banen til filen som skal kopieres Fast eller variabel bane Valg ved hjelp av et valgvindu er mulig
TO Fil eller **QS**	Banen til filen som skal erstattes Fast eller variabel bane Valg ved hjelp av et valgvindu er mulig

Forskyve fil

11 FUNCTION FILE MOVE "FILE1.PDF" TO "FILE2.PDF"	; Flytt fil ut av NC-programmet

Slik navigerer du til denne funksjonen:

Sett inn NC-funksjon ▶ **Alle funksjoner** ▶ **Spesialfunksjoner** ▶ **Funksjoner** ▶ **FUNCTION FILE** ▶ **FUNCTION FILE MOVE**

NC-funksjonen inneholder følgende syntakselementer:

Syntakselement	Beskrivelse
FUNCTION FILE MOVE	Syntaksåpning for funksjonen Flytte fil
Fil eller **QS**	Banen til filen som skal flyttes Fast eller variabel bane Valg ved hjelp av et valgvindu er mulig
TO Fil eller **QS**	Banen til filen som skal erstattes Fast eller variabel bane Valg ved hjelp av et valgvindu er mulig

Slette fil

11 FUNCTION FILE DELETE "FILE1.PDF"	; Slett fil fra NC-programmet

Slik navigerer du til denne funksjonen:

Sett inn NC-funksjon ▶ **Alle funksjoner** ▶ **Spesialfunksjoner** ▶ **Funksjoner** ▶ **FUNCTION FILE** ▶ **FUNCTION FILE DELETE**

NC-funksjonen inneholder følgende syntakselementer:

Syntakselement	Beskrivelse
FUNCTION FILE DELETE	Syntaksåpning for funksjonen Slette fil
Fil eller **QS**	Banen til filen som skal slettes Fast eller variabel bane Valg ved hjelp av et valgvindu er mulig

Tips:

MERKNAD

OBS! Fare for tap av data!

Hvis du bruker **FUNCTION FILE DELETE** til å slette en fil, flytter ikke styringen filen til papirkurven. Styringen sletter filen.

- Bruk funksjonen kun for filer som ikke lenger er nødvendige

- Du har følgende alternativer for å velge filer:
  - Angi filbane
  - Valg via et valgvindu
  - Definer filbanen eller navnet på underprogrammet i en QS-parameter

    Når den oppkalte filen ligger i den samme mappen som den kallende filen, kan du også kun angi filnavnet.
- Hvis du bruker filfunksjoner på det kallende NC-programmet i et oppkalt NC-program, viser styringen en feilmelding.
- Hvis du prøver å kopiere eller flytte en fil som ikke eksisterer, viser styringen en feilmelding.
- Hvis filen som skal slettes ikke eksisterer, viser ikke styringen en feilmelding.

13

Kollisjons-overvåkning

13.1 Dynamisk kollisjonsovervåking DCM (#40 / #5-03-1)

Grunnlag

Bruk

Dynamisk kollisjonsovervåking DCM (dynamic collision monitoring) lar deg overvåke maskinkomponenter som er definert av maskinprodusenten med tanke på kollisjon. Dersom disse kollisjonslegemene faller under en definert minimumsavstand fra hverandre, stopper styringen med en feilmelding. Dette reduserer risikoen for kollisjon.

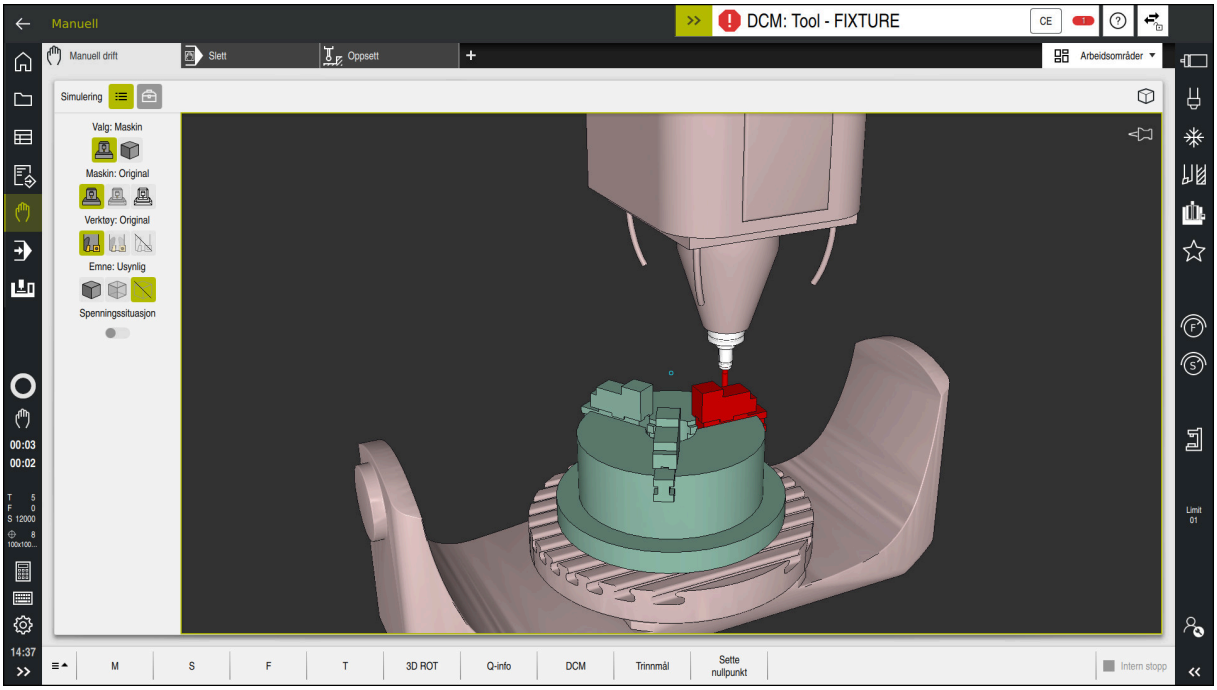

Dynamisk kollisjonsovervåking DCM med kollisjonsvarsling

Relaterte emner

- Grunnleggende om håndtering av klemmeanordninger

  Mer informasjon: "Administrasjon av spennmiddel", Side 369
- Utvidede tester i simuleringen

  Mer informasjon: "Utvidede kontroller i simuleringen", Side 376
- Grunnleggende om administrasjon av verktøyholdere

  Mer informasjon: Brukerhåndbok for innretting og kjøring
- Redusere minsteavstanden mellom to kollisjonslegemer (#140 / #5-03-2)

  Mer informasjon: "Reduser minimumsavstanden for DCM med FUNCTION DCM DIST (#140 / #5-03-2)", Side 374

Forutsetninger

- Programvarealternativ for dynamisk kollisjonsovervåking DCM (#40 / #5-03-1)
- Styring klargjort av maskinprodusenten

  Maskinprodusenten skal definere en kinematisk modell av maskinen, festepunkter for strammeinnretninger og sikkerhetsavstand mellom kollisjonslegemer.

  Mer informasjon: "Administrasjon av spennmiddel", Side 369
- Verktøy med positiv radius **R** og lengde **L.**

  Mer informasjon: Brukerhåndbok for innretting og kjøring
- Verdier i verktøybehandlingen tilsvarer de faktiske målene til verktøyet

  Mer informasjon: Brukerhåndbok for innretting og kjøring

Funksjonsbeskrivelse

Følg maskinhåndboken!
Maskinprodusenten justerer den dynamiske kollisjonsovervåkingen DCM til styringen.

Maskinprodusenten kan beskrive maskinkomponenter og minsteavstander som styringen overvåker ved alle maskinbevegelser. Hvis to kollisjonslegemer faller under en definert minimumsavstand fra hverandre, avgir styringen en feilmelding og stopper bevegelsen.

Feilmelding for dynamisk kollisjonsovervåkning DCM

MERKNAD

Kollisjonsfare!

Når dynamisk kollisjonsovervåking er DCM inaktiv, utfører styringen ikke automatisk kollisjonstest. Dermed forhindrer styringen heller ikke bevegelser som fører til kollisjon. Det er fare for kollisjon under alle bevegelser!

- Aktiver alltid DCM når det er mulig
- Aktiver DCM igjen umiddelbart etter et midlertidig avbrudd.
- Test NC-programmet eller programsegmentet forsiktig i modusen **Enkeltblokk** mens DCM er inaktiv.

Styringen kan grafisk vise kollisjonslegemene i følgende driftsmoduser:

- Driftsmodus **Programmere**
- Driftsmodus **Manuell**
- Driftsmodus **Programkjøring**

Styringen overvåker også verktøyene, som definert i verktøybehandlingen, for kollisjoner.

MERKNAD

Kollisjonsfare!

Når den dynamiske kollisjonsovervåkingen DCM er aktiv, utfører ikke styringen noen automatisk kollisjonstest med emnet, verken med verktøyet eller andre maskinkomponenter. Det er fare for kollisjon under kjøringen!

- Aktiver bryteren **Utvidede kontroller** for simuleringen
- Kontroller forløpet ved hjelp av simuleringen
- Test NC-programmet eller programsegmentet forsiktig i modusen **Enkeltblokk**

Mer informasjon: "Utvidede kontroller i simuleringen", Side 376

Dynamisk kollisjonsovervåking DCM i driftsmodusene Manuell og Programkjøring

Du aktiverer den dynamiske kollisjonsovervåkningen DCM for driftsmodusene **Manuell** og **Programkjøring** separat med **DCM-knappen**.

Mer informasjon: Brukerhåndbok for innretting og kjøring

I driftsmodusene **Manuell** og **Programkjøring** stopper styringen en bevegelse når to kollisjonslegemer underskrider en minsteavstand mellom hverandre. I dette tilfellet viser styringen en feilmelding der begge objektene som forårsaker kollisjonen, er nevnt.

> Følg maskinhåndboken!
> Maskinprodusenten definerer minsteavstanden mellom de kollisjonsovervåkede objektene.

Før kollisjonsvarslingen reduserer styringen dynamisk matingen av bevegelsene. Dette sikrer at aksene stopper i god tid før en kollisjon.

Når kollisjonsvarselet utløses, viser styringen de kolliderende objektene røde i arbeidsområdet **Simulering**.

> Ved en kollisjonsadvarsel er det bare mulig å utføre maskinbevegelser med akseretningstasten eller håndrattet som øker avstanden mellom de kolliderende objektene.
> Ved aktiv kollisjonsovervåkning og en samtidig kollisjonsadvarsel er det ikke tillatt med bevegelser som medfører at avstanden blir mindre eller lik.

Dynamisk kollisjonsovervåking DCM i driftsmodus Programmere

Du aktiverer den dynamiske kollisjonsovervåkingen DCM for simuleringen i arbeidsområdet **Simulering**.

Mer informasjon: "Aktiver dynamisk kollisjonsovervåking DCM for simuleringen", Side 367

I driftsmodusen **Programmere** kan du kontrollere et NC-program med hensyn til kollisjoner allerede før det kjøres. Ved en kollisjon stopper styringen simuleringen og viser en feilmelding der de to objektene som forårsaker kollisjonen er navngitt.

HEIDENHAIN anbefaler å bruke den dynamiske kollisjonsovervåkingen DCM i driftsmodus **Programmere** bare i tillegg til DCM i driftsmodusene **Manuell** og **Programkjøring**.

> Den avanserte kollisjonskontrollen viser kollisjoner mellom emnet og verktøy eller verktøyholdere.
>
> **Mer informasjon:** "Utvidede kontroller i simuleringen", Side 376

For å oppnå et resultat under simuleringen som kan sammenlignes med programkjøringen, må følgende punkter stemme overens:

- Nullpunkt for emne
- Grunnrotering
- Forskyvning i de enkelte aksene
- Dreietilstand
- Aktiv kinematisk modell

Du må velge det aktive emnenullpunktet for simuleringen. Du kan overføre det aktive emnereferansepunktet fra referansepunkttabellen til simuleringen.

Mer informasjon: "Kolonne Visualiseringsalternativer", Side 614

Følgende punkter avviker eventuelt fra maskinen under simuleringen eller er ikke tilgjengelige:

- Den simulerte verktøyskifteposisjonen kan avvike fra maskinens verktøyskifte-posisjon
- Endringer i kinematikken kan eventuelt virke forsinkende i simuleringen
- PLS-posisjoneringer blir ikke vist i simuleringen
- Håndratt-overlapp (#21 / #4-02-1) er ikke tilgjengelig
- Redigering av ordrelister er ikke tilgjengelig
- Kjøreområdebegrensninger fra programmet **Innstillinger** er ikke tilgjengelig.

Aktiver dynamisk kollisjonsovervåking DCM for simuleringen

Du kan bare aktivere dynamisk kollisjonsovervåking DCM i driftsmodus **Programmere** for simuleringen.

Du aktiverer DCM for simuleringen på følgende måte:

- Velg driftsmodus **Programmere**
- Velg **Arbeidsområder**
- Velg **Simulering**
> Styringen åpner arbeidsområdet **Simulering**.
- Velg kolonnen **Visualiseringsalternativer**
- Aktiver bryteren **DCM**
> Styringen aktiverer DCM i driftsmodus **Programmere**.

> Styringen viser status for den dynamiske kollisjonsovervåkningen DCM i arbeidsområdet **Simulering**.
> **Mer informasjon:** "Symboler i arbeidsområdet Simulering", Side 613

Aktiver den grafiske fremstillingen av kollisjonslegemene

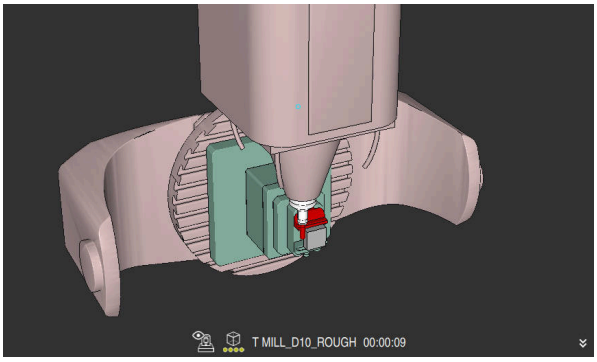

Simulering i modus **Maskin**

Du aktiverer den grafiske fremstillingen av kollisjonslegemene på følgende måte:

- Velg driftsmodus, f.eks. **Manuell**
- Velg **Arbeidsområder**
- Velg arbeidsområdet **Simulering**
> Styringen åpner arbeidsområdet **Simulering**.
- Velg kolonnen **Visualiseringsalternativer**
- Velg modus **Maskin**
> Styringen viser en grafisk fremstilling av maskinen og emnet.

Endre visning

Du kan endre den grafiske fremstillingen av kollisjonslegemene på følgende måte:

- Aktiver den grafiske fremstillingen av kollisjonslegemene
- Velg kolonnen **Visualiseringsalternativer**
- Endre den grafiske representasjonen av kollisjonslegemene, f.eks. **Original**

Tips:

- Den utvidede kollisjonsovervåkingen DCM bidrar til å redusere kollisjonsfaren. Styringen kan likevel ikke ta hensyn til alle driftskonstellasjoner.
- Styringen kan bare beskytte maskinkomponentene mot kollisjon hvis disse er blitt riktig definert av maskinprodusenten mht. mål, retning og posisjon.
- Styringen tar hensyn til delta-verdiene **DL** og **DR** fra verktøybehandlingen. Deltaverdier fra **TOOL CALL**-blokken eller en korrigeringstabell blir ikke tatt i betraktning.
- Med visse verktøy, f.eks. planfres, kan radiusen som forårsaker kollisjonen, være større enn verdien som er definert i verktøystyringen.
- Når en touch-probe-syklus har blitt startet, overvåker ikke styringen lenger lengden på nålen og diameteren til probekulen, slik at du også kan probe kollisjonslegemene.

13.1.1 DCM i NC-programmet med FUNCTION DCM

Bruk

På grunn av produksjonsprosessen finner noen prosesstrinn sted nær et kollisjonslegeme. Hvis du vil ekskludere individuelle behandlingstrinn fra dynamisk kollisjonsovervåking DCM, kan du deaktivere DCM i NC-programmet. Dette betyr at du også kan overvåke deler av et NC-program med tanke på kollisjoner.

Relaterte emner

- Redusere minsteavstanden mellom to kollisjonslegemer (#140 / #5-03-2)

  Mer informasjon: "Reduser minimumsavstanden for DCM med FUNCTION DCM DIST (#140 / #5-03-2)", Side 374

Forutsetning

- Dynamisk kollisjonsovervåking DCM er aktiv for driftsmodusen **Programkjøring**

Funksjonsbeskrivelse

MERKNAD

Kollisjonsfare!

Når dynamisk kollisjonsovervåking er DCM inaktiv, utfører styringen ikke automatisk kollisjonstest. Dermed forhindrer styringen heller ikke bevegelser som fører til kollisjon. Det er fare for kollisjon under alle bevegelser!

- ▶ Aktiver alltid DCM når det er mulig
- ▶ Aktiver DCM igjen umiddelbart etter et midlertidig avbrudd.
- ▶ Test NC-programmet eller programsegmentet forsiktig i modusen **Enkeltblokk** mens DCM er inaktiv.

FUNCTION DCM virker bare innenfor NC-programmet.

Du kan deaktivere dynamisk kollisjonsovervåking DCM, for eksempel i følgende situasjoner i NC-programmet:

- Redusere avstanden mellom to kollisjonsovervåkede objekter
- Forhindre stopp ved programkjøringen

Du kan velge mellom følgende NC-funksjoner:

- **FUNCTION DCM OFF** deaktiverer kollisjonsovervåking til slutten av NC-programmet eller funksjonen **FUNCTION DCM ON**.
- **FUNCTION DCM ON** avbryter funksjonen **FUNCTION DCM OFF** og reaktiverer kollisjonsovervåking.

Programmere FUNCTION DCM

Slik programmerer du funksjonen **FUNCTION DCM**:

- ▶ Velg **Sett inn NC-funksjon**
- > Styringen åpner vinduet **Sett inn NC-funksjon**.
- ▶ Velg **FUNCTION DCM**
- ▶ Velg syntakselement **OFF** eller **ON**

13.2 Administrasjon av spennmiddel

13.2.1 Grunnlag

Bruk

Du kan integrere spennmidler som 3D-modeller på styringen for å vise spennsituasjoner for simulering eller behandling.

Hvis DCM er aktivert, kontrollerer styringen spennmidlet for kollisjoner under simulering eller bearbeiding (#40 / #5-03-1).

Relaterte emner

- Dynamisk kollisjonsovervåking DCM (#40 / #5-03-1)
  Mer informasjon: "Dynamisk kollisjonsovervåking DCM (#40 / #5-03-1)", Side 362
- Bruk av STL-fil som råemne
  Mer informasjon: "STL-fil som råemne med BLK FORM FILE", Side 136

Forutsetninger

- Kinematikkbeskrivelse

  Maskinprodusenten lager kinematikkbeskrivelsen
- Innhengingspunkt definert

  Maskinprodusenten fastsetter med det såkalte innhengingspunktet referansepunkter for plassering av strammeinnretningen. Festepunktet befinner seg ofte på enden av den kinematiske kjeden, f.eks. i midten av et rundt bord. Posisjonen til festepunktet finner du i maskinhåndboken.
- Strammeinnretning i egnet format:
  - STL-fil
    - Maks. 20 000 trekanter
    - Trekantnettet danner en lukket hylse
  - CFG-fil
  - M3D-fil

Funksjonsbeskrivelse

For å overvåke strammeinnretningene trenger du følgende trinn:

- Opprett strammeinnretninger eller last dem i styringen

  Mer informasjon: "Muligheter for spennmiddelfiler", Side 370
- Plassere oppspenningsutstyr
  - Funksjon **Set up fixtures** i programmet **Oppsett** (#140 / #5-03-2)

    Mer informasjon: Brukerhåndbok for innretting og kjøring
  - Plassere strammeinnretninger manuelt
- Ved bytte av strammeinnretninger, laster eller fjerner du strammeinnretninger i NC-programmet

  Mer informasjon: "Lasting og fjerning av spennmidler med NC-funksjonen FIXTURE", Side 373

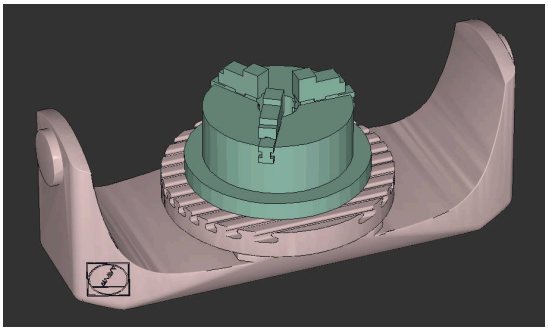

Tre-kjevet chuck lastet som strammeinnretning

Muligheter for spennmiddelfiler

Hvis du inkluderer spennmiddelet i funksjonen **Set up fixtures**, kan du bare bruke STL-filer (#140 / #5-03-2).

Alternativt kan du innrette CFG-filer og M3D-filer manuelt.

Med funksjonen **3D-gitternett** (#152 / #1-04-1) kan du opprette STL-filer fra andre filtyper og tilpasse STL-filer til styringens krav.

Mer informasjon: Brukerhåndbok for innretting og kjøring

Spennmiddel som STL-fil

Med STL-filer kan du avbilde både enkelte komponenter og hele komponentgrupper som ubevegelig spennmiddel. STL-formatet tilbys fremfor alt på nullpunktspennsystemer og repeterte oppspenninger.

Hvis en STL-fil ikke oppfyller kravene til styringen, utgir styringen en feilmelding.

Med programvarealternativet CAD Model Optimizer (#152 / #1-04-1) kan du tilpasse STL-filer som ikke oppfyller kravene og bruke dem som spennmiddel.

Mer informasjon: Brukerhåndbok for innretting og kjøring

Spennmiddel som CFG-fil

Ved CFG-filer handler det om konfigurasjonsfiler. Du har muligheten til å integrere STL- og M3D-filer i en CFG-fil. Dermed kan du avbilde komplekse oppspenninger.

Funksjonen **Set up fixtures** oppretter en CFG-fil for spennmiddelet med de innmålte verdiene.

Med CFG-filene kan du korrigere spennmiddelfilenes orientering til styringen. Du kan opprette og redigere CFG-filer ved hjelp av **KinematicsDesign** på styringen.

Mer informasjon: Brukerhåndbok for innretting og kjøring

Spennmiddel som M3D-fil

M3D er en filtype fra HEIDENHAIN. Med det kostnadspliktige programmet M3D Converter fra HEIDENHAIN kan du opprette M3D-filer fra STL- eller STEP-filer.

For å bruke en M3D-fil som spennmiddel, må filen opprettes og kontrolleres med programvaren M3D.

Tips:

MERKNAD

Kollisjonsfare!

Den definerte oppspenningssituasjonen til strammeinnretningsovervåkingen må tilsvare den faktiske maskintilstanden, ellers er det fare for kollisjon.

- Mål posisjonen til strammeinnretningen i maskinen
- Bruk måleverdier for strammeinnretningsplasseringen
- Test NC-programmer i Simulering

- Ved bruk av CAM-system utgi oppspenningssituasjonen ved hjelp av en post-prosessor.
- Vær oppmerksom på innretningen til koordinatsystemet i CAD-systemet. Tilpass innretningen av koordinatsystemet ved hjelp av CAD-systemet til ønsket innretning på spennmiddelet i maskinen.
- Orienteringen av spennmiddelmodellen i CAD-systemet er fritt valgbar og passer derfor ikke alltid til innretningen av spennmiddelet i maskinen.
- Sett koordinatopphavet i CAD-systemet slik at spennmiddelet kan settes rett på innfestingspunktet til kinematikken.
- Opprett en sentral katalog for spennmidlene, f.eks. **TNC:\system\Fixture**.
- Hvis DCM er aktivert, kontrollerer styringen spennmidlet for kollisjoner under simulering eller bearbeiding (#40 / #5-03-1).

  Gjennom lagring av flere spennmidler kan du velge passende spennmidler for bearbeidingen uten ekstra konfigurasjon.
- Forberedte eksempelfiler for oppspenninger fra produksjonshverdagen finner du i NC-databasen til klartekstportalen:

  HEIDENHAIN-NC-Solutions
- Selv om måleenheten «inch» er aktiv i styringen eller i NC-programmet, tolker styringen målene til 3D-filer i mm.

13.2.2 Lasting og fjerning av spennmidler med NC-funksjonen FIXTURE

Bruk

Med **FIXTURE**-funksjonen kan du laste eller fjerne sikrede strammeinnretninger fra NC-programmet.

I driftsmodusen **Programmere** og i programmet **Slett** kan forskjellige strammeinnretninger lastes uavhengig av hverandre.

Mer informasjon: "Administrasjon av spennmiddel", Side 369

Forutsetning

- Kalibrert strammeinnretningsfil tilgjengelig

Funksjonsbeskrivelse

Hvis DCM er aktivert, kontrollerer styringen spennmidlet for kollisjoner under simulering eller bearbeiding (#40 / #5-03-1).

Med **FIXTURE SELECT**-funksjonen velger du spennmiddel ved hjelp av et overlappvindu.

Bruk **FIXTURE RESET**-funksjonen for å fjerne strammeinnretningen.

Innføring

11 FIXTURE SELECT "TNC:\system \Fixture\JAW_CHUCK.STL"	; Last inn strammeinnretninger som en STL-fil

Slik navigerer du til denne funksjonen:

Sett inn NC-funksjon ▶ **Alle funksjoner** ▶ **Spesialfunksjoner** ▶ **Programinnstillinger** ▶ **FIXTURE**

NC-funksjonen inneholder følgende syntakselementer:

Syntakselement	Beskrivelse
FIXTURE	Syntaksåpning for strammeinnretninger
SELECT eller **RESET**	Velg eller fjern strammeinnretninger
Fil eller **QS**	Banen til spennmidlet Fast eller variabel bane Valg ved hjelp av et valgvindu er mulig Kun ved valg av **SELECT**

Merknad

For optimal ytelse anbefaler HEIDENHAIN at CFG-filene inneholder maksimalt 20 000 trekanter.

13.2.3 Reduser minimumsavstanden for DCM med FUNCTION DCM DIST (#140 / #5-03-2)

Bruk

På grunn av produksjonsprosessen finner noen prosesstrinn sted nær en strammeinnretning. Hvis avstanden mellom spennmidlene og verktøyet underskrider den definerte minsteavstanden når den dynamiske kollisjonsovervåkningen er aktiv DCM, utgir styringen en feilmelding og stopper bevegelsen.

For å kunne bruke DCM til slike bearbeidingstrinn, tilbyr styringen NC-funksjonen **FUNCTION DCM DIST**. Med denne NC-funksjonen kan du redusere den tillatte minsteavstanden mellom verktøyet og spennmidlet i et NC-program.

Relaterte emner

- Dynamisk kollisjonsovervåking DCM (#40 / #5-03-1)
  Mer informasjon: "Dynamisk kollisjonsovervåking DCM (#40 / #5-03-1)", Side 362
- Lasting og fjerning av spennmidler
  Mer informasjon: "Lasting og fjerning av spennmidler med NC-funksjonen FIXTURE", Side 373

Forutsetninger

- Programvarealternativ for dynamisk kollisjonsovervåking DCM versjon 2 (#140 / #5-03-2)
- Dynamisk kollisjonsovervåking DCM aktiv
  Mer informasjon: "Dynamisk kollisjonsovervåking DCM (#40 / #5-03-1)", Side 362
- Spennmiddel integrert i NC-programmet
  Mer informasjon: "Lasting og fjerning av spennmidler med NC-funksjonen FIXTURE", Side 373

Funksjonsbeskrivelse

Når **FUNCTION DCM DIST** er aktiv, viser styringen et symbol i arbeidsområdet **Posisjoner** og i informasjonslinjen. Arbeidsområdet **Simulering** viser de berørte kollisjonslegemene i oransje.

Styringen tilbakestiller **FUNCTION DCM DIST** med følgende NC- funksjoner:

- **FUNCTION DCM DIST RESET**
- **M2** eller **M30**

Innføring

```
11 FUNCTION DCM DIST FIXTURE1      ; Reduser minsteavstanden til 1 mm
```

Slik navigerer du til denne funksjonen:

Sett inn NC-funksjon ▶ Alle funksjoner ▶ Spesialfunksjoner ▶ Funksjoner ▶ FUNCTION DCM DIST

NC-funksjonen inneholder følgende syntakselementer:

Syntakselement	Beskrivelse
FUNCTION DCM DIST	Syntaksåpner for å redusere minimumsavstanden mellom spennmiddel og verktøy
FIXTURE eller **RESET**	Reduser minsteavstanden eller aktiver minsteavstanden som er definert av maskinprodusenten på nytt Faste eller variable numre Inndata: **0.0000...2.0000**

Tips:

MERKNAD

Kollisjonsfare!

Når dynamisk kollisjonsovervåking er DCM inaktiv, utfører styringen ikke automatisk kollisjonstest. Dermed forhindrer styringen heller ikke bevegelser som fører til kollisjon. Det er fare for kollisjon under alle bevegelser!

- Aktiver alltid DCM når det er mulig
- Aktiver DCM igjen umiddelbart etter et midlertidig avbrudd.
- Test NC-programmet eller programsegmentet forsiktig i modusen **Enkeltblokk** mens DCM er inaktiv.

MERKNAD

Kollisjonsfare!

Med NC-funksjonen **FUNCTION DCM DIST** kan det oppstå kollisjoner ved korte, f.eks. CAM-genererte, traverskjøringer i nærheten av spennmidlet. Det dynamiske kollisjonsovervåkingssystemet DCM registrerer ikke disse kollisjonene.

- Bruk **FUNCTION DCM DIST** bare ved behov
- Velg minimumsavstanden så liten som nødvendig og så stor som mulig
- Kontroller simulering med aktiv bryter **Oppspenningsutstyrskollisjon**
- Kjør alternativt inn berørte NC-programposisjoner i modus **Enkeltblokk**

Styringen kan ikke bruke funksjonen **KJØR MOT POS.** for å gå til den reduserte minsteavstanden. Hvis startposisjonen underskrider minsteavstanden som er definert av maskinprodusenten, viser styringen en feilmelding.

Mer informasjon: Brukerhåndbok for innretting og kjøring

13.3 Utvidede kontroller i simuleringen

Bruk

Med funksjonen **Utvidede kontroller** kan du i arbeidsområdet **Simulering** kontrollere om det for eksempel oppstår kollisjoner mellom emnet og verktøyet.

Relaterte emner

- Kollisjonsovervåking av maskinkomponentene ved hjelp av den dynamiske kollisjonsovervåkingsfunksjonen DCM (#40 / #5-03-1)

  Mer informasjon: "Dynamisk kollisjonsovervåking DCM (#40 / #5-03-1)", Side 362

Funksjonsbeskrivelse

Du kan bare bruke funksjonen **Utvidede kontroller** i modusen **Programmere**.

Når du aktiverer bryteren **Utvidede kontroller**, åpner styringen vinduet **Utvidede kontroller**.

I vinduet **Utvidede kontroller** kan du aktivere følgende tester:

- **Hurtiggangssnitt**

  Styringen viser en advarsel når materiale fjernes i ilgang. Styringen farger materialfjerning rød i ilgang i simuleringen.
- **Emnekollisjon**

  Styringen viser en advarsel ved kollisjon mellom verktøyholderen eller verktøyskaftet og emnet.
- **Oppspenningsutstyrskollisjon**

  Styringen viser en advarsel i tilfelle kollisjon mellom verktøyet og emnets spennmiddel.

Styringen tar også hensyn til inaktive trinn for et trinnverktøy.

Du kan aktivere flere tester samtidig.

Mer informasjon: "Kolonne Visualiseringsalternativer", Side 614

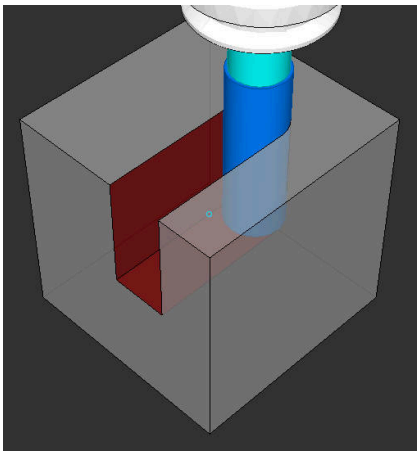

Materialfjerning i ilgang

Tips:

- Funksjonen **Utvidede kontroller** bidrar til å redusere kollisjonsfaren. Styringen kan likevel ikke ta hensyn til alle driftskonstellasjoner.
- Funksjonen **Utvidede kontroller** i simuleringen bruker informasjonene fra råemnedefinisjonen for å overvåke emnet. Selv når det er oppspent flere emner i maskinen, kan styringen kun overvåke det aktive råemnet!

  Mer informasjon: "Definer råemne med BLK FORM", Side 130

13.4 Løft verktøyet automatisk med Liftoff

Bruk

Verktøyet løftes opptil 2 mm av fra konturen. Styringen beregner løfteretningen ut i fra angivelsene i **FUNCTION LIFTOFF**-blokken.

Funksjonen **LIFTOFF** er aktiv i følgende situasjoner:

- ved NC-stopp som du selv har utløst
- ved NC-stopp som ble utløst av programvaren, f.eks. når det har oppstått en feil i drivsystemet
- I tilfelle strømbrudd

Relaterte emner

- Løft automatisk med **M148**

  Mer informasjon: "Hev automatisk ved NC-stopp eller strømbrudd med M148", Side 456
- Løft i verktøyaksen med **M140**

  Mer informasjon: "Returner til verktøyaksen med M140", Side 453

Forutsetninger

- Funksjon frigitt av maskinprodusenten

  Med maskinparameteren **on** (nr. 201401) definerer maskinprodusenten om automatisk heving fungerer.
- **LIFTOFF** aktivert for verktøyet

  Du må definere verdien **Y** i **LIFTOFF**-kolonnen i verktøybehandlingen.

Funksjonsbeskrivelse

Du kan programmere funksjonen LIFTOFF på følgende måter:

- **FUNCTION LIFTOFF TCS X Y Z**: Løfte i verktøyets koordinatsystem **T-CS** i resulterende vektor fra **X**, **Y** og **Z**
- **FUNCTION LIFTOFF ANGLE TCS SPB**: Løfte i verkøyets koordinatsystem **T-CS** med definert romvinkel
- **FUNCTION LIFTOFF RESET**: Tilbakestill NC-funksjonen

Mer informasjon: "Verktøykoordinatsystem T-CS", Side 241

Styringen tilbakestiller funksjonen **FUNCTION LIFTOFF** automatisk ved programslutt.

Innføring

11 FUNCTION LIFTOFF TCS X+0 Y+0.5 Z +0.5	; Løft med den definerte vektoren ved NC-stopp eller strømbrudd
12 FUNCTION LIFTOFF ANGLE TCS SPB +20	; Ved NC-stopp eller strømbrudd, løft med romvinkel **SPB** +20

Slik navigerer du til denne funksjonen:

Sett inn NC-funksjon ▶ **Alle funksjoner** ▶ **Spesialfunksjoner** ▶ **Funksjoner** ▶ **FUNCTION LIFTOFF**

NC-funksjonen inneholder følgende syntakselementer:

Syntakselement	Beskrivelse
FUNCTION LIFTOFF	Syntaksåpning for automatisk løft
TCS, **ANGLE** eller **RESET**	Definer løfteretning som vektor, definer som romvinkel eller tilbakestill løftet
X, **Y**, **Z**	Vektorkomponenter i **T-CS**-verktøyets koordinatsystem Kun ved valg av **TCS**
SPB	Romvinkel i **T-CS** Kun ved valg av **ANGLE** Hvis du legger inn 0, løfter styringen i retning av den aktive verktøyaksen.

Tips:

- Med funksjonen **M149** deaktiverer styringen funksjonen **FUNCTION LIFTOFF**, uten å tilbakestille heveretningen. Når du programmerer **M148**, aktiverer styringen automatisk heving med den heveretningen som ble definert via **FUNCTION LIFTOFF**.
- Ved nødstopp hever ikke styringen verktøyet.
- Styringen overvåker ikke hevebevegelsen med den dynamiske kollisjonsovervåkingen DCM (#40 / #5-03-1)

  Mer informasjon: "Dynamisk kollisjonsovervåking DCM (#40 / #5-03-1)", Side 362
- Med maskinparameteren **distance** (nr. 201402) definerer maskinprodusenten den maksimale hevehøyden.
- Med maskinparametermating (Nr. 201405) definerer maskinprodusenten hastigheten på løftebevegelsen.

14

Reguleringsfunk-sjoner

14.1 Adaptiv matingskontroll AFC (#45 / #2-31-1)

14.1.1 Grunnlag

Bruk

Med adaptiv materegulering AFC sparer du tid på å behandle behandle NC-programmer og skåner dermed maskinen. Styringen regulerer banematingen under programkjøringen avhengig av spindelytelsen. I tillegg reagerer styringen på en overbelastning av spindelen.

Relaterte emner

- Tabeller i forbindelse med AFC

  Mer informasjon: Brukerhåndbok for innretting og kjøring

Forutsetninger

- Programvarealternativ Adaptiv matingskontroll AFC (#45 / #2-31-1)
- Aktivert av maskinprodusenten

  Med den valgfrie maskinparameteren **Enable** (nr. 120001), definerer maskinprodusenten om du kan bruke AFC.

Funksjonsbeskrivelse

For å regulere matingen i programkjøringen med AFC trenger du følgende trinn:

- Definer grunnleggende innstillinger for AFC i **tabellen** AFC.tab

  Mer informasjon: Brukerhåndbok for innretting og kjøring
- Definer innstillinger for AFC for hvert verktøy i verktøybehandlingen

  Mer informasjon: Brukerhåndbok for innretting og kjøring
- Definere AFC i NC-programmet

  Mer informasjon: "NC-funksjoner for AFC (#45 / #2-31-1)", Side 383
- Definere AFC i driftsmodusen **Programkjøring** med bryteren **AFC**.

  Mer informasjon: "AFC-bryter i driftsmodus Programkjøring", Side 385
- Beregne referansespindelytelsen for den automatiske reguleringen med et læresnitt

  Mer informasjon: Brukerhåndbok for innretting og kjøring

Når AFC er aktiv i læresnitt eller i reguleringsdrift, viser styringen et symbol i arbeidsområdet **Posisjoner**.

Mer informasjon: Brukerhåndbok for innretting og kjøring

Styringen viser detaljert informasjon om funksjonen i fanen **AFC** i arbeidsområdet **Status**.

Mer informasjon: Brukerhåndbok for innretting og kjøring

Fordelene med AFC

Bruk av adaptiv matingskontroll AFC har følgende fordeler:

- Optimering av bearbeidingstiden

  Ved å regulere matingen forsøker styringen å overholde den innlærte maksimale spindelytelsen eller standard referanseytelse angitt i verktøytabellen (kolonne **AFC-LOAD**) i løpet av hele bearbeidingstiden. Den totale bearbeidingstiden forkortes ved hjelp av matingsøkninger i bearbeidingssoner med mindre materialavspon.
- Verktøyovervåking

  Hvis spindelytelsen overskrider den innlærte eller angitte maksimalverdien, reduserer styringen matingen til referansespindelytelsen er nådd. Hvis matingen faller under minimum, kobler styringen den ut. AFC kan også overvåke verktøyet for slitasje ved hjelp av spindelkraften uten å endre matehastigheten.

  Mer informasjon: Brukerhåndbok for innretting og kjøring
- Beskyttelse av maskinmekanikken

  En reduksjon i matingen i rett tid eller tilsvarende utkoblingsreaksjoner beskytter maskinen mot skader på grunn av overbelastning.

Tabeller i forbindelse med AFC

Styringen har følgende tabeller i forbindelse medAFC:

- **AFC.tab**

  I tabellen **AFC.tab** fastsetter du de reguleringsinnstillingene som styringen gjennomfører matingskontrollen med. Tabellen må være lagret i katalogen **TNC:\table**.

  Mer informasjon: Brukerhåndbok for innretting og kjøring
- ***.H.AFC.DEP**

  Med et læresnitt kopierer styringen først grunninnstillingen for hvert bearbeidingssegment som er definert i tabellen AFC.TAB, over til filen **<name>.H.AFC.DEP**. **<name>** er navnet på NC-programmet som du har gjennomført læresnittet for. I tillegg registrerer styringen den maksimale spindelytelsen som oppstår i løpet av læresnittet, og lagrer også denne verdien i tabellen.

  Mer informasjon: Brukerhåndbok for innretting og kjøring
- ***.H.AFC2.DEP**

  Under et læresnitt lagrer styringen informasjon for hvert bearbeidingsinkrement i filen **<name>.H.AFC2.DEP**. **<name>** er navnet på NC-programmet som du gjennomfører læresnittet for.

  I kontrollmodus oppdaterer styringen dataene i tabellen og gjennomfører analyser.

Du kan åpne tabellene for AFC under programkjøringen og redigere dem om nødvendig. Styringen inneholder bare tabeller for det aktive NC-programmet.

Mer informasjon: Brukerhåndbok for innretting og kjøring

Tips:

MERKNAD

OBS! Fare for verktøy og emne

Når du deaktiverer adaptiv materegulering AFC, bruker styringen umiddelbart den programmerte bearbeidingsmatingen igjen. Hvis funksjonen AFC har redusert matingen før deaktiveringen, f.eks. på grunn av slitasje, øker styringen hastigheten frem til den programmerte matingen. Denne fremgangsmåten gjelder uavhengig av hvordan funksjonen er deaktivert. Økningen av matehastigheten kan føre til skader på verktøy og emne.

- Hvis det er fare for at **FMIN**-verdien underskrides, må du stoppe bearbeidingen, ikke deaktivere AFC.
- Definer en overlastreaksjon etter underskridelse av **FMIN**-verdien

- Hvis den adaptive matingskontrollen er aktivert i modusen **Reguler**, utfører styringen en utkoblingsreaksjon uavhengig av den programmerte overbelastningsreaksjonen.
  - Hvis den minste matefaktoren blir underskredet ved referansespindellast

    Styringen kobler ut fra **OVLD**-kolonnen i tabellen **AFC.tab-**.

    Mer informasjon: Brukerhåndbok for innretting og kjøring
  - Hvis den programmerte matingen underskrider 30 %-grensen

    Styringen utfører en NC-stopp.
- Adaptiv matingskontroll er ikke beregnet på verktøy med diametere under 5 mm. Når den nominelle ytelsen til spindelen er veldig høy, kan grensediameteren til verktøyet også være større.
- Ved bearbeidinger der mating og spindelturtall må passe sammen (f.eks. ved gjengeboring), må du ikke arbeide med adaptiv matingskontroll.

  Mer informasjon: Brukerhåndbok for innretting og kjøring
- I NC-blokker med **FMAX** er den adaptive matingskontrollen **ikke aktivert**.
- I innstillingene for driftsmodus **Filer** kan du angi om styringen viser avhengige filer i filbehandlingen.

  Mer informasjon: "Filadministrasjonsområder", Side 342

14.1.2 Aktivere og deaktivere AFC

NC-funksjoner for AFC (#45 / #2-31-1)

Bruk

Du aktiverer og deaktiverer den adaptive AFC-matekontrollen fra NC-programmet.

Forutsetninger

- Programvarealternativ Adaptiv matingskontroll AFC (#45 / #2-31-1)
- Regelinnstillinger definert i tabellen **AFC.tab**
  Mer informasjon: Brukerhåndbok for innretting og kjøring
- Ønsket regelinnstilling definert for alle verktøy
  Mer informasjon: Brukerhåndbok for innretting og kjøring
- Bryter **AFC** aktiv
  Mer informasjon: "AFC-bryter i driftsmodus Programkjøring", Side 385

Funksjonsbeskrivelse

Styringen har flere funksjoner som kan brukes til å starte og avslutte AFC:

- **FUNCTION AFC CTRL**: Funksjonen **AFC CTRL** starter kontrollmodusen fra det punktet hvor denne NC-blokken kjøres, også selv om lærefasen ikke er avsluttet ennå.
- **FUNCTION AFC CUT BEGIN TIME1 DIST2 LOAD3**: Styringen starter en snittsekvens med aktiv **AFC**. Vekslingen fra læresnitt til kontrollmodus skjer så snart referanseytelsen er beregnet via lærefasen eller når en av forhåndsinnstillingene **TIME**, **DIST** eller **LOAD** er oppfylt.
- **FUNCTION AFC CUT END**: Funksjonen **AFC CUT END** avslutter AFC-reguleringen.

Innføring

FUNCTION AFC CTRL

11 FUNCTION AFC CTRL	; start AFC i reguleringsdrift

NC-funksjonen inneholder følgende syntakselementer:

Syntakselement	Beskrivelse
FUNCTION AFC CTRL	Syntaksåpning for å starte kontrollmodus

FUNKSJON AFC KUTT

11 FUNCTION AFC CUT BEGIN TIME10 DIST20 LOAD80	; Start AFC-bearbeidingsinkrementet , begrens varigheten av læringsfasen

NC-funksjonen inneholder følgende syntakselementer:

Syntakselement	Beskrivelse
FUNKSJON AFC KUTT	Syntaksåpner for et AFC-bearbeidingstrinn
BEGIN eller **END**	Start eller avslutt bearbeidingsinkrement
TIME	Avslutt læringsfasen etter den definerte tiden i sekunder Valgfritt syntakselement Kun ved valg av **BEGIN**
DIST	Avslutt læringsfasen etter den definerte avstanden i mm Valgfritt syntakselement Kun ved valg av **BEGIN**
LOAD	Angi spindelens referansebelastning direkte, maks 100 % Valgfritt syntakselement Kun ved valg av **BEGIN**

Tips:

- Forhåndsinnstillingene **TIME**, **DIST** og **LOAD** virker modalt. De kan nullstilles ved å taste inn **0**.
- Utfør funksjonen **AFC CUT BEGIN** først når startturtallet er nådd. Hvis ikke vil styringen vise en feilmelding, og AFC-snittet startes ikke.
- Du kan angi en standard referanseytelse i NC-programmet ved hjelp av verktøytabellkolonnen **AFC LOAD** og ved å angi **LOAD**. Du aktiverer verdien **AFC LOAD** ved å kalle opp verktøyet, og verdien **LOAD** ved hjelp av funksjonen **FUNCTION AFC CUT BEGIN**.

  Hvis du programmerer begge mulighetene, bruker styringen verdien som er programmert i NC-programmet.

AFC-bryter i driftsmodus Programkjøring

Bruk

Bruk **AFC**-bryteren til å aktivere eller deaktivere adaptiv matingskontroll AFC i driftsmodusen **Programkjøring**.

Relaterte emner

- Aktiver AFC i NC-programmet

  Mer informasjon: "NC-funksjoner for AFC (#45 / #2-31-1)", Side 383

Forutsetninger

- Programvarealternativ Adaptiv matingskontroll AFC (#45 / #2-31-1)
- Aktivert av maskinprodusenten

  Med den valgfrie maskinparameteren **Enable** (nr. 120001), definerer maskinprodusenten om du kan bruke AFC.

Funksjonsbeskrivelse

Det er bare når du aktiverer **AFC**-bryteren, at NC-funksjonene har en effekt for AFC.

Hvis du ikke spesifikt deaktiverer AFC ved hjelp av bryteren, forblir AFC aktiv. Styringen lagrer posisjonen til bryteren selv etter en omstart av styringen.

Når **AFC**-bryteren er aktiv, viser styringen et symbol i arbeidsområdet **Posisjoner**. I tillegg til den aktuelle posisjonen til potensiometeret for mating viser styringen den regulerte matingsverdien i %.

Mer informasjon: Brukerhåndbok for innretting og kjøring

Tips:

MERKNAD

OBS! Fare for verktøy og emne

Når du deaktiverer funksjonen AFC, bruker styringen umiddelbart den programmerte bearbeidingsmatingen igjen. Hvis AFC har redusert matingen før deaktiveringen (f.eks. på grunn av slitasje), øker styringen hastigheten frem til den programmerte matingen. Dette gjelder uavhengig av hvordan funksjonen blir deaktivert (f.eks. potensiometer for mating). Økningen av matehastigheten kan føre til skader på verktøy og emne.

- ▶ Hvis det er fare for at **FMIN**-verdien underskrides, må du stoppe bearbeidingen (ikke deaktiver funksjonen **AFC**).
- ▶ Definer en overlastreaksjon etter underskridelse av **FMIN**-verdien

- Hvis den adaptive matingskontrollen er aktivert i modusen **Reguler**, setter styringen spindeloverstyringen internt på 100 %. Det er ikke lenger mulig å endre spindelturtallet.
- Hvis den adaptive matingskontrollen er aktivert i modusen **Reguler**, overtar styringen funksjonen til mateoverstyringen.
  - Hvis du øker mateoverstyringen, har det ingen påvirkning på kontrollen.
  - Hvis du reduserer matingsoverstyringen med potensiometeret med mer enn 10 % i forhold til posisjonen ved programstart, kobler styringen ut AFC.

    Du kan aktivere styringen på nytt med **AFC**-bryteren.
  - Potensiometerverdier på opptil 50 % er alltid effektive, også med aktiv styring.
- En mid-program-oppstart er tillatt ved aktiv matingskontroll. Styringen tar hensyn til snittnummeret for igangkjøringspunktet

14.2 Funksjoner for å regulere programkjøringen

14.2.1 Oversikt

Styringen tilbyr følgende NC-funksjoner for programstyring:

Syntaks	Funksjon	Mer informasjon
FUNCTION S-PULSE	Programmer pulserende turtall	Side 386
FUNCTION DWELL	Programmer en engangsforsinkelse	Side 387
FUNCTION FEED DWELL	Programmer syklisk forsinkelse	Side 388

14.2.2 Pulserende turtall med FUNCTION S-PULSE

Bruk

Med funksjonen **FUNCTION S-PULSE** kan du programmere et pulserende turtall for å unngå egensvingninger i maskinen, .

Funksjonsbeskrivelse

Du definerer varigheten på en svingning (periodelengde) med inndataverdien **P-TIME** og turtallsendringen i prosent med inndataverdien **SCALE**. Spindelturtallet veksler sinusformet med den nominelle verdien.

Med **FROM-SPEED** og **TO-SPEED** definerer du ved hjelp av en øvre og nedre turtallsgrense det området hvor det pulserende turtallet fungerer. Begge inntastingsverdiene er valgfrie. Hvis du ikke definerer en parameter, fungerer funksjonen i hele turtallsområdet.

Med funksjonen **FUNCTION S-PULSE RESET** tilbakestiller du det pulserende turtallet.

Når et pulserende turtall er aktivt, viser styringen et symbol i arbeidsområdet **Posisjoner**.

Mer informasjon: Brukerhåndbok for innretting og kjøring

Innføring

11 FUNCTION S-PULSE P-TIME10 SCALE5 FROM-SPEED4800 TO-SPEED5200	; La turtallet svinge med begrensninger innenfor 10 sekunder med 5 % rundt nominell verdi

NC-funksjonen inneholder følgende syntakselementer:

Syntakselement	Beskrivelse
FUNCTION S-PULSE	Syntaksåpning for pulserende turtall
P-TIME eller **RESET**	Definer en svingnings varighet i sekunder, eller tilbakestill pulserende turtall
SCALE	Turtallsendring i % Kun ved valg av **P- TIME**
FROM-SPEED	Nedre turtallsgrense som det pulserende turtallet fungerer fra Kun ved valg av **P- TIME** Valgfritt syntakselement
TO-SPEED	Øvre turtallsgrense som det pulserende turtallet fungerer til Kun ved valg av **P- TIME** Valgfritt syntakselement

Merknad

Styringen overskrider aldri en programmert turtallsbegrensning. Turtallet beholdes til sinuskurven til funksjonen **FUNCTION S-PULSE** overskrider det maksimale turtallet.

14.2.3 Programmert forsinkelse med FUNCTION DWELL

Bruk

Med funksjonen **FUNCTION DWELL** kan du programmere en forsinkelse i sekunder eller definere antall spindelomdreininger for forsinkelsen.

Relaterte emner

- Syklus **9 FORSINKELSE**
  Mer informasjon: Brukerhåndbok for bearbeidingssykluser
- Programmer gjentatt forsinkelse
  Mer informasjon: "Syklisk forsinkelse med FUNCTION FEED DWELL", Side 388

Funksjonsbeskrivelse

Innføring

11 FUNCTION DWELL TIME10	; Forsinkelse i 10 sekunder
12 FUNCTION DWELL REV5.8	; Forsinkelse i 5,8 spindelomdreininger

NC-funksjonen inneholder følgende syntakselementer:

Syntakselement	Beskrivelse
FUNCTION DWELL	Syntaksåpner for engangsforsinkelse
TIME eller **REV**	Varighet av forsinkelsen i sekunder eller spindelomdreininger

14.2.4 Syklisk forsinkelse med FUNCTION FEED DWELL

Bruk

Med funksjonen **FUNCTION FEED DWELL** kan du programmere en syklisk forsinkelse i sekunder, for eksempel for å tvinge frem et sponbrudd .

Relaterte emner

- Programmer en engangsforsinkelse
  Mer informasjon: "Programmert forsinkelse med FUNCTION DWELL", Side 387

Funksjonsbeskrivelse

Funksjonen **FUNCTION FEED DWELL** virker ikke ved bevegelser i hurtiggang og ved probebevegelser.

Med funksjonen **FUNCTION FEED DWELL RESET** tilbakestiller du den gjentakende forsinkelsen.

Styringen tilbakestiller funksjonen **FUNCTION FEED DWELL** automatisk ved programslutt.

Du programmerer **FUNCTION FEED DWELL** umiddelbart før bearbeidingen du vil utføre med sponbrudd. Tilbakestill forsinkelsen umiddelbart etter at bearbeidingen med sponbrudd er utført.

Innføring

11 FUNCTION FEED DWELL D-TIME0.5 F-TIME5	; Aktivere syklisk forsinkelse: sponbrudd 5 sekunder, forsinkelse 0,5 sekunder

Slik navigerer du til denne funksjonen:

Sett inn NC-funksjon ▶ Spesialfunksjoner ▶ Funksjoner ▶ FUNCTION FEED ▶ FUNCTION FEED DWELL

NC-funksjonen inneholder følgende syntakselementer:

Syntakselement	Beskrivelse
FUNCTION FEED DWELL	Syntaksåpner for syklisk forsinkelse
D-TIME eller **RESET**	Definer varigheten til forsinkelsen i sekunder eller tilbakestill gjentatt forsinkelse
F-TIME	Varighet av maskineringstiden til neste forsinkelse i sekunder Kun ved valg av **D-TIME**

Tips:

MERKNAD

OBS! Fare for verktøy og emne

Når funksjonen **FUNCTION FEED DWELL** er aktiv, avbryter styringen matingen gjentatte ganger. Under matingsavbruddet stopper verktøyet i den aktuelle posisjonen, men spindelen dreier videre. Denne atferden fører til at emner blir kassert ved gjengeproduksjon. I tillegg er det fare for verktøybrudd under kjøringen!

▶ Deaktiver funksjonen **FUNCTION FEED DWELL** før gjengeproduksjonen.

- Du kan også tilbakestille forsinkelsen ved å angi **D-TIME 0**.

15

Kontroll

15.1 Komponentovervåking med MONITORING HEATMAP (#155 / #5-02-1)

Bruk

Med **MONITORING HEATMAP**-funksjonen kan du starte og stoppe emnevisningen som komponent-heatmap fra NC-programmet.

Styringen overvåker den valgte komponenten og avbilder resultatet i farge i et såkalt heatmap på emnet.

Relaterte emner

- Fanen **MON** i arbeidsområdet **Status**

  Mer informasjon: Brukerhåndbok for innretting og kjøring
- Syklus **238 MAAL MASKINTILSTAND** (#155 / #5-02-1)

  Mer informasjon: Brukerhåndbok for bearbeidingssykluser
- Farg emnet som heatmap i simuleringen

  Mer informasjon: "Kolonne Emnealternativer", Side 616

Forutsetninger

- Programvarealternativ komponentovervåking (#155 / #5-02-1)
- Komponenter som skal overvåkes, er definert

  I den valgfrie maskinparameteren **CfgMonComponent** (nr. 130900) definerer maskinprodusenten maskinkomponentene som skal overvåkes, samt terskelverdier for advarsler og feilmeldinger.

Funksjonsbeskrivelse

Komponent-heatmap fungerer omtrent på samme måte som bildet i et varmebildekamera.

Heatmap viser en fargeskala bestående av følgende grunnfarger:

- Grønn: komponenter i definert sikkert område
- Gul: komponenter i advarselssonen
- Rød: komponenter blir overbelastet

I tillegg viser styringen følgende farger:

- Lysegrå: Ingen komponent konfigurert
- Mørkegrå: Komponenten kan ikke overvåkes, f.eks. på grunn av feil eller manglende informasjon i konfigurasjonen

> Følg maskinhåndboken!
> Maskinprodusenten konfigurerer komponentene.

Styringen viser disse tilstandene på emnet i simuleringen og overskriver eventuelt tilstandene under etterfølgende bearbeiding.

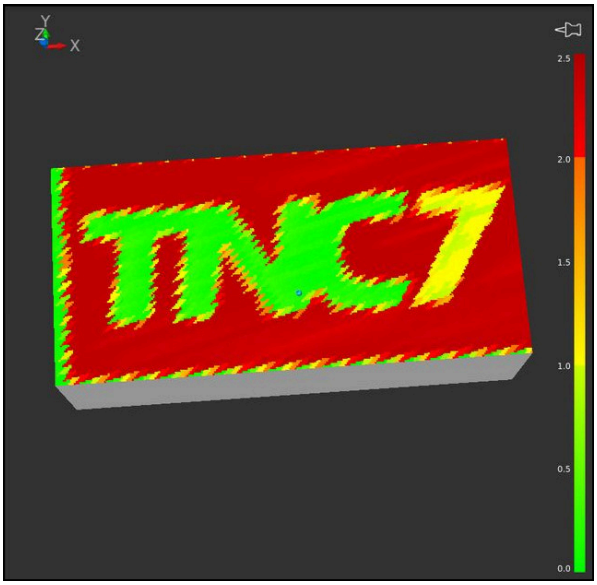

Visning av komponent-heatmap i simuleringen med manglende forhåndsbearbeiding

Ved hjelp av Heatmap kan du alltid bare betrakte en komponents avstand. Dersom du starter Heatmap flere ganger etter hverandre, stanser overvåkningen den forrige komponenten.

Innføring

11 MONITORING HEATMAP START FOR "Spindle"	; Aktiver overvåking av **spindel**-komponenten og vis den som n heatmap

Slik navigerer du til denne funksjonen:

Sett inn NC-funksjon ▶ **Alle funksjoner** ▶ **Spesialfunksjoner** ▶ **Funksjoner** ▶ **MONITORING** ▶ **MONITORING HEATMAP**

NC-funksjonen inneholder følgende syntakselementer:

Syntakselement	Beskrivelse
MONITORING HEATMAP	Syntaksåpner for komponentovervåking
START FOR eller **STOP**	Start eller stopp komponentovervåking
Fil eller **QS**	Komponenten som skal overvåkes Fast eller variabelt navn Valg ved hjelp av et valgvindu er mulig Kun ved valg av **START FOR**

Merknad

Styringen kan ikke vise endringer i tilstander direkte i simuleringen fordi den må behandle de innkommende signalene, f.eks. ved verktøybrudd. Styringen viser endringen med en liten tidsforsinkelse.

16

Bearbeiding av flere akser

16.1 Bearbeiding med parallellakser U, V og W

16.1.1 Grunnlag

I tillegg til hovedaksene X, Y og Z finnes det såkalte parallellakser U, V og W. En parallellakse er for eksempel en pinol for boring, for å kunne flytte mindre masser på store maskiner.

Mer informasjon: "Programmerbare akser", Side 100

Styringen har følgende funksjoner tilgjengelige for bearbeiding med parallellaksene U, V og W:

- **FUNCTION PARAXCOMP**: Definere forhold ved posisjonering av parallellakser

  Mer informasjon: "Definer forhold ved posisjonering av parallellakser med FUNCTION PARAXCOMP", Side 394
- **FUNCTION PARAXMODE**: Velge tre lineærakser for bearbeidingen

  Mer informasjon: "Velg tre lineære akser for bearbeiding med FUNCTION PARAXMODE", Side 398

Hvis maskinprodusenten slår på parallellaksen allerede i konfigurasjonen, beregner styringen aksen uten at du på forhånd programmer **PARAXCOMP**. Siden styringen dermed beregner parallellaksen kontinuerlig, kan du f.eks. probe et emne med en ønsket stilling på W-aksen.

I dette tilfellet viser styringen et symbol i arbeidsområdet **Posisjoner**.

Mer informasjon: Brukerhåndbok for innretting og kjøring

Vær oppmerksom på at en **PARAXCOMP OFF** ikke slår av parallellaksen. Styringen aktiverer i stedet standardkonfigurasjonen igjen. Styringen slår bare av den automatiske beregningen hvis du også angir aksen i NC-blokken, f.eks. **PARAXCOMP OFF W**.

Etter at styringen har startet, er først konfigurasjonen som maskinprodusenten har definert, aktiv.

Forutsetninger

- Maskin med parallellakser
- Parallellaksefunksjoner aktivert av maskinprodusenten

  Med den valgfrie maskinparameteren **parAxComp** (nr. 300205) definerer maskinprodusenten hvorvidt parallellaksefunksjonen er slått på som standard.

16.1.2 Definer forhold ved posisjonering av parallellakser med FUNCTION PARAXCOMP

Bruk

Med funksjonen **FUNCTION PARAXCOMP** definerer du om styringen skal ta hensyn til parallellakser ved kjørebevegelser med tilhørende hovedakse.

Funksjonsbeskrivelse

Når funksjonen **FUNCTION PARAXCOMP** er aktiv, viser styringen et symbol i arbeidsområdet **Posisjoner**. Symbolet for **FUNCTION PARAXMODE** kan ev. skjule et aktivt symbol for **FUNCTION PARAXCOMP**.

Mer informasjon: Brukerhåndbok for innretting og kjøring

FUNCTION PARAXCOMP DISPLAY

Med funksjonen **PARAXCOMP DISPLAY** slår du på visningsfunksjonen for parallellaksebevegelser. Styringen beregner parallellaksens kjørebevegelser i posisjonsvisningen til den tilhørende hovedaksen (sumvisning). På den måten viser posisjonsvisningen til hovedaksen alltid den relative avstanden fra verktøy til verktøy, uavhengig av hvorvidt du beveger hovedaksen eller parallellaksen.

FUNCTION PARAXCOMP MOVE

Med funksjonen **PARAXCOMP MOVE** kompenserer styringen for parallellaksebevegelser ved hjelp av en utjevningsbevegelse i den tilhørende hovedaksen.

Ved en parallellaksebevegelse, f.eks. av W-aksen, i negativ retning beveger styringen samtidig hovedaksen Z med samme verdi i positiv retning. Den relative avstanden fra verktøy til verktøy forblir den samme. Bruk ved portalmaskin: Kjør inn pinoler for å kjøre synkront nedover tverrstengene.

FUNCTION PARAXCOMP OFF

Med funksjonen **PARAXCOMP OFF** slår du av parallellaksefunksjonene **PARAXCOMP DISPLAY** og **PARAXCOMP MOVE**.

Styringen tilbakestiller parallellaksefunksjonen **PARAXCOMP** med følgende funksjoner:

- Valg av et NC-program
- **PARAXCOMP OFF**

Når **FUNCTION PARAXCOMP** er inaktiv, viser styringen intet symbol og ingen tilleggsinformasjon bak akselbetegnelsene.

Innføring

11 FUNCTION PARAXCOMP MOVE W	; Kompenser bevegelser i W-aksen med en utligningsbevegelse i Z-aksen

NC-funksjonen inneholder følgende syntakselementer:

Syntakselement	Beskrivelse
FUNCTION PARAXCOMP	Syntaksåpner for forholdet ved posisjonering av parallellakser
DISPLAY, **MOVE** eller **OFF**	Beregne verdier i parallellaksen med hovedaksen, kompensere bevegelser med hovedaksen eller ignorere
X, **Y**, **Z**, **U**, **V** eller **W**	Berørt akse Valgfritt syntakselement

Tips:

- Funksjonen **PARAXCOMP MOVE** kan bare brukes i forbindelse med lineære blokker **L**.
- Styringen tillater kun én aktiv **PARAXCOMP**-funksjon per akse. Hvis du definerer en akse for både **PARAXCOMP DISPLAY** og **PARAXCOMP MOVE**, er den sist behandlede funksjonen effektiv.
- Du kan bruke forskyvningsverdier for å definere en forskyvning i parallellaksen for NC-programmet, f.eks. **W** Da kan du f.eks. bearbeide emner med forskjellige høyder med samme NC-program.

  Mer informasjon: "Eksempel", Side 397

Henvisninger i forbindelse med maskinparametre

Med den valgfrie maskinparameteren **presetToAlignAxis** (nr. 300203), definerer maskinprodusenten aksespesifikt hvordan styringen tolker forskyvningsverdier. Med **FUNCTION PARAXCOMP** er maskinparameteren kun relevant for parallellakser (**U_OFFS**, **V_OFFS** og **W_OFFS**). Hvis det ikke er noen forskyvninger, oppfører styringen seg som beskrevet i funksjonsbeskrivelsen.

Mer informasjon: "Funksjonsbeskrivelse", Side 394

Mer informasjon: Brukerhåndbok for innretting og kjøring

- Hvis maskinparameteren for den parallelle aksen ikke er definert eller er definert med verdien **FALSE**, er forskyvning kun virksom i den parallelle aksen. Referansen til de programmerte parallellaksekoordinatene forskyves med forskyvningverdien. Koordinatene til hovedaksen refererer fortsatt til emnets referansepunkt.
- Hvis maskinparameteren for parallellaksen er definert med verdien **TRUE**, er forskyvning virksom i parallell- og hovedaksen. Referansene til de programmerte parallell- og hovedaksekoordinatene forskyves med forskyvningverdien.

Eksempel

Dette eksemplet viser virkningen av den valgfrie maskinparameteren **presetToAlignAxis** (nr. 300203).

Bearbeiding utføres på en portalfresemaskin med en pinol som parallellakse **W** til hovedakse **Z.W_OFFS-**-kolonnen i referansepunkttabellen inneholder verdien **-10**. Z-verdien til emnets referansepunkt er i maskinens nullpunkt.

Mer informasjon: "Maskinens referansepunkter", Side 102

11 L Z+100 W+0 R0 FMAX M91	; Posisjoner aksene **Z** og **W** i maskinens koordinatsystem **M-CS**
12 FUNCTION PARAX COMP DISPLAY W	; Aktiver sumvisning
13 L Z+0 F1500	; Posisjoner Z-aksen på 0
14 L W-20	; Posisjoner W-aksen på bearbeidingsdybden

I den første NC-blokken posisjonerer styringen **Z**- og **W**-aksene i forhold til maskinens nullpunkt, dvs. uavhengig av emnets referansepunkt. I modus **RFFAKT** viser posisjoneringsvisningen verdiene **Z+100** og **W+0**. I modus **AKT.** tar styringen hensyn til **W_OFFS** og viser verdiene **Z+100** og **W+10**.

I NC-blokken **12** aktiverer styringen sumvisningen for modusene **AKT.** og **NOM.** i posisjonsvisningen. Styringen viser kjørebevegelsene til W-aksen i Z-aksens posisjonsvisning.

Resultatet avhenger av innstillingen av **presetToAlignAxis**-maskinparameteren:

FALSE eller udefinert	TRUE
Styringen tar kun hensyn til forskyvning i W-aksen. Verdien til Z-visningen forblir den samme.	Styringen tar hensyn til forskyvningen i aksene **W** og **Z**. **AKT.**-visningen av Z-aksen endres med forskyvningsverdien.
Verdier for posisjonsvisningen: ■ Modus **RFFAKT**: **Z+100**, **W+0** ■ Modus **AKT.**: **Z+100**, **W+10**	Verdier for posisjonsvisningen: ■ Modus **RFFAKT**: **Z+100**, **W+0** ■ Modus **AKT.**: **Z+110**, **W+10**

I NC-blokken **13** posisjonerer styringen Z-aksen til den programmerte koordinaten **0**.

Resultatet avhenger av innstillingen av **presetToAlignAxis**-maskinparameteren:

FALSE eller udefinert	TRUE
Styringen flytter Z-aksen 100 mm.	Z-aksens koordinater refererer til forskyvning. For å nå den programmerte koordinaten **0** må aksen bevege seg 110 mm.
Verdier for posisjonsvisningen: ■ Modus **RFFAKT**: **Z+0**, **W+0** ■ Modus **AKT.**: **Z+0**, **W+10**	Verdier for posisjonsvisningen: ■ Modus **RFFAKT**: **Z-10**, **W+0** ■ Modus **AKT.**: **Z+0**, **W+10**

I NC-blokken **14** posisjonerer styringen W-aksen til den programmerte koordinaten **-20**. W-aksens koordinater refererer til forskyvning. For å nå den programmerte koordinaten må aksen bevege seg 30 mm. Med sumvisningen viser styringen kjørebevegelsen også i **AKT.**-visningen av Z-aksen.

Verdiene til posisjonsvisningen avhenger av innstillingen av maskinparameteren **presetToAlignAxis**:

FALSE eller udefinert	TRUE
Verdier for posisjonsvisningen: ■ Modus **RFFAKT**: **Z+0**, **W-30** ■ Modus **AKT.**: **Z-30**, **W-20**	Verdier for posisjonsvisningen: ■ Modus **RFFAKT**: **Z-10**, **W-30** ■ Modus **AKT.**: **Z-30**, **W-20**

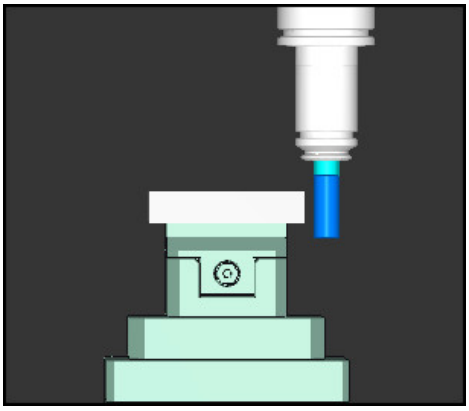

Verktøyspissen er lavere med forskyvningsverdien enn det som er programmert i NC-programmet (**RFFAKT W-30** i stedet for **W-20**).

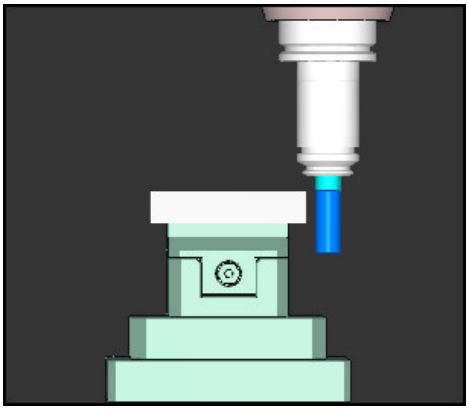

Verktøyspissen er to ganger forskyvningsverdien lavere enn det som er programmert i NC-programmet (**RFFAKT Z-10**, **W-30** i stedet for **Z+0**, **W-20**).

Hvis du kun kjører langs W-aksen når funksjonen **PARAXCOMP DISPLAY** er aktiv, tar styringen kun hensyn til forskyvningen én gang, uavhengig av innstillingen av maskinparameteren **presetToAlignAxis**.

16.1.3 Velg tre lineære akser for bearbeiding med FUNCTION PARAXMODE

Bruk

Med funksjonen **PARAXMODE** definerer du aksene som styringen skal utføre bearbeidingen med. Samtlige kjørebevegelser og konturbeskrivelser programmeres over hovedaksene X, Y og Z, uavhengig av maskin.

Forutsetning

- Parallellakse beregnes

  Hvis maskinprodusenten ikke har aktivert funksjonen **PARAXCOMP** som standard ennå, må du aktivere **PARAXCOMP** før du arbeider med **PARAXMODE**.

  Mer informasjon: "Definer forhold ved posisjonering av parallellakser med FUNCTION PARAXCOMP", Side 394

Funksjonsbeskrivelse

Når funksjonen **PARAXMODE** er aktiv, utfører styringen programmerte kjørebevegelser med aksene som er definert i funksjonen. Hvis styringen skal kjøre med hovedaksen som er valgt bort med **PARAXMODE**, angir du denne aksen i tillegg til tegnet **&**. **&**-tegnet refererer da til hovedaksen.

Mer informasjon: "Kjøre hovedakse og parallellakse", Side 399

I funksjonen **PARAXMODE** definerer du 3 akser (f.eks.**FUNCTION PARAXMODE X Y W**) som styringen skal bruke til å utføre de programmerte kjørebevegelsene.

Når funksjonen **FUNCTION PARAXMODE** er aktiv, viser styringen et symbol i arbeidsområdet **Posisjoner**. Symbolet for **FUNCTION PARAXMODE** kan ev. skjule et aktivt symbol for **FUNCTION PARAXCOMP**.

Mer informasjon: Brukerhåndbok for innretting og kjøring

FUNCTION PARAXMODE OFF

Med funksjonen **PARAXMODE OFF** slår du av parallellaksefunksjonen. Styringen bruker hovedaksene som er konfigurert av maskinprodusenten.

Styringen tilbakestiller parallellaksefunksjon **PARAXMODE ON** med følgende funksjoner:

- Valg av et NC-program
- Programslutt
- **M2** og **M30**
- **PARAXMODE OFF**

Innføring

11 FUNCTION PARAX MODE X Y W	; Utfør programmerte kjørebevegelser med aksene **X**, **Y** og **W**

NC-funksjonen inneholder følgende syntakselementer:

Syntakselement	Beskrivelse
FUNCTION PARAX MODE	Syntaksåpner for aksevalg for bearbeiding
OFF	Deaktiver parallellaksefunksjon Valgfritt syntakselement
X, **Y**, **Z**, **U**, **V** eller **W**	Tre akser for bearbeiding Kun med **FUNCTION PARAX MODE**

Kjøre hovedakse og parallellakse

Hvis **PARAXMODE**-funksjonen er aktiv, kan du kjøre den fravalgte hovedaksen innenfor den rette linjen **L** med **&**-tegnet.

Mer informasjon: "Linje L", Side 159

Du kjører en fravalgt hovedakse på følgende måte:

- Velg **L**
- Definere koordinater
- Velg fravalgt hovedakse, f.eks. **&Z**
- Angi verdi
- Definer radiuskorrektur
- Definer eventuelt mating
- Definer ev. tilleggsfunksjoner
- Bekreft inndata

Tips:

- Før bytte av maskinkinematikken må du deaktivere parallellaksefunksjonene.
- For at styringen skal beregne hovedaksen som er valgt med **PARAXMODE**, må du slå på funksjonen **PARAXCOMP** for denne aksen.
- Ytterligere posisjonering av en hovedakse med kommandoen **&** utføres i REF-systemet. Hvis du har satt posisjonsvisningen til Faktisk verdi, vil denne bevegelsen ikke vises. Sett eventuelt posisjonsvisningen til REF-verdi.

  Mer informasjon: Brukerhåndbok for innretting og kjøring

Henvisninger i forbindelse med maskinparametre

- Bruk maskinparameteren **noParaxMode** (nr. 105413) for å definere om styringen tilbyr funksjonene **PARAXCOMP** og **PARAXMOVE**.
- Beregningen av mulige forskyvningsverdier (X_OFFS, Y_OFFS og Z_OFFS i nullpunkttabellen) for aksene som er posisjonert med **&**-operatoren, fastsetter maskinprodusenten i parameteren **presetToAlignAxis** (nr. 300203).
  - Hvis maskinparameteren for hovedaksen ikke er definert eller er definert med verdien **FALSE**, er forskyvning kun virksom i aksen programmert med **&**. Koordinatene til den parallelle aksen refererer fortsatt til emnets referansepunkt. Til tross for forskyvningen beveger den parallelle aksen seg på de programmerte koordinatene.
  - Hvis maskinparameteren for hovedaksen er definert med verdien **TRUE**, virker forskyvningen i hoved- og parallellaksen. Referansene til hoved- og parallellaksens koordinater forskyves med forskyvningverdien.

16.1.4 Parallellakser i forbindelse med bearbeidingssykluser

Du kan bruke de fleste bearbeidingssyklusene i styringen også med parallellakser.

Mer informasjon: Brukerhåndbok for bearbeidingssykluser

Du kan ikke bruke touch-probe-sykluser (#17 / #1-05-1) med parallelle akser.

16.1.5 Eksempel

I følgende NC-program brukes W-aksen til boring:

0 BEGIN PGM PAR MM	
1 BLK FORM 0.1 Z X+0 Y+0 Z-20	
2 BLK FORM 0.2 X+100 Y+100 Z+0	
3 TOOL CALL 5 Z S2222	; Verktøyoppkall med verktøyakse **Z**
4 L Z+100 R0 FMAX M3	; Posisjoner hovedaksen
5 CYCL DEF 200 BORING	
Q200=+2 ;SIKKERHETSAVST.	
Q201=-20 ;DYBDE	
Q206=+150 ;MATING FOR MATEDYBDE	
Q202=+5 ;MATEDYBDE	
Q210=+0 ;FORSINKELSE OPPE	
Q203=+0 ;KOOR. OVERFLATE	
Q204=+50 ;2. SIKKERHETSAVST.	
Q211=+0 ;FORSINKELSE NEDE	
Q395=+0 ;FORHOLD DYBDE	
6 FUNCTION PARAXCOMP DISPLAY Z	; Aktiver visningskompensasjon
7 FUNCTION PARAXMODE X Y W	; Positivt aksevalg
8 L X+50 Y+50 R0 FMAX M99	; Parallellaksen **W** utfører matingen
9 FUNCTION PARAXMODE OFF	; Gjenopprette standardkonfigurasjon
10 L M30	
11 END PGM PAR MM	

16.2 Bearbeiding med polar kinematikk med FUNCTION POLARKIN

Bruk

I den polare kinematikken blir banebevegelser i arbeidsplanet ikke utført gjennom to lineære hovedakser, men av én lineærakse og én roteringsakse. Den lineære hovedaksen samt roteringsaksen definerer her arbeidsplanet, og sammen med mateaksen definerer de også arbeidsrommet.

På fresmaskinen kan egnede roteringsakser erstatte forskjellige lineære hovedakser. Polare kinematikker muliggjør bearbeidingen av større flater enn det som er mulig bare med hovedaksene, f.eks. ved en stormaskin.

Forutsetninger

- Maskin med minst én rotasjonsakse

  Den polare roteringsaksen må være en modulo-akse, som er montert på bordsiden overfor de valgte lineæraksene. Dette betyr at de lineære aksene ikke må befinne seg mellom roteringsaksen og bordet. Roteringsaksens maksimale arbeidsområde er eventuelt begrenset av programvare-endebryteren.
- Funksjon **PARAXCOMP DISPLAY** programmert med minst hovedaksene **X**, **Y** og **Z**

  HEIDENHAIN anbefaler at alle tilgjengelige akser innen **PARAXCOMP DISPLAY**-funksjonen angis.

  Mer informasjon: "Definer forhold ved posisjonering av parallellakser med FUNCTION PARAXCOMP", Side 394

Funksjonsbeskrivelse

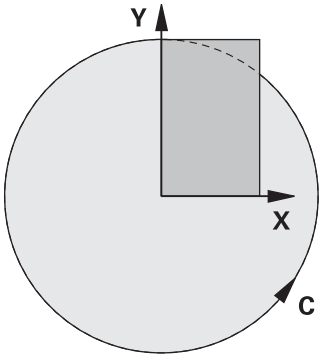

Når polar kinematikk er aktiv, viser styringen et symbol i arbeidsområdet **Posisjoner**. Dette symbolet dekker til symbolet for funksjonen **PARAXCOMP DISPLAY**.

Med funksjonen **POLARKIN AXES** aktiverer du den polare kinematikken. Aksespesifikasjonene definerer den radiale aksen, mateaksen samt den polare aksen. **MODE**-spesifikasjonene har innflytelse på posisjoneringsegenskapene, mens **POLE**-spesifikasjonene bestemmer over bearbeidingen i polen. Polen er her roteringsaksens rotasjonssentrum.

Anmerkninger som gjelder valg av akse:

- Den første lineæraksen må stå radialt i forhold til roteringsaksen.
- Den andre lineæraksen definerer mateaksen og må stå parallelt i forhold til roteringsaksen.
- Roteringsaksen definerer den polare aksen og defineres til slutt.
- Som roteringsakse kan enhver tilgjengelig modulo-akse som er montert overfor den valgte lineæraksen på bordsiden brukes.
- De to valgte lineæraksene spenner på denne måten opp en flate som også roteringsaksen ligger i.

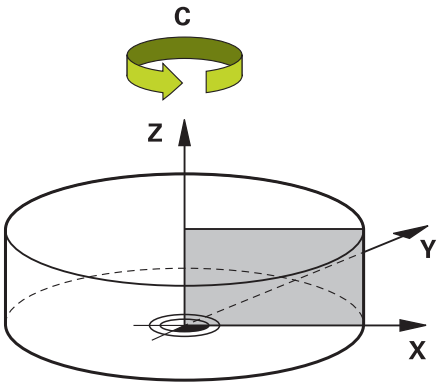

Følgende forhold deaktiverer den polare kinematikken:

- Gjennomgang av funksjonen **POLARKIN OFF**
- Valg av et NC-program
- Når NC-programmets ende er nådd
- Avbrudd av NC-programmet
- Valg av en kinematikk
- Omstart av styringen.

MODE-alternativer

Styringen tilbyr følgende alternativer for posisjoneringsatferd:

MODE- alternativer:

Syntaks	Funksjon
POS	Styringen arbeider i positiv retning av den radiale aksen sett fra roteringssentrum. Den radiale aksen må være tilsvarende forposisjonert.
NEG	Styringen arbeider i negativ retning av den radiale aksen sett fra roteringssentrum. Den radiale aksen må være tilsvarende forposisjonert.
KEEP	Styringen holder seg med den radiale akselen på siden til roteringssentrum, der aksen står når funksjonen slås på. Hvis den radiale aksen står på roteringssentrum når funksjonen slås på, gjelder **POS**
ANG	Styringen holder seg med den radiale akselen på siden til rotasjonssentrum, der aksen står når funksjonen slås på. Med **POLE**-valget **ALLOWED** er posisjoneringer via polen mulig. På denne måten blir polens side byttet ut, og en 180° dreining av roteringsaksen unngås

POLE-alternativer

Styringen tilbyr følgende alternativer for bearbeiding i pol:

POLE- alternativer:

Syntaks	Funksjon
ALLOWED	Styringen tillater en bearbeiding på polen
SKIPPED	Styringen forhindrer en bearbeiding på polen

> Det sperrede området tilsvarer en sirkelflate med en radius på 0,001 mm (1 µm) rundt polen.

Innføring

11 FUNCTION POLARKIN AXES X Z C MODE: KEEP POLE: ALLOWED	; Aktiver polar kinematikk med aksene **X**, **Z** og **C**

NC-funksjonen inneholder følgende syntakselementer:

Syntakselement	Beskrivelse
FUNCTION POLARKIN	Syntaksåpner for polar kinematikk
AXES eller **OFF**	Aktiver eller deaktiver polar kinematikk
X, **Y**, **Z**, **U**, **V**, **A**, **B**, **C**	Valg av to lineære akser og en rotasjonsakse Kun ved valg av **AXES** Avhengig av maskinen er flere valgmuligheter tilgjengelig.
MODE:	Valg av posisjoneringsatferd **Mer informasjon:** "MODE-alternativer", Side 403 Kun ved valg av **AXES**
POLE:	Valg av bearbeiding i pol **Mer informasjon:** "POLE-alternativer", Side 403 Kun ved valg av **AXES**

Tips:

- Både hovedaksene X, Y og Z og mulige parallellakser U, V og W kan brukes som radiale akser eller mateakser.
- Posisjoner lineæraksen som ikke blir bestanddel av den polare kinematikken foran **POLARKIN**-funksjonen på polens koordinater. Hvis dette ikke gjøres, oppstår det et område som ikke kan bearbeides som har en radius som minst tilsvarer akseverdien til den bortvalgte lineæraksen.
- Unngå bearbeiding i polen samt i nærheten av polen, da ujevnheter i matingen er mulige i dette området. Bruk derfor helst **POLE**-alternativet **SKIPPED**.
- En kombinasjon av den polar kinematikken med følgende funksjoner er utelukket.
  - Kjørebevegelser med **M91**

    Mer informasjon: "Kjør i M-CS maskinkoordinatsystem med M91", Side 428
  - Dreie arbeidsplanet (#8 / #1-01-1)
  - **FUNCTION TCPM** eller **M128** (#9 / #4-01-1)
- Vær oppmerksom på at aksenes kjøreområde kan være begrenset.

  Mer informasjon: "Tips til programvare-endebrytere for modulo-akser", Side 417

  Mer informasjon: Brukerhåndbok for innretting og kjøring

Henvisninger i forbindelse med maskinparametre

- Med den valgfrie maskinparameteren **kindOfPref** (nr. 202301), definerer maskinprodusenten atferden til styringen når verktøyets sentrumsbane går gjennom polaraksen.
- Med den valgfrie maskinparameteren **presetToAlignAxis** (nr. 300203), definerer maskinprodusenten aksespesifikt hvordan styringen tolker forskyvningsverdier. Med **FUNCTION POLARKIN** er maskinparameteren kun relevant for den roterende aksen som roterer rundt verktøyaksen (vanligvis **C_OFFS**).

  Mer informasjon: Brukerhåndbok for innretting og kjøring

  - Hvis maskinparameteren ikke er definert eller er definert med verdien **TRUE**, kan du bruke forskyvningen for å kompensere for en emnefeil i planet. Forskyvningen påvirker orienteringen til emnets koordinatsystem **W-CS**.

    Mer informasjon: " Emnekoordinatsystem W-CS", Side 235
  - Hvis maskinparameteren er definert med verdien **FALSE**, kan du ikke bruke forskyvningen til å kompensere for eventuelle emneforskyvninger i planet. Styringen tar ikke hensyn til forskyvningen under behandlingen.

16.2.1 Eksempel: SL-sykuser i polar kinematikk

0 BEGIN PGM POLARKIN_SL MM	
1 BLK FORM 0.1 Z X-100 Y-100 Z-30	
2 BLK FORM 0.2 X+100 Y+100 Z+0	
3 TOOL CALL 2 Z S2000 F750	
4 FUNCTION PARAXCOMP DISPLAY X Y Z	; Aktivere **PARAXCOMP DISPLAY**
5 L X+0 Y+0.0011 Z+10 A+0 C+0 FMAX M3	; Forposisjon ligger utenfor det sperrede polområdet
6 POLARKIN AXES Y Z C MODE:KEEP POLE:SKIPPED	; Aktivere **POLARKIN**
* - ...	; Nullpunktsforskyvning i polar kinematikk
9 TRANS DATUM AXIS X+50 Y+50 Z+0	
10 CYCL DEF 7.3 Z+0	
11 CYCL DEF 14.0 KONTURGEOMETRI	
12 CYCL DEF 14.1 KONTURLABEL2	
13 CYCL DEF 20 KONTURDATA	
Q1=-10 ;FRESEDYBDE	
Q2=+1 ;BANEOVERLAPPING	
Q3=+0 ;TOLERANSE FOR SIDE	
Q4=+0 ;TOLERANSE FOR DYBDE	
Q5=+0 ;KOOR. OVERFLATE	
Q6=+2 ;SIKKERHETSAVST.	
Q7=+50 ;SIKKER HOEYDE	
Q8=+0 ;AVRUNDINGSRADIUS	
Q9=+1 ;ROTASJONSRETNING	
14 CYCL DEF 22 UTFRESING	
Q10=-5 ;MATEDYBDE	
Q11=+150 ;MATING FOR MATEDYBDE	
Q12=+500 ;MATING FOR UTFRESING	
Q18=+0 ;UTFRESINGSVERKT.	
Q19=+0 ;MATING FOR PENDLING	
Q208=+99999 ;MATING RETUR	
Q401=+100 ;MATEFAKTOR	
Q404=+0 ;ETTERBEARB.STRATEGI	
15 M99	
16 CYCL DEF 7.0 NULLPUNKT	
17 CYCL DEF 7.1 X+0	
18 CYCL DEF 7.2 Y+0	
19 CYCL DEF 7.3 Z+0	
20 POLARKIN OFF	; Deaktivere **POLARKIN**
21 FUNCTION PARAXCOMP OFF X Y Z	; Deaktivere **PARAXCOMP DISPLAY**
22 L X+0 Y+0 Z+10 A+0 C+0 FMAX	
23 L M30	
24 LBL 2	

25 L X-20 Y-20 RR	
26 L X+0 Y+20	
27 L X+20 Y-20	
28 L X-20 Y-20	
29 LBL 0	
30 END PGM POLARKIN_SL MM	

16.3 CAM-genererte NC-programmer

Bruk

CAM-genererte NC-programmer opprettes styringseksternt ved hjelp av CAM-systemer.

I forbindelse med 4-akset simultanbearbeiding tilbyr CAM-systemer en komfortabel og til dels eneste løsningsmuligheten.

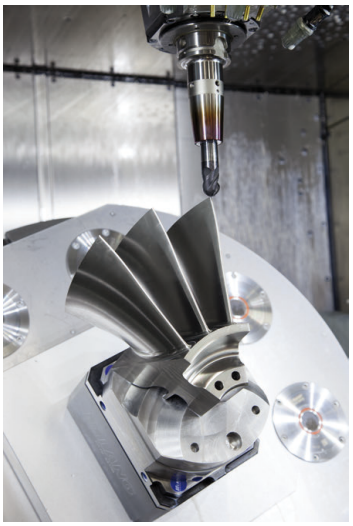

For at de CAM-genererte NC-programmene skal utnytte styringens fulle ytelsespotensial og f.eks. tilby inngreps- og korrigeringsmuligheter, må bestemte krav oppfylles.

CAM-genererte NC-programmer må oppfylle de samme kravene som manuelt opprettede NC-programmer. I tillegg kommer ytterligere krav fra prosesskjeden.

Mer informasjon: "Prosesstrinn", Side 412

Prosesskjeden beskriver veien fra et design til det ferdige emnet.

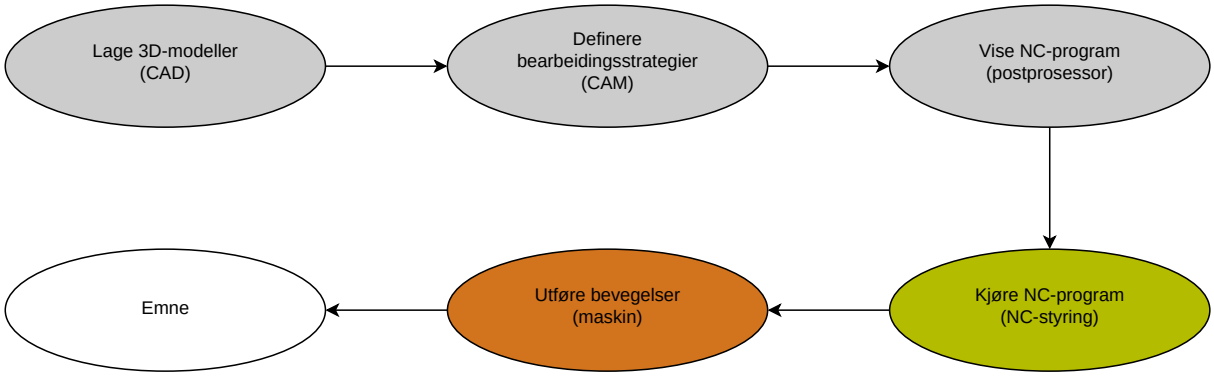

Relaterte emner

- Bruke 3D-data direkte på styringen
  Mer informasjon: Brukerhåndbok for innretting og kjøring
- Programmere grafisk
  Mer informasjon: "Grafisk programmering", Side 537

16.3.1 Utdataformater for NC-programmer

Utdata i HEIDENHAIN klartekst

Hvis du viser NC-programmet i klartekst, har du følgende muligheter:

- 3-akset utdata
- Utdata med opptil fire akser, uten **M128** eller **FUNCTION TCPM**
- Utdata med opptil fire akser, med **M128** eller **FUNCTION TCPM** (#9 / #4-01-1)

> Forutsetning for 4-akset bearbeiding:
> - Maskiner med dreieakse
> - Avanserte funksjoner gruppe 1 (#8 / #1-01-1)
> - Avanserte funksjoner gruppe 2 (#9 / #4-01-1) for **M128** eller **FUNCTION TCPM**

> TNC7 basic kan bevege maksimalt fire akser samtidig. Hvis flere enn fire akser skal flyttes med en NC-blokk, viser styringen en feilmelding.
> Hvis akseposisjonen ikke endres, kan du likevel programmere flere enn fire akser.

Hvis CAM-systemet har tilgang til maskinens kinematikk og nøyaktige verktøydata, kan du vise 5-aksede NC-programmer uten **M128** eller **FUNCTION TCPM**. Den programmerte matingen beregnes mot alle akseandeler per NC-blokk, noe som kan resultere i forskjellige skjærehastigheter.

Et NC-program med **M128** eller **FUNCTION TCPM** er maskinnøytralt og mer fleksibelt, siden styringen overtar beregningen av kinematikken og bruker verktøydataene fra verktøybehandlingen. Den programmerte matingen virker på verktøyføringspunktet.

Mer informasjon: "Kompenser verktøyoppstilling med FUNCTION TCPM (#9 / #4-01-1)", Side 305

Mer informasjon: "Referansepunkter på verktøyet ", Side 139

Eksempler

`11 L X+88 Y+23.5375 Z-8.3 R0 F5000`	; 3-akset
`11 L X+88 Y+23.5375 Z-8.3 C+45 R0 F5000`	; 4-akset uten **M128**
`11 L X+88 Y+23.5375 Z-8.3 C+45 R0 F5000 M128`	4-akset med **M128**

Utdata med vektorer

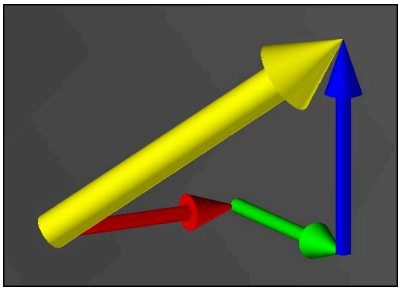

I fysikk og geometri er en vektor en størrelse som er bestemt av retning, som beskriver en retning og en lengde.

Ved utdata med vektorer krever styringen minst én vektor som beskriver retningen til flatenormalen eller verktøyoppstillingen. NC-blokken kan valgfritt inneholde begge vektorene.

Forutsetninger:
- Maskiner med dreieakse
- Avanserte funksjoner gruppe 1 (#8 / #1-01-1)
- Avanserte funksjoner gruppe 2 (#9 / #4-01-1)

TNC7 basic kan bevege maksimalt fire akser samtidig. Hvis flere enn fire akser skal flyttes med en NC-blokk, viser styringen en feilmelding.

Hvis akseposisjonen ikke endres, kan du likevel programmere flere enn fire akser.

Eksempler

11 LN X0.499 Y-3.112 Z-17.105 NX0.2196165 NY-0.1369522 NZ0.9659258	; 3-akset med flatenormalvektor, uten verktøyorientering
11 LN X0.499 Y-3.112 Z-17.105 NX0.2196165 NY-0.1369522 NZ0.9659258 TX+0 TY-0.8764339 TZ+0.2590319 M128	; 4-akset med M128, flatenormalvektor og verktøyorientering

Oppbygging av en NC-blokk med vektorer

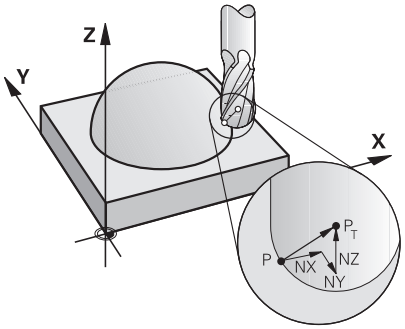

Flatenormalvektor loddrett på konturen

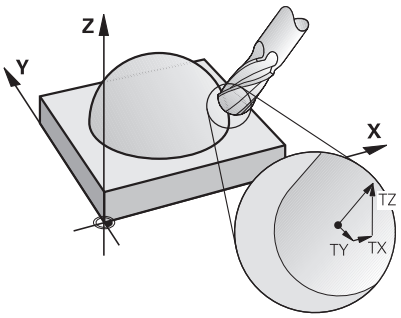

Verktøyretningsvektor

Eksempel

11 LN X+0.499 Y-3.112 Z-17.105 NX0 NY0 NZ1 TX+0,0078922 TY-0,8764339 TZ+0,2590319	; Rett linje **LN** med flatenormalvektor og verktøyorientering

Syntakselement	Beskrivelse
LN	Rett linje **LN** med flatenormalvektor
X Y Z	Målkoordinater
NX NY NZ	Komponenter i flatenormalvektoren Valgfritt syntakselement
TX TY TZ	Komponenter i verktøyretningsvektoren Valgfritt syntakselement

16.3.2 Bearbeidingstyper i henhold til antall akser

3-akset bearbeiding

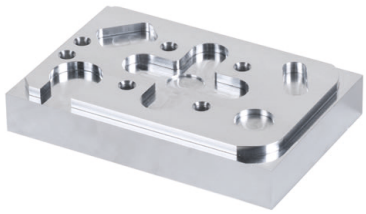

Hvis bare de lineære aksene **X**, **Y** og **Z** kreves for å bearbeide et emne, utføres en 3-akset bearbeiding.

3+2-akset bearbeiding

Hvis arbeidsplanet må dreies for at et emne skal bearbeides, utføres en 3+2-akset bearbeiding.

Forutsetninger:
- Maskiner med dreieakse
- Avanserte funksjoner gruppe 1 (#8 / #1-01-1)

Oppstilt bearbeiding

Under oppstilt bearbeiding, også kjent som skråfresing, definerer du hvilken vinkel verktøyet skal ha mot arbeidsplanet. Du endrer ikke orienteringen til arbeidsplanets koordinatsystem **WPL-CS**, bare posisjonen til rotasjonsaksene og dermed verktøyoppstillingen. Styringen kan kompensere for forskyvningen som oppstår i de lineære aksene.

Den oppstilte bearbeidingen brukes i forbindelse med undersnitt og korte fastspenningslengder på verktøyet.

Forutsetninger:
- Maskiner med dreieakse
- Avanserte funksjoner gruppe 1 (#8 / #1-01-1)
- Avanserte funksjoner gruppe 2 (#9 / #4-01-1)

4-akset bearbeiding

Med 4-akset bearbeiding, også kjent som 4-akset simultanbearbeiding, beveger maskinen fire akser samtidig.

Forutsetninger:
- Maskiner med dreieakse
- Avanserte funksjoner gruppe 1 (#8 / #1-01-1)
- Avanserte funksjoner gruppe 2 (#9 / #4-01-1)

16.3.3 Prosesstrinn

CAD

Bruk

Ved hjelp av CAD-systemer lager designere 3D-modellene av de nødvendige emnene. Feil CAD-data har en negativ innvirkning på hele prosesskjeden, inkludert kvaliteten på emnet.

Tips:

- Unngå åpne eller overlappende flater samt overflødige punkter i 3D-modellene. Bruk testfunksjonene til CAD-systemet hvis mulig.
- Konstruer eller lagre 3D-modellene på midten av toleransen og ikke basert på de nominelle målene.

Støtt fremstillingen med tilleggsfiler:
- Klargjør 3D-modeller i STL-format. Den styringsinterne simuleringen kan bruke CAD-dataene f.eks. som råemner og ferdige deler. Ytterligere modeller av oppspenningsutstyr for verktøy og emner er viktige i forbindelse med kollisjonstesten ((#40 / #5-03-1)).
- Gjør tegninger med målene som skal kontrolleres, tilgjengelige. Filtypen til tegningene er her uviktig, siden styringen også kan åpne f.eks. PDF-filer og støtter dermed papirløs fremstilling.

Definisjon

Forkortelse	Definisjon
CAD (computer-aided design)	Datastyrt design

CAM og postprosessor

Bruk

Ved hjelp av bearbeidingsstrategier innenfor CAM-systemene oppretter CAM-programmerere maskin- og styringsuavhengige NC-programmer basert på CAD-dataene.

Ved hjelp av postprosessoren blir NC-programmene til slutt vist maskin- og styringsspesifikt.

Tips til CAD-dataene

- Unngå tap av kvalitet på grunn av uegnede overføringsformater. Integrerte CAM-systemer med produsentspesifikke grensesnitt fungerer per nå uten tap.
- Utnytt den tilgjengelige nøyaktigheten til de mottatte CAD-dataene. Til fresbearbeiding av store radiuser anbefales en geometri- eller modellfeil på mindre enn 1 µm.

Tips til buefeil og syklus 32 TOLERANSE

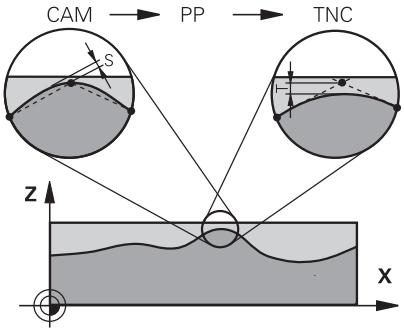

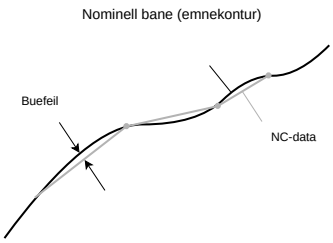

- Ved skrubbing er fokuset på bearbeidingshastigheten.

  Summen av buefeilen og toleransen **T** i syklus **32 TOLERANSE** må være mindre enn konturtoleransen, ellers er det fare for konturskader.

Buefeil i CAM-systemet	0,004 mm til 0,015 mm
Toleranse **T** i syklus **32 TOLERANSE**	0,05 mm til 0,3 mm

- Ved slettfresing med mål om høy nøyaktighet må verdiene gi den nødvendige datatettheten.

Buefeil i CAM-systemet	0,001 mm til 0,004 mm
Toleranse **T** i syklus **32 TOLERANSE**	0,002 mm til 0,006 mm

- Ved slettfresing med mål om høy overflatekvalitet må verdiene tillate at konturen glattes.

Buefeil i CAM-systemet	0,001 mm til 0,005 mm
Toleranse **T** i syklus **32 TOLERANSE**	0,010 mm til 0,020 mm

Mer informasjon: Brukerhåndbok for bearbeidingssykluser

Tips til styringsoptimerte NC-utdata

- Forhindre avrundingsfeil ved å vise akseposisjoner med minst fire desimaler. For optiske komponenter og emner med store radiuser (små krumninger) anbefales minst fem desimaler. Utdata for flatenormalvektorer (for rette linjer **LN**) krever minst sju desimaler.
- Hindre summering av toleranser ved å vise absolutte, ikke inkrementelle koordinatverdier for posisjoneringsblokker som ligger etter hverandre.
- Vis hvis mulig posisjoneringsblokker som sirkelbuer. Styringen beregner sirkler internt mer nøyaktig.
- Unngå å gjenta identiske posisjoner, matespesifikasjoner og tilleggsfunksjoner, for eksempel **M3**.
- Hvis et underprogramoppkall og en underprogramdefinisjon er adskilt av flere NC-blokker, kan det oppstå avbrudd i beregningen. Bruk følgende alternativer for å forhindre f.eks. avbruddsrelaterte frikjøringsmerker:
  - Programmer underprogrammer med psoisjoner til frikjøring ved starten av programmet. Styringen vet ved senere oppkall allerede hvor underprogrammet befinner seg.
  - Skill ut bearbeidingsposisjoner eller koordinattransformasjoner i et eget NC-program. Dermed må styringen bare oppkalle f.eks. sikkerhetsposisjoner og koordinattransformasjoner i NC-programmet.
- Vis syklus **32 TOLERANSE** på nytt kun ved endringer i innstillingene.
- Pass på at hjørner (krumningsoverganger) er nøyaktig definert av en NC-blokk.
- Hvis verktøybanen vises med skarpe retningsendringer, svinger matingen mye. Avrund om mulig verktøybanene.

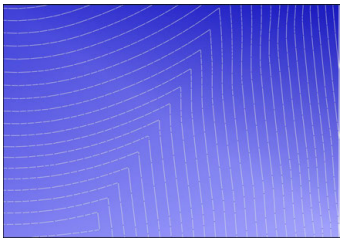

Verktøybaner med skarpe retningsendringer ved overgangene

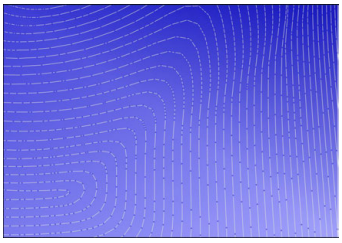

Verktøybaner med avrundede overganger

- Ikke bruk mellom- eller støttepunkter på rette baner. Disse punktene oppstår for eksempel ved konstant punktutdata.
- Forhindre mønstre på emneoverflaten ved å unngå nøyaktig synkron punktfordeling på flater med jevn krumning.
- Bruk punktavstander som passer for emnet og bearbeidingsinkrementet. Mulige startverdier ligger mellom 0,25 mm og 0,5 mm. Verdier større enn 2,5 mm anbefales ikke, selv ved høye bearbeidingsmatinger.
- Unngå feil posisjonering ved å skille ut **PLANE**-funksjonene (#8 / #1-01-1) med **MOVE** eller **TURN** uten separate posisjoneringsblokker. Hvis du viser **STAY** og posisjonerer rotasjonsaksene separat, må du bruke variablene **Q120** til **Q122** i stedet for faste akseverdier.

  Mer informasjon: "Dreie arbeidsplanet med PLANE-funksjoner (#8 / #1-01-1)", Side 260
- Unngå alvorlige matebrudd ved verktøyføringspunktet ved å unngå et ugunstig forhold mellom lineær akse- og rotasjonsaksebevegelse. Det er for eksempel problematisk med en betydelig endring i verktøyvinkelen samtidig med en liten endring i posisjonen til verktøyet. Ta hensyn til de forskjellige hastighetene til de involverte aksene.

- Hvis maskinen beveger flere akser samtidig, kan de kinematiske feilene til aksene akkumulere. Bruk så få akser som mulig samtidig.
- Unngå unødvendige matebegrensninger, som du kan definere innenfor **M128** eller funksjonen **FUNCTION TCPM** (#9 / #4-01-1) for utligningsbevegelser.

  Mer informasjon: "Kompenser verktøyoppstilling med FUNCTION TCPM (#9 / #4-01-1)", Side 305
- Ta hensyn til den maskinspesifikke fremgangsmåten til rotasjonsakser.

  Mer informasjon: "Tips til programvare-endebrytere for modulo-akser", Side 417

Tips til verktøy

- En kulefres, CAM-utdata på verktøysenteret og en høy rotasjonsaksetoleranse **TA** (1° til 3°) i syklus **32 TOLERANSE** gjør jevne matingsforløp mulig.
- Kule- eller torusfres og CAM-utdata som referer til verktøyspissen krever lave rotasjonsaksetoleranser **TA** (ca. 0,1°) i syklus **32 TOLERANSE**. Ved høyere verdier er det fare for skader på konturen. Omfanget av skadene på konturen er for eksempel avhengig av verktøyoppstilling, verktøyradius og inngrepsdybde.

Mer informasjon: "Referansepunkter på verktøyet ", Side 139

Tips til brukervennlige NC-utdata

- Muliggjør enkel tilpasning av NC-programmer ved å utnytte styringens bearbeidings- og touch-probe-sykluser.
- Fremme både tilpasningsmulighetene og oversikte ved å definere matinger på et sentralt sted ved hjelp av variabler. Bruk helst fritt brukbare variabler, f.eks. **QL** parametere.

  Mer informasjon: "Variabler: Q-, QL-, QR- og QS-parameter", Side 466
- Forbedre oversikten ved å strukturere NC-programmene. Bruk for eksempel underprogrammer innenfor NC-programmene. Del om mulig større prosjekter i flere separate NC-programmer.

  Mer informasjon: "Programmeringsteknikker", Side 213
- Støtt korrigeringsmulighetene ved å vise verktøyradiuskorrigerte konturer.

  Mer informasjon: Brukerhåndbok for innretting og kjøring
- Tillat rask navigering innenfor NC-programmer ved hjelp av inndelingspunkter.

  Mer informasjon: "Inndeling av NC-programmer", Side 592
- Kommuniser viktig informasjon om NC-programmet ved hjelp av kommentarer.

  Mer informasjon: "Innsetting av kommentarer", Side 590

NC-styring og maskin

Bruk

Styringen beregner bevegelsene til de enkelte maskinaksene og de nødvendige hastighetsprofilene ut fra de definerte punktene i NC-programmet. Styringsinterne filterfunksjoner bearbeider og glatter konturen på en slik måte at styringen inneholder det høyeste tillatte baneavviket.

Ved hjelp av driftssystemet omformer maskinen de beregnede bevegelsene og hastighetsprofilene til verktøybevegelser.

Du kan optimere bearbeidingen ved hjelp av ulike inngreps- og korrigeringsmuligheter.

Tips til bruk av CAM-genererte NC-programmer

- Simuleringen av maskin- og styringsuavhengige NC-data innenfor CAM-systemene kan avvike fra selve behandlingen. Kontroller de CAM-genererte NC-programmene ved hjelp av den styringsinterne simuleringen.

  Mer informasjon: "Arbeidsområde Simulering", Side 611
- Ta hensyn til den maskinspesifikke fremgangsmåten til rotasjonsakser.

  Mer informasjon: "Tips til programvare-endebrytere for modulo-akser", Side 417
- Sørg for at nødvendig verktøy er tilgjengelige, og at gjenværende levetid er tilstrekkelig.

  Mer informasjon: Brukerhåndbok for innretting og kjøring
- Endre ved behov verdiene i syklus **32 TOLERANSE** avhengig av buefeilen og dynamikken til maskinen.

  Mer informasjon: Brukerhåndbok for bearbeidingssykluser

  Følg maskinhåndboken!

  Noen maskinprodusenter gjør det mulig å tilpasse maskinens adferd til den respektive bearbeidingen ved hjelp av en ekstra syklus, f.eks. syklus **332 Tuning**. Med syklus **332** kan du endre filterinnstillinger, akselerasjonsinnstillinger og rykkinnstillinger.
- Hvis det CAM-genererte NC-programmet inneholder vektorer, kan du også korrigere verktøy tredimensjonalt.

  Mer informasjon: "Utdataformater for NC-programmer", Side 408
- Programvarealternativer muliggjør ytterligere optimalisering.

  Mer informasjon: "Funksjoner og funksjonspakker", Side 419

  Mer informasjon: "Programvarealternativer", Side 48

Tips til programvare-endebrytere for modulo-akser

> Følgende tips til programvare-endebrytere for modulo-akser gjelder også for kjøregrenser.
>
> **Mer informasjon:** Brukerhåndbok for innretting og kjøring

Følgende rammebetingelser gjelder for programvare-endebrytere for modulo-akser:

- Nedre grense er større enn -360° og mindre enn +360°.
- Øvre grense er ikke negativ og mindre enn +360°.
- Nedre grense er ikke større enn øvre grense.
- Nedre og øvre grense ligger mindre enn 360° fra hverandre.

Hvis rammebetingelsene ikke er oppfylt, kan ikke styringen bevege modulo-aksen, og det vises en feilmelding.

Hvis målposisjonen eller en posisjon tilsvarende den er innenfor det tillatte området, tillates en bevegelse med aktive modulo-endebrytere. Bevegelsesretningen bestemmes automatisk, siden kun én av posisjonene kan kjøres til om gangen. Legg merke til følgende eksempler!

Likeverdige posisjoner skiller seg fra hverandre med en forskyvning på n x 360° fra målposisjonen. Faktoren n tilsvarer et vilkårlig heltall.

Eksempel

11 L C+0 R0 F5000	; Endebryter –80° og 80°
12 L C+320	; Målposisjon –40°

Styringen posisjonerer modulo-aksen mellom de aktive endebryterne i posisjon -40° som tilsvarer 320° .

Eksempel

11 L C-100 R0 F5000	; Endebryter –90° og 90°
12 L IC+15	; Målposisjon –85°

Styringen utfører kjørebevegelsen siden målposisjonen er innenfor det tillatte området. Styringen posisjonerer aksen i retning av den nærmeste endebryteren.

Eksempel

11 L C-100 R0 F5000	; Endebryter –90° og 90°
12 L IC-15	; Feilmelding

Styringen viser en feilmelding fordi målposisjonen er utenfor det tillatte området.

Eksempler

11 L C+180 R0 F5000	; Endebryter –90° og 90°
12 L C-360	; Målposisjon 0°: Gjelder også et multiplum av 360°, f.eks. 720°

11 L C+180 R0 F5000	; Endebryter –90° og 90°
12 L C+360	; Målposisjon 360°: Gjelder også et multiplum av 360°, f.eks. 720°

Hvis aksen står nøyaktig midt på området som ikke er tillatt, er veien til begge endebrytere like lang. I dette tilfellet kan styringen kjøre aksen i begge retninger.

Hvis posisjoneringsblokken resulterer i to likeverde målposisjoner i det tillatte området, posisjonerer styringen mot den kortere banen. Hvis begge de likeverdige målposisjonene er 180° fra hverandre, velger styringen bevegelsesretningen i henhold til det programmerte fortegnet.

Definisjoner

Modulo-akse
Modulo-akser er akser der måleren kun gir verdier fra 0° til 359,9999°. Hvis en akse brukes som spindel, må maskinprodusenten konfigurere denne aksen som en modulo-akse.

Rollover-akse
Rollover-akser er rotasjonsakser som kan utføre flere eller et vilkårlig antall omdreininger. Maskinprodusenten må konfigurere en rollover-akse som en modulo-akse.

Modulo-tellemåte
Posisjonsvisningen til en rotasjonsakse med modulo-tellemåte er mellom 0° og 359,9999°. Hvis verdien på 359,9999° overskrides, starter visningen igjen ved 0°.

16.3.4 Funksjoner og funksjonspakker

Bevegelser ADP

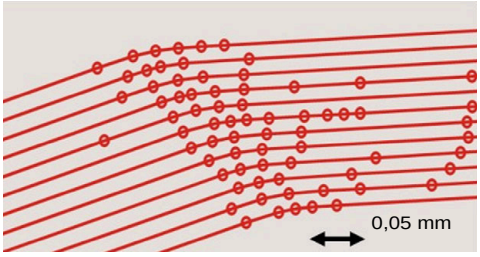

Punktfordeling

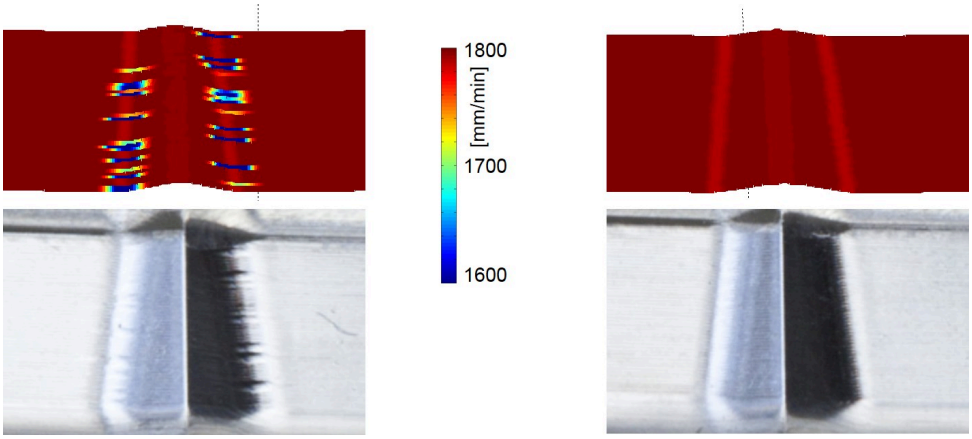

Sammenligning uten og med ADP

Cam-genererte NC-programmer med utilstrekkelig oppløsning og variabel punkttetthet i nærliggende baner kan føre til matesvingninger og feil på emnets overflate.

Funksjonen Advanced Dynamic Prediction ADP utvider den tidligere forhåndsberegningen av den tillatte maksimale matingsprofilen og optimerer bevegelsene til de involverte aksene ved fresing. Du kan derfor oppnå høy overflatekvalitet med kort behandlingstid og redusere arbeidsmengden ved etterbearbeiding.

Oversikt over de viktigste fordelene med ADP:

- Ved bidireksjonal fresing har forover- og bakoverbanene en symmetrisk matingsatferd.
- Nærliggende verktøybaner har jevne matehastigheter.
- Negative effekter av typiske problemer med CAM-genererte NC-programmer utlignes eller reduseres, f.eks.:
  - korte trappeaktige trinn
  - grove buetoleranser
  - sterkt avrundede blokkendepunktkoordinater
- Selv under vanskelige forhold holder styringen seg nøyaktig til de dynamiske parameterne.

Dynamic Efficiency

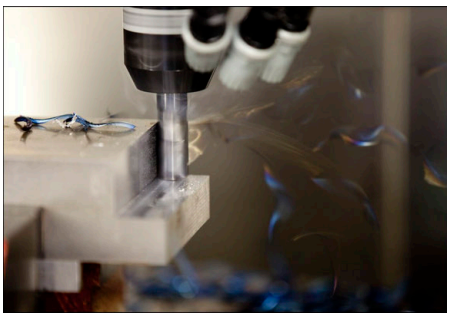

Med funksjonspakken Dynamic Efficiency kan du øke prosesspåliteligheten og effektiviteten ved kraftig belastning og skrubbebearbeiding.

Dynamic Efficiency inkluderer følgende programvarefunksjoner:

- Active Chatter Control ACC (#45 / #2-31-1)
- Adaptive Feed Control AFC (#45 / #2-31-1)
- Sykluser til virvelfresing (#167 / #1-02-1)

Bruken av Dynamic Efficiency gir følgende fordeler:

- ACC, AFC og virvelfresing reduserer bearbeidingstiden ved hjelp av høyere tidssponvolum.
- AFC muliggjør verktøyovervåking og øker dermed prosesspåliteligheten.
- ACC og virvelfresing forlenger verktøyets levetid.

Se brosjyren **Alternativer og tilbehør** for mer informasjon.

Dynamic Precision

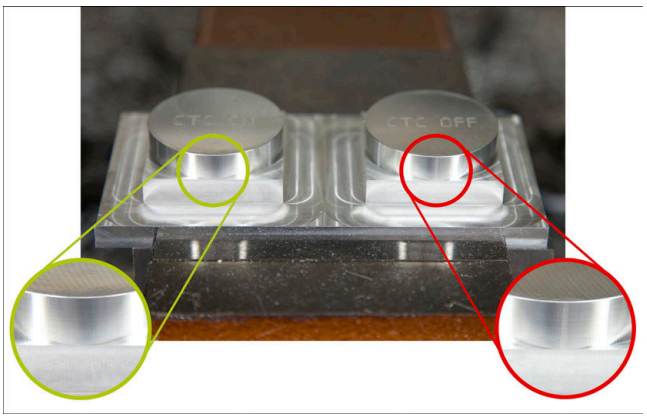

Med funksjonspakken Dynamic Precision kan du raskt og presist bearbeide med høy overflatekvalitet.

Dynamic Precision inkluderer følgende programvarefunksjoner:

- Cross Talk Compensation CTC (#141 / #2-20-1)
- Position Adaptive Control PAC (#142 / #2-21-1)
- Load Adaptive Control LAC (#143 / #2-22-1)
- Motion Adaptive Control MAC (#144 / #2-23-1)
- Machine Vibration Control MVC (#146 / #2-24-1)

Hver av funksjonene tilbyr betydelige forbedringer. De kan også kombineres og utfylle hverandre:

- CTC øker nøyaktigheten i akselerasjonsfasene.
- MVC muliggjør bedre overflater.
- CTC og MVC resulterer i rask og nøyaktig bearbeiding.
- PAC fører til økt konturnøyaktighet.
- LAC holder nøyaktigheten konstant, selv med variabel last.
- MAC reduserer svingninger og øker maksimal akselerasjon under ilgangsbevegelser.

Se brosjyren **Alternativer og tilbehør** for mer informasjon.

17

Tilleggsfunksjoner

17.1 Tilleggsfunksjonene Mog STOP

Bruk

Med tilleggsfunksjonene kan du aktivere eller deaktivere funksjonene i styringen og påvirke fremgangsmåten til styringen.

Funksjonsbeskrivelse

Du kan definere opptil fire tilleggsfunksjoner **M** på slutten av en NC-blokk eller i en separat NC-blokk. Hvis du bekrefter angivelsen av en tilleggsfunksjon, fortsetter styringen ev. dialogen og du kan definere tilleggsparametere, f.eks. **M140 MB MAX**.

I programmet **Manuell drift** aktiverer du en tilleggsfunksjon ved hjelp av bryteren **M**.

Mer informasjon: Brukerhåndbok for innretting og kjøring

Effekten av tilleggsfunksjonene M

Tilleggsfunksjonene **M** kan virke blokkvis eller modalt. Tilleggsfunksjoner er effektive så snart de er definert. Andre funksjoner eller slutten av NC-programmet tilbakestiller modalt virkende tilleggsfunksjoner.

Uavhengig av den programmerte rekkefølgen er noen tilleggsfunksjoner virksomme i begynnelsen av NC-blokken og noen på slutten.

Hvis du programmerer flere tilleggsfunksjoner i en NC-blokk, er utføres de i følgende rekkefølge:

- Tilleggsfunksjoner som gjelder ved starten av blokken utføres før de som gjelder ved slutten av blokken
- Hvis alle tilleggsfunksjoner er gjeldende ved blokkens start eller slutt, følger utførelsen den programmerte rekkefølgen

Funksjon STOP

Funksjonen **STOP** avbryter programkjøringen eller simuleringen, f.eks. for en verktøysjekk. Også i en **STOPP**-blokk kan du programmere inntil fire tilleggsfunksjoner **M**

17.1.1 STOP programmere

Slik programmerer du funksjonen **STOP**:

STOP

- ▶ Velg **STOP**
- > Styringen oppretter en ny NC-blokk med funksjonen **STOP**.

17.2 Oversikt over tilleggsfunksjonene

Følg maskinhåndboken!

Maskinprodusenten kan ha innflytelse på hvordan tilleggsfunksjonene som er beskrevet nedenfor, fungerer.

M0 til **M30** er standardiserte tilleggsfunksjoner.

Effekten av tilleggsfunksjonene er definert i denne tabellen som følger:

□ aktiv fra blokkstart

■ aktiv fra blokkslutt

Funksjon	Funksjon	Mer informasjon
M0 Stopp programkjøring og spindel, slå av kjølevæsken	■	
M1 Stopp programkjøringen etter eget valg, stopp eventuelt spindelen, slå eventuelt av kjølevæsken Funksjonen er avhengig av maskinprodusenten	■	
M2 Stopp programkjøring og spindel, slå av kjølevæske, hopp tilbake til program, tilbakestill eventuelt programinformasjon Funksjonen avhenger av maskinprodusentens innstilling i maskinparameteren **resetAt** (nr. 100901)	■	
M3 Slå på spindelen med urviseren	□	
M4 Slå på spindelen mot urviseren	□	
M5 Stopp spindelen	■	
M8 Slå på kjølevæske	□	
M9 Slå av kjølevæske	■	
M13 Slå på spindelen med urviseren, slå på kjølevæsken	□	
M14 Slå på spindelen mot urviseren, slå på kjølevæsken	□	
M30 Identisk funksjon som **M2**	■	
M89 Kall opp syklus modal	□ ■	Se brukerhåndbok for bearbeidingssykluser
M91 Fortsett i **M-CS** maskinkoordinatsystem	□	Side 428

Funksjon	Funksjon	Mer informasjon
M92 Fortsett i **M92**-koordinatsystemet	□	Side 429
M94 Reduser rotasjonsaksevisning under 360°	□	Side 431
M97 Bearbeiding av små konturtrinn	■	Side 432
M98 Fullstendig bearbeiding av åpne konturer	■	Side 434
M99 Kall opp syklus blokkvis	■	Se brukerhåndbok for bearbeidingssykluser
M101 Skift søsterverktøy automatisk	□	Side 459
M102 Tilbakestill **M101**	■	
M103 Reduser mating ved matebevegelser	□	Side 435
M107 Tillat positive verktøytoleranser	□	Side 461
M108 Kontroller radiusen til søsterverktøyet Tilbakestill **M107**	■	Side 463
M109 Tilpass mating ved sirkelbaner	□	Side 436
M110 Reduser mating for innvendige radiuser	□	
M111 Tilbakestill **M109** og **M110**	■	
M116 Tolk mating for rotasjonsakser i mm/min	□	Side 438
M117 Tilbakestill **M116**	■	
M118 Aktiver håndrattoverlagring	□	Side 439
M120 Forhåndsberegning av radiuskorrigert kontur (look ahead)	□	Side 441
M126 Kjøre roteringsaksen optimalt i banen	□	Side 445
M127 Tilbakestill **M126**	■	

Funksjon	Funksjon	Mer informasjon
M128 Kompenser verktøyoppstilling automatisk (TCPM)	□	Side 446
M129 Tilbakestill **M128**	■	
M130 Fortsett i det ikke-dreide inndatakoordinatsystemet **I-CS**	□	Side 430
M136 Tolk mating i mm/omdreininger	□	Side 451
M137 Tilbakestill **M136**	■	
M138 Ta hensyn til rotasjonsakser for bearbeiding	□	Side 452
M140 Retur i verktøyaksen	□	Side 453
M141 Undertrykk overvåking av touch-probe	□	Side 464
M143 Slett grunnroteringer	□	Side 455
M144 Ta hensyn til verktøyforskyvning matematisk	□	Side 455
M145 Tilbakestill **M144**	■	
M148 Hev automatisk ved NC-stopp eller strømbrudd	□	Side 456
M149 Tilbakestill **M148**	■	
M197 Forhindre avrunding av utvendige hjørner	■	Side 457

17.3 Tilleggsfunksjoner for koordinatangivelser

17.3.1 Kjør i M-CS maskinkoordinatsystem med M91

Bruk

Med **M91** kan du programmere maskinfaste posisjoner, f.eks. for å kjøre til sikre posisjoner. Koordinatene til posisjoneringsblokkene med **M91** fungerer i maskinkoordinatsystemet **M-CS**.

Mer informasjon: "MaskinkoordinatsystemM-CS", Side 230

Funksjonsbeskrivelse

Funksjon

M91 er aktiv blokkvis og fra blokkstart.

Brukseksempel

11 LBL "SAFE"	
12 L Z+250 R0 FMAX M91	; Kjør til en sikker posisjon i verktøyaksen
13 L X-200 Y+200 R0 FMAX M91	; Kjør til en sikker posisjon på emnet
14 LBL 0	

M91 er her i et underprogram der styringen først beveger verktøyet i verktøyaksen og deretter på emnet til sikker posisjon.

Siden koordinatene refererer til maskinnullpunktet, kjører verktøyet alltid til samme posisjon. Dette betyr at underprogrammet kan åpnes gjentatte ganger i NC-programmet uavhengig av emnereferansepunkt, f.eks. før dreiing av rotasjonsaksene.

Uten **M91** referer styringen de programmerte koordinatene til emnereferansepunktet.

Mer informasjon: "Maskinens referansepunkter", Side 102

Koordinatene til en sikker posisjon er maskinavhengige!
Maskinprodusenten definerer posisjonen til maskinens nullpunkt.

Tips:

- Når du programmerer inkrementelle koordinater i en NC-blokk med tilleggsfunksjonen **M91**, refererer disse koordinatene til den sist programmerte **M91**-posisjonen. For den første posisjonen med **M91** refererer de inkrementelle koordinatene til den gjeldende verktøyposisjonen.
- Ved posisjonering med **M91** tar styringen hensyn til den aktive korrigeringen av verktøyradius.

  Mer informasjon: Brukerhåndbok for innretting og kjøring
- Styringen posisjoner i lengde med verktøyholder-referansepunktet.

  Mer informasjon: "Maskinens referansepunkter", Side 102
- Følgende posisjonsvisninger refererer til maskinkoordinatsystemet **M-CS** og viser verdiene definert med **M91**:
  - **Nom. pos. maskinsystem (REFNOM)**
  - **Fakt. pos. maskinsystem (REFFAKT)**
- I driftsmodusen **Programmere** kan du overta det aktuelle emnereferansepunktet ved hjelp av vinduet **Verktøysposisjon** for simuleringen. I denne konstellasjonen kan du simulere kjørebevegelser med **M91**.

  Mer informasjon: "Kolonne Visualiseringsalternativer", Side 614
- Med maskinparameteren **refPosition** (nr. 400403) definerer maskinprodusenten posisjonen til maskinens nullpunkt.

17.3.2 Kjør i M92-koordinatsystemet med M92

Bruk

Med **M92** kan du programmere maskinfaste posisjoner, f.eks. for å kjøre til sikre posisjoner. Koordinatene til posisjoneringsblokkene med **M92** refererer til **M92**-nullpunktet og virker i **M92**-koordinatsystemet.

Mer informasjon: "Maskinens referansepunkter", Side 102

Funksjonsbeskrivelse

Funksjon

M92 er aktiv blokkvis og fra blokkstart.

Brukseksempel

11 LBL "SAFE"	
12 L Z+0 R0 FMAX M92	; Kjør til en sikker posisjon i verktøyaksen
13 L X+0 Y+0 R0 FMAX M92	; Kjør til en sikker posisjon på emnet
14 LBL 0	

M92 er her i et underprogram der verktøyet først kjører i verktøyaksen og deretter på emnet til sikker posisjon.

Siden koordinatene refererer til **M92**-nullpunktet, kjører verktøyet alltid til samme posisjon. Dette betyr at underprogrammet kan åpnes gjentatte ganger i NC-programmet uavhengig av emnereferansepunkt, f.eks. før dreiing av rotasjonsaksene.

Uten **M92** referer styringen de programmerte koordinatene til emnereferansepunktet.

Mer informasjon: "Maskinens referansepunkter", Side 102

Koordinatene til en sikker posisjon er maskinavhengige!
Maskinprodusenten definerer posisjonen til **M92**-nullpunktet.

Tips:

- Ved posisjonering med **M92** tar styringen hensyn til den aktive korrigeringen av verktøyradius.

  Mer informasjon: Brukerhåndbok for innretting og kjøring
- Styringen posisjoner i lengde med verktøyholder-referansepunktet.

  Mer informasjon: "Maskinens referansepunkter", Side 102
- I driftsmodusen **Programmere** kan du overta det aktuelle emnereferansepunktet ved hjelp av vinduet **Verktøysposisjon** for simuleringen. I denne konstellasjonen kan du simulere kjørebevegelser med **M92**.

  Mer informasjon: "Kolonne Visualiseringsalternativer", Side 614
- Med maskinparameteren **distFromMachDatum** (nr. 300501) definerer maskinprodusenten posisjonen til **M92**-nullpunktet.

17.3.3 Fortsett i det ikke-dreide inndatakoordinatsystemet I-CS med M130

Bruk

Koordinatene til en rett linje med **M130** er aktive i det ikke-dreide inndatakoordinatsystemet **I-CS** til tross for det dreide arbeidsplanet, f.eks. til frikjøring.

Funksjonsbeskrivelse

Funksjon

M130 er aktiv for rette linjer uten radiuskorrigering, blokkvis og fra blokkstart.

Mer informasjon: "Linje L", Side 159

Brukseksempel

11 L Z+20 R0 FMAX M130	; Frikjør i verktøyaksen

Med **M130** henviser styringen på tross av dreid arbeidsplan koordinatene i denne NC-blokken til det ikke-dreide inndatakoordinatsystemet**I-CS**. Dermed frikjører styringen verktøyet loddrett til den øvre kanten av emnet.

Uten **M130** henviser styringen koordinatene fra rette linjer til den dreide **I-CS**.

Mer informasjon: "Inndatakoordinatsystem I-CS", Side 240

Tips:

MERKNAD

Kollisjonsfare!

Tilleggsfunksjonen **M130** er bare blokkvis aktiv. Den etterfølgende bearbeidingen utfører styringen i det dreide koordinatsystemet for arbeidsplan **WPL-CS**. Det er fare for kollisjon under bearbeidingen!

- Kontroller forløpet og posisjonene ved hjelp av simuleringen

Når funksjonen **M130** blir kombinert med en syklusoppkalling, avbryter styringen bearbeidingen med en feilmelding.

Definisjon

Udreid inndatakoordinatsystem I-CS
I det udreide inndatakoordinatsystemet **I-CS** ignorerer styringen dreiingen av arbeidsplanet, men tar hensyn til innrettingen av emneoverflaten og alle aktive transformasjoner, f.eks. en rotering.

17.4 Tilleggsfunksjoner for baneatferden

17.4.1 Reduser rotasjonsaksevisningen under 360° M94

Bruk

Med **M94** reduserer styringen visningen av rotasjonsaksene i området fra 0° til 360°. I tillegg reduserer denne begrensningen vinkeldifferansen mellom den faktiske og en ny nominell posisjon til mindre enn 360°, noe som betyr at kjørebevegelser kan forkortes.

Relaterte emner

- Verdier for rotasjonsakser i posisjonsvisningen
  Mer informasjon: Brukerhåndbok for innretting og kjøring

Funksjonsbeskrivelse

Funksjon

M94 er aktiv blokkvis og fra blokkstart.

Brukseksempel

11 L IC+420	; Kjøre C-aksen
12 L C+180 M94	; Reduser og kjør vist verdi for C-aksen

Før kjøringen viser styringen verdien 0° i posisjonsvisningen til C-aksen.

I den første NC-blokken kjører C-aksen inkrementelt med 420°, f.eks. i fremstilling av et limspor.

Den andre NC-blokken reduserer deretter posisjonsvisningen til C-aksen fra 420° til 60°. Til slutt posisjonerer styringen C-aksen til den nominelle posisjonen på 180°. Vinkeldifferansen er 120°.

Uten **M94** er vinkeldifferansen 240°.

Innføring

Hvis du definerer **M94**, fortsetter styringen dialogen og spør etter den berørte rotasjonsaksen. Hvis du ikke legger inn en akse, reduserer styringen posisjonsvisningen for alle rotasjonsakser.

21 L M94	; Reduser vist verdi for alle rotasjonsakser

21 L M94 C	; Reduser vist verdi for C-aksen

Tips:

- **M94** er bare aktiv for rollover-akser som har en faktisk posisjonsvisning som også tillater verdier over 360°.
- Med maskinparameteren **isModulo** (nr. 300102), definerer maskinprodusenten om modulo-tellemetoden brukes for en rollover-akse.
- Med den valgfrie maskinparameteren **shortestDistance** (nr. 300401), definerer maskinprodusenten om styringen som standard posisjonerer rotasjonsaksen med den korteste kjøreavstanden. Hvis kjøreavstandene er identiske i begge retninger, kan du forhåndsposisjonere rotasjonsaksen og dermed påvirke rotasjonsretningen. Du kan også velge en svingbar løsning i funksjonen **PLANE**.

  Mer informasjon: "Dreieløsninger", Side 296
- Med den valgfrie maskinparameteren **startPosToModulo** (nr. 300402), definerer maskinprodusenten om styringen reduserer den faktiske posisjonsvisningen til området fra 0° til 360° før hver posisjonering.
- Hvis kjøregrenser eller programvare-endebrytere er aktive for en rotasjonsakse, har **M94** ingen funksjon for den rotasjonsaksen.

Definisjoner

Modulo-akse
Modulo-akser er akser der måleren kun gir verdier fra 0° til 359,9999°. Hvis en akse brukes som spindel, må maskinprodusenten konfigurere denne aksen som en modulo-akse.

Rollover-akse
Rollover-akser er rotasjonsakser som kan utføre flere eller et vilkårlig antall omdreininger. Maskinprodusenten må konfigurere en rollover-akse som en modulo-akse.

Modulo-tellemåte
Posisjonsvisningen til en rotasjonsakse med modulo-tellemåte er mellom 0° og 359,9999°. Hvis verdien på 359,9999° overskrides, starter visningen igjen ved 0°.

17.4.2 Bearbeide små konturtrinn med M97

Bruk

Med **M97** kan du fullføre konturtrinn som er mindre enn verktøyradiusen. Styringen skader ikke konturen og viser ingen feilmelding.

> I stedet for **M97** anbefaler HEIDENHAIN den kraftigere funksjonen **M120** (#21 / #4-02-1).
>
> Etter aktivering av **M120** kan du ferdigstille komplette konturer uten feilmeldinger. **M120** tar også hensyn til sirkelbaner.

Relaterte emner

- Forhåndsberegne radiuskorrigert kontur med **M120** (#21 / #4-02-1)

  Mer informasjon: "Forhåndsberegne radiuskorrigert kontur med M120 (#21 / #4-02-1)", Side 441

Funksjonsbeskrivelse

Funksjon

M97 er aktiv blokkvis og fra blokkstart.

Brukseksempel

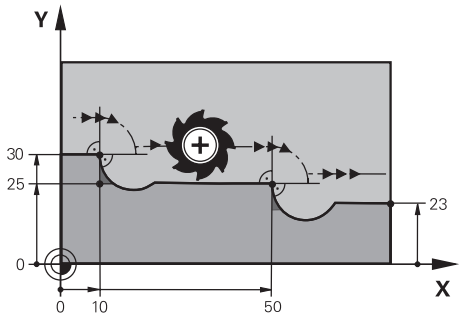

Konturtrinn uten **M97**

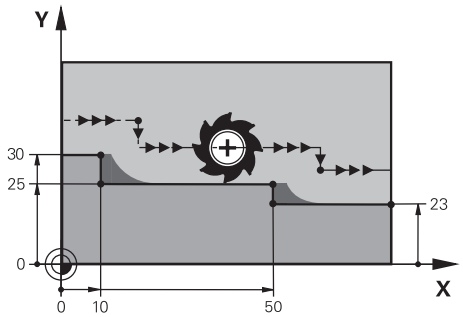

Konturtrinn med **M97**

11 TOOL CALL 8 Z S5000	; Bytt verktøy med diameter 16
*** - ...**	
21 L X+0 Y+30 RL	
22 L X+10 M97	; Rediger konturtrinn ved å bruke baneskjæringspunkt
23 L Y+25	
24 L X+50 M97	; Rediger konturtrinn ved å bruke baneskjæringspunkt
25 L Y+23	
26 L X+100	

Ved hjelp av **M97** bestemmer styringen et baneskjæringspunkt som ligger i forlengelsen av verktøybanen for radiuskorrigerte konturtrinn. Styringen forlenger verktøybanen med verktøyradiusen. Dermed forskyves konturen ytterligere jo mindre konturtrinnet er og jo større verktøyradiusen er. Styringen kjører verktøyet over baneskjæringspunktet og unngår dermed skader på konturen.

Uten **M97** ville verktøyet kjøre en overgangsbue rundt de utvendige hjørnene og forårsake skade på konturen. På slike steder avbryter styringen bearbeidingen med feilmeldingen **Verktøyradius for stor**.

Tips:

- Programmer **M97** kun på utvendige hjørnepunkter.
- Under videre bearbeiding må du være oppmerksom på at forskyvningen av konturhjørnet etterlater mer restmateriale. Eventuelt må du justere konturtrinnet med et mindre verktøy.

17.4.3 Bearbeid åpne konturhjørner med M98

Bruk

Når verktøyet bearbeider en radiuskorrigert kontur, blir restmateriale igjen i innvendige hjørner. Med **M98** forlenger styringen verktøybanen med verktøyradiusen slik at verktøyet bearbeider en åpen kontur fullstendig og fjerner gjenværende materiale.

Funksjonsbeskrivelse

Funksjon

M98 er aktiv blokkvis og fra blokkstart.

Brukseksempel

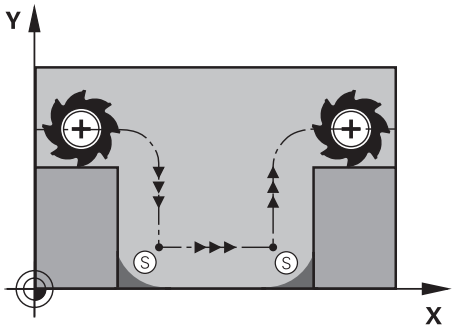

Åpen kontur uten **M98**

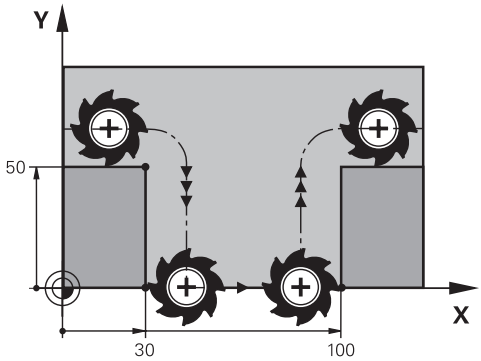

Åpen kontur med **M98**

11 L X+0 Y+50 RL F1000	
12 L X+30	
13 L Y+0 M98	; Full bearbeiding av åpne konturhjørner
14 L X+100	; Styringen opprettholder Y-aksens posisjon gjennom **M98**.
15 L Y+50	

Styringen kjører verktøyet radiuskorrigert langs konturen. Med **M98** beregner styringen konturen på forhånd og bestemmer et nytt baneskjæringspunkt i forlengelsen av verktøybanen. Styringen kjører verktøyet over dette baneskjæringspunktet og bearbeider den åpne konturen fullstendig.

I neste NC-blokk opprettholder styringen posisjonen til Y-aksen.

Uten **M98** bruker styringen de programmerte koordinatene som grense for den radiuskompenserte konturen. Styringen beregner baneskjæringspunktet slik at konturen ikke skades, og dermed restmateriale blir igjen.

17.4.4 Mating ved matebevegelser med M103

Bruk

Med **M103** utfører styringen matebevegelser med redusert mating, f.eks. for senking. Du definerer mateverdien ved hjelp av en prosentfaktor.

Funksjonsbeskrivelse

Funksjon

M103 er aktiv fra blokkstart for rette linjer i verktøyaksen.

Du tilbakestiller **M103** vedd å programme **M103** uten en definert faktor.

Brukseksempel

11 L X+20 Y+20 F1000	; Kjøre i arbeidsplanet
12 L Z-2.5 M103 F20	; Aktiver matereduksjon og mat med redusert mating
12 L X+30 Z-5	; Mat med redusert mating

Styringen posisjonerer verktøyet i første NC-blokk på arbeidsplanet.

I NC-blokk **12** aktiveres styringen **M103** med en prosentfaktor på 20 og utfører deretter matebevegelsen til Z-aksen med redusert mating på 200 mm/min.

Deretter utfører styringen i NC-blokk **13** en matebevegelse i X- og Z-aksen med redusert mating på 825 mm/min. Den høyere matingen skyldes at styringen i tillegg til matebevegelsen også beveger verktøyet i planet. Styringen beregner en skjæringsverdi mellom matingen i planet og fremmatingen.

Uten **M103** skjer matebevegelsen i den programmerte matingen.

Innføring

Hvis du definerer **M103**, fortsetter styringen dialogen og ber om faktoren **F.**

Tips:

- Matehastigheten F_Z beregnes fra den sist programmerte matingen F_{Prog} og prosentfaktoren **F.**

  $F_Z = F_{Prog} \times F$
- Funksjonen **M103** fungerer også i det dreide koordinatsystemet for arbeidsplan **WPL-CS**. Reduksjonen i matingen gjelder da ved matebevegelser i den virtuelle verktøyaksen **VT**.

17.4.5 Tilpass mating ved sirkelbaner med M109

Bruk

Med **M109** holder styringen matingen konstant ved verktøyskjæret ved innvendig og utvendig bearbeiding av sirkelbaner, f.eks. for et jevnt fresemønster ved etterbehandling.

Funksjonsbeskrivelse

Funksjon

M109 er aktiv fra blokkstart.

Hvis du vil tilbakestille **M109**, programmer du **M111**.

Brukseksempel

11 L X+5 Y+25 RL F1000	; Kjør til det første konturpunktet med den programmerte matingen
12 CR X+45 Y+25 R+20 DR- M109	; Aktiver matetilpasningen, og bearbeid deretter sirkelbanen med økt mating

I den første NC-blokken kjører styringen verktøyet med den programmerte matingen, som refererer til verktøyets senterbane.

I NC-blokk **12** aktiverer styringen **M109** og holder matingen på verktøyskjæret konstant ved bearbeiding av sirkelbaner. Ved begynnelsen av hver blokk beregner styringen matingen ved verktøyskjæret for den NC-blokken og justerer den programmerte matingen avhengig av kontur- og verktøyradius. Den programmerte matingen økes dermed for utvendig bearbeiding og reduseres for innvendig bearbeiding.

Verktøyet bearbeider deretter den utvendige konturen med økt mating.

Uten **M109** bearbeider verktøyet sirkelbanen med den programmerte matingen.

Tips:

MERKNAD

OBS! Fare for verktøy og emne

Når funksjonen **M109** er aktiv, øker styringen matingen til dels drastisk under bearbeiding av veldig små, utvendige hjørner (spisse vinkler). Under bearbeidingen er det fare for verktøybrudd og skade på verktøyet.

- **M109** må ikke brukes til bearbeiding av veldig små, utvendige hjørner (spisse vinkler).

Hvis du definerer **M109** med et nummer større enn **200** før oppkalling av en bearbeidingssyklus, vil matetilpasningen også gjelde for sirkelbaner inne i bearbeidingssyklusene.

17.4.6 Reduser matingen for innvendige radiuser med M110

Bruk

Med **M110** holder styringen matingen konstant ved verktøyskjæret kun for innvendige radiuser, i motsetning til **M109**. Dermed virker uforanderlige skjæreforhold på verktøyet, noe som er viktig for eksempel ved kraftig belastning.

Funksjonsbeskrivelse

Funksjon

M110 er aktiv fra blokkstart.

Hvis du vil tilbakestille **M110**, programmer du **M111**.

Brukseksempel

11 L X+5 Y+25 RL F1000	; Kjør til det første konturpunktet med den programmerte matingen
12 CR X+45 Y+25 R+20 DR+ M110	; Aktiver matereduksjonen, og bearbeid deretter sirkelbanen med redusert mating

I den første NC-blokken kjører styringen verktøyet med den programmerte matingen, som refererer til verktøyets senterbane.

I NC-blokk **12** aktiverer styringen **M110** og holder matingen på verktøyskjæret konstant ved bearbeiding av innvendige radiuser. Ved begynnelsen av hver blokk beregner styringen matingen ved verktøyskjæret for den NC-blokken og justerer den programmerte matingen avhengig av kontur- og verktøyradius.

Verktøyet bearbeider deretter den innvendige radiusen med redusert mating.

Uten **M110** bearbeider verktøyet den innvendige radiusen med den programmerte matingen.

Merknad

Hvis du definerer **M110** med et nummer større enn **200** før oppkalling av en bearbeidingssyklus, vil matetilpasningen også gjelde for sirkelbaner inne i bearbeidingssyklusene.

17.4.7 Tolk mating for rotasjonsakser i mm/min med M116 (#8 / #1-01-1)

Bruk

Med **M116** tolker styringen matingen for rotasjonsakser i mm/min.

Forutsetninger

- Maskiner med dreieakse
- Kinematikkbeskrivelse

> Følg maskinhåndboken!
> Maskinprodusenten utarbeider kinematikkbeskrivelsen for maskinen.

- Programvarealternativ avanserte funksjoner gruppe 1 (#8 / #1-01-1)

Funksjonsbeskrivelse

Funksjon

M116 virker bare i arbeidsplanen og ved blokkstart.

Hvis du vil tilbakestille **M116**, programmer du **M117**.

Brukseksempel

11 L IC+30 F500 M116	; Kjørebevegelse av C-aksen i mm/min

Styringen bruker **M116** til å tolke den programmerte matingen av C-aksen i mm/min, f.eks. for bearbeiding av syindermantel.

Styringen beregner dermed matingen for den NC-blokken ved blokkstart, avhengig av avstanden mellom verktøyets sentrum og rotasjonsaksens sentrum.

Matingen endres ikke mens styringen behandler NC-blokken. Dette gjelder også når verktøyet beveger seg mot sentrum av en rotasjonsakse.

Uten **M116** tolker styringen den programmerte matingen for en rotasjonsakse i °/min.

Tips:

- Du kan programmere **M116** på hode- og bordrotasjonsakser.
- Funksjonen **M116** er også aktiv når funksjonen **Drei arbeidsplan** er aktiv. (#8 / #1-01-1)

  Mer informasjon: "Drei arbeidsplan (#8 / #1-01-1)", Side 259
- Det er ikke mulig å kombinere **M116** med **M128** eller **FUNCTION TCPM** (#9 / #4-01-1) . Hvis du vil aktivere **M116** for en akse mens **M128** eller **FUNCTION TCPM** er aktiv, må du ekskludere den aksen fra bearbeiding med **M138**.

  Mer informasjon: "Ta hensyn til rotasjonsakser for bearbeiding med M138", Side 452
- Uten **M128** eller **FUNCTION TCPM** (#9 / #4-01-1) kan **M116** også virke for flere rotasjonsakser samtidig.

17.4.8 Aktiver håndrattoverlagring med M118 (#21 / #4-02-1)

Bruk

Styringen aktiverer håndrattoverlagringen med **M118**. Du kan utføre manuelle korrigeringer med håndrattet under programkjøringen.

Forutsetninger

- Håndratt
- Programvarealternativ avanserte funksjoner gruppe 3 (#21 / #4-02-1)

Funksjonsbeskrivelse

Funksjon

M118 er aktiv fra blokkstart.

Hvis du vil tilbakestille **M118**, programmer du **M118** uten aksespesifikasjoner.

> Et programavbrudd tilbakestiller også håndrattoverlagringen.

Brukseksempel

11 L Z+0 R0 F500	; Kjør i verktøyaksen
12 L X+200 R0 F250 M118 Z1	; Beveg deg i arbeidsplanet med aktiv håndrattoverlagring på maks ±1 mm i Z-aksen

I den første NC-blokken posisjonerer styringen verktøyet i verktøyaksen.

I NC-blokk **12** aktiverer styringen håndrattoverlagringen ved blokkstart med maksimalt kjøreområde på ±1 mm i Z-aksen.

Styringen utfører deretter kjørebevegelsen i arbeidsplanet. Under denne kjørebevegelsen kan du bruke håndrattet til å kjøre verktøyet trinnløst i Z-aksen opp til maksimalt ±1 mm. Slik kan du for eksempel justere et emne som er oppspent på nytt, som du ikke kan probe på grunn av en friformflate.

Innføring

Hvis du definerer **M118**, fortsetter styringen dialogen og spør etter aksene samt maksimalt tillatt verdi for overlagringen. Du definerer verdien for lineære akser i mm og rotasjonsakser i °.

21 L X+0 Y+38.5 RL F125 M118 X1 Y1	; Kjørebevegelse i arbeidsplanet med aktiv håndrattoverlagring på maks ±1 mm i X- og Y-aksen

Tips:

Følg maskinhåndboken!
Maskinprodusenten må ha tilpasset styringen for denne funksjonen.

- **M118** er aktiv som standard i maskinkoordinatsystemet **M-CS**.
- I fanen **POS HR** i arbeidsområdet **Status** viser styringen det aktive koordinatsystemet der håndrattsoverlagringen er aktiv, i tillegg til maksimalt mulige kjøreverdier for hver akse.

  Mer informasjon: Brukerhåndbok for innretting og kjøring
- Funksjonen Håndrattoverlagring **M118** i forbindelse med den dynamiske kollisjonsovervåkningen DCM (#40 / #5-03-1) er bare mulig i stanset tilstand.

  For å kunne benytte **M118** uten begrensninger må du enten deaktivere funksjonen **DCM** (#40 / #5-03-1) eller aktivere en kinematikk uten kollisjonsenheter.

  Mer informasjon: Brukerhåndbok for innretting og kjøring
- Håndrattoverlagringen er også aktiv i programmet **Slett**.

  Mer informasjon: Brukerhåndbok for innretting og kjøring
- For at **M118** skal kunne brukes ved klemte akser, må du først løsne klemmingen.

17.4.9 Forhåndsberegne radiuskorrigert kontur med M120 (#21 / #4-02-1)

Bruk

Med **M120** beregner styringen en radiuskorrigert kontur på forhånd. Dette gjør at styringen kan fremstille konturer som er mindre enn verktøyradiusen, uten å skade konturen eller vise en feilmelding.

Forutsetning

- Programvarealternativ avanserte funksjoner gruppe 3 (#21 / #4-02-1)

Funksjonsbeskrivelse

Funksjon

M120 er aktiv ved blokkstart og fungerer utover sykluser til fresbearbeiding.

Følgende NC-funksjoner tilbakestiller **M120**:

- **M120 LA0**
- **M120** uten **LA**
- Radiuskorrigering **R0**
- Frikjøringsfunksjoner, f.eks. **DEP LT**

Brukseksempel

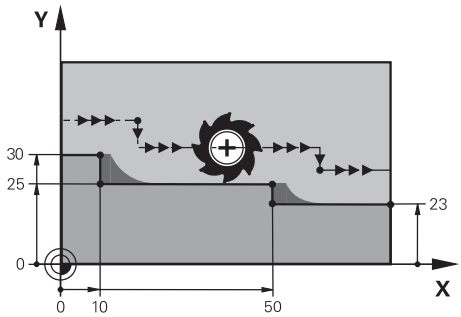

Konturtrinn med **M97**

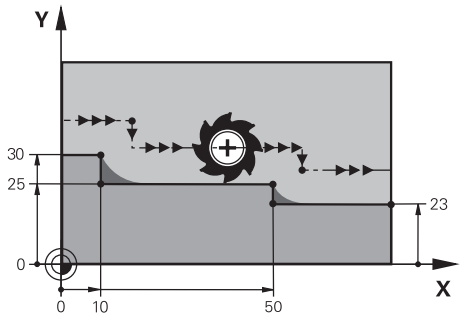

Konturtrinn med **M120**

11 TOOL CALL 8 Z S5000	; Bytt verktøy med diameter 16
*** - ...**	
21 L X+0 Y+30 RL M120 LA2	; Forhåndsberegn og aktiver kontur og kjør i arbeidsplanet
22 L X+10	
23 L Y+25	
24 L X+50	
25 L Y+23	
26 L X+100	

Med **M120 LA2** i NC-blokk **21** kontrollerer styringen den radiuskorrigerte konturen for undersnitt. I dette eksempelet forhåndsberegner styringen verktøybanen fra gjeldende NC-blokk for to NC-blokker. Styringen posisjonerer deretter verktøyet radiuskorrigert til det første konturpunktet.

Ved bearbeiding av konturen forlenger styringen verktøybanen så langt at verktøyet ikke skader konturen.

Uten **M120** ville verktøyet kjøre en overgangsbue rundt de utvendige hjørnene og forårsake skade på konturen. På slike steder avbryter styringen bearbeidingen med feilmeldingen **Verktøyradius for stor**.

Innføring

Hvis du definerer **M120**, viderefører styringen dialogen og spør etter antall NC-blokker **LA** som skal forhåndsberegnes, maks. 99.

Tips:

MERKNAD

Kollisjonsfare!

Definer et så lite som mulig antall NC-blokker **LA** som skal forhåndsberegnes. Hvis verdiene som er valgt er for store, kan styringen overse deler av konturen!

- Test NC-programmet ved hjelp av simuleringen før behandling
- Kjør NC-programmet langsomt inn

- Under videre bearbeiding må du være oppmerksom på at det blir igjen rest-materiale i konturhjørnene. Eventuelt må du justere konturtrinnet med et mindre verktøy.
- Hvis du alltid programmerer **M120** i samme NC-blokk som radiuskorrigeringen, oppnår du en konstant og oversiktlig programmeringsprosedyre.
- Hvis du behandler følgende funksjoner mens radiuskorrigering er aktiv, avbryter styringen programkjøringen og viser en feilmelding:
  - **PLANE**-funksjoner (#8 / #1-01-1)
  - **M128** (#9 / #4-01-1)
  - **FUNCTION TCPM** (#9 / #4-01-1)
  - **CALL PGM**
  - Syklus **12 PGM CALL**
  - Syklus **32 TOLERANSE**
  - Syklus **19 ARBEIDSPLAN**

    Du kan fortsatt behandle NC-programmer fra eldre styringer som inneholder syklusen **19 ARBEIDSPLAN**.

Eksempel

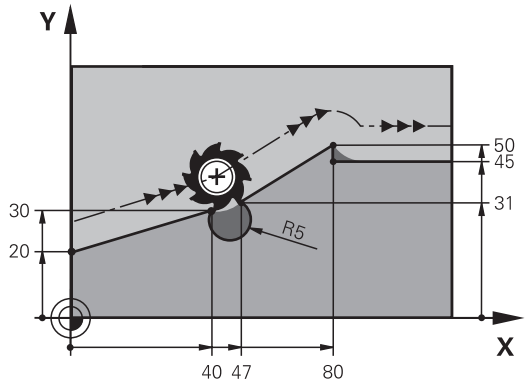

0 BEGIN PGM "M120" MM	
1 BLK FORM 0.1 Z X+0 Y+0 Z-10	
2 BLK FORM 0.2 X+110 Y+80 Z+0	; Råemnedefinisjon
3 TOOL CALL 6 Z S1000 F1000	; Bytt verktøy med diameter 12
4 L X-5 Y+26 R0 FMAX M3	; Kjøre i arbeidsplanet
5 L Z-5 R0 FMAX	; Mat i verktøyaksen
6 L X+0 Y+20 RL F AUTO M120 LA5	; Forhåndsberegn og aktiver kontur og kjør til det første konturpunktet
7 L X+40 Y+30	
8 CR X+47 Y+31 R-5 DR+	
9 L X+80 Y+50	
10 L X+80 Y+45	
11 L X+110 Y+45	; Kjør frem til siste konturpunkt
12 L Z+100 R0 FMAX M120	; Frikjør verktøyet og tilbakestill **M120**
13 M30	; Programslutt
14 END PGM "M120" MM	

Definisjon

Forkortelse	Definisjon
LA (look ahead)	Blokkantall for forhåndsberegning

17.4.10 Kjøre rotasjonssaksen optimalt i banen med M126

Bruk

Med **M126** kjører styringen en rotasjonsakse den korteste avstanden til de programmerte koordinatene. Funksjonen er bare aktiv for rotasjonsakser der posisjonsvisningen er redusert til en verdi under 360°.

Funksjonsbeskrivelse

Funksjon

M126 er aktiv fra blokkstart.

Hvis du vil tilbakestille **M126**, programmer du **M127**.

Brukseksempel

11 L C+350	; Kjør i C-aksen
12 L C+10 M126	; Kjør optimalt i banen i C-aksen

I den første NC-blokken posisjonerer styringen C-aksen på 350°.

I den andre NC-blokken aktiverer styringen **M126** og posisjonerer deretter C-aksen optimalt i banen på 10°. Styringen bruker den korteste avstanden og kjører C-aksen i positiv rotasjonsretning utover 360°. Kjøreavstanden er 20°.

Uten **M126** vil ikke styringen kjøre rotasjonsaksen utover 360°. Kjøreavstanden er 340° i negativ rotasjonsretning.

Tips:

- **M126** virker ikke ved inkrementelle kjørebevegelser.
- Effekten av **M126** avhenger av konfigurasjonen av rotasjonsaksen.
- **M126** virker kun for moduloakser.

  Med maskinparameteren **isModulo** (nr. 300102) definerer maskinprodusenten om rotasjonsaksen er en moduloakse.
- Med den valgfrie maskinparameteren **shortestDistance** (nr. 300401), definerer maskinprodusenten om styringen som standard posisjonerer rotasjonsaksen med den korteste kjøreavstanden. Hvis kjøreavstandene er identiske i begge retninger, kan du forhåndsposisjonere rotasjonsaksen og dermed påvirke rotasjonsretningen. Du kan også velge en svingbar løsning i funksjonen **PLANE**.

  Mer informasjon: "Dreieløsninger", Side 296
- Med den valgfrie maskinparameteren **startPosToModulo** (nr. 300402), definerer maskinprodusenten om styringen reduserer den faktiske posisjonsvisningen til området fra 0° til 360° før hver posisjonering.

Definisjoner

Modulo-akse

Modulo-akser er akser der måleren kun gir verdier fra 0° til 359,9999°. Hvis en akse brukes som spindel, må maskinprodusenten konfigurere denne aksen som en modulo-akse.

Rollover-akse

Rollover-akser er rotasjonsakser som kan utføre flere eller et vilkårlig antall omdreininger. Maskinprodusenten må konfigurere en rollover-akse som en modulo-akse.

Modulo-tellemåte

Posisjonsvisningen til en rotasjonsakse med modulo-tellemåte er mellom 0° og 359,9999°. Hvis verdien på 359,9999° overskrides, starter visningen igjen ved 0°.

17.4.11 Kompenser verktøyoppstilling automatisk med M128 (#9 / #4-01-1)

Bruk

Hvis posisjonen til en styrt roteringsakse endres i NC-programmet, kompenserer styringen automatisk verktøyoppstillingen med **M128** under dreieprosessen ved hjelp av en utligningsbevegelse av lineæraksene. Dermed forblir posisjonen til verktøyspissen i forhold til emnet uendret (TCPM).

> I stedet for **M128** anbefaler HEIDENHAIN den kraftigere funksjonen **FUNCTION TCPM**.

Relaterte emner

- Kompenser verktøyforskyvningen med **FUNCTION TCPM**
  Mer informasjon: "Kompenser verktøyoppstilling med FUNCTION TCPM (#9 / #4-01-1)", Side 305

Forutsetninger

- Maskiner med dreieakse
- Kinematikkbeskrivelse

> Følg maskinhåndboken!
> Maskinprodusenten utarbeider kinematikkbeskrivelsen for maskinen.

- Programvarealternativ avanserte funksjoner gruppe 2 (#9 / #4-01-1)

Funksjonsbeskrivelse

Funksjon

M128 er aktiv fra blokkstart.

Du tilbakestiller **M128** med følgende funksjoner:

- **M129**
- **FUNCTION RESET TCPM**
- Velg et annet NC-program i driftsmodus **Programkjøring**

> **M128** er aktiv også i driftsmodusen **Manuell** og blir værende aktiv etter endring av driftsmodus.

Brukseksempel

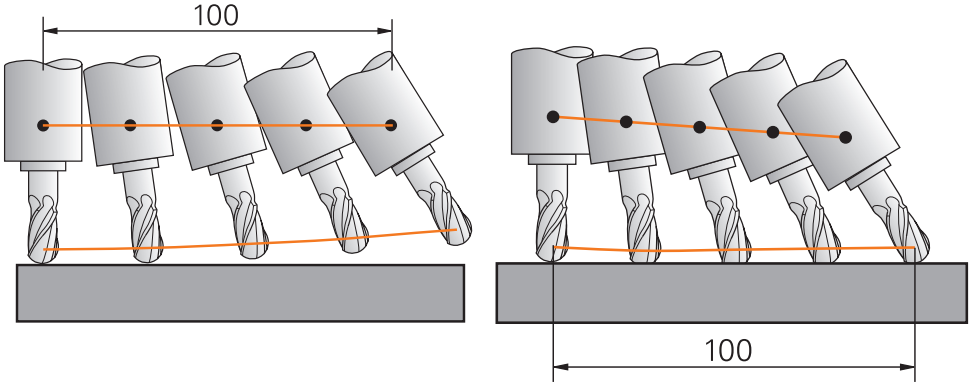

Fremgangsmåte uten **M128** Fremgangsmåte med **M128**

11 L X+100 B-30 F800 M128 F1000	; Kjør med automatisk kompensering av rotasjonsaksebevegelsen

I denne NC-blokken aktiverer styringen **M128** med matingen for utligningsbevegelsen. Deretter utfører styringen en simultan kjørebevegelse i X-aksen og B-aksen.

For å holde posisjonen til verktøyspissen på emnet konstant under oppstilling av rotasjonsaksen utfører styringen en kontinuerlig utligningsbevegelse ved hjelp av de lineære aksene. I dette eksemplet utfører styringen utligningsbevegelsen i Z-aksen.

Uten **M128** forskyves verktøyspissen overfor nominell posisjon så snart posisjoneringsvinkelen til verktøyet endres. Styringen kompenserer ikke for denne forskyvningen. Hvis du ikke tar hensyn til avviket i NC-programmet, utføres bearbeidingen forskjøvet eller fører til en kollisjon.

> TNC7 basic kan bevege maksimalt fire akser samtidig. Hvis flere enn fire akser skal flyttes med en NC-blokk, viser styringen en feilmelding. Vær oppmerksom på at utjevningsbevegelsen skjer i opptil tre akser.

Innføring

Hvis du definerer **M128**, fortsetter styringen dialogen og spør etter matingen **F.** Den definerte verdien begrenser matingen under utligningsbevegelsen.

Oppstilt bearbeiding med ikke-regulerte rotasjonsakser

Du kan også utføre oppstilt bearbeiding med ikke-regulerte rotasjonsakser i forbindelse med **M128**.

Gå frem som følger ved oppstilt bearbeiding med ikke-regulerte rotasjonsakser:

- Posisjoner rotasjonsaksene manuelt før **M128** aktiveres
- Aktiver **M128**.
- > Styringen leser de aktuelle verdiene til alle tilgjengelige rotasjonsakser. På det grunnlaget beregner den de nye posisjonene til verktøyetføringspunktet og oppdaterer posisjonsvisningen

  Mer informasjon: "Referansepunkter på verktøyet ", Side 139
- > Styringen utfører den nødvendige utligningsbevegelsen med neste kjørebevegelse.
- Utfør bearbeiding.
- Tilbakestill **M128** med **M129** ved programslutt
- Sett rotasjonsaksene i utgangsposisjon

> Så lenge **M128** er aktiv, overvåker styringen den aktuelle posisjonen til den ikke-regulerte rotasjonsaksen. Hvis den aktuelle posisjonen avviker fra den nominelle posisjonen med en verdi som er definert av maskinprodusenten, viser styringen en feilmelding og avbryter programkjøringen.

Tips:

MERKNAD

Kollisjonsfare!

Roteringsakser med Hirth-fortanningen må kjøres ut av fortanningen ved dreiingen. Det er fare for kollisjon under utkjøringen og dreiebevegelsen!

- Frikjør verktøyet før du endrer stillingen til roteringsaksen.

MERKNAD

Kollisjonsfare!

Hvis du definerer verktøyoppstillingen med rette linjer **LN** med verktøyorientering **TX**, **TY** og **TZ** for omkretsfresing, beregner styringen selv de nødvendige posisjonene til roteringsaksene. Dette kan resultere i uforutsette kjørebevegelser.

- Test NC-programmet ved hjelp av simuleringen før behandling
- Kjør NC-programmet langsomt inn

Mer informasjon: "3D-verktøykorrigering ved omkretsfresing (#9 / #4-01-1)", Side 334

Mer informasjon: "Utdata med vektorer", Side 409

- Matingen for utligningsbevegelsen gjelder helt til du programmerer en ny, eller til du tilbakestiller **M128**.
- Når **M128** er aktiv, viser styringen ikonet **TCPM** i arbeidsområdet **Posisjoner**.

  Mer informasjon: Brukerhåndbok for innretting og kjøring
- **M128** og **FUNCTION TCPM** med valget **AXIS POS** tar ikke hensyn til en aktiv 3D-grunnrotasjon. Programmer **FUNCTION TCPM** med valget **AXIS SPAT** eller CAM-utganger med rette linjer **LN** og en verktøyvektor.

  Mer informasjon: "Kompenser verktøyoppstilling med FUNCTION TCPM (#9 / #4-01-1)", Side 305
- Du definerer oppstillingsvinkelen til verktøyet ved å legge inn akseposisjonene til roteringsaksene direkte. Dermed er verdiene knyttet til maskinkoordinat-systemet **M-CS**. **T-CS**-verktøykoordinatsystemet endres på maskiner med hode-roteringsakser. Emnekoordinatsystemet **W-CS** endres på maskiner med bordrote-ringsakser.

  Mer informasjon: "Referansesystemer", Side 228
- Hvis du behandler følgende funksjoner mens **M128** er aktiv, avbryter styringen programkjøringen og viser en feilmelding:
  - **M91**
  - **M92**
  - **M144**
  - Verktøyoppkalling **TOOL CALL**
  - Dynamisk kollisjonsovervåking DCM (#40 / #5-03-1) og samtidig **M118** (#21 / #4-02-1)

Henvisninger i forbindelse med maskinparametre

- Med den valgfrie maskinparameteren **maxCompFeed** (nr. 201303) definerer maskinprodusenten maksimal hastighet for utligningsbevegelser.
- Med den valgfrie maskinparameteren **maxAngleTolerance** (nr. 205303), definerer maskinprodusenten maksimal vinkeltoleranse.
- Med den valgfrie maskinparameteren **maxLinearTolerance** (nr. 205305), definerer maskinprodusenten maksimal lineær aksetoleranse.
- Med den valgfrie maskinparameteren **manualOversize** (nr. 205304), definerer maskinprodusenten en manuell overdimensjon for alle kollisjonslegemer.
- Med den valgfrie maskinparameteren **presetToAlignAxis** (nr. 300203), definerer maskinprodusenten aksespesifikt hvordan styringen tolker forskyvningsverdier. Med **FUNCTION TCPM** og **M128** er maskinparameteren bare relevant for den roterende aksen som roterer rundt verktøyaksen (vanligvis **C_OFFS**).

  Mer informasjon: Brukerhåndbok for innretting og kjøring

  - Hvis maskinparameteren ikke er definert eller er definert med verdien **TRUE**, kan du bruke forskyvningen for å kompensere for en emnefeil i planet. Forskyvningen påvirker orienteringen til emnets koordinatsystem **W-CS**.

    Mer informasjon: " Emnekoordinatsystem W-CS", Side 235
  - Hvis maskinparameteren er definert med verdien **FALSE**, kan du ikke bruke forskyvningen til å kompensere for eventuelle emneforskyvninger i planet. Styringen tar ikke hensyn til forskyvningen under behandlingen.

Merknader i forbindelse med verktøy

Hvis du oppstiller verktøyet under en konturoperasjon, må du bruke en kulefres. Ellers kan verktøyet skade konturen.

For ikke å skade konturen med kulefreser under bearbeiding, vær oppmerksom på følgende:

- Med **M128** setter styringen verktøyets roteringspunkt likt med verktøyfø-ringspunktet. Hvis verktøyets roteringspunkt er ved verktøyspissen, vil verktøyet skade konturen ved en verktøyoppstilling. Dette betyr at verktøyføringspunktet må være i verktøysenteret.

  Mer informasjon: "Referansepunkter på verktøyet ", Side 139
- For at styringen skal vise verktøyet riktig i simuleringen, må du definere den faktiske lengden på verktøyet i **L**-kolonnen i verktøybehandlingen.

  Ved oppkalling av verktøyet i NC-programmet definerer du kuleradius som negativ deltaverdi i **DL** og forskyver dermed verktøyføringspunktet til verktøy-senteret.

  Mer informasjon: "Korrigering av verktøylengden", Side 315

  Dynamisk kollisjonsovervåkning DCM (#40 / #5-03-1) krever også at du definerer den faktiske lengden på verktøyet i verktøybehandlingen.

  Mer informasjon: "Dynamisk kollisjonsovervåking DCM (#40 / #5-03-1)", Side 362
- Hvis verktøyføringspunktet befinner seg i verktøysenteret, må du justere koor-dinatene til verktøyaksen i NC-programmet rundt kuleradiusen.

I funksjonen **FUNCTION TCPM** kan du velge verktøyføringspunktet og verktøyets roteringspunkt uavhengig av hverandre.

Mer informasjon: "Kompenser verktøyoppstilling med FUNCTION TCPM (#9 / #4-01-1)", Side 305

Definisjon

Forkortelse	Definisjon
TCPM (tool center point management)	Opprettholde posisjonen til verktøyføringspunktet **Mer informasjon:** "Referansepunkter på verktøyet ", Side 139

17.4.12 Tolk mating i mm/omdreininger med M136

Bruk

Med **M136** tolker styringen matingen i millimeter per spindelomdreining. Matehastigheten avhenger av turtallet.

Funksjonsbeskrivelse

Funksjon

M136 er aktiv fra blokkstart.

Hvis du vil tilbakestille **M136**, programmer du **M137**.

Brukseksempel

```
11 M136                    ; Endre tolking av mating til mm/o
```

Ved hjelp av **M136** tolker styringen matingen i mm/o.

Uten **M136** tolker styringen matingen i mm/min.

Tips:

- I NC-programmer med enheten inch er **M136** ikke tillatt i kombinasjon med **FU** eller **FZ**.
- Hvis aksene forflyttes med aktiv **M136** bevegelse, viser styringen matingen i mm/U i arbeidsområdet **Posisjoner** og i fanen **POS** i arbeidsområdet **Status**.

  Mer informasjon: Brukerhåndbok for innretting og kjøring
- **M136** er ikke mulig i kombinasjon med en spindelorientering. Da det ikke foreligger noe turtall ved en spindelorientering, kan styringen ikke beregne noen mating, f.eks. ved gjengeboring.

17.4.13 Ta hensyn til rotasjonsakser for bearbeiding med M138

Bruk

Med **M138** definerer du hvilke rotasjonsakser styringen tar hensyn til ved beregning og posisjonering av romvinkler. Styringen utelukker de ikke-definerte rotasjonsaksene. Dermed kan du begrense antall dreiemuligheter og slik unngå feilmelding, f.eks. i maskiner med tre rotasjonsakser.

M138 virker i kombinasjon med følgende funksjoner:

- **M128** (#9 / #4-01-1)
  Mer informasjon: "Kompenser verktøyoppstilling automatisk med M128 (#9 / #4-01-1)", Side 446
- **FUNCTION TCPM** (#9 / #4-01-1)
  Mer informasjon: "Kompenser verktøyoppstilling med FUNCTION TCPM (#9 / #4-01-1)", Side 305
- **PLANE**-funksjoner (#8 / #1-01-1)
  Mer informasjon: "Dreie arbeidsplanet med PLANE-funksjoner (#8 / #1-01-1)", Side 260
- Syklus **19 ARBEIDSPLAN** (#8 / #1-01-1)

Funksjonsbeskrivelse

Funksjon

M138 er aktiv fra blokkstart.

Hvis du vil tilbakestille **M138**, programmerer du **M138** uten å spesifisere rotasjonsakser.

Brukseksempel

11 L Z+100 R0 FMAX M138 A C	; Definer hensyn til aksene **A** og **C**
12 PLANE SPATIAL SPA+0 SPB+90 SPC+0 TURN FMAX	; Drei romvinkel **SPB** 90°

På en 6-akset maskin med rotasjonssaksene **A**, **B** og **C** må du utelukke én rotasjonsakse for bearbeiding med romvinkler, ellers er for mange kombinasjoner mulig.

Med **M138 A C** beregner styringen akseposisjonen ved dreiing med romvinkler i kun i aksene **A** og **C**. B-aksen er utelukket. I NC-blokk **12** posisjonerer styringen derfor romvinkelen **SPB+90** med aksene **A** og **C.**

Uten **M138** er det for mange dreiemuligheter. Styringen avbryter bearbeidingen og viser en feilmelding.

Innføring

Hvis du definerer **M138**, fortsetter styringen dialogen og spør etter rotasjonsaksen den skal ta hensyn til.

11 L Z+100 R0 FMAX M138 C	; Definer med hensyn til C-aksen

Tips:

- Med **M138** utelukker styringen rotasjonsaksene kun ved beregning og posisjonering av romvinkler. Du kan likevel kjøre en rotasjonsakse som er utelukket med **M138**, med en posisjoneringsblokk. Vær oppmerksom på at styringen ikke utfører noen kompensasjoner i den forbindelse.
- TNC7 basic kan bevege maksimalt fire akser samtidig. Hvis flere enn fire akser skal flyttes med en NC-blokk, viser styringen en feilmelding.Hvis akseposisjonen ikke endres, kan du likevel programmere flere enn fire akser.
- Med den valgfrie maskinparameteren **parAxComp** (nr. 300205) definerer maskinprodusenten om styringen inkluderer posisjonen til den ekskluderte aksen i den kinematiske beregningen.

17.4.14 Returner til verktøyaksen med M140

Bruk

Med **M140** returnerer styringen verktøyet til verktøyaksen.

Funksjonsbeskrivelse

Funksjon

M140 er aktiv blokkvis og fra blokkstart.

Brukseksempel

11 LBL "SAFE"	
12 M140 MB MAX	; Returner til verktøyaksen med maksimal avstand
13 L X+350 Y+400 R0 FMAX M91	; Kjør til sikker posisjon i arbeidsplanet
14 LBL 0	

M140 er her i et underprogram der styringen kjører verktøyet til en sikker posisjon.

Med **M140 MB MAX** returnerer styringen verktøyet til verktøyaksen den maksimale avstanden i positiv retning. Styringen stopper verktøyet foran en endebryter eller et kollisjonslegeme.

I neste NC-blokk kjører styringen verktøyet til en sikker posisjon i arbeidsplanet.

Uten **M140** utfører styringen ingen retur.

Innføring

Hvis du definerer **M140**, fortsetter styringen dialogen og spør etter returlengden **MB**. Du kan definere returlengden som en positiv eller negativ inkrementell verdi. Med **MB MAX** kjører styringen verktøyet i positiv retning av verktøyaksen til en endebryter eller et kollisjonslegeme.

Du kan definere en mating for returbevegelsen i henhold til **MB**. Hvis du ikke definerer en mating, returnerer styringen verktøyet i ilgang.

21 L Y+38.5 F125 M140 MB+50 F750	; Returner verktøyet med en matehastighet på 750 mm/min 50 mm i positiv retning av verktøyaksen

21 L Y+38.5 F125 M140 MB MAX	; Returner verktøyet med ilgang den maksimale avstanden i positiv retning av verktøyaksen

Tips:

MERKNAD

Kollisjonsfare!

Maskinprodusenten kan konfigurere funksjonen Dynamisk kollisjonsovervåkning DCM (#40 / #5-03-1) på ulike måter. Maskinavhengig fortsetter styringen til tross for registrert kollisjon å kjøre NC-programmet uten feilmeldinger. Styringen stopper verktøyet på den siste kollisjonsfrie posisjonen og fortsetter NC-programmet fra denne posisjonen. Ved denne konfigurasjonen for funksjonen DCM oppstår det bevegelser som ikke har blitt programmert. **Atferden er avhengig av om kollisjonsovervåkingen er aktiv eller inaktiv.** Det er fare for kollisjon under disse bevegelsene!

- Følg maskinhåndboken.
- Kontroller atferden på maskinen.

MERKNAD

Kollisjonsfare!

Hvis du endrer posisjonen til en rotasjonsakse med håndrattet ved hjelp av funksjonen **M118** og kjører funksjonen **M140**, ignorerer styringen de overlagrede verdiene ved returbevegelsen. Spesielt ved maskiner med hoderotasjonsakser oppstår det da uønskede og uforutsigbare bevegelser. Det er fare for kollisjon under denne tilbaketrekkingsbevegelsen!

- Du må ikke kombinere **M118** med **M140** for maskiner med hodedreieakser.

- **M140** fungerer også dersom arbeidsplanen er dreid. For maskiner med hoderotasjonsakser beveger styringen verktøyet i verktøyets koordinatsystem **T-CS**.
  Mer informasjon: "Verktøykoordinatsystem T-CS", Side 241
- Med **M140 MB MAX** trekker styringen verktøyet kun tilbake i positiv retning av verktøyaksen.
- Hvis du definerer en negativ verdi for **MB**, returnerer styringen verktøyet i negativ retning av verktøyaksen.
- De nødvendige informasjonene om verktøyaksen for **M140** refererer til styringen fra verktøyoppkallingen.
- Med den valgfrie maskinparameteren **moveBack** (nr. 200903) definerer maskinprodusenten avstanden til en endebryter eller et kollisjonslegeme ved maksimal retur **MB MAX**.

Definisjon

Forkortelse	Definisjon
MB (move back)	Retur i verktøyaksen

17.4.15 Slette grunnroteringer med M143

Bruk

Med **M143** tilbakestiller styringen både en grunnrotering og en 3D--grunnrotering, f.eks. etter bearbeiding av et justert emne.

Funksjonsbeskrivelse

Funksjon

M143 er aktiv blokkvis og fra blokkstart.

Brukseksempel

11 M143	; Tilbakestill grunnrotering

I denne NC-blokken tilbakestiller styringen en grunnrotering fra NC-programmet I den aktive raden i referansepunkttabellen overskriver styringen verdiene i kolonnene **SPA**, **SPB** og **SPC** med verdien **0**.

Uten **M143** forblir grunnroteringen virksom til du manuelt tilbakestiller grunnroteringen eller overskriver den med en ny verdi.

Merknad

Funksjonen **M143** er ikke tillatt ved en oppstart midt i programmet

Mer informasjon: Brukerhåndbok for innretting og kjøring

17.4.16 Beregne verktøyforskyvning M144 (#9 / #4-01-1)

Bruk

Med **M144** kompenserer styringen for verktøyforskyvningen i påfølgende jørebevegelser som oppstår ved de oppstilte roteringsaksene.

> I stedet for M144 anbefaler **M144** den kraftigere funksjonen **FUNCTION TCPM** (#9 / #4-01-1).

Relaterte emner

- Kompenser verktøyforskyvningen med **FUNCTION TCPM**
  Mer informasjon: "Kompenser verktøyoppstilling med FUNCTION TCPM (#9 / #4-01-1)", Side 305

Forutsetning

- Programvarealternativ avanserte funksjoner gruppe 2 (#9 / #4-01-1)

Funksjonsbeskrivelse

Funksjon

M144 er aktiv fra blokkstart.

Hvis du vil tilbakestille **M144**, programmer du **M145**.

Brukseksempel

11 M144	; Aktiver verktøykompensasjon
12 L A-40 F500	; Posisjoner A-aksen
13 L X+0 Y+0 R0 FMAX	; Posisjoner **X-** og **Y-**aksene

Med **M144** tar styringen hensyn til posisjonen til rotasjonsaksene i de påfølgende posisjoneringsblokkene.

I NC-blokk **12** posisjonerer styringen rotasjonsakse **A**, noe som gir en forskyvning mellom verktøyspissen og emnet. Styringen tar hensyn til denne forskyvningen matematisk.

I neste NC-blokk posisjonerer styringen **X-** og **Y-**aksene. Ved hjelp av den aktive **M144** kompenserer styringen for posisjonen til rotasjonsaksen **A** under bevegelsen.

Uten **M144** tar styringen ikke hensyn til forskyvningen, og bearbeidingen utføres forskjøvet.

Tips:

Følg maskinhåndboken!
I forbindelse med vinkelhoder må du være oppmerksom på at maskingeometrien er definert av maskinprodusenten i kinematikkbeskrivelsen. Hvis du bruker et vinkelhode for bearbeiding, må du velge riktig kinematikk.

- Til tross for aktiv **M144** kan du posisjonere med **M91** eller **M92**.
  Mer informasjon: "Tilleggsfunksjoner for koordinatangivelser", Side 428
- Med aktiv **M144** er ikke funksjonene **M128** og **FUNCTION TCPM** tillatt. Styringen gir en feilmelding hvis disse funksjonene aktiveres.
- **M144** virker ikke sammen med **PLANE-**funksjoner. Hvis begge funksjonene er aktive, virker **PLANE-**funksjonen.
  Mer informasjon: "Dreie arbeidsplanet med PLANE-funksjoner (#8 / #1-01-1)", Side 260
  Med **M144** kjører styringen i henhold til emnekoordinatsystemet **W-CS**.
  Hvis du aktiverer **PLANE**-funksjoner, kjører styringen i henhold til koordinat-systemet for arbeidsplan **WPL-CS**.
  Mer informasjon: "Referansesystemer", Side 228

17.4.17 Hev automatisk ved NC-stopp eller strømbrudd med M148

Bruk

Med **M148** hever styringen automatisk verktøyet fra emnet i følgende situasjoner:

- Manuelt utløst NC-stopp
- NC-stopp utløst av programvaren, f.eks. ved feil i drivsystemet
- Strømavbrudd

I stedet for **M148** anbefaler HEIDENHAIN den kraftigere funksjonen **FUNCTION LIFTOFF**.

Relaterte emner

- Automatisk heving med **FUNCTION LIFTOFF**
  Mer informasjon: "Løft verktøyet automatisk med Liftoff", Side 377

Forutsetning

- **LIFTOFF**-kolonnen for verktøybehandling
  Du må definere verdien **Y** i **LIFTOFF**-kolonnen i verktøybehandlingen.
  Mer informasjon: Brukerhåndbok for innretting og kjøring

Funksjonsbeskrivelse

Funksjon

M148 er aktiv fra blokkstart.

Du tilbakestiller **M148** med følgende funksjoner:

- **M149**
- **FUNCTION LIFTOFF RESET**

Brukseksempel

11 M148	; Aktiver automatisk heving

Denne NC-blokken aktiverer **M148**. Hvis en NC-stopp utløses under bearbeiding, heves verktøyet inntil 2 mm i positiv retning av verktøyaksen. Dette forhindrer mulig skade på verktøyet eller emnet.

Uten **M148** bllir aksene værende ved NC-stopp, noe som betyr at verktøyet forblir på emnet og eventuelt kan forårsake frikjøringsmerker.

Tips:

- Styringen hever ikke nødvendigvis i verktøyaksens retning ved tilbaketrekking med **M101**.
  Med funksjonen **M149** deaktiverer styringen funksjonen **FUNCTION LIFTOFF**, uten å tilbakestille heveretningen. Når du programmerer **M148**, aktiverer styringen automatisk heving med den heveretningen som ble definert via **FUNCTION LIFTOFF**.
- Vær oppmerksom på at automatisk heving ikke er fornuftig for hvert verktøy, for eksempel ved skivefresere.
- Med maskinparameteren **on** (nr. 201401) definerer maskinprodusenten om automatisk heving fungerer.
- Med maskinparameteren **distance** (nr. 201402) definerer maskinprodusenten den maksimale hevehøyden.
- Med maskinparametermating (Nr. 201405) definerer maskinprodusenten hastigheten på løftebevegelsen.

17.4.18 Forhindre avrunding av utvendige hjørner med M197

Bruk

Med **M197** forlenger styringen en radiuskorrigert kontur tangentialt på det utvendige hjørnet og føyer til en liten overgangsbue. Dermed forhindre du at verktøyet avrunder det utvendige hjørnet.

Funksjonsbeskrivelse

Funksjon

M197 virker blokkvis og kun på radiuskorrigerte utvendige hjørner.

Brukseksempel

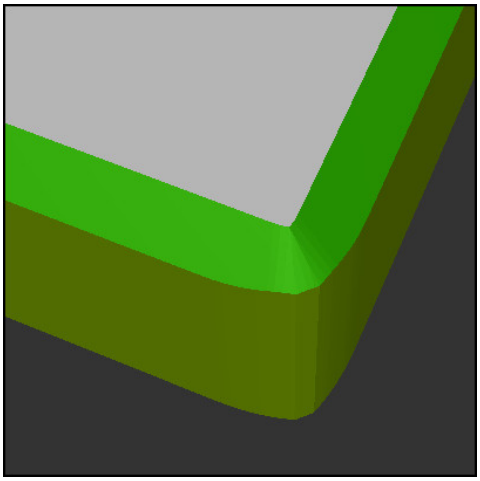

Kontur uten **M197**

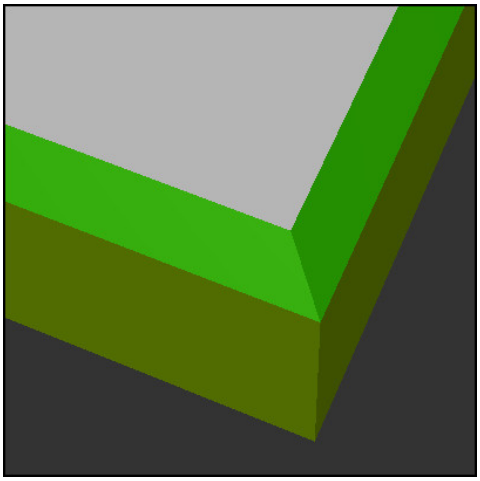

Kontur med **M197**

*** - ...**	; Kjøre til kontur
11 X+60 Y+10 M197 DL5	; Bearbeid det første utvendige hjørnet med skarpe kanter
12 X+10 Y+60 M197 DL5	; Bearbeid det andre utvendige hjørnet med skarpe kanter
*** - ...**	; Bearbeid gjenværende kontur

Med **M197 DL5** forlenger styringen konturen på det utvendige hjørnet tangentialt med maksimalt 5 mm. I dette eksemplet tilsvarer 5 mm nøyaktig verktøyradiusen, noe som resulterer i et utvendig hjørne med skarpe kanter. Ved hjelp av den mindre overgangsradiusen utfører styringen kjøreavstanden likevel mykt.

Uten **M197** føyer styringen ved aktiv radiuskorrigering til en tangential overgangsbue på et utvendig hjørne, noe som fører til avrundinger av det utvendige hjørnet.

Innføring

Hvis du definerer **M197**, fortsetter styringen dialogen og spør etter den tangentiale forlengelsen **DL**. **DL** er den maksimale verdien som styringen forlenger det utvendige hjørnet med.

Merknad

For å oppnå et hjørne med skarpe kanter definerer du parameteren **DL** i størrelsen til verktøyradiusen. Jo mindre **DL** du velger, jo mer avrundes hjørnet.

Definisjon

Forkortelse	Definisjon
DL	Maksimal tangential forlengelse

17.5 Tilleggsfunksjoner for verktøy

17.5.1 Skift automatisk søsterverktøy med M101

Bruk

Med **M101** skifter styringen automatisk et søsterverktøy etter at en angitt levetid er overskredet. Styringen fortsetter å bearbeide med søsterverktøyet.

Forutsetninger

- Kolonne **RT** i verktøybehandlingen

  I **RT**-kolonnen definerer du nummeret på søsterverktøyet.
- Kolonne **TIME2** i verktøybehandlingen

  I kolonnen **TIME2** definerer du levetiden som styringen skifter til søsterverktøyet etter.

Mer informasjon: Brukerhåndbok for innretting og kjøring

> Som søsterverktøy må du bare bruke verktøy med identisk radius. Styringen kontrollerer ikke radiusen til verktøyet automatisk.
>
> Hvis du vil at styringen skal kontrollere radius, programmerer du **M108** etter verktøyskiftet.
>
> **Mer informasjon:** "Konntroller radiusen til søsterverktøyet med M108", Side 463

Funksjonsbeskrivelse

Funksjon

M101 er aktiv fra blokkstart.

Hvis du vil tilbakestille **M101**, programmer du **M102**.

Brukseksempel

> Følg maskinhåndboken!
>
> **M101** er en maskinavhengig funksjon.

11 TOOL CALL 5 Z S3000	; Verktøyoppkall
12 M101	; Aktiver automatisk verktøyskifte

Styringen utfører verktøyskiftet og aktiverer i neste NC-blokk **M101**. **TIME2**-kolonnen i verktøybehandlingen inneholder den maksimale verdien for levetid ved et verktøyoppkall. Hvis gjeldende levetid i kolonnen **CUR_TIME** overskrider denne verdien under bearbeiding, skifter styringen til søsterverktøyet på et passende punkt i NC-programmet. Skfitet skjer senest etter ett minutt, med mindre styringen ennå ikke har avsluttet den aktive NC-blokken. Det brukstilfellet er fornuftig for eksempel ved automatiserte programmer på ubemannede systemer.

Innføring

Hvis du definerer **M101**, fortsetter styringen dialogen og spør etter **BT**. Med **BT** definerer du antallet NC-blokker som det automatiske verktøyskiftet kan forsinkes med, maks. 100. Innholdet i NC-blokkene, f.eks. mating eller avstand, påvirker tiden som verktøyskiftet forsinkes med.

Hvis du ikke definerer **BT**, bruker styringen verdien 1 eller en av standardverdiene fastsatt av maskinprodusenten.

Verdien av **BT** samt kontrollen av levetiden og beregningen av det automatiske verktøyskiftet påvirker bearbeidingstiden.

11 M101 BT10	; Aktiver automatisk verktøyskifte etter maksimalt 10 NC-blokker

Tips:

MERKNAD

Kollisjonsfare!

Styringen trekker alltid først tilbake verktøyet i verktøyaksen ved et automatisk verktøyskift med **M101**. Under tilbaketrekkingen er det kollisjonsfare for verktøyer som oppretter undersnitt, for eksempel skivefres eller T-notfres!

- Bruk **M101** kun ved bearbeidinger uten undersnitt
- Deaktiver verktøyskift med **M102**.

- Hvis du vil tilbakestille gjeldende levetid for et verktøy, for eksempel etter bytte av skjæreplater, angir du verdien 0 i kolonnen **CUR_TIME** i verktøybehandlingen.

  Mer informasjon: Brukerhåndbok for innretting og kjøring
- Når det gjelder indekserte verktøy, overtar ikke styringen noen data fra hoved-verktøyet. Ved behov må du definere et søsterverktøy, eventuelt med en indeks, i hver tabelllinje i verktøybehandlingen. Når et indeksert verktøy er utslitt og følgelig låst, gjelder det altså ikke for alle indekser. Dermed kan f.eks. hovedverktøyet fortsatt brukes.

  Mer informasjon: Brukerhåndbok for innretting og kjøring
- Jo høyere verdien **BT** er, desto mindre er innvirkningen til en eventuell forlengelse av kjøretiden via **M101**. Merk at det automatiske verktøyskiftet dermed vil utføres senere.

Tips ved skifte av verktøy

- Styringen utfører det automatiske verktøyskiftet på et egnet punkt i NC-programmet.
- Hvis du ikke definerer et søsterverktøy i kolonnen **RT** og kaller opp verktøyet med verktøynavnet, bytter styringen til et verktøy med samme navn når levetiden på **TIME2** er nådd.

  Mer informasjon: Brukerhåndbok for innretting og kjøring
- Styringen kan ikke utføre det automatiske verktøyskiftet på følgende programpunkter:
  - Under en bearbeidingssyklus
  - Ved aktiv radiuskorrigering **RR** eller **RL**
  - Rett etter en fremkjøringsfunksjon **APPR**
  - Rett før en tilbakekjøringsfunksjon **DEP**
  - Rett før og etter en fase **CHF** eller en avrunding **RND**
  - Under en makro
  - Under et verktøyskifte
  - Rett etter NC-funksjonene **TOOL CALL** eller **TOOL DEF**
- Med mindre annet er definert av maskinprodusenten, posisjonerer styringen verktøyet som følger etter verktøyskiftet:
  - Hvis målposisjonen i verktøyaksen er under den aktuelle posisjonen, blir verktøyaksen posisjonert sist.
  - Hvis målposisjonen i verktøyaksen er over den aktuelle posisjonen, blir verktøyaksen posisjonert først.

Tips til inngangsverdien BT

- For å regne ut en egnet utgangsverdi for **BT** bruker du formelen:

  $BT = 10 \div t$

  t: Gjennomsnittlig bearbeidingstid for en NC-blokk i sekunder

  Rund opp resultatet til et helt tall. Når den beregnede verdien er større enn 100, bruker du den maksimale inntastingsverdien 100.
- Med den valgfrie maskinparameteren **M101BlockTolerance** (nr. 202206) definerer maskinprodusenten standardverdien for antall NC-blokker som det automatiske verktøyskiftet kan forsinkes med. Hvis du ikke definerer **BT**, gjelder denne standardverdien.

Definisjon

Forkortelse	Definisjon
BT (block tolerance)	Antall NC-blokker som verktøyskiftet kan forsinkes med.

17.5.2 Tillat positive verktøytoleranser med M107 (#9 / #4-01-1)

Bruk

Med **M107** (#9 / #4-01-1) avbryter ikke styringen bearbeidingen ved positive deltaverdier. Funksjonen fungerer med en aktiv 3D-verktøykorrigering eller ved rette linjer **LN**.

Mer informasjon: "3D-verktøykorrigering (#9 / #4-01-1) ", Side 323

Med **M107** kan du for eksempel i et CAM-program bruke det samme verktøyet til forhåndsslettfresing med toleranse samt til senere etterslettfresing uten toleranse.

Mer informasjon: "Utdataformater for NC-programmer", Side 408

Forutsetning

- Programvarealternativ avanserte funksjoner gruppe 2 (#9 / #4-01-1)

Funksjonsbeskrivelse

Funksjon

M107 er aktiv fra blokkstart.

Hvis du vil tilbakestille **M107**, programmer du **M108**.

Brukseksempel

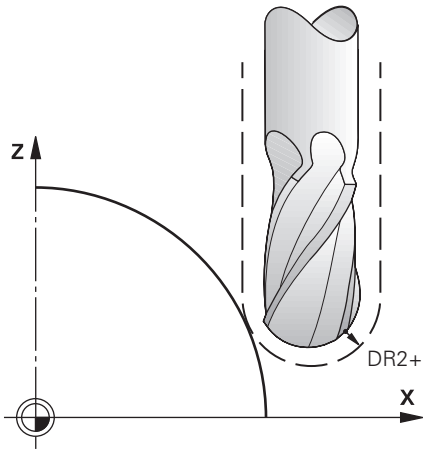

11 TOOL CALL 1 Z S5000 DR2:+0.3	; Skift verktøy med positiv deltaverdi
12 M107	; Tillat positive deltaverdier

Styringen utfører verktøyskiftet og aktiverer i neste NC-blokk **M107**. Som et resultat tillater styringen positive deltaverdier og gir ingen feilmelding for for eksempel forhåndsslettfresing.

Uten **M107** viser styringen en feilmelding ved positive deltaverdier.

Tips:

- Kontroller før behandling i NC-programmet at verktøyet ikke skader konturene eller forårsaker kollisjon på grunn av de positive deltaverdiene.
- Ved omkretsfresing viser styringen i følgende tilfelle en feilmelding.

  $DR_{Tab} + DR_{Prog} > 0$

  Mer informasjon: "3D-verktøykorrigering ved omkretsfresing (#9 / #4-01-1)", Side 334
- Ved planfresing viser styringen i følgende tilfeller en feilmelding.
  - $DR_{Tab} + DR_{Prog} > 0$
  - $R2 + DR2_{Tab} + DR2_{Prog} > R + DR_{Tab} + DR_{Prog}$
  - $R2 + DR2_{Tab} + DR2_{Prog} > 0$
  - $DR2_{Tab} + DR2_{Prog} > 0$

  Mer informasjon: "3D-verktøykorreksjon ved planfresing (#9 / #4-01-1)", Side 327

Definisjon

Forkortelse	Definisjon
R	Verktøyradius
R2	Hjørneradius
DR	Deltaverdi for verktøyradius
DR2	Deltaverdi for hjørneradius
TAB	Verdi refererer til verktøybehandling
PROG	Verdien refererer til NC-programmet, dvs. fra verktøyoppkallet eller fra korreksjonstabeller

17.5.3 Konntroller radiusen til søsterverktøyet med M108

Bruk

Hvis du programmerer **M108** før du skifter et søsterverktøy, kontrollerer styringen søsterverktøyet for avvik i radius.

Mer informasjon: "Skift automatisk søsterverktøy med M101", Side 459

Funksjonsbeskrivelse

Funksjon

M108 er aktiv fra blokkslutt

Brukseksempel

11 TOOL CALL 1 Z S5000	; Veksle inn verktøy
12 M101 M108	; Aktiver automatisk verktøyskifte og radiuskontroll

Styringen utfører verktøyskiftet og aktiverer det automatiske verktøyskiftet og radiuskontrollen i neste NC-blokk.

Hvis verktøyets maksimale levetid overskrides under programkjøringen, skifter styringen til søsterverktøyet. Styringen kontrollerer verktøyradiusen til søsterverktøyet basert på den tidligere definerte tilleggsfunksjonen **M108**. Hvis radiusen til søsterverktøyet er større enn radiusen til det forrige verktøyet, viser styringen en feilmelding.

Uten **M108** kontrollerer ikke styringen radiusen til søsterverktøyet.

Merknad

M108 brukes også til å tilbakestille **M107** (#9 / #4-01-1).

Mer informasjon: "Tillat positive verktøytoleranser med M107 (#9 / #4-01-1)", Side 461

17.5.4 Undertrykk overvåking av touch-probe med M141

Bruk

Hvis probestiften er svingt ut i forbindelse med touch-probe-syklusene **3 MALE** eller **4 MALING 3D**, kan du kjøre fri touch-probe-systemet i en posisjoneringsblokk med **M141**.

Funksjonsbeskrivelse

Funksjon

M141 er aktiv ved rette linjer, blokkvis og fra blokkstart.

Brukseksempel

11 TCH PROBE 3.0 MALE	
12 TCH PROBE 3.1 Q1	
13 TCH PROBE 3.2 Y VINKEL: +0	
14 TCH PROBE 3.3 ABST +10 F100	
15 TCH PROBE 3.4 ERRORMODE1	
16 L IX-20 R0 F500 M141	; Frikjøre med **M141**

I syklus **3 MALE** prober styringen X-aksen til emnet. Siden det ikke er definert noen returbane **MB** i denne syklusen, blir touch-proben værende etter utslag.

I NC-blokk **16** frikjører styringen touch-proben i motsatt proberetning med 20 mm. **M141** undertrykker overvåkingen av touch-proben.

Uten **M141** viser styringen en feilmelding så snart du kjører maskinaksene.

Mer informasjon: Brukerhåndbok for målesykluser for emner og verktøy

Merknad

MERKNAD

Kollisjonsfare!

Tilleggsfunksjonen **M141** undertrykker den tilhørende feilmeldingen når det er utslag på nålen. Styringen utfører ikke noen automatisk kollisjonstest med nålen. På grunn av disse to atferdene må du sikre at touch-proben kan frikjøres på en sikker måte. Det er fare for kollisjon hvis det er valgt feil frikjøringsretning!

- Test NC-programmet eller programsegmentet forsiktig i driftsmodusen **Programkjøring enkeltblokk**

18

Variabel-programmering

18.1 Oversikt over variabel programmering

I mappen **FN** i vinduet **Sett inn NC-funksjon** har styringen følgende muligheter til å programmere variabler:

Funksjonsgruppe	Mer informasjon
Hovedregnetyper	Side 480
Vinkelfunksjoner	Side 483
Sirkelberegninger	Side 484
Hoppkommandoer	Side 485
Spesialfunksjoner	Side 487 Side 497
SQL-kommandoer	Side 515
Strengfunksjoner	Side 505
Teller	Side 513
Regne med formler	Side 501
Funksjon for å definere komplekse konturer	Se brukerhåndbok for bearbeidingssyk-luser

18.2 Variabler: Q-, QL-, QR- og QS-parameter

18.2.1 Grunnleggende

Bruk

Med variablene til styringens Q-, QL-, QR- og QS-parametre kan du f.eks. dynamisk ta hensyn til måleresultater i beregninger under bearbeiding.

Du kan for eksempel programmere følgende syntakselementer variabelt:

- Koordinatverdier
- Matinger
- Turtall
- Syklusdata

Dette betyr at du kan bruke samme NC-program for forskjellige emner og bare måtte endre verdier på ett sentralt sted.

Funksjonsbeskrivelse

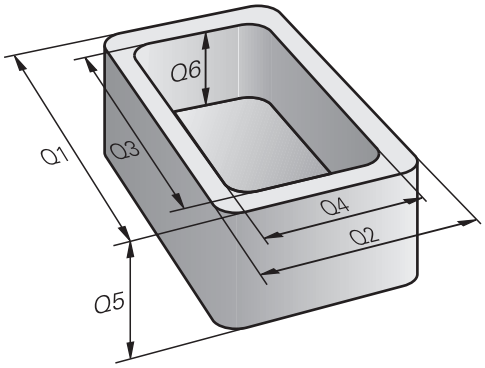

Variabler består alltid av bokstaver og tall. Her bestemmer bokstavene variabeltypen og tallene variabelområdet.

For hver type variabel kan du definere hvilket variabelområde styringen viser i fanen **QPARA** i arbeidsområdet **Status**.

Mer informasjon: Brukerhåndbok for innretting og kjøring

Variabeltyper

Styringen har følgende variabler for numeriske verdier:

- Forhåndsinnstilte
  Mer informasjon: "Forhåndsinnstilte", Side 468
- QL-parametere
  Mer informasjon: "QL-parametere", Side 468
- QR-parametere
  Mer informasjon: "QR-parametere", Side 468

I tillegg har styringen QS-parameter for alfanumeriske verdier, f.eks. tekster.

Mer informasjon: "QS-parametere", Side 468

Forhåndsinnstilte

Q-parametrene virker på alle NC-programmer i minnet til styringen.

Q- og QS- parametere mellom 0 og 99 virker lokalt innenfor makroer og sykluser.
Styringen returnerer derfor ikke endringer til NC-programmet.

Styringen har følgende Q-parametre:

Variabelområde	Beskrivelse
0 – 99	Q-parametre for brukeren når det ikke oppstår noen overskridelser med HEIDENHAIN-SL-syklusene
100 – 199	Q-parametre for spesialfunksjoner til styringen, som leses av NC-programmene til brukeren eller av syklusene
200 – 1199	Q-parametre for funksjoner fra HEIDENHAIN, f.eks. sykluser
1200 – 1399	Q-parametre for funksjoner fra maskinprodusenten, f.eks. sykluser
1400 – 1999	Parametre for brukeren

QL-parametere

QL-parametrene virker bare lokalt i et NC-program

Styringen har følgende QL-parametre:

Variabelområde	Beskrivelse
0 – 499	QL-parametre for brukeren

QR-parametere

QR-parametrene virker kontinuerlig på alle NC-programmer i minnet til styringen,
også etter et strømbrudd

Styringen har følgende QR-parametre:

Variabelområde	Beskrivelse
0 – 99	QR-parametre for brukeren
100 – 199	QR-parametre for funksjoner fra HEIDENHAIN, f.eks. sykluser
200 – 499	QR-parametre for funksjoner fra maskinprodusenten, f.eks. sykluser

QS-parametere

QS-parametrene virker på alle NC-programmer i minnet til styringen.

Du kan bruke følgende tegn i QS-parametere:

A B C D E F G H I J K L M N O P Q R S T U V W X Y Z a b c d e f g h i j k l m n o p q r s t
u v w x y z 0 1 2 3 4 5 6 7 8 9 ; ! # $ % & ' ( ) + , - . / : < = > ? @ [ ] ^ _ ` *

QS-parametre mellom 0 og 99 virker lokalt i makroer og sykluser. Styringen
returnerer derfor ikke endringer til NC-programmet.

Styringen har følgende QS-parametre:

Variabelområde	Beskrivelse
0 – 99	QS-parametre for brukeren når det ikke oppstår noen overskridelser med HEIDENHAIN-syklusene
100 – 199	QS-parametre for spesialfunksjoner til styringen, som leses av NC-programmene til brukeren eller av syklusene
200 – 1199	QS-parametre for funksjoner fra HEIDENHAIN, f.eks. sykluser
1200 – 1399	QS-parametre for funksjoner fra maskinprodusenten, f.eks. sykluser
1400 – 1999	QS-parametre for brukeren

Vindu Q-parameterliste

Med vinduet **Q-parameterliste** kan du sjekke verdiene til alle variabler og redigere dem om nødvendig.

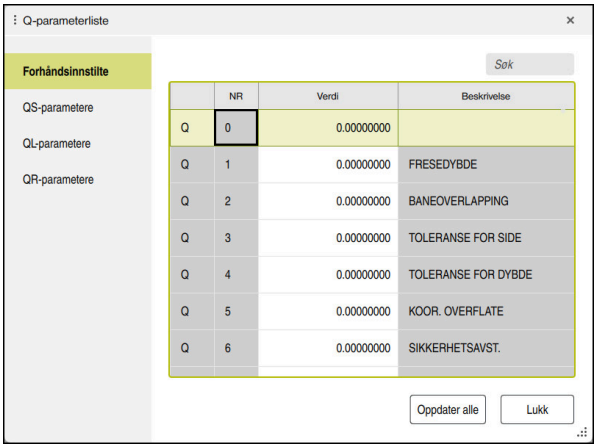

Vinduet **Q-parameterliste** med Q-parameterens verdier

Til venstre på skjermen kan du velge hvilken variabeltype styringen viser.

Styringen viser følgende informasjoner:

- Variabeltype, for eksempel Q-parameter
- Nummer på variabelen
- Verdi for variabelen
- Beskrivelse av forbelagte variabler

Hvis cellen i kolonnen **Verdi** har en hvit bakgrunn, kan du redigere verdien.

> Mens styringen kjører et NC-program kan du ikke endre noen variabler med vinduet **Q-parameterliste**. Styringen gjør det kun mulig å foreta endringer mens et programforløp er avbrutt eller stoppet.
>
> **Mer informasjon:** Brukerhåndbok for innretting og kjøring
>
> Styringen henviser til den nødvendige tilstanden etter at en NC-blokk for eksempel i Modus **Enkeltblokk** er ferdig å kjøre.
>
> Følgende Q- og QS-parametre kan du ikke redigere i vinduet **Q-parameterliste**:
>
> - Variabelområder mellom 100 og 199, siden det er fare for overlappinger med styringens spesialfunksjoner
> - Variabelområder mellom 1200 og 1399, siden det er fare for overlappinger med maskinprodusentspesifikke funksjoner
>
> **Mer informasjon:** "Variabeltyper", Side 468

Du kan søke i **Q-parameterliste** som følger:

- Etter en vilkårlig streng innenfor hele tabellen
- Innenfor **NR**-kolonnen etter et unikt variabelnummer

Mer informasjon: "Søke i vinduet Q-parameterliste", Side 471

Du kan åpne vinduet **Q-parameterliste** i følgende driftsmoduser:

- **Programmere**
- **Manuell**
- **Programkjøring**

I driftsmodusene **Manuell** og **Programkjøring** kan du åpne vinduet med tasten **Q**.

Søke i vinduet Q-parameterliste

Du søker i vinduet **Q-parameterliste** som følger:

- ▶ Velg en hvilken som helst celle med grå bakgrunn
- ▶ Angi tegnsekvens
- > Styringen åpner et inndatafelt og søker etter tegnstrengen i kolonnen i den valgte cellen.
- > Styringen markerer det første resultatet som begynner med strengen.
- ▶ Velg om nødvendig neste resultat

> Styringen viser et inndatafelt over tabellen. Alternativt kan du bruke dette inndatafeltet til å navigere til et unikt variabelnummer. Du kan velge inntastingsfeltet med **GOTO**-knappen.

Tips:

MERKNAD

Kollisjonsfare!

HEIDENHAIN-sykluser, maskinprodusentsykluser og tredjepartsfunksjoner bruker variabler. I tillegg kan du programmerevariabler i NC-programmer. Hvis du avviker fra anbefalte variabelområder, kan det oppstå overlappinger og dermed uønsket adferd. Det er fare for kollisjon under bearbeidingen!

- Du må bare bruke variabelområdene som er anbefalt av HEIDENHAIN
- Ikke bruk forbelagte variabler
- Les dokumentasjonen til HEIDENHAIN, maskinprodusenten og tredjepartsleverandøren.
- Kontroller forløpet ved hjelp av simuleringen

MERKNAD

OBS! Fare for alvorlige materielle skader.

Felter som ikke er definert i nullpunktstabellen, oppfører seg annerledes enn felter som er definert med verdien **0**: Felter som er definert med **0** overskriver den forrige verdien når de blir aktivert. Felter som ikke er definert, bevarer den forrige verdien. Hvis den forrige verdien beholdes, er det fare for kollisjon!

- Før et nullpunkt blir aktivert, må du kontrollere om alle kolonnene inneholder verdier.
- Angi verdier for udefinerte kolonner, f.eks. **0**
- Alternativt kan du få maskinprodusenten til å definere **0** som standardverdi for kolonnene

Mer informasjon: "Forhåndsinnstilte Q-parametere", Side 473

- Du kan legge inn faste og variable verdier blandet i NC-programmet.
- Du kan tildele QS-parametere maks. 255 tegn.
- Du kan bruke **Q**-tasten til å opprette en NC-blokk for å tilordne en verdi til en variabel. Trykker du på tasten igjen, endrer styringen variabeltype i rekkefølgen **Q**, **QL**, **QR**.

  På tastaturet på skjermen fungerer denne fremgangsmåten bare med **Q**-tasten i området NC-funksjoner.

  Mer informasjon: "Skjermtastatur i styringslinjen", Side 586
- Du kan tilordne numeriske verdier mellom –999 999 999 og +999 999 999 til variabler. Inndataområdet er begrenset til maksimalt 16 tegn, hvorav opptil ni tegn kan stå foran komma. Styringen kan beregne numeriske verdier opp til en størrelse på 10^{10}.
- Bruk syntakselementet **SET UNDEFINED** til å tilordne statusen **udefinert** til variabler.

  Hvis du for eksempel programmerer en posisjon med en udefinert Q-parameter, ignorerer styringen denne bevegelsen.

  Hvis du bruker en udefinert Q-parameter i beregningstrinnene i NC-programmet, viser styringen en feilmelding og stopper programkjøringen.

  Mer informasjon: "Tilordne statusen udefinert til variabelen", Side 482

- Styringen lagrer tallverdier internt i et binært tallformat (standard IEEE 754). På grunn av det brukte, normerte formatet viser styringen enkelte desimaltall ikke nøyaktig binært (avrundningsfeil).

  Hvis du bruker beregnede variabelverdier for hoppkommandoer eller posisjoneringer, må du ta hensyn til dette.

Tips: til QR-parametere og sikkerhetskopi

Styringen lagrer QR-parametere i en sikkerhetskopi.

Hvis maskinprodusenten ikke definerer en avvikende bane, lagrer styringen QR-parametrene i følgende bane **SYS:\runtime\sys.cfg.** Stasjonen **SYS:** lagres bare ved en fullstendig sikkerhetskopiering.

Maskinprodusenten kan velge mellom følgende maskinparametre for angivelse av bane:

- **pathNcQR** (Nr. 131201)
- **pathSimQR** (Nr. 131202)

Hvis maskinprodusenten definerer en bane på **TNC:**-stasjonen i de valgfrie maskinparametrene, kan du sikkerhetskopiere Q-parametrene uten å angi et nøkkeltall ved hjelp av funksjonene **NC/PLC Backup**.

Mer informasjon: Brukerhåndbok for innretting og kjøring

18.2.2 Forhåndsinnstilte Q-parametere

Styringen tildeler Q-parametrene **Q100** til **Q199,** f.eks. følgende verdier:

- verdier fra PLS
- informasjon om verktøy og spindel
- informasjon om driftsstatus
- Måleresultater fra touch-probe-sykluser

Styringen lagrer verdiene til Q-parametrene **Q108** og **Q114** til **Q117** i måleenheten til det aktuelle NC-programmet.

Verdier fra PLS: Q100 til Q107

Styringen tilordner Q-parametrene **Q100** til **Q107** verdier fra PLS.

Aktiv verktøyradius: Q108

Styringen tilordner verdien av den aktive verktøyradiusen til Q-parameteren **Q108**.

Styringen beregner den aktive verktøyradiusen fra følgende verdier:

- Verktøyradius **R** fra verktøytabellen
- Deltaverdi **DR** fra verktøytabellen
- Deltaverdi **DR** fra NC-programmet med en korreksjonstabell eller verktøy-oppkalling

> Styringen lagrer den aktive verktøyradiusen utover en omstart av styringen.

Mer informasjon: Brukerhåndbok for innretting og kjøring

Verktøyakse Q109

Verdien til Q-parameter **Q109** avhenger av den aktuelle verktøyaksen:

Forhåndsinnstilte	Verktøyakse
Q109 = –1	Ingen verktøyakse definert
Q109 = 0	X-akse
Q109 = 1	Y-akse
Q109 = 2	Z-akse
Q109 = 6	U-akse
Q109 = 7	V-akse
Q109 = 8	W-akse

Mer informasjon: "Betegnelse på aksene på fresemaskiner", Side 100

Spindelstatus Q110

Verdien til parameter **Q110** avhenger av den siste aktiverte tilleggsfunksjonen for spindelen:

Forhåndsinnstilte	Tilleggsfunksjoner
Q110 = –1	Ingen spindelstatus definert
Q110 = 0	**M3** Slå på spindelen med urviseren
Q110 = 1	**M4** Slå på spindelen mot urviseren
Q110 = 2	**M5** etter **M3** Stopp spindelen
Q110 = 3	**M5** etter **M4** Stopp spindelen

Mer informasjon: "Tilleggsfunksjoner", Side 423

Kjølevæsketilførsel Q111

Verdien til Q-parameteren **Q111** avhenger av den sist aktiverte tilleggsfunksjonen for kjølevæsketilførselen:

Forhåndsinnstilte	Tilleggsfunksjoner
Q111 = 1	**M8** Slå på kjølevæske
Q111 = 0	**M9** Slå av kjølevæske

Overlappingsfaktor Q112

Styringen tilordner Q-parameteren **Q112** til overlappingsfaktoren ved lommefresing.

Mer informasjon: Brukerhåndbok for bearbeidingssykluser

Måleenhet i NC-programmet Q113

Verdien til Q-parameteren **Q113** avhenger av måleenheten i NC-programmet. Ved nesting, f.eks. med**CALL PGM**, bruker styringen hovedprogrammets måleenhet:

Forhåndsinnstilte	Måleenhet for hovedprogrammet
Q113 = 0	Metrisk system (mm)
Q113 = 1	Tommesystem (inch)

Verktøylengde Q114

Styringen tilordner verdien av den aktive verktøylengden til Q-parameteren **Q114**.

Styringen beregner den aktive verktøylengden fra følgende verdier:

- Verktøylengde **L** fra verktøytabellen
- Deltaverdi **DL** fra verktøytabellen
- Deltaverdi **DL** fra NC-programmet med en korreksjonstabell eller et verktøyoppkall

> Styringen lagrer den aktive verktøylengden utover en omstart av styringen.

Mer informasjon: Brukerhåndbok for innretting og kjøring

Beregnede koordinater for roteringsaksene Q120 til Q122

Styringen tilordner Q-parameteren **Q120** til **Q122** de beregnede koordinatene fra roteringsaksene:

Forhåndsinnstilte	Koordinater for roteringsaksene
Q120	**AKSEVINKEL FOR A-AKSEN**
Q121	**AKSEVINKEL FOR B-AKSEN**
Q122	**AKSEVINKEL FOR C-AKSEN**

Måleresultater til touch-probe-sykluser

Styringen tilordner måleresultatet av en programmerbar touch-probe-syklus til følgende Q-parametere.

> Hjelpebildene til touch-probe-syklusene viser om styringen lagrer et måleresultat i en variabel.
>
> **Mer informasjon:** "Arbeidsområde Hjelp", Side 584

Mer informasjon: Brukerhåndbok for målesykluser for emner og verktøy

Q-parametre Q115 og Q116 med automatisk verktøymåling

Styringen tilordner det faktiske avviket mellom innstilt og faktisk verdi ved automatisk verktøymåling til Q-parametrene **Q115** og **Q116**, f.eks. med TT 160:

Forhåndsinnstilte	Diff. mellom aktuell og nom. verdi
Q115	Verktøylengde
Q116	Verktøyradius

> Etter probing kan Q-parametrene **Q115** og **Q116 inneholde** andre verdier.

Q-parametre Q115 til Q119

Styringen tilordner Q-parameteren **Q115** til **Q119** verdiene til koordinataksene etter probing:

Forhåndsinnstilte	Koordinatene for aksene
Q115	**PROBEPUNKT I X**
Q116	**PROBEPUNKT I Y**
Q117	**PROBEPUNKT I Z**
Q118	**PROBEPUNKT I 4. AKSE** , f.eks. A-akse Maskinprodusenten definerer den 4. aksen
Q119	**PROBEPUNKT I 5. AKSE** , f.eks. B-akse Maskinprodusenten definerer den 5. aksen

Styringen tar ikke hensyn til radius og lengde på sensorstiften for disse Q-parametrene.

Q-parametre Q115 til Q119

Styringen tildeler Q-parametrene **Q141** til **Q149** de faktisk målte verdiene:

Forhåndsinnstilte	Målte aktuelle verdier
Q141	**MAALT AVVIK, A-AKSE**
Q142	**MAALT AVVIK, B-AKSE**
Q143	**MAALT AVVIK, C-AKSE**
Q144	**OPTIM. AVVIK, A-AKSE**
Q145	**OPTIM. AVVIK, B-AKSE**
Q146	**OPTIM. AVVIK, C-AKSE**
Q147	**FORSKYVNING, A-AKSE**
Q148	**FORSKYVNING, B-AKSE**
Q149	**FORSKYVNING, C-AKSE**

Q-parametre Q150 til Q160

Styringen tildeler Q-parametrene **Q150** til **Q160** de faktisk målte verdiene:

Forhåndsinnstilte	Målte aktuelle verdier
Q150	MAALT VINKEL
Q151	FKT. VRD., S., H.AKSE
Q152	FKT. VRD., S., S.AKSE
Q153	FKT. VRD., DIAMETER
Q154	FK. VR., LOM., H.AKSE
Q155	FK. VR., LOM., S.AKSE
Q156	FAKT. VRD., LENGDE
Q157	FAKT. VRD., SENT.AKSE
Q158	PROSJ.VINKEL, A-AKSE
Q159	PROSJ.VINKEL, B-AKSE
Q160	KOORDINAT, MAALEAKSE Koordinat for akse valgt i syklusen

Q-parametre Q161 til Q167

Styringen tildeler Q-parametrene **Q161** til **Q167** det beregnede avviket:

Forhåndsinnstilte	Beregnet avvik
Q161	AVVIK, S., H.AKSE Sentrumsavvik i hovedaksen
Q162	AVVIK, S., SIDEAKSE Sentrumsavvik i sideaksen
Q163	AVVIK, DIAMETER
Q164	AVVIK, LOMME, H.AKSE Avvik for lommelengde i hovedaksen
Q165	AVVIK, S., SIDEAKSE Avvik for lommebredde i sekundæraksen
Q166	AVVIK, LENGDE Avvik for målt lengde
Q167	AVVIK, SENTERAKSE Avvik i midtaksens posisjon

Q-parametre Q170 til Q172

Styringen tildeler Q-parametrene **Q170** til **Q172** de fastsatte romvinklene:

Forhåndsinnstilte	Beregnet romvinkel
Q170	ROMVINKEL A
Q171	ROMVINKEL B
Q172	ROMVINKEL C

Q-parametre Q180 til Q182

Styringen tildeler Q-parametrene **Q180** til **Q182** den fastslåtte emnestatusen:

Forhåndsinnstilte	Emnestatus
Q180	**EMNET ER GODT**
Q181	**ETTERARBEID FOR EMNE**
Q182	**KASSERING AV EMNE**

Q-parametre Q190 til Q192

Styringen reserverer Q-parametrene **Q190** til **Q192** til resultatene av en verktøymåling med et lasermålesystem.

Q-parametre Q195 til Q198

Styringen reserverer Q-parametrene **Q195** til **Q198** til intern bruk:

Forhåndsinnstilte	Reservert for intern bruk
Q195	**MERKE FOR SYKLUSER**
Q196	**MERKE FOR SYKLUSER**
Q197	**MERKE FOR SYKLUSER** Sykluser med posisjonsmønster
Q198	**NR. SISTE PROBESYKLUS** Nummer på siste aktive touch-probe-syklus

Q-parameter Q199

Verdien av Q-parameteren **Q199** avhenger av statusen til en verktøymåling med en verktøy-touch-probe:

Forhåndsinnstilte	Status for verktøymåling med verktøyets touch-probe
Q199 = 0,0	Verktøy innenfor toleransen
Q199 = 1,0	Verktøyet er slitt (**LTOL**L/**RTOL** overskredet)
Q199 = 2,0	Verktøyet er brukket (**LBREAK**/**RBREAK** overskredet)

Q-parametre Q950 til Q967

Styringen tildeler Q-parametrene **Q950** til **Q967** de målte faktiske verdiene i forbindelse med touch-probe-syklusene **14xx**:

Forhåndsinnstilte	Målte aktuelle verdier
Q950	**P1 Målt hovedakse**
Q951	**P1 Målt sideakse**
Q952	**P1 Målt VT-akse**
Q953	**P2 Målt hovedakse**
Q954	**P2 Målt sideakse**
Q955	**P2 Målt VT-akse**
Q956	**P3 Målt hovedakse**
Q957	**P3 Målt sideakse**
Q958	**P3 Målt VT-akse**
Q961	**Målt SPA** Romvinkel **SPA** i koordinatsystemet for arbeidsplan **WPL-CS**
Q962	**Målt SPB** Romvinkel **SPB** i **WPL-CS**
Q963	**Målt SPC** Romvinkel **SPC** i **WPL-CS**
Q964	**Målt grunnrotering** Roteringsvinkel i inndata-koordinatsystemet **I-CS**
Q965	**Målt bordrotering**
Q966	**Målt diameter 1**
Q967	**Målt diameter 2**

Q-parametre Q980 til Q997

Styringen tildeler Q-parametrene **Q980** til **Q997** de beregnede avvikene i forbindelse med touch-probe-syklusene **14xx**:

Forhåndsinnstilte	Målte avvik
Q980	**P1 Feil, hovedakse**
Q981	**P1 Feil, sideakse**
Q982	**P1 Feil, VT-akse**
Q983	**P2 Feil, hovedakse**
Q984	**P2 Feil, sideakse**
Q985	**P2 Feil, VT-akse**
Q986	**P3 Feil, hovedakse**
Q987	**P3 Feil, sideakse**
Q988	**P3 Feil, VT-akse**
Q994	**Feil, grunnrotering** Vinkel i inndata-koordinatsystemet **I-CS**
Q995	**Målt bordrotering**
Q996	**Feil, diameter 1**
Q997	**Feil, diameter 2**

Q-parameter Q183

Verdien av Q-parameteren **Q183** avhenger av emnets status i forbindelse med touch-probe-syklusene 14xx:

Forhåndsinnstilte	Emnestatus
Q183 = –1	Ikke definert
Q183 = 0	OK
Q183 = 1	Justering
Q183 = 2	Kassering

18.2.3 Mappe Hovedregnetyper

Bruk

I mappen **Hovedregnetyper** i vinduet **Sett inn NC-funksjon** tilbyr styringen funksjonene **FN 0** til **FN 5**.

Med funksjonen **FN 0** kan du tilordne numeriske verdier til variabler. Du kan da programmere en variabel i NC-programmet i stedet for det faste tallet. Du kan også bruke forhåndstilordnede variabler, f.eks. den aktive verktøyradiusen **Q108**. Med funksjonene **FN 1** til **FN 5** kan du foreta beregninger med variabelverdiene i et NC-program.

Relaterte emner

- Forhåndstildelte variabler
  Mer informasjon: "Forhåndsinnstilte Q-parametere", Side 473
- Regne med formler
  Mer informasjon: " Formler i NC-programmet", Side 501

Funksjonsbeskrivelse

Mappen **Hovedregnetyper** inneholder følgende funksjoner:

Symbol	Funksjon
=	**FN 0**: Tilordning F.eks. **FN 0: Q5 = +60** Q5 = 60 Tilordne en verdi eller status som **udefinert**
+	**FN 1**: Addisjon F.eks. **FN 1: Q1 = -Q2 + -5** Q1 = −Q2+(−5) Beregne og tilordne summen av to verdier
−	**FN 2**: Subtraksjon F.eks. **FN 2: Q1 = +10 - +5** Q1 = +10−(+5) Beregne og tilordne differansen av to verdier
×	**FN 3**: Multiplikasjon F.eks. **FN 3: Q2 = +3 * +3** Q2 = 3*3 Beregne og tilordne produktet av to verdier
/	**FN 4**: Divisjon F.eks. **FN 4: Q4 = +8 DIV +Q2** Q4 = 8/Q2 Beregne og tilordne kvotienten av to verdier Begrensning: Ingen divisjon med 0
√	**FN 5**: Kvadratrot F.eks. **FN 5: Q20 = SQRT 4** Q20 = √4 Trekke ut og tilordne roten av et tall Begrensning: Du kan ikke beregne kvadratroten av en negativ verdi

Til venstre for likhetstegnet definerer du variabelen du tilordner resultatet til.

Til høyre for likhetstegnet kan du bruke faste og variable verdier. Du kan gi variablene og tallverdiene i ligningene fortegn.

Delfamilier

For delfamilier programmer du f.eks. de karakteristiske emnemålene som variabler. Deretter tilordner du en tallverdi til hver variabel for bearbeiding av de enkelte emnene.

11 LBL "Z1"	
12 FN 0: Q50 = +30	; Tilordne verdien **30** til sylinderradius **Q50**
13 FN 0: Q51 = +10	; Tilordne verdien **10** til sylinderhøyde **Q51**
*** - ...**	
21 L X +Q50	; Resultatet tilsvarer **L X+30**

Eksempel Sylinder med Q-parametere

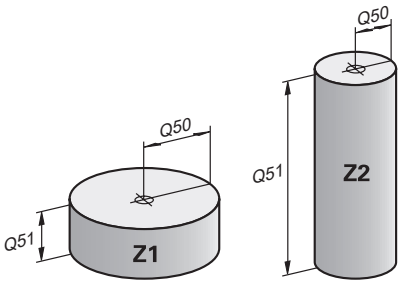

Sylinderradius:	R = Q50
Sylinderhøyde:	H = Q51
Sylinder Z1:	Q50 = +30
	Q51 = +10
Sylinder Z2:	Q50 = +10
	Q51 = +50

Tilordne statusen udefinert til variabelen

Du tildeler **udefinert**-statusen til en variabel som følger:

- Velg **Sett inn NC-funksjon**
- > Styringen åpner vinduet **Sett inn NC-funksjon**.

- Velg **FN 0**
- Skriv inn nummeret på variabelen, f.eks. **Q5**
- Velg **SET UNDEFINED**
- Bekreft inndata
- > Styringen tildeler statusen **udefinert** til variabelen.

Tips:

- Styringen skiller mellom udefinerte variabler og variabler med verdien 0.
- Du kan ikke dele med 0 (**FN 4**).
- Du kan ikke beregne kvadratroten av en negativ verdi (**FN 5**).

18.2.4 Mappe Vinkelfunksjoner

Bruk

I mappen **Vinkelfunksjoner** i vinduet **Sett inn NC-funksjon** tilbyr styringen funksjonene **FN 6** til **FN 8** og **FN 13**.

Du kan bruke disse funksjonene til å beregne vinkelfunksjoner, f.eks. programmere variable trekantkonturer.

Funksjonsbeskrivelse

Mappen **Vinkelfunksjoner** inneholder følgende funksjoner:

Symbol	Funksjon
SIN	**FN 6**: Sinus F.eks. **FN 6: Q20 = SIN -Q5** Q20 = sin(–Q5) Beregne og tilordne sinus til en vinkel i grader
COS	**FN 7**: Kosinus F.eks. **FN 7: Q21 = COS -Q5** Q21 = cos(–Q5) Beregne og tilordne kosinus til en vinkel i grader
LEN	**FN 8**: Rot av kvadratsum F.eks. **FN 8: Q10 = +5 LEN +4** Q10 = $\sqrt{(5^2+4^2)}$ Danne og tilordne lengde fra to verdier, f.eks. beregne den tredje siden av en trekant
ANG	**FN 13**: Vinkel F.eks. **FN 13: Q20 = +25 ANG -Q1** Q20 = arctan(25/–Q1) Bestemme og tilordne vinkelen med arctan av motstående katet og naboside eller vinkelens sin og cos (0 < vinkel < 360°)

Til venstre for likhetstegnet definerer du variabelen du tilordner resultatet til.

Til høyre for likhetstegnet kan du bruke faste og variable verdier. Du kan gi variablene og tallverdiene i ligningene fortegn.

Definisjon

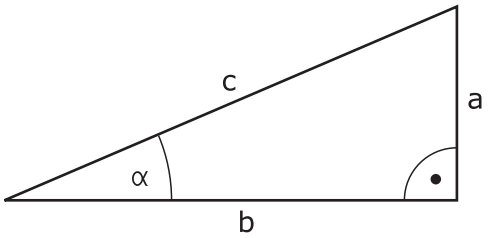

Side- eller vinkel-funksjon	Beskrivelse
a	Motstående katet Vinkelen α på motstående side
b	Nærmeste katet Vinkelen α tilstøtende side
c	Hypotenus Den lengste siden av trekanten på motsatt side av den rette vinkelen
Sinus	sin α = motstående katet / hypotenus sin α = a/c
Kosinus	cos α = nærmeste katet / hypotenus cos α = b/c
Tangens	tan α = motstående katet / nærmeste katet tan α = a/b eller tan α = sin α/cos α
Arcustangens	α = arctan (a/b) eller α = arctan (sin α/cos α)

Eksempel

a = 25 mm

b = 50 mm

α = arctan(a/b) = arctan 0,5 = 26,57°

I tillegg gjelder:

$a^2+b^2 = c^2$ (mit $a^2 = a*a$)

$c = \sqrt{(a^2+b^2)}$

11 Q50 = ATAN (+25 / +50)	Beregne vinkel α
12 FN 8: Q51 = +25 LEN +50	Beregne sidelengde c

18.2.5 Mappe Sirkelberegning

Bruk

I mappen **Sirkelberegning** i vinduet **Sett inn NC-funksjon** tilbyr styringen funksjonene **FN 23** og **FN 24**.

Med disse funksjonene kan du beregne sirkelsentrum og sirkelradius på grunnlag av koordinatene til tre eller fire sirkelpunkter, altså f.eks. posisjonen og størrelsen til en delsirkel.

Funksjonsbeskrivelse

Mappen **Sirkelberegning** inneholder følgende funksjoner:

Symbol	Funksjon
	FN 23: Sirkeldata fra tre sirkelpunkter F.eks. **FN 23: Q20 = CDATA Q30** Styringen lagrer de fastsatte verdiene i Q-parametrene **Q20** til **Q22**.
	FN 24: Sirkeldata fra fire sirkelpunkter F.eks. **FN 24: Q20 = CDATA Q30** Styringen lagrer de fastsatte verdiene i Q-parametrene **Q20** til **Q22**.

Til venstre for likhetstegnet definerer du variabelen du tilordner resultatet til.

Til høyre for likhetstegnet definerer du variabelen hvorfra styringen skal bestemme kretsdataene fra følgende variabler.

De lagrer koordinatene til sirkeldataene i de påfølgende variablene. Koordinatene må være i arbeidsplanet. Du må da lagre koordinatene til hovedaksen før koordinatene til hjelpeaksen, f.eks. **X** før **Y** ved verktøyakse **Z**.

Mer informasjon: "Betegnelse på aksene på fresemaskiner", Side 100

Brukseksempel

```
11 FN 23: Q20 = CDATA Q30        ; Sirkelberegning med tre sirkelpunkter
```

Styringen kontrollerer verdiene til Q-parametrene **Q30** til **Q35** og bestemmer sirkeldataene.

Styringen lagrer resultatene i følgende Q-parametere:

- Sirkelsentrum for hovedaksen i Q-parameteren **Q20**
  For verktøyakse **Z** er hovedaksen **X**
- Sirkelsentrum for sekundæraksen i Q-parameteren **Q21**
  For verktøyakse **Z** er sideaksen **Y**
- Sirkelradius i Q-parameteren **Q22**

> NC-funksjonen **FN 24** bruker fire par koordinater og dermed åtte påfølgende Q-parametere.

Merknad

FN 23 og **FN 24** tilordner ikke bare automatisk en verdi til resultatvariabelen til venstre for likhetstegnet, men også til etterfølgende variabler.

18.2.6 MappeHoppkommandoer

Bruk

I mappen **Hoppkommandoer** i vinduet **Sett inn NC-funksjon** tilbyr styringen funksjonene **FN 9** til **FN 12** for hopp med hvis-så-beslutninger.

For -hvis-så-avgjørelser sammenligner styringen én variabel eller fast verdi med en annen variabel eller fast verdi. Hvis betingelsen er oppfylt, hopper styringen til labelen som er programmert etter betingelsen.

Hvis betingelsen ikke er oppfylt, bearbeider styringen neste NC-blokk.

Relaterte emner

- Hopp uten betingelse med labeloppkall **CALL LBL**
  Mer informasjon: "Underprogrammer og programdel-repetisjoner med label LBL", Side 214

Funksjonsbeskrivelse

Mappen **Hoppkommandoer** inneholder følgende funksjoner for hvis-så-avgjørelser:

Symbol	Funksjon
=	**FN 9**: Hopp hvis lik F.eks. **FN 9: IF +Q1 EQU +Q3 GOTO LBL "UPCAN25"** Hvis begge verdiene er like, hopper styringen til den definerte labelen.
	FN 9: Hopp hvis udefinert F.eks. **FN 9: IF +Q1 IS UNDEFINED GOTO LBL "UPCAN25"** Hvis variabelen er udefinert, hopper styringen til den definerte labelen.
	FN 9: Hopp hvis definert F.eks. **FN 9: IF +Q1 IS DEFINED GOTO LBL "UPCAN25"** Hvis variabelen er definert, hopper styringen til den definerte labelen.
≠	**FN 10**: Hopp hvis ikke lik F.eks. **FN 10: IF +10 NE -Q5 GOTO LBL 10** Hvis verdiene ikke er like, hopper styringen til den definerte labelen.
>	**FN 11**: Hopp hvis større enn F.eks. **FN 11: IF+Q1 GT+10 GOTO LBL QS5** Hvis den første verdien er større enn den andre, hopper styringen til den definerte labelen.
<	**FN 12**: Hopp hvis mindre enn F.eks. **FN 12: IF+Q5 LT+0 GOTO LBL "ANYNAME"** Hvis den første verdien er mindre enn den andre, hopper styringen til den definerte labelen.

Du kan angi faste eller variable verdier for hvis-så-avgjørelsene.

Ubetinget hopp

Ved ubetingede hopp er betingelsene alltid oppfylt.

11 FN 9: IF+0 EQU+0 GOTO LBL1	; Ubetinget hopp med **FN 9** hvis betingelse alltid er oppfylt

Slike hopp kan du for eksempel bruke i et oppkalt NC-program hvor du jobber med underprogrammer. Med et NC-program uten **M30** eller **M2** kan du forhindre at styringen behandler underprogrammer uten oppkall med **LBL CALL**. Som en hoppadresse programmerer du en label som er programmert rett før slutten av programmet.

Mer informasjon: "Underprogrammer ", Side 216

Definisjoner

Forkortelse	Definisjon
IF	hvis
EQU (equal)	lik
NE (not equal)	Ulik
GT (greater than)	større enn
LT (less than)	mindre enn
GOTO (go to)	gå til
UNDEFINED	udefinert
DEFINED	definert

18.2.7 Spesialfunksjoner i variabel programmering

Vis feilmeldinger med FN 14: ERROR

Bruk

Med funksjonen **FN 14: ERROR** kan du vise programstyrte feilmeldinger som er forprogrammert av maskinprodusenten eller HEIDENHAIN.

Relaterte emner

- Feilnummer som er lagt inn av HEIDENHAIN
  Mer informasjon: "Forhåndstildelte feilnummer for FN 14: ERROR", Side 693
- Feilmeldinger i varslingsmenyen
  Mer informasjon: Brukerhåndbok for innretting og kjøring

Funksjonsbeskrivelse

Hvis styringen bearbeider funksjonen **FN 14: ERROR** i løpet av programkjøringen eller simuleringen, avbryter den bearbeidingen og viser en melding. Deretter må du starte NC-programmet på nytt.

Du definerer feilnummeret for ønsket feilmelding.

Feilnumrene er gruppert som følger:

Feilnummerområde	Feilmelding
0 ... 999	Maskinavhengig dialog
1000 ... 2999	Styringsavhengig dialog
3000 ... 9999	Maskinavhengig dialog
Fra 10 000	Styringsavhengig dialog

Følg maskinhåndboken!

Feilnumrene opp til 999 og mellom 3000 og 9999 tildeles og defineres av maskinprodusenten.

Mer informasjon: "Forhåndstildelte feilnummer for FN 14: ERROR", Side 693

Innføring

11 FN 14: ERROR=1000	; Send ut feilmelding med **FN 14**

Slik navigerer du til denne funksjonen:

Sett inn NC-funksjon ▶ Alle funksjoner ▶ FN ▶ Spesialfunksjoner ▶ FN 14 ERROR

NC-funksjonen inneholder følgende syntakselementer:

Syntakselement	Beskrivelse
FN 14:ERROR	Syntaksåpner for å avgi en feilmelding
Nummer	Feilmeldingsnummer Faste eller variable numre

Merknad

Merk at avhengig av styrings- og programvareversjon, er ikke alle feilmeldinger tilgjengelige.

Vis formaterte tekster med FN 16: F-PRINT

Bruk

Med funksjonen **FN 16: F-PRINT** kan du vise faste og variable tall og tekster formatert, f.eks. for å lagre måleprotokoller.

Du kan vise verdiene på følgende måte:

- Lagre som en fil i styringen
- Vis på skjermen som et vindu
- Lagre som en fil på en ekstern stasjon eller USB-enhet
- Skrive ut på en tilkoblet skriver

Relaterte emner

- Automatisk opprettet måleprotokoll for touch-probe-sykluser
  Mer informasjon: Brukerhåndbok for innretting og kjøring
- Skrive ut på en tilkoblet skriver
  Mer informasjon: Brukerhåndbok for innretting og kjøring

Funksjonsbeskrivelse

For å skrive ut faste og variable tall og tekster, trenger du følgende trinn:

- Kildefil
  Kildefilen spesifiserer innholdet og formateringen.
- NC-funksjon **FN 16: F-PRINT**
  Med NC-funksjonen **FN 16** oppretter styringen utdatafil.
  Utdatafilen kan være maksimalt 20 kB.

Mer informasjon: "Innholds- og formateringskildefil", Side 488

Styringen oppretter utdatafilen i følgende tilfeller:

- Programslutt **END PGM**
- Programavbrudd med tasten **NC-STOPP**
- Nøkkelord **M_CLOSE** i kildefilen
  Mer informasjon: "Nøkkelord", Side 490

Innholds- og formateringskildefil

Du definerer formateringen og innholdet til utdatafilen i en kildefil ***.a**.

Mer informasjon: " Arbeidsområde Tekstredigering", Side 353

Formatering

Du kan definere formateringen av utdatafilen med følgende formateringstegn:

> Ta hensyn til store og små bokstaver.

Formaterings-tegn	Beskrivelse
"..."	Identifiser formateringen av innholdet som skal legges ut For å vise tekster kan du bruke UTF-8-tegnsettet.
%F, **%D** eller **%I**	Start formaterte utdata for Q-, QL- og QR-parametere ■ **F**: Float (32-bits flyttallnummer) ■ **D**: Double (64-bits flyttallnummer) ■ **I**: Heltall (32-biters heltall)
9.3	Definer antall sifre når du skriver ut numeriske verdier ■ 9: Totalt antall sifre inkludert desimalskilletegn ■ 3: Antall desimaler
%S eller **%RS**	Start formaterte eller uformaterte utdata av en QS-parameter ■ **S**: Streng (tegnkjede) ■ **RS**: Rå streng Styringen godtar følgende tekst uendret og uten formatering.
,	Separer inndata innenfor en formatfillinje, f.eks. datatype og variabel
;	Avslutt formatfil-linjen
*****	Innled en kommentarlinje i formatfil Kommentarer vises ikke i utdatafilen
%"	Vis anførselstegn i utdatafilen
%%	Vis prosenttegn i utdatafilen
****	Vis omvendt skråstrek i utdatafilen
\n	Vis linjeskift i utdatafilen
+	Vis variabel verdi i utdatafilen høyrejustert i utdatafilen
-	Vis variabel verdi i utdatafilen venstrejustert i utdatafilen

Nøkkelord

Du kan definere innholdet i utdatafilen ved å bruke følgende nøkkelord:

Nøkkelord	Beskrivelse
CALL_PATH	Skriv ut banenavnet til NC-programmet som inneholder funksjonen **FN 16**, f.eks. **"Touchprobe: %S", CALL_PATH;**
M_CLOSE	Lukker filen som du skriver i med **FN 16**
M_APPEND	Føy utdatafilen til eksisterende utdatafil ved nye utdata
M_APPEND_MAX	Ved nye utdata legger du utdatafilen til den eksisterende utdatafilen inntil den angitte maksimale filstørrelsen på 20 kB er nådd, f.eks. **f.eks. M_APPEND_MAX20;**
M_TRUNCATE	Overskriv utdatafilen ved nye utdata
M_EMPTY_HIDE	Ikke send ut tomme linjer for udefinerte eller tomme QS-parametere i utdatafilen
M_EMPTY_SHOW	Send ut tomme linjer for udefinerte eller tomme QS-parametere og tilbakestill **M_EMPTY_HIDE**
L_ENGLISH	Viser bare tekst med dialogspråket engelsk
L_GERMAN	Viser bare tekst med dialogspråket tysk
L_CZECH	Viser bare tekst med dialogspråket tsjekkisk
L_FRENCH	Viser bare tekst med dialogspråket fransk
L_ITALIAN	Viser bare tekst med dialogspråket italiensk
L_SPANISH	Viser bare tekst med dialogspråket spansk
L_PORTUGUE	Viser bare tekst med dialogspråket portugisisk
L_SWEDISH	Viser bare tekst med dialogspråket svensk
L_DANISH	Viser bare tekst med dialogspråket dansk
L_FINNISH	Viser bare tekst med dialogspråket finsk
L_DUTCH	Viser bare tekst med dialogspråket nederlandsk
L_POLISH	Viser bare tekst med dialogspråket polsk
L_HUNGARIA	Viser bare tekst med dialogspråket ungarsk
L_RUSSIAN	Viser bare tekst med dialogspråket russisk
L_CHINESE	Viser bare tekst med dialogspråket kinesisk
L_CHINESE_TRAD	Viser bare tekst med dialogspråket kinesisk (tradisjonell)
L_SLOVENIAN	Viser bare tekst med dialogspråket slovensk
L_KOREAN	Viser bare tekst med dialogspråket koreansk
L_NORWEGIAN	Viser bare tekst med dialogspråket norsk
L_ROMANIAN	Viser bare tekst med dialogspråket rumensk
L_SLOVAK	Viser bare tekst med dialogspråket slovakisk
L_TURKISH	Viser bare tekst med dialogspråket tyrkisk
L_ALL	Viser tekst uavhengig av dialogspråket
HOUR	Send timeverdi i gjeldende klokkeslett som utdata
MIN	Send minuttverdi av gjeldende klokkeslett som utdata

Nøkkelord	Beskrivelse
SEC	Send sekundverdi av gjeldende klokkeslett som utdata
DAY	Send dag i gjeldende dato som utdata
MONTH	Send måned i gjeldende dato som utdata
STR_MONTH	Send månedsforkortelsen i gjeldende dato som utdata
YEAR2	Send det tosifrede årstallet i gjeldende dato som utdata
YEAR4	Send det firesifrede årstallet i gjeldende dato som utdata

Innføring

11 FN 16: F-PRINT TNC:\mask.a / TNC:\Prot1.txt	; Vis utdatafilen **Prot1.txt** med kilden fra **Mask.a**

Slik navigerer du til denne funksjonen:

Sett inn NC-funksjon ▶ FN ▶ Spesialfunksjoner ▶ FN 16 F-PRINT

NC-funksjonen inneholder følgende syntakselementer:

Syntakselement	Beskrivelse
FN 16: F-PRINT	Syntaksåpner for tekster for å sende formatert innhold som utdata
Fil	Banen til kildefilen for utdataformatet Fast eller variabel bane Valg ved hjelp av et valgvindu er mulig
/	Skille mellom de to banene
Fil	Bane der styringen lagrer utdatafilen Fast eller variabel bane Valg ved hjelp av et valgvindu er mulig Filendelsen til protokollfilen bestemmer filtypen til utdataene (f.eks. .TXT, .A, .XLS, .HTML).

Hvis du definerer stier-variabelen, skriver du inn QS-parametrene med følgende syntaks:

Syntakselement	Beskrivelse
:'QS1'	Angi QS-parameter med foranstilt kolon og mellom enkle anførselstegn
:'QL3'.txt	Ved en målfil angir du eventuelt i tillegg filendelsen

Utdatamuligheter

Skjermvisning

Du kan bruke **FN 16**-funksjonen til å sende ut meldinger i et vindu på styringsskjermen. Da kan du vise informasjonstekster på en slik måte at brukeren må reagere på dem. Du kan fritt velge innholdet i utdatateksten og posisjonen i NC-programmet. Du kan også sende variabelverdier som utdata.

For at styringen skal vise meldingen på styringens skjermbilde, definerer du **SCREEN** som utdatabane:

Styringen viser de aktive meldingene i fanen FN 16 i arbeidsområdet **Status**.

Mer informasjon: Brukerhåndbok for innretting og kjøring

Eksempel

11 FN 16: F-PRINT TNC:\MASKE-\MASKE1.A / SCREEN:	; Vis utdatafil med **FN 16** på styringens skjerm

> Hvis du ønsker å erstatte innholdet i vinduet ved flere skjermvisninger i NC-programmet, definerer du nøkkelordene **M_CLOSE** eller **M_TRUNCATE**.

Ved skjermvisning åpner styringen vinduet **FN16-PRINT**. Vinduet forblir åpent til du lukker det. Mens vinduet er åpent, kan du betjene styringen i bakgrunnen og endre driftsmodus.

Du kan lukke vinduet på følgende måte:

- Definer **utdatabane SCLR:** (Screen Clear)
- Velg knappen **OK**
- Velg knappen **Tilbakestill program**
- Velg et nytt NC-program

Lagre utdatafilen

Med **FN 16**-funksjonen kan du lagre utdatafilene på en stasjon eller USB-enhet.

For at styringen skal lagre utdatafilen, definer banen inkludert stasjonen i **FN 16**-funksjonen.

Eksempel

11 FN 16: F-PRINT TNC:\MSK\MSK1.A / PC325:\LOG\PRO1.TXT	; Lagre utdatafilen med **FN 16**

Hvis du sender ut den samme filen flere ganger i NC-programmet, tilføyer styringen de aktuelle utdataene i målfilen bak det tidligere overførte innholdet.

Skriv ut utdatafil

Du kan også bruke funksjonen **FN 16** til å skrive ut utdatafilene på en tilkoblet skriver.

Mer informasjon: Brukerhåndbok for innretting og kjøring

For at styringen skal skrive ut utdatafilen, må kildefilen avsluttes med nøkkelordet **M_CLOSE**.

Hvis du bruker standardskriveren, angir du **Printer:** som målbane og et filnavn.

Hvis du bruker en annen skriver enn standardskriveren, angir du skriverens bane, for eksempel **Printer:\PR0739** og et filnavn.

Styringen lagrer filen under det definerte filnavnet i den definerte banen. Styringen skriver ikke ut filnavnet.

Styringen lagrer filen helt til den blir skrevet ut.

Eksempel

11 FN 16: F-PRINT TNC:\MASKE-\MASKE1.A / PRINTER:\PRINT1	; Skriv ut utdatafil med **FN 16**

Tips:

- Med de valgfrie maskinparametrene **fn16DefaultPath** (nr. 102202) og **fn16DefaultPathSim** (nr. 102203) definerer du en bane der styringen lagrer utdatafilene.

  Hvis du definerer en bane både i maskinparametrene og i funksjonen **FN 16**, gjelder banen fra funksjon **FN 16**.
- Hvis du innenfor FN-funksjonen bare definerer filnavnet som målbane for utdatafilen, lagrer styringen utdatafilen i mappen NC-program.
- Hvis filen som er kalt opp, ikke er i samme katalog som filen som kaller opp, kan du bare oppgi filnavnet uten bane. Hvis du velger filen med rullegardinmenyen, vil styringen gjøre dette automatisk.
- Med **%RS**-funksjonen i kildefilen overtar styringen det definerte innholdet uformatert. Med den kan du f.eks. vise en baneangivelse med QS-parameter.
- I innstillingene for arbeidsområdet **Program** kan du velge om styringen skal vise et skjermbild i et vindu.

  Hvis du deaktiverer skjermutdata, viser ikke styringen et vindu. Styringen viser innholdet uansett i fanen FN 16 i arbeidsområdet **Status**.

  Mer informasjon: " Innstillinger i arbeidsområdet Program", Side 111

  Mer informasjon: Brukerhåndbok for innretting og kjøring

Eksempel

Eksempel på en formatfil som produserer en utdatafil med variabelt innhold:

```
“TOUCHPROBE“;
“%S“,QS1;
M_EMPTY_HIDE;
“%S“,QS2;
“%S“,QS3;
M_EMPTY_SHOW;
“%S“,QS4;
"DATE: %02d.%02d.%04d",DAY,MONTH,YEAR4;
"TIME: %02d:%02d",HOUR,MIN;
M_CLOSE;
```

Eksempel på et NC-program som utelukkende definerer **QS3**:

11 Q1 = 100	; Tilordne verdien **100** til **Q1**
12 QS3 = "Pos 1: " || TOCHAR(DAT +Q1)	; Konverter den numeriske verdien av **Q1** til en alfanumerisk verdi og føy sammen med den definerte strengen
13 FN 16: F-PRINT TNC:\fn16.a / SCREEN:	; Vis utdatafil med **FN 16** på styringens skjerm

Eksempel på skjermvisning med to tomme linjer, disse oppstår gjennom **QS1** og **QS4**:

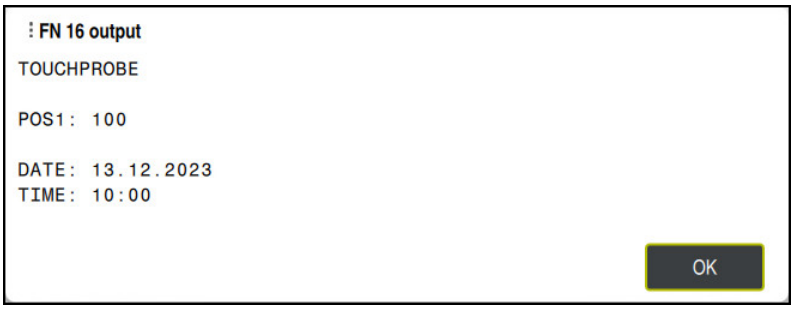

Vindu **FN16-PRINT**

Les systemdata med FN 18: SYSREAD

Bruk

Med funksjonen **FN 18: SYSREAD** kan du lese systemdata og lagre dem i variabler.

Relaterte emner

- Liste over systemdataene til styringen
  Mer informasjon: "Liste over FN-funksjoner", Side 698
- Les systemdata ved hjelp av QS-parametere
  Mer informasjon: "Les systemdata med SYSSTR", Side 507

Funksjonsbeskrivelse

Styringen viser alltid systemdata metrisk med **FN 18: SYSREAD**, uavhengig av enheten til NC-programmet.

Innføring

11 FN 18: SYSREAD Q25 = ID210 NR4 IDX3	; Lagre aktiv målefaktor for Z-aksen i **Q25**

Slik navigerer du til denne funksjonen:

Sett inn NC-funksjon ▶ FN ▶ Spesialfunksjoner ▶ FN 18 SYSREAD

NC-funksjonen inneholder følgende syntakselementer:

Syntakselement	Beskrivelse
FN 18: SYSREAD	Les syntaksåpner for systemdata
Q/QL/QR eller **QS**	Variabel som styringen lagrer informasjonen i Faste eller variable numre eller navn
ID	Gruppenummer for systemdato Faste eller variable numre eller navn
NR	systemdatanummer Faste eller variable numre eller navn Valgfritt syntakselement
IDX	Indeks Faste eller variable numre eller navn Valgfritt syntakselement
.	Underindeks i systemdata for verktøy Faste eller variable numre eller navn Valgfritt syntakselement

Merknad

Alternativt kan du lese ut data fra den aktive verktøytabellen ved hjelp av **TABDATA READ**. Styringen regner da tabellverdiene automatisk om til NC-programmets målenhet.

Mer informasjon: "Les tabellverdi med TABDATA READ", Side 669

Send informasjon fra NC-programmet med FN 38: SEND

Bruk

Med funksjonen **FN 38: SEND** kan du skrive faste eller variable verdier i loggboken fra NC-programmet, eller sende dem til en ekstern applikasjon, for eksempel StateMonitor.

Funksjonsbeskrivelse

Dataene overføres via en TCP/IP-tilkobling.

Du finner mer informasjon om dette i håndboken Remo Tools SDK.

Innføring

11 FN 38: SEND /"Q-Parameter Q1: %F Q23: %F" / +Q1 / +Q23	; Skriv verdiene til **Q1** og **Q23** i loggboken

Slik navigerer du til denne funksjonen:

Sett inn NC-funksjon ▶ FN ▶ Spesialfunksjoner ▶ FN 38 SEND

NC-funksjonen inneholder følgende syntakselementer:

Syntakselement	Beskrivelse
FN 38: SEND	Send syntaksåpner for informasjon
Navn eller **QS**	Format på teksten som skal sendes Fast eller variabelt navn Skriv ut tekst med maksimalt syv plassholdere for variabelverdiene, f.eks. **%F** **Mer informasjon:** "Innholds- og formateringskildefil", Side 488
/	Innhold i de maks. syv plassholderne i utdatateksten Faste eller variable numre Valgfritt syntakselement

Tips:

- Vær oppmerksom på stor og liten bokstav ved angivelse av faste eller variable tall eller tekster.
- For å få **%** i utdatateksten må du angi **%%** på ønsket teststed.

Eksempel

I dette eksempelet sender du informasjon til StateMonitor.

Med funksjonen **FN 38** kan du blant annet bokføre oppdrag.

For å kunne bruke denne funksjonen må følgende krav være oppfylt:

- StateMonitor versjon 1.2

  Administrering av oppdrag ved hjelp av såkalte JobTerminals (alternativ #4) er mulig med StateMonitor versjon 1.2 eller nyere
- Ordre opprettet i StateMonitor
- Verktøymaskin tilordnet

For eksempelet gjelder følgende spesifikasjoner:

- Oppdragsnummer 1234
- Arbeidstrinn 1

11 FN 38: SEND /"JOB:1234_STEP:1_CREATE"	; Opprett oppdrag
12 FN 38: SEND /"JOB:1234_STEP:1_CREATE_ITEMNAME: HOLDER_ITEMID:123_TARGETQ:20"	; Alternativ: Opprett oppdrag med delenavn, delenummer og ønsket mengde
13 FN 38: SEND /"JOB:1234_STEP:1_START"	; Start oppdrag
14 FN 38: SEND /"JOB:1234_STEP:1_PREPARATION"	; Start forberedelse
15 FN 38: SEND /"JOB:1234_STEP:1_PRODUCTION"	; Produksjon
16 FN 38: SEND /"JOB:1234_STEP:1_STOP"	; Stopp oppdrag
17 FN 38: SEND /"JOB:1234_STEP:1_ FINISH"	; Avslutt oppdrag

Du kan også sende tilbakemelding om oppdragets emnemengde.

Med plassholderne **OK**, **S** og **R** angir du om tilbakemeldte emner er korrekt ferdigstilt eller ikke.

Med **A** og **I**, definerer du hvordan StateMonitor skal fortolke tilbakemeldingen. Hvis du overfører absolutte verdier, overskriver StateMonitor verdiene som var gyldige før dette. Hvis du overfører inkrementelle verdier, teller StateMonitor stykktallet opp.

11 FN 38: SEND /"JOB:1234_STEP:1_OK_A:23"	Faktisk mengde (OK) absolutt
12 FN 38: SEND /"JOB:1234_STEP:1_OK_I:1"	Faktisk mengde (OK) inkrementelt
13 FN 38: SEND /"JOB:1234_STEP:1_S_A:12"	Kassering (S) absolutt
14 FN 38: SEND /"JOB:1234_STEP:1_S_I:1"	Kassering (S) inkrementelt
15 FN 38: SEND /"JOB:1234_STEP:1_R_A:15"	Etterarbeiding (R) absolutt
16 FN 38: SEND /"JOB:1234_STEP:1_R_I:1"	Etterarbeiding (R) inkrementelt

18.2.8 NC-funksjoner for fritt definerbare tabeller

Åpne fritt definerbare tabeller med FN 26: TABOPEN

Bruk

Med NC-funksjonen **FN 26: TABOPEN** kan du åpne enhver fritt definerbar tabell for å få tilgang til tabellen med **FN 27: TABWRITE** for skriving, eller med **FN 28: TABREAD** for lesing.

Relaterte emner

- Innhold og oppretting av fritt definerbare tabeller

  Mer informasjon: "Fritt definerbare tabeller *.tab", Side 673
- Tilgang til tabellverdier ved lav datakraft

  Mer informasjon: "Tabelltilgang med SQL-setninger", Side 515

Funksjonsbeskrivelse

Du velger tabellen som skal åpnes ved å angi banen til den fritt definerbare tabellen. Du skriver inn filnavnet med filtypen ***.tab**.

Innføring

11 FN 26: TABOPEN TNC:\table \TAB1.TAB	; Åpne tabellen med **FN 26**

Slik navigerer du til denne funksjonen:

Sett inn NC-funksjon ▶ Alle funksjoner ▶ FN ▶ Spesialfunksjoner ▶ FN 26 TABOPEN

NC-funksjonen inneholder følgende syntakselementer:

Syntakselement	Beskrivelse
FN 26: TABOPEN	Syntaksåpner for å åpne en tabell
Fil	Bane til tabellen som skal åpnes Fast eller variabelt navn Valg ved hjelp av et valgvindu er mulig

Merknad

I et NC-program kan bare én tabell være åpnet. En ny NC-blokk med **FN 26: TABOPEN** lukker automatisk den tabellen som ble åpnet sist.

Beskriv fritt definerbare tabeller med FN 27: TABWRITE

Bruk

Med NC-funksjonen **FN 27: TABWRITE** skriver du i tabellen som du tidligere åpnet med **FN 26: TABOPEN**.

Relaterte emner

- Innhold og oppretting av fritt definerbare tabeller
  Mer informasjon: "Fritt definerbare tabeller *.tab", Side 673
- Åpne fritt definerbar tabell
  Mer informasjon: "Åpne fritt definerbare tabeller med FN 26: TABOPEN", Side 497

Funksjonsbeskrivelse

Med NC-funksjonen **FN 27** defineres tabellkolonnene som styringen skal skrive i. Du kan definere flere tabellkolonner innenfor en NC-blokk, men bare én tabellrad. Du definerer innholdet som skal skrives til kolonnene på forhånd i variabler eller direkte i NC-funksjonen **FN 27**.

Innføring

11 FN 27: TABWRITE 2/“Length,Radius“ = Q2	; Beskriv tabell med **FN 27**

Slik navigerer du til denne funksjonen:

Sett inn NC-funksjon ▶ Alle funksjoner ▶ FN ▶ Spesialfunksjoner ▶ FN 27 TABWRITE

NC-funksjonen inneholder følgende syntakselementer:

Syntakselement	Beskrivelse
FN 27: TABWRITE	Syntaksåpner for å beskrive en tabell
Nummer	Linjenummer på tabellen som skal beskrives Faste eller variable numre
Navn eller **QS**	Kolonnenavn på tabellen som skal beskrives Fast eller variabelt navn Skill flere kolonnenavn med komma.
= eller **SET UNDEFINED**	Skriv tabellverdi eller tilordne status **udefinert** **Mer informasjon:** Brukerhåndbok for innretting og kjøring
Nummer, **Navn** eller **QS**	Tabellverdi Faste eller variable numre eller navn Kun ved valg av **=**

Tips:

- Hvis du skriver flere kolonner ved hjelp av en NC-blokk, må du først definere verdiene som skal skrives i etterfølgende variabler.
- Hvis du prøver å skrive til en låst eller ikke-eksisterende tabellcelle, viser styringen en feilmelding.
- Hvis du skriver i flere kolonner, kan styringen bare skrive enten tall eller navn.
- Hvis du definerer en fast verdi i NC-funksjonen **FN 27** , skriver styringen den samme verdien til hver definerte kolonne.
- Bruk syntakselementet **SET UNDEFINED** til å tilordne statusen **udefinert** til variabler.

  Hvis du for eksempel programmerer en posisjon med en udefinert Q-parameter, ignorerer styringen denne bevegelsen.

  Hvis du bruker en udefinert Q-parameter i beregningstrinnene i NC-programmet, viser styringen en feilmelding og stopper programkjøringen.

  Mer informasjon: "Tilordne statusen udefinert til variabelen", Side 482

Eksempel

11 Q5 = 3.75	; Definer en verdi for kolonnen **Radius**
12 Q6 = -5	; Definer en verdi for kolonnen **Depth**
13 Q7 = 7.5	; Definer en verdi for kolonnen **D**
14 FN 27: TABWRITE 5/“Radius,Depth,D“ = Q5	; Skriv definerte verdier i tabellen

Styringen beskriver kolonnene **Radius**, **Depth** og **D** i rad **5** i den åpne tabellen. Styringen skriver tabellen med verdiene fra Q-parametrene **Q5**, **Q6** og **Q7**.

Les fritt definerbare tabeller med FN 28: TABREAD

Bruk

Med NC-funksjonen **FN 28: TABREAD** leser du fra tabellen som du tidligere åpnet med **FN 26: TABOPEN**.

Relaterte emner

- Innhold og oppretting av fritt definerbare tabeller
  Mer informasjon: "Fritt definerbare tabeller *.tab", Side 673
- Åpne fritt definerbar tabell
  Mer informasjon: "Åpne fritt definerbare tabeller med FN 26: TABOPEN", Side 497
- Beskriv fritt definerbar tabell
  Mer informasjon: "Beskriv fritt definerbare tabeller med FN 27: TABWRITE", Side 498

Funksjonsbeskrivelse

Med NC-funksjonen **FN 28** defineres tabellkolonnene som styringen skal lese. Du kan definere flere tabellkolonner innenfor en NC-blokk, men bare én tabellrad.

Innføring

11 FN 28: TABREAD Q1 = 2 / "Length"	; Les tabell med **FN 28**

Slik navigerer du til denne funksjonen:

Sett inn NC-funksjon ▶ Alle funksjoner ▶ FN ▶ Spesialfunksjoner ▶ FN 28 TABREAD

NC-funksjonen inneholder følgende syntakselementer:

Syntakselement	Beskrivelse
FN 28: TABREAD	Syntaksåpner for å lese en tabell
Q, **QL**, **QR** eller **QS**	Variabel for kildeteksten Styringen lagrer innholdet i tabellcellene som skal leses opp i denne variabelen.
Nummer	Linjenummer i tabellen som skal leses Faste eller variable numre
Navn eller **QS**	Kolonnenavn i tabellen som skal leses Fast eller variabelt navn Skill flere kolonnenavn med komma.

Merknad

Hvis du definerer flere kolonner i en NC-blokk, lagrer styringen de avleste verdiene i påfølgende variabler av samme type, f.eks. **QL1**, **QL2** og **QL3**.

Eksempel

11 FN 28: TABREAD Q10 = 6/“X,Y,D“	; Les numeriske verdier fra kolonene **X**, **Y** og **D**
12 FN 28: TABREAD QS1 = 6/“DOC“	; Les alfanumerisk verdi fra kolonne **DOC**

Styringen leser verdiene til kolonnene **X**, **Y** og **D** fra rad **6** i den åpne tabellen.
Styringen lagrer verdiene i Q-parametrene **Q10**, **Q11** og **Q12**.

Styringen lagrer innholdet i **DOC**-kolonnen fra samme linje i QS-parametrene **QS1**.

18.2.9 Formler i NC-programmet

Bruk

Med NC-funksjonen **Formel Q/QL/QR** kan du bruke faste eller variable verdier for å definere flere beregningstrinn i en NC-blokk. Du kan også tilordne en enkelt verdi til en variabel.

Relaterte emner

- Stringformel for tegnstrenger
  Mer informasjon: "Strengfunksjoner", Side 505
- Definer en beregning i NC-blokken
  Mer informasjon: "Mappe Hovedregnetyper", Side 480

Funksjonsbeskrivelse

Som første inndata definerer du variabelen du tilordner resultatet til.

Til høyre for likhetstegnet definerer du beregningstrinnene eller en verdi som styringen tildeler variabelen.

Styringen har følgende muligheter til å legge inn formler:

- Automatisk fullføring
  Mer informasjon: "Skriv inn formelen ved hjelp av funksjonen for automatisk utfylling", Side 504
- Overlapptastatur for formelinndata fra handlingslinjen eller skjemaet
- Formelinntastingsmodus for skjermtastaturet
  Mer informasjon: "Skjermtastatur i styringslinjen", Side 586

Regneregler

Rekkefølge for å evaluere forskjellige operatører

Hvis en formel inneholder en kombinasjon av beregningstrinn fra forskjellige operatører, evaluerer styringen beregningstrinnene i en definert rekkefølge. Et kjent eksempel på dette er multiplikasjon og divisjon før addisjon og subtraksjon.

Mer informasjon: "Eksempel", Side 504

Styringen evaluerer beregningstrinnene i følgende rekkefølge:

Rekkefølge	Beregningstrinn	Operatør	Regnetegn
1	Løse opp parenteser	Parentes	**( )**
2	Vær oppmerksom på fortegnet	Fortegn	**-**
3	Beregne funksjoner	Funksjon	**SIN**, **COS**, **LN** osv.
4	Opphøye i potens	Potens	**^**
5	Multiplisere og dividere	Velg	*****, **/**
6	Addere og subtrahere	Bindestrek	**+**, **-**

Mer informasjon: "Beregningstrinn", Side 502

Rekkefølge ved evaluering av like operatører

Styringen evaluerer beregningstrinn for de samme operatørene fra venstre til høyre.

f.eks. 2 + 3 - 2 = (2 + 3) - 2 = 3

Unntak: Ved kjedede potenser evaluerer styringen fra høyre til venstre.

f.eks. 2^3^2 = 2^(3^2) = 2^9 = 512

Beregningstrinn

Tastaturet for å legge inn formler inneholder følgende beregningstrinn:

Knapp	Beregningstrinn	Operatør
+ **+**	**Addere** F.eks. **Q10 = Q1 + Q5**	Bindestrek
- **-**	**Subtrahere** F.eks. **Q25 = Q7 - Q108**	Bindestrek
* *****	**Multiplisere** F.eks. **Q12 = 5 * Q5**	Velg
/ **/**	**Dividere** F.eks. **Q25 = Q1 / Q2**	Velg
( ) **( )**	**Sette i parentes** F.eks. **Q12 = Q1 * (Q2 + Q3)**	Parentes
SQ **SQ**	**Kvadrering** (square) F.eks. **Q15 = SQ 5**	Funksjon
SQRT **SQRT**	**Trekke ut kvadratrot** (square root) F.eks. **Q22 = SQRT 25**	Funksjon
SIN **SIN**	**Beregne sinus** F.eks. **Q44 = SIN 45**	Funksjon
COS **COS**	**Beregne kosinus** F.eks. **Q45 = COS 45**	Funksjon
TAN **TAN**	**Beregne tangent** F.eks. **Q46 = TAN 45**	Funksjon
ASIN **ASIN**	**Beregne sinusbue** Invers funksjon av sinus Styringen bestemmer vinkelen fra forholdet mellom motstående katet og hypotenusen. f.eks. **Q10 = ASIN (Q40 / Q20)**	Funksjon
ACOS **ACOS**	**Beregne buekosinus** Invers funksjon av kosinus Styringen bestemmer vinkelen fra forholdet mellom nærmeste katet og hypotenusen. F.eks. **Q11 = ACOS Q40**	Funksjon
ATAN **ATAN**	**Beregn buetangens** Invers funksjon av tangens Styringen bestemmer vinkelen fra forholdet mellom motstående og nærmeste katet. F.eks. **Q12 = ATAN Q50**	Funksjon

Knapp	Beregningstrinn	Operatør
^ ^	**Opphøye i potens** F.eks. **Q15 = 3 ^ 3**	Potens
PI **PI**	**Bruk konstant PI** π = 3,14159 F.eks. **Q15 = PI**	
LN **LN**	**Finne den naturlige logaritmen (LN).** Basistall = e = 2,7183 F.eks. **Q15 = LN Q11**	Funksjon
LOG **LOG**	**Finne logaritme** Basistall = 10 F.eks. **Q33 = LOG Q22**	Funksjon
EXP **EXP**	**Bruke eksponentiell funksjon (e ^ n).** Basistall = e = 2,7183 F.eks. **Q1 = EXP Q12**	Funksjon
NEG **NEG**	**Negere** Multiplikasjon med -1 F.eks. **Q2 = NEG Q1**	Funksjon
HEL **HEL**	**Opprette heltall** Redusere plasser etter komma i et tall F.eks. **Q3 = INT Q42** Funksjonen **INT** runder ikke av, men kutter bare bort desimaltallene. Inndata **: 0...999999999**	Funksjon
ABS **ABS**	**Opprette absoluttverdi** F.eks. **Q4 = ABS Q22**	Funksjon
FRAC **FRAC**	**Fraksjonere** Redusere plasser foran komma i et tall F.eks. **Q5 = FRAC Q23**	Funksjon
SGN **SGN**	**Kontrollere fortegn** F.eks. **Q12 = SGN Q50** Hvis **Q50 = 0**, så er **SGN Q50 = 0** Hvis **Q50 < 0**, så er **SGN Q50 = -1** Hvis **Q50 > 0**, så er **SGN Q50 = 1**	Funksjon
% **%**	**Beregne Modulo-tall (divisjonsrest)** F.eks. **Q12 = 400 % 360** Svar: **Q12 = 40**	Funksjon

Mer informasjon: "Mappe Hovedregnetyper", Side 480
Mer informasjon: "Mappe Vinkelfunksjoner", Side 483

Du kan også definere beregningstrinn for strenger, dvs. tegnkjeder.

Mer informasjon: "Strengfunksjoner", Side 505

Skriv inn formelen ved hjelp av funksjonen for automatisk utfylling

Du angir en tilleggsfunksjon ved hjelp av den automatiske utfyllingen på følgende måte:

Sett inn NC-funksjon

- ▶ Velg **Sett inn NC-funksjon**
- > Styringen åpner vinduet **Sett inn NC-funksjon**.
- ▶ Velg **Formel**
- ▶ Definer variabel for resultatet
- ▶ Bekreft inndata
- ▶ Velg beregningstrinn, f.eks. **SIN**
- ▶ Angi verdi
- ▶ Velg mellomromstasten
- > Styringen viser de aktuelt mulige beregningstrinnene.
- ▶ Velg beregningstrinn
- ▶ Angi verdi
- ▶ Velg mellomromstasten igjen om nødvendig
- ▶ Velg om nødvendig beregningstrinn
- ▶ Avslutt NC-blokken etter at alle nødvendige oppføringer er gjort

Eksempel

Multiplikasjon og divisjon før addisjon og subtraksjon

11 Q1 = 5 * 3 + 2 * 10	; Resultat = 35

- 1. beregningstrinn: 5 * 3 = 15
- 2. beregningstrinn: 2 * 10 = 20
- 3. beregningstrinn: 15 + 20 = 35

Potens før addisjon og subtraksjon

11 Q2 = SQ 10 - 3^3	; Resultat = 73

- 1. beregningstrinn: 10 i kvadrat = 100
- 2. beregningstrinn: 3 i 3. potens = 27
- 3. beregningstrinn: 100 – 27 = 73

Funksjon før potens

11 Q4 = SIN 30 ^ 2	; Resultat = 0,25

- 1. beregningstrinn: beregne sinus av 30 = 0,5
- 2. beregningstrinn: 0,5 i kvadrat = 0,25

Parentes før funksjon

11 Q5 = SIN (50 - 20)	; Resultat = 0,5

- 1. beregningstrinn: løs opp parentes 50 - 20 = 30
- 2. beregningstrinn: beregne sinus av 30 = 0,5

18.3 Strengfunksjoner

Bruk

Med strengfunksjonene kan du definere og behandle strenger ved hjelp av QS-parametere, f.eks. for å lage variable protokoller med **FN 16: F-PRINT**. I informatikk er en streng en alfanumerisk tegnstreng.

Relaterte emner

- Områder av variabler
  Mer informasjon: "Variabeltyper", Side 468

Funksjonsbeskrivelse

Du kan tilordne maksimalt 255 tegn til en QS-parameter.

Følgende tegn er tillatt innenfor QS-parametre:

- Bokstaver
- Tall
- Spesialtegn, f.eks. **?**
- Styretegn, f.eks. **** i baner
- Mellomrom

Du kan bearbeide eller kontrollere verdiene til QS-parametre med NC-funksjonene **Formel Q/QL/QR** og **Strengformel QS**.

Syntaks	NC-funksjon	Overordnet NC-funksjon
ERKLÆR STRING	Tilordne en alfanumerisk verdi til en QS-parameter **Mer informasjon:** "Tilordne en alfanumerisk verdi til en QS-parameter", Side 509	
STRENG-FORMEL	Slå sammen innholdet i QS-parametere og tilordne til en QS-parameter **Mer informasjon:** "Føye sammen alfanumeriske verdier", Side 510	**Strengformel QS**
TONUMB	Konverter den alfanumeriske verdien av en QS-parameter til en numerisk verdi og tilordne den til en Q-, QL- eller QR-parameter **Mer informasjon:** "Konverter alfanumeriske verdier til numeriske verdier ", Side 510	**Formel Q/QL/QR**
TOCHAR	Konverter en numerisk verdi til en alfanumerisk verdi og tilordne den til en QS-parameter **Mer informasjon:** "Konverter numeriske verdier til alfanumeriske verdier", Side 511	**Strengformel QS**
SUBSTR	Kopier en delstreng fra en QS-parameter og tilordne den til en QS-parameter **Mer informasjon:** "Kopiere en delstreng fra en QS-parameter", Side 511	**Strengformel QS**
SYSSTR	Avles systemdata og tilordne innhold til en QS-parameter **Mer informasjon:** "Les systemdata med SYSSTR", Side 507	**Strengformel QS**

Syntaks	NC-funksjon	Overordnet NC-funksjon
INSTR	Finn en delstreng i en QS-parameter og tilordne den funne strengen til en Q-, QL- eller QR-parameter **Mer informasjon:** "Søk etter delstreng i et QS-parameterinnhold", Side 511	**Formel Q/QL/QR**
STRLEN	Bestem tegnlengden til en QS-parameter og tilordne den til en Q-, QL- eller QR-parameter **Mer informasjon:** "Bestem antall tegn i et QS-parameterinnhold", Side 511	**Formel Q/QL/QR**
STRCOMP	Sammenlign stigende leksikalsk rekkefølge av QS-parametere og tilordne resultatet til en Q-, QL- eller QR-parameter **Mer informasjon:** "Sammenlign leksikalsk rekkefølge av to alfanumeriske strenger", Side 512	**Formel Q/QL/QR**
CFGREAD	Les av innholdet i en maskinparameter og tilordne den til en QS-parameter **Mer informasjon:** "Overføre innholdet i en maskinparameter", Side 513	■ **Strengformel QS** ■ **Formel Q/QL/QR**

Styringen har følgende muligheter til å legge inn formler:

- Automatisk fullføring
  Mer informasjon: "Skriv inn formelen ved hjelp av funksjonen for automatisk utfylling", Side 504
- Overlapptastatur for formelinndata fra handlingslinjen eller skjemaet
- Formelinntastingsmodus for skjermtastaturet
  Mer informasjon: "Skjermtastatur i styringslinjen", Side 586

Les systemdata med SYSSTR

Med NC-funksjonen **SYSSTR** kan du avlese systemdata og lagre innhold i QS-parametere. Du velger systemdatoen ved å bruke en gruppenummer-**ID** og et nummer **NR**.

Du kan etter ønske angi **IDX** og **DAT**.

Du kan lese følgende systemdata:

Gruppenavn, ID-nr.	Nummer	Beskrivelse
Programinformasjon, 10010	1	Bane for det gjeldende hovedprogrammet eller palettprogrammet
	2	Banen til NC-programmet som nå kjøres
	3	Bane til NC-programmet valgt med syklus **12 PGM CALL**
	10	Bane til NC-programmet som er valgt med **SEL PGM**
Kanaldata, 10025	1	Nåværende kanalnavn, f.eks. **CH_NC**
Verdier programmert under verktøyoppkalling, 10060	1	Navnet på det gjeldende verktøyet NC-funksjonen lagrer kun verktøynavnet når du kaller opp verktøyet med verktøynavnet.
Aktuell systemtid, 103212	1 - 16, 20	■ 1: D.MM.ÅÅÅÅ t:mm:ss ■ 2: D.MM.ÅÅÅÅ t:mm ■ 3: DD.MM.YY tt:mm ■ 4: YYYY-MM-DD hh:mm:ss ■ 5: YYYY-MM-DD tt:mm ■ 6: ÅÅÅÅ-MM-DD t:mm ■ 7: ÅÅ-MM-DD t:mm ■ 8: DD.MM.ÅÅÅÅ ■ 9: D.MM.ÅÅÅÅ ■ 10: D.MM.ÅÅ ■ 11: YYYY-MM-DD ■ 12: YY-MM-DD ■ 13: tt:mm:ss ■ 14: t:mm:ss ■ 15: t:mm ■ 16: DD.MM.ÅÅÅÅ tt:mm ■ 20: XX Betegnelsen XX står for den 2-sifrede utgaven av den aktuelle kalenderuken, som oppviser de følgende egenskapene ifølge ISO 8601 : ■ Har sju dager ■ Begynner på en mandag ■ Nummereres fortløpende ■ Den første kalenderuken inneholder den første torsdagen i året

Gruppenavn, ID-nr.	Nummer	Beskrivelse
Data for touch-proben, 10350	50	Touch-probe-type for det aktive emnet touch-probe TS
	70	Touch-probe-type for det aktive verktøy- touch-probe-systemet TT
	73	Navn på det aktive verktøy- touch-probe-systemet TT fra maskinparameteren **activeTT**
Data for palettbearbeidingen, 10510	1	Navnet på paletten som skal bearbeides
	2	Bane for palettabellen som er valgt
NC-programvareversjon, 10630	10	Nummer på NC-programvareversjonen
Verktøydata, 10950	1	Navnet på det gjeldende verktøyet
	2	Innhold i **DOC**-kolonnen til gjeldende verktøy
	3	AFC-regelinnstilling for gjeldende verktøy
	4	Verktøybærerkinematikk for gjeldende verktøy

Les maskinparametere med CFGREAD

Med NC-funksjonen **CFGREAD** du kan avlese maskinparameterinnholdet i styringen som numeriske eller alfanumeriske verdier. De avleste verdiene blir alltid vist i metriske enheter.

For å avlese en maskinparameter må du bestemme følgende innhold i styringens konfigurasjonseditor:

Symbol	Type	Beskrivelse
	Nøkkel	Gruppenavn på maskinparameter Gruppenavnet kan angis valgfritt
	Entitet	parameterobjekt Navnet begynner alltid med **Cfg**
	Attributt	Navn på maskinparameter
	Indeks	Listeindeks for en maskinparameter Listeindeksen kan spesifiseres valgfritt

> I konfigurasjonseditoren for maskinparametrene kan du endre visningen av de eksisterende parametrene. Med standardinnstillingen vises parametrene med korte, forklarende tekster.

Hvis du leser av en maskinparameter med NC-funksjonen **CFGREAD**, må du først definere en QS-parameter med attributt, entitet og nøkkel.

Mer informasjon: "Overføre innholdet i en maskinparameter", Side 513

18.3.1 Tilordne en alfanumerisk verdi til en QS-parameter

Før du kan bruke og behandle alfanumeriske verdier, må du tilordne tegn til QS-parametrene. Til det bruker du kommandoen **DECLARE STRING**.

Du tilordner en alfanumerisk verdi til en QS-parameter som følger:

- ▶ Velg **Sett inn NC-funksjon**
- > Styringen åpner vinduet **Sett inn NC-funksjon**.
- ▶ Velg **DECLARE STRING**
- ▶ Definer QS-parametre for resultatet
- ▶ Velg **Navn**
- ▶ Angi ønsket verdi
- ▶ Avslutt NC-blokk
- ▶ Kjør NC-blokk
- > Styringen lagrer den angitte verdien i målparameteren.

I dette eksemplet tilordner styringen QS-parameteren **QS10** en alfanumerisk verdi.

11 DECLARE STRING QS10 = "workpiece"	; Tilordne alfanumerisk verdi til **QS10**

18.3.2 Føye sammen alfanumeriske verdier

Med sammenføyingsoperatoren **| |** kan du kjede sammen innholdet i flere QS-parametere. Dermed kan du f.eks. kombinere faste og variable alfanumeriske verdier.

Du setter sammen innholdet i flere QS-parametere som følger:

Sett inn NC-funksjon

- ▶ Velg **Sett inn NC-funksjon**
- > Styringen åpner vinduet **Sett inn NC-funksjon**.
- ▶ Velg **Stringformel QS**
- ▶ Definer QS-parametre for resultatet
- ▶ Bekreft inndata
- ▶ Velg tilbake-tasten
- > Styringen sletter anførselstegnene.
- ▶ Velg **QS**
- ▶ Angi variabelnummer
- ▶ Velg mellomromstasten
- > Styringen viser de aktuelle syntakselementene.
- ▶ Velg kjedeoperator **| |**
- ▶ Velg **QS**
- ▶ Angi variabelnummer
- ▶ Avslutt NC-blokk
- > Etter behandlingen lagrer styringen delstrengene etter hverandre som en alfanumerisk verdi i målparameteren.

I dette eksemplet setter styringen sammen innholdet i QS-parametrene **QS12** og **QS13**. Styringen tilordner den alfanumeriske verdien til QS-parameteren **QS10**.

11 QS10 = QS12 | | QS13	; Føy sammen innholdet i **QS12** og **QS13** og tilordne til QS-parameteren **QS10**

Parameterinnhold:

- **QS12**: Status **:**
- **QS13**: **Kassering**
- **QS10**: **Status: Kassering**

18.3.3 Konverter alfanumeriske verdier til numeriske verdier

Med NC-funksjonen **TONUMB** kan du lagre kun numeriske tegn i en QS-parameter i en annen variabeltype. Du kan deretter bruke disse verdiene i beregninger.

I dette eksemplet konverterer styringen den alfanumeriske verdien til QS-parameteren **QS11** til en numerisk verdi. Styringen tilordner denne verdien til Q-parameteren **Q82**.

11 Q82 = TONUMB (SRC_QS11)	; Konverter alfanumerisk verdi i **QS11** til numerisk verdi og tilordne til **Q82**

18.3.4 Konverter numeriske verdier til alfanumeriske verdier

Med NC-funksjonen **TOCHAR** kan du lagre innholdet i en variabel i en QS-parameter. Du kan for eksempel kjede det lagrede innholdet med andre QS-parametere.

I dette eksemplet konverterer styringen den numeriske verdien til Q-parameteren **Q50** til en alfanumerisk verdi. Styringen tilordner denne verdien til QS-parameteren **QS11**.

11 QS11 = TOCHAR (DAT+Q50 DECIMALS3)	; Konverter numerisk verdi fra **Q50** til en alfanumerisk verdi og tilordne til QS-parameteren **QS11**

18.3.5 Kopiere en delstreng fra en QS-parameter

Med NC-funksjonen **SUBSTR** kan du lagre en definert delstreng fra en QS-parameter i en annen QS-parameter. Du kan bruke denne NC-funksjonen f.eks. til å trekke ut filnavnet fra en absolutt filbane.

I dette eksemplet lagrer styringen en delstreng av QS-parameteren **QS10** i QS-parametrene **QS13**. Ved hjelp av syntakselementet **BEG2** definerer du at styringen kopierer fra det tredje tegnet. Med syntakselementet **LEN4 definerer du** at styringen kopierer følgende fire tegn.

11 QS13 = SUBSTR (SRC_QS10 BEG2 LEN4)	; Tilordne delstreng fra **QS10** til QS-parameteren **QS13**

18.3.6 Søk etter delstreng i et QS-parameterinnhold

Med NC-funksjonen **INSTR** kan du kontrollere om en spesifikk delstreng finnes innenfor en QS-parameter. Dermed kan du f.eks. bestemme om sammenføyningen av flere QS-parametere fungerte. To QS-parametre kreves for kontrollen. Styringen søker i den første QS-parameteren etter innholdet i den andre QS-parameteren.

Når styringen finner delstrengen, lagrer styringen antall tegn opp til det punktet der delstrengen ble funnet i resultatparameterne. Hvis det er flere treff, er resultatet identisk fordi styringen lagrer det første treffet.

Hvis styringen ikke finner delstrengen det søkes etter, lagrer styringen det totale antallet tegn i resultatparameteren.

I dette eksemplet søker styringen i QS-parameteren **QS10** etter strengen som er lagret i **QS13**. Søket starter fra den tredje plassen. Når du teller tegnene, starter styringen på null. Styringen tilordner den funne plasseringen som antallet tegn i Q-parameteren **Q50**.

11 Q50 = INSTR (SRC_QS10 SEA_QS13 BEG2)	; Søk delstreng fra **QS13** i **QS10**

18.3.7 Bestem antall tegn i et QS-parameterinnhold

NC-funksjonen **STRLEN** bestemmer antall tegn i et QS-parameterinnhold. Med denne NC-funksjonen kan du f.eks. bestemme lengden på en filbane.

Hvis den valgte **QS-parameteren** ikke er definert, leverer styringen verdien -1.

I dette eksemplet bestemmer styringen antall tegn i QS-parameteren **QS15**. Styringen tilordner den numeriske verdien av antall tegn til Q-parameteren **Q52**.

11 Q52 = STRLEN (SRC_QS15)	; Bestem antall tegn til **QS15** og tildel **Q52**

18.3.8 Sammenlign leksikalsk rekkefølge av to alfanumeriske strenger

Med NC-funksjonen **STRCOMP** sammenlignes den leksikalske rekkefølgen av innholdet til to QS-parametere.

Styringen viser følgende resultater:

- **0**: Innholdet i begge QS-parametrene er identisk
- **-1**: Innholdet i den første QS-parameteren er i leksikalsk rekkefølge **før** innholdet i den andre QS-parameteren
- **+1**: Innholdet i den første QS-parameteren er i leksikalsk rekkefølge **etter** innholdet i den andre QS-parameteren

Den leksikalske rekkefølgen er som følger:

1 Spesialtegn, f.eks. ?_
2 sifre, f.eks. 123
3 store bokstaver, f.eks. ABC
4 små bokstaver, f.eks. abc

> Styringen kontrollerer fra og med det første tegnet inntil innholdet i QS-parametrene skiller seg fra hverandre. Dersom innholdet f.eks. avviker i fjerde posisjon, avbryter styringen testen på dette tidspunktet.
>
> Kortere innhold med samme streng vises først i rekken, f.eks. abc før abcd.

I dette eksemplet sammenligner styringen den leksikalske rekkefølgen til **QS12** og **QS14**. Styringen tilordner resultatet som en numerisk verdi til Q-parameteren **Q52**.

11 Q52 = STRCOMP (SRC_QS12 SEA_QS14)	; Sammenlign leksikalsk rekkefølge av verdiene i **QS12** og **QS14**

18.3.9 Overføre innholdet i en maskinparameter

Avhengig av innholdet i maskinparameteren kan du ved hjelp av NC-funksjonen **CFGREAD** bruke alfanumeriske verdier i QS-parametere eller numeriske verdier i Q-, QL- eller QR-parametere.

I dette eksemplet lagrer styringen overlappingsfaktoren fra parameteren **pocketOverlap** maskin som en numerisk verdi i en Q-parameter.

Forhåndsinnstillinger i maskinparametrene:

- **ChannelSettings**
- **CH_NC**
  - **CfgGeoCycle**
    - **pocketOverlap**

Eksempel

11 QS11 = "CH_NC"	; Tilordne nøkkel til QS-parameteren **QS11**
12 QS12 = "CfgGeoCycle"	; Tilordne entitet til QS-parameteren **QS12**
13 QS13 = "pocketOverlap"	; Tilordne attributt til QS-parameteren **QS13**
14 Q50 = CFGREAD(KEY_QS11 TAG_QS12 ATR_QS13)	; Les av innholdet i maskinparameteren

NC-funksjonen **CFGREAD** inneholder følgende syntakselementer:

- **KEY_QS**: Gruppenavn (nøkkel) for maskinparameter

  Hvis det ikke er noe gruppenavn, definer du en tom verdi for den tilsvarende QS-parameteren.

- **TAG_QS**: Objektnavn (entitet) for maskinparameter
- **ATR_QS**: Navn (attributt) på maskinparameter
- **IDX**: Indeks for maskinparameter

Mer informasjon: "Les maskinparametere med CFGREAD", Side 508

Merknad

Hvis du bruker NC-funksjonen **Strengformel QS**, er resultatet alltid en alfanumerisk verdi. Hvis du bruker NC-funksjonen **Formel Q/QL/QR**, er resultatet alltid en numerisk verdi.

18.4 Definere teller med FUNCTION COUNT

Bruk

Med NC-funksjonen **FUNCTION COUNT** styrer du en teller fra NC-programmet. Med denne telleren kan du f.eks. definere et ønsket antall, hvor styringen skal gjenta NC-programmet opp til dette ønskede antallet.

Funksjonsbeskrivelse

Telleravlesningen beholdes selv etter en omstart av styringen.

Styringen tar bare hensyn til funksjonen **FUNCTION COUNT** i driftsmodus **Programkjøring**.

Styringen viser den aktuelle tellerstanden og de definerte ønsket antall i fanen **PGM** i arbeidsområdet **Status**.

Mer informasjon: Brukerhåndbok for innretting og kjøring

Innføring

11 FUNCTION COUNT TARGET5	; Sett det nominelle tallet for telleren til **5**

Sett inn NC-funksjon ▶ Alle funksjoner ▶ FN ▶ FUNCTION COUNT
NC-funksjonen inneholder følgende syntakselementer:

Syntakselement	Beskrivelse
FUNCTION COUNT	Syntaksåpner for telleren
INC, **RESET**, **ADD**, **SET**, **TARGET** eller **REPEAT**	Definer tellerfunksjon **Mer informasjon:** "Tellerfunksjoner", Side 514

Tellerfunksjoner

NC-funksjonen **FUNCTION COUNT** inneholder følgende tellerfunksjoner:

Syntaks	Funksjon
INC	Øk telleren med 1
TILB.STILL	Stille tilbake teller
ADD	Øk telleren med en definert verdi Faste eller variable numre eller navn Inndata**: 0...9999**
SET	Tildel telleren en definert verdi Faste eller variable numre eller navn Inndata**: 0...9999**
TARGET	Definer måltallet som skal nås Faste eller variable numre eller navn Inndata**: 0...9999**
REPEAT	Gjenta NC-programmet fra labelen hvis det definerte målnummeret ikke er nådd Faste eller variable numre eller navn

Tips:

MERKNAD

OBS! Fare for tap av data!

Styringen behandler bare en teller. Hvis du kjører et NC-program og tilbakestiller telleren i dette, blir tellerfremdriften til et annet NC-program slettet.

▶ Kontroller om en teller er aktiv før bearbeidingen

- Med den valgfrie maskinparameteren **CfgNcCounter** (nr. 129100) definerer maskinprodusenten om du kan redigere telleren .
- Du kan gravere den aktuelle tellerstanden med syklusen **225 GRAVERING**.
  Mer informasjon: Brukerhåndbok for bearbeidingssykluser

18.4.1 Eksempel

11 FUNCTION COUNT RESET	; Stille tilbake tellerstand
12 FUNCTION COUNT TARGET10	; Definer det nominelle antallet bearbeidinger
13 LBL 11	; Sett underprogram
*** - ...**	; Foreta bearbeiding
21 FUNCTION COUNT INC	; Øk tellerstanden med 1
22 FUNCTION COUNT REPEAT LBL 11	; Gjenta behandlingen til måltallet er nådd

18.5 Tabelltilgang med SQL-setninger

18.5.1 Grunnlag

Bruk

Når du vil ha tilgang til numerisk eller alfanumerisk innhold i en tabell eller vil manipulere tabellene (f.eks. gi nytt navn til kolonner eller linjer), kan du bruke de tilgjengelige SQL-kommandoene.

Syntaksen til SQL-kommandoene som er tilgjengelige internt i styringen, er basert på programmeringsspråket SQL, men stemmer likevel ikke fullstendig overens med det. I tillegg støtter ikke styringen hele omfanget til SQL-språket.

Relaterte emner

- Åpne, beskriv og les fritt definerbare tabeller

  Mer informasjon: "NC-funksjoner for fritt definerbare tabeller", Side 497

Forutsetninger

- Nøkkeltall 555343
- Tabell tilgjengelig
- Egnet tabellnavn

  Navnene på tabeller og tabellkolonner, må begynne med en bokstav og må ikke inneholde noen regnetegn, f.eks. **+**. Disse tegnene kan føre til problemer på grunn av SQL-kommandoer ved innlesing eller utlesing av data.

Funksjonsbeskrivelse

I NC-programvaren får du tilgang til tabellene via en SQL-server. Denne serveren blir styrt med de tilgjengelige SQL-kommandoene. Du kan definere SQL-kommandoene direkte i et NC-program.

Serveren er basert på en transaksjonsmodell. En **transaksjon** består av flere trinn som utføres samtidig, og som dermed garanterer en ordnet og definert behandling av tabellpostene.

SQL-kommandoene fungerer i driftsmodus **Programkjøring** og programmet **Slett**.

Eksempel på en transaksjon:

- Tilordne Q-parametere til tabellkolonnene for lese- og skrivetilgang med **SQL BIND**
- Velg data med **SQL EXECUTE** med setningen **SELECT**
- Les, endre eller legg til data med **SQL FETCH**, **SQL UPDATE** eller **SQL INSERT**
- Bekreft eller forkast interaksjonen med **SQL COMMIT** eller **SQL ROLLBACK**
- Frigi bindinger mellom tabellkolonner og Q-parametere med **SQL BIND**

> Avslutt alle begynte transaksjoner, også selv om du bare har lesetilgang. Det er bare avslutningen av transaksjonene som sikrer at endringene og utvidelsene blir overført, at sperrene blir opphevet og at de brukte ressursene blir frigitt.

Resultatsettet beskriver resultatmengden til en tabellfil. En forespørsel med **SELECT** definerer resultatmengden.

Resultatsettet oppstår når forespørselen utføres i SQL-serveren og opptar ressurser der.

Denne forespørselen fungerer som et filter for tabellen og gjør bare en del av datapostene synlige. For å gjøre det mulig å utføre forespørselen må tabellfilen nødvendigvis leses på dette punktet.

For å identifisere **resultatsettet** ved lesing og endring av data og når transaksjonen skal avsluttes, tilordner SQL-serveren en **Handle**. **Handle** viser resultatet til forespørselen som er synlig i NC-programmet. Verdien 0 indikerer en ugyldig **Handle**. Det betyr at det ikke kunne opprettes et **resultatsett** for en forespørsel. Når ingen linjer oppfyller den angitte betingelsen, blir det opprettet et tomt **resultatsett** under en gyldig **Handle**.

Oversikt over SQL-kommandoer

Styringen har følgende SQL-kommandoer:

Syntaks	Funksjon	Mer informasjon
SQL BIND	**SQL BIND** oppretter eller sletter forbindelser mellom tabellkolonner og Q- eller QS-parametere	Side 518
SQL SELECT	**SQL SELECT** leser ut en enkeltverdi fra en tabell, men åpner ikke en transaksjon	Side 519
SQL EXECUTE	**SQL EXECUTE** åpner en transaksjon ved valg av tabellkolonner og tabellinjer eller muliggjør bruk av ytterligere SQL-setninger (tilleggsfunksjoner)	Side 522
SQL FETCH	**SQL FETCH** overfører verdiene til de bundne Q-parameterne	Side 527
SQL ROLLBACK	**SQL ROLLBACK** forkaster alle endringer og lukker transaksjonen	Side 528
SQL COMMIT	**SQL COMMIT** lagrer alle endringer og lukker transaksjonen	Side 530
SQL UPDATE	**SQL UPDATE** utvider transaksjonen med endringen av en eksisterende linje	Side 531
SQL INSERT	**SQL INSERT** oppretter en ny tabellinje	Side 533

Tips:

MERKNAD

Kollisjonsfare!

Lese- og skrivetilgang ved hjelp av SQL-kommandoer skjer alltid med metriske enheter, uavhengig av den valgte måleenheten til tabellen og NC-programmet. Hvis du f.eks. lagrer en lengde fra en tabell i en Q-parameter, er verdien deretter alltid metrisk. Hvis denne verdien deretter blir brukt til programmering i et Inch-program (**L X+Q1800**), fører det til en feil posisjon.

- Omregn de leste verdiene før bruk i Inch-programmene

MERKNAD

Kollisjonsfare!

Hvis du simulerer et NC-program som inneholder SQL-kommandoer, overskriver styringen tabellverdier om nødvendig. Hvis styringen overskriver tabellverdiene, kan dette føre til feil plassering av maskinen. Kollisjonsfare!

- Programmer NC-programmet slik at SQL-kommandoer ikke kjøres i simuleringen
- Bruk **FN18: SYSREAD ID992 NR16** til å sjekke om NC-programmet er aktivt i en annen driftsmodus eller **Simulering**

- For å oppnå maksimal hastighet med HDR-disker i tabellprogrammer og for å skåne regnefunksjonen, anbefaler HEIDENHAIN å bruke SQL-funksjoner i stedet for **FN 26**, **FN 27** og **FN 28**.

18.5.2 Bind variabel til tabellkolonne med SQL BIND

Bruk

SQL BIND binder en Q-parameter til en tabellkolonne. SQL-kommandoene **FETCH**, **UPDATE** og **INSERT** evaluerer denne bindingen (tilordningen) ved dataoverføringer mellom **resultatsett** (resultatmengde) og NC-program.

Forutsetninger

- Nøkkeltall 555343
- Tabell tilgjengelig
- Egnet tabellnavn

  Navnene på tabeller og tabellkolonner, må begynne med en bokstav og må ikke inneholde noen regnetegn, f.eks. **+**. Disse tegnene kan føre til problemer på grunn av SQL-kommandoer ved innlesing eller utlesing av data.

Funksjonsbeskrivelse

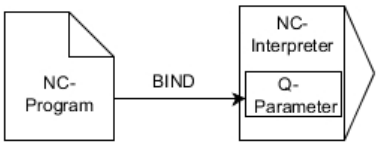

Programmer ønsket antall bindinger med **SQL BIND** før du bruker kommandoene **FETCH**, **UPDATE** eller **INSERT**.

En **SQL BIND** uten tabell- og kolonnenavn opphever bindingen. Bindingen slutter senest med slutten på NC-programmet eller underprogrammet.

Innføring

11 SQL BIND Q881 "Tab_example.Position_Nr"	; Bind **Q881** til kolonnen "Position_Nr" i tabellen "Tab_Example"

Slik navigerer du til denne funksjonen:

Sett inn NC-funksjon ▶ Alle funksjoner ▶ FN ▶ SQL ▶ SQL BIND

NC-funksjonen inneholder følgende syntakselementer:

Syntakselement	Beskrivelse
SQL BIND	Syntaksåpner for SQL-kommandoen **BIND**
Q, **QL**, **QR**, **QS** eller **Q REF**	Variabel som skal bindes
Navn eller **QS**	Tabellnavn og tabellkolonne, skilt med **.** eller QS-parametere med definisjonen Fast eller variabelt navn Valgfritt syntakselement

Tips:

- Skriv inn banen til tabellen eller et synonym som tabellnavn.

  Mer informasjon: "Utfør SQL-setninger med SQL EXECUTE", Side 522
- Ved lese- og skriveoperasjoner inkluder styringen utelukkende kolonner som er angitt med **SELECT**-kommandoen. Hvis du angir kolonner uten binding i **SELECT**-kommandoen, avbryter styringen lese- eller skriveoperasjonen med en feilmelding.

18.5.3 Les ut tabellverdi med SQL SELECT

Bruk

SQL SELECT leser ut en enkeltverdi fra en tabell og lagrer resultatet i den definerte Q-parameteren.

Forutsetninger

- Nøkkeltall 555343
- Tabell tilgjengelig
- Egnet tabellnavn

  Navnene på tabeller og tabellkolonner, må begynne med en bokstav og må ikke inneholde noen regnetegn, f.eks. **+**. Disse tegnene kan føre til problemer på grunn av SQL-kommandoer ved innlesing eller utlesing av data.

Funksjonsbeskrivelse

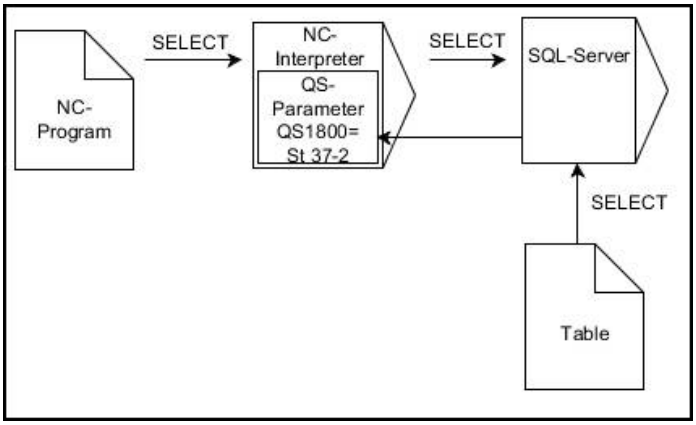

Svarte piler og tilhørende syntaks viser interne operasjoner i **SQL SELECT**

Ved **SQL SELECT** finnes det ikke noen transaksjon og heller ingen bindinger mellom tabellkolonne og Q-parameter. Styringen tar ikke hensyn til eventuelle eksisterende bindinger i angitt kolonne. Styringen kopierer den leste verdien kun til den parameteren som er angitt for resultatet.

Innføring

11 SQL SELECT Q5 "SELECT Mess_X FROM Tab_Example WHERE Position_NR==3"	; Lagre verdi i kolonnen "Position_Nr" i tabellen "Tab_Example" i **Q5**

Slik navigerer du til denne funksjonen:

Sett inn NC-funksjon ▶ Alle funksjoner ▶ FN ▶ SQL ▶ SQL SELECT

NC-funksjonen inneholder følgende syntakselementer:

Syntakselement	Beskrivelse
SQL SELECT	Syntaksåpner for SQL-kommandoen **SELECT**
Q, **QL**, **QR**, **QS** eller **Q REF**	Variabel der styringen lagrer resultatet
Navn eller **QS**	SQL-setning eller QS-parameter med definisjonen med følgende innhold: ■ **SELECT**: tabellkolonnen til verdien som skal overføres ■ **FROM**: synonym eller absolutt bane for tabellen (bane mellom enkle anførselstegn) ■ **WHERE**: kolonnebetegnelse, betingelse og sammenligningsverdi (Q-parameter mellom enkle anførselstegn etter **:**) Fast eller variabelt navn

Tips:

- Du kan velge flere verdier eller flere kolonner med SQL-kommandoen **SQL EXECUTE** og setningen **SELECT**.
- Etter syntakselementet **WHERE** kan du også definere sammenligningsverdien som en variabel. Hvis du bruker parametrene Q, QL eller QR til sammenligningen, avrunder styringen den definerte verdien til et helt tall. Hvis du bruker en QS-parameter, bruker styringen den definerte verdien.
- Du kan bruke enkle eller sammensatte QS-parametre for setningene i SQL-kommandoen.

  Mer informasjon: "Føye sammen alfanumeriske verdier", Side 510
- Hvis du kontrollerer innholdet til en QS-parameter i en egen statusvisning (fane**QPARA**), ser du bare de første 30 tegnene og dermed ikke hele innholdet.

  Mer informasjon: Brukerhåndbok for innretting og kjøring

Eksempel

Resultatet i etterfølgende NC-program er identisk.

0 BEGIN PGM SQL_READ_WMAT MM	
1 SQL Q1800 "CREATE SYNONYM my_table FOR 'TNC:\table \WMAT.TAB'"	; Opprette synonym
2 SQL BIND QS1800 "my_table.WMAT"	; Binde QS-parameter
3 SQL QL1 "SELECT WMAT FROM my_table WHERE NR==3"	; Definere søk
* - ...	

* - ...	
3 SQL SELECT QS1800 "SELECT WMAT FROM my_table WHERE NR==3"	; Lese og lagre verdi
* - ...	

* - ...	
3 DECLARE STRING QS1 = "SELECT "	
4 DECLARE STRING QS2 = "WMAT "	
5 DECLARE STRING QS3 = "FROM "	
6 DECLARE STRING QS4 = "my_table "	
7 DECLARE STRING QS5 = "WHERE "	
8 DECLARE STRING QS6 = "NR==3"	
9 QS7 = QS1 || QS2 || QS3 || QS4 || QS5 || QS6	
10 SQL SELECT QL1 QS7	
* - ...	

18.5.4 Utfør SQL-setninger med SQL EXECUTE

Bruk

Du bruker **SQL EXECUTE** i forbindelse med ulike SQL-setninger.

Forutsetninger

- Nøkkeltall 555343
- Tabell tilgjengelig
- Egnet tabellnavn

  Navnene på tabeller og tabellkolonner, må begynne med en bokstav og må ikke inneholde noen regnetegn, f.eks. **+**. Disse tegnene kan føre til problemer på grunn av SQL-kommandoer ved innlesing eller utlesing av data.

Funksjonsbeskrivelse

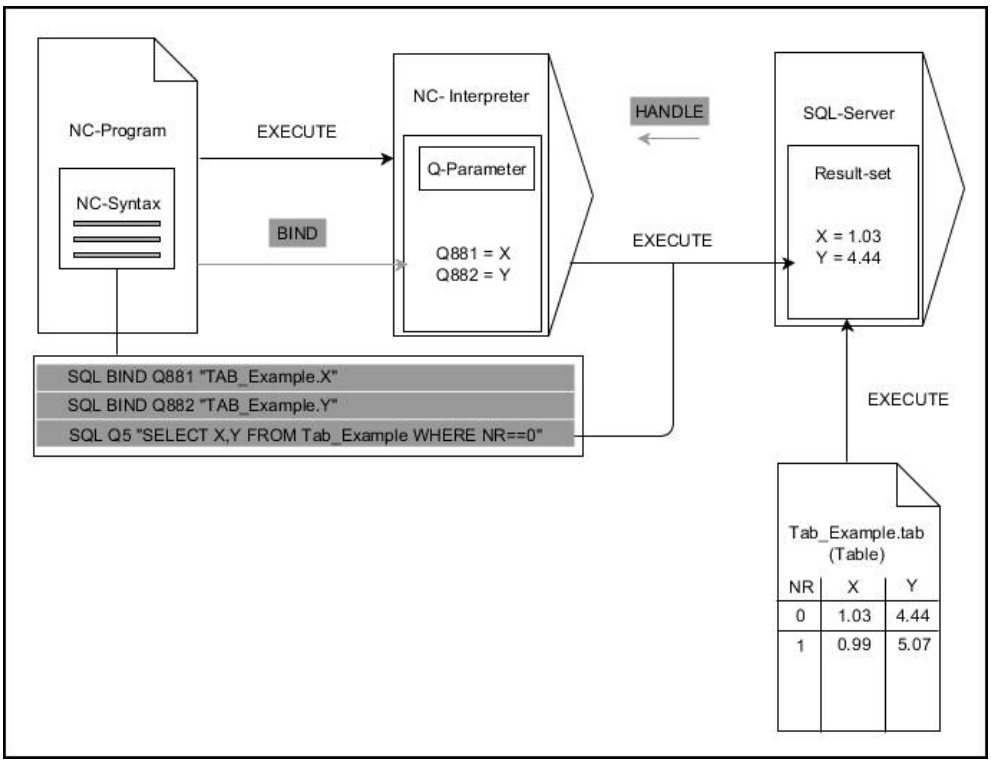

Svarte piler og tilhørende syntaks viser interne operasjoner i **SQL EXECUTE**. Grå piler og tilhørende syntaks hører ikke umiddelbart til kommandoen **SQL EXECUTE**.

Styringen gir følgende SQL-setninger i kommandoen **SQL EXECUTE**:

Setning	Funksjon
SELECT	Velg data
CREATE SYNONYM	Opprett synonym (erstatte lange baneangivelser med korte navn)
DROP SYNONYM	Slett synonym
CREATE TABLE	Generer tabell
COPY TABLE	Kopier tabell
RENAME TABLE	Gi nytt navn til tabell
DROP TABLE	Slett tabell
INSERT	Sett inn tabellinjer
UPDATE	Oppdater tabellinjer
DELETE	Slett tabellinjer
ALTER TABLE	■ Legg til tabellkolonner med **ADD** ■ Slett tabellkolonner med **DROP**
RENAME COLUMN	Gi nytt navn til tabellkolonner

SQL EXECUTE med SQL-setningen SELECT

SQL-serveren lagrer dataene linjevis i **resultatsettet** (resultatmengden). Linjene nummereres fortløpende fra 0 og oppover. Disse linjenumrene (til **INDEX**) brukes ved SQL-kommandoene **FETCH** og **UPDATE**.

Når **SQL EXECUTE** brukes i forbindelse med SQL-setningen **SELECT**, blir det valgt tabellverdier som blir overført til **resultatsettet**. I motsetning til SQL-kommandoen **SQL SELECT** muliggjør kombinasjonen av **SQL EXECUTE** og setningen **SELECT** at flere kolonner og linjer kan velges samtidig.

I funksjonen **SQL ... "SELECT...WHERE..."** angir du søkekriteriene. Dermed kan du begrense antall linjer som skal overføres etter behov. Hvis du ikke bruker dette alternativet, lastes alle linjer i tabellen.

I funksjonen **SQL ... "SELECT...ORDER BY..."** angir du sorteringskriteriet. Angivelsen består av kolonnebetegnelsen og nøkkelordet (**ASC**) for stigende eller (**DESC**) synkende sortering. Hvis du ikke bruker dette alternativet, lagres linjene i tilfeldig rekkefølge.

Med funksjonen **SQL ... "SELECT...FOR UPDATE"** sperrer du de valgte linjene for andre applikasjoner. Andre applikasjoner kan fortsatt lese disse linjene, men ikke endre dem. Når du skal foreta endringer i tabellpostene, må du bruke dette alternativet.

Tomt resultatsett: Hvis det ikke finnes noen linjer som oppfyller søkekriteriet, returnerer SQL-serveren en gyldig **HANDLE**, men uten tabellposter.

Betingelser for WHERE-angivelsen

Betingelse	programmering
lik	= ==
ulik	!= <>
mindre enn	<
mindre enn eller lik	<=
større enn	>
større enn eller lik	>=
Tom	IS NULL
ikke tom	IS NOT NULL
Tilknytte flere betingelser:	
Logisk OG	AND
Logisk ELLER	OR

Tips:

- Hvis du velger NC-funksjonen **SQL EXECUTE** , setter styringen bare inn syntaks-elementet **SQL** i NC-programmet.
- Du kan også definere synonymer for tabeller som ikke er opprettet ennå.
- Rekkefølgen på kolonnene i den genererte filen tilsvarer rekkefølgen i **AS SELECT**-setningen.
- Du kan bruke enkle eller sammensatte QS-parametre for setningene i SQL-kommandoen.

  Mer informasjon: "Føye sammen alfanumeriske verdier", Side 510
- Etter syntakselementet **WHERE** kan du også definere sammenligningsverdien som en variabel. Hvis du bruker parametrene Q, QL eller QR til sammenligningen, avrunder styringen den definerte verdien til et helt tall. Hvis du bruker en QS-parameter, bruker styringen den definerte verdien.
- Hvis du kontrollerer innholdet til en QS-parameter i en egen statusvisning (fane**QPARA**), ser du bare de første 30 tegnene og dermed ikke hele innholdet.

  Mer informasjon: Brukerhåndbok for innretting og kjøring

Eksempel

Eksempel: Velge alle tabellinjer

```
11 SQL BIND Q881 "Tab_Example.Position_Nr"
12 SQL BIND Q882 "Tab_Example.Measure_X"
13 SQL BIND Q883 "Tab_Example.Measure_Y"
14 SQL BIND Q884 "Tab_Example.Measure_Z"
. . .
20 SQL Q5 "SELECT
    Position_Nr,Measure_X,Measure_Y, Measure_Z
    FROM Tab_Example"
```

Eksempel: Velge tabellinjer med funksjonen WHERE

```
20 SQL Q5 "SELECT
    Position_Nr,Measure_X,Measure_Y, Measure_Z
    FROM Tab_Example WHERE Position_Nr<20"
```

Eksempel: Velge tabellinjer med funksjonen WHERE og Q-parameter

```
20 SQL Q5 "SELECT
    Position_Nr,Measure_X,Measure_Y,
    Measure_Z FROM Tab_Example WHERE
    Position_Nr==:'Q11'"
```

Eksempel: Definere tabellnavn ved absolutt baneangivelse

```
20 SQL Q5 "SELECT
    Position_Nr,Measure_X,Measure_Y, Measure_Z
    FROM 'V:\table\Tab_Example' WHERE
    Position_Nr<20"
```

```
0  BEGIN PGM SQL_CREATE_TAB MM
1  SQL Q10 "CREATE SYNONYM NEW FOR 'TNC:
    \table\NewTab.TAB'"                    ; Opprette synonym
2  SQL Q10 "CREATE TABLE NEW AS SELECT X,Y,Z
    FROM 'TNC:\prototype_for_NewTab.tab'"  ; Opprette tabell
3  END PGM SQL_CREATE_TAB MM
```

```
0  BEGIN PGM SQL_CREATE_TABLE_QS MM
1  DECLARE STRING QS1 = "CREATE TABLE "
2  DECLARE STRING QS2 = "'TNC:\nc_prog\demo
    \Doku\NewTab.t' "
3  DECLARE STRING QS3 = "AS SELECT "
4  DECLARE STRING QS4 = "DL,R,DR,L "
5  DECLARE STRING QS5 = "FROM "
6  DECLARE STRING QS6 = "'TNC:\table\tool.t'"
7  QS7 = QS1 || QS2 || QS3 || QS4 || QS5 || QS6
8  SQL Q1800 QS7
9  END PGM SQL_CREATE_TABLE_QS MM
```

18.5.5 Les rader fra resultatmengden med SQL FETCH

Bruk

SQL FETCH leser ut en linje fra **resultatsettet** (resultatmengde). Styringen legger verdiene i de enkelte cellene i de bundne Q-parameterne. Transaksjonen blir definert med **HANDLE** som skal angis, og linjen med **INDEX**.

SQL FETCH inkluderer alle kolonner som inneholder **SELECT**-setningen (SQL-kommando **SQL EXECUTE**).

Forutsetninger

- Nøkkeltall 555343
- Tabell tilgjengelig
- Egnet tabellnavn

  Navnene på tabeller og tabellkolonner, må begynne med en bokstav og må ikke inneholde noen regnetegn, f.eks. **+**. Disse tegnene kan føre til problemer på grunn av SQL-kommandoer ved innlesing eller utlesing av data.

Funksjonsbeskrivelse

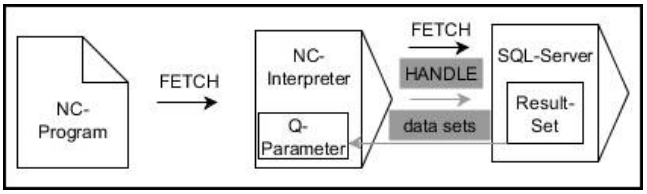

Svarte piler og tilhørende syntaks viser interne operasjoner i **SQL FETCH**. Grå piler og tilhørende syntaks hører ikke umiddelbart til kommandoen **SQL EXECUTE**.

I den definerte variabelen viser styringen om leseprosessen var vellykket (0) eller mislykket (1).

Innføring

11 SQL FETCH Q1 HANDLE Q5 INDEX 5 IGNORE UNBOUND UNDEFINE MISSING	; Les ut resultatet av transaksjonen **Q5** linje 5

NC-funksjonen inneholder følgende syntakselementer:

Syntakselement	Beskrivelse
SQL FETCH	Syntaksåpner for SQL-kommandoen **FETCH**
Q/QL/QR eller **Q REF**	Variabel der styringen lagrer resultatet
HANDLE	Q-parameter med identifisering av transaksjonen
INDEX	Linjenummer i **resultatsettet** som tall eller variabel Uten angivelse får styringen tilgang til linje 0. Valgfritt syntakselement
IGNORE UNBOUND	Kun for maskinprodusenten Valgfritt syntakselement
UNDEFINE MISSING	Kun for maskinprodusenten Valgfritt syntakselement

Eksempel

Overføre linjenummer til Q-parameter

```
11 SQL BIND Q881 "Tab_Example.Position_Nr"
12 SQL BIND Q882 "Tab_Example.Measure_X"
13 SQL BIND Q883 "Tab_Example.Measure_Y"
14 SQL BIND Q884 "Tab_Example.Measure_Z"
* - ...
21 SQL Q5 "SELECT Position_Nr,Measure_X,Measure_Y, Measure_Z FROM
   Tab_Example"
* - ...
31 SQL FETCH Q1 HANDLE Q5 INDEX+Q2
```

18.5.6 Forkast endringer i en transaksjon med SQL ROLLBACK

Bruk

SQL ROLLBACK forkaster alle endringer og utvidelser for en transaksjon. Transaksjonen blir definert via **HANDLE** som skal angis.

Forutsetninger

- Nøkkeltall 555343
- Tabell tilgjengelig
- Egnet tabellnavn

  Navnene på tabeller og tabellkolonner, må begynne med en bokstav og må ikke inneholde noen regnetegn, f.eks. **+**. Disse tegnene kan føre til problemer på grunn av SQL-kommandoer ved innlesing eller utlesing av data.

Funksjonsbeskrivelse

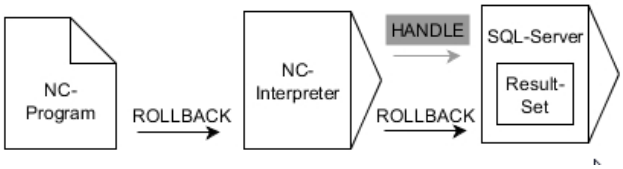

Svarte piler og tilhørende syntaks viser interne operasjoner i **SQL ROLLBACK**. Grå piler og tilhørende syntaks hører ikke umiddelbart til kommandoen **SQL ROLLBACK**.

Funksjonen til SQL-kommandoen **SQL ROLLBACK** er avhengig av **INDEX**:

- Uten **INDEX**:
  - Styringen forkaster alle endringer og utvidelser for transaksjonen.
  - Styringen tilbakestiller en sperre angitt med **SELECT...FOR UPDATE**.
  - Styringen avslutter transaksjonen (**HANDLE** mister gyldigheten)
- Med **INDEX**:
  - Det er bare den indekserte linjen som blir i **resultatsettet** (styringen fjerner alle de andre linjene)
  - Styringen forkaster alle eventuelle endringer og utvidelser i linjene som ikke er angitt
  - Styringen sperrer kun linjen som er indeksert med **SELECT...FOR UPDATE** (styringen nullstiller alle andre sperringer)
  - Den angitte (indekserte) linjen blir til den nye linjen 0 for **resultatsettet**
  - Styringen avslutter **ikke** transaksjonen (**HANDLE** beholder gyldigheten)
  - Det er nødvendig å avslutte transaksjonen manuelt på et senere tidspunkt ved hjelp av **SQL ROLLBACK** eller **SQL COMMIT**

Innføring

11 SQL ROLLBACK Q1 HANDLE Q5 INDEX 5	; Slett alle rader i transaksjon **Q5** unntatt rad 5

NC-funksjonen inneholder følgende syntakselementer:

Syntakselement	Beskrivelse
SQL ROLLBACK	Syntaksåpner for SQL-kommandoen **ROLLBACK**
Q/QL/QR eller **Q REF**	Variabel der styringen lagrer resultatet
HANDLE	Q-parameter med identifisering av transaksjonen
INDEX	Linjenummer i **resultatsettet** som tall eller variabel som beholdes Uten angivelse forkaster styringen alle endringer og utvidelser for transaksjonen. Valgfritt syntakselement

Eksempel

```
11 SQL BIND Q881 "Tab_Example.Position_Nr"
12 SQL BIND Q882 "Tab_Example.Measure_X"
13 SQL BIND Q883 "Tab_Example.Measure_Y"
14 SQL BIND Q884 "Tab_Example.Measure_Z"
* - ...
21 SQL Q5 "SELECT Position_Nr,Measure_X,Measure_Y, Measure_Z FROM
   Tab_Example"
* - ...
31 SQL FETCH Q1 HANDLE Q5 INDEX+Q2
* - ...
41 SQL ROLLBACK Q1 HANDLE Q5
```

18.5.7 Fullfør transaksjonen med SQL COMMIT

Bruk

SQL COMMIT overfører alle linjer som er endret og lagt til i en transaksjon, tilbake til tabellen samtidig. Transaksjonen blir definert via **HANDLE** som skal angis. Styringen tilbakestiller dermed en sperre angitt med **SELECT...FOR UPDATE**.

Forutsetninger

- Nøkkeltall 555343
- Tabell tilgjengelig
- Egnet tabellnavn

  Navnene på tabeller og tabellkolonner, må begynne med en bokstav og må ikke inneholde noen regnetegn, f.eks. **+**. Disse tegnene kan føre til problemer på grunn av SQL-kommandoer ved innlesing eller utlesing av data.

Funksjonsbeskrivelse

HANDLE (prosess) som er tilordnet, mister gyldigheten.

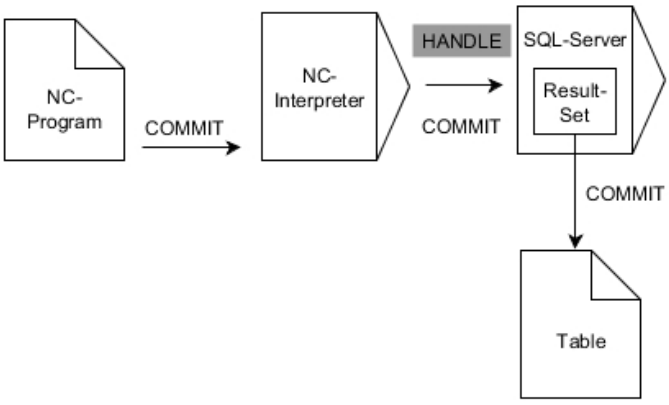

Svarte piler og tilhørende syntaks viser interne operasjoner i **SQL COMMIT**.

I den definerte variabelen viser styringen om leseprosessen var vellykket (0) eller mislykket (1).

Innføring

11 SQL COMMIT Q1 HANDLE Q5	; Fullfør alle linjer i transaksjon **Q5** og oppdater tabellen

NC-funksjonen inneholder følgende syntakselementer:

Syntakselement	Beskrivelse
SQL COMMIT	Syntaksåpner for SQL-kommandoen **COMMIT**
Q/QL/QR eller **Q REF**	Variabel der styringen lagrer resultatet
HANDLE	Q-parameter med identifisering av transaksjonen

Eksempel

```
11 SQL BIND Q881 "Tab_Example.Position_Nr"
12 SQL BIND Q882 "Tab_Example.Measure_X"
13 SQL BIND Q883 "Tab_Example.Measure_Y"
14 SQL BIND Q884 "Tab_Example.Measure_Z"
* - ...
21 SQL Q5 "SELECT Position_Nr,Measure_X,Measure_Y, Measure_Z FROM
   Tab_Example"
* - ...
31 SQL FETCH Q1 HANDLE Q5 INDEX+Q2
* - ...
41 SQL UPDATE Q1 HANDLE Q5 INDEX+Q2
* - ...
51 SQL COMMIT Q1 HANDLE Q5
```

18.5.8 Endre linje i resultatmengden med SQL UPDATE

Bruk

SQL UPDATE endrer en linje i **resultatsettet** (resultatmengde). Styringen kopierer de nye verdiene i de enkelte cellene fra de bundne Q-parameterne. Transaksjonen blir definert med **HANDLE** som skal angis, og linjen med **INDEX**. Styringen overskriver den gjeldende linjen i **resultatsettet** fullstendig.

Forutsetninger

- Nøkkeltall 555343
- Tabell tilgjengelig
- Egnet tabellnavn

  Navnene på tabeller og tabellkolonner, må begynne med en bokstav og må ikke inneholde noen regnetegn, f.eks. **+**. Disse tegnene kan føre til problemer på grunn av SQL-kommandoer ved innlesing eller utlesing av data.

Funksjonsbeskrivelse

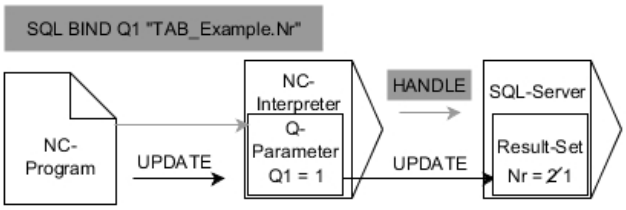

Svarte piler og tilhørende syntaks viser interne operasjoner i **SQL UPDATE** Grå piler og tilhørende syntaks hører ikke umiddelbart til kommandoen **SQL UPDATE**.

SQL UPDATE inkluderer alle kolonner som inneholder **SELECT**-setningen (SQL-kommando **SQL EXECUTE**).

I den definerte variabelen viser styringen om leseprosessen var vellykket (0) eller mislykket (1).

Innføring

11 SQL UPDATE Q1 HANDLE Q5 index5 RESET UNBOUND	; Fullfør alle linjer i transaksjon **Q5** og oppdater tabellen

NC-funksjonen inneholder følgende syntakselementer:

Syntakselement	Beskrivelse
SQL UPDATE	Syntaksåpner for SQL-kommandoen **UPDATE**
Q/QL/QR eller **Q REF**	Variabel der styringen lagrer resultatet
HANDLE	Q-parameter med identifisering av transaksjonen
INDEX	Linjenummer i **resultatsettet** som tall eller variabel Uten angivelse får styringen tilgang til linje 0. Valgfritt syntakselement
RESET UNBOUND	Kun for maskinprodusenten Valgfritt syntakselement

Merknad

Styringen kontrollerer lengden til strengparameterne ved skriving i tabeller. Hvis oppføringene overskrider lengden til kolonnene som skal beskrives, sender styringen en feilmelding.

Eksempel

Overføre linjenummer til Q-parameter

```
11 SQL BIND Q881 "TAB_EXAMPLE.Position_NR"
12 SQL BIND Q882 "TAB_EXAMPLE.Measure_X"
13 SQL BIND Q883 "TAB_EXAMPLE.Measure_Y"
14 SQL BIND Q884 "TAB_EXAMPLE.Measure_Z"
* - ...
21 SQL Q5 "SELECT Position_NR,Measure_X,Measure_Y,Measure_Z FROM
   TAB_EXAMPLE"
* - ...
31 SQL FETCH Q1 HANDLE Q5 INDEX+Q2
```

Programmere linjenummer direkte

```
31 SQL UPDATE Q1 HANDLE Q5 INDEX5
```

18.5.9 Opprett en ny rad i resultatmengden med SQL INSERT

Bruk

SQL INSERT oppretter en ny linje i **resultatsettet** (resultatmengde). Styringen kopierer verdiene i de enkelte cellene fra de bundne Q-parameterne. Transaksjonen blir definert via **HANDLE** som skal angis.

Forutsetninger

- Nøkkeltall 555343
- Tabell tilgjengelig
- Egnet tabellnavn

  Navnene på tabeller og tabellkolonner, må begynne med en bokstav og må ikke inneholde noen regnetegn, f.eks. **+**. Disse tegnene kan føre til problemer på grunn av SQL-kommandoer ved innlesing eller utlesing av data.

Funksjonsbeskrivelse

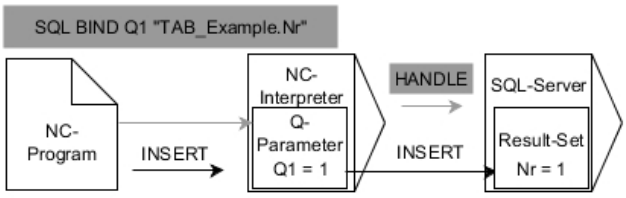

Svarte piler og tilhørende syntaks viser interne operasjoner i **SQL INSERT**. Grå piler og tilhørende syntaks hører ikke umiddelbart til kommandoen **SQL INSERT**.

SQL INSERT inkluderer alle kolonner som inneholder **SELECT**-setningen (SQL-kommando **SQL EXECUTE**). Styringen beskriver tabellkolonner uten tilhørende **SELECT**-setning (finnes ikke i forespørselsresultatet) med standardverdier.

I den definerte variabelen viser styringen om leseprosessen var vellykket (0) eller mislykket (1).

Innføring

11 SQL INSERT Q1 HANDLE Q5	; Opprett en ny rad i transaksjon **Q5**

NC-funksjonen inneholder følgende syntakselementer:

Syntakselement	Beskrivelse
SQL INSERT	Syntaksåpner for SQL-kommandoen **INSERT**
Q/QL/QR eller **Q REF**	Variabel der styringen lagrer resultatet
HANDLE	Q-parameter med identifisering av transaksjonen

Merknad

Styringen kontrollerer lengden til strengparameterne ved skriving i tabeller. Styringen viser en feilmelding hvis postene overskrider lengden til kolonnene som skal beskrives.

Eksempel

```
11 SQL BIND Q881 "Tab_Example.Position_Nr"
12 SQL BIND Q882 "Tab_Example.Measure_X"
13 SQL BIND Q883 "Tab_Example.Measure_Y"
14 SQL BIND Q884 "Tab_Example.Measure_Z"
* - ...
21 SQL Q5 "SELECT Position_Nr,Measure_X,Measure_Y, Measure_Z FROM
   Tab_Example"
* - ...
31SQL INSERT Q1 HANDLE Q5
```

18.5.10 Eksempel

I det etterfølgende eksemplet blir det definerte materialet fra tabellen (**WMAT.TAB**) lest ut og lagret i en QS-parameter som tekst. Det etterfølgende eksemplet viser et mulig bruksområde og de nødvendige programtrinnene.

> Tekster fra QS-parametere kan du f.eks. bruke i egne protokollfiler ved hjelp av funksjonen **FN 16**.

Bruk synonym

0 BEGIN PGM SQL_READ_WMAT MM	
1 SQL Q1800 "CREATE SYNONYM my_table FOR 'TNC:\table-\WMAT.TAB'"	; Opprette synonym
2 SQL BIND QS1800 "my_table.WMAT"	; Binde QS-parameter
3 SQL QL1 "SELECT WMAT FROM my_table WHERE NR==3"	; Definere søk
4 SQL FETCH Q1900 HANDLE QL1	; Utføre søk
5 SQL ROLLBACK Q1900 HANDLE QL1	; Avslutte transaksjon
6 SQL BIND QS1800	; Løsne parameterbindingen
7 SQL Q1 "DROP SYNONYM my_table"	; Slett synonym
8 END PGM SQL_READ_WMAT MM	

Skritt	Forklaring
1 Opprette synonym	Tilordne et synonym til en bane (erstatte lange baneangivelser med korte navn) ■ Banen **TNC:\table\WMAT.TAB** står alltid mellom enkle anførselstegn ■ Det valget synonymet er **my_table**
2 Binde QA-parameter	Bind en QS-parameter til en tabellkolonne ■ **QS1800** er tilgjengelig i NC-programmer ■ Synonymet erstatter angivelsen av hele banen ■ Den definerte kolonnen fra tabellen heter **WMAT**
3 Definere søk	En søkedefinisjon inneholder angivelsen for overføringsverdien ■ Den lokale parameteren **QL1** (kan velges fritt) brukes til å identifisere transaksjonen (flere transaksjoner er mulig samtidig) ■ Synonymet bestemmer tabellen ■ Angivelsen **WMAT** bestemmer tabellkolonnen for leseoperasjonen ■ Angivelsene **NR** og **==3** bestemmer tabellinjen for leseoperasjonen ■ Valgt tabellkolonne og tabellinje definerer cellen for leseoperasjonen

4 Utføre søk	Styringen utfører leseoperasjonen
	■ **SQL FETCH** kopierer verdiene fra **resultatsettet** til de tilknyttede Q-parameterne eller QS-parameterne.
	  ■ **0** vellykket lesing
	  ■ **1** lesing med feil
	■ Syntaksen **HANDLE QL1** er transaksjonen som er angitt av parameter **QL1**
	■ Parameteren **Q1900** er en returverdi som brukes til å kontrollere om dataene ble lest.

5 Avslutte transaksjon	Transaksjonen blir avsluttet og de brukte ressursene blir frigitt

Skritt	Forklaring
6 Løsne bindingen	Bindingen mellom tabellkolonner og QS-parametere blir løst (nødvendig frigivelse av ressurser)
7 Slett synonym	Synonymet blir slettet igjen (nødvendig frigivelse av ressurser)

Synonymer er et alternativ til absolutte baneangivelser. Det er ikke mulig å angi relative baneangivelser.

NC-programmet under viser inndata til en absolutt bane.

```
0 BEGIN PGM SQL_READ_WMAT_2 MM
1 SQL BIND QS 1800 "'TNC:\table-
  \WMAT.TAB'.WMAT"                  ; Binde QS-parameter
2 SQL QL1 "SELECT WMAT FROM 'TNC:-
  \table\WMAT.TAB' WHERE NR ==3"    ; Definere søk
3 SQL FETCH Q1900 HANDLE QL1        ; Utføre søk
4 SQL ROLLBACK Q1900 HANDLE QL1     ; Avslutte transaksjon
5 SQL BIND QS 1800                  ; Løsne parameterbindingen
6 END PGM SQL_READ_WMAT_2 MM
```

19

Grafisk programmering

19.1 Grunnlag

Bruk

Grafisk programmering er et alternativ til konvensjonell klartekstprogrammering. Du kan lage 2D-skisser ved å tegne linjer og sirkelbuer og bruke dem til å generere en kontur i klartekst. I tillegg kan du importere konturer fra et NC-program til arbeidsområdet **Kontur** og redigere dem grafisk.

Du kan bruke grafisk programmering på egen hånd via en egen fane eller i form av et eget arbeidsområde **Kontur**. Hvis du bruker grafisk programmering som en egen fane, kan du ikke åpne flere arbeidsområder i driftsmodus **Programmere** i den fanen.

Funksjonsbeskrivelse

Arbeidsområdet **Kontur** er tilgjengelig i driftsmodus **Programmere**.

Skjermoppdeling

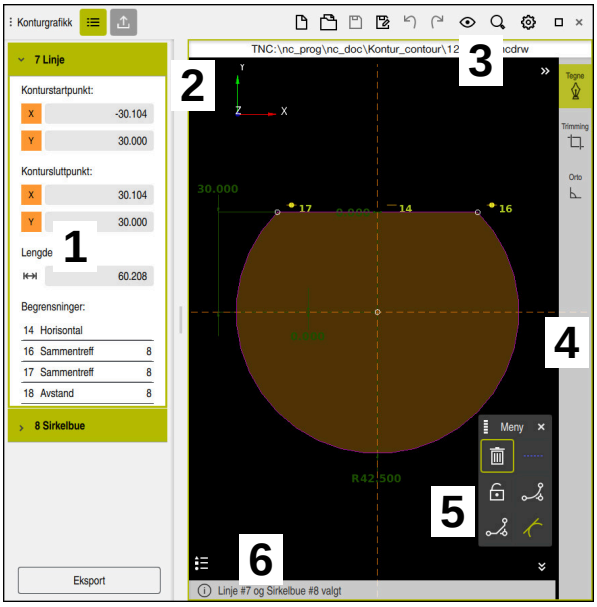

Skjermoppdeling av arbeidsområdet **Kontur**

Arbeidsområdet **Kontur** inneholder følgende områder:

1 Område for elementinformasjon
2 Område for tegning
3 Tittellinje
4 Verktøylinje
5 Tegnefunksjoner
6 Informasjonslinje

Betjeningselementer og gester i grafisk programmering

I grafisk programmering kan du lage en 2D-skisse ved hjelp av ulike elementer.

Mer informasjon: "Komme i gang med grafisk programmering", Side 552

Følgende elementer er tilgjengelige i grafisk programmering:

- Linje
- Sirkelbue
- Konstruksjonspunkt
- Konstruksjonslinje
- Konstruksjonssirkel
- Fas
- Avrunding

Gester

I tillegg til gestene som er tilgjengelige spesifikt for grafisk programmering, kan du også bruke ulike generelle gester i grafisk programmering.

Mer informasjon: "Vanlige gester for berøringsskjerm", Side 66

Symbol	Gest	Beskrivelse
	Trykke	Velg punkt eller element
	Stopp	Sett inn konstruksjonspunkt
	Trekke med to fingre	Forskyv tegningsvisning
	Tegn rette elementer	Sett inn element **Linje**
	Tegne sirkulære elementer	Sett inn element **Sirkelbue**

Symboler i tittellinjen

i tillegg til symboler som kun er tilgjengelige for grafisk programmering, viser tittellinjen i arbeidsområdet **Kontur** også generelle symboler for styringsgrensesnittet.

Mer informasjon: "Ikoner for styringsgrensesnittet", Side 73

Styringen viser følgende symboler i tittellinjen:

Ikon eller tastekombinasjon	Beskrivelse
	Åpne eller lukk kolonnen **Eksport**
CTRL + N	**Forkast** konturen
CTRL + O	**Åpen fil**
	Åpne eller lukk valgmenyen **Visningsalternativer**
	Skjul dimensjoner
	Vis dimensjoner
	Skjul begrensninger
	Vis begrensninger
	Skjul referanseakser
	Vis referanseakser
	Åpne eller lukk valgmenyen **Skaleringsalternativer**
	Tegneoverflate Skalere til tegneområdet Du kan definere størrelsen på tegneflaten i konturinnstillingene. **Mer informasjon:** "Vinduet Konturinnstillinger", Side 544
	Valgte elementer Skalere til de valgte elementene
	Alle elementer Skalere til alle elementer
	Åpne eller lukk vinduet **Konturinnstillinger** **Mer informasjon:** "Vinduet Konturinnstillinger", Side 544

Mulige farger

Styringen viser elementene i følgende farger:

Symbol	Beskrivelse
	element Styringen viser et tegnet element som ikke er ferdig dimensjonert, i oransje og heltrukket.
	Konstruksjonselement Tegnede elementer kan byttes til konstruksjonselementer. Du kan bruke konstruksjonselementer til å få ekstra punkter til skissen. Styringen viser konstruksjonselementer i blått og stiplet.
	Referanseakse De viste referanseaksene danner et kartesisk koordinatsystem. Ved grafisk programmering starter dimensjonene fra skjæringspunktet mellom referanse-aksene. Ved eksport av konturdata tilsvarer skjæringspunktet til referanseakse-ne emnets referansepunkt. Styringen viser referanseakser brune og stiplede.
	Låst element Låste elementer kan ikke tilpasses. Hvis du vil redigere et låst element, må du først låse det opp. Styringen viser låste elementer i rødt og heltrukket.
	Element med mål Styringen viser fullstendig dimensjonerte elementer i mørkegrønt. Du kan verken knytte ytterligere begrensninger eller dimensjoner til et fullstendig dimensjonert element, ellers vil elementet være overbestemt.
	Konturelement Styringen viser konturelementene mellom **startpunkt** og **endepunkt** i menyen **Eksport** som grønne, heltrukne elementer.

Symboler i tegneområdet

Styringen viser følgende symboler i tegneområdet:

Ikon eller tastekombi-nasjon	Betegnelse	Beskrivelse
	Freseretning	Valgt **Freseretning** bestemmer om de definerte konturelementene vises med eller mot klokken.
	verktøy	Sletter alle valgte elementer
	Endre påtrykk	Veksler visningen mellom lengde- og vinkeldimensjoner.
	Skift konstruk-sjonselement	Denne funksjonen konverterer et element til et konstruksjonsele-ment. Konstruksjonselementer følger ikke med når en kontur eksporteres.
	Sperr element	Når dette symbolet vises, er det valgte elementet låst for redigering. Hvis du velger symbolet, låses elementet opp.
	Låse opp element	Når dette symbolet vises, er det valgte elementet låst opp for redigering. Hvis du velger symbolet, låses elementet.
	Sette nullpunkt	Denne funksjonen forskyver det valgte punktet til utgangspunktet for koordinatsystemet. Alle andre tegnede elementer forskyves også med hensyn til de gitte avstandene og dimensjonene. Funksjonen **Sette nullpunkt** kan føre til en ny beregning av eksisterende begrensninger.
	Hjørneavrunding	Setter inn en avrunding Hvis du velger forsiden av en lukket kontur, kan du avrunde alle hjørner av konturen.
	Fas	Setter inn en fas Hvis du velger forsiden av en lukket kontur, kan du sette inn en fas i alle hjørner av konturen.
	Sammentreff	Denne funksjonen angir begrensningen **Sammentreff** for to markerte punkter. Når du bruker denne funksjonen, kobles de valgte punktene til to elementer sammen. Ordet koinsidens betyr sammenfallende.
	Vertikal	Denne funksjonen angir begrensningene **Vertikal** for to markerte elementet **Linje**. Vertikale elementer er automatisk loddrette.
	Horisontal	Denne funksjonen angir begrensningene **Horisontal** for to markerte elementet **Linje**. Horisontale elementer er automatisk vannrette.
	Perpendikulær	Denne funksjonen angir begrensningen **Perpendikulær** for to merkede elementer av typen **Linje**. Mellom loddrette elementer er det en 90° vinkel.

Ikon eller tastekombi-nasjon	Betegnelse	Beskrivelse
//	**Parallell**	Denne funksjonen angir begrensningen **Parallell** for to merkede elementer av typen **Linje**. Hvis du bruker denne funksjonen, gjøres vinkelen mellom to linjer lik. Først sjekker styringen om det foreligger begrensninger, f.eks. **Horisontal**. Atferd ved begrensninger: ■ Hvis det foreligger en begrensning, blir **Linje** uten begrensning avpasset til **Linje** med begrensning. ■ Hvis begge linjene har begrensninger, kan ikke funksjonen brukes. Dimensjonen er overbestemt. ■ Dersom det ikke foreligger begrensninger, er rekkefølgen for valget avgjørende. **Linje** som ble valgt som nummer to, avpasses til **Linje** som ble valgt først.
=	**lik**	Denne funksjonen angir begrensningen **lik** for to markerte elementer. Bruker du denne funksjonen, blir størrelsen på for eksempel lengde eller diameter for to elementer gjort lik. Først sjekker styringen om det foreligger begrensninger, f.eks. en definert lengde. Atferd ved begrensninger: ■ Hvis det foreligger en begrensning, blir elementet uten begrensning avpasset til elementet med begrensning. ■ Hvis begge elementene har tilsvarende begrensninger, kan ikke funksjonen brukes. Dimensjonen er overbestemt. ■ Hvis det ikke foreligger noen begrensninger, oppretter styringen middelverdien fra de angitte størrelsesverdiene.
	Tangential	Denne funksjonen angir begrensningen **Tangential** for to valgte elementer av type **Linje** og **Sirkelbue** eller **Sirkelbue** og **Sirkelbue**. Når du bruker denne funksjonen, forskyves både sirkelbuer og linjer. Etter å ha blitt forskjøvet, berører elementene det gjelder hverandre på nøyaktig ett punkt og danner en tangential overgang.
	Symmetri	Denne funksjonen angir begrensningen **Symmetri** for et merket element av typen **Linje** og to merkede punkter i andre konstruksjonselementer. Når du bruker denne funksjonen, posisjonerer styringen avstanden mellom de to punktene symmetrisk til den valgte linjen. Hvis du senere endrer avstanden til ett av punktene, tilpasser det andre punktet seg automatisk til endringen.
	Punkt på element	Denne funksjonen angir begrensningen **Punkt på element** for et merket element og et punkt på et annet merket element . Når du bruker denne funksjonen, forskyves det valgte punktet til det valgte elementet.
	Forklaring	Med denne funksjonen viser eller skjuler du forklaringen for alle betjeningselementene.
CTRL + D	**Tegne**	For å unngå utilsiktet tegning av elementer når du forskyver tegningen, kan du deaktivere tegnemodus. Tegnemodus forblir deaktivert til du aktiverer den igjen. Hvis du deaktiverer tegnemodus, merker styringen knappen i grønt.

Ikon eller tastekombi-nasjon	Betegnelse	Beskrivelse
CTRL + T	**Trimming**	Hvis flere elementer overlapper, kan du bruke modusen **Trimming** til å korte ned elementer til neste tilstøtende element. Modusen **Trimming** er aktiv til du deaktiverer den igjen. Hvis funksjonen er aktiv, merker styringen knappen i grønt.
	Orto	Med denne funksjonen kan du kun tegne rettvinklede linjer. Styrin-gene tillater ikke skrå linjer eller sirkelbuer. Hvis funksjonen er aktiv, merker styringen knappen i grønt.
CTRL + A	**Marker alt**	Du kan bruke funksjonen **Marker alt** til å merke alle tegnede elementer samtidig.

Vinduet Konturinnstillinger

Konturinnstillinger-vinduet inneholder følgende områder:

- **Generelt**
- **Tegne**
- **Eksport**

Styringen lagrer innstillingene permanent.

Bare innstillingen **Plan** bli ikke lagret.

Område Generelt

Området **Generelt** inneholder følgende innstillinger:

Innstilling	Beskrivelse
Plan	Du velger hvilket plan du vil tegne i, ved å velge en aksekombinasjon. Tilgjengelige plan: - **XY** - **ZX** - **YZ**
Bredden til tegnflaten	Forhåndsinnstilt størrelse på tegneflaten i bredden
Høyden til tegnflaten	Forhåndsinnstilt størrelse på tegneflaten i høyden
Antall desimaler	Antall desimaler i dimensjoneringen

Område Tegne

Området **Tegne** inneholder følgende innstillinger:

Innstilling	Beskrivelse
Avrundingsradius	Standardstørrelse for en innsatt avrundingsradius
Faselengde	Standardstørrelse for en innsatt fase
Størrelsen til fangsirkelen	Størrelse på fangsirkelen ved utvalg av elementer

Området Eksport

Området **Eksport** inneholder følgende innstillinger:

Innstilling	Beskrivelse
Vise sirkel	Du velger om sirkelbuer skal vises som **CC** og **C** eller **CR**.
Vise RND	Du velger med en bryter om avrundinger som er tegnet med funksjonen **RND**, også skal eksporteres til NC-programmet som **RND**.
CHF-utdata	Du velger med en bryter om faser som er tegnet med funksjonen **CHF**, også skal eksporteres til NC-programmet som **CHF**.

19.1.1 Opprett ny kontur

Slik oppretter du en ny kontur:

- Velg driftsmodus **Programmere**
- Velg **Legg til**
  - Styringen åpner arbeidsområdene **Hurtigvalg** og **Åpen fil**.
- Velg **Kontur**
  - Styringen åpner konturen i en ny fane.

19.1.2 Låse og låse opp elementer

Hvis du vil beskytte et element mot justeringer, kan du låse elementet. Et låst element kan ikke endres. Hvis du vil justere det låste elementet, må du først låse det opp.

Slik låser og låser du opp elementer i grafisk programmering:

- Velg tegnet element
- Velge funksjon **Sperr element**
  - Styringen låser elementet.
  - Styringen viser det låste elementet i rødt.
- Velge funksjon **Låse opp element**
  - Styringen låser opp elementet.
  - Styringen viser det ulåste elementet i gult.

Tips:

- Bestem **Konturinnstillinger** før tegning.
  Mer informasjon: "Vinduet Konturinnstillinger", Side 544
- Utfør dimensjoneringen av hvert element umiddelbart etter tegning. Hvis du først dimensjonerer etter å ha tegnet hele konturen, kan konturen bevege seg utilsiktet.
- Du kan tilordne begrensninger til de tegnede elementene. For ikke å komplisere konstruksjonen unødvendig, bør du bare arbeide med nødvendige begrensninger.
  Mer informasjon: "Symboler i tegneområdet", Side 542
- Hvis du velger elementer i konturen, merker styringen elementene i menylinjen i grønt.

Definisjoner

filtype	Definisjon
H	NC-program i klartekst
TNCDRW	HEIDENHAIN konturfil

19.2 Importere konturer til grafisk programmering

Bruk

Med arbeidsområdet **Kontur** kan du ikke bare opprette nye konturer, men også importere konturer fra eksisterende NC-program og redigere dem grafisk ved behov.

Forutsetninger

- Maks 200 NC-blokker
- Ingen sykluser
- Ingen start- og stoppebevegelser
- Ingen rette linjer **LN** (#9 / #4-01-1)
- Ingen teknologidata, f.eks. matinger eller tilleggsfunksjoner
- Ingen aksebevegelser som er utenfor det angitte planet, f.eks. XY-planet

Hvis du prøver å importere en ikke tillatt NC-blokk til den grafiske programmeringen, viser styringen en feilmelding.

Funksjonsbeskrivelse

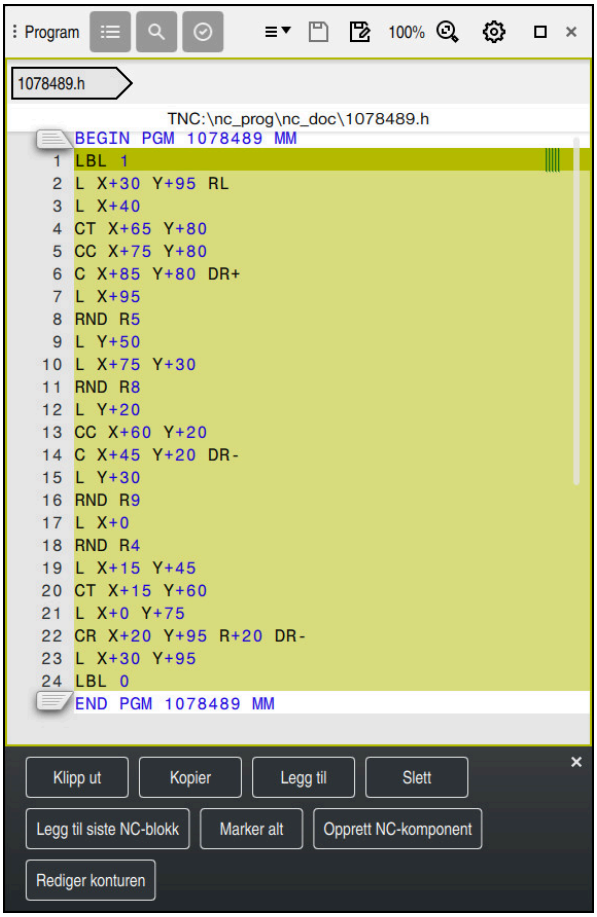

Kontur som skal importeres, fra NC-programmet

I grafisk programmering består alle konturer utelukkende av lineære eller sirkulære elementer med absolutte kartesiske koordinater.

Styringen konverterer følgende banefunksjoner ved import til arbeidsområdet **Kontur**:

- Sirkelbane **CT**
  Mer informasjon: "Sirkelbane CT", Side 170
- NC-blokker med polarkoordinater
  Mer informasjon: "Polare koordinater", Side 152
- NC-blokker med inkrementelle inndata
  Mer informasjon: "Inkrementelle inndata", Side 155
- Fri konturprogrammering **FK**

19.2.1 Importer konturer

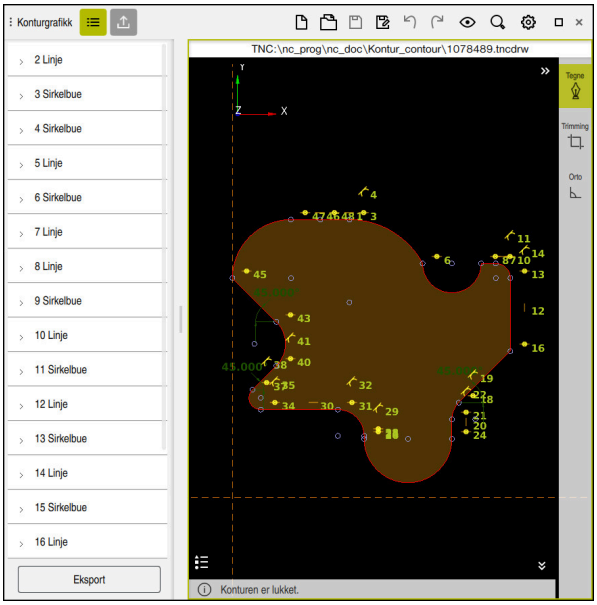

Importert kontur

Slik importerer du konturer fra NC-programmer:

- Velg driftsmodus **Programmere**
- Åpne eksisterende NC-program som inneholder kontur
- Finn konturen i NC-programmet
- Hold på den første NC-blokken i konturen
> Styringen åpner kontekstmenyen.
- Velg **Merk**
> Styringen viser to markeringspiler.
- Velg ønsket område med markeringspilene
- Velg **Rediger konturen**
> Styringen åpner det merkede konturområdet i arbeidsområdet **Kontur**.

> Du kan også importere konturer ved å dra de valgte NC-blokkene inn i det åpne arbeidsområdet **Kontur**. Da viser styringen et grønt symbol på høyre kant av den første markerte NC-blokken.
>
> **Mer informasjon:** "Vanlige gester for berøringsskjerm", Side 66

Tips:

- Hvis du bruker funksjonen **Rediger konturen** til å importere en kontur til grafisk programmering, er alle elementer i utgangspunktet låst. Før du begynner å justere elementene, må du låse dem opp.

  Mer informasjon: "Låse og låse opp elementer", Side 545
- Etter at konturene er importert, kan du redigere dem grafisk og også eksportere dem.

  Mer informasjon: "Komme i gang med grafisk programmering", Side 552

  Mer informasjon: "Eksportere konturer fra grafisk programmering", Side 549
- Du kan også importere NC-funksjoner for koordinattransformasjon sammen med konturen. Så snart du også importerer en transformasjon, tar styringen hensyn til for eksempel et speilbilde med **TRANS MIRROR**.

19.3 Eksportere konturer fra grafisk programmering

Bruk

Med kolonnen **Eksport** kan du eksportere nyopprettede eller grafisk redigerte konturer i arbeidsområdet **Kontur**.

Relaterte emner

- Importer konturer

  Mer informasjon: "Importere konturer til grafisk programmering", Side 546
- Komme i gang med grafisk programmering

  Mer informasjon: "Komme i gang med grafisk programmering", Side 552

Funksjonsbeskrivelse

Kolonnen **Eksport** inneholder følgende områder:

- **Konturstartpunkt**

  I dette området stiller du inn **Konturstartpunkt** for konturen. Du kan sette **Konturstartpunkt** grafisk eller angi en akseverdi. Hvis du angir en akseverdi, bestemmer styringen automatisk den andre akseverdien.
- **Kontursluttpunkt**

  I dette området stiller du inn **Kontursluttpunkt** for konturen. Du kan fastsette **Kontursluttpunkt** på samme måte som **Konturstartpunkt**.

Symboler eller knapper

Ikon eller knapp	Beskrivelse
Sette grafisk	Angi Konturstartpunkt eller Kontursluttpunkt grafisk
	Lukket kontur Med en lukket kontur ligger start- og sluttpunktene sammen. Hvis du velger startpunktet, stiller styringen automatisk inn sluttpunktet.
	Åpen kontur Med en åpen kontur ligger start- og sluttpunktene ikke sammen. Hvis du velger symbolet, lukker styringen konturen og setter endepunktet automatisk til startpunktet.
Inverter retning	Med denne funksjonen endrer du programmeringsretningen til konturen.
Generer klartekst	Med denne funksjonen eksporterer du konturen som NC-program eller underprogram. Styringen kan bare eksportere bestemte banefunksjoner. Alle genererte konturer inneholder absolutte kartesiske koordinater. **Mer informasjon:** "Vinduet Konturinnstillinger", Side 544 Kontureditoren kan generere følgende banefunksjoner: ■ Linje **L** ■ Sirkelmidtpunkt **CC** ■ Sirkelbane **C** ■ Sirkelbane **CR** ■ Radius **RND** ■ Avfasing **CHF**
Tilbakestill utvalg	Med denne funksjonen kan du oppheve merkingen av en kontur.

Tips:

- Med funksjonene **Konturstartpunkt** og **Kontursluttpunkt** kan du også også velge delområder i de tegnede elementene og generere en kontur fra dem.
- Du kan lagre tegnede konturer med filtypen ***.tncdrw** på styringen.

19.4 Komme i gang med grafisk programmering

19.4.1 Eksempeloppgave D1226664

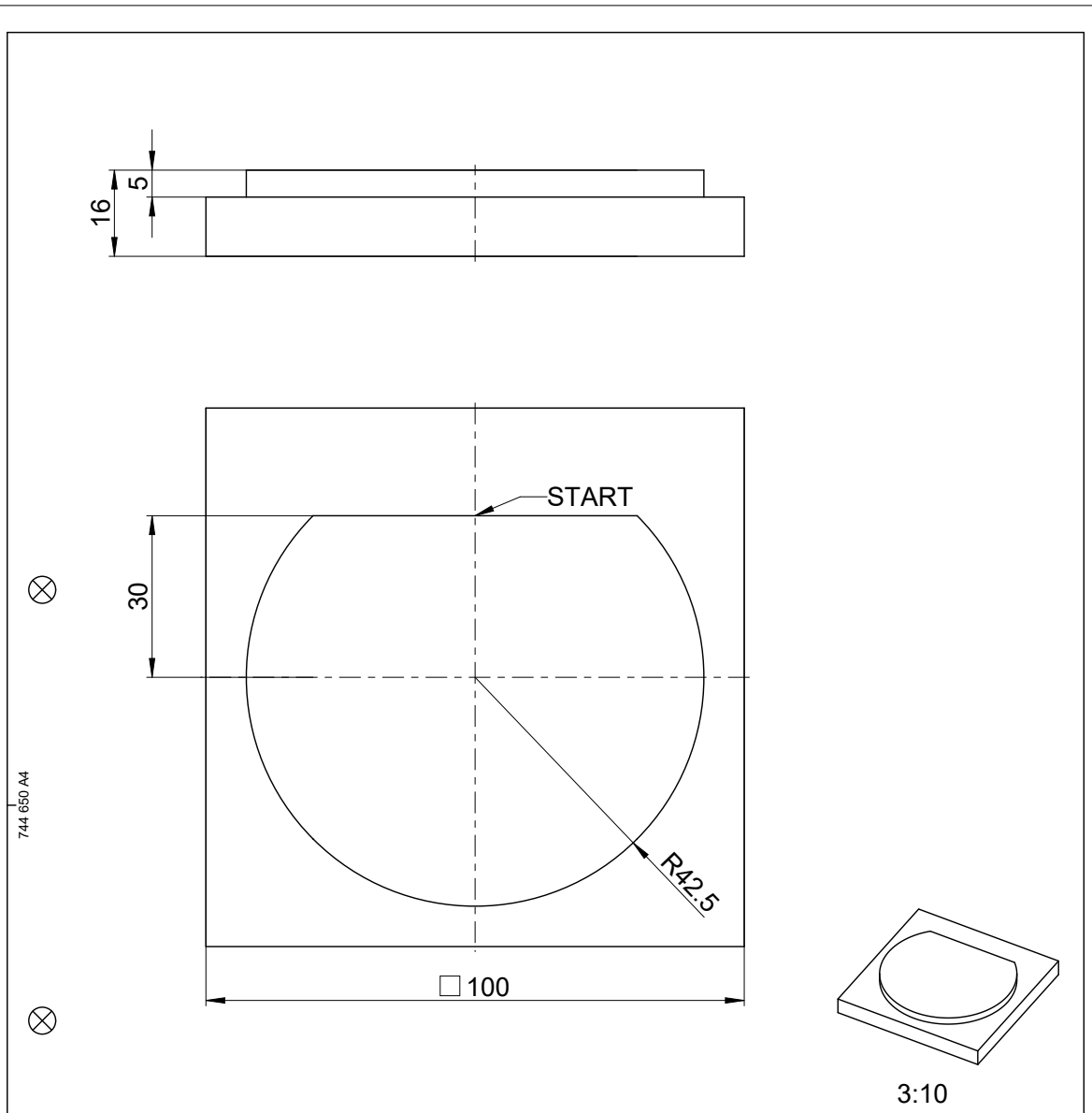

			ID number
Text:			Change No. C000941-05 Phase: Nicht-Serie
Original drawing Scale: 1:1 / Format: A4	Platte Plate		Werkstoff: 3.1645 Material:
RoHS			
Maße in mm / Dimensions in mm	Einzelteilzeichnung / Component Drawing		●blanke Flächen/Blank surfaces
Werkstückkanten nach ISO 13715 Workpiece edges ISO 13715 -0.3 / +0.3	Allgemeintoleranzen ISO 2768-mH ≦6mm: ±0,2 General tolerances ISO 2768-mH ≦6mm: ±0,2	Tolerierung nach ISO 8015 Tolerances as per ISO 8015	Oberflächen nach ISO 1302 Surfaces as per ISO 1302
		Oberflächenbehandlung: Surface treatment:	

The reproduction, distribution and utilization of this document as well as the communication of its contents to others without express authorization is prohibited. Offenders will be held liable for the payment of damages. All rights reserved in the event of the grant of a patent, utility model or design. (ISO 16016)

HEIDENHAIN DR. JOHANNES HEIDENHAIN GmbH 83301 Traunreut, Germany	Created	Responsible	Released	Version / Revision / Sheet	Page
	M-TS			D1226664-00-A-01	1 of 1
	05.09.2017			Document number	

19.4.2 Tegne en eksempelkontur

Slik tegner du den viste konturen:

- Opprett ny kontur

  Mer informasjon: "Opprett ny kontur", Side 545
- Lage **Konturinnstillinger**

> I vinduet **Konturinnstillinger** kan du definere grunnleggende innstillinger for tegning. For dette eksemplet kan du bruke standardinnstillingene.

Mer informasjon: "Vinduet Konturinnstillinger", Side 544

- Tegn horisontal **Linje**
- Velg endepunktet til den tegnede linjen
- > Styringen viser linjens X- og Y-avstand til sentrum.
- Angi Y-avstanden til sentrum, f.eks. **30**
- > Styringen posisjonerer linjen i henhold til den innstilte betingelsen.
- Tegn **Sirkelbue** fra det ene endepunktet på linjen til det andre
- > Styringen viser den lukkede konturen i gult.
- Velg midtpunktet på buen
- > Styringen viser midtpunktskoordinatene til sirkelbuen i **X** og **Y**.
- Angi **0** for X- og Y-midtpunkgskoordinatene til buen
- > Styringen forskyver konturen.
- Velg tegnet sirkelbue
- > Styringen viser gjeldende radiusverdi for sirkelbuen.
- Angi radius **42,5**
- > Styringen justerer radiusen til sirkelbuen.
- > Konturen er fullstendig definert.

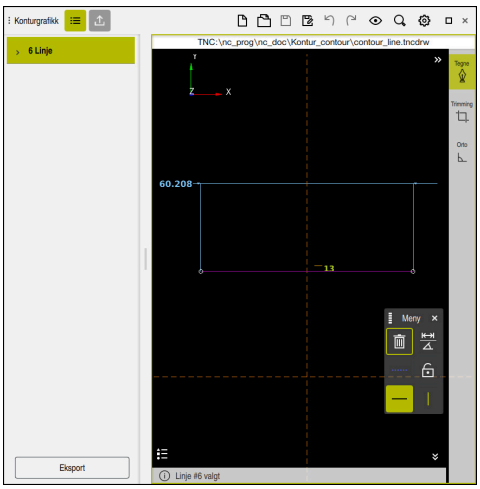

Tegnet linje

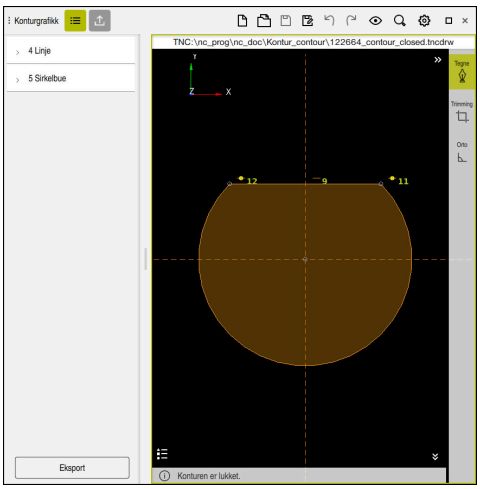

Lukket kontur

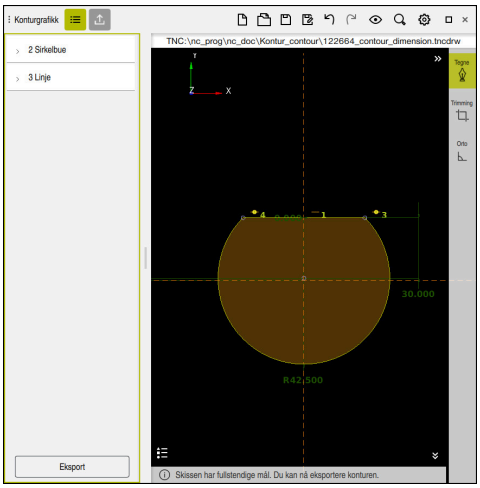

Dimensjonert kontur

19.4.3 Eksportere tegnet kontur

Slik eksporterer du den tegnede konturen:

- Tegn kontur

- Velg kolonnen **Eksport**
- > Styringen viser kolonnen **Eksport**.
- I området **Konturstartpunkt** velger du **Sette grafisk**
- Velg startpunkt på den tegnede konturen
- > Styringen viser koordinatene til det valgte startpunktet, den markerte konturen og programmeringsretningen.

> Du kan justere programmeringsretningen til konturen med funksjonen **Inverter retning**.

- Velge funksjon **Generer klartekst**
- > Styringen genererer konturen basert på de definerte dataene.

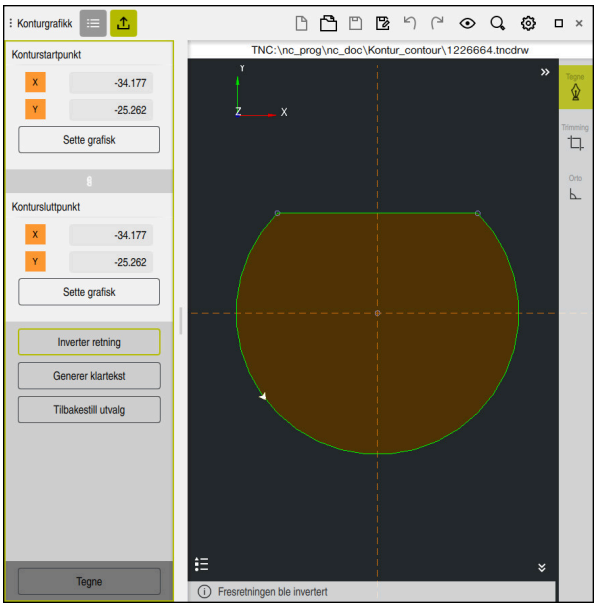

Valgte konturelementer i **Eksport**-kolonnen med definert **Freseretning**

20

ISO

20.1 Grunnlag

Bruk

Standarden DIN 66025/ISO 6983 definerer en universell NC-syntaks.

Mer informasjon: "ISO-eksempel", Side 558

På TNC7 basic kan du programmere og utføre NC-programmer med støttede ISO-syntakselementer.

Funksjonsbeskrivelse

TNC7 basic tilbyr følgende alternativer i forbindelse med ISO-programmer:

- Overfør filer til styringen

  Mer informasjon: Brukerhåndbok for innretting og kjøring
- Programmere ISO-programmer på styringen

  Mer informasjon: "ISO-syntaks", Side 561
  - I tillegg til den standardiserte ISO-syntaksen kan du programmere HEIDENHAIN-spesifikke sykluser som G-funksjoner.

    Mer informasjon: "Sykluser", Side 579
  - Du kan bruke noen NC-funksjoner i ISO-programmer ved å bruke klartekstsyntaks.

    Mer informasjon: "Klartekstfunksjoner i ISO", Side 581
- Test NC-programmer ved hjelp av simulering

  Mer informasjon: "Arbeidsområde Simulering", Side 611
- Kjøre NC-programmer

  Mer informasjon: Brukerhåndbok for innretting og kjøring

Innholdet i et ISO-program

Et ISO-program er bygd opp som følger:

ISO-syntaks	Funksjon
I	filtype Med filendelsen ***.i** definerer du et ISO-program.
%NAME G71	Programstart og programslutt
G71	Måleenhet mm
G70	Måleenhet inch
N10 **N20** **N30** ...	NC-blokknummer Med den valgfrie maskinparameteren **blockIncrement** (nr. 105409) definerer du inkrementet mellom blokknumrene.
N99999999	NC-blokknummer for programslutt NC-programmet er ufullstendig uten dette NC-blokknummeret. Styringen supplerer og oppdaterer automatisk NC-blokknumrene i filen. Arbeidsområdet **Program** viser bare fortløpende tall uten å ta hensyn til den definerte trinnøkningen.
G01 X+0 Y+0 ...	NC-funksjoner

Mer informasjon: "Innholdet i et NC-program", Side 104

Innhold i en NC-blokk

```
N110 G01 G90 X+10 Y+0 G41 F3000 M3
```

En NC-blokk inneholder følgende syntakselementer:

ISO-syntaks	Funksjon
G01	Syntaksåpning
G90	Absolutte eller inkrementelle inndata **Mer informasjon:** "Absolutte og inkrementelle inndata", Side 561
X+10 Y+0	Koordinatangivelse **Mer informasjon:** "Grunnleggende om koordinatdefinisjon", Side 152
G41	Korrigering av verktøyradius **Mer informasjon:** "Korrigering av verktøyradius", Side 572
F3000	Mating **Mer informasjon:** "Mating", Side 563
M3	Tilleggsfunksj. **Mer informasjon:** "Tilleggsfunksjoner", Side 423

ISO-eksempel

Eksempeloppgave 1338459

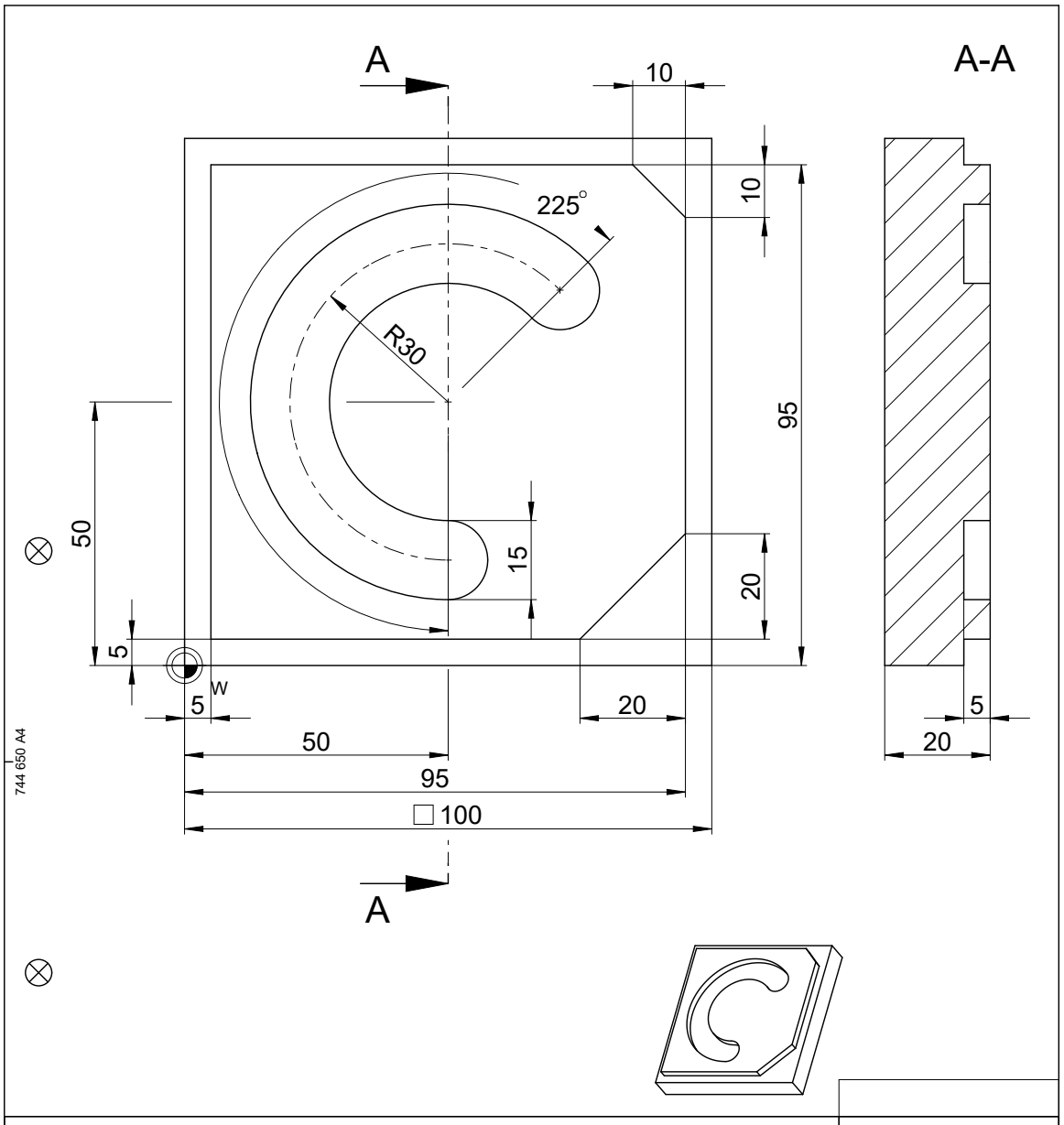

			ID number
Text:			Change No. C000941-05 Phase: Nicht-Serie
Original drawing Scale: 1:1 / Format: A4	Platte Plate		Werkstoff: Material:
RoHS			
Maße in mm / Dimensions in mm	Einzelteilzeichnung / Component Drawing		●blanke Flächen/Blank surfaces
Werkstückkanten nach ISO 13715 Workpiece edges ISO 13715 -0.3 +0.3	Allgemeintoleranzen ISO 2768-mH ≦6mm: ±0,2 General tolerances ISO 2768-mH ≦6mm: ±0,2	Tolerierung nach ISO 8015 Tolerances as per ISO 8015	Oberflächen nach ISO 1302 Surfaces as per ISO 1302
		Oberflächenbehandlung: Surface treatment:	

The reproduction, distribution and utilization of this document as well as the communication of its contents to others without express authorization is prohibited. Offenders will be held liable for the payment of damages. All rights reserved in the event of the grant of a patent, utility model or design. (ISO 16016)

HEIDENHAIN DR. JOHANNES HEIDENHAIN GmbH 83301 Traunreut, Germany	Created	Responsible	Released	Version	Revision	Sheet	Page
	M-TS			D1358459-00-A-01			1 of 1
	05.08.2021			Document number			

Eksempelløsning 1338459

% 1339889 G71	
N10 G30 G17 X+0 Y+0 Z-40	; Råemnedefinisjon
N20 G31 X+100 Y+100 Z+0	; Råemnedefinisjon
N30 T16 G17 S6500	; Verktøyoppkall
N40 G00 G90 Z+250 G40 M3	; Sikker posisjon i verktøyaksen
N50 G00 X-20 Y-20	; Forposisjonering i arbeidsplanet
N60 G00 Z+5	; Forposisjonernig i verktøyaksen
N70 G01 Z-5 F3000 M8	; Kjør til bearbeidingsdybde
N80 G01 X+5 Y+5 G41 F700	; Første konturpunkt
N90 G26 R8	; Startfunksjon
N100 G01 Y+95	; Linje
N110 G01 X+95	
N120 G24 R10	; Fas
N130 G01 Y+5	
N140 G24 R20	
N150 G01 X+5	
N160 G27 R8	; Frakjøringsfunksjon
N170 G01 X-20 Y-20 G40 F1000	; Sikker posisjon i arbeidsplanet
N180 G00 Z+250	; Sikker posisjon i verktøyaksen
N190 T6 G17 S6500	; Verktøyoppkall
N200 G00 G90 Z+250 G40 M3	
N210 G00 X+50 Y+50 M8	
N220 CYCL DEF 254 RUND NOT ~	
Q215=+0 ;MASKINOPERASJON ~	
Q219=+15 ;NOTBREDDE ~	
Q368=+0.1 ;TOLERANSE FOR SIDE ~	
Q375=+60 ;DELESIRKELDIA. ~	
Q367=+0 ;REF. NOTPLASSERING ~	
Q216=+50 ;SENTRUM 1. AKSE ~	
Q217=+50 ;SENTRUM 2. AKSE ~	
Q376=+45 ;STARTVINKEL ~	
Q248=+225 ;APNINGSVINKEL ~	
Q378=+0 ;VINKELSKRITT ~	
Q377=+1 ;ANTALL REPETISJONER ~	
Q207=+500 ;MATING FRESING ~	
Q351=+1 ;CLIMB OR UP-CUT ~	
Q201=-5 ;DYBDE ~	
Q202=+5 ;MATEDYBDE ~	
Q369=+0.1 ;TOLERANSE FOR DYBDE ~	
Q206=+150 ;MATING FOR MATEDYBDE ~	
Q338=+5 ;INFEED SLETTFRESING ~	

Q200=+2	;SIKKERHETSAVST. ~	
Q203=+0	;KOOR. OVERFLATE ~	
Q204=+50	;2. SIKKERHETSAVST. ~	
Q366=+2	;NEDSENKING ~	
Q385=+500	;MATING GLATTDREIING ~	
Q439=+0	;FORHOLD MATING	
N230 G79		; Syklusoppkalling
N240 G00 Z+250 M30		
N99999999 % 1339889 G71		

Tips:

- Med vinduet **Sett inn NC-funksjon** kan du også sette inn ISO-syntaks.
  Mer informasjon: "Vindu Sett inn NC-funksjon", Side 120
- Du kan hente frem et klartekstprogram i et ISO-program, f.eks. for å utnytte mulighetene til grafisk programmering.
  Mer informasjon: "Kall opp NC-programmet", Side 569
  Mer informasjon: "Grafisk programmering", Side 537
- Du kan hente frem et klartekstprogram i et ISO-program, f.eks. for å bruke NC-funksjoner som kun er mulige med klartekstprogrammering.
  Mer informasjon: "Bearbeiding med polar kinematikk med FUNCTION POLARKIN", Side 401

20.2 ISO-syntaks

20.2.1 Knapper

Du kan bruke knappene til å sette inn følgende ISO-syntaks:

Tast	ISO-syntaks	Mer informasjon
TOOL CALL	Verktøyoppkall **T**	Side 562
TOOL DEF	Verktøydefinisjon **G99**	Side 563
L	Linje **G01**	Side 564
CHF	Avfasing **G24**	Side 564
RND	Avrunding **G25**	Side 565
CC	Sirkelbane **G02**	Side 566
C	Sirkelbane **G03**	Side 566
CR	Sirkelbane **G05**	Side 566
CT	Tangentiell sirkulær bane **G06**	Side 567
LBL SET	Label **G98**	Side 568
LBL CALL	Underprogramoppkall og programdelrepetisjon **L**	Side 569 Side 569
STOP	Stopp i NC-programmet **G38**	Side 572

Absolutte og inkrementelle inndata

Styringen har følgende målangivelser:

Syntaks	Beskrivelse
G90	Absolutte oppføringer refererer alltid til en opprinnelse. For kartesiske koordinater er origo nullpunktet, og for polare koordinater polen og vinkelreferanseaksen.
G91 tilsvarer klartekstsyntaks **I**	Inkrementelle inndata refererer alltid til de sist programmerte koordinatene. For kartesiske koordinater er dette verdiene til aksene **X**, **Y** og **Z**. For polare koordinater er dette verdiene til den polare koordinatradiusen **R** og den polare koordinatvinkelen **H**.

Verktøyakse

I noen NC-funksjoner kan du velge en verktøyakse for f.eks. å definere arbeidsplanet.

> Styringsfunksjonens fulle omfang er utelukkende tilgjengelig ved bruk av verktøyakse **Z**, f.eks. maldefinisjon **PATTERN DEF**.
>
> Bruk av verktøyaksene **X** og **Y** kan brukes med begrensninger og er forberedt og konfigurert av maskinprodusenten.

Styringen skiller mellom følgende verktøyakser:

Syntaks	Arbeidsplan
G17 tilsvarer verktøyaksen **Z**	**XY** samt **UV**, **XV**, **UY**
G18 tilsvarer verktøyaksen **Y**	**ZX** samt **VW**, **YW**, **VZ**
G19 tilsvarer verktøyaksen **X**	**YZ** samt **WU**, **ZU**, **WX**

Råemne

Med NC-funksjonene **G30** og **G31** definerer et kubisk emne for simulering av NC-programmet.

Du definerer boksen ved å angi et MIN-punkt i nedre venstre hjørne foran og et MAX-punkt i øvre høyre bakre hjørne.

```
N10 G30 G17 X+0 Y+0 Z-40   ; Definer MIN punkt
N20 G31 X+100 Y+100 Z+0    ; Definer MAX punkt
```

G30 og **G31** tilsvarer klartekstsyntaksen **BLK FORM 0.1** og **BLK FORM 0.2**.

Mer informasjon: "Definer råemne med BLK FORM", Side 130

Du definerer verktøyaksen med **G17**, **G18** og **G19**.

Mer informasjon: "Verktøyakse", Side 562

Du kan også definere følgende emner ved å bruke klartekstsyntaks:

- Sylindrisk råemne med **BLK FORM CYLINDER**
  Mer informasjon: "Sylindrisk råemne med BLK FORM CYLINDER", Side 133
- Roteringssymmetrisk råemne med **BLK FORM ROTATION**
  Mer informasjon: "Roteringssymmetrisk råemne med BLK FORM ROTATION", Side 134
- STL-fil som råemne med **BLK FORM FILE**
  Mer informasjon: "STL-fil som råemne med BLK FORM FILE", Side 136

Verktøy

Verktøyoppkall

Med NC-funksjonen **T** kaller du opp et verktøy i NC-programmet.

T tilsvarer klartekstsyntaksen **TOOL CALL**.

Mer informasjon: "Verktøyoppkall med TOOL CALL", Side 142

Du definerer verktøyaksen med **G17**, **G18** og **G19**.

Mer informasjon: "Verktøyakse", Side 562

Skjæredata

Spindelturtall

Du definerer spindelturtallet **S** i enheten for spindelomdreininger per minutt o/min.

Alternativt kan du definere konstant skjærehastighet **VC** i meter per minutt m/min i et verktøyoppkall.

N110 T1 G17 S(VC = 200)	; Verktøyoppkall med konstant skjærehastighet

Mer informasjon: "Spindelturtall S", Side 146

Mating

Du definerer matingen for lineære akser i millimeter per minutt mm/min.

Ved tomme-programmer må du definere matingen i 1/10 tomme/min.

Du definerer matingen for roteringsakser i grader per minutt °/min.

Du kan definere matingen med tre desimaler.

Mer informasjon: "Mating F ", Side 147

Verktøydefinisjon

Med NC-funksjonen **G99** kan du definere dimensjonene til et verktøy.

> Følg maskinhåndboken!
> Verktøydefinisjonen med **G99** er en maskinavhengig funksjon.
> HEIDENHAIN anbefaler å bruke verktøystyring til verktøydefinisjon i stedet **for G99**!

110 G99 T3 L+10 R+5	; Definer verktøy

G99 tilsvarer klartekstsyntaksen **TOOL DEF**.

Mer informasjon: "Verktøyforvalg med TOOL DEF", Side 148

Forhåndsvalg av verktøy

Ved hjelp av NC-funksjonen **G51** klargjør styringen et verktøy i magasinet, noe som reduserer verktøyskiftetiden.

> Følg maskinhåndboken!
> Forhåndsvalg av verktøy med **G99** er en maskinavhengig funksjon.

110 G51 T3	; Forhåndsvelg verktøy

G51 tilsvarer klartekstsyntaksen **TOOL DEF**.

Mer informasjon: "Verktøyforvalg med TOOL DEF", Side 148

Banefunksjoner

Linje

Kartesiske koordinater

Med NC-funksjonene **G00** og **G01** programmerer en rettkjøringsbevegelse i ilgang eller med bearbeidingsmating i alle retninger.

N110 G00 Z+100 M3	; Linje med ilgang
N120 G01 X+20 Y-15 F200	; Linje med beabeidingsmating

Matingen som er programmert med en tallverdi, gjelder helt frem til NC-blokken der det blir programmert en ny mating. **G00** gjelder bare i den NC-blokken der den ble programmert. Etter NC-blokken med **G00** blir den siste matingen som er programmert med en tallverdi, gjeldende på nytt.

> Programmer ilgangsbevegelser utelukkende med NC-funksjonen **G00** og ikke ved hjelp av svært store numeriske verdier. Dette er den eneste måten å sikre at ilgangen fungerer blokk-for-blokk og at du kan regulere ilgangen separat fra bearbeidingsmatingen.

G00 og **G01** tilsvarer klartekstsyntaksen **L** med **FMAX** og **F**.

Mer informasjon: "Linje L", Side 159

Polare koordinater

Med NC-funksjonene **G10** og **G11** programmerer du en rett kjørebevegelse i ilgang eller med bearbeidingsmating i alle retninger.

N110 I+0 J+0	; Pol
N120 G10 R+10 H+10	; Linje med ilgang
N130 G11 R+50 H+50 F200	; Linje med beabeidingsmating

Den polare koordinatradiusem **R** tilsvarer klartekstsyntaksen **PR**.

Den polare koordinatvinkelen **H** tilsvarer klartekstsyntaksen **PA**.

G10 og **G11** tilsvarer klartekstsyntaksen **LP** med **FMAX** og **F**.

Mer informasjon: "Linje LP", Side 177

Fas

Med NC-funksjonen **G24** kan du sette inn en avfasning mellom to linjer. Fasstørrelsen refererer til skjæringspunktet som du programmerer ved hjelp av linjene.

N110 G01 X+40 Y+5	; Linje med beabeidingsmating
N120 G24 R12	; Fas med bearbeidingsmating
N130 G01 X+5 Y+0	; Linje med beabeidingsmating

Verdien etter syntakselementet **R** tilsvarer fasstørrelsen.

G24 tilsvarer klartekstsyntaksen **CHF**.

Mer informasjon: "FasCHF", Side 161

Avrunding

Med NC-funksjonen **G25** kan du sette inn en avrunding mellom to rette linjer. Avrundingen refererer til skjæringspunktet som du programmerer ved hjelp av linjene.

N110 G01 X+40 Y+25	; Linje med beabeidingsmating
N120 G25 R5	; Avrunding med bearbeidingsmating
N130 G01 X+10 Y+5	; Linje med beabeidingsmating

G25 tilsvarer klartekstsyntaksen **RND**.

Verdien etter syntakselementet **R** tilsvarer radiusen.

Mer informasjon: "AvrundingRND", Side 162

Sirkelsentrum

Kartesiske koordinater

Med NC-funksjonene **I**, **J** og **K** eller **G29** definerer du sentrum av sirkelen.

N110 I+25 J+25	; Sirkelsenter i XY-planet

N110 G00 X+25 Y+25	; Forposisjonering med en linje
N120 G29	; Sirkelsenter i siste posisjon

- **I**, **J** og **K**
  Du definerer sentrum av sirkelen i denne NC-blokken.
- **G29**
  Styringen inntar den sist programmerte posisjonen som sentrum av sirkelen.

I, **J** og **K** eller **G29** tilsvarer klartekstsyntaksen **CC** med eller uten akseverdier.

Mer informasjon: "Sirkelsenter CC", Side 163

> Med **I** og **J** definerer du sentrum av sirkelen i **X**- og **Y**-aksene. For å definere **Z**-aksen programmer du **K**.
>
> **Mer informasjon:** "Sirkelbane i et annet plan", Side 174

Polare koordinater

Med NC-funksjonene **I**, **J** og **K** eller **G29** definerer du en pol. Alle polarkoordinatene refererer til polen.

N110 I+25 J+25	; Pol

- **I**, **J** og **K**
  Du definerer polen i denne NC-blokken.
- **G29**
  Styringen inntar den sist programmerte posisjonen som pol.

I, **J** og **K** eller **G29** tilsvarer klartekstsyntaksen **CC** med eller uten akseverdier.

Mer informasjon: " Polarkoordinat-origo Pol CC", Side 176

Sirkelbane rundt sirkelsentrum

Kartesiske koordinater

Med NC-funksjonene **G02**, **G03** og **G05** programmerer du en sirkelbane rundt midten av en sirkel.

N110 I+25 J+25	; Sirkelsentrum
N120 G03 X+45 Y+25	; Sirkelbane rundt sirkelsentrum

- **G02**
  Sirkelbane med klokken, tilsvarer klartekstsyntaks **C** med **DR-**.
- **G03**
  Sirkelbane mot klokken, tilsvarer klartekstsyntaksen **C** med **DR+**.
- **G05**
  Sirkelbane uten rotasjonsretning, tilsvarer klartekstsyntaksen **C** uten **DR**.
  Styringen bruker den sist programmerte rotasjonsretningen.

Mer informasjon: "Sirkelbane C ", Side 165

> Hvis du programmerer en radius **R**, trenger du ikke å definere et sirkelmidtpunkt.
> **Mer informasjon:** "Sirkelbane med definert radius", Side 567

Polare koordinater

Med NC-funksjonene **G12**, **G13** og **G15** programmerer du en sirkelbane rundt en definert pol.

N110 I+25 J+25	; Pol
N120 G13 H+180	; Sirkelbane rundt pol

- **G12**
  Sirkelbane med klokken, tilsvarer klartekstsyntaksen **CP** med **DR-**.
- **G13**
  Sirkelbane mot klokken, tilsvarer klartekstsyntaksen **CP** med **DR+**.
- **G15**
  Sirkelbane uten rotasjonsretning, tilsvarer klartekstsyntaksen **CP** uten **DR**.
  Styringen bruker den sist programmerte rotasjonsretningen.

Den polare koordinatvinkelen **H** tilsvarer klartekstsyntaksen **PA**.

Mer informasjon: "Sirkelbane CP rundt pol CC", Side 179

Sirkelbane med definert radius

Kartesiske koordinater

Med NC-funksjonene **G02**, **G03** og **G05** programmerer du en sirkelbane med en definert radius. Så snart du programmerer en radiusspesifikasjon, trenger ikke styringen et sirkelsenter.

N110 G03 X+70 Y+40 R+20	; Sirkelbane med definert radius

- **G02**
  Sirkelbane med klokken, tilsvarer klartekstsyntaksen **CR** med **DR-**.
- **G03**
  Sirkelbane mot klokken, tilsvarer klartekstsyntaksen **CR** med **DR+**.
- **G05**
  Sirkelbane uten rotasjonsretning, tilsvarer klartekstsyntaksen **CR** uten **DR**.
  Styringen bruker den sist programmerte rotasjonsretningen.

Mer informasjon: "Sirkelbane CR", Side 167

Sirkelbane med tangential tilknytning

Kartesiske koordinater

Med NC-funksjonen **G06** programmerer du en sirkelbane med tangentiell forbindelse til forrige banefunksjon.

N110 G01 X+25 Y+30 F300	; Linje
N120 G06 X+45 Y+20	; Sirkelbane med tangential tilknytning

G06 tilsvarer klartekstsyntaksen **CT**.

Mer informasjon: "Sirkelbane CT", Side 170

Polare koordinater

Med NC-funksjonen **G16** programmerer du en sirkelbane med tangentiell forbindelse til forrige banefunksjon.

N110 G01 G42 X+0 Y+35 F300	; Linje
N120 I+40 J+35	; Pol
N130 G16 R+25 H+120	; Sirkelbane med tangential tilknytning

Den polare koordinatradiusem **R** tilsvarer klartekstsyntaksen **PR**.

Den polare koordinatvinkelen **H** tilsvarer klartekstsyntaksen **PA**.

G16 tilsvarer klartekstsyntaksen **CTP**.

Mer informasjon: "Sirkelbane CTP", Side 181

Kjøre til og fra en kontur

Med NC-funksjonene **G26** og **G27** kan du mykt nærme deg eller gå ut av konturen ved hjelp av et sirkelsegment.

N110 G01 G40 G90 X-30 Y+50	; Startpunkt
N120 G01 G41 X+0 Y+50 F350	; Første konturpunkt
N130 G26 R5	; Tangentiell tilkjøring
*** - ...**	
N210 G27 R5	; Tangentiell frakjøring
N220 G00 G40 X-30 Y+50	; Sluttpunkt

HEIDENHAIN anbefaler å bruke de kraftigere NC-funksjonene **APPR** og **DEP**. Disse NC-funksjonene kombinerer delvis flere NC-bokker i forbindelse med til- og frakjøring.

G41 og **G42** tilsvarer klartekstsyntaksen **RL** og **RR**.

Mer informasjon: "Banefunksjoner med kartesiske koordinater", Side 189

Du kan programmere NC-funksjonene **APPR** og **DEP** med polare koordinater.

Mer informasjon: "Til- og frakjøringsfunksjoner med polare koordinater", Side 202

Programmeringsteknikker

Underprogrammer og programdel-repetisjoner

Programmeringsteknikker bidrar til å strukturere et NC-program og unngå unødvendige repetisjoner. Ved hjelp av underprogrammer trenger du f.eks. bare definere bearbeidingsposisjoner for flere verktøy én gang. Med programdelgjentakelser unngår du gjentatt programmering av identiske, påfølgende NC-blokker eller programsekvenser. Kombinasjon og nesting av begge programmeringsteknikkene gjør det mulig å lage kortere NC-programmer og om nødvendig gjøre endringer kun på noen få sentrale punkter.

Mer informasjon: "Underprogrammer og programdel-repetisjoner med label LBL", Side 214

Definere labeler

Med NC-funksjonen **G98**definerer du en ny label i NC-programmet.

Hver label må være tydelig identifiserbar i NC-programmet med et nummer eller et navn. Hvis et nummer eller et navn er til stede to ganger i NC-programmet, viser styringen en advarsel foran NC-blokken.

Hvis du programmerer en label etter **M30** eller **M2**, tilsvarer labelen et underprogram. Du må alltid avslutte underprogrammer med **G98 L0**. Dette nummeret er det eneste som kan vises så ofte du vil i NC-programmet.

N110 G98 L1	; Begynnelse av underprogram definert med nummer
N120 G00 Z+100	; Frikjøring med ilgang
N130 G98 L0	; Slutten på underprogram

N110 G98 L "UP"	; Begynnelsen på underprogram definert ved navn

G98 L tilsvarer klartekstsyntaksen **LBL**.

Mer informasjon: "Definer label med LBL SET ", Side 214

Starte underprogrammer

Med NC-funksjonen **L** kaller du opp et underprogram programmert etter en **M30** eller **M2**.

Når styringen leser NC-funksjonen **L**, hopper den til den definerte labelen og fortsetter å behandle NC-programmet fra denne NC-blokken. Når styringen leser **G98 L0**, hopper den tilbake til neste NC-blokk etter oppkall med **L**.

N110 L1	;Starte underprogrammer

L uten **G98** tilsvarer klartekstsyntaksen **CALL LBL**.

Mer informasjon: "Kall opp label med CALL LBL", Side 215

> Hvis du definerer antall ønskede repetisjoner, f.eks. **L1.3**, programmerer du en programdelrepetisjon.
>
> **Mer informasjon:** "Programdelgjentakelse", Side 569

Programdelgjentakelse

Med programdelrepetisjon kan du gjenta en programdel så ofte du vil. Programdelen må begynne med en labeldefinisjon **G98 L**og slutte med en **L.** Med tallet etter desimaltegnet kan du valgfritt definere hvor ofte styringen gjentar denne programdelen.

N110 L1.2	; Kall opp label 1 to ganger

L uten **98** og tallet etter desimaltegnet tilsvarer klartekstsyntaksen **CALL LBL REP**.

Mer informasjon: "Programdel-repetisjoner", Side 217

Utvalgsfunksjoner

Mer informasjon: "Valgfunksjoner", Side 218

Kall opp NC-programmet

Med NC-funksjonen **%** kan du opp kalle et annet, separat NC-program fra et NC-program.

N110 %TNC:\nc_prog\reset.i	; Kall opp NC-programmet

% tilsvarer klartekstsyntaksen **CALL PGM**.

Mer informasjon: "Kall opp NC-programmet med CALL PGM ", Side 218

Aktivere nullpunktstabellen i NC-programmet

Med NC-funksjonen **%:TAB:** kan du aktivere en nullpunktstabell fra et NC-program.

N110 %:TAB: "TNC:\table\zeroshift.d"	; Aktivering av nullpunktstabell

%:TAB: tilsvarer klartekstsyntaksen **SEL TABLE**.

Mer informasjon: "Aktiver nullpunktstabell i NC-programmet", Side 248

Velg punkttabell

Med NC-funksjonen **%:PAT:** kan du aktivere en punkttabell fra et NC-program.

N110 %:PAT: "TNC:\nc_prog \positions.pnt"	; Aktiver poengtabellen

%:PAT: tilsvarer klartekstsyntaksen **SEL PATTERN**.

Velg NC-program med konturdefinisjon

Med NC-funksjonen **%:CNT:** kan du velge et annet NC-programmed en konturdefinisjon fra et NC-program.

N110 %:PAT: "TNC:\nc_prog\contour.h"	; Velg NC-program med konturdefinisjon

Mer informasjon: "Grafisk programmering", Side 537

%:CNT: tilsvarer klartekstsyntaksen **SEL CONTOUR**.

Velg og kall opp NC-programmet

Med NC-funksjonen **%:PGM:** kan du velge et annet, separat NC-program. Med NC-funksjonen **%<>%** kaller du opp det valgte NC-programmet på et annet sted i det aktive NC-programmet.

N110 %:PGM: "TNC:\nc_prog\reset.i"	; Velge NC-program
*** - ...**	
N210 %<>%	; Kalle opp eksternt NC-program

%:PGM: og **%<>%** tilsvarer klartekstsyntaksen **SEL PGM** og **CALL SELECTED PGM**.

Mer informasjon: "Kall opp NC-programmet med CALL PGM ", Side 218

Mer informasjon: "Velg og kall opp NC-programmet med SEL PGM og CALL SELECTED PGM ", Side 220

Definer NC-program som syklus:

Med NC-funksjonen **G: :** kan du definere et annet NC-program som bearbeidingssyklus fra et NC-program.

N110 G: : "TNC:\nc_prog\cycle.i"	; Definer NC-programmet som en bearbeidingssyklus

G : tilsvarer klartekstsyntaksen **SEL CYCLE**.

Mer informasjon: Brukerhåndbok for bearbeidingssykluser

Syklusoppkalling

Materialfjernende sykluser må du ikke bare definere i programmet, men også kalle opp. Oppkallingen viser alltid til den sist definerte bearbeidingssyklusen i programmet.

Styringen tilbyr følgende alternativer for å kalle opp en syklus:

Syntaks	Beskrivelse
G79 tilsvarer syntaksen for ren tekst **CYCL CALL**	Styringen henter frem den sist programmerte bearbeidingssyklusen på den sist programmerte posisjonen.
G79 PAT tilsvarer syntaksen for ren tekst **CYCL CALL PAT**	Styringen kaller den sist programmerte bearbeidingssyklusen på alle posisjoner som du har definert i en punkttabell.
G79 | G01 tilsvarer syntaksen for ren tekst **CYCL CALL POS**	Styringen kaller opp den sist programmerte bearbeidingssyklusen på posisjonen som du definerer i NC-blokken med **G79 | G01**.
M89 og **M99**	Med **M99** utfører styringen den sist programmerte bearbeidingssyklusen på den sist programmerte posisjonen. Med **M89** utfører styringen den sist programmerte bearbeidingssyklusen etter hver posisjoneringsblokk inntil den leser en **M99**.

N110 G79 M3	; Kall opp syklus
N110 G79 PAT F200 M3	; Kall opp syklusen på alle posisjoner i punkttabellen
N110 G79 | G01 G90 X+0 X+25	; Kall opp syklusen ved den definerte posisjonen
N110 G01 X+0 X+25 M89	; Kall opp syklusen ved den definerte posisjonen og for hver ny posisjoneringsblokk
N120 G01 X+25 Y+25	
N130 G01 X+50 Y+25 M99	; Kall opp syklusen en siste gang på den definerte posisjonen

Mer informasjon: Brukerhåndbok for bearbeidingssykluser

Korrigering av verktøyradius

Når verktøyradiuskorrigering er aktiv, relaterer styringen ikke lenger posisjonene i NC-programmet til verktøysenteret, men til verktøyskjæret.

En NC-blokk kan inneholde følgende verktøyradiuskorrigeringer:

Syntaks	Beskrivelse
G40 tilsvarer klartekstsyntaksen **R0**	Tilbakestill en aktiv verktøyradiuskorrigering, posisjonering med verktøysenteret
G41 tilsvarer klartekstsyntaksen **RL**	Radiuskorrigering av verktøy, til venstre for konturen
G42 tilsvarer klartekstsyntaksen **RR**	Radiuskorrigering av verktøy, til høyre for konturen

Mer informasjon: "Verktøyradiuskorrigering", Side 316

Tilleggsfunksj.

Med tilleggsfunksjonene kan du aktivere eller deaktivere funksjonene i styringen og påvirke fremgangsmåten til styringen.

Mer informasjon: "Tilleggsfunksjoner", Side 423

G38 tilsvarer klartekstsyntaksen **STOP**.

Mer informasjon: "Tilleggsfunksjonene Mog STOP ", Side 424

Variabelprogrammering

Styringen tilbyr følgende alternativer for variabel programmering i ISO-programmer:

Funksjonsgruppe	Mer informasjon
Hovedregnetyper	Side 573
Vinkelfunksjoner	Side 574
Sirkelberegninger	Side 575
Hoppkommandoer	Side 576
Spesialfunksjoner	Side 578
Strengfunksjoner	Tilsvarer klartekstsyntaks Side 505
Teller	Tilsvarer klartekstsyntaks Side 513
Regne med formler	Tilsvarer klartekstsyntaks Side 501
Funksjon for å definere komplekse konturer	Tilsvarer klartekstsyntaks Se brukerhåndbok for bearbeidingssykluser

Styringen skiller mellom variabeltypene **Q**, **QL**, **QR** og **QS**.

Mer informasjon: "Variabelprogrammering", Side 465

> Ikke alle NC-funksjoner for variabel programmering er tilgjengelig i ISO-programmer, f.eks. tabelltilgang med SQL-setninger.
>
> **Mer informasjon:** "Tabelltilgang med SQL-setninger", Side 515

Hovedregnetyper

Med funksjonene **D01** til **D05** kan du beregne verdier innenfor NC-programmet. Hvis du vil regne med variabler, må du først tilordne en startverdi til hver variabel ved hjelp av **D00**-funksjonen.

Styringen gir følgende funksjoner:

Syntaks	Beskrivelse
D00	Tildeling Tilordne en verdi eller status som **udefinert**
D01	Addisjon Beregne og tilordne summen av to verdier
D02	Subtraksjon Beregne og tilordne differansen av to verdier
D03	Multiplikasjon Beregne og tilordne produktet av to verdier
D04	Divisjon Beregne og tilordne kvotienten av to verdier Begrensning: Ingen divisjon med 0
D05	Kvadratrot Trekke ut og tilordne roten av et tall Begrensning: Du kan ikke beregne kvadratroten av en negativ verdi

```
N110 D00 Q5 P01 +60                ; Tildeling, Q5 = 60
N110 D01 Q1 P01 -Q2 P02 -5         ; Addisjon, Q1 = −Q2+(−5)
N110 D02 Q1 P01 +10 P02 +5         ; Subtraksjon, Q1 = +10−(+5)
N110 D03 Q2 P01 +3 P02 +3          ; Multiplikasjon, Q2 = 3*3
N110 D04 Q4 P01 +8 P02 +Q2         ; Divisjon, Q4 = 8/Q2
N110 D05 Q20 P01 4                 ; Kvadratrot, Q20 =√4
```

D tilsvarer klartekstsyntaksen **FN**.

ISO-syntaksnumrene tilsvarer syntaksnumrene for ren tekst.

P01, **P02** osv. er plassholdere for f.eks. regnesymboler som representerer styringen i ren tekstsyntaks.

Mer informasjon: "Mappe Hovedregnetyper", Side 480

> HEIDENHAIN anbefaler å legge inn formler direkte fordi du kan programmere flere beregningstrinn i en NC-blokk.
>
> **Mer informasjon:** " Formler i NC-programmet", Side 501

Vinkelfunksjoner

Du kan bruke disse funksjonene til å beregne vinkelfunksjoner, f.eks. programmere variable trekantkonturer.

Styringen gir følgende funksjoner:

Syntaks	Beskrivelse
D06	Sinus Beregne og tilordne sinus til en vinkel i grader
D07	Kosinus Beregne og tilordne kosinus til en vinkel i grader
D08	Roten av kvadratsummen Danne og tilordne lengde fra to verdier, f.eks. beregne den tredje siden av en trekant
D13	Vinkel Bestemme og tilordne vinkelen med arctan av motstående katet og naboside eller vinkelens sin og cos (0 < vinkel < 360°)

```
N110 D06 Q20 P01 -Q5          ; Sinus, Q20 = sin(–Q5)

N110 D07 Q21 P01 -Q5          ; Kosinus, Q21 = cos(–Q5)

N110 D08 Q10 P01 +5 P02 +4    ; Roten av kvadratsummen, Q10 = √(5²+4²)

N110 D13 Q20 P01 +10 P02 -Q1  ; Vinkel, Q20 = arctan(25/–Q1)
```

D tilsvarer klartekstsyntaksen **FN**.

ISO-syntaksnumrene tilsvarer syntaksnumrene for ren tekst.

P01, **P02** osv. er plassholdere for f.eks. regnesymboler som representerer styringen i ren tekstsyntaks.

Mer informasjon: "Mappe Vinkelfunksjoner", Side 483

HEIDENHAIN anbefaler å legge inn formler direkte fordi du kan programmere flere beregningstrinn i en NC-blokk.

Mer informasjon: " Formler i NC-programmet", Side 501

Sirkelberegning

Med disse funksjonene kan du beregne sirkelsentrum og sirkelradius på grunnlag av koordinatene til tre eller fire sirkelpunkter, altså f.eks. posisjonen og størrelsen til en delsirkel.

Styringen gir følgende funksjoner:

Syntaks	Beskrivelse
D23	Sirkeldata fra tre sirkelpunkter Styringen lagrer de fastsatte verdiene i tre påfølgende Q-parametere, og derfor programmerer du kun nummeret til den første variabelen.
D24	Sirkeldata fra fire sirkelpunkter Styringen lagrer de fastsatte verdiene i tre påfølgende Q-parametere, og derfor programmerer du kun nummeret til den første variabelen.

```
N110 D23 Q20 P01 Q30      ; Sirkeldata fra tre sirkelpunkter
```

```
N110 D24 Q20 P01 Q30      ; Sirkeldata fra fire sirkelpunkter
```

D tilsvarer klartekstsyntaksen **FN**.

ISO-syntaksnumrene tilsvarer syntaksnumrene for ren tekst.

P01, **P02** osv. er plassholdere for f.eks. regnesymboler som representerer styringen i ren tekstsyntaks.

Mer informasjon: "Mappe Sirkelberegning", Side 484

Hoppkommandoer

For -hvis-så-avgjørelser sammenligner styringen én variabel eller fast verdi med en annen variabel eller fast verdi. Hvis betingelsen er oppfylt, hopper styringen til labelen som er programmert etter betingelsen.

Hvis betingelsen ikke er oppfylt, bearbeider styringen neste NC-blokk.

Styringen gir følgende funksjoner:

Syntaks	Beskrivelse
D09	Hopp hvis lik Hvis begge verdiene er like, hopper styringen til den definerte labelen.
	Hopp hvis udefinert Hvis variabelen er udefinert, hopper styringen til den definerte labelen.
	Hopp hvis definert Hvis variabelen er definert, hopper styringen til den definerte labelen.
D10	Hopp hvis ulik Hvis verdiene ikke er like, hopper styringen til den definerte labelen.
D11	Hopp hvis større enn Hvis den første verdien er større enn den andre verdien, hopper styringen til den definerte labelen.
D12	Hopp hvis mindre enn Hvis den første verdien er mindre enn den andre verdien, hopper styringen til den definerte labelen.

```
N110 D09 P01 +Q1 P02 +Q3 P03 “LBL“      ; Hopp hvis lik

N110 D09 P01 +Q1 IS UNDEFINED P03
     “LBL“                              ; Hopp hvis udefinert

N110 D09 P01 +Q1 IS DEFINED P03
     “LBL“                              ; Hopp hvis definert

N110 D10 P01 +10 P02 -Q5 P03 10         ; Hopp hvis ulik

N110 D11 P01 +Q1 P02 +10 P03 QS5        ; Hopp hvis større enn

N110 D12 P01 +Q5 P02 +0 P03 “LBL“       ; Hopp hvis mindre enn
```

D tilsvarer klartekstsyntaksen **FN**.

ISO-syntaksnumrene tilsvarer syntaksnumrene for ren tekst.

P01, **P02** osv. er plassholdere for f.eks. regnesymboler som representerer styringen i ren tekstsyntaks.

Mer informasjon: "MappeHoppkommandoer", Side 485

Funksjoner for fritt definerbare tabeller

Du kan åpne en hvilken som helst fritt definerbar tabell og deretter få tilgang til den for skriving eller lesing.

Styringen gir følgende funksjoner:

Syntaks	Beskrivelse
D26	Åpne fritt definerbar tabell **Mer informasjon:** "Åpne fritt definerbare tabeller med FN 26: TABOPEN", Side 497
D27	Beskriv fritt definerbar tabell **Mer informasjon:** "Beskriv fritt definerbare tabeller med FN 27: TABWRITE", Side 498
D28	Lese fra en definerbar tabell **Mer informasjon:** "Les fritt definerbare tabeller med FN 28: TABREAD", Side 500

N110 D26 TNC:\DIR1\TAB1.TAB	; Åpne fritt definerbar tabell

N110 Q5 = 3.75	; Definer en verdi for kolonnen **Radius**
N120 Q6 = -5	; Definer en verdi for kolonnen **Depth**
N130 Q7 = 7,5	; Definer en verdi for kolonnen **D**
N140 D27 P01 5/“Radius,Depth,D“ = Q5	; Skriv definerte verdier i tabellen

N110 D28 Q10 = 6/“X,Y,D“*	; Les numeriske verdier fra kolonene **X**, **Y** og **D**
N120 D28 QS1 = 6/“DOC“*	; Les alfanumerisk verdi fra kolonne **DOC**

D tilsvarer klartekstsyntaksen **FN**.

ISO-syntaksnumrene tilsvarer syntaksnumrene for ren tekst.

P01, **P02** osv. er plassholdere for f.eks. regnesymboler som representerer styringen i ren tekstsyntaks.

Spesialfunksjoner

Styringen gir følgende funksjoner:

Syntaks	Beskrivelse
D14	Vise feilmeldinger **Mer informasjon:** "Vis feilmeldinger med FN 14: ERROR", Side 487 **Mer informasjon:** "Forhåndstildelte feilnummer for FN 14: ERROR", Side 693
D16	Sende formaterte tekster som utdata **Mer informasjon:** "Vis formaterte tekster med FN 16: F-PRINT", Side 488
D18	Lese systemdata **Mer informasjon:** "Les systemdata med FN 18: SYSREAD", Side 494 **Mer informasjon:** "Systemdata", Side 698
D19	Overføre verdier til PLS **Mer informasjon:** "Spesialfunksjoner for maskinatferd", Side 692
D20	Synkronisere NC og PLS **Mer informasjon:** "Spesialfunksjoner for maskinatferd", Side 692
D29	Overføre verdier til PLS **Mer informasjon:** "Spesialfunksjoner for maskinatferd", Side 692
D37	Opprett egne sykluser **Mer informasjon:** "Spesialfunksjoner for maskinatferd", Side 692
D38	Send informasjon fra NC-programmet **Mer informasjon:** "Send informasjon fra NC-programmet med FN 38: SEND", Side 495

N110 D14 P01 1000	; Utsted feilmelding nummer 1000
N110 D16 P01 F-PRINT TNC:\mask.a / TNC: \Prot1.txt	; Vis utdatafil med **D16** på styringens skjerm
N110 D18 Q25 ID210 NR4 IDX3	; Lagre aktiv målefaktor for Z-aksen i **Q25**
N110 D38 /"Q-Parameter Q1: %F Q23: %F" P02 +Q1 P02 +Q23	; Skriv verdiene til **Q1** og **Q23** i loggboken

D tilsvarer klartekstsyntaksen **FN**.

ISO-syntaksnumrene tilsvarer syntaksnumrene for ren tekst.

P01, **P02** osv. er plassholdere for f.eks. regnesymboler som representerer styringen i ren tekstsyntaks.

MERKNAD

Kollisjonsfare!

Endringer på PLS kan føre til uønsket atferd og alvorlige feil, f.eks. at styringen ikke kan betjenes. Derfor er tilgangen til PLS passordbeskyttet. Funksjonene **D19**, **D20**, **D29** og **D37** gir HEIDENHAIN, maskinprodusenten og tredjeparter muligheter for kommunikasjon med PLS fra et NC-program. Det anbefales ikke at maskinoperatøren eller NC-programmereren bruker denne funksjonen. Under kjøringen av funksjoner og etterfølgende bearbeiding er det fare for kollisjon!

- Du må bare bruke funksjonene etter avtale med HEIDENHAIN, maskinprodusenten eller tredjepartsleverandøren.
- Les dokumentasjonen til HEIDENHAIN, maskinprodusenten og tredjepartsleverandøren.

20.3 Sykluser

Grunnlag

I tillegg til NC-funksjonene med ISO-syntaks, kan du også bruke utvalgte sykluser med klartekstsyntaks i ISO-programmer. Programmering er identisk med klartekstprogrammering.

Tallene til klartekstsyklusene tilsvarer tallene til G-funksjonene. Det finnes unntak for eldre sykluser med tall under **200**. I disse tilfellene finner du det tilsvarende nummeret til G-funksjonen i syklusbeskrivelsen.

Mer informasjon: Brukerhåndbok for bearbeidingssykluser

Følgende sykluser er ikke tilgjengelige i ISO-programmer:

- Syklus **1 NULLPUNKT POLAR**
- Syklus **3 MALE**
- Syklus **4 MALING 3D**
- Syklus **26 SKALERING AKSE**

HEIDENHAIN anbefaler å bruke den kraftigere **PLANE**-funksjonen i stedet for syklusen **G80 ARBEIDSPLAN**. Med **PLANE**-funksjonene kan du for eksempel velge om du vil programmere akse- eller romvinkler.

Mer informasjon: "PLANE SPATIAL", Side 264

Nullpunktsforskyvning

Med NC-funksjonene **G53** eller **G54** programmerer du en nullpunktforskyvning. **G54** flytter emnets nullpunkt til koordinatene som du definerer direkte i funksjonen. **G53** bruker koordinatverdier fra en nullpunktstabell. Ved hjelp av nullpunktsforskyvningen kan du gjenta bearbeidinger forskjellige steder på emnet.

N110 G54 X+0 Y+50	; Flytt emnets nullpunkt til de definerte koordinatene

N110 G53 P01 10	; Flytt emnets nullpunkt til koordinatene til tabellrad 10

Du tilbakestiller en nullpunktforskyvning på følgende måte:

- Definer verdien **0** for hver akse i **G54**-funksjonen
- Innenfor **G53**-funksjonen velger du en tabellrad som inneholder verdien **0** i alle kolonnene

I arbeidsområdet **Status** viser styringen følgende informasjon:

- Navn og filbane for den aktive nullpunktstabellen
- Aktivt nullpunktsnummer
- Kommentar fra kolonnen **DOC** i det aktive nullpunktsnummeret

Tips:

Med maskinparameteren **CfgDisplayCoordSys** (nr. 127501) definererer maskinprodusenten i hvilket koordinatsystem statusvisningen til en aktiv nullpunktsforskyvning vises.

- Nullpunkter fra nullpunktstabellen refererer alltid til det aktuelle referansepunktet.
- Hvis du forskyver emnets nullpunkt med en nullpunktstabell, må du først aktivere nullpunktstabellen med **%:TAB:.**

  Mer informasjon: "Aktivere nullpunktstabellen i NC-programmet", Side 569
- Hvis du jobber uten **%:TAB:,** må du aktivere nullpunkttabellen manuelt.

  Mer informasjon: "Aktivere nullpunktstabellen manuelt", Side 248

20.4 Klartekstfunksjoner i ISO

Grunnlag

I tillegg til NC-funksjonene med ISO-syntaks og syklusene, kan du også bruke utvalgte NC-funksjoner med klartekstsyntaks i ISO-programmer. Programmering er identisk med klartekstprogrammering.

Mer informasjon om programmering finner du i de respektive kapitlene til de enkelte NC-funksjonene.

Følgende NC-funksjoner er kun tilgjengelige i klartekstprogrammer:

- Maldefinisjoner med **PATTERN DEF**
- NC-funksjoner for koordinattransformasjon **TRANS DATUM**, **TRANS MIRROR**, **TRANS ROTATION** og **TRANS SCALE**

  Mer informasjon: "NC-funksjoner for koordinattransformasjon ", Side 249
- Filfunksjoner **FUNCTION FILE** og **OPEN FILE**

  Mer informasjon: "Programmerbare filfunksjoner", Side 356
- Funksjoner for bearbeiding med parallelle **akser PARAXCOMP** og **PARAXMODE**

  Mer informasjon: "Bearbeiding med parallellakser U, V og W", Side 394
- Programmer med normale vektorer

  Mer informasjon: "CAM-genererte NC-programmer", Side 407
- Tabelltilgang med SQL-setninger

  Mer informasjon: "Tabelltilgang med SQL-setninger", Side 515
- Endre kinematikk med **WRITE KINEMATICS**

21

Betjeningshjelp

21.1 Arbeidsområde Hjelp

Bruk

I arbeidsområdet **Hjelp** viser styringen en hjelpegrafikk for det aktuelle syntakselementet til en NC-funksjon eller den integrerte produkthjelpen **TNCguide**.

Relaterte emner

- Bruksmåte **Hjelp**
  Mer informasjon: "Program Hjelp", Side 37
- Brukerhåndbok som integrert produkthjelp **TNCguide**
  Mer informasjon: "Brukerhåndbok som integrert produkthjelp TNCguide", Side 36

Funksjonsbeskrivelse

Arbeidsområdet **Hjelp** kan velges i driftsmodus **Programmere** og i programmet **Slett**.

Mer informasjon: "Driftsmodus Programmere", Side 107

Mer informasjon: Brukerhåndbok for innretting og kjøring

Hvis arbeidsområdet **Hjelp** er aktivt, viser styringen hjelpebildet i dette i stedet for som overlappvindu.

Mer informasjon: "Hjelpebilde", Side 111

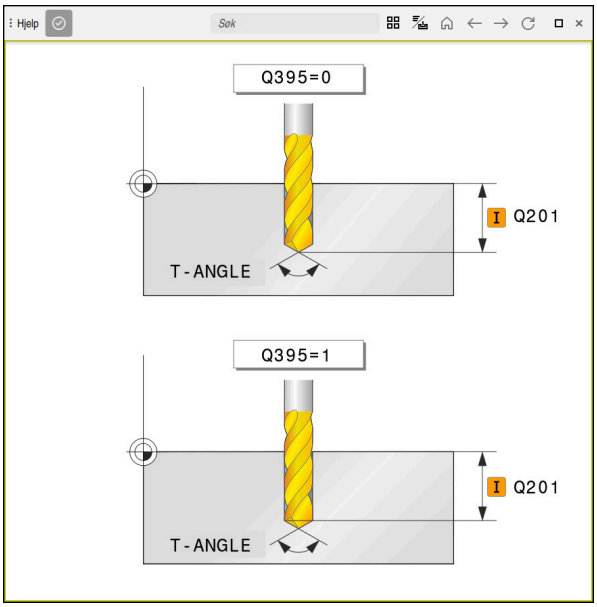

Arbeidsområde **Hjelp** med et hjelpebilde for en syklusparameter

Hvis arbeidsområdet **Hjelp** er aktivt, kan styringen vise den integrerte produkthjelpen **TNCguide**.

Mer informasjon: "Brukerhåndbok som integrert produkthjelp TNCguide", Side 36

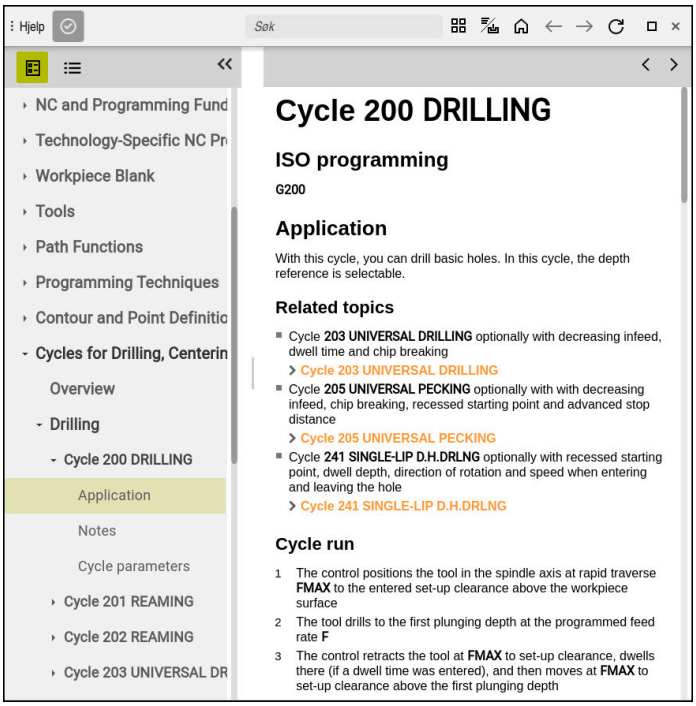

Arbeidsområde **Hjelp** med åpen **TNCguide**

Symboler

Arbeidsområdet **Hjelp** inneholder følgende ikoner:

Symbol	Beskrivelse
	Åpne eller lukk kolonnen **Søkeresultater** **Mer informasjon:** "Søk i TNCguide", Side 39
	Åpne startside Startsiden viser all tilgjengelig dokumentasjon. Velg nødvendig dokumentasjon ved hjelp av navigasjonsflisene, f.eks. **TNCguide**. Hvis kun dokumentasjon er tilgjengelig, åpner styringen innholdet direkte. Hvis en dokumentasjon er åpen, kan du bruke søkefunksjonen. **Mer informasjon:** "Symboler", Side 38
	TNCguide eller **Hjelpebilde** åpen Styringen veksler mellom **TNCguide** og **Hjelpebilde**. Styringen viser bare Hjelpebilde hvis du redigerer en NC-blokk og det fins et Hjelpebilde til den.
	Åpne **TNCguide** i programmet **Hjelp** Styringen åpner **TNCguide** på gjeldende plassering. **Mer informasjon:** "Program Hjelp", Side 37
← →	**Naviger** Naviger mellom nylig åpnet innhold
	Oppdater

TNCguide har flere ekstrasymboler.

Mer informasjon: "Brukerhåndbok som integrert produkthjelp TNCguide", Side 36

21.2 Skjermtastatur i styringslinjen

Bruk

Med tastatur på skjermen kan du legge inn NC-funksjoner, bokstaver og tall samt navigere.

Tastatur på skjermen har følgende moduser:

- NC-inndata
- Tekstinntasting
- Formelinnlesing

Funksjonsbeskrivelse

Etter startprosessen åpner styringen modusen NC-inndata som standard.

Du kan flytte tastaturet rundt på skjermen. Tastaturet er aktivt til det lukkes, selv når du skifter driftsmodus.

Styringen husker posisjonen og modusen til tastaturet på skjermen til det lukkes.

Arbeidsområdet **tastatur** har samme funksjoner som skjermtastaturet.

Områder for NC-inndata

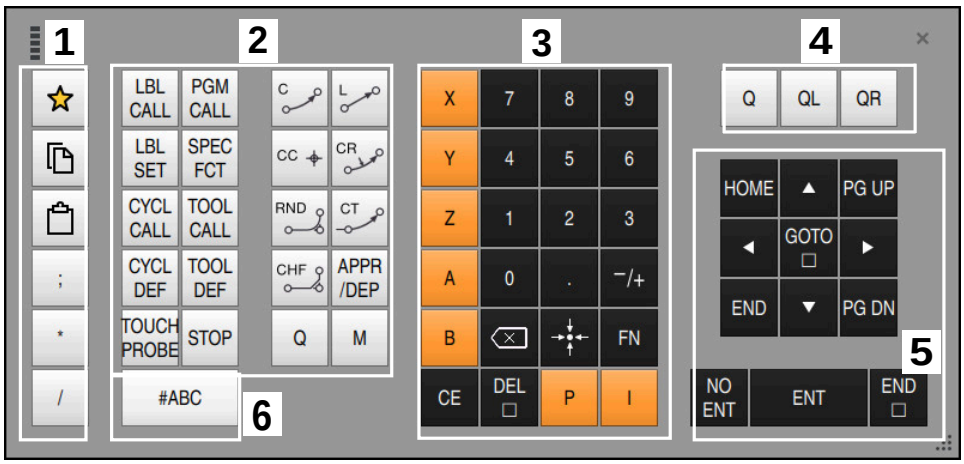

Tastatur på skjermen i modus NC-inndata

NC-inndata inneholder følgende områder:

1 Filfunksjoner
   - Definer favoritter
   - Kopier
   - Sett inn
   - Legge inn kommentar
   - Sett inn inndelingspunkt
   - Skjul NC-blokk
2 NC-funksjoner
3 Aksetaster og tallinnlegging
4 Forhåndsinnstilte
5 Navigasjons- og dialogtaster
6 Bytt til tekstinntasting

> Hvis du velger **Q**-tasten flere ganger i området NC-funksjoner, endrer styringen den innsatte syntaksen i følgende rekkefølge:
> - **Q**
> - **QL**
> - **QR**

Områder for tekstinntasting

Tastatur på skjermen i modus tekstinntasting

Tekstinntasting inneholder følgende områder:

1 Inndata
2 Navigasjons- og dialogtaster
3 Kopier og sett inn
4 Bytt til formelinnlesing

Områder for formelinnlesing

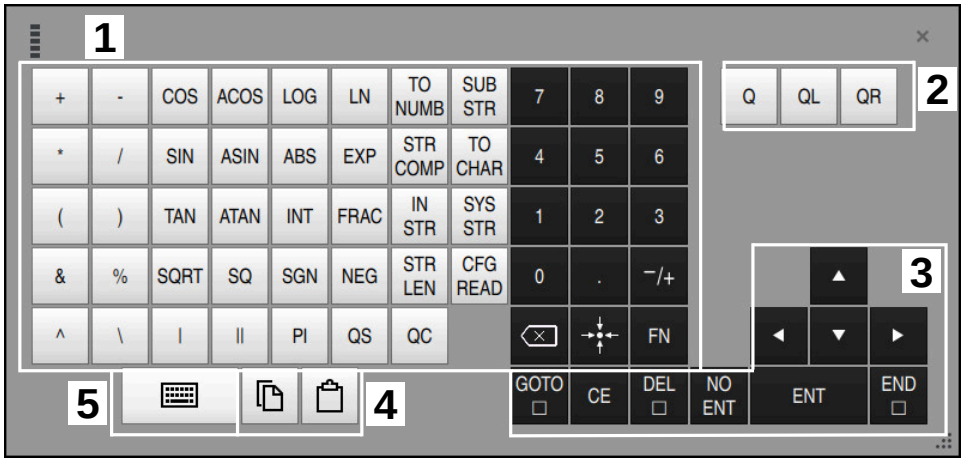

Tastatur på skjermen i modus formelinnlesing

Formelinnlesing inneholder følgende områder:

1 Inndata
2 Forhåndsinnstilte
3 Navigasjons- og dialogtaster
4 Kopier og sett inn
5 Bytt til NC-inndata

21.2.1 Åpne og lukk tastaturet på skjermen

Slik åpner du tastaturet på skjermen:

- ▶ Velg **Tastatur på skjermen** i styringslinjen
- > Styringen åpner tastaturet på skjermen.

Slik lukker du tastaturet på skjermen:

- ▶ Velg **Tastatur på skjermen** når tastaturet på skjermen er åpent
- ▶ Alternativt kan du velge **Lukk** på tastaturet på skjermen
- > Styringen lukker tastaturet på skjermen.

21.3 GOTO-funksjon

Bruk

Med knappen **GOTO** eller knappen **GOTO blokknummer** kan du definere en NC-blokk som styringen plasserer markøren på. I driftsmodus **tabeller** definerer du en tabellrad med knappen **GOTO linjenummer**.

Funksjonsbeskrivelse

Hvis du har åpnet et NC-program for kjøring eller i simulering, plasserer styringen i tillegg utførelsesmarkøren foran NC-blokken. Styringen starter programkjøringen eller simuleringen fra den definerte NC-blokken uten å ta hensyn til forrige NC-program.

Du kan legge inn blokknummeret eller velge det med **Søk** i NC-programmet.

21.3.1 Velge NC-blokk med GOTO

Slik velger du en NC-blokk:

- ▶ Velg **GOTO**
- > Styringen åpner vinduet **Hoppkommando GOTO**.
- ▶ Oppgi blokknummeret
- ▶ Velg **OK**
- > Styringen plasserer markøren på den definerte NC-blokken.

MERKNAD

Kollisjonsfare!

Hvis du bruker **GOTO**-funksjonen til å velge en NC-blokk under programkjøringen og deretter behandler NC-programmet, ignorerer styringen alle tidligere programmerte NC-funksjoner, f.eks. transformasjoner. Dette betyr at det er fare for kollisjon ved de påfølgende kjørebevegelsene!

- ▶ Bruk kun **GOTO** ved programmering og testing av NC-programmer
- ▶ Ved behandling av NC-programmer bruker du bare **Mid-prg-ops**

Mer informasjon: Brukerhåndbok for innretting og kjøring

Tips:

- Du kan også bruke hurtigtasten **CTRL + G** i stedet for **GOTO**-knappen.
- Hvis styringen viser et symbol for valg i handlingslinjen, kan du åpne valgvinduet med **GOTO**.

21.4 Innsetting av kommentarer

Bruk

Du kan sette inn kommentarer i et NC-program og ved hjelp av denne funksjonen forklare eller gi tips til programtrinn.

Funksjonsbeskrivelse

Du kan sette inn en kommentar på følgende måter:

- Kommentar i en NC-blokk
- Kommentar som egen NC-blokk
- Definere eksisterende NC-blokk som kommentar

Styringen merker kommentarer med tegnet **;**. Styringen kjører ikke kommentarer i simuleringen og i programkjøringen.

En kommentar kan inneholde maksimalt 255 tegn.

Du kan bare redigere kommentarer med et linjeskift i tekstredigeringsmodus eller i kolonnen **Formular**.

Mer informasjon: " Betjene arbeidsområdet Program", Side 116

21.4.1 Sette inn kommentar som NC-blokk

Slik setter du inn en kommentar som en egen NC-blokk:

▶ Velg NC-blokken som du vil sette inn en kommentar bak

;

▶ Velg **;**

> Styringen setter inn en kommentar som en ny NC-blokk etter den valgte NC-blokken.

▶ Definere kommentar

21.4.2 Sett inn en kommentar i NC-blokken

Slik setter du inn en kommentar i en NC-blokk:

▶ Rediger ønsket NC-blokk

;

▶ Velg **;**

> Styringen setter inn tegnet **;** på slutten av blokken.

▶ Definere kommentar

21.4.3 Kommentere NC-blokk ut eller inn

Med knappen **Fjern / legg til kommentar** kan du definere en eksisterende NC-blokk som kommentar eller definere kommentaren som NC-blokk igjen.

Slik kommenterer du en eksisterende NC-blokk:

- Velg ønsket NC-blokk

; Kommentar av/på

- Velg **Kommentar av/på**
  - > Styringen setter inn tegnet **;** i blokkstarten.
  - > Hvis NC-blokken allerede er definert som en kommentar, fjerner styringen tegnet **;**.

21.5 Skjule NC-blokker

Bruk

Du kan skjule NC-blokker med **/** eller knappen **Skjuleblokk av/på**.

Hvis du skjuler NC-blokker, kan du hoppe over de skjulte NC-blokkene i programkjøringen.

Relaterte emner

- Driftsmodus **Programkjøring**
  Mer informasjon: Brukerhåndbok for innretting og kjøring

Funksjonsbeskrivelse

Hvis du merker en NC-blokk med **/**, skjules NC-blokken. Hvis du i driftsmodus **Programkjøring** eller programmet **Slett** aktiverer bryteren **Skjuleblokk**, hopper styringen over NC-blokken i behandlingen.

Hvis knappen er aktiv, gråer styringen ut NC-blokkene som skal overspringes.

Mer informasjon: Brukerhåndbok for innretting og kjøring

21.5.1 Vies eller skjule NC-blokker

Slik viser eller skjuler du en NC-blokk:

- Velg ønsket NC-blokk

/ Skjuleblokk av/på

- Velg **Skjuleblokk av/på**
  - > Styringen setter inn tegnet **;** før NC-blokken.
  - > Hvis NC-blokken allerede er skjult, fjerner styringen tegnet **/**.

21.6 Inndeling av NC-programmer

Bruk

Ved hjelp av inndelingspunkter kan du gjøre lange og komplekse NC-programmer mer oversiktlige og enklere å forstå og navigere raskere gjennom NC-programmet.

Relaterte emner

- Kolonnen **Inndeling** i arbeidsområdet **Program**
  Mer informasjon: "Kolonne Inndeling i arbeidsområdet Program", Side 592

Funksjonsbeskrivelse

Du kan strukturere NC-programmene dine ved hjelp av inndelingspunkter. Inndelingspunkter er tekst som du kan bruke som kommentar eller overskrift for de etterfølgende programlinjene.

Et inndelingspunkt kan inneholde maksimalt 255 tegn.

Styringen viser inndelingspunktene i kolonnen **Inndeling**.

Mer informasjon: "Kolonne Inndeling i arbeidsområdet Program", Side 592

21.6.1 Sett inn inndelingspunkt

Slik setter du inn et inndelingspunkt:

- Velg NC-blokken som du vil sette inn et inndelingspunkt bak

- Velg *****
- > Styringen setter inn ett inndelingspunkt som en ny NC-blokk etter den valgte NC-blokken.
- Definere inndelingstekst

21.7 Kolonne Inndeling i arbeidsområdet Program

Bruk

Når du åpner et NC-program, søker styringen etter strukturelementer i NC-programmet og viser disse strukturelementene i kolonnen **Inndeling**. Strukturelementene fungerer som lenker og muliggjør dermed rask navigering i NC-programmet.

Relaterte emner

- Arbeidsområde **Program**, definere innholdet i kolonnen **Inndeling**
  Mer informasjon: " Innstillinger i arbeidsområdet Program", Side 111
- Sett inn inndelingspunkter manuelt
  Mer informasjon: "Inndeling av NC-programmer", Side 592

Funksjonsbeskrivelse

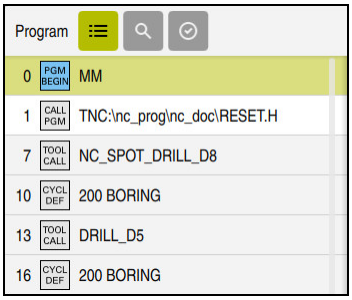

Kolonnen **Inndeling** med automatisk opprettede strukturelementer

Når du åpner et NC-program, oppretter styringen inndelingen automatisk.

I vinduet **Programinnstillinger** definerer du hvilke strukturelementer styringen viser i inndelingen. Du kan ikke skjule strukturelementene **PGM BEGIN** og **PGM END**.

Mer informasjon: " Innstillinger i arbeidsområdet Program", Side 111

Kolonnen **Inndeling** viser følgende informasjon:

- NC-blokknummer
- Symbol for NC-funksjon
- Funksjonsavhengig informasjon

Styringen viser følgende symboler i inndelingen:

Symbol	Syntaks	Informasjon
BEGIN PGM	**BEGIN PGM**	Måleenhet for NC-programmet **MM** eller **INCH**
TOOL CALL	**TOOL CALL**	■ Ev. navn eller nummer på verktøyet ■ Ev. verktøyets indeks ■ Ev. kommentar
*	*** Inndelingsblokk**	■ Ev. angitt tegnstreng ■ Ev. kommentar
LBL SET	**LBL SET**	■ Labelnavn eller -nummer ■ Ev. kommentar
LBL SET	**LBL 0**	■ Labelnummer ■ Ev. kommentar
CYCL DEF	**CYCL DEF**	Nummer og navn på den definerte syklusen
TCH PROBE	**TCH PROBE**	Nummer og navn på den definerte syklusen
MON START	**MONITORING SECTION START**	■ Ev. tegnsekvens angitt i syntakselement **AS** ■ Ev. kommentar
MON STOP	**MONITORING SECTION STOP**	Ev. kommentar
CALL PGM	■ **CALL PGM** ■ **CALL SELECTED PGM**	■ Ev. banen til det oppkalte NC-programmet, f.eks. **TNC:\Safe.h** ■ Ev. kommentar
SEL PGM	■ Syklus **12.1 PGM** ■ **SEL PGM**	■ Banen til NC-programmet, f.eks. **TNC:\Safe.h** ■ Ev. kommentar

Symbol	Syntaks	Informasjon
SPEC FCT	**FUNCTION MODE**	■ Valgt bearbeidingsmodus **MILL** eller **SET** ■ Ev. valgt kinematikk ■ Ev. kommentar
M2 M30	**M2** eller **M30**	Ev. kommentar
M1	**M1**	Ev. kommentar
STOP M0	**STOP** eller **M0**	Ev. kommentar
APPR	**APPR**	■ Valgt startfunksjon ■ Ev. kommentar
DEP	**DEP**	■ Valgt frakjøringsfunksjon ■ Ev. kommentar
END PGM	**PGM END**	Ingen tilleggsinformasjon

I driftsmodus **Programkjøring** inneholder kolonnen **Inndeling** alle inndelingspunkter, også de som tilhører de opphentede NC-programmene. Styringen rykker inn inndelingen av de opphentede NC-programmene.

> Styringen viser ikke kommentarer som separate NC-blokker innenfor inndelingen. Disse NC-blokkene begynner med tegnet **;**.
>
> **Mer informasjon:** "Innsetting av kommentarer", Side 590

21.7.1 Rediger NC-blokk ved hjelp av inndelingen

Slik redigerer du en NC-blokk ved hjelp av inndelingen:

- Åpne NC-programmet
- Åpne kolonnen **Inndeling**
- Velg strukturelement
  - > Styringen plasserer markøren på den tilsvarende NC-blokken i NC-programmet. Markørens fokus forblir i kolonnen **Inndeling**.
- Velg pil mot høyre
  - > Markørens fokus endres til NC-blokken.
- Velg pil mot høyre
  - > Styringen redigerer NC-blokken.

21.7.2 MerkNC-blokker ved hjelp av inndelingen

Slik markerer du en NC-blokk ved hjelp av inndelingen:

- Åpne NC-programmet
- Åpne kolonnen **Inndeling**
- Hold inne eller høyreklikk på strukturelementet
- > Styringen plasserer markøren på den tilsvarende NC-blokken i NC-programmet.
- > Styringen åpner kontekstmenyen.
  Mer informasjon: "Kontekstmeny", Side 599
- Velg **Merk**
- > Styringen viser avmerkingsbokser ved siden av strukturelementene i kolonnen **Inndeling** .
- > Styringen markerer NC-blokken og NC-programmet.
- Aktiver flere avkrysningsbokser om nødvendig
- > Styringen markerer alle strukturelementer mellom de to valgte strukturelementene og de tilhørende NC-blokkene.

> Du kan bruke hurtigknappen **CTRL + SPACE** i stedet for kontekstmenyen.

Tips:

- Ved lange NC-programmer kan oppbyggingen av inndelingen ta lengre tid enn å laste inn NC-programmet. Også når inndelingen ikke er opprettet ennå, kan du jobbe uavhengig av det i det innlastede NC-programmet.
- I spalten **Inndeling** kan du navigere med pil opp og ned.
- Styringen viser åpne NC-programmer i inndelingen med hvit bakgrunn. Hvis du dobbelttrykker eller -klikker på et slikt strukturelement, åpner styringen ev. NC-programmet i en ny fane. Når NC-programmet er åpent, skifter styringen til tilhørende fane.

21.8 Kolonne Søk i arbeidsområdet Program

Bruk

I kolonnen **Søk** kan du søke gjennom NC-programmet etter en vilkårlig tegnsekvens, f.eks. enkelte syntakselementer. Styringen viser resultatene.

Relaterte emner

- Søk etter det samme syntakselementet i NC-programmet med piltastene
  Mer informasjon: "Søk etter de samme syntakselementene i forskjellige NC-blokker", Side 118

Funksjonsbeskrivelse

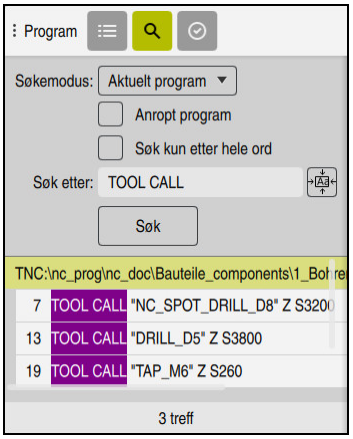

Kolonnen **Søk** i arbeidsområdet **Program**

Styringen har bare fullstendig funksjonsomfang i driftsmodus **Programmere**. I programmet **Slett** kan du bare søke i det aktive NC-programmet. I driftsmodus **Programkjøring** er modusen **Søk og erstatt** ikke tilgjengelig.

Styringen har følgende funksjoner, symboler og knapper i kolonnen **Søk**:

Område	Funksjon
Søkemodus:	■ **Aktuelt program** Søk i aktuelt NC-program og eventuelt alle åpne NC-programmer ■ **Åpnede programmer** Søk i alle åpne NC-programmer ■ **Søk og erstatt** Søk etter tegnsekvenser og erstatt med nye tegnsekvenser, f.eks. syntakselementer **Mer informasjon:** "Modus Søk og erstatt", Side 597
Søk kun etter hele ord	Hvis du aktiverer avmerkingsboksen, viser styringen bare nøyaktige treff. Hvis du f.eks. søker etter **Z+10**, ignorerer styringen **Z+100**. Avmerkingsboksen er tilgjengelig i alle moduser.
Søk etter:	Definer søkeordet i inndataområdet. Hvis du ennå ikke har skrevet inn noe, viser styringen de siste seks søkeordene som du kan velge mellom. Styringen tar ikke hensyn til store og små bokstaver ved søk.
	Med symbolet **Overfør utvalg** overfører du det valgte syntaks-elementet i inndataområdet. Hvis den valgte NC-blokken ikke redigeres, overtar styringen syntaksåpneren.
Søk	Bruk denne knappen for å starte søket i modusene **Aktuelt program** og **Åpnede programmer**.

Styringen viser følgende informasjon:

- Antall treff
- Filbaner til NC-programmene
- NC-blokknummer
- Fullstendige NC-blokker

Styringen grupperer resultatene i henhold til NC-programmer. Når du velger et resultat, plasserer styringen markøren på den tilsvarende NC-blokken.

Modus Søk og erstatt

I modus **Søk og erstatt** kan du søke etter tegnsekvenser og erstatte resultatene med andre tegnsekvenser, for eksempel syntakselementer.

Styringen utfører en kontroll av syntaksen før syntakselementet erstattes. Med kontroll av syntaksen sikrer styringen at det nye innholdet resulterer i en korrekt syntaks. Hvis resultatet fører til syntaksfeil, erstatter ikke styringen innholdet og viser en melding.

I modusen **Søk og erstatt** har styringen følgende avkrysningsbokser og knapper:

Avkrysningsboks eller knapp	Beskrivelse
Søk bakover	Styringen søker i NC-programmet fra bunn til topp.
Start på nytt ved slutten	Styringen søker i hele NC-programmet, utover begynnelsen og slutten av NC-programmet.
Søk videre	Styringen søker etter søkeordet i NC-programmet. Styringen merker neste resultat i NC-programmet.
Erstatt	Styringen kontrollerer syntaksen og erstatter det merkede innholdet i NC-programmet med innholdet i feltet **Erstatt med:**.
Erstatt og søk videre	Hvis det ikke er utført noe søk ennå, merker styringen kun det første resultatet. Hvis et resultat er merket, kontrollerer styringen syntaksen og erstatter automatisk innholdet i søkeresultatet med innholdet i feltet **Erstatt med:**. Styringen merker deretter neste resultat.
Erstatt alt	Styringen kontrollerer syntaksen og erstatter alle søkeresultatene automatisk med innholdet i feltet **Erstatt med:**.

21.8.1 Søk og erstatt syntakselementer

Slik søker og erstatter du syntakselementer i NC-programmet:

- Velg driftsmodus, f.eks. **Programmere**
- Velg ønsket NC-program
- > Styringen åpner det valgte NC-programmet i arbeidsområdet **Program**.
- Åpne kolonnen **Søk**
- Velg funksjonen **Søk og erstatt** i feltet **Søkemodus:**
- > Styringen viser feltene **Søk etter:** og **Erstatt med:**.
- Skriv inn søkeinnholdet i feltet **Søk etter:**, f.eks. **M4**
- Angi ønsket innhold i feltet **Erstatt med:**, f.eks. **M3**
- Velg **Søk videre**
- > Styringen lukker alle NC-programmer som har blitt åpnet, og markerer det første resultatet lilla i hovedprogrammet.
- Velg **Erstatt**
- > Styringen kontrollerer syntaken og erstatter innholdet hvis kontrollen er vellykket.

Tips:

- Søkeresultatene beholdes til du slår av styringen eller søker på nytt.
- Hvis du dobbelttrykker eller -klikker på et søkeresultat i et åpent NC-program, åpner styringen ev. NC-programmet i en ny fane. Når NC-programmet er åpent, skifter styringen til tilhørende fane.
- Hvis du ikke angir en verdi i **Erstatt med:**, sletter styringen verdien som det søkes etter, og som skal erstattes.

21.9 Programsammenligning

Bruk

Du kan bruke funksjonen **Programmsammenligning** til å bestemme forskjellene mellom to NC-programmer. Du kan overføre avvikene til det aktive NC-programmet. Hvis det er ulagrede endringer i det aktive NC-programmet, kan du sammenligne NC-programmet med den sist lagrede versjonen.

Forutsetninger

- Maks 30 000 linjer per NC-program

  Styringen tar hensyn til de faktiske linjene, ikke antall NC-blokker. NC-blokker kan også inneholde flere linjer med ett blokknummer, f.eks. sykluser.

  Mer informasjon: "Innholdet i et NC-program", Side 104

Funksjonsbeskrivelse

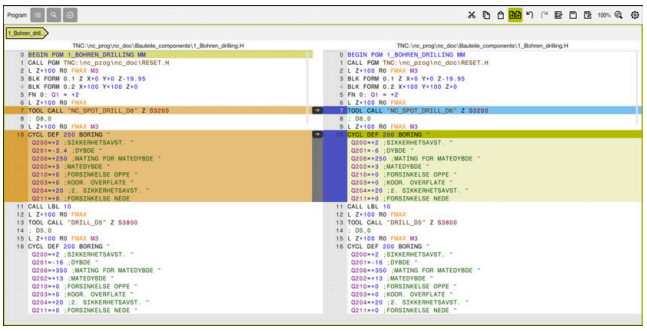

Programsammenligning av to NC-programmer

Du kan bare bruke programsammenligning i driftsmodus **Programmere** i arbeidsområdet **Program**.

Styringen viser det aktive NC-programmet til høyre og sammenligningsprogrammet til venstre.

Styringen merker forskjeller med følgende farger:

Farge	Syntakselement
Grå	Manglende NC-blokk eller manglende linje for NC-funksjoner av forskjellige lengder
Oransje	NC-blokk med forskjell i sammenligningsprogrammet
Blå	NC-blokk med forskjell i det aktive NC-programmet

Under programsammenlikningen kan du redigere det aktive NC-programmet, men ikke sammenligningsprogrammet.

Hvis NC-blokker er forskjellige, kan du bruke et pilsymbol til å overføre NC-blokkene fra sammenligningsprogrammet til det aktive NC-programmet.

21.9.1 Overføre forskjeller til det aktive NC-programmet

Slik overfører du forskjeller til det aktive NC-programmet:

- Velg driftsmodus **Programmere**
- Åpne NC-programmet
- Velg **Programsammenligning**
  - > Styringen åpner et overlappingsvindu til valg av fil.
- Velg sammenligningsprogram
- Velg **Velg**
  - > Styringen viser begge NC-programmene i sammenligningsvisningen og merker alle avvikende NC-blokker.
- Velg pilsymbolet ved ønsket NC-blokk
  - > Styringen overfører NC-blokken til det aktive NC-programmet.
- Velg **Programsammenligning**
  - > Styringen avslutter sammenligningsvisningen og overfører forskjellene til det aktive NC-programmet.

Tips:

- Hvis de sammenlignede NC-programmene inneholder mer enn 1000 forskjeller, avbryter styringen sammenligningen.
- Hvis et NC-program inneholder ulagrede endringer, viser styringen en stjerne foran navnet på NC-programmet i fanen i applikasjonslinjen.
- Merker du flere NC-blokker i sammenligningsprogrammet, kan du overføre disse NC-blokkene samtidig. Hvis du markerer flere NC-blokker i det aktive NC-programmet, kan du overskrive disse NC-blokkene samtidig.

  Mer informasjon: "Kontekstmeny", Side 599

21.10 Kontekstmeny

Bruk

Med gesten Stopp eller høyreklikk med musen åpner styringen en kontekstmeny for det valgte elementet, f.eks. NC-blokker eller filer. Med de ulike funksjonene i kontekstmenyen kan du utføre funksjoner for de valgte elementene.

Funksjonsbeskrivelse

De mulige funksjonene til kontekstmenyen avhenger av det valgte elementet og den valgte driftsmodusen.

Generelt

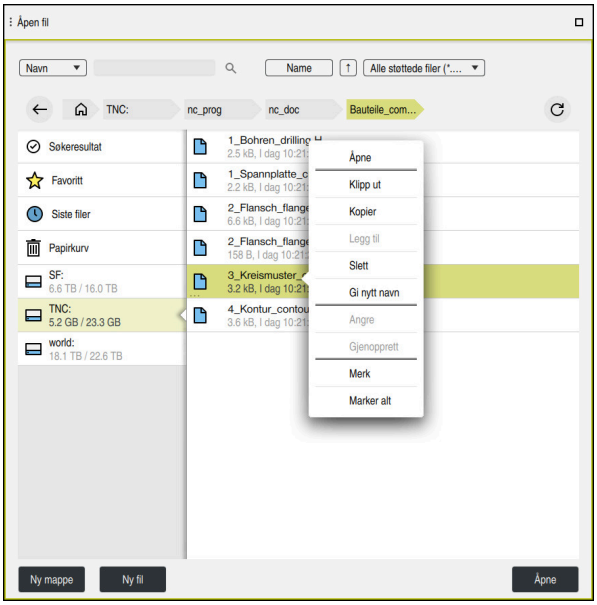

Kontekstmenyen i arbeidsområdet **Åpen fil**

Avhengig av arbeidsområde og driftsmodus tilbyr kontekstmenyen følgende funksjoner:

- **Klipp ut**
- **Kopier**
- **Legg til**
- **Slett**
- **Angre**
- **Gjenopprett**
- **Merk**
- **Marker alt**

> Hvis du bruker funksjonene **Merk** eller **Marker alt**, åpner styringen handlingslinjen. Handlingslinjen viser alle funksjonene som kan velges i kontekstmenyen.

Som et alternativ til kontekstmenyen kan du bruke hurtigtaster:

Mer informasjon: "Ikoner for styringsgrensesnittet", Side 73

Tast eller hurtig-tast	Beskrivelse
CTRL + SPACE	Merk valgt linje
SHIFT + UP	Merk også linjen over
SHIFT + DOWN	Merk også linjen under
SHIFT + PG UP	Marker til toppen av siden Ikke i driftsmodus **tabeller**
SHIFT + PG DN	Merk til slutten av siden Ikke i driftsmodus **tabeller**
SHIFT + HOME	Merk til første linje Ikke i driftsmodus **tabeller**
SHIFT + END	Merk til siste linje Ikke i driftsmodus **tabeller**
ESC	Avbryt merking

> Hurtigtastene fungerer ikke i arbeidsområdet **Oppdragsliste**.

Kontekstmeny i driftsmodus Filer

I driftsmodus **Filer** har kontekstmenyen i tillegg følgende funksjoner:

- **Åpne**
- **Velg i red.programmet**
- **Gi nytt navn**

Kontekstmenyen har passende funksjoner for hver av navigasjonsfunksjonene, f.eks. **Forkast søkeresultater**.

Mer informasjon: "Kontekstmeny", Side 599

Kontekstmeny i driftsmodus tabeller

I driftsmodus **tabeller** har kontekstmenyen i tillegg funksjonen **Avbryt**: Med funksjonen **Avbryt** avbryter du merkeprosessen.

I driftsmodus **tabeller** tilbyr kontekstmenyen flere funksjoner for både celler og rader.

Hvis du kopierer eller klipper ut en hel tabellrad, har styringen følgende funksjoner i handlingslinjen:

- **Overskrive**

  Styringen setter inn raden i stedet for den valgte tabellraden.
- **Legge ved**

  Styringen setter inn en ny rad på slutten av tabellen.

> Hvis utklippstavlen i programmet **Verktøybehandling** bare inneholder indekserte verktøy, oppretter styringen radene som indekser for det valgte verktøyet.

- **Avbryt**

Mer informasjon: "Driftsmodus tabeller ", Side 654

Kontekstmenyen i arbeidsområdet Oppdragsliste

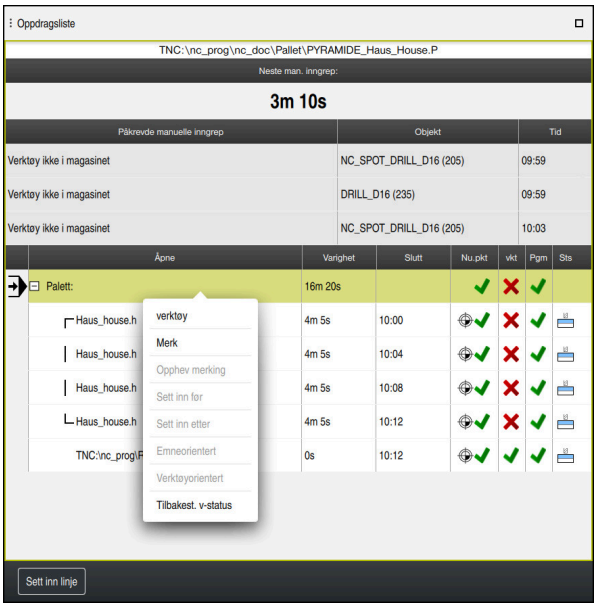

Kontekstmenyen i arbeidsområdet **Oppdragsliste**

I arbeidsområdet **Oppdragsliste** har kontekstmenyen i tillegg følgende funksjoner:

- **Opphev merking**
- **Sett inn før**
- **Sett inn etter**
- **Emneorientert**
- **Verktøyorientert**
- **Tilbakest. v-status**

Mer informasjon: "Arbeidsområde Oppdragsliste", Side 636

Kontekstmenyen i arbeidsområdet Program

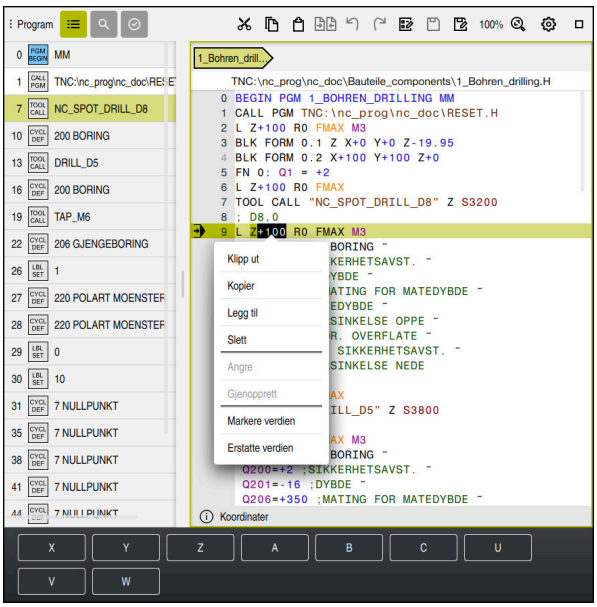

Kontekstmeny for den valgte verdien i arbeidsområdet **Program** i driftsmodusen **Programmere**

I arbeidsområdet **Program** har kontekstmenyen i tillegg følgende funksjoner:

- **Legg til siste NC-blokk**

  Du kan bruke denne funksjonen til å sette inn NC-blokken som sist ble slettet eller redigert. Du kan sette inn denne NC-blokken i et hvilket som helst NC-program.

  Bare i driftsmodus **Programmere** og i programmet **Slett**
- **Opprett NC-komponent**

  Bare i driftsmodus **Programmere** og i programmet **Slett**

  Mer informasjon: "NC-komponenter til gjenbruk ", Side 222
- **Rediger konturen**

  Bare i driftsmodus **Programmere**

  Mer informasjon: "Importere konturer til grafisk programmering", Side 546
- **Markere verdien**

  Aktiv når du velger en verdi i en NC-blokk.
- **Erstatte verdien**

  Aktiv når du velger en verdi i en NC-blokk.

Mer informasjon: "Arbeidsområde Program", Side 108

> Funksjonene **Markere verdien** og **Erstatte verdien** er bare tilgjengelige i driftsmodus **Programmere** og programmet **Slett**.
>
> **Erstatte verdien** er også tilgjengelig under redigering. I dette tilfellet bortfaller den ellers nødvendige merkingen av verdien som skal erstattes.
>
> Du kan for eksempel lagre verdier fra kalkulatoren eller posisjonsvisningen på utklippstavlen og sette dem inn med funksjonen **Erstatte verdien**.

Mer informasjon: "Kalkulator", Side 605

Mer informasjon: Brukerhåndbok for innretting og kjøring

Hvis du merker en NC-blokk, viser styringen markeringspiler i begynnelsen og slutten av det merkede området. Med disse markeringspilene kan du endre det merkede området.

Hurtigmeny i konfigurasjonseditoren

I konfigurasjonseditoren har kontekstmenyen i tillegg følgende funksjoner:

- **Direkte verdiangivelse**
- **Opprett kopi**
- **Hent tilbake kopi**
- **Endre nøkkelnavn**
- **Åpne element**
- **Fjern element**

Mer informasjon: Brukerhåndbok for innretting og kjøring

Kontekstmeny i vinduet Sett inn NC-funksjon

Kontekstmenyen har følgende funksjoner i vinduet **Sett inn NC-funksjon**:

- **Åpne bane**
  Åpne NC-funksjonen i området **Alle funksjoner**
- **Rediger**
  ÅpneNC-komponenten i en egen fane
- **Organiser**
  Åpne banen til NC-komponenten i driftsmodus **Filer**
- **Slett**
  SlettNC-komponenten
- **Gi nytt navn**
  Endre navnet på NC-komponenten

Mer informasjon: "Vindu Sett inn NC-funksjon", Side 120

21.11 Kalkulator

Bruk

Styringene tilbyr en kalkulator i styringslinjen. Du kan lagre resultatet på utklippstavlen og sette inn verdier fra utklippstavlen.

Funksjonsbeskrivelse

Kalkulatoren har følgende regnefunksjoner:

- Hovedregnetyper
- Trigonometriske grunnfunksjoner
- Kvadratrot
- Potensregning
- Invers verdi
- Konvertering mellom måleenhetene mm og inch

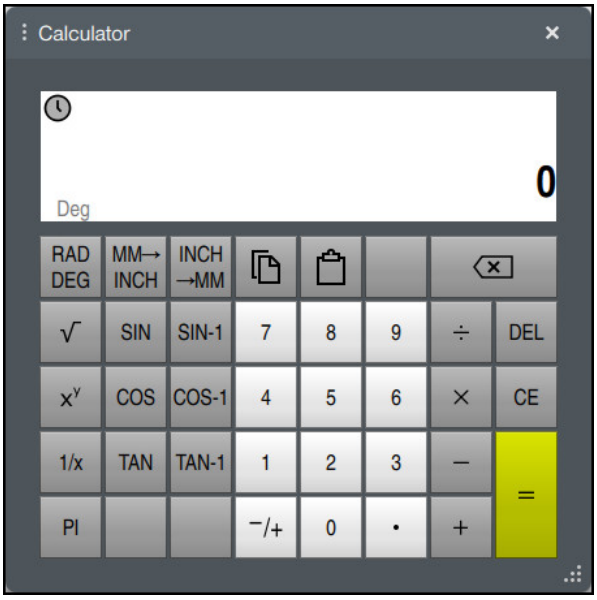

Lommekalkulator

Du kan veksle mellom modusene Radiant **RAD** og Grad **DEG**.

Du kan lagre resultatet på utklippstavlen eller sette inn den siste verdien som er lagret på utklippstavlen, i kalkulatoren.

Kalkulatoren lagrer de ti siste beregningene i historikken. Du kan bruke de lagrede resultatene til ytterligere beregninger. Du kan slette historikken manuelt.

21.11.1 Åpne og lukk kalkulatoren

Slik åpner du kalkulatoren:

- ▶ Velg **Kalkulator** i styringslinjen
- > Styringen åpner kalkulatoren.

Slik lukker du kalkulatoren:

- ▶ Velg **Kalkulator** når kalkulatoren er åpen
- > Styringen lukker kalkulatoren.

21.11.2 Velge resultat fra historikken

Slik velger du et resultat fra historikken for ytterligere beregninger:

- ▶ Velg **Historikk**
- > Styringen åpner historikken til kalkulatoren.
- ▶ Velg ønsket resultat
- ▶ Velg **Historikk**
- > Styringen lukker historikken til kalkulatoren.

21.11.3 Slette historikk

Slik sletter du kalkulatorens historikk:

- ▶ Velg **Historikk**
- > Styringen åpner historikken til kalkulatoren.
- ▶ Velg **Slett**
- > Styringen sletter kalkulatorens historikk.

21.12 Regnemaskin for skjæredata

Bruk

Med den nye skjæredatamaskinen kan du beregne turtallet og matingen for en bearbeidingsprosess. De beregnede verdiene kan du ta i bruk i NC-programmet i en åpnet matings- eller turtallsdialog.

For OCM-sykluser (#167 / #1-02-1) har styringen **OCM-skjæredatamaskin**.

Mer informasjon: Brukerhåndbok for bearbeidingssykluser

Forutsetning

- Fresdrift **FUNCTION MODE MILL**

Funksjonsbeskrivelse

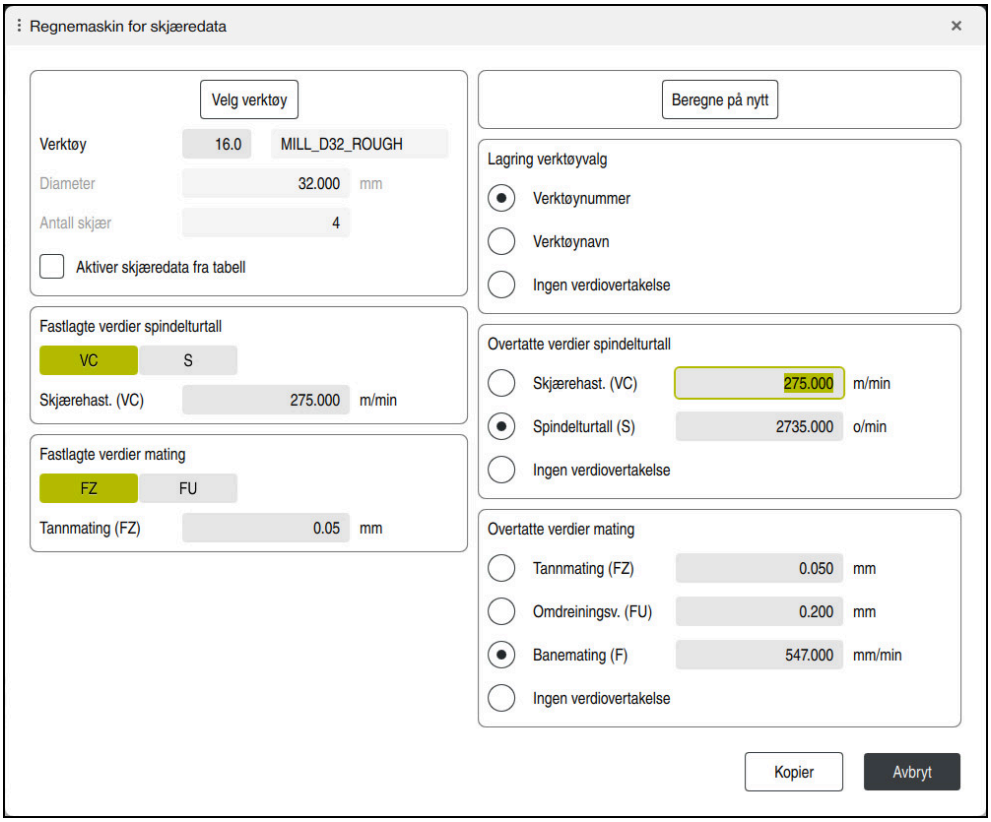

Vinduet **Regnemaskin for skjæredata**

Skriv inn informasjonen på venstre side i skjæredatamaskinen. Styringen viser deg det beregnede resultatet på høyre side.

Hvis du velger et verktøy definert i verktøybehandlingen, overfører styringen automatisk verktøyets diameter og antall skjær.

Slik kan du beregne turtallet:

- Skjærehastighet **VC** i m/min
- Spindelturtall **S** i o/min

Slik kan du beregne matingen:

- Mating per tann **FZ** i mm
- Mating per omdreining **FU** i mm

Alternativt kan du beregne skjæredata ved hjelp av tabeller.

Mer informasjon: "Beregning med tabeller", Side 608

Verdiovertakelse

Etter at skjæredataene er beregnet, kan du velge hvilke verdier styringen overtar.

Du har følgende valgmuligheter for verktøyet:

- **Verktøynummer**
- **Verktøynavn**
- **Ingen verdiovertakelse**

Du har følgende valgmuligheter for turtall:

- **Skjærehast. (VC)**
- **Spindelturtall (S)**
- **Ingen verdiovertakelse**

Du har følgende valgmuligheter for mating:

- **Tannmating (FZ)**
- **Omdreiningsv. (FU)**
- **Banemating (F)**
- **Ingen verdiovertakelse**

Beregning med tabeller

For å beregne skjæredata ved hjelp av tabeller må du definere følgende:

- Emnemateriale i tabellen **WMAT.tab**

  Mer informasjon: "Tabell for emnematerialer WMAT.tab", Side 680
- Verktøyskjæringsmateriale i tabellen **TMAT.tab**

  Mer informasjon: "Tabell for verktøyskjærematerialer TMAT.tab", Side 680
- Kombinasjon av emnemateriale og skjæremateriale i skjæredatatabellen ***.cut** eller i den diameteravhengige skjæredatatabellen ***.cutd**

  Bruk den forenklede skjæredatatabellen og beregn rotasjonstallene og matingene med skjæredata som er uavhengig av verktøyradiusen, for eksempel **VC** og **FZ**.

  Mer informasjon: "Skjæredatatabell * .cut", Side 681

  Hvis du avhengig av verktøyradius trenger forskjellige skjæretall for beregningen, kan du bruke diameteravhengige skjæredatatabellen.

  Mer informasjon: "Diameteravhengig skjæredatatabell *.cutd", Side 682
- Verktøyparameter fra verktøybehandlingen
  - **R**: Verktøyradius
  - **LCUTS**: Antall skjær
  - **TMAT**: Skjærematerialе fra **TMAT.tab**
  - **CUTDATA**: Tabelllinje fra skjæredatatabellen ***.cut** eller ***.cutd**

  Mer informasjon: Brukerhåndbok for innretting og kjøring

21.12.1 Åpne skjæredatamaskin

Slik åpner du skjæredatamaskinen:

- Rediger ønsket NC-blokk
- Velg syntakselement for mating eller turtall

- Velg **Regnemaskin for skjæredata**
- > Styringen åpner vinduet **Regnemaskin for skjæredata**.

21.12.2 Beregne skjæredata med tabeller

For å kunne beregne skjæredata med tabeller må følgende forutsetninger være oppfylt:

- Tabell **WMAT.tab** opprettet
- Tabell **TMAT.tab** opprettet
- Tabell ***.cut** eller ***.cutd** opprettet
- Tilordnet skjærematerіell og skjæredatatabell i verktøybehandlingen

Slik beregner du skjæredataene med tabeller:

- Rediger ønsket NC-blokk

- Åpne **Regnemaskin for skjæredata**
- Velg **Aktiver skjæredata fra tabell**
- Velg emnemateriale med **Velg materiale**
- Velg kombinasjon av emnemateriale og skjærematerіale med **Velg driftsmodus**
- Velg ønskede overtakelsesverdier

- Velg **Kopier**
> Styringen overtar de beregnede verdiene i NC-blokken.

22

Arbeidsområde Simulering

22.1 Grunnlag

Bruk

I driftsmodus **Programmere** kan du i arbeidsområdet **Simulering** teste grafisk om NC-programmer er riktig programmert og kjører uten kollisjoner.

I driftsmodusene **Manuell** og **Programkjøring** viser styringen de aktuelle kjørebevegelsene til maskinen i arbeidsområdet **Simulering**.

Forutsetninger

- Verktøydefinisjoner i henhold til verktøydata fra maskinen
- Råemnedefinisjon gyldig for programtest
  Mer informasjon: "Definer råemne med BLK FORM", Side 130

Funksjonsbeskrivelse

I driftsmodus **Programmere** kan arbeidsområdet **Simulering** bare åpnes for et NC-program. Hvis du vil åpne arbeidsområdet i en annen fane, ber styringen om bekreftelse. Spørringen avhenger av simuleringsinnstillingene og statusen til den aktive simuleringen.

Mer informasjon: "Vinduet Simulasjonsinnstillinger", Side 618

De tilgjengelige funksjonene for simulering avhenger av følgende innstillinger:

- Valgt modelltype, f.eks. **2,5D**
- Valgt modellkvalitet, f.eks. **Middel**
- Valgt modus, f.eks. **Maskin**

Symboler i arbeidsområdet Simulering

Arbeidsområdet **Simulering** inneholder følgende ikoner:

Symbol	Beskrivelse
	Åpne eller lukk kolonnen **Visualiseringsalternativer** **Mer informasjon:** "Kolonne Visualiseringsalternativer", Side 614
	Åpne eller lukk kolonnen **Emnealternativer** **Mer informasjon:** "Kolonne Emnealternativer", Side 616
	Åpne eller lukk valgmenyen **Forhåndsinnstilte visninger** **Mer informasjon:** "Forhåndsinnstilte visninger", Side 622
	Lagre under Eksportere simulert emne som STL-fil **Mer informasjon:** "Eksportere simulert emne som STL-fil", Side 623
	Åpne eller lukk vinduet **Simulasjonsinnstillinger** **Mer informasjon:** "Vinduet Simulasjonsinnstillinger", Side 618
	Dynamisk kollisjonsovervåking DCM (#40 / #5-03-1) DCM aktiv DCM inaktiv **Mer informasjon:** "Kolonne Visualiseringsalternativer", Side 614
	DCM aktiv med redusert minimumsavstand (#140 / #5-03-2) **Mer informasjon:** "Reduser minimumsavstanden for DCM med FUNCTION DCM DIST (#140 / #5-03-2)", Side 374
++	Status for funksjonen **Utvidede kontroller** **Mer informasjon:** "Kolonne Visualiseringsalternativer", Side 614
	Modellkvalitet **Mer informasjon:** "Vinduet Simulasjonsinnstillinger", Side 618
T 0	Nummeret eller navnet til det aktive verktøyet Visningen avhenger av størrelsen på arbeidsområdet.
00:00:00	Aktuell programkjøretid

Kolonne Visualiseringsalternativer

Du kan definere følgende visningsalternativer og funksjoner i kolonnen **Visualiseringsalternativer**:

Symbol eller bryter	Beskrivelse	Forutsetninger
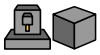	Velg modus **Maskin** eller **Emne** I modus **Emne** viser styringen emnet, verktøyet og verktøyholderen. Avhengig av valgt modus, er forskjellige funksjoner tilgjengelige, for eksempel Vis spennsituasjonen. Hvis du velger modus **Maskin**, viser styringen også spennsituasjonen og maskinen.	
Verktøysposisjon	Med denne funksjonen kan du definere posisjonen til emnereferansepunktet for simuleringen. Du kan bruke en knapp for å velge et emnereferansepunkt fra referansepunkttabellen. **Mer informasjon:** Brukerhåndbok for innretting og kjøring	■ Driftsmodus **Programmere**
	Du kan velge følgende visningstyper for maskinen: ■ **Original**: sjattert, ugjennomsiktig visning ■ **Halvtransparent**: Gjennomsiktig visning ■ **Trådmodell**: Visning av maskinomrisset	
	Du kan velge følgende visningstyper for verktøyet: ■ **Original**: sjattert, ugjennomsiktig visning ■ **Halvtransparent**: Gjennomsiktig visning ■ **Usynlig**: Objektet blir skjult	
	Du kan velge følgende visningstyper for emnet: ■ **Original**: sjattert, ugjennomsiktig visning ■ **Halvtransparent**: Gjennomsiktig visning ■ **Usynlig**: Objektet blir skjult	
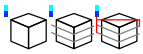	Du kan vise verktøybevegelsene i simuleringen. Styringen viser sentrumsbanen til verktøyene. Du kan velge følgende visningstyper for verktøystrekningene: ■ **Ingen**: Ikke vis verktøystrekninger ■ **Mating**: Vis verktøystrekninger med programmert matehastighet ■ **Mating + FMAX**: Vis verktøystrekninger med programmert matehastighet og med programmert ilgang	■ Modus **Emne** ■ Driftsmodus **Programmere**
Spenningssituasjon	Med denne knappen kan du vise maskinbordet og eventuelt spennmiddelet.	■ Modus **Emne**
DCM	Med denne bryteren kan du aktivere eller deaktivere dynamisk kollisjonsovervåkning DCM (#40 / #5-03-1) for simuleringen. **Mer informasjon:** "Dynamisk kollisjonsovervåking DCM i driftsmodus Programmere", Side 366	■ Driftsmodus **Programmere** ■ Simulering tilbakestilt eller ikke startet enda

Symbol eller bryter	Beskrivelse	Forutsetninger
Utvidede kontroller	Når du aktiverer bryteren **Utvidede kontroller**, har styringen muligheten for følgende tester: ■ **Hurtiggangssnitt** ■ **Emnekollisjon** ■ **Oppspenningsutstyrskollisjon** **Mer informasjon:** "Utvidede kontroller i simuleringen", Side 376	■ Driftsmodus **Programmere**
Alternativer for programkjøring	Hvis du velger knappen, åpner styringen vinduet **Alternativer for programkjøring** med følgende valgmuligheter: ■ **Utført betinget stopp** Styringen har følgende holdepunkter: ■ **Veksling til ilgang** ■ **Veksling til mating** ■ **Mellom ilgang og ilgang** ■ **Verktøyoppkall** ■ **Drei arbeidsplan** ■ **Syklusoppkalling** ■ **I syklusoppkalling** **Mer informasjon:** Brukerhåndbok for innretting og kjøring ■ **Skjuleblokk** Hvis tegnet **/** står foran en NC-blokk, er NC-blokken skjult. Hvis du aktiverer knappen **Skjuleblokk**, hopper styringen over de skjulte NC-blokkene i simuleringen. **Mer informasjon:** "Skjule NC-blokker", Side 591 Hvis knappen er aktiv, gråer styringen ut NC-blokkene som skal overspringes. **Mer informasjon:** "Gjengivelse av NC-programmet", Side 110 ■ **Stopp ved M1** Hvis du aktiverer knappen, stanser styringen simuleringen for hver tilleggsfunksjon **M1** i NC-programmet. **Mer informasjon:** "Oversikt over tilleggsfunksjonene", Side 425 Hvis knappen er inaktiv, gråer styringen ut syntaks-elementet **M1**. **Mer informasjon:** "Gjengivelse av NC-programmet", Side 110	■ Driftsmodus **Programmere**

Kolonne Emnealternativer

I kolonnen **Emnealternativer** kan du definere følgende simuleringsfunksjoner for emnet:

Bryter eller knapp	Beskrivelse	Forutsetninger
Måle	Med denne funksjonen kan du måle ønskede punkter på det simulerte emnet. Styringen måler bare avstanden mellom det målte området og den ferdige delen med modelltype **3D**. **Mer informasjon:** "Målefunksjon", Side 626	■ Modus **Emne** ■ Modelltype **2,5D** eller **3D**
Snittprojeksjon	Med denne funksjonen kan du skjære det simulerte emnet langs et plan. **Mer informasjon:** "Snittvisning i simuleringen", Side 627	■ Modus **Emne** ■ Driftsmodus **Programmere** ■ Modelltype **2,5D**
Fremheve emnekant	Med denne funksjonen kan du fremheve kantene på det simulerte emnet.	■ Modus **Emne** ■ Modelltype **2,5D**
Råemnerammer	Med denne funksjonen viser styringen de utvendige linjene til råemnet.	■ Modus **Emne** ■ Driftsmodus **Programmere** ■ Modelltype **2,5D**
Ferdigdel	Med denne funksjonen kan du vise en ferdigdel som ble definert ved hjelp av NC-funksjonen **BLK FORM FILE**. **Mer informasjon:** "Snittvisning i simuleringen", Side 627	
Programre- endebryter	Med denne funksjonen kan du aktivere programvare-endebryterne til maskinen fra det aktive kjøreområdet for simuleringen. Ved hjelp av endebrytersimuleringen kan du kontrollere om arbeidsrommet til maskinen er tilstrekkelig for det simulerte emnet. **Mer informasjon:** "Vinduet Simulasjonsinnstillinger", Side 618	■ Driftsmodus **Programmere**
Fargelegg emnet	■ **Gråtoner** Styringen viser emnet i ulike gråtoner. ■ **Verktøybasert** Styringen viser emnet i farger. Hvert bearbeidingsverktøy er tilordnet sin egen farge. ■ **Modellsammenl.** Styringen viser en sammenligning mellom råemne og ferdigdelen. **Mer informasjon:** "Modellsammenligning", Side 629 Styringen viser en heatmap på emnet: ■ Komponent-Heatmap med **MONITORING HEATMAP** (#155 / #5-02-1) **Mer informasjon:** "Komponentovervåking med MONITORING HEATMAP (#155 / #5-02-1)", Side 390 **Mer informasjon:** Brukerhåndbok for bearbeidingssykluser	■ Modelltype **2,5D** ■ Funksjon **Model-lsammenl.** bare i modus **Emne** ■ Funksjon **Monitoring** bare i driftsmodus **Programkjøring**

Bryter eller knapp	Beskrivelse	Forutsetninger
Tilbakestille råemne	Med denne funksjonen kan du tilbakestille emnet til råemnet.	■ Driftsmodus **Programmere** ■ Modelltype **2,5D**
Tilb.st. bev.str. verktøy	Med denne funksjonen kan du tilbakestille de simulerte verktøystrekningene.	■ Modus **Emne** ■ Driftsmodus **Programmere**
Rengjøre emne	Med denne funksjonen kan du fjerne deler av emnet som ble skåret av under bearbeiding, fra simuleringen .	■ Driftsmodus **Programmere** ■ Modelltype **3D**

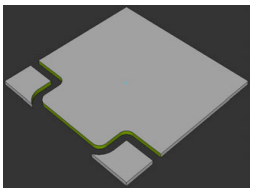
Emne før rengjøring

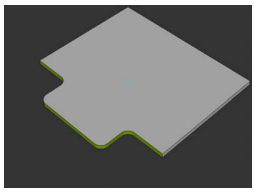
Emne etter rengjøring

Vinduet Simulasjonsinnstillinger

Vinduet **Simulasjonsinnstillinger** er bare tilgjengelig i driftsmodus **Programmere**.

Simulasjonsinnstillinger-vinduet inneholder følgende områder:

Område	Funksjon

Generelt	■ **Modelltype**
	  ■ **Ingen**: rask linjegrafikk uten volummodell
	  ■ **2,5D**: rask volummodell uten undersnitt
	  ■ **3D**: nøyaktig volummodell med undersnitt
	■ **Kvalitet**
	  ■ **Lav**: lav modellkvalitet, lavt minneforbruk
	  ■ **Middel**: normal modellkvalitet, middels minneforbruk
	  ■ **Høy**: høy modellkvalitet, høyt minneforbruk
	  ■ **Høyeste**: beste modellkvalitet, høyeste minneforbruk
	■ **Modus**
	  ■ **Fres**
	  ■ **Roter**
	  ■ **sliping**
	■ **Lagre STL optimalisert** (#152 / #1-04-1)
	Når du aktiverer bryteren, eksporterer styringen en forenklet STL-fil. Styringen fjerner overflødige trekanter og forenkler 3D-modellen til maksimalt 20 000 trekanter. Du kan bruke den forenklede STL-filen uten ytterligere tilpasning i **BLK FORM FILE** .
	Mer informasjon: "STL-fil som råemne med BLK FORM FILE", Side 136
	■ **Keine Nachfrage ob aktuelle Simulation beendet werden soll**
	Hvis bryteren er inaktiv og du åpner arbeidsområdet **Simulering** i en ny fane, viser styringen vinduet **Lukk pågående simulering**. Du kan avslutte den aktive simuleringen eller avbryte prosessen.
	Når du aktiverer bryteren, viser styringen vinduet ikke.
	ℹ Hvis du åpner arbeidsområdet **Simulering** i en ny fane og en simulering kjører, viser styringen alltid vinduet **Avbryt pågående simulering**.
	■ **Aktiv kinematikk**
	Velg kinematikk for simuleringen fra en valgmeny. Maskinprodusenten frigir kinematikken.
	■ **Generere verktøyinnsatsfil**
	  ■ **aldri**
	  Ikke generere verktøyinnsatsfil
	  ■ **én gang**
	  Generer verktøyinnsatsfil for neste simulerte NC-program
	  ■ **alltid**
	  Generer verktøyinnsatsfil for hvert simulerte NC-program
	Mer informasjon: Brukerhåndbok for innretting og kjøring

Område	Funksjon
Forflytningsområde	■ **Forflytningsområde** I denne valgmenyen kan du velge et av maskinprodusentens definerte kjøreområder, f.eks. **Limit1**. Maskinprodusenten definerer ulike programvare-endebrytere for de enkelte aksene til maskinen i de enkelte kjøreområdene. Maskinprodusenten bruker kjøreområder, f.eks. i store maskiner med to avsluttede områder. **Mer informasjon:** "Kolonne Emnealternativer", Side 616 ■ **Aktivt kjøreområde** Denne funksjonen viser det aktive kjøreområdet og verdiene som er definert i kjøreområdet.
Tabeller	Du kan velge tabeller spesifikt for driftsmodus **Programmere**. Styringen bruker de valgte tabellene til simuleringen. De valgte tabellene er uavhengige av de aktive tabellene i de andre driftsmodusene. Du kan velge tabellene ved hjelp av en valgmeny. Du kan velge følgende tabeller for arbeidsområdet **Simulering**: ■ Verktøytabell ■ Dreieverktøytabell ■ Nullpunkttabell ■ Referansepunkt-tabell ■ Slipeverktøytabell ■ Avrettingverktøytabell **Mer informasjon:** Brukerhåndbok for innretting og kjøring

Handlingslinje

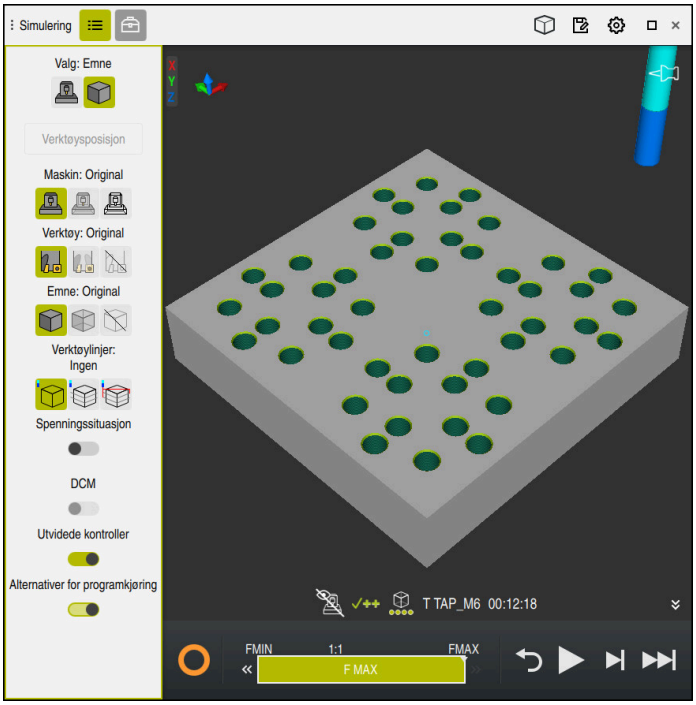

Arbeidsområde **Simulering** i driftsmodus **Programmere**

I driftsmodus **Programmere** kan du også teste NC-programmene i simuleringen. Simuleringen hjelper til med å identifisere programmeringsfeil eller kollisjoner, og å kontrollere bearbeidingsresultatet visuelt.

Styringen viser det aktive verktøyet og bearbeidingstiden i handlingslinjen.

Mer informasjon: Brukerhåndbok for innretting og kjøring

Handlingslinjen inneholder følgende symboler:

Symbol	Funksjon
	StiB (styring i drift): Styringen viser gjeldende status simuleringen i handlingslinjen og i fanen til NC-programmet med symbolet **StiB**: ■ Hvit: ingen kjøreordre ■ Grønn: behandling aktiv, akser flyttes ■ Oransje: NC-program avbrutt ■ Rød: NC-programmet stoppet
	Simuleringshastighet **Mer informasjon:** "Simuleringshastighet ", Side 631
	Tilbakestilling Hopp til begynnelsen av programmet, tilbakestill transformasjoner og bearbeidingstid
	Start
	Start enkeltblokk
	Utfør simulering opp til en bestemt NC-blokk **Mer informasjon:** "Simulere NC-programmet opp til en bestemt NC-blokk", Side 632

Simulering av verktøy

Styringen viser følgende oppføringer i verktøytabellen i simuleringen:

- **L**
- **LCUTS**
- **LU**
- **RN**
- **T-ANGLE**
- **R**
- **R2**
- **KINEMATIC**
- **TSHAPE**
- **R_TIP**
- Deltaverdier fra verktøytabellen

  Med deltaverdier fra verktøytabellen forstørres eller forminskes det simulerte verktøyet. Med deltaverdier fra NC-programmet forskyves verktøyet i simuleringen.

  Mer informasjon: " Verktøykorrigering for verktøylengde og -radius", Side 314

  Mer informasjon: Brukerhåndbok for innretting og kjøring

Styringen viser verktøyet i følgende farger:

- Turkis: verktøylengde
- Rød: skjærelengde og verktøy er i inngrep
- Blå: skjærelengde og verktøy er frikjørt

22.2 Forhåndsinnstilte visninger

Bruk

I arbeidsområdet **Simulering** kan du velge forskjellige forhåndsinnstilte visninger for å justere emnet. Dette lar deg posisjonere emnet for simuleringen raskere.

Funksjonsbeskrivelse

Styringen har følgende forhåndsinnstilte visninger:

Symbol	Funksjon
	Plantegning
	Undersidevisning
	Visning forfra
	Visning bakfra
	Visning fra venstre
	Visning fra høyre
	Isometrisk visning

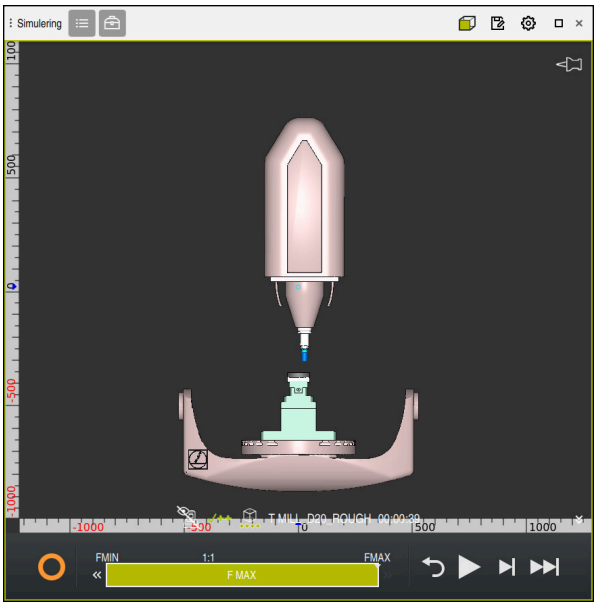

Visning forfra av det simulerte emnet i modusen **Maskin**

22.3 Eksportere simulert emne som STL-fil

Bruk

Med funksjonen **Lagre** i simuleringen kan du lagre den aktuelle tilstanden til det simulerte emnet som 3D-modell i STL-format.

Filstørrelsen til 3D-modellen avhenger av kompleksiteten til geometrien og den valgte modellkvaliteten.

Relaterte emner

- Bruk av STL-fil som råemne
  Mer informasjon: "STL-fil som råemne med BLK FORM FILE", Side 136
- Tilpasse STL-filen i **CAD Viewer** (#152 / #1-04-1)
  Mer informasjon: Brukerhåndbok for innretting og kjøring

Funksjonsbeskrivelse

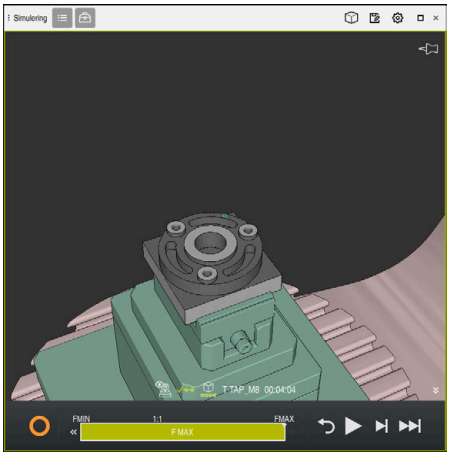

Simulert emne

Du kan bare bruke denne funksjonen i driftsmodus **Programmere**.

Styringen kan kun vise STL-filer med et maksimalt antall på 20 000 trekanter. Hvis den eksporterte 3D-modellen inneholder for mange trekanter på grunn av for høy modellkvalitet, kan du ikke fortsette å bruke den eksporterte 3D-modellen på styringen.

Reduser i dette tilfellet modellkvaliteten til simuleringen.

Mer informasjon: "Vinduet Simulasjonsinnstillinger", Side 618

Du kan også redusere antall trekanter ved hjelp av funksjonen **3D-gitternett** (#152 / #1-04-1).

Mer informasjon: Brukerhåndbok for innretting og kjøring

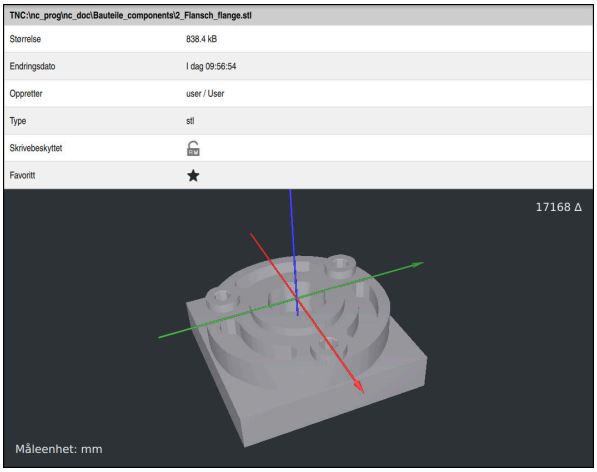

Simulert emne som lagret STL-fil

22.3.1 Lagre simulert emne som STL-fil

Slik lagrer du et simulert emne som STL-fil:

- Simuler emnet

- Velg om nødvendig innstillinger
- Aktiver om nødvendig **Lagre STL-optimalisert** (#152 / #1-04-1)
  - > Styringen forenkler STL-filen ved lagring.

- Velg **Lagre**
  - > Styringen åpner vinduet **Lagre under**.
- Angi ønsket filnavn.
- Velg **Opprett**
  - > Styringen lagrer den opprettede STL-filen.

Mer informasjon: "Vinduet Simulasjonsinnstillinger", Side 618

22.4 Målefunksjon

Bruk

Med målefunksjonen kan du måle ønskede punkter på det simulerte emnet.
Styringen viser ulik informasjon om det målte området.

Forutsetning

- Modus **Emne**

Funksjonsbeskrivelse

Når du måler et punkt på det simulerte emnet, klikker markøren alltid på plass på den valgte flaten.

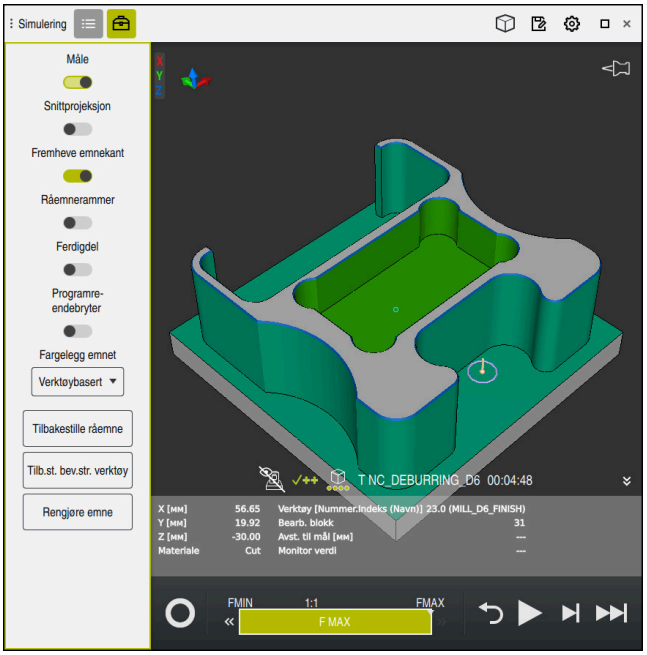

Målt punkt på simulert emne

Styringen viser følgende informasjon om det målte området.

- Målte posisjoner i aksene **X Y** og **Z**, i forhold til emnekoordinatsystemet **W-CS**
  Mer informasjon: " Emnekoordinatsystem W-CS", Side 235
- Tilstanden til den bearbeidede flaten
  - **Material Cut** = Bearbeidet flate
  - **Material NoCut** = Ikke bearbeidet flate
- Bearbeidingsverktøy
- Utførende NC-blokk i NC-programmet
- Avstand fra målt flate til ferdigdel
- Relevante verdier for overvåkede maskinkomponenter (#155 / #5-02-1)
  Mer informasjon: Brukerhåndbok for innretting og kjøring

22.4.1 Måle forskjellen mellom råemne og ferdigdel

Slik måler du forskjellen mellom råemne og ferdigdel:

- Velg driftsmodus, f.eks. **Programmere**
- Åpne NC-program med råemne og ferdigdel programmert i **BLK FORM FILE**
- Åpne arbeidsområdet **Simulering**

- Velg kolonnen **Verktøyalternativer**
- Aktiver bryteren **Måle**
- Velg valgmenyen **Fargelegg emnet**

- Velg **Modellsammenl.**
- > Styringen viser råemnet og ferdigdelen som er definert i funksjonen **BLK FORM FIL**.

- Start simulering
- > Styringen simulerer emnet.
- Velg ønsket punkt på simulert emne
- > Styringen viser måleforskjellen mellom det simulerte emnet og ferdigdelen.

> Styringen markerer måleforskjeller mellom det simulerte emnet og ferdigdelen ved hjelp av funksjonen **Modellsammenl.** først i farge, hvis forskjellen er større enn 0,2 mm.

Tips:

- Hvis du korrigerer verktøy, kan du bruke målefunksjonen til å bestemme verktøyet som skal korrigeres.
- Hvis du oppdager en feil i det simulerte emnet, kan du bruke målefunksjonen til å bestemme NC-blokken som forårsaket den.

22.5 Snittvisning i simuleringen

Bruk

Du kan skjære den simulerte delen langs en vilkårlig akse i snittvisningen. Slik kan du for eksempel kontrollere boringer og undersnitt i simuleringen.

Forutsetning

- Modus **Emne**

Funksjonsbeskrivelse

Du kan bare bruke snittvisningen i driftsmodus **Programmere**.

Posisjonen til snittplanet er synlig i simuleringen i prosent under forskyvningen. Snittplanet er aktivt inntil styringen startes på nytt.

22.5.1 Forskyve snittplan

Slik forskyver du snittplanet:

- Velg driftsmodus **Programmere**
- Åpne arbeidsområdet **Simulering**
- Velg kolonnen **Visualiseringsalternativer**
- Velg modus **Emne**
> Styringen viser emnevisningen.
- Velg kolonnen **Emnealternativer**
- Aktiver bryteren **Snittprojeksjon**
> Styringen aktiverer **Snittprojeksjon**.
- Velg ønsket snittakse ved hjelp av valgmenyen, f.eks. Z-akse
- Bruk skyvebryteren til å angi ønsket prosentinnstilling
> Styringen simulerer emnet med de valgte snittinnstillingene.

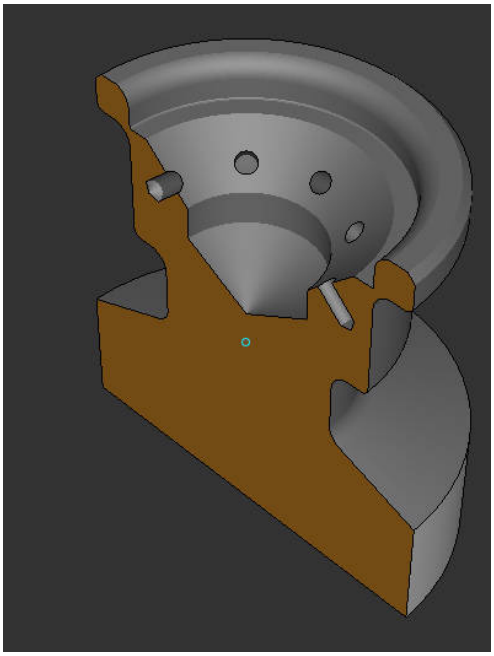

Simulert emne i **Snittprojeksjon**

22.6 Modellsammenligning

Bruk

Med funksjonen **Modellsammenl.** kan du sammenligne råemne og ferdigdel i STL- eller M3D-format med hverandre.

Relaterte emner

- Programmere råemne og ferdigdel med STL-filer
  Mer informasjon: "STL-fil som råemne med BLK FORM FILE", Side 136

Forutsetninger

- STL-fil eller M3D-fil av råemne og ferdigdel
- Modus **Emne**
- Råemnedefinisjon med **BLK FORM FILE**

Funksjonsbeskrivelse

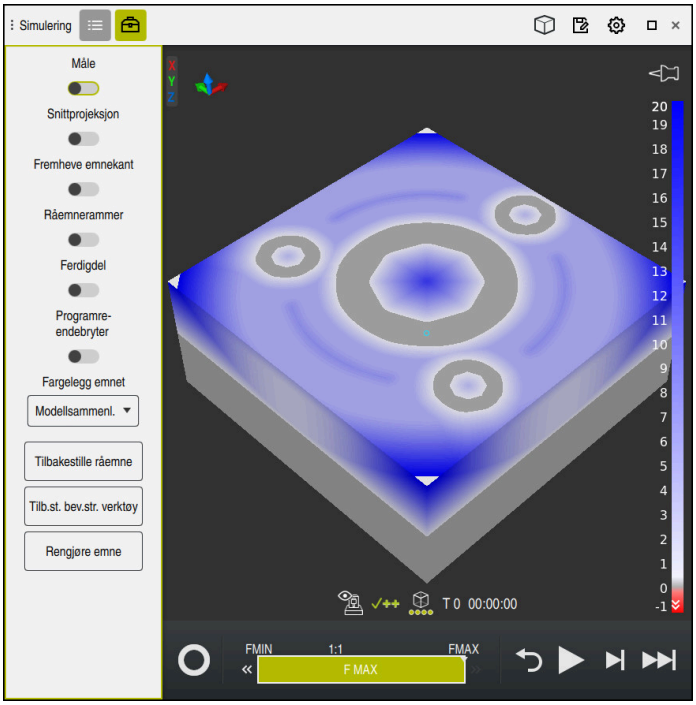

Med funksjonen **Modellsammenl.** viser styringen materialforskjellen til de sammenlignede modellene. Styringen viser materialforskjellen i en fargegradient fra hvit til blå. Jo mer materiale det er på den ferdigdelmodellen, jo mørkere er blåfargen. Hvis det er fjernet materiale fra ferdigdelmodellen, viser styringen materialfjerningen i rødt.

Tips:

- Styringen markerer måleforskjeller mellom det simulerte emnet og ferdigdelen ved hjelp av funksjonen **Modellsammenl.** i farge først hvis forskjellen er større enn 0,2 mm.
- Bruk målefunksjonen til å bestemme den nøyaktige måleforskjellen mellom råemne og ferdigdel.
  Mer informasjon: "Måle forskjellen mellom råemne og ferdigdel", Side 627

22.7 Roteringssentrum i simulering

Bruk

Som standard er roteringssentrumet for simuleringen i midten av modellen. Når du zoomer, flyttes roteringssentrumet alltid automatisk til midten av modellen. Hvis du ønsker å rotere simuleringen rundt et definert punkt, kan du bestemme roteringssentrumet manuelt.

Funksjonsbeskrivelse

Med funksjonen **Roteringssentrum** kan du angi roteringssentrumet for simuleringen manuelt.

Avhengig av tilstand viser styringen symbolet **Roteringssentrum** som følger:

Symbol	Funksjon
	Roteringssentrum er i midten av modellen.
	Symbolet blinker. Roteringssentrumet kan forskyves.
	Roteringssentrumet er stilt inn manuelt.

22.7.1 Sette roteringssentrumet på et hjørne av det simulerte emnet

Slik plasserer du roteringssentrumet på et hjørne av emnet:

- Velg driftsmodus, f.eks. **Programmere**
- Åpne arbeidsområde **Simulering**
> Roteringssentrum er i midten av modellen.

- Velg **Roteringssentrum**
> Styringen skifter symbolet **Roteringssentrum**. Symbolet blinker.
- Velg hjørnet av det simulerte emnet
> Roteringssentrumet er definert. Styringen skifter symbolet **Roteringssentrum** til satt.

22.8 Simuleringshastighet

Bruk

Du kan velge ønsket simuleringshastighet ved hjelp av en skyvebryter.

Funksjonsbeskrivelse

Du kan bare bruke denne funksjonen i driftsmodus **Programmere**.

Simuleringshastigheten er **FMAX** som standard. Hvis du endrer simuleringshastigheten, er endringen aktiv til styringen startes på nytt.

Du kan endre simuleringshastigheten både før og under simuleringen.

Kontrollsystemet har følgende muligheter:

Knapp	Funksjoner
FMIN	Aktiver minimal mating (**0.01*T**)
«	Reduser matingen.
1:1	Mating 1:1 (sanntid)
»	Øke matingen
FMAX	Aktivere maksimal mating (**FMAX**)

22.9 Simulere NC-programmet opp til en bestemt NC-blokk

Bruk

Hvis du vil kontrollere et kritisk punkt i NC-programmet, kan du simulere NC-programmet opp til en NC-blokk du velger. Når NC-blokken nås i simuleringen, stopper styringen simuleringen automatisk. Med utgangspunkt i NC-blokken kan du starte simuleringen, f.eks. i **Enkeltblokk** eller fortsette med lavere mating.

Relaterte emner

- Muligheter i handlingslinjen
  Mer informasjon: "Handlingslinje", Side 620
- Hastighet på simuleringen
  Mer informasjon: "Simuleringshastighet ", Side 631

Funksjonsbeskrivelse

Du kan bare bruke denne funksjonen i driftsmodus **Programmere**.

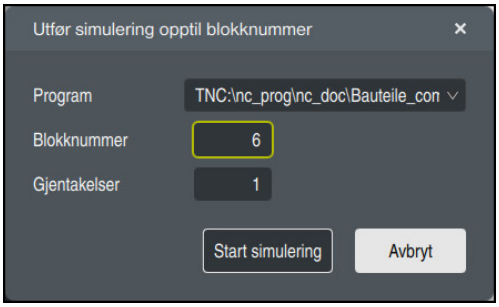

Vindu **Utfør simulering opptil blokknummer** med definert NC-blokk

Du har følgende innstillingsmuligheter i vinduet **Utfør simulering opptil blokknummer**:

- **Program**
  I dette feltet kan du ved hjelp av en valgmeny velge om du vil simulere opp til en NC-blokk i det aktive hovedprogrammet eller i et oppkalt program.
- **Blokknummer**
  I feltet **Blokknummer** angir du nummeret på NC-blokken som du vil simulere opp til. Nummeret på NC-blokken refererer til NC-programmet som er valgt i feltet **Program**.
- **Gjentakelser**
  Bruk dette feltet hvis den ønskede NC-blokken ligger innenfor en programdelgjentakelse. I dette feltet angir du hvilken gjennomkjøring av programdelgjentakelsen du ønsker å simulere opp til.
  Hvis du angir **1** eller **0** i feltet **Gjentakelser**, simulerer styringen til første gjennomkjøring av programdelen (gjentakelse 0).
  Mer informasjon: "Programdel-repetisjoner", Side 217

22.9.1 Simulere NC-programmet opp til en bestemt NC-blokk

Slik simulerer du opp til en bestemt NC-blokk:

- Åpne arbeidsområdet **Simulering**

- Velg **Utfør simulering opptil blokknummer**
  - > Styringen åpner vinduet **Utfør simulering opptil blokknummer**.
- Bestem hovedprogram eller oppkalt program ved hjelp av valgmenyen i feltet **Program**
- I feltet **Blokknummer** angir du nummeret til ønsket NC-blokk
- Ved en programdelgjentakelse i feltet **Gjentakelser** angir du antall gjennomkjøringer av programdelgjentakelsen

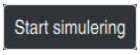

- Velg **Start simulering**
  - > Styringen simulerer emnet frem til valgt NC-blokk.

23

Pallbehandling og ordrelister

23.1 Grunnlag

> Følg maskinhåndboken!
> Palettbehandlingen er en maskinavhengig funksjon. Nedenfor følger en beskrivelse av alle standardfunksjonene.

Palettabeller (**.p**) brukes hovedsakelig i bearbeidingssentre med palettbytter. Palltabellene kaller opp de ulike pallene (PAL), oppspenningene (FIX) (valgfritt) og de tilhørende NC-programmene (PGM). Palltabellene aktiverer alle definerte nullpunkt og nullpunkttabeller.

Uten pallbytter kan du bruke palltabeller for å bearbeide NC-programmer etter hverandre med forskjellige nullpunkter med bare én **NC-Start**. Denne bruken kalles også ordreliste.

Du kan behandle både palltabeller og ordrelister på en verktøyorientert måte. Styringen reduserer verktøyskift og dermed bearbeidingstiden.

Mer informasjon: "Verktøyorientert bearbeiding ", Side 646

23.1.1 Pallteller

Du kan definere en pallteller på styringen. På den måten kan du for eksempel definere det fremstilte stykktallet variabelt for en pallbearbeiding med automatisk emneveksel.

I så fall definerer du en nominell verdi i kolonnen **TARGET** i palltabellen. Styringen gjentar NC-programmene for denne pallen, helt til den nominelle verdien er nådd.

Standardmessig øker hvert kjørte NC-program den faktiske verdien med 1. Hvis for eksempel et NC-program produserer flere emner, definerer du verdien i kolonnen **COUNT** i palltabellen.

Mer informasjon: "Palltabell *.p", Side 683

Styringen viser den definerte nominelle verdien og den aktuelle faktiske verdien i arbeidsområdet **Oppdragsliste**

Mer informasjon: "Informasjoner om palltabell", Side 637

23.2 Arbeidsområde Oppdragsliste

23.2.1 Grunnlag

Bruk

I arbeidsområdet **Oppdragsliste** kan du redigere og behandle palltabeller.

Relaterte emner

- Innhold i en palltabell
  Mer informasjon: "Palltabell *.p", Side 683
- Arbeidsområde **Formular** for paller
  Mer informasjon: "Arbeidsområde Formular for paller", Side 644
- Verktøyorientert bearbeiding
  Mer informasjon: "Verktøyorientert bearbeiding ", Side 646

Forutsetning

- Programvarealternativet Batch Process Manager (#154 / #2-05-1)
  Batch Process Manager er en utvidelse av pallhåndteringen. Med Batch Process Manager får du hele spekteret av funksjoner til arbeidsområdet **Oppdragsliste**.

Funksjonsbeskrivelse

I arbeidsområdet **Oppdragsliste** viser styringen de enkelte linjene i palltabellen og status.

Mer informasjon: "Informasjoner om palltabell", Side 637

Når du aktiverer bryteren **Rediger**, kan du sette inn en tabellrad i handlingslinjen med **Sett inn linje**.

Mer informasjon: "Vinduet Sett inn linje", Side 639

Hvis du vil åpne en palltabell i driftsmodusene **Programmere** og **Programkjøring**, viser styringen arbeidsområdet **Oppdragsliste** automatisk. Du kan ikke lukke dette arbeidsområdet.

Informasjoner om palltabell

Når du åpner en palettabell, viser styringen følgende informasjoner i arbeidsområdet **Oppdragsliste**:

Kolonne	Beskrivelse
Ikke noe kolonne-navn	Status for pallen, oppspenningen eller NC-programmet I driftsmodusen **Programkjøring** Modellmarkør **Mer informasjon:** "Status for pallen, oppspenningen eller NC-programmet", Side 637
Åpne	Informasjoner om palltelleren: ■ For linjer med typen **PAL**: Palltellerens aktuelle faktiske verdi (**COUNT**) og definerte nominelle verdi (**TARGET**) ■ For linjer med typen **PGM**: Verdi for hvor mye den faktiske verdien øker etter kjøring av NC-programmet **Mer informasjon:** "Pallteller", Side 636 Bearbeidingsmetode: ■ Emneorientert bearbeiding ■ Verktøyorientert bearbeiding **Mer informasjon:** "Bearbeidingsmetode", Side 638
Sts	Bearbeidingsstatus **Mer informasjon:** "Bearbeidingsstatus", Side 638

Status for pallen, oppspenningen eller NC-programmet

Styringen viser statusen med følgende symboler:

Symbol	Beskrivelse
	PalettOppspenning eller **Åpne** er sperret
	Palett eller **Oppspenning** er ikke aktivert for bearbeidingen
	Denne linjen blir for øyeblikket utført i **Programkjøring enkelt-blokk** eller **Programkjøring blokkrekke** og kan ikke redigeres
	I denne linjen skjedde det et manuelt programavbrudd

Bearbeidingsmetode

Styringen viser bearbeidingsmetoden med følgende ikoner:

Symbol	Beskrivelse
Ingen symbol	Emneorientert bearbeiding
	Verktøyorientert bearbeiding ■ Start ■ Slutt

Bearbeidingsstatus

Styringen oppdaterer bearbeidingsstatusen under programkjøringen.

Styringen viser statusen med følgende ikoner:

Symbol	Beskrivelse
	Råemne, bearbeiding nødvendig
	Ufullstendig bearbeidet, ytterligere bearbeiding nødvendig
	Fullstendig bearbeidet, ingen ytterligere bearbeiding nødvendig
	Hoppe over bearbeiding

Vinduet Sett inn linje

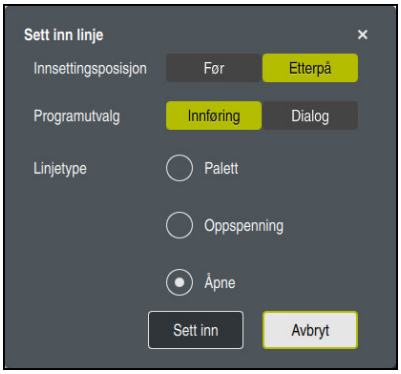

Vindu **Sett inn linje** med valget **Program**

Vinduet **Sett inn linje** inneholder følgende innstillinger:

Innstilling	Beskrivelse
Innsettingsposi-sjon	■ **Før**: Sett inn en ny linje før gjeldende markørposisjon ■ **Etterpå**: Sett inn en ny linje etter gjeldende markørposisjon
Programutvalg	■ **Innføring**: Angi banen til NC-programmet ■ **Dialog** : Velg NC-program ved hjelp av et valgvindu
Linjetype	Tilsvarer kolonnen **TYPE** i palltabellen Sett inn **Palett**, **Oppspenning** eller **Åpne**

Du kan redigere innholdet og innstillingene til en linje i arbeidsområdet **Formular**

Mer informasjon: "Arbeidsområde Formular for paller", Side 644

Driftsmodus Programkjøring

I tillegg til arbeidsområdet **Oppdragsliste**, kan du også åpne arbeidsområdet **Program**. Når en tabellrad er valgt med et NC-program, viser styringen innholdet i arbeidsområdet **Program**.

Styringen bruker utførelsesmarkøren til å vise hvilken tabellinje som er merket for behandling eller som er under behandling.

Med **GOTO markør**-knappen flytter du utførelsesmarkøren til den gjeldende valgte raden i palltabellen.

Mer informasjon: "Utfør Mid-program-oppstart for enhver NC-blokk", Side 640

Utfør Mid-program-oppstart for enhver NC-blokk

Du utfører Mid-program-oppstart for en NC-blokk på følgende måte:

- Åpne palltabellen i driftsmodus **Programkjøring**
- Åpne arbeidsområdet **Program**
- Velg ønsket tabellinje med NC-programmet

GOTO markør

- Velg **GOTO markør**
- > Styringen markerer tabellinjen med utførelsesmarkøren.
- > Styringen viser innholdet i NC-programmet i arbeidsområdet **Program**.
- Velg ønsket NC-blokk

Mid-prg-ops

- Velg **Mid-prg-ops**
- > Styringen åpner **Mid-prg-ops**-vinduet med verdiene til NC-blokken.

- Trykk på tasten **NC-START**
- > Styringen starter Mid-program-oppstart.

Tips:

- Hvis du åpne en palltabell i driftsmodus **Programkjøring**, kan du ikke lenger redigere denne palltabellen i driftsmodusen **Programmere**.
- Maskinprodusenten bruker maskinparameteren **editTableWhileRun** (nr. 202102) for å definere om du kan redigere palltabellen mens programmet kjører.
- Maskinprodusenten bruker maskinparameteren **stopAt** (nr. 202101) for å definere når styringen stopper programkjøringen ved behandling av en palltabell.
- Maskinprodusenten bruker den valgfrie maskinparameteren **resumePallet** (nr. 200603) for å definere om styringen skal fortsette programkjøringen etter en feilmelding.
- Med maskinparameteren **failedCheckReact** (valgfri) (nr. 202106) definerer du hvorvidt styringen kontrollerer feilaktige verktøy- eller programkjøringer.
- Med maskinparameteren **failedCheckImpact** (valgfri) (nr. 202107) definerer du hvorvidt styringen ved feilaktig verktøy- eller programkjøring hopper over NC-programmet, oppspenningen eller paletten.

23.2.2 Batch Process Manager (#154 / #2-05-1)

Bruk

Batch Process Manager gjør det mulig å planlegge produksjonsordrer på en verktøymaskin.

Med Batch Process Manager viser styringen tilleggsinformasjon i arbeidsområdet **Oppdragsliste**:

- Tidspunkt for nødvendige manuelle inngrep på maskinen
- Varighet for NC-programmene
- Tilgjengeligheten til verktøyene
- Feilfrihet for NC-programmet

Relaterte emner

- Arbeidsområde **Oppdragsliste**

  Mer informasjon: "Arbeidsområde Oppdragsliste", Side 636
- Redigere palltabellen med arbeidsområdet **Formular**

  Mer informasjon: "Arbeidsområde Formular for paller", Side 644
- Innholdet i palltabellen

  Mer informasjon: "Palltabell *.p", Side 683

Forutsetninger

- Programvarealternativet Batch Process Manager (#154 / #2-05-1)

  Batch Process Manager er en utvidelse av pallhåndteringen. Med Batch Process Manager får du hele spekteret av funksjoner til arbeidsområdet **Oppdragsliste**.
- Aktiv verktøybrukstest

  For å kunne få all denne informasjonen må funksjonen Verktøyinnsatstest være aktivert og slått på!

  Mer informasjon: Brukerhåndbok for innretting og kjøring

Funksjonsbeskrivelse

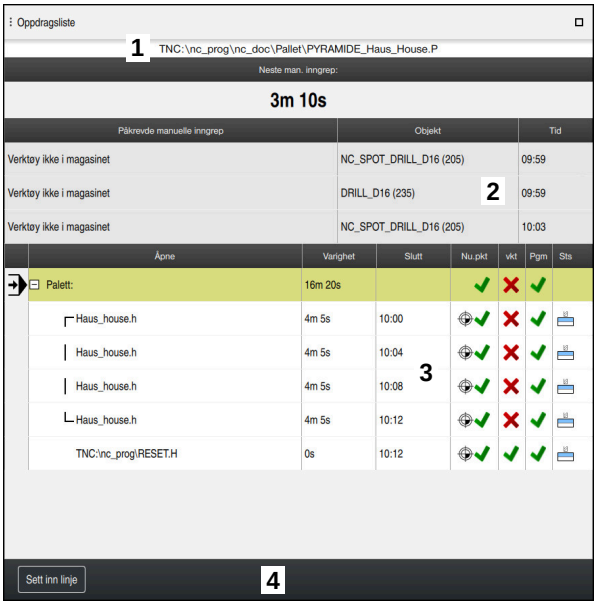

Arbeidsområde **Oppdragsliste** med **Batch Process Manager** (#154 / #2-05-1)

Med Batch Process Manager viser arbeidsområdet **Oppdragsliste** følgende områder:

1 Filinformasjonslinje

I filinformasjonslinjen viser styringen banen til palltabellen.

2 Informasjon om nødvendige manuelle inngrep

- Tid til neste manuelle inngrep
- Type inngrep
- Berørt objekt
- Tidspunkt for manuelt inngrep

3 Palltabellinformasjon og -status

Mer informasjon: "Informasjoner om palltabell", Side 643

4 Handlingslinje

Hvis bryteren **Rediger** er aktiv, kan du legge til en ny rad.

Hvis bryteren **Rediger** er inaktiv, kan du bruke i driftsmodus **Programkjøring** til å teste alle NC-programmer på palltabellen med dynamisk kollisjonsovervåking DCM (#40 / #5-03-1).

Informasjoner om palltabell

Når du åpner en palettabell, viser styringen følgende informasjoner i arbeidsområdet **Oppdragsliste**:

Kolonne	Beskrivelse
Ikke noe kolonne-navn	Status for pallen, oppspenningen eller NC-programmet I driftsmodusen **Programkjøring** Modellmarkør **Mer informasjon:** "Status for pallen, oppspenningen eller NC-programmet", Side 637
Åpne	Navn på pallen, oppspenningen eller NC-programmet Informasjoner om palltelleren: ■ For linjer med typen **PAL**: Palltellerens aktuelle faktiske verdi (**COUNT**) og definerte nominelle verdi (**TARGET**) ■ For linjer med typen **PGM**: Verdi for hvor mye den faktiske verdien øker etter kjøring av NC-programmet **Mer informasjon:** "Pallteller", Side 636 Bearbeidingsmetode: ■ Emneorientert bearbeiding ■ Verktøyorientert bearbeiding **Mer informasjon:** "Bearbeidingsmetode", Side 638
Varighet	Varigheten på behandlingen av paletten, oppspenningen eller NC-programmet
Slutt	Sannsynlig tidspunkt etter behandling av NC-programmet I driftsmodus **Programmere** viser kolonnen **Slutt** ikke et tidspunkt, men varigheten.
Nu.pkt	Status for emnereferansepunktet: ■ Emnereferansepunkt er definert ■ Kontroller inntastingen **Mer informasjon:** "Status for emnereferansepunktet, verktøyet og NC-programmet", Side 644
vkt	Status for brukt verktøy: ■ Testen er avsluttet ■ Testen er fortsatt ikke avsluttet ■ Testen slo feil Kolonnen viser statusen bare i driftsmodus **Programkjøring**. **Mer informasjon:** "Status for emnereferansepunktet, verktøyet og NC-programmet", Side 644
Pgm	Status for NC-programmet: ■ Testen er avsluttet ■ Testen er fortsatt ikke avsluttet ■ Testen slo feil **Mer informasjon:** "Status for emnereferansepunktet, verktøyet og NC-programmet", Side 644
Sts	Bearbeidingsstatus **Mer informasjon:** "Bearbeidingsstatus", Side 638

Status for emnereferansepunktet, verktøyet og NC-programmet

Styringen viser statusen med følgende symboler:

Symbol	Beskrivelse
	Testen er avsluttet
	Test for kollisjon er avsluttet Programsimulering med aktiv **Dynamisk kollisjonsovervåking DCM** (#40 / #5-03-1)
	Testen var mislykket, for eksempel levetiden til et verktøy utløpt, kollisjonsfare
	Testen er fortsatt ikke avsluttet
	Programoppbyggingen er ikke riktig, for eksempel paletten inneholder ikke noen underordnede programmer
	Emnereferansepunkt er definert
	Kontroller inntastingen Du kan enten tildele et emnereferansepunkt til paletten eller til alle underordnede NC-programmer.

Merknad

Endringer i ordrelisten tilbakestiller status Kontroll av kollisjon fullført til status Kontroll fullført .

23.3 Arbeidsområde Formular for paller

Bruk

I arbeidsområdet **Formular** styringen viser innholdet i palltabellen for den valgte raden.

Relaterte emner

- Arbeidsområde **Oppdragsliste**
  Mer informasjon: "Arbeidsområde Oppdragsliste", Side 636
- Innhold i palltabellen
  Mer informasjon: "Palltabell *.p", Side 683
- Verktøyorientert bearbeiding
  Mer informasjon: "Verktøyorientert bearbeiding ", Side 646

Funksjonsbeskrivelse

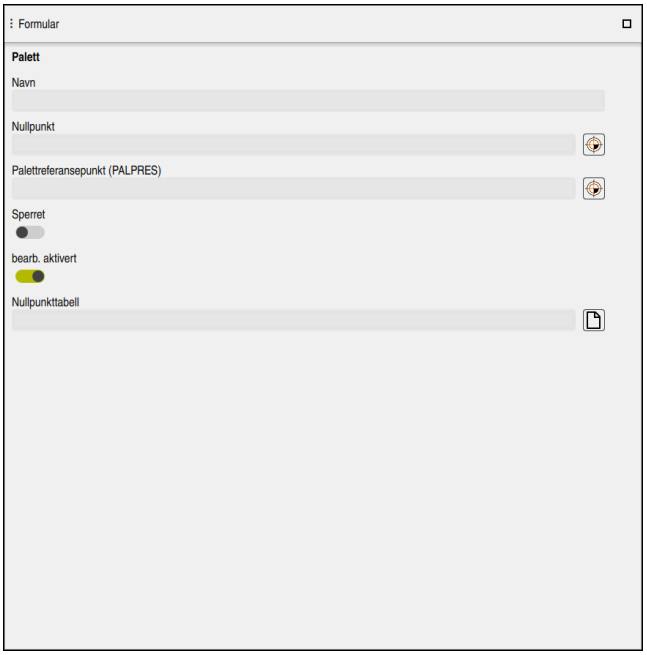

Arbeidsområdet **Formular** med innholdet i en palltabell

En palltabell kan bestå av følgende radtyper:

- **Palett**
- **Oppspenning**
- **Åpne**

I arbeidsområdet **Formular** viser styringen innholdet i palltabellen. Styringen viser relevant innhold for den respektive linjetypen til den valgte linjen.

Du kan endre innstillingene i arbeidsområdet **Formular** eller i driftsmodus **tabeller**. Styringen synkroniserer innholdet.

Som standard inneholder inndataalternativene i formularet navnene på tabellkolonnene.

Bryterne i formularet tilsvarer følgende tabellkolonner:

- Bryteren **Sperret** tilsvarer kolonnen **LOCK**
- Bryteren **bearb. aktivert** tilsvarer kolonnen **LOCATION**

Hvis styringen viser et ikon bak inndataområdet, kan du velge innholdet ved hjelp av et valgvindu.

Arbeidsområdet **Formular** kan velges for palletabeller i driftsmodusene **Programmere** og **Programkjøring**.

23.4 Verktøyorientert bearbeiding

Bruk

Med den verktøyorienterte bearbeidingen kan du bearbeide flere emner samtidig også på en maskin uten palettveksler og slik spare tid på verktøyskift. Dette betyr at du også kan bruke pallbehandlingen på maskiner uten pallveksler.

Relaterte emner

- Innhold i palltabellen
  Mer informasjon: "Palltabell *.p", Side 683
- Gjenopptakelse i en palltabell med Mid-program-oppstart
  Mer informasjon: Brukerhåndbok for innretting og kjøring

Forutsetninger

- Verktøyskiftemakro for verktøyorientert bearbeiding
- **METODE**-kolonnen med verdiene **TO** eller **TCO**
- NC-programmer med samme verktøy
  Verktøyene som brukes må være minst delvis de samme.
- **W-STATUS**-kolonne med verdiene **BLANK** eller **INCOMPLETE**
- NC-programmer uten følgende funksjoner:
  - **FUNCTION TCPM** eller **M128** (#9 / #4-01-1)
    Mer informasjon: "Kompenser verktøyoppstilling med FUNCTION TCPM (#9 / #4-01-1)", Side 305
  - **M144** (#9 / #4-01-1)
    Mer informasjon: "Beregne verktøyforskyvning M144 (#9 / #4-01-1)", Side 455
  - **M101**
    Mer informasjon: "Skift automatisk søsterverktøy med M101", Side 459
  - **M118** (#21 / #4-02-1)
    Mer informasjon: "Aktiver håndrattoverlagring med M118 (#21 / #4-02-1)", Side 439
  - Veksle palettnullpunkt
    Mer informasjon: "Pall-referansepunktabell", Side 651

Funksjonsbeskrivelse

Følgende kolonner i palltabellen gjelder for verktøyorientert bearbeiding:

- **W-STATUS**
- **METHOD**
- **CTID**
- **SP-X** til **SP-W**
  Du kan angi sikkerhetsposisjoner for aksene. Styringen kjører bare frem til disse posisjonene hvis maskinprodusenten behandler dem i NC-makroene.

Mer informasjon: "Palltabell *.p", Side 683

I arbeidsområdet **Oppdragsliste** kan du aktivere og deaktivere verktøyorientert bearbeiding for hvert NC-program med kontekstmenyen. Ved å gjøre dette oppdaterer styringen **METHOD**-kolonnen.

Mer informasjon: "Kontekstmeny", Side 599

Fremgangsmåte for verktøyorientert bearbeiding

1 Når styringen leser angivelsene TO og CTO, vet den at en verktøyorientert bearbeiding må utføres via disse linjene i palettabellen.
2 Styringen bearbeider NC-programmet med angivelsen TO frem til TOOL CALL.
3 W-STATUS endrer seg fra BLANK til INCOMPLETE, og styringen angir en verdi i feltet CTID.
4 Styringen bearbeider alle andre NC-programmer med angivelsen CTO frem til TOOL CALL.
5 Styringen utfører de neste bearbeidingstrinnene med det neste verktøyet hvis en av følgende punkter inntreffer:
   - Den neste tabellinjen har angivelsen PAL
   - Den neste tabellinjen har angivelsen TO eller WPO
   - Det finnes fortsatt tabellinjer som ikke har angivelsen ENDED eller EMPTY ennå
6 Ved hver bearbeiding oppdaterer styringen angivelsen i feltet CTID
7 Hvis alle tabellinjene i gruppen har angivelsen ENDED, bearbeider styringen de neste linjene i palettabellen.

Gjeninnføring med mid-program-oppstart

Du kan gå inn i en palettabell igjen etter et avbrudd. Styringen kan angi linjen og NC-blokken der du avbrøt tidligere.

Styringen lagrer informasjon om gjenopptakelse i **CTID**-kolonnen i palltabellen.

Hvis du angir en palltabell med mid-program-oppstart, utfører styringen alltid den valgte linjen i palltabellen på en emneorientert måte.

Etter gjenopptakelsen kan styringen bearbeide verktøyorientert igjen hvis den verktøyorienterte bearbeidingsmetoden TO og CTO er definert i de følgende linjene.

Mer informasjon: "Palltabell *.p", Side 683

> Følg maskinhåndboken!
> Den verktøyorienterte bearbeidingen er en maskinavhengig funksjon. Nedenfor følger en beskrivelse av alle standardfunksjonene.

Med den verktøyorienterte bearbeidingen kan du bearbeide flere emner samtidig også på en maskin uten palettveksler og slik spare tid på verktøyskift.

> ***MERKNAD***
>
> **Kollisjonsfare!**
>
> Ikke alle palettabeller og NC-programmer er egnet for verktøyorientert bearbeiding. På grunn av den verktøyorienterte bearbeidingen kjører styringen ikke lenger NC-programmene sammenhengende, men fordeler disse på verktøyoppkallingene. På grunn av fordelingen av NC-programmene kan funksjoner som ikke er stilt tilbake (maskintilstander), være aktive på tvers av programmer. Det er dermed fare for kollisjon under bearbeidingen!
>
> - Ta hensyn til nevnte begrensninger
> - Tilpass palettabeller og NC-programmer til den verktøyorienterte bearbeidingen
> - Programmer programinformasjon på nytt etter hvert verktøy i hvert NC-program (f.eks. **M3** eller **M4**)
> - Still tilbake spesialfunksjoner og tilleggsfunksjoner før hvert verktøy i hvert NC-program (f.eks. **Dreie arbeidsplan** eller **M138**)
> - Test palettabeller med tilhørende NC-program forsiktig i driftsmodusen **Programkjøring enkeltblokk**

Følgende funksjoner er ikke tillatt:

- FUNCTION TCPM, M128
- M144
- M101
- M118
- Veksle palettnullpunkt

Følgende funksjoner må spesielt ved en gjenopptakelse brukes med forsiktighet:

- Endre maskintilstander med tilleggsfunksjoner (f.eks. M13)
- Skrive i konfigurasjonen (f.eks. WRITE KINEMATICS)
- Endring av arbeidsområde
- Syklus **32**
- Dreie arbeidsplan

Hvis maskinprodusenten ikke har konfigurert noe annet, trenger du følgende kolonner for verktøyorientert bearbeiding:

Kolonne	Beskrivelse
W-STATUS	Bearbeidingsstatusen fastsetter fremdriften til bearbeidingen. Angi BLANK (tom) for et ubearbeidet emne. Styringen endrer denne innføringen automatisk ved bearbeidingen. Styringen skiller mellom følgende angivelser: ■ BLANK / ingen oppføring: Råemne, bearbeiding nødvendig ■ INCOMPLETE: ufullstendig bearbeidet, ytterligere bearbeiding nødvendig ■ ENDED: fullstendig bearbeidet, ingen ytterligere bearbeiding nødvendig ■ EMPTY: tom plass, ungen bearbeiding nødvendig ■ SKIP: hoppe over bearbeiding
METHOD	Angivelse av bearbeidingsmetoden Den verktøyorienterte bearbeidingen er også mulig med flere oppspenninger i én palett, men ikke i flere paletter. Styringen skiller mellom følgende angivelser: ■ WPO: emneorientert (standard) ■ TO: verktøyorientert (første emne) ■ CTO: verktøyorientert (andre emner)
CTID	Styringen oppretter identitetsnummeret for gjenopptakelsen med mid-program-oppstart automatisk. Hvis du endrer eller sletter angivelsen, er en gjenopptakelse ikke lenger mulig.
SP-X, SP-Y, SP-Z, SP-A, SP-B, SP-C, SP-U, SP-V, SP-W	Angivelsen for den sikre høyden i de eksisterende aksene er valgfri. Du kan angi sikkerhetsposisjoner for aksene. Styringen kjører bare frem til disse posisjonene hvis maskinprodusenten behandler dem i NC-makroene.

Tips:

MERKNAD

Kollisjonsfare!

Ikke alle palettabeller og NC-programmer er egnet for verktøyorientert bearbeiding. På grunn av den verktøyorienterte bearbeidingen kjører styringen ikke lenger NC-programmene sammenhengende, men fordeler disse på verktøyoppkallingene. På grunn av fordelingen av NC-programmene kan funksjoner som ikke er stilt tilbake (maskintilstander), være aktive på tvers av programmer. Det er dermed fare for kollisjon under bearbeidingen!

- Ta hensyn til nevnte begrensninger
- Tilpass palettabeller og NC-programmer til den verktøyorienterte bearbeidingen
  - Programmer programinformasjon på nytt etter hvert verktøy i hvert NC-program (f.eks. **M3** eller **M4**)
  - Still tilbake spesialfunksjoner og tilleggsfunksjoner før hvert verktøy i hvert NC-program (f.eks. **Dreie arbeidsplan** eller **M138**)
- Test palettabeller med tilhørende NC-program forsiktig i driftsmodusen **Programkjøring enkeltblokk**

- Hvis du vil starte bearbeidingen en gang til, endrer du W-STATUS til BLANK eller til ingen oppføring.

Tips: i forbindelse med en gjenopptakelse

- Angivelsen i feltet CTID blir lagret i to uker. Deretter er det ikke lenger mulig å gjenoppta bearbeidingen.
- Du må ikke endre eller slette angivelsen i feltet CTID.
- Dataene fra feltet CTID blir ugyldig ved en programvareoppdatering.
- Styringen lagrer nullpunktnumre for gjenopptakelse. Hvis du endrer dette nullpunktet, forskyves også bearbeidingen.
- Etter at et NC-program har blitt redigert i den verktøyorienterte bearbeidingen, er det ikke lenger mulig å gjenoppta bearbeidingen.

23.5 Pall-referansepunktabell

Bruk

Via palettnullpunktene kan det på en enkel måte kompenseres for f.eks. mekaniske betingede differanser mellom enkeltpaletter.

Maskinprodusenten definerer pallreferansepunkttabellen.

Relaterte emner

- Innhold i palltabellen
  Mer informasjon: "Palltabell *.p", Side 683
- Håndtering av emnets referansepunkt
  Mer informasjon: Brukerhåndbok for innretting og kjøring

Funksjonsbeskrivelse

Når et pallreferansepunkt er aktivt, refererer emnets referansepunkt til det.

Du kan angi det tilhørende pallreferansepunktet for en pall i **PALPRES**-kolonnen i palltabellen.

Du kan også justere koordinatsystemet i forhold til hele paletten ved å legge palettnullpunktet i midten av et strekktårn.

Når et referansepunkt for pallen er aktivt, viser styringen et symbol med nummeret på det aktive pallens referansepunkt i arbeidsområdet **Posisjoner**.

Du kan kontrollere det aktive pallreferansepunktet og definerte verdier i programmet **Oppsett**.

Mer informasjon: Brukerhåndbok for innretting og kjøring

Tips:

MERKNAD

Kollisjonsfare!

Avhengig av maskinen kan styringen ha en ekstra pallreferansepunktstabell. Verdier fra pallreferansepunktstabellen definert av maskinprodusenten har forrang over verdiene fra referansepunktstabellen som du har definert. Styringen viser om, og hvilket, pallreferansepunkt som er aktivt i arbeidsområdet **Posisjoner**. Siden verdiene til referansepunktstabellen for paller ikke er synlig eller kan redigeres utenfor programmet **Oppsett**, er det fare for kollisjon under alle bevegelser!

- Ta hensyn til dokumentasjonen fra maskinprodusenten
- Bruk palettnullpunkt bare i forbindelse med paletter
- Bytt pallreferansepunkter bare i samråd med maskinprodusenten
- Kontroller pallreferansepunkt i programmet **Oppsett** før redigering

MERKNAD

Kollisjonsfare!

Til tross for en grunnrotering ved hjelp av det aktive pallnullpunktet viser ikke styringen noe symbol i statusvisningen. Det er fare for kollisjon under alle etterfølgende aksebevegelser!

- Kontroller pallreferansepunkt i programmet **Oppsett** før redigering
- Kontrollere kjørebevegelsene til maskinen
- Bruk pallnullpunkt bare i forbindelse med paller

Hvis pallens referansepunkt endres, må du tilbakestille emnets referansepunkt.

Mer informasjon: Brukerhåndbok for innretting og kjøring

24

Tabeller

24.1 Driftsmodus tabeller

Bruk

I driftsmodus **tabeller** kan du åpne forskjellige tabeller på styringen og redigere dem om nødvendig.

Funksjonsbeskrivelse

Hvis du velger **Legg til** viser styringen arbeidsområdene **Hurtigvalget Ny tabell** og **Åpen fil**.

I arbeidsområdet **Hurtigvalget Ny tabell** kan du opprette en ny tabell og åpne noen tabeller direkte.

Mer informasjon: "Arbeidsområder Hurtigvalg", Side 349

I arbeidsområdet **Åpen fil** kan du åpne en eksisterende tabell eller opprette en ny tabell.

Mer informasjon: "Arbeidsområde Åpen fil", Side 349

Flere tabeller kan være åpne samtidig. Styringen viser hver tabell i sin egen applikasjon.

Hvis en tabell er valgt for programkjøringen eller for simuleringen, viser styringen status **M** eller **S** i applikasjonsfanen. Ved den aktive applikasjonen har statusen farget bakgrunn, ved de andre applikasjonene grå bakgrunn.

I hver applikasjon kan du åpne arbeidsområdet **Tabell** og **Formular**.

Mer informasjon: "Arbeidsområde Tabell", Side 659

Mer informasjon: "Arbeidsområde Formular for tabeller", Side 665

Du kan velge ulike funksjoner via kontekstmenyen, f.eks. **Kopier**.

Mer informasjon: "Kontekstmeny", Side 599

Knapper

Driftsmodus **tabeller** inneholder følgende knapper, som gjelder for alle tabeller, i verktøylinjen:

Knapp	Beskrivelse
Angre	Styringen reverserer siste endring.
Gjenopprett	Styringen gjenoppretter den reverserte endringen.
GOTO linjenummer	Styringen åpner vinduet **Hoppkommando GOTO**. Styringen hopper til linjenummeret du definerte.
Rediger	Hvis knappen er aktiv, kan du redigere tabellen.
Tilbakestill linje	Styringen tilbakestiller alle data i raden.
Markere linje	Styringen markerer den valgte linjen.

Avhengig av den valgte tabellen inneholder styringen også følgende knapper i verktøylinjen:

Knapp	Beskrivelse
Sett inn linjer	Styringen åpner vinduet **Sett inn linjer**, der du kan sette inn én eller flere nye linjer. Hvis du aktiverer avmerkingsboksen **Legge ved**, setter styringen inn linjene etter den siste tabellraden.
Slett linjer	Styringen sletter den valgte linjen.
Sett inn verktøy	Styringen åpner vinduet **Sett inn verktøy**, der du kan definere følgende innhold: ■ **Type:** ■ **Linjenummer (verktøynummer?)** ■ **Antall linjer** ■ **Indeks** ■ **Legge ved** Legge til linjer på slutten av tabellen **Mer informasjon:** Brukerhåndbok for innretting og kjøring
Slett verktøy	Styringen sletter verktøyet som er valgt i verktøybehandlingen. Du kan ikke slette verktøy som er angitt i plasseringstabellen. Styringen viser knappen nedtonet. **Mer informasjon:** Brukerhåndbok for innretting og kjøring
Import	Styringen importerer verktøydata.
Inspect	Styringen kontrollerer et verktøy.
Unload	Styringen bytter ut et verktøy.
Load	Styringen lagrer et verktøy.
Aktiver nullpunktet	Styringen aktiverer aktuelt valgt linje i referansepunkttabellen som referansepunkt. **Mer informasjon:** Brukerhåndbok for innretting og kjøring
Lås linje	Styringen sperrer den aktuelt valgte tabellinjen i referansepunkttabellen, og beskytter slik innholdet mot endringer.

Følg maskinhåndboken!
Maskinprodusenten tilpasser eventuelt knappene.

24.1.1 Rediger tabellinnhold

Du redigerer tabellinnholdet som følger:

- Velg ønsket celle

- Aktiver **Rediger**
- > Styringen låser opp verdiene for redigering.

Du kan også redigere innholdet i en tabell ved å dobbeltklikke eller klikke på tabellcellen. Styringen viser vinduet **Redigering slått av. Koble inn?**. Du kan frigi verdiene for redigering eller avbryte prosessen.

Hvis bryteren **Rediger** er aktiv, kan du vise innholdet både i arbeidsområdet **Tabell** og i arbeidsområdet **Formular** redigere.

Tips:

- Styringen gir mulighet til å overføre tabeller fra tidligere styringsversjoner til TNC7 basic og kan tilpasse automatisk ved behov.
- Hvis du åpner en tabell med manglende kolonner, åpner styringen vinduet **Ufullstendig tabelloppsett**, for eksempel for en verktøytabell for en tidligere styring.

  Når du oppretter en ny tabell i filbehandlingen, inneholder tabellen ikke informasjon om kolonnene du trenger enda. Når du åpner tabellen for første gang, åpner styringen vinduet **Ufullstendig tabelloppsett** i driftsmodus **tabeller**.

  I vinduet **Ufullstendig tabelloppsett** kan du velge en tabellmal ved hjelp av en valgmeny. Styringen viser hvilke tabellkolonner som eventuelt legges til eller fjernes.
- Hvis du som eksempel har behandlet tabeller i et tekstredigeringsprogram, gir styringen funksjonen **Tilpass TAB/NC-PGM**. Med denne funksjonen kan du komplettere et feilaktig tabellformat.

  Mer informasjon: "Filbehandling", Side 340

  Tabeller skal bare redigeres med tabellredigeringsprogrammet i driftsmodus **tabeller**, for eksempel for å forhindre feil i formatet.
- Følg maskinhåndboken!

  Med den valgfrie maskinparameteren **CfgTableCellCheck** (nr. 141300) kan maskinprodusenten definere regler for tabellkolonner. Maskinparameteren lar deg definere kolonner som obligatoriske felt, eller automatisk tilbakestille dem til en standardverdi. Hvis regelen ikke oppfylles, viser styringen et informasjonssymbol.

24.2 Vindu Opprette ny tabell

Bruk

Med vinduet **Opprette ny tabell** i arbeidsområdet **Hurtigvalget Ny tabell** kan du opprette tabeller.

Relaterte emner

- Arbeidsområde **Hurtigvalget Ny tabell**
  Mer informasjon: "Arbeidsområder Hurtigvalg", Side 349
- Tilgjengelige filtyper for tabeller
  Mer informasjon: "Filtype", Side 345

Funksjonsbeskrivelse

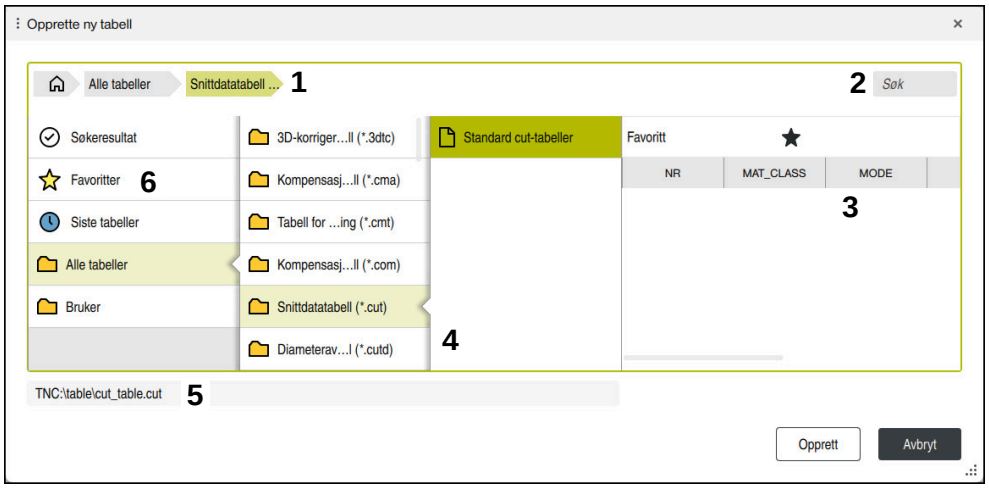

Vinduet **Opprette ny tabell**

Vinduet **Opprette ny tabell** viser følgende områder:

1 Navigasjonsbane
I navigasjonsbanen viser styringen posisjonen til gjeldende mappe i mappestrukturen. Du kan bruke de individuelle elementene i navigasjonsbanen for å komme til de høyere mappenivåene.

2 Søk
Du kan søke etter en hvilken som helst tegnstreng. Styringen viser resultatene under **Søkeresultat**.

3 Styringen viser følgende informasjoner og funksjoner:
- Legg til eller fjern favoritt
- F.visn.

4 Innholdskolonner
Syringen viser en mappe og tilgjengelige prototyper for hver tabelltype.

5 Bane til tabellen som skal opprettes

6 Navigasjonskolonnen

Navigasjonskolonnen inneholder følgende områder:

- **Søkeresultat**
- **Favoritter**

  Styringen viser alle mapper og prototyper som du har merket som favoritter.
- **Siste funksjoner**

  Styringen viser de elleve sist brukte prototypene.
- **Alle funksjoner**

  Styringen viser alle tilgjengelige tabelltyper i mappestrukturen.

Tips:

- Navnene på tabeller og tabellkolonner, må begynne med en bokstav og må ikke inneholde noen regnetegn, f.eks. **+**. Disse tegnene kan føre til problemer på grunn av SQL-kommandoer ved innlesing eller utlesing av data.
- Med den valgfrie maskinparameteren **CfgTableCreate** (nr. 140900) kan maskinprodusenten legge til flere områder i navigasjonskolonnen, f.eks. tabeller for brukeren.
- Med den valgfrie maskinparameteren **dialogText** (nr. 105506) kan maskinprodusenten definere andre navn på tabelltypene, f.eks. verktøytabell i stedet for **t**.

24.3 Arbeidsområde Tabell

Bruk

I arbeidsområdet **Tabell** viser styringen innholdet i en tabell. For noen tabeller viser styringen en kolonne med filtre og en søkefunksjon til venstre.

Funksjonsbeskrivelse

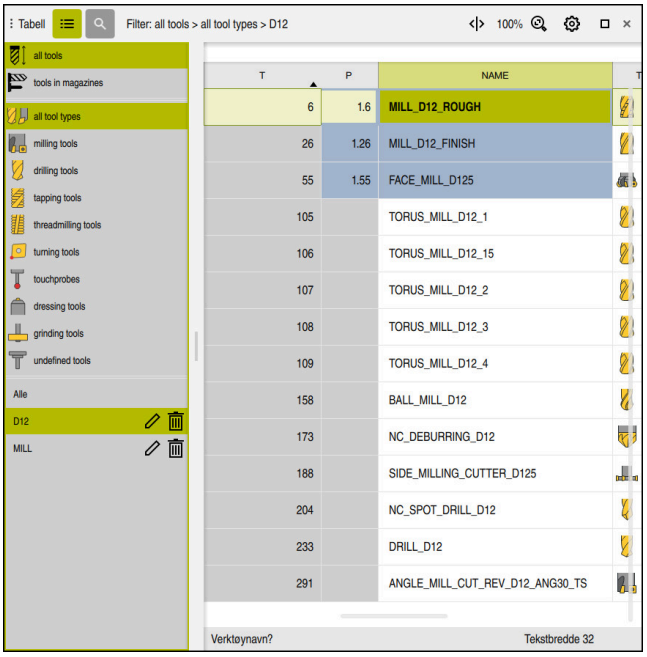

Arbeidsområde **Tabell**

Arbeidsområdet **Tabell** er åpent som standard i driftsmodusen **tabeller** i alle programmer.

Styringen viser navnet og banen til filen over tabelloverskriften.

Hvis du velger en kolonnetittel, sorterer styringen innholdet i tabellen etter den kolonnen.

Hvis tabellen tillater det, kan du også redigere innholdet i tabellene i dette arbeidsområdet.

> Følg maskinhåndboken!
>
> Ved behov tilpasser maskinprodusenten innholdet som vises, f.eks. titler på tabellkolonner.

Ikoner og tastekombinasjoner

Arbeidsområdet **Tabell** inneholder følgende symboler eller hurtigtaster:

Ikon eller taste-kombinasjon	Beskrivelse
	Åpne eller lukk kolonnen **Filter** **Mer informasjon:** "Kolonne Filtrer i arbeidsområdet Tabell", Side 660
CTRL + F	Åpne eller lukk kolonnen **Søk** **Mer informasjon:** "Kolonnen Søk i arbeidsområdet Tabell", Side 662
	Aktiver eller deaktiver **endre kolonnebredde**
	Endre tabellegenskaper **Mer informasjon:** "Endre tabellegenskapene for fritt definerbare tabeller", Side 675
100 %	Gjeldende størrelse på innholdet Åpne eller lukk valgmenyen **Skalering**
	Tilbakestill skalering Sett skriftstørrelsen på tabellen til 100 %
	Åpne eller lukk innstillinger i vinduet **tabeller** **Mer informasjon:** "Innstillinger i arbeidsområdet Tabell", Side 663
CTRL + A	Merk alle linjer
CTRL + SPACE	Merk aktiv linje eller stopp markering
SHIFT + UP	Merk også linjen over
SHIFT + DOWN	Merk også linjen under

Kolonne Filtrer i arbeidsområdet Tabell

Du kan filtrere følgende tabeller:

- **Verktøybehandling**
- **Pocket table**
- **Nullpunkter**
- **Verktøytabell**

Hvis du trykker eller klikker én gang på et filter, aktiverer styringen det valgte filteret i tillegg til de aktive filtrene. Hvis du dobbeltklikker eller klikker på et filter, aktiverer styringen bare det valgte filteret og deaktiverer alle andre filtre.

Filtrering i Verktøybehandling

Styringen gir følgende standardfiltre i **Verktøybehandling**:

- **Alle verktøy**
- **Magasinverktøy**

Avhengig av valget **Alle verktøy** eller **Magasinverktøy** gir styringen i kolonnen Filter også følgende standardfiltre:

- **Alle verktøytyper**
- **Fresverktøy**
- **Bor**
- **Gjengebor**
- **Gjengefres.**
- **Touch-prober** (#17 / #1-05-1)
- **Udefinerte verktøy**

Filtrering i Pocket table

Styringen gir følgende standardfiltre i **Pocket table**:

- **all pockets**
- **spindle**
- **main magazine**
- **empty pockets**
- **occupied pockets**

Filtrering i tabellen Nullpunkter

Styringen gir følgende standardfiltre i tabellen **Nullpunkter**:

- **Basistransform.**
- **Forskyvninger**
- **VIS ALLE**

Brukerdefinerte filtre

Du kan i tillegg opprette brukerdefinerte filtre.

For hvert brukerdefinerte filter gir styringen følgende symboler:

Symbol	Beskrivelse
	Hvis du klikker på **Rediger**, åpner styringen kolonnen **Søk**. Du kan redigere og lagre valgt filter, eller lagre et filter under et annet navn. **Mer informasjon:** "Kolonnen Søk i arbeidsområdet Tabell", Side 662
	Du kan slette valgt filter.

Hvis du vil deaktivere de brukerdefinerte filtrene, må du dobbeltklikke eller klikke på filteret **Alle**.

Følg maskinhåndboken!

Denne brukerhåndboken beskriver styringens grunnfunksjoner. Maskinprodusenten kan tilpasse, utvide eller innskrenke styringens funksjoner til maskinen.

Tilknytning av betingelser og filtre

Styringen tilknytter filtrene på følgende måte:

- AND-tilknytning for flere betingelser innenfor et filter

  Du oppretter for eksempel et brukerdefinert filter som inneholder betingelsene **R = 8** og **L > 150**. Når du aktiverer dette filteret, filtrerer styringen tabellinjene. Styringen viser bare tabellinjer som oppfyller begge betingelser samtidig.
- OR-tilknytning mellom filtre av samme type

  Hvis du for eksempel aktiverer standardfiltrene **Fresverktøy** og **Rediger**, filtrerer styringen tabellinjene. Styringen viser bare tabellinjer som oppfyller minst én av betingelsene. Tabellinjen må inneholde enten et freseverktøy eller et dreieverktøy.
- AND-tilknytning mellom filtre av ulik type

  Du oppretter for eksempel et brukerdefinert filter med betingelsen **R > 8**. Når du aktiverer dette filteret og standardfilteret **Fresverktøy**, filtrerer styringen tabellinjene. Styringen viser bare tabellinjer som oppfyller begge betingelser samtidig.

Kolonnen Søk i arbeidsområdet Tabell

Du kan velge å gjennomsøke følgende tabeller:

- **Verktøybehandling**
- **Pocket table**
- **Nullpunkter**
- **Verktøytabell**

I søkefunksjonen kan du definere flere betingelser for søket.

Hver betingelse inneholder følgende informasjon:

- Tabellkolonne, f.eks. **T** eller **NAVN**

  Du velger kolonnen med **Søk i** i nedtrekksmenyen.
- Operatør, hvis aktuelt, f.eks. **Inneholder** eller **Lik (=)**

  Du velger operatør med rullegardinmenyen **Operatør**.
- Søkeord i inntastingsfeltet **Søke etter**

> Hvis du gjennomsøker kolonner med predefinerte valgverdier, gir styringen en valgmeny i stedet for inntastingsfeltet.

Styringen har følgende knapper:

Knapp	Beskrivelse
+	Ved hjelp av **Legg til** kan du legge til flere betingelser. Når du aktiverer søket, fungerer betingelsene kombinert. Du kan velge å lagre flere betingelser i et brukerdefinert filter.
Søk	Styringen gjennomsøker tabellen.
Tilbakestille	Styringen tilbakestiller angitte betingelser, og fjerner ytterligere betingelser.
Lagre	Du kan lagre angitte betingelser som filter. Du kan gi filteret et hvilket som helst navn.

> Følg maskinhåndboken!
>
> Denne brukerhåndboken beskriver styringens grunnfunksjoner. Maskinprodusenten kan tilpasse, utvide eller innskrenke styringens funksjoner til maskinen.

Innstillinger i arbeidsområdet Tabell

I vinduet **tabeller** kan du påvirke innholdet som vises i arbeidsområdet **Tabell**.

Vinduet **tabeller** inneholder følgende områder:

- **Generelt**
- **Kolonnerekkefølge**

Område Generelt

Den valgte innstillingen i området **Generelt** virker modalt.

Hvis bryteren **Synkronisere tabell og formular** er aktiv, beveger markøren seg med den. Hvis du for eksempel velger en annen tabellkolonne i arbeidsområdet **Tabell**, flytter styringen markøren til **Formular**-arbeidsområdet.

Område Kolonnerekkefølge

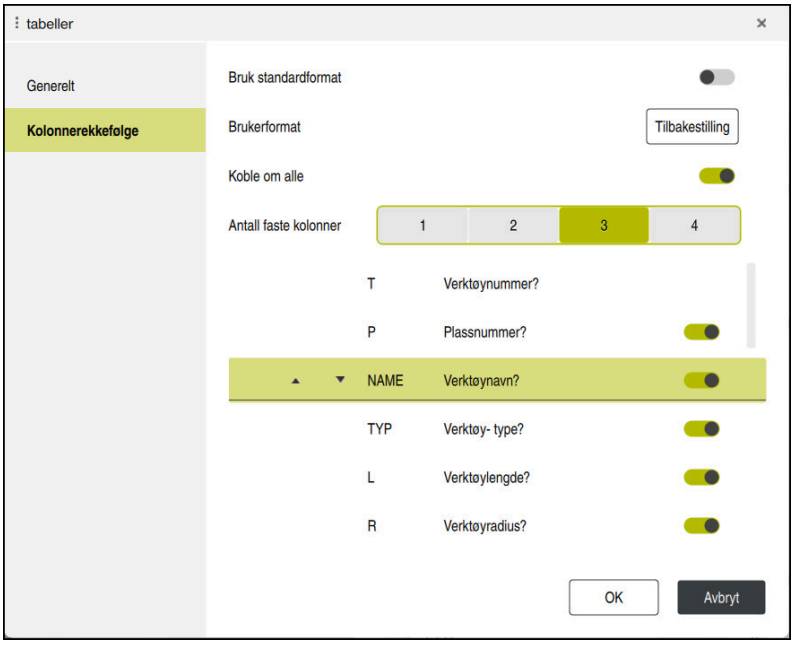

Vinduet **tabeller**

Området **Kolonnerekkefølge** inneholder følgende innstillinger:

Innstilling	Beskrivelse
Bruk standardformat	Når du aktiverer knappen, viser styringen alle tabellkolonner, og da i standard rekkefølge. Når du deaktiverer knappen igjen, gjenoppretter styringen den tidligere innstillingen.
Brukerformat	Når du velger knappen **Tilbakestilling**, tilbakestiller styringen tilpasningene dine til innstillingene for standardformat.
Koble om alle	Når du aktiverer knappen, viser styringen alle tabellkolonner. Når du deaktiverer knappen, skjuler styringen alle tabellkolonner. Du kan ikke skjule henholdsvis første kolonne i tabellen.
Antall faste kolonner	Du definerer hvor mange tabellkolonner styringen skal feste til venstre tabellmarg. Du kan definere opptil fire tabellkolonner. Selv om du navigerer videre til høyre i tabellen, forblir disse tabellkolonnene synlige.
Kolonner for tabellen som er åpen	Styringen viser alle tabellkolonner under hverandre. Med knappene kan du vise eller skjule hver tabellkolonne separat. Etter valgt antall faste kolonner viser styringen en linje. Når du velger en tabellkolonne, viser styringen piler med opp/ned. Du kan bruke disse pilene til å endre rekkefølgen på kolonnene. Henholdsvis første kolonne i tabellen kan ikke forskyves.

Innstillingene på området **Kolonnerekkefølge** gjelder bare for den til enhver tid åpne tabellen.

24.4 Arbeidsområde Formular for tabeller

Bruk

I arbeidsområdet **Formular** viser styringen alt innholdet i en valgt tabellrad. Avhengig av tabellen kan du redigere verdiene i formularet.

Funksjonsbeskrivelse

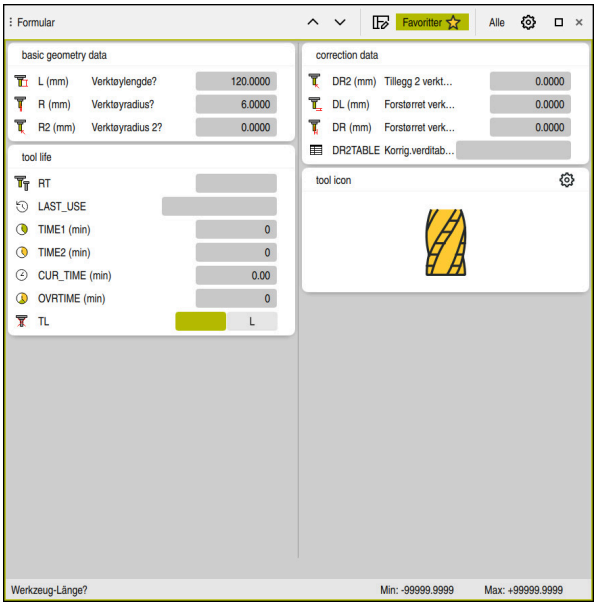

Arbeidsområde **Formular** i visningen **Favoritter**

Styringen viser følgende informasjon for hver parameter:

- Symbol for parameteren, hvis aktuelt
- navn på parameteren
- Ev. enhet
- Parameterbeskrivelse
- Aktuell verdi

Styringen viser innholdet i visse tabeller gruppert i arbeidsområdet **Formular**.

> Følg maskinhåndboken!
>
> Ved behov tilpasser maskinprodusenten innholdet som vises, f.eks. titler på tabellkolonner.

Knapper og ikoner

Arbeidsområdet **Formular** inneholder følgende knapper, symboler eller knappkombinasjoner:

Knapper, symboler eller knappkombinasjoner	Beskrivelse
^ SHIFT + UP v SHIFT + DOWN	**Naviger** Navigere mellom tabellinjer
	Tilpass layout Du kan gjøre følgende layoutjusteringer: ■ Legge til eller fjerne områder fra visningen **Favoritter** ■ Omorganisere områder ved hjelp av griperen ■ Legg til eller fjern kolonner
Favoritter	I denne visningen viser styringen de områdene som er merket som favoritter. Du kan opprette en brukerdefinert visning ved hjelp av favorittene.
Alle	I denne visningen viser styringen alle områder.
	Innstillinger ■ Åpne innstillinger i vinduet **tabeller** **Mer informasjon:** "Innstillinger i arbeidsområdet Formular", Side 667 ■ Endre størrelse på grafikken i området **Tool Icon**
+	**Legg til** Styringen viser dette symbolet bare mens du tilpasser oppsettet. Du kan legge til følgende elementer med dette symbolet: ■ Kolonne Du kan dele opp arbeidsområdet i flere kolonner. **Mer informasjon:** "Legg til kolonne i arbeidsområdet", Side 667 ■ Område Du kan legge til et nytt område i visningen **Favoritter**.
–	**Fjern** Styringen viser dette symbolet bare mens du tilpasser oppsettet. Du kan bruke dette symbolet til å slette en tom kolonne.

Innstillinger i arbeidsområdet Formular

I vinduet **tabeller** kan du velge om styringen skal vise parameterbeskrivelsene. Den valgte innstillingen er modal.

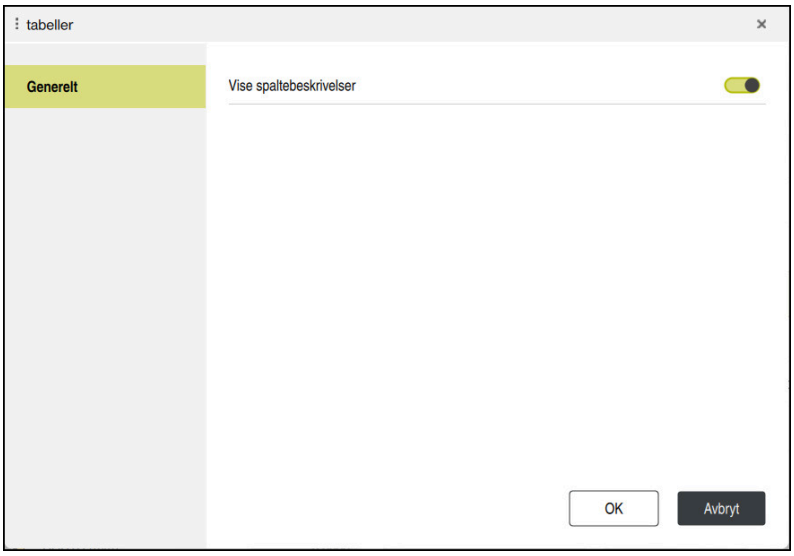

24.4.1 Legg til kolonne i arbeidsområdet

Du tilføyer en kolonne på følgende måte:

- ▶ Velg **Tilpass layout**
- > Styringen aktiverer alle funksjoner for å tilpasse utformingen av arbeidsområdet.
- ▶ Sveip til venstre i arbeidsområdet
- ▶ Velg **Legg til**
- > Styringen legger til en ny kolonne.
- ▶ Flytt områder om nødvendig
- ▶ Velg **Tilpass layout**
- > Styringen lagrer endringene.

Tips:

- I området **Tool Icon** viser styringen et symbol for valgt verktøytype.
  Mer informasjon: Brukerhåndbok for innretting og kjøring

24.5 Tilgang til tabellverdier

24.5.1 Grunnlag

Med funksjonene **POLARKIN** får du tilgang til tabellverdier:

Med disse funksjonene kan du eksempelvis endre korrekturdataene automatisert ut fra NC-programmet.

Tilgangen til de følgende tabellene er mulig:

- Verktøytabell ***.t**, bare tilgang for å lese
- Korrekturtabell ***.tco**, tilgang for å lese og skrive
- Korrekturtabell ***.wco**, tilgang for å lese og skrive
- Referansepunkttabell ***.pr**, lese- og skrivetilgang

Tilgangen finner sted på tabellen som aktuelt er aktivt. Her er tilgang for å lese alltid mulig, mens tilgang for å skrive bare er mulig under gjennomgangen. En skrivende tilgang under simuleringen eller under et blokkforløp virker ikke.

Styringen tilbyr følgende funksjoner for tilgang til tabellverdier:

Syntaks	Funksjon	Mer informasjon
TABDATA READ	Les verdi fra en tabellcelle	Side 669
TABDATA WRITE	Skriv en verdi i en tabellcelle	Side 670
TABDATA ADD	Legg til verdi til en tabellverdi	Side 672

Dersom NC-programmet og tabellen oppviser forskjellige målenheter, forvandler styringen verdiene fra **MM** til **INCH** og omvendt.

Relaterte emner

- Grunnleggende om variabler
  Mer informasjon: "Grunnleggende", Side 466
- Verktøytabell
  Mer informasjon: Brukerhåndbok for innretting og kjøring
- Korreksjonstabeller
  Mer informasjon: "Korrigeringstabeller ", Side 687
- Les verdier fra fritt definerbare tabeller
  Mer informasjon: "Les fritt definerbare tabeller med FN 28: TABREAD", Side 500
- Skriv verdier i fritt definerbare tabeller
  Mer informasjon: "Beskriv fritt definerbare tabeller med FN 27: TABWRITE", Side 498

24.5.2 Les tabellverdi med TABDATA READ

Bruk

Med funksjonen **TABDATA READ** leser du av en verdi fra en tabell og lagrer denne verdien i en Q-parameter.

Funksjonen **TABDATA READ** kan du f.eks. bruke for å kontrollere verktøydataene til verktøyet som brukes på forhånd og å forhindre en feilmelding mens programmet kjøres.

Funksjonsbeskrivelse

Avhengig av type kolonne som du avleser, kan du bruke **Q**, **QL**, **QR** eller **QS** til å lagre verdien. Styringen regner tabellverdiene automatisk om til NC-programmets målenhet.

Innføring

11 TABDATA READ Q1 = CORR-TCS COLUMN "DR" KEY "5"	; Lagre verdien i linje 5, kolonne **DR** fra korrigeringstabellen i **Q1**

NC-funksjonen inneholder følgende syntakselementer:

Syntakselement	Beskrivelse
TABDATA	Syntaksåpning for tilgang til tabellverdier
READ	Lese tabellverdi
Q/QL/QR eller **QS**	Variabeltype og -nummer som styringen lagrer verdien i
TOOL, **CORR-TCS**, **CORR-WPL** eller **PRESET**	Les verdien av verktøytabellen, en korrigeringstabell ***.tco** eller ***.wco** eller referansepunkttabellen
COLUMN	Kolonnenavn Fast eller variabelt navn
KEY	Linjenummer Fast eller variabelt navn

24.5.3 Skriv tabellverdi med TABDATA WRITE

Bruk

Bruk funksjonen **TABDATA WRITE** til å skrive en verdi til en tabell.

Etter en touch-probe-syklus kan du eksempelvis bruke funksjonen **TABDATA WRITE** for å føre inn en nødvendig verktøykorrektur i korrekturtabellen.

Funksjonsbeskrivelse

Avhengig av type kolonne som du skriver i, kan du bruke **Q**, **QL**, **QR** eller **QS** som overføringsparameter. Alternativt kan du definere verdien direkte i NC-funksjonen **TABDATA WRITE**.

Innføring

11 TABDATA WRITE CORR-TCS COLUMN "DR" KEY "3" = Q1	; Skriv verdien fra **Q1** i linje 3 kolonne **DR** fra korrigeringstabellen

Slik navigerer du til denne funksjonen:

Sett inn NC-funksjon ▶ Alle funksjoner ▶ FN ▶ Spesialfunksjoner ▶ Funksjoner ▶ TABDATA ▶ TABDATA WRITE

NC-funksjonen inneholder følgende syntakselementer:

Syntakselement	Beskrivelse
TABDATA	Syntaksåpning for tilgang til tabellverdier
WRITE	Skrive tabellverdi
CORR-TCS, **CORR-WPL** eller **PRESET**	Skriv verdi i en korrigeringstabell ***.tco** eller ***.wco** eller i referansepunkttabellen
COLUMN	Kolonnenavn Fast eller variabelt navn
KEY	Linjenummer Fast eller variabelt navn
= eller **SET UNDEFINED**	Skriv tabellverdi eller tilordne status **udefinert**
Nummer, **Navn** eller **QS**	Tabellverdi Faste eller variable numre eller navn Kun ved valg av **=**

Merknad

MERKNAD

OBS! Fare for alvorlige materielle skader.

Felter som ikke er definert i nullpunktstabellen, oppfører seg annerledes enn felter som er definert med verdien **0**: Felter som er definert med **0** overskriver den forrige verdien når de blir aktivert. Felter som ikke er definert, bevarer den forrige verdien. Hvis den forrige verdien beholdes, er det fare for kollisjon!

- Før et nullpunkt blir aktivert, må du kontrollere om alle kolonnene inneholder verdier.
- Angi verdier for udefinerte kolonner, f.eks. **0**
- Alternativt kan du få maskinprodusenten til å definere **0** som standardverdi for kolonnene

24.5.4 Legg til tabellverdi med TABDATA ADD Legg til

Bruk

Bruk funksjonen **TABDATA ADD** til å legge til en verdi i en eksisterende tabellverdi.

Du kan eksempelvis bruke funksjonen **TABDATA ADD** for å oppdatere en verktøykorrektur ved en gjentatt måling.

Funksjonsbeskrivelse

Avhengig av type kolonne som du skriver i, kan du bruke **Q**, **QL** eller **QR** som overføringsparameter. Alternativt kan du definere verdien direkte i NC-funksjonen **TABDATA ADD**.

For å skrive en korrekturtabell må du aktivere denne tabellen.

Mer informasjon: "Velg korrigeringstabell med SELECT CORR-TABLE", Side 321

Innføring

11 TABDATA ADD CORR-TCS COLUMN "DR" KEY "3" = Q1	; Adder verdien fra **Q1** til linje 3 kolonne **DR** i korrigeringstabellen

Slik navigerer du til denne funksjonen:

Sett inn NC-funksjon ▶ Alle funksjoner ▶ FN ▶ Spesialfunksjoner ▶ Funksjoner ▶ TABDATA ▶ TABDATA ADD

NC-funksjonen inneholder følgende syntakselementer:

Syntakselement	Beskrivelse
TABDATA	Syntaksåpning for tilgang til tabellverdier
ADD	Legge til en verdi til en tabellverdi
CORR-TCS, **CORR-WPL** eller **PRESET**	Skriv verdi i en korrigeringstabell ***.tco** eller ***.wco** eller i referansepunkttabellen
COLUMN	Kolonnenavn Fast eller variabelt navn
KEY	Linjenummer Fast eller variabelt navn
Nummer	Verdi som skal legges til Faste eller variable numre

24.6 Fritt definerbare tabeller *.tab

Bruk

I fritt definerbare tabeller kan du lagre og lese ønsket informasjon fra NC-programmet. Til dette kan du bruke Q-parameterfunksjonene **FN 26** til **FN 28**.

Relaterte emner

- Variabelfunksjoner **FN 26** bis **FN 28**
  Mer informasjon: "NC-funksjoner for fritt definerbare tabeller", Side 497

Funksjonsbeskrivelse

Hvis du oppretter en fritt definerbar tabell, tilbyr styringen ulike tabellmaler å velge mellom.

Maskinprodusenten kan opprette egne tabellmaler og lagre dem i styringen.

Når du har opprettet en fritt definerbar tabell, kan du endre tabellens egenskaper. Du endrer tabellegenskapene i programmet **LAYOUT**.

Mer informasjon: "Endre tabellegenskapene for fritt definerbare tabeller", Side 675

I programmet **LAYOUT** viser styringen kolonnene i tabellen linje for linje.

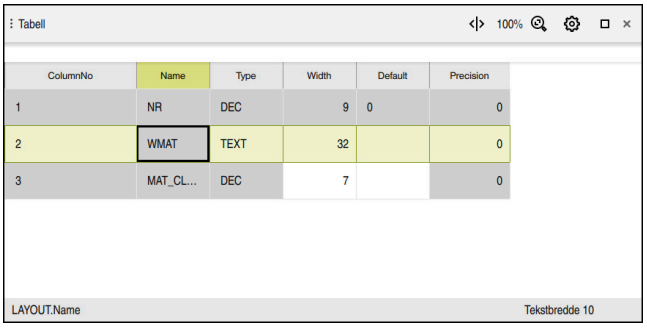

Fritt definerbar tabell i programmet **LAYOUT**

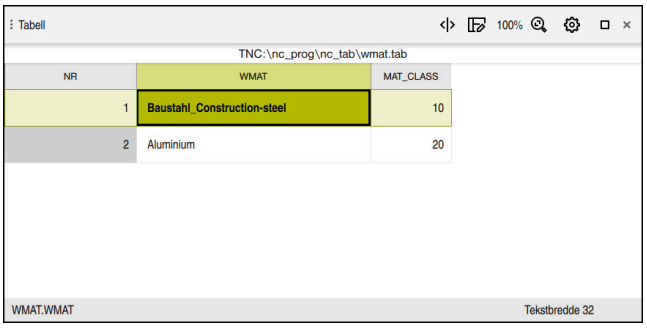

Fritt definerbar tabell i arbeidsområdet **Tabell**

Egenskapene til en tabellkolonne

Når du endrer tabellegenskapene, inneholder hver kolonne følgende egenskaper:

Kolonne	Beskrivelse
Name	Kolonnenavn
Width	Maksimalt antall tegn i kolonnen
Default	Standardverdi i hver nye rad. Inndata er valgfri
Type	Styringen har følgende valgalternativer i kolonnen **Type**: ■ **TEXT**: Skriv inn tekst ■ **SIGN**: Fortegn + eller - ■ **BIN**: Binært tall ■ **DEC**: Positivt heltall ■ **HEX**: Heksadesimalt tall ■ **INT**: Heltall ■ **LENGTH**: Flyttall (mm eller inch) i Hvis du skriver verdier fra et inch-program inn i en fritt definerbar tabell, konverterer styringen verdiene. i Hvis enheten er inch, har kolonnen én desimal mer enn du definerer. ■ **FEED**: Mating (mm/min eller 0,1 inch/min) ■ **IFEED**: Mating (mm/min eller inch/min) i Hvis enheten er inch, har kolonnen én desimal mer enn du definerer. ■ **FLOAT**: Flyttall ■ **BOOL**: Sannhetsverdi ■ **INDEX**: Indeks ■ **TSTAMP**: Klokkeslett og dato i formatet TT:MM:SS DD.MM.ÅÅÅÅ ■ **UPTEXT**: Skriv inn tekst med store bokstaver ■ **PATHNAME**: Banenavn i Du kan angi verdiene i kolonnene med datatypene **BIN**, **DEC** og **HEX** som binære tall, positive heltall eller heksadesimale tall. Styringen konverterer de inntastede verdiene til datatypen for kolonnen.
Precision	Maksimalt antall desimaler

24.6.1 Endre tabellegenskapene for fritt definerbare tabeller

Slik setter du inn en ny kolonne:

- Åpne en tom, fritt definerbar tabell

- Velg **Endre tabellegenskaper**
  - > Styringen åpner applikasjonen **LAYOUT**.

- Aktiver **Rediger**

- Velg **Sett inn linjer**
  - > Styringen åpner vinduet **Sett inn linjer**.
- Angi **Kolonnenavn**
- Velg **Kolonnetype**
  - > Styringen åpner et valgvindu.

> Du kan ikke endre kolonnenavn og kolonnetype på et senere tidspunkt.

- Velg ønsket kolonnetype

  Mer informasjon: "Egenskapene til en tabellkolonne", Side 674

- Velg **OK**
  - > Styringen setter inn en ny tabellrad på slutten av tabellen.
- I kolonnen **Width** definerer du maksimalt antall tegn i tabellkolonnen, f.eks. **12**
- Definer om nødvendig en verdi i kolonnen **Default** .
- Angi antall desimaler i kolonnen **Precision**, for eksempel **3**

- Velg **Lagre endringer**
  - > Styringen åpner vinduet **Lagre oppsettsendringer**.

- Velg **OK**
  - > Styringen lukker programmet **LAYOUT**.

Tips:

- Navnene på tabeller og tabellkolonner, må begynne med en bokstav og må ikke inneholde noen regnetegn, f.eks. **+**. Disse tegnene kan føre til problemer på grunn av SQL-kommandoer ved innlesing eller utlesing av data.

  Mer informasjon: "Tabelltilgang med SQL-setninger", Side 515
- Kolonnerekkefølgen i arbeidsområdet **Tabell** er uavhengig av radrekkefølgen i programmet **LAYOUT**. Du kan endre kolonnerekkefølgen i arbeidsområdet **Tabell**.

  Mer informasjon: "Innstillinger i arbeidsområdet Tabell", Side 663

24.7 Punkttabell *.pnt

Bruk

Du lagrer posisjoner på emnet i et uregelmessig mønster i en punkttabell. Styringen utfører et syklusoppkall ved hvert punkt. Du kan skjule individuelle punkter og definere en sikker høyde.

Relaterte emner

- Kall opp punkttabell, virkning med ulike sykluser
  Mer informasjon: Brukerhåndbok for bearbeidingssykluser

Funksjonsbeskrivelse

Punkttabellparametere

En punkttabell inneholder følgende parametere:

Parameter	Beskrivelse
NR	Radnummer i punkttabellen Inndata**: 0...99999**
X	X-koordinaten til et punkt Inndata: **-99999,9999-+99999,9999**
Y	Y-koordinaten til et punkt Inndata: **-99999,9999-+99999,9999**
Z	Z-koordinaten til et punkt Inndata: **-99999,9999-+99999,9999**
FADE	**Skjule? (Ja=ENT/Nei=NO ENT)** **Y** = **Yes:** Punktet er skjult for redigering. Skjulte punkter forblir skjult til de vises manuelt igjen. **N** = **Npi:** Punktet vises for redigering. Som standard vises alle punkter for redigering i en punkttabell. Inndata: **Y**, **N**
CLEARANCE	**Sikker høyde?** Sikker posisjon i verktøyaksen som styringen vil trekke verktøyet tilbake til etter å ha bearbeidet et punkt. Hvis du ikke definerer en verdi i kolonnen **CLEARANCE**, får styringen tilgang til verdien til syklusparameter **Q204 2. SIKKERHETSAVST.** tilbake. Hvis du har spesifisert verdier i både **CLEARANCE-kolonnen og Q204-parameteren**, bruker styringen den høyeste verdien. Inndata: **-99999,9999-+99999,9999**

24.7.1 Skjul individuelle punkter for redigering

I punkttabellen kan du med i kolonnen **FADE** merke et punkt slik at det er skjult under bearbeidingen.

Slik skjuler du punkter:

- Velg ønsket punkt i tabellen
- Velg kolonnen **FADE**

- Aktiver **Rediger**
- Angi **Y**
- > Styringen skjuler punktet når syklusen kalles.

Hvis du skriver en **Y** i **FADE**-kolonnen, kan du hoppe over dette punktet ved å bruke **Skjuleblokk** i driftsmodus **Programkjøring**.

Mer informasjon: Brukerhåndbok for innretting og kjøring

24.8 Nullpunktstabell*.d

Bruk

Du lagrer posisjoner på emnet i en nullpunktstabell. For å kunne bruke en nullpunktstabell må du aktivere den. Du kan kalle opp nullpunktene innenfor et NC-program, f.eks. for å utføre bearbeiding på flere emner i samme posisjon. Den aktive linjen i nullpunktstabellen fungerer som nullpunkt for emnet i NC-programmet.

Relaterte emner

- Innhold og oppretting av en nullpunktstabell
  Mer informasjon: " Nullpunktstabell*.d", Side 677
- Rediger nullpunktstabell under programkjøring
  Mer informasjon: Brukerhåndbok for innretting og kjøring
- Referansepunkt-tabell
  Mer informasjon: Brukerhåndbok for innretting og kjøring

Funksjonsbeskrivelse

Verdiene i kolonnene **X**, **Y** og **Z** fungerer som en forskyvning i emne-koordinatsystemet **W-CS**. Verdiene i kolonnene **A**, **B**, **C**, **U**, **V** og **W** fungerer som forskyvninger i maskinkoordinatsystemet **M-CS**.

Mer informasjon: Brukerhåndbok for innretting og kjøring

Parametere i referansepunkttabeller

Nullpunktstabellen inneholder følgende parametre:

Parameter	Beskrivelse
D	Linjenummer i nullpunktstabellen Inndata: **0...99999999**
X	Nullpunktets X-koordinater Transformasjon knyttet til emne-koordinatsystemet **W-CS** **Mer informasjon:** " Emnekoordinatsystem W-CS", Side 235 Inndata: **-99999.99999...+99999.99999**
Y	Nullpunktets Y-koordinater Transformasjon knyttet til emne-koordinatsystemet **W-CS** **Mer informasjon:** " Emnekoordinatsystem W-CS", Side 235 Inndata: **-99999.99999...+99999.99999**
Z	Nullpunktets Z-koordinater Transformasjon knyttet til emne-koordinatsystemet **W-CS** **Mer informasjon:** " Emnekoordinatsystem W-CS", Side 235 Inndata: **-99999.99999...+99999.99999**
A	Aksevinkel for A-aksen for nullpunktet Forskyvning relatert til maskinkoordinatsystemet **M-CS** **Mer informasjon:** "MaskinkoordinatsystemM-CS", Side 230 Inndata: **-360.0000000...+360.0000000**
B	Aksevinkel for B-aksen for nullpunktet Forskyvning relatert til maskinkoordinatsystemet **M-CS** **Mer informasjon:** "MaskinkoordinatsystemM-CS", Side 230 Inndata: **-360.0000000...+360.0000000**
C	Aksevinkel for C-aksen for nullpunktet Forskyvning relatert til maskinkoordinatsystemet **M-CS** **Mer informasjon:** "MaskinkoordinatsystemM-CS", Side 230 Inndata: **-360.0000000...+360.0000000**
U	Posisjon for U-aksen for nullpunktet Forskyvning relatert til maskinkoordinatsystemet **M-CS** **Mer informasjon:** "MaskinkoordinatsystemM-CS", Side 230 Inndata: **-99999.99999...+99999.99999**
V	Posisjon for V-aksen for nullpunktet Forskyvning relatert til maskinkoordinatsystemet **M-CS** **Mer informasjon:** "MaskinkoordinatsystemM-CS", Side 230 Inndata: **-99999.99999...+99999.99999**
W	Posisjon for W-aksen for nullpunktet Forskyvning relatert til maskinkoordinatsystemet **M-CS** **Mer informasjon:** "MaskinkoordinatsystemM-CS", Side 230 Inndata: **-99999.99999...+99999.99999**
DOC	**Forskyvningskommentar?** Inndata: **Tekstbredde 15**

24.8.1 Redigere nullpunktstabell

Du kan redigere den aktive nullpunktstabellen mens programmet kjører.

Mer informasjon: Brukerhåndbok for innretting og kjøring

Du redigerer en nullpunktstabell som følger:

- Aktiver **Rediger**
- Velg verdi
- Redigere verdi
- Lagre endring, f.eks. velg en annen linje

MERKNAD

Kollisjonsfare!

Styringen tar først hensyn til endringer i en nullpunktstabell eller korrigeringstabell når verdiene er lagret. Du må aktivere nullpunktet eller korrigeringsverdien på nytt i NC-programmet, ellers vil styringen fortsette å bruke de tidligere verdiene.

- Bekreft endringer i tabellen umiddelbart, f.eks. med tasten **ENT**
- Aktiver nullpunktet eller korrigeringsverdien i NC-programmet igjen
- Kjør forsiktig inn NC-programmet etter en endring i tabellverdiene

24.9 Tabeller for beregning av skjæredata

Bruk

Du kan bruke følgende tabeller til å beregne skjæredataene til et verktøy i skjæredatakalkulatoren:

- Emnematerialetabell **WMAT.tab**
  Mer informasjon: "Tabell for emnematerialer WMAT.tab", Side 680
- Tabell med verktøyskjærematerialer **TMAT.tab**
  Mer informasjon: "Tabell for verktøyskjærematerialer TMAT.tab", Side 680
- Skjæredatatabell ***.cut**
  Mer informasjon: "Skjæredatatabell * .cut", Side 681
- Diameteravhengig skjæredatatabell ***.cutd**
  Mer informasjon: "Diameteravhengig skjæredatatabell *.cutd", Side 682

Relaterte emner

- Skjæredatamaskin
  Mer informasjon: "Regnemaskin for skjæredata", Side 607
- Verktøybehandling
  Mer informasjon: Brukerhåndbok for innretting og kjøring

Funksjonsbeskrivelse

Tabell for emnematerialer WMAT.tab

I tabellen for emnematerialer **WMAT.tab** definerer du materialet til emnet. Du må lagre tabellen i mappen **TNC:\table**.

Tabellen over emnematerialer **WMAT.tab** inneholder følgende parametere:

Parameter	Beskrivelse
WMAT	Emnemateriale, f.eks. eks aluminium Inndata: **Tekstbredde 32**
MAT_CLASS	Materialklasse Del materialene inn i materialklasser med samme skjæreforhold, f.eks. etter DIN EN 10027-2. Inndata: **Tekstbredde 32**

Tabell for verktøyskjærematerialer TMAT.tab

I tabellen for verktøyskjærematerialer **TMAT.tab** definerer du skjærematerialet til verktøyet. Du må lagre tabellen i mappen **TNC:\table**.

Tabellen med verktøyskjærematerialer **TMAT.tab** inneholder følgende parametere:

Parameter	Beskrivelse
TMAT	Verktøyskjærematerialer, f.eks. fast karbid Inndata: **Tekstbredde 32**
ALIAS1	Ytterligere navn Inndata: **Tekstbredde 32**
ALIAS2	Ytterligere navn Inndata: **Tekstbredde 32**

Skjæredatatabell * .cut

I skjæredatatabellen ***.cut** tildeler du de relevante skjæredataene til emnematerialene og verktøyskjærematerialene. Du må lagre tabellen i mappen **TNC:\system\Cutting-Data**.

Skjæredatatabellen ***.cut** inneholder følgende parametere:

Parameter	Beskrivelse
NR	Fortløpende antall tabellrader Inndata **: 0...999999999**
MAT_CLASS	Emnematerial fra tabellen **WMAT.tab** **Mer informasjon:** "Tabell for emnematerialer WMAT.tab", Side 680 Valg via et valgvindu Inndata: **0...9999999**
MODE	Type bearbeiding, f.eks. grovbearbeiding eller etterbearbeiding Inndata: **Tekstbredde 32**
TMAT	Verktøyskjæringsmateriale fra tabell **TMAT.tab** **Mer informasjon:** "Tabell for verktøyskjærematerialer TMAT.tab", Side 680 Valg via et valgvindu Inndata: **Tekstbredde 32**
VC	Skjærehastighet i [mm/min] **Mer informasjon:** "Skjæredata ", Side 146 Inndata: **0...1000**
FTYPE	Matetype: ■ **FU**: Mating per omdreining **FU** i mm/o ■ **FZ**: Mating per tann **FZ** i mm/tann **Mer informasjon:** "Mating F ", Side 147 Inndata: **FU**, **FZ**
F	Mateverdi Inndata: **0.0000...9.9999**

Diameteravhengig skjæredatatabell *.cutd

I den diameteravhengige skjæredatatabellen ***.cutd** tilordner du de aktuelle skjæredataene til emnematerialene og skjærematerialene. Du må lagre tabellen i mappen **TNC:\system\Cutting-Data**.

Den diameteravhengige skjæredatatabellen ***.cutd** inneholder følgende parametere:

Parameter	Beskrivelse
NR	Fortløpende antall tabellrader Inndata **: 0...999999999**
MAT_CLASS	Emnematerial fra tabellen **WMAT.tab** **Mer informasjon:** "Tabell for emnematerialer WMAT.tab", Side 680 Valg via et valgvindu Inndata: **0...9999999**
MODE	Type bearbeiding, f.eks. grovbearbeiding eller etterbearbeiding Inndata: **Tekstbredde 32**
TMAT	Verktøyskjæringsmateriale fra tabell **TMAT.tab** **Mer informasjon:** "Tabell for verktøyskjærematerialer TMAT.tab", Side 680 Valg via et valgvindu Inndata: **Tekstbredde 32**
VC	Skjærehastighet i [mm/min] **Mer informasjon:** "Skjæredata ", Side 146 Inndata: **0...1000**
FTYPE	Matetype: ■ **FU**: Mating per omdreining **FU** i mm/o ■ **FZ**: Mating per tann **FZ** i mm/tann **Mer informasjon:** "Mating F ", Side 147 Inndata: **FU**, **FZ**
F_D_0...**F_D_9999**	Mateverdi for den respektive diameteren Du må ikke definere alle kolonnene. Hvis en verktøydiameter ligger mellom to definerte kolonner, interpolerer styringen matingen lineært. Inndata: **0.0000...9.9999**

Merknad

Styringen inneholder eksempeltabeller for automatisk skjæredataberegning i de ulike mappene. Du kan tilpasse tabellene til situasjonene, for eksempel angi hvilke materialer og verktøyer som brukes.

24.10 Palltabell *.p

Bruk

Ved hjelp av palltabeller definerer du i hvilken rekkefølge styringen behandler paller og hvilke NC-programmer som brukes.

Uten pallbytter kan du bruke palltabeller for å bearbeide NC-programmer etter hverandre med forskjellige nullpunkter med bare én **NC-Start**. Denne bruken kalles også ordreliste.

Du kan behandle både palltabeller og ordrelister på en verktøyorientert måte. Styringen reduserer verktøyskift og dermed bearbeidingstiden.

Relaterte emner

- Rediger palltabell i arbeidsområdet **Oppdragsliste**
  Mer informasjon: "Arbeidsområde Oppdragsliste", Side 636
- Verktøyorientert bearbeiding
  Mer informasjon: "Verktøyorientert bearbeiding ", Side 646

Funksjonsbeskrivelse

Du kan åpne palltabellene i driftsmodusene **tabeller**, **Programmere** og **Programkjøring**. I driftsmodusene **Programmere** og **Programkjøring** åpner styringen i så fall ikke palltabellen som tabell, men i arbeidsområdet **Oppdragsliste**.

Maskinprodusenten definerer en prototype for palltabellen. Når du oppretter en ny palltabell, kopierer styringen prototypen. På den måten inneholder en palltabell på styringen din ev. ikke alle mulige parametre.

Prototypen kan inneholde følgende parametre:

Parameter	Beskrivelse
NR	Linjenummer i palltabellen Oppføringen er obligatorisk for inndatafeltet **Linjenummer** for funksjonen **BLOCK SCAN**. **Mer informasjon:** Brukerhåndbok for innretting og kjøring Inndata: **0...99999999**
TYPE	**Palett- type?** Innhold i tabellinjen: ■ **PAL**: Pall ■ **FIX**: Oppspenning ■ **PGM**: NC-program Valg via en valgmeny Inndata: **PAL**, **FIX**, **PGM**
NAVN	**Palett/NC-prog./oppsp.innretn.?** Filnavn til pallen, oppspenningen eller NC-programmet Navn på paller og oppspenninger fastlegges ev. av maskinprodusenten. Navn på NC-programmet definerer du. Valg via et valgvindu Inndata: **Tekstbredde 32**
DATO	**Nullpunkttabell?** Nullpunktstabell som brukes i NC-program. Valg via et valgvindu Inndata: **Tekstbredde 32**

Parameter	Beskrivelse
PRESET	**Nullpunkt?** Linjenummeret for det emnereferansepunktet som skal aktiveres i referansepunktstabellen. Valg via et valgvindu Inndata**: 0...999**
LOCATION	**Kjørested?** **MA** angir at det er en pall eller oppspenninger i arbeidsrommet til maskinen, og at det kan bearbeides. Når du skal føre inn **MA**, trykker du på tasten **ENT**. Du kan fjerne angivelsen ved å trykke på tasten **NO ENT** og slik undertrykke bearbeidingen. Hvis kolonnen finnes, må du angi noe i den. Tilsvarer bryteren **bearb. aktivert** i arbeidsområdet **Formular**. Valg via en valgmeny Inndata: Ingen verdi, **MA**
LOCK	**Sperret?** Ved hjelp av innføringen ***** kan du utelukke linjen til palltabellen fra bearbeidingen. Hvis du trykker på tasten **ENT**, merkes linjen med *****. Du kan oppheve sperringen igjen ved å trykke på tasten **NO ENT**. Du kan sperre utførelsen for NC-programmer og oppspente materialer enkeltvis eller for hele paller. Ikke sperrede linjer (f.eks. PGM) for en sperret pall blir heller ikke bearbeidet. Valg via en valgmeny Inndata: Ingen verdi, *****
W-STATUS	**Bearbeidingsstatus?** Relevant for verktøyorientert bearbeiding Bearbeidingsstatusen fastsetter fremdriften til bearbeidingen. Angi BLANK (tom) for et ubearbeidet emne. Styringen endrer denne innføringen automatisk ved bearbeidingen. Styringen skiller mellom følgende angivelser: ■ BLANK / ingen oppføring: Råemne, bearbeiding nødvendig ■ INCOMPLETE: ufullstendig bearbeidet, ytterligere bearbeiding nødvendig ■ ENDED: fullstendig bearbeidet, ingen ytterligere bearbeiding nødvendig ■ EMPTY: tom plass, ungen bearbeiding nødvendig ■ SKIP: hoppe over bearbeiding **Mer informasjon:** "Verktøyorientert bearbeiding ", Side 646 Inndata: Ingen verdi, **BLANK**, **INCOMPLETE**, **ENDED**, **EMPTY**, **SKIP**
PALPRES	**Palettreferansepunkt** Linjenummeret i pallreferansepunkttabellen til pallreferansepunktet som skal aktiveres Kun nødvendig hvis det er anlagt en pallreferansepunktstabell på styringen. Valg via et valgvindu Inndata: **-1...+999**
DOC	Kommentar Inndata: **Tekstbredde 15**

Parameter	Beskrivelse
METHOD	**Bearbeidingsmetode?** Bearbeidingsmetode Styringen skiller mellom følgende angivelser: ■ WPO: emneorientert (standard) ■ TO: verktøyorientert (første emne) ■ CTO: verktøyorientert (andre emner) **Mer informasjon:** "Verktøyorientert bearbeiding ", Side 646 Valg via en valgmeny Inndata: **WPO**, **TO**, **CTO**
CTID	**ID-nr. geometrikontekst?** Relevant for verktøyorientert bearbeiding Styringen oppretter identitetsnummeret for gjenopptakelsen med mid-program-oppstart automatisk. Hvis du endrer eller sletter angivelsen, er en gjenopptakelse ikke lenger mulig. **Mer informasjon:** "Verktøyorientert bearbeiding ", Side 646 Inndata: **Tekstbredde 8**
SP-X	**Sikker høyde?** Sikker posisjon i X-aksen for verktøyorientert bearbeiding **Mer informasjon:** "Verktøyorientert bearbeiding ", Side 646 Inndata: **-999999,99999...+999999,99999**
SP-Y	**Sikker høyde?** Sikker posisjon i Y-aksen for verktøyorientert bearbeiding **Mer informasjon:** "Verktøyorientert bearbeiding ", Side 646 Inndata: **-999999,99999...+999999,99999**
SP-Z	**Sikker høyde?** Sikker posisjon i Z-aksen for verktøyorientert bearbeiding **Mer informasjon:** "Verktøyorientert bearbeiding ", Side 646 Inndata: **-999999,99999...+999999,99999**
SP-A	**Sikker høyde?** Sikker posisjon i A-aksen for verktøyorientert bearbeiding **Mer informasjon:** "Verktøyorientert bearbeiding ", Side 646 Inndata: **-999999,99999...+999999,99999**
SP-B	**Sikker høyde?** Sikker posisjon i B-aksen for verktøyorientert bearbeiding **Mer informasjon:** "Verktøyorientert bearbeiding ", Side 646 Inndata: **-999999,99999...+999999,99999**
SP-C	**Sikker høyde?** Sikker posisjon i C-aksen for verktøyorientert bearbeiding **Mer informasjon:** "Verktøyorientert bearbeiding ", Side 646 Inndata: **-999999,99999...+999999,99999**
SP-U	**Sikker høyde?** Sikker posisjon i U-aksen for verktøyorientert bearbeiding **Mer informasjon:** "Verktøyorientert bearbeiding ", Side 646 Inndata: **-999999,99999...+999999,99999**

Parameter	Beskrivelse
SP-V	**Sikker høyde?** Sikker posisjon i V-aksen for verktøyorientert bearbeiding **Mer informasjon:** "Verktøyorientert bearbeiding ", Side 646 Inndata: **-999999,99999...+999999,99999**
SP-W	**Sikker høyde?** Sikker posisjon i W-aksen for verktøyorientert bearbeiding **Mer informasjon:** "Verktøyorientert bearbeiding ", Side 646 Inndata: **-999999,99999...+999999,99999**
COUNT	**Antall bearbeidinger** For linjer med typen **PAL**: Aktuell faktisk verdi for den nominelle verdien på palltelleren som er definert i kolonnen **TARGET** For linjer med typen **PGM**: Verdi for hvor mye palltellerens faktiske verdi øker etter kjøring av NC-programmet **Mer informasjon:** "Pallteller", Side 636 Inndata**: 0...99999**
TARGET	**Samlet antall bearbeidinger** Nominell verdi for palltelleren ved linjer av typen **PAL** Styringen gjentar NC-programmene for denne pallen, helt til den nominelle verdien er nådd. **Mer informasjon:** "Pallteller", Side 636 Inndata**: 0...99999**

24.11 Korrigeringstabeller

24.11.1 Oversikt

Styringen tilbyr følgende korreksjonstabeller:

tabell	Mer informasjon
Korrigeringstabell ***.tco** Korrigering i verktøyets koordinatsystem **T-CS**	Side 687
Korrigeringstabell ***.wco** Korrigering i arbeidsplanets koordinatsystem **WPL-CS**	Side 689

24.11.2 Korrigeringstabell *.tco

Bruk

Med korrigeringstabellen ***.tco definerer du** korrigeringsverdier for verktøyet i verktøykoordinatsystemet **T-CS**.

Du kan bruke korrigeringstabellen ***.tco** for verktøy for alle teknologier.

Relaterte emner

- Bruke korrigeringstabeller
  Mer informasjon: "Verktøykorrigering med korrigeringstabeller ", Side 319
- Innhold i korrigeringstabellen ***.wco**
  Mer informasjon: "Korrigeringstabell *.wco", Side 689
- Rediger korrigeringstabeller under programkjøring
  Mer informasjon: Brukerhåndbok for innretting og kjøring
- Korrigering i verktøyets koordinatsystem **T-CS**
  Mer informasjon: "Verktøykoordinatsystem T-CS", Side 241

Funksjonsbeskrivelse

Korreksjonene i tabellene med endelsen ***. tco** korrigerer aktivt verktøy. Tabellen gjelder alle typer verktøyer. Når du oppretter den, vil du derfor også se kolonner som du kanskje ikke trenger for din verktøytype.

Angi bare verdier som er aktuelt for ditt verktøy. Styringen viser en feilmelding når du korrigerer verktøy. Denne er ikke tilgjengelig ved aktivt verktøy.

Korrigeringstabellen ***.tco** inneholder følgende parametere:

Parameter	Beskrivelse
NO	Linjenummer i tabellen Inndata **: 0...999999999**
DOC	Kommentar Inndata: **Tekstbredde 16**
DL	**Forstørret verktøylengde?** Deltaverdi for **L**-parameteren i verktøytabellen Inndata: **-999,9999-+999,9999**
DR	**Forstørret verktøyradius?** Deltaverdi for **R**-parameteren i verktøytabellen Inndata: **-999,9999-+999,9999**
DR2	**Tillegg 2 verktøyradius?** Deltaverdi for parameter **R2** i verktøytabellen Inndata: **-999,9999-+999,9999**
DXL	**Monn verktøylengde 2?** Deltaverdi for **DXL**-parameteren i dreieverktøytabellen Inndata: **-999,9999-+999,9999**
DYL	**Toleranse verktøylengde 3?** Deltaverdi for **DYL**-parameteren i dreieverktøytabellen Inndata: **-999,9999-+999,9999**
DZL	**Monn verktøylengde 1?** Deltaverdi for **DZL**-parameteren i dreieverktøytabellen Inndata: **-999,9999-+999,9999**
DL-OVR	**Korrigering av overheng** Deltaverdi for **L-OVR**-parameteren i slipeverktøytabellen Inndata: **-999,9999-+999,9999**
DR-OVR	**Korrigering av radius** Deltaverdi for **R-OVR**-parameteren i slipeverktøytabellen Inndata: **-999,9999-+999,9999**
DLO	**Korrigering av total lengde** Deltaverdi for **LO**-parameteren i slipeverktøytabellen Inndata: **-999,9999-+999,9999**
DLI	**Korrigering av lengde frem til innerkanten** Deltaverdi for **LI**-parameteren i slipeverktøytabellen Inndata: **-999,9999-+999,9999**

24.11.3 Korrigeringstabell *.wco

Bruk

Verdiene fra korreksjonstabellene med endelsen ***.wco** fungerer som forskyvning i arbeidsplanets koordinatsystem **WPL-CS**

Relaterte emner

- Bruke korrigeringstabeller
  Mer informasjon: "Verktøykorrigering med korrigeringstabeller ", Side 319
- Innhold i korrigeringstabellen ***.tco**
  Mer informasjon: "Korrigeringstabell *.tco", Side 687
- Rediger korrigeringstabeller under programkjøring
  Mer informasjon: Brukerhåndbok for innretting og kjøring
- Korrigering i arbeidsplanets koordinatsystem **WPL-CS**
  Mer informasjon: "Arbeidsplankoordinatsystem WPL-CS", Side 236

Funksjonsbeskrivelse

Korrigeringstabellen ***.wco** inneholder følgende parametere:

Parameter	Beskrivelse
NO	Linjenummer i tabellen Inndata **: 0...999999999**
DOC	Kommentar Inndata: **Tekstbredde 16**
X	Forskyvning av arbeidsplankoordinatsystemet **WPL-CS** i **X** Inndata: **-999,9999-+999,9999**
Y	Forskyvning av **WPL-CS** i **Y** Inndata: **-999,9999-+999,9999**
Z	Forskyvning av **WPL-CS** i **Z** Inndata: **-999,9999-+999,9999**

25

Oversikter

25.1 Spesialfunksjoner for maskinatferd

Med kodenummer 555343 aktiverer du også NC-funksjoner som bare er beregnet på HEIDENHAIN, maskinprodusenten og tredjepartsleverandører.

Følgende NC-funksjoner påvirker maskinens atferd:

- Kinematikkfunksjoner:
  - **WRITE KINEMATICS**
  - **READ KINEMATICS**
- PLS-funksjoner:
  - **FUNCTION SCOPE**
    - **START**
    - **STORE**
    - **STOP**
  - **READ FROM PLC**
  - **WRITE TO PLC**
  - **WRITE CFG**
    - **PREPARE**
    - **COMMIT TO DISK**
    - **COMMIT TO MEMORY**
    - **DISCARD PREPARATION**
- Variabelprogrammering:
  - **FN 19: PLC**
  - **FN 20: WAIT FOR**
  - **FN 29: PLC**
  - **FN 37: EXPORT**
- **CYCL QUERY**

MERKNAD

OBS! Fare for alvorlige materielle skader.

Hvis du bruker spesialfunksjoner for maskinatferden, kan dette føre til uønsket atferd og alvorlige feil, f.eks. at styringen ikke fungerer. Disse NC-funksjonene gir HEIDENHAIN, maskinprodusenten og tredjepartsleverandører muligheten til å endre maskinens oppførsel under programstyring. Det anbefales ikke at maskinoperatøren eller NC-programmereren bruker denne funksjonen. Under kjøringen av NC-funksjoner og etterfølgende bearbeiding er det fare for kollisjon!

- ▶ Du kan bare bruke spesialfunksjoner for maskinatferd etter avtale med HEIDENHAIN, maskinprodusenten eller tredjepartsleverandøren.
- ▶ Les dokumentasjonen til HEIDENHAIN, maskinprodusenten og tredjepartsleverandøren.

25.2 Forhåndstildelte feilnummer for FN 14: ERROR

Med funksjonen **FN 14:ERROR** kan du avgi feilmeldinger i NC-programmet.
Mer informasjon: "Vis feilmeldinger med FN 14: ERROR", Side 487
Følgende feilmeldinger er forhåndsinnstilt av HEIDENHAIN:

Feilnummer	Tekst
1000	Spindel?
1001	Verktøyakse mangler
1002	Verktøyradius for liten
1003	Verktøyradius for stor
1004	Område overskredet
1005	Feil startposisjon
1006	ROTERING ikke tillatt
1007	SKALERING ikke tillatt
1008	SPEILING ikke tillatt
1009	Forskyvning ikke tillatt
1010	Mating mangler
1011	Inntastet verdi feil
1012	Feil fortegn
1013	Vinkel ikke tillatt
1014	Søkepunkt kan ikke nås
1015	For mange punkter
1016	Innles. selvmotsigende
1017	CYCL ufullstendig
1018	Plan feil definert
1019	Feil akse programmert
1020	Feil turtall
1021	Radiuskorreksjon udefinert
1022	Avrunding ikke definert
1023	Avrundingsradius for stor
1024	Udefinert programstart
1025	For dyp nesting
1026	Vinkelreferanse mangler
1027	Ingen bearb.syklus definert
1028	Sporbredde for liten
1029	Lomme for liten
1030	Q202 ikke definert
1031	Q205 ikke definert
1032	Angi Q218 større enn Q219
1033	CYCL 210 ikke tillatt
1034	CYCL 211 ikke tillatt

Feilnummer	Tekst
1035	Q220 for stor
1036	Angi Q222 større enn Q223
1037	Angi Q244 større enn 0
1038	Angi Q245 ulik Q246
1039	Angi vinkelområde < 360°
1040	Angi Q223 større enn Q222
1041	Q214: 0 ikke tillatt
1042	Kjøreretning ikke definert
1043	Ingen nullpunkttabell er aktiv
1044	Posisjonsfeil: sentrum 1. akse
1045	Posisjonsfeil: sentrum 2. akse
1046	Boring for liten
1047	Boring for stor
1048	Tapp for liten
1049	Tapp for stor
1050	Lomme for liten: justering 1.A.
1051	Lomme for liten: justering 2.A.
1052	Lomme for stor: kassering 1.A.
1053	Lomme for stor: kassering 2.A.
1054	Tapp for liten: kassering 1.A.
1055	Tapp for liten: kassering 2.A.
1056	Tapp for stor: justering 1.A.
1057	Tapp for stor: justering 2.A.
1058	TCHPROBE 425: feil størstemål
1059	TCHPROBE 425: feil minstemål
1060	TCHPROBE 426: feil størstemål
1061	TCHPROBE 426: feil minstemål
1062	TCHPROBE 430: diam. for stor
1063	TCHPROBE 430: diam. for liten
1064	Ingen måleakse definert
1065	Verktøybruddtoleranse overskr.
1066	Angi Q247 ulik 0
1067	Angi verdi Q247 større enn 5
1068	Nullpunkttabell?
1069	Angi type fresing Q351 ulik 0
1070	Reduser gjengedybde
1071	Utfør kalibreringsdata
1072	Toleranse overskredet
1073	Oppstart midt i program aktiv

Feilnummer	Tekst
1074	ORIENTERING ikke tillatt
1075	3DROT ikke tillatt
1076	Aktiver 3DROT
1077	Angi dybde negativt
1078	Q303 i målesyklus udefinert
1079	Verktøyakse ikke tillatt
1080	Kalkulert verdi er feil
1081	Selvmotsigende målepunkt
1082	Feil angitt sikker høyde
1083	Selvmotsig. nedsenk.måte
1084	Bearbeidingssyklus ikke tillatt
1085	Linjen er skrivebeskyttet
1086	Toleranse større enn dybde
1087	Ingen spissvinkel definert
1088	Data selvmotsigende
1089	Notposisjon 0 ikke tillatt
1090	Mating ulik 0 angitt
1091	Ikke tillatt å bytte til Q399
1092	Verktøy ikke definert
1093	Verktøynummer ikke tillatt
1094	Verktøynavn ikke tillatt
1095	Programvarealt. ikke aktivt
1096	Kan ikke gjenopprette kinematikk
1097	Funksjon ikke tillatt
1098	Selvmotsigende råemnemål
1099	Måleposisjon ikke tillatt
1100	Kinematikktilgang ikke mulig
1101	Målep. ikke i kjøreområde
1102	Kompens. forh.innst. i. mulig
1103	Verktøyradius for stor
1104	Nedsenk.måte ikke mulig
1105	Innstikk.vinkel definert feil
1106	Åpningsvinkel ikke definert
1107	Notbredde for stor
1108	Skaleringer ikke like
1109	Verktøydata inkonsekvente
1110	MOVE ikke mulig
1111	Kan ikke angi forh.innstilling.
1112	Gjengelengde for kort!

Feilnummer	Tekst
1113	Status 3D-rot inkonsistent!
1114	Konfigurasjon ufullstendig
1115	Ingen rotasjonsverktøy aktiv
1116	Verktøyorient. inkonsistent
1117	Vinkel er ikke mulig!
1118	For liten sirkelradius.
1119	Gjengeutløp for kort.
1120	Selvmotsigende målepunkt
1121	For stort antall begrensninger
1122	Bearbeidingsstrategi med begrensninger er ikke mulig
1123	Bearbeidingsretning ikke mulig
1124	Kontroller gjengestigning!
1125	Vinkelberegning ikke mulig
1126	Eksenterdreiing ikke mulig
1127	Ingen freseverktøy aktive
1128	Skjærelengde ikke tilstrekkelig
1129	Tannhjuldefinisjon inkonsistent eller ufullstendig
1130	Ingen sluttoleranse angitt
1131	Linje i tabell finnes ikke
1132	Probeprosess ikke mulig
1133	Koblingsfunksjon ikke mulig
1134	Bearbeidingssyklus støttes ikke med denne NC-programvaren
1135	Touch-probe-syklus støttes ikke med denne NC-programvaren
1136	NC-program avbrutt
1137	Ufullstendige touch-probedata
1138	LAC-funksjon ikke mulig
1139	Verdi for avrunding eller fase for stor!
1140	Aksevinkel ulik svingvinkel
1141	Tegnhøyde ikke definert
1142	For stor tegnhøyde
1143	Toleransefeil: Emne etterarbeidet
1144	Toleransefeil: Emne må kasseres
1145	Feil i måldefinisjon
1146	Ikke tillatt oppføring i kompensasjonstabell
1147	Transformasjon ikke mulig.
1148	Verktøyspindel er feil konfigurert
1149	Forskyvning for dreiespindel ikke kjent
1150	Globale programinnstillinger aktive
1151	Konfigurasjon av OEM-makroer ikke korrekt

Feilnummer	Tekst
1152	Ikke mulig å kombinere de programmerte toleransene
1153	Måleverdi ikke registrert
1154	Kontroller toleranseovervåking
1155	Boring mindre enn probekule
1156	Ikke mulig å sette nullpunkt
1157	Innstilling av et rundbord er ikke mulig
1158	Innstilling av roteringsakser ikke mulig
1159	Mating på skjærelengde begrenset
1160	Bearbeidingsdybde definert som 0
1161	Verktøytype uegnet
1162	Sluttoleranse ikke definert
1163	Kunne ikke skrive maskinnullpunkt
1164	Spindel for synkronisering ble ikke registrert
1165	Funksjonen er ikke mulig å utføre i aktiv driftsmodus.
1166	Toleranse definert for stor
1167	Antall snitt ikke definert
1168	Bearbeidingsdybde stiger ikke monotont
1169	Mating synker ikke monotont
1170	Verktøyradius er ikke riktig definert
1171	Modus for tilbaketrekking til sikker høyde ikke mulig
1172	Tannhjuldefinisjon ikke korrekt
1173	Probeobjekt inneholder forskjellige typer måledefinisjoner
1174	Måledefinisjon inneholder tegn som ikke er tillatt.
1175	Feil i faktisk verdi i måledefinisjon
1176	For dypt startpunkt for boring
1177	Måldefinisjon: Nominell verdi mangler ved manuell forposisj.
1178	Et søsterverktøy er ikke tilgjengelig
1179	OEM-makro er ikke definert
1180	Måling med hjelpeakse ikke mulig
1181	Startposisjon ved modulakse ikke mulig
1182	Funksjonen er bare mulig med døren lukket
1183	Antallet mulige datasett er overskredet
1184	Inkonsekvent arbeidsplan gjennom aksevinkel ved grunnrotering
1185	Overføringsparameter inneholder verdi som ikke er tillatt
1186	Snittbredde RCUTS definert for stor
1187	For kort brukslengde LU på verktøyet
1188	Den definerte fasen er for stor
1189	Fasevinkelen kan ikke opprettes med det aktive verktøyet.

Feilnummer	Tekst
1190	Toleranse definerer ikke materialavsponing
1191	Spindelvinkel ikke entydig

25.3 Systemdata

25.3.1 Liste over FN-funksjoner

Bruk funksjonen **FN 18: SYSREAD** til å lese systemtalldata og lagre verdien i en Q-, QL- eller QR-parameter, f.eks. **FN 18: SYSREAD Q25 = ID210 NR4 IDX3**.

> Styringen viser alltid systemdata metrisk med **FN 18: SYSREAD**, uavhengig av enheten til NC-programmet.

Mer informasjon: "Les systemdata med FN 18: SYSREAD", Side 494

Bruk funksjonen **SYSSTR** til å lese alfanumeriske systemdata og lagre verdien i en QS-parameter, for eksempel **QS25 = SYSSTR(ID 10950 NR1)**

Mer informasjon: "Les systemdata med SYSSTR", Side 507

Gruppe-navn	Gruppenum-mer-ID ...	Systemdata-nummer NR ...	Indeks IDX ...	Beskrivelse
Programinformasjon				
	10	3	-	Nummer på den aktive bearbeidingssyk-lusen
		6	-	Nummer på den sist utførte touch-probe-syklusen –1 = ingen
		7	-	Type oppkallende NC-program: –1 = ingen 0 = synlig NC-program 1 = syklus/makro, hovedprogram er synlig 2 = syklus/makro, det finnes ikke noe synlig hovedprogram
		8	1	Måleenhet for umiddelbart opphente-de NC-program (det kan også være en syklus). Returverdier: 0 = mm 1 = Inch -1 = det finnes ikke noe tilsvarende program
			2	Måleenhet for det NC-programmet som er synlig i postvisningen, som den aktuel-le syklusen ble direkte eller indirekte hentet opp fra. Returverdier: 0 = mm 1 = Inch -1 = det finnes ikke noe tilsvarende program
		9	-	Innenfor en M-funksjonsmakro: M-funksjonens nummer. Annet -1
			-	Innenfor en M-funksjonsmakro: M-funksjonens nummer. Annet -1
		10	-	Gjentakelsesteller: Hvor mange ganger den aktuelle koden har blitt kjørt gjennom siden det aktuelle NC-programmet ble åpnet
		103	Q-parameter-nummer	Relevant i NC-sykluser: For forespørsel om Q-parameteren som er angitt under IDX i tilhørende CYCLE DEF, er eksplisitt angitt.
		110	QS-parame-ternr.	Finnes det en fil med navnet QS(IDX)? 0 = nei, 1 = ja Funksjonen løser opp relative filbaner.
		111	QS-parame-ternr.	Finnes det en katalog med navnet QS(IDX)? 0 = nei, 1 = ja Bare absolutt katalogbane er mulig.

Gruppe-navn	Gruppenum-mer-ID ...	Systemdata-nummer NR ...	Indeks IDX ...	Beskrivelse
Hoppadresser i systemet				
	13	1	-	Label-nummer eller label-navn (streng eller QS) som det hoppes til ved M2/M30, i stedet for at det aktuelle NC-program-met avsluttes. Verdi = 0: M2/M30 fungerer normalt.
		2	-	Label-nummer eller label-navn (streng eller QS) som hoppes til ved **FN 14: ERROR** med reaksjon NC-CANCEL, i stedet for at NC-programmet skal avbry-tes med en feil. Du kan lese feilnummeret som er programmert i **FN 14**-kommando-en, under ID992 NR14. Verdi = 0: **FN 14** fungerer normalt.
		3	-	Label-nummer eller label-navn (streng eller QS) som det hoppes til ved en intern serverfeil (SQL, PLS, CFG) eller ved feil filoperasjoner (FUNCTION FILECOPY, FUNCTION FILEMOVE eller FUNCTION FILEDELETE), i stedet for at NC-program-met skal avbrytes med en feil. Verdi = 0: Feilen fungerer normalt.
Indisert tilgang til Q-parameter				
	15	11	Q-parame-ternr.	Leser Q(IDX)
		12	QL-parame-ternr.	Leser QL(IDX)
		13	QR-parame-ternr.	Leser QR(IDX)
Maskinstatus				
	20	1	-	Aktivt verktøynummer
		2	-	Forberedt verktøynummer
		3	-	Aktiv verktøyakse 0 = X 6 = U 1 = Y 7 = V 2 = Z 8 = W
		4	-	Programmert spindelturtall
		5	-	Aktiv spindeltilstand -1 = spindeltilstand udefinert 0 = M3 aktiv 1 = M4 aktiv 2 = M5 etter M3 aktiv 3 = M5 etter M4 aktiv
		7	-	Aktivt girtrinn
		8	-	Aktiv kjølemiddeltilstand 0 = av, 1 = på
		9	-	Aktiv mating

Gruppe-navn	Gruppenum-mer-ID ...	Systemdata-nummer NR ...	Indeks IDX ...	Beskrivelse
		10	-	Indeks på forberedt verktøy
		11	-	Indeks på aktivt verktøy
		14	-	Nummer på den aktive spindelen
		20	-	Programmert skjærehastighet i dreiemo-dus
		21	-	Spindelmodus i dreiemodus: 0 = konst. turtall 1 = konst. skjærehast.
		22	-	Kjølevæsketilstand M7: 0= inaktiv, 1 = aktiv
		23	-	Kjølevæsketilstand M8: 0= inaktiv, 1 = aktiv

Gruppe-navn	Gruppenum-mer-ID ...	Systemdata-nummer NR ...	Indeks IDX ...	Beskrivelse
Kanaldata				
	25	1	-	Kanalnummer
Syklusparameter				
	30	1	-	Sikkerhetsavstand
		2	-	Boredybde/fresedybde
		3	-	Matedybde
		4	-	Mating for matedybde
		5	-	Første sidelengde ved lomme
		6	-	Andre sidelengde ved lomme
		7	-	Første sidelengde ved not
		8	-	Andre sidelengde ved not
		9	-	Radius for rund lomme
		10	-	Mating fresing
		11	-	Roteringsretning for fresebanen
		12	-	Forsinkelse
		13	-	Gjengestigning syklus 17 og 18
		14	-	Toleranse finkutt
		15	-	Utfresingsvinkel
		21	-	Probevinkel
		22	-	Probeområde
		23	-	Probemating
		48	-	Toleranse
		49	-	HSC-modus (syklus 32 Toleranse)
		50	-	Toleranse roteringsakser (syklus 32 Toleranse)
		52	Q-parameter-nummer	Typen overføringsparameter ved bruker-sykluser: –1: Syklusparameter ikke programmert i CYCL DEF 0: Syklusparameter numerisk program-mert i CYCL DEF (Q-parameter) 1: Syklusparameter programmert som streng i CYCL DEF (Q-parameter)
		60	-	Sikker høyde (probesyklus 30 til 33)
		61	-	Kontrollere (probesyklus 30 til 33)
		62	-	Skjæreoppmåling (probesyklus 30 til 33)
		63	-	Q-parameternummer for resultatet (probesyklus 30 til 33)
		64	-	Q-parametertype for resultatet (probesyk-lus 30 til 33) 1 = Q, 2 = QL, 3 = QR

Gruppe-navn	Gruppenum-mer-ID …	Systemdata-nummer NR …	Indeks IDX …	Beskrivelse
		70	-	Multiplikator for mating (syklus 17 og 18)

Gruppe-navn	Gruppenum-mer-ID ...	Systemdata-nummer NR ...	Indeks IDX ...	Beskrivelse
Modal tilstand				
	35	1	-	Toleranse: 0 = absolutt (G90) 1 = inkrementell (G91)
		2	-	Radiuskorrigering: 0 = R0 1 = RR/RL 10 = Face Milling 11 = Peripheral Milling
Data for SQL-tabeller				
	40	1	-	Resultatkode for siste SQL-kommando. Hvis den siste resultatkoden var 1 (= feil), blir feilkoden overført som returverdi.
Data fra verktøytabell				
	50	1	Verktøynr.	Verktøylengde L
		2	Verktøynr.	Verktøyradius R
		3	Verktøynr.	Verktøyradius R2
		4	Verktøynr.	Toleranse verktøylengde DL
		5	Verktøynr.	Toleranse verktøyradius DR
		6	Verktøynr.	Toleranse verktøyradius DR2
		7	Verktøynr.	Verktøy sperret TL 0 = ikke sperret, 1 = sperret
		8	Verktøynr.	Nummer på søsterverktøy RT
		9	Verktøynr.	Maksimal levetid TIME1
		10	Verktøynr.	Maksimal levetid TIME2
		11	Verktøynr.	Aktuell levetid CUR.TIME
		12	Verktøynr.	PLS-status
		13	Verktøynr.	Maksimal skjærelengde LCUTS
		14	Verktøynr.	Maksimal innstikkingsvinkel ANGLE
		15	Verktøynr.	TT: Antall skjær CUT
		16	Verktøynr.	TT: Slitetoleranse lengde LTOL
		17	Verktøynr.	TT: Slitetoleranse radius RTOL
		18	Verktøynr.	TT: rotasjonsretning DIRECT 0 = positiv, –1 = negativ
		19	Verktøynr.	TT: forskyvning plan R-OFFS R = 99999,9999
		20	Verktøynr.	TT: Forskyvning lengde L-OFFS
		21	Verktøynr.	TT: Bruddtoleranse lengde LBREAK
		22	Verktøynr.	TT: Bruddtoleranse radius RBREAK
		28	Verktøynr.	Maksimalt turtall NMAX
		32	Verktøynr.	Spissvinkel TANGLE

Gruppe-navn	Gruppenum-mer-ID ...	Systemdata-nummer NR ...	Indeks IDX ...	Beskrivelse
		34	Verktøynr.	Løfting tillatt LIFTOFF (0 = nei, 1 = ja)
		35	Verktøynr.	Slitasjetoleransradius R2TOL
		36	Verktøynr.	Verktøytype TYPE (fres = 0, slipeverktøy = 1, ... touch-probe = 21)
		37	Verktøynr.	Tilhørende linje i touch-probe-tabellen
		38	Verktøynr.	Tidsstempel for siste bruk
		39	Verktøynr.	ACC
		40	Verktøynr.	Stigning for gjengesykluser
		41	Verktøynr.	AFC: referanselast
		42	Verktøynr.	AFC: overbelastning forvarsel
		43	Verktøynr.	AFC: overbelastning NC-stopp
		44	Verktøynr.	Verktøyets standtid overskredet
		45	Verktøynr.	Bredden til skjæreplaten(RCUTS) i fronten
		46	Verktøynr.	Nyttelengde for fresen (LU)
		47	Verktøynr.	Halsradius for fresen (RN)

Gruppe-navn	Gruppenum-mer-ID ...	Systemdata-nummer NR ...	Indeks IDX ...	Beskrivelse
Data fra plasstabell				
	51	1	Plassnum-mer	Verktøynummer
		2	Plassnum-mer	0 = ikke noe spesialverktøy 1 = spesialverktøy
		3	Plassnum-mer	0 = ingen fast plass 1 = fast plass
		4	Plassnum-mer	0 = ingen sperret plass 1 = sperret plass
		5	Plassnum-mer	PLS-status
Beregne verktøyplass				
	52	1	Verktøynr.	Plassnummer
		2	Verktøynr.	Verktøymagasinnummer
Fil-informasjon				
	56	1	-	Antall linjer i verktøytabellen
		2	-	Antall linjer i den aktive nullpunktstabellen
		4	-	Antall linjer i en fritt definerbar tabell som ble åpnet med **FN 26: TABOPEN**
Verktøydata for T- og S-strober				
	57	1	T-kode	Verktøynummer IDX0 = T0-strobe (legge ned verktøy), IDX1 = T1-strobe (veksle inn verktøy), IDX2 = T2-strobe (klargjøre verktøy)
		2	T-kode	Verktøyindeks IDX0 = T0-strobe (legge ned verktøy), IDX1 = T1-strobe (veksle inn verktøy), IDX2 = T2-strobe (klargjøre verktøy)
		5	-	Spindelturtall IDX0 = T0-strobe (legge ned verktøy), IDX1 = T1-strobe (veksle inn verktøy), IDX2 = T2-strobe (klargjøre verktøy)
Verdier programmert i TOOL CALL				
	60	1	-	Verktøynummer T
		2	-	Aktiv verktøyakse 0 = X 1 = Y 2 = Z 6 = U 7 = V 8 = W
		3	-	Spindelturtall S
		4	-	Toleranse verktøylengde DL
		5	-	Toleranse verktøyradius DR
		6	-	Automatisk TOOL CALL 0 = ja, 1 = nei

Gruppe-navn	Gruppenum-mer-ID ...	Systemdata-nummer NR ...	Indeks IDX ...	Beskrivelse
		7	-	Toleranse verktøyradius DR2
		8	-	Verktøyindeks
		9	-	Aktiv mating
		10	-	Skjærehastighet i [mm/min]
Verdier programmert i TOOL DEF				
	61	0	Verktøynr.	Lese nummeret på verktøyskiftesekven-sen: 0 = verktøy allerede i spindel, 1 = skifte mellom eksterne verktøy, 2 = skifte fra internt til eksternt verktøy, 3 =skifte fra spesialverktøy til eksternt verktøy, 4 = skifte til eksternt verktøy, 5 = skifte fra eksternt til internt verktøy, 6 = skifte fra internt til internt verktøy, 7 = skifte fra spesialverktøy til internt verktøy, 8 = skifte til internt verktøy, 9 = skifte fra eksternt verktøy til spesial-verktøy, 10 = skifte fra spesialverktøy til internt verktøy, 11 = skifte fra spesialverktøy til spesial-verktøy, 12 = skifte til spesialverktøy, 13 = skifte ut eksternt verktøy, 14 = skifte ut internt verktøy, 15 = skifte ut spesialverktøy
		1	-	Verktøynummer T
		2	-	Lengde
		3	-	Radius
		4	-	Indeks
		5	-	Verktøydata programmert i TOOL DEF 1 = ja, 0 = nei

Gruppe-navn	Gruppenum-mer-ID ...	Systemdata-nummer NR ...	Indeks IDX ...	Beskrivelse
Informasjon om HEIDENHAIN-sykluser				
	71	0	0	Indeks for NC-aksen som LAC-veiekjø-ringen skal gjennomføres for hhv. ble gjennomført for sist (X til W = 1 til 9)
			2	Den totale tregheten i [kgm²] (ved rundak-ser A/B/C) hhv. den totale massen i [kg] (ved lineærakser X/Y/Z) som er beregnet av LAC-veiekjøringen
		1	0	Syklus 957 Frikjøring ut av gjengen
Ledig minneområde for produsentsykluser				
	72	0-39	0 til 30	Ledig minneområde for produsentsykluser. Verdiene blir bare stilt tilbake av TNC ved omstart av styringen (= 0). Hvis du trykker på Cancel, blir verdiene ikke stilt tilbake til den verdien de hadde når de ble utført. Til og med 597110-11: bare NR 0-9 og IDX 0-9 Fra 597110-12: NR 0-39 og IDX 0-30
	73		0 til 30	Ledig minneområde for brukersykluser. Verdiene blir bare stilt tilbake av TNC ved omstart av styringen (= 0). Hvis du trykker på Cancel, blir verdiene ikke stilt tilbake til den verdien de hadde når de ble utført. Til og med 597110-11: bare NR 0-9 og IDX 0-9 Fra 597110-12: NR 0-39 og IDX 0-30
Lese minimalt og maksimalt spindelturtall				
	90	1	Spindel-ID	Minste spindelturtall for det laveste girtrinnet. Dersom ingen girtrinn er konfi-gurert, blir CfgFeedLimits/minFeed til den førte parameterblokken til spindelen evaluert. Indeks 99 = aktiv spindel
		2	Spindel-ID	Maksimalt spindelturtall for det høyeste girtrinnet. Dersom ingen girtrinn er konfi-gurert, blir CfgFeedLimits/maxFeed til den førte parameterblokken til spindelen evaluert. Indeks 99 = aktiv spindel
Verktøykorrekturer				
	200	1	1 = uten toleranse 2 = med toleran-se 3 = med	Aktiv radius

Gruppe-navn	Gruppenum-mer-ID ...	Systemdata-nummer NR ...	Indeks IDX ...	Beskrivelse
			toleranse og toleranse fra TOOL CALL	
		2	1 = uten toleranse 2 = med toleran-se 3 = med toleranse og toleranse fra TOOL CALL	Aktiv lengde
		3	1 = uten toleranse 2 = med toleran-se 3 = med toleranse og toleranse fra TOOL CALL	Avrundingsradius R2
		6	Verktøynr.	Verktøylengde Indeks 0 = aktivt verktøy
Transformasjon av koordinater				
	210	1	-	Grunnrotering (manuell)
		2	-	Programmert dreiing
		3	-	Aktiv speilakse bit nr. 0 til 2 og 6 til 8: akse X, Y, Z og U, V, W
		4	Akse	Aktiv skalering Indeks: 1–9 (X, Y, Z, A, B, C, U, V, W)
		5	Rotasjons-akse	3D-ROT Indeks: 1–3 (A, B, C)
		6	-	Dreie arbeidsplan i driftsmodiene for programkjøring 0 = ikke aktiv –1 = aktiv
		7	-	Dreie arbeidsplan i manuelle driftsmodi 0 = ikke aktiv –1 = aktiv
		8	QL-parame-ternr.	Vridningsvinkel mellom spindel og dreid koordinatsystem. Projiserer vinkelen som er lagret i QL-parameteren, fra inndata-koordinatsys-temet til verktøykoordinatsystemet. Hvis IDX blir latt værende tom, blir vinkelen 0 projisert.
		10	-	Type definisjon for aktiv dreining: 0 = ingen dreining - tilbakeleveres dersom ingen dreining er aktiv i verken driftsmo-dus **Manuell drift** eller i automatiske

Gruppe-navn	Gruppenum-mer-ID ...	Systemdata-nummer NR ...	Indeks IDX ...	Beskrivelse
				driftsmodi. 1 = aksial 2 = romvinkel
		11	-	Koordinatsystem for manuelle bevegel-ser: 0 = maskinens koordinatsystem **M-CS** 1 = arbeidsplanets koordinatsystem **WPL-CS** 2 = verktøyets koordinatsystem **T-CS** 4 = emnets koordinatsystem **W-CS**
		12	akse	Korrigering i arbeidsplanets koordinatsys-tem **WPL-CS** (FUNCTION TURNDATA CORR WPL hhv. FUNCTION CORRDATA WPL) Indeks: 1 - 9 (X, Y, Z, A, B, C, U, V, W)

Gruppe-navn	Gruppenum-mer-ID ...	Systemdata-nummer NR ...	Indeks IDX ...	Beskrivelse
Aktivt koordinatsystem				
	211	–	-	1 = inndatasystem (standard) 2 = REF-system 3 = verktøyskiftsystem
Spesialtransformasjoner i dreiemodus				
	215	1	-	Vinkel for presesjonen til inndatasystemet i XY-planet i dreiemodus. Når transformasjonen skal stilles tilbake, må verdien 0 angis for vinkelen. Denne transformasjonen blir brukt innenfor rammen av syklus 800 (parameter Q497).
		3	1-3	Lese ut romvinkelen som er skrevet med NR2. Indeks: 1–3 (rotA, rotB, rotC)
Aktiv nullpunktforskyvning				
	220	2	Akse	Aktuell nullpunktforskyvning i [mm] Indeks: 1–9 (X, Y, Z, A, B, C, U, V, W)
		3	Akse	Les differanse mellom referanse- og nullpunkt. Indeks: 1–9 (X, Y, Z, A, B, C, U, V, W)
		4	Akse	Les. Indeks: 1–9 (X_OFFS, Y_OFFS, Z_OFFS,...)
Arbeidsområde				
	230	2	Akse	Negativ programvare-endebryter Indeks: 1–9 (X, Y, Z, A, B, C, U, V, W)
		3	Akse	Positiv programvare-endebryter Indeks: 1–9 (X, Y, Z, A, B, C, U, V, W)
		5	-	Programvare-endebryter på eller av: 0 = på, 1 = av For Modulo-akser må øvre og nedre grense eller ingen grense være angitt.
Lese nominell posisjon i REF-systemet				
	240	1	Akse	Aktuell nominell posisjon i REF-system
Lese nominell posisjon i REF-systemet inkludert forskyvninger (håndratt osv.)				
	241	1	Akse	Aktuell nominell posisjon i REF-system
Settpunktposisjoner for fysiske akser i REF-systemet				
	245	1	Akse	Gjeldende settpunktposisjoner for fysiske akser i REF-systemet
Lese aktuell posisjon i det aktive koordinatsystemet				
	270	1	Akse	Gjeldende nom. posisjon i inndatasystemet Funksjonen leverer de ukorrigerte posisjonene for hovedaksene X, Y og Z hvis den kalles opp med aktiv verktøyradiuskorrektur. Hvis funksjonen blir kalt opp

Gruppe-navn	Gruppenum-mer-ID ...	Systemdata-nummer NR ...	Indeks IDX ...	Beskrivelse
				med aktiv verktøyradiuskorrektur for en rundakse, vises det en feilmelding. Indeks: 1–9 (X, Y, Z, A, B, C, U, V, W)
Lese aktuell posisjon i det aktive koordinatsystemet inkludert forskyvninger (håndratt osv.)				
	271	1	Akse	Aktuell nominell posisjon i inndatasystemet
Lese informasjon for M128				
	280	1	-	M128 aktiv: –1 = ja, 0 = nei
		3	-	Status til TCPM etter Q-nr.: Q-nr. + 0: TCPM aktiv, 0 = nei, 1 = ja Q-nr. + 1: AXIS, 0 = POS, 1 = SPAT Q-nr. + 2: PATHCTRL, 0 = AXIS, 1 = VECTOR Q-nr. + 3: mating, 0 = F TCP, 1 = F CONT
Maskinkinematikk				
	290	5	-	0: temperaturkompensasjon ikke aktiv 1: temperaturkompensasjon aktiv
		10	-	Indeks for maskinkinematikken som er programmert i FUNCTION MODE MILL hhv. FUNCTION MODE TURN, fra Channels/ChannelSettings/CfgKinList/kinCompositeModels –1 = ikke programmert
Lese dataene til maskinkinematikken				
	295	1	QS-parameternr.	Lese aksenavnene i den aktive roteringsaksekinematikken. Aksenavnene blir skrevet etter QS(IDX), QS(IDX+1) og QS(IDX+2). 0 = operasjon vellykket
		2	0	Er funksjonen FACING HEAD POS aktiv? 1 = ja, 0 = nei
		4	Rundakse	Lese om den angitte rundaksen er delaktig i den kinematiske beregningen. 1 = ja, 0 = nei (En rundakse kan utelukkes fra den kinematiske beregningen ved hjelp av M138.) Indeks: 4, 5, 6 (A, B, C)
		5	Proberetning	Les om den angitte sideaksen brukes i kinematikken. -1 = akse ikke i kinematikk 0 = akse inngår ikke i den kinematiske beregningen:
		6	Akse	Vinkelhode: Forskyvningsvektor i det grunnleggende koordinatsystemet B-CS via vinkelhode Indeks: 1, 2, 3 (X, Y, Z)

Gruppe-navn	Gruppenum-mer-ID ...	Systemdata-nummer NR ...	Indeks IDX ...	Beskrivelse
		7	Akse	Vinkelhode: Retningsvektor i det grunnleg-gende koordinatsystemet B-CS Indeks: 1, 2, 3 (X, Y, Z)
		10	Akse	Beregn programmerbare akser. Beregn den tilhørende akse-ID-en (indeks fra CfgAxis/axisList) for den angitte indeksen for aksen. Indeks: 1–9 (X, Y, Z, A, B, C, U, V, W)
		11	Akse-ID	Beregn programmerbare akser. Beregn indeksen for aksen (X = 1, Y = 2, ...) for den angitte akse-ID-en. Indeks: akse-ID (indeks fra CfgAxis/axisList)

Gruppe-navn	Gruppenum-mer-ID ...	Systemdata-nummer NR ...	Indeks IDX ...	Beskrivelse
Modifisere geometrisk atferd				
	310	20	Akse	Diameterprogrammering: –1 = på, 0 = av
		126	-	M126: –1 = på, 0 = av
Aktuell systemtid				
	320	1	0	Systemtid i sekunder som er gått siden 01.01.1970, kl. 00:00:00 (sanntid).
			1	Systemtid i sekunder som er gått siden 01.01.1970, kl. 00:00:00 (forhåndsberegning).
		3	-	Lese bearbeidingstiden til det aktuelle NC-programmet.
Formatering for systemtid				
	321	0	0	Formatering av: Systemtid i sekunder som er gått siden 1.1.1970, kl. 0:00 (sanntid) Format: DD.MM.ÅÅÅÅ tt:mm:ss
			1	Formatering av: Systemtid i sekunder som er gått siden 1.1.1970, kl. 0:00 (forhåndsberegning) Format: DD.MM.ÅÅÅÅ tt:mm:ss
		1	0	Formatering av: Systemtid i sekunder som er gått siden 1.1.1970, kl. 0:00 (sanntid) Format: D.MM.ÅÅÅÅ t:mm:ss
			1	Formatering av: Systemtid i sekunder som er gått siden 1.1.1970, kl. 0:00 (forhåndsberegning) Format: D.MM.ÅÅÅÅ t:mm:ss
		2	0	Formatering av: Systemtid i sekunder som er gått siden 1.1.1970, kl. 0:00 (sanntid) Format: D.MM.ÅÅÅÅ t:mm
			1	Formatering av: Systemtid i sekunder som er gått siden 1.1.1970, kl. 0:00 (forhåndsberegning) Format: D.MM.ÅÅÅÅ t:mm
		3	0	Formatering av: Systemtid i sekunder som er gått siden 1.1.1970, kl. 0:00 (sanntid) Format: D.MM.ÅÅ t:mm
			1	Formatering av: Systemtid i sekunder som er gått siden 1.1.1970, kl. 0:00 (forhåndsberegning) Format: D.MM.ÅÅ t:mm

Gruppe-navn	Gruppenum-mer-ID ...	Systemdata-nummer NR ...	Indeks IDX ...	Beskrivelse
		4	0	Formatering av: Systemtid i sekunder som er gått siden 1.1.1970, kl. 0:00 (sanntid) Format: ÅÅÅÅ-MM-DD tt:mm:ss
			1	Formatering av: Systemtid i sekunder som er gått siden 1.1.1970, kl. 0:00 (forhåndsberegning) Format: ÅÅÅÅ-MM-DD tt:mm:ss
		5	0	Formatering av: Systemtid i sekunder som er gått siden 1.1.1970, kl. 0:00 (sanntid) Format: ÅÅÅÅ-MM-DD tt:mm
			1	Formatering av: Systemtid i sekunder som er gått siden 1.1.1970, kl. 0:00 (forhåndsberegning) Format: ÅÅÅÅ-MM-DD tt:mm
		6	0	Formatering av: Systemtid i sekunder som er gått siden 1.1.1970, kl. 0:00 (sanntid) Format: ÅÅÅÅ-MM-DD t:mm
			1	Formatering av: Systemtid i sekunder som er gått siden 1.1.1970, kl. 0:00 (forhåndsberegning) Format: ÅÅÅÅ-MM-DD t:mm
		7	0	Formatering av: Systemtid i sekunder som er gått siden 1.1.1970, kl. 0:00 (sanntid) Format: ÅÅ-MM-DD t:mm
			1	Formatering av: Systemtid i sekunder som er gått siden 1.1.1970, kl. 0:00 (forhåndsberegning) Format: ÅÅ-MM-DD t:mm
		8	0	Formatering av: Systemtid i sekunder som er gått siden 1.1.1970, kl. 0:00 (sanntid) Format: DD.MM.ÅÅÅÅ
			1	Formatering av: Systemtid i sekunder som er gått siden 1.1.1970, kl. 0:00 (forhåndsberegning) Format: DD.MM.ÅÅÅÅ
		9	0	Formatering av: Systemtid i sekunder som er gått siden 1.1.1970, kl. 0:00 (sanntid) Format: D.MM.ÅÅÅÅ
			1	Formatering av: Systemtid i sekunder som er gått siden 1.1.1970, kl. 0:00 (forhåndsberegning) Format: D.MM.ÅÅÅÅ

Gruppe-navn	Gruppenum-mer-ID ...	Systemdata-nummer NR ...	Indeks IDX ...	Beskrivelse
		10	0	Formatering av: Systemtid i sekunder som er gått siden 1.1.1970, kl. 0:00 (sanntid) Format: D.MM.ÅÅ
			1	Formatering av: Systemtid i sekunder som er gått siden 1.1.1970, kl. 0:00 (forhåndsberegning) Format: D.MM.ÅÅ
		11	0	Formatering av: Systemtid i sekunder som er gått siden 1.1.1970, kl. 0:00 (sanntid) Format: ÅÅÅÅ-MM-DD
			1	Formatering av: Systemtid i sekunder som er gått siden 1.1.1970, kl. 0:00 (forhåndsberegning) Format: ÅÅÅÅ-MM-DD
		12	0	Formatering av: Systemtid i sekunder som er gått siden 1.1.1970, kl. 0:00 (sanntid) Format: ÅÅ-MM-DD
			1	Formatering av: Systemtid i sekunder som er gått siden 1.1.1970, kl. 0:00 (forhåndsberegning) Format: ÅÅ-MM-DD
		13	0	Formatering av: Systemtid i sekunder som er gått siden 1.1.1970, kl. 0:00 (sanntid) Format: tt:mm:ss
			1	Formatering av: Systemtid i sekunder som er gått siden 1.1.1970, kl. 0:00 (forhåndsberegning) Format: tt:mm:ss
		14	0	Formatering av: Systemtid i sekunder som er gått siden 1.1.1970, kl. 0:00 (sanntid) Format: t:mm:ss
			1	Formatering av: Systemtid i sekunder som er gått siden 1.1.1970, kl. 0:00 (forhåndsberegning) Format: t:mm:ss
		15	0	Formatering av: Systemtid i sekunder som er gått siden 1.1.1970, kl. 0:00 (sanntid) Format: t:mm
			1	Formatering av: Systemtid i sekunder som er gått siden 1.1.1970, kl. 0:00 (forhåndsberegning) Format: t:mm

Gruppe-navn	Gruppenum-mer-ID ...	Systemdata-nummer NR ...	Indeks IDX ...	Beskrivelse
		16	0	Formatering av: Systemtid i sekunder som er gått siden 1.1.1970, kl. 0:00 (sanntid) Format: DD.MM.ÅÅÅÅ tt:mm
			1	Formatering av: Systemtid i sekunder som er gått siden 1.1.1970, kl. 0:00 (forhåndsberegning) Format: DD.MM.ÅÅÅÅ tt:mm
		20	0	Aktuell kalenderuke ifølge ISO 8601 (sanntid)
			1	Aktuell kalenderuke ifølge ISO 8601 (forhåndsberegning)

Gruppe-navn	Gruppenum-mer-ID ...	Systemdata-nummer NR ...	Indeks IDX ...	Beskrivelse
Globale programinnstillinger GPS: aktiveringstilstand global				
	330	0	-	0 = ingen globale programinnstillinger GPS aktiv 1 = vilkårlig GPS-innstillinger aktiv
Globale programinnstillinger GPS: aktiveringstilstand enkeltvis				
	331	0	-	0 = ingen globale programinnstillinger GPS aktiv 1 = vilkårlig GPS-innstillinger aktiv
		1	-	GPS: grunnrotering 0 = av, 1 = på
		3	Akse	GPS: speiling 0 = av, 1 = på Indeks: 1–6 (X, Y, Z, A, B, C)
		4	-	GPS: forskyvning i modifisert emnesys-tem 0 = av, 1 = på
		5	-	GPS: dreiing i inndatasystem 0 = av, 1 = på
		6	-	GPS: matefaktor 0 = av, 1 = på
		8	-	GPS: håndrattoverlagring 0 = av, 1 = på
		10	-	GPS: virtuell verktøyakse VT 0 = av, 1 = på
		15	-	GPS: valg av koordinatsystemet for håndratt 0 = maskinkoordinatsystem M-CS 1 = emnekoordinatsystem W-CS 2 = modifisert emnekoordinatsystem mW-CS 3 = koordinatsystem for arbeidsplan WPL-CS
		16	-	GPS: forskyvning i emnesystemet 0 = av, 1 = på
		17	-	GPS: akseforskyvning 0 = av, 1 = på

Gruppe-navn	Gruppenum-mer-ID ...	Systemdata-nummer NR ...	Indeks IDX ...	Beskrivelse
Globale programinnstillinger GPS				
	332	1	-	GPS: vinkel for grunnrotering
		3	Akse	GPS: speiling 0 = ikke speilvendt, 1 = speilvendt Indeks: 1–6 (X, Y, Z, A, B, C)
		4	Akse	GPS: forskyvning i modifisert emnekoor-dinatsystem mW-CS Indeks: 1–6 (X, Y, Z, A, B, C)
		5	-	GPS: vinkel for rotering i inndata-koordi-natsystemet I-CS
		6	-	GPS: matefaktor
		8	Akse	GPS: håndrattoverlagring Maksimum av verdien Indeks: 1–10 (X, Y, Z, A, B, C, U, V, W, VT)
		9	Akse	GPS: verdi for håndrattoverlagring Indeks: 1–10 (X, Y, Z, A, B, C, U, V, W, VT)
		16	Akse	GPS: forskyvning i emnekoordinatsystem W-CS Indeks: 1–3 (X, Y, Z)
		17	Akse	GPS: akseforskyvning Indeks: 4–6 (A, B, C)
Koblende touch-probe TS				
	350	50	1	Touch-probe-type: 0: TS120, 1: TS220, 2: TS440, 3: TS630, 4: TS632, 5: TS640, 6: TS444, 7: TS740
			2	Linje i touch-probe-tabellen
		51	-	Effektiv lengde
		52	1	Effektiv radius for probekulen
			2	Avrundingsradius
		53	1	Senterforskyvning (hovedakse)
			2	Senterforskyvning (hjelpeakse)
		54	-	Vinkel på spindelorientering i grader (senterforskyvning)
		55	1	Hurtiggang
			2	Mating ved måling
			3	Mating for forposisjonering: FMAX_PROBE eller FMAX_MACHINE
		56	1	Maks. måleområde
			2	Sikkerhetsavstand
		57	1	Spindelorientering mulig 0 = nei, 1 = ja
			2	Vinkel på spindelorientering i grader

Gruppe-navn	Gruppenum-mer-ID ...	Systemdata-nummer NR ...	Indeks IDX ...	Beskrivelse
Bord-touch-probe til verktøymåling TT				
	350	70	1	TT: type touch-probe
			2	TT: linje i touch-probe-tabellen
			3	TT: Merking av den aktive linjen i touch-probe-tabellen
			4	TT: Touch-probe-inngang
		71	1/2/3	TT: sentrum for touch-probe (REF-system)
		72	-	TT: touch-probe-radius
		75	1	TT: hurtiggang
			2	TT: mating ved måling ved stående spindel
			3	TT: mating ved måling ved roterende spindel
		76	1	TT: maks. måleområde
			2	TT: sikkerhetsavstand for lengdemåling
			3	TT: sikkerhetsavstand for radiusmåling
			4	TT: avstand mellom fresens underkant og overkanten av nålen
		77	-	TT: spindelturtall
		78	-	TT: proberetning
		79	-	TT: stopp ved utslag på touch-proben
			-	TT: Aktiver trådløs overføring
		100	-	Banelengde som tasten styres ut etter ved touch-probe-simulering

Gruppe-navn	Gruppenum-mer-ID ...	Systemdata-nummer NR ...	Indeks IDX ...	Beskrivelse
Nullpunkt fra touch-probe-syklus (proberesultater)				
	360	1	Koordinater	Siste nullpunkt for en manuell touch-probe-syklus hhv. siste probepunkt fra syklus 0 (inndata-koordinatsystem). Korrigeringer: lengde, radius og senterfor-skyvning
		2	Akse	Siste nullpunkt for en manuell touch-probe-syklus hhv. siste probepunkt fra syklus 0 (maskinkoordinatsystem, bare akser fra den aktive 3D-kinematikken er tillatt som indeks). Korrigering: bare senterforskyvning
		3	Koordinater	Måleresultat i inndatasystemet til touch-probe-syklusene 0 og 1. Måleresultatet blir lest ut som koordinater. Korrigering: bare senterforskyvning.
		4	Koordinater	Siste nullpunkt for en manuell touch-probe-syklus hhv. siste probepunkt fra syklus 0 (emnekoordinatsystem). Målere-sultatet blir lest ut som koordinater. Korrigering: bare senterforskyvning
		5	Akse	Akseverdier, ikke korrigert
		6	Koordi-nat/akse	Lese ut måleresultatene som koordina-ter/akseverdier i inndatasystemet for probeprosesser. Korrigering: bare lengde
		10	-	Spindelorientering
		11	-	Feilstatus for probeprosessen: 0: Probeprosess vellykket –1: Probepunkt ikke nådd –2: Proben har allerede utslag ved begyn-nelsen av probeprosessen

Gruppe-navn	Gruppenum-mer-ID ...	Systemdata-nummer NR ...	Indeks IDX ...	Beskrivelse
Innstillinger for touch-probe-sykluser				
	370	2	-	Måleilgang
		3	-	Maskinilgang som måleilgang
		5	-	Vinkelføring AV/PÅ
		6	-	Automatiske målesykluser: Avbrudd med info AV/PÅ
		7	-	Reaksjon hvis den automatiske målesyk-lusen 14xx ikke når probepunktet: 0 = avbryte 1 = advarsel 2 = ingen melding For verdier 1 eller 2, må måleresultatet vurderes og reageres tilsvarende.
Lese hhv. skrive verdier fra aktiv nullpunkttabell				
	500	Row number	Kolonne	Lese verdier
Lese hhv. skrive verdier fra forhåndsinnstillingstabell (basistransformasjon)				
	507	Row number	1-6	Lese verdier
Lese hhv. skrive akseforskyvninger fra forhåndsinnstillingstabell				
	508	Row number	1-9	Lese verdier
Data for palettbearbeidingen				
	510	1	-	Aktiv linje
		2	-	Gjeldende palettnummer. Verdien i kolon-nen NAME til den siste oppføringen av typen PAL. Hvis kolonnen er tom eller ikke inneholder noen tallverdi, blir verdien -1 gitt tilbake.
		3	-	Aktuell linje i palettabellen.
		4	-	Siste linje i NC-programmet i den aktuelle paletten.
		5	Akse	Verktøyorientert bearbeiding: Sikker høyde programmert: 0 = nei, 1 = ja Indeks: 1–9 (X, Y, Z, A, B, C, U, V, W)
		6	Akse	Verktøyorientert bearbeiding: Sikker høyde Verdien er ugyldig hvis ID510 NR5 med tilsvarende IDX leverer verdien 0. Indeks: 1–9 (X, Y, Z, A, B, C, U, V, W)
		10	-	Linjenummer i plasstabell som det søkes frem til ved oppstart midt i programmet.
		20	-	Type palettbearbeiding? 0 = emneorientert 1 = verktøyorientert

Gruppe-navn	Gruppenum-mer-ID …	Systemdata-nummer NR …	Indeks IDX …	Beskrivelse
		21	-	Automatisk fortsettelse etter NC-feil: 0 = sperret 1 = aktiv 10 = avbryte fortsettelse 11 = fortsette med den linjen i palettabel-len som skulle bli utført som neste hvis NC-feilen ikke hadde oppstått 12 = fortsette med den linjen i palettabel-len der NC-feilen har oppstått 13 = fortsette med neste palett

Gruppe-navn	Gruppenum-mer-ID ...	Systemdata-nummer NR ...	Indeks IDX ...	Beskrivelse
Lese data fra punkttabell				
	520	Row number	10	Les verdi fra aktiv punkttabell.
			11	Les verdi fra aktiv punkttabell.
			1–3 X/Y/Z	Les verdi fra aktiv punkttabell.
Lese hhv. skrive aktiv forhåndsinnstilling				
	530	1	-	Nummeret på det aktive nullpunktet i den aktive nullpunkttabellen.
Aktivt palettnullpunkt				
	540	1	-	Nummeret på det aktive palettnullpunk-tet. Leverer tilbake nummeret til det aktive referansepunktet. Hvis ikke et palettnull-punkt er aktivt, leverer funksjonen verdien -1 tilbake.
		2	-	Nummeret på det aktive palettnullpunk-tet. Som NR1.
Verdier for basistransformasjon for palettnullpunktet				
	547	Row number	Akse	Lese verdier for basistransformasjonen fra palett-forhåndsinnstillingstabellen.. Indeks: 1–6 (X, Y, Z, A, B, C)
Akseforskyvning fra palett-nullpunkttabell				
	548	Row number	Forskyvning	Lese verdier for akseforskyvningen fra palett-nullpunkttabellen.. Indeks: 1–9 (X_OFFS, Y_OFFS, Z_OFFS,...)
OEM-forskyvning				
	558	Row number	Forskyvning	Les. Indeks: 4 - 9 (A_OFFS, B_OFFS, C_OFFS,...)
Lese og skrive maskintilstand				
	590	2	1-30	Fritt tilgjengelig, blir ikke slettet ved valg av program.
		3	1-30	Fritt tilgjengelig, blir ikke slettet ved strømbrudd (persistent lagring).
Lese hhv. skrive Look-Ahead-parameter for en enkelt akse (maskinplan)				
	610	1	-	Minimal mating (**MP_minPathFeed**) i mm/min.
		2	-	Minimal mating ved hjørner (**MP_minCor-nerFeed**) i mm/min
		3	-	Mategrense for høy hastighet (**MP_maxG1Feed**) i mm/min
		4	-	Maks. rykk ved lav hastighet (**MP_max-PathJerk**) i m/s³

Gruppe-navn	Gruppenum-mer-ID ...	Systemdata-nummer NR ...	Indeks IDX ...	Beskrivelse
		5	-	Maks. rykk ved høy hastighet (**MP_max-PathJerkHi**) i m/s³
		6	-	Toleranse ved lav hastighet (**MP_pathTo-lerance**) i mm
		7	-	Toleranse ved høy hastighet (**MP_path-ToleranceHi**) i mm
		8	-	Maks. bortledning av rykk (**MP_maxPat-hYank**) i m/s⁴
		9	-	Toleransefaktor i kurver (**MP_curveTol-Factor**)
		10	-	Andel av maks. tillatt rykk ved krumnings-endring (**MP_curveJerkFactor**)
		11	-	Maks. rykk ved probebevegelser (**MP_pa-thMeasJerk**)
		12	-	Vinkeltoleranse ved bearbeidingsmating (**MP_angleTolerance**)
		13	-	Vinkeltoleranse ved hurtiggang (**MP_angleTolerance**)
		18	-	Radialakselerering ved bearbeidingsma-ting (**MP_maxTransAcc**)
		19	-	Radialakselerering ved hurtiggang (**MP_maxTransAccHi**)
		20	Indeks for fysisk akse	Maks. mating (**MP_maxFeed**) i mm/min
		21	Indeks for fysisk akse	Maks. akselerering (**MP_maxAccelera-tion**) i m/s²
		22	Indeks for fysisk akse	Maks. overgangsrykk for aksen ved hurtiggang (**MP_axTransJerkHi**) i m/s²
		23	Indeks for fysisk akse	Maks. overgangsrykk for aksen ved bearbeidingsmating (**MP_axTransJerk**) i m/s³
		24	Indeks for fysisk akse	Forhåndsstyring for akselerering (**MP_compAcc**)
		25	Indeks for fysisk akse	Aksespesifikt rykk ved lav hastighet (**MP_axPathJerk**) i m/s³
		26	Indeks for fysisk akse	Aksespesifikt rykk ved høy hastighet (**MP_axPathJerkHi**) i m/s³
		27	Indeks for fysisk akse	Nøyaktigere toleransebetraktning i hjørner (**MP_reduceCornerFeed**) 0 = slått av, 1 = slått på
		28	Indeks for fysisk akse	DCM: Maksimal toleranse for lineærakser i mm (**MP_maxLinearTolerance**)
		29	Indeks for fysisk akse	DCM: Maksimal vinkeltoleranse i [°] (**MP_maxAngleTolerance**)

Gruppe-navn	Gruppenum-mer-ID ...	Systemdata-nummer NR ...	Indeks IDX ...	Beskrivelse
		30	Indeks for fysisk akse	Toleranseovervåkning for kjedet gjenge (**MP_threadTolerance**)
		31	Indeks for fysisk akse	Formen (**MP_shape**) til **axisCutterLoc**-filteret 0: Off 1: Average 2: Triangle 3: HSC 4: Advanced HSC
		32	Indeks for fysisk akse	Frekvensen (**MP_frequency**) til **axisCutterLoc**-filteret i Hz
		33	Indeks for fysisk akse	Formen (**MP_shape**) til **axisPosition**-filteret 0: Off 1: Average 2: Triangle 3: HSC 4: Advanced HSC
		34	Indeks for fysisk akse	Frekvensen (**MP_frequency**) til **axisPosition**-filteret i Hz
		35	Indeks for fysisk akse	Organisering av filtre for driftsmodusen **Manuell drift** (**MP_manualFilterOrder**)
		36	Indeks for fysisk akse	HSC-modus (**MP_hscMode**) for **axisCutterLoc**-filteret
		37	Indeks for fysisk akse	HSC-modus (**MP_hscMode**) for **axisPosition**-filteret
		38	Indeks for fysisk akse	Aksespesifikt rykk for probebevegelser (**MP_axMeasJerk**)
		39	Indeks for fysisk akse	Vektlegging av filterfeilen for beregning av filteravviket (**MP_axFilterErrWeight**)
		40	Indeks for fysisk akse	Maksimal filterlengde posisjonsfilter (**MP_maxHscOrder**)
		41	Indeks for fysisk akse	Maksimal filterlengde CLP-filter (**MP_maxHscOrder**)
		42	-	Maks. mating for aksen ved bearbeidingsmating (**MP_maxWorkFeed**)
		43	-	Maksimal baneakselerering ved bearbeidingsmating (**MP_maxPathAcc**)
		44	-	Maksimal baneakselerering ved hurtiggang (**MP_maxPathAccHi**)
		45	-	Form Smoothing-Filter (**CfgSmoothingFilter/shape**) 0 = Off 1 = Average 2 = Triangle

Gruppe-navn	Gruppenum-mer-ID ...	Systemdata-nummer NR ...	Indeks IDX ...	Beskrivelse
		46	-	Ordning Smoothing-Filter (kun ujevne verdier) (**CfgSmoothingFilter/order**)
		47	-	Type akselerasjonsprofil (**CfgLaPath/profileType**) 0 = Bellshaped 1 = Trapezoidal 2 = Advanced Trapezoidal
		48	-	Type akselerasjonsprofil, ilgang (**CfgLaPath/profileType**) 0 = Bellshaped 1 = Trapezoidal 2 = Advanced Trapezoidal
		49	-	Modus Filterreduksjon (**CfgPositionFilter/timeGainAtStop**) 0 = Off 1 = NoOvershoot 2 = FullReduction
		51	Indeks for fysisk akse	Kompensering for konturfeilen i rykkefa-sen (**MP_lpcJerkFact**)
		52	Indeks for fysisk akse	kv-faktor for posisjonsregulatoren i 1/s (**MP_kvFactor**)
		53	Indeks for fysisk akse	Radialrykk, normal mating (**MP_maxTran-sJerk**)
		54	Indeks for fysisk akse	Radialrykk, høy mating (**MP_maxTran-sJerkHi)**

Gruppe-navn	Gruppenum-mer-ID ...	Systemdata-nummer NR ...	Indeks IDX ...	Beskrivelse
Lese eller skrive Look-Ahead-parameter for en enkelt akse (syklusplan)				
	613	see ID610	se ID610	Som ID610, men bare effektiv på syklus-nivået. Dermed leses verdiene fra maskin-konfigureringen og verdiene på maskin-nivået.
Måle den maksimale toppbelastningen for en akse				
	621	0	Indeks for fysisk akse	Avslutt målingen av den dynamiske belastningen og lagre resultatet i den angitte Q-parameteren.
Lese SIK-innhold				
	630	0	Alternativnr.	Det kan fastslås eksplisitt om SIK-alterna-tivet som er angitt under **IDX**, er valgt eller ikke. 1 = alternativet er aktivert 0 = alternativet er ikke aktivert
		1	-	Det kan fastslås om Feature Content Level (for oppgraderingsfunksjoner) er valgt og hvilket Feature Content Level som er valgt. –1 = ingen FCL valgt <Nr.> = valgt FCL
		2	-	Lese serienummeret til SIK -1 = ingen gyldig SIK i systemet
		3	-	Les typen (generasjon) til SIK 1 = SIK1 eller ingen SIK 2 = SIK2
		4	Alternativ-nummer (4-sifret)	Les statusen for et programvarealternativ (bare tilgjengelig for SIK2) 0 = ikke aktivert 1 eller hyere = antall aktivert
		10	-	Beregne styringstype: 0 = iTNC 530 1 = NCK-basert styring (TNC 640, TNC 620, TNC 320, TNC 128, PNC 610, ...)

Gruppe-navn	Gruppenum-mer-ID ...	Systemdata-nummer NR ...	Indeks IDX ...	Beskrivelse
Lese informasjon om den funksjonelle sikkerheten FS				
	820	1	-	Begrensning på grunn av FS: 0 = ingen funksjonell sikkerhet FS, 1 = beskyttelsesdør åpen SOM1, 2 = beskyttelsesdør åpen SOM2, 3 = beskyttelsesdør åpen SOM3, 4 = beskyttelsesdør åpen SOM4, 5 = alle beskyttelsesdører lukket
Teller				
	920	1	-	Planlagte emner. I driftsmodusen **Programtest** leverer telleren generelt verdien 0.
		2	-	Allerede produserte emner. I driftsmodusen **Programtest** leverer telleren generelt verdien 0.
		12	-	Emner som fortsatt skal produseres. I driftsmodusen **Programtest** leverer telleren generelt verdien 0.
Lese og skrive data for det gjeldende verktøyet				
	950	1	-	Verktøylengde L
		2	-	Verktøyradius R
		3	-	Verktøyradius R2
		4	-	Toleranse verktøylengde DL
		5	-	Toleranse verktøyradius DR
		6	-	Toleranse verktøyradius DR2
		7	-	Verktøy sperret TL 0 = ikke sperret, 1 = sperret
		8	-	Nummer på søsterverktøy RT
		9	-	Maksimal levetid TIME1
		10	-	Maksimal levetid TIME2 ved TOOL CALL
		11	-	Aktuell levetid CUR.TIME
		12	-	PLS-status
		13	-	Skjærelengde i verktøyaksen LCUTS
		14	-	Maksimal innstikkingsvinkel ANGLE
		15	-	TT: Antall skjær CUT
		16	-	TT: Slitetoleranse lengde LTOL
		17	-	TT: Slitetoleranse radius RTOL
		18	-	TT: rotasjonsretning DIRECT 0 = positiv, –1 = negativ
		19	-	TT: forskyvning plan R-OFFS R = 99999,9999
		20	-	TT: Forskyvning lengde L-OFFS

Gruppe-navn	Gruppenum-mer-ID ...	Systemdata-nummer NR ...	Indeks IDX ...	Beskrivelse
		21	-	TT: Bruddtoleranse lengde LBREAK
		22	-	TT: Bruddtoleranse radius RBREAK
		28	-	Maksimalt turtall [o/min] NMAX
		32	-	Spissvinkel TANGLE
		34	-	Løfting tillatt LIFTOFF (0 = nei, 1 = ja)
		35	-	Slitasjetoleransradius R2TOL
		36	-	Verktøytype (fres = 0, slipeverktøy = 1, ... touch-probe = 21)
		37	-	Tilhørende linje i touch-probe-tabellen
		38	-	Tidsstempel for siste bruk
		39	-	ACC
		40	-	Stigning for gjengesykluser
		41	-	AFC: referanselast
		42	-	AFC: overbelastning forvarsel
		43	-	AFC: overbelastning NC-stopp
		44	-	Verktøyets standtid overdratt
		45	-	Bredden til skjæreplaten(RCUTS) i fronten
		46	-	Nyttelengde for fresen(LU)
		47	-	Halsradius for fresen (RN)
		48	-	Radius på spissen til verktøyet (R_TIP)

Gruppe-navn	Gruppenum-mer-ID ...	Systemdata-nummer NR ...	Indeks IDX ...	Beskrivelse
Verktøyinnsats og -tilordning				
	975	1	-	Verktøyinnsatstest for det aktuelle NC-programmet: Resultat –2: Ingen test mulig, funksjonen er slått av i konfigurasjonen Resultat –1: Ingen test mulig, verktøyinn-satsfil mangler Resultat 0: OK, alle verktøy tilgjengelig Resultat 1: Test ikke OK
		2	Linje	Kontroller tilgjengeligheten til verktøyene som trengs i paletten fra linje IDX i den aktuelle palettabellen. –3 = I linje IDX er det ikke definert noen palett eller funksjonen ble kalt opp utenfor palettbearbeidingen –2 / –1 / 0 / 1 se NR1
Touch-probe-sykluser og koordinattransformasjoner				
	990	1	-	Fremkjøringsmåte: 0 = standard fremgangsmåte, 1 = kjøre til probeposisjon uten korrige-ring. Effektiv radius, sikkerhetsavstand null
		2	16	Maskindriftsmodus automatisk/manuell
		4	-	0 = nål har ikke utslag 1 = nål har utslag
		6	-	Bord-touch-probe TT aktiv? 1 = ja 0 = nei
		8	-	Aktuell spindelvinkel i [°]
		10	QS-parame-ternr.	Fastslå verktøynummer fra verktøynavn. Returverdien retter seg etter de konfigu-rerte reglene for å søke etter søsterverk-tøyet. Hvis det finnes flere verktøy med samme navn, blir det første verktøyet i verktøyta-bellen levert. Hvis verktøyet som er valgt i henhold til reglene, er sperret, blir et søsterverktøy levert tilbake. –1: Finner ikke noe verktøy med det overførte navnet i verktøytabellen eller alle relevante verktøy er sperret.
		16	0	0 = overføre kontrollen over kanalspinde-len til PLS, 1 = overta kontrollen over kanalspindelen
			1	0 = overføre kontrollen over verktøyspin-delen til PLS, 1 = overta kontrollen over verktøyspinde-len

Gruppe-navn	Gruppenum-mer-ID ...	Systemdata-nummer NR ...	Indeks IDX ...	Beskrivelse
		19	-	Undertrykke probebevegelser i sykluser: 0 = bevegelse blir undertrykt (parameter CfgMachineSimul/simMode er ikke lik FullOperation eller driftsmodus **Program-test** er aktiv) 1 = bevegelse blir utført (parameter CfgMachineSimul/simMode = FullOpera-tion, kan skrives for testformål)

Gruppe-navn	Gruppenum-mer-ID ...	Systemdata-nummer NR ...	Indeks IDX ...	Beskrivelse
Touch-probe-sykluser og koordinattransformasjon				
	990	28	-	Les posisjonsvinkelen til den gjeldende verktøyspindelen
Utførelsesstatus				
	992	10	-	Mid-program-oppstart aktiv 1 = ja, 0 = nei
		11	-	Mid-program-oppstart – informasjon for blokksøk: 0 = NC-program uten mid-program-oppstart startet 1 = Iniprog-systemsyklus før blokksøk blir utført 2 = Blokksøk pågår 3 = Funksjoner blir sporet –1 = Iniprog-syklus før blokksøk ble avbrutt –2 = Avbrudd under blokksøk –3 = Avbrudd av mid-program-oppstart etter søkefasen, før eller under sporing av funksjoner –99 = implisitt Cancel
		12	-	Type avbrudd for spørring innenfor OEM_CANCEL-makroen: 0 = ikke noe avbrudd 1 = avbrudd på grunn av feil eller nødstopp 2 = eksplisitt avbrudd med intern stopp etter stopp i blokksentrum 3 = eksplisitt avbrudd med intern stopp etter stopp ved blokkgrense
		14	-	Nummer på siste **FN 14**-feil
		16	-	Ekte utførelse aktiv? 1 = utførelse, 0 = simulering
		17	-	2D-programmeringsgrafikk aktiv? 1 = ja 0 = nei
		18	-	Føre med programmeringsgrafikk (funksjonstast **AUTOM. TEGNING**) aktiv? 1 = ja 0 = nei
		20	-	Informasjon for frese-/dreiebearbeiding: 0 = frese (etter **FUNCTION MODE MILL**) 1 = dreie (etter **FUNCTION MODE TURN**) 10 = utførelse av operasjonene for overgangen fra dreiemodus til fresemo-dus

Gruppe-navn	Gruppenum-mer-ID ...	Systemdata-nummer NR ...	Indeks IDX ...	Beskrivelse
				11 = utførelse av operasjonene for overgangen fra fresemodus til dreiemo-dus
		30	-	Interpolering av flere akser tillatt? 0 = nei (f.eks. ved banestyring) 1 = ja
		31	-	R+/R– i MDI-modus mulig / tillatt? 0 = nei 1 = ja
		32	Syklusnum-mer	Enkeltsykluser er frigitt: 0 = nei 1 = ja
		33	-	Skrivetilgang på utførte oppføringer i palettabellen for DNC (Python-skripter) frikoblet: 0 = nei 1 = ja
		40	-	Kopiere tabeller i BA **Programtest**? Verdi 1 blir angitt ved programvalg og når funksjonstasten **RESET+START** blir bekreftet. Systemsyklusen **iniprog.h** kopierer så tabellene og stiller tilbake systemdatoen. 0 = nei 1 = ja
		41	507	Lese måleenheter for tilgang til nullpunkt-stabellen Standard er metriske enheter. 0 = metrisk 1 = enheter i det aktive NC-programmet
		101	-	M101 aktiv (synlig tilstand)? 0 = nei 1 = ja
		136	-	M136 aktiv? 0 = nei 1 = ja

Gruppe-navn	Gruppenum-mer-ID ...	Systemdata-nummer NR ...	Indeks IDX ...	Beskrivelse
Aktiver delfil for maskinparameter				
	1020	13	QS-parame-ternr.	Er delfil for maskinparameter med bane fra QS-nummer (IDX) lastet? 1 = ja 0 = nei
Konfigurasjonsinnstillinger for sykluser				
	1030	1	-	Vise feilmelding **Spindel dreies ikke**? **(CfgGeoCycle/displaySpindleErr)** 0 = nei, 1 = ja
		2	-	Vise feilmelding **Kontroller fortegnsdyb-de**? **(CfgGeoCycle/displayDepthErr)** 0 = nei, 1 = ja
Dataoverføring mellom HEIDENHAIN-sykluser og OEM-makroer				
	1031	1	0	Komponentovervåkning: Teller for målin-gen. Syklus 238 Måle maskindata teller denne telleren automatisk opp
			1	Komponentovervåkning: Type måling –1 = ingen måling 0 = sirkelformtest 1 = fossdiagram 2 = frekvensgang 3 = innhyllingskurvespektrum 4 = utvidet frekvensgang
			2	Komponentovervåking: Aksens indeks fra CfgAxes**axisList**
			3 – 9	Komponentovervåkning: Ytterligere argumenter avhengig av målingen
		2	3 – 9	Komponentovervåkning: Ytterligere argumenter avhengig av målingen
		3	0	KinematicsOpt: Les det nåværende syklusnummeret (450-453)
		100	-	Komponentovervåkning: Alternative navn på overvåkningsoppgavene, som parametrisert under **System\Monito-ring\CfgMonComponent**. Etter at målin-gen er avsluttet, blir de overvåknings-oppgavene som angis her utført etter hverandre. Under parametriseringen må du sørge for at overvåkningsoppgavene som står på listen skilles fra hverandre med kommaer.

Gruppe-navn	Gruppenum-mer-ID ...	Systemdata-nummer NR ...	Indeks IDX ...	Beskrivelse
Brukerinnstillinger til brukergrensesnittet				
	1070	1	-	Matergrense til funksjonstast FMAX, 0 = FMAX inaktiv
Bittest				
	2300	Number	Bitnummer	Funksjonen kontroller om en bit er satt til et tall. Tallet som skal kontrolleres, blir overført som NR, og den etterspurte biten som IDX, hvor IDX0 betegner biten med lavest verdi. For å kalle opp funksjonen for store tall må NR overføres som Q-parameter. 0 = bit ikke angitt 1 = bit angitt
Lese programinformasjon (systemstreng)				
	10010	1	0/1/2/3	IDX0 = fullstendig bane til foreliggende hovedprogram eller palettprogram IDX1 = filbane til katalogen som NC-programmet ligger i IDX2 = navn på NC-programmet, uten bane og filutvidelser IDX3 = filutvidelse av NC-programmet
		2	0/1/2/3	IDX0 = fullstendig bane til NC-program-met synlig i blokkvisningen IDX1 = filbane til registeret som NC-programmet ligger i IDX2 = navn på NC-programmet, uten bane og filutvidelse IDX3 = filutvidelse av NC-programmet
		3	-	Bane for syklus valgt med **SEL CYCLE** eller **CYCLE DEF 12 PGM CALL**, hhv. bane for den aktuelt valgte syklusen.
		10	-	Bane for program valgt med **SEL PGM „...“**.
Indisert tilgang til QS-parameter				
	10015	20	QS-parame-ternr.	Leser QS(IDX)
		30	QS-parame-ternr.	Leverer strengen som man får dersom alt i QS(IDX) skiftes ut med '_' med unntak av bokstaver og tall.
Lese kanaldata (systemstreng)				
	10025	1	-	Navnet til bearbeidingskanalen (Key)
Lese data for SQL-tabeller (systemstreng)				
	10040	1	-	Symbolsk navn på forhåndsinnstillingsta-bellen.
		2	-	Symbolsk navn på nullpunkttabellen.

Gruppe-navn	Gruppenum-mer-ID ...	Systemdata-nummer NR ...	Indeks IDX ...	Beskrivelse
		3	-	Symbolsk navn på palett-nullpunkttabel-len.
		10	-	Symbolsk navn på verktøytabellen.
		11	-	Symbolsk navn på plasstabell.
		12	-	Symbolsk navn på dreieverktøytabellen.
		13	-	Symbolsk navn på slipeverktøytabellen
		14	-	Symbolsk navn på avretterverktøytabellen
		21	-	Symbolsk navn på korrigeringstabell i verktøykoordinatsystemet T-CS
		22	-	Symbolsk navn på korrigeringstabell i behandlingsnivå-koordinatsystemet WPL-CS

Gruppe-navn	Gruppenum-mer-ID ...	Systemdata-nummer NR ...	Indeks IDX ...	Beskrivelse
Verdier programmert under verktøyoppkalling (systemstreng)				
	10060	1	-	Verktøynavn
Lese maskinkinematikk (systemstreng)				
	10290	10	-	Symbolsk navn på maskinkinematikken som er programmert med **FUNCTION-MODE MILL** hhv. **FUNCTION MODE TURN** fra Channels/ChannelSettings/CfgKin-List/kinCompositeModels.
Kjøreområdeveksling (systemstreng)				
	10300	1	-	Nøkkelnavn til det sist aktiverte kjøreom-rådet
Lese gjeldende systemtid (systemstreng)				
	10321	0 - 16, 20	-	1: DD.MM.YYYY hh:mm:ss 2 og 16: DD.MM.YYYY hh:mm 3: DD.MM.YY hh:mm 4: YYYY-MM-DD hh:mm:ss 5 og 6: YYYY-MM-DD hh:mm 7: YY-MM-DD hh:mm 8 og 9: DD.MM.YYYY 10: DD.MM.YY 11: YYYY-MM-DD 12: YY-MM-DD 13 og 14: hh:mm:ss 15: hh:mm Med **DAT** i **SYSSTR(...)** kan det alternativ angis en systemtid i sekunder som skal brukes til formateringen.
Lese dataene for touch-probene (TS, TT) (systemstreng)				
	10350	50	-	Type touch-probe TS fra kolonnen TYPE i touch-probe-tabellen (**tchprobe.tp**).
		51	-	Form probestift fra kolonne STYLUS i touch-probe-tabellen (**tchprobe.tp**).
		70	-	Type bord-touch-probe TT fra CfgTT/type.
		73	-	Nøkkelnavn for den aktive bord-touch-proben TT fra **CfgProbes/activeTT**
		74	-	Serienummer for den aktive bord-touch-proben TT fra **CfgProbes/activeTT**
Lese data for palettbearbeiding (systemstreng)				
	10510	1	-	Navnet på paletten
		2	-	Bane for palettabellen som er valgt
Lese versjonsidentifikator for NC-programvare (systemstreng)				
	10630	10	-	Strengen tilsvarer formatet til den viste versjonsidentifikatoren, altså f.eks. **340590 09** eller **817601 05 SP1**.

Gruppe-navn	Gruppenum-mer-ID ...	Systemdata-nummer NR ...	Indeks IDX ...	Beskrivelse
Lese data for gjeldende verktøy (systemstreng)				
	10950	1	-	Navnet på det gjeldende verktøyet
		2	-	Oppføring i DOC-kolonnen for det aktive verktøyet
		3	-	AFC-reguleringsinnstilling
		4	-	Verktøybærerkinematikk
		5	-	Oppføring fra kolonnen DR2TABLE – filnavn for korrekturverditabellen for 3D-ToolComp
		6	-	Oppføring fra kolonne TSHAPE – filnavn for 3D-verktøyformen (*.stl)
Lese informasjon fra OEM-makroer og HEIDENHAIN-sykluser (systemstreng)				
	11031	10	-	Leverer valget av makro FUNCTION MODE SET <OEM-Mode> som streng.
		100	-	Syklus 238: Liste over nøkkelnavn for overvåking av komponenter
		101	-	Syklus 238: Filnavn for protokollfil

Register

3

3D-verktøykompensering
Omkretsfresing..... 334
3D-verktøykorreksjon
hele verktøyradiusen..... 337
Planfresing..... 327
3D-verktøykorrigering..... 323
Grunnleggende..... 323
Rett linje LN..... 324
Verktøy..... 326

A

Absolutte inndata..... 154
Adaptiv matingskontroll AFC..... 380
Advanced Dynamic Prediction
ADP..... 419
AFC..... 380
Programmere..... 383
Aksebetegnelse..... 100
Arbeidsområde
dokument..... 351
Formular for paller..... 644
Formular for tabeller..... 665
Hjelp..... 584
Hovedmeny..... 75
Hurtigvalg..... 349
Hurtigvalg i driftsmodusen
Programmere..... 350
Hurtigvalg i driftsmodusen
Tabeller..... 350
Konturgrafikk..... 537
Ordreliste..... 636
Program..... 108
Simulering..... 611
Start/Pålogging..... 78
Tabell i driftsmodusen
tabeller..... 659
Tekstredigeringsprogram..... 353, 353
Åpne fil..... 349
Arbeidsområder
Oversikt..... 63
Arbeidsplan..... 100
Arbeidsplankoordinatsystem..... 236

B

Bane..... 344
Absolutt..... 344
Relativ..... 344
Banefunksjon
Avrunding..... 162
Fas..... 161
Grunnleggende..... 156
Linje L..... 159
Oversikt..... 159
Polare koordinater..... 176
Rett linje LN..... 324
Sirkelbane C..... 165
Sirkelbane CR..... 167
Sirkelbane CT..... 170
Sirkelsenter..... 163
tilkjøring og frakjøring..... 186
Basiskoordinatsystem..... 233
Batch Process Manager..... 641
B-CS..... 233
Bearbeidingsmating..... 147
Bearbeidingsmodus..... 128
Bearbeidingstype fresing..... 410
Berøringsskjerm..... 55
Betjeningselementer..... 66
Betjeningshjelp..... 583
Bevegelser ADP..... 419
Blokk..... 105
hoppe over..... 591
skjule..... 591
Blokkform..... 130
Bruksområde..... 43
Bytte kjøreområde..... 128

C

CAD-modell..... 412
CAM..... 407
Programvarealternativer..... 419
Utdata..... 413
Utdataformat..... 408
CAM-program..... 407
kjør..... 415
korrigering..... 323
CR2..... 142

D

DCM..... 362
NC-funksjon..... 368
Simulering..... 367
Spennmiddel..... 369
Definisjon
Inkrementell..... 155
Delfamilie..... 481
Deltalengde..... 315
Deltaradius..... 315
Deltaverdi..... 314
Diameteravhengig skjæredatatabell. 682
DIN/ISO..... 555
Drei
Manuelt..... 259
Drei arbeidsplan
Grunnleggende..... 259
Manuelt..... 259
Dreiing..... 128
Arbeidsplanet..... 260
NC-funksjon..... 255
tilbakestille..... 289
uten roteringsakser..... 264
Dreiing av arbeidsplanet
Bordroteringsakse..... 260
Hoderoteringsakse..... 260
programmert..... 260
Driftsmodus
Filer..... 340
Manuell..... 60
Maskin..... 60
Oversikt..... 60
Programmering..... 107
Start..... 60
Tabeller..... 654
Dynamic Efficiency..... 420
Dynamic Precision..... 421
Dynamisk kollisjonsovervåking DCM 362

E

Emnekoordinatsystem..... 235
Emnematerialetabell..... 680
Emnenullpunkt..... 102
Emnereferansepunkt
Aktiver i NC-programmet..... 243
Behandle..... 243
Kopier i NC-programmet..... 245
Korriger i NC-programmet..... 247
Emneteller..... 513

F

Feilmelding..... 693
vise..... 487
Fil..... 339
behandle med FUNCTION
FILE..... 358
Import iTNC 530..... 353
redigere..... 353
Tegn..... 344
Tilpasse iTNC 530..... 353
åpne med OPEN FILE..... 357
Filadministrasjon
Søk..... 342
Filbane..... 344
Absolutt..... 344
Relativ..... 344
Filbehandling..... 340
Filformat..... 345
Filfunksjon..... 342
i NC-programmet..... 356
Filnavn..... 344
Filtype..... 345
Filtyper..... 345
Flatenormalvektor..... 323
FN 16..... 488
Innhold og formatering..... 488
Utdataformat..... 488
FN 18..... 494
FN 26..... 497

FN 27 498
FN 28 500
FN 38 495
Forlate kontur 186
Formular 119
For paller 644
for tabeller 665
Forsinkelse
engangs 387
syklisk 388
Frakjøringsfunksjon 186
DEP CT 199
DEP LCT 200
DEP LN 198
DEP LT 197
DEP PLCT 211
Fresing 128
Fritt definerbare tabeller 673
beskrive 498
lese 500
Tilgang 497
åpne 497
FUNCTION DCM DIST 374
FUNCTION LIFTOFF 377
FUNCTION TCPM 305
FUNKSJON DCM 368
Funksjon STOP 424
programmere 424
FUNKSJON TCPM
REFPNT 310
Verktøyføringspunkt 310

G

Generelle ikoner 73
Gester 66
Gjentatt forsinkelse 388
GOTO 589
Grafikk 611
Grafisk programmering 537
Eksportere kontur 549
Importere kontur 546
Komme i gang 552
Grensesnitt for styringen 59
Grunnleggende
Programmering 104
Grunnleggende om NC 100
Grunnleggende om programmering 104

H

Heliks 183
eksempel 185
Hjelpebilde 111
Hoppe over NC-blokker 591
Hopp med GOTO 589
Hovedmeny 75
Hurtigvalg 349
Programmere 350
Tabeller 350
Hvis-så-avgjørelse 485
Høyrehåndsregel 265
Høyreklikk 599
Håndratt-overlagring
M118 439

I

I-CS 240
Inkrementelle inngangskoordinater 155
Inndatakoordinatsystem 240
Inndeling
opprette 592
Inndeling brukerhåndbok 33
Inndelingspunkt 592
Integrert produkthjelp
TNCguide 36
ISO 555
Knapper 561
iTNC 530
Importere verktøytabell 353
Tilpasse fil 353

J

Justere verktøyaksen 264

K

Kalkulator 605
Kall opp valgt program 220
Kartesiske koordinater 152
Lineær overlagring av en sirkelbane 172
Kartesisk koordinatsystem 229
Klartekstprogrammering 104
Knapper
ISO 561
Kollisjonsovervåking 362
NC-Aktivere eller deaktivere NC-funksjonen 368
Simulering 367
Spennmiddel 369
Komme i gang 77
Programmering 80
Kompensere verktøyoppstilling 305
Komponent 222
Komponentovervåking
heatmap 390
Kontakt 40
Kontekstavhengig hjelp 39
Kontekstmeny 599
Kontur 537
eksportere 549
Importere 546
Komme i gang 552
Koordinatdefinisjon
Absolutt 154
Kartesisk 152
Polare 152
Koordinatstransformasjon
Dreiing 255
Skalering 256
Speiling 252
Koordinatsystem 228
Grunnleggende 229
Origo 229
Koordinattransformasjon 249
Nullpunktsforskyvning 250
Tilbakestill 257
Korrigering
CAM-program 323
Korrigeringstabell 319
Aktiver verdi 322
Kolonner 687
tco 320
velg 321
wco 320

L

label 214
definere 214
kall opp 215
Lengdegiver 101
Lengdekorrigering 315
Les systemdato 494
Les tabellverdi 669
Lineør blokk 159
Linje L 159
Lisensbetingelse 54

M

M92-nullpunkt M92-ZP 102
Mal 222
Maskinkoordinatsystem 230
Maskinnullpunkt 102
Maskinvare 54
Matebegrensning
TCPM 311
Mating 147
Matingskontroll 380
M-CS 230
M-funksjon 423
for baneatferden 431
for koordinatangivelser 428
for verktøy 459
Oversikt 425
Mid-program-oppstart
i pallprogram 640
Modellsammenligning 629
Måleapparat 101
Målgruppe 32
Mål i simuleringen 626

N

NC-blokk 105
hoppe over 591

skjule 591
NC-funksjon 124
endre 122
Sett inn 122
NC-funksjoner
Sett inn 120
NC-komponent 222
NC program
Betjene 116
NC-program 105
Formular 119
Gjengivelse 110
Hjelpebilde 111
Innstillinger 111
Kalle opp 218
Opprett inndeling 592
Rediger 122
Struktur 592
Søk 595
velg 220
NC-syntaks 105
Nesting 224
Nullpunktsforskyvning 250
Nullpunktstabell 247, **677**
velg 248

O

Om denne brukerhåndboken 31
Omkretsfresing 334
Om produktet 41
Opprette ny tabell 657
Oppstilt bearbeiding 303
Ordreliste 635
Arbeidsområde 636
Batch Process Manager 641
Redigere 636
Verktøyorientert 646

P

Palett
Parameter 683
Palettabell
Kolonner 683
Pall 635
Batch Process Manager 641
mid-program-oppstart
verktøyorientert 648
Rediger 636
Tabell 683
Verktøyorientert 646
Pallreferansepunkt 651
Pallteller 636
Parallelakse 394
Parallellakse
syklus 400
Paraxcomp 394
Paraxmode 394
PLANE funksjon
EULER 274
Euler-vinkeldefinisjon 274
Oversikt 261
Vektordefinisjon 277
PLANE-funksjon 260
Aksevinkeldefinisjon 290
AXIAL 290
Definisjon av projeksjonsvinkel 270
Dreieløsning 296
Inkrementell definisjon 285
MOVE 294
POINTS 280
Posisjonering av roteringsakse 293
PROJECTED 270
Punktdefinisjon 280
RELATIV 285
RESET 289
Romvinkeldefinisjon 264
SPATIAL 264
STAY 295
tilbakestille 289
TURN 294
Typer transformasjon 300
VECTOR 277
Planfresing 327
Polare koordinater
Airkelbane CTP 181
Grunnleggende 152
Heliks 183
Lineær overlagring av en sirkelban 183
Oversikt 176
Sirkelbane CP 179
Polare koordinater: 176
POLARKIN 401
Polar kinematikk 401
Polarkoordinater
Rett linje 177
Postprosessor 413
Program 105
Betjene 116
Formular 119
Gjengivelse 110
Hjelp 37
Hjelpebilde 111
Innstillinger 111
Opprett inndeling 592
Q-parameter 466
Rediger 122
Startmeny 60
Struktur 592
Søk 595
Programdel-repetisjoner 217
Programkjøring
Løft 377
Programmal 222
Programmeringsalternativer 103
Programmeringsteknikk 213
programmert forsinkelse 387
Programoppkall 218
Programredigering 108
Programsammenligning 598
Programvarealternativ **48**
Programvarenummer 47
Pulserende turtall 386
Punkttabell
Kolonner 676
Skjul punkt 677

Q

Q-info 470
Q-Parameter 466
Forhåndstilordnet 473
Formel 501
Grunnleggende 466
Hopp 485
Hovedregnetyper 480
Les systemdato 494
Oversikt 466
Sirkelberegning 484
Strengformel 505
Vinkelfunksjon 483
Vist tekst 488
Q-parameterliste **470**
søk 471

R

Radiuskorrigering 315
Referansepunkt 102
aktiver i NC-programmet 243
Kopier i NC-programmet 245
Korriger i NC-programmet 247
Pall 651
Referansepunkt for emne 102
Referansepunkttabell
Kolonner 678
Referansesystem 228
Arbeidsplankoordinatsystem 236
Basiskoordinatsystem 233
Emnekoordinatsystem 235
Inndatakoordinatsystem 240
Maskinkoordinatsystem 230
Verktøykoordinatsystem 241
Rett linje LN **324**, 410
Rettlinjet polar 177
Rettvinklede koordinater 152
RL/RR/R0 316
Romsirkel 174
Råemne 130
Blokkformet 132
Rotering 134
Rør 133
STL-fil 136
Sylinder 133

Råemnedefinisjon..... 130

S

Sammenligning..... 598
Senter verktøyradius 2 CR2..... 142
Sett inn kommentar..... 590
Sikkerhetsanvisning..... 44
Sikkerhetshenvisning
  Innhold..... 34
Simulering..... 611
  DCM..... 367
  hastighet..... 631
  innstilling..... 612
  Kollisjonstest..... 376
  Modellsammenligning..... 629
  Mål..... 626
  opprett STL-fil..... 623
  Roteringssenter..... 630
  Snittvisning..... 627
  verktøyvisning..... 621
Simuleringshastighet..... 631
Sirkelbane
  Lineær overlagring..... 172, 183
Sirkelberegning..... 484
Sirkelsenter..... 163
Skalering..... 256
Skift søsterverktøy..... 459
Skjerm..... 55
Skjermtastatur..... 586
Skjule NC-blokker..... 591
Skjæredata..... 146
Skjæredatakalkulator
  Tabell..... 679
Skjæredatamaskin..... 607
  Skjæredatatabeller..... 608
Skjæredatatabell..... 681
Skjæredatatabeller
  bruke..... 608
Skriv tabellverdi..... 670
Skråfresing..... 303
Sliping..... 128
Speiling
  NC-funksjon..... 252
Spennmiddel..... 369
  laste..... 373
Spennmiddelovervåking
  aktivere..... 373
Spennmiddelovervåkning
  CFG-fil..... 371
  M3D-fil..... 371
  STL-fil..... 371
Spindelturtall..... 146
SQL
  BIND..... 518
  COMMIT..... 530
  EXECUTE..... 522
  FETCH..... 527
  INSERT..... 533
  Oversikt..... 517
  ROLLBACK..... 528
  SELECT..... 519
  UPDATE..... 531
SQL-..... 515
Start/Pålogging..... 78
STL-fil som råemne..... 136
STOP..... 424
  programmere..... 424
Strekningsgiver..... 101
Strengformel..... 505
Strengparameter..... 505
Struktur..... 592
Styringsgrensesnitt..... 59, 59
Sveipemeny..... 342
Syntaks..... 105
Syntakselement..... 105
Syntakssøk..... 118
Syntaksutheving..... 110
Søk og erstatt..... 597

T

TABDATA..... 668
Tabell
  Arbeidsområde..... 659
  Beregning av skjæredata..... 679
  Korrigeringstabell..... 687
  Nullpunktstabell..... 677
  Opprette..... 657
  Palltabell..... 683
  Punkttabell..... 676
  SQL-tilgang..... 515
  Tilgang fra NC-programmet.. 668
tabellverdi..... 672
Tastatur..... 55
  Formel..... 588
  NC-funksjoner..... 587
  Tekst..... 588
  Vindu..... 586
Taster..... 66
TCP..... 140
TCPM..... **305**, 446
  REFPNT..... 310
  Verktøyføringspunkt..... 310
T-CS..... 241
Teksteditor..... 123, 124
tekstredigering
  valgfrie syklusparametre..... 125
Teller..... 513
Tilkjøringsfunksjon..... 186
  APPR CT..... 193
  APPR LCT..... 195
  APPR LN..... 191
  APPR LT..... 189
  APPR PCT..... 206
  APPR PLCT..... 209
  APPR PLN..... 204
  APPR PLT..... 202
Tilkjøring til kontur..... 186
tilleggsdokumentasjon..... 33
Tilleggsfunksjon..... 423
  for koordinatangivelser..... 428
  for verktøy..... 459
  Grunnleggende om..... 424
  Oversikt..... 425
Tilleggsfunksjoner
  for baneatferden..... 431
Tiltenkt bruk..... 43
TIP..... 140
TLP..... 141
TMAT..... 680
TNCguide..... 37
TOOL CALL..... 142
TOOL DEF..... 148
Transformasjon..... 249
  Dreiing..... 255
  Nullpunktsforskyvning..... 250
  Skalering..... 256
  Speiling..... 252
  Tilbakestill..... 257
Trigonometri..... 483
TRP..... 141
Turtall..... 146
  pulserende..... 386
Typer henvisninger..... 34

U

Underprogram..... 216
USB-enhet..... 355
  Fjerne..... 355
Utvidet kontroll..... 376

V

Valgfunksjon..... 218
  Fil..... 357
  Kalle opp NC-program..... 218
  Korrigeringstabell..... 321
  NC-program..... 220
  Nullpunktstabell..... 248
  Oversikt..... 218
Variabel..... 465
  Forhåndstilordnet..... 473
  Formel..... 501
  Grunnleggende..... 466
  Hopp..... 485
  Hovedregnetyper..... 480
  kontrollere..... 470
  Les systemdato..... 494
  Lokale parametere QL..... 468
  Oversikt..... 466
  Remanente parametere QR... 468
  Send informasjon..... 495
  Sirkelberegning..... 484
  SQL-setning..... 515
  Strengformel..... 505
  Strengparameter QS..... 505

Teller..... 513
Vinkelfunksjon..... 483
Vis tekst..... 488
Variabelprogrammering..... 465
Vektorblokk..... **324**, 410
Verktøy..... 137
Deltaverdi..... 314
Lengdekorrigering..... 315
Løft..... 377
Oversikt..... 138
Radiuskorrigering..... 315, 316
Referansepunkt..... 139
Verktøyforvalg..... 148
Verktøyføringspunkt TLP..... 141
velg..... 310
Verktøyholder-referansepunkt.... 139
Verktøykoordinatsystem..... 241
Verktøykorrigering..... **314**
Tabell..... 319
tredimensjonal..... 323
Verktøyoppkall
Verktøyskifte..... 142
Verktøyorientert redigering..... 646
Verktøyradiuskorrigering..... 316
Verktøyroteringpunkt TRP
velg..... 310
Verktøyroteringspunkt TRP..... 141
Verktøysenter TCP..... 140
Verktøyskiftepunkt..... 102
Verktøyskjærematerialе..... 680
Verktøyspiss TIP..... 140
Verktøytabell
iTNC 530..... 353
Vindu sett inn NC-funksjoner..... 120
Vinkelgiver..... 101
Vis fil..... 351
Vis tekst..... 488

W

W-CS..... 235
WMAT..... 680
WPL -CS..... 236

Å

Åpne fil..... 349

DR. JOHANNES HEIDENHAIN GmbH
Dr.-Johannes-Heidenhain-Straße 5
83301 Traunreut, Germany
☏ +49 8669 31-0
FAX +49 8669 32-5061
info@heidenhain.de

Technical support FAX +49 8669 32-1000
Measuring systems ☏ +49 8669 31-3104
service.ms-support@heidenhain.de
NC support ☏ +49 8669 31-3101
service.nc-support@heidenhain.de
NC programming ☏ +49 8669 31-3103
service.nc-pgm@heidenhain.de
PLC programming ☏ +49 8669 31-3102
service.plc@heidenhain.de
APP programming ☏ +49 8669 31-3106
service.app@heidenhain.de

www.heidenhain.com

Probe- og kamerasystemer

HEIDENHAIN tilbyr universelle og svært nøyaktige probe-systemer for maskinverktøy, for eksempel for nøyaktig posisjonsbestemmelse av emnekanter og måling av verktøy. Velprøvde teknologier som slitasjefri optisk sensor, kollisjonsbeskyttelse eller integrerte avblåsningsdyser for rengjøring av målepunktet gjør probesystemene til et pålitelig og trygt verktøy for emne- og verktøymåling. For å øke prosess-sikkerheten ytterligere kan verktøyene enkelt overvåkes med kamerasystemene og verktøybruddsensoren fra HEIDENHAIN.

For mer informasjon om probe- og kamerasystemer:
www.heidenhain.de/produkte/tastsysteme

Originaldokumentasjon
1409856-N0 · Ver00 · 10/2023 · H · Printed in Germany