HEIDENHAIN

TNC 640

Felhasználói kézikönyv
DIN/ISO programozáshoz

NC szoftver
340590-16
340591-16
340595-16

Magyar (hu)
01/2022

A vezérlő kezelőszervei

Gombok

Ha érintéssel kezelhető TNC 640 -t használ, néhány billentyűnyomást gesztusokkal helyettesíthet.

További információ: "Érintőképernyő kezelése", oldal 543

A képernyő gombjai

Gomb	Funkció
	Képernyőfelosztás kiválasztása
	Képernyő váltása a gépi üzemmód, programozási üzemmód és harmadik számítógép között
	Funkciógombok az egyes funkciók kiválasztásához
◁ ▷ △	Váltás a funkciógombsorok között

Alfabetikus billentyűzet

Gomb	Funkció
Q W E	Fájlnevek, megjegyzések
G F S	DIN/ISO programozás
	HEROS menü megnyitása

Gépi üzemmódok

Gomb	Funkció
	Kézi üzemmód
	Elektronikus kézikerék
	Pozicionálás kézi értékbeadással
	Mondatonkénti programfutás
	Folyamatos programfutás

Programozási módok

Gomb	Funkció
	Programozás
	Programteszt

Koordinátatengelyek és számok megadása és szerkesztése

Gomb	Funkció
X . . . V	Koordinátatengelyek kiválasztása vagy megadása az NC programban
0 . . . 9	Számok
. ⁻/+	Tizedpont / előjel váltása
P I	Polárkoordináta bevitel / Növekményes értékek
Q	Q paraméteres programozás / Q paraméterek állapota
	Pillanatnyi pozíció felvétele
NO ENT	Párbeszéd kérdés átlépése, szó törlése
ENT	Bevitel nyugtázása és párbeszéd lezárása
END	NC mondat lezárása, beadás befejezése
CE	Bevitel vagy hibaüzenet törlése
DEL	Párbeszéd megszakítása, programrész törlése

Szerszámfunkciók

Gomb	Funkció
TOOL DEF	Szerszámadatok definiálása az NC programban
TOOL CALL	Szerszámadatok hívása

NC programok és fájlok kezelése, Vezérlőfunkciók

Gomb	Funkció
PGM MGT	NC programok vagy fájlok kiválasztása és törlése, külső adatátvitel
PGM CALL	Programhívás meghatározása, nullapont- és ponttáblázatok kiválasztása
MOD	MOD funkciók kiválasztása
HELP	Súgó szöveg megjelenítése az NC hibaüzeneteihez, TNCguide hívása
ERR	Az összes aktuális hibaüzenet megjelenítése
CALC	Számológép megjelenítése
SPEC FCT	Speciális funkciók megjelenítése
	Jelenleg funkció nélkül

Navigációs gombok

Gomb	Funkció
	Állítsa be a kurzort
GOTO	NC mondatok, ciklusok és paraméterfunkciók közvetlen kiválasztása
HOME	Navigáljon a programkezdésre vagy táblázat kezdésre
END	Navigáljon a program végére vagy a táblázat egy sorának végére
PG UP	Navigálás egy oldallal feljebb
PG DN	Navigálás egy oldallal lejjebb
	Válassza a következő tab-ot a formátumokban
	Egy szövegdobozzal vagy gombbal feljebb/lejjebb

Ciklusok, alprogramok és programrészek ismétlése

Gomb	Funkció
TOUCH PROBE	Tapintóciklusok meghatározása
CYCL DEF / CYCL CALL	Ciklusok meghatározása és hívása
LBL SET / LBL CALL	Címkék meghatározása és hívása alprogramokhoz és programrész ismétlésekhez
STOP	Program-megállítás megadása egy NC programban

Szerszámmozgások programozása

Gomb	Funkció
APPR DEP	Kontúr ráállás/elhagyás
FK	FK szabad kontúr programozása
L	Egyenes
CC	Körközéppont/póluspont polárkoordinátákkal
C	Körív középponttal
CR	Kör sugárral
CT	Körív érintőleges csatlakozással
CHF / RND	Letörés/lekerekítési ív

Előtolás és orsófordulatszám potenciométere

Előtolásról	Főorsó-fordulatszám

3D-egér

A billentyűzet egy utólag felszerelhető HEIDENHAIN-3D-egérrel bővíthető.

3D-egér segítségével az objektumokat annyira ösztönösen lehet mozgatni, mintha azok kézben lennének.

Ez lehetőséget biztosít hat egyidejűleg rendelkezésre álló szabadságfokra.

- 2D-eltolás az XY-síkban
- 3D-elforgatás az X, Y és Z tengelyek körül
- El- és rázoomolás

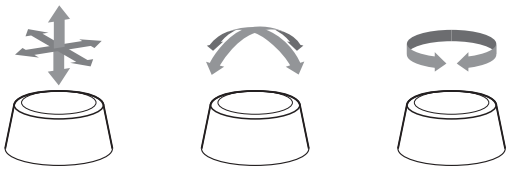

Ezek a lehetőségek mindenek előtt az alábbi alkalmazásokban növelik a felhasználó kényelmét:

- CAD-Import
- Lemunkálás szimulációja
- Külső PC 3D-alkalmazásai, amik a **133 Remote Desktop Manager** szoftver-opció segítségével közvetlenül a vezérlőn működnek

Tartalomjegyzék

1 Alapismeretek....31
2 Első lépések....53
3 Alapok....71
4 Szerszámok....131
5 Kontúrok programozása....147
6 Programozási segédletek....199
7 Mellékfunkciók....233
8 Alprogramok és programrészek ismétlése....253
9 Q paraméteres programozás....275
10 Speciális funkciók....347
11 Többtengelyesmegmunkálás....407
12 Adatátvitel CAD fájlokból....463
13 Paletták....491
14 Esztergálás....509
15 Köszörülő megmunkálás....535
16 Érintőképernyő kezelése....543
17 Táblázatok és áttekintés....557

1 Alapismeretek ... 31

1.1 A kézikönyvről ... 32

1.2 Vezérlő típusa, szoftver és funkciók ... 34

Szoftver-opciók ... 36

Új funkciók 34059x-16 ... 41

2 Első lépések....53

2.1 Áttekintés....54

2.2 A gép bekapcsolása....55

Áramszünet nyugtázása....55

2.3 Az első alkatrész programozása....56

Üzemmód választása....56
A vezérlő fontos kezelőszervei....56
Új NC program megnyitása/ fájlkezelés....57
Nyersdarab definiálása....58
Programfelépítés....59
Programozzon le egyszerűbb kontúrt....60
Ciklus program létrehozása....65

3 Alapok ... 71

3.1 Az TNC 640 ... 72
HEIDENHAIN Klartext és DIN/ISO ... 72
Kompatibilitás ... 72

3.2 Képernyő és kezelőpult ... 73
Képernyő ... 73
Képernyőfelosztás beállítása ... 73
Kezelőtábla ... 74
Extended Workspace Compact ... 77

3.3 Üzemmódok ... 80
Kézi üzemmód és El. Kézikerék ... 80
Pozicionálás kézi értékbeadással ... 80
Programozás ... 81
Programteszt ... 81
Folyamatos programfutás és Mondatonkénti programfutás ... 82

3.4 NC-alapok ... 83
Pozícióméró rendszerek és referenciajelek ... 83
Programozható tengelyek ... 83
Referencia rendszer ... 84
Tengelyek megnevezése marógépeken ... 96
Polárkoordináták ... 96
Abszolút és növekményes munkadarab pozíciók ... 97
Válassza ki a bázispontot ... 98

3.5 NC programok megnyitása és beadása ... 99
Egy NC program felépítése DIN/ISO formátumban ... 99
Nyersdarab meghatározása: G30/G31 ... 100
Új NC program megnyitása ... 103
Szerszámmozgások programozása DIN/ISO-ban ... 104
Pillanatnyi pozíció átvétele ... 106
NC program szerkesztése ... 107
A vezérlő keresés funkciója ... 111

3.6 Fájlkezelés ... 113
Fájlok ... 113
Külsőleg létrehozott fájlok megjelenítése a vezérlőn ... 115
Könyvtárak ... 115
Elérési út ... 115
Áttekintés: A fájlkezelő funkciói ... 116
A fájlkezelő hívása ... 117
Meghajtók, könyvtárak és fájlok kiválasztása ... 119
Új könyvtár létrehozása ... 120
Új fájl létrehozása ... 121

Egyes fájlok másolása ... 121
Fájlok másolása egy másik könyvtárba ... 122
Táblázat másolása ... 123
Könyvtár másolása ... 125
Válasszon ki egy fájlt a legutóbb használt fájlokból ... 125
Egy fájl törlése ... 126
Könyvtár törlése ... 126
Fájlok kijelölése ... 127
Egy fájl átnevezése ... 128
Fájlok rendezése ... 128
További funkciók ... 129

4 Szerszámok ... 131

4.1 Szerszámadatok megadása ... 132

Előtolás F ... 132
Főorsó-fordulatszám S ... 133

4.2 Szerszámadatok ... 134

Szerszámkorrekció követelményei ... 134
Szerszám száma, szerszám neve ... 134
L szerszámhossz ... 134
R szerszámsugár ... 136
Hossz és sugár: delta értékek ... 136
Szerszámadatok megadása az NC programban ... 136
Szerszámadatok hívása ... 137
Szerszámcsere ... 140

4.3 Szerszámkorrekció ... 143

Bevezetés ... 143
Szerszámhossz-korrekció ... 143
Szerszámsugár korrekció ... 144

5 Kontúrok programozása ... 147

5.1 Szerszámmozgások ... 148

Pályafunkciók ... 148
FK szabad kontúr programozás ... 148
M mellékfunkciók ... 148
Alprogramok és programrészek ismétlése ... 149
Q paraméteres programozás ... 149

5.2 A pályafunkciók alapismeretei ... 150

Szerszámmozgás programozása munkadarab megmunkálásához ... 150

5.3 Kontúr megközelítése és elhagyása ... 153

"-tól" és "-ig" pontok ... 153
Érintőleges megközelítés és elhagyás ... 155
Áttekintés: Kontúr megközelítési és elhagyási pályáinak típusai ... 156
A megközelítés és az elhagyás fontos pozíciói ... 157
Ráállás érintő egyenes mentén: APPR LT ... 159
Ráállás az első kontúrelemre merőleges egyenes mentén: APPR LN ... 159
Ráállás érintő köríven: APPR CT ... 160
Egyenes vonaltól az első kontúrelemig tartó körpálya, érintőleges csatlakozással: APPR LCT ... 161
Elhagyás érintő egyenes mentén: DEP LT ... 162
Elhagyás az utolsó kontúrelemre merőleges egyenes mentén: DEP LN ... 162
Elhagyás érintő köríven: DEP CT ... 163
Elhagyás egy érintő köríven, ami a kontúrhoz és egy egyenes vonalhoz kapcsolódik: DEP LCT ... 163

5.4 Pályamozgások – derékszögű koordináták ... 164

Pályafunkciók áttekintése ... 164
Pályafunkciók programozása ... 164
Egyenes elmozdulás G00 gyorsjáratban, vagy egyenes elmozdulás F G01 előtolással ... 165
Letörés beszúrása két egyenes közé ... 166
lekerekített sarkok G25 ... 167
Körközéppont I, J ... 168
Körpálya körközéppont körül ... 169
Kör G02/G03/G05 meghatározott sugárral ... 171
Körpálya G06 érintő csatlakozással ... 173
Körpálya lineáris felülírása ... 174
Példa: Egyenes mozgatás és letörés derékszögű koordinátákkal ... 175
Példa: Körmozgás derékszögű koordináta rendszerben ... 176
Példa: Teljes kör derékszögű koordinátákkal ... 177

5.5 Kontúrpályák – Polárkoordináták ... 178

Áttekintés ... 178
Nullapont polárkoordinátákhoz: pólus I, J ... 179
Egyenes elmozdulás G10 gyorsjáratban, vagy egyenes elmozdulás F G11 előtolással ... 179
Körpálya G12/G13/G15I, J pólus körül ... 180
G16 érintő körív ... 180

Csavarvonal....181
Példa: Egyenes mozgatás polárkoordinátákkal....183
Példa: Csavarvonal....184

5.6 Pályakontúrok – FK szabad kontúr programozás....185

Alapismeretek....185
Megmunkálási sík meghatározása....186
FK programozási grafika....187
FK-párbeszédablak megnyitása....188
Pólus FK programozáshoz....188
Szabad egyenes programozás....189
Szabad körpálya programozás....189
Beviteli lehetőségek....191
Segédpontok....194
Relatív adatok....195
Példa: FK programozás 1....197

6 Programozási segédletek ... 199

6.1 GOTO funkció ... 200
GOTO gomb használata ... 200

6.2 NC programok megjelenítése ... 201
Szintaktikai kijelölés ... 201
Gördítő sáv ... 201

6.3 Megjegyzések hozzáfűzése ... 202
Alkalmazás ... 202
Megjegyzések bevitele programozás során ... 202
Megjegyzések beszúrása a programbevitel után ... 202
Megjegyzés saját NC mondatban ... 202
NC mondat utólagos kikommentálása ... 203
Funkciók a megjegyzések szerkesztéséhez ... 203

6.4 NC programok szabad szerkesztése ... 204

6.5 NC mondatok kihagyása ... 205
/-jel beszúrása ... 205
/-jel törlése ... 205

6.6 NC programok tagolása ... 206
Meghatározás és alkalmazások ... 206
A program felépítését mutató ablak megjelenítése / Aktív ablak lecserélése ... 206
Megjegyzés beszúrása a program ablakban ... 207
Mondatok kiválasztása a program felépítését mutató ablakban ... 207

6.7 Számológép ... 208
Működés ... 208

6.8 Forgácsolási adatok számítása ... 210
Alkalmazás ... 210
Munka forgácsolási adat táblázatokkal ... 212

6.9 Programozott grafika ... 215
Programozási grafika létrehozása vagy kihagyása programozás közben ... 215
Programozói grafika létrehozása meglévő NC programhoz ... 216
Mondatszám kijelzés BE/KI ... 216
Grafika törlése ... 216
Rácsvonalak megjelenítése ... 217
Részlet nagyítása vagy kicsinyítése ... 217

6.10 Hibaüzeneteknél ... 218
Hibák megjelenítése ... 218
A hiba ablak megnyitása ... 218

Részletes hibaüzenetek....219
BELSŐ INFO funkciógombBELSŐ INFO....219
Funkciógomb CSOPORTOSIT....220
AUTOMAT. MENTÉS AKTIVÁLÁSA funkciógombAUTOMAT. MENTÉS AKTIVÁLÁSA....220
Hiba törlése....221
Hibanapló....222
Billentyűleütés napló....223
Információs szövegek....224
Szerviz fájlok mentése....224
A hiba ablak bezárása....224

6.11 Szövegkörnyezet-érzékeny súgórendszerTNCguide....225

Alkalmazás....225
A TNCguide használata....226
Aktuális súgófájlok letöltése....230

7 Mellékfunkciók ... 233

7.1 M mellékfunkciók és STOP megadása ... 234

Alapok ... 234

7.2 Mellékfunkciók programfutás ellenőrzéséhez, orsóhoz és hűtőközeghez ... 235

Áttekintés ... 235

7.3 Mellékfunkciók koordináta adatokhoz ... 236

Gépi koordináták programozása: M91/M92 ... 236

Ráállás nem döntött beadási koordinátarendszerbeli pozíciókra döntött megmunkálási síknál: M130 ... 238

7.4 Mellékfunkciók pályaviselkedéshez ... 239

Kis kontúrlépcsők megmunkálása: M97 ... 239

Nyitott kontúrsarkok megmunkálása: M98 ... 240

Előtolás fogásvételi mozgásokhoz: M103 ... 241

Előtolás milliméter/orsófordulatban: M136 ... 242

Körívek előtolása: M109/M110/M111 ... 243

Sugárkorrigált kontúr kiszámítása előre (LOOK AHEAD): M120 ... 244

Kézikerék pozícionálás szuperponálása programfutás közben: M118 ... 246

Visszahúzás a kontúrról a szerszámtengely irányában: M140 ... 248

Tapintórendszer felügyeletének elnyomása: M141 ... 250

Alapelforgatás törlése: M143 ... 250

A szerszám automatikus felemelése a kontúrról NC stop esetén: M148 ... 251

Sarkok lekerekítése: M197 ... 252

8 Alprogramok és programrészek ismétlése....253

8.1 Alprogramok és programrész ismétlések....254
Címke....254

8.2 Alprogramok....255
Végrehajtási sorrend....255
Megjegyzések a programozáshoz....255
Alprogram programozása....255
Alprogram meghívása....255

8.3 Programrész ismétlések....256
Label G98....256
Végrehajtási sorrend....256
Megjegyzések a programozáshoz....256
Programrész ismétlés programozása....257
Programrész ismétlés meghívása....257

8.4 Külső NC program behívása....258
Funkciógombok áttekintése....258
Végrehajtási sorrend....259
Megjegyzések a programozáshoz....259
Külső NC program meghívása....261

8.5 Ponttáblázatok....263
Ponttáblázat létrehozása....263
A megmunkálás egyes pontjainak elrejtése....264
Válassza a ponttáblázatot az NC programban....265
Ponttáblázatok használata....266
Definíció....266

8.6 Egymásba ágyazás....267
Egymásbaágyazás típusai....267
Egymásbaágyazási mélység....267
Alprogram egy alprogramon belül....268
Programrész ismétlés ismétlése....269
Alprogram ismétlése....270

8.7 Programozási példák....271
Példa: Kontúr marása több fogással....271
Példa: Furatcsoportok....272
Példa: Furatcsoport több szerszámmal....273

9 Q paraméteres programozás ... 275

9.1 Működési elv és funkcióáttekintés ... 276
Q paraméter fajtái ... 277
Programozói útmutatások ... 279
Q paraméter műveletek hívása ... 280

9.2 Alkatrészcsaládok –– Q paraméterek számértékek helyett ... 281
Alkalmazás ... 281

9.3 Kontúrok leírása matematikai műveletekkel ... 282
Alkalmazás ... 282
Áttekintés ... 282
Alapműveletek programozása ... 283

9.4 Szögfüggvények ... 285
Definíciók ... 285
Trigonometrikus függvények programozása ... 285

9.5 Körszámítások ... 287
Alkalmazás ... 287

9.6 Ha-akkor-döntések Q-paraméterekkel ... 288
Alkalmazás ... 288
Ugrási feltételek ... 288
Ha-akkor-döntések programozása ... 290

9.7 Képletek közvetlen bevitele ... 291
Képlet megadása ... 291
Képletekkel kapcsolatos szabályok ... 291
Áttekintés ... 293
Példa: szögfüggvény ... 295

9.8 Q paraméterek ellenőrzése és megváltoztatása ... 296
Folyamat ... 296

9.9 További funkciók ... 298
Áttekintés ... 298
D14: Hibaüzenetek megjelenítése ... 299
D16 - Szövegek és Q-paraméterértékek formázott kiadása ... 305
D18 – Rendszeradatok olvasása ... 314
D19 – Értékek átvitele a PLC-be ... 315
D20 – NC és PLC szinkronizálás ... 316
D29 – Értékek átadása a PLC-nek ... 317
D37 – EXPORT ... 317
D38 – Információk küldése az NC programból ... 318

9.10 Szövegparaméter ... 320

Szövegfeldolgozási funkciók ... 320
Szövegparaméterek hozzárendelése ... 321
Szövegparaméterek láncolása ... 322
Numerikus érték konvertálása szövegparaméterré ... 323
Alszöveg másolása egy szövegparaméterből ... 324
Rendszeradatok olvasása ... 325
Szövegparaméter konvertálása numerikus értékké ... 326
Szövegparaméter tesztelése ... 327
A szövegparaméter hosszának megállapítása ... 328
Betűrendes prioritás összehasonlítása ... 329
Gépi paraméter kiolvasása ... 330

9.11 Előre meghatározott Q paraméterek ... 333

PLC értékek: Q100-Q107 ... 333
Aktív szerszámsugár: Q108 ... 333
Szerszámtengely: Q109 ... 334
Főrsó állapota: Q110 ... 334
Hűtés be/ki: Q111 ... 334
Átlapolási tényező: Q112 ... 334
Méretek az NC programban: Q113 ... 334
Szerszámhossz: Q114 ... 335
A tapintás utáni koordináták programfutás közben ... 335
A pillanatnyi és a célérték közötti eltérés automatikus szerszámbeméréskor, zpl. TT 160 tapintóval ... 335
A megmunkálási sík döntése munkadarab-szögekkel: a vezérlő által kiszámított forgástengely-koordináták ... 335
Tapintórendszer ciklusok mérési eredményei ... 336
A beállítási helyzet ellenőrzése: Q601 ... 338

9.12 Programozási példák ... 339

Példa: érték kerekítése ... 339
Példa: Ellipszis ... 340
Példa: konkáv henger Gömbvégű maró-val ... 342
Példa: Konvex gömb megmunkálása szármaróval ... 344

10 Speciális funkciók....347

10.1 Speciális funkciók áttekintése....348

Főmenü különleges funkciók SPEC FCT....349
Program alapértelmezések menü....349
Menüfunkciók a kontúr- és pontmegmunkálásokhoz....350
Különböző DIN/ISO funkciók meghatározása menü....351

10.2 Function Mode....352

Function Mode programozása....352
Function Mode Set....352

10.3 Dinamikus ütközésfelügyelet (opció 40)....353

Funkció....353
Ütközésfelügyelet aktiválása és deaktiválása az NC programban....355

10.4 Adaptív előtolásszabályzás AFC (opció 45)....357

Alkalmazás....357
AFC alapbeállításainak meghatározása....358
AFC programozás....361

10.5 Megmunkálás poláris kinematikával....363

Áttekintés....363
Aktiválja a FUNCTION POLARKIN-t....364
Inaktiválja a FUNCTION POLARKIN-t....366
Példa: SL-ciklusok poláris kinematikában....368

10.6 DIN/ISO funkciók meghatározása....369

Áttekintés....369

10.7 Bázispontok befolyásolása....370

Bázispont aktiválása....370
Bázispont másolása....371
Módosítsa a bázispontot....371

10.8 Nullaponttáblázat....373

Alkalmazás....373
Funkcióleírás....373
Nullaponttáblázat létrehozása....374
Nullaponttáblázat megnyitása és szerkesztése....374
Nullaponttáblázat aktiválása az NC programban....376
Nullaponttáblázat kézi aktiválása....376

10.9 Korrekciós táblázat....377

Alkalmazás....377
Korrekciós táblázat típusai....377
Korrekciós táblázat létrehozása....378

Aktiválja a korrekciós táblázatot 379
Korrekciós táblázat szerkesztése programfutás közben 380

10.10 Hozzáférés a táblázat értékeihez 381

Alkalmazás 381
Táblázat értékeinek olvasása 381
Táblázat értékének írása 382
Táblázat értékének összeadása 383

10.11 Konfigurált gépkomponensek felügyelete (opció 155) 385

Alkalmazás 385
Felügyelet indítása 385

10.12 Számláló meghatározása 386

Alkalmazás 386
FUNCTION COUNT meghatározása 387

10.13 Szövegfájlok létrehozása 388

Alkalmazás 388
Egy szövegfájl megnyitása és elhagyása 388
Szövegek szerkesztése 389
Karakterek, szavak és sorok törlése és beillesztése 389
Szöveg blokkok szerkesztése 390
Szövegrészek keresése 391

10.14 Szabadon meghatározható táblázatok 392

Alapismeretek 392
Szabadon meghatározható táblázat létrehozása 392
A táblázatformátum szerkesztése 393
Váltás táblázat és adatlap nézet között 395
D26 – Egy szabadon meghatározható táblázat megniytása 395
D27 – Szabadon meghatározható táblázat leírása 396
D28 – Szabadon meghatározható táblázat olvasása 397
Táblázatformátum testreszabása 397

10.15 Pulzáló főorsó fordulatszám FUNCTION S-PULSE 398

Pulzáló főorsó fordulatszám programozása 398
Pulzáló főorsó fordulatszám törlése (reset) 400

10.16 Várakozási idő FUNCTION FEED 401

Programozza a várakozási időt 401
Állítsa vissza a várakozási időt 402

10.17 Várakozási idő FUNCTION DWELL 403

Programozza a várakozási időt 403

10.18 Szerszám kijáratása a kontúrtól NC stop esetén: FUNCTION LIFTOFF 404

A kijáratás programozása FUNCTION LIFTOFF alkalmazásával 404

Állítsa vissza a Liftoff funkciót 406

11 Többtengelyesmegmunkálás....407

11.1 Többtengelyes megmunkálás funkciói.... 408

11.2 A PLANE funkció: Munkasík döntése (szoftver opció 8).... 409

Bevezetés.... 409
Áttekintés....411
A PLANE funkció meghatározása.... 412
Pozíciókijelző.... 412
PLANE funkció törlése....413
Munkasík meghatározása térszöggel: PLANE SPATIAL....414
Munkasík meghatározása vetítési szöggel: VETÍTÉSI SÍK.... 416
Munkasík meghatározása Euler szöggel: PLANE EULER.... 418
Munkasík meghatározása két vektorral: SÍKVEKTOR.... 420
Munkasík meghatározása három ponttal: SÍKPONTOK.... 422
Munkasík meghatározása egy növekményes térszögön keresztül: PLANE RELATIV.... 424
Munkasík döntése tengelyszöggel: PLANE AXIAL....425
A PLANE funkció pozicionálási működésének meghatározása....427
Automatikus bebillentés MOVE/TURN/STAY....428
SYM (SEQ) +/– billentési lehetőségek kiválasztása.... 431
Transzformáció módjának kiválasztása....434
Munkasík döntése forgótengelyek nélkül....436

11.3 Ferde szerszámos megmunkálás (opció 9).... 437

Funkció....437
Ferde szerszámos megmunkálás forgótengely növekményes mozgatásával.... 437

11.4 Forgótengelyek mellékfunkciói....438

Előtolás mm/perc-ben az A, B, C forgótengelyeken: M116 (opció 8)....438
Forgótengelyek útoptimalizált mozgatása: M126....439
Forgótengely kijelzett értékének csökkentése 360°-nál kisebb értékre: M94.... 440
A szerszámcsúcs pozíciójának megtartása döntött tengely esetén (TCPM): M128 (opció 9).... 441
Döntött tengelyek kiválasztása M138....444
Gépi kinematika kompenzálása a mondatvégi PILLANATNYI/CÉL pozíciókban: M144 (opció 9)....445

11.5 Szerszámbeállás kompenzálása ezzel FUNCTION TCPM (opció 9)....446

Funkció....446
Határozza meg a TCPM FUNKCIÓT.... 447
Programozott előtolás működési mód....447
A forgótengelyek programozott koordinátáinak értelmezése....448
Orientációs interpoláció a kezdő- és véghelyzet között....449
A szerszám nullpont és a forgási középpont kiválasztása.... 450
Lineáris tengelyelőtolás korlátozása.... 451
FUNCTION TCPM visszaállítása.... 451

11.6 Perifériás marás: 3D sugárkorrekció M128-cal és sugárkompenzációval (G41/G42).... 452

Alkalmazás.... 452

A programozott pálya értelmezése ... 453
A 3D-s sugárkompenzáció a szerszám érintőszögétől függ (opció 92) ... 454

11.7 CAM programok futtatása ... 456

A 3-D modelltől az NC programig ... 456
Processzor konfiguráció figyelembe vétele ... 457
CAM programozáskor vegye figyelembe a következőket ... 459
A vezérlőn való beavatkozás lehetőségei ... 461
ADP mozgásvezérlés ... 461

12 Adatátvitel CAD fájlokból ... 463

12.1 CAD-viewer képernyőfelosztás ... 464

CAD megtekintő alapjai ... 464

12.2 STL fájlok generálása 3D-s rácsháló val (opció 152) ... 465

3D-s modell pozicionálása a hátoldali megmunkáláshoz ... 467

12.3 CAD Import (Opció 42) ... 468

Alkalmazás ... 468
A CAD megtekintő alkalmazása ... 469
CAD fájlok megnyitása ... 469
Alapbeállítások ... 470
Réteg beállítása ... 472
Nullapont kijelölése ... 474
Nullapont kiválasztása ... 476
Kontúr kiválasztása és mentése ... 480
Megmunkálási pozíciók kiválasztása és mentése ... 485

13 Paletták....491

13.1 Palettakezelő....492

Alkalmazás....492
Palettatáblázat kiválasztása....496
Oszlop beszúrása vagy eltávolítása....496
Alapok Szerszámorientált megmunkálás....497

13.2 Batch Process Manager (opció 154)....499

Alkalmazás....499
Alapok....499
Batch Process Manager megnyitása....503
Megbízási lista létrehozása....506
Megbízási lista módosítása....507

14 Esztergálás ... 509

14.1 Eszterga műveletek marógépeken (opció 50) ... 510

Bevezetés ... 510
Vágóélsugár korrekció SRK ... 511

14.2 Alapfunkciók (opció 50) ... 513

Forgácsoló üzem és marási üzem közötti kapcsolás ... 513
Eszterga műveletek grafikus megjelenítése ... 515
Fordulatszám programozás ... 517
Előtolás sebessége ... 518

14.3 Eszterga program funkciók (opció 50) ... 519

Szerszámkorrekció az NC programban ... 519
Nyersdarab frissítés TURNDATA BLANK ... 521
Döntött esztergálás ... 522
Szimultán esztergálás ... 524
Esztergáló megmunkálás FreeTurn szerszámokkal ... 526
Síktárcsa alkalmazása ... 528
Forgácsolóerő felügyelete az AFC funkcióval ... 531

15 Köszörülő megmunkálás.....535

15.1 Köszörülő megmunkálás marógépeken (opció #156).....536

Bevezetés.....536

Koordináta köszörülés.....537

15.2 Kőlehúzás(opció 156).....539

Alapok kőlehúzás funkció.....539

Egyszerűsített kőlehúzás.....539

Lehúzás FUNCTION DRESS programozása.....540

16 Érintőképernyő kezelése ... 543

16.1 Képernyő és kezelés ... 544

Touchscreen ... 544
Kezelőtábla ... 545

16.2 Gesztusok ... 547

A lehetséges gesztusok áttekintése ... 547
Navigálás táblázatokban és NC programokban ... 548
Szimuláció kezelése ... 549
CAD megtekintő kezelése ... 550

17 Táblázatok és áttekintés.....557

17.1 Rendszeradatok.....558

a D18-funkciók listája.....558

Összehasonlítás: D18-Funkciók.....598

17.2 Áttekintő táblázatok.....602

Mellékfunkciók.....602

Felhasználói funkciók.....604

17.3 DIN/ISO funkció áttekintés TNC 640.....607

1

Alapismeretek

1.1 A kézikönyvről

Biztonsági útmutatások

Vegye figyelembe a jelen dokumentációban, valamint a berendezésgyártó dokumentációjában szereplő biztonsági útmutatásokat!

A biztonsági útmutatások a szoftver és berendezések kezelése kapcsán fellépő veszélyekre figyelmeztetnek, rámutatva az ilyen veszélyek elkerülésének módjára is. A veszélyek súlyosságuk szerint különböző csoportokba sorolhatók:

⚠ VESZÉLY

Veszély személyekre vonatkozó veszélyhelyzetet jelez. Amennyiben a veszélyek elkerülésére vonatkozó útmutatásokat nem tartja be, úgy a veszélyhelyzet **biztosan halálhoz vagy súlyos testi sérüléshez vezet**.

⚠ FIGYELMEZTETÉS

Figyelmeztetés személyekre vonatkozó veszélyhelyzetet jelez. Amennyiben a veszélyek elkerülésére vonatkozó útmutatásokat nem tartja be, úgy a veszélyhelyzet **előreláthatóan halálhoz vagy súlyos testi sérüléshez vezet**.

⚠ FIGYELEM

Figyelem személyekre vonatkozó veszélyhelyzetet jelez. Amennyiben a veszélyek elkerülésére vonatkozó útmutatásokat nem tartja be, úgy a veszélyhelyzet **előreláthatóan könnyű testi sérüléshez vezet**.

MEGJEGYZÉS

Útmutatás tárgyakra vagy adatokra vonatkozó veszélyhelyzetet jelez. Amennyiben a veszélyek elkerülésére vonatkozó útmutatásokat nem tartja be, úgy a veszélyhelyzet **előreláthatóan tárgyi károkhoz vezet**.

Biztonsági útmutatásokon belüli információk sorrendje

A biztonsági útmutatások alábbi négy részből állnak:

- A figyelmeztető szó a veszély súlyosságát jelzi
- A veszély jellege és forrása
- A veszély figyelmen kívül hagyásának következményei, pl. "Alábbi megmunkálások esetén ütközésveszély áll fenn"
- Elhárítás – intézkedések a veszély elkerülésére

Biztonsági útmutatások

A jelen útmutatóban lévő biztonsági útmutatások betartásával a szoftver hibáktól mentes és hatékony használatát biztosítja.
A jelen útmutató alábbi biztonsági útmutatásokat tartalmazza:

Az információ szimbólum egy **tippre** utal.
A tipp fontos további vagy kiegészítő információkat ad.

Ez a szimbólum arra szólítja fel, hogy tartsa be az eredeti berendezésgyártó biztonsági útmutatóját. Ez a szimbólum a gépfüggő funkciókra hívja fel a figyelmet. A kezelőre és a berendezésre vonatkozó lehetséges veszélyeket a gépkönyv írja le.

A könyvszimbólum más, külső dokumentációkra való **hivatkozást** jelent, például a berendezésgyártó vagy egy más gyártó dokumentációjára.

Módosításokat javasolna vagy hibát fedezett fel?

Dokumentumainkat folyamatosan igyekszünk az Ön érdekében javítani. Kérjük, segítsen minket ebben és ossza meg változtatási javaslatait alábbi email címre írt levélben:

tnc-userdoc@heidenhain.de

1.2 Vezérlő típusa, szoftver és funkciók

Ez a kézikönyv olyan programozói funkciókat ír le, amik a vezérlésekben az alábbi NC-szoftverszámtól érhetőek el.

A HEINHAIN a 16-os NC szoftverváltozattól kezdve egyszerűsítette a verziójelölési sablonját.

- A kiadási időszak határozza meg a verziószámot.
- Egy kiadási időszak összes vezérlőtípusa ugyanazt a verziószámot kapja.
- A programozó állomások verziószáma megfelel az NC szoftver verziószámának.

Vezérlő típus	NC szoftver száma
TNC 640	340590-16
TNC 640 E	340591-16
TNC 640 Programozó állomás	340595-16

Az E betű a vezérlő export verzióját jelöli. Alábbi szoftveropciók nem vagy csak korlátozottan állnak exportverzió esetén rendelkezésre:

- Haladó Funkció Beállítás 2 (opció 9) 4 főorsó interpolációra korlátozódva

A szerszámgépgyártó a vezérlő használható teljesítményi jellemzőit a szerszámgéphez paraméterezéssel igazítja. Így lehetséges, hogy a jelen kézikönyv néhány olyan funkciót is tartalmaz, amely nem áll minden vezérlőnél rendelkezésre.

Vezérlési funkciók, amelyek nem minden gépen állnak rendelkezésre, például alábbiak:

- Szerszámbemérés TT-vel

A gép tényleges műszaki jellemzőiről érdeklődjön a gép gyártójánál.

Több gépgyártó, így a HEIDENHAIN is, tanfolyamokat ajánl a HEIDENHAIN vezérlők programozásához. Tanfolyamainkon azért is javasoljuk a részvételt, mert így lehetősége nyílik a vezérlői funkciók elsajátítására.

Felhasználói kézikönyv Megmunkálási ciklusok programozása:

A megmunkálási ciklusok valamennyi funkciója **Megmunkáló ciklusok programozása**-ban van leírva. Amennyiben Önnek erre a felhasználói kézikönyvre van szüksége, forduljon a HEIDENHAIN-hoz.
ID: 1303406-xx

Felhasználói kézikönyv Munkadarab és szerszám mérési ciklusok programozása:

A tapintóciklusok összes funkcióját a **Munkadarab és szerszám mérési ciklusok programozása** felhasználói kézikönyv írja le. Amennyiben Önnek erre a felhasználói kézikönyvre van szüksége, forduljon a HEIDENHAIN képviselethez.
ID: 1303409-xx

Felhasználói kézikönyv beállítása, NC programok tesztelése és végrehajtása:

A gép beállításához, valamint az Ön NC programjainak teszteléséhez és ledolgozásához tartozó valamennyi tartalom a **Beállítás, NC programok tesztelése és ledolgozása** felhasználói kézikönyvben van leírva. Amennyiben Önnek erre a felhasználói kézikönyvre van szüksége, forduljon a HEIDENHAIN-hoz.
ID: 1261174-xx

Szoftver-opciók

A TNC 640 különböző szoftver-opcióval rendelkezik, amiket gépének gyártója engedélyezhet. Az egyes opciók az alábbi funkciókat tartalmazzák:

További tengely(Opció#0 - Opció #7)	
Bővítő tengely	Kiegészítő 1 - 8 vezérlőhurok
Haladó Funkció Beállítás 1 (opció 8)	
Bővített funkciók Csoport 1	**Megmunkálás körasztalokkal** ■ Hengerpaláston lévő kontúr, mint két síktengelyé ■ Előtolás programozható mm/perc-ben is **Koordináta átalakítások:** Munkasík döntése **Interpoláció:** Kör 3 tengelyen billentett munkasík esetén
Haladó Funkció Beállítás 2 (opció 9)	
Bővített funkciók Csoport 2 Export licensz szükséges	**3D-s megmunkálás:** ■ 3D-s szerszámkorrekció felületi normálvektorokkal ■ Az elektronikus kézikerék használatával a billenőfej szögének módosítása program közben; a szerszámcsúcs pozíciójának megtartásával (TCPM = **T**ool **C**enter **P**oint **M**anagement) ■ Kontúrra merőleges szerszámirány megtartása ■ szerszámsugár korrekciójának iránya merőleges a szerszám irányára ■ Manuális mozgatás az aktív szerszámtengely rendszerben **Interpoláció:** Egyenes > 4 tengelyen (export engedély szükséges)
HEIDENHAIN DNC (opció azonosító 18)	
	Kommunikáció külső PC alkalmazásokkal COM komponensen keresztül
Dinamikus ütközésfelügyelet – DCM (opció 40)	
Dinamikus ütközésfigyelés	■ A gépgyártó határozza meg a figyelni kívánt objektumokat ■ Figyelmeztetés Kézi üzemmódban ■ Ütközésfelügyelet Programtesztben ■ Programmegszakítás Automatikus üzemmódban ■ 5 tengelyes mozgásfelügyelet
CAD import (opció 42)	
CAD import	■ DXF, STEP és IGES támogatás ■ Kontúrok és furatmintázatok elfogadása ■ Referenciapont kényelmes meghatározása ■ Kontúrrészek grafikai tulajdonságainak kiválasztása párbeszédes programokból

Globális PGM beállítások – GPS (opció 44)	
Globális programbeállítások	■ Koordinátatranszformációk szuperponálása a program futásakor ■ Kézikerék felülírás
Adaptív előtolás vezérlés – AFC (opció 45)	
Adaptív Előtolás Vezérlés	**Maró megmunkálás:** ■ Az aktuális orsóteljesítmény rögzítése egy betanuló forgácsolás segítségével ■ Az automatikus előtolás szabályozás korlátainak meghatározása ■ Teljesen automatikus előtolás szabályozás programfutás közben **Esztergálás (opció 50):** ■ Forgácsolóerő felügyelete programfutás közben
KinematicsOpt (opció 48)	
Gépi kinematika Optimalizálása	■ Aktív kinematika állapotmentése/visszaállítása ■ Aktív kinematika tesztelése ■ Aktív kinematika optimalizálása
Maró-Eszterga (opció 50)	
Maró és eszterga módok	**Funkciók:** ■ Váltás a Maró/Eszterga üzemmódok között ■ Állandó felületi sebesség ■ Szerszámcsúcs sugárkorrekció ■ Esztergaspecifikus kontúrelemek ■ Esztergálási ciklusok ■ Esztergálás excentrikus befogással ■ Ciklus **G880 FOGASKEREK LEFEJTOM.** (Opció 50 és opció 131)
KinematicsComp (opció 52)	
Háromdimenziós kompenzáció	Pozíció és komponens kompenzáció
OPC UA NC szerver 1-től 6-ig (Opciók 56-tól 61-ig)	
Standardizált port	Az OPC UA NC szerver standardizált kapcsolatot (**OPC UA**) biztosít a vezérlő adataihoz és funkcióihoz való külső hozzáféréshez. Ezen szoftveropcióval akár hat párhuzamos klienskapcsolatot is létre tud hozni.
3D-ToolComp (opció 92)	
A 3D-s szerszámsugár kompenzáció a szerszám érintőszögétől függ Export licensz szükséges	■ A szerszám érintőszögétől függően kompenzálja a szerszámsugár eltérését ■ A kompenzációs értékek egy külön kompenzációs érték táblázatban vannak ■ Előfeltétel: felületi normális vektorokkal végzett munka (**LN** mondatok opció 9)

Bővített szerszámkezelő (opció 93)	
Bővített szerszámkezelő	A szerszámkezelés python alapú kibővítése ■ Valamennyi szerszám programspecifikus vagy palettaspecifikus használati sorrendje ■ Valamennyi szerszám programspecifikus vagy palettaspecifikus elhelyezési listája
Bővített Főorsó Interpoláció (opció azonosító 96)	
Főorsó interpoláció	**Interpolációs esztergálás:** ■ A ciklus **IPO.-ESZT. CSATOLAS** (DIN/ISO: **G291**) ■ A ciklus **IPO.-ESZT. KONTUR** (DIN/ISO: **G292**)
Főorsó szinkronizálás (opció 131)	
Főorsó szinkronizálás	■ Maró orsó és eszterga orsó szinkronizálása ■ Ciklus **FOGASKEREK LEFEJTOM.** (DIN/ISO: **G880**) (Opció #50 és Opció #131)
Remote Desktop Manager (Opció #133)	
Külső számítógép egységek távoli hozzáférése	■ Windows egy külön számítógép egységen ■ Felhasználói interfészen keresztül
Funkciók szinkronizálása (opció 135)	
Funkciók szinkronizálása	**Valós idejű csatlakozási funkció – RTC** Tengelyek párosítása
Vizuális beállítás-vezérlő – VSC (opció azonosító 136)	
A beállítási helyzet kamera alapú felügyelete	■ Rögzíti a beállítási helyzetet a HEIDENHAIN kamera rendszerrel ■ A munkatér tervezett és pillanatnyi állapotának vizuális összehasonlítása
Keresztdeformáció kompenzáció – CTC (opció 141)	
Tengelykapcsolások kompenzációja	■ Dinamikusan okozott pozícióeltérések meghatározása tengelygyorsuláson keresztül ■ TCP kompenzáció (**T**ool **C**enter **P**oint)
Adaptív pozíciószabályozás – PAC (opció 142)	
Adaptív pozíciószabályozás	■ Szabályozó-paraméterek beállítása a munkatérbeli tengelyállások függvényében ■ Szabályozó-paraméterek beállítása a tengely sebességének vagy gyorsulásának függvényében
Adaptív terhelésszabályozás – LAC (opció 143)	
Adaptív terhelésszabályozás	■ Munkadarab súlyának és a súrlódási erőnek az automatikus meghatározása ■ Szabályozó-paraméterek beállítása az aktuális munkadarabméretek függvényében

Aktív rezgéskompenzáció – ACC (opció azonosító 145)	
Aktív rezgésszabályozás	Teljesen automatikus funkció a megmunkálás alatti rezgésszabályzáshoz
Machine Vibration Control – MVC (opció 146)	
Gépek rezgéscsillapítása	Gépek rezgéseinek csillapítása a munkadarab felületének javítása érdekében az alábbi funkciókon keresztül: ■ **AVD** Active Vibration Damping ■ **FSC** Frequency Shaping Control
CAD Model Optimalizáló (Opció #152)	
CAD-modell optimalizálás	CAD-modellek konvertálása és optimalizálása ■ Befogó ■ Nyersdarab ■ Készdarab
Batch Process Manager (opció 154)	
Batch Process Manager	Gyártási megbízások tervezése
Komponens felügyelet (opció 155)	
Komponensfelügyelet külső érzékelők nélkül	Konfigurált gépkomponensek felügyelete túlterhelésre
Köszörülés (opció 156)	
Koordináta köszörülés	■ Ciklusok lengőlökethez ■ Ciklusok lehúzáshoz ■ A köszörülő szerszám és lehúzó szerszám szerszámtípusok támogatása
Fogaskerék vágás (opció 157)	
Fogazás szerkesztése	■ Ciklus **FOGASKEREK DEFINIALASA** (DIN/ISO: **G285**) ■ Ciklus **FOGASKER. LEFEJTOMARAS** (DIN/ISO: **G286**) ■ Ciklus **FOGASKER. LEF.HANTOLAS** (DIN/ISO: **G287**)
Haladó funkció beállítás (opció 158)	
Bővített eszterga funkciók	■ Bővített esztergálási ciklusok és funkciók ■ Opció #50 szükséges
Opt. Contour Milling (opció 167)	
Optimalizált kontúrciklusok	Örvénymarás-ciklusok tetszőleges zsebek és szigetek megmunkálásához

További elérhető opciók

A HEIDENHAIN további szoftver-bővítményeket és szoftver-opciókat kínál, amiket kizárólag a gép gyártója konfigurálhat és alkalmazhat. Ilyen például az FS funkcionális biztonság

További információkat gépgyártójának dokumentációjában vagy az **Opciók és tartozékok** prospektusban talál.

ID: 827222-xx

Fejlettségi szint (frissítési funkciók)

A szoftveropciók mellett a vezérlő szoftver további lényeges fejlesztései a **F**eature **C**ontent **L**evel (angol szó a fejlettségi szintre) frissítési funkciókon keresztül történnek. Az FCL-hez tartozó funkciók automatikusan nem érhetők el a vezérlő szoftverének szoftverfrissítésével.

Minden frissítési funkció külön díj nélkül érhető el, amikor új gépet helyez üzembe.

A frissítési funkciók azonosítója a kézikönyvben **FCL n**. Az **n** jelenti a fejlesztési szint sorozatszámát.

Az FCL funkciók állandó engedélyezéséhez vásároljon kódszámot. További információért lépjen kapcsolatba a gép gyártójával vagy a HEIDENHAIN képviselettel.

Művelet leendő helye

A vezérlő az EN 55022 szabványnak megfelelően A osztályúak, ami azt jelenti, hogy elsősorban ipari környezetben használhatók.

Jogi útmutató

A vezérlőszoftver nyílt forráskódú szoftvert tartalmaz, melynek alkalmazása speciális használati feltételekhez kötött. Ezek a felhasználási feltételek elsőbbséget élveznek.

További információkat itt találhat a vezérlésről:

- Nyomja meg az **MOD** gombot
- Válassza a MOD menücsoportban az **Általános információk** at
- Válassza ki a **Licenc-információ** MOD-funkciót

A vezérlőszoftver ezen felül a Softing Industrial Automation GmbH **OPC UA** szoftverének bináris könyvtárait tartalmazza. Ezekre a HEIDENHAIN és a Softing Industrial Automation GmbH közötti további felhasználási feltételek elsőbbséget élveznek.

Az OPC UA NC vagy DNC szerver alkalmazásakor befolyásolhatja a vezérlés viselkedését. Határozza meg ezért ezen pontok használata előtt, hogy a vezérlő továbbra is hibafunkciók nélkül vagy performance beállásokkal legyen üzemeltethető. A rendszerteszt végrehajtása a kommunikációs portokat használó szoftver gyártójának a felelőssége.

Új funkciók 34059x-16

Az új és a módosított szoftverfunkciók áttekintése

A korábbi szoftververziókra vonatkozó információk az **Új és módosított szoftverfunkciók áttekintése** című kiegészítő dokumentációban találhatók. Ha szüksége van erre a dokumentációra, forduljon a HEIDENHAIN képviselethez.

ID: 1322095-xx

A HEINHAIN a 16-os NC szoftverváltozattól kezdve egyszerűsítette a verziójelölési sablonját.

- A kiadási időszak határozza meg a verziószámot.
- Egy kiadási időszak összes vezérlőtípusa ugyanazt a verziószámot kapja.
- A programozó állomások verziószáma megfelel az NC szoftver verziószámának.

- A szoftveropció152 CAD modell optimalizálás hozzá lett adva a **CAD-Viewer**-hez. A **3D-s rácsháló** funkcióval 3D-s modellekből lehet STL fájlokat generálni. Ezzel pl. befogók vagy szerszámtartók hibás fájljait lehet kijavítani vagy a szimulációból generált STL fájlokat egy másik megmunkálásba áttenni.

  További információ: "STL fájlok generálása 3D-s rácsháló val (opció 152)", oldal 465
- A **C**, **CR** és **CT** körpályákon belül a **LIN_** szintaktikai elem segítségével a körmozgást egy tengellyel lineárisan felülírhatja. Ezzel egyszerű módon programozhat csavarvonalat.

  A DIN/ISO programozásban a **G02**, **G03** és **G05** funkcióknál a szabad szintaktikai bevitel segítségével egy harmadik tengely megadását definiálhatja.

  További információ: "Körpálya lineáris felülírása", oldal 174

- A **SZINTAXIS** funkciógomb segítségével elérési út adatokat idézőjelek közé illeszthet, hogy lehetséges különleges karaktereket az elérési út részeként használjon, pl. **/**. A vezérlő a **SZINTAXIS** funkciógombot a következő NC funkcióknál kínálja:
  - Ciklus **12 PROGRAMHIVAS** (DIN/ISO: **G39**)

    További információk: Felhasználói kézikönyv **Megmunkálási ciklusok programozása**
  - **CALL PGM** (DIN/ISO: **%**)

    További információ: "Külső NC program meghívása", oldal 261
  - **FN 16: F-PRINT** (DIN/ISO: **D16**)

    További információ: "D16 - Szövegek és Q-paraméterértékek formázott kiadása", oldal 305
  - **FN 26: TABOPEN** (DIN/ISO: **D26**)

    További információ: "D26 – Egy szabadon meghatározható táblázat megniytása", oldal 395

  További információ: "Megjegyzések a programozáshoz", oldal 259
- Az **FN 18: SYSREAD** (DIN/ISO: D18) funkciók kibővültek:
  - **FN 18: SYSREAD (D18) ID10**: Programinformációk olvasása
    - **NR8**: a hívó NC program mértékegysége
    - **NR9**: a mellékfunkció száma

      A funkció kizárólag az M mellékfunkció makrókon belül érhető el.
  - **FN 18: SYSREAD (D18) ID210**: Aktív koordináta-transzformációk olvasása
    - **NR11**: Koordinátarendszer kézi mozgatásokhoz
  - **FN 18: SYSREAD (D18) ID295**: Gépkinematika adatainak olvasása
    - **NR5**: A tengely kinematikán belüli használatának módja
  - **FN 18: SYSREAD (D18) ID310**: Geometriai viselkedés olvasása
    - **NR126**: Az **M126** mellékfunkció állapota

  További információ: "Rendszeradatok", oldal 558

- A vezérlő a **WMAT.tab**, **TMAT.tab** és **EXAMPLE.cutd** példatáblázatokat tartalmazza a forgácsolási adatok automatikus kiszámításához.

  További információ: "Munka forgácsolási adat táblázatokkal", oldal 212
- A **CAD-Viewer**-ben az **YZ** és a **ZX** megmunkálási síkok kiválaszthatók a maráshoz. A megmunkálási síkot a kiválasztó menü segítségével kell választani.

  További információ: "Alapbeállítások", oldal 470

További információk: Felhasználói kézikönyv **Beállítás, NC programok tesztelése és végrehajtása**

- A vezérlő a fájlkezelésen belül elrejti a rendszerfájlokat, valamint a fájlokat és mappákat, a név elején egy ponttal. Ha szükséges, a fájlok a **REJTETT FÁJLOK MUTATÁSA** funkciógombbal megjeleníthetők.
- A vezérlő a **SECTION MONITORING** NC funkcióval is végrehajthat NC programokat. Ez az NC funkció a TNC7 NC programjainál is megtalálható lehet, de a TNC 640 vezérlőn nincs funkciója.
- A vezérlőn palettaszámláló is definiálható. Ezáltal pl. automatikus munkadarab-cseréléssel működő palettás megmunkálás esetén a gyártott darabszám rugalmasan definiálható. Emiatt lett a palettatáblázat a **TARGET** és a **COUNT** oszlopokkal kibővítve .
- A kiegészítő állapotkijelző **TRANS** füle tartalmazza az aktív eltolást a **WPL-CS** munkasík koordináta rendszerben. Ha az eltolás egy ***.wco** korrekciós táblázatból származik, a vezérlő kijelzi a korrekciós táblázat elérési útját, valamint az aktív sor számét és adott esetben az aktív sorban lévő megjegyzést.
- A tapintótáblázat **TYPE** oszlopa a TS 760 beadási lehetőségével bővült.
- A vezérlő lehetővé teszi FreeTurn szerszámok definiálását és használatát pl. beállított vagy szimultán esztergamegmunkálásokhoz.

  További információ: "Esztergáló megmunkálás FreeTurn szerszámokkal", oldal 526
- A **POZ. KIJ.** funkciógomb segítségével lehet váltani a szerszámtáblázat nézetét. A vezérlő megjeleníti a szerszámtáblázatot a pozíciókijelzővel kombinálva vagy a teljes képernyőn.
- A vezérlő támogatja a TS 760 munkadarab tapintó rendszert.
- A **speedPosCompType** (403129 sz.) gépi paraméterrel definiálja a gépgyártó a fordulatszám-szabályzású FS NC tengelyek viselkedését nyitott védőajtó esetén. Ezáltal pl. bekapcsolhatja a munkadaraborsót és nyitott védőajtó mellett a szerszámmal érintheti a munkadarabot.

Módosított funkciók 34059x-16

- Ahhoz, hogy a vezérlő a szimulációban a nyersdarabot ábrázolni tudja, a nyersdarabnak el kell érnie a minimális méretet. A minimális méret 0,1 mm vagy 0,004 inch az összes tengelyen valamint a sugárban.

  További információ: "Nyersdarab meghatározása: G30/G31", oldal 100
- A szerszámkiválasztás felugró ablaka mindig mutatja a **NAME** oszlop tartalmát, még akkor is, ha a szerszám a szerszámszám segítségével lett behívva.

  További információ: "Szerszámadatok hívása", oldal 137
- A **FUNCTION S-PULSE** funkción belül a **FROM-SPEED** és a **TO-SPEED** szintaktikai elemekkel lehet definiálni a pulzáló fordulatszám alsó és felső határát.

  További információ: "Pulzáló főorsó fordulatszám FUNCTION S-PULSE", oldal 398
- Amíg a programfutás megszakadt vagy megszakították, a 0 - 99, 200 - 1199 és 1400 - 1999 számú Q és QS paramétereket a **Q-paraméter lista** ablak segítségével meg lehet változtatni.

  További információ: "Q paraméterek ellenőrzése és megváltoztatása", oldal 296
- A forgácsolási adatok kiszámítása funkcióban az eredménymezők és az átmérőmező tetszés szerint szerkeszthetők.

  További információ: "Forgácsolási adatok számítása", oldal 210
- A CAD Import (opció 42) funkcióval egy zárt kontúrt nyersdarabként át lehet venni az Esztergamegmunkálás (opció 50) funkció számára.

  További információ: "Kontúr kiválasztása és mentése", oldal 480

További információk: Felhasználói kézikönyv **Beállítás, NC programok tesztelése és végrehajtása**

- Ha az NC programot az **END** gombbal hagyja el, a vezérlő megnyitja a fájlkezelőt. A kurzor az éppen bezárt NC programon áll. Ha ismét megnyomja az **END** gombot, a vezérlő megnyitja az eredeti NC programot és a kurzor az utoljára kiválasztott soron áll. Ez a viselkedés nagyobb fájlok esetén késést okozhat.
- A vezérlő figyelembe veszi a hajlított beszúrószerszám szögét az alábbi ciklusban: **800 FORGAT. RENDSZ. ILL.** (DIN/ISO: **G800**, opció 50)
- A köszörűszerszám-táblázatban az **INIT_D_PNR** oszlop beviteli tartománya 99-ről 9999-re bővült.

- A vezérlő a **Kőlehúzó görgő,ROLL** szerszámtípusnál a **CUTWIDTH** paramétert a szerszámkezelés űrlapnézetében mutatja.
- Ha kézi tapintófunkcióval csapot vagy furatot 360° nyílásszöggel automatikusan mér, a vezérlő a munkadarab-tapintót a tapintási művelet végén a kiindulási pozíciójába mozgatja vissza .
- A vezérlő az **ÉRINTÉS SÍK** funkciónál a 3D alapelforgatás beállítása előtt segédábrát mutat, amivel a billentéskor fellépő ütközésveszélyre figyelmeztet.
- A hibaablakban a **SZŰRŐ** funkciógomb szövege megváltozott, az új gomb **CSOPORTOSIT** lett. A vezérlő ezzel a funkciógombbal csoportosítja a figyelmeztetéseket és a hibaüzeneteket.
- A **Hálózati beállítások** ablak felülete megváltozott. A hálózati meghajtó konfigurálására használja a **Hálózati kapcsolatok** funkciógombot.
- A vezérlő tanúsítványokat hoz létre az OPC UA NC Server (opció 56 - 61) számára 5 éves érvényességgel.
- A **displayPace** (101000 sz.) gépi paraméter beviteli tartománya kibővült. A tengelyek legkisebb kijelzési lépése 0,000001° vagy mm lett.

34059x-16 új ciklusfunkciók

További információk: Felhasználói kézikönyv **Megmunkálási ciklusok programozása**

- Ciklus **1017 KOLEHUZAS KOLEHUZO GORGOVEL** (DIN/ISO: **G1017**, opció 156)

  Ezzel a ciklussal a köszörűkorong átmérőjét lehet lehúzni. A stratégiától függően a vezérlő a koronggeometriának megfelelő mozgásokat hajtja végre. A vezérlő lengő, oszcilláló és finoman oszcilláló kőlehúzási stratégiákat kínál. Ez a ciklus csak a **FUNCTION MODE DRESS** lehúzó üzemben megengedett.
- Ciklus **1018 BESZURAS KOLEHUZO GORGOVEL** (DIN/ISO: **G1018**, opció 156)

  Ezzel a ciklussal a köszörűkorong átmérőjét lehet lehúzni lehúzó görgővel végzett beszúrással. A stratégiától függően a vezérlő egy vagy több beszúró mozgást végez. Ez a ciklus csak a **FUNCTION MODE DRESS** lehúzó üzemben megengedett.
- Ciklus **1021 HENGER LASSULOKETU KOSZORULESE** (DIN/ISO: **G1021**, opció 156)

  Ezzel a ciklussal hengeres zsebeket vagy hengeres csapokat lehet köszörülni. A henger magassága nagyobb lehet, mint a köszörűkorong szélessége. A vezérlő egy lengőlökettel képes megmunkálni a henger teljes magasságát. A vezérlő egy lengőlöket során több körpályát ír le. Ez a művelet lassú löketű köszörülésnek felel meg.

- Ciklus **1022 HENGER GYORSLOKETU KOSZORULESE** (DIN/ISO: **G1022**, opció 156)

  Ezzel a ciklussal hengeres zsebeket vagy hengeres csapokat lehet köszörülni. Ebben az esetben a vezérlő kör- és csavarvonalú pályákat ír le a hengerpalást teljes megmunkálásához. A megkövetelt pontosság és felületi minőség elérése érdekében a mozgások lengőlökettel felülírhatók. Ez a művelet gyors löketű köszörülésnek felel meg.

További információk: Felhasználói kézikönyv **Mérési ciklusok programozása munkadarabra és szerszámra**

- Ciklus **1400 POZICIO TAPINTASA** (DIN/ISO: **G1400**)

  Ezzel a ciklussal egyetlen pozíciót tapint. A meghatározott értékek átvihetők a bázisponttáblázat aktív sorába.
- Ciklus **1401 KOR TAPINTASA** (DIN/ISO: **G1401**)

  Ezzel a ciklussal furat vagy csap középpontját lehet meghatározni. A meghatározott értékek átvihetők a bázisponttáblázat aktív sorába.
- Ciklus **1402 GOMB TAPINTASA** (DIN/ISO: **G1402**)

  Ezzel a ciklussal gömb középpontját lehet meghatározni. A meghatározott értékek átvihetők a bázisponttáblázat aktív sorába.
- Ciklus **1412 FERDE EL TAPINTASA** (DIN/ISO: **G1412**)

  Ezzel a ciklussal a munkadarab ferde helyzetét lehet meghatározni egy ferde él két pontjának megérintésével.
- Ciklus **1493 EXTRUZIO TAPINTASA** (DIN/ISO: **G1493**)

  Ezzel a ciklussal az extrúziót lehet meghatározni. Aktív extrúzió esetén a vezérlő a tapintási pontokat egy irány mentén egy meghatározott hosszon ismétli.

34059x-16 megváltoztatott ciklusfunkciók

További információk: Felhasználói kézikönyv **Megmunkálási ciklusok programozása**

- A **CONTOUR DEF** funkción belül a **V** (void) jelölésű tartományok kizárhatók a megmunkálásból. Ezek a tartományok lehetnek pl. öntvények kontúrjai vagy a korábbi lépésekből származó megmunkálások.
- A **202 KIESZTERGALAS** (DIN/ISO: **G202**) ciklus a **Q357 OLDALSO BIZT. TAV.** paraméterrel bővült. Ebben a paraméterben definiálható, hogy a vezérlő a szerszámot a furat alján mennyire húzza vissza a megmunkálási síkban. Ez a paraméter csak akkor hatásos, ha a **Q214 ELTAVOLODASI IRANY** paraméter definiálva van.
- A ciklus **205 UNIVERZ. MELYFURAS** (DIN/ISO: **G205**) ciklus a **Q373 KOZ ELOTOLAS FORGELT** paraméterrel bővült. Ebben a paraméterben definiálható az előtolás a késleltetési távolságra való újra elinduláshoz forgácseltávolítás után.
- A **208 FURATMARAS** (DIN/ISO: **G208**) ciklus a **Q370 PALYAATFEDES** paraméterrel bővült. Ebben a paraméterben definiálható az oldalirányú léptetés.

- A **224 MINTAZAT DATAMATRIX KODJA** (DIN/ISO: **G224**) ciklusban a következő rendszeradatok adhatók ki változóként:
  - Mai dátum
  - Aktuális idő
  - Aktuális naptári hét
  - NC program neve és elérési útvonala
  - Aktuális számlálóállás
- A **225 GRAVIROZ** (DIN/ISO: **G225**) ciklus az alábbiakkal bővült:
  - A **Q202 MAX.BEMERULESI MELYS** paraméterrel, amivel a maximális fogásmélység állítható be.
  - A **Q367 SZOVEG POZICIOJA** paraméter a **7**, **8** és **9** beadási lehetőségekkel bővült. Ezekkel az értékekkel lehet beállítani a gravírozott szöveget a vízszintes középvonalhoz képest.
  - Módosult a közelítési viselkedés. Ha a szerszám alatta van a **2. BIZTONSAGI TAVOLS**-nak, akkor a vezérlő először a 2. biztonsági távolságra **Q204** pozicionál és ezután a megmunkálási síkban lévő kiindulási pozícióra.
- Ha a **233 SIKMARAS** (DIN/ISO: **G233**) ciklusban a **Q389** paraméter értéke 2 vagy 3, és oldalsó korlátozás is definiálva van, a vezérlő a **Q207 ELOTOLAS MARASKOR** paraméter értékével egy köríven közelíti meg vagy hagyja el a kontúrt.
- Ha a mérés a **238 GEPALLAPOT MERESE** (DIN/ISO: **G238**, opció 155) ciklusban nem helyesen lett végrehajtva, pl. 0 %-os előtolás override-dal, akkor lehetőség van a ciklus megismétlésére.
- A **240 KOZPONTOZAS** (DIN/ISO: **G240**) ciklus azzal bővült, hogy ezentúl figyelembe veszi az előfúrási átmérőt.

  A rendszer az alábbi paraméterekkel bővült:
  - **Q342 ELOFURT ATMERO**
  - **Q253 ELOTOL. ELOPOZIC.KOR**: Definiált **Q342** paraméter esetén a mélyített kiindulási ponthoz közelítés előtolása

- A **Q429 HUTES BE** és a **Q430 HUTES KI** paraméterek a **241 EGYELU MELYFURAS** (DIN/ISO: **G241**) ciklusban bővültek. Definiálható egy felhasználói makró elérési útja.
- A **Q575 FOGASVETEL-STRATEGIA** paraméter a **272 OCM NAGYOLAS** (DIN/ISO: **G272**, opció 167) ciklusban a 2. beviteli lehetőséggel bővült. Ezzel a beviteli lehetőséggel számolja ki a vezérlő a megmunkálási sorrendet úgy, hogy a szerszám vágóélének hossza maximálisan ki legyen használva.
- A **286 FOGASKER. LEFEJTOMARAS** (DIN/ISO: **G286**, opció 157) és a **287 FOGASKER. LEF.HANTOLAS** (DIN/ISO: **G287**, opció 157) ciklusok esztergáló üzemmódban aktív koordináta rendszer elforgatás (ciklus **800**, opció 50) esetén automatikusan kiszámítják a helyes visszahúzási irányt a liftoff-on belül.
- A **287 FOGASKER. LEF.HANTOLAS** (DIN/ISO: **G287**, opció 157) ciklus az alábbiakkal bővült:
  - A **Q466 KIFUTASI UT** paraméterrel definiálható az út hossza a fogaskerék végpontján.
  - A **Q240 FOGASOK SZAMA** paraméter technológiai táblázat hozzáadási lehetőségével bővült. Ebben a technológiai táblázatban minden egyes fogás előtolása, oldalirányú léptetése és oldalirányú eltolása definiálható.
- A **292 IPO.-ESZT. KONTUR** (DIN/ISO: **G292**, opció 96) ciklus poláris kinematikával használható. Ehhez a munkadarabot a körasztal közepére kell rögzíteni és (tengely)összekapcsolás nem lehet aktív.

- A **800 FORGAT. RENDSZ. ILL.** (DIN/ISO: **G800**, opció 50) ciklus az alábbiakkal bővült:
  - A **Q599 VISSZAHUZAS** paraméterrel definiálható a szerszám visszahúzása a ciklusban végzett pozicionálások előtt.
  - A ciklus figyelembe veszi az **M138** elforgatott tengelyek a megmunkáláshoz mellékfunkciót.
- Az alábbi ciklusok támogatják a FreeTurnszerszámmal végzett munkát:
  - Ciklus **811 HOSSZESZT. VALL** (DIN/ISO: **G811**, opció 50)
  - Ciklus **812 HOSSZESZT. VALL SPEC** (DIN/ISO: **G812**, opció 50)
  - Ciklus **813 ESZT. BEMERULES HOSSZIR.** (DIN/ISO: **G813**, opció 50)
  - Ciklus **814 HOSSZESZT. BEMERULES SPEC.** (DIN/ISO: **G814**, opció 50)
  - Ciklus **810 TURN CONTOUR LONG.** (DIN/ISO: **G810**, opció 50)
  - Ciklus **815 KONTURPARH. FORGATAS** (DIN/ISO: **G815**, opció 50)
  - Ciklus **821 SIKESZT. VALL** (DIN/ISO: **G821**, opció 50)
  - Ciklus **822 SIKESZT. VALL SPEC** (DIN/ISO: **G822**, opció 50)
  - Ciklus **823 SIKESZT. BEMERULES** (DIN/ISO: **G823**, opció 50)
  - Ciklus **824 SIKESZT. BEMERULES SPEC.** (DIN/ISO: **G824**, opció 50)
  - Ciklus **820 TURN CONTOUR TRANSV.** (DIN/ISO: **G820**, opció 50)
  - Ciklus **882 ESZTERGALAS SZIMULTAN NAGYOLAS** (DIN/ISO: **G882**, opció 158)
  - Ciklus **883 ESZTERGALAS SZIMULTAN SIMITAS** (DIN/ISO: **G882**, opció 158)
- A **860** - **862** és a **870** - **872** ciklusok aktív fésűs beszúrás esetén hibaüzenetet adnak, ha ferde visszahúzás (**Q462=1**) van programozva. Fésűs beszúrás csak egyenes visszahúzással lehetséges.
- A **1010 KOLEHUZAS ATMERO** (DIN/ISO: **G1010**, opció 156) ciklus támogatja a lehúzó görgő szerszámtípust.

- Bizonyos ciklusokban lehetőség van tűrések megadására. A következő ciklusokban lehetőség van méreteltérések, tűrési értékek DIN EN ISO 286-2 szerinti vagy általános tűrések DIN ISO 2768-1 szerinti meghatározására:
  - Ciklus **208 FURATMARAS** (DIN/ISO: G208)
  - Ciklus **1271 OCM NEGYSZOG** (DIN/ISO: G1271, opció 167)
  - Ciklus **1272 OCM KÖR** (DIN/ISO: G1272, opció 167)
  - Ciklus **1273 OCM HORONY / BORDA** (DIN/ISO: G1273, opció 167)
  - Ciklus **1278 OCM SOKSZÖG** (DIN/ISO: G1278, opció 167)

További információk: Felhasználói kézikönyv **Mérési ciklusok programozása munkadarabra és szerszámra**

- A **14xx** és **42x** tapintóciklusok jegyzőkönyvfájljának fejlécében a főprogram mértékegysége látható.
- Ha a munkadarab bázispontban egy alapelforgatás aktív, a vezérlő a **451 KINEMATIKA MERESE** (DIN/ISO: **G451**, opció 48), **452**, **PRESET-KOMPENZACIO** (DIN/ISO: **G452**, opció 48), **453 KINEMATIKAI RACS** (DIN/ISO: **G453**, opció 48, opció 52) ciklusok végrehajtásakor hibaüzenetet jelenít meg. A vezérlő az alapelforgatást a program folytatásakor visszaállítja 0-ra.
- A **484 IR-TT KALIBRALAS** (DIN/ISO: **G484**) ciklus a **Q523 TT-POSITION** paraméterrel bővült. Ebben a paraméterben a munkadarab tapintó helyzetét lehet definiálni és szükség esetén a kalibrálás után a **centerPos** paraméterbe beíratni.
- A **1420 TAPINTAS A SIKBAN** (DIN/ISO: **G1420**), **1410 EL TAPINTASA** (DIN/ISO: **G1410**), **1411 KET KOR TAPINTASA** (DIN/ISO: **G1411**) ciklusok az alábbiakkal bővültek:
  - A ciklusokban tűrési értékek a DIN EN ISO 286-2 szerint vagy általános tűrések a DIN ISO 2768-1 szerint definiálhatók.
  - Ha a **Q1125 BIZTONSÁGOS MAGASSÁG** paraméterben a 2 érték van definiálva, a vezérlő előpozicionálja a tapintót a tapintótáblázatban megadott **FMAX** gyorsmenettel a biztonsági magasságra.

2

Első lépések

2.1 Áttekintés

Ez a fejezet segítséget kíván Önnek nyújtani a vezérlés legfontosabb folyamatainak gyors megtanulásában. Adott témával kapcsolatban bővebb információt a vonatkozó fejezetben talál, amelyre hivatkozunk.

Az alábbi témákkal foglalkozunk ebben a fejezetben:

- A gép bekapcsolása
- Munkadarab programozása

Az alábbi témákat találja a Beállítás, NC programok tesztelése és ledolgozása felhasználói kézikönyvekben:

- A gép bekapcsolása
- Munkadarab grafikus tesztelése
- Szerszámok beállítása
- A munkadarab beállítása
- Munkadarab megmunkálása

2.2 A gép bekapcsolása

Áramszünet nyugtázása

⚠ VESZÉLY

Figyelem, veszély a felhasználóknak!

A gépek és azok alkatrészei mindig mechanikus veszélyeket rejtenek. Az elektromos, mágneses vagy elektromágneses mezők különösen szívritmus szabályozóval vagy implantátumokkal élő személyek számára veszélyesek. A veszélyhelyzet már a gép bekapcsolásával megkezdődik!

- ▶ Vegye figyelembe és tartsa is be a gépkönyvet
- ▶ Vegye figyelembe és tartsa is be a biztonsági útmutatásokat és biztonsági szimbólumokat
- ▶ Használjon biztonsági berendezéseket

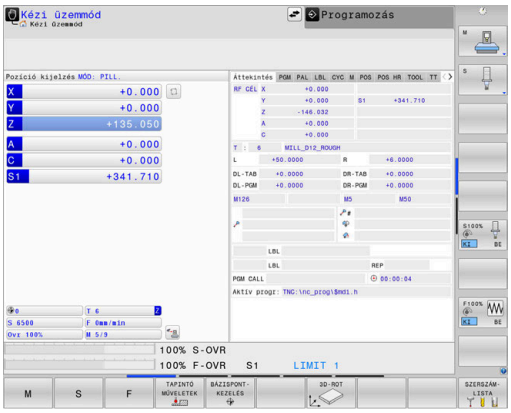

Vegye figyelembe a Gépkönyv előírásait.
A gép bekapcsolása és a referenciapontokon való áthaladás gépfüggő funkciók.

A gép bekapcsolásához az alábbiak szerint járjon el:

- ▶ Kapcsolja be a vezérlő és a gép tápfeszültségét
- > A vezérlő elindítja az operációs rendszert. Ez a folyamat néhány percig tarthat.
- > Majd a vezérlő a képernyő fejlécében megjeleníti az áramkimaradás üzenetet.

CE

- ▶ Nyomja meg a **CE** gombot
- > A vezérlő lefordítja a PLC programot.

I

- ▶ Kapcsolja be a vezérlő feszültségét
- > A vezérlő **Kézi üzemmód**-ban található.

Az Ön gépétől függően további lépések is szükségesek lehetnek az NC programok ledolgozásához.

Részletes információk ehhez a témához

- A gép bekapcsolása
  További információk: Felhasználói kézikönyv **Beállítás, NC programok tesztelése és végrehajtása**

2.3 Az első alkatrész programozása

Üzemmód választása

NC programokat írni kizárólag a **Programozás** üzemmódban lehet:

- ▶ Nyomja meg a programozás üzemmód gombot
- > A vezérlő átvált **Programozás** üzemmódra.

További információk a témával kapcsolatban

- Üzemmódok
  További információ: "Programozás", oldal 81

A vezérlő fontos kezelőszervei

Gomb	Funkciók a párbeszéd alatt
ENT	Bevitel megerősítése és továbblépés a párbeszéd következő kérdésére
NO ENT	Kérdés elutasítása
END	Párbeszéd azonnali lezárása
DEL	Párbeszéd megszakítása, bevitel elvetése
	Funkciógombok a képernyőn, melyekkel az éppen aktív üzemmód állapottól függő funkciókat választhat ki

További információk a témával kapcsolatban

- NC Programok létrehozása és változtatása
  További információ: "NC program szerkesztése", oldal 107
- Gombok áttekintése
  További információ: "A vezérlő kezelőszervei", oldal 2

Új NC program megnyitása/ fájlkezelés

Új NC program létrehozásához alábbiak szerint járjon el:

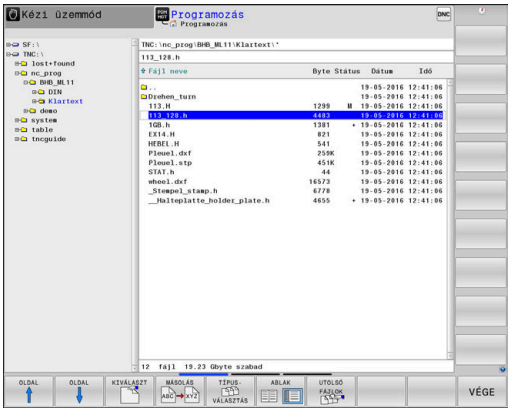

PGM MGT

- Nyomja meg a **PGM MGT** gombot
- > A vezérlő megnyitja a fájlkezelőt.

A vezérlő fájlkezelőjének elrendezése nagyon hasonlít a számítógépek Windows Explorer fájlkezelőjéhez. A fájlkezelő lehetővé teszi az adatkezelést a vezérlő belső memóriában.

- Mappa kiválasztása
- Adjon meg tetszőleges fájlnevet **.I** végződéssel

ENT

- Hagyja jóvá az **ENT** gombbal
- > A vezérlő rákérdez az új NC program mértékegységére.

MM

- Nyomja meg a kívánt **MM** vagy **INCH** mértékegység funkciógombját

A vezérlő automatikusan létrehozza az NC program első és az utolsó NC mondatát. Ezeket az NC mondatokat később nem módosíthatja.

További információk a témával kapcsolatban

- Fájlkezelés
  További információ: "Fájlkezelés", oldal 113
- Új NC program létrehozása
  További információ: "NC programok megnyitása és beadása", oldal 99

Nyersdarab definiálása

Ha megnyitott egy új NC programot, meghatározhatja a nyers munkadarabot. Határozzon meg egy téglatestet a MIN és MAX pontok megadásával, a mindenkori kiválasztott referenciapontra vonatkozóan.

Miután kiválasztotta a kívánt nyersdarabot a funkciógombon keresztül, a vezérlő automatikusan elkezdi a nyersdarab meghatározását és bekéri a szükséges adatokat.

Téglalap alakú nyersdarab meghatározásához az alábbiak szerint járjon el:

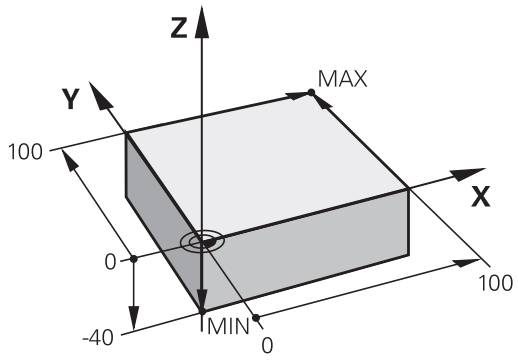

- Nyomja meg a nyers munkadarabnak kívánt téglatest funkciógombját
- **Z orsótengely - XY sík**: Adjon meg aktív orsótengelyt. G17 alapbeállításként el van mentve, átvétel az **ENT** gombbal.
- **Nyersdarab definíciója: Min. X**: Adja meg a nyersdarab legkisebb X koordinátáját a referenciapontra vonatkoztatva, pl. 0, nyugtázza az **ENT** gombbal
- **Nyersdarab definíciója: Min. Y**: Adja meg a nyersdarab legkisebb Y koordinátáját a referenciapontra vonatkoztatva, pl. 0, nyugtázza az **ENT** gombbal
- **Nyersdarab definíciója: Min. Z**: Adja meg a nyersdarab legkisebb Z koordinátáját a referenciapontra vonatkoztatva, pl. -40, nyugtázza az **ENT** gombbal
- **Nyersdarab definíciója: Max. X**: Adja meg a nyersdarab legnagyobb X koordinátáját a referenciapontra vonatkoztatva, pl. 100, nyugtázza az **ENT** gombbal
- **Nyersdarab definíciója: Max. Y**: Adja meg a nyersdarab legnagyobb Y koordinátáját a referenciapontra vonatkoztatva, z. B. 100, nyugtázza az **ENT** gombbal
- **Nyersdarab definíciója: Max. Z**: Adja meg a nyersdarab legnagyobb Z koordinátáját a referenciapontra vonatkoztatva, pl. 0, nyugtázza az **ENT** gombbal
- A vezérlő lezárja a párbeszédet.

Példa

```
%NEW G71 *
N10 G30  G17 X+0  Y+0 Z-40*
N20 G31  X+100 Y+100  Z+0*
N99999999 %NEW  G71 *
```

További információk a témával kapcsolatban

- Nyersdarab meghatározása
  További információ: "Új NC program megnyitása", oldal 103

Programfelépítés

Az NC programokat lehetőség szerint hasonlóan kell felépíteni. Ez növeli az átláthatóságot, gyorsítja a programozást és csökkenti a hibalehetőségeket.

Javasolt programfelépítés egyszerű, hagyományos kontúrmegmunkáláshoz

Példa

```
%BSPCONT G71 *
N10 G30  G71 X...  Y... Z...*
N20 G31  X... Y...  Z...*
N30 T5  G17 S5000*
N40 G00  G40 G90  Z+250 M3*
N50 X...  Y...*
N60 G01  Z+10 F3000  M8*
N70 X...  Y... RL  F500*
...
N160 G40  ... X...  Y... F3000  M9*
N170 G00  Z+250 M2*
N99999999 BSPCONT  G71 *
```

1 Szerszámhívás, szerszámtengely meghatározása
2 Szerszám kijáratása, orsó bekapcsolása
3 Szerszám előpozicionálása a munkasíkban a kontúr kezdőpontjához közel
4 Hajtson végre előpozícionálást a szerszámtengelyben a munkadarab fölé vagy egyből a mélységre, szükség esetén kapcsolja be a hűtést
5 Kontúr megközelítése
6 Kontúrmegmunkálás
7 Kontúr elhagyása
8 Szerszám visszahúzása, NC program befejezése

További információk a témával kapcsolatban

- Kontúrprogramozás
  További információ: "Szerszámmozgás programozása munkadarab megmunkálásához", oldal 150

Javasolt programfelépítés egyszerű ciklusprogramokhoz

Példa

```
%BSBCYC G71 *
N10 G30  G71 X...  Y... Z...*
N20 G31  X... Y...  Z..*
N30 T5  G17 S5000*
N40 G00  G40 G90  Z+250 M3*
N50 G200...*
N60 X...  Y...*
N70 G79  M8*
N80 G00  Z+250 M2*
N99999999 BSBCYC  G71 *
```

1 Szerszámhívás, szerszámtengely meghatározása
2 Szerszám kijáratása, orsó bekapcsolása
3 Fix ciklus meghatározása
4 Megmunkálási pozícióra mozgás
5 Ciklus meghívása, hűtőközeg bekapcsolása
6 Szerszám visszahúzása, NC program befejezése

További információk a témával kapcsolatban

- Ciklusprogramozás
  További információk: Felhasználói kézikönyv **Megmunkálási ciklusok programozása**

Programozzon le egyszerűbb kontúrt

A jobb oldalon látható kontúrt kell 5 mm mélységben egyszer körbemarni. A nyersdarabot már meghatározta.

Miután egy funkciógombbal az NC mondatot megnyitotta, a vezérlés lekérdezi az összes adatot a fejlécen párbeszédes formában.

A kontúr leprogramozásához az alábbiak szerint járjon el:

Szerszám meghívása

TOOL CALL
- ▶ Nyomja meg a **TOOL CALL** gombot
- ▶ Adja meg a szerszámadatokat, pl. 16-os szerszám

ENT
- ▶ Hagyja jóvá az **ENT** gombbal

ENT
- ▶ Hagyja jóvá a **G17** szerszámtengelyt az **ENT** gombbal
- ▶ Adja meg az orsó fordulatszámát, pl. 6500

END
- ▶ Nyomja meg az **END** gombot
- > A vezérlő befejezi az NC mondatot.

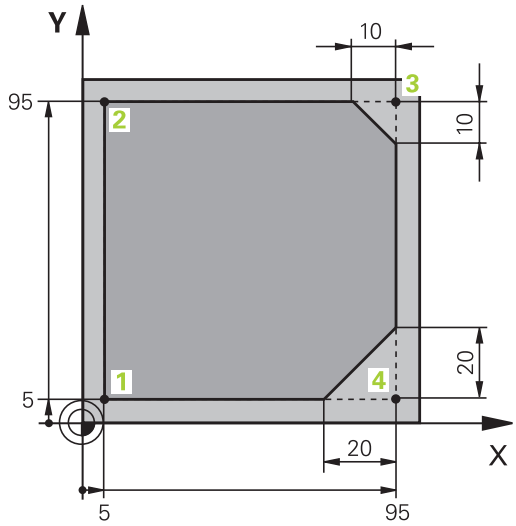

Szerszám visszahúzása

L
- Nyomja meg a **L** gombot

←
- Nyomja meg a bal nyíl gombot
- > A vezérlő megnyitja a G-funkciók beadási tartományát.

G00
- Nyomja meg a **G00** funkciógombot
- > A vezérlő gyorsmenetben lefutja az NC-mondatot.

Alternatíva:

G
- Nyomja meg a **G** gombot az alfabetikus billentyűzeten
- Adjon meg **0**-t

ENT
- Hagyja jóvá az **ENT** gombbal
- > A vezérlő gyorsmenetben lefutja az NC-mondatot.

G90
- Nyomja meg a **G90** funkciógombot
- > A vezérlő a megadott méretadatokat abszolút értelemben dolgozza fel.

Z
- Nyomja meg a **Z** tengelygombot
- A kijáratáshoz adja meg az értéket, pl. 250 mm

ENT
- Nyomja meg az **ENT** gombot

G40
- Nyomja meg a **G40** funkciógombot
- > A vezérlő nem aktivál sugárkorrekciót.
- Szükség esetén adjon meg **M** kiegészítő funkciót, pl. **M3**, orsó bekapcsolása

END
- Nyomja meg az **END** gombot
- > A vezérlő elmenti a pozicionáló mondatot.

Szerszám előpozícionálása a megmunkálási síkon

G
- Nyomja meg a **G** gombot az alfabetikus billentyűzeten
- Adjon meg **0**-t

ENT
- Hagyja jóvá az **ENT** gombbal
- > A vezérlő gyorsmenetben lefutja az NC-mondatot.

X
- Nyomja meg a **X** tengelygombot
- Adja meg az értéket a ráállási pozícióhoz, pl. -20 mm

Y
- Nyomja meg a **Y** tengelygombot
- Adja meg az értéket a ráállási pozícióhoz, pl. -20 mm

ENT
- Nyomja meg az **ENT** gombot

G40
- Nyomja meg a **G40** funkciógombot
- > A vezérlő nem aktivál sugárkorrekciót.
- Adott esetben adjon meg M kiegészítő funkciót

END
- Nyomja meg az **END** gombot
- > A vezérlő elmenti a pozicionáló mondatot.

Szerszám pozícionálása mélységben

G
- Nyomja meg a **G** gombot az alfabetikus billentyűzeten
- Adjon meg **0**-t

ENT
- Hagyja jóvá az **ENT** gombbal
- > A vezérlő gyorsmenetben lefutja az NC-mondatot.

Z
- Nyomja meg a **Z** tengelygombot
- Adja meg az értéket a ráállási pozícióhoz, pl. -5 mm

ENT
- Nyomja meg az **ENT** gombot

G40
- Nyomja meg a **G40** funkciógombot
- > A vezérlő nem aktivál sugárkorrekciót.
- Adjon meg **M** kiegészítő funkciót, pl. **M8**, hűtőközeg bekapcsolása

END
- Nyomja meg az **END** gombot
- > A vezérlő elmenti a pozicionáló mondatot.

Álljon rá óvatosan a kontúrra

L
- Nyomja meg a **L** gombot
- Adja meg az **1** kontúrkezőpont koordinátáit

ENT
- Nyomja meg az **ENT** gombot

G41
- Nyomja meg a **G41** funkciógombot
- > A vezérlő aktivál egy bal sugárkorrekciót.
- Adja meg az értéket a megmunkálás előtolásához, pl. 700 mm/perc

END
- Nyomja meg az **END** gombot

G
- Nyomja meg a **G** gombot az alfabetikus billentyűzeten
- Adjon meg **26**-t

ENT
- Nyomja meg az **ENT** gombot
- > A vezérlő megnyitja a **G26** parancsot, álljon rá finoman a kontúrra.
- Adja meg a rááló kör lekerekítési sugarát, pl. 8 mm

END
- Nyomja meg az **END** gombot
- > A vezérlő elmenti a rááló mozgást.

Kontúr megmunkálása

- ▶ Nyomja meg a L gombot
- ▶ Adja meg a **2** kontúrpont megváltozó koordinátáit, pl. **Y 95**
- ▶ Nyomja meg az **END** gombot
- > A vezérlő átveszi a megváltoztatott értéket, és megtart minden más információt az előző NC-mondatból.
- ▶ Nyomja meg a **L** gombot
- ▶ Álljon rá a **3** kontúrpont megváltozó koordinátáira, pl. **X 95**
- ▶ Nyomja meg az **END** gombot

- ▶ Nyomja meg a **CHF** gombot
- ▶ Adja meg a **G24** letörésszélességet a **3** kontúrponton, 10 mm
- ▶ Nyomja meg az **END** gombot
- > A vezérlő lementi a letörést a lineáris mondat végén.
- ▶ Nyomja meg a **L** gombot
- ▶ Adja meg a **4** kontúrpont megváltozó koordinátáit
- ▶ Nyomja meg az **END** gombot

- ▶ Nyomja meg a **CHF** gombot
- ▶ Adja meg a **G24** letörésszélességet a **4** kontúrponton, 20 mm
- ▶ Nyomja meg az **END** gombot

Kontúr bezárása és óvatos elhagyása

- Nyomja meg a **L** gombot
- Adja meg a **1** kontúrpont megváltozó koordinátáit
- Nyomja meg az **END** gombot

- Nyomja meg a **G** gombot az alfabetikus billentyűzeten
- Adjon meg **27**-t
- Nyomja meg az **ENT** gombot
> A vezérlő megnyitja a **G27** parancsot, hagyja el finoman a kontúrt.
- Adja meg a kiálló kör lekerekítési sugarát, pl. 8 mm
- Nyomja meg az **END** gombot
> A vezérlő elmenti a kiálló mozgást.
- Nyomja meg a **L** gombot
- Adjon meg a munkadarabon kívüli X és Y koordinátákat, pl.. **X -20 Y -20**
- Nyomja meg az **ENT** gombot

- Nyomja meg a **G40** funkciógombot
> A vezérlő nem aktivál sugárkorrekciót.
- Adja meg az értéket a pozícionáló előtoláshoz, pl. 3000 mm/perc
- Nyomja meg az **ENT** gombot
- Szükség esetén adjon meg **M** kiegészítő funkciót, pl. M9, hűtőfolyadék kikapcsolása
- Nyomja meg az **END** gombot
> A vezérlő elmenti a megadott pozicionáló mondatot.

Szerszám visszahúzása

G
- Nyomja meg a **G** gombot az alfabetikus billentyűzeten
- Adjon meg **0**-t

ENT
- Nyomja meg az **ENT** gombot
- A vezérlő gyorsmenetben lefutja az NC-mondatot.

Z
- Nyomja meg a **Z** tengelygombot
- A kijáratáshoz adja meg az értéket, pl. 250 mm

ENT
- Nyomja meg az **ENT** gombot

G40
- Nyomja meg a **G40** funkciógombot
- A vezérlő nem aktivál sugárkorrekciót.
- Adjon meg **M** kiegészítő funkciót, pl. **M30** a program befejezéséhez

END
- Nyomja meg az **END** gombot
- A vezérlő elmenti a pozícionáló mondatot és befejezi az NC programot.

Részletes információk ehhez a témához

- Komplett példa NC mondatokkal
  További információ: "Példa: Egyenes mozgatás és letörés derékszögű koordinátákkal", oldal 175
- Új NC program létrehozása
  További információ: "NC programok megnyitása és beadása", oldal 99
- Ráállás a kontúrra/annak elhagyása
  További információ: "Kontúr megközelítése és elhagyása", oldal 153
- Kontúr programozása
  További információ: "Pályafunkciók áttekintése", oldal 164
- Szerszámsugár korrekció
  További információ: "Szerszámsugár korrekció", oldal 144
- M mellékfunkciók
  További információ: "Mellékfunkciók programfutás ellenőrzéséhez, orsóhoz és hűtőközeghez ", oldal 235

Ciklus program létrehozása

A jobb oldali ábrán látható (20 mm mélységű) furatokat kell standard fúróciklussal megmunkálni. A nyersdarabot már meghatározta.

Szerszám meghívása

TOOL CALL
- Nyomja meg a **TOOL CALL** gombot
- Adja meg a szerszámadatokat, pl. 5-os szerszám

ENT
- Hagyja jóvá az **ENT** gombbal

ENT
- Hagyja jóvá a **G17** szerszámtengelyt az **ENT** gombbal
- Adja meg az orsó fordulatszámát, pl. 4500

END
- Nyomja meg az **END** gombot
- > A vezérlő befejezi az NC mondatot.

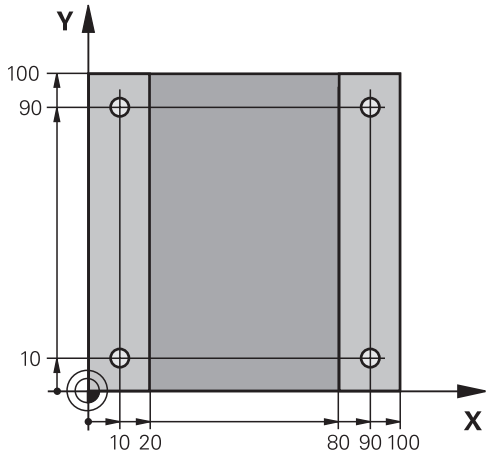

Szerszám visszahúzása

L
- Nyomja meg a **L** gombot

←
- Nyomja meg a bal nyíl gombot
- > A vezérlő megnyitja a G-funkciók beadási tartományát.

G00
- Nyomja meg a **G00** funkciógombot
- > A vezérlő gyorsmenetben lefutja az NC-mondatot.

Alternatíva:

G
- Nyomja meg a **G** gombot az alfabetikus billentyűzeten
- Adjon meg **0**-t

ENT
- Hagyja jóvá az **ENT** gombbal
- > A vezérlő gyorsmenetben lefutja az NC-mondatot.

G90
- Nyomja meg a **G90** funkciógombot
- > A vezérlő a megadott méretadatokat abszolút értelemben dolgozza fel.

Z
- Nyomja meg a **Z** tengelygombot
- A kijáratáshoz adja meg az értéket, pl. 250 mm

ENT
- Nyomja meg az **ENT** gombot

G40
- Nyomja meg a **G40** funkciógombot
- > A vezérlő nem aktivál sugárkorrekciót.
- Szükség esetén adjon meg **M** kiegészítő funkciót, pl. **M3**, orsó bekapcsolása

END
- Nyomja meg az **END** gombot
- > A vezérlő elmenti a pozicionáló mondatot.

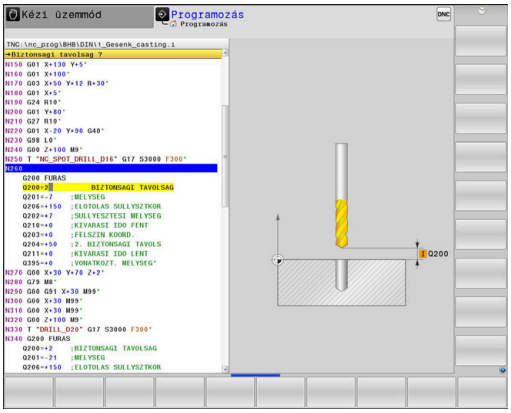

Ciklus meghatározása

CYCL DEF
- Nyomja meg a **CYCL DEF** gombot

FÚRÁS/ MENET
- Nyomja meg a **FÚRÁS/ MENET** funkciógombot

200
- Nyomja meg a **200** funkciógombot
- > A vezérlő megnyitja a ciklus meghatározásának párbeszédablakát.
- Adja meg a ciklusparamétert

ENT
- Hagyjon jóvá minden bevitelt az **ENT** gombbal
- > A vezérlő egy ábrát jelenít meg, amin a mindenkori ciklusparaméterek vannak ábrázolva.

Ciklus behívása a megmunkálási pozíciókra

G
- Nyomja meg a **G** gombot az alfabetikus billentyűzeten
- Adjon meg **0**-t
- > A vezérlő gyorsmenetben lefutja az NC-mondatot.

ENT
- Nyomja meg az **ENT** gombot

- Adja meg az első pozíció koordinátáit

ENT
- Nyomja meg az **ENT** gombot

G40
- Nyomja meg a **G40** funkciógombot
- > A vezérlő nem aktivál sugárkorrekciót.
- Adja meg az **M99** kiegészítő funkciót, ciklusbehívás

END
- Nyomja meg az **END** gombot
- > A vezérlő elmenti az NC mondatot.

G
- Nyomja meg a **G** gombot
- Adjon meg **0**-t

ENT
- Nyomja meg az **ENT** gombot
- Adja meg a második pozíció koordinátáit

ENT
- Nyomja meg az **ENT** gombot

G40
- Nyomja meg a **G40** funkciógombot
- > A vezérlő nem aktivál sugárkorrekciót.
- Adja meg az **M99** kiegészítő funkciót, ciklusbehívás

END
- Nyomja meg az **END** gombot
- > A vezérlő elmenti az NC mondatot.
- Programozzon le minden pozíciót és hívja be az **M99**-t

Szerszám visszahúzása

G
- Nyomja meg a **G** gombot az alfabetikus billentyűzeten
- Adjon meg **0**-t

ENT
- Nyomja meg az **ENT** gombot
- A vezérlő gyorsmenetben lefutja az NC-mondatot.

Z
- Nyomja meg a **Z** tengelygombot
- A kijáratáshoz adja meg az értéket, pl. 250 mm

ENT
- Nyomja meg az **ENT** gombot

G40
- Nyomja meg a **G40** funkciógombot
- A vezérlő nem aktivál sugárkorrekciót.
- Adjon meg **M** kiegészítő funkciót, pl. **M30** a program befejezéséhez

END
- Nyomja meg az **END** gombot
- A vezérlő elmenti a pozícionáló mondatot és befejezi az NC programot.

Példa

%C200 G71 *	
N10 G30 G17 X+0 Y+0 Z-40*	Nyersdarab meghatározása
N20 G31 X+100 Y+100 Z+0*	
N30 T5 G17 S4500*	Szerszámbehívás
N40 G00 G90 Z+250 G40 M3*	Szerszám kijáratása, orsó bekapcsolása
N50 G200 FÚRÁS	Ciklus meghatározása
Q200=2 ;BIZTONSAGI TAVOLSAG	
Q201=-20 ;MELYSEG	
Q206=250 ;ELOTOLAS SULLYSZTKOR	
Q202=5 ;SULLYESZTESI MELYSEG	
Q210=0 ;KIVARASI IDO FENT	
Q203=-10 ;FELSZIN KOORD.	
Q204=20 ;2. BIZTONSAGI TAVOLS	
Q211=0,2 ;KIVARASI IDO LENT	
Q395=0 ;VONATKOZT. MELYSEG	
N60 G00 X+10 Y+10 G40 M8 M99*	Hűtés bekapcsolása, ciklusbehívás
N70 G00 X+10 Y+90 G40 M99*	Ciklus hívása
N80 G00 X+90 Y+10 G40 M99*	Ciklus hívása
N90 G00 X+90 Y+90 G40 M99*	Ciklus hívása
N100 G00 Z+250 M30*	Szerszám kijáratása, program vége
N99999999 %C200 G71 *	

További információk a témával kapcsolatban

- Új NC program létrehozása
  További információ: "NC programok megnyitása és beadása", oldal 99
- Ciklusprogramozás
  További információk: Felhasználói kézikönyv **Megmunkálási ciklusok programozása**

3

Alapok

3.1 Az TNC 640

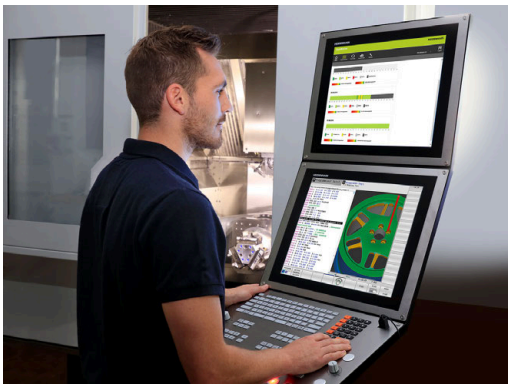

HEIDENHAIN TNC vezérlők műhelyorientált pályavezérlők, amelyekkel a hagyományos maró és fúró műveletek a könnyen használható párbeszédes programozással közvetlenül a szerszámgépen programozhatók. A vezérlőket maró- és fúrógépekhez, valamint legfeljebb 24 tengelyes megmunkáló központokhoz tervezték. A főorsó szöghelyzete is programozható.

Az integrált merevlemezen tetszőleges számú NC programot menthet le, akkor is, ha azok a rendszeren kívül lettek létrehozva. Gyors számításokhoz bármikor behívható egy zsebszámológép.

A kezelőpult és a képernyőfelosztás áttekinthető kialakítása révén minden funkció gyorsan és egyszerűen elérhető.

HEIDENHAIN Klartext és DIN/ISO

A HEIDENHAIN párbeszédes programozási formátum a programírás különösen egyszerű módszere. A programbevitelnél programozási grafika mutatja az egyes megmunkálási lépéseket. Ha a rajz nem felel meg az NC-nek, akkor az FK szabad kontúr programozás funkció nyújt további segítséget. A munkadarab megmunkálásának grafikus szimulációja mind a programteszt, mind pedig adott megmunkálási művelet közben lehetséges.

A vezérlők továbbá programozhatók DIN/ISO szerint is.

Egy NC programot akkor is meg lehet adni és tesztelni, mialatt egy másik NC program éppen munkadarabot munkál meg.

Kompatibilitás

A HEIDENHAIN pályavezérlőkön (TNC 150 B-től kezdve) létrehozott NC programok csak feltételesen futnak a TNC 640-n. Ha az NC mondatok érvénytelen elemeket tartalmaznak, akkor a vezérlő azokat a megnyitáskor hibaüzenettel vagy ERROR mondatként jelöli meg.

3.2 Képernyő és kezelőpult

Képernyő

A vezérlő egy 19"-os képernyővel rendelkezik.

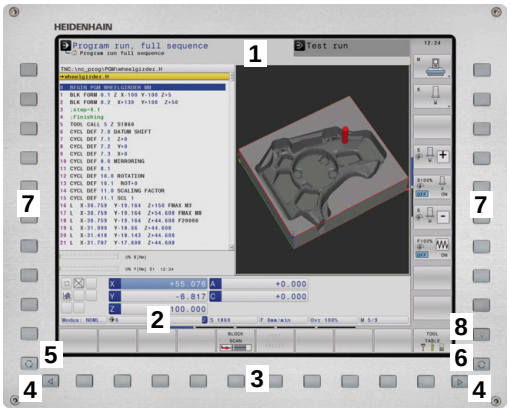

1 Fejléc

Amikor a vezérlő be van kapcsolva, akkor a kiválasztott üzemmód a képernyő fejlécében látható: a megmunkálási mód a bal, a programozási mód pedig a jobb oldalon. Az éppen aktív üzemmód a fejléc nagyobbik mezőjében jelenik meg, ahol a párbeszéd kérdései és a vezérlő üzenetei is (kivéve ha a vezérlő csak grafikus kijelzést mutat).

2 Funkciógombok

A képernyő alján a további funkciókat egy funkciógombsor mutatja. Ezek a funkciók az alattuk lévő nyomógombokkal választhatók ki. A közvetlenül a funkciógombsor fölötti keskeny sávok azt jelzik, hogy hány darab funkciósor között lehet váltogatni a funkciósor melletti jobb és bal nyíllal. Az aktív funkciógombsort kék csík mutatja

3 Gombok a funkciógombok kiválasztásához

4 Gombok a funkciógombok váltásához

5 Képernyőfelosztás beállítása

6 Képernyő váltása a gépi üzemmód, programozási üzemmód és harmadik számítógép között

7 Funkciógombok a szerszámgépgyártók által definiált funkciókhoz

8 Gombok a funkciógombok váltásához a gépgyártók számára

> Ha érintéssel kezelhető TNC 640 -t használ, néhány billentyűnyomást gesztusokkal helyettesíthet.
>
> **További információ:** "Érintőképernyő kezelése", oldal 543

Képernyőfelosztás beállítása

A képernyő felosztását a felhasználó választja meg. A vezérlő az NC programot például a **Programozás** üzemmódban a képernyő bal oldali ablakában mutatja, ezzel egyidejűleg a jobb oldali ablakban a programozott grafika látható. Az is lehetséges, hogy a képernyő jobb oldali ablakában a programfelépítést jeleníti meg, vagy kizárólag az NC programot egy nagy ablakban. A kiválasztott üzemmódtól függ, hogy a vezérlő melyik ablakot mutatja.

Képernyőfelosztás meghatározása:

- Nyomja meg a **Képernyőfelosztás** gombot: a funkciósor a választható képernyő felosztásokat mutatja
  További információ: "Üzemmódok", oldal 80

- Válassza ki a kívánt képernyőfelosztást a funkciógombbal

Kezelőtábla

A TNC 640 szállítható integrált kezelőtáblával. A jobb oldalon fent látható ábra a külső kezelőtábla kezelőszerveit mutatja be:

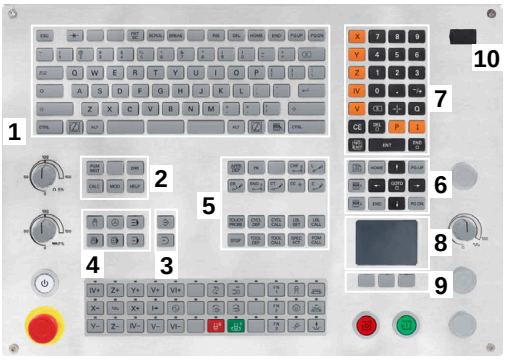

1 Alfabetikus billentyűzet szövegek és fájlnevek beviteléhez, valamint DIN/ISO programozáshoz

2
- Fájlkezelés
- Számológép
- MOD funkció
- HELP funkció
- Hibaüzenetek megjelenítése
- Képernyő átkapcsolása az üzemmódok között

3 Programozási üzemmódok

4 Gépi üzemmódok

5 Programozási párbeszédablak megnyitása

6 Navigációs gombok és ugrás utasítások **GOTO**

7 Számadatok bevitele és tengelyválasztás

8 Touchpad

9 Egérgombok

10 USB csatlakozás

Az egyes gombok funkcióit az első oldal foglalja össze.

Ha érintéssel kezelhető TNC 640 -t használ, néhány billentyűnyomást gesztusokkal helyettesíthet.

További információ: "Érintőképernyő kezelése", oldal 543

Vegye figyelembe a Gépkönyv előírásait.

Néhány gépgyártó nem a szabványos HEIDENHAIN kezelőpanelt alkalmazza.

Az olyan gombok, mint pl. **NC-Start** vagy **NC-Stopp**, leírása a szerszámgép gépkönyvében találhatók.

Tisztítás

> Használjon munkakesztyűt a szennyeződések elkerülése érdekében.

A billentyűzetegység működőképességének megőrzése érdekében kizárólag anionos vagy nemionos felületaktív anyagokat tartalmazó tisztítószereket használjon.

> A tisztítószert ne közvetlenül vigye fel a billentyűzetre, hanem nedvesítsen be vele egy alkalmas tisztítókendőt.

Kapcsolja ki a vezérlőt a billentyűzet tisztítása előtt.

> Ha lemond a következő tisztítószerek és segédanyagok használatáról, elkerüli a billentyűzet károsodását:
> - Agresszív oldószerek
> - Súrolószerek
> - Sűrített levegő
> - Gőztisztító

> A hanyattegér nem igényel rendszeres karbantartást. Tisztítás csak akkor szükséges, ha már nem működik.

Ha a billentyűzetegységben hanyattegér is van, a tisztítás menete a következő:

- Kapcsolja ki a vezérlőt
- Fordítsa el a lehúzógyűrűt az óramutató járásával ellentétesen 100°-kal
- > A kivehető lehúzógyűrű az elfordításkor kiemelkedik a billentyűzetegységből.
- Vegye ki a lehúzógyűrűt
- Vegye ki a golyót
- A golyó felületéről óvatosan távolítsa el a homokot, a forgácsot és a port

  > A felületi karcok ronthatják vagy megakadályozhatják a működést.

- Vigyen fel kis mennyiségű izopropanol-alkohol tisztítószert egy szálmentes és tiszta kendőre

  > Kövesse a tisztítószer használati utasításában leírtakat.

- A golyót és környezetét a kendővel óvatosan törölje meg, hogy ne látszódjanak sávok és foltok

Gombfedelek kicserélése

Ha a billentyűzetegység gombfedeleinek pótlása szükséges, forduljon a HEIDENHAIN-hez vagy a gépgyártóhoz.

> A billentyűzetnek hiánytalannak kell lennie, mert egyébként nem garantálható az IP 54-es védettség.

A gombfedeleket így cserélje:

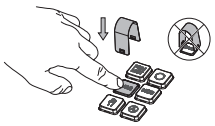

- A lehúzószerszámot (ID 1325134-01) tolja a gombfedél fölé, míg a karmok bepattannak

> Ha a gombot is lenyomja, akkor könnyebben használhatja a lehúzószerszámot.

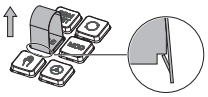

- Húzza le a gombfedelet

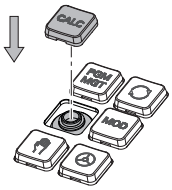

- Illessze a gombfedelet a tömítésre és nyomja be a helyére

> A tömítésnek sértetlennek kell lennie, mert egyébként nem garantálható az IP 54-es védettség.

- Próbálja ki, helyén van-e a fedél és működik-e

Extended Workspace Compact

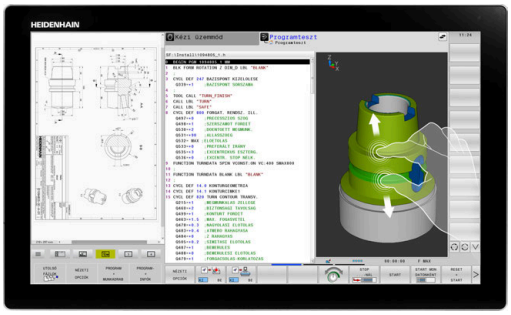

A vízszintes elrendezésű 24"-os képernyő a vezérlőfelület mellett bal oldalon további munkafelületet kínál. Ez a plusz hely lehetővé teszi a vezérlőképernyő mellett további alkalmazások megnyitását és párhuzamosan mindig szem előtt lesz a megmunkálás is.

Ennek a layout-nak a neve **Extended Workspace Compact** vagy más néven **Sidescreen** és számos multitouch funkcióval rendelkezik.

A vezérlő az **Extended Workspace Compact** használatával az alábbi megjelenítési lehetőségeket nyújtja:

- Felosztás vezérlőfelületre és kiegészítő munkafelületre az alkalmazások számára.
- A vezérlőfelület teljes képernyős megjelenítése
- Teljes képernyős mód az alkalmazások számára

Ha átkapcsol a teljes képernyős üzemmódra, akkor használhatja a HEIDENHAIN billentyűzetet a külső alkalmazásokhoz.

> A HEIDENHAIN felkínál egy második képernyőt alternatívaként a vezérléshez, mint **Extended Workspace Comfort**. Az **Extended Workspace Comfort** a vezérlő és egy külső felhasználás teljes képernyős nézetét nyújtja egyidőben.

Képernyőterületek

Az **Extended Workspace Compact** a következő területekre van osztva:

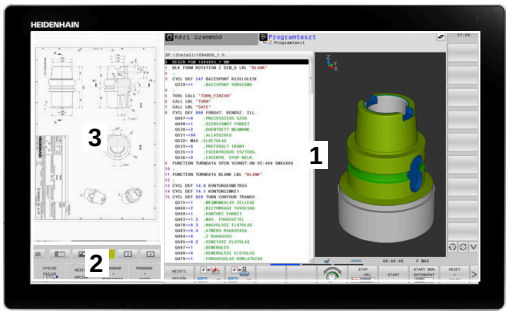

1 **JH-Standard**

Ezen a területen a vezérlőfelület van megjelenítve.

2 **JH- bővített**

Ezen a területen konfigurálható gyors hozzáférések vannak elhelyezve az alábbi HEIDENHAIN-alkalmazások-hoz:

- **HEROS menü**
- 1. Munkaterület, gépi üzemmód, pl. **Kézi üzemmód**
- 2. Munkaterület, programozó üzemmód, pl. **Programozás**
- 3. & 4. Munkaterület, szabadon használható alkalmazásokra, mint pl. **CAD-Converter**
- Gyakran használt funkciógombok, ún. gyorsgombok területe

> **JH-bővített** előnyei:
> - Mindegyik üzemmódnak saját kiegészítő funkciógomb eszköztára van
> - A HEIDENHAIN funkciógombok különböző szintjeivel időt takarít meg a navigációban

3 **OEM**

Ez a terület azoknak az alkalmazásoknak van fenntartva, amiket a gép gyártója határoz meg, vagy tesz szabaddá.

OEM lehetséges tartalmai:

- Gépgyártó Python alkalmazása, funkciók és gépállapotok megjelenítésére
- Külső PC képernyőtartalmának megjelenítése a **Remote Desktop Manager** segítségével (opció 133)

> A szoftveropció 133 **Remote Desktop Manager** segítségével további alkalmazásokat lehet elindítani a vezérlőn és a kiegészítő munkafelületen vagy az **Extended Workspace Compact** teljes képernyős módjában megjeleníteni, pl. egy Windows PC-n.
>
> A **connection** (130001 sz.) opcionális paraméterrel definiálja a gépgyártó, melyik alkalmazáshoz legyen kapcsolat létrehozva a sidescreen-nel.

Fókuszvezérlés

A billentyűzetfókusz átkapcsolható a vezérlőfelület és a sidescreen-en megjelenített alkalmazás között.

A fókusz átkapcsolására az alábbi lehetőségek állnak rendelkezésre:

- Válassza ki a mindenkori alkalmazás területét
- Válassza ki a munkaterület ikonját

Gyorsbillentyűk

A billentyűzetfókusz függvényében a **JH-Bővített** tartomány kontextusfüggő gyorsbillentyűket tartalmaz. Amennyiben a fókusz egy mellékképernyőn lévő alkalmazáson áll, a gyorsbillentyű funkciók a nézet átváltását kínálják fel.

Ha több alkalmazás van nyitva a sidescreen-en, az átváltó ikon segítségével válthat az egyes alkalmazások között.

A teljes képernyős módot bármikor elhagyhatja a képernyőváltó gomb vagy a billentyűzetegység egyik üzemmódgombja segítségével.

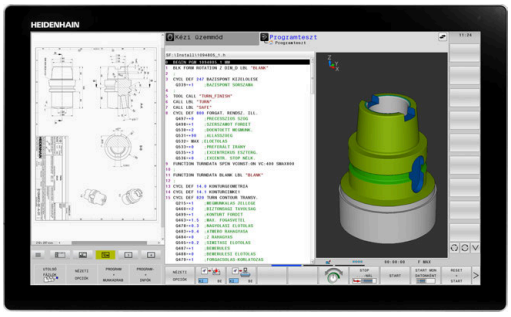

3.3 Üzemmódok

Kézi üzemmód és El. Kézikerék

A **Kézi üzemmód** állítja be a gépet. A gép tengelyeit manuálisan vagy lépésenként pozícionálhatja és bázispontokat állíthat be.

Az aktív 8 opcióval a megmunkálási síkot döntheti.

Az **Elektronikus kézikerék** üzemmódban a tengelyek mozgatását egy elektronikus kézikerék (HR) segíti.

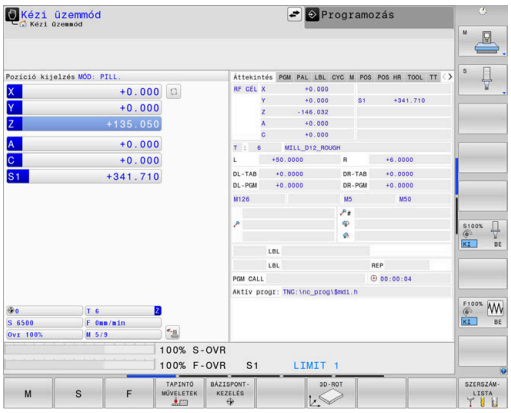

Funkciógombok a képernyőfelosztás kiválasztásához

Funkciógomb	Ablak
POZÍCIÓ	Pozíciók
POZÍCIÓK + INFÓK	Bal: pozíciók, jobb: állapotkijelző
POZÍCIÓ + MUNKADRAB	Bal: pozíciók, jobb: munkadarab
POZÍCIÓ + GÉP	Bal: pozíciók, jobb: ütközési test és munkadarab (Opció 40)

Pozicionálás kézi értékbeadással

Ebben az üzemmódban egyszerű pályamozgások programozhatók, pl. síkmarás vagy előpozicionálás.

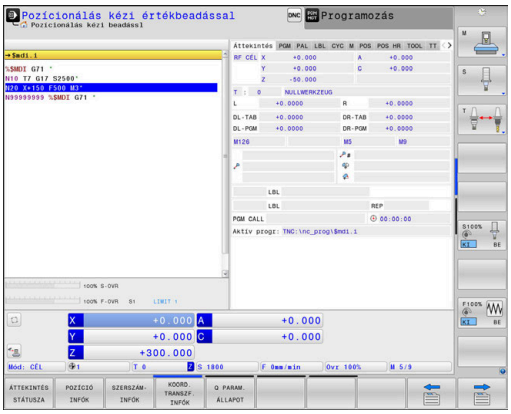

Funkciógombok a képernyőfelosztás kiválasztásához

Funkciógomb	Ablak
PROGRAM	NC program
PROGRAM- + INFÓK	Bal: NC program, jobb: állapotkijelző
PROGRAM + MUNKADRAB	Bal: NC program, jobb: munkadarab
PROGRAM + GÉP	Bal: NC program, jobb: ütközési test és munkadarab

Programozás

Ebben az üzemmódban hozhatók létre az NC programok. A szabad kontúrprogramozás, a különböző ciklusok és a Q paraméteres funkciók segítséget jelentenek a programozásban és megadnak minden szükséges információt hozzá. Ha szeretné, a mozgás programozott útvonalai grafikusan is megjeleníthetők.

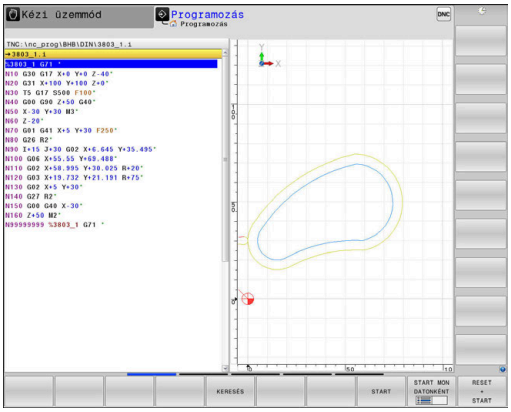

Funkciógombok a képernyőfelosztás kiválasztásához

Funkciógomb	Ablak
PROGRAM	NC program
PROGRAM- + TAGOZÓDÁS	Bal: NC program, jobb: programfelépítés
PROGRAM- + GRAFIKA	Bal: NC program, jobb: programozási grafika

Programteszt

A vezérlő NC programokat és programrészeket szimulál a **Programteszt** üzemmódban a geometriai összeférhetetlenségek, hibás vagy hiányos NC programadatok, valamint a munkatér megsértésének könnyebb felfedezése érdekében. A szimulációt grafikusan több nézet is támogatja.

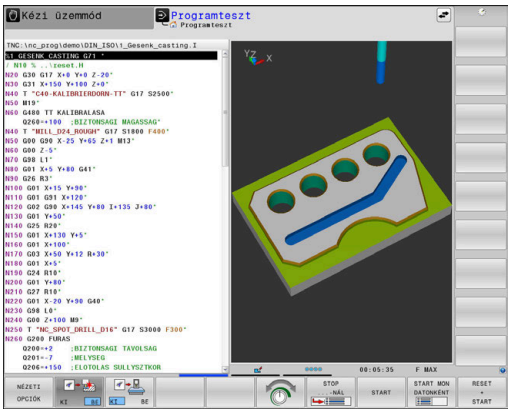

Funkciógombok a képernyőfelosztás kiválasztásához

Funkciógomb	Ablak
PROGRAM	NC program
PROGRAM- + INFÓK	Bal: NC program, jobb: állapotkijelző
PROGRAM + MUNKADRAB	Bal: NC program, jobb: munkadarab
MUNKADRAB	Munkadarab
PROGRAM + GÉP	Bal: NC program, jobb: ütközési test és munkadarab
GÉP	Ütközési test és munkadarab

Folyamatos programfutás és Mondatonkénti programfutás

A **Folyamatos programfutás** üzemmódban a vezérlő az NC programot folyamatosan hajtja végre annak végéig, illetve kézi vagy programozott megszakításig. Megszakítás után folytathatja a program futtatását.

A **Mondatonkénti programfutás** üzemmódban minden egyes NC mondatot az **NC Start** gombbal kell elindítania. Furatmintázat ciklusok és **CYCL CALL PAT** esetén, a vezérlő minden egyes pont után megáll. A nyersdarab-definíció NC mondatként van értelmezve.

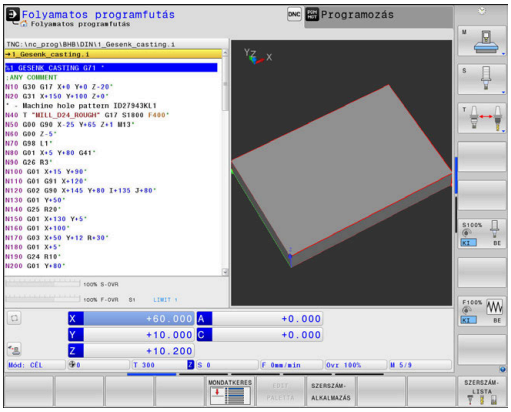

Funkciógombok a képernyőfelosztás kiválasztásához

Funkciógomb	Ablak
PROGRAM	NC program
PROGRAM- + TAGOZÓDÁS	Bal: NC program, jobb: tagolás
PROGRAM- + INFÓK	Bal: NC program, jobb: állapotkijelző
PROGRAM + MUNKADRAB	Bal: NC program, jobb: munkadarab
MUNKADRAB	Munkadarab
POZÍCIÓ + GÉP	Bal: NC program, jobb: ütközési test és munkadarab
GÉP	Ütközési test és munkadarab

Funkcióbillentyűk a képernyőfelosztáshoz palettatáblázatok esetén

Funkciógomb	Ablak
PALETTA	Palettatáblázat
PROGRAM- + PALETTA	Bal: NC program, jobb: palettatáblázat
PALETTA + PROGRAM-	Bal: palettatáblázat, jobb: állapotkijelző
PALETTA + GRAFIKA	Bal: palettatáblázat, jobb: grafika
BPM	Batch Process Manager

3.4 NC-alapok

Pozícióméró rendszerek és referenciajelek

A gép tengelyén útmérők találhatók, amik meghatározzák a gép asztalának illetve a szerszámnak a pozícióit. Lineáris tengelyekre alapvetően lineáris mérőrendszerek vannak beépítve, a körasztalokra és döntött tengelyekre szögmérő rendszerek.

Ha a gép tengelye mozog, a hozzá tartozó útmérő elektromos jelet generál, amelyből a vezérlő kiszámítja a gép tengelyének pontos pillanatnyi pozícióját.

Áramkimaradás esetén a szán pillanatnyi helyzete és a számított helyzet közötti kapcsolat megszakad. A kapcsolat újbóli létrehozásához az inkrementális mérőrendszerek referenciajelekkel rendelkeznek. A referenciajelen való áthaladáskor a vezérlő kap egy jelet, amely egy géphez rögzített bázispontot jelöl. Ezzel tudja a vezérlő a szán tényleges helyzete és az aktuális géppozíció közötti kapcsolatot visszaállítani. Távolságkódolt referenciajelekkel ellátott hosszmérő rendszerek esetén, a gép tengelyén legfeljebb 20 mm-t, szögelfordulás-mérő rendszerek esetén legfeljebb 20°-ot kell elmozdulni.

Abszolút mérőrendszer esetén a vezérlő bekapcsolása után azonnal átadódik egy abszolút pozícióérték. Így tehát a pillanatnyi pozíció és a szán pozíciója közötti kapcsolat közvetlenül a bekapcsolás után helyreáll.

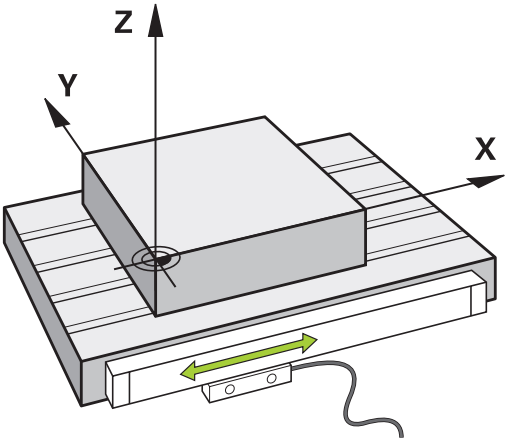

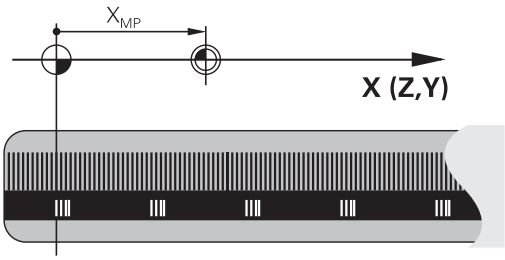

Programozható tengelyek

A vezérlő programozható tengelyei alapértelmezésben megfelelnek a DIN 66217 tengelymeghatározásainak.

A programozható tengelyek megnevezései az alábbi táblázatban találhatóak.

Főtengely	Párhuzamos tengely	Forgótengely
X	U	A
Y	V	B
Z	W	C

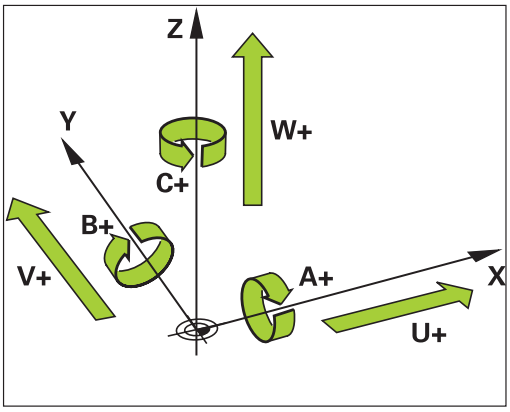

Vegye figyelembe a Gépkönyv előírásait.

A programozható tengelyek száma, megnevezése és hozzárendelése gépfüggő.

A gép gyártója definiálhat további tengelyeket, pl. PLC-tengelyek.

Referencia rendszer

Ahhoz, hogy a vezérlő egy tengelyt egy meghatározott útvonalon mozgasson, **referencia rendszerre** van szükség.

A szerszámgépen egy tengelypárhuzamosan szerelt mérőléc egy egyszerű referencia rendszer a lineáris tengelyek számára. A mérőléc egy **számozott skálát** jelent, egy egydimenziós koordinátarendszert.

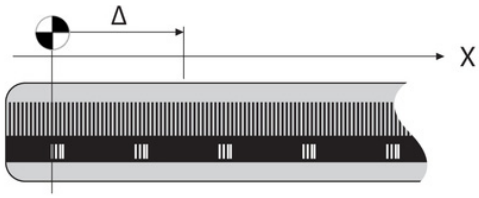

Egy pont megközelítéséhez a **síkon**, a vezérlőnek két tengelyre, valamint egy kétdimenziós referenciarendszerre van szüksége.

Egy pont megközelítéséhez a **térben**, a vezérlőnek három tengelyre, valamint egy háromdimenziós referenciarendszerre van szüksége. Ha ez a három tengely egymásra merőleges, akkor azok úgynevezett **háromdimenziós Descartes-koordinátarendszert** alkotnak.

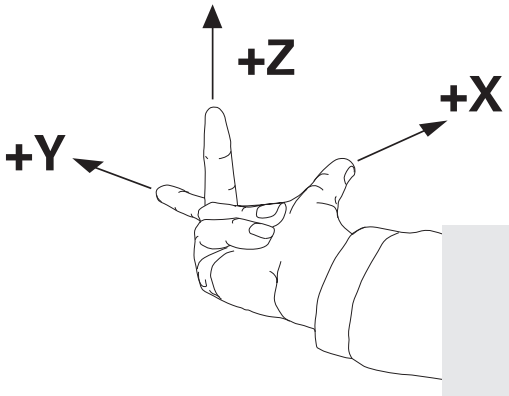

> A jobbkéz-szabály szerint az ujjhegyek a három fő tengely pozitív irányába mutatnak.

Hogy a térben egyértelműen lehessen meghatározni egy pontot, ahhoz egy **koordináta origóra,** valamint a három dimenzió konfigurációjára van szükség. Egy 3-D koordinátarendszerben a közös metszéspont szolgál a rendszer origójaként. Ennek a metszéspontnak a koordinátája **X+0**, **Y+0** és **Z+0**.

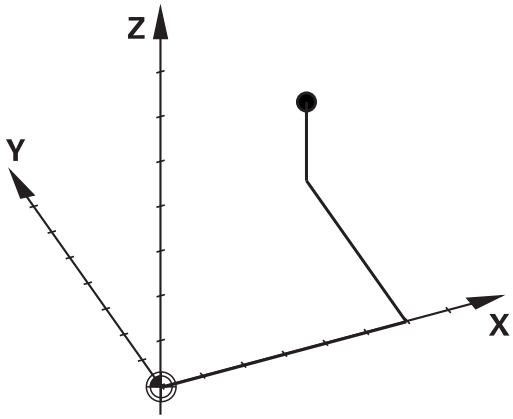

A vezérlőnek meg kell tudnia különböztetnie a különböző referenciarendszereket, hogy például a szerszámcserét mindig ugyanabban a helyzetben végezze, vagy hogy egy megmunkálási műveletet mindig az aktuális munkadarab pozícióhoz viszonyítva hajtson végre.

A vezérlő a következő referencia rendszereket különbözteti meg:

- Gépi koordinátarendszer M-CS:
  Machine **C**oordinate **S**ystem
- Alap koordinátarendszer B-CS:
  Basic **C**oordinate **S**ystem
- Munkadarab koordinátarendszer W-CS:
  Workpiece **C**oordinate **S**ystem
- Munkasík koordinátarendszer WPL-CS:
  Working **Pl**ane **C**oordinate **S**ystem
- Beviteli koordinátarendszer I-CS:
  Input **C**oordinate **S**ystem
- Szerszám koordinátarendszer T-CS:
  Tool **C**oordinate **S**ystem

> Valamennyi referenciarendszer egymásra épül. Ezek az adott szerszámgép kinematikai láncolata alá tartoznak.
>
> A gépi koordinátarendszer a referencia rendszer.

Gépi koordinátarendszer M-CS

A gépi koordinátarendszer megfelel a kinematika leírásának, és ezáltal a szerszámgép tényleges mechanikai kialakításának.

Mivel a szerszámgép mechanikája soha nem pontosan egy Descartes-koordinátarendszernek felel meg, ezért a gépi koordinátarendszer több egydimenziós koordinátarendszerből áll. Ezek az egydimenziós koordinátarendszerek megfelelnek a fizikai gépi tengelyeknek, amelyek nem feltétlenül merőlegesek egymásra.

Az egydimenziós koordinátarendszerek pozícióját és orientációját a kinematika leírásában az orsócsúcs alapuló transzformációk és elforgatások segítségével lehet meghatározni.

Az origó pozícióját, az ún. gépi nullapontot a gépgyártó határozza meg a gép konfigurációja során. A gép konfigurációjában megadott értékek határozzák meg a jeladók és a megfelelő tengelyek nulla pozícióját. A gép nullapontja nem feltétlenül helyezkedik el a fizikai tengelyek elméleti metszéspontjában. Ezért a mozgástartományon kívül is elhelyezhető.

Mivel a gép konfigurációs értékeit a felhasználó nem módosíthatja, a gépi koordinátarendszer az állandó pozíciók meghatározására szolgál, pl. a szerszámcsere pozíció.

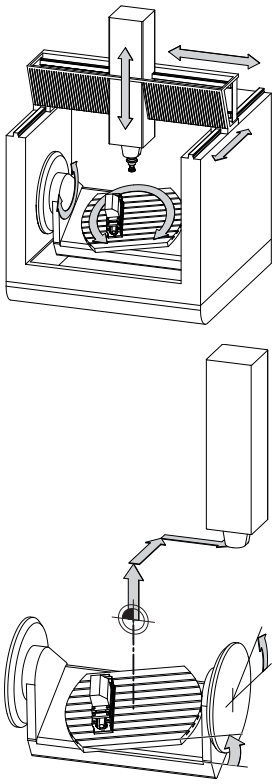

Gépi nullapont MZP:
Machine **Z**ero **P**oint

Funkciógomb	Alkalmazás
BÁZIS-TRANSZFOR. OFFSET	A felhasználó meghatározhatja a gépi koordinátarendszerben az eltolásokat az adott tengely alapján, a preset táblázat **OFFSET** értékeinek használatával.

A gépgyártó konfigurálja a bázispont kezelés **OFFSET** oszlopait, a gépnek megfelelően.

További információk: Felhasználói kézikönyv **Beállítás, NC programok tesztelése és végrehajtása**

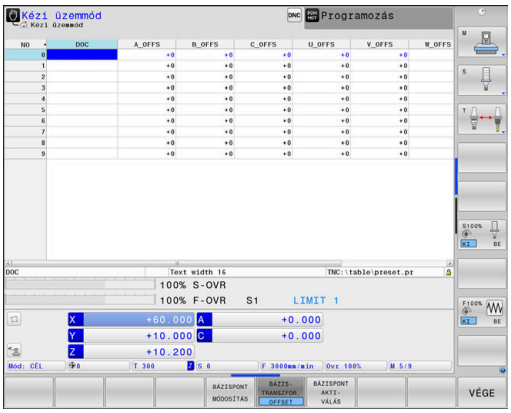

MEGJEGYZÉS

Ütközésveszély!

A géptől függően vezérlője rendelkezhet egy paletta preset táblázattal is. A gépgyártó ebben olyan **OFFSET** értékeket határozhat meg, amelyek még az Ön által a preset táblázatban meghatározott **OFFSET** értékek előtt érvénybe lépnek. Azt hogy van-e érvényben paletta bázispont, és ha igen, melyik, a bővített állapotkijelzés **PAL** fülében láthatja. Mivel a paletta preset táblázat **OFFSET** értékei nem láthatóak és nem is szerkeszthetőek, a mozgások során ütközésveszély áll fenn!

- Vegye figyelembe gépgyártójának dokumentációját
- Paletta bázispontokat kizárólag a palettákkal kapcsolatban alkalmazza
- A megmunkálás előtt ellenőrizze a **PAL** fül kijelzését

A **Globális programbeállítások** (opció 44) funkcióval az elforgatott tengelyekre további transzformációt alkalmazhat az **Additív ofszet (M-CS)** használatával. Ezen transzformációk kiegészítőleg hatnak a preset táblázat és a paletta preset táblázat **OFFSET** értékek mellett.

Kizárólag a gépgyártó számára áll még az ún. **OEM-OFFSET** rendelkezésre. Ezen **OEM-OFFSET** segítségével a forgás és párhuzamos tengelyekhez kiegészítő tengelyeltolást lehet meghatározni.

Az **OFFSET** értékek (minden nevezett **OFFSET** beviteli lehetőség) együttese adja egy tengely **PILL.**- és **AKT REF** pozíciója közötti eltérést.

A vezérlő a gépi koordinátarendszer valamennyi mozgását átalakítja, függetlenül az értékbevitelhez használt referencia rendszertől.

Példa egy három tengelyes szerszámgépre, amelynek Y tengelye ferde tengely, nem a ZX síkra merőleges:

- A **Pozícionálás kézi értékbeadással** üzemmódban futtasson egy NC mondatot az **L IY+10** értékkel
- > A vezérlő a megadott értékekből meghatározza a kívánt tengely névleges értékeit.
- > Pozicionálás közben a vezérlő az **Y és Z** gépi tengelyeket mozgatja.
- > Az **AKT REF** és **RF CÉL** kijelzés mutatja az Y tengely és a Z tengely mozgását a gépi koordináta rendszerben.
- > Az **PILL.** és **CÉL** kijelzés az Y tengelynek csak egy elmozdulását mutatja a beviteli koordináta rendszerben.
- A **Pozícionálás kézi értékbeadással** üzemmódban futtasson egy NC mondatot az **L IY-10** értékkel
- > A vezérlő a megadott értékekből meghatározza a kívánt tengely névleges értékeit.
- > Pozicionálás közben a vezérlő csak az **Y** gépi tengelyt mozgatja.

> Az **AKT REF** és **RF CÉL** kijelzés az Y tengelynek csak egy elmozdulását mutatja a beviteli koordinátarendszerben.
> Az **PILL.** és **CÉL** kijelzés mutatja az Y tengely és a Z tengely mozgását a beviteli koordinátarendszerben.

A felhasználó a pozíciókat a gép nullapontjához viszonyítva programozhatja, pl. az **M91** mellékfunkció használatával.

Alap koordinátarendszer B-CS

Az alap koordinátarendszer egy 3-D Descartes-koordinátarendszer. Koordináta origója a kinematikai modell vége.

Az alap koordinátarendszer orientációja a legtöbb esetben megegyezik a gépi koordinátarendszerrel. Kivételek lehetnek, ha a gépgyártó további kinematikus transzformációkat alkalmaz.

A kinematikai modellt és így az alap koordinátarendszer origójának helyét a gépgyártó határozza meg, a gép konfigurációjában. A felhasználó nem módosíthatja a gép konfigurációs értékeit.

Az alap koordinátarendszer meghatározza a munkadarab koordinátarendszer helyzetét és orientációját.

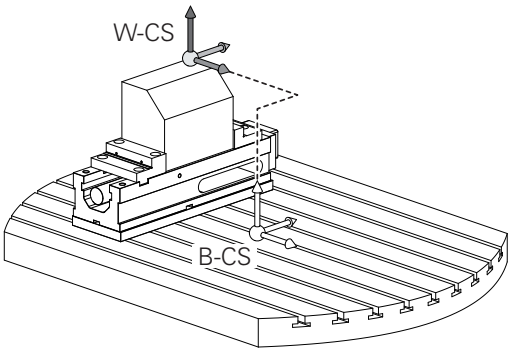

Funkciógomb	Alkalmazás
BÁZIS-TRANSZFOR. OFFSET	A felhasználó, pl. egy 3D tapintóval, meghatározhatja a munkadarab-koordinátarendszer helyzetét és orientációját. A vezérlő az alap koordinátarendszerrel kapcsolatos értékeket, mint **BÁZISTRANSZFOR.** értékeket menti el a bázispont kezelésbe.

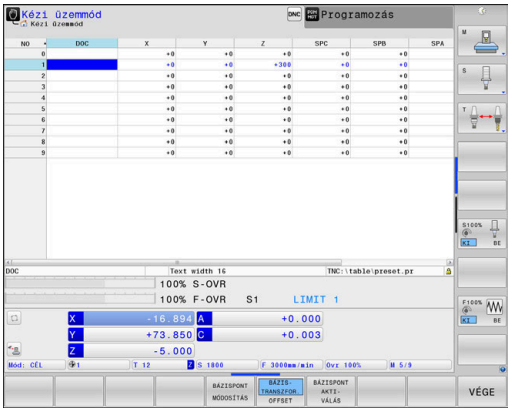

A gépgyártó konfigurálja a bázispont kezelés **BÁZISTRANSZFOR.** oszlopait, a gépnek megfelelően.

További információk: Felhasználói kézikönyv **Beállítás, NC programok tesztelése és végrehajtása**

MEGJEGYZÉS

Ütközésveszély!

A géptől függően vezérlője rendelkezhet egy paletta preset táblázattal is. A gépgyártó ebben olyan **BASISTRANSFORM.** értékeket határozhat meg, amelyek még az Ön által a preset táblázatban meghatározott **BASISTRANSFORM.** értékek előtt érvénybe lépnek. Azt hogy van-e érvényben paletta bázispont, és ha igen, melyik, a bővített állapotkijelzés **PAL** fülében láthatja. Mivel a paletta preset táblázat **BASISTRANSFORM.** értékei nem láthatóak és nem is szerkeszthetőek, a mozgások során ütközésveszély áll fenn!

- Vegye figyelembe gépgyártójának dokumentációját
- Paletta bázispontokat kizárólag a palettákkal kapcsolatban alkalmazza
- A megmunkálás előtt ellenőrizze a **PAL** fül kijelzését

Munkadarab koordinátarendszer W-CS

A munkadarab koordinátarendszer egy 3-D Descartes-koordinátarendszer. Az origó az aktív referenciapont.

A munkadarab koordinátarendszer helyzete és orientációja az aktív preset sor **BÁZISTRANSZFOR.** értékétől függ.

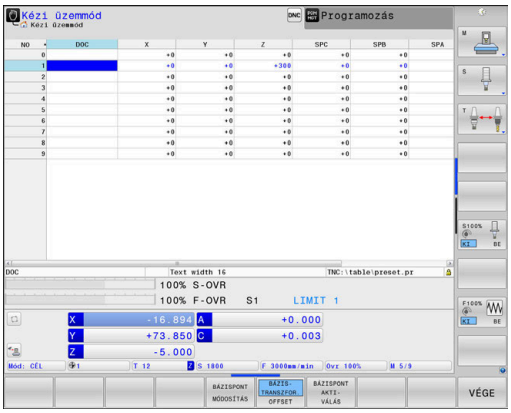

Funkciógomb	Alkalmazás
BÁZIS-TRANSZFOR. OFFSET	A felhasználó, pl. egy 3D tapintóval, meghatározhatja a munkadarab-koordinátarendszer helyzetét és orientációját. A vezérlő az alap koordinátarendszerrel kapcsolatos értékeket, mint **BÁZISTRANSZFOR.** értékeket menti el a bázispont kezelésbe.

További információk: Felhasználói kézikönyv **Beállítás, NC programok tesztelése és végrehajtása**

A **Globális programbeállítások** (opció 44) funkcióval alábbi transzformációk állnak még rendelkezésre:

- Az **Additív alapelforgatás(W-CS)** kiegészítőleg hat a preset táblázat és a paletta preset táblázat alapelforgatásához vagy 3D alapelforgatásához. Az **Additív alapelforgatás(W-CS)** itt az első lehetséges transzformáció a W-CS munkadarab koordinátarendszerben.
- Az **Eltolás (W-CS)** kiegészítőleg hat az NC programban a megmunkálási sík billentése elé meghatározott eltoláshoz (ciklus **G53/G54 NULLAPONTELTOLAS**).
- A **Tükrözés (W-CS)** kiegészítőleg hat az NC programban a megmunkálási sík billentése elé meghatározott tükrözéshez (ciklus **G28 TUKROZES**).
- Az **Eltolás (mW-CS)** az ún. módosított munkadarab koordinátarendszerben hat az **Eltolás (W-CS)** vagy a **Tükrözés (W-CS)** transzformációk alkalmazása után a megmunkálási sík döntése előtt.

A munkadarab koordinátarendszerben a felhasználó határozza meg a munkasík koordinátarendszer helyzetét és orientációját, transzformációk alkalmazásával.

Transzformációk a munkadarab koordinátarendszerben:

- **3D ROT** funkciók
  - **PLANE** funkciók
  - Ciklus **G80 MEGMUNKALASI SIK**
- Ciklus **G53/G54 NULLAPONTELTOLAS** (eltolás a megmunkálási sík döntése **előtt**)
- Ciklus **G28 TUKROZES** (tükrözés a megmunkálási sík döntése **előtt**)

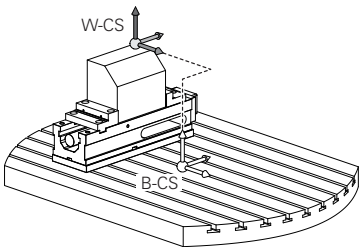

Az egymásba épített transzformációk eredménye a programozási sorrendtől függ.

Az egyes koordinátarendszerekben kizárólag a megadott (ajánlott) transzformációkat programozza. Ez érvényes mind a transzformációk meghatározására, mind pedig azok visszavonására is. Az eltérő használat váratlan vagy nem kívánt helyzetekhez vezethet. Ehhez vegye figyelembe az alábbi programozási útmutatásokat.

Programozási útmutatások:

- Ha transzformációkat (tükrözés vagy eltolás) programoz a **PLANE** funkciók (kivéve **PLANE AXIAL**) elé, úgy megváltozik a billentési pont (a WPL-CS megmunkálási sík koordinátarendszerének kezdőpontja) valamint az elforduló tengelyek orientációja is
  - Az eltolás önmagában csupán a billentési pont helyzetét módosítja
  - A tükrözés önmagában csupán az elforduló tengelyek orientációját módosítja
- A **PLANE AXIAL**-val és a ciklus **G80**-val összefüggésben a programozott transzformációk (tükrözés, elforgatás és skálázás) nem hatnak ki a billentési pont helyzetére vagy az elforduló tengelyek orientációjára

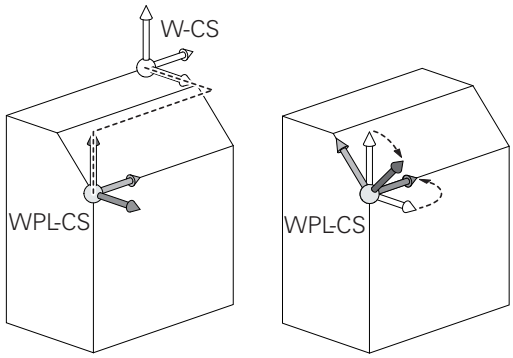

A szerszám-koordinátarendszerbeli aktív transzformáció nélkül a megmunkálási sík koordinátarendszerének és a szerszám-koordinátarendszer helyzete és irányultsága megegyezik.

A munkadarab-koordinátarendszerben nincsenek átalakítások 3 tengelyes szerszámgépek, vagy tiszta 3 tengelyes megmunkálás esetében. Az aktív preset sor **BÁZISTRANSZFOR.** értékei közvetlenül érintik a megmunkálási sík koordinátarendszerét ezzel a feltételezéssel.

A megmunkálási sík koordinátarendszerében természetesen lehetségesek további transzformációk

További információ: "Munkasík koordinátarendszer WPL-CS", oldal 91

Munkasík koordinátarendszer WPL-CS

A munkasík koordinátarendszer egy 3-D Descartes-koordinátarendszer.

A munkasík koordinátarendszer helyzete és orientációja a munkadarab koordinátarendszer aktív transzformációitól függ.

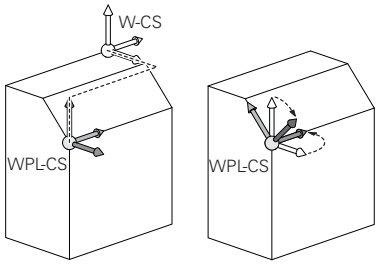

> A munkadarab-koordinátarendszer aktív átalakítása nélkül a munkasík koordinátarendszer és a munkadarab-koordinátarendszer helyzete és orientációja azonos.
>
> A munkadarab-koordinátarendszerben nincsenek átalakítások 3 tengelyes szerszámgépek, vagy tiszta 3 tengelyes megmunkálás esetében. Az aktív preset sor **BÁZISTRANSZFOR.** értékei közvetlenül érintik a megmunkálási sík koordinátarendszerét ezzel a feltételezéssel.

A munkasík koordinátarendszerben a felhasználó határozza meg a beviteli koordinátarendszer helyzetét és orientációját, transzformációk alkalmazásával.

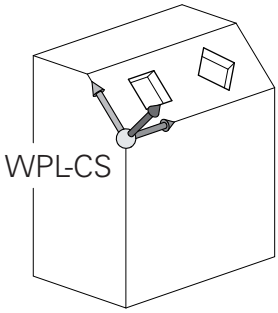

> A **Mill-Turning** (opció 50) funkcióval a **OEM forgatás** und **Előretartási szög** transzformációk is rendelkezésre állnak.
>
> - Az **OEM forgatás** kizárólag a gépgyártó részére áll rendelkezésre és az **Előretartási szög** előtt hat
> - Az **Előretartási szöget** a **G800 FORGAT. RENDSZ. ILL.**, **G801 FORGO KOORDINATA RENDSZER RESET** és **G880 FOGASKEREK LEFEJTOM.** Ciklusok határozzák meg, és ez a megmunkálási sík koordinátarendszerének egyéb transzformációi előtt hat
>
> Mindkét transzformáció aktív (0-val nem egyenlő) értékeit a bővített állapotkijelzés **POS** füle jeleníti meg. Ellenőrizze az értékeket maró üzemmódban is, mivel az aktív transzformációk ott is érvényben vannak!

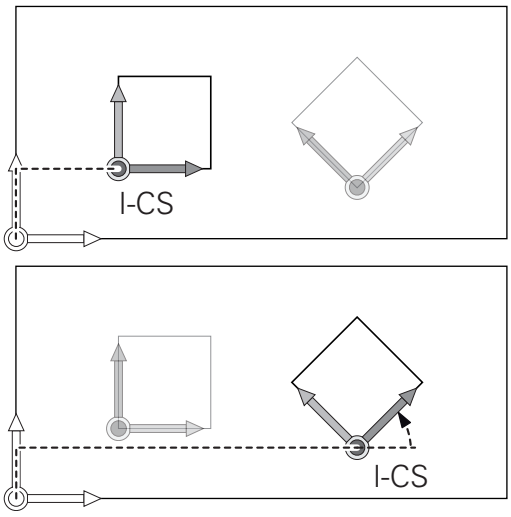

> Vegye figyelembe a Gépkönyv előírásait.
>
> A gépgyárt az **OEM forgatás** és **Előretartási szög** transzformációkat a **Mill-Turning** (opció 50) nélkül is használhatja.

Transzformációk a munkasík koordinátarendszerben:

- Ciklus **G53/G54 NULLAPONTELTOLAS**
- Ciklus **G28 TUKROZES**
- Ciklus **G73 ELFORGATAS**
- Ciklus **G72 MERETTENYEZO**
- **PLANE RELATIVE**

PLANE funkcióként a **PLANE RELATIVE** a munkadarab koordinátarendszerben érvényes és összehangolja a munkasík koordinátarendszerével.

Az additív döntés értékei mindig az aktuális munkasík koordinátarendszerre vonatkoznak.

A **Globális programbeállítások** (opció 44) funkcióval a **Forgatás (I-CS)** transzformáció is rendelkezésre áll. A transzformáció kiegészítőleg hat az NC programban meghatározott forgatáshoz (ciklus **G73 ELFORGATAS**).

Az egymásba épített transzformációk eredménye a programozási sorrendtől függ.

A munkasík koordinátarendszer aktív átalakítása nélkül a bemeneti koordinátarendszer és a munkasík koordinátarendszer helyzete és orientációja azonos.

A munkadarab-koordinátarendszerben nincsenek átalakítások 3 tengelyes szerszámgépek, vagy tiszta 3 tengelyes megmunkálás esetében. Az aktív preset sor **BÁZISTRANSZFOR.** értékei közvetlenül érintik a beviteli koordinátarendszerét ezzel a feltételezéssel.

Beviteli koordinátarendszer I-CS

A beviteli koordinátarendszer egy 3-D Descartes-koordinátarendszer.

A beviteli koordinátarendszer helyzete és orientációja a munkasík koordinátarendszer aktív transzformációitól függ.

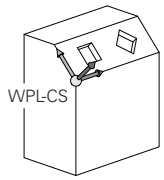

> A munkasík koordinátarendszer aktív átalakítása nélkül a bemeneti koordinátarendszer és a munkasík koordinátarendszer helyzete és orientációja azonos.
>
> A munkadarab-koordinátarendszerben nincsenek átalakítások 3 tengelyes szerszámgépek, vagy tiszta 3 tengelyes megmunkálás esetében. Az aktív preset sor **BÁZISTRANSZFOR.** értékei közvetlenül érintik a beviteli koordinátarendszerét ezzel a feltételezéssel.

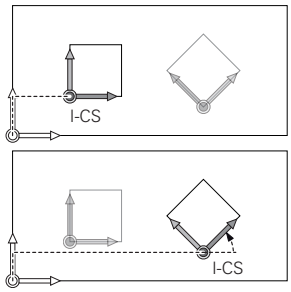

A pozicionáló mondatok segítségével, a bemeneti koordinátarendszerben a felhasználó határozza meg a szerszám helyzetét és ezáltal a szerszám koordinátarendszer helyzetét.

> A **CÉL**, **PILL.**, **LEMRD** és **AKTTÁV** kijelzések is a beviteli koordinátarendszerre vonatkoznak.

Pozicionáló mondatok a beviteli koordinátarendszerben:

- Paraxiális pozicionáló mondatok
- Pozicionáló mondatok derékszögű vagy polár koordinátákkal

Példa

```
N70  X+48 R+*
```

```
N70  G01 X+48 Y+102 Z-1.5 R0*
```

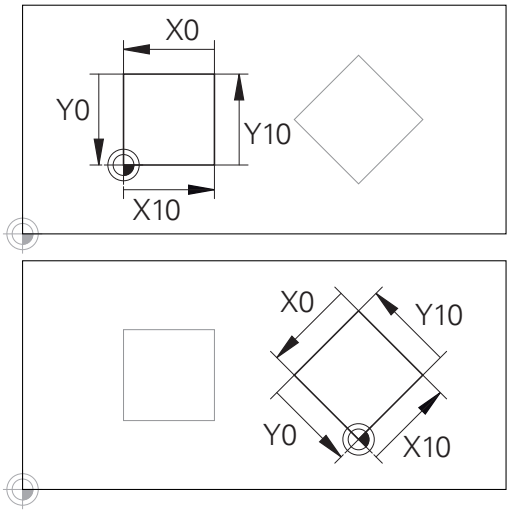

A beviteli koordinátarendszer origójára vonatkozó kontúr egyszerűen, véletlenszerűen transzformálható.

> A szerszám koordinátarendszerének orientációja különböző referencia rendszerekben hajtható végre.
>
> **További információ:** "Szerszám koordinátarendszer T-CS", oldal 94

Szerszám koordinátarendszer T-CS

A szerszám koordinátarendszer egy 3-D Descartes-koordinátarendszer. Az origó a szerszám referenciapont. A szerszámtáblázat **L** és **R** értékei a maró szerszámokkal és a **ZL**, **XL** és **YL** eszterga szerszámokkal, erer a pontra vonatkozik.

További információk: Felhasználói kézikönyv **Beállítás, NC programok tesztelése és végrehajtása**

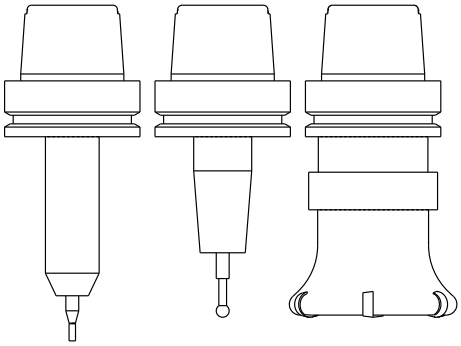

> A szerszám helyes felügyeletéhez a dinamikus ütközésfelügyelet (opció 40) a szerszámtáblázatban szereplő értékeknek meg kell felelniük a szerszám aktuális méreteivel.

A szerszámtáblázat értékeinek megfelelően a szerszám-koordinátarendszer origója a TCP szerszámvezető pontra van eltolva. A TCP jelentése **T**ool **C**enter **P**oint.

Ha az NC program nem hivatkozik a szerszám csúcsára, a szerszám középpontját el kell tolni. A szükséges eltolás az NC programban történik, a szerszámhívás során a delta értékek használatával.

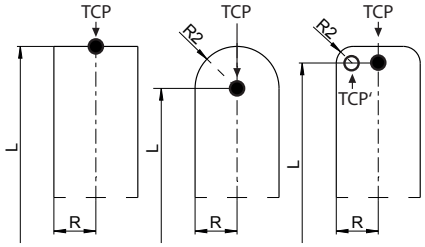

> A TCP pozíciója az ábrán látható módon kötelező, a 3-D szerszámkorrekcióval együtt.

> A pozicionáló mondatok segítségével, a bemeneti koordinátarendszerben a felhasználó határozza meg a szerszám helyzetét és ezáltal a szerszám koordinátarendszer helyzetét.

aktív **M128** mellékfunkcióval a szerszám koordinátarendszerének orientációja az aktuális szerszám dőlésszögétől függ.

Szerszám dőlésszöge a gépi koordinátarendszerében:

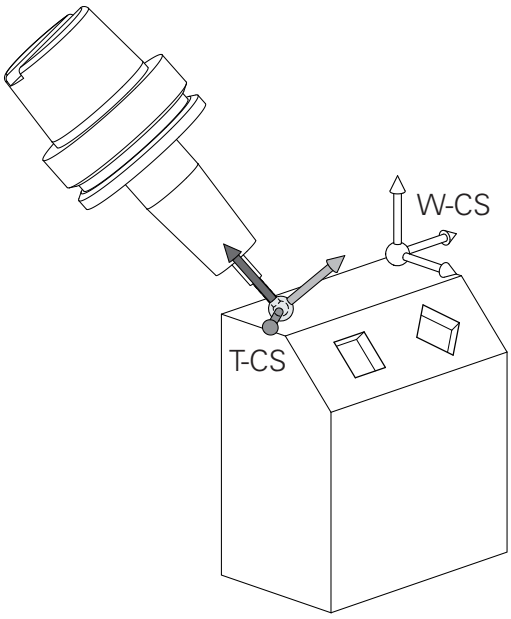

Példa

```
N70  G01 X+10 Y+45 A+10 C+5 R0 M128*
```

Az ábrázolt vektoros pozicionáló mondatok estében a 3D szerszámkorrekció a **DL**, **DR** és **DR2** kompenzációs értékekkel lehetséges, a **T** mondatból vagy pedig a **.tco** korrektúr táblázatból.

A kompenzációs értékek működési módjai a szerszám típusától függenek.

A vezérlő érzékeli a különféle szerszámtípusokat, a szerszámtáblázat **L**, **R** és **R2** oszlopaival:

- $R2_{TAB} + DR2_{TAB} + DR2_{PROG} = 0$
  → származó
- $R2_{TAB} + DR2_{TAB} + DR2_{PROG} = R_{TAB} + DR_{TAB} + DR_{PROG}$
  → gömbmaró
- $0 < R2_{TAB} + DR2_{TAB} + DR2_{PROG} < R_{TAB} + DR_{TAB} + DR_{PROG}$
  → tóruszos maró

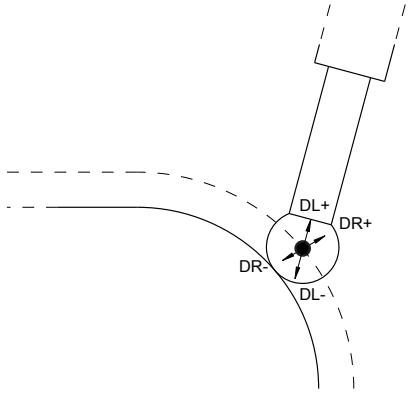

A **TCPM** funkció vagy az **M128** mellékfunkció nélkül a szerszám koordinátarendszer és a beviteli koordinátarendszer orientációja azonos.

Tengelyek megnevezése marógépeken

A marógépeken az X, Y és Z tengelyekre egyaránt szokás hivatkozni szerszámtengelyként, főtengelyként (1. tengely) és másodlagos tengelyként (2. tengely). A szerszámtengely kijelölése, beosztása döntő a főtengelyek és a másodlagos tengelyek hozzárendelése szempontjából.

Szerszámtengely	Főtengely	Másodlagos tengely
X	Y	Z
Y	Z	X
Z	X	Y

Polárkoordináták

Ha a gyártási rajz derékszögű, úgy az NC programot is derékszögű koordinátákkal kell megadnia. A köríves munkadaraboknál vagy szögmegadásnál sokszor egyszerűbb, ha a pozíciókat polárkoordinátákkal határozza meg.

Polárkoordinátákat – a térbeli pozíciókat megadó derékszögű X, Y és Z koordinátákkal szemben – csak síkbeli pozíciók megadására használhatjuk. Polárkoordináták nullapontja a CC pontban van (CC: körközéppont vagy pólus). A sík egy pontja egyértelműen megadható az alábbiak segítségével:

- Polárkoordináta sugár PR: a CC körközéppont és az adott pozíció távolsága, és
- Polárkoordináta szög PA: a szög vonatkoztatási tengelye és a CC pólust az adott pozícióval összekötő egyenes közötti szög.

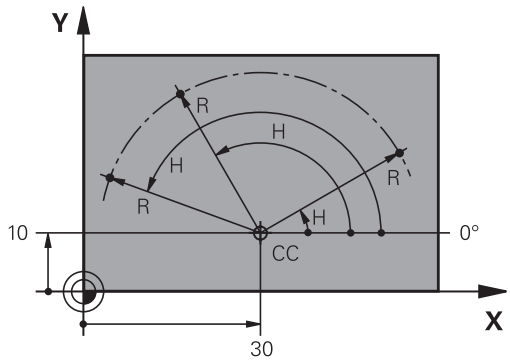

A pólus és az alapszögtengely meghatározása

A pólust határozza meg két koordinátával a derékszögű koordinátarendszer három síkjának egyikén. Ezáltal az alapszögtengely is egyértelműen hozzá van rendelve a H polárkoordináta-szöghöz.

Polárkoordináták (sík)	Alapszögtengely
X/Y	+X
Y/Z	+Y
Z/X	+Z

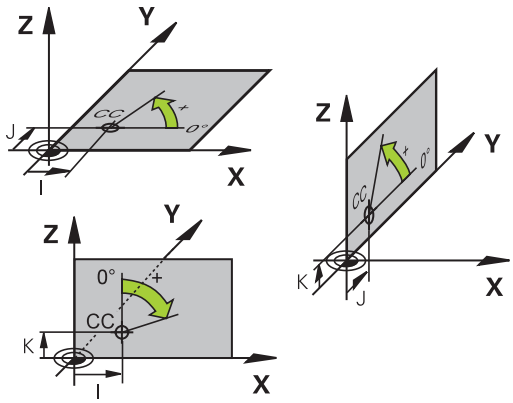

Abszolút és növekményes munkadarab pozíciók

Abszolút munkadarab pozíciók

Az abszolút koordináták olyan helyzetkoordináták, amelyek a koordinátarendszer nullapontjára (origó) vonatkoznak. A munkadarabon levő minden egyes pontot egyértelműen határoznak meg az abszolút koordinátái.

1. példa: Furatok abszolút koordinátái

1. furat	2. furat	3. furat
X = 10 mm	X = 30 mm	X = 50 mm
Y = 10 mm	Y = 20 mm	Y = 30 mm

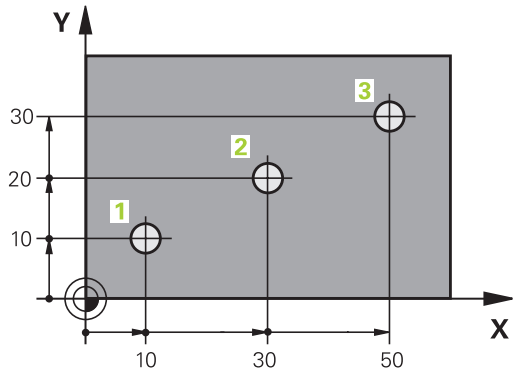

Növekményes munkadarab pozíciók

Az inkrementális koordináták a szerszám legutolsó programozott célpozíciójára vonatkoznak, amely relatív (képzeletbeli) kezdőpontul szolgál. Amikor az NC program növekményes koordinátákkal van megírva, akkor úgy kell programozni a szerszámot, hogy az az előző és a rákövetkező célpozíciók közti távolságot tegye meg. Ezért van, hogy láncméretként is azonosíthatók.

Egy növekményes értéket a tengelymegnevezés elé betűvel ad meg a G91 funkcióhoz.

2. példa: Furatok inkrementális koordinátái

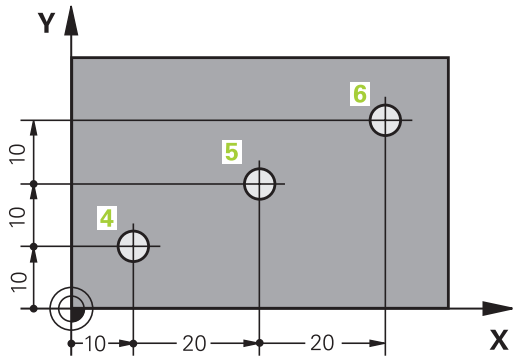

A 4. furat abszolút koordinátái
X = 10 mm
Y = 10 mm

5. furat, a 4. urat figyelembevételével	6. furat, az 5. furat figyelembevételével
G91 X = 20 mm	G91 X = 20 mm
G91 Y = 10 mm	G91 Y = 10 mm

Abszolút és inkrementális polárkoordináták

Az abszolút koordináták mindig a pólusra, és a szög referenciatengelyére vonatkoznak.

Az inkrementális polárkoordináták mindig a szerszám utoljára programozott célpozíciójára vonatkoznak.

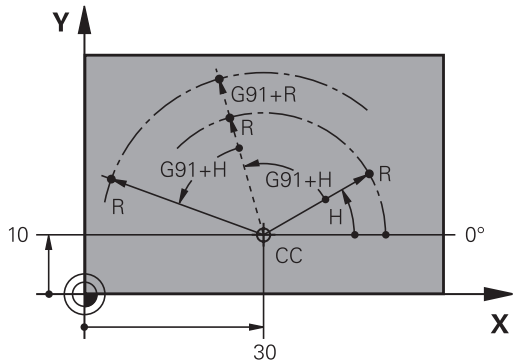

Válassza ki a bázispontot

Egy műhelyrajz a munkadarab egy bizonyos kontúrelemét azonosítja abszolút bázispontként (nullapontként), rendszerint egy sarokpontot. Bázispont kijelölésénél először igazítsa a munkadarabot a gép tengelyeihez és állítsa a szerszámot minden tengely mentén egy ismert pozícióba a munkadarabhoz képest. Ebben a pozícióban állítsa a vezérlő kijelzőjét nullára vagy egy előre meghatározott pozícióértékre. Ezáltal hozzárendeli a munkadarabot az NC programhoz vagy a vezérlő kijelzéséhez tartozó koordinátarendszerhez.

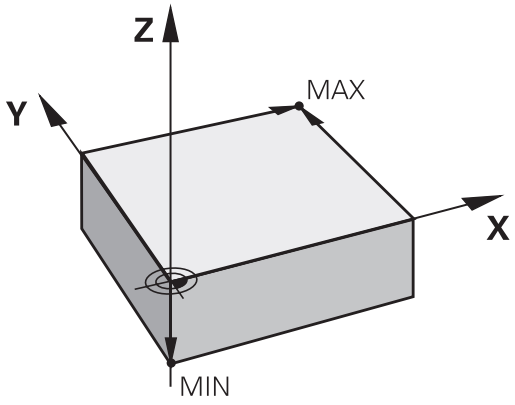

Ha a műhelyrajz relatív nullapontokkal méretezett, egyszerűen használja a koordináta-transzformációs ciklusokat.

További információk: Felhasználói kézikönyv **Megmunkálási ciklusok programozása**

Ha a gyártási rajz nem NC-szerűen méretezett, állítsuk be a nullapontot a munkadarabon egy pontra vagy a munkadarab egy sarkára, amelyik a legalkalmasabb a további koordináták meghatározásához.

A nullapont felvételének leggyorsabb, legkönnyebb és legpontosabb módja a HEIDENHAIN 3D-s tapintó alkalmazása.

További információk: Felhasználói kézikönyv **Beállítás, NC programok tesztelése és végrehajtása**

Példa

A műhelyrajzon olyan furatok vannak(**1** - **4**), amik méretei egy X=0, Y=0 koordinátájú abszolút nullaponthoz vannak viszonyítva. A furatok (**5** - **7**) közötti furatok koordinátái egy X=450, Y=750 abszolút koordinátájú, relatív nullapontra vonatkoznak. **Nullapont eltolás** ciklussal tolhatja el a nullapontot ideiglenesen az X=450, Y=750 pozícióba, a (**5** - **7**) furatok további számítások nélküli programozásához.

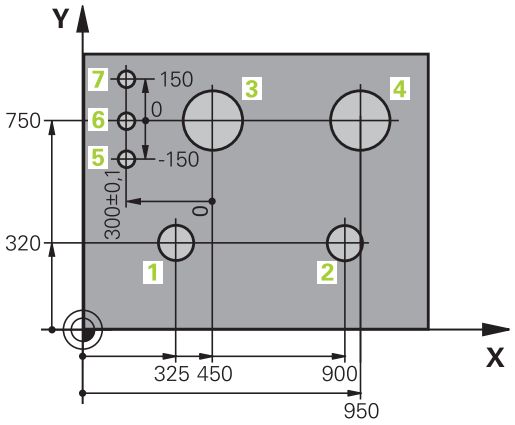

3.5 NC programok megnyitása és beadása

Egy NC program felépítése DIN/ISO formátumban

Az NC program NC mondatok sorozatából áll. A jobb oldali ábra mutatja az NC mondat elemeit.

A vezérlő egy NC program NC mondatait automatikusan számozza, a **blockIncrement** (105409) gépi paramétertől függően. A **blockIncrement** (105409) gépi paraméter a mondatokszámok számozási módját határozza meg.

Az NC program első NC mondata a **%**-val, a program nevével és az aktív mértékegységgel van azonosítva.

A rákövetkező NC mondatok információt tartalmaznak az alábbiakról:

- A nyersdarab
- Szerszámhívások
- Biztonságos pozíció megközelítése
- Előtolások és orsófordulatszámok
- Pályamenti mozgások, ciklusok és további funkciók

Az NC program utolsó NC mondata a **N99999999**-t, a program nevével és az aktív mértékegységgel van azonosítva.

NC-mondat

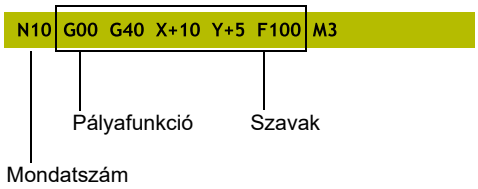

MEGJEGYZÉS

Ütközésveszély!

A vezérlő nem hajtja végre a szerszám és a munkadarab ütközésének automatikus ellenőrzését. A szerszámváltást követő megközelítő mozgás során ütközésveszély áll fenn!

- Szükség esetén programozzon be egy biztonságos közbenső pozíciót

Nyersdarab meghatározása: G30/G31

Közvetlenül egy új NC program megnyitását követően egy még nyers munkadarabot kell meghatároznia. Ha később akarja meghatározni, nyomja meg a **SPEC FCT** gombot, majd a **PROGRAM NORMÁK** funkciógombot, végezetül pedig a **BLK FORM** funkciógombot. A vezérlőnek a meghatározásra a grafikus szimulációhoz van szüksége.

- A nyers munkadarab meghatározása akkor szükséges csak, ha az NC programot grafikusan kívánja tesztelni!
- Ahhoz, hogy a vezérlő a szimulációban a nyersdarabot ábrázolni tudja, a nyersdarabnak el kell érnie a minimális méretet. A minimális méret 0,1 mm vagy 0,004 inch az összes tengelyen valamint a sugárban.
- A **Speciális ellenőrzések** funkció a szimulációban a nyersdarab definíciójából származó információkat használja fel a munkadarab figyeléséhez. Még akkor is képes a vezérlő csak az aktív nyersdarabot felügyelni, ha több munkadarab van felfogva a gépre!

  További információk: Felhasználói kézikönyv **Beállítás, NC programok tesztelése és végrehajtása**

A vezérlés különféle nyersdarab típusokat képes ábrázolni:

Funkciógomb	Funkciók
	Határozzon meg egy négyszög alakú darabot
	Határozzon meg egy henger alakú darabot
	Tetszőleges alakú, forgásszimmetrikus nyersdarab meghatározása
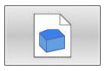	STL-fájl betöltése nyersdarabként Opcionálisan további STL-fájl betöltése készdarabként

Négyszög alakú nyersdarab

A téglatest oldalai párhuzamosak az X, Y és Z tengelyekkel. A nyersdarabot két sarokpontja határozza meg:

- G30 MIN pont: a téglatest legkisebb X,Y és Z koordinátája; abszolút értékként megadva
- G31 MAX pont: a téglatest legnagyobb X,Y és Z koordinátája; abszolút értékként megadva

Példa

%NEU G71 *	Program eleje, neve, mértékegysége
N10 G30 G17 X+0 Y+0 Z-40*	Főorsó tengelye, MIN pont koordinátái
N20 G31 X+100 Y+100 Z+0*	MAX pont koordinátái
N99999999 %NEU G71 *	Program vége, neve, mértékegysége

Hengeres alakú darab

A hengeres alakú darabot a henger méretei határozzák meg:

- X, Y vagy Z: Forgótengely
- D, R: A henger átmérője vagy sugara (pozitív előjellel)
- L: A henger hossza (pozitív előjellel)
- DIST: Eltolás a forgótengely mentén
- DI, RI: Belső átmérő vagy belső sugár üreges hengerhez

> A **DIST** és **RI** vagy **DI** paraméterek opcionálisak, nem szükséges a programozásuk.

Példa

%NEU G71 *	Program eleje, neve, mértékegysége
N10 BLK FORM CYLINDER Z R50 L105 DIST+5 RI10*	Főorsó tengely, sugár, hossz, távolság, belső sugár
N99999999 %NEU G71 *	Program vége, neve, mértékegysége

Tetszőleges alakú, forgásszimmetrikus nyersdarab

A forgásszimmetrikus nyersdarab kontúrját egy alprogramban határozhatja meg. X, Y vagy Z alkalmazása forgótengelyként.

A nyersdarab meghatározásban a következő kontúrleírásra hivatkozzon:

- DIM_D, DIM-R: A forgásszimmetrikus nyersdarab átmérője, vagy sugara
- LBL: Alprogram a kontúrleírással

A kontúrleírás tartalmazhat negatív értéket is a forgótengely esetén, de a referenciatengely esetében csak pozitív értéket. A kontúrnak zártnak kell lennie, pl. a kontúr kezdőpontjának meg kell egyeznie a kontúr végpontjával.

Ha forgás-szimmetrikus nyersdarabot ad meg növekményes koordinátákkal, akkor a méretek függetlenek az átmérő programozásától.

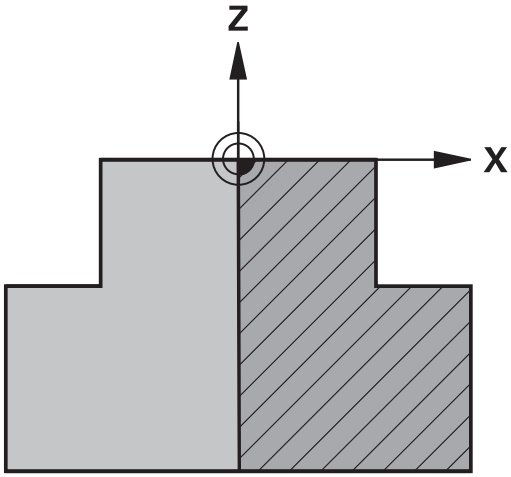

> Az alprogram egy számmal, egy alfanumerikus névvel, vagy egy QS paraméterrel is megjelölhető.

Példa

%NEU G71 *	Program eleje, neve, mértékegysége
N10 BLK FORM ROTATION Z DIM_R LBL1*	Főorsó tengely, értelmezési mód, alprogram szám
N20 M30*	Főprogram vége
N30 G98 L1*	Alprogram kezdete
N40 G01 X+0 Z+1*	Kontúr kezdőpontja
N50 G01 X+50*	Programozás a főtengely pozitív irányában
N60 G01 Z-20*	
N70 G01 X+70*	
N80 G01 Z-100*	
N90 G01 X+0*	
N100 G01 Z+1*	Kontúr vége
N110 G98 L0*	Alprogram vége
N99999999 %NEU G71 *	Program vége, neve, mértékegysége

STL-fájl nyersdarabként vagy opcionálisan készdarabként

STL-fájlok becsatolása nyersdarabként vagy készdarabként mindenekelőtt CAM-programok kapcsán kényelmes, mivel ekkor az NC program mellett a szükséges 3D-modellek is rendelkezésre állnak.

Hiányzó 3D-s modellek, pl. több különálló megmunkálási lépés félkész munkadarabjai a **Programteszt** üzemmódban a **MUNKADARAB EXPORTÁLÁSA** funkciógomb segítségével közvetlenül a vezérlőn létrehozhatók.

A fájlméret a geometria összetettségétől függ.

További információk: Felhasználói kézikönyv **Beállítás, NC programok tesztelése és ledolgozása**

Ügyeljen arra, hogy az STL-fájlok az engedélyezett háromszögek száma tekintetében korlátozva vannak:

- STL-fájlonként 20.000 háromszög ASCII-formátumban
- STL-fájlonként 50.000 háromszög bináris formátumban

A vezérlő gyorsabban betölti a bináris fájlokat.

A nyersdarab meghatározásban hivatkozzon a kívánt STL-fájlokra az útvonal megadásával. Használja a **FÁJL VÁLASZTÁSA** funkciógombot, ezzel a vezérlő automatikusan átveszi az útvonalmegadást.

Ha nem kíván készdarabot betölteni, akkor fejezze be a párbeszédet a nyersdarab meghatározása után.

Az STL-fájl útvonalának megadása közvetlenül szövegesen vagy QS-paraméter segítségével is történhet.

Példa

%NEU G71 *	Program eleje, neve, mértékegysége
N10 BLK FORM FILE "TNC:\...stl" TARGET "TNC:\...stl"*	Nyersdarab útvonalmegadása, útvonalmegadás a készdarabhoz opcionálisan
N99999999 %NEU G71 *	Program vége, neve, mértékegysége

Ha az NC program valamint a 3D-modellek egy könyvtárban, vagy egy meghatározott könyvtárstruktúrában találhatóak, a relatív útvonalmegadások leegyszerűsítik a fájlok utólagos mozgatását.

További információ: "Megjegyzések a programozáshoz", oldal 259

Új NC program megnyitása

A megmunkáló programot mindig **Programozás** üzemmódban kell bevinni. Példa egy program megnyitására:

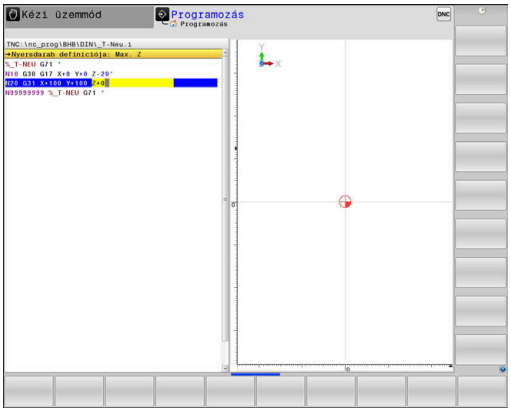

- Üzemmód: Nyomja meg a **Programozás** gombot

PGM MGT

- Nyomja meg a **PGM MGT** gombot
- > A vezérlő megnyitja a fájlkezelőt.

Válassza ki a könyvtárat, ahova az új NC programot menteni akarja:

FÁJLNÉV = NEU.I

ENT

- Írja be az új program nevét
- Hagyja jóvá az **ENT** gombbal

MM

- Adja meg a mértékegységet: Nyomja meg az **MM** vagy **INCH** funkciógombot
- > A vezérlő a programablakba vált és elindítja a párbeszédet a **BLK-FORM** (nyers munkadarab) meghatározásához.

- Válasszon egy négyszögletes nyers munkadarabot: Nyomja meg a funkciógombot egy négyszögletes alakú nyers munkadarabhoz

MUNKASÍK A GRAFIKÁN: XY

G17

- Adja meg a szerszámtengelyt, pl. **G17**

NYERS MUNKADARAB MEGHAT.: MINIMUM

ENT

- Adja meg sorrendben a MIN pont X, Y és Z koordinátáját, és nyugtázza a bevitelt az **ENT** gombbal

NYERS MUNKADARAB MEGHAT.: MAXIMUM

ENT

- Adja meg sorrendben a MAX pont X, Y és Z koordinátáját, és nyugtázza a bevitelt az **ENT** gombbal

Példa

%NEU G71 *	Program eleje, neve, mértékegysége
N10 G30 G17 X+0 Y+0 Z-40*	Főorsó tengelye, MIN pont koordinátái
N20 G31 X+100 Y+100 Z+0*	MAX pont koordinátái
N99999999 %NEU G71 *	Program vége, neve, mértékegysége

A vezérlő automatikusan létrehozza az NC program első és az utolsó NC mondat-át.

> Ha nem kívánja meghatározni a nyersdarabot, akkor törölje a párbeszédet a **Munkasík a grafikában: XY**-ban a **DEL** gomb segítségével!

Szerszámmozgások programozása DIN/ISO-ban

Egy NC mondat programozáshoz nyomja meg a **SPEC FCT** gombot. Nyomja meg a **PROGRAM FUNKTIÓK** funkciógombot és aztán a **DIN/ISO** funkciógombot. A megfelelő G-kód-hoz használhatja a szürke pályafunkció-gombokat is.

> Ha a DIN/ISO funkciókat egy USB-re csatlakoztatott alfabetikus billentyűzettel adja meg, ügyeljen arra, hogy a nagybetűs írás aktív

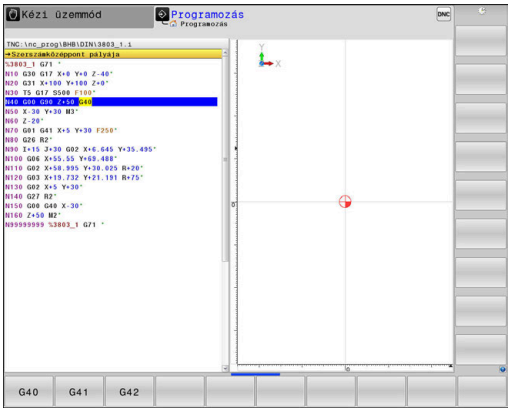

Példa egy pozícionáló mondatra

G

ENT

- Nyomja meg a **G** gombot
- Adja meg a **1**-t és nyomja meg az **ENT** gombot az NC mondat megnyitásához

KOORDINÁTÁK?

X

- **10** (célkoordináta megadása az X-tengelynek)

Y

- **20** (célkoordináta megadása az Y-tengelynek)

ENT

- Az **ENT** gombbal a következő kérdéshez

Szerszámközéppont pályája

G

- Adja meg a **40**-t és nyomja meg az **ENT** gombot, hogy szerszámsugár korrekcióval mozogjon

Alternatíva

G41

G42

- A programozott kontúrtól jobbra vagy balra mozgatás: nyomja meg a **G41** vagy **G42** funkciógombot

ELŐTOLÁS F=?

- **100** (100 mm/min előtolás megadása ehhez a pályamozgáshoz)

ENT

- Az **ENT** gombbal a következő kérdéshez

M KIEGÉSZÍTŐ FUNKCIÓ?

- Adjon meg **3-at** (**M3 Főorsó be** mellékfunkció).

END

- Az **END** gombbal befejezi a vezérlő a párbeszédet.

Példa

```
N30 G01  G40 X+10  Y+5 F100 M3*
```

Pillanatnyi pozíció átvétele

A vezérlő engedélyezi az aktuális szerszámpozíció átvételét az NC programba, pl. mialatt

- Pozicionáló mondatot ír be
- Ciklust programoz

Az érvényes pozícióértékek átvételéhez kövesse az alábbiakat:

- a beviteli mezőben ahhoz a helyhez pozicionál az NC mondatban, amelyben egy pozíciót át akar venni

- Válassza a pillanatnyi érték átvétele funkciót
- > A vezérlő kijelzi a funkciógombsoron, hogy mely tengelyek pozíciói vehetők át.

- Válassza ki a tengelyt
- > A vezérlő beírja a kiválasztott tengely aktuális pozícióját az aktív beviteli mezőbe.

> A vezérlő a megmunkálási síkban aktív szerszámsugár korrekció ellenére mindig átveszi a szerszám középpont koordinátáit.
>
> A vezérlő figyelembe veszi az aktív szerszám hosszkorrekciót és a szerszám tengelyén mindig átveszi a szerszám csúcsának koordinátáit.
>
> A vezérlő aktívan tartja a funkciógombsort a tengelykiválasztáshoz a **Pillanatnyi pozíció átvétele** gomb újbóli megnyomásáig. Ez az állapot érvényben marad, akkor is, ha elmenti az aktuális NC mondatot és a Pályafunkciókgombbal egy új NC mondatot megnyit. Ha egy funkciógombbal egy beviteli alternatívát (pl. Sugárkorrekciót) kell kiválasztania, akkor a vezérlés is bezárja a tengelyválasztás funkciógombsort.
>
> Aktív **Megmunkálási sík billentése** funkció esetén a **Pillanatnyi pozíció átvétele** funkció nem engedélyezett.

NC program szerkesztése

> A végrehajtás közben az aktív NC program nem szerkeszthető.

Mialatt létrehoz vagy szerkeszt egy NC programot, a nyíl- vagy a funkciógombokkal kiválaszthatja az NC program bármelyik mondatát, vagy abban egy adott szót:

Funkciógomb/ gomb	Funkció
	Az aktív NC mondat pozíciójának megváltoztatása a képernyőn. Ezáltal több olyan NC mondatot megjeleníthet, amelyek az aktuális NC mondat előtt vannak programozva Funkció nélkül, ha az NC program teljes egészében látható a képernyőn
	Az aktív NC mondat pozíciójának megváltoztatása a képernyőn. Ezáltal több olyan NC mondatot megjeleníthet, amelyek az aktuális NC mondat mögött vannak programozva Funkció nélkül, ha az NC program teljes egészében látható a képernyőn
↑ ↓	Ugrás NC mondatról NC mondatra
→ ←	Egyes szavak kiválasztása NC mondatban
GOTO	Meghatározott NC mondat kiválasztása **További információ:** "GOTO gomb használata", oldal 200

Funkciógomb/ gomb	Funkció
CE	■ A kiválasztott szó nullázása ■ Hibás érték törlése ■ Törölje a (törölhető) hibaüzenetet
NO ENT	Kiválasztott szó törlése
DEL	■ Kiválasztott NC mondat törlése ■ Ciklusok és programrészek törlése
UTOLSÓ NC MONDAT BESZÚRÁSA	NC mondat beillesztése, amit utoljára szerkesztett vagy törölt

NC mondat beillesztése tetszőleges helyre

- Válassza ki az NC mondatot, amely mögé be kívánja szúrni az új NC mondatot
- Párbeszédablak megnyitása

Módosítások mentése

Alapesetben a vezérlő a változtatásokat automatikusan menti, ha Ön üzemmódot vált vagy a fájlkezelést kiválasztja. Ha Ön az NC programban szándékosan akar változtatásokat menteni, járjon el a következők szerint:

- Válassza ki a funkciósort a mentés opciókkal

TÁROL

- Nyomja meg a **TÁROL** funkciógombot
- > A vezérlő az utolsó mentés utáni valamennyi módosítást elmenti.

NC program mentése új fájlba

A jelenleg kiválasztott NC program tartalmát mentse le egy másik programnév alatt. Ehhez az alábbiak szerint járjon el:

- Válassza ki a funkciósort a mentés opciókkal

MENTÉS MÁSKÉNT

- Nyomja meg a **MENTÉS MÁSKÉNT** funkciógombot
- > A vezérlő megnyit egy ablakot, amiben megadhatja a könyvtárat és az új fájl nevét.
- Ha szükséges, válassza ki a kívánt célkönyvtárat a **VÁLTÁS** funkciógombbal
- Adja meg a fájl nevét
- Nyugtázza az **OK** funkciógombbal vagy az **ENT** gombbal, vagy nyomja meg a **MÉGSE** funkciógombot a megszakításhoz

> A **MENTÉS MÁSKÉNT** segítségével mentett fájlok a fájlkezelőben az **UTOLSÓ FÁJLOK** alatt is megtalálhatók.

Módosítások visszavonása

A program utolsó mentése óta végzett valamennyi módosítás visszavonható. Kövesse az alábbiakat:

- Válassza ki a funkciósort a mentés opciókkal

- Nyomja meg a **VÁLTOZÁS ELDOBÁSA** funkciógombot
- > A vezérlő megnyit egy ablakot amiben nyugtázhatja, vagy visszavonhatja ezt az utasítást.
- Vesse el a változtatásokat az **IGEN** funkciógombbal vagy az **ENT** gombbal, vagy pedig szakítsa meg a **NEM** funkciógombbal

Szavak szerkesztése és beszúrása

- Szó kiválasztása NC mondatban
- Felülírás az új értékkel
- > Mialatt kiválasztotta a szót, a párbeszédablak rendelkezésre áll.
- A változtatás elfogadásához nyomja meg az **END** gombot

Ha egy szót kíván beszúrni, nyomja meg a vízszintes nyílbillentyűt, és ezt ismételje mindaddig, amíg a kívánt párbeszéd megjelenik. Ekkor beírhatja a kívánt értéket.

Azonos szavak keresése különböző NC mondatokban

- Szó kiválasztása egy NC mondatban: nyomja meg a nyilat annyiszor, amíg a kívánt szó ki nincs jelölve

- NC mondat kiválasztása nyilakkal
  - Nyíl lefelé: keresés előre
  - Nyíl felfelé: keresés hátra

A kijelölés az újonnan kiválasztott NC mondatban ugyanazon a szón található, mint ez előbb kiválasztott NC mondatban.

> Ha egy nagyon hosszú programban indított keresést, a vezérlő megjelenít egy folyamatjelző ablakot. Szükség esetén bármikor megszakíthatja a keresést.

Programrészek kijelölése, másolása, kivágása és beszúrása

A vezérlő a következő funkciókat biztosítja a programrészek NC programon belüli vagy másik NC programba való átmásolásához:

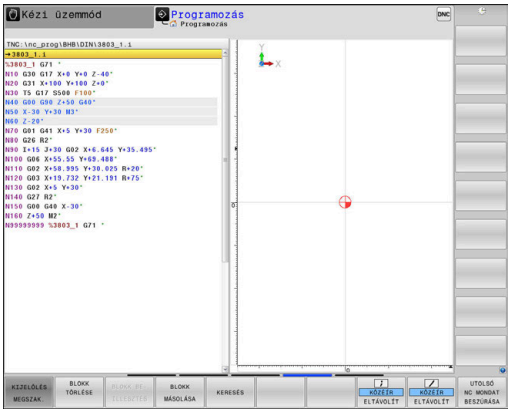

Funkciógomb	Funkció
BLOKK KI-JELÖLÉSE	A kijelölő funkció bekapcsolása
KIJELÖLÉS MEGSZAK.	A kijelölő funkció kikapcsolása
BLOKK TÖRLÉSE	Kijelölt mondat kivágása
BLOKK BE-ILLESZTÉS	A közbenső memóriában tárolt mondat beszúrása
BLOKK MÁSOLÁSA	Kijelölt mondat másolása

Programrész másolásához kövesse az alábbiakat:

- ▶ Válassza ki azt a funkciógombsort, amely a kijelölő funkciókat tartalmazza
- ▶ Válassza ki a másolandó programrész első NC mondatát
- ▶ Első NC mondat kijelölése: Nyomja meg a **BLOKK KIJELÖLÉSE** funkciógombot.
- > A vezérlő színes háttérrel jelöli az NC mondatot és megjeleníti a **KIJELÖLÉS MEGSZAK.** funkciógombot.
- ▶ Vigye a kurzort a másolandó vagy kivágandó programrész utolsó NC mondatára.
- > A vezérlő a kijelölt NC mondatokat eltérő színnel ábrázolja. A kijelölés bármikor megszüntethető a **KIJELÖLÉS MEGSZAK.** funkciógomb megnyomásával.
- ▶ Másolja a kiválasztott programrészt: Nyomja meg a **BLOKK MÁSOLÁSA** funkciógombot, majd vágja ki a kiválasztott programrészt a **BLOKK KIVÁGÁSA** funkciógombbal.
- > A vezérlő elmenti a kiválasztott blokkot.

> Ha a programrészt egy másik NC programba kívánja beszúrni, válassza ki először a kívánt NC programot a fájlkezelő használatával.

- ▶ Válassza ki a nyilakkal azt az NC mondatot, amely után a másolt (kivágott) programrészt be akarja szúrni
- ▶ Szúrja be a mentett programrészt: Nyomja meg a **BLOKK BEILLESZTÉS** funkciógombot
- ▶ A kijelölés megszüntetéséhez nyomja meg a **KIJELÖLÉS MEGSZAK.** funkciógombot

A vezérlő keresés funkciója

A vezérlő keresés funkciójával bármilyen szövegre rákereshet az NC programban és kicserélheti azt egy új szövegre, ha szükséges.

Tetszőleges szöveg keresése

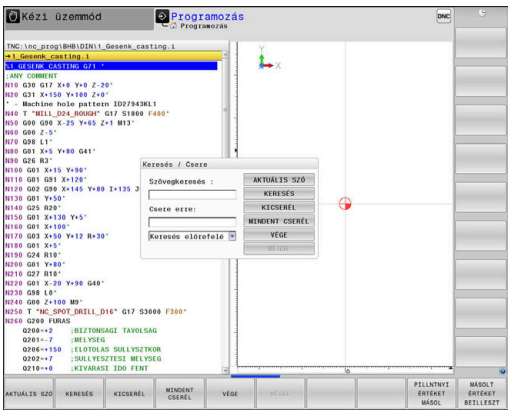

KERESÉS

- ▶ Válassza ki a keresés funkciót
- > A vezérlő megjeleníti a kereső ablakot, és kijelzi a lehetséges keresési funkciókat a funkciósorban.
- ▶ Adja meg a keresendő szöveget, pl.: **TOOL**
- ▶ Válassza az előre vagy a hátra keresést

KERESÉS

- ▶ A keresés indítása
- > A vezérlő a következő olyan NC mondatra ugrik, amelyik a keresett szöveget tartalmazza.

KERESÉS

- ▶ A keresés ismétlése
- > A vezérlő a következő olyan NC mondatra ugrik, amelyik a keresett szöveget tartalmazza.

VÉGE

- ▶ A keresési funkció befejezése: Nyomja meg a VÉGE funkciógombot

Tetszőleges szöveg keresése és cseréje

MEGJEGYZÉS

Vigyázat: Az adat elveszhet!

A **KICSERÉL** és a **MINDENT CSERÉL** funkciók felülírnak minden talált szövegelemet rákérdezés nélkül. A vezérlő a csere előtt nem menti le automatikusan a meglévő fájlokat. Ezáltal az NC programok helyreállíthatatlanul megsérülhetnek.

- Ezért szükség esetén készítsen biztonsági másolatot az NC programokról
- **KICSERÉL** és **MINDENT CSERÉL** funkciókat megfelelő óvatossággal használja

A végrehajtás alatt a **KERESÉS** és **KICSERÉL** funkciók nem lehetségesek az aktív NC programban. Aktív írásvédelem esetén sem engedélyezettek ezen funkciók.

- Válassza ki azt az NC mondatot, amely tartalmazza a keresett szót

KERESÉS

- Válassza ki a keresés funkciót
- > A vezérlő megjeleníti a kereső ablakot, és kijelzi a lehetséges keresési funkciókat a funkciósorban.
- Nyomja meg a **AKTUÁLIS SZÓ** funkciógombot
- > A vezérlő betölti az aktuális NC mondat első szavát. Ha szükséges, nyomja meg ismét a funkciógombot a kívánt szó betöltéséhez.

KERESÉS

- A keresés indítása
- > A vezérlő a következő keresett szövegre ugrik.

KICSERÉL

- A szöveg kicseréléséhez és a következő előfordulásra ugráshoz: nyomja meg a **KICSERÉL** funkciógombot, míg az összes előforduló egyezés cseréjéhez: nyomja meg a **MINDENT CSERÉL** funkciógombot, a szöveg kihagyásához és a következő előfordulásra ugráshoz: nyomja meg a **KERESÉS** funkciógombot

VÉGE

- A keresési funkció befejezése: Nyomja meg a VÉGE funkciógombot

3.6 Fájlkezelés

Fájlok

Fájlok a vezérlőben	Típus
NC programok	
HEIDENHAIN-formátumban	.H
DIN/ISO-formátumban	.I
Kompatibilis NC programok	
HEIDENHAIN-Unit-programok	.HU
HEIDENHAIN-Kontúr-programok	.HC
Táblázat	
Szerszámokhoz	.T
Szerszámváltókhoz	.TCH
Nullapontokhoz	.D
Pontokhoz	.PNT
Bázispontokhoz	.PR
Tapintókhoz	.TP
Backup fájlokhoz	.BAK
Függő adatokhoz (pl. Struktúra elemekhez)	.DEP
Szabadon meghatározható táblázatokhoz	.TAB
Palettákhoz	.P
Eszterga szerszámokhoz	.TRN
Szerszámkorrekcióhoz	.3DTC
Szövegek, mint	
ASCII-fájlok	.A
Szövegfájlok	.TXT
HTML-fájlok, pl. mérőrendszer-ciklusok eredményprotokolljai	.HTML
Súgófájlok	.CHM
CAD fájlok, mint	
ASCII fájlok	.DXF .IGES .STEP

NC program megadásakor a vezérlőben, elsőként az NC program nevét kell megadnia. A vezérlő ekkor ez alatt a név alatt fájlként tárolja az NC programot a belső memóriában. A vezérlő a szövegeket és táblázatokat is fájlként menti.

A vezérlő egy külön fájlkezelési ablakot biztosít, amelyben könnyen megtalálhatja és kezelheti fájljait. Itt hívhatja elő, másolhatja, átnevezheti és törölheti azokat.

A vezérlővel szinte tetszőleges számú fájlt kezelhet. A rendelkezésre álló memória legalább **21 GByte**. Az egyes NC programok legfeljebb **2 GByte** nagyságúak lehetnek.

> A beállításról függően a vezérlő létrehoz egy biztonsági fájlt *.bak végződéssel az NC programok szerkesztése és mentése után. Ez csökkentheti a rendelkezésre álló kapacitást.

Fájlnevek

NC Programok, táblázatok és szövegek esetében a vezérlő hozzáad egy kiterjesztést a fájlnévhez, egy ponttal elválasztva. Ez a kiterjesztés azonosítja a fájl típusát.

Fájl neve	Fájl típusa
PROG20	.I

A vezérlőben a fájlok, meghajtók és könyvtárak nevei a következő szabványnak felelnek meg: The Open Group Base Specifications Issue 6 IEEE Std 1003.1, 2004 Edition (Posix-Standard).

Alábbi karakterek megengedettek:

A B C D E F G H I J K L M N O P Q R S T U V W X Y Z a b c d e f g h i j k l m n o p q r s t u v w x y z 0 1 2 3 4 5 6 7 8 9 _ -

Alábbi karakterek különleges jelentéssel bírnak:

Karakter	Jelentés
.	A fájlnév utolsó pontja a végződést választja le
\ és **/**	A könyvtárfához
:	Elválasztja a meghajtó megnevezését a könyvtártól

A többi karaktert ne használja, például az adatátviteli problémák elkerülése érdekében.

A táblázatneveknek és a táblázatok oszlopneveinek betűvel kell kezdődniük, és nem tartalmazhatnak számolási jeleket, pl. **+**.

Az útvonal maximálisan megengedett hossza 255 karakter. Az útvonal hosszába beleszámít a meghajtó, a könyvtár, a fájlnév betűjele és a kiterjesztése is.

További információ: "Elérési út", oldal 115

Külsőleg létrehozott fájlok megjelenítése a vezérlőn

A vezérlő rendelkezik néhány olyan további eszközzel, amikkel az alábbi táblázatban szereplő fájlokat jelenítheti meg, illetve azokat részben szerkesztheti is.

Fájltípusok	Típus
PDF fájlok	pdf
Excel táblázatok	xls csv
Internetes fájlok	html
Szöveges fájlok	txt ini
Grafikai fájlok	bmp gif jpg png

További információk: Felhasználói kézikönyv **Beállítás, NC programok tesztelése és végrehajtása**

Könyvtárak

Mivel a belső memóriában nagyon sok NC programot és fájlt tud lementeni, mentse az egyes fájlokat könyvtárakba (mappákba), az áttekinthetőség megőrzése érdekében. Ezekben a könyvtárakban további, úgynevezett alkönyvtárakat hozhat létre. A **-/+** vagy **ENT** gombbal tudja az alkönyvtárakat ki- vagy bekapcsolni.

Elérési út

Az elérési útvonal jelzi a meghajtót és az összes könyvtárat és alkönyvtárat, amelyek alatt a fájlt mentették. Az egyes nevek különválasztása a **** jellel történik.

> Az útvonal maximálisan megengedett hossza 255 karakter. Az útvonal hosszába beleszámít a meghajtó, a könyvtár, a fájlnév betűjele és a kiterjesztése is.

Példa

A **TNC** meghajtón az AUFTR1 könyvtárat hozták létre. Majd az AUFTR1 könyvtárban az NCPROG könyvtárat hozták létre, és a PROG1.H NC programot másolták ide. Így az NC program elérési útvonala:

TNC:\AUFTR1\NCPROG\PROG1.I

A jobb oldali ábra szemlélteti egy könyvtár megjelenítését különböző elérési útvonalakkal.

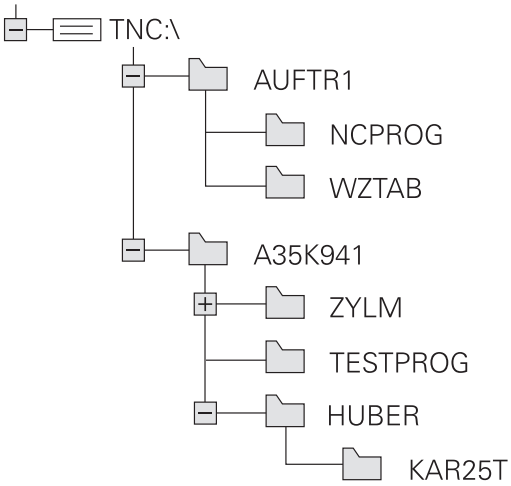

Áttekintés: A fájlkezelő funkciói

Funkciógomb	Funkció	Oldal
MÁSOLÁS ABC → XYZ	Egy fájl másolása	121
TÍPUS- VÁLASZTÁS	Adott fájltípus megjelenítése	119
ÚJ FÁJL	Új fájl létrehozása	121
UTOLSÓ FÁJLOK	A 10 legutóbb használt fájl kijelzése	125
TÖRLÉS	Egy fájl törlése	126
KIJELÖL	Fájl megjelölése	127
ÚJ NÉV ABC = XYZ	Fájl átnevezése	128
VÉDENI	Fájl védelme szerkesztés és törlés ellen	129
NEM VÉD	Fájlvédelem feloldása	129
TÁBLÁZAT / NC PROGRAM ILLESZTÉSE	iTNC 530-as fájl importálása	Lásd Felhasználói kézikönyv Beállítás, NC programok tesztelése és ledolgozása
	Táblanézet testreszabása	397
HÁLÓZAT	Hálózati meghajtók kezelése	Lásd Felhasználói kézikönyv Beállítás, NC programok tesztelése és ledolgozása
EDITORT VÁLASZT	Szerkesztő kiválasztása	129
RENDEZÉS	Fájlok tulajdonság szerinti rendezése	128
KT MÁSOL	Könyvtár másolása	125
TÖRLÉS MIND	Egy könyvtár és alkönyvtárainak törlése	
FA AK- TUALIZ	Könyvtár frissítése	
ÚJ NÉV ABC = XYZ	Könyvtár átnevezése	
ÚJ KÖNYVTÁR	Új könyvtár létrehozása	

A fájlkezelő hívása

PGM MGT

- Nyomja meg a **PGM MGT** gombot
- A vezérlő kijelzi a fájlkezelő ablakot (az ábra az alapbeállítást jeleníti meg. Ha a vezérlő ettől eltérő képernyőelrendezést mutat, nyomja meg a **ABLAK** funkciógombot).

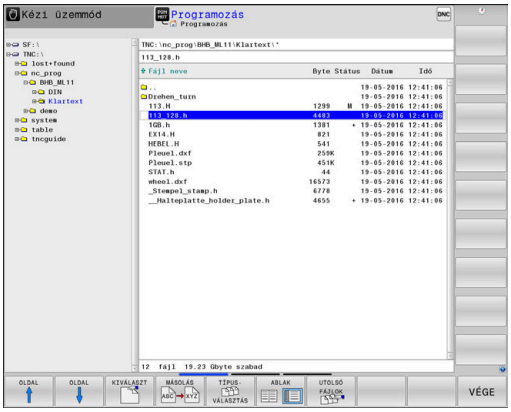

> Ha az NC programot az **END** gombbal hagyja el, a vezérlő megnyitja a fájlkezelőt. A kurzor az éppen bezárt NC programon áll.
>
> Ha ismét megnyomja az **END** gombot, a vezérlő megnyitja az eredeti NC programot és a kurzor az utoljára kiválasztott soron áll. Ez a viselkedés nagyobb fájlok esetén késést okozhat.
>
> Ha megnyomja az **ENT** gombot, a vezérlő megnyit egy NC programot és a kurzor a 0 soron fog állni.

A keskeny ablak a bal oldalon az elérhető meghajtókat és könyvtárakat mutatja. A meghajtók jelölik azokat az eszközöket, amelyek az adatok tárolását vagy átvitelét végzik. A meghajtó a vezérlő belső memóriája. Más meghajtók az interfészek (RS232, Ethernet), amelyekhez például PC-t csatlakoztathatunk. Egy könyvtár mindig felismerhető a mappa jelről (bal oldalt) és a könyvtár nevéről (jobb oldalt). Alkönyvtárak a forráskönyvtártól jobbra és alatta jelennek meg. Ha vannak alkönyvtárak, akkor azokat a **-/+** gombbal lehet megjeleníteni vagy elrejteni.

Ha a könyvtárfa hosszabb, mint a képernyő, navigáljon a görgetősáv vagy a csatlakoztatott egér használatával.

A jobb oldali széles ablakban a kiválasztott könyvtárban lévő összes fájl látható. Minden fájl további információkkal jelenik meg, lásd az alábbi táblázatot.

Megjelenítés	Jelentés
Fájl neve	Fájlnév és fájltípus
Byte	Fájl mérete byte-ban
Állapot	Fájl tulajdonságai:
E	A program a **Programozás** üzemmódban ki van választva
S	A program a **Programteszt** üzemmódban ki van választva
M	A program az egyik programfutás üzemmódban ki van választva
+	A fájlnak nem megjelenített függő fájljai vannak DEP végződéssel, pl. szerszámalkalmazási teszt használatához.
	A fájl védett szerkesztés és törlés ellen
	A fájl védett szerkesztés és törlés ellen, mert jelenleg fut
Dátum	Az utolsó szerkesztés dátuma
Idő	Az utolsó szerkesztés ideje

A függő fájlok megjelenítéséhez, állítsa a **dependentFiles** (122101 sz.) gépi paramétert **KÉZI** helyzetbe.

Meghajtók, könyvtárak és fájlok kiválasztása

PGM MGT

- A fájlkezelő behívása a **PGM MGT** gombbal

A csatlakoztatott egérrel, vagy a nyílbillentyűkkel vagy a funkciógombokkal mozgassa a kurzort a kívánt helyre a képernyőn:

- A bal oldali ablakból a jobb oldali ablakba mozgatja a kurzort, és fordítva

- Felfelé vagy lefelé mozgatja a kurzort az ablakon belül

OLDAL

OLDAL

- Egy oldallal feljebb vagy lejjebb mozgatja a kurzort az ablakban

1. lépés: Meghajtó kiválasztása

- Mozgassa a kijelölést a kívánt meghajtóra a bal oldali ablakban

KIVÁLASZT

- Meghajtó kiválasztása: nyomja meg **KIVÁLASZT** funkciógombot vagy

ENT

- Nyomja meg az **ENT** gombot

2. lépés: Könyvtár kiválasztása

- Jelölje ki a könyvtárat a bal oldali ablakban
> A jobb oldali ablak automatikusan megjeleníti a kijelölt (kiemelt) könyvtárban lévő fájlokat.

3. lépés: Fájl kiválasztása

- Nyomja meg a **TÍPUSVÁLASZTÁS** funkciógombot

- Nyomja meg az **ÖSSZESET** funkciógombot
- Jelölje ki a fájlt a jobb oldali ablakban

- Nyomja meg a **KIVÁLASZT** funkciógombot vagy

- Nyomja meg az **ENT** gombot
> A vezérlő abban az üzemmódban nyitja meg a kiválasztott fájlt, amelyikben előhívta a fájlkezelőt.

> Ha a fájlkezelőben megadja a keresett fájl kezdőbetűjét, a kurzor automatikusan az első megfelelő kezdőbetűvel kezdődő NC programra ugrik.

Kijelzés szűrése

A megjelenytett fájlokat alábbiak szerint tudja szűrni:

- Nyomja meg a **TÍPUSVÁLASZTÁS** funkciógombot

- Nyomja meg a kívánt fájltípus funkciógombját

Alternatíva:

- Nyomja meg az **ÖSSZESET** funkciógombot
> A vezérlő megjeleníti a kömyvtár összes fájlját.

Alternatíva:

- Használjon helyettesítő karaktereket, pl. **4*.H**
> A vezérlő minden .h típusú, 4-vel kezdődő fájlt megjelenít.

Alternatíva:

- Adja meg a végződést, pl. ***.H;*.D**
> A vezérlő minden .h és d. típusú fájlt megjelenít.

A kijelzési szűrőt a vezérlő az újraindítást követően is megőrzi.

Új könyvtár létrehozása

- Mozgassa a kijelölést a bal oldali ablakban arra a könyvtárra, amelyikben új alkönyvtárat akar létrehozni

- Nyomja meg az **ÚJ KÖNYVTÁR** funkciógombot
- Adja meg a könyvtár nevét

- Nyomja meg az **ENT** gombot

- Nyomja meg a **OK** funkciógombot a jóváhagyáshoz vagy

- Nyomja meg a **MÉGSE** funkciógombot a megszakításhoz

Új fájl létrehozása

- Válassza ki azt a könyvtárat a bal oldali ablakban, amelyikben az új fájlt kívánja létrehozni
- Vigye a kurzort a jobboldali ablakba

- Nyomja meg az **ÚJ FÁJL** funkciógombot
- Adja meg a fájl nevét a kiterjesztésével együtt

- Nyomja meg az **ENT** gombot

Egyes fájlok másolása

- Vigye e kurzort a másolandó fájlra

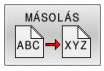

- Nyomja meg a **MÁSOLÁS** funkciógombot: a másolási funkció kiválasztásához
> A vezérlő egy felugró ablakot nyit.

Másolja a fájlt az aktuális könyvtárba

- Adja meg a célfájl nevét

- Nyomja meg az **ENT** gombot vagy az **OK** funkciógombot
> A vezérlő az aktuális könyvtárba másolja a fájlt. Az eredeti fájl megmarad.

Másolja a fájlt egy másik könyvtárba

- Nyomja meg a **Célkönyvtár** funkciógombot, hogy kiválaszthassa egy felugró ablakban a célkönyvtárat

- Nyomja meg az **ENT** gombot vagy az **OK** funkciógombot
> A vezérlő ugyanezzel a névvel másolja a fájlt a kiválasztott könyvtárba. Az eredeti fájl megmarad.

> Amikor elindítja a másolási folyamatot az **ENT** gombbal vagy az **OK** funkciógombbal, akkor a vezérlő megjeleníti a folyamatkijelzőt.

Fájlok másolása egy másik könyvtárba

- Válasszon olyan képernyőfelosztást, amiben két egyforma méretű ablak van

A jobb oldali ablakban

- Nyomja meg az **TREE-T MUTAT** funkciógombot
- Vigye a kurzort arra a könyvtárra, amelyikbe a fájlokat másolni kívánja, és jelenítse meg a fájlokat ebben a könyvtárban az **ENT** gombbal

A bal oldali ablakban

- Nyomja meg az **TREE-T MUTAT** funkciógombot
- Válassza ki a könyvtárat a másolni kívánt fájlokkal és nyomja meg a **FÁJLOK MUTATÁSA** funkciógombot a megjelenítésükhöz

- Nyomja meg a Tag funkciógombot: Hívja elő a fájlkijelölő funkciókat.

- Nyomja meg a Tag funkciógombot: Vigye a kurzort a másolandó fájlra és jelölje ki. Szükség szerint több fájlt is kijelölhet ilyen módon.

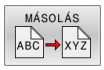

- Nyomja meg a Másolás funkciógombot: Másolja be a kijelölt fájlokat a célkönyvtárba.

További információ: "Fájlok kijelölése", oldal 127

Ha a bal és a jobb oldali ablakban is jelölt ki fájlokat, akkor a vezérlő abból a könyvtárból másol, ahol a kurzor található.

Fájlok felülírása

Ha olyan könyvtárba másol fájlokat, amely más fájlokat tárol ugyanazon a néven, a vezérlő rákérdez, hogy a célkönyvtárban lévő fájlokat felülírja-e:

- Valamennyi fájl felülírása (**Meglevő fájlok** mező kiválasztva): nyomja meg az **OK** funkciógombot vagy
- A felülírás visszavonásához: nyomja meg a **MÉGSE** funkciógombot

Ha egy védett fájlt kíván felülírni, akkor válassza a **Védett fájlok** mezőt, vagy szakítsa meg a folyamatot.

Táblázat másolása

Sorok importálása egy táblázatba

Ha egy táblázatot egy már létező táblázatba kíván másolni, akkor az egyes sorokat a **MEZŐKET MÓDOSÍT** funkciógombbal tudja felülírni. Előfeltételek:

- A céltáblázatnak léteznie kell
- A másolandó fájl csak azokat a sorokat tartalmazhatja, amelyeket ki akar cserélni
- Mindkét táblázatnak azonos kiterjesztésűnek kell lennie

MEGJEGYZÉS

Vigyázat: Az adat elveszhet!

A **MEZŐKET MÓDOSÍT** funkció rákérdezés nélkül felülírja a céltáblázat azon sorait, amelyeket a másolt táblázat tartalmaz. A vezérlő a csere előtt nem menti le automatikusan a meglévő fájlokat. Ezáltal a táblázatok helyreállíthatatlanul megsérülhetnek.

- ▶ Ezért szükség esetén készítsen biztonsági másolatot az NC programokról
- ▶ **MEZŐKET MÓDOSÍT** funkciót megfelelő óvatossággal használja

Példa

Ön egy előbeállítón tíz új szerszám szerszámhosszát és szerszámsugarát mérte be. Ezt követően az előbeállító létrehozza a TOOL_Import.T szerszámtáblázatot tíz sorral, azaz tíz szerszámmal.

Ehhez alábbiak szerint járjon el:

- ▶ Másolja a táblázatot a külső adathordozóról egy tetszőleges könyvtárba
- ▶ A vezérlő fájlkezelője segítségével másolja a rendszeren kívül létrehozott táblázatot a már létező TOOL.T táblázatba
- > A vezérlő megkérdezi, hogy kívánja-e felülírni a TOOL.T szerszámtáblázatot.
- ▶ Nyomja meg az **IGEN** funkciógombot
- > A vezérlő teljesen felülírja az aktuális TOLL.T fájlt. A másolási folyamat után az új TOOL.T táblázat 10 sorból áll.
- ▶ Vagy nyomja meg a **MEZŐKET MÓDOSÍT** funkciógombot
- > A vezérlő felülírja a TOLL.T fájlban a 10 sort. A többi sor adata változatlan marad.

Sorok kivonása egy táblázatból

Egy vagy több sor is kiválasztható a táblázatban, és egy külön táblázatba menthető.

Ehhez alábbiak szerint járjon el:

- Nyissa meg a táblázatot, amiből ki kívánja másolni a sorokat
- A nyílbillentyűkkel válassza ki a kimásolni kívánt első sort
- Nyomja meg a **KIEGÉSZÍT. FUNKC.** funkciógomb
- Nyomja meg a **KIJELÖL** funkciógombot
- Szükség esetén jelöljön ki további sorokat
- Nyomja meg a **MENTÉS MÁSKÉNT** funkciógombot
- Adja meg a táblázat nevét, amibe a kiválasztott sorokat menteni akarja

Könyvtár másolása

- Jelölje ki a jobb oldali ablakban azt a könyvtárat, amelyiket másolni kívánja
- Nyomja meg a **MÁSOLÁS** funkciógombot
- > A vezérlő egy ablakot nyit meg a célkönyvtár kiválasztásához.
- Válassza ki a célkönyvtárat és nyugtázza az **ENT** vagy az **OK** funkciógombbal
- > A vezérlő átmásolja a kiválasztott könyvtárat és annak összes alkönyvtárát a kiválasztott célkönyvtárba.

Válasszon ki egy fájlt a legutóbb használt fájlokból

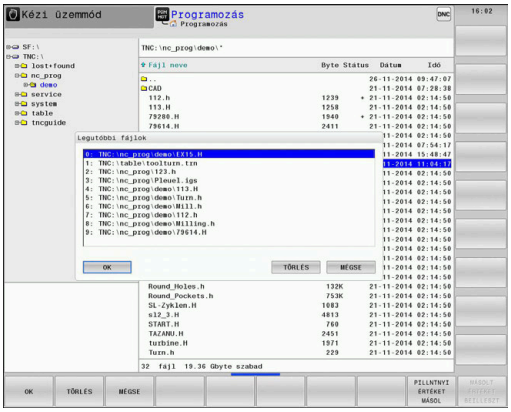

PGM MGT

- A fájlkezelő meghívásához nyomja meg a **PGM MGT** gombot (program management).

UTOLSÓ FÁJLOK

- Az utoljára kiválasztott tíz fájl megjelenítéséhez: nyomja meg az **UTOLSÓ FÁJLOK** funkciógombot

Nyomja meg a nyílbillentyűket a kurzor mozgatásához a kiválasztandó fájlra:

↑ ↑

- Felfelé vagy lefelé mozgatja a kurzort az ablakon belül

OK

- Fájl kiválasztása: nyomja meg az **OK** funkciógombot vagy

ENT

- Nyomja meg az **ENT** gombot

> A **PILLNTNYI ÉRTÉKET MÁSOL** funkciógomb lehetővé teszi egy kijelölt fájl útvonalának másolását. A másolt útvonalat később újra fel tudja használni, pl. egy programhíváshoz a **PGM CALL** gombbal.

Egy fájl törlése

MEGJEGYZÉS

Vigyázat: Az adat elveszhet!

A **TÖRLÉS** funkció véglegesen törli a fájlt. A vezérlő a törlés előtt nem menti le automatikusan a fájlokat, pl. a lomtárba való áthelyezéssel. Ezáltal a fájlok visszaállítása nem lehetséges.

- A fontos adatokat ezért rendszeresen mentse el egy külső meghajtóra

Ehhez alábbiak szerint járjon el:

- Vigye a kurzort a törlendő fájlra

- Nyomja meg a **TÖRLÉS** funkciógombot
- > A vezérlő rákérdez, hogy tényleg szándékában áll-e a fájl törlése.
- Nyomja meg az **OK** funkciógombot
- > A vezérlő törli a fájlt.
- Nyomja meg a **MÉGSE** alternatív funkciógombot
- > A vezérlő megszakítja a folyamatot.

Könyvtár törlése

MEGJEGYZÉS

Vigyázat: Az adat elveszhet!

A **TÖRLÉS MIND** funkció az adott könyvtár minden fájlját véglegesen törli. A vezérlő a törlés előtt nem menti le automatikusan a fájlokat, pl. a lomtárba való áthelyezéssel. Ezáltal a fájlok visszaállítása nem lehetséges.

- A fontos adatokat ezért rendszeresen mentse el egy külső meghajtóra

Ehhez alábbiak szerint járjon el:

- Vigye a kurzort a törlendő könyvtárra

- Nyomja meg az **TÖRLÉS MIND** gombot
- > A vezérlő rákérdez, hogy szándékában áll-e a könyvtár és abban minden alkönyvtár és fájl törlése.
- Nyomja meg az **OK** funkciógombot
- > A vezérlő törli a könyvtárat.
- Nyomja meg a **MÉGSE** alternatív funkciógombot
- > A vezérlő megszakítja a folyamatot.

Fájlok kijelölése

Funkciógomb	Kijelölő funkció
FÁJLT KIJELÖL	Egy fájl kijelölése
ÖSSZES FÁJLT KIJELÖL	A könyvtár összes fájljának kijelölése
JELÖLÉST FELOLD	Egy fájl kijelölésének visszavonása
ÖSSZES JELÖLÉST FELOLD	Összes fájl kijelölésének visszavonása
MÁSOLÁS ABC → XYZ	Összes kijelölt fájl másolása

Néhány funkció, mint a fájlok másolása vagy törlése nem csak egy fájlra alkalmazható, hanem egyszerre több fájlra is. Több fájl kijelöléséhez a következőképpen járjon el:

- Vigye a kurzort az első fájlra

KIJELÖL
- A kijelölő funkciók megjelenítéséhez: nyomja meg a **KIJELÖL** funkciógombot

FÁJLT KIJELÖL
- A fájl kijelöléséhez nyomja meg a **FÁJLT KIJELÖL** funkciógombot

↑ ↓
- Vigye a kurzort a további fájlokra

FÁJLT KIJELÖL
- További fájlok kijelölése: nyomja meg a **FÁJLT KIJELÖL** funkciógombot stb.

Kijelölt fájlok másolása:

- Aktív funkciósor elhagyása

MÁSOLÁS ABC → XYZ
- Nyomja meg a **MÁSOLÁS** funkciógombot

Kijelölt fájlok törlése:

- Aktív funkciósor elhagyása

TÖRLÉS
- Nyomja meg a **TÖRLÉS** funkciógombot

Egy fájl átnevezése

- Vigye a kurzort az átnevezni kívánt fájlra

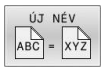

- Az átnevezés funkció kiválasztásához: nyomja meg az **ÚJ NÉV** funkciógombot
- Adja meg az új fájlnevet; a fájltípust nem lehet változtatni
- Átnevezéshez: Nyomja meg az **OK** funkciógombot vagy az **ENT** gombot

Fájlok rendezése

- Válassza ki azt a könyvtárat, amelyben a fájlokat rendezni kívánja

- Nyomja meg a **RENDEZÉS** funkciógombot
- Válassza ki a funkciógombot a megfelelő kijelző kritériummal
  - **RENDEZÉS NÉV SZERINT**
  - **RENDEZÉS MÉRET SZERINT**
  - **RENDEZÉS DÁTUM SZERINT**
  - **RENDEZÉS TÍPUS SZERINT**
  - **RENDEZÉS ÁLLAPOT SZERINT**
  - **UNSORT.**

További funkciók

Fájl védelme és fájlvédelem feloldása

- Vigye a kurzort a védendő fájlra

- A további funkciók kiválasztásához: nyomja meg a **TOVÁBBI MŰVELETEK** funkciógombot

- Fájlvédelem aktiválásához: Nyomja meg a **VÉDENI** funkciógombot

> A fájl egy védett szimbólummal lesz megjelölve.

- A fájlvédelem visszavonásához: nyomja meg a **NEM VÉD** funkciógombot

Szerkesztő kiválasztása

- Vigye a kurzort a megnyitandó fájlra

- A további funkciók kiválasztásához: nyomja meg a **TOVÁBBI MŰVELETEK** funkciógombot

- Editor kiválasztásához: nyomja meg az **EDITORT VÁLASZT** funkciógombot
- Jelölje ki a kívánt szerkesztőt
  - **TEXT-EDITOR** szövegfájlokhoz, pl. **.A** vagy **.TXT**
  - **PROGRAM-EDITOR** NC programokhoz **.H** vagy **.I**
  - **TEXT-EDITOR** táblázatokhoz, pl. **.TAB** vagy **.T**
  - **BPM-EDITOR** palettatáblázatokhoz **.P**
- Nyomja meg az **OK** funkciógombot

USB eszköz csatlakoztatása és eltávolítása

A támogatott fájlrendszereket tartalmazó csatlakoztatott USB eszközöket a vezérlő automatikusan felismeri.

USB eszköz eltávolításához az alábbiak szerint járjon el:

- Vigye a kurzort a bal oldali ablakba
- Nyomja meg a **TOVÁBBI MŰVELETEK** funkciógombot

- Távolítsa el az USB eszközt

További információk: Felhasználói kézikönyv **Beállítás, NC programok tesztelése és végrehajtása**

BŐVÍTETT HOZZÁFÉRÉSI JOGOK

A **BŐVÍTETT HOZZÁFÉRÉSI JOGOK** funkció csak a felhasználó kezelővel együtt használható, és a funkcióhoz szükség van a **public** könyvtárra.

További információk: Felhasználói kézikönyv **Beállítás, NC programok tesztelése és végrehajtása**

A felhasználókezelő első aktiválásakor a **public** könyvtár létrejön a **TNC:** meghajtó alatt.

> Kizárólag a **public** könyvtárban tudja a fájlokhoz való hozzáférések jogait meghatározni.
>
> Az összes fájlnál, ami a **TNC:** meghajtón és nem a **public** könyvtárban van, automatikusan a **user** funkciófelhasználó lesz a tulajdonos.

További információk: Felhasználói kézikönyv **Beállítás, NC programok tesztelése és végrehajtása**

Rejtett fájlok megjelenítése

A vezérlő elrejti a rendszerfájlokat, valamint a fájlokat és mappákat, a név elején egy ponttal.

> ***MEGJEGYZÉS***
>
> **Figyelem, adatvesztés lehetséges!**
>
> A vezérlő operációs rendszere használ bizonyos rejtett mappákat és fájlokat. Ezek a mappák és fájlok alapesetben rejtve vannak. A rejtett mappákban lévő rendszeradatok manipulálása károsíthatja a vezérlő szoftverét. Ha saját használatú fájljait ilyen mappában helyezi el, az érvénytelen elérési útvonalakat okoz.
>
> - Rejtett mappákat és fájlokat hagyja mindig rejtve
> - Rejtett mappákat és fájlokat ne használjon adatok tárolására

Ha szükséges, a rejtett fájlok és mappák ideiglenesen megjeleníthetők, pl. egy neve előtt pontot tartalmazó fájl véletlen átvitelekor.

Rejtett fájlokat és mappákat az alábbiak szerint jeleníthet meg:

- Nyomja meg a **TOVÁBBI MŰVELETEK** funkciógombot

- Nyomja meg a **REJTETT FÁJLOK MUTATÁSA** funkciógombot
- > A vezérlő megjeleníti a rejtett fájlokat és mappákat.

4

Szerszámok

4.1 Szerszámadatok megadása

Előtolás F

Az **F** előtolás az a sebesség, amely a szerszám középpontjának pályamozgására vonatkozik. A maximális előtolás az egyes tengelyek esetén eltérő lehet, és a gépi paraméterek határozzák meg.

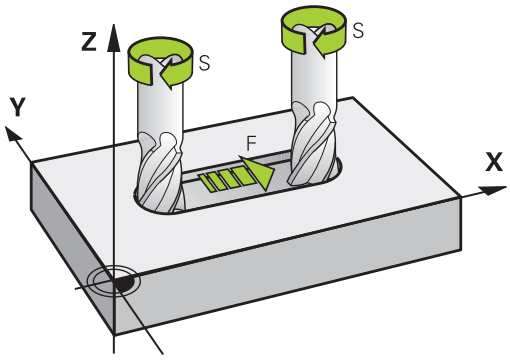

Bevitel

Az előtolás megadható a **T** mondatban és minden pozicionáló mondatban.

További információ: "Szerszámmozgások programozása DIN/ISO-ban", oldal 104

Felbontási okok miatt, az **F** előtolást mm/percben kell megadni a milliméteres programok, és 1/10 inch/percben az inch programok esetében.

Gyorsjárat

A gyorsmenet a **G00** utasítással adható meg.

> A gyorsjárat megadása történhet a megfelelő számérték programozásával is, pl. **G01 F30000**. Eltérően az **G00**-tól, ez a gyorsjárat nem csak az adott mondatra vonatkozik, hanem addig marad érvényben, amíg új előtolást nem ad meg.

Érvényességi időtartam

A számértékkel programozott előtolás addig az NC mondatig van érvényben, amiben egy új előtolás van programozva. **G00** csak abban a programban érvényes, amelyben le lett programozva. A **G00**-t tartalmazó NC mondat után ismét az utolsó, értékkel programozott előtolás érvényes.

Változtatás program futása közben

Programfutás közben az előtolás az F potméterrel szabályozható.

Az előtolás potenciométere a programozott előtolást csökkenti, nem pedig a vezérlő által számított előtolást.

Főorsó-fordulatszám S

Az S főorsó fordulatszám percenkénti fordulatban (f/p) adható meg a **T** mondatban (szerszámhívás). Vagy meghatározhatja a Vc forgácsolási sebességet m/perc-ben is.

Programozott változtatás

Az NC programban megváltoztathatja a főorsó fordulatszámot a **T**-mondattal, ha csupán az új főorsó fordulatszámot adja meg:

Ehhez alábbiak szerint járjon el:

S

- Nyomja meg a **S** gombot az alfabetikus billentyűzeten
- Adja meg az új főorsó-fordulatszámot

Az alábbi esetekben a vezérlő csak a fordulatszámot változtatja:

- **T**-mondat szerszámnév, szerszámszám és szerszámtengely nélkül
- **T**-mondat szerszámnév, szerszámszám nélkül, ugyanazzal az előző **T**-mondatban lévő szerszámtengellyel

Az alábbi esetekben a vezérlő végrehajtja a szerszámcsere-makrót és bevált szükség esetén egy testvérszerszámot:

- **T**-mondat szerszámszámmal
- **T**-mondat szerszámnévvel
- **T**-mondat szerszámnév, vagy szerszámszám nélkül, megváltoztatott szerszámtengely iránnyal

Változtatás program futása közben

Programfutás közben a főorsó fordulatszáma az S potenciométerrel szabályozható.

4.2 Szerszámadatok

Szerszámkorrekció követelményei

A pályamozgás koordinátáit általában a munkadarab műhelyrajzának méretezése alapján programozzák. Ahhoz, hogy a vezérlő kiszámolja a szerszám középpontjának, azaz el tudja végezni a szerszámkorrekciót, meg kell határoznia minden alkalmazott szerszám hosszát és sugarát.

A szerszámadatok megadhatók közvetlenül az NC programban, a **G99** funkcióval vagy egy külön szerszámtáblázatban. Ha szerszámadatokat szerszámtáblázatban adja meg, további szerszámspecifikus adatok is rendelkezésre állnak. A vezérlő figyelembe vesz minden megadott információt az NC program futása közben.

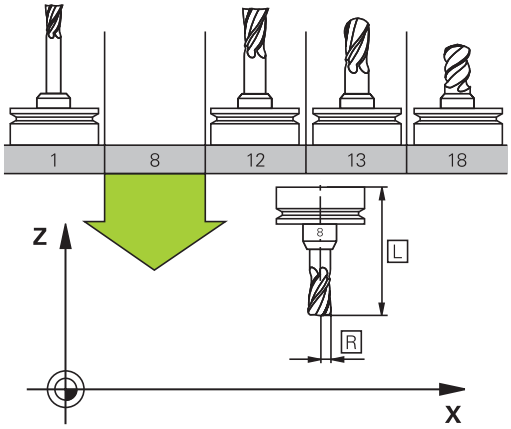

Szerszám száma, szerszám neve

Minden szerszámot egy 0 és 32767 közötti szám azonosít. Amikor a szerszámtáblázattal dolgozik, akkor nevet is adhat a szerszámnak. A szerszám neve legfeljebb 32 karakter lehet.

> **Engedélyezett különleges karakterek**: # $ % & , - _ . 0 1 2 3 4 5 6 7 8 9 @ A B C D E F G H I J K L M N O P Q R S T U V W X Y Z
>
> A vezérlő a kisbetűket automatikusan a megfelelő nagybetűre cseréli mentéskor.
>
> **Nem engedélyezett karakterek**: <Leerzeichen> ! " ‘ ( ) * + : ; < = > ? [/] ^ ` { | } ~

A 0. számú szerszám (vagyis a bázisszerszám) automatikusan L=0 hosszal és R=0 sugárral kerül meghatározásra. A T0 szerszámot a szerszámtáblázatban is mindig L=0-val és R=0-val kell meghatározni.

L szerszámhossz

Az **L** szerszámhosszt mindig a szerszám referenciapontjára vonatkozó abszolút hosszként kell megadnia.

> A vezérlő az abszolút szerszámhosszt számos funkciónál használja, mint például a lemunkálási szimulációnál vagy a **Dynamic Collision Monitoring (DCM)**-nél.
>
> A szerszám abszolút hossza mindig a szerszám bázispontjára vonatkozik. A gép gyártója a szerszám bázispontját általában a tokmány homlokfelülethez pozícionálja.

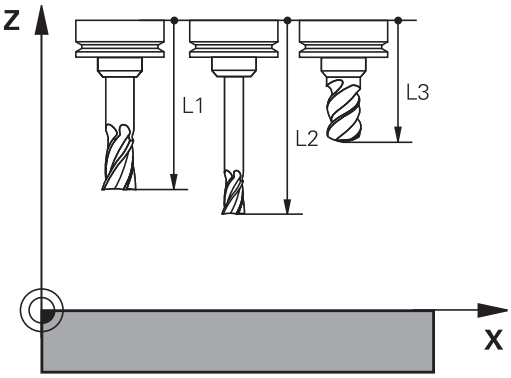

Szerszámhossz meghatározása

A szerszámot extern egy szerszámbeállítón vagy közvetlenül a gépben mérje meg, például egy szerszámtapintóval. Amennyiben nem tudja a megadott módon a mérést végrehajtani, a szerszámhosszot nem tudja meghatározni.

A szerszámhossz meghatározására alábbi lehetőségek állnak rendelkezésére:

- Mérőhasábbal
- Mérőtüskével (ellenőrző szerszám)

> Mielőtt meghatározná a szerszámhosszt, meg kell adnia a nullapontot az orsótengelyen.

Szerszám meghatározása mérőhasábbal

> Ahhoz, hogy a bázispontbeállítást mérőhasábbal tudja végrehajtani, a szerszám bázispontjának a tokmány homlokfelületen kell lennie.
>
> A bázispontot azon felületen kell kijelölnie, amelyet aztán a szerszámmal megkarcol. A felületet adott esetben még létre kell hozni.

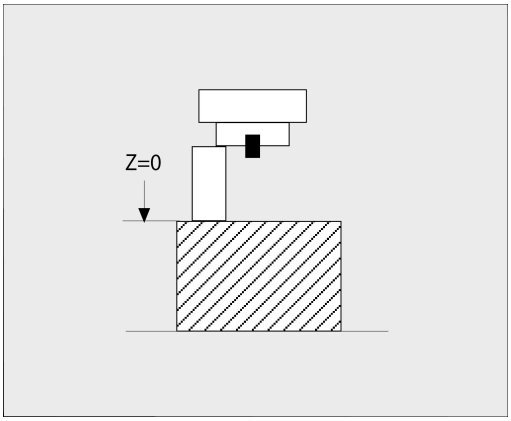

Ha a mérőhasábbal szeretne bázispontot beállítani, az alábbiak szerint járjon el:

- ▶ Állítsa a mérőhasábot a gépasztalra
- ▶ Pozícionálja a tokmány homlokfelületet a mérőhasáb mellé
- ▶ Lépésekben haladjon **Z+** irányba addig, amíg a mérőhasábot éppen még be tudja tolni a tokmány homlokfelület alá
- ▶ Jelölje ki a bázispontot **Z** irányban

A szerszámhosszt az alábbiak szerint tudja meghatározni:

- ▶ Helyezze be a szerszámot
- ▶ Karcolja meg a felületet
- > A vezérlő az abszolút szerszámhosszt tényleges pozícióként jeleníti meg a megjeleníti a helyzetkijelzőn.

Határozza meg a szerszámhosszt egy mérőtüskével és egy mérődobozzal

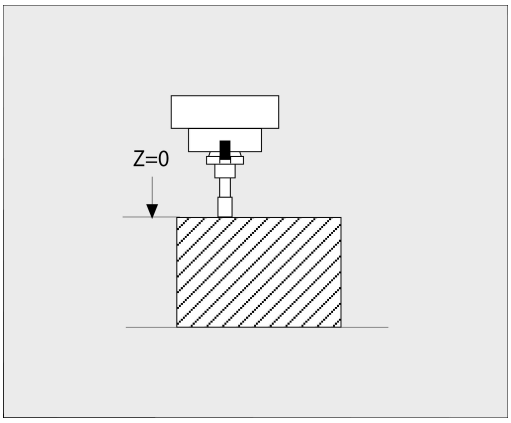

Ha mérőhasábbal és mérődobozzal szeretne bázispontot beállítani, az alábbiak szerint járjon el:

- ▶ Fogja be a mérődobozt a gépasztalra
- ▶ Hozza a mérődoboz mozgó belső gyűrűjét a fix külső gyűrűvel egy magasságba
- ▶ Állítsa a mérőórát 0-ra
- ▶ Álljon a mérőtüskével a mozgó belső gyűrűre
- ▶ Jelölje ki a bázispontot **Z** irányban

A szerszámhosszt az alábbiak szerint tudja meghatározni:

- ▶ Szerszám befogása
- ▶ Álljon a szerszámmal a mozgó belső gyűrűre, míg a mérőóra 0-t nem mutat
- > A vezérlő az abszolút szerszámhosszt tényleges pozícióként jeleníti meg a megjeleníti a helyzetkijelzőn.

R szerszámsugár

Az R szerszámsugár közvetlenül megadható.

Hossz és sugár: delta értékek

A delta értékek a szerszám hosszának és sugarának korrekciói.

Pozitív delta érték ráhagyást (**DL**, **DR**>0) jelent. Ráhagyással történő megmunkálásnál adja meg a ráhagyás értékét a **T**-vel vagy a korrekciós táblázat segítségével.

A negatív delta értékek alulméretes szerszámot jelölnek (**DL**, **DR**<0). Az alulméretet a szerszámkopás okozza.

A delta értékek általában számértékek. A **T** mondatban Q paraméterekhez is rendelheti az értékeket.

Beviteli tartomány: A megengedhető maximális delta-érték ± 99,999 mm között lehet.

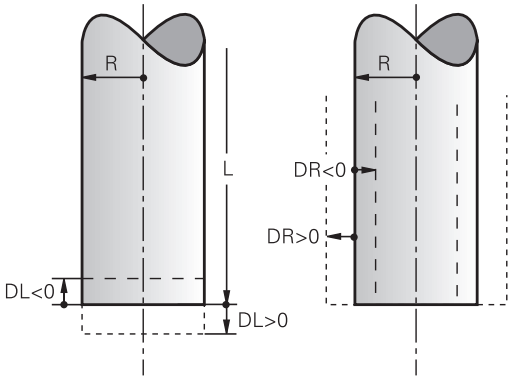

> A szerszámtáblázat delta értékei befolyásolják a törlés szimuláció grafikus megjelenítését.
>
> Az NC mondatban lévő delta értékek nem változtatják meg a **szerszám** megjelenített méreteit a szimuláció alatt. A programozott delta értékek ugyanakkor eltolják a **szerszámot** a szimulációban a megadott értékkel.

> A **T**-mondat delta értékei befolyásolják a pozíciókijelzést a **progToolCallDL** (Nr. 124501; ág **CfgPositionDisplay** Nr. 124500) opcionális gépi paramétertől függően.

Szerszámadatok megadása az NC programban

> Vegye figyelembe a Gépkönyv előírásait.
>
> A **G99** funkció hatókörét a gépgyártó határozza meg.

A meghatározott szerszám számát, hosszát és sugarát az NC-programban egy **G99** mondatban adja meg:

A meghatározás menete az alábbi:

TOOL DEF

- Nyomja meg a **TOOL DEF** gombot
- **Szerszám-hossz**: a hossz korrekciós értéke
- **Szerszám-sugár**: a sugár korrekciós értéke

Példa

```
N40 G99 T5 L+10 R+5*
```

Szerszámadatok hívása

Mielőtt egy szerszámot meghívna, azt előtte egy **G99**-mondatban vagy egy szerszámtáblázatban meg kell határoznia.

A **T** szerszámbehívást az NC programban alábbi adatokkal kell beprogramoznia:

- Nyomja meg a **TOOL CALL** gombot
- **Szerszám előhívása**: Adja meg a szerszám számát vagy nevét. A **SZERSZÁM NEVE** funkciógombbal adhatja meg a nevet, a **QS** funkciógombbal pedig string paramétert. A vezérlő automatikusan idézőjelbe teszi a szerszám nevét. Először egy szerszámnevet kell rendelnie egy string paraméterhez. A név mindig az aktív TOOL .T táblázat egy mezőjére vonatkozik.

- Nyomja meg a **KIVÁLASZT** funkciógombot
- > A vezérlő megnyit egy ablakot, amiben közvetlenül kiválaszthat egy szerszámot a TOOL.T szerszámtáblázatból.
- A szerszám eltérő korrekciós értékekkel való meghívásához adja meg a szerszámtáblázatban meghatározott indexet a tizedesvessző után
- **Orsó tengelye párhuzamos X/Y/Z**: adja meg a szerszámtengelyt
- **Főorsó fordulatszám S**: Adja meg az S főorsó fordulatszámát percenkénti fordulatszámban (f/p). Vagy meghatározhatja a Vc forgácsolási sebességet percenkénti méterben (m/perc). Ehhez nyomja meg a **VC** funkciógombot
- **Előtolás F**: Előtolás **F** meghatározása milliméter / percben (mm/perc). Az előtolás addig érvényes, amíg új előtolást nem programoz pozicionálási mondatban vagy egy **T**-mondatban
- **Szerszám hossz ráhagyása DL**: adja meg a delta értékét a szerszámhosszra vonatkozóan
- **Szerszám hossz ráhagyása DR**: adja meg a delta értékét a szerszámsugárra vonatkozóan
- **Szerszám hossz ráhagyása DR2**: adja meg a delta értékét a 2. szerszámsugárra vonatkozóan

Az alábbi esetekben a vezérlő csak a fordulatszámot változtatja:

- **T**-mondat szerszámnév, szerszámszám és szerszámtengely nélkül
- **T**-mondat szerszámnév, szerszámszám nélkül, ugyanazzal az előző **T**-mondatban lévő szerszámtengellyel

Az alábbi esetekben a vezérlő végrehajtja a szerszámcsere-makrót és bevált szükség esetén egy testvérszerszámot:

- **T**-mondat szerszámszámmal
- **T**-mondat szerszámnévvel
- **T**-mondat szerszámnév, vagy szerszámszám nélkül, megváltoztatott szerszámtengely iránnyal

Szerszám kiválasztása az előugró ablakban

Ha megnyitja a szerszámválasztó előugró ablakot, akkor a vezérlő a szerszámtárban elérhető szerszámokat zölddel jelöli.

Szerszámra a felugró ablakban is tud keresni:

GOTO

- ▶ Nyomja meg a **GOTO** billentyűt
- ▶ Vagy nyomja meg a **KERESÉS** funkciógombot
- ▶ Adja meg a szerszám nevét vagy számát

ENT

- ▶ Nyomja meg az **ENT** gombot
- > A vezérlő a megadott keresési feltételnek megfelelő első szerszámhoz ugrik.

Alábbi funkciókat csatlakoztatott egérrel tudja végrehajtani:

- A táblázat fejlécének valamely oszlopára való kattintással a vezérlő az adatokat növekvő vagy csökkenő sorrendbe rendezi.
- A táblázat fejlécének valamely oszlopára való kattintással majd nyomva tartott egérgomb mellett annak eltolásával változtatni tudja az oszlop szélességét

A megjelenített felugró ablakokat a szerszámszám illetve a szerszámnév után való keresésnél egymástól eltérően tudja konfigurálni. A rendezési sorrend és az oszlopszélesség a vezérlő kikapcsolását követően is megmaradnak.

Szerszámbehívás

Hívja meg az 5-ös szerszámot a Z szerszámtengelyen, 2500 ford./perc főorsó fordulattal és 350 mm/perc-es előtolással. A szerszám hosszát és sugarát 2 0,2 és 0,05 mm ráhagyással kell programozni, a szerszám sugarát pedig 1 mm negatív ráhagyással.

Példa

```
N20 T  5.2 G17  S2500 DL+0.2  DR-1*
```

A **D** karakter, ami az **L**, **R** és **R2** karaktereket előzi meg, a delta értékeket jelöli.

Szerszámok előválasztása

Vegye figyelembe a Gépkönyv előírásait.

A szerszámok **G51** előválasztása az adott géptől függően változhat.

Ha szerszámtáblázatokat használ, akkor a következő szerszám előválasztásához alkalmazza a **G51**-mondatot. Ehhez adja meg a szerszámszámot, vagy a Q paramétert, vagy a szerszámnevet idézőjelben.

Szerszámcsere

Automatikus szerszámcsere

Vegye figyelembe a Gépkönyv előírásait.
A szerszámcsere egy gépfüggő funkció.

Automatikus szerszámcserélés esetén a programfutás folyamatos. Amikor a vezérlő egy **T** szerszámhíváshoz ér, kicseréli a szerszámot egy másikra a szerszámtárból.

Automatikus szerszámcsere a szerszáméltartam leteltekor: M101

Vegye figyelembe a Gépkönyv előírásait.
Az **M101** egy gépfüggő funkció.

A meghatározott szerszáméltartam elérésekor a vezérlő automatikusan bevált egy testvérszerszámot, és folytatja vele a megmunkálást. Aktiválja ehhez az **M101** mellékfunkciót. Az **M101** hatását az **M102** használatával tudja törölni.

Adja meg a megfelelő szerszáméltartamot a szerszámtáblázat **TIME2** oszlopába, aminek elérése után a megmunkálás egy testvérszerszámmal folytatódjon. A vezérlő a **CUR_TIME** oszlopba írja az aktuális szerszáméltartamot.

Ha az aktuális szerszáméltartam átlépi a **TIME2** oszlopban megadott értéket, akkor legkésőbb egy perccel az éltartam letelte után egy testvérszerszám lesz beváltva a program következő lehetséges pontjában. A csere csak az NC mondat teljes befejezése után lesz végrehajtva.

MEGJEGYZÉS

Ütközésveszély!

A vezérlő az **M101** funkcióval való szerszámváltás esetén először mindig visszahúzza a szerszámot a munkadarabtól a szerszámtengely irányába. A visszahúzás során az alámunkáló szerszámoknál ütközésveszély áll fenn, pl. tárcsamaróknál vagy T-horony-maróknál!

- **M101** csak alámunkálás nélküli megmunkálásoknál használja
- Deaktiválja a szerszámváltást a **M102**-vel

A szerszámváltás után a vezérlő alábbi pozicionálási logikát alkalmazza, amennyiben a gépgyártó nem alkalmaz ettől eltérő meghatározást:

- Amennyiben a célpozíció a szerszámtengelyen az aktuális pozíció alatt helyezkedik el, úgy a szerszámtengelyt utoljára pozícionálja
- Amennyiben a célpozíció a szerszámtengelyen az aktuális pozíció felett helyezkedik el, úgy a szerszámtengelyt elsőként pozícionálja

BT (Block Tolerance) beviteli paraméter

Az NC programtól függően a nőhet a megmunkálás ideje a szerszáméltartam ellenőrzése, és az automatikus szerszámcsere kiszámításának eredményeképpen. Ezt az opcionális **BT** (végrehajtás késleltetés) beviteli elemmel tudja befolyásolni.

Az **M101** funkció megadásakor a vezérlő a párbeszéd folytatásában rákérdez a **BT** értékére. Itt határozhatja meg az NC mondatok számát (1 - 100), amelyekkel késleltetni lehet az automatikus szerszámcserét. Az szerszámcsere késleltetésére meghatározott idő függ az NC mondatok tartalmától (pl. Előtolás, pálya). Ha nem határoz meg **BT** értéket, akkor a vezérlő az 1 értéket alkalmazza vagy a gépgyártó által megadott alapértelmezett értéket veszi figyelembe.

Minél nagyobb a **BT** értéke, annál kisebb lesz az **M101** esetleges késleltető hatása a programra. Ne feledje, hogy az automatikus szerszámcsere így késik!

A **BT** megfelelő kimeneti értékének kiszámításához használja a következő képletet: $BT = 10 \div t$ t: Egy NC mondat átlagos megmunkálási ideje másodpercben Kerekítse fel az eredményt egész számra. Ha a számított érték nagyobb, mint 100, használja a 100-at, mint maximális beviteli értéket.

Ha a szerszám aktuális éltartamát nullázni szeretné, írjon be a **CUR_TIME** oszlopba 0-t, pl. váltólapkák cseréje után.

Az **M101** mellékfunkció esztergaszerszámokhoz és eszterga üzemmódban (opció 50)nem áll rendelkezésre.

M101-gyel történő szerszámcsere előfeltételei

Testvérszerszámként csak ugyanolyan sugarú szerszámokat használjon. A vezérlő nem ellenőrzi automatikusan a szerszám sugarát.

Ha a vezérlőnek ellenőriznie kell a testvérszerszám sugarát, adja meg az NC programban az **M108**-at.

A vezérlő az automatikus szerszámcserét a program egy megfelelő pontjában hajtja végre. Az automatikus szerszámcsere nem lesz végrehajtva:

- mialatt megmunkálási ciklusok futnak
- mialatt sugárkorrekció (**G41**/**G42**) aktivált
- Közvetlenül egy **APPR** megközelítési funkció után
- közvetlenül egy **DEP** eltávolítási funkció előtt
- közvetlenül **G24** és **G25** előtt és után
- makrók végrehajtása alatt
- szerszámcsere közben
- közvetlenül **T**-mondat vagy **G99** után
- SL-ciklusok végrehajtása alatt

Szerszám éltartamának túllépése

Ezt a funkciót a gép gyártójának kell engedélyeznie és adaptálnia.

A tervezett éltartam végi szerszámállapot többek között a szerszám típusától, a megmunkálás módjától és a munkadarab anyagától függ. A szerszámtáblázat **OVRTIME** oszlopában azt az időt adja meg percben, amennyivel a szerszámot az éltartamon túl használni lehet.

A gépgyártó meghatározza, hogy ez az oszlop engedélyezve van-e, és hogyan lehet használni a szerszámkeresés során.

Előfeltételek felületi normálvektorokat és 3D-korrekciót tartalmazó NC mondatokhoz

A testvérszerszám aktív sugara (**R** + **DR**) nem térhet el az eredeti szerszám sugarától. A (**DR**) delta értékeket megadhatja a szerszámtáblázatban vagy az NC programban (korrektúr táblázat a **T**-mondat). Eltérések esetén a vezérlő hibaüzenetet küld, és nem hajtja végre a szerszámcserét. Ez az üzenet elhagyható az **M107** funkcióval, és újra aktiválható az **M108** funkcióval.

4.3 Szerszámkorrekció

Bevezetés

A vezérlő a főorsó tengelye mentén, a szerszámhossz kompenzációs értékével valamint a megmunkálási síkban a szerszám sugarával igazítja a szerszám pályáját.

Ha az NC programot közvetlenül a vezérlővel állítja elő, a szerszám sugárkorrekciójának csak a megmunkálási síkban van hatása.

A vezérlő a korrekciós értékeket legfeljebb hat tengelyen veszi figyelembe, beleértve a forgótengelyt is.

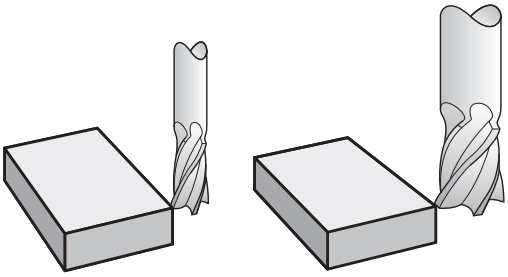

Szerszámhossz-korrekció

A hosszkorrekció automatikusan érvényesül, amint szerszámhívás történik. A hosszkorrekció törléséhez hívjon meg egy L=0 (pl. **T 0**) hosszúságú szerszámot.

MEGJEGYZÉS

Ütközésveszély!

A vezérlő a szerszám hosszkorrekcióhoz a meghatározott szerszámhosszokat veszi figyelembe. Hibás szerszámhosszok ezért hibás szerszám hosszkorrekciót is okoznak. A vezérlő a **0** hosszúságú szerszámoknál és a **T 0** után nem hajt végre hosszkorrekciót valamint ütközésellenőrzést sem. Az ezt követő szerszámpozícionálás során ütközésveszély áll fenn!

- A szerszámokat ezért mindig a tényleges szerszámhosszal határozza meg (ne csak különbséggel)
- A **T 0**-t kizárólag az orsó ürítéséhez használja

Hosszkorrekció esetén a vezérlő a delta értékeket mind az NC-mondatból, mind pedig a szerszámtáblázatból figyelembe veszi.

Korrekciós érték = **L** + $\mathbf{DL}_{TAB}$ + $\mathbf{DL}_{Prog}$

L:	Az **L** szerszámhossz a **G99**-mondatból vagy a szerszámtáblázatból
$\mathbf{DL}_{TAB}$:	a szerszámtáblázatban megadott **DL** hossz-ráhagyás
$\mathbf{DL}_{Prog}$ -val:	**DL** hosszráhagyás a **T**-mondatból vagy a korrekciós táblázatból Az utoljára programozott érték érvényes. **További információ:** "Korrekciós táblázat", oldal 377

Szerszámsugár korrekció

Egy NC mondat az alábbi szerszámsugár-korrekciókat tartalmazhatja:

- **G41** vagy **G42** értéket tetszőleges pályafunkció sugárkorrekciójához
- **G40** értéket, ha nincs sugárkorrekció

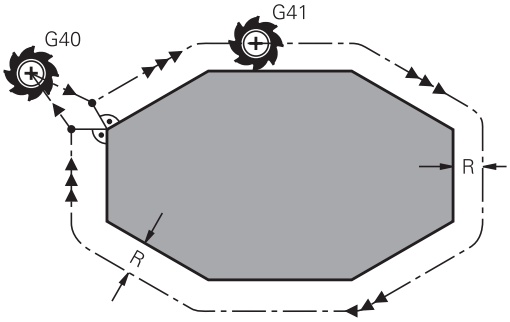

> A vezérlő az aktív szerszámsugár-korrekciót az általános állapotkijelzőn jeleníti meg.

A sugárkorrekció akkor lesz érvényes, amint egy szerszámot meghív, és a felsorolt szerszámsugár-korrekciók egyikével egy egyenes elmozdulás mondat vagy egy tengellyel párhuzamos mozgás fut le a megmunkálási síkban.

> A vezérlő alábbi esetekben törli a sugárkorrekciót:
> - Egyenes mozgást leíró mondatot programoz **G40**-vel
> - Elhagyja a kontúrt a **DEP** funkcióval
> - Új NC program kiválasztása a **PGM MGT**-vel

A sugárkorrekció esetén a vezérlő a delta értékeket mind a **T**-mondatból, mind pedig a szerszámtáblázatból figyelembe veszi:

Korrekciós érték = **R** + $\mathbf{DR}_{TAB}$ + $\mathbf{DR}_{Prog}$

R:	Az **R** szerszámsugár a **G99**-mondatból vagy a szerszámtáblázatból
$\mathbf{DR}_{TAB}$:	a szerszámtáblázatban megadott **DR** sugár ráhagyás
$\mathbf{DR}_{Prog}$ -val:	**DR** sugárráhagyás a **T**-mondatból vagy a korrekciós táblázatból **További információ:** "Korrekciós táblázat", oldal 377

Sugárkorrekció nélküli mozgások: G40

A szerszám a középpontjával mozog a megmunkálási síkban a programozott koordinátákra.

Alkalmazások: fúrás és kiesztergálás, előpozícionálás

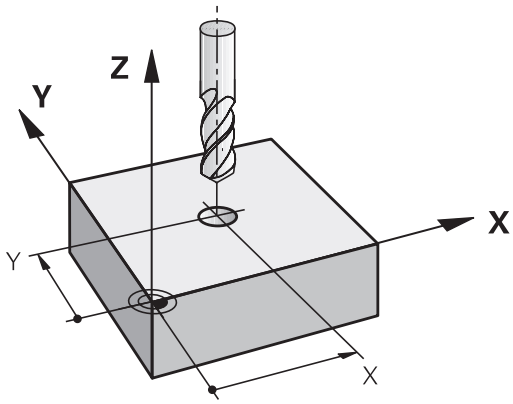

Kontúr sugárkorrekcióval: G42 és G41

G42: A szerszám a kontúrtól jobbra mozog

G41: A szerszám a kontúrtól balra mozog

A szerszám közepe a programozott kontúrtól sugárnyi távolságra mozog. **Jobb** és **bal** a szerszám haladási irányában értendő a munkadarab kontúr mentén.

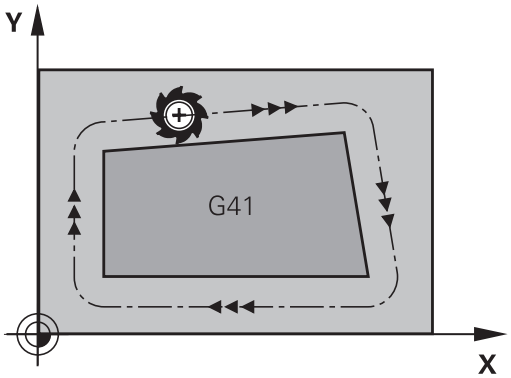

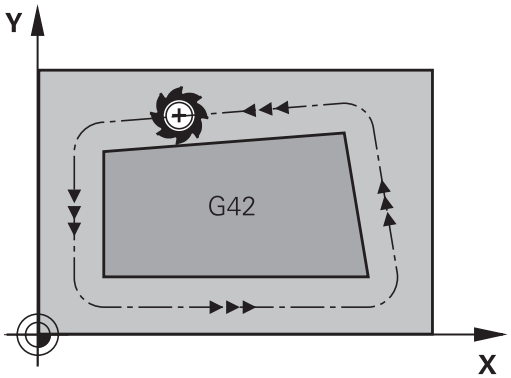

> Két eltérő sugárkorrekciós értékkel, **G42** és **G41**, rendelkező NC mondat között programozni kell legalább egy sugárkompenzáció nélküli átvezető mondatot (azaz **G40**-vel) a megmunkálási síkban.
>
> A vezérlő a sugárkorrekciót azon NC mondat végén aktiválja, amelyben elsőként programozza be a korrekciós értéket.
>
> A vezérlő a sugárkorrekció **G42/G41**-vel való aktiválásakor és annak törlésekor az **G40**-vel, a szerszámot mindig a programozott kezdő- vagy végpontra merőlegesen pozicionálja. Pozicionálja a szerszámot az első és utolsó kontúrponttól megfelelő távolságra, hogy elkerülje a kontúr sérülését.

Sugárkorrekció megadása

Sugárkorrekciót a **G01** mondatban kell megadni. Adja meg a célpont koordinátáit és nyugtázza a bevitelt az **ENT** gombbal.

G41 ▶ Szerszámmozgás a programozott kontúrtól balra: Nyomja meg a **G41** funkciógombot, vagy

G42 ▶ Szerszámmozgás a kontúrtól jobbra: Nyomja meg a **G42** funkciógombot, vagy

G40 ▶ Szerszámmozgás sugárkorrekció nélkül, vagy sugárkorrekció törlése: Válassza a **G40** funkciót, vagy

END ▶ NC mondat befejezése: nyomja meg az **END** gombot

Sugárkorrekció: Sarkok megmunkálása

- Külső sarkok:
  Sugárkorrekció programozásakor a vezérlő a szerszámot a külső sarkok körül egy átmeneti íven mozgatja. Ha szükséges, a vezérlő csökkenti az előtolást a külső sarkok körül, pl. nagyobb irányváltások esetén
- Belső sarkok:
  A vezérlő meghatározza a szerszámközéppont pályáinak metszéspontjait, amelyeken a szerszám-középpont korrigálva mozog. Ebből a pontból indítja a következő kontúrelemet. Ezzel meggátolja a munkadarab sérülését a belső sarkoknál. Ezáltal a megengedhető maximális szerszámsugár értékét a programozott kontúr geometriája korlátozza

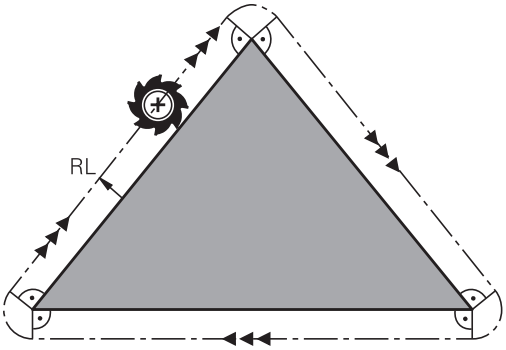

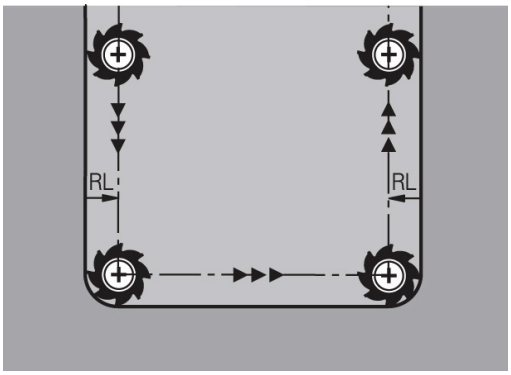

MEGJEGYZÉS

Ütközésveszély!

Annak érdekében, hogy a vezérlő megközelíthesse és elhagyhassa a kontúrt, biztonságos megérkezési és elhagyási pozícióra van szüksége. Ezen pozícióknak lehetővé kell tenniük a kiegyenlítő mozgást a sugárkorrekció aktiválásakor és deaktiválásakor. Hibás pozíciók a kontúr sérüléséhez vezethetnek. A megmunkálás során ütközésveszély áll fenn!

- A biztonságos megérkezési és elhagyási pozíciót mindig a kontúr alá programozza
- Vegye figyelembe a szerszámsugarat
- Vegye figyelembe a megközelítési stratégiát

5

Kontúrok programozása

5.1 Szerszámmozgások

Pályafunkciók

Egy munkadarab kontúrja általában számos kontúrelemből tevődik össze, ilyenek az egyenes és a körív. A szerszámmozgásokat a pályafunkciókkal programozhatja **egyenesek** és **körívek** mentén.

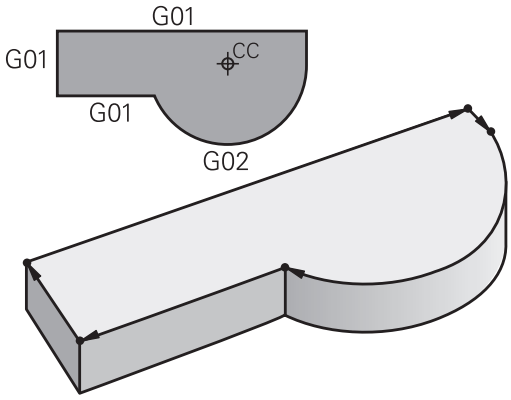

FK szabad kontúr programozás

Ha nincs megfelelően méretezett rajz az NC számára és a méretek nem elegendőek egy NC program elkészítéséhez, akkor az FK szabad kontúr programozással tudja a munkadarab kontúrját programozni. A vezérlő kiszámítja a hiányzó adatokat.

A szerszámmozgásokat az FK programozással is programozhatja **egyenesek** és **körívek** mentén.

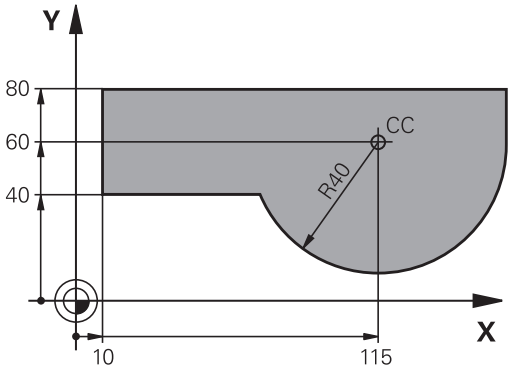

M mellékfunkciók

A vezérlő mellékfunkcióival szabályozhatja

- a programfutást, pl. a program megszakítását
- a gépi funkciókat, pl. a főorsó forgásirányának váltása és a hűtés be- és kikapcsolása
- a szerszám pályamenti működését

Alprogramok és programrészek ismétlése

Az ismétlődő megmunkálási lépéseket csak egyszer adja meg, alprogramként vagy programrész-ismétlésként. Ha az NC program egy részét csak bizonyos körülmények között szeretné végrehajtatni, akkor ezeket a programlépéseket szintén alprogramban határozza meg. Továbbá egy NC program meghívhat és futtathat egy további NC programot.

További információ: "Alprogramok és programrészek ismétlése", oldal 253

Q paraméteres programozás

Az NC programban a számértékek helyett Q-paraméterek állnak: Egy Q-paraméterhez más helyen számérték van hozzárendelve. A Q-paraméterekkel a program futását vezérlő vagy a kontúrt leíró matematikai funkciókat programozhat.

Valamint, a Q paraméteres programozás lehetővé teszi a 3-D tapintóval való mérést a programfutás alatt.

További információ: "Q paraméteres programozás", oldal 275

5.2 A pályafunkciók alapismeretei

Szerszámmozgás programozása munkadarab megmunkálásához

NC program létrehozásához programozza le egymás után a pályát a munkadarab kontúrjának egyes elemeihez. Ehhez adja meg a műhelyrajzon lévő kontúrelemek végpont-koordinátáit. Ezekből a koordinátákból, a szerszám adataiból és a sugárkorrekcióból a vezérlő kiszámolja a szerszám pillanatnyi pályáját.

A vezérlő az NC mondatban programozott pályafunkció valamennyi gépi tengelyét szimultán mozgatja..

Mozgatás a gép tengelyeivel párhuzamosan

Ha az NC mondat csak egy koordinátát tartalmaz, a vezérlő a programozott gépi tengellyel párhuzamosan mozgatja a szerszámot.

Gépe konstrukciójának függvényében vagy a szerszám, vagy a gépasztal mozog a felfogatott munkadarabbal a megmunkálás során. A pályamozgások programozásakor járjon el úgy, mintha a szerszám mozogna.

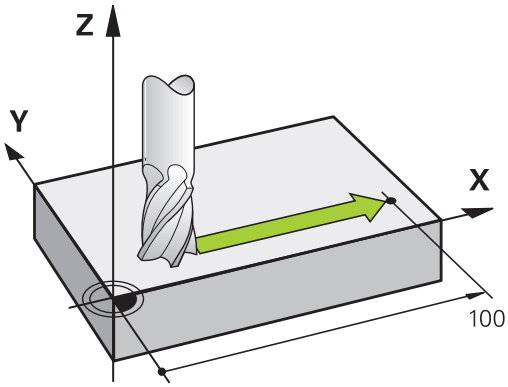

Példa

```
N50 G00 X+100*
```

N50	Mondatszám
G00	Pályafunkció **Egyenes gyorsmenetben**
X+100	A végpont koordinátája

A szerszám Y és Z koordinátája nem változik és az X=100 pozícióba mozog.

Mozgatás a fősíkokban

Ha az NC mondat két koordinátát tartalmaz, a vezérlő a programozott síkon mozgatja a szerszámot.

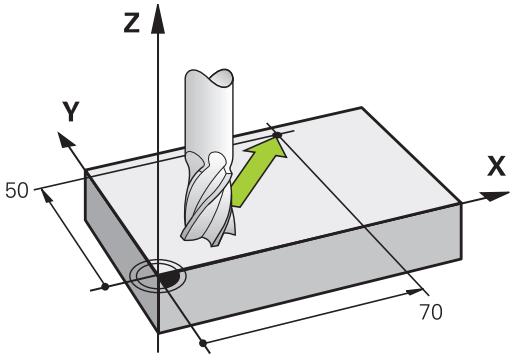

Példa

```
N50 G00 X+70  Y+50*
```

A szerszám Z koordinátája nem változik és az XY síkban az X=70, Y=50 pozícióba mozog.

Mozgatás a térben

Ha az NC mondat három koordinátát tartalmaz, a vezérlő térben mozgatja a szerszámot a programozott pozícióba.

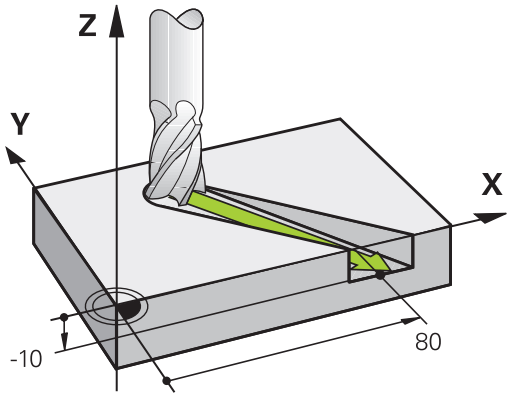

Példa

```
N50 G01 X+80  Y+0 Z-10*
```

Maximum 6 tengelyt programozhat egy lineáris mondatban, a gép kinematikája szerint.

Példa

```
N50 G01 X+80 Y+0 Z-10 A+15 B+0 C-45
```

Körök és körívek

Körpálya esetén a vezérlő egyidejűleg mozgat két tengelyt: a szerszám relatív mozgást végez a munkadarabhoz képest egy körpálya mentén. A körmozgáshoz határozza meg a kör középpontját az **I** és **J** értékekkel.

Körívek pályafunkcióival köröket programozhat a megmunkálási síkon. A fő megmunkálási síkot az orsótengellyel határozza meg a **T** szerszámbehívás során.

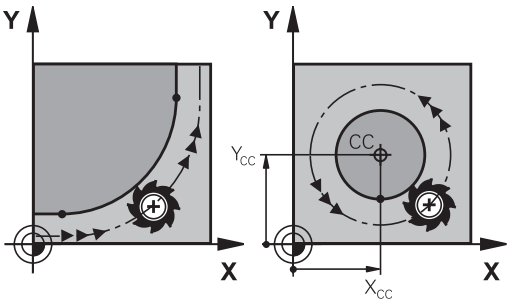

Főorsó tengelye	Fősík
(G17)	**XY**, valamint UV, XV, UY
(G18)	**ZX**, valamint WU, ZU, WX
(G19)	**YZ**, valamint VW, YW, VZ

Körmozgás másik síkban

Az olyan körmozgásokat, amik nem a fő megmunkálási síkon vannak, a **Megmunkálási sík döntése** funkcióval vagy Q-paraméterek segítségével is programozhat.

> **További információ:** "A PLANE funkció: Munkasík döntése (szoftver opció 8)", oldal 409
>
> **További információ:** "Működési elv és funkcióáttekintés", oldal 276

Körmozgások forgásiránya DR

Amikor a körpálya és a követő kontúrelem közötti átmenet nem érintő irányú, akkor a forgásirányt a következőképpen adja meg:

Órajárással egyező forgásirány: **G02/G12**

Órajárással ellentétes forgásirány: **G03/G13**

Sugárkorrekció

A sugárkorrekciónak abban az NC mondatban kell lennie, amivel ráközelít az első kontúrelemre. A sugárkorrekciót nem aktiválhatja körpályához tartozó NC mondat ban. Ezt előbb programozza le egy egyenes mondatban.

További információ: "Pályamozgások – derékszögű koordináták", oldal 164

Előpozicionálás

MEGJEGYZÉS

Ütközésveszély!

A vezérlő nem hajtja végre a szerszám és a munkadarab ütközésének automatikus ellenőrzését. A hibás előpozíció ra állás a kontúr megsérüléséhez vezethet. A megközelítő mozgás során ütközésveszély áll fenn!

- Programozzon megfelelő előpozíciót
- Grafikai szimulációval ellenőrizze a végrehajtást és a kontúrt

5.3 Kontúr megközelítése és elhagyása

"-tól" és "-ig" pontok

A szerszám a kontúr első pontját a kezdőpontból közelíti meg. A kezdőpont legyen:

- Sugárkorrekció nélkül programozva
- Ütközésveszély nélkül megközelíthető
- Közel az első kontúrponthoz

Példa a jobb oldali ábrán:
Ha a kezdőpontot a sötétszürke területen veszi fel, akkor a kontúr megsérülhet az első kontúrelem megközelítésekor.

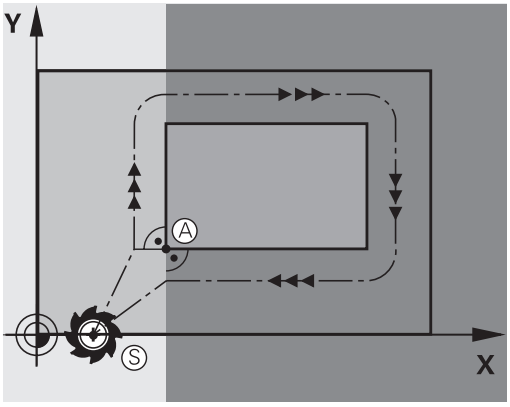

Első kontúrpont

A szerszám első kontúrpontra mozgásakor szükséges a sugárkorrekció programozása.

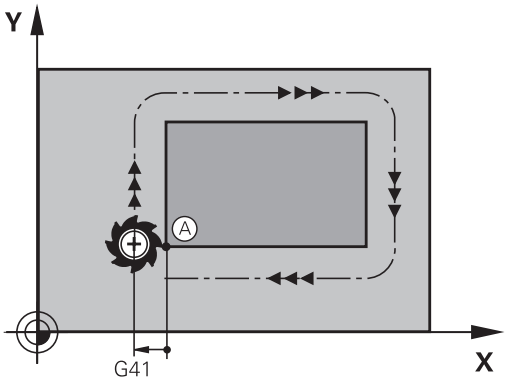

Kezdőpont megközelítése a főorsó tengelyén

A kezdőpont megközelítésekor a szerszámmal a megmunkálási mélységre kell állnia a főorsó tengelyén. Ha ütközés veszélye áll fenn, akkor külön közelítse meg a kezdőpontot a főorsó tengelyén.

Példa

```
N40 G00  Z-10*
N30 G01  X+20  Y+30  G41 F350*
```

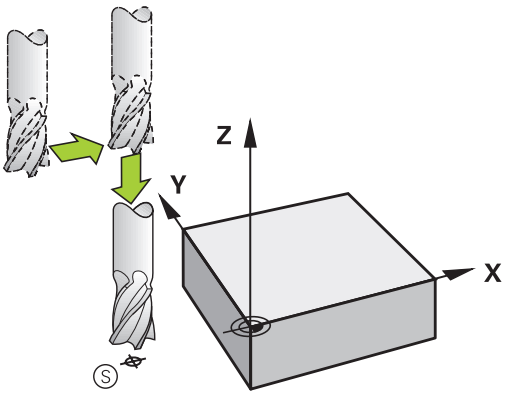

Végpont

A választott végpont legyen:

- Ütközésveszély nélkül megközelíthető
- Közel az utolsó kontúrponthoz
- Annak érdekében, hogy a kontúr ne sérüljön meg, az optimális végpontnak az utolsó kontúrelem meghosszabbításán kell lennie

Példa a jobb oldali ábrán:
Ha a végpontot a sötétszürke területen veszi fel, akkor a kontúr megsérülhet a végpont megközelítésekor.

Végpont elhagyása a főorsó tengelye mentén:
Programozza külön a végpont elhagyását a főorsótengely mentén.

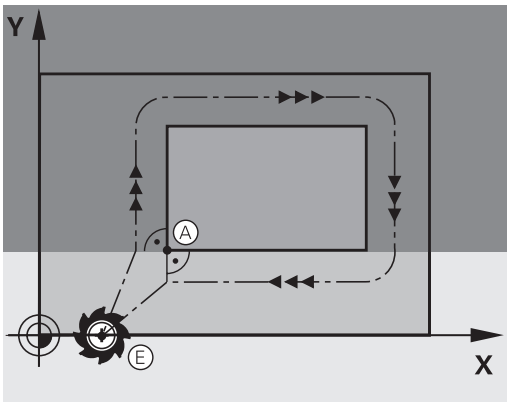

Példa

```
N50 G01  G40 X+60  Y+70  F700*
N60 G00  Z+250*
```

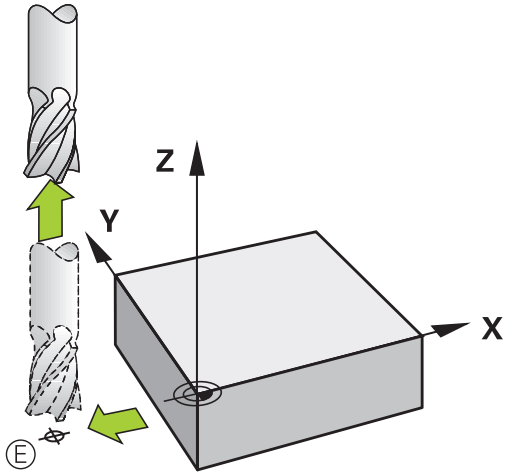

Közös kezdő- és végpontok

Ne programozzon semmilyen sugárkorrekciót, ha a kezdő- és a végpont ugyanaz.

Annak érdekében, hogy a kontúr ne sérüljön meg, az optimális kezdőpontnak az első és az utolsó kontúrelem meghosszabbítása között kell lennie.

Példa a jobb oldali ábrán:
Ha a végpontot a sötétszürke területen veszi fel, akkor a kontúr megsérülhet a kontúr megközelítésekor/elhagyásakor.

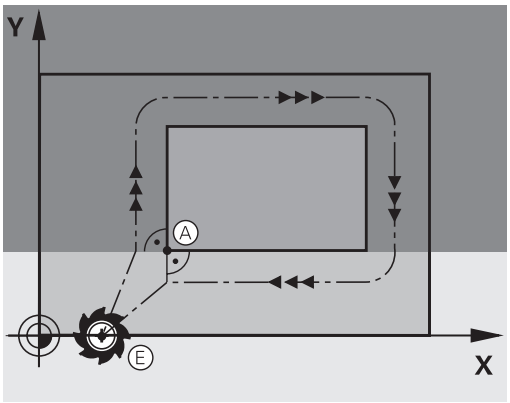

Érintőleges megközelítés és elhagyás

A **G26** funkcióval (jobb középső ábra) a munkadarabot érintőlegesen közelítheti meg, és a **G27** funkcióval (jobb alsó ábra) érintőlegesen hagyhatja el. Ebben az esetben elkerülheti a felületi hibát.

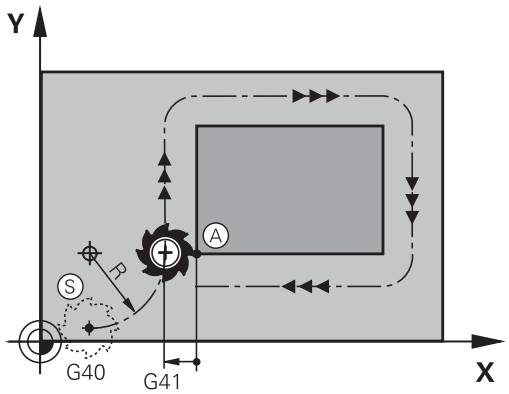

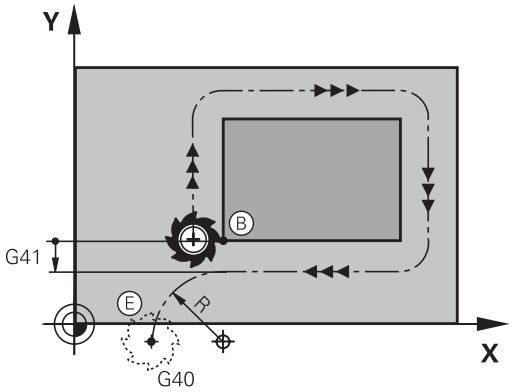

Kezdőpont és végpont

A kezdőpont és a végpont a munkadarabon kívül van, közel az első és az utolsó kontúrponthoz. Ezeket sugárkorrekció nélkül kell programozni.

Megközelítés

- A **G26**-ot olyan NC mondat után adja meg, amelyben az első kontúrpont programozva van. Ez az első NC mondat a **G41/G42** sugárkorrekcióval

Elhagyás

- A **G27**-et olyan NC mondat után adja meg, amelyben az utolsó kontúrpont programozva van. Ez az utolsó NC mondat a **G41/G42** sugárkorrekcióval

> A **G26** és **G27** sugarat úgy kell megválasztania, hogy a vezérlő körpályán tudjon mozogni a kiindulási pont és az első kontúrpont valamint az utolsó kontúrpont és a végpont között.

Példa

N50 G00 G40 G90 X-30 Y+50*	Kezdőpont
N60 G01 G41 X+0 Y+50 F350*	Első kontúrpont
N70 G26 R5*	Érintőleges megközelítés R = 5 mm sugárral
. . .	
Kontúrmondatok programozása	
. . .	Utolsó kontúrpont
N210 G27 R5*	Érintőleges elhagyás R = 5 mm sugárral
N220 G00 G40 X-30 Y+50*	Végpont

Áttekintés: Kontúr megközelítési és elhagyási pályáinak típusai

Az **APPR** megközelítés és a **DEP** elhagyás funkciók az **APPR/DEP** gombbal aktiválhatók. A megfelelő funkciógombokkal lehet kiválasztani a következő pálya alakot:

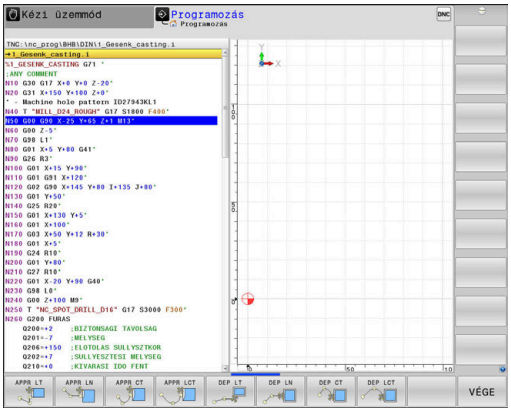

Ráállás	Elhagyás	Funkció
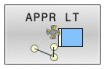	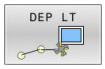	Egyenes érintőleges csatlakozással
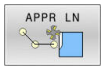	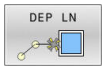	A kontúr egy pontjára merőleges egyenes
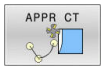	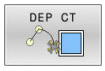	Körív érintőleges csatlakozással
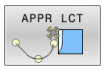	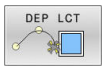	Körív, érintőleges csatlakozással a kontúrhoz. Egy kontúron kívüli segédpont megközelítése és elhagyása egy érintő egyenesen

Csavarvonal megközelítése és elhagyása

A szerszám egy, a kontúrhoz érintőlegesen csatlakozó körív mentén közelít meg és hagy el egy csavarvonalat annak meghosszabbításán. Csavarvonalas megközelítést és elhagyást az **APPR CT** és a **DEP CT** funkciókkal programozhat.

A megközelítés és az elhagyás fontos pozíciói

MEGJEGYZÉS

Ütközésveszély!

A vezérlő az aktuális pozícióról (P_S startpont) a P_H segédpontra az utoljára programozott előtolással mozgatja a tengelyeket. Amennyiben a megközelítés funkció előtti utolsó pozicionáló mondatban **G00**-t programozott, úgy a vezérlő a P_H segédpontot is gyorsmenetben közelíti meg.

- Programozzon a ráközelítés előtt egy **G00**-tól eltérő előtolást

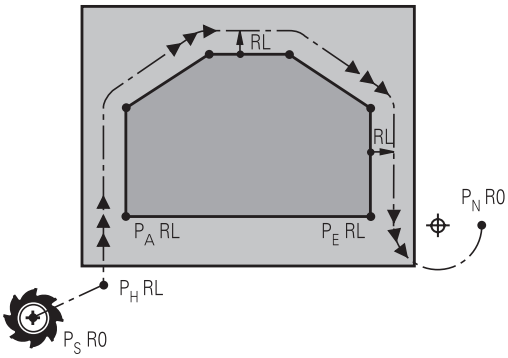

R0=G40; RL=G41; RR=G42

- Kezdőpont P_S
  Ezt a pozíciót az APPR mondat előtti mondatban kell programozni. A P_S pont a kontúron kívül van és megközelítése sugárkorrekció nélkül (G40) történik.
- Segédpont P_H
  A pályára állás és annak elhagyása némelyik pálya esetén egy P_H segédponton keresztül történik, amit a vezérlő az APPR- és DEP-mondatok adataiból számít ki.
- Első kontúrpont P_A és utolsó kontúrpont P_E
  A P_A első kontúrpontot a APPR-mondatban programozhatja be, míg a P_E utolsó kontúrpontot bármely pályafunkcióval meghatározhatja. Ha az APPR mondat is tartalmazza a Z koordinátát, akkor a vezérlő a szerszámot szimultán mozgatja a P_A első kontúrpontra.
- Végpont P_N
  A P_N pozíció a kontúron kívül helyezkedik el és azt a DEP mondatban megadott adatok határozzák meg. Ha a DEP mondat is tartalmazza a Z koordinátát, akkor a vezérlő a szerszámot szimultán mozgatja a P_N végpontra.

Megnevezés	Jelentés
APPR	Megközelítés
DEP	Elhagyás
L	Sor
C	Kör
T	Érintő (egyenes kapcsolat)
N	Normális (merőleges)

MEGJEGYZÉS

Ütközésveszély!

A vezérlő nem hajtja végre a szerszám és a munkadarab ütközésének automatikus ellenőrzését. A hibás előpozíció ra állás valamint a hibás P_H segédpontok a kontúr megsérüléséhez vezethetnek. A megközelítő mozgás során ütközésveszély áll fenn!

- Programozzon megfelelő előpozíciót
- Grafikai szimulációval ellenőrizze a P_H segédpontot, végrehajtást és a kontúrt

A **APPR LT**, **APPR LN** és **APPR CT** funkcióknál a vezérlő a P_H segédpontra az utoljára programozott előtolással (**FMAX** is) mozgatja a tengelyeket. Az **APPR LCT** funkciónál a vezérlő az APPR mondatban megadott előtolással mozgatja a P_H segédpontra a tengelyeket. Ha még nincs előtolási érték programozva a megközelítés mondat előtt, a vezérlő hibaüzenetet küld.

Polárkoordináták

A kontúrpontok megközelítése és elhagyása polárkoordinátákkal is megadható:

- az APPR LT-ből APPR PLT lesz
- az APPR LN-ből APPR PLN lesz
- az APPR CT-ből APPR PCT lesz
- az APPR LCT-ből APPR PLCT lesz
- a DEP LCT-ből DEP PLCT lesz

Nyomja meg ehhez a **P** narancsszínű gombot, miután funkciógombbal a ráközelítő vagy elhagyó funkciókat kiválasztotta.

Sugárkorrekció

A sugárkorrekciót az első kontúrponttal P_A együtt az APPR mondatban adja meg. A DEP mondatok automatikusan törlik a sugárkorrekciót.

APPR LN vagy **APPR CTG40**-nel való programozásakor, a vezérlő megállítja a megmunkálást/szimulációt egy hibaüzenettel.

A funkciónak ezen módszere eltér az iTNC 530 vezérlőjétől!

Ráállás érintő egyenes mentén: APPR LT

A vezérlő a szerszámot egy egyenes mentén mozgatja a P_S kezdőpontból a P_H segédpontba. Innen a P_A első kontúrpontot a kontúrhoz érintőlegesen csatlakozó egyenes mentén közelíti meg. A P_H segédpont **LEN** távolságra van a P_A első kontúrponttól.

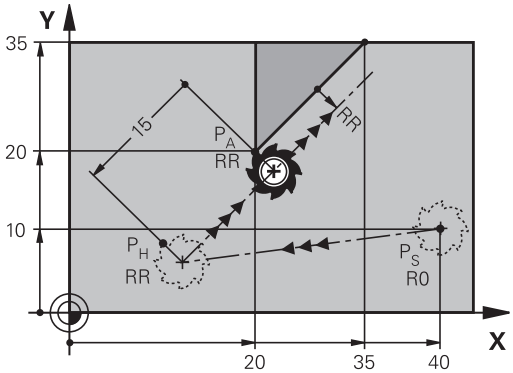

R0=G40; RL=G41; RR=G42

- Közelítse meg valamely pályafunkcióval a kezdőpontot P_S
- Kezdje a párbeszédet az **APPR DEP** gombbal és az **APPR LT** funkciógombbal

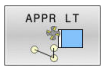

- Az első kontúrpont P_A koordinátái
- **LEN**: A $P_H$segédpont és a P_A első kontúrpont közötti távolság
- Sugárkorrekció **G41/G42** megmunkáláshoz

Példa

N70 G00 X+40 Y+10 G40 M3*	P_S megközelítése sugárkorrekció nélkül
N80 APPR LT X+20 Y+20 Z-10 LEN15 G42 F100*	P_A G42 sugárkorrekcióval, P_H távolsága a P_A-hoz: LEN 15
N90 G01 X+35 Y+35*	Az első kontúrelem végpontja
N100 G01 ...*	Következő kontúrelem

Ráállás az első kontúrelemre merőleges egyenes mentén: APPR LN

- Közelítse meg valamely pályafunkcióval a kezdőpontot P_S.
- Kezdje a párbeszédet az **APPR DEP** gombbal és az **APPR LN** funkciógombbal:

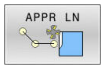

- Az első kontúrpont P_A koordinátái
- Hosszúság: Segédpont P_H távolsága. A **LEN** távolságot mindig pozitív értékkel kell megadni
- Sugárkorrekció **G41/G42** megmunkáláshoz

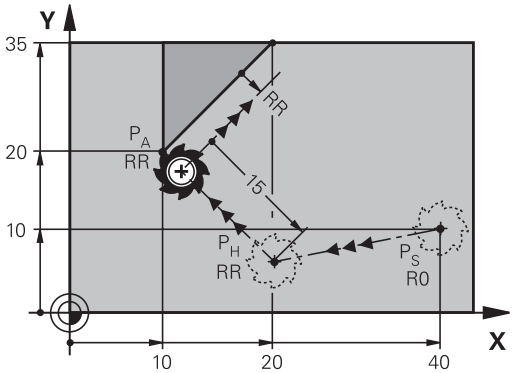

R0=G40; RL=G41; RR=G42

Példa

N70 G00 X+40 Y+10 G40 M3*	P_S sugárkorrekció nélküli közelítés
N80 APPR LN X+10 Y+20 Z-10 LEN15 G24 F100*	P_A G42 sugárkorrekcióval, P_H távolsága a P_A-hoz: LEN 15
N90 G01 X+20 Y+35*	Az első kontúrelem végpontja
N100 G01 ...*	Következő kontúrelem

Ráállás érintő köríven: APPR CT

A vezérlő a szerszámot egy egyenes mentén mozgatja a P_S kezdőpontból a P_H segédpontba. Innen az első kontúrelemet érintő körív mentén mozog a PA első kontúrponthoz.

A P_H és P_A közötti körívet az R sugár és a **CCA** középponti szög határozza meg. A körpálya iránya az első kontúrelemhez tartozó szerszámpályából automatikusan következik.

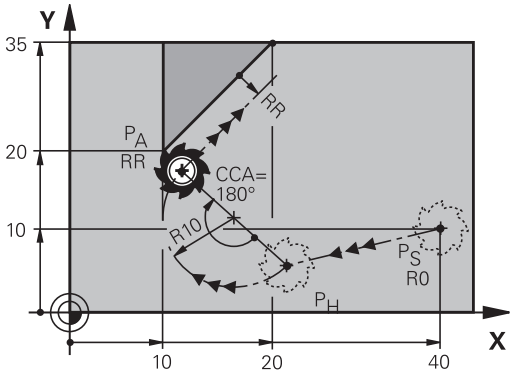

R0=G40; RL=G41; RR=G42

- Közelítse meg valamely pályafunkcióval a kezdőpontot P_S.
- Kezdje a párbeszédet az **APPR DEP** gombbal és az **APPR CT** funkciógombbal

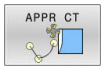

- Az első kontúrpont P_A koordinátái
- A körív sugara R
  - Ha a szerszámmal a munkadarabot a sugárkorrekcióval meghatározott irányban közelíti meg: Adja meg az R-t pozitív értékkel
  - Ha a szerszámnak a munkadarabot a sugárkompenzációval ellentétesen kell megközelítenie: Adja meg az R-t negatív értékkel.
- A körív középponti szöge **CCA**
  - A CCA értéke csak pozitív lehet.
  - Maximálisan megadható érték: 360°
- Sugárkorrekció **G41/G42** megmunkáláshoz

Példa

N70 G00 X+40 Y+10 G40 M3*	P_S sugárkorrekció nélküli közelítés
N80 APPR CT X+10 Y+20 Z-10 CCA180 R+10 G42 F100*	P_A G42 sugárkorrekcióval, sugár R 10
N90 G01 X+20 Y+35*	Az első kontúrelem végpontja
N100 G01 ...*	Következő kontúrelem

Egyenes vonaltól az első kontúrelemig tartó körpálya, érintőleges csatlakozással: APPR LCT

A vezérlő a szerszámot egy egyenes mentén mozgatja a P_S kezdőpontból a P_H segédpontba. Innen körpályán mozog a P_A első kontúrponthoz. Az APPR mondatban programozott előtolás a teljes pályára érvényes, amelyet a vezérlő a megközelítési mondatban megtett (P_S – P_A közötti pálya).

Ha a megközelítési mondatban beprogramozta mindhárom főtengely X, Y és Z koordinátáit, akkor a vezérlő a szerszámot az APPR mondat előtt meghatározott pozícióból mindhárom tengely mentén szimultán mozgatja a P_H segédpontra. Ezután a vezérlő csak a megmunkálási síkon mozog P_H-ból P_A-ba.

A körív érintőlegesen csatlakozik mind a P_S és P_H közötti egyeneshez, mind pedig az első kontúrelemhez. Amennyiben ezek az egyenesek ismertek, a sugár egyértelműen meghatározza a szerszám pályáját.

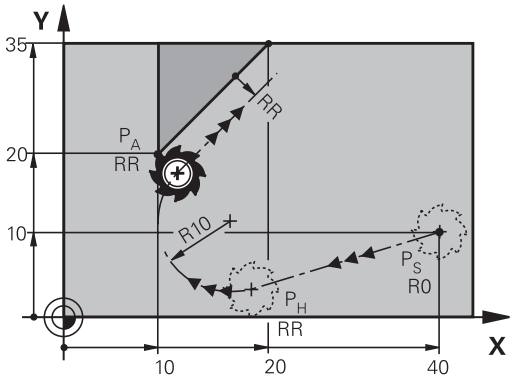

R0=G40; RL=G41; RR=G42

- Közelítse meg valamely pályafunkcióval a kezdőpontot P_S.
- Kezdje a párbeszédet az **APPR DEP** gombbal és az **APPR LCT** funkciógombbal:

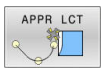

- Az első kontúrpont P_A koordinátái
- A körív sugara R. Adja meg az R-t pozitív értékkel
- Sugárkorrekció **G41/G42** megmunkáláshoz

Példa

N70 G00 X+40 Y+10 G40 M3*	P_S sugárkorrekció nélküli közelítés
N80 APPR LCT X+10 Y+20 Z-10 R10 G42 F100*	P_A G42 sugárkorrekcióval, sugár R 10
N90 G01 X+20 Y+35*	Az első kontúrelem végpontja
N100 G01 ...*	Következő kontúrelem

Elhagyás érintő egyenes mentén: DEP LT

A szerszám a P_E utolsó kontúrpontból egy egyenesen mozog a P_N végpontba. Az egyenes az utolsó kontúrelem meghosszabbításán fekszik. A P_N **LEN** távolságra fekszik a P_E-től.

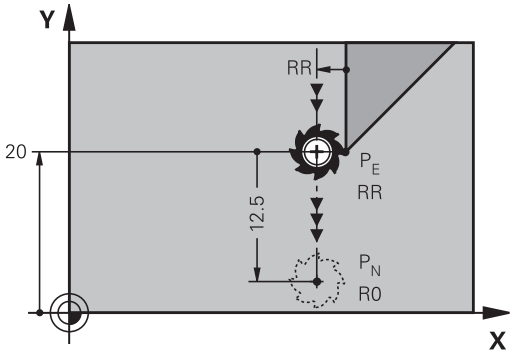

R0=G40; RL=G41; RR=G42

- Programozza az utolsó kontúrelemet P_E végponttal és sugárkompenzációval
- Kezdje a párbeszédet az **APPR DEP** gombbal és a **DEP LT** funkciógombbal

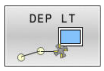

- LEN: Adja meg a távolságot az utolsó kontúrelemtől P_E a végpontig P_N.

Példa

N20 G01 Y+20 G42 F100*	Utolsó kontúrelem: P_E RR sugárkorrekcióval
N30 DEP LT LEN12.5 F100*	P_E távolsága P_N-hez LEN 12,5
N40 G00 Z+100 M2*	Z kijáratás, visszaugrás, program vége

Elhagyás az utolsó kontúrelemre merőleges egyenes mentén: DEP LN

A szerszám a P_E utolsó kontúrpontból egy egyenesen mozog a P_N végpontba. A P_E utolsó kontúrpontból a pályát elhagyó egyenes merőleges az utolsó kontúrelemre. A P_N és a P_E távolsága a **LEN** távolság és a szerszámsugár összege.

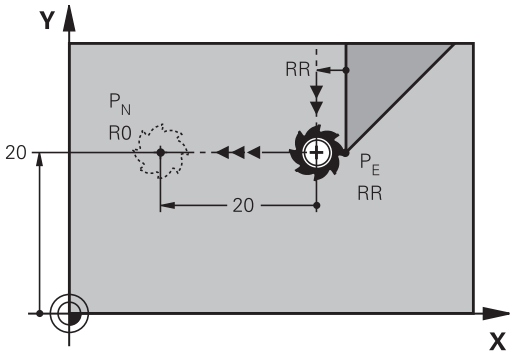

R0=G40; RL=G41; RR=G42

- Programozza az utolsó kontúrelemet P_E végponttal és sugárkompenzációval
- Kezdje a párbeszédet az **APPR DEP** gombbal és a **DEP LN** funkciógombbal

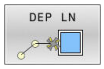

- **LEN**: Adja meg a távolságot az utolsó kontúrelemtől a P_N-ig. Fontos: Adjon meg pozitív **LEN** értéket

Példa

N20 G01 Y+20 G42 F100*	Utolsó kontúrelem P_E RR sugárkorrekcióval
N30 DEP LN LEN+20 F100*	P_E távolsága P_N-hez : LEN 12,5
N40 G00 Z+100 M2*	Z kijáratás, visszaugrás, program vége

Elhagyás érintő köríven: DEP CT

A szerszám a P_E utolsó kontúrpontból köríven mozog a P_N végpontba. A körív érintőlegesen csatlakozik az utolsó kontúrelemhez.

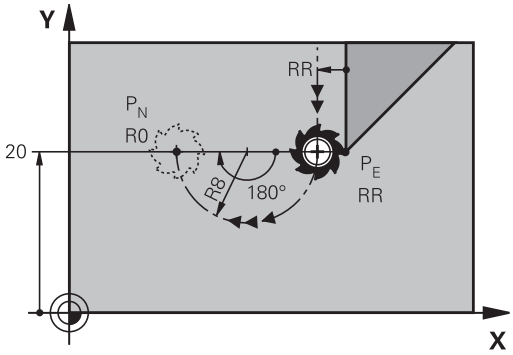

R0=G40; RL=G41; RR=G42

- Programozza az utolsó kontúrelemet P_E végponttal és sugárkompenzációval
- Kezdje a párbeszédet az **APPR DEP** gombbal és a **DEP CT** funkciógombbal

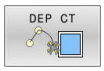

- A körív középponti szöge **CCA**
- A körív sugara R
  - Ha a szerszámmal a munkadarabot a sugárkorrekcióval ellentétes irányban hagyja el: Adja meg az R-t pozitív értékkel.
  - Ha a szerszámmal a munkadarabot a sugárkorrekcióval **ellentétes** irányban hagyja el: Adja meg az R-t negatív értékkel.

Példa

N20 G01 Y+20 G42 F100*	Utolsó kontúrelem P_E RR sugárkorrekcióval
N30 DEP CT CCA 180 R+8 F100*	Középponti szög CCA 180°, a körpálya sugara R 8
N40 G00 Z+100 M2*	Z kijáratás, visszaugrás, program vége

Elhagyás egy érintő köríven, ami a kontúrhoz és egy egyenes vonalhoz kapcsolódik: DEP LCT

A szerszám a P_E utolsó kontúrpontból köríven mozog a P_H segédpontba. Ezután egy egyenesen mozog a P_N végpontba. A körív az utolsó kontúrelemhez és a P_H – P_N közötti egyeneshez is érintőlegesen csatlakozik. Így a körpálya az R sugárral egyértelműen meghatározható.

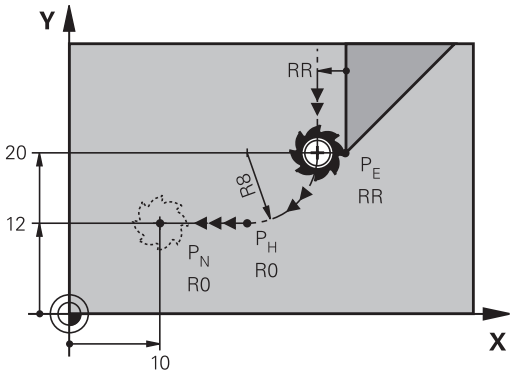

R0=G40; RL=G41; RR=G42

- Programozza az utolsó kontúrelemet P_E végponttal és sugárkompenzációval
- Kezdje a párbeszédet az **APPR/DEP** gombbal és a **DEP LCT** funkciógombbal

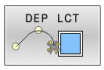

- Adja meg a P_N végpont koordinátáit
- A körív sugara R. Adja meg az R-t pozitív értékkel

Példa

N20 G01 Y+20 G42 F100*	Utolsó kontúrelem P_E RR sugárkorrekcióval
N30 DEP LCT X+10 Y+12 R+8 F100*	Koordináták P_N, a körpálya sugara R 8
N40 G00 Z+100 M2*	Z kijáratás, visszaugrás, program vége

5.4 Pályamozgások – derékszögű koordináták

Pályafunkciók áttekintése

Billentyű	Funkció	Szerszámmozgás	Szükséges adatok	Oldal
L	Egyenes vonal **L** **G00** és **G01**	Egyenes	A végpont koordinátái	165
CHF	Letörés: **CHF** **G24**	Letörés két egyenes között	Letörés oldalának hossza	166
	Kör középpont **CC** **I** és **J**	Nincs	Körközéppont vagy pólus koordinátái	168
C	Körív **C** **G02** és **G03**	Körív a körközéppont CC körül a megadott végpontig	Körív végpontjának koordinátái, forgásirány	169
CR	Körív **CR** **G05**	Körív adott sugárral	Körív végpontjának koordinátái, körív sugara, forgásirány	171
CT	Körív érintőleges csatlakozással **CT** **G06**	Körív érintőleges csatlakozással az előző és a következő kontúrelemhez	A körív végpontjának koordinátái	173
RND	Sarok lekerekítés **RND** **G25**	Körív érintőleges csatlakozással az előző és a következő kontúrelemhez	Lekerekítési sugár R	167
FK	**FK** szabad kontúr-programozás	Egyenes vagy körív tetszőleges csatlakozással az előző kontúrelemhez	A megadás funkciófüggő	188

Pályafunkciók programozása

A pályafunkciókat a pályafunkció gombokkal kényelmesen programozhatja. A vezérlő további párbeszédekben lekérdez minden szükséges adatot.

> Ha a DIN/ISO funkciókat egy USB-re csatlakoztatott alfabetikus billentyűzettel adja meg, ügyeljen arra, hogy a nagybetűs írás aktív
>
> A mondat elején a vezérlő automatikusan nagybetűket használ.

Egyenes elmozdulás G00 gyorsjáratban, vagy egyenes elmozdulás F G01 előtolással

A vezérlés a szerszámot a pillanatnyi pozícióból az egyenes végpontjába egy egyenes mentén mozgatja. A kezdőpont az előző NC mondat végpontja.

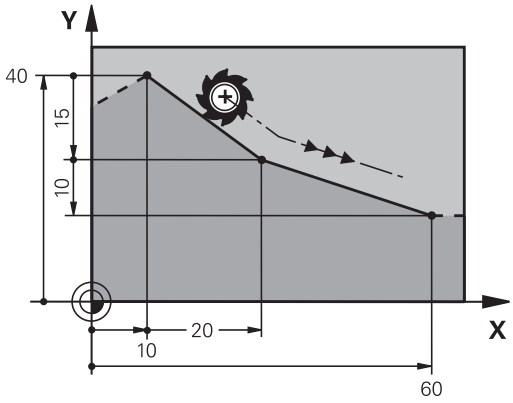

- Nyomja meg az **L** gombot egy előtolással rendelkező lineáris mozgásra vonatkozó programmondat megnyitásához
- Az egyenes végpontjának **koordinátái**, ha szükséges
- **Sugárkompenzáció G40/G41/G42**
- **F előtolás**
- **M mellékfunkció**

Mozgás gyorsjáratban

Az egyenes mondat gyorsjáratban (**G00** mondat) az **L** gombbal is elindítható:

- Nyomja meg az **L** gombot egy lineáris mozgásra vonatkozó programmondat megnyitásához
- Nyomja meg a bal nyílbillentyűt a G kódok beviteli tartományába való lépéshez
- Nyomja meg a **G00** funkciógombot, ha egy gyorsjárati mozgást kíván megadni

Példa

```
N70 G01 G41  X+10 Y+40  F200 M3*
N80 G91  X+20 Y-15*
N90 G90  X+60 G91  Y-10*
```

Pillanatnyi érték átvétele

Létrehozhat egy egyenes mondatot **G01**-mondatot) a **Pillanatnyi pozíció átvétele** gombbal is:

- Mozgassa a szerszámot a **Kézi üzemmód** üzemmódban az átveendő pozícióra.
- Váltsa a képernyőkijelzést programozásra
- Válassza ki azt az NC mondatot, amelyik után szeretné az egyenes mondatot beszúrni

- Nyomja meg a **Pillanatnyi pozíció átvétele** gombot
  - > A vezérlő generál egy egyenes elmozdulás mondatot az aktuális pozíció koordinátáival.

Letörés beszúrása két egyenes közé

A letörési funkció lehetővé teszi, hogy két egyenes metszéspontjában letörje a sarkokat.

- A **G24** mondatot megelőző és követő egyenes mondatoknak a letöréssel azonos munkasíkban kell lenniük.
- A **G24** mondat előtti és utáni sugárkorrekciónak meg kell egyeznie
- A letörésnek az aktuális szerszámmal megmunkálhatónak kell lennie

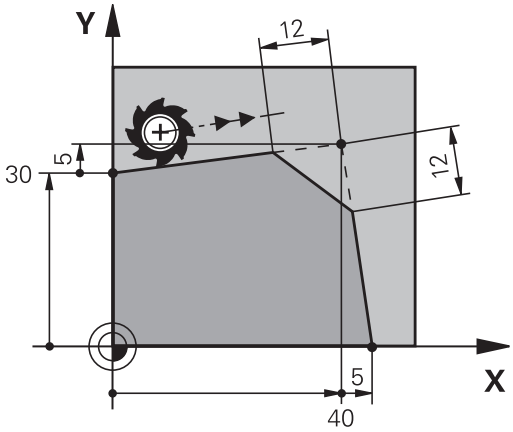

CHF

- **Letörés oldalának hossza**: a letörés hossza, és ha szükséges:
- **F előtolás** (csak a **G24** mondatban érvényes)

```
N70 G01  G41 X+0  Y+30 F300  M3*
N80 X+40  G91 Y+5*
N90 G24  R12 F250*
N100 G91  X+5 G90  Y+0*
```

Kontúrt nem kezdhet **G24** mondattal.

A letörés csak a munkasíkban hajtható végre.

A sarokpontot a letörés levágja, így az nem része a kontúrnak.

Az **G24**- mondatban programozott előtolás csak az adott CHF mondatban érvényes. Ezt követően az előzőleg a **G24**-mondat előtt programozott előtolás lesz újra érvényes.

lekerekített sarkok G25

A **G25** funkcióval a kontúrok sarkai kerekíthetők le.

A szerszám mind a megelőző, mind pedig a következő kontúrelemekhez érintőlegesen csatlakozó köríven mozog.

A lekerekített ívnek a meghívott szerszámmal megmunkálhatónak kell lennie.

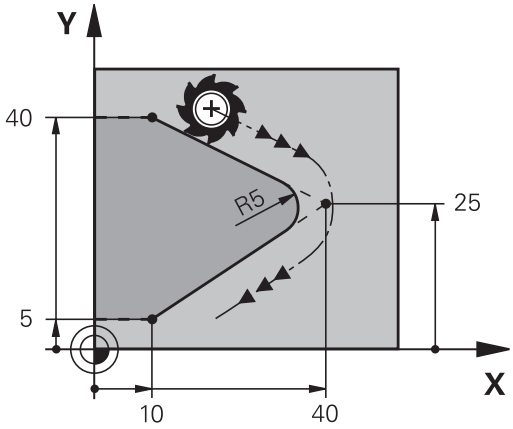

RND

- **Lekerekítési sugár**: adja meg a sugarat, és ha szükséges:
- **Előtolás F** (csak az **G25** mondatban érvényes)

```
N50 G01  X+10 Y+40  G41 F300  M3*
N60 G01  X+40 Y+25*
N70 G25  R5 F100*
N80 G01  X+10 Y+5*
```

A megelőző és a következő kontúrelemek mindkét koordinátájának a lekerekítési ív síkjában kell lenniük. Ha a kontúrt sugárkorrekció nélkül munkálja meg, akkor mindkét koordinátát a síkban kell programoznia.

A sarokpontot a lekerekítés levágja, így az nem része a kontúrnak.

Az **G25** mondatban programozott előtolás csak abban az **G25** mondatban érvényes. Az **G25** mondat után az előzőleg programozott előtolás lesz újra érvényes.

Az **G25** mondat érintő kontúrra állásra is alkalmazható.

Körközéppont I, J

Meghatározhatja olyan körök középpontját, melyeket a **G02**, **G03** vagy **G05** funkcióval programozott. A következő módokon teheti meg:

- A körközéppont derékszögű koordinátáinak megadása a munkasíkban, vagy
- Egy korábbi mondatban meghatározott körközéppont használata, vagy
- Koordináták átvétele a **Pillanatnyi pozíció átvétele** gombbal

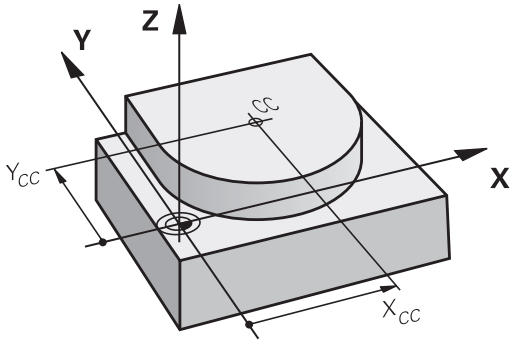

SPEC FCT

- A körközéppont programozásához nyomja meg a **SPEC FCT** gombot
- Nyomja meg a **PROGRAMFUNKCIÓK** funkciógombot
- Nyomja meg a **DIN/ISO** funkciógombot
- Nyomja meg az **I** vagy **J** funkciógombot
- Adja meg a körközéppont koordinátáit vagy, ha az utolsó programozott pozíciót kívánja használni, akkor **G29** koordinátákat

```
N50 I+25  J+25*
```

vagy

```
N10 G00 G40  X+25 Y+25*
N20 G29*
```

> A 10 és 20 programsorokra nem vonatkozik az ábra.

Érvényesség

A körközéppont addig érvényes, amíg új középpontot nem ad meg.

A körközéppont inkrementális megadása

Az inkrementális koordináták megadása az előző pozicionáló mondatban szereplő koordinátáktól való távolságot adja meg.

> A **I** és **J** csak a kör középpontját határozza meg: A szerszám nem áll erre a pozícióra.
>
> A körközéppont a póluskoordináták pólusaként is szolgál.

Körpálya körközéppont körül

Körív programozása előtt előbb meg kell adnia a **I, J** körközéppontot. Az utoljára programozott szerszámpozíció lesz az ív kezdőpontja.

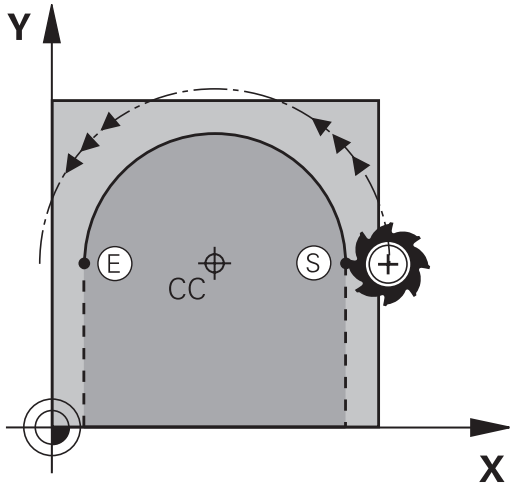

Forgásirány

- Az óramutató járásával egyező irány: **G02**
- Az óramutató járásával ellentétesen: **G03**
- A forgásirány megadása nélkül: **G05**. A vezérlő a körpályán az utoljára programozott forgásiránnyal mozog

▶ Mozgassa a szerszámot a kör kezdőpontjára

J

I

▶ **Adja meg a körközéppont** koordinátáit

c

▶ Adja meg a körív végpontjának **koordinátáit**, és ha szükséges:

▶ **Előtolás F**

▶ **az M kiegészítő funkciót**

```
N50 I+25  J+25*
N60 G01 G42  X+45 Y+25  F200 M3*
N70 G03  X+45 Y+25*
```

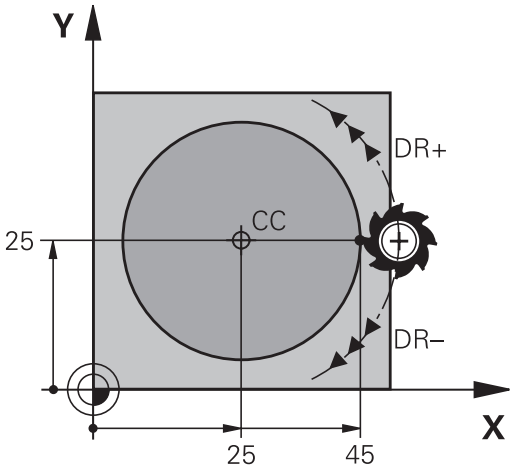

Körmozgás másik síkban

A vezérlő normál esetben körmozgást végez az aktív megmunkálási síkban. Ön azonban olyan köríveket is programozhat, amelyek nem az aktív megmunkálási síkban fekszenek.

Példa

```
N30 T1 G17 S4000*
N50 I+25  K+25*
N60 G01 G42  X+45 Y+25 Z+25 F200 M3*
N70 G03  X+45 Z+25*
```

Ha ezen mozgásokat egyidejűleg elforgatja, térbeli ívek jönnek létre (körívek három tengely mentén).

Teljes kör

Végpontnak ugyanazt a pontot adja meg, mint kezdőpontnak.

A kezdő- és végpontnak a köríven kell lennie.

A beviteli tűrés maximális értéke 0.016 mm. A beviteli tűrést a **circleDeviation** (200901 sz.) gépi paraméterben lehet beállítani.

A lehető legkisebb kör, amit a vezérlő be tud járni: 0.016 mm.

Kör G02/G03/G05 meghatározott sugárral

A szerszám egy R sugarú körpályán mozog.

Forgásirány

- Az óramutató járásával egyező irány: **G02**
- Az óramutató járásával ellentétesen: **G03**
- A forgásirány megadása nélkül: **G05**. A vezérlő a körpályán az utoljára programozott forgásiránnyal mozog

- A körív végpontjának **koordinátái**
- **R** sugár (az előjel meghatározza az ív nagyságát)
- **az M kiegészítő funkciót**
- **Előtolás F**

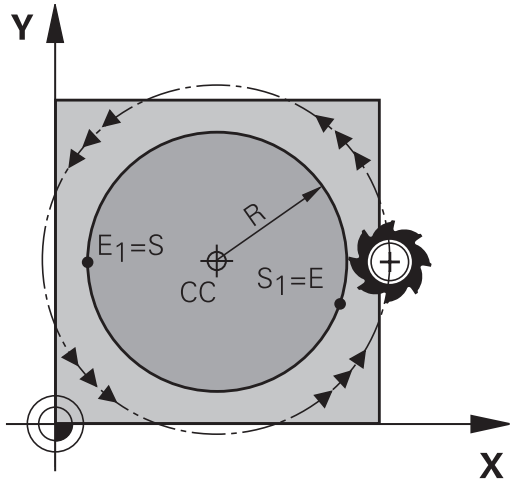

Teljes kör

Egy teljes körhöz 2 egymást követő mondatot kell programozni:

Az első félkör végpontja a második kezdőpontja lesz. A második végpontja pedig az első kezdőpontja.

CCA középponti szög és R ívsugár

A kontúr kezdő- és végpontját 4 azonos sugarú ív kötheti össze:

Kisebb ív: CCA<180°
Adja meg a sugarat pozitív előjellel R>0

Nagyobb ív: CCA>180°
Adja meg a sugarat negatív előjellel R<0

A körüljárási irány meghatározza, hogy a körív domború (konvex) vagy homorú (konkáv):

Konvex: **G02** forgásirány (**G41** sugárkorrekcióval)

Konkáv: **G03** forgásirány (**G41** sugárkorrekcióval)

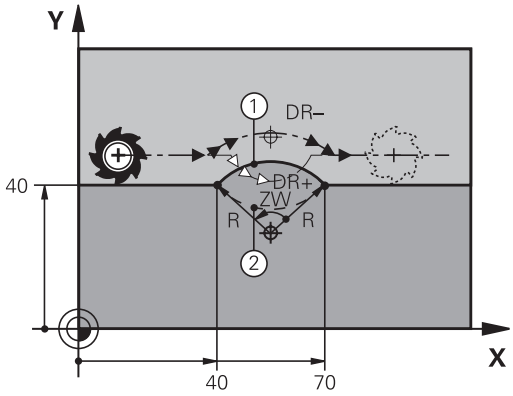

> A körív kezdőpontja és végpontja közötti távolság nem lehet nagyobb, mint a kör átmérője.
>
> A maximális sugár 99,9999 m.
>
> Megadhatók az A, B és C forgástengelyek is.
>
> A vezérlő normál esetben körmozgást végez az aktív megmunkálási síkban. Ön azonban olyan köríveket is programozhat, amelyek nem az aktív megmunkálási síkban fekszenek. Ha ezen mozgásokat egyidejűleg elforgatja, térbeli ívek jönnek létre (körívek három tengely mentén).

```
N100 G01 G41  X+40 Y+40  F200 M3*
N110 G02  X+70 Y+40  R+20*  (ív 1)
```

vagy

```
N110 G03  X+70 Y+40  R+20*  (ív 2)
```

vagy

```
N110 G02  X+70 Y+40  R-20*  (ív 3)
```

vagy

```
N110 G03  X+70 Y+40  R-20*  (ív 4)
```

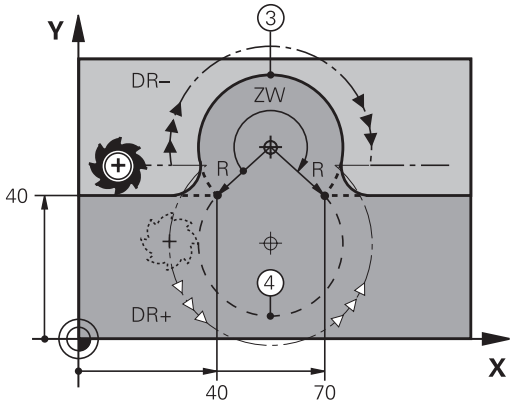

Körpálya G06 érintő csatlakozással

A szerszám egy köríven mozog, ami az előzőleg programozott kontúrelemhez képest érintőlegesen kezdődik.

Két kontúrelem közötti átmenetet akkor nevezünk érintőlegesnek, ha az egyik kontúrelem a másikba simán és folyamatosan megy át, az átmenetnél nincs törés vagy sarok.

Az érintő körívhez csatlakozó kontúrelemet a **G06** mondatot közvetlenül megelőző mondatban kell programozni. Ehhez legalább két pozicionáló mondat szükséges.

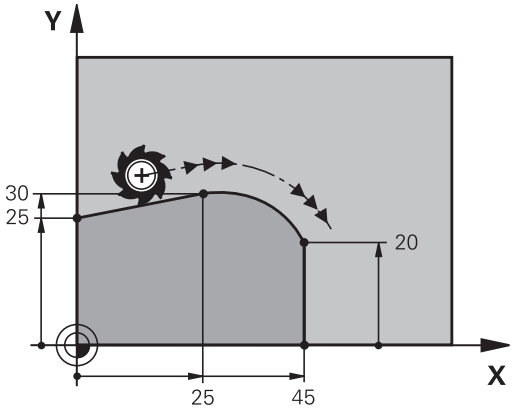

CT

- **A körív végpontjának koordinátái**, és ha szükséges:
- **Előtolás F**
- **az M kiegészítő funkciót**

```
N70 G01 G41  X+0 Y+25  F300 M3*
N80 X+25  Y+30*
N90 G06  X+45 Y+20*
N100 G01 Y+0*
```

Az érintő ív egy kétdimenziós művelet: a **G06** mondatban és a megelőző kontúrleíró mondatban a koordinátáknak a körív síkjában kell lenniük!

Körpálya lineáris felülírása

Derékszögű koordinátákkal meghatározott körpályák lineáris mozgással felülírhatók, pl. csavarvonal (Helix) gyártásakor.

A lineáris felülírás a következő körpályák esetén lehetséges:

- Körpálya **C**

  További információ: "Körpálya körközéppont körül ", oldal 169
- Körpálya **CR**

  További információ: "Kör G02/G03/G05 meghatározott sugárral", oldal 171
- Körpálya **CT**

  További információ: "Körpálya G06 érintő csatlakozással", oldal 173

> Az érintőleges átmenet csak a kör síkjának tengelyeire hat, a lineáris felülírásra nem.

Vagy a polárkoordinátákkal meghatározott körpályákat lineáris mozgásokkal lehet felülírni.

További információ: "Csavarvonal", oldal 181

Megjegyzés a bevitelhez

Ön a **G02**, **G03** vagy **G05** körpályát három tengely adataival definiálja a kötetlen szintaktikai bevitel segítségével.

További információ: "NC programok szabad szerkesztése", oldal 204

Példa

N110 G03 X+50 Y+50 Z-3 R +50*	; Körpálya a Z tengely lineáris felülírásával

Példa: Egyenes mozgatás és letörés derékszögű koordinátákkal

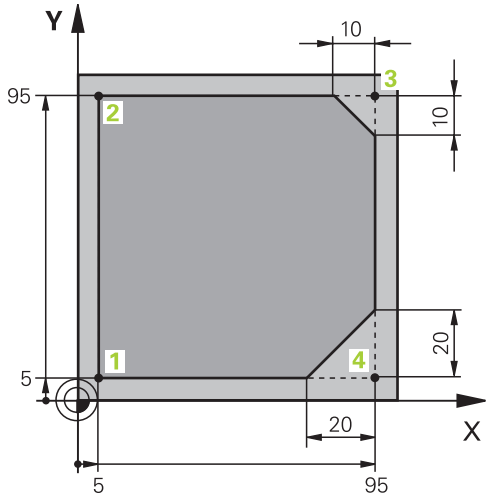

%LINEAR G71 *	
N10 G30 G17 X+0 Y+0 Z-20*	Nyersdarab meghatározása a megmunkálás szimulációjához
N20 G31 G90 X+100 Y+100 Z+0*	
N30 T1 G17 S4000*	Szerszámbehívás orsótengellyel és orsófordulatszámmal
N40 G00 G40 G90 Z+250*	Szerszámot a főorsó tengelyében gyorsmenetben visszahúzni
N50 X-10 Y-10*	Szerszám előpozícionálása
N60 G01 Z-5 F1000 M3*	A megmunkálási mélységbe mozgás F = 1000 mm/min előtolással
N70 G01 G41 X+5 Y+5 F300*	1. kontúrpont megközelítése, G41 sugárkorrekció aktiválása
N80 G26 R5 F150*	Érintőleges megközelítés
N90 Y+95*	Mozgatás az 2. kontúrpontba
N100 X+95*	A 3. sarok első egyenesének programozása
N110 G24 R10*	10 mm-es letörés programozása
N120 Y+5*	A 3. sarok második egyenesének és a 4. sarok első egyenesének programozása
N130 G24 R20*	20 mm-es letörés programozása
N140 X+5*	A 4. sarok második egyenesének programozása és az 1. utolsó kontúrpont megközelítése
N150 G27 R5 F500*	Érintőleges elhagyás
N160 G40 X-20 Y-20 F1000*	A megmunkálási síkban visszahúzás, sugárkorrekció visszavonása
N170 G00 Z+250 M2*	Szerszám kijáratása, program vége
N99999999 %LINEAR G71 *	

Példa: Körmozgás derékszögű koordináta rendszerben

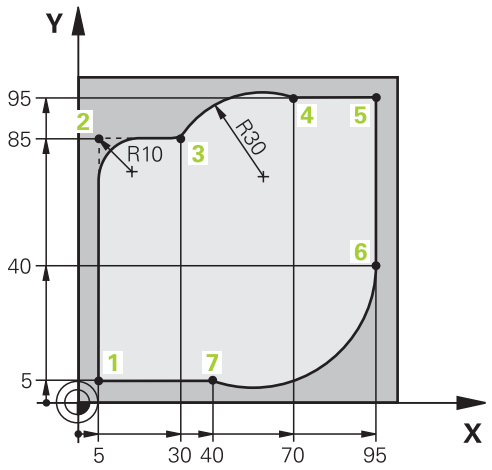

%CIRCULAR G71 *	
N10 G30 G17 X+0 Y+0 Z-20*	Nyers munkadarab meghatározása a megmunkálás grafikus szimulációjához
N20 G31 G90 X+100 Y+100 Z+0*	
N30 T1 G17 S4000*	Szerszámbehívás orsótengellyel és orsófordulatszámmal
N40 G00 G40 G90 Z+250*	Szerszámot a főorsó tengelyében gyorsmenetben visszahúzni
N50 X-10 Y-10*	Szerszám előpozicionálása
N60 G01 Z-5 F1000 M3*	A megmunkálási mélységbe mozgás F = 1000 mm/min előtolással
N70 G01 G41 X+5 Y+5 F300*	A kontúr megközelítése az 1. pontnál G41 sugárkorrekcióval
N80 G26 R5 F150*	Érintőleges megközelítés
N90 Y+85*	A 2. sarok első egyenesének programozása
N100 G25 R10*	Lekerekítés programozása R = 10 mm sugárral, előtolás F = 150 mm/min
N110 X+30*	A 3. pont, a körpálya kiindulási pontjának megközelítése
N120 G02 X+70 Y+95 R+30*	A körpálya 4. pontjának, a végpontnak megközelítése G02-vel és R = 30 mm sugárral
N130 G01 X+95*	Az 5. pontra mozgás
N140 Y+40*	A 6. pontra mozgás
N150 G06 X+40 Y+5*	Mozgás a körpálya 7. pontjába, a végpontba, körív érintőleges csatlakozással a 6. ponthoz, a vezérlő maga kiszámítja a sugarat
N160 G01 X+5*	Ráállás az 1. utolsó kontúrpontra
N170 G27 R5 F500*	Kontúr elhagyása körpályán érintőleges csatlakozással
N180 G40 X-20 Y-20 F1000*	A megmunkálási síkban visszahúzás, sugárkorrekció visszavonása
N190 G00 Z+250 M2*	Szerszám visszahúzása a szerszámtengelyen, program vége
N99999999 %CIRCULAR G71 *	

Példa: Teljes kör derékszögű koordinátákkal

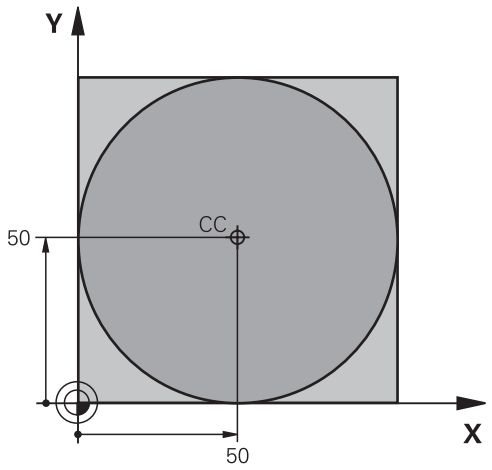

%C-CC G71 *	
N10 G30 G17 X+0 Y+0 Z-20*	Nyersdarab meghatározása
N20 G31 G90 X+100 Y+100 Z+0*	
N30 T1 G17 S3150*	Szerszámbehívás
N40 G00 G40 G90 Z+250*	Szerszám visszahúzása
N50 I+50 J+50*	Körközéppont meghatározása
N60 X-40 Y+50*	Szerszám előpozícionálása
N70 G01 Z-5 F1000 M3*	Mozgás a megmunkálási mélységre
N80 G41 X+0 Y+50 F300*	Kezdőpont megközelítése, G41 sugárkorrekció
N90 G26 R5 F150*	Érintőleges megközelítés
N100 G02 X+0*	Mozgás a kör végpontjára (= kör kezdőpontja)
N110 G27 R5 F500*	Érintőleges elhagyás
N120 G01 G40 X-40 Y-50 F1000*	Szerszám visszahúzása a munkasíkban, sugárkorrekció törlése
N130 G00 Z+250 M2*	Szerszám kijáratása a szerszám tengelyében, program vége
N99999999 %C-CC G71 *	

5.5 Kontúrpályák – Polárkoordináták

Áttekintés

Egy pozíció polárkoordináta-rendszerben is megadható a **H** szöggel **R** és a **I, J** pólustól mért távolsággal.

Célszerű polárkoordinátákat használni a következőkhöz:

- Köríven lévő pozíciók
- Műhelyrajzon szögméretekkel megadott pozíciók, pl. furatkörök

Pályafunkciók áttekintése polárkoordinátákkal

Billentyű	Szerszámmozgás	Szükséges adatok	Oldal
L + P	Egyenes	Sugár, az egyenes végpontjának polárszöge	179
C + P	Körpálya a körközéppont/pólus körül a körív végpontjáig	Körív végpontjának polárszöge,	180
CR + P	Az aktív forgásiránynak megfelelő körpálya	Kör végpontjának polárszöge	180
CT + P	Körív érintőleges csatlakozással az előző kontúrelemhez	Sugár, körív végpontjának polárszöge	180
C + P	A körmozgás és az egyenes mozgás kombinációja	Sugár, körív végpontjának polárszöge, a végpont koordinátái a szerszámtengelyen	181

Nullapont polárkoordinátákhoz: pólus I, J

A (I, J) pólust az NC program tetszőleges pontján meghatározhatja, mielőtt polárkoordinátákkal adna meg pozíciókat. Úgy járjon el pólus meghatározásánál, mintha körközéppontot programozna.

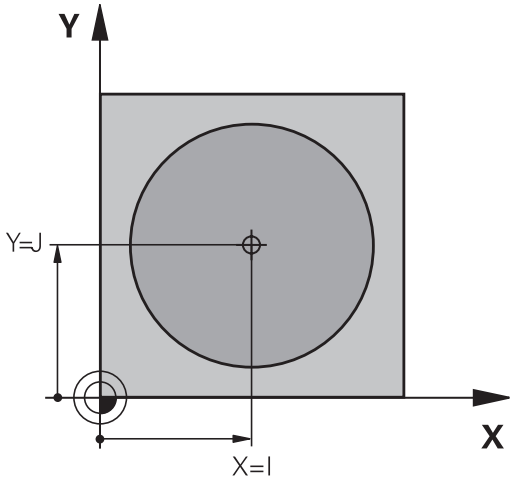

SPEC FCT

- Egy pólus programozásához nyomja meg a **SPEC FCT** gombot.
- Nyomja meg a **PROGRAMFUNKCIÓK** funkciógombot
- Nyomja meg a **DIN/ISO** funkciógombot
- Nyomja meg az **I** vagy **J** funkciógombot
- **Koordináták**: Adja meg a pólust derékszögű koordinátarendszerben, vagy ha az utolsó programozott pozíciót kívánja használni, írjon be **G29-et**. Mielőtt polárkoordinátákkal programoz, határozza meg a pólust. Csak derékszögű koordinátarendszerben lehet a pólust megadni. A pólus addig marad érvényes, amíg egy új pólust meg nem határoz.

```
N120 I+45  J+45*
```

Egyenes elmozdulás G10 gyorsjáratban, vagy egyenes elmozdulás F G11 előtolással

A szerszám a pillanatnyi pozícióból az egyenes végpontjába egy egyenes mentén mozog. A kezdőpont az előző NC mondat végpontja.

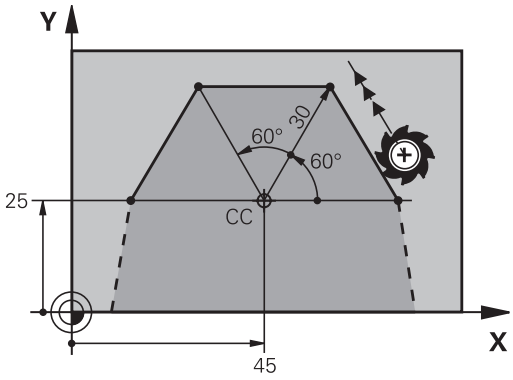

L

P

- **Polárkoordináta sugara R**: Az egyenes végpontjának távolsága a CC pólushoz
- **Polárkoordináta szöge H**: Az egyenes végpontjának szöghelyzete -360° és +360° között van

A **H** előjeleit az alapszögtengely határozza meg:

- Az alapszögtengely szöge a **R**-hez képest óramutató járásával ellentétes: **H**>0
- Az alapszögtengely szöge a **R**-hez képest óramutató járásával megegyező: **H**< 0

```
N120 I+45  J+45*
N130 G11 G42  R+30 H+0  F300 M3*
N140 H+60*
N150 G91  H+60*
N160 G90  H+180*
```

Körpálya G12/G13/G15I, J pólus körül

A polárkoordináta sugár **R** a körív sugara is egyben. A **R** sugarat a kezdőpont és a **I, J** pólus közötti távolsággal határozhatja meg. Az utoljára programozott szerszámpozíció lesz az ív kezdőpontja.

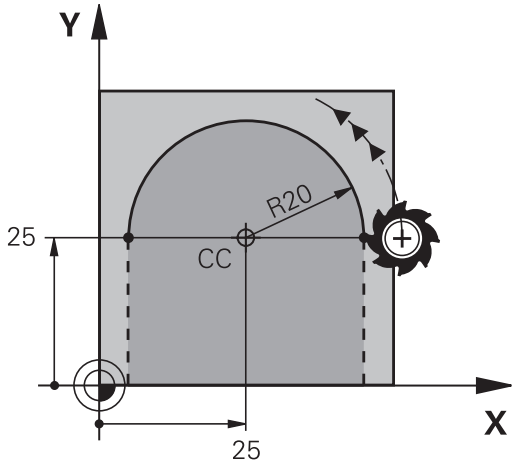

Forgásirány

- Az óramutató járásával egyező irány: **G12**
- Az óramutató járásával ellentétesen: **G13**
- Forgásirány meghatározás nélkül: **G15**. A vezérlő a körpályán az utoljára programozott forgásiránnyal mozog

C

P

- **Polárkoordináta szöge H**: A körív végpontjának szöge a referenciatengelyhez képest, amely –99999,9999° és +99999,9999° között van

```
N180 G11 G42  R+20 H+0  F250 M3*
N190 I+25  J+25*
N200 G13  H+180*
```

G16 érintő körív

A szerszám a megelőző kontúrelemtől érintőlegesen induló körpályán mozog.

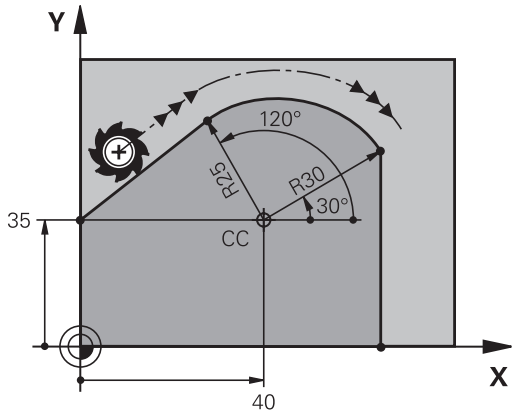

CT

P

- **Polár koordináta sugara R**: A körív végpontja és a póluspont közötti távolság **I, J**
- **Polár koordináta szöge H**: A körív végpontjának szögpozíciója.

> A pólus **nem** a középpontja a kontúrkörnek!

Példa

```
N120 G01 G42  X+0 Y+35  F250 M3*
N130 I+40  J+35*
N140 G11  R+25 H+120*
N150 G16  R+30 H+30*
N160 G01  Y+0*
```

Csavarvonal

A csavarvonal egy polárkoordinátákkal meghatározott körmozgás és egy rá merőleges egyenes mozgás átfedéséből keletkezik. A körpályát az egyik fő síkban kell programozni.

Alternatívaként a derékszögű koordinátákkal meghatározott körpályák is átfedhetők lineáris mozgásokkal.

További információ: "Körpálya lineáris felülírása", oldal 174

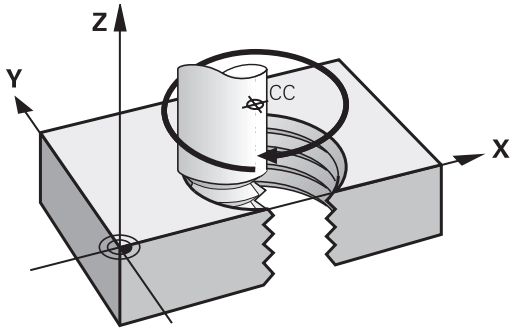

Alkalmazás

- Nagy átmérőjű belső és külső menetek
- Kenőhornyok

Csavarvonal számítása

Egy csavarvonal programozásához meg kell adni a teljes szöget inkrementálisan, amekkora elfordulás alatt a szerszám a teljes magasságot mozogja le.

n csavarvonal menetszám:	Csavarmenetek + menetkifutás a menet kezdetén és végén
h teljes magasság:	P menetemelkedés × n csavarvonal menetszám
Növekményes teljes szög **G91 H**:	Menetek száma x 360° + menetbekezdés szöge + menetkifutás szöge
Z kezdő koordináta:	Menetemelkedés P x (menetek + menettúlfutás a menetbekezdésen)

Csavarvonal formája

Az alábbi táblázat illusztrálja, hogy miként határozza meg a csavarvonal formáját a megmunkálás iránya, a forgásirány és a sugárkorrekció.

Belső menet	Megmunkálás iránya	Forgásirány	Sugárkorrekció
Jobb	Z+	**G13**	**G41**
Bal	Z+	**G12**	**G42**
Jobb	Z–	**G12**	**G42**
Bal	Z–	**G13**	**G41**
Külső menet			
Jobb	Z+	**G13**	**G42**
Bal	Z+	**G12**	**G41**
Jobb	Z–	**G12**	**G41**
Bal	Z–	**G13**	**G42**

Csavarvonal programozása

Definiáljon a **G13** esetén pozitív **G91 H** növekményes teljes szöget, a **G14** esetén pedig negatív teljes szöget, mert különben a szerszám adott esetben helytelen pályán fog mozogni.

A teljes **G91 h** szögre -99 999.9999° és +99 999.9999° közötti értéket adhat meg.

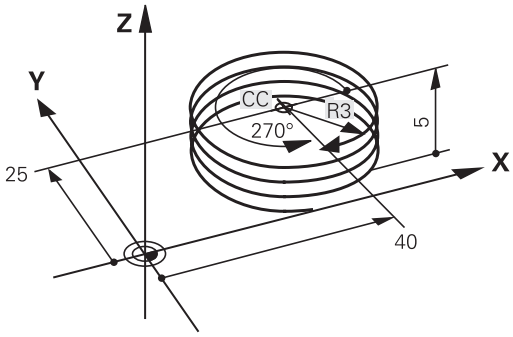

- **Polárkoordináta-szög**: a a csavarvonalon mozgó szerszám teljes szögének növekményes megadása.
- **A szög megadása után válassza ki a szerszámtengelyt az egyik tengelygombbal**
- **Koordináta**: Adja meg a csavarvonal magasságának koordinátáit növekményes méretben
- **Adja meg a sugárkorrekciót** a táblázatnak megfelelően

Példa: Menet M6 x 1 mm, 5 fordulattal

```
N120 G01  Z+0 F100  M3*
N130 I+40  J+25*
N140 G11 G41  R+3 H+270*
N150 G12 G91  H-1800 Z+5*
```

Példa: Egyenes mozgatás polárkoordinátákkal

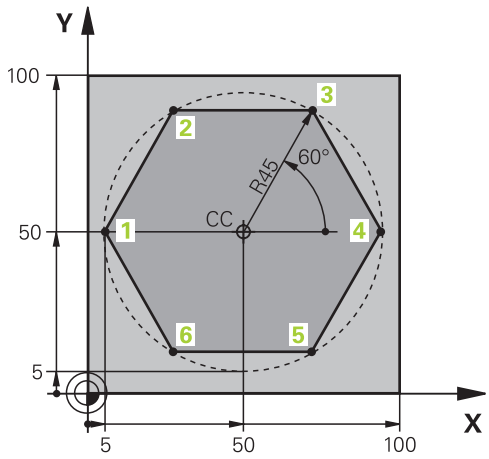

%LINEARPO G71 *	
N10 G30 G17 X+0 Y+0 Z-20*	Nyersdarab meghatározása
N20 G31 G90 X+100 Y+100 z+0*	
N30 T1 G17 S4000*	Szerszámbehívás
N40 G00 G40 G90 Z+250*	A polárkoordináták nullapontjának meghatározása
N50 I+50 J+50*	Szerszám visszahúzása
N60 G10 R+60 H+180*	Szerszám előpozícionálása
N70 G01 Z-5 F1000 M3*	Mozgás a megmunkálási mélységre
N80 G11 G41 R+45 H+180 F250*	1. kontúrpont megközelítése
N90 G26 R5*	1. kontúrpont megközelítése
N100 H+120*	Mozgatás az 2. kontúrpontba
N110 H+60*	Mozgatás az 3. kontúrpontba
N120 H+0*	Mozgatás az 4. kontúrpontba
N130 H-60*	Mozgatás az 5. kontúrpontba
N140 H-120*	Mozgatás az 6. kontúrpontba
N150 H+180*	Mozgatás az 1. kontúrpontba
N160 G27 R5 F500*	Érintőleges elhagyás
N170 G40 R+60 H+180 F1000*	Szerszám visszahúzása a munkasíkban, sugárkorrekció törlése
N180 G00 Z+250 M2*	Kijáratás az orsó tengelyében, program vége
N99999999 %LINEARPO G71 *	

Példa: Csavarvonal

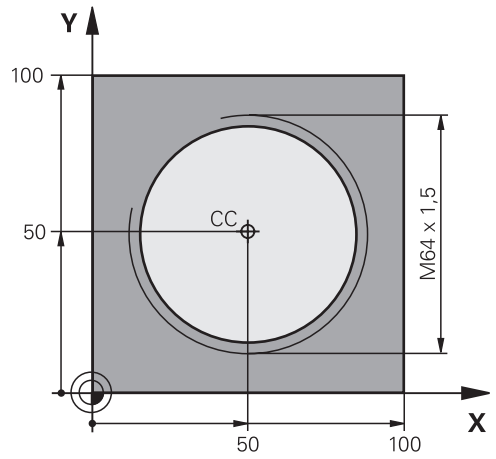

%HELIX G71 *	
N10 G30 G17 X+0 Y+0 Z-20*	Nyersdarab meghatározása
N20 G31 G90 X+100 Y+100 Z+0*	
N30 T1 G17 S1400*	Szerszámbehívás
N40 G00 G40 G90 Z+250*	Szerszám visszahúzása
N50 X+50 Y+50*	Szerszám előpozícionálása
N60 G29*	Az utolsó pozíció átvétele pólusként
N70 G01 Z-12,75 F1000 M3*	Mozgás a megmunkálási mélységre
N80 G11 G41 R+32 H+180 F250*	1. kontúrpont megközelítése
N90 G26 R2*	Csatlakozás
N100 G13 G91 H+3240 Z+13,5 F200*	Csavarvonalas mozgás
N110 G27 R2 F500*	Érintőleges elhagyás
N120 G01 G40 G90 X+50 Y+50 F1000*	Szerszám kijáratása, program vége
N130 G00 Z+250 M2*	
N99999999 %HELIX G71 *	

5.6 Pályakontúrok – FK szabad kontúr programozás

Alapismeretek

A nem az NC számára méretezett műhelyrajzok gyakran tartalmaznak közvetetten megadott koordináta adatokat, melyeket nem lehet egyszerűen programozni a szürke párbeszéd gombokkal.

Ilyen adatokat közvetlenül az FK Szabad Kontúrprogramozással programozzon, z. B.

- Ha vannak ismert koordináták a kontúrelemen, vagy annak közelében
- Ha a koordináta adatok egy másik kontúrelemre vonatkoznak
- Ha az irányadatok és a kontúr ívére vonatkozó adatok ismertek

A vezérlő az ismert adatokból megrajzolja a kontúrt, valamint a párbeszédablakban az interaktív FK programozási grafika támogatást nyújt. A jobb felső ábra egy olyan műhelyrajzot mutat, ahol az FK programozás a legalkalmasabb programozási módszer.

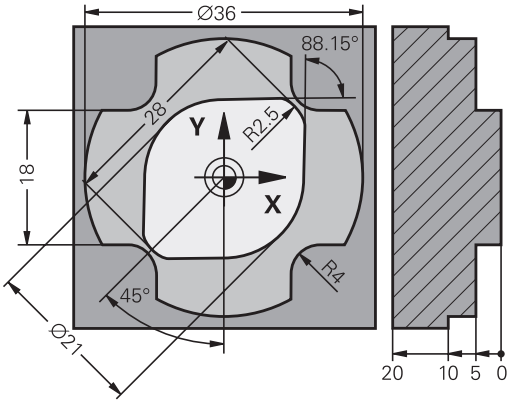

Programozási útmutatások

Adja meg az összes kontúrelemhez az összes rendelkezésre álló adatot. Programozzon olyan adatokat is minden NC mondatban, amelyek nem változnak: Nem programozott adatok ismeretlennek minősülnek!

Q-paraméterek megengedettek az összes FK-elemben, kivéve a relatív vonatkoztatású elemeket (pl. **RX** vagy **RAN**), azaz a más NC mondatokra hivatkozó elemeket.

Ha egy NC programban hagyományos és Szabad Kontúrprogramozást keverve használ, minden FK-szakaszt egyértelműen meg kell határozni.

Programozzon minden kontúrt, mielőtt azokat pl. egy SL (kontúr)ciklussal kombinálja. Ezáltal megbizonyosodik mindenekelőtt arról, hogy a kontúrok megfelelően vannak definiálva és ezáltal szükségtelen hibaüzeneteket kerül el.

A vezérlőnek szüksége van egy fix pontra, amihez képest ki tudja számítani a kontúrelemeket. Közvetlenül az FK kontúr programozása előtt a szürke pályafunkció gombok segítségével adja meg azt a pozíciót, amely tartalmazza a megmunkálási sík mindkét koordinátáját. Ebben az NC mondatban ne használjon Q paramétert.

Ha az első NC mondat az FK-szakaszban **FCT**- vagy **FLT**-mondat, előtte legalább két NC mondatot kell a szürke párbeszédgombokkal programoznia. Annak érdekében, hogy a megközelítési irány egyértelműen meghatározott legyen.

L utasítás után közvetlenül ne programozzon FK kontúrt.

Az **M89** ciklusbehívást nem kombinálhatja a z FK-programozással.

Megmunkálási sík meghatározása

A Szabad Kontúrprogramozással csak a megmunkálási síkban programozhat kontúrelemeket.

A vezérlő az FK-programozás megmunkálási síkját az alábbi hierarchia szerint állapítja meg:

1 Egy **FPOL**-mondatban leírt síkkal
2 A Z/X-síkban, ha az FK-szekvencia esztergaüzemben van végrehajtva
3 A **T**-mondat-ban meghatározott megmunkálási síkkal (pl. **G17** = X/Y-sík)
4 Ha egyik sem áll fenn, az X/Y alapsík az aktív

Az FK funkciógombjainak megjelenése alapvetően a nyersdarab meghatározásban megadott orsótengelytől függ. Ha például főorsó tengelynek **G17**-t ad meg a nyersdarab meghatározásban, akkor a vezérlő csak pl. az X/Y síkra vonatkozó FK funkciógombokat jeleníti meg.

Megmunkálási sík váltása

Ha a programozáshoz másik megmunkálási síkra van szüksége az éppen aktív helyett, járjon el az alábbiak szerint:

- Nyomja meg az **SÍK XY ZX YZ** funkciógombot
- > A vezérlő megjeleníti az FK-funkciógombokat az újonnan kiválasztott síkban.

FK programozási grafika

Az FK programozás közbeni grafikus megjelenítéshez válassza a **PROGRAM+ GRAFIKA** képernyőfelosztást.

További információ: "Programozás", oldal 81

Programozzon minden kontúrt, mielőtt azokat pl. egy SL (kontúr)ciklussal kombinálja. Ezáltal megbizonyosodik mindenekelőtt arról, hogy a kontúrok megfelelően vannak definiálva és ezáltal szükségtelen hibaüzeneteket kerül el.

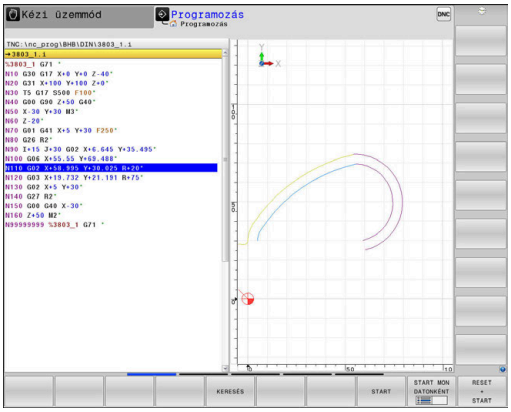

Nem teljes koordináta adatok gyakran nem elegendőek a munkadarab kontúrjának hiánytalan meghatározásához. Ebben az esetben a vezérlő lehetséges megoldásokat kínál fel az FK grafikában, amiből kiválaszthatja a megfelelő kontúrt.

A vezérlő különböző színeket használ az FK grafikában:

- **kék:** egyedileg meghatározott kontúrelem
  Az utolsó FK elem csak az elhagyó mozgás után jelenik meg kéken.
- **lila:** még nem egyedileg meghatározott kontúrelem
- **okkersárga:** szerszámközéppont pálya
- **vörös:** gyorsjárat
- **zöld:** több megoldás lehetséges

Ha az adatok több megoldást kínálnak és a kontúr zölden jelenik meg, akkor válassza ki a megfelelő kontúrelemet a következőképpen:

MÁSIK MEGOLDÁS

- Nyomja meg a **MÁSIK MEGOLDÁS** funkciógombot annyiszor, míg a megfelelő kontúrelem meg nem jelenik. Használja a nagyítási funkciót, ha az alapbeállításnál nem tudja megkülönböztetni a lehetséges megoldásokat

MEGOLDÁST KIVÁLASZT

- Ha a kívánt elem megjelenik a képernyőn: nyomja meg a **MEGOLDÁST KIVÁLASZT** funkciógombot

Ha még nem akar választani a zöld kontúrelemek közül, nyomja meg a **START MON DATONKÉNT** funkciógombot az FK párbeszéd folytatásához.

A lehető leghamarabb válassza ki a zöld kontúrelemeket a **MEGOLDÁST KIVÁLASZT** funkciógombbal, mert ezáltal csökkentheti a következő elemek félreérthetőségét.

Mondatszámok megjelenítése a grafikus ablakban

A mondatszámok grafikus ablakban történő megjelenítéséhez:

MONDATSZÁM MUTATÁSA KI BE

- Állítsa a **MONDATSZÁM MUTATÁSA** funkciógombot **BE** állásba

FK-párbeszédablak megnyitása

Az FK-párbeszédablak megnyitásához az alábbiak szerint járjon el:

- ▶ Nyomja meg az **FK** gombot
- > A vezérlő megjeleníti az FK-funkciók funkciógombsorát.

Ha Ön az FK-párbeszédablakot ezen funkciógombok egyikével nyitja meg, a vezérlő további funkciógombsorokat jelenít meg. Ezáltal ismert koordinátákat, irányadatokat és a kontúr irányultságára vonatkozó adatokat adhat meg.

Funkciógomb	FK elem
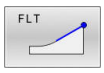	Egyenes érintőleges csatlakozással
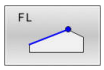	Egyenes érintőleges csatlakozás nélkül
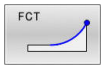	Körív érintőleges csatlakozással
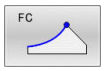	Körív érintőleges csatlakozás nélkül
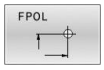	Pólus FK programozáshoz
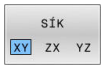	Válassza ki a megmunkálási síkot

Fejezze be az FK-párbeszédet

Az FK-programozás funkciógombsorának bezárásához az alábbiak szerint járjon el:

- ▶ Nyomja meg a **VÉGE** funkciógombot

Alternatíva

- ▶ Nyomja meg újra az **FK** gombot

Pólus FK programozáshoz

- ▶ A Szabad Kontúrprogramozás funkciógombjainak megjelenítése: nyomja meg az **FK** gombot

- ▶ A pólusmeghatározási párbeszéd indításához nyomja meg az **FPOL** funkciógombot
- > A vezérlő ekkor megjeleníti a tengely funkciógombjait az aktív megmunkálási síkon.
- ▶ Adja meg a pólus koordinátáit ezen funkciógombok segítségével

> Az FK programozás pólusa mindaddig aktív marad, amíg meg nem határoz egy újat az FPOL segítségével.

Szabad egyenes programozás

Egyenes érintőleges csatlakozás nélkül

- A szabad kontúr programozáshoz tartozó funkciógombok megjelenítéséhez nyomja meg az **FK** gombot

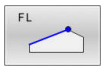

- Egyenes szabad programozásakor a párbeszédablak megnyitásához: nyomja meg az **FL** funkciógombot
- > A vezérlő további funkciógombokat jelenít meg.
- Vigyen be minden ismert adatot a funkciógombok segítségével az NC mondatba
- > Az FK grafika egészen addig lilával jeleníti meg a programozott kontúrelemeket, amíg nem adott meg elegendő adatot. Ha a bevitt adatokkal több lehetséges kontúr rajzolható, a kontúr zöld lesz. **További információ:** "FK programozási grafika", oldal 187

Egyenes érintőleges csatlakozással

Ha egy egyenes egy másik kontúrelemhez érintőlegesen csatlakozik, a párbeszédablak megnyitásához nyomja meg az funkciógombot:

- A szabad kontúr programozáshoz tartozó funkciógombok megjelenítéséhez nyomja meg az **FK** gombot

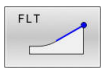

- A párbeszéd indításához nyomja meg az **FLT** funkciógombot
- Vigyen be minden ismert adatot a funkciógombok segítségével az NC mondatba

Szabad körpálya programozás

Körív érintőleges csatlakozás nélkül

- A szabad kontúr programozáshoz tartozó funkciógombok megjelenítéséhez nyomja meg az **FK** gombot

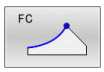

- Körív szabad programozásakor a párbeszédablak megnyitásához: nyomja meg az **FC** funkciógombot
- > A vezérlő megjeleníti azokat a funkciógombokat, amelyekkel közvetlenül megadhatók a körív vagy a körközéppont adatai.
- Vigyen be minden ismert adatot a funkciógombok segítségével az NC mondatba
- > Az FK grafika egészen addig lilával jeleníti meg a programozott kontúrelemeket, amíg nem adott meg elegendő adatot. Ha a bevitt adatokkal több lehetséges kontúr rajzolható, a kontúr zöld lesz. **További információ:** "FK programozási grafika", oldal 187

Körív érintőleges csatlakozással

Ha egy körív egy másik kontúrelemhez érintőlegesen csatlakozik, a párbeszédablak megnyitásához nyomja meg az **FCT** funkciógombot:

- A szabad kontúr programozáshoz tartozó funkciógombok megjelenítéséhez nyomja meg az **FK** gombot

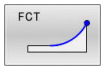

- A párbeszéd indításához nyomja meg az **FCT** funkciógombot
- Vigyen be minden ismert adatot a funkciógombok segítségével az NC mondatba

Beviteli lehetőségek

Végpont koordináták

Funkciógombok		Ismert adatok
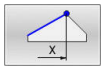	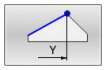	X és Y derékszögű koordináták
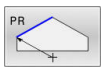	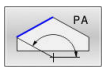	Polárkoordináták az FPOL-hoz viszonyítva

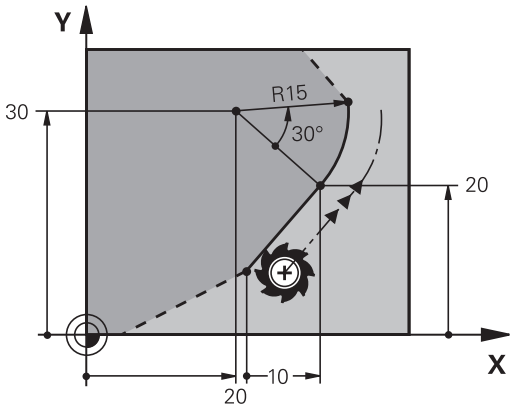

Példa

```
N70 FPOL  X+20 Y+30*
N80 FL  IX+10 Y+20  G42 F100*
N90 FCT PR+15 IPA+30  DR+ R15*
```

A kontúrelemek hossza és iránya

Funkciógombok	Ismert adatok
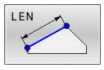	Egyenes hossza
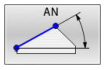	Egyenes dőlésszöge
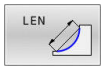	Körív húrjának hossza LEN
	Kezdő érintő AN dőlésszöge
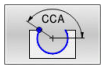	Körív középponti szöge

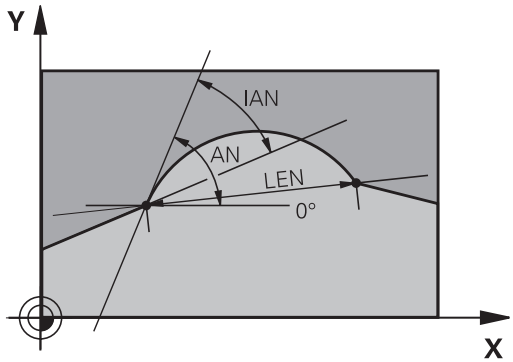

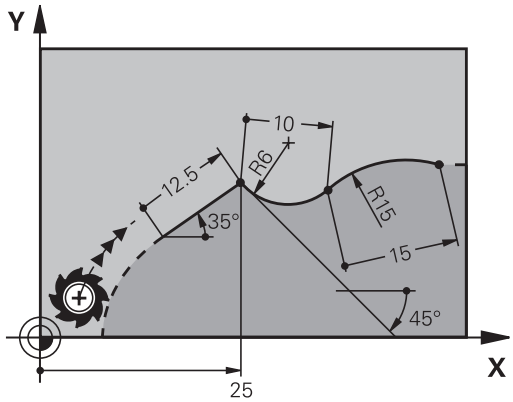

MEGJEGYZÉS

Ütközésveszély!

A növekményesen beállított gradiensszögeket **IAN** a vezérlő az utolsó pozicionáló mondat irányára vonatkoztatja. A korábbi vezérlőkön (így iTNC 530-on) készített NC programok nem kompatibilisek. Az importált NC programok végrehajtása közben ütközésveszély áll fenn!

- Grafikai szimulációval ellenőrizze a végrehajtást és a kontúrt
- Szükség szerint módosítsa az importált NC programokat

Példa

```
N20 FLT  X+25 LEN 12.5  AN+35 G41  F200*
N30 FC  DR+ R6  LEN 10 AN-45*
N40 FCT  DR- R15  LEN 15*
```

CC körközéppont, sugár és forgásirány az FC/FCT mondatokban

A vezérlő a szabadon programozott íveknél a megadott adatok alapján kiszámítja a kör középpontját. Ez teszi lehetővé, hogy FK programozással teljes köröket programozzon az NC mondatban.

Ha a kör középpontját polárkoordinátákkal akarja meghatározni, a pólust a **CC** helyett az FPOL-funkcióval kell definiálnia. Az FPOL a következő, **FPOL**-t tartalmazó NC mondatig érvényes, és derékszögű koordinátarendszerben van meghatározva.

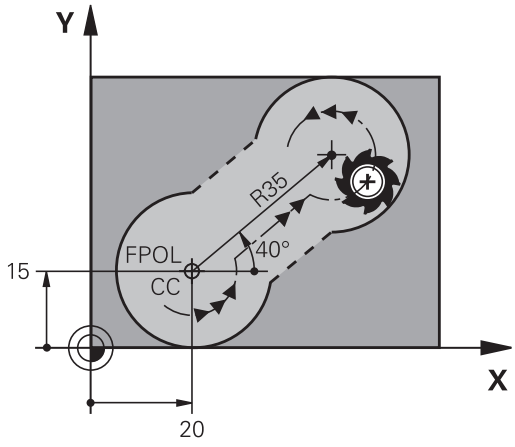

> A programozott vagy automatikusan kiszámított körközéppont vagy pólus csak összefüggő hagyományos és FK kontúroknál érvényes. Ha egy FK kontúr kerül két hagyományosan programozott programkontúr közé, akkor a körközéppont és a pólus információi elvesznek. Mindkét hagyományosan programozott kontúrnak saját, adott körülmények között azonos CC mondatokat kell tartalmaznia. Fordítva is igaz, hogy egy hagyományos kontúr kettő FK kontúr között szintén az információk elvesztéséhez vezet.

Funkciógombok	Ismert adatok
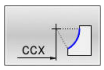 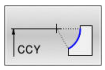	Körközéppont derékszögű koordinátákkal
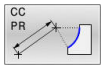 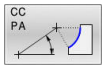	Középpont polárkoordinátákkal
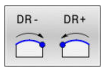	Körív körüljárási iránya
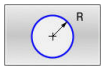	Körív sugara

Példa

```
N10 FC  CCX+20 CCY+15  DR+ R15*
N20 FPOL  X+20 Y+15*
N30 FL  AN+40*
N40 FC  DR+ R15  CCPR+35 CCPA+40*
```

Zárt kontúrok

Egy zárt kontúr elejét és végét a **CLSD** funkciógombbal tudja azonosítani. Ez lecsökkenti az utolsó kontúrelemre vonatkozó megoldási lehetőségek számát.

A **CLSD**-t adja meg kiegészítésképp másik kontúrmegadáshoz az FK-szakasz első és utolsó NC mondatában.

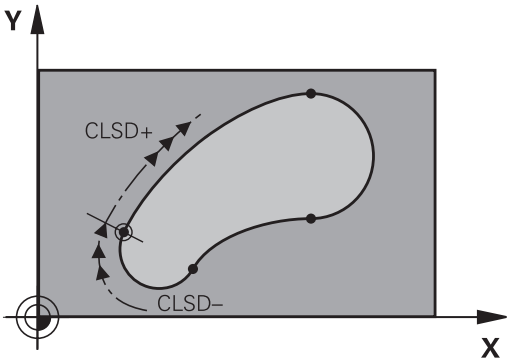

Funkciógomb	Ismert adatok	
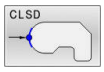	Kontúr kezdete:	CLSD+
	Kontúr vége:	CLSD–

Példa

```
N10 G01  X+5 Y+35  G41 F500  M3*
N20 FC  DR- R15  CLSD+ CCX+20  CCY+35*
...
N30 FCT  DR- R+15  CLSD-*
```

Segédpontok

Mind a szabadon programozott egyeneseknél, mind pedig a szabadon programozott köríveknél megadhatja a kontúron vagy annak közelében található segédpontok koordinátáit.

Segédpontok a kontúron

A segédpontok egy egyenesen, annak meghosszabbításán vagy egy köríven találhatók.

Funkciógombok		Ismert adatok
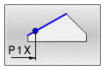	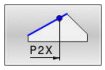	P1 vagy P2 segédpont X koordinátája egy egyenesen
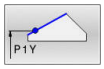	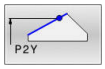	P1 vagy P2 segédpont Y koordinátája egy egyenesen
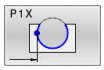	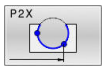	Körpálya P1, P2 vagy P3 segédpontjának X koordinátája
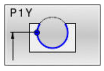	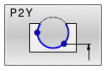	Körpálya P1, P2 vagy P3 segédpontjának Y koordinátája

Segédpontok a kontúr közelében

Funkciógombok		Ismert adatok
	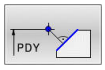	Egy egyenes közelében lévő segédpont X és Y koordinátája
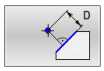		Segédpont és egyenes távolsága
	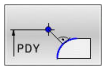	Egy körív közelében lévő segédpont X és Y koordinátája
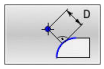		Segédpont és körív távolsága

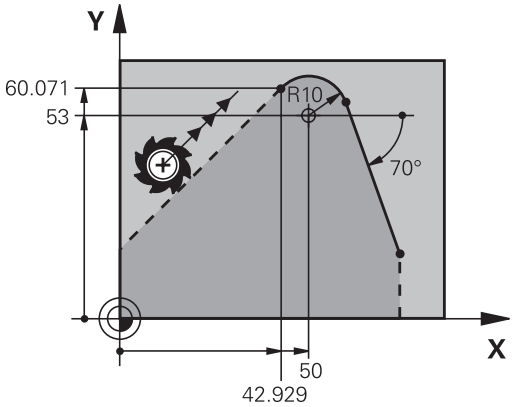

Példa

```
N10 FC  DR- R10  P1X+42.929 P1Y+60.071*
N20 FLT  AN-70 PDX+50  PDY+53 D10*
```

Relatív adatok

Egy másik kontúrelemhez viszonyított relatív adatok A relatív bevitelek funkciógombjai és **R** programszavai **R** betűvel kezdődnek. A jobb oldali ábrán azok a méretadatok láthatók, amiket relatív adatokként kell programozni.

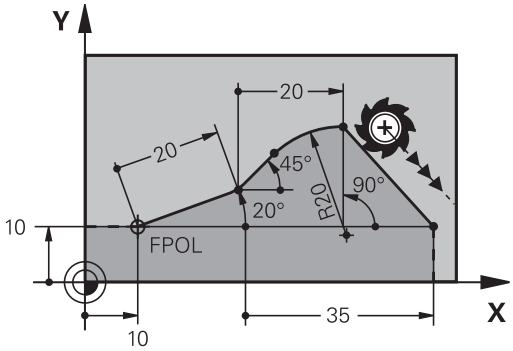

> Relatív vonatkoztatású koordinátákat mindig növekményesen adjon meg. Kiegészítésképp adja meg azt az NC mondatszámot, amire hivatkozik.
>
> A kontúrelem melynek megadja a mondatszámát, legfeljebb 64 pozícionáló mondattal előzheti meg azt az NC mondatot, amelyikben arra hivatkozik.
>
> Ha olyan NC mondatot töröl, amelyre hivatkozott, a vezérlő hibaüzenetet küld. Változtassa meg az NC programot, és csak ezután törölje az NC mondatot.

Relatív hivatkozás az N NC mondatra: végpont-koordináták

Funkciógombok		Ismert adatok
RX N...	RY N...	Derékszögű koordináták az N NCmondatrara vonatkozóan
RPR N...	RPA N...	Polárkoordináták az N NC mondatrara vonatkozóan

Példa

```
N10 FPOL  X+10 Y+10*
N20 FL  PR+20 PA+20*
N30 FL  AN+45*
N40 FCT  IX+20 DR-  R20 CCA+90  RX 20*
N50 FL  IPR+35 PA+0  RPR 20*
```

Relatív hivatkozás az N NC mondatrara: a kontúrelem iránya és távolsága

Funkciógomb	Ismert adatok
RAN N. . .	Egyenes és egy másik elem közötti szög, vagy körív kezdő érintője és egy másik elem közötti szög
PAR N. . .	Másik kontúrelemmel párhuzamos egyenes
DP	Egyenes és egy vele párhuzamos kontúrelem távolsága

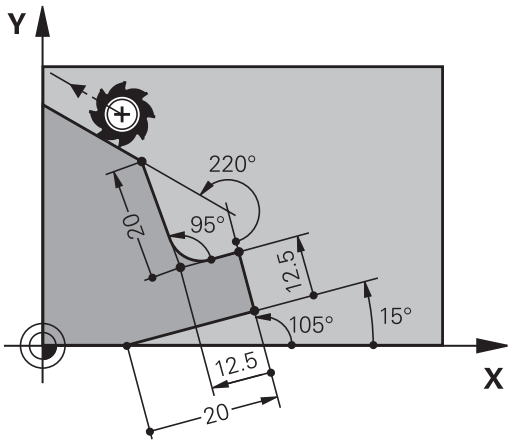

Példa

```
N10 FL  LEN 20 AN+15*
N20 FL  AN+105 LEN 12.5*
N30 FL  PAR 10  DP 12.5*
N40 FSELECT 2*
N50 FL  LEN 20 IAN+95*
N60 FL  IAN+220 RAN 20*
```

Relatív hivatkozás az N NC mondatra: CC körközéppont

Funkciógomb	Ismert adatok
RCCX N. . . RCCY N. . .	Körközéppont derékszögű koordinátái az N NC mondatrara vonatkozóan
RCCPR N. . . RCCPA N. . .	Körközéppont polárkoordinátái az N NC mondatrara vonatkozóan

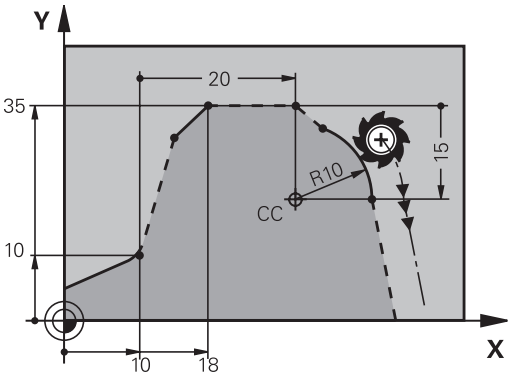

Példa

```
N10 FL  X+10 Y+10  G41*
N20 FL  ...*
N30 FL  X+18 Y+35*
N40 FL  ...*
N50 FL  ...*
N60 FC  DR- R10  CCA+0 ICCX+20  ICCY-15 RCCX10  RCCY30*
```

Példa: FK programozás 1

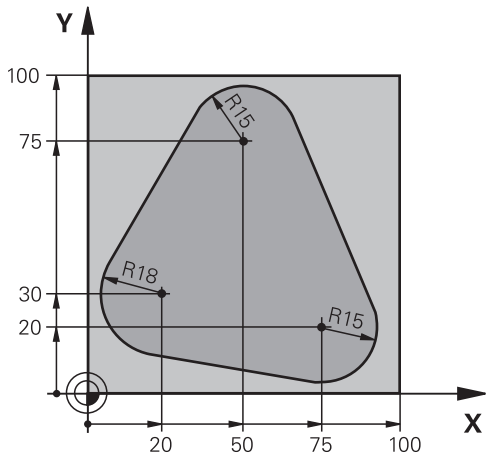

%FK1 G71 *	
N10 G30 G17 X+0 Y+0 Z-20*	Nyersdarab meghatározása
N20 G31 X+100 Y+100 Z+0*	
N30 T 1 G17 S500*	Szerszám hívás
N40 G00 G90 Z+250 G40 M3*	Szerszám visszahúzása
N50 G00 X-20 Y+30 G40*	Szerszám előpozicionálása
N60 G01 Z-10 G40 F1000*	Mozgás a megmunkálási mélységre
N70 APPR CT X+2 Y+30 CCA90 R+5 G41 F250*	Kontúr megközelítése egy köríven érintőleges csatlakozással
N80 FC DR- R18 CLSD+ CCX+20 CCY+30*	FK kontúr szakasz:
N90 FLT*	Minden ismert adat megadása az összes kontúrelemhez
N100 FCT DR- R15 CCX+50 CCY+75*	
N110 FLT*	
N120 FCT DR- R15 CCX+75 CCY+20*	
N130 FLT*	
N140 FCT DR- R18 CLSD- CCX+20 CCY+30*	
N150 DEP CT CCA90 R+5 F2000*	Kontúr elhagyása egy köríven érintőleges csatlakozással
N160 G00 X-30 Y+0*	
N170 G00 Z+250 M2*	Szerszám kijáratása, program vége
N99999999 %FK1 G71 *	

6

Programozási segédletek

6.1 GOTO funkció

GOTO gomb használata

Ugrás a GOTO gombbal

A **GOTO** gombbal, függetlenül az aktív üzemmódtól egy meghatározott helyre ugorhat az NC mondatban.

Ehhez alábbiak szerint járjon el:

- ▶ Nyomja meg a **GOTO** billentyűt
- > A vezérlő egy felugró ablakot nyit
- ▶ Szám megadása

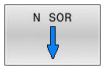

- ▶ Ugrási utasítás kiválasztása funkciógombbal, pl. ugrás a megadott számmal lefelé

A vezérlő alábbi funkciókat kínálja:

használja a	**Funkciók**
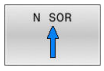	Ugrás a megadott sorok számával fölfelé
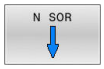	Ugrás a megadott sorok számával lefelé
	Ugrás a megadott mondatszámra
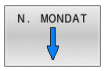	Ugrás a megadott mondatszámra

> A **GOTO** ugrási funkciót csak az NC programok programozásakor és tesztelésekor használja. Program végrehajtásakor használja a **Mondatkeres** funkciót.
>
> **További információk:** Felhasználói kézikönyv **Beállítás, NC programok tesztelése és végrehajtása**

Gyors kiválasztás a GOTO gombbal

A **GOTO** gombbal meg tudja nyitni a Smart-Select ablakot, amivel egyszerűen kiválaszthat különleges funkciókat vagy ciklusokat.

Különleges funkciók kiválasztásához az alábbiak szerint járjon el:

- ▶ Nyomja meg a **SPEC FCT** funkciógombot

- ▶ Nyomja meg a **GOTO** billentyűt
- > A vezérlő egy felugró ablakot jelenít meg a különleges funkciók struktúrnézetével
- ▶ Válassza ki a kívánt funkciót

További információk: Felhasználói kézikönyv **Megmunkálási ciklusok programozása**

A kiválasztóablak megnyitása GOTO gombbal

Ha a vezérlő választómenüt kínál fel, a **GOTO** gombbal megnyithatja a kiválasztóablakot. Ezzel látja a lehetséges beviteleket.

6.2 NC programok megjelenítése

Szintaktikai kijelölés

A vezérlő a szintaktikai elemeket jelentésük szerint különböző színekkel jeleníti meg. Az NC programok jobban olvashatók és értelmezhetők színkiemeléssel.

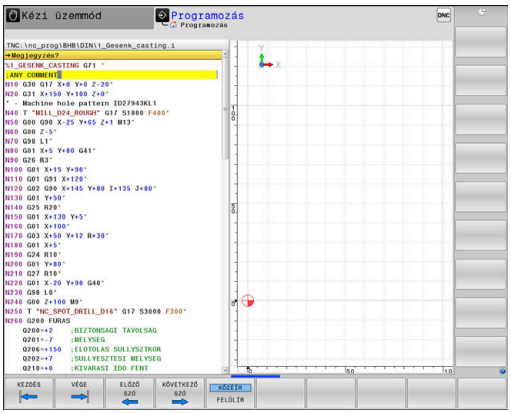

Szintaktikai elemek színkiemelése

Alkalmazás	Szín
Szabvány szín	Fekete
Megjegyzések megjelenítése	Zöld
Számértékek kijelzése	Kék
Mondatszám megjelenítése	Lila
FMAX megjelenítése	Narancs
Előtolás megjelenítése	Barna

Gördítő sáv

A képernyő tartalmát az egér és a program ablak jobb szélén lévő gördítő sáv segítségével mozgathatja. Valamint, a gördítő sáv mérete és pozíciója jelzi a program hosszát és kurzor pozícióját.

6.3 Megjegyzések hozzáfűzése

Alkalmazás

Megjegyzéseket fűzhet bármely NC programhoz, hogy magyarázza a program lépéseit vagy általános megjegyzéseket tegyen.

> A vezérlő a hosszabb megjegyzéseket a **lineBreak** (105404 sz.) gépi paramétertől függően eltérően jelenít meg. A megjegyzések több sorban jelennek meg vagy a **>>** karakter utal a további információkra.
>
> Egy megjegyzés mondatának utolsó karaktere nem tartalmazhat hullámvonalat (**~**).

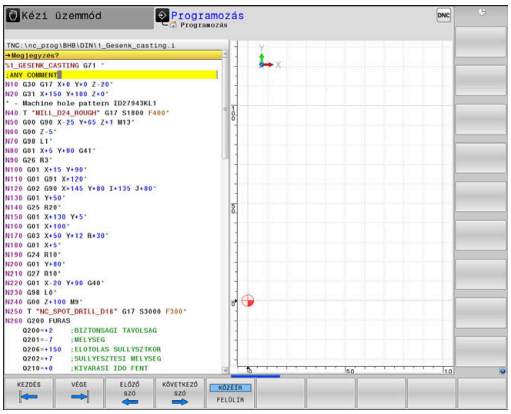

A következő lehetőségek adottak megjegyzések hozzáfűzéséhez.

Megjegyzések bevitele programozás során

- Adja meg az adatokat az NC mondathoz
- Nyomja meg a **;** (pontosvessző) gombot az alfabetikus billentyűzeten
- A vezérlő ekkor megjeleníti a **Kommentár?** kérdést
- Adja meg a megjegyzést
- Zárja le az NC mondatot az **END** gombbal

Megjegyzések beszúrása a programbevitel után

- Válassza ki az NC mondatot, amely mögé be kívánja szúrni a megjegyzést
- Válassza ki az NC mondat utolsó szavát a jobb nyílbillentyűvel:
- Nyomja meg a **;** (pontosvessző) gombot az alfabetikus billentyűzeten
- A vezérlő ekkor megjeleníti a **Kommentár?** kérdést
- Adja meg a megjegyzést
- Zárja le az NC mondatot az **END** gombbal

Megjegyzés saját NC mondatban

- Válassza ki az NC mondatot, amely mögé be kívánja szúrni a megjegyzést
- Indítsa el a programozási párbeszédet az alfabetikus billentyűzet **;** (pontosvessző) gombjával
- Írja be a megjegyzését és fejezze be az NC mondatot az **END** lenyomásával

NC mondat utólagos kikommentálása

Amennyiben egy meglévő NC mondatot kommentárrá kívánja változtatni, úgy alábbiak szerint járjon el:

- Válassza ki az NC mondatot, amelyet ki szeretne kommentálni

- Nyomja meg a **KOMMENTÁR BESZÚRÁSA** funkciógombot

Alternatíva

- Nyomja meg a **<** gombot az alfabetikus billentyűzeten
- > A vezérlő egy **;** (pontosvessző) jelet tesz a mondat elejére.
- Nyomja meg az **END** gombot

Kommentár NC mondattá módosítása

Egy kikommentált NC mondat aktív NC mondattá alakításához alábbiak szerint járjon el:

- Válassza ki azt a kommentár mondatot, amelyet változtatni szeretne

- Nyomja meg a **KOMMENTÁR ELTÁVOLÍTÁSA** funkciógombot

Alternatíva

- Nyomja meg a **>** gombot az alfabetikus billentyűzeten
- > A vezérlő eltávolítja a **;** (pontosvessző) jelet a mondat elejéről.
- Nyomja meg az **END** gombot

Funkciók a megjegyzések szerkesztéséhez

Funkciógomb	Funkció
KEZDÉS	Ugrás a megjegyzés elejére
VÉGE	Ugrás a megjegyzés végére
ELŐZŐ SZÓ	Ugrás egy szó elejére. A szavakat szóközzel kell elválasztania
KÖVETKEZŐ SZÓ	Ugrás egy szó végére. A szavakat szóközzel kell elválasztania
KÖZEÍR FELÜLÍR	Váltás a beillesztés és a felülírás mód között

6.4 NC programok szabad szerkesztése

Bizonyos szintaktikai elemek megadása nem lehetséges közvetlenül a billentyűk és funkciógombok segítségével az NC szerkesztőben, pl. LN mondatok.

Külső szövegszerkesztő használatának megakadályozásához a vezérlő alábbi lehetőségeket biztosítja:

- Szintaktikai elemek szabad megadása a vezérlésen belüli szövegszerkesztővel
- Szintaktikai elemek szabad megadása az NC szerkesztőben a **?** gomb segítségével

Szintaktikai elemek szabad megadása a vezérlésen belüli szövegszerkesztővel

Ha egy már meglévő NC programot kíván további szintaktikai elemekkel kiegészíteni, az alábbiak szerint járjon el:

PGM MGT
- ▶ Nyomja meg a **PGM MGT** gombot
- > A vezérlő megnyitja a fájlkezelőt.

TOVÁBBI MŰVELETEK
- ▶ Nyomja meg a **TOVÁBBI MŰVELETEK** funkciógombot

EDITORT VÁLASZT
- ▶ Nyomja meg az **EDITORT VÁLASZT** funkciógombot
- > A vezérlő egy kiválasztási ablakot nyit.

OK
- ▶ Válassza a **SZÖVEG SZERKESZTŐ** opciót
- ▶ Hagyja jóvá a kiválasztást az **OK** gombbal
- ▶ Egészítse ki a kívánt szintaktikai elemet

> A vezérlő a szövegszerkesztőben nem hajt végre semmilyen szintaktikai ellenőrzést. Ellenőrizze a bevitelt az NC szerkesztőben.

Szintaktikai elemek szabad megadása az NC szerkesztőben a ? gomb segítségével

Ha egy már meglévő nyitott NC programot kíván további szintaktikai elemekkel kiegészíteni, az alábbiak szerint járjon el:

⇧
- ▶ Adja meg a **?** jelet
- > A vezérlő egy új NC mondatot nyit.

? /

END
- ▶ Egészítse ki a kívánt szintaktikai elemet
- ▶ Hagyja jóvá a bevitelt az **END** gombbal

> A vezérlő a nyugtázást követően egy szintaktikai ellenőrzést hajt végre. Hibák **HIBA**-mondatokhoz vezetnek.

6.5 NC mondatok kihagyása

/-jel beszúrása

A kiválaszott NC mondatokat elrejtheti.

NC mondatok elrejtéséhez a **Programozás** üzemmódban az alábbiak szerint járjon el:

- Válassza ki a kívánt NC mondatot

- Nyomja meg a **KÖZÉÍR** funkciógombot
- A vezérlés beilleszti a /-jelet.

/-jel törlése

NC mondatok ismételt felfedéséhez a **Programozás** üzemmódban az alábbiak szerint járjon el:

- Válassza ki az elrejtett NC mondatot

- Nyomja meg az **ELTÁVOLÍT** funkciógombot
- A vezérlés eltávolítja a /-jelet.

6.6 NC programok tagolása

Meghatározás és alkalmazások

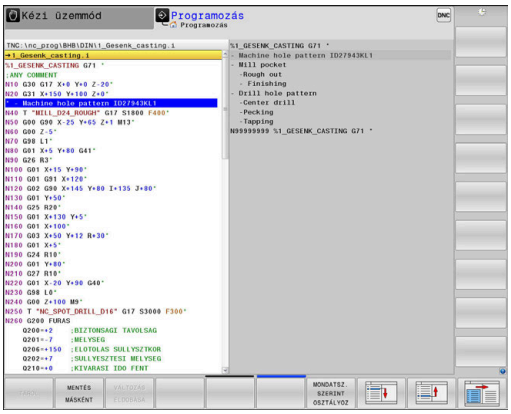

A vezérlő módot ad arra, hogy megjegyzéseket írjon az NC programok hoz. A megjegyzések rövid (legfeljebb 252 karakteres) szövegek, amelyek magyarázatként vagy feliratként szolgálnak a következő programsorhoz.

Hosszú és összetett NC programokat célszerű tagolással átláthatóbbá és egyértelműbbé lehet tenni.

Ez különösen a későbbi változásokat könnyíti meg az NC programban. Fűzzön be tagolómondatokat tetszőleges helyen az NC programba.

A struktúra mondatok külön ablakban is megjeleníthetők és kívánság szerint szerkeszthetők vagy kiegészíthetők. Ehhez használja a megfelelő képernyőfelosztást.

A beillesztett megjegyzéseket a vezérlő egy külön fájlban kezeli (kiterjesztés: .SEC.DEP). Így gyorsabban navigálhat a program felépítését mutató ablakban.

A **PROGRAM+ TAGOZÓDÁS** képernyőfelosztás a következő üzemmódokban választható ki:

- **Mondatonkénti programfutás**
- **Folyamatos programfutás**
- **Programozás**

A program felépítését mutató ablak megjelenítése / Aktív ablak lecserélése

- Tagolóablak megjelenítése: A képernyő felosztásához nyomja meg a **PROGRAM+ TAGOZÓDÁS** funkciógombot

- Az aktív ablak cseréje: nyomja meg a **ABLAKVÁLTÁS** funkciógombot

Megjegyzés beszúrása a program ablakban

- Válassza ki a kívánt NC mondatot, amely mögé be kívánja szúrni a tagolómondatot

- Nyomja meg a **SPEC FCT** gombot.

- Nyomja meg a **PROGRAMOZÁSI SEGÍTSÉG** funkciógombot

- Nyomja meg a **TAGOLÓ MONDATOT BEILLESZT** funkciógombot
- Írja be a megjegyzés szövegét

- Szükség esetén változtassa meg funkciógombok segítségével a tagolás mélységét (behúzás)

> A tagolási pontokat kizárólag a szerkesztés alatt lehet húzhatja be.

> Strukturált mondatokat a **Shift + 8** billentyűkombinációval is be lehet szúrni.

Mondatok kiválasztása a program felépítését mutató ablakban

Ha a program felépítését mutató ablakban mondatról mondatra ugrik, a vezérlő a program ablakban folyamatosan mutatja a megfelelő NC mondatot. Ezáltal néhány lépésben hosszú programrészeket ugorhat át.

6.7 Számológép

Működés

A vezérlő rendelkezik egy számológép funkcióval, mellyel elérhetők az alapvető matematikai funkciók.

- A **CALC** gombbal jelenítse meg a számológépet
- Válassza az aritmetikai funkciókat: válasszon gyorsparancsot a funkciógombokkal vagy végezze a megadást alfabetikus billentyűzettel
- A **CALC** gombbal rejtse el a számológépet

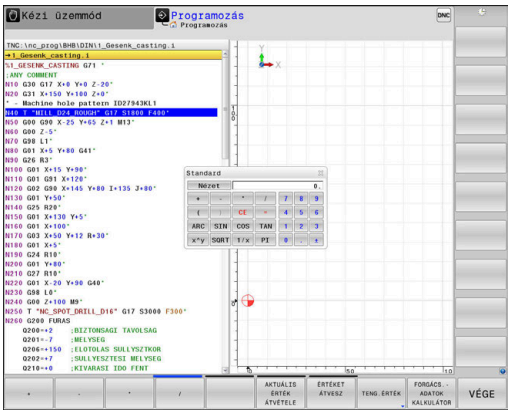

Számológép funkció	Egyszerű elérés (funkciógomb)
Összeadás	+
Kivonás	–
Szorzás	*
Osztás	/
Zárójeles számítások	( )
Arkusz koszinusz	ARC
Szinusz	SIN
Koszinusz	COS
Tangens	TAN
Hatványozás	X^Y
Négyzetgyökvonás	SQRT
Reciprokképzés	1/x
pi (3,14159265359)	PI
Érték hozzáadása a közbenső memóriához	M+
Érték mentése a közbenső memóriába	MS
Előhívás a közbenső memóriából	MR
Közbenső memória tartalmának törlése	MC
Természetes alapú logaritmus	LN
Logaritmus	LOG
Exponenciális funkció	e^x
Előjel ellenőrzése	SGN
Abszolútérték képzése	ABS
Tizedesvessző utáni érték elhagyása	INT
Törtrész képzése	FRAC
Modulo operátor	MOD
Nézet kiválasztása	Nézet
Érték törlése	CE
Mértékegység	MM vagy INCH

Számológép funkció	Egyszerű elérés (funkciógomb)
Szögértékek megjelenítése radiánban (alapértelmezett: szög fokban)	RAD
A számértékek kijelzésének módjának kiválasztása	DEC (decimális) vagy HEX (hexadecimális)

A kiszámított értéket vegye át az NC programba

- Válassza ki a nyílbillentyűkkel azt a szót, amelyikbe a számított érték átvitelét szeretné végrehajtani.
- Hívja elő a számológépet a **CALC** gomb megnyomásával, és végezze el a kívánt műveletet.
- Nyomja meg az **ÉRTÉKET ÁTVESZ** funkciógombot
- > A vezérlő átveszi az értéket az aktív beviteli mezőbe, majd bezárja a számológépet.

> Érték NC programból is átvihető a számológépbe. Ha megnyomja az **AKTUÁLIS ÉRTÉK ÁTVÉTELE** funkciógombot vagy a **GOTO** gombot, a vezérlő átviszi az aktív mező értékét a számológépbe.
>
> A számológép üzemmód váltás után is érvényben marad. Nyomja meg a **VÉGE** funkciógombot a számológép bezárásához.

A számológép funkciói

Funkciógomb	Funkció
TENG. ÉRTÉK	Töltse be az adott tengelypozíció névleges vagy referencia értékét a számológépbe
AKTUÁLIS ÉRTÉK ÁTVÉTELE	Töltse be az aktív mező számértékét a számológépbe
ÉRTÉKET ÁTVESZ	Töltse be a számológép mező számértékét az aktív beviteli mezőbe
PILLNTNYI ÉRTÉKET MÁSOL	Másolja a számértéket a számológépből
MÁSOLT ÉRTÉKET BEILLESZT	Szúrja be a kimásolt számértéket a számológépbe
FORGÁCS.-ADATOK KALKULÁTOR	Nyissa meg a forgácsolási adatkalkulátort

> A számológép az alfabetikus billentyűzet nyílbillentyűivel is mozgatható. Egér csatlakoztatása esetén a számológép azzal is pozícionálható.

6.8 Forgácsolási adatok számítása

Alkalmazás

A forgácsolási adatkalkulátorral számítható ki a megmunkáláshoz szükséges főorsó fordulatszám és előtolás. Az NC programban megnyitott előtolási és főorsó fordulatszám párbeszédablakba a számított értékek betölthetők.

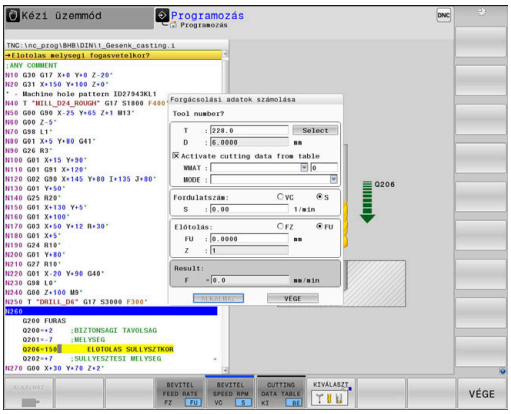

> A forgácsolási adatkalkulátorral esztergáló üzemmódban nem tud forgácsolási adatokat kalkulálni, mivel az előtolási és fordulatszám célértékek esztergáló üzemmódban és marási üzemmódban eltérnek egymástól.
>
> Esztergálás során az előtolás általában milliméter per fordulat (mm/1) értékben kerül meghatározásra (**M136**), a forgácsolási adatkalkulátor az előtolásokat azonban milliméter per percben (mm/perc) számítja. Ezen túlmenően a forgácsolási adatkalkulátor a sugarat a szerszámra vonatkoztatja, míg esztergálásnál a munkadarab átmérője szükséges.

A forgácsolási adatkalkulátor megnyitásához nyomja meg a **FORGÁCS.ADATOK KALKULÁTOR** funkciógombot.

A vezérlő megjeleníti a funkciógombot, ha:

- Nyomja meg a **CALC** gombot
- Fordulatszámok definiálásakor nyomja meg az **CALC**gombot
- Előtolások definiálása
- Nyomja meg az **F** funkciógombot a **Kézi üzemmód** üzemmódban
- Nyomja meg az **S** funkciógombot a **Kézi üzemmód** üzemmódban

A forgácsolóadat számító nézetei

Attól függően, hogy fordulatszámot vagy előtolást számol-e, a forgácsolóadat számító eltérő tartalmú felugró ablakkal jelenik meg:

Fordulatszám számítás ablaka:

Rövidítés	Jelentés
T:	Szerszám száma
D:	Szerszám átmérője
VC:	Forgácsolási sebesség
S=	Orsófordulatszám eredménye

Ha a fordulatszám számítót olyan párbeszédablakban nyitja meg, amiben már meg van határozva egy szerszám, a fordulatszám számító automatikusan átveszi a szerszám számát és átmérőjét. Csak a **VC**-t adja meg a szövegmezőben.

Előtolás számítás ablaka:

Rövidítés	Jelentés
T:	Szerszám száma
D:	Szerszám átmérője
VC:	Forgácsolási sebesség
S:	Orsófordulatszám
Z:	Forgácsolóélek száma
FZ:	Fogankénti előtolás
FU:	Fordulatonkénti előtolás
F=	Előtolás eredménye

Az előtolás a **T** mondatból átvehető az **F AUTO** funkciógomb segítségével a következő NC mondatokba. Amennyiben utólag kell módosítani az előtolást, úgy csak az előtolás értékét kell megváltoztatnia a **T**-mondatban.

Funkciók a forgácsolóadat számítóban

Attól függően, hogy hol nyitja meg a forgácsolóadat számítót, az alábbi lehetőségei vannak:

Funkciógomb	Funkciók
ALKALMAZ	A forgácsolóadat számító általi érték átvétele az NC programba
SZÁMÍTÁS ELŐTOLÁS F FORDSZÁM S	Átkapcsolás az előtolás és a fordulatszám számítása között
BEVITEL ELŐTOLÁS FZ FU	Átkapcsolás a fogankénti és a fordulatonkénti előtolás között
FORG. ADAT TÁBLÁZATA KI BE	Munkavégzés ki vagy bekapcsolása a forgácsolási adat táblázattal
KIVÁLASZT	Szerszám kiválasztása a szerszámtáblázatból
↓	Forgácsolóadat számító eltolása a nyíl irányába
ZSEB-SZÁMOLÓGÉP	Váltás a zsebszámológépre
INCH	Inch-érték használata a forgácsolóadat számításban
VÉGE	Forgácsolóadat számító befejezése

Munka forgácsolási adat táblázatokkal

Alkalmazás

Ha a vezérlőn a munkadarabokhoz, szerszámanyagokhoz és forgácsolási adatokhoz táblázatokat mentett le, a forgácsolóadat számító a táblázatok értékeit kiszámolhatja.

Mielőtt automatikus fordulatszám- és előtolásszámítással dolgozna, az alábbiak szerint járjon el:

- Írja be a munkadarab anyagát a WMAT.tab táblázatba
- Írja be a szerszám anyagát a TMAT.tab táblázatba
- Írja be a munkadarab-szerszámanyag kombinációt egy forgácsolási adat táblázatba
- Határozza meg a szerszámot a szerszámtáblázatban a szükséges értékekkel
  - Szerszámsugár
  - Forgácsolóélek száma
  - Vágóél anyaga
  - Forgácsolási adat táblázat

Munkadarab anyaga WMAT

Határozza meg a munkadarab anyagokat a WMAT-tab táblázatban Ezt a táblázatot le kell mentenie a **TNC:\table** könyvtárba.

A táblázat tartalmaz egy **WMAT** oszlopot az anyagnak és egy **MAT_CLASS** oszlopot, amelyben az anyagokat azonos forgácsolási feltételekkel rendelkező anyagosztályokba sorolja, pl. DIN EN 10027-2 szerint.

A munkadarab anyagát a forgácsolóadat számítóban az alábbiak szerint adja meg:

- Válassza ki a forgácsolóadat számítót
- Válasszon a felugró ablakban a **Forg. adatok aktiválása táblázatból** táblázatból
- Válassza ki a **WMAT** oszlopot a legördülő menüből

TNC:\table\WMAT.TAB

NR	WMAT	MAT_CLASS
1		10
2	1.0038	10
3	1.0044	10
4	1.0114	10
5	1.0177	10
6	1.0143	10
7	St 37-2	10
8	St 37-3 N	10
9	X 14 CrMo S 17	20
10	1.1404	20
11	1.4305	20
12	V2A	21
13	1.4301	21
14	AlCu4PBMg	100
15	Aluminium	100
16	PTFE	200

Szerszámanyag TMAT

Határozza meg a szerszámanyagokat a TMAT-tab táblázatban Ezt a táblázatot le kell mentenie a **TNC:\table** könyvtárba.

Rendelje hozzá a szerszámanyagot a szerszámtáblázat **TMAT** oszlopához. További **ALIAS1**, **ALIAS2** stb. oszlopokkal alternatív neveket adhat meg ugyanannak a szerszámanyagnak.

Forgácsolási adat táblázat

A munkadarab-szerszámanyag kombinációkat a hozzájuk tartozó forgácsolási adatokkal definiálja egy .CUT-végződésű táblázatban. Ezt a táblázatot le kell mentenie a **TNC:\system\Cutting-Data** könyvtárba.

A megfelelő forgácsolásiadat táblázatot rendelje hozzá a szerszámtáblázat **CUTDATA** oszlopához.

TNC:\system\Cutting-Data\CUTDATA.CUT

NR	MAT_CLASS	MODE	TMAT	VC	FTYPE
0	10	Rough	HSS	28	
1	10	Rough	VHM	70	
2	10	Finish	HSS	30	
3	10	Finish	VHM	70	
4	10	Rough	HSS coated	78	
5	10	Finish	HSS coated	82	
6	20	Rough	VHM	90	
7	20	Finish	VHM	82	
8	100	Rough	HSS	150	
9	100	Finish	HSS	145	
10	100	Rough	VHM	450	
11	100	Finish	VHM	440	
12					
13					
14					

> Az egyszerűsített forgácsolási adattáblázatból meghatározhatók fordulatszámok és előtolások a szerszámsugártól független forgácsolási adatokkal, pl. **VC** és **FZ**.
>
> Ha a számításokhoz a szerszámsugártól függően különböző forgácsolási adatokra van szüksége, használja az átmérőfüggő forgácsolási adattáblázatot.
>
> **További információ:** "Átmérőfüggő forgácsolásiadat táblázat ", oldal 214

A forgácsolásiadat táblázat az alábbi oszlopokat tartalmazza:

- **MAT_CLASS**: anyagosztály
- **MODE**: Megmunkálás módja, pl. simítás
- **TMAT**: szerszámanyag
- **VC**: forgácsolási sebesség
- **FTYPE**: előtolás típusa **FZ** vagy **FU**
- **F**: előtolás

Átmérőfüggő forgácsolásiadat táblázat

Sok esetben a szerszám átmérőjének függvénye, hogy milyen forgácsolási adatokkal dolgozhat. Ebben az esetben használja a .CUTD végződésű forgácsolásiadat táblázatot. Ezt a táblázatot le kell mentenie a **TNC:\system\Cutting-Data** könyvtárba.

A megfelelő forgácsolásiadat táblázatot rendelje hozzá a szerszámtáblázat **CUTDATA** oszlopához.

Az átmérőfüggő forgácsolásiadat táblázat a további oszlopokat tartalmazza:

- **F_D_0**: előtolás Ø 0 mm-nél
- **F_D_0_1**: előtolás Ø 0,1 mm-nél
- **F_D_0_12**: előtolás Ø 0,12 mm-nél
- ...

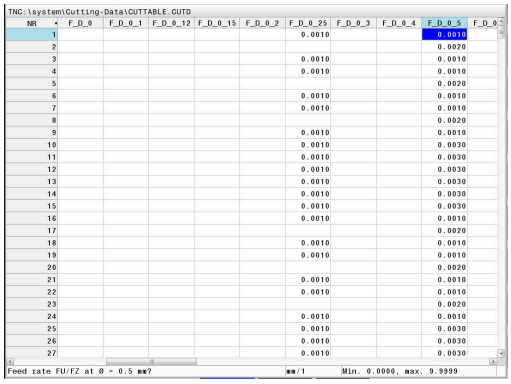

NR	F_D_0	F_D_0_1	F_D_0_12	F_D_0_15	F_D_0_2	F_D_0_25	F_D_0_3	F_D_0_4	F_D_0_5	F_D_0
1						0.0010			0.0010	
2									0.0020	
3						0.0010			0.0010	
4						0.0010			0.0010	
5									0.0020	
6						0.0010			0.0010	
7						0.0010			0.0010	
8									0.0020	
9						0.0010			0.0010	
10						0.0010			0.0030	
11						0.0010			0.0030	
12						0.0010			0.0030	
13						0.0010			0.0030	
14						0.0010			0.0030	
15						0.0010			0.0030	
16						0.0010			0.0010	
17									0.0020	
18						0.0010			0.0010	
19						0.0010			0.0010	
20									0.0020	
21						0.0010			0.0010	
22						0.0010			0.0010	
23									0.0020	
24						0.0010			0.0010	
25						0.0010			0.0030	
26						0.0010			0.0030	
27						0.0010			0.0030	

> Nem kell minden oszlopot kitöltenie. Ha egy szerszámátmérő két definiált oszlop között van, a vezérlő lineáris interpolációval határozza meg az előtolást.

Megjegyzés

A vezérlő a mindenkori mappában példatáblázatokat tartalmaz a forgácsolási adatok automatikus kiszámításához. A táblázatok az adottságoknak megfelelően módosíthatók, pl. a használt anyagok és szerszámok beírásával.

6.9 Programozott grafika

Programozási grafika létrehozása vagy kihagyása programozás közben

Amíg az alkatrészprogramot írja, a vezérlővel grafikusan megjelenítheti a programozott kontúrt 2D-s vonalas rajzként.

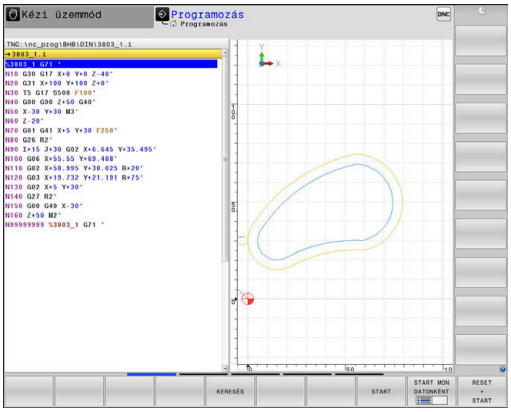

- ▶ Nyomja meg a **Képernyőfelosztás** gombot
- ▶ Nyomja meg a **PROGRAM+ GRAFIKA** funkciógombot
- > A vezérlő az NC programot a bal oldalon, a grafikát pedig a jobb oldalon jeleníti meg.

- ▶ Állítsa az **AUTOM. RAJZOLÁS** funkciógombot **BE** állásba
- > Programozás során a vezérlő minden egyes programozott pályakontúr megjelenít a jobb oldali grafikus ablakban.

Ha nem akarja, hogy a programozás alatt a vezérlő grafikus ábrázolást hozzon létre, állítsa az **AUTOM. RAJZOLÁS** funkciógombot **KI** állásba.

> Ha az **AUTOM. RAJZOLÁS** a **BE** állásban van, akkor a 2D vonalas grafika létrehozásakor a vezérlő nem veszi figyelembe a következőket:
> - Programrész ismétlések
> - Ugrásparancsok
> - M funkciók, mint M2 vagy M30
> - Ciklushívások
> - Figyelmeztetések zárolt szerszámok miatt
>
> Az automatikus rajzolást ezért kizárólag kontúrprogramozás alatt használja.

A vezérlő visszaállítja a szerszámadatokat egy NC program újranyitásakor, vagy a **RESET + START** megnyomásakor.

A vezérlő különböző színeket használ a programozott grafikában:

- **kék:** teljesen meghatározott kontúrelem
- **lila:** még nem egyértelműen meghatározott kontúrelem, melyet pl. egy RND még módosíthat
- **világoskék:** furatok és menetek
- **okkersárga:** szerszámközéppont pálya
- **vörös:** gyorsjárat

További információ: "FK programozási grafika", oldal 187

Programozói grafika létrehozása meglévő NC programhoz

- Válassza ki nyilakkal azt az NC mondatot, ameddig létre kell hozni a grafikát, vagy nyomja meg a **GOTO**-t, és adja meg a kívánt mondat számát

- Korábban aktív szerszámadatok törlése és grafika létrehozása: nyomja meg a **RESET + START** funkciógombot

További funkciók:

Funkciógomb	Funkció
	Korábban aktív szerszámadatok törlése. Programozási grafika létrehozása
	Programozott grafika mondatonkénti létrehozása
	Teljes programozói grafika létrehozása vagy kiegészítése a **RESET + START** után
	Grafika programozásának megszakítása. Ez a funkciógomb csak a programozási grafika előállítása alatt jelenik meg
	Nézetek kiválasztása ■ Felülnézet ■ Elölnézet ■ Oldalnézet
	Szerszámpályák megjelenítése vagy elrejtése
	Szerszámpályák megjelenítése vagy elrejtése gyorsjáratban

Mondatszám kijelzés BE/KI

- Váltson funkciógombsort

- Mondatszámok megjelenítése: állítsa a **MONDATSZÁM MUTATÁSA** funkciógombot **BE** állásba
- Mondatszámok elrejtése: állítsa a **MONDATSZÁM MUTATÁSA** funkciógombot **KI** állásba

Grafika törlése

- Váltson funkciógombsort

- Grafika törlése: nyomja meg a **GRAFIKA TÖRLÉSE** funkciógombot

Rácsvonalak megjelenítése

- Váltson funkciógombsort

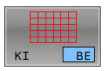

- Rácsvonalak megjelenítése: Nyomja meg a **Show grid lines** funkciógombot

Részlet nagyítása vagy kicsinyítése

Kiválaszthatja a grafikus megjelenítést

- Váltson funkciógombsort

Az alábbi funkciók állnak rendelkezésére:

Funkciógomb	Funkció
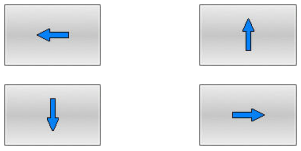	Szakasz eltolása
	Szakasz csökkentése
	Szakasz növelése
	Szakasz visszaállítása

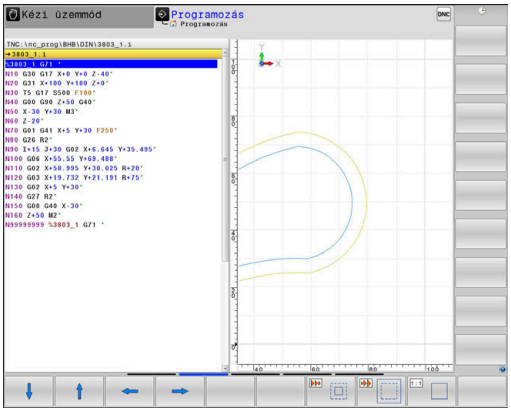

A **ÚJRA BLK FORM** funkciógombbal visszaállíthatja az eredeti részt.

A grafikus megjelenítést az egérrel is módosíthatja. Az alábbi funkciók állnak rendelkezésre:

- A megjelenített modell eltolásához tartsa lenyomva a középső egérgombot vagy görgőt és mozgassa az egeret. Ha ezzel egyidejűleg a Shift gombot is lenyomja, akkor a modellt csak vízszintesen, vagy csak függőlegesen tudja eltolni.
- Meghatározott terület nagyításához jelölje ki a nagyítási területet a bal egérgomb nyomvatartásával. Miután elengedte az egérgombot, a vezérlő kinagyítja a meghatározott területet.
- Tetszőleges terület gyors nagyításához vagy kicsinyítéséhez mozgassa az egér görgőjét előre, vagy hátra.

6.10 Hibaüzeneteknél

Hibák megjelenítése

A vezérlő hibaüzenetet jelenít meg pl.:

- Helytelen beírások
- Logikai hibák az NC programban
- Nem végrehajtható kontúrelemek
- Nem előírásszerű tapintócsúcsok
- Hardver-változtatások

Amikor hiba lép fel, azt a vezérlő a fejlécben mutatja.

A vezérlő a különböző hibaosztályokhoz a következő ikonokat és szövegszíneket használja:

Ikon	Szöveg színe	Hibaosztály	Jelentés
	Piros	Hiba típus kérdés	A vezérlő párbeszédet mutat kiválasztási lehetőségekkel, ezekből kell választani. **További információ:** "Részletes hibaüzenetek", oldal 219
	Piros	Visszaállítási hiba	A vezérlőt újra kell indítani. Az üzenetet nem tudja törölni.
	Piros	Hiba	A továbblépéshez törölni kell az üzenetet. Csak az ok megszüntetése után tudja törölni a hibát.
	Sárga	Figyelmeztetés	A továbblépéshez nem kell törölni az üzenetet. A legtöbb figyelmeztetést bármikor törölheti, néhány figyelmeztetésnél előbb meg kell szüntetni az okot.
	Kék	Információ	A továbblépéshez nem kell törölni az üzenetet. Az információt bármikor törölheti
	Zöld	Megjegyzés	A továbblépéshez nem kell törölni az üzenetet. A vezérlő a megjegyzést a következő érvényes gombnyomásig mutatja.

A táblázat sorai fontossági sorrendben vannak rendezve. A vezérlő a fejlécben mindaddig megjeleníti a hibaüzenetet, míg az törlésre nem kerül, vagy egy magasabb prioritású (hibaosztályú) hiba felül nem írja.

A hosszú és több soros hibaüzeneteket a vezérlő rövidített formában jeleníti meg. Az elintézésre váró hibák minden információja megjelenik a hibaablakban.

Azt a hibaüzenetet, amely egy NC mondatszámot tartalmaz, a jelzett mondatban vagy a megelőző mondatban lévő hiba okozza.

A hiba ablak megnyitása

Ha megnyitja a hibaablakot, hozzájut a teljes információhoz az összes fennálló hibáról.

ERR

- ▶ Nyomja meg az **ERR** gombot
- > A vezérlő megnyitja a hiba ablakot, amelyben a fennálló hibaüzenetek jelennek meg.

Részletes hibaüzenetek

A vezérlő megjeleníti a hiba lehetséges okait és javaslatait a hiba elhárítására:

- Nyissa meg a hiba ablakot
- Vigye a kurzort a megfelelő hibaüzenetre

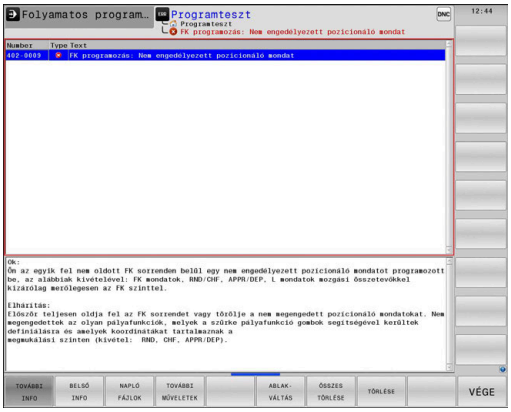

TOVÁBBI INFO

- Nyomja meg a **TOVÁBBI INFO** funkciógombot
> A vezérlő megnyitja a hiba okára és annak kijavítására vonatkozó információkat tartalmazó ablakot.

TOVÁBBI INFO

- Infó ablak elhagyása: Nyomja meg ismét a **TOVÁBBI INFO** funkciógombot

Nagy fontosságú hibaüzenetek

Ha a vezérlő bekapcsolásakor hardver változtatása vagy frissítés miatti hiba lép fel, a vezérlő automatikusan megnyitja a hibaablakot. A vezérlő típus-kérdéssel jeleníti meg a hibát.

Ezt a hibát csak akkor háríthatja el, ha a kérdést megfelelő funkciógomb segítségével nyugtázza. Adott esetben a vezérlő addig folytatja a párbeszédet, amíg az ok vagy a hibaelhárítás egyértelműen tisztázódik.

További információk: Felhasználói kézikönyv **Beállítás, NC programok tesztelése és végrehajtása**

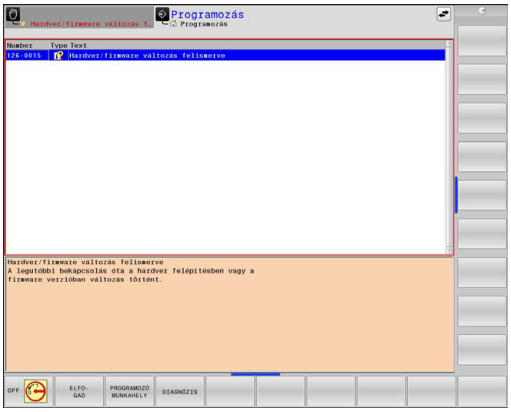

Ha kivételes esetben a **Hiba az adatfeldolgozásban** lép fel, a vezérlő automatikusan megnyitja a hiba ablakot. Ilyen hibákat nem tud elhárítani.

Ehhez alábbiak szerint járjon el:

- Vezérlő leállítása
- Újraindítás

BELSŐ INFO funkciógombBELSŐ INFO

A **BELSŐ INFO** funkciógomb információval látja el az adott hibaüzenetről, mely kizárólag szerviz esetén bír jelentőséggel.

- Nyissa meg a hiba ablakot
- Vigye a kurzort a megfelelő hibaüzenetre

BELSŐ INFO

- Nyomja meg a **BELSŐ INFO** funkciógombot
> A vezérlő megnyit egy ablakot, ami a hiba belső információit tartalmazza.

BELSŐ INFO

- Részletek elhagyása: Nyomja meg ismét a **BELSŐ INFO** funkciógombot

Funkciógomb CSOPORTOSIT

Ha a **CSOPORTOSIT** funkciógombot aktiválja, a vezérlő az összes azonos hibaszámú figyelmeztetést és hibaüzenetet megjeleníti a hibaablak egy sorában. Ezáltal az üzenetek listája rövidebb és áttekinthetőbb lesz.

A hibaüzeneteket az alábbiak szerint lehet csoportosítani:

- Nyissa meg a hiba ablakot

- Nyomja meg a **TOVÁBBI MŰVELETEK** funkciógombot

- Nyomja meg a **CSOPORTOSIT** funkciógombot
- > A vezérlő csoportosítja az azonos figyelmeztetéseket és hibaüzeneteket.
- > Az egyes üzenetek gyakorisága zárójelben van a megfelelő sorban.

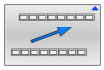

- Nyomja meg a **VISSZA** funkciógombot

AUTOMAT. MENTÉS AKTIVÁLÁSA funkciógombAUTOMAT. MENTÉS AKTIVÁLÁSA

Az **AUTOMAT. MENTÉS AKTIVÁLÁSA** funkciógomb segítségével megadhat olyan hibaszámokat, amelyek a hiba fellépésekor közvetlenül elmentenek egy service-fájlt.

- Nyissa meg a hiba ablakot

- Nyomja meg a **TOVÁBBI MŰVELETEK** funkciógombot

- Nyomja meg a **AUTOMAT. MENTÉS AKTIVÁLÁSA** funkciógombot
- > A vezérlő megnyitja az **Automatikus mentés aktiválása** felugró ablakot.
- Határozza meg az értékeket
  - **Hibaszám** : adja meg a megfelelő hibaszámot
  - **Aktív:** pipálja ki, a szerviz fájl automatikusan létrejön
  - **Kommentár:** adott esetben adja a kommentárt a hibaszámhoz

- Nyomja meg a **TÁROL** funkciógombot
- > A vezérlő automatikusan elment egy szerviz fájlt a megadott hibaszám fellépése esetén.

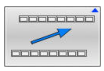

- Nyomja meg a **VISSZA** funkciógombot

Hiba törlése

Az NC program kiválasztása vagy indítása esetén a vezérlő a fennálló figyelmeztetéseket és hibaüzeneteket automatikusan törli. A gépgyártó a **CfgClearError** (130200 sz.) opcionális gépi paraméterben határozza meg, hogy az automatikus törlés megtörténjen-e.

A vezérlő kiszállítási állapotában a figyelmeztető és hibaüzenetek a **Programteszt** és **Programozás** üzemmódokban automatikusan törlődik a hibaablakból. A gépi üzemmódokban megjelenő hibaüzenetek nem kerülnek törlésre.

Hibák törlése a hiba ablakon kívül

CE

- Nyomja meg a **CE** gombot
- > A vezérlő törli a fejlécben megjelenített hibákat és felhívásokat.

Bizonyos esetekben a **CE** gomb nem használható a hibák törléséhez, mivel a gombnak épp más funkciója van.

Hibák törlése

- Nyissa meg a hiba ablakot
- Vigye a kurzort a megfelelő hibaüzenetre

TÖRLÉS

- Nyomja meg a **TÖRLÉS** funkciógombot

ÖSSZES TÖRLÉSE

- Vagy minden hiba törlése: nyomja meg az **ÖSSZES TÖRLÉSE** funkciógombot

Ha a hiba oka nem lett kijavítva, akkor a hibaüzenet nem törölhető. Ezen esetben a hibaüzenet továbbra is érvényben marad.

Hibanapló

A vezérlő a felmerült hibákat és a fontos eseményeket, pl. rendszer indítást, egy hibanaplóban tárolja. A hibanapló kapacitása korlátozott. Ha a napló megtelik, a vezérlő egy másik fájlt használ. Ha ez is megtelik, akkor a rendszer törli az első hibanaplót, és újra írja azt. Ha szükséges, váltson át az **AKTUÁLIS FÁJL**-ról az **ELŐZŐ FÁJL**-ra az előzmények megtekintéséhez.

- Nyissa meg a hiba ablakot

- Nyomja meg a **NAPLÓ FÁJLOK** funkciógombot

- Hibanapló fájl megnyitása: Nyomja meg a **HIBA- NAPLÓ** funkciógombot

- Ha szükséges, állítsa be az aktuális hibanaplót: nyomja meg az **ELŐZŐ FÁJL** funkciógombot

- Ha szükséges, állítsa be a jelenlegi hibanaplót: nyomja meg az **AKTUÁLIS FÁJL** funkciógombot

A legrégebbi bejegyzés a naplófájl elején található, a legújabb pedig a végén.

Billentyűleütés napló

A vezérlő minden lenyomott billentyűt és a fontos eseményeket (pl. rendszer indítás) egy gombnyomás naplóban tárolja. A gombnyomás napló kapacitása korlátozott. Ha a gombnyomás napló megtelik, akkor a vezérlő egy második gombnyomás naplót használ. Ha ez is megtelik, akkor a rendszer törli az első gombnyomás naplót, és újra írja azt. Ha szükséges, váltson át az **AKTUÁLIS FÁJL**-ról az **ELŐZŐ FÁJL**-ra az előzmények megtekintéséhez.

- Nyomja meg a **NAPLÓ FÁJLOK** funkciógombot

- Gombnyomás napló megnyitása: nyomja meg a **GOMBNYOMÁS NAPLÓ** funkciógombot

- Ha szükséges, állítsa be a megelőző gombnyomás naplót: nyomja meg az **ELŐZŐ FÁJL** funkciógombot

- Ha szükséges, állítsa be a jelenlegi gombnyomás naplót: nyomja meg az **AKTUÁLIS FÁJL** funkciógombot

A vezérlő a kezelés alatt megnyomott összes billentyűt elmenti a gombnyomás naplóba. A legrégebbi bejegyzés a fájl elején található, a legújabb pedig a végén.

Billentyűk és funkciógombok áttekintése a naplófájl megtekintéséhez

Funkciógomb/ gombok	Funkció
KEZDÉS	Ugrás a billentyűleütés naplófájl elejére
VÉGE	Ugrás a billentyűleütés naplófájl végére
KERESÉS	Szöveg keresése
AKTUÁLIS FÁJL	Aktuális billentyűleütés napló
ELŐZŐ FÁJL	Előző billentyűleütés napló
↑ ↓	Egy sorral feljebb/lejjebb
	Visszatérés a főmenübe

Információs szövegek

Kezelési hiba esetén, pl. egy nem megengedett nyomógomb megnyomása vagy érvényességi tartományon kívüli érték beírása esetén, a vezérlő értesíti erről a egy fejlécben lévő információval. A vezérlő törli ezt az információs szöveget a következő érvényes bejegyzéssel.

Szerviz fájlok mentése

Ha szükséges, elmentheti a vezérlő aktuális állapotát, és elérhetővé teheti a szerviz részére kiértékelés céljából. A rendszer ilyenkor a szervizfájlok egy csoportját menti el (hiba és gombnyomás naplók, illetve más fájlok, melyek a gép és a megmunkálási művelet aktuális állapotáról tartalmaznak információt).

> Annak érdekében, hogy a szerviz fájlok emailben átküldhetők legyenek, a vezérlő csak a maximum 10 MB nagyságú aktív NC programokat ment a szerviz fájlba. A nagyobb NC programokat a vezérlő a szerviz fájl létrehozásakor nem menti el.

Ha megismétli a **SZERVÍZFÁJLOK MENTÉSE** funkciót ugyanazon a fájlnéven, akkor az előzőleg elmentett szervizadat fájlok felülíródnak. Ennek elkerüléséhez használjon más fájlnevet a funkció ismétlésekor.

Szervizfájlok mentése

ERR
- ▶ Nyissa meg a hiba ablakot

NAPLÓ FÁJLOK
- ▶ Nyomja meg a **NAPLÓ FÁJLOK** funkciógombot

SZERVÍZ-FÁJLOK MENTÉSE
- ▶ Nyomja meg a **SZERVÍZFÁJLOK MENTÉSE** funkciógombot
- > A vezérlő megnyit egy felugró ablakot, amiben megadhatja a szervizfájl nevét, vagy a teljes elérési útvonalát.

OK
- ▶ Nyomja meg az **OK** funkciógombot
- > A vezérlő elmenti a szervízfájlt.

A hiba ablak bezárása

A hibaablak ismételt bezárásához az alábbiak szerint járjon el:

VÉGE
- ▶ Nyomja meg a **VÉGE** funkciógombot

ERR
- ▶ Vagy: Nyomja meg az **ERR** gombot
- > A vezérlő bezárja a hiba ablakot.

6.11 Szövegkörnyezet-érzékeny súgórendszerTNCguide

Alkalmazás

> A **TNCguide** használata előtt le kell töltenie a súgófájlokat a HEIDENHAIN honlapról..
>
> **További információ:** "Aktuális súgófájlok letöltése", oldal 230

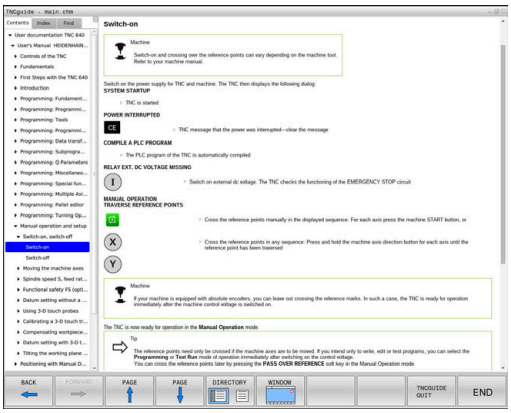

A **TNCguide** szövegkörnyezet-érzékeny súgórendszer a felhasználó dokumentációt HTML formátumban tartalmazza. A **TNCguide** előhívása a **HELP** gombbal történik, a vezérlő azonban részben az adott helyzettől függően közvetlenül megjeleníti az oda tartozó információt (szövegkörnyezet-függő behívás). Ha egy NC mondat szerkesztése közben nyomja meg a **SÚGÓ** gombot, a rendszer a dokumentációnak pontosan arra a pontjára viszi, ami a vonatkozó funkciót írja le.

> A vezérlő mindig azon a nyelven kísérli meg a **TNCguide** megnyitását, amelyet Ön a vezérlő párbeszédnyelveként kiválasztott. Ha a szükséges nyelvi verzió még hiányzik, a vezérlő az angol változatot nyitja meg.

Az alábbi felhasználói dokumentációk állnak rendelkezésre a **TNCguide** rendszerben:

- Felhasználói kézikönyv párbeszédes programozáshoz (**BHBKlartext.chm**)
- DIN/ISO-programozás felhasználói kézikönyv (**BHBIso.chm**)
- Felhasználói kézikönyv beállítása, NC programok tesztelése és végrehajtása (**BHBoperate.chm**)
- Megmunkálási ciklusok programozása felhasználói kézikönyv (**BHBcycle.chm**)
- Munkadarab és szerszám mérési ciklusok programozása Felhasználói kézikönyv (**BHBtchprobe.chm**)
- Adott esetben a **TNCdiag** alkalmazás felhasználói kézikönyve (**TNCdiag.chm**)
- Hibaüzenetek listája **(errors.chm)**

Ezenkívül, rendelkezésre áll a **main.chm** "könyv" fájl is, amely együtt tartalmazza az összes létező .chm fájl tartalmát.

> Opcióként a gép gyártója beágyazhat gépspecifikus dokumentációt is a **TNCguide** rendszerbe. Ezen dokumentumok külön könyvként jelennek meg a **main.chm** fájlban.

A TNCguide használata

A TNCguide előhívása

A **TNCguide** elindítására különböző lehetőségek állnak rendelkezésre:

- A **HELP** gomb segítségével
- Kattintson először a képernyő jobb alsó részén a súgó szimbólumra, majd kattintson egy funkciógombra
- Nyissa meg a súgó fájlt (CHM fájl) a fájlkezelőn keresztül. A vezérlő minden CHM fájlt meg tud nyitni, akkor is, ha az nem a vezérlő belső memóriájában van tárolva-

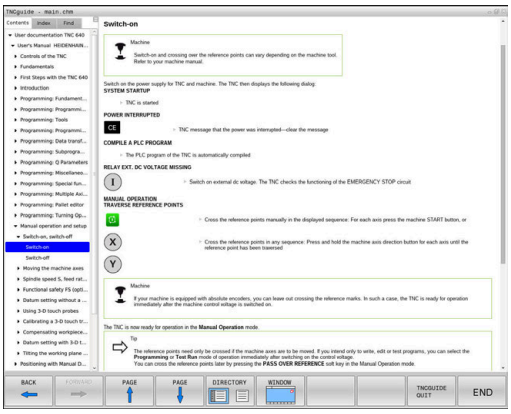

> A Windows programozó állomáson a **TNCguide** a rendszer beállításainál meghatározott standard böngészővel nyílik meg.

Sok funkciógombhoz tartozik környezetfüggő behívás, amelynek segítségével közvetlenül a funkciógomb funkciójának leírásához juthat hozzá. Ehhez a funkcióhoz egér használata szükséges.

Ehhez alábbiak szerint járjon el:

- ▶ Válassza ki azt a funkciógombsort, amely a kívánt funkciógombot tartalmazza
- ▶ Az egérrel kattintson a súgó szimbólumra, amit a vezérlő a funkciógombsor fölött a jobb oldalon jelenít meg
- > Az egérmutató kérdőjellé változik.
- ▶ Vigye a kérdőjelet arra a funkciógombra, amelynek a magyarázatára kíváncsi, és kattintson az egérrel
- > A vezérlő megnyitja a **TNCguide**-ot. Ha a kiválasztott funkciógombnak nincs belépési pontja, akkor a vezérlő megnyitja a **main.chm** könyvfájlt. A kívánt magyarázatra a teljes szövegben való kereséssel, vagy a navigáció használatával kereshet rá.

A környezetfüggő súgó NC mondat szerkesztése közben is elérhető:

- ▶ Válasszon ki egy tetszőleges NC mondatot
- ▶ Jelölje ki a kívánt szót
- ▶ Nyomja meg a **HELP** gombot
- > A vezérlő elindítja a Súgó rendszert és megjeleníti az aktív funkció leírását. Ez nem vonatkozik a mellékfunkciókra vagy a gépgyártó ciklusaira.

Navigálás a TNCguide-ban

A legkönnyebben az egérrel navigálhat a **TNCguide** súgóban. A képernyő bal oldalán megjelenik egy tartalomjegyzék. A jobbra mutató háromszögre kattintva megnyithatja az alárendelt fejezeteket, és a megfelelő beírásra kattintva megnyithatja az egyes oldalakat is. A használat módja megegyezik a Windows Explorerével.

A kapcsolódó szövegpozíciók (kereszthivatkozások) kék színben és aláhúzva jelennek meg. A linkre kattintva megnyithatja a kapcsolódó oldalt.

A TNCguide természetesen használható gombok és funkciógombok segítségével is. Az alábbi táblázat áttekintést nyújt a megfelelő billentyűfunkciókról.

Funkciógomb	Funkciók
↑ ↓	■ Ha a bal oldali tartalomjegyzék aktív: válassza ki a fölötte vagy alatta lévő elemet ■ Ha a jobb oldali szöveg ablak aktív: mozgassa az oldalt lefelé vagy felfelé, ha a szöveg vagy ábra nem látható teljesen
→	■ Ha a bal oldali tartalomjegyzék aktív: nyissa meg a tartalomjegyzéket. ■ Ha a jobb oldali szöveg ablak aktív: nincs funkciója
←	■ Ha a bal oldali tartalomjegyzék aktív: zárja be a tartalomjegyzéket ■ Ha a jobb oldali szöveg ablak aktív: nincs funkciója
ENT	■ Ha a bal oldali tartalomjegyzék aktív: a kurzor gombokkal megjelenítheti a kiválasztott oldalt ■ Ha a jobb oldali szöveg ablak aktív: ha a kurzor egy linken van, akkor átugrik a hivatkozott oldalra
	■ Ha a bal oldali tartalomjegyzék aktív: a tartalomjegyzék megjelenítése, a tárgy index megjelenítése fülek, és a teljes szövegű keresési funkció és a jobboldali képernyőfélre való áttérés közötti váltást szolgálja ■ Ha a jobb oldali szöveg ablak aktív: visszaugrás a bal oldali ablakba
	■ Ha a bal oldali tartalomjegyzék aktív: válassza ki a fölötte vagy alatta lévő elemet ■ Ha a jobb oldali szöveg ablak aktív: ugrás a következő hivatkozásra
VISSZA ←	Az utoljára megjelenített oldal kiválasztása
ELŐRE →	Lapozás előre, ha az **utoljára megjelenített oldal kiválasztása** funkciót használta
OLDAL ↑	Visszalapozás egy oldallal

Funkciógomb	Funkciók
OLDAL	Előrelapozás egy oldallal
KÖNYVTÁR	A tartalomjegyzék megjelenítése/elrejtése
ABLAK	Átkapcsolás a teljes képernyős és a kicsinyített képernyős megjelenítés között. Kicsinyített képernyős megjelenítés esetén a vezérlő ablak fennmaradó része is látható
VÁLTÁS	A fókusz belül átvált a vezérlőalkalmazásra, így a **TNCguide** használata közben is kezelheti a vezérlőt. Ha a teljes képernyős megjelenítés aktív, a vezérlő a fókuszváltás előtt automatikusan csökkenti az ablak méretét
VÉGE	Kilépés a **TNCguide**-ból

Tárgymutató

A legfontosabb szavak a tárgymutatóban (**Index** fül) is megtalálhatók, és ezeket közvetlenül, egérrel való kattintással vagy a nyílgombok segítségével is kiválaszthatja.

A bal oldal aktív.

- Válassza az **Index** fület
- Navigáljon a nyílgombokkal vagy az egérrel a kívánt szóra

Alternatíva:

- Adja meg a szó kezdő betűjét
- > A vezérlő szinkronizálja a tárgymutatót és létrehoz egy listát, amelyben könnyebben megtalálhatja az adott szót.
- Jelenítse meg az **ENT** gombbal a kiválasztott szó információit

Keresés a teljes szövegben

A **Keresés** fül alatt a teljes **TNCguide** rendszerben rákereshet egy bizonyos szóra.

A bal oldal aktív.

- Válassza a **Keresés** fület
- Aktiválja a **Keresés:** beviteli mezőt
- Adja meg a keresendő szót
- Hagyja jóvá az **ENT** gombbal
- > A vezérlő felsorol minden, a kívánt szót tartalmazó forrást.
- Jelölje ki a nyílbillentyűkkel a kívánt forrást
- Nyomja meg az **ENT** gombot, ezáltal a kiválasztott forráshoz ugorhat

> A teljes szövegben történő keresés csak egyes szavaknál használható.
>
> Ha aktiválja a **Keresés csak a címekben** funkciót, a vezérlő csak a címekben keres, és figyelmen kívül hagyja a szövegtörzset. A funkciót az egérrel, vagy pedig kiválasztással és az Space billentyű megnyomásával tudja aktiválni.

Aktuális súgófájlok letöltése

A vezérlőszoftverhez tartozó súgó fájlokat a HEIDENHAIN honlapján találja meg:
http://content.heidenhain.de/doku/tnc_guide/html/en/index.html

Keresse meg a megfelelő súgófájlt az alábbiak szerint:

- TNC vezérlők
- Sorozat, pl. TNC 600
- Kívánt NC szoftverszámok, pl.TNC 640 (34059x-16)

> A HEINHAIN a 16-os NC szoftverváltozattól kezdve egyszerűsítette a verziójelölési sablonját.
> - A kiadási időszak határozza meg a verziószámot.
> - Egy kiadási időszak összes vezérlőtípusa ugyanazt a verziószámot kapja.
> - A programozó állomások verziószáma megfelel az NC szoftver verziószámának.

- Az **Online súgó (TNCguide)** táblázatból válassza ki a kívánt nyelvet
- Töltse le a ZIP fájlokat
- Bontsa ki a ZIP fájlokat
- Másolja a kibontott CHM fájlokat a vezérlés **TNC:\tncguide\de** könyvtárába vagy a megfelelő nyelvű alkönyvtárba

> Ha a **TNCremo** segítségével kívánja a CHM fájlokat a vezérléshez továbbítani, akkor válassza a bináris módot a **.chm** kiterjesztésű fájlokhoz.

Nyelv	TNC könyvtár
Német	**TNC:\tncguide\de**
Angol	**TNC:\tncguide\en**
Cseh	**TNC:\tncguide\cs**
Francia	**TNC:\tncguide\fr**
Olasz	**TNC:\tncguide\it**
Spanyol	**TNC:\tncguide\es**
Portugál	**TNC:\tncguide\pt**
Svéd	**TNC:\tncguide\sv**
Dán	**TNC:\tncguide\da**
Finn	**TNC:\tncguide\fi**
Holland	**TNC:\tncguide\nl**
Lengyel	**TNC:\tncguide\pl**
Magyar	**TNC:\tncguide\hu**
Orosz	**TNC:\tncguide\ru**
Kínai (egyszerűsített)	**TNC:\tncguide\zh**
Kínai (hagyományos)	**TNC:\tncguide\zh-tw**
Szlovén	**TNC:\tncguide\sl**

Nyelv	TNC könyvtár
Norvég	**TNC:\tncguide\no**
Szlovák	**TNC:\tncguide\sk**
Koreai	**TNC:\tncguide\kr**
Török	**TNC:\tncguide\tr**
Román	**TNC:\tncguide\ro**

7

Mellékfunkciók

7.1 M mellékfunkciók és STOP megadása

Alapok

A vezérlő mellékfunkciókkal – amiket M funkcióknak is neveznek – kezeli

- a programfutást, pl. a program megszakítása
- a gépi funkciókat, pl. a főorsó forgásirányának váltása és a hűtés be- és kikapcsolása
- a szerszám pályaviselkedését

Legfeljebb négy M mellékfunkciót adhat meg egy pozicionáló mondat végén vagy egy külön NC mondatban. A vezérlő az alábbi párbeszédet jeleníti meg: **M mellékfunkció?**

Ekkor általában csak a mellékfunkció számát kell megadni. Néhány mellékfunkció kiegészítő paraméterekkel programozható. Ebben az esetben egy paraméter párbeszédablak is megnyílik.

A **Kézi üzemmód** és **Elektronikus kézikerék** üzemmódban az mellékfunkciók bevitele az **M** funkciógombbal lehetséges.

Mellékfunkciók hatékonysága

Függetlenül a programozott sorrendtől néhány mellékfunkció az NC mondat elején, míg mások a végén működnek.

A mellékfunkciók attól az NC mondattól érvényesek, amelyben meghívták azokat.

Néhány mellékfunkció csak abban az NC mondatban érvényes, amelyikben programozva van. Ha egy mellékfunkció a körülményektől függően működik, akkor ezt a mellékfunkciót egy külön mellékfunkcióval egy következő NC mondatban ismét érvényteleníteni kell. Ha vannak még aktív mellékfunkciók, azokat a mellékfunkciókat a vezérlő a program végén érvényteleníti.

Ha egy NC mondatba több M funkciót programozott, akkor a végrehajtási sorrend a következő:

- Azok az M funkciók, melyek a mondat elején lépnek érvénybe, előbb kerülnek végrehajtásra, mint azok, amelyek a mondat végén lépnek érvénybe
- Ha valamennyi M funkció a mondat elején vagy végén lép érvénybe, akkor a végrehajtás a programozott sorrendben történik

Mellékfunkció bevitele egy STOP mondatba

A **STOP** mondat programozásával leállíthatja a program futását vagy a programtesztet, pl. egy szerszám ellenőrzéséhez. M (mellék) funkciót is tartalmazhat a **STOP** mondat:

STOP

- A programfutás megszakításához nyomja meg a **STOP** gombot
- Szükség esetén adja meg az **M** kiegészítő funkciót

Példa

```
N87 G38*
```

7.2 Mellékfunkciók programfutás ellenőrzéséhez, orsóhoz és hűtőközeghez

Áttekintés

Vegye figyelembe a Gépkönyv előírásait.
Az alább részletezett mellékfunkciók működését a szerszámgép gyártója tudja befolyásolni.

M	Érvényesség	Hatása mondatnál	Első mondat	Utolsó mondat
M0	Program STOP Főorsó STOP			■
M1	Opcionális program STOP Főorsó STOP, ha szükséges Hűtővíz KI, ha szükséges (a funkciót a gépgyártó határozza meg)			■
M2	Program STOP Főorsó STOP Hűtővíz ki Visszaugrás az 1. mondatra Állapotkijelző törlése Az funkció terjedelme a **resetAt** (100901 sz.) gép paraméterből függ			■
M3	Főorsó BE az óramutató járásával megegyező irányban		■	
M4	Főorsó BE órajárással ellentétesen		■	
M5	Főorsó STOP			■
M6	Szerszámcsere Főorsó STOP Program STOP			■

Mivel a funkció a gépgyártótól függően változik, a HEIDENHAIN a szerszámcseréhez a **TOOL CALL** funkciót javasolja.

M8	Hűtés BE		■	
M9	Hűtés KI			■
M13	Főorsó BE órajárás szerint Hűtővíz BE		■	
M14	Főorsó BE órajárással ellentétesen Hűtővíz BE		■	
M30	Mint M2			■

7.3 Mellékfunkciók koordináta adatokhoz

Gépi koordináták programozása: M91/M92

A mérőrendszer nullapontja

A mérőrendszeren egy referenciajel jelöli a nullapont helyét.

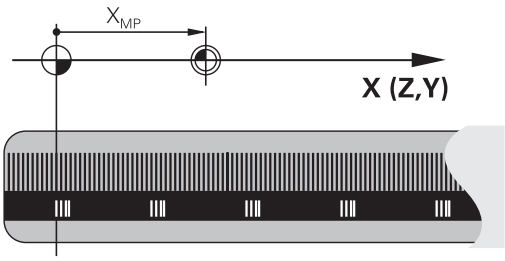

Gépi nullapont

A gépi nullapontra szüksége van alábbi esetben:

- Adja meg a tengelymozgások határait (szoftver végálláskapcsoló)
- Géphez rögzített pozíciókra állá (pl. szerszámváltási pozíció)
- Nullapont beállítása

A szerszámgépgyártó egy gépi paraméterben megadja minden tengelynél a gépi nullapont és a méretarány nullapont közötti távolságot.

Általános működés

A vezérlő a koordinátákat a munkadarab nullaponttól számítja.

További információk: Felhasználói kézikönyv **Beállítás, NC programok tesztelése és végrehajtása**

Viselkedés M91 esetén – gépi nullapont

Ha a koordináták a gép Gépi nullapont vonatkoznak a pozícionáló mondatokban, akkor adjon meg M91-et ezekben az NC mondatokban.

> Ha egy NC mondatban az **M91** mellékfunkcióval növekményes koordinátákat programoz, akkor ezek a koordináták az utolsó **M91**-gyel programozott pozícióra vonatkoznak. Ha az aktív NC program nem tartalmaz **M91**-gyel programozott pozíciót, akkor a koordináták az aktuális szerszámpozícióra vonatkoznak.

A vezérlő a koordinátaértékeket a gépi nullapontra vonatkoztatva jeleníti meg. Állítsa a koordináta-kijelzést az állapotkijelzőben REF állásba.

További információk: Felhasználói kézikönyv **Beállítás, NC programok tesztelése és végrehajtása**

Működés M92 esetén – További gépi nullapont

Vegye figyelembe a Gépkönyv előírásait.

A gépi nullaponton felül a gép gyártója egy további, a géphez rögzített pozíciót is meghatározhat gépi referenciapontként.

A szerszámgépgyártó minden tengelynél meghatározza a gépi referenciapont távolságát a gépi nullaponttól

Ha a koordináták a gép bázispontjára vonatkoznak a pozícionáló mondatokban, akkor adjon meg M92-et ezekben az NC mondatokban.

M91 vagy **M92** programozásánál is figyelembe veszi a vezérlő a sugárkorrekció értékét. A szerszám hosszát **nem** veszi figyelembe.

Funkció

Az M91 és az M92 funkció csak abban a mondatban érvényes, amelyikben M91 és M92 programozva lett.

Az M91 és M92 a mondat elején fejti ki hatását.

Munkadarab nullapont

Ha a koordináták a gépi nullapontra vonatkoznak a nullapontfelvétel egy vagy több tengelyre le van tiltva.

Ha minden tengelyre letiltja a nullapont beállítást, a vezérlő nem jelzi ki tovább a **BÁZISPONT KIJELÖLÉS** funkciógombot a **Kézi üzemmód** ban.

Az ábra mutatja a gépi és a munkadarab nullapontot.

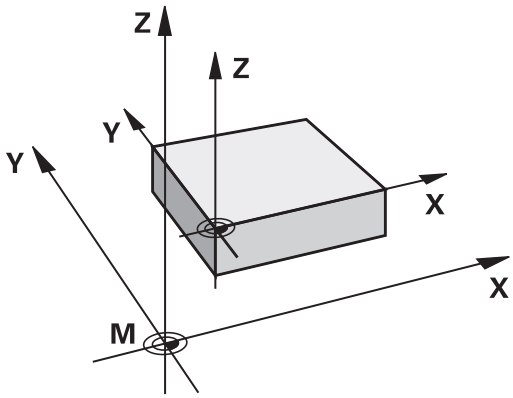

M91/M92 Programteszt üzemmódban

Az M91/M92 mozgások grafikus szimulációjához aktiválni kell a megmunkálási terület ellenőrzését és a nyers munkadarab kijelzését a megadott nullaponthoz viszonyítva.

További információk: Felhasználói kézikönyv **Beállítás, NC programok tesztelése és végrehajtása**

Ráállás nem döntött beadási koordinátarendszerbeli pozíciókra döntött megmunkálási síknál: M130

Standard viselkedés döntött munkasíkkal

A vezérlő a pozicionáló mondatokban lévő koordinátákat a döntött megmunkálási sík koordinátarendszeréhez vonatkoztatja.

További információ: "Munkasík koordinátarendszer WPL-CS", oldal 91

Viselkedés M130 használatával

A vezérlő az egyenes elmozduló mondatok koordinátáit az aktív döntött megmunkálási sík ellenére a nem döntött beadási koordinátarendszerre vonatkoztatja.

M130 kizárólag a **Megmunkálási sík billentése** funkciót hagyja figyelmen kívül, figyelembe veszi azonban a billentés előtti és utáni transzformációkat. Ez azt jelenti, hogy a pozíció számításánál a vezérlő figyelembe veszi azon forgótengelyek tengelyszögét, amelyek nem a nulla helyzetükben vannak.

További információ: "Beviteli koordinátarendszer I-CS", oldal 93

MEGJEGYZÉS

Ütközésveszély!

Az **M130** mellékfunkció csak mondatonként aktív. Az ezt követő megmunkálásokat a vezérlő ismét a **WPL-CS** döntött megmunkálási sík koordináta rendszerében hajtja végre. A megmunkálás során ütközésveszély áll fenn!

- A szimuláció segítségével ellenőrizze a végrehajtást és a pozíciókat

Programozási útmutatások

- Az **M130** funkció csak **Megmunkálási sík billentése** esetén megengedett.
- Ha az **M130** funkciót kombinálja ciklusmeghívással, a vezérlő megszakítja a végrehajtást egy hibaüzenettel.

Funkció

M130 egyenes mondatok esetén csak az adott mondatban érvényes, sugárkorrekció nélkül.

7.4 Mellékfunkciók pályaviselkedéshez

Kis kontúrlépcsők megmunkálása: M97

Általános működés

A vezérlés a külső sarkoknál egy ívátmenetet szúr be. Ez nagyon kis lépcsőknél azt eredményezhetné, hogy a szerszám belevág a kontúrba

Ilyen esetekben a vezérlő megszakítja a programfutást és **Szerszámsugár túl nagy** hibaüzenetet küld.

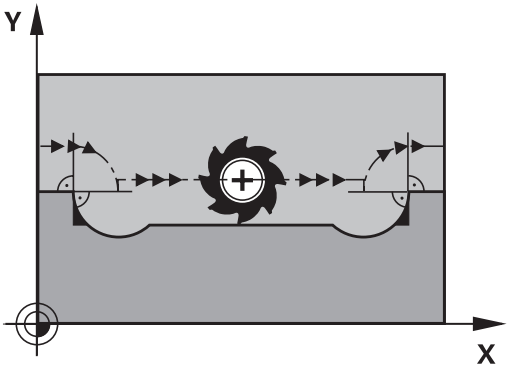

Viselkedés M97 használatával

A vezérlő kiszámítja a kontúrelemek metszéspontját – mint a belső sarkoknál – és átviszi a szerszámot e pont fölött.

Az **M97** funkciót abban az NC mondatban kell megadni, amelyikben a külső sarkot.

> Az **M97** helyett a HEIDENHAIN a jóval hatékonyabb **M120** (opció 21) funkciót ajánlja. **További információ:** "Sugárkorrigált kontúr kiszámítása előre (LOOK AHEAD): M120 ", oldal 244

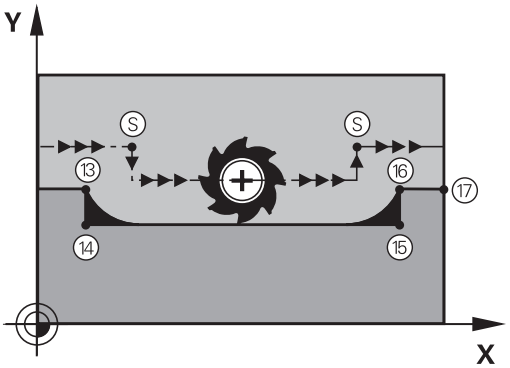

Funkció

M97 funkció csak abban az NC mondatban érvényes, amelyikben az **M97** programozásra került.

> A vezérlő **M97** esetén a kontúrt a sarkokban nem munkálja meg teljesen. Ha szükséges, a kontúrsarkot kisebb szerszámmal után kell munkálni.

Példa

N50 G99 G01 ... R+20*	Nagy szerszámsugár
...	
N130 X ... Y ... F ... M97*	Ráállás a 13. kontúrpontra
N140 G91 Y-0.5 ... F ...*	A 13-14. kontúrlépcső megmunkálása
N150 X+100 ...*	Ráállás a 15. kontúrpontra
N160 Y+0.5 ... F ... M97*	A 15-16. kontúrlépcső megmunkálása
N170 G90 X ... Y ... *	Ráállás a 17. kontúrpontra

Nyitott kontúrsarkok megmunkálása: M98

Általános működés

A vezérlő kiszámítja a marópályák metszéspontját a belső sarkoknál és megváltoztatja ezekben a pontokban a haladási irányt.

Ha azonban a kontúr a sarkoknál nyitott, a megmunkálás nem lesz teljes.

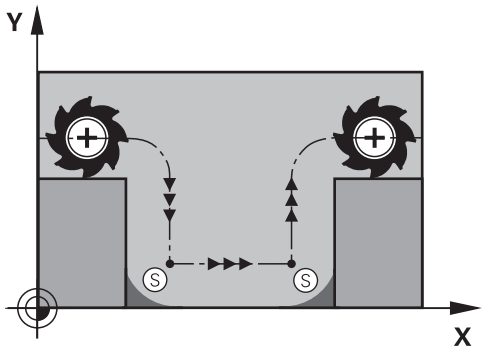

Viselkedés M98 használatával

Az **M98** mellékfunkcióval a vezérlő addig mozgatja csak el a szerszámot, míg minden kontúrpontot ténylegesen meg nem munkál:

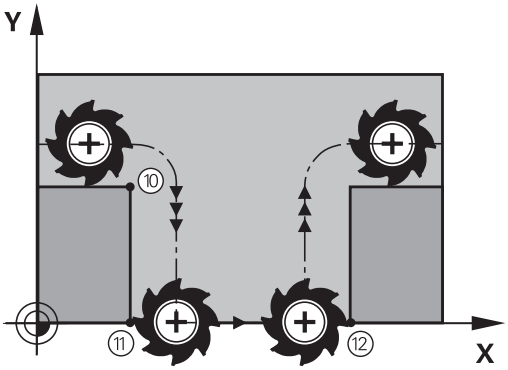

Funkció

M98 funkció csak azokban a mondatokban érvényes, amelyekben az **M98** programozásra került.

M98 a mondat végén lép érvénybe.

Példa: Ráállás sorban a 10, 11 és 12 kontúrpontokra

```
N100 G01  G41 X ...  Y ... F ...*
N110 X ...  G91 Y ...  M98*
N120 X+ ...*
```

Előtolás fogásvételi mozgásokhoz: M103

Általános működés

A vezérlő a szerszámot a mozgás irányától függetlenül az utoljára programozott előtolással mozgatja.

Viselkedés M103 használatával

A vezérlő a szerszámtengely negatív irányában történő mozgásnál lecsökkenti a pályamenti előtolást. Az FZMAX fogásvételi előtolás egyenlő az FPROG utoljára programozott előtolás és az F% tényező szorzatával:

FZMAX = FPROG x F%

M103 programozása

Ha egy pozicionáló mondatban megadja az **M103** funkciót, akkor a vezérlő folytatja a párbeszédet és rákérdez az F tényező értékére.

Funkció

M103 a mondat elején lép érvénybe.
M103 visszavonása: **M103** funkciót tényező nélkül újból be kell programozni

> Az **M103** funkció a **WPL-CS** döntött megmunkálási sík koordináta rendszerében is működik.
> Az előtoláscsökkentés ezután a **VT** virtuális szerszámtengely fogásvételi mozgásaira hat.

Példa

A fogásvételi előtolás az eredeti előtolás 20%-a.

...	Pillanatnyi megmunkálási előtolás (mm/perc):
N170 G01 G41 X+20 Y+20 F500 M103 F20*	500
N180 Y+50*	500
N190 G91 Z-2.5*	100
N200 Y+5 Z-5*	141
N210 X+50*	500
N220 G90 Z+5*	500

Előtolás milliméter/orsófordulatban: M136

Általános működés

A vezérlő a szerszámot az NC programban, mm/perc-ben megadott F előtolással mozgatja

Viselkedés M136 használatával

Az inch mértékegységű NC programokban az **M136** az **FU**-val vagy az **FZ**-vel kombinálva nem megengedett.

Aktív **M136** esetén a munkadarab-orsó nem lehet a szabályzásban.

M136 orsóorientációval kombinálva nem lehetséges. Mivel orsóorientációnál nem áll rendelkezésre fordulatszám, a vezérlő nem tud előtolást számítani.

Az **M136** hatására a vezérlő nem mm/perces előtolással mozgatja a szerszámot, hanem az NC programban programozott F értéket milliméter/orsófordulatnak veszi. Ha megváltoztatja a fordulatszámot a potenciométerrel, akkor a vezérlő automatikusan hozzáigazítja az előtolást is.

Funkció

M136 a mondat elején lép érvénybe.

M136 törlésére az **M137**-et kell programoznia.

Körívek előtolása: M109/M110/M111

Általános működés

A vezérlő a programozott előtolási sebességet a szerszámközéppont pályájára vonatkoztatja.

Viselkedés köríveken M109 használatával

A vezérlő belső és külső kontúroknál a körívek előtolását a szerszám forgácsolóélénél állandóan tartja.

MEGJEGYZÉS

Vigyázat, a szerszám és a munkadarab veszélybe kerülhet!

Ha az **M109** funkció aktív, a vezérlő a nagyon kicsi külső sarkok (csúcsszögek) megmunkálásánál az előtolást részben drasztikusan megemeli. Megmunkálás során fennáll a szerszám törésének vagy a munkadarab megsérülésének veszélye!

- Az **M109** funkciót ne alkalmazza nagyon kicsi külső sarkok (csúcsszögek) megmunkálásánál

Viselkedés köríveken M110 használatával

A vezérlő a körívekre vonatkozó előtolást csak a belső kontúroknál tartja állandó értéken. Az előtolás szabályozása nem hat ki a körívek külső kontúrjának megmunkálására.

Ha **M109**-et vagy **M110**-et definiál egy 200-nál nagyobb számú megmunkálási ciklus meghívása előtt, az előtolásszabályzás ezen megmunkálási ciklusokon belüli körpályákra is érvényes lesz. A megmunkálási ciklus befejezése vagy visszavonása után visszaáll a kezdeti állapot.

Funkció

M109 és **M110** a mondat elején lépnek érvénybe. **M109** és **M110** törléséhez adja meg az **M111**-et.

Sugárkorrigált kontúr kiszámítása előre (LOOK AHEAD): M120

Általános működés

Ha a szerszám sugara nagyobb, mint a sugárkorrekcióval megmunkálandó kontúrlépés, akkor a vezérlő megszakítja a program futását és hibaüzenetet küld. **M97** letiltja ezt a hibaüzenetet, de marási nyomhoz vezet és eltolja még a sarkot is.

További információ: "Kis kontúrlépcsők megmunkálása: M97", oldal 239

Alámetszések esetén a vezérlő akár a kontúrba is belevághat.

Viselkedés M120 használatával

A vezérlő ellenőrzi a sugárkompenzált kontúrokat, hogy azok tartalmaznak-e alámetszéseket vagy átfedéseket, és előre kiszámolja a szerszámpályát az aktuális NC mondattól. Azt a helyet, ahol a szerszám belevágna a kontúrba, a szerszám nem munkálja meg (a sötét terület az ábrán). A digitalizált vagy külsőleg létrehozott adatok szerszámsugár korrekciójának kiszámításához is használhatja az **M120** funkciót. Ezáltal az elméleti szerszámsugártól való eltérést korrigálhatja.

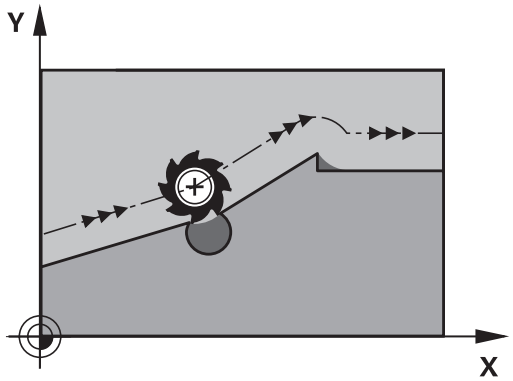

Az előre kiszámítandó NC mondatok számát (max. 99), az **M120** után álló **LA** (angolul **L**ook **A**head: nézz előre) segítségével határozza meg. Minél több NC mondatot számoltat előre a vezérlővel, annál lassabb lesz a feldolgozás.

Bevitel

Ha egy pozicionáló mondatban megadja az **M120** funkciót, akkor a vezérlő folytatja a párbeszédet, és rákérdez az előre kiszámítandó NC mondatok **LA** számára.

Funkció

Programozza az **M120** funkciót azon NC mondatba, amely tartalmazza az **G41** vagy **G42** sugárkorrekciót. Ezzel állandó és áttekinthető programozási eljárásmódot ér el. A következő NC szintaxisok deaktiválják az **M120** funkciót:

- **G40**
- **M120 LA0**
- **M120LA** nélkül
- **%**
- Ciklus **G80** vagy **PLANE** funkciók

Az **M120** a mondat kezdetén hat, és hatással van a maró megmunkáló ciklusokra.

Korlátozások

- Külső vagy belső megállítás után csak mondatrafutással állhat rá ismét a kontúrra. Mondatrafutás előtt függessze fel az **M120**-t, különben a vezérlő hibaüzenetet jelez.
- Ha érintőlegesen áll rá a kontúrra, használja az **APPR LCT** funkciót. NC mondat **APPR LCT**-vel csak a megmunkálási síkban fekvő koordinátákat tartalmazhat.
- Ha érintőlegesen hagyja el a kontúrt, használja a **DEP LCT** funkciót. NC mondat **DEP LCT**-vel csak a megmunkálási síkban fekvő koordinátákat tartalmazhat.
- Mielőtt alkalmazná az alábbi funkciókat, oldja fel az **M120** funkciót és a sugárkorrekciót:
  - Ciklus **G62 TURES**
  - Ciklus **G80 MEGMUNKALASI SIK**
  - **PLANE** funkció
  - **M114**
  - **M128**

Kézikerék pozícionálás szuperponálása programfutás közben: M118

Általános működés

Vegye figyelembe a Gépkönyv előírásait.
A gépgyártónak a vezérlőt ehhez a funkcióhoz elő kell készítenie.

Programfutás üzemmódokban a vezérlő a szerszámot az NC programban meghatározott módon mozgatja.

Viselkedés M118-val

Az **M118** megengedi a kézikerekes korrigálást a programfutás során. Ehhez programozza be az **M118**-at, és adjon meg egy tengelyspecifikus értéket (egyenes vagy forgó tengely).

- Az **M118** kézikerék felülírás funkció a **Dynamic Collision Monitoring (DCM)** funkcióval kapcsolatban kizárólag megállított állapotban lehetséges.

  Az **M118** korlátozás nélküli használatához a **Dynamic Collision Monitoring (DCM)** funkciót a menüben lévő funkciógombbal kell kikapcsolnia vagy pedig egy ütközési test (CMO-k) nélküli kinematikát kell aktiválnia.
- **M118** rögzített tengelyek esetén nem lehetséges. Ha az **M118** mellékfunkciót rögzített tengelyeknél akarja használni, akkor előbb a rögzítést kell feloldani.

Bevitel

Ha egy pozicionáló mondatban megadja az **M118** funkciót, akkor a vezérlő folytatja a párbeszédet és rákérdez a tengelyspecifikus értékekre. A koordináták beviteléhez használja a narancssárga tengelygombokkal vagy az alfabetikus billentyűzetet.

Funkció

Törölheti a kézikerekes pozícionálást az **M118** ismételt, de koordináták nélküli programozásával vagy az NC program **M30** / **M2**-val való befejezésével.

A program megszakításakor a kézikerekes pozícionálás is szintén törlődik.

M118 a mondat elején lép érvénybe.

Példa

Programfutás alatt a kézikerékkel az X/Y megmunkálási síkban ±1 mm-rel, a B forgástengelyben ±5°-kal a programozott értéktől kell elmozogni.

```
N250 G01  G41 X+0  Y+38.5 F125  M118 X1  Y1 B5*
```

Az NC programból származó **M118** alapvetően a gépi koordinátarendszerben érvényes.

Aktív Globális programbeállítások opció (opció 44) mellett a **Kézikerék felülírás** az utoljára megadott koordinátarendszerben érvényes. A Kézikerék felülírás számára az aktív koordinátarendszert a kiegészítő állapotkijelző **POS HR** fülében látja.

A vezérlő a **POS HR** fülben megjeleníti továbbá, hogy a **Max.érték**-et az **M118** vagy a Globális programbeállítások határozzák-e meg.

További információk: Felhasználói kézikönyv **Beállítás, NC programok tesztelése és végrehajtása**

A **Kézikerék felülírás** a **Pozícionálás kézi értékbeadással** üzemmódban is érvényes!

Virtuális VT szerszámtengely (opció 44)

Vegye figyelembe a Gépkönyv előírásait.

A gépgyártónak a vezérlőt ehhez a funkcióhoz elő kell készítenie.

A virtuális szerszámtengellyel a döntött állású szerszám irányába is lehet mozogni a kézikerékkel, dönthető főorsóval rendelkező gép esetén. Egy virtuális-tengely irányú mozgáshoz válassza a **VT** tengelyt a kézikerék kijelzőjén.

További információk: Felhasználói kézikönyv **Beállítás, NC programok tesztelése és végrehajtása**

Egy HR 5xx kézikeréken a virtuális szerszámtengelyt közvetlenül a narancssárga **VI** tengelygombbal lehet kiválasztani.

Az **M118** funkcióval kézikerekes szuperponálást is végrehajthat az éppen aktív szerszámtengely irányában. Ehhez az **M118** funkcióban legalább a főorsót kell meghatároznia a megengedett mozgástartománnyal együtt (pl. **M118 Z5**) a kézikeréknél pedig válassza a **VT** tengelyt.

Visszahúzás a kontúrról a szerszámtengely irányában: M140

Általános működés

A vezérlő a szerszámot a **Mondatonkénti programfutás** és **Folyamatos programfutás** üzemmódokban az NC program ban meghatározottak szerint mozgatja.

Viselkedés M140 használatával

Az **M140 MB** (kijáratás) funkcióval megadhatja azt a pályát a szerszámtengely irányában, amelyiken a szerszám elhagyja a kontúrt.

MEGJEGYZÉS

Ütközésveszély!

A gépgyártónak különféle lehetőségei vannak a DCM dinamikus ütközésfelügyelet (opció 40) konfigurálására. Géptől függően a vezérlő felismert ütközés ellenére is folytatja az NC program végrehajtását hibaüzenet nélkül. A vezérlő megállítja a szerszámot az utolsó ütközésmentes pozícióban és ettől a pozíciótól folytatja az NC program végrehajtását. A DCM ezen konfigurációjánál nem programozott mozgások keletkezhetnek. **Ez a viselkedés független attól, hogy az ütközésfelügyelet aktív-e vagy sem.** Az ilyen mozgások közben ütközésveszély áll fenn!

- ▶ További információk a gépkönyvben találhatók
- ▶ Ellenőrizze a gép mozgását

Bevitel

Ha egy pozicionáló mondatban megadja az **M140** funkciót, a vezérlő folytatja a párbeszédet és rákérdez a pályára, amelyiken a szerszám a kontúrt elhagyja. Adja meg a kívánt utat, amelyen a szerszám a kontúrt elhagyja, vagy nyomja meg az **MB MAX** funkciógombot, hogy az elmozdulás a mozgási tartomány széléig történjen.

A gépgyártó a **moveBack** (200903 sz.) opcionális gépi paraméterben határozza meg, hogy a visszahúzási elmozdulás **MB MAX** milyen távolságra érjen véget a végálláskapcsoló vagy egy ütközési test előtt.

Ezen kívül az előtolás is programozható, amellyel a szerszám a megadott utat megteszi. Ha nem ad meg az előtolást, a vezérlő gyorsjáratban teszi meg a programozott utat.

Funkció

M140 funkció csak abban a mondatban érvényes, amelyikben az **M140** programozásra került.

M140 a mondat elején lép érvénybe.

Példa

NC mondat 250: szerszám eltávolodik 50mm-t a kontúrtól

NC mondat 251: szerszám a mozgási tartomány széléig mozog

```
N250 G01  X+0 Y+38.5  F125 M140  MB50*
N251 G01  X+0 Y+38.5  F125 M140  MB MAX*
```

Az **M140** döntött megmunkálási sík esetén is érvényes. Fejfordító tengelyekkel szerelt gépek esetén a vezérlő a szerszámot **T-CS** szerszám koordináta rendszerben mozgatja.

Az **M140 MB MAX** esetén a vezérlő a szerszámot csak a szerszámtengely pozitív irányába húzza vissza.

Az **M140** szerszámtengelyéhez szükséges információkat a vezérlő a szerszámbehívásból szerzi meg.

MEGJEGYZÉS

Ütközésveszély!

Amennyiben az **M118** funkció segítségével kívánja egy elforduló tengely pozícióját megváltoztatni kézikerékkel, majd végre kívánja hajtani az **M140** funkciót, a vezérlő a visszahúzás során figyelmen kívül hagyja a szuperponált értékeket. Különösen fejfordító tengelyekkel rendelkező gépek esetén áll fenn a nem kívánt és előre nem látható mozgások veszélye. Az ilyen visszahúzó mozgások közben ütközésveszély áll fenn!

- **M118** és **M140** kombinációja a forgótengelyes gépeknél nem megengedett

Tapintórendszer felügyeletének elnyomása: M141

Általános működés

Ha vezérlő kitérített helyzetű tapintószár esetén hibaüzenetet küld, amint el kívánja mozdítani a gép tengelyeit.

Viselkedés M141 használatával

A vezérlő akkor is elmozdítja a gép tengelyeit, ha a tapintó kitérített helyzetben van. Ez a funkció akkor szükséges, ha saját mérési ciklust ír -mal, hogy a tapintót kitérített állapotából egy pozicionáló mondattal visszahúzza.

MEGJEGYZÉS

Ütközésveszély!

Az **M141** mellékfunkció esetén a vezérlő kitérített tapintószár esetén nem küldi a megfelelő hibaüzenetet. A vezérlő nem végez automatikus ütközésellenőrzést a tapintószárral. A két eljárással biztosítani kell, hogy a tapintó biztonságosan visszahúzható legyen. Hibásan megválasztott visszahúzási irány esetén ütközésveszély áll fenn!

- Óvatosan tesztelje az NC programot vagy a programszakaszt a **Mondatonkénti programfutás** üzemmódban

Az **M141** csak az egyenes mondatokban hatásos.

Érvényesség

M141 funkció csak abban a mondatban érvényes, amelyikben az **M141** programozásra került.

M141 a mondat elején lép érvénybe.

Alapelforgatás törlése: M143

Általános működés

Az alapelforgatás mindaddig hatásos, amíg vissza nem állítja vagy egy új értékkel felül nem írja azt.

Viselkedés M143 használatával

A vezérlő töröl egy alapelforgatást az NC programból.

Az **M143** funkció nem engedélyezett program közbeni indítás esetén.

Funkció

M143 funkció csak attól a mondatban érvényes, amelyikben az **M143** programozásra került.

M143 a mondat elején lép érvénybe.

M143 törli a bázispont táblázat **SPA**, **SPB** és **SPC** oszlopaiból a bejegyzéseket. A megfelelő sor ismételt aktiválásakor az alapelforgatás minden oszlopban újra **0**.

A szerszám automatikus felemelése a kontúrról NC stop esetén: M148

Általános működés

A vezérlő egy NC stop esetén minden mozgást leállít. A szerszám a megszakítási pontnál megáll.

Viselkedés M148 használatával

Vegye figyelembe a Gépkönyv előírásait.

Ezt a funkciót a gépgyártó konfigurálja és engedélyezi.

A gépgyártó a **CfgLiftOff** (201400 sz.) gépi paraméterben határozza meg azt az utat, amit a vezérlő **LIFTOFF** esetén megtesz. A **CfgLiftOff** gépi paraméter használatával a funkció akár inaktiválható is.

Állítsa be a szerszámtáblázat **LIFTOFF** oszlopában az aktív szerszámnál az **Y** paramétert. A vezérlő a szerszámot a szerszámtengely irányában legfeljebb 2 mm-rel elhúzza a kontúrtól.

További információk: Felhasználói kézikönyv **Beállítás, NC programok tesztelése és végrehajtása**

A **LIFTOFF** (kiemelés) a következő esetekben lép érvénybe:

- A kezelő által előidézett NC stop
- A szoftver által előidézett NC stop, pl. ha hiba keletkezik a hajtásrendszerben
- Áramkimaradás

A vezérlő az **M148** funkcióval való visszahúzáskor nem okvetlenül a szerszámtengely irányába emel.

Az **M149** funkcióval a vezérlő inaktiválja a **FUNCTION LIFTOFF** funkciót anélkül, hogy az emelési irányt visszavonná. Az **M148** programozásakor a vezérlő aktiválja az automatikus felemelést a **FUNCTION LIFTOFF** által definiált felemelési iránnyal.

Funkció

Az **M148** addig érvényes, míg a funkciót az **M149** vagy a **FUNCTION LIFTOFF RESET** inaktívra nem állítja.

M148 a mondat elején, a **M149** a mondat végén lép érvénybe.

Sarkok lekerekítése: M197

Általános működés

A vezérlés a külső sarkoknál egy ívátmenetet szúr be aktív sugárkorrekció esetén. Ez az él legömbölyítéséhez vezethet.

Működés M197-tel

Az **M197** funkcióval a kontúr a saroknál érintőlegesen meghosszabbodik, és egy kisebb átmenő ív kerül beszúrásra. Az **M197** funkció programozásakor az **ENT** gomb lenyomását követően a vezérlő megnyitja a **DL** beviteli mezőt. A **Dl-ben** határozza meg azt a hosszt, amivel a vezérlő meghosszabbítja a kontúrelemeket. Az **M197**-vel a sarok sugara lecsökken, a sarok íve kisebb és a mozgás még mindig érintő marad.

Funkció

A **M197** funkció mondatonként érvényes, és csak külső sarkokra vonatkozik.

Példa

```
G01 X... Y... RL M197 DL0.876*
```

8

Alprogramok és programrészek ismétlése

8.1 Alprogramok és programrész ismétlések

Az alprogramok és programrész ismétlések lehetővé teszik, hogy egy egyszer már programozott megmunkálási műveletsort annyiszor futtasson le, ahányszor szükséges.

Címke

Alprogramok és programrész-ismétlések **G98 l**-vel kezdődnek az NC programban, a LABEL rövidítésével (angol, jelentése címke, jelölés).

A LABEL-ek számot kapnak 1 és 65535 között, vagy egy Ön által meghatározott nevet. A LABEL nevek legfeljebb 32 karakterből állhatnak.

> **Megengedett karakterek**: # $ % & , - _ . 0 1 2 3 4 5 6 7 8 9 @ a b c d e f g h i j k l m n o p q r s t u v w x y z- A B C D E F G H I J K L M N O P Q R S T U V W X Y Z
>
> **Tiltott karakterek**: <üres hely> ! “ ‘ ( ) * + : ; < = > ? [/] ^ ` { | } ~ban

Minden LABEL számot, ill. minden LABEL nevet csak egyszer adhat meg az NC programban a **LABEL SET** gombbal vagy a **G98** megadásával. A megadható címkenevek számát csak a belső memória korlátozza.

> Ne használjon egy címkeszámot vagy -nevet egynél többször!

A 0. címke (**G98 L0**) kizárólag az alprogramok végét jelzi és ezért akárhányszor előfordulhat a programban.

> Hasonlítsa össze az alprogram és a programrész-ismétlés programozási módszereket az ún. ha-akkor döntésekkel, mielőtt létrehozza az NC programot.
>
> Ezzel elkerüli az esetleges félreértéseket és programozási hibákat.
>
> **További információ:** "Ha-akkor-döntések Q-paraméterekkel", oldal 288

8.2 Alprogramok

Végrehajtási sorrend

1 A vezérlő az NC programot a **Ln,0** alprogram meghívásig hajtja végre
2 A vezérlő ezután a meghívott alprogramot az elejétől a végéig, **G98 L0**-ig végrehajtja
3 Azt követően a vezérlés az NC programot azzal a mondattal folytatja, amely a **Ln,0** alprogram meghívás után következik

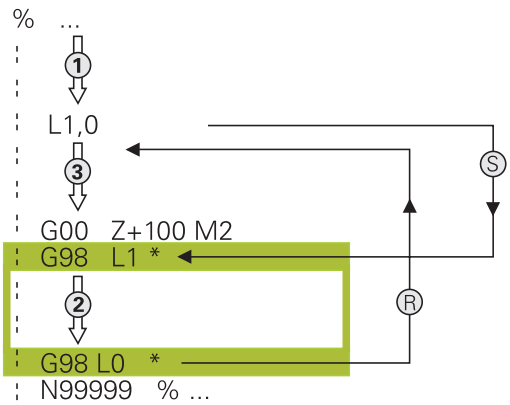

Megjegyzések a programozáshoz

- A főprogram tetszőleges számú alprogramot tartalmazhat
- Az alprogramok tetszőleges sorrendben és alkalommal meghívhatók
- Egy alprogram nem hívhatja meg önmagát
- Alprogramokat M2-t vagy M30-at tartalmazó NC mondat mögött programozzon
- Ha az NC programban az alprogramok az M2-t vagy M30-at tartalmazó NC mondat előtt állnak, akkor azok behívás nélkül legalább egyszer lefutnak

Alprogram programozása

LBL SET

- Az elejének megjelöléséhez: Nyomja meg a **LBL SET** gombot
- Adja meg az alprogram számát. Ha címkenevet szeretne használni, nyomja meg az **LBL NAME** funkciógombot a szövegbevitelhez.
- Írja be a szöveget
- Vége megjelölése: Nyomja meg a **LBL SET** gombot és adja meg a **0** címkeszámot

Alprogram meghívása

LBL CALL

- Alprogram hívása: Nyomja meg az **LBL CALL** gombot
- Adja meg a hívandó alprogram alprogram-számát. Ha címkenevet szeretne használni, nyomja meg az **LBL NAME** funkciógombot a szövegbevitelhez.

> A **L 0** utasítás nem megengedett (a nullás címke csak az alprogramok végét jelöli).

8.3 Programrész ismétlések

Label G98

A programrész ismétlés kezdetét az **G98 L** címke jelzi. A programrész ismétlés végét pedig a **Ln,m**.

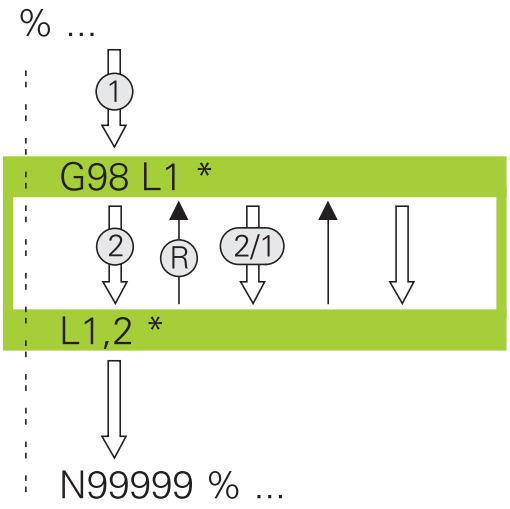

Végrehajtási sorrend

1 A vezérlő az NC programot a programrész végéig (**Ln,m** hajtja végre
2 Ezután a vezérlő a LABEL-el megcímkézett mondattól megismétli a programrészt egészen a **Ln,m** címkebehívásig annyi alkalommal, amennyit a **m** alatt megadott
3 Azt követően a vezérlés folytatja az NC program végrehajtását

Megjegyzések a programozáshoz

- Egy programrész legfeljebb 65 534 alkalommal ismételhető meg
- A vezérlő mindig eggyel többször hajtja végre a programrészt, mint a programozott ismétlések száma, mivel az első ismétlés az első megmunkálási folyamat végrehajtása után indul.

Programrész ismétlés programozása

LBL SET

- A kezdet megjelöléséhez nyomja meg az **LBL SET** gombot és adja meg a CÍMKESZÁMOT az ismételni kívánt programrészhez. Ha címkenevet szeretne használni, nyomja meg az **LBL NAME** funkciógombot a szövegbevitelhez.
- Adja meg a programrészt

Programrész ismétlés meghívása

LBL CALL

- Programrész meghívása: Nyomja meg az **LBL CALL** gombot
- Adja meg az ismétlendő programrész számát. Ha LABEL nevet szeretne használni, nyomja meg az **LBL NAME** funkciógombot a szövegbevitelhez
- Adja meg a **REP** ismétlések számát, és nyugtázza az **ENT** gombbal.

8.4 Külső NC program behívása

Funkciógombok áttekintése

Ha megnyomja a **PGM CALL** gombot, akkor a vezérlő a következő funkciógombokat jeleníti meg:

Funkciógomb	Funkció	Leírás
PROGRAM ELŐHÍVÁS	Hívja meg az NC programot a **%**-val	oldal 261
NULLAPONT TÁBLÁZAT VÁLASZTÁS	Válassza ki a nullapont táblázatot a **%:TAB:**-val	oldal 376
PONT-TÁBLÁZAT VÁLASZTÁS	Válassza ki a ponttáblázatot a **%:PAT:**-val	oldal 265
KONTÚRT KIVÁLASZT	Válassza ki a kontúrprogramot a **%:CNT:**-val	Lásd Felhasználói kézikönyv Megmunkálási ciklusok programozása
PROGRAMOT KIVÁLASZT	Válassza ki az NC programot a **%:PGM:**-val	oldal 262
VÁLASZTOTT PROGRAM ELŐHÍVÁSA	Hívja be az utolsó kiválasztott fájlt a **%<>%**-val	oldal 262
CIKLUS VÁLASZTÁS	Válasszon ki egy tetszőleges NC programot megmunkáló ciklusként a **G:**-vel	Lásd Felhasználói kézikönyv Megmunkálási ciklusok programozása

Végrehajtási sorrend

1 A vezérlő végrehajtja az alkatrészprogramot addig a mondatig, ahol egy másik NC programot hív meg a **%** segítségével
2 Ezután a vezérlő végrehajtja a meghívott NC programot az elejétől a végéig
3 A vezérlő folytatja a meghívó NC programot a attól az NC mondattól, amely a programmeghívást követi

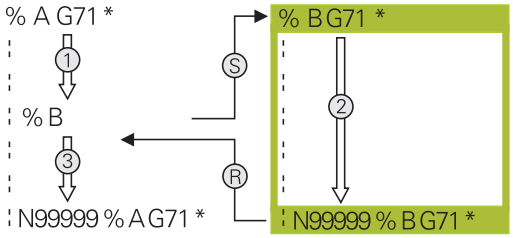

Megjegyzések a programozáshoz

- Tetszés szerinti NC program hívásához a vezérlőnek nincs szüksége címkékre.
- A hívott NC program nem tartalmazhat olyan **%** parancsot, amelyben a hívó NC program szerepel (végtelen hurok).
- A hívott NC program nem tartalmazhat **M2** vagy **M30** mellékfunkciót. Ha a hívott NC programban címkével definiált alprogramok vannak, akkor az M2 vagy M30 mellékfunkciók az **D09 P01 +0 P02 +0 P03 99** ugrási funkcióval helyettesíthetők.
- Ha Ön egy DIN/ISO-programot akar behívni, akkor adja meg az .I fájltípust a programnév után.
- Egy tetszőleges NC programot a **G39** ciklussal is meghívhat.
- Egy tetszőleges NC programot a **Ciklus választása** funkcióval is meghívhat (**G: :**).
- A Q paraméterek a programhívásnál **%**-kal alapvetően globálisan érvényesek. Ezért ügyeljen arra, hogy a hívott NC program Q paramétereinek változtatásai kihatnak a hívó NC programra is.

Miközben a vezérlő végrehajtja a hívó NC programot, az összes hívott NC program szerkesztése tiltva van.

A hívott NC programok vizsgálata

MEGJEGYZÉS

Ütközésveszély!

A vezérlő nem hajtja végre a szerszám és a munkadarab ütközésének automatikus ellenőrzését. Ha a meghívott NC programokban a koordinátaátszámításokat nem állítja vissza célzottan, ezek a transzformációk ugyanúgy kihatnak a meghívó NC programra is. A megmunkálás során ütközésveszély áll fenn!

- Az alkalmazott koordinátatranszformációkat állítsa vissza még ugyanabban az NC programban
- Adott esetben ellenőrizze grafikai szimulációval a végrehajtást

A vezérlő megvizsgálja a hívott NC programokat:

- Ha a hívott NC program tartalmazza az **M2** vagy **M30** mellékfunkciókat, a vezérlő figyelmeztetést ad ki. A vezérlő automatikusan törli a figyelmeztetést, ha Ön egy másik NC programot választ.
- A vezérlő a végrehajtás előtt megvizsgálja a hívott NC programokat a teljesség szempontjából. Ha hiányzik az **N99999999** NC mondat, a vezérlő hibajelzéssel megáll.

További információk: Felhasználói kézikönyv **Beállítás, NC programok tesztelése és végrehajtása**

Útvonaladatok

Ha csak egy programnevet ad meg, akkor a meghívott NC-programnak ugyanabban a könyvtárban kell lennie, mint a meghívó NC programnak.

Ha a meghívott program más könyvtárban van, mint a meghívó NC program, akkor meg kell adni a teljes elérési utat, pl. **TNC:\ZW35\HERE\PGM1.H**.

Vagy relatív útvonalakat is beprogramozhat:

- a hívó NC programkönyvtárából kiindulva egy könyvtárszinttel feljebb **..\PGM1.H**
- a hívó NC program könyvtárából kiindulva egy könyvtárszinttel lejjebb **DOWN\PGM2.H**
- a hívó NC program könyvtárából kiindulva egy szinttel feljebb és egy másik könyvtárba **..\THERE\PGM3.H**

A **SYNTAX** funkciógomb segítségével az elérési útvonal kettős idézőjelek közé tehető. A kettős idézőjelek határozzák meg az elérési útvonal elejét és végét. Ezáltal a vezérlő a lehetséges különleges karaktereket az elérési útvonal részeként ismeri fel.

További információ: "Fájlnevek", oldal 114

Ha a teljes elérési útvonal kettős idézőjelek között áll, akkor akár a **** jel, akár a **/** jel használható a mappák és a fájlok elválasztására.

Külső NC program meghívása

Programhívás: Egy program hívása

A **%** funkcióval külső NC programot hív meg. A vezérlő ott dolgozza le a behívott NC programot, ahol azt az NC programban meghívta.

Ehhez alábbiak szerint járjon el:

PGM CALL

- Nyomja meg a **PGM CALL** gombot

PROGRAM ELŐHÍVÁS

- Nyomja meg a **PROGRAM ELŐHÍVÁS** funkciógombot
- > A vezérlő elindítja a párbeszédet a meghívandó NC program meghatározásához.
- Adja meg az útvonal nevét a billentyűzettel

Alternatíva

FÁJL VÁLASZTÁSA

- Nyomja meg a **FÁJL VÁLASZTÁSA** funkciógombot
- > A vezérlő megnyit egy kiválasztó ablakot, amiben kiválaszthatja a meghívandó NC programot.
- Hagyja jóvá az **ENT** gombbal

> Ha a meghívott fájl ugyanabban a könyvtárban van, mint a meghívó fájl, akkor elég, ha a fájlnevet útvonal nélkül adja meg. Ehhez a **FÁJL VÁLASZTÁSA** funkciógomb kiválasztóablakán belül a **FÁJLNÉV ÁTVÉTELE** funkciógomb áll rendelkezésre.

Meghívás PROGRAM KIVÁLASZTÁSA és KIVÁLASZTOTT Program meghívása-val

A **%:PGM** funkcióval: válasszon ki egy külső NC programot, amit külön hív meg egy másik helyen az NC programban. A vezérlő ott dolgozza le a külső NC programot, ahol azt az NC programban a **CALL SELECTED PGM%<>%**-vel meghívta.

A **%:PGM:** funkció szövegparamétereket is tartalmazhat, így programhívások dinamikusan vezérelhetők.

Az NC programot az alábbiak szerint válassza ki:

PGM CALL

- Nyomja meg a **PGM CALL** gombot

PROGRAMOT KIVÁLASZT

- Nyomja meg a **PROGRAMOT KIVÁLASZT** funkciógombot
- > A vezérlő elindítja a párbeszédet a meghívandó NC program meghatározásához.

FÁJL VÁLASZTÁSA

- Nyomja meg a **FÁJL VÁLASZTÁSA** funkciógombot
- > A vezérlő megnyit egy kiválasztó ablakot, amiben kiválaszthatja a meghívandó NC programot.
- Hagyja jóvá az **ENT** gombbal

> Ha a meghívott fájl ugyanabban a könyvtárban van, mint a meghívó fájl, akkor elég, ha a fájlnevet útvonal nélkül adja meg. Ehhez a **FÁJL VÁLASZTÁSA** funkciógomb kiválasztóablakán belül a **FÁJLNÉV ÁTVÉTELE** funkciógomb áll rendelkezésre.

A kiválasztott NC programot hívja be az alábbiak szerint::

PGM CALL

- Nyomja meg a **PGM CALL** gombot

VÁLASZTOTT PROGRAM ELŐHÍVÁSA

- Nyomja meg a **VÁLASZTOTT PROGRAM ELŐHÍVÁSA** funkciógombot
- > A vezérlő a **%<>%** segítségével meghívja az utoljára kiválasztott NC programot.

> Ha hiányzik a **%<>%** program, a vezérlő megszakítja a végrehajtást vagy a szimulációt egy hibaüzenettel. Ha meg kívánja akadályozni a program nem kívánt megszakításait, ellenőrizze a program kezdetén az összes útvonalat az **D18**-funkcióval (**ID10 NR110** és **NR111**).
> **További információ:** "D18 – Rendszeradatok olvasása", oldal 314

8.5 Ponttáblázatok

Alkalmazás

Ponttáblázat segítségével egy vagy egymás után több ciklus végrehajtható egy szabálytalan pontmintázaton.

Felhasznált témák

Ponttáblázat létrehozása

A ponttáblázat létrehozásának lépései:

- Válassza a **PROGRAMOZÁS** üzemmódot

PGM MGT

- Nyomja meg a **PGM MGT** gombot
- > A vezérlő megnyitja a fájlkezelőt.
- Válassza ki a kívánt mappát a fájlstruktúrában
- Írja be a nevet és a fájl típusát ***.pnt**

ENT

- Hagyja jóvá a bevitelt az **ENT** gombbal

MM

- Nyomja meg az **MM** vagy **INCH** funkciógombot.
- > A vezérlő megnyitja a táblázatszerkesztőt és egy üres ponttáblázatot mutat.

SOR BEIL- LESZTÉSE

- Nyomja meg a **SOR BEILLESZTÉSE** funkciógombot
- > A vezérlő egy új sort illeszt be a ponttáblázatba.
- Adja meg a kívánt megmunkálási pont koordinátáit
- Ismételje a folyamatot mindaddig, amíg az összes kívánt koordinátát be nem adta

> A ponttáblázat nevének SQL-hez való hozzárendelés esetén egy betűvel kell kezdődnie.

Ponttáblázat kijelzésének konfigurálása

A ponttáblázat kijelzésének konfigurálási lépései:

- Meglévő ponttáblázat megnyitása

További információ: "Ponttáblázat létrehozása", oldal 263

OSZLOPOK RENDEZÉSE/ ELREJTÉSE

- Nyomja meg az **OSZLOPOK RENDEZÉSE/ ELREJTÉSE** funkciógombot
> A vezérlő megnyitja az **Oszlopok sorrendje** ablakot.
- A táblázat kijelzésének konfigurálása

OK

- Nyomja meg az **OK** funkciógombot
> A vezérlő megjeleníti a kiválasztott konfigurációnak megfelelő táblázatot.

Ha beírja az 555343 kulcsszámot, a vezérlő a **FORMÁTUM SZERK.** funkciógombot mutatja. Ezzel a funkciógombbal tudja módosítani a táblázatok tulajdonságait.

A megmunkálás egyes pontjainak elrejtése

A ponttáblázatban a **FADE** oszlop segítségével megjelölhet pontokat, hogy azok a megmunkálás közben rejtve legyenek.

A pontok elrejtésének lépései:

- Válassza ki a kívánt pontot a táblázatban
- Válassza a **FADE** oszlopot

ENT

- Aktiválja az elrejtést az **ENT** gombbal

NO ENT

- A **NO ENT** gombbal inaktiválja az elrejtést

Válassza a ponttáblázatot az NC programban

Ponttáblázat kiválasztásának lépései az NC programban:

- Válassza ki a **Programozás** üzemmódban azt az NC programot, amelyhez aktiválni szeretné a ponttáblázatot.

PGM CALL

- Nyomja meg a **PGM CALL** gombot

PONT-TÁBLÁZAT VÁLASZTÁS

- Nyomja meg a **PONTTÁBLÁZAT VÁLASZTÁS** funkciógombot

FÁJL VÁLASZTÁSA

- Nyomja meg a **FÁJL VÁLASZTÁSA** funkciógombot
- A fájlstruktúra segítségével válassza ki a ponttáblázatot
- Nyomja meg az **OK** funkciógombot

Ha a ponttáblázat más könyvtárban van, mint amelyben az NC program található, akkor meg kell adni a teljes elérési utat.

> Ha a meghívott fájl ugyanabban a könyvtárban van, mint a meghívó fájl, akkor elég, ha a fájlnevet útvonal nélkül adja meg. Ehhez a **FÁJL VÁLASZTÁSA** funkciógomb kiválasztóablakán belül a **FÁJLNÉV ÁTVÉTELE** funkciógomb áll rendelkezésre.

```
110 %:PAT: "TNC:\nc_prog\positions.pnt"*
```

Ponttáblázatok használata

Ahhoz, hogy a ponttáblázatban definiált pontokon ciklust hívjon be, programozza a ciklushívást a **G79 PAT** funkcióval.

A **G79 PAT** funkcióval a vezérlő az utoljára definiált ponttáblázatot hajtja végre.

A ponttáblázat használatának lépései:

CYCL CALL

- Nyomja meg a **CYCL CALL** gombot

CYCLE CALL PAT

- Nyomja meg a **CYCL CALL PAT** funkciógombot
- Adja meg az előtolást, pl. **F MAX**

> A vezérlő ezzel az előtolással mozog a ponttáblázat pontjai között. Ha nem ad meg az előtolást, a vezérlő az utoljára meghatározott előtolással mozog.

- Adott esetben adja meg a kiegészítő funkciókat
- Nyomja meg az **END** gombot

Megjegyzések

- Ha előpozicionáláskor a szerszámtengely-irányban csökkentett előtolással akar mozogni, programozza az **M103** mellékfunkciót.
- A vezérlő a **G79 PAT** funkcióval az utoljára definiált ponttáblázatot hajtja végre akkor is, ha a ponttáblázat a **%** funkcióval beágyazott NC programban lett definiálva.

Definíció

Fájltípus	Definíció
***.pnt**	Ponttáblázat

8.6 Egymásba ágyazás

Egymásbaágyazás típusai

- Alprogramok hívása alprogramokban
- Programrészek ismétlése a programrész-ismétlésben
- Alprogram meghívása a programrészek-ismétlésekben
- Programrész-ismétlések az alprogramokban

> Alprogramok és programrész-ismétlések további külső NC programokat hívhatnak meg.

Egymásbaágyazási mélység

A beágyazás mélységét többek között az határozza meg, hogy a programrészek vagy alprogramok milyen gyakran tartalmazhatnak további alprogramokat vagy programrész-ismétléseket.

- Maximális egymásbaágyazási mélység alprogramoknál: 19
- Külső NC programok maximális beágyazási mélysége: 19, amikor is egy **G79** külső program meghívásaként funkcionál
- A programrész ismétlés tetszőleges gyakorisággal egymásbaágyazható

Alprogram egy alprogramon belül

Példa

%UPGMS G71 *	
...	
N17 L "UP1",0*	Alprogram hívása a G98 L1 címkénél
...	
N35 G00 G40 Z+100 M2*	Utolsó programmondat a
	főprogramban M2-vel
N36 G98 L "UP1"	Az SP1 alprogram kezdete
...	
N39 L2,0*	Alprogram hívása a G98 L2 címkénél
...	
N45 G98 L0*	A 1-es alprogram vége
N46 G98 L2*	A 2-es alprogram kezdete
...	
N62 G98 L0*	A 2-es alprogram vége
N99999999 %UPGMS G71 *	

Program végrehajtása

1 Az UPGMS főprogram a 17. NC mondatig lesz végrehajtva
2 Az UP1 alprogram lesz meghívva és a 39. NC mondatig lesz végrehajtva
3 A 2 alprogram lesz meghívva és a 62. NC mondatig lesz végrehajtva A 2 alprogram vége és visszaugrás az alprogram arra a pontjára, ahonnan az meg lett hívva.
4 Az UP1 alprogram a 40. NC mondattól a 45. NC mondatig lesz végrehajtva. Az UP1 alprogram vége és visszatérés az UPGMS főprogramba
5 Az UPGMS Főprogram a 18. NC mondattól a 35. NC mondatig lesz végrehajtva. Visszaugrás az 1. NC mondatra és program vége

Programrész ismétlés ismétlése

Példa

%REPS G71 *	
...	
N15 G98 L1*	Az 1-es programrész ismétlés kezdete
...	
N20 G98 L2*	Az 2-es programrész ismétlés kezdete
...	
N27 L2,2*	Programrész hívása két ismétléssel
...	
N35 L1,1*	Programrész eközött az NC mondat és G98 L1 között
...	(N15 NC mondat) egyszer meg lesz ismételve
N99999999 %REPS G71 *	

Program végrehajtása

1 Az REPS főprogram a 27. NC mondatig lesz végrehajtva
2 A 27. NC mondat és 20. NC mondat közötti programrész kétszer meg lesz ismételve
3 Az REPS Főprogram a 28. NC mondattól a 35. NC mondatig lesz végrehajtva.
4 A 35. NC mondat és 15. NC mondat közötti programrész egyszer meg lesz ismételve (tartalmazza a 20. És 27. NC mondat közötti programrész ismétlést)
5 Az REPS Főprogram a 36. NC mondattól a 50. NC mondatig lesz végrehajtva. Visszaugrás az 1. NC mondatra és program vége

Alprogram ismétlése

Példa

%UPGREP G71 *	
...	
N10 G98 L1*	Az 1-es programrész ismétlés kezdete
N11 L2,0*	Alprogram hívása
N12 L1,2*	Programrész hívása két ismétléssel
...	
N19 G00 G40 Z+100 M2*	A főprogram utolsó NC mondata M2-vel
N20 G98 L2*	Az alprogram kezdete
...	
N28 G98 L0*	Az alprogram vége
N99999999 %UPGREP G71 *	

Program végrehajtása

1 Az UPGREP főprogram a 11. NC mondatig lesz végrehajtva
2 A 2-es alprogram meghívása és végrehajtása.
3 A 12. NC mondat és 2. NC mondat közötti programrész kétszer meg lesz ismételve: A 2 alprogram 2-szer lesz ismételve
4 Az UPGREP Főprogram a 13. NC mondattól a 19. NC mondatig lesz végrehajtva. Visszaugrás az 1. NC mondatra és program vége

8.7 Programozási példák

Példa: Kontúr marása több fogással

Programfutás:

- Szerszám előpozicionálása a munkadarab felületéhez
- A fogásvételi mélység inkrementális megadása
- Kontúr marása
- Fogásvétel ismétlése és a kontúr marása

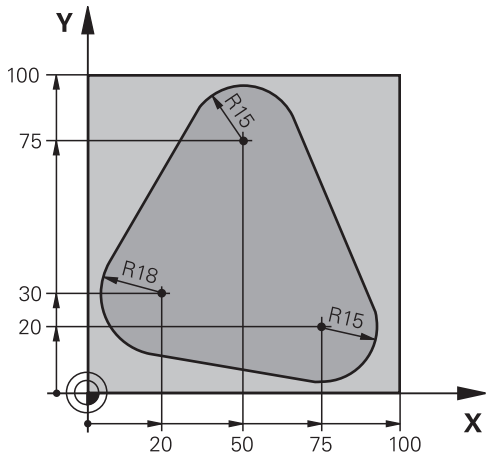

%PGMREP G71 *	
N10 G30 G17 X+0 Y+0 Z-40*	
N20 G31 G90 X+100 Y+100 Z+0*	
N30 T1 G17 S3500*	Szerszámbehívás
N40 G00 G40 G90 Z+250*	Szerszám visszahúzása
N50 I+50 J+50*	Pólus beállítása
N60 G10 R+60 H+180*	Előpozicionálás a munkasíkban
N70 G01 Z+0 F1000 M3*	Előpozicionálás a munkadarab felületéhez
N80 G98 L1*	Címke megadása a programrész ismétléshez
N90 G91 Z-4*	Növekményes fogásvétel mélységben (szabadon)
N100 G11 G41 G90 R+45 H+180 F250*	Első kontúrpont
N110 G26 R5*	Kontúr megközelítése
N120 H+120*	
N130 H+60*	
N140 H+0*	
N150 H-60*	
N160 H-120*	
N170 H+180*	
N180 G27 R5 F500*	Kontúr elhagyása
N190 G40 R+60 H+180 F1000*	Szerszám visszahúzása
N200 L1,4*	Visszaugrás az 1. címkére; programrész ismétlése összesen 4-szer
N200 G00 Z+250 M2*	Szerszám kijáratása, program vége
N99999999 %PGMWDH G71 *	

Példa: Furatcsoportok

Programfutás:

- A furatcsoport megközelítése a főprogramban
- Hívja meg a furatcsoportot (alprogram 1) a főprogramban
- A furatcsoport egyszeri programozása az 1-es alprogramban

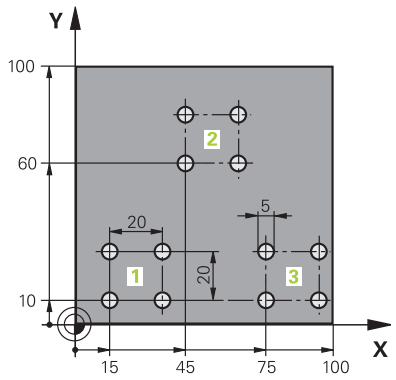

%SP1 G71 *	
N10 G30 G17 X+0 Y+0 Z-40*	
N20 G31 G90 X+100 Y+100 Z+0*	
N30 T1 G17 S3500*	Szerszámbehívás
N40 G00 G40 G90 Z+250*	Szerszám visszahúzása
N50 G200 FÚRÁS	Fúrás ciklusmeghatározás
Q200=2 ;BIZTONSAGI TAVOLSAG	
Q201=-30 ;MELYSEG	
Q206=300 ;ELOTOLAS SULLYSZTKOR	
Q202=5 ;SULLYESZTESI MELYSEG	
Q210=0 ;KIVARASI IDO FENT	
Q203=+0 ;FELSZIN KOORD.	
Q204=2 ;2. BIZTONSAGI TAVOLS	
Q211=0 ;KIVARASI IDO LENT	
Q395=0 ;VONATKOZT. MELYSEG	
N60 X+15 Y+10 M3*	Mozgás a 1-as furatcsoport kezdőpontjára
N70 L1,0*	Alprogram hívása a furatcsoporthoz
N80 X+45 Y+60*	Mozgás a 2-as furatcsoport kezdőpontjára
N90 L1,0*	Alprogram hívása a furatcsoporthoz
N100 X+75 Y+10*	Mozgás a 3-as furatcsoport kezdőpontjára
N110 L1,0*	Alprogram hívása a furatcsoporthoz
N120 G00 Z+250 M2*	Főprogram vége
N130 G98 L1*	A 1-es alprogram kezdete: Furatcsoport
N140 G79*	Ciklus hívása az 1. furathoz
N150 G91 X+20 M99*	Mozgás a 2. furathoz, ciklushívás
N160 Y+20 M99*	Mozgás a 3. furathoz, ciklushívás
N170 X-20 G90 M99*	Mozgás a 4. furathoz, ciklushívás
N180 G98 L0*	A 1-es alprogram vége
N99999999 %UP1 G71 *	

Példa: Furatcsoport több szerszámmal

Programfutás:

- Fix ciklusok programozása a főprogramban
- Hívja meg a teljes furatmintázatot (alprogram 1) a főprogramban
- Furatcsoport megközelítése (alprogram 2) az alprogram 1-ben
- A furatcsoport egyszeri programozása az 2-es alprogramban

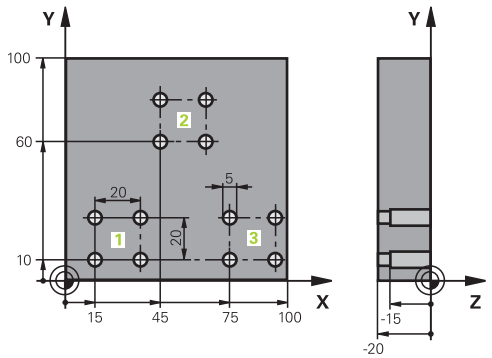

%SP2 G71 *	
N10 G30 G17 X+0 Y+0 Z-40*	
N20 G31 G90 X+100 Y+100 Z+0*	
N30 T1 G17 S5000*	Központfúró hívása
N40 G00 G40 G90 Z+250*	Szerszám visszahúzása
N50 G200 FÚRÁS	Központozás ciklusmeghatározás
Q200=2 ;BIZTONSAGI TAVOLSAG	
Q201=-3 ;MELYSEG	
Q206=250 ;ELOTOLAS SULLYSZTKOR	
Q202=3 ;SULLYESZTESI MELYSEG	
Q210=0 ;KIVARASI IDO FENT	
Q203=+0 ;FELSZIN KOORD.	
Q204=10 ;2. BIZTONSAGI TAVOLS	
Q211=0.2 ;KIVARASI IDO LENT	
Q395=0 ;VONATKOZT. MELYSEG	
N60 L1,0*	Az 1-es alprogram hívása a teljes furatmintázathoz
N70 G00 Z+250 M6*	Szerszámcsere
N80 T2 G17 S4000*	Fúró hívása
N90 D0 Q201 P01 -25*	Új fúrási mélység
N100 D0 Q202 P01 +5*	Új fogásvételi mélység a fúráshoz
N110 L1,0*	Az 1-es alprogram hívása a teljes furatmintázathoz
N120 G00 Z+250 M6*	Szerszámcsere
N130 T3 G17 S500*	Dörzsár hívása
N140 G201 DORZSARAZAS	Dörzsárazás ciklusmeghatározás
Q200=2 ;BIZTONSAGI TAVOLSAG	
Q201=-15 ;MELYSEG	
Q206=250 ;ELOTOLAS SULLYSZTKOR	
Q211=0.5 ;KIVARASI IDO LENT	
Q208=400 ;ELOTOLAS VISSZAHUZAS	
Q203=+0 ;FELSZIN KOORD.	
Q204=10 ;2. BIZTONSAGI TAVOLS	
N150 L1,0*	Az 1-es alprogram hívása a teljes furatmintázathoz

N160 G00 Z+250 M2*	Főprogram vége
N170 G98 L1*	Az 1-es alprogram kezdete: Teljes furatmintázat
N180 G00 G40 G90 X+15 Y+10 M3*	Mozgás a 1-as furatcsoport kezdőpontjára
N190 L2,0*	A 2-es alprogram hívása a furatcsoporthoz
N200 X+45 Y+60*	Mozgás a 2-as furatcsoport kezdőpontjára
N210 L2,0*	A 2-es alprogram hívása a furatcsoporthoz
N220 X+75 Y+10*	Mozgás a 3-as furatcsoport kezdőpontjára
N230 L2,0*	A 2-es alprogram hívása a furatcsoporthoz
N240 G98 L0*	A 1-es alprogram vége
N250 G98 L2*	A 2-es alprogram kezdete: Furatcsoport
N260 G79*	Ciklus hívása az 1. furathoz
N270 G91 X+20 M99*	Mozgás a 2. furathoz, ciklushívás
N280 Y+20 M99*	Mozgás a 3. furathoz, ciklushívás
N290 X-20 G90 M99*	Mozgás a 4. furathoz, ciklushívás
N300 G98 L0*	A 2-es alprogram vége
N310 %UP2 G71 *	

9

Q paraméteres programozás

9.1 Működési elv és funkcióáttekintés

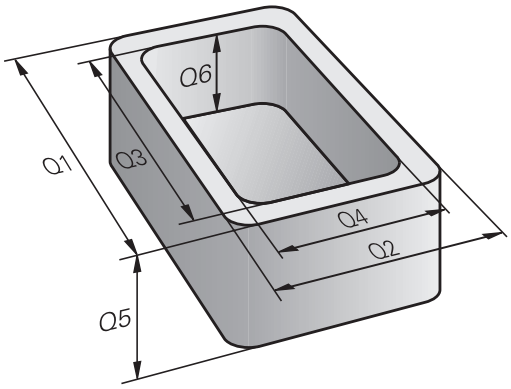

A Q paraméterek segítségével egyetlen NC programban egész alkatrészcsaládokat tud meghatározni úgy, hogy nem állandó számértéket programoz be, hanem változó Q paramétereket.

Például az alábbi lehetőségek vannak a Q paraméterek alkalmazására:

- Koordinátaértékek
- Előtolások
- Fordulatszámok
- Ciklusadatok

A vezérlő további lehetőségeket kínál a Q paraméterek használatára:

- Matematikai funkciókkal meghatározott kontúrok programozása
- Megmunkálási lépések végrehajtását logikai feltételekhez kötni

Q paraméter fajtái

Q paraméter számértékekhez

Q paraméterek mindig betűkből és számokból állnak. A betűk a Q paraméter jellegét, míg a számok a Q paraméter tartományát határozzák meg.

Részletes információkat az alábbi táblázatban talál:

Q paraméter jellege	Q paraméter tartomány	Jelentés
Q paraméter:		**A vezérlő memóriában lévő valamennyi NC programot érintő paraméterek**
	0 – 99	A **felhasználó** számára rendelkezésre álló paraméterek, amennyiben nem lépnek fel átfedések a HEIDENHAIN SL ciklusokkal A paraméterek ún. makrókon és gyártói ciklusokon belül érvényesek. A változások így nem kerülnek át az NC programba. Ezért a gyártói ciklusokhoz használja a Q paraméter tartományt 1200-tól 1399-ig!
	100 – 199	A vezérlő rendszerinformációs paraméterei, amiket a felhasználó NC programjai vagy a ciklusok tudnak olvasni
	200 – 1199	Elsősorban a HEIDENHAIN ciklusokban használt paraméterek
	1200 – 1399	Főként gyártói ciklusokban használt paraméterek
	1400 – 1999	Paraméterek **felhasználóknak**
QL paraméter:		**A paraméterek helyileg érvényesek egy NC programon belül**
	0 – 499	Paraméterek **felhasználóknak**
QR paraméter:		**Paraméterek, melyek nem törlődnek a vezérlő memóriájának egyik NC programjából sem, pl. még áramkimaradás után is érvényben maradnak**
	0 – 99	Paraméterek **felhasználóknak**
	100 – 199	Paraméterek HEIDENHAIN funkciókhoz (pl. ciklusok)
	200 – 499	A gépgyártó paraméterei (pl. ciklusok)

QR paraméterek egy biztonsági mentésben kerülnek elmentésre.

Amennyiben a gépgyártó nem határoz meg eltérő útvonalat, úgy a vezérlő a **QR** paraméterek értékeit a **SYS:\runtime\sys.cfg** mappába menti. Ezen partíció kizárólag teljes körű biztonsági mentés esetén kerül biztosításra.

A gépgyártó számára alábbi opcionális gépi paraméterek állnak az útvonal megadásához rendelkezésére:

- **pathNcQR** (131201 sz.)
- **pathSimQR** (131202 sz.)

Amennyiben a gépgyártó az opcionális gépi paraméterben a TNC partíción egy útvonalat határoz meg, úgy a mentést a **NC/PLC Backup** funkciókkal tudja kulcsszám megadás nélkül is elvégezni.

Q paraméter szövegekhez

Továbbá **QS** paraméterek (**S** a stringet jelöli) is rendelkezésére állnak, amelyekkel a vezérlővel szövegeket is fel tud dolgozni.

Q paraméter jellege	Q paraméter tartomány	Jelentés
QS paraméter:		**A paraméterek minden olyan NC programra hatnak, amelyek a vezérlő memóriájában** megtalálhatók
	0 – 99	A **felhasználó** számára rendelkezésre álló paraméterek, amennyiben nem lépnek fel átfedések a HEIDENHAIN SL ciklusokkal A paraméterek ún. makrókon és gyártói ciklusokon belül érvényesek. A változások így nem kerülnek át az NC programba. Ezért a gyártói ciklusokhoz használja a QS paraméter tartományt 200-tól 499-ig!
	100 – 199	A vezérlő rendszerinformációs paraméterei, amiket a felhasználó NC programjai vagy a ciklusok tudnak olvasni
	200 – 1199	Elsősorban a HEIDENHAIN ciklusokban használt paraméterek
	1200 – 1399	Főként gyártói ciklusokban használt paraméterek
	1400 – 1999	Paraméterek **felhasználóknak**

Programozói útmutatások

MEGJEGYZÉS

Ütközésveszély!

HEIDENHAIN-ciklusok, gépgyártó ciklusainak és harmadik fél funkcióinak használata Q-Parameter. Ezen túlmenően az NC programokban is tud Q-Paraméter-eket programozni. Ha a Q-Paraméterek alkalmazásánál nem csak az ajánlott Q-Paramétertartományok-at alkalmazza, úgy az átfedésekhez (kölcsönhatásokhoz), és ezáltal nem kívánt hatáshoz vezethet. A megmunkálás során ütközésveszély áll fenn!

- Kizárólag a HEIDENHAIN által javasolt Q paramétertartományt használja
- Vegye figyelembe a HEIDENHAIN, a gép gyártójának illetve harmadik fél dokumentációját
- Ellenőrizze grafikai szimulációval a végrehajtást

A Q paraméterek és a számértékek az NC programon belül keveredhetnek.

Q paraméterekhez a -999,999,999 és +999,999,999 közötti számértékek rendelhetők. A beviteli tartomány max. 16 számjegy lehet, amiből 9 a tizedesjegy előtt álló egész szám. A TNC belső feldolgozása 10^{10} értékig történik.

A **QS**QS paraméterekhez maximum 255 karaktert rendelhet.

A vezérlő néhány Q és QS paraméterhez mindig ugyanazon adatokat rendeli hozzá, pl. a **Q108** Q paraméterhez az aktuális szerszámsugarat.

További információ: "Előre meghatározott Q paraméterek", oldal 333

A vezérlő a számértékeket bináris formátumban menti el (IEEE 754 szabvány). Emiatt a szabvány miatt néhány tizedes számot nem lehet 100 %-os pontossággal binárisan megjeleníteni (kerekítési hiba). Ezt fontos megjegyezni, különösen, amikor számított Q paramétereket alkalmaz ugrásparancshoz, vagy pozicionáló mozgásokhoz.

Visszaállíthatja a Q paramétereket a **Nem meghatározott** állapotra. Ha egy pozíciót nem meghatározott Q paraméterrel programoznak, akkor a vezérlő figyelmen kívül hagyja ezt a lépést.

Q paraméter műveletek hívása

Ha NC programot ad meg, nyomja le a **Q** gombot (a számok beírására szolgáló numerikus billentyűzeten **+/-**). A vezérlő ekkor az alábbi funkciógombokat jelzi ki:

Funkciógomb	Funkciócsoport	Oldal
ALAP-MŰVELETEK	Aritmetikai alapműveletek (hozzárendelés, összeadás, kivonás, szorzás, osztás, négyzetgyökvonás)	282
SZÖGFÜGG-VÉNYEK	Trigonometrikus függvények	285
UGRÁSOK	Feltétel vizsgálatok, ugrások	288
EGYÉB MŰVELETEK	Egyéb funkciók	298
KÉPLET	Képletek közvetlen bevitele	291
KONTÚR-KÉPLET	Funkció a komplex kontúrok megmunkálásához	Lásd Felhasználói kézikönyv Megmunkálási ciklusok programozása

A vezérlő egy Q paraméter meghatározásakor vagy hozzárendelésekor megjeleníti a **Q**, **QL** und **QR** funkciógombokat. Ezen funkciógombbal választhatja ki a kívánt paramétertípust. Majd határozza meg a paraméter számát.

9.2 Alkatrészcsaládok –– Q paraméterek számértékek helyett

Alkalmazás

Az **D0: HOZZÁRENDELÉS** Q-paraméterfunkcióval a Q-paraméterekhez számértékeket rendelhet hozzá. Azután használjon az NC programban számértékek helyett Q-paramétert.

Példa

N150 D00 Q10 P01 +25*	Hozzárendelés
...	25 hozzárendelése a Q10 paraméterhez
N250 G00 X +Q10*	Jelentése: G00 X +25

Írjon egyetlen programot egy teljes alkatrészcsaládra, a jellemző méreteket Q paraméterként adja meg.

Egy meghatározott alkatrész programozásához ezután csak az egyedi Q paraméterekhez kell hozzárendelni a megfelelő számértékeket.

Példa: Henger Q paraméterekkel

Hengersugár:	R = Q1
Henger magassága:	H = Q2
Z1 henger:	Q1 = +30 Q2 = +10
Z2 henger:	Q1 = +10 Q2 = +50

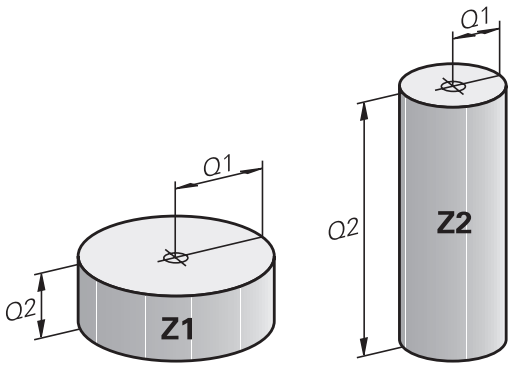

9.3 Kontúrok leírása matematikai műveletekkel

Alkalmazás

A Q-paraméterek segítségével matematikai alapfunkciókat programozhat az NC programban.

Q

- ▶ Q-paraméterfunkció kiválasztása: nyomja meg a **Q** gombot a számjegymezőben
- > A funkciógombsor a Q-paraméter-funkciókat mutatja.

ALAP-MŰVELETEK

- ▶ Nyomja meg az **ALAPMŰVELETEK** funkciógombot
- > A vezérlő megjeleníti a matematikai alapfunkciók funkciógombjait.

Áttekintés

Funkciógomb	Funkció
D0 X = Y	**D00**: HOZZÁRENDELÉS pl. **D00 Q5 P01 +60 *** Érték közvetlen hozzárendelése Q paraméter értékének törlése
D1 X + Y	**D01**: HOZZÁADÁS pl. **D01 Q1 P01 -Q2 P02 -5 *** Két érték összeadása és hozzárendelése
D2 X - Y	**D02**: KIVONÁS pl. **D02 Q1 P01 +10 P02 +5 *** Két érték közötti különbség képzése és hozzárendelése
D3 X * Y	**D03**: SZORZÁS pl. **D03 Q2 P01 +3 P02 +3 *** Két érték szorzata és hozzárendelése
D4 X / Y	**D04**: OSZTÁS pl. **D04 Q4 P01 +8 P02 +Q2 *** Két érték hányadosa képzése és hozzárendelése **Tilos:** osztás 0-val!
D5 NÉGYZGYÖK	**D05**: NÉGYZETGYÖK pl. **D05 Q50 P01 4 *** Két szám négyzetgyökének képzése és hozzárendelése **Tilos:** Negatív érték négyzetgyöke!

A **=** jeltől jobbra megadható:

- Két szám
- Két Q paraméter
- Egy szám és egy Q paraméter

Az egyenletben a Q paramétereket és számértékeket meg lehet adni pozitív vagy negatív előjellel.

Alapműveletek programozása

Példa hozzárendelés

```
N16 D00 Q5 P01 +10*
N17 D03 Q12 P01 +Q5  P02 +7*
```

Q
- Q paraméter műveletek kiválasztása: Nyomja meg a **Q** gombot

ALAP-MŰVELETEK
- A matematikai funkciók kiválasztásához: Nyomja meg az **ALAPMŰVELETEK** funkciógombot

D0 X = Y
- A **HOZZÁRENDELÉS** Q paraméterfunkció kiválasztása: Nyomja meg az **D0 X=Y** funkciógombot
- > A vezérlő rákérdez az eredmény-paraméter számára.
- Adjon meg **5**-t (a Q-paraméter száma)

ENT
- Hagyja jóvá az **ENT** gombbal
- > A vezérlő rákérdez az értékre vagy a paraméterre.
- Adjon meg **10**-t (érték)

ENT
- Hagyja jóvá az **ENT** gombbal
- > Amint a vezérlő az NC mondatot olvassa, a **Q5** paraméterhez hozzárendeli a **10** értéket.

Példa szorzás

Q
- Q paraméter műveletek kiválasztása: Nyomja meg a **Q** gombot

ALAP-MŰVELETEK
- A matematikai funkciók kiválasztásához: Nyomja meg az **ALAPMŰVELETEK** funkciógombot

D3 X * Y
- A **SZORZÁS** Q paraméterfunkció kiválasztása: Nyomja meg az **D3 X * Y** funkciógombot
- > A vezérlő rákérdez az eredmény-paraméter számára.
- Adjon meg **12**-t (a Q-paraméter száma)

ENT
- Hagyja jóvá az **ENT** gombbal
- > A vezérlő rákérdez az első értékre vagy paraméterre.
- Adjon meg **Q5**-t (paraméter)

ENT
- Hagyja jóvá az **ENT** gombbal
- > A vezérlő rákérdez a második értékre vagy paraméterre.
- Adjon meg **7**-t második értékként

ENT
- Hagyja jóvá az **ENT** gombbal

Q-paraméter visszaállítása

Példa

```
16 D00:  Q5 SET UNDEFINED*
17 D00:  Q1 = Q5*
```

Q

- Q paraméter műveletek kiválasztása: Nyomja meg a **Q** gombot

ALAP-MŰVELETEK

- A matematikai funkciók kiválasztásához: Nyomja meg az **ALAPMŰVELETEK** funkciógombot

D0 X = Y

- A HOZZÁRENDELÉS Q paraméterfunkció kiválasztása: Nyomja meg az **D0 X = Y** funkciógombot
- > A vezérlő rákérdez az eredmény-paraméter számára.
- Adjon meg **5**-t (a Q-paraméter száma)

ENT

- Hagyja jóvá az **ENT** gombbal
- > A vezérlő rákérdez az értékre vagy a paraméterre.

SET UNDEFINED

- Nyomja meg a **BEALLITAS MEGHATAROZATLAN**-t

> Az **D00** funkció a **Nem meghatározott** érték átvitelét is támogatja. Ha az **D00** nélkül szeretné átküldeni a nem definiált Q paramétert, akkor a vezérlő az **Érvénytelen érték** hibaüzenetet jeleníti meg.

9.4 Szögfüggvények

Definíciók

Szinusz: sin α = a / c
Koszinusz: cos α = b / c
Tangens: tan α = a / b = sin α / cos α

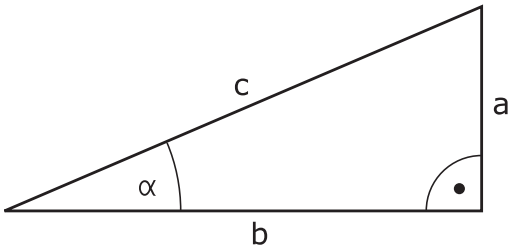

ahol

- c a derékszöggel szemközti oldal
- a az α szöggel szembeni oldal α
- b a harmadik oldal.

A vezérlő a szöget a tangens alapján határozza meg:
α = arctan (a / b) = arctan (sin α / cos α)

Példa:
a = 25 mm
b = 50 mm
α = arctan (a / b) = arctan 0.5 = 26.57°
Továbbá:
$a^2 + b^2 = c^2$ (ahol $a^2 = a \times a$)
$c = \sqrt{(a^2 + b^2)}$

Trigonometrikus függvények programozása

Q-paraméterek segítségével szögfüggvényeket is számolhat.

- ▶ Q-paraméterfunkció kiválasztása: nyomja meg a **Q** gombot a számjegymezőben
- > A funkciógombsor a Q-paraméter-funkciókat mutatja.

- ▶ Nyomja meg a **SZÖGFÜGGVÉNYEK** funkciógombot
- > A vezérlő megjeleníti a szögfüggvények funkciógombjait.

Áttekintés

Funkciógomb	Funkciók
D6 SIN(X)	**D06**: SINUS p l. **D06 Q20 P01 -Q5 *** Egy szög szinuszának meghatározása és hozzárendelése fokban (°)
D7 COS(X)	**D07**: COSINUS p l. **D07 Q21 P01 -Q5 *** Egy szög koszinuszának meghatározása és hozzárendelése fokban (°)
D8 X LEN Y	**D08**: NÉGYZETÖSSZEG NÉGYZETGYÖKE p l. **D08 Q10 P01 +5 P02 +4 *** Hossz meghatározása és hozzárendelése két értékből
D13 X ANG Y	**D13**: SZÖG p l. **D13 Q20 P01 +10 P02 -Q1 *** Kiszámítja a szöget a szomszédos és a mellette lévő oldal arkusz tangenséből, vagy a szög szinuszából és koszinuszából (0 < szög < 360°), és hozzárendeli egy paraméterhez

9.5 Körszámítások

Alkalmazás

A vezérlő a körszámítás funkciójával a kör három vagy négy adott pontjából képes kiszámolni a kör középpontját és sugarát. A számítás pontosabb, ha négy ponttal dolgozik.

Alkalmazás: Ez a függvény akkor használatos, ha meg szeretné határozni egy furat vagy furatkör helyzetét és méretét a programozható tapintófunkció alkalmazásával.

Funkciógomb	Funkció
D23 KÖR 3 PONTBÓL	D23: Egy KÖR ADATAI-nak meghatározása három pontból p l. **D23 Q20 P01 Q30***

A kör három pontjának koordinátapárjait a **Q30** paraméterben és a következő öt paraméterben - itt tehát **Q35**-ig -kell lementeni.

Ekkor a vezérlő eltárolja a körközéppont referenciatengelybeli koordinátáját (X-et, ha a főorsó tengelye a Z) a **Q20** paraméterbe, a körközéppont melléktengelybeli koordinátáját (Y, ha a főorsó tengelye a Z) a **Q21** paraméterbe, és a kör sugarát a **Q22** paraméterbe.

Funkciógomb	Funkció
D24 KÖR 4 PONTBÓL	D24: Egy KÖR ADATAI-nak meghatározása négy pontból p l. **D24 Q20 P01 Q30***

A kör négy pontjának koordinátapárjait a **Q30** paraméterben és a következő hét paraméterben - itt tehát **Q37**-ig -kell lementeni.

Ekkor a vezérlő eltárolja a körközéppont referenciatengelybeli koordinátáját (X-et, ha a főorsó tengelye a Z) a **Q20** paraméterbe, a körközéppont melléktengelybeli koordinátáját (Y, ha a főorsó tengelye a Z) a **Q21** paraméterbe, és a kör sugarát a **Q22** paraméterbe.

Vegye figyelembe, hogy az **D23** és **D24** automatikusan felülírja az eredményparamétert és a következő két paramétert is.

9.6 Ha-akkor-döntések Q-paraméterekkel

Alkalmazás

A vezérlő Ha-akkor-döntéseknél összehasonlítja a Q paramétert egy másik Q paraméterrel, vagy egy számmal. Ha a feltétel teljesül, akkor a vezérlő a feltétel után programozott címkétől folytatja az NC programot.

> Hasonlítsa össze az úgynevezett Ha-akkor-döntéseket a programozástechnikai alprogrammal és programrész-ismétléssel, mielőtt létrehozza az NC programot.
>
> Ezzel elkerüli az esetleges félreértéseket és programozási hibákat.
>
> **További információ:** "Alprogramok és programrész ismétlések", oldal 254

Ha a feltétel nem teljesül, akkor a program a következő NC mondatot hajtja végre.

Ha külső NC programot kíván meghívni, akkor programozzon a címke mögött programmeghívást **%**-val.

Ugrási feltételek

Feltétlen ugrás

Feltétel nélküli ugráshoz adjon meg egy olyan feltételt, ami mindig teljesül. Példa:

D09 P01 +10 P02 +10 P03 1*

Ugrások meghatározása számlálóval

Az ugrásfunkció segítségével tetszőlegesen ismételheti a megmunkálást. Egy Q-Paraméter olyan számlálóként szolgál, amely minden programismétlés során eggyel növekszik.

Az ugrás funkcióval Ön összehasonlítja a számlálót a kívánt megmunkálások számával.

> Az ugrások különböznek a programtechnikai alprogrammeghívásoktól és a programrész-ismétlésektől.
>
> Egyrészt az ugrásoknak nincs szükségük pl. olyan lezárt programtartományokra, melyek L0-val végződnek. Másrészt az ugrások nem is veszik figyelembe ezeket a visszaugrójelzéseket!

Példa

%COUNTER G71 *	
;	
N20 Q1 = 0	Mozgóérték: Számláló i-ni-ci-a-li-zá-lás
N30 Q2 = 3	Mozgóérték: Ugrások száma
;	
N50 G98 L99*	Ugrójelzés
N60 Q1 = Q1 + 1	Számláló ak-tu-a-li-zá-lás: új Q1-érték = régi Q1-érték + 1
N70 D12 P01 +Q1 P02 +Q2 P03 99*	1. és 2. programugrás végrehajtása
N80 D09 P01 +Q1 P02 +Q2 P03 99*	3. programugrás végrehajtása
;	
N99999999 %COUNTER G71 *	

Ha-akkor-döntések programozása

Ugrás beviteli lehetőségek

A következő bevitelek lehetségesek a **HA** feltétel esetén:

- Számok
- Szövegek
- Q, QL, QR
- **QS** (szövegparaméter)

A **GOTO** ugrásparancs megadásához három lehetősége van:

- **LBL NAME**
- **LBL NUMBER**
- **QS**

A Ha-akkor döntések az **UGRÁS** funkciógomb megnyomásával jelennek meg. A vezérlő alábbi funkciógombokat jeleníti meg:

Funkciógomb	Funkció
D9 IF X EQ Y GOTO	**D09**: HA EGYENLŐ, UGRÁS pl. **D09 P01 +Q1 P02 +Q3 P03 "UPCAN25" *** Ha mindkét érték, vagy paraméter egyenlő, ugrás a megadott címkére
D9 IF X EQ Y GOTO IS UNDEFINED	**D09**: HA NEM MEGHATÁROZOTT, UGRÁS pl. **D09 P01 +Q1 NEM MEGHATÁROZOTT P03 "UPCAN25" *** Ha az adott paraméter nincs meghatározva, akkor ugorjon a megadott címkére
D9 IF X EQ Y GOTO IS DEFINED	**D09**: HA MEGHATÁROZOTT, UGRÁS pl. **D09 P01 +Q1 MEGHATÁROZOTT P03 "UPCAN25" *** Ha az adott paraméter meghatározott, akkor ugorjon a megadott címkére
D10 IF X NE Y GOTO	**D10**: HA NEM EGYENLŐ, UGRÁS pl.**D10 P01 +10 P02 -Q5 P03 10 *** Ha egyik érték, vagy paraméter sem egyenlő, ugrás a megadott címkére
D11 IF X GT Y GOTO	**D11**: HA NAGYOBB, UGRÁS pl.**D11 P01 +Q1 P02 +10 P03 QS5 *** Ha az első érték vagy paraméter nagyobb, mint a második érték vagy paraméter, akkor a meghatározott címkére ugrik
D12 IF X LT Y GOTO	**D12**: HA KISEBB, UGRÁS pl. **D12 P01 +Q5 P02 +0 P03 "ANYNAME" *** Ha az első érték vagy paraméter kisebb, mint a második érték vagy paraméter, akkor a meghatározott címkére ugrik

9.7 Képletek közvetlen bevitele

Képlet megadása

Több műveletet tartalmazó matematikai képletek funkciógombokkal közvetlenül bevihetők az NC programba.

Q

- Válasszon Q-paraméter-funkciókat

KÉPLET

- Nyomja meg a **KÉPLET** funkciógombot
- Válassza a **Q**, **QL** vagy **QR** opciókat
- > A vezérlő a funkciógombsoron mutatja a lehetséges számítási opciókat.

Képletekkel kapcsolatos szabályok

Képlet kiértékelési sorrendje

Ha olyan matematikai képletet ad meg, ami egynél több számítási műveletet tartalmaz, a vezérlő az egyes műveleteket mindig meghatározott sorrendben értékeli ki. Ismert példa erre a 'pont a vonal előtt' műveleti sorrend.

A vezérlő a matematikai képletek kiértékelésekor az alábbi prioritási szabályokat veszi figyelembe:

Prioritás	Megnevezés	Műveleti jel
1	Zárójel felbontása	**( )**
2	Előjel figyelembe vétele, Függvény számítása	Előjel-mínusz, **SIN**, **COS**, **LN** stb.
3	Hatványozás	**^**
4	Szorzás és osztás (Pontszámítás)	***** , **/**
5	Összeadás és kivonás (Vonalszámítás)	**+**, **-**

Kiértékelés azonos rendű műveleteknél

Alapvetően a vezérlő az azonos rendű műveleteket balról jobbra számolja.

2 + 3 - 2 = (2 + 3) - 2 = 3

Kivétel: összekapcsolt hatványozások jobbról balra vannak kiértékelve.

2 ^ 3 ^ 2 = 2 ^ (3 ^ 2) = 2 ^ 9 = 512

Példa: pont a vonal előtt

N120 Q1 = 5 * 3 + 2 * 10	= 35

- 1. Számítási lépés 5 * 3 = 15
- 2. Számítási lépés 2 * 10 = 20
- 3. Számítási lépés 15 + 20 = 35

Példa: hatvány a vonal előtt

N130 Q2 = SQ 10 - 3^3	= 73

- 1. Számítási lépés 10 négyzetre emelése 100
- 2. Számítási lépés 3 3. hatványa = 27
- 3. Számítási lépés 100– 27 = 73

Példa: függvény a hatvány előtt

N140 Q4 = SIN 30 ^ 2	= 0,25

- 1. Számítási lépés: 30 színuszának számítása = 0,5
- 2. Számítási lépés : 0,5 gyöke = 0,25

Példa: zárójel a függvény előtt

N150 Q5 = SIN (50 - 20)	= 0,5

- 1. Számítási lépés : zárójel kiszámítása 50 - 20 = 30
- 2. Számítási lépés: 30 színuszának számítása = 0,5

Áttekintés

A vezérlő alábbi funkciógombokat jeleníti meg:

Funkciógomb	Link funkció	Prioritás
+	**Összeadás** pl. **Q10 = Q1 + Q5**	Vonalszámítás
-	**Kivonás** pl. **Q25 = Q7 - Q108**	Vonalszámítás
*	**Összeadás** pl. **Q12 = 5 * Q5**	Pontszámítás
/	**Osztás** pl. **Q25 = Q1 / Q2**	Pontszámítás
(	**Nyitó zárójel** pl. **Q12 = Q1 * (Q2 + Q3)**	Zárójel
)	**Záró zárójel** pl. **Q12 = Q1 * (Q2 + Q3)**	Zárójel
SQ	**Érték négyzetre emelése (ang. square)** pl. **Q15 = SQ 5**	Funkciók
SQRT	**Gyökvonás (angolul square root)** pl. **Q22 = SQRT 25**	Funkciók
SIN	**Egy szög szinusza** pl. **Q44 = SIN 45**	Funkciók
COS	**Egy szög koszinusza** pl. **Q45 = COS 45**	Funkciók
TAN	**Egy szög tangense** pl. **Q46 = TAN 45**	Függvény
ASIN	**Arkusz-szinusz** A szinusz függvény inverze; a szöggel szemben lévő befogó és az átfogó hányadosából határozza meg a szöget pl. **Q10 = ASIN (Q40 / Q20)**	Függvények
ACOS	**Arkusz-koszinusz** A koszinusz függvény inverze; a szöggel melletti befogó és az átfogó hányadosából határozza meg a szöget pl. **Q11 = ACOS Q40**	Függvény
ATAN	**Arkusz-tangens** A tangens függvény inverze; a két befogó hányadosából határozza meg a szöget pl. **Q12 = ATAN Q50**	Függvény
^	**Érték hatványra emelése** pl. **Q15 = 3 ^ 3**	Hatvány
PI	**PI konstans** π = 3,14159 pl. **Q15 = PI**	

Funkciógomb	Link funkció	Prioritás
LN	**Szám természetes logaritmusának (LN) képzése** Alap = e = 2,7183 pl. **Q15 = LN Q11**	Függvény
LOG	**Szám logaritmusának képzése** Alap = 10 pl. **Q33 = LOG Q22**	Funkciók
EXP	**Exponenciális függvény (e ^ n)** Alap = e = 2,7183 pl. **Q1 = EXP Q12**	Függvény
NEG	**Érték negálása** Szorzás -1-gyel pl. **Q2 = NEG Q1**	Függvény
INT	**Tizedesvessző utáni érték elhagyása** Integer szám képzése pl. **Q3 = INT Q42** Az **INT** funkció nem kerekít, hanem csak levágja a tizedeseket. **További információ:** "Példa: érték kerekítése", oldal 339	Függvény
ABS	**Szám abszolút értékének képzése** pl. **Q4 = ABS Q22**	Függvény
FRAC	**Szám törtrészének képzése** Tört részre bontás pl. **Q5 = FRAC Q23**	Függvény
SGN	**Szám előjelének ellenőrzése** pl. **Q12 = SGN Q50** Ha **Q50 = 0**, akkor **SGN Q50 = 0** Ha **Q50 < 0**, akkor **SGN Q50 = -1** Ha **Q50 > 0**, akkor **SGN Q50 = 1**	Függvény
%	**Moduló érték számítása (osztási maradék** pl. **Q12 = 400 % 360** Eredmény: **Q12 = 40**	Függvény

Példa: szögfüggvény

Adottak az a szöggel szembeni befogó hossza a **Q12** paraméterben és a b szög melletti befogóé a **Q13**-ben.

Keressük a α szöget.

Az a szöggel szembeni befogóból és a b szög melletti befogóból az arctan segítségével számolja ki a α szöget; eredmény hozzárendelése **Q25**-höz:

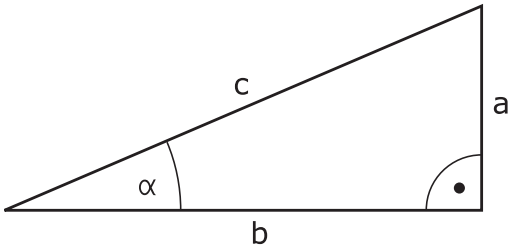

Q
- Nyomja meg a **Q** gombot

KÉPLET
- Nyomja meg a **KÉPLET** funkciógombot
- > A vezérlő rákérdez az eredmény-paraméter számára.
- Adja meg a **25** értéket

ENT
- Nyomja meg az **ENT** gombot

▷
- Görgessen át a funkciógombsoron

ATAN
- Nyomja meg a **Arkusztangens függvény** funkciógombot

◁
- Görgessen át a funkciógombsoron

(
- Nyomja meg a **Nyitó zárójel** funkciógombot

Q
- **12** (paraméterszám) megadása

/
- Válassza az osztást

Q
- **13** (paraméterszám) megadása

)
- Nyomja meg a **Záró zárójel** funkciógombot

END
- Fejezze be az egyenletbevitelt az **END** gombbal

Példa

```
N10  Q25 = ATAN (Q12/Q13)
```

9.8 Q paraméterek ellenőrzése és megváltoztatása

Folyamat

A Q paramétereket ellenőrizheti valamennyi üzemmódban, és szerkesztheti is azokat.

- Ha szükséges, szakítsa meg a program futását (például az **NC STOP** gomb és a **BELSŐ STOP** funkciógomb megnyomásával) vagy állítsa meg a programtesztet

- A Q paraméteres funkciók meghívásához: nyomja meg a **Q INFO** funkciógombot vagy a **Q** gombot
  - > A vezérlő kilistázza az összes paramétert és azok pillanatnyi értékeit.
- Az iránybillentyűkkel vagy a **GOTO** gombbal válassza ki a kívánt paramétert
- Ha meg szeretné változtatni az értéket, nyomja meg az **AKTUÁLIS MEZŐT SZERKESZT** funkciógombot, adja meg az új értéket és hagyja jóvá az **ENT** gombbal
- Ha változatlanul akarja hagyni az értéket, nyomja meg az **AKTUÁLIS ÉRTÉKET** funkciógombot vagy zárja be a párbeszédet az **END** gombbal

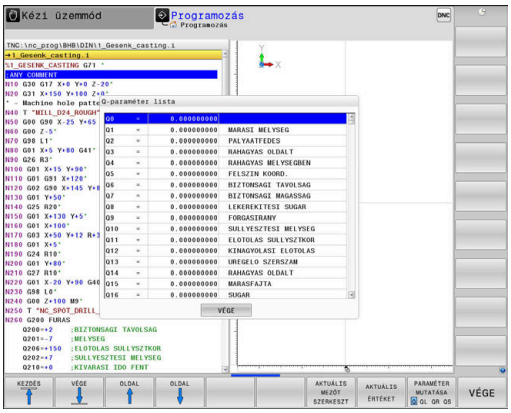

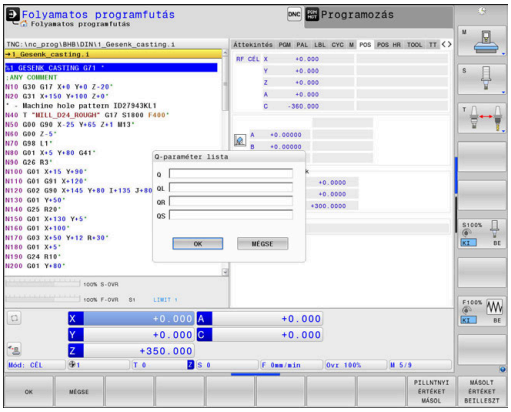

Ha lokális, globális vagy szövegparamétereket szeretne ellenőrizni vagy szerkeszteni, nyomja meg **Q QL QR QS PARAMÉTEREK MEGJELENÍTÉSE** funkciógombot. A vezérlő a meghatározott paramétertípust jeleníti meg. A korábban leírt funkciók szintén alkalmazhatók.

Miközben a vezérlő NC programot hajt végre, a **Q paraméterek listája** ablak segítségével nem lehet módosítani a változókat. A vezérlő módosításokat kizárólag megszakadt vagy megszakított programfutás esetén tesz lehetővé.

További információk: Felhasználói kézikönyv **Beállítás, NC programok tesztelése és végrehajtása**

A vezérlő a szükséges állapotban van, miután egy NC mondat pl. a **Mondatonkénti programfutás** végre lett hajtva.

A következő Q és QS paramétereket nem lehet szerkeszteni a **Q paraméterek listája** ablakban:

- A 100 és 199 közötti számú paraméterek, mert átfedések fenyegetnek a vezérlő speciális funkcióival
- Az 1200 és 1399 közötti számú paraméterek, mert átfedések fenyegetnek gépgyártóspecifikus funkciókkal

A megjelenített megjegyzésekkel rendelkező paramétereket a vezérlő ciklusokon belül vagy átadási paraméterekként használja.

A Q paraméterek a kiegészítő állapotkijelzőben is megjeleníthetők valamennyi üzemmódban (kivéve a **Programozás** üzemmódot).

- Ha szükséges, szakítsa meg a program futását (pl. az **NC STOP** gomb és a **BELSŐ STOP** funkciógomb megnyomásával) vagy állítsa meg a programtesztet

- Hívja meg a funkciógombsort a képernyőfelosztáshoz

- Képernyőfelosztás kiválasztása kiegészítő állapotkijelzővel
- > A képernyő jobb felén, a vezérlő az **Áttekintés** állapotmenüt mutatja.

- Nyomja meg a **Q PARAM. ÁLLAPOT** funkciógombot.

- Nyomja meg a **QPARAMÉTER LISTA** funkciógombot.
- > A vezérlő egy felugró ablakot nyit.
- Határozza meg minden paramétertípushoz (Q, QL, QR, QS) a paraméterszámokat, amelyeket ellenőrizni szeretne. Az egyes Q paramétereket válassza el vesszővel, az egymás után következő Q paramétereket kösse össze kötőjellel, z. B.1,3,200-208. A beviteli tartomány 132 karakter paramétertípusonként

> A **QPARA** fül alatti kijelző mindig nyolc tizedesjegyet tartalmaz. Például a **Q1 = COS 89.999** eredménye a vezérlőn 0.00001745-ként jelenik meg. A nagyon nagy, vagy a nagyon kis értékeket a vezérlő exponenciális jelöléssel jeleníti meg. A **Q1 = COS 89.999 * 0.001** eredménye a vezérlőn +1.74532925e-08 értékként jelenik meg, ahol a e-08 a 10^{-8} tényezőnek felel meg.

9.9 További funkciók

Áttekintés

A további funkciók az **EGYÉB MŰVELETEK** funkciógomb megnyomásával érhetők el. A vezérlő az alábbi funkciógombokat jeleníti meg:

Funkciógomb	Funkció	Oldal
D14 HIBA =	**D14** Hibaüzenetek megjelenítése	299
D16 F-NYOMTAT	**D16** Szövegek és Q-paraméterek formázott eredménye	305
D18 SYS ADATK OLVASÁSA	**D18** Rendszeradatok olvasása	314
D19 PLC=	**D19** Érték átvitele a PLC-be	315
D20 VÁRAKOZÁS ...RA	**D20** NC és PLC szinkronizálása	316
D26 TÁBLÁZAT MEGNYITÁSA	**D26** Szabadon meghatározható táblázat megnyitása	395
D27 TÁBLÁZAT ÍRÁSA	**D27** Szabadon meghatározható táblázat írása	396
D28 TÁBLÁZAT OLVASÁSA	**D28** Szabadon meghatározható táblázat olvasása	397
D29 PLC LIST=	**D29** Max. 8 érték átvitele a PLC-be	317
D37 EXPORT	**D37** helyi Q paraméterek vagy QS paraméterek exportálása egy hívó NC programba	317
D38 KÜLDÉS	**D38** Információ küldése az NC programból	318

D14: Hibaüzenetek megjelenítése

A **D14** funkcióval hívhat meg a gépgyártó vagy a HEIDENHAIN által már előre meghatározott programvezérelt hibaüzeneteket.

Ha a vezérlő programfutáskor vagy szimulációkor az **D14** funkciót olvassa, megszakítja a megmunkálást és meghatározott üzenetet ad ki. Ezután újra kell indítania az NC programot.

Hiba számok területe	Hagyományos párbeszéd
0 ... 999	Gépfüggő szöveg
1000 ... 1199	Belső hibaüzenetek

Példa

A vezérlés jelenítsen meg egy üzenetet, ha az orsó nincs bekapcsolva.

```
N180 D14  P01 1000*
```

Alább találja az **D14** hibaüzenetek teljes listáját. Kérjük, vegye figyelembe, hogy vezérlőjének típusától függően nem minden hibaüzenet érhető el.

A HEIDENHAIN által előre meghatározott hibaüzenetek

Hiba száma	Szöveg
1000	Főorsó?
1001	Szerszámtengely hiányzik
1002	Szerszámsugár túl kicsi
1003	Szerszámsugár túl nagy
1004	Tartománytúllépés
1005	Hibás kezdőpozíció
1006	FORGATÁS nem megengedett
1007	MÉRETTÉNYEZŐ nem megengedett
1008	TÜKRÖZÉS nem megengedett
1009	Nullponteltolás nem megengedett
1010	Előtolás hiányzik
1011	Hibás beviteli érték
1012	Hibás előjel
1013	Szögérték nem megengedett
1014	Tapintási pont nem elérhető
1015	Túl sok pont
1016	Ellentmondó bevitel
1017	Ciklus nem teljes
1018	Sík meghatározása helytelen
1019	Tengely programozása téves
1020	Téves fordulatszám
1021	Sugárkorrekció nincs meghatározva
1022	Lekerekítés nincs meghatározva

Hiba száma	Szöveg
1023	Lekerekítési sugár túl nagy
1024	Programindítás nincs meghatározva
1025	Túlzott egymásbaágyazás
1026	Szöghivatkozás hiányzik
1027	Fix ciklus nincs meghatározva
1028	Horonyszélesség túl kicsi
1029	Zseb túl kicsi
1030	Q202 nincs meghatározva
1031	Q205 nincs meghatározva
1032	Q218 nagyobb legyen, mint Q219
1033	CYCL 210 nincs engedélyezve
1034	CYCL 211 nincs engedélyezve
1035	Q220 túl nagy
1036	Q222 nagyobb legyen, mint Q223
1037	Q244 nagyobb legyen, mint 0
1038	Q245 nem lehet egyenlő Q246-tal
1039	Szögtartartomány legyen kisebb, mint 360°
1040	Q223 nagyobb legyen, mint Q222
1041	Q214: 0 nincs engedélyezve
1042	Elmozdulási irány nincs meghatározva
1043	Nincs aktív nullaponttáblázat
1044	Pozíció hiba: középpont az 1. tengelyen
1045	Pozíció hiba: középpont a 2. tengelyen
1046	Furatátmérő túl kicsi
1047	Furatátmérő túl nagy
1048	Csapátmérő túl kicsi
1049	Csapátmérő túl nagy
1050	Zseb túl kicsi: újramegmunkálás a 1. tengelyben
1051	Zseb túl kicsi: újramegmunkálás a 2. tengelyben
1052	Zseb túl nagy: tengelytörés 1
1053	Zseb túl nagy: tengelytörés 2
1054	Csap túl kicsi: tengelytörés 1
1055	Csap túl kicsi: tengelytörés 2
1056	Csap túl nagy: újramegmunkálás a 1. tengelyben
1057	Csap túl nagy: újramegmunkálás a 2. tengelyben
1058	TCHPROBE 425: hossz meghaladja a maximumot
1059	TCHPROBE 425: hossz nem éri el a minimumot
1060	TCHPROBE 426: hossz meghaladja a maximumot
1061	TCHPROBE 426: hossz nem éri el a minimumot

Hiba száma	Szöveg
1062	TCHPROBE 430: átmérő túl nagy
1063	TCHPROBE 430: átmérő túl kicsi
1064	Nincs meghatározva mérési tengely
1065	Szerszámtörés tűrése túllépve
1066	Q247: a beírt érték nem lehet 0
1067	Q247 nagyobb legyen, mint 5
1068	Nullaponttáblázat?
1069	Q351: a beírt érték nem lehet 0
1070	Menetmélység túl nagy
1071	Kalibrálási adatok hiányoznak
1072	Túllépte a tűrést
1073	Mondatkeresés aktív
1074	ORIENTÁLÁS nincs engedélyezve
1075	3D-ROT nincs engedélyezve
1076	3D-ROT aktiválása
1077	Adjon meg negatív mélységet
1078	Q303 a mérési ciklusban nincs meghatározva!
1079	Szerszámtengely nem engedélyezett
1080	Számított érték hibás
1081	Ellentmondó mérési pontok
1082	Érvénytelen biztonsági magasság
1083	Ellentmondásos fogásvételi típus
1084	Ez a fix ciklus nem engedélyezett
1085	Sor írásvédett
1086	Ráhagyás nagyobb, mint a mélység
1087	Nincs pontszög meghatározva
1088	Ellentmondó adat
1089	A 0 horony pozíció nem engedélyezett
1090	A megadott fogásvétel nem lehet 0
1091	Q399 átkapcsolása nem engedélyezett
1092	Szerszám nincs meghatározva
1093	Szerszámszám nincs engedélyezve
1094	Szerszámnév nem megengedett
1095	Szoftver opció inaktív
1096	Kinematika nem állítható vissza
1097	Funkció nincs engedélyezve
1098	Nyersdarab mérete ellentmondásos
1099	Mérési pozíció nem engedélyezett
1100	Kinematika elérése nem lehetséges

Hiba száma	Szöveg
1101	Mérési poz. az elmozd. tart. kívül
1102	Preset korrekció nem lehetséges
1103	Szerszámsugár túl nagy
1104	Fogásvétel típus nem lehetséges.
1105	Fogásvételi szög hibásan van meghatározva.
1106	Szöghossz ismeretlen
1107	Horonyszélesség túl nagy
1108	Mérettényezők nem egyenlők
1109	Szerszámadat ellentmondás
1110	MOVE nem lehetséges
1111	Preset-kijelölés nem megengedett!
1112	Menethossz túl rövid!
1113	3D-ROT státusza ellentmondásos!
1114	Konfiguráció nem teljes
1115	Nincs aktív esztergaszerszám
1116	Szersz.orient. összefüggéstelen
1117	Szög nem lehetséges!
1118	A kör sugara túl kicsi!
1119	A menetkifutás túl rövid!
1120	Ellentmondásos mért pontok
1121	Korlátozások száma túl sok
1122	Megmunkálási stratégia korlátozásokkal nem lehetséges
1123	Megmunkálási irány nem lehetséges
1124	Menetemelkedés ellenőrzése!
1125	Szögszámítás nem lehetséges
1126	Excentrikus esztergálás nem lehetséges
1127	Nincs aktív marószerszám
1128	Élhossz nem elég elegendő
1129	Fogaskerék definíciója ellentmondásos vagy nem teljes
1130	Nincs simítási ráhagyás megadva
1131	A sor nincs a táblázatban
1132	Tapintó művelet nem lehetséges
1133	Csatoló funkció nem lehetséges
1134	Megmunkáló ciklus nem támogatott ezzel az NC-szoftverrel
1135	Ez az NC szoftver nem támogatja a Tapintó ciklust
1136	Az NC program megszakítva

Hiba száma	Szöveg
1137	Tapintórendszer adatok nem teljesek
1138	LAC funkció nem lehetséges
1139	Lekerekítés vagy letörés értéke túl nagy!
1140	Teng.szög különb. a bill.szögtől
1141	Karaktermagasság nincs definiálva
1142	Karaktermagasság túl nagy
1143	Tűrésmező túllépés: a munkadarab javítható
1144	Tűrésmező túllépés: a munkadarab selejt lett
1145	Méretdefiníció hibás
1146	Nem megengedett érték a kompenzációs táblázatban
1147	Transzformáció nem lehetséges
1148	Szerszámorsó hibásan konfigurálva
1149	Az esztergaorsó ofszetje nem ismert
1150	A globális programbeállítások aktívak
1151	Az OEM makrók konfigurációja hibás
1152	Programozott ráhagyások kombinációja nem lehetséges
1153	Mért érték hiányzik
1154	Tűrésfelügyelet ellenőrzése
1155	Furat kisebb a tapintógömbnél
1156	Bázispont kijelölése nem lehetséges
1157	Körasztal beállítása nem lehetséges
1158	Forgótengelyek beállítása nem lehetséges
1159	Fogásvétel a vágóél hosszára korlátozódik
1160	A megmunkálási mélység 0-ra lett definiálva
1161	Alkalmatlan szerszámtípus
1162	A simítási ráhagyás nem definiált
1163	A gépi nullapont nem írható
1164	A szinkronizálás orsója nem meghatározható
1165	A funkció nem lehetséges az aktív üzemmódban
1166	Túl nagy ráhagyás lett definiálva
1167	Forgácsolóélek száma nincs definiálva
1168	A megmunkálási mélység nem monoton növekszik
1169	A fogásvétel nem monoton csökken
1170	A szerszámsugár definiálása nem megfelelő
1171	A visszahúzás biztonsági magasságra mód nem lehetséges
1172	A fogaskerékdefiníció nem megfelelő

Hiba száma	Szöveg
1173	A mérendő darab különböző típusú méretdefiníciókat tartalmaz
1174	A méretdefiníció nem megengedett karaktereket tartalmaz
1175	A méretdefiníció aktuális értéke hibás
1176	A furat startpontja túl mélyen van
1177	Méretdefiníció: a célérték hiányzik a kézi előpozicionáláskor
1178	Testvérszerszám nem áll rendelkezésre
1179	OEM-Makro nincs meghatározva
1180	Segédtengellyel történő mérés nem lehetséges
1181	A moduló tengelynél a starthely nem lehetséges
1182	A funkciót csak zárt ajtókkal lehet használni
1183	Túllépte a lehetséges rekordok számát
1184	Ellentmondásos megmunk. sík a tengelyszög miatt alapelforgatáskor
1185	Átviteli paraméter nem megengedett értéket tartalmaz
1186	Túl nagy RCUTS élszélesség lett definiálva
1187	A szerszám LU hasznos hossza túl kicsi
1188	A definiált letörés túl nagy
1189	A letörési szöget az aktív szerszámmal nem lehet megmunkálni
1190	A ráhagyások nem definiálják az anyagleválasztást
1191	Orsószög nem egyértelmű

D16 - Szövegek és Q-paraméterértékek formázott kiadása

Alapok

Az **D16** funkció segítségével formázva tud Q paraméterértékeket és szövegeket megjeleníteni, pl. mérési jegyzőkönyvek mentéséhez.

Az értékeket az alábbiak szerint adhatja ki:

- fájlba mentés a vezérlőn
- megjelenítés a képernyőn felugró ablakként
- mentés külső fájlba
- nyomtatás csatlakoztatott nyomtatón

Folyamat

Q-paraméterértékek és szövegek kiadásához az alábbiak szerint járjon el:

- ▶ Szövegfájl létrehozása, ami megadja a kiadási formátumot és a tartalmat
- ▶ A protokoll kiadásához használja az NC programban az **D16** funkciót

Ha az értékeket egy fájlban adja ki, a kiadott fájl maximális mérete 20 kB lehet.

Szövegfájl létrehozás

A formázott szöveg és Q paraméter értékeinek kiadásához hozzon létre a vezérlő szövegszerkesztőjével egy szövegfájlt. Ebben a fájlban határozza meg a formátumot és a kiadandó Q-paramétereket.

Ehhez alábbiak szerint járjon el:

- ▶ Nyomja meg a **PGM MGT** gombot

- ▶ Nyomja meg az **ÚJ FÁJL** funkciógombot
- ▶ Hozza létre a fájlt **.A** végződéssel

Elérhető funkciók

Szövegfájl létrehozásakor a következő formázó funkciókat használja:

> Beíráskor ügyeljen a kis- és nagybetűk használatára.

Különleges karakterek	Funkciók
“.....“	A szöveg és a változók kiadási formátumát határozza meg fent az idézőjelek között A kiadni kívánt szövegekben használhatja az UTF-8 karakterkészletet.
%F	Q-paraméter, QL és QR formátuma ■ %: Formátum meghatározása ■ F: Floating (decimális szám), Q, QL, QR formátuma

Különleges karakterek	Funkciók
9.3	Q-paraméter, QL és QR formátuma ■ 9 karakter összesen (beleértve a tizedespontot is) ■ ebből 3 tizedesjegy
%S	QS szövegváltozó formátuma
%RS	QS szövegváltozó formátuma Átveszi a mögötte lévő szöveget változatlanul, formázás nélkül
%D vagy **%I**	Egész szál formátuma (Integer)
,	Elválasztójel a kiadás formátuma és a paraméter között
;	Mondat vége jel, lezár egy sort
*****	Kommentársor mondatkezdése A kommentárok nincsenek a protokollban megjelenítve
%"	Kiadás idézőjel
%%	Kiadás százalék karakter
****	Kiadás fordított perjel
\n	Kiadás sortörés
+	Jobbra igazodó Q-paraméterérték
-	Balra igazodó Q-paraméterérték

Példa

Bevitel	Jelentés
"X1 = %+9.3F", Q31;	Q-paraméter formátuma: ■ **"X1 =**: szöveg **X1 =** kiadása ■ **%**: Formátum meghatározása ■ **+**: Szám jobbra igazítva ■ **9.3**: 9 karakter összesen, ebből 3 tizedesjegy ■ **F**: Floating (decimális szám) ■ **, Q31**: Érték kiadása **Q31**-ből ■ **;**: mondat vége

Ahhoz, hogy különböző információk legyenek kiadhatók a protokollfájlba, az alábbi funkciók állnak rendelkezésre:

Kulcsszó	Funkciók
CALL_PATH	Kiadja az NC program útvonalának nevét, amiben a D16 funkció van. Példa: "Mérőprogram: %S",CALL_PATH;
M_CLOSE	Bezárja a fájlt, amibe D16-tal ír. Példa: M_CLOSE;

Kulcsszó	Funkciók
M_APPEND	Hozzáfűzi a protokollt ismételt kiadáskor a meglévő protokollhoz. Példa: M_APPEND;
M_APPEND_MAX	Hozzáfűzi a protokollt ismételt kiadáskor a meglévő protokollhoz mindaddig, amíg a megadott maximális fájlméret nincs átlépve. Példa: M_APPEND_MAX20;
M_TRUNCATE	Átírja a protokollt ismételt kiadáskor. Példa: M_TRUNCATE;
M_EMPTY_HIDE	Megakadályozza az üres sorokat a protokollban nem definiált vagy üres QS-paramétereknél. Példa: M_EMPTY_HIDE;
M_EMPTY_SHOW	Üres sorokat illeszt be nem definiált QS-paramétereknél. Visszaállítja az M_EMPTY_HIDE-t. Példa: M_EMPTY_SHOW;
L_ENGLISH	A szöveg kizárólag angol párbeszédnyelv esetén jelenik meg
L_GERMAN	A szöveg kizárólag német párbeszédnyelv esetén jelenik meg
L_CZECH	A szöveg kizárólag cseh párbeszédnyelv esetén jelenik meg
L_FRENCH	A szöveg kizárólag francia párbeszédnyelv esetén jelenik meg
L_ITALIAN	A szöveg kizárólag olasz párbeszédnyelv esetén jelenik meg
L_SPANISH	A szöveg kizárólag spanyol párbeszédnyelv esetén jelenik meg
L_PORTUGUE	A szöveg kizárólag portugál párbeszédnyelv esetén jelenik meg
L_SWEDISH	A szöveg kizárólag svéd párbeszédnyelv esetén jelenik meg
L_DANISH	A szöveg kizárólag dán párbeszédnyelv esetén jelenik meg
L_FINNISH	A szöveg kizárólag finn párbeszédnyelv esetén jelenik meg
L_DUTCH	A szöveg kizárólag holland párbeszédnyelv esetén jelenik meg
L_POLISH	A szöveg kizárólag lengyel párbeszédnyelv esetén jelenik meg
L_HUNGARIA	A szöveg kizárólag magyar párbeszédnyelv esetén jelenik meg
L_CHINESE	A szöveg kizárólag kínai párbeszédnyelv esetén jelenik meg
L_CHINESE_TRAD	A szöveg kizárólag kínai (hagyományos) párbeszédnyelv esetén jelenik meg
L_SLOVENIAN	A szöveg kizárólag szlovén párbeszédnyelv esetén jelenik meg

Kulcsszó	Funkciók
L_NORWEGIAN	A szöveg kizárólag norvég párbeszédnyelv esetén jelenik meg
L_ROMANIAN	A szöveg kizárólag román párbeszédnyelv esetén jelenik meg
L_SLOVAK	A szöveg kizárólag szlovák párbeszédnyelv esetén jelenik meg
L_TURKISH	A szöveg kizárólag török párbeszédnyelv esetén jelenik meg
L_ALL	Szöveg kiadása a párbeszéd nyelvétől függetlenül
HOUR	Órák száma a valós időből
MIN	Percek száma a valós időből
SEC	Másodpercek száma a valós időből
DAY	Nap a valós időből
MONTH	Hónap számként a valós időből
STR_MONTH	Hónap rövidítésként a valós időből
YEAR2	Kétjegyű évszám a valós időből
YEAR4	Négyjegyű évszám a valós időből

Példa

A kiadási formátumot meghatározó szövegfájl példája:

“LAPÁTKERÉK-SÚLYPONT MÉRÉSI JEGYZŐKÖNYV“;
“DÁTUM: %02d.%02d.%04d“,DAY,MONTH,YEAR4;
“IDŐPONT: %02d:%02d:%02d“,HOUR,MIN,SEC;
“MÉRT ÉRTÉKEK SZÁMA: = 1“;
“X1 = %9.3F“, Q31;
“Y1 = %9.3F“, Q32;
“Z1 = %9.3F“, Q33;
L_NÉMET;
"Werkzeuglänge beachten";
L_ANGOL;
"Remember the tool length";

Példa

Példa szövegfájlra, ami változó hosszúságú protokollfájlt ad ki:

“MÉRÉSI JEGYZŐKÖNYV“;
“%S“,QS1;
M_EMPTY_HIDE;
“%S“,QS2;
“%S“,QS3;
M_EMPTY_SHOW;
“%S“,QS4;
M_CLOSE;

Példa NC programra, ami kizárólag **QS3**-t határoz meg:

```
N70 Q1 = 100
N80 QS3 = "Pos 1: " || TOCHAR( DAT+Q1 )*
N90 D16 P01 TNC:\D16.a / SCREEN:
```

Példa képernyő-megjelenítésre két üres sorral, ami **QS1** és **QS4**-vel jön létre:

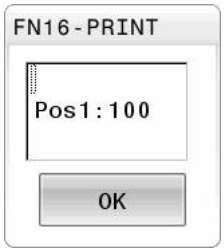

D16 -Kiadás aktiválása az NC programban

Az **D16** funkción belül kell meghatároznia a kiadási fájlt, amely tartalmazza a kiadott szövegeket.

A vezérlő a következő esetekben létrehozza a kiadási fájlt:

- A program végén **G71**
- Programmegszakítás az **NC STOP** gombbal
- **M_CLOSE** parancsra

Adja meg a(z) D16 funkcióban a létrehozott szövegfájl útvonalát és a kiadási fájl útvonalát.

Ehhez alábbiak szerint járjon el:

Q

- Nyomja meg a **Q** gombot

EGYÉB MŰVELETEK

- Nyomja meg az **EGYÉB MŰVELETEK** funkciógombot

D16 F-NYOMTAT

- Nyomja meg az **D16 F-NYOMTAT** funkciógombot

FÁJL VÁLASZTÁSA

- Nyomja meg a **FÁJL VÁLASZTÁSA** funkciógombot
- Válassza ki a forrást, azaz a szövegfájlt, amiben a kiadás formátuma definiálva van

ENT

- Hagyja jóvá az **ENT** gombbal
- Cél kiválasztása, azaz a kiadás elérési útja

Két lehetőség van kiadás útvonalának definiálására:

- Közvetlenül az **D16** funkcióban
- A **CfgUserPath** (102200 sz.) alatti gépi paraméterekben

> Ha a meghívott fájl ugyanabban a könyvtárban van, mint a meghívó fájl, akkor elég, ha a fájlnevet útvonal nélkül adja meg. Ehhez a **FÁJL VÁLASZTÁSA** funkciógomb kiválasztóablakán belül a **FÁJLNÉV ÁTVÉTELE** funkciógomb áll rendelkezésre.

Útvonalmegadás a(z) D16 funkcióban

Ha a protokoll fájl elérési nevének kizárólag a fájlnevet adja meg, a vezérlő a protokoll fájlt abba a könyvtárba menti, amelyikben az NC program az **D16** funkciót elhelyezi.

A teljes útvonalak mellett relatív útvonalakat is beprogramozhat:

- A hívó fájl könyvtárából kiindulva egy könyvtárszinttel lejjebb való lépéshez **D16 P01 MASKE\MASKE1.A/ PROT\PROT1.TXT**
- A hívó fájl könyvtárából kiindulva egy könyvtárszinttel feljebb és egy másik könyvtárba való lépéshez **D16 P01 ..\MASKE \MASKE1.A/ ..\PROT1.TXT**

A **SYNTAX** funkciógomb segítségével az elérési útvonal kettős idézőjelek közé tehető. A kettős idézőjelek határozzák meg az elérési útvonal elejét és végét. Ezáltal a vezérlő a lehetséges különleges karaktereket az elérési útvonal részeként ismeri fel.

További információ: "Fájlnevek", oldal 114

Ha a teljes elérési útvonal kettős idézőjelek között áll, akkor akár a **** jel, akár a **/** jel használható a mappák és a fájlok elválasztására.

Kezelési és programozási tudnivalók:

- Ha a gépi paraméterekben is és a(z) **D16** funkcióban is definiálnak elérési útvonalat, akkor a(z) **D16** funkcióban meghatározott elérési útvonal az érvényes.
- Ha többször adja ki ugyanazt a fájlt az NC programban, a vezérlő a kiadási fájlon belül az aktuális kiadást a korábban kiadott tartalmak után fűzi hozzá.
- Az **D16** mondatban a formátum fájlt és a protokoll fájlt kell programoznia a fájltípus végződésének megfelelően.
- A protokollfájl végződése meghatározza a kiadás fájltípusát (pl. TXT, A, XLS, HTML).
- Sok releváns és érdekes információt jeleníthet meg a protokoll fájllal kapcsolatban az **D18** funkcióval, pl. az utoljára használt tapintóciklus számát.
  További információ: "D18 – Rendszeradatok olvasása", oldal 314

A kiadási útvonal definiálása a gépi paraméterekben

Ha a mérési eredményeket egy bizonyos könyvtárba kívánja menteni, meghatározhatja a jegyzőkönyvfájl kiadási útvonalát a gépi paraméterekben.

A kiadási útvonal változtatásához alábbiak szerint járjon el:

MOD
- ▶ Nyomja meg a **MOD** gombot
- ▶ Adja meg az 123 kulcsszámot

↓
- ▶ Válassza ki a **CfgUserPath** (102200 sz.) paramétert

↓
- ▶ Válassza ki az **fn16DefaultPath** (102202 sz.) paramétert
- > A vezérlő egy felugró ablakot nyit
- ▶ Válassza a kiadási útvonalat a gép üzemmódjaihoz

↓
- ▶ A paraméterben válassza az **fn16DefaultPathSim** (102203 sz.) paramétert
- > A vezérlő egy felugró ablakot nyit
- ▶ Válassza a kiadási útvonalat a **Programozás** és **Programteszt** üzemmódokhoz

Forrás vagy cél meghatározása paraméterekkel

A forrás- vagy célfájlt Q paraméterként vagy QS paraméterként is megadhatja. Ehhez előtte az NC programban meg kell határoznia a kívánt paramétert.

További információ: "Szövegparaméterek hozzárendelése", oldal 321

Annak érdekében, hogy a vezérlő felismerje, hogy Q paraméterekkel dolgozik, ezt **D16-**funkcióban alábbi szintaktikával kell meghatároznia:

Bevitel	Funkciók
:'QS1'	Helyezzen a QS paraméter elé egy kettőspontot, valamint a paraméter elé és után is aposztrófokat
:'QL3'.txt	Célfájlnál szükség esetén adja meg a végződést is

> Ha útvonala akar QS-paraméterrel egy protokollfájlba kiadni, használja a**%RS** funkciót. Ezzel teljesül, hogy a vezérlő ne értelmezze a különleges karaktereket formázójelekként.

Példa

```
N90 D16 P01 TNC:\MASKE\MASKE1.A/ TNC:\PROT1.TXT
```

A vezérlő létrehozza a PROT1.TXT fájlt:

LAPÁTKERÉK-SÚLYPONT MÉRÉSI JEGYZŐKÖNYV
DÁTUM: 15.07.2015
IDŐPONT: 08:56:34
MÉRT ÉRTÉKEK SZÁMA: = 1
X1 = 149,360
Y1 = 25,509
Z1 = 37,000
Remember the tool length

Üzenetek kiadása a képernyőn

Használhatja a(z) **D16** funkciót arra is, hogy üzeneteket jelenítsen meg egy felugró ablakban a vezérlő képernyőjén. Így könnyen megjeleníthet informáló szövegeket úgy, hogy a kezelőnek azokra válaszolnia kelljen. Az informáló szövegek hosszát és helyét az NC programban szabadon kiválaszthatja. Változók tartalmát is megjelenítheti azáltal, hogy a szövegfájlt megfelelően definiálja.

Az üzenetnek a vezérlő képernyőjén való megjelenítéséhez definiálja kiadási útvonalként **KÉPERNYŐ:**.

Példa

```
N110 D16 P01 TNC:\MASKE\MASKE1.A / SCREEN:
```

Ha a jelentésnek több sora van, mint ami a felugró ablakban meg van jelenítve, a nyilakkal lapozhat a felugró ablakban.

> Ha többször adja ki ugyanazt a fájlt az NC programban, a vezérlő a már kiadott szövegek végéhez fűz hozzá minden szöveget a célfájlban.
>
> Ha felül akarja írni az előző felugró ablakot, programozza az **M_CLOSE** vagy az **M_TRUNCATE** kulcsszókat.

Felugró ablak bezárása

A felugró ablak bezárásához az alábbi lehetőségek állnak rendelkezésére:

- **CE** gomb
- Az **SCLR:** kiadási útvonal definiálása

Példa

```
N90 D16 P01 TNC:\MASKE\MASKE1.A / SCLR:
```

Egy ciklus felugró ablakát is bezárhatja a(z) **D16** funkcióval. Ehhez nincs szüksége szövegfájlra.

Példa

```
N90 D16 P01 / SCLR:
```

Jelentések külső kiadása

Az **D16** funkcióval a protokollfájlokat lementheti kívülre.

Ehhez teljesen meg kell adnia a célútvonal nevét az **D16** funkcióban.

Példa

```
N90 D16 P01 TNC:\MSK\MSK1.A / PC325:\LOG\PRO1.TXT
```

> Ha többször adja ki ugyanazt a fájlt az NC programban, a vezérlő a már kiadott szövegek végéhez fűz hozzá minden szöveget a célfájlban.

Üzenetek nyomtatása

A(z) **D16** funkciót arra is használhatja, hogy kiadási fájlokat nyomtasson ki a csatlakoztatott nyomtatón.

> A csatlakoztatott nyomtatónak postscript-képesnek kell lennie.
>
> **További információk:** Felhasználói kézikönyv **Beállítás, NC programok tesztelése és végrehajtása**

Azért, hogy a vezérlő a jegyzőkönyvfájlt kinyomtassa, a kiadási formátum forrásfájljának az **M_CLOSE** kulcsszóval kell végződnie.

Az üzenetnek a standard nyomtatóhoz való átküldéséhez adja meg célútvonalként a **Printer:** kifejezést és a fájl nevét.

Ha a standard nyomtató helyett egy másik nyomtatót használ, adja meg a nyomtató elérési útvonalát, pl. **Printer:\PR0739** és a fájl nevét.

A vezérlő elmenti a fájlt a definiált fájlnév alatt a definiált elérési útvonalon. A fájlnév nem lesz együtt nyomtatva.

A vezérlő a fájlt csak addig menti el, amíg azt ki nem nyomtatja.

Példa

```
N110 D16 P01 TNC:\MASKE\MASKE1.A / PRINTER:\PRINT1
```

D18 – Rendszeradatok olvasása

Az **D18** funkcióval tudja olvasni a rendszeradatokat, és tárolni őket Q paraméterekben. A rendszerdátum egy csoportnév (azonosító szám), majd egy rendszeradatszám és szükség esetén egy index segítségével választható ki.

> A **D18** funkcióból kiolvasott értékek mindig **metrikus** egységben jelennek meg.
>
> Az aktív szerszámtáblázatból a **TABDATA READ** segítségével is olvashat ki adatokat. A vezérlő ekkor automatikusan az NC program mértékegységeivel számolja át a táblázat értékeit.

További információ: "Rendszeradatok", oldal 558

Példa: a Z tengelyre vonatkoztatott aktív mérettényező értékének hozzárendelése a Q25 paraméterhez.

```
N55 D18 Q25 ID210 NR4 IDX3*
```

D19 – Értékek átvitele a PLC-be

MEGJEGYZÉS

Ütközésveszély!

A PLC-ben végzett módosítások nem kívánt mozgásokhoz és súlyos hibákhoz vezethetnek, pl. a vezérlő kezelési nehézségeihez. A PLC-hez való hozzáférés ezen okból jelszóval védett. Ez a funkció a HEIDENHAIN, a gépgyártó valamint külső gyártók számára lehetővé teszi, hogy az NC programból kommunikáljanak a PLC-vel. A gép kezelője vagy az NC programozó általi kezelés nem ajánlott. A funkció végrehajtása közben és az azt követő megmunkáláskor ütközésveszély áll fenn!

- A funkciót kizárólag a HEIDENHAIN-nal, a gépgyártóval és a harmadik céggel való egyeztetés követően használja
- Vegye figyelembe a HEIDENHAIN, a gép gyártójának illetve harmadik fél dokumentációját

A **D19** funkcióval legfeljebb két számot vagy Q paramétert küldhet át a PLC-be.

D20 – NC és PLC szinkronizálás

MEGJEGYZÉS

Ütközésveszély!

A PLC-ben végzett módosítások nem kívánt mozgásokhoz és súlyos hibákhoz vezethetnek, pl. a vezérlő kezelési nehézségeihez. A PLC-hez való hozzáférés ezen okból jelszóval védett. Ez a funkció a HEIDENHAIN, a gépgyártó valamint külső gyártók számára lehetővé teszi, hogy az NC programból kommunikáljanak a PLC-vel. A gép kezelője vagy az NC programozó általi kezelés nem ajánlott. A funkció végrehajtása közben és az azt követő megmunkáláskor ütközésveszély áll fenn!

- A funkciót kizárólag a HEIDENHAIN-nal, a gépgyártóval és a harmadik céggel való egyeztetés követően használja
- Vegye figyelembe a HEIDENHAIN, a gép gyártójának illetve harmadik fél dokumentációját

A **D20** funkcióval programfutás alatt az NC és PLC szinkronizálható. Az NC addig blokkolja a megmunkálást, amíg az **D20-**mondatban programozott feltétel nem teljesül.

A **SYNC** funkció minden aktív, ha például rendszeradatokat olvas be az **D18** használatával, amelyek valós idejű szinkronizálást igényelnek. A vezérlő leállítja az előzetes számítást, és csak akkor hajtja végre a következő NC mondatot, ha az NC program eléri azt az NC mondatot.

Példa: Belső előzetes számítás leállítása, aktuális pozíció X koordinátájának kiolvasása

```
N32 D20 SYNC
N33 D18 Q1 ID270 NR1 IDX1*
```

D29 – Értékek átadása a PLC-nek

MEGJEGYZÉS

Ütközésveszély!

A PLC-ben végzett módosítások nem kívánt mozgásokhoz és súlyos hibákhoz vezethetnek, pl. a vezérlő kezelési nehézségeihez. A PLC-hez való hozzáférés ezen okból jelszóval védett. Ez a funkció a HEIDENHAIN, a gépgyártó valamint külső gyártók számára lehetővé teszi, hogy az NC programból kommunikáljanak a PLC-vel. A gép kezelője vagy az NC programozó általi kezelés nem ajánlott. A funkció végrehajtása közben és az azt követő megmunkáláskor ütközésveszély áll fenn!

- A funkciót kizárólag a HEIDENHAIN-nal, a gépgyártóval és a harmadik céggel való egyeztetés követően használja
- Vegye figyelembe a HEIDENHAIN, a gép gyártójának illetve harmadik fél dokumentációját

Az **D29** funkcióval nyolc számot vagy Q paramétereket vihet át a PLC-be.

D37 - EXPORT

MEGJEGYZÉS

Ütközésveszély!

A PLC-ben végzett módosítások nem kívánt mozgásokhoz és súlyos hibákhoz vezethetnek, pl. a vezérlő kezelési nehézségeihez. A PLC-hez való hozzáférés ezen okból jelszóval védett. Ez a funkció a HEIDENHAIN, a gépgyártó valamint külső gyártók számára lehetővé teszi, hogy az NC programból kommunikáljanak a PLC-vel. A gép kezelője vagy az NC programozó általi kezelés nem ajánlott. A funkció végrehajtása közben és az azt követő megmunkáláskor ütközésveszély áll fenn!

- A funkciót kizárólag a HEIDENHAIN-nal, a gépgyártóval és a harmadik céggel való egyeztetés követően használja
- Vegye figyelembe a HEIDENHAIN, a gép gyártójának illetve harmadik fél dokumentációját

A **D37** funkcióra akkor van szüksége, ha saját ciklusokat kíván létrehozni, majd azokat integrálni szeretné a vezérlésbe.

D38 – Információk küldése az NC programból

Az **D38** funkció lehetővé teszi az NC programból szövegek és Q paraméter értékek beírását a naplóba vagy elküldésüket egy külső alkalmazásnak, pl. a StateMonitor-nak.

A szintaxis két részből áll:

- **Küldött szöveg formázása**: Kiadási szöveg opcionális helykitöltőkkel a változók értékeihez, pl. **%f**

  A bevitel szintén QS paraméterként történhet.

  A helykitöltők megadásánál ügyeljen a kis- és nagybetűkre.

- **Dátum szöveges helykitöltőnek**: Legfeljebb 7 Q, QL vagy QR változót tartalmazó lista, pl. **Q1**

Az adatátvitel hagyományos TCP/IP számítógépes hálózaton keresztül történik.

További információkat a RemoTools SDK kézikönyvben talál.

Példa

Q1 és **Q23** értékek dokumentálása a naplóban.

```
D38* /"Q-Parameter Q1: %f Q23: %f" P02 +Q1 P02 +Q23*
```

Példa

A változó értékek kiadási formátumának meghatározása.

```
D38* /"Q-Parameter Q1: %05.1f" P02 +Q1*
```

> A vezérlő a változó értékeket összesen öt karakterrel adja meg, amelyekből az egyik a tizedesjegyet jelöli. Ha szükséges, akkor a kiadott értékek ún. vezető nullákkal lesznek feltöltve.

```
D38* /"Q-Parameter Q1: % 7.3f" P02 +Q1*
```

> A vezérlő a változó értékeket összesen hét karakterrel adja meg, amelyekből három a tizedesjegyeket jelöli. Ha szükséges, akkor a kiadott értékek üres szóközökkel lesznek feltöltve.

Annak érdekében, hogy a kiadott szövegben a **%** jelenjen meg, a kívánt szövegrészbe **%%** jeleket kell megadnia.

Példa

Információk küldése a StateMonitor-nak.

A(z) **D38** funkció segítségével lehet pl. megbízásokat könyvelni. Ennek előfeltétele, hogy a StateMonitor rendelkezzen rögzített megbízással és az legyen hozzárendelve az alkalmazott szerszámgéphez.

> A megbízások kezelése az ún. JobTerminal (opció 4) segítségével a StateMonitor 1.2 verziójától lehetséges.

Alapértelmezett értékek:

- Megbízási szám 1234
- Művelet 1

D38* /"JOB:1234_STEP:1_CREATE"*	Megbízás létrehozása
D38* /"JOB:1234_STEP:1_CREATE_ITEMNAME: HOLDER_ITEMID:123_TARGETQ:20" *	Vagy alternatív megoldásként: Megbízás létrehozása az alkatrész nevével, számával és névleges mennyiségével
D38* /"JOB:1234_STEP:1_START"*	Megbízás elindítása
D38* /"JOB:1234_STEP:1_PREPARATION"*	Felkészülés elindítása
D38* /"JOB:1234_STEP:1_PRODUCTION"*	Gyártás
D38* /"JOB:1234_STEP:1_STOP"*	Megbízás megállítása
D38* /"JOB:1234_STEP:1_ FINISH"*	Megbízás befejezése

Kiegészítésként a munkadarab mennyiségek is visszajelenthetők az adott megbízáshoz.

Az **OK**, **S** és **R** helykitöltőkkel azt határozza meg, hogy a visszajelentett munkadarabok megfelelően lettek-e legyártva vagy sem.

Az **A** és **I** helykitöltők pedig azt adják meg, hogy a StateMonitor hogyan kezelje a visszajelentést. Abszolút értékek átadásakor a StateMonitor felülírja az addig érvényes értékeket. Inkrementális értékeknél a StateMonitor a darabszámot növeli.

D38* /"JOB:1234_STEP:1_OK_A:23"*	Aktuális mennyiség (OK) abszolút
D38* /"JOB:1234_STEP:1_OK_I:1"*	Aktuális mennyiség (OK) inkrementális
D38* /"JOB:1234_STEP:1_S_A:12"*	Selejt (S) abszolút
D38* /"JOB:1234_STEP:1_S_I:1"*	Selejt (S) inkrementális
D38* /"JOB:1234_STEP:1_R_A:15"*	Utánmunkálás (R) abszolút
D38* /"JOB:1234_STEP:1_R_I:1"*	Utánmunkálás (R) inkrementális

9.10 Szövegparaméter

Szövegfeldolgozási funkciók

Változó karakterláncok (szövegek) létrehozásához használhatja a **QS** paramétereket. Ezeket a karakterláncokat (szövegeket) például az **D16** funkcióval kiadhajta változó log-ok létrehozásához.

Lineáris sorba rendezett karakterek (betűk, számok, különleges karakterek és szóközök) legfeljebb 255 karakter hosszúságú láncát rendelheti egy szövegparaméterhez. A hozzárendelt vagy importált értékeket ellenőrizheti és feldolgozhatja az alábbi funkciók segítségével. A Q paraméteres programozáshoz hasonlóan, összesen 2000 QS paramétert használhat.

További információ: "Működési elv és funkcióáttekintés", oldal 276

A **STRINGKÉPLET** és **KÉPLET** Q paraméteres funkciók a szövegparaméterek feldolgozásához többféle funkciót is tartalmaznak.

Funkciógomb	A STRINGKÉPLET funkcióiSTRINGKÉPLET	Oldal
DECLARE STRING	Szövegparaméterek hozzárendelése	321
CFGREAD	Gépi paraméter kiolvasása	330
STRING-KÉPLET	Szövegparaméterek láncolása	322
TOCHAR	Numerikus érték konvertálása szövegparaméterré	323
SUBSTR	Szövegrész másolása egy szövegparaméterből	324
SYSSTR	Rendszeradatok olvasása	325

Funkciógomb	Képlet szövegfunkciók	Oldal
TONUMB	Szövegparaméter konvertálása numerikus értékké	326
INSTR	Szövegparaméter ellenőrzése	327
STRLEN	Szövegparaméter hosszának meghatározása	328
STRCOMP	Betűrendes prioritás összehasonlítása	329

Ha a **STRINGKÉPLET** funkciót használja, a számtani művelet eredménye mindig egy string. Ha a **KÉPLET** funkciót használja, a számtani művelet eredménye mindig egy számérték.

Szövegparaméterek hozzárendelése

Az alkalmazás előtt ki kell jelölnie egy szövegváltozót. Használja ehhez a **DECLARE STRING** parancsot.

- Nyomja meg a **SPEC FCT** funkciógombot

- Nyomja meg a **PROGRAMFUNKCIÓK** funkciógombot

- Nyomja meg a **STRING FUNKCIÓK** funkciógombot

- Nyomja meg a **DECLARE STRING** funkciógombot

Példa

```
N30 DECLARE STRING QS10 = "Munkadarab"
```

Szövegparaméterek láncolása

Az összekapcsolás művelettel (szövegparaméter **||** szövegparaméter) kettő vagy több szövegparaméterből egy láncot hozhat létre.

SPEC FCT

- Nyomja meg a **SPEC FCT** funkciógombot

PROGRAM-FUNKCIÓK

- Nyomja meg a **PROGRAMFUNKCIÓK** funkciógombot

STRING FUNKCIÓK

- Nyomja meg a **STRING FUNKCIÓK** funkciógombot

STRING-KÉPLET

- Nyomja meg a **STRINGKÉPLET** funkciógombot

ENT

- Írja be annak a szövegparaméternek a számát, amelybe a vezérlőnek az összekapcsolt szöveget másolnia kell, majd nyugtázza az **ENT** gombbal
- Írja be annak a szövegparaméternek számát, amelyben az **első** alszöveg el van mentve, majd nyugtázza az **ENT** gombbal
> A vezérlő megjeleníti az **||** összekapcsolás jelet.
- Nyomja meg az **ENT** gombot
- Írja be annak a szövegparaméternek számát, amelyben a **második** alszöveg el van mentve. Nyugtázza az **ENT** gombbal
- Ismételje a folyamatot, amíg az összes kívánt alszöveget ki nem választotta. Zárja le az **END** gombbal

Példa: A QS12, QS13 és QS14 teljes szövegének összekapcsolása a QS10 paraméterben

```
N370 QS10 =  QS12 || QS13 || QS14*
```

Paraméterek tartalma:

- **QS12**: **Munkadarab**
- **QS13**: **Állapot:**
- **QS14**: **Törés**
- **QS10**: **Munkadarab állapot: selejt**

Numerikus érték konvertálása szövegparaméterré

A **TOCHAR** funkcióval egy numerikus értéket konvertálhat szövegparaméterré. Ez lehetővé teszi numerikus értékek szövegparaméterekkel való összekapcsolását.

SPEC FCT

- Jelenítse meg a speciális funkciók funkciógombsort

PROGRAM-FUNKCIÓK

- Nyissa meg a funkció menüt

STRING FUNKCIÓK

- Nyomja meg a Szövegfunkciók funkciógombot

STRING-KÉPLET

- Nyomja meg a **STRINGKÉPLET** funkciógombot

TOCHAR

- Válassza ki a numerikus értéket szövegparaméterré konvertáló funkciót
- Írja be a konvertálni kívánt számot vagy Q paramétert, és nyugtázza az **ENT** gombbal
- írja be a konvertálandó tizedeshelyek számát, és nyugtázza az **ENT** gombbal
- Zárja be a zárójelben levő kifejezést az **ENT** gombbal és nyugtázza a bevitelt az **END** gombbal

Példa: A Q50 paraméter konvertálása QS11 szövegparaméterré, 3 tizedeshellyel

```
N370 QS11 = TOCHAR ( DAT+Q50 DECIMALS3 )*
```

Alszöveg másolása egy szövegparaméterből

A **SUBSTR** funkció a szövegparaméterekből egy meghatározható tartományt másol ki.

SPEC FCT

- Jelenítse meg a speciális funkciók funkciógombsort

PROGRAM-FUNKCIÓK

- Nyissa meg a funkció menüt

STRING FUNKCIÓK

- Nyomja meg a Szövegfunkciók funkciógombot

STRING-KÉPLET

- Nyomja meg a **STRINGKÉPLET** funkciógombot
- Adja meg annak a paraméter számát, amelybe a vezérlőnek a másolt karakterláncot másolnia kell, majd nyugtázza az **ENT** gombbal

SUBSTR

- Válasza az alszöveg kivágása funkciót
- Írja be annak a QS paraméternek a számát, amelyből az alszöveget ki kell másolni. Nyugtázza az **ENT** gombbal
- Írja be az alszöveg másolásának kiindulási pontját és nyugtázza az **ENT** gombbal
- Írja be a kimásolandó karakterek számát és nyugtázza az **ENT** gombbal
- Zárja be a zárójelben levő kifejezést az **ENT** gombbal és nyugtázza a bevitelt az **END** gombbal

> A karakterlánc első karaktere a 0. helyen kezdődik.

Példa: Egy négykarakteres alszöveg (LEN4) kiolvasása a QS10 szövegparaméterből, a harmadik karakterrel kezdve (BEG2)

```
N370 QS13 = SUBSTR ( SRC_QS10 BEG2 LEN4 )*
```

Rendszeradatok olvasása

A **SYSSTR** funkcióval a rendszeradatok olvashatók és elmenthetők szövegparaméterekbe. A rendszeradatokat egy csoportszám (ID) és egy szám alapján lehet kiválasztani.

Az IDX és a DAT beírása nem szükséges.

Csoport neve, ID szám	Szám	Jelentés
Program információ, 10010	1	Az aktuális főprogram vagy palettaprogram elérési útvonala
	2	A mondatkijelzőben megjelenített NC progam elérési útvonala
	3	A ciklus kiválasztása a **CYCL DEF G39 PGM CALL** segítségével
	10	A **%:PGM** alkalmazásával kiválasztott NC program útvonala
Csatorna adat, 10025	1	Csatorna neve
A szerszámhívásban programozott értékek, 10060	1	Szerszám neve
Kinematics, 10290	10	Az utolsó **FUNCTION MODE** mondatban programozott kinematika
Aktuális rendszeridő, 10321	1 - 16, 20	■ 1: NN.HH.ÉÉÉÉ óó:pp:mp ■ 2 és 16: NN.HH.ÉÉÉÉ óó:pp ■ 3: NN.HH.ÉÉÉÉ óó:pp ■ 4: ÉÉÉÉ-HH-NN óó:pp:mp ■ 5 és 6: ÉÉÉÉ-HH-NN óó:pp ■ 7: ÉÉ-HH-NN óó:pp ■ 8 és 9: NN.HH.ÉÉÉÉ ■ 10: D.MM.YY ■ 11: ÉÉÉÉ-HH-NN ■ 12: ÉÉ-HH-NN ■ 13 és 14: óó:pp:mp ■ 15: óó:pp ■ 20: XX Az XX megjelölés az aktuális naptári hét kétszámjegyű megjelenítése, ami az ISO 8601 szerint az alábbi tulajdonságokkal rendelkezik: ■ Hét napból áll ■ Hétfővel kezdődik ■ Folyamatosan van számozva ■ Az első naptári hét az év első csütörtökét tartalmazza
Tapintó adatok, 10350	50	Az aktív TS tapintó típusa
	70	Az aktív TT tapintó típusa
	73	Az aktív TT tapintó kulcsneve, az MP **activeTT**-ből
Paletta megmunkálás adatai, 10510	1	Az éppen feldolgozott paletta neve
	2	Kiválasztott paletta táblázat elérési útja

Csoport neve, ID szám	Szám	Jelentés
NC szoftver verzió, 10630	10	Az NC szoftver verziójának azonosítója
Információ a kiegyensúlyozatlansági ciklushoz, 10855	1	Az aktív kinematikához tartozó kiegyensúlyozatlansági kalibrációs táblázat elérési útja
Szerszámadatok, 10950	1	Szerszám neve
	2	DOC szerszám bevitele
	3	AFC szabályzás beállítás
	4	A szerszámtartó kinematikája

Szövegparaméter konvertálása numerikus értékké

A **TONUMB** funkció egy szövegparamétert konvertál numerikus értékké. A konvertálandó érték csak numerikus lehet.

> A QS paraméter csak egy számértéket tartalmazhat, ellenkező esetben a vezérlő hibaüzenetet küld.

Q

- Válasszon Q-paraméter-funkciókat

KÉPLET

- Nyomja meg a **KÉPLET** funkciógombot
- Adja meg annak a paraméter számát, amelybe a vezérlőnek a numerikus értéket másolnia kell, majd nyugtázza az **ENT** gombbal

◁

- Váltsa át a funkciógombsort

TONUMB

- Válassza ki a szövegparamétert numerikus értékké konvertáló funkciót
- Írja be a konvertálni kívánt QS paraméter számát, és nyugtázza az **ENT** gombbal
- Zárja be a zárójelben levő kifejezést az **ENT** gombbal és nyugtázza a bevitelt az **END** gombbal

Példa: A QS11 szövegparaméter konvertálása Q82 numerikus paraméterré

```
N370 Q82 = TONUMB ( SRC_QS11 )*
```

Szövegparaméter tesztelése

Az **INSTR** funkcióval ellenőrizheti, van-e ill. hol van string-paraméter egy másik string-paraméterben.

Q

- Válasszon Q-paraméter-funkciókat

KÉPLET

- Nyomja meg a **KÉPLET** funkciógombot
- Adja meg a Q paraméter számát az eredményhez, és nyugtázza az **ENT** gombbal
> A vezérlő elmenti a paraméterbe azt a pozíciót, ami után a keresett szöveg kezdődik.

◁

- Váltson funkciógombsort

INSTR

- Válassza ki a szövegparaméter ellenőrző funkciót
- Írja be annak a QS paraméternek a számát, amelyben a keresett szöveg el van mentve. Nyugtázza az **ENT** gombbal
- Írja be a keresendő QS paraméter számát, és nyugtázza az **ENT** gombbal
- Írja be az alszöveg keresésének kiinduló helyét és nyugtázza az **ENT** gombbal
- Zárja be a zárójelben levő kifejezést az **ENT** gombbal és nyugtázza a bevitelt az **END** gombbal

A karakterlánc első karaktere a 0. helyen kezdődik.

Ha a vezérlő nem találja a keresett alszöveget, akkor a keresett szöveg teljes hosszát menti az eredményparaméterbe (1-gyel kezdi a számolást).

Ha a keresendő alszöveg egynél több helyen is megtalálható, a vezérlő az első helyt adja meg, ahol az alszöveget megtalálta.

Példa: A QS13 paraméterben mentett alszöveg keresése a QS10-ben. A keresés kezdése a harmadik helyen.

```
N370 Q50 = INSTR ( SRC_QS10 SEA_QS13 BEG2 )*
```

A szövegparaméter hosszának megállapítása

A **STRLEN** funkció a mentett szöveg hosszát adja meg egy választható szövegparaméterben.

Q

- Válassza a Q paraméter funkciót

KÉPLET

- Nyomja meg a **KÉPLET** funkciógombot
- Írja be annak a Q paraméternek a számát, amelybe a vezérlőnek a szöveg hosszát mentenie kell, majd nyugtázza az **ENT** gombbal

◁

- Váltson funkciógombsort

STRLEN

- Válassza a szövegparaméter hosszát meghatározó funkciót
- Írja be annak a QS paraméternek a számát, amelynek hosszúságát a vezérlőnek meg kell határoznia, majd nyugtázza az **ENT** gombbal
- Zárja be a zárójelben levő kifejezést az **ENT** gombbal és nyugtázza a bevitelt az **END** gombbal

Példa: A QS15 hosszúságának meghatározása

```
N370 Q52 = STRLEN ( SRC_QS15 )*
```

Ha a kiválasztott szövegparaméter nincs definiálva, akkor a vezérlő **-1**-es eredményt állítja vissza

Betűrendes prioritás összehasonlítása

A **STRCOMP** funkcióval összehasonlítja a szövegparaméterek betűrendes prioritását.

Q

- Válassza a Q paraméter funkciót

KÉPLET

- Nyomja meg a **KÉPLET** funkciógombot
- Írja be annak a Q paraméternek a számát, amelybe a vezérlőnek az összehasonlítás eredményét mentenie kell, majd nyugtázza az **ENT** gombbal

◁

- Váltson funkciógombsort

STRCOMP

- Válassza a szövegparaméterek összehasonlító funkcióját
- Írja be az első összehasonlítandó QS paraméter számát, és nyugtázza az **ENT** gombbal
- Írja be a második összehasonlítandó QS paraméter számát, és nyugtázza az **ENT** gombbal
- Zárja be a zárójelben levő kifejezést az **ENT** gombbal és nyugtázza a bevitelt az **END** gombbal

A vezérlő a következő eredményeket adja:

- **0**: Az összesahonlított QS paraméterek azonosak.
- **-1**: Az első QS paraméter **megelőzi** a második QS paramétert betűrendben
- **+1:** Az első QS paraméter **követi** a második QS paramétert az ábécében

Példa: QS12 és QS14 összehasonlítása betűrendes prioritás szempontjából

```
N370 Q52 = STRCOMP  ( SRC_QS12 SEA_QS14 )*
```

Gépi paraméter kiolvasása

Alkalmazza a **CFGREAD** funkciót a vezérlő gépi paramétereinek kiolvasására, mint számértékek vagy mint szövegek. A kiolvasott értékek mindig metrikus egységekben kerülnek kiadásra.

Egy gépi paraméter kiolvasásához alkalmazza a vezérlő konfiguráció szerkesztőjét a paraméter nevének, tárgyának, valamint ha adottak, akkor a csoport nevének és indexének meghatározásához:

Ikon	Típus	Jelentés	Példa
	Gomb	Gépi paramétercsoport neve (ha elérhető)	CH_NC
	Entitás	Paraméter tárgy (a név **Cfg**...-vel kezdődik)	**CfgGeoCycle**
	Attribútum	A gépi paraméter neve	**displaySpindleErr**
	Index	Gépi paraméter lista indexe (ha elérhető)	[0]

> A felhasználói paraméterek konfigurációs szerkesztőjében módosíthatja a meglévő paraméterek kijelzését. Az alapbeállításban a paraméterek rövid magyarázó szövegekkel jelennek meg.
>
> **További információk:** Felhasználói kézikönyv **Beállítás, NC programok tesztelése és végrehajtása**

A gépi paraméterek minden egyes **CFGREAD** funkcióval való lekérdezésekor, először a QS paramétert kell attribútummal, entitással és kulccsal meghatározni.

A következő paraméterek olvashatók a CFGREAD funkció párbeszédben:

- **KEY_QS**: A gépi paraméterek csoportneve (kulcs)
- **TAG_QS**: A gépi paraméterek objektum neve (entitás)
- **ATR_QS**: A gépi paraméterek neve (attribútum)
- **IDX**: A gépi paraméter indexe

Egy gépi paraméter szövegének olvasása

Egy gépi paraméter tartalmának szövegkénti tárolásához QS paraméterben:

Q

- Nyomja meg a **Q** gombot.

STRING-KÉPLET

- Nyomja meg a **STRINGKÉPLET** funkciógombot
- Írja be annak a szövegparaméternek a számát, amelybe a vezérlőnek a gépi paramétereket másolnia kell
- Hagyja jóvá az **ENT** gombbal
- **CFGREAD** funkció kiválasztása
- Írja be a szöveg paraméterek számát a kulcshoz, entitáshoz és attribútumhoz
- Hagyja jóvá az **ENT** gombbal
- Adja meg az index számát, vagy hagyja ki a párbeszédet a **NO ENT** gombbal, amelyik megfelelő
- Zárja be a zárójelben levő kifejezést az **ENT** gombbal
- Fejezze be a bevitelt az **END** gombbal

Példa: a negyedik tengely tengelykijelölésének szövegkénti olvasása

Paraméter beállítások a konfiguráció szerkesztőben

KijelzőBeállítások

CfgDisplayData

axisDisplayOrder

[0]-tól [5]-ig

Példa

N140 QS11 = ""	; A QS paraméter hozzárendelése a key-hez
N150 QS12 = "CfgDisplaydata"	; A QS paraméter hozzárendelése az entitáshoz
N160 QS13 = "axisDisplay"	; A QS paraméter hozzárendelése a paraméternévhez
N170 QS1 = CFGREAD(KEY_QS11 TAG_QS12 ATR_QS13 IDX3)*	; Gépi paraméter kiolvasása

Egy gépi paraméter számértékének olvasása

Tárolja a gépi paraméter értékét számértékként egy Q paraméterben:

Q

- Válassza a Q paraméter funkciót

KÉPLET

- Nyomja meg a **KÉPLET** funkciógombot
- Írja be annak a Q paraméternek a számát, amelybe a vezérlőnek a gépi paramétereket másolnia kell
- Hagyja jóvá az **ENT** gombbal
- **CFGREAD** funkció kiválasztása
- Írja be a szöveg paraméterek számát a kulcshoz, entitáshoz és attribútumhoz
- Hagyja jóvá az **ENT** gombbal
- Adja meg az index számát, vagy hagyja ki a párbeszédet a **NO ENT** gombbal, amelyik megfelelő
- Zárja be a zárójelben levő kifejezést az **ENT** gombbal
- Fejezze be a bevitelt az **END** gombbal

Példa: átfedési tényező olvasása Q paraméterként

Paraméter beállítások a konfiguráció szerkesztőben

```
CsatornaBeállítások
CH_NC
    CfgGeoCycle
        pocketOverlap
```

Példa

N10 QS11 = "CH_NC"	; A QS paraméter hozzárendelése a key-hez
N20 QS12 = "CfgGeoCycle"	; A QS paraméter hozzárendelése az entitáshoz
N30 QS13 = "pocketOverlap"	; A QS paraméter hozzárendelése a paraméternévhez
N40 Q50 = CFGREAD(KEY_QS11 TAG_QS12 ATR_QS13)	; Gépi paraméter kiolvasása

9.11 Előre meghatározott Q paraméterek

A **Q100** - **Q199** paraméterek értékét a vezérlő határozza meg. A következők információtípusok vannak a Q paraméterekhez hozzárendelve:

- PLC értékek
- Szerszám- és orsóadatok
- Működési állapot adatok
- Tapintóciklusok mérési eredményei stb.

A vezérlő a **Q108**, **Q114** - **Q117** előre meghatározott Q paraméter értékeket az aktuális NC programban használt mértékegységben menti el.

MEGJEGYZÉS

Ütközésveszély!

HEIDENHAIN-ciklusok, gépgyártó ciklusainak és harmadik fél funkcióinak használata Q-Parameter. Ezen túlmenően az NC programokban is tud Q-Paraméter-eket programozni. Ha a Q-Paraméterek alkalmazásánál nem csak az ajánlott Q-Paramétertartományok-at alkalmazza, úgy az átfedésekhez (kölcsönhatásokhoz), és ezáltal nem kívánt hatáshoz vezethet. A megmunkálás során ütközésveszély áll fenn!

- Kizárólag a HEIDENHAIN által javasolt Q paramétertartományt használja
- Vegye figyelembe a HEIDENHAIN, a gép gyártójának illetve harmadik fél dokumentációját
- Ellenőrizze grafikai szimulációval a végrehajtást

A **Q100** és **Q199** (**QS100** és **QS199**) közötti előre meghatározott Q paramétereket (QS paramétereket) tilos az NC programokban számítási paraméterként használni.

PLC értékek: Q100-Q107

A vezérlő a **Q100** - **Q107** paramétereket használja a PLC-ből az NC programba történő adatátvitelhez.

Aktív szerszámsugár: Q108

A szerszámsugár aktív értéke a **Q108**-hoz van hozzárendelve. A **Q108** az alábbiakból tevődik össze:

- **R** szerszámsugár a szerszámtáblázatból
- **DR** deltaérték a szerszámtáblázatból
- **DR** deltaérték az NC programból (Korrekciós táblázat vagy szerszámhívás)

A vezérlő nem felejti el az aktuális szerszámsugarat áramkimaradás esetén sem.

Szerszámtengely: Q109

A **Q109** paraméter értéke függ az aktuális szerszámtengelytől:

Paraméter	Szerszámtengely
Q109 = –1	Nincs szerszámtengely meghatározva
Q109 = 0	X tengely
Q109 = 1	Y tengely
Q109 = 2	Z tengely
Q109 = 6	U tengely
Q109 = 7	V tengely
Q109 = 8	W tengely

Főrsó állapota: Q110

A **Q110** paraméter értéke függ az orsóhoz programozott utolsó M-funkciótól:

Paraméter	M funkció
Q110 = –1	Nincs főorsó állapot meghatározva
Q110 = 0	M3: Főorsó BE, az óramutató járásával egyezően
Q110 = 1	M4: Főorsó BE, az óramutató járásával ellentétesen
Q110 = 2	M5 az M3 után
Q110 = 3	M5 az M4 után

Hűtés be/ki: Q111

Paraméter	M funkció
Q111 = 1	M8: Hűtés BE
Q111 = 0	M9: Hűtés KI

Átlapolási tényező: Q112

A vezérlő a zsebek marásának átlapolási tényezőjét a **Q112**-höz rendeli.

Méretek az NC programban: Q113

A **Q113** paraméter értéke a **%**-val való egymásba illesztésnél annak az NC programnak a méretmegadásától függ, amelyik elsőként hív meg másik NC programokat.

Paraméter	Főprogram méretadatai
Q113 = 0	Metrikus rendszer (mm)
Q113 = 1	Angolszász rendszer (inch)

Szerszámhossz: Q114

A szerszámhossz aktuális értéke a **Q108**-hoz van hozzárendelve.

> A vezérlő nem felejti el az aktuális szerszámhosszot áramkimaradás esetén sem.

A tapintás utáni koordináták programfutás közben

A **Q115** - **Q119** paraméterek a 3D-s tapintó által tapintott orsópozíció koordinátáit tárolják abban az időpillanatban, amikor a programozott mérés során érintkezés történik. A koordináták a **Kézi üzemmód** aktív bázisponthoz vannak viszonyítva.

A tapintószár hossza és a tapintógömb sugara nincs korrigálva ezeknél a koordinátáknál.

Paraméter	Koordinátatengely
Q115	X tengely
Q116	Y tengely
Q117	Z tengely
Q118	4. tengely Gépfüggő
Q119	5. tengely Gépfüggő

A pillanatnyi és a célérték közötti eltérés automatikus szerszámbeméréskor, zpl. TT 160 tapintóval

Paraméter	Eltérés a pillanatnyi és a célérték között
Q115	Szerszámhossz
Q116	Szerszámsugár

A megmunkálási sík döntése munkadarab-szögekkel: a vezérlő által kiszámított forgástengely-koordináták

Paraméter	Koordináták
Q120	A tengely
Q121	B tengely
Q122	C tengely

Tapintórendszer ciklusok mérési eredményei

További információk: Felhasználói kézikönyv **Mérési ciklusok programozása munkadarabra és szerszámra**

Paraméter	Mért pillanatnyi érték
Q150	Egyenes szöge
Q151	Középpont a referenciatengelyben
Q152	Középpont a melléktengelyben
Q153	Átmérő
Q154	Zseb hossza
Q155	Zseb szélessége
Q156	A ciklusban kiválasztott tengely hossza
Q157	A középvonal pozíciója
Q158	Az A tengely szöge
Q159	A B tengely szöge
Q160	A ciklusban kiválasztott tengely koordinátája

Paraméter	Mért eltérés
Q161	Középpont a referenciatengelyen
Q162	Középpont a melléktengelyen
Q163	Átmérő
Q164	Zseb hossza
Q165	Zseb szélessége
Q166	Mért hossz
Q167	A középvonal pozíciója

Paraméter	Meghatározott térszög
Q170	Az A tengely körüli elfordulás
Q171	A B tengely körüli elfordulás
Q172	A C tengely körüli elfordulás

Paraméter	Munkadarab állapota
Q180	Megfelelő
Q181	Újramegmunkálás
Q182	Selejt

Paraméter	Szerszámmérés a BLUM lézerrel
Q190	Fenntartva
Q191	Fenntartva
Q192	Fenntartva
Q193	Fenntartva

Paraméter	Fenntartva belső használatra
Q195	Cikluskijelölések
Q196	Cikluskijelölések
Q197	Ciklusjelölések (megmunkálási mintázatok)
Q198	Az utoljára aktív mérési ciklus száma

Paraméterérték	TT-vel történt szerszámbemérés állapota
Q199 = 0.0	Szerszám tűrésen belül
Q199 = 1.0	Szerszám kopott (LTOL/RTOL túllépve)
Q199 = 2.0	Szerszám törött (LBREAK/RBREAK túllépve)

A 14xx tapintórendszer ciklusok mérési eredményei

Paraméter	Mért tényleges értékek
Q950	1. Főtengely pozíciója
Q951	1. Melléktengely pozíciója
Q952	1. Szerszámtengely pozíciója
Q953	2. Főtengely pozíciója
Q954	2. Melléktengely pozíciója
Q955	2. Szerszámtengely pozíciója
Q956	3. Főtengely pozíciója
Q957	3. Melléktengely pozíciója
Q958	3. Szerszámtengely pozíciója
Q961	SPA térszög a WPL-CS-ben
Q962	SPB térszög a WPL-CS-ben
Q963	SPC térszög a WPL-CS-ben
Q964	Elforgatás szöge I-CS-ben
Q965	Elforgatás szöge a forgóasztal koordinátarendszerében
Q966	Első átmérő
Q967	Második átmérő

Paraméter	Mért eltérések
Q980	1. Főtengely pozíciója
Q981	1. Melléktengely pozíciója
Q982	1. Szerszámtengely pozíciója
Q983	2. Főtengely pozíciója
Q984	2. Melléktengely pozíciója
Q985	2. Szerszámtengely pozíciója
Q986	3. Főtengely pozíciója
Q987	3. Melléktengely pozíciója
Q988	3. Szerszámtengely pozíciója
Q994	Szög I-CS-ben
Q995	Szög a forgóasztal koordinátarendszerében
Q996	Első átmérő
Q997	Második átmérő

Paraméterérték	Munkadarab állapota
Q183 = -1	Nem definiált
Q183 = 0	Jó
Q183 = 1	Utómunka
Q183 = 2	Selejt

A beállítási helyzet ellenőrzése: Q601

A **Q601** paraméter értéke a VSC felfogási helyzet kameraalapú ellenőrzésének állapotát mutatja.

Paraméterérték	Állapot
Q601 = 1	Nincs hiba
Q601 = 2	Hiba
Q601 = 3	Nincs felügyeleti terület meghatározva, vagy nincs elég referencia kép
Q601 = 10	Belső hiba (nincs jel, kamerahiba stb.)

9.12 Programozási példák

Példa: érték kerekítése

Az **INT** funkció levágja a tizedeseket.

Annak érdekében, hogy a vezérlő ne csak levágja a tizedeseket, hanem előjelhelyesen kerekítsen, pozitív számhoz adjon hozzá 0,5-öt. Negatív szám esetén vonjon ki 0,5-öt.

Az **SGN** funkcióval a vezérlő automatikusan ellenőrzi, hogy pozitív vagy negatív számról van-e szó.

%ROUND G71 *	
N10 D00 Q1 P01 +34.789*	Első kerekítendő szám
N20 D00 Q2 P01 +34.345*	Második kerekítendő szám
N30 D00 Q3 P01 -34.345*	Harmadik kerekítendő szám
N40 ;	
N50 Q11 = INT (Q1 + 0.5 * SGN Q1)	A Q1-hez adjon hozzá 0,5-öt, aztán a tizedesjegyeket vágja le
N60 Q12 = INT (Q2 + 0.5 * SGN Q2)	A Q2-höz adjon hozzá 0,5-öt, aztán a tizedesjegyeket vágja le
N70 Q13 = INT (Q3 + 0.5 * SGN Q3)	A Q3-ból vonjon ki 0,5-öt, aztán a tizedesjegyeket vágja le
N99999999 %ROUND G71 *	

Példa: Ellipszis

Programfutás

- Az ellipszis kontúrja sok kis egyenesszakasszal van közelítve (a **Q7**-tel meghatározható). Minél több számítási lépést határoz meg, annál pontosabb a kontúr
- A marás irányát a sík kezdőszöge és végszöge határozza meg:
  Megmunkálási irány órajárás szerinti:
  Kezdőszög > végszög
  Megmunkálási irány órajárással ellentétesen:
  Kezdőszög < végszög
- A szerszám sugarát nem veszi figyelembe

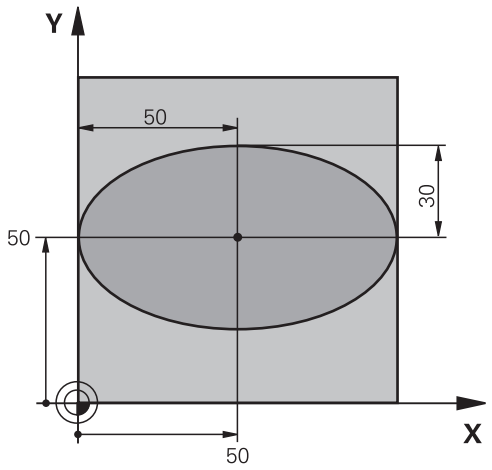

%ELLIPSE G71 *	
N10 D00 Q1 P01 +50*	Középpont az X tengelyen
N20 D00 Q2 P01 +50*	Középpont az Y tengelyen
N30 D00 Q3 P01 +50*	Féltengely az X mentén
N40 D00 Q4 P01 +30*	Féltengely az Y mentén
N50 D00 Q5 P01 +0*	Kezdőszög a síkban
N60 D00 Q6 P01 +360*	Végszög a síkban
N70 D00 Q7 P01 +40*	Számítási lépések száma
N80 D00 Q8 P01 +30*	Az ellipszis elforgatási pozíciója
N90 D00 Q9 P01 +5*	Marási mélység
N100 D00 Q10 P01 +100*	Fogásvételi előtolás
N110 D00 Q11 P01 +350*	Marási előtolás
N120 D00 Q12 P01 +2*	Biztonsági távolság az előpozicionáláshoz
N130 G30 G17 X+0 Y+0 Z-20*	Nyers munkadarab meghatározás
N140 G31 G90 X+100 Y+100 Z+0*	
N150 T1 G17 S4000*	Szerszámhívás
N160 G00 G40 G90 Z+250*	Szerszám visszahúzása
N170 L10.0*	Megmunkálási művelet hívása
N180 G00 Z+250 M2*	Szerszám visszahúzása, program vége
N190 G98 L10*	10. alprogram: Megmunkálási művelet
N200 G54 X+Q1 Y+Q2*	Nullaponteltolás az ellipszis középpontjába
N210 G73 G90 H+Q8*	Elforgatási pozíció számítása a síkban
N220 Q35 = (Q6 - Q5) / Q7	Szögnövekmény számítása
N230 D00 Q36 P01 +Q5*	Kezdőszög másolása
N240 D00 Q37 P01 +0*	Számláló beállítása
N250 Q21 = Q3 * COS Q36	A kezdőpont X koordinátájának számítása
N260 Q22 = Q4 * SIN Q36	A kezdőpont Y koordinátájának számítása
N270 Q00 G40 X+Q21 Y+Q22 M3*	Mozgás a kezdőpontra a síkban

N280 Z+Q12*	Előpozicionálás a főorsó tengelyén a biztonsági távolságra
N290 G01 Z-Q9 FQ10*	Mozgás a megmunkálási mélységre
N300 G98 L1*	
N310 Q36 = Q36 + Q35	Szög aktualizálása
N320 Q37 = Q37 + 1	Számláló aktualizálása
N330 Q21 = Q3 * COS Q36	Aktuális X koordináta számítása
N340 Q22 = Q4 * SIN Q36	Aktuális Y koordináta számítása
N350 G01 X+Q21 Y+Q22 FQ11*	Mozgás a következő pontra
N360 D12 P01 +Q37 P02 +Q7 P03 1*	Befejezetlen? Ha befejezetlen, térjen vissza az LBL 1-re
N370 G73 G90 H+0*	Elforgatás törlése
N380 G54 X+0 Y+0*	Nullaponteltolás törlése
N390 G00 G40 Z+Q12*	Mozgás a biztonsági távolságra
N400 G98 L0*	Az alprogram vége
N99999999 %ELLIPSE G71 *	

Példa: konkáv henger Gömbvégű maró-val

Programfutás

- Az NC program csak Gömbvégű maró-val működik, a szerszámhossz a gömb középpontjára vonatkozik
- A henger kontúrja sok kis egyenesszakasszal van közelítve (a **Q13**-mal meghatározható). Minél több lépést határoz meg, annál pontosabb a kontúr
- A henger marása hosszirányú megmunkálással történik (itt: párhuzamosan az Y tengellyel).
- A marás irányát a tér kezdőszöge és végszöge határozza meg:
  Megmunkálási irány órajárással egyező:
  Kezdőszög > végszög
  Megmunkálási irány órajárással ellentétes:
  Kezdőszög < végszög
- A szerszámsugár korrigálása automatikus

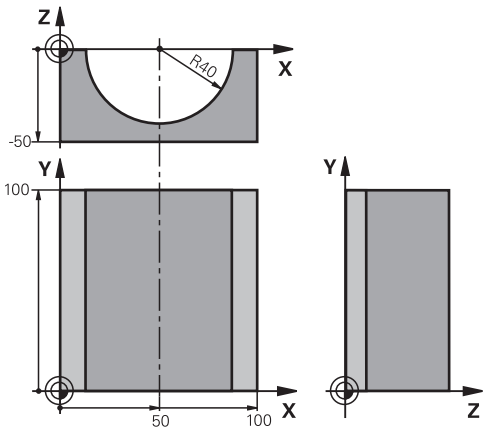

%CYLIN G71 *	
N10 D00 Q1 P01 +50*	Középpont az X tengelyen
N20 D00 Q2 P01 +0*	Középpont az Y tengelyen
N30 D00 Q3 P01 +0*	Középpont a Z tengelyen
N40 D00 Q4 P01 +90*	Kezdő térszög (Z/X sík)
N50 D00 Q5 P01 +270*	Végső térszög (Z/X sík)
N60 D00 Q6 P01 +40*	Henger sugara
N70 D00 Q7 P01 +100*	Henger hossza
N80 D00 Q8 P01 +0*	Elforgatási pozíció az X/Y síkban
N90 D00 Q10 P01 +5*	Hengersugár ráhagyása
N100 D00 Q11 P01 +250*	Fogásvételi előtolás
N110 D00 Q12 P01 +400*	Marási előtolás
N120 D00 Q13 P01 +90*	Fogások száma
N130 G30 G17 X+0 Y+0 Z-50*	Nyers munkadarab meghatározás
N140 G31 G90 X+100 Y+100 Z+0*	
N150 T1 G17 S4000*	Szerszámhívás
N160 G00 G40 G90 Z+250*	Szerszám visszahúzása
N170 L10.0*	Megmunkálási művelet hívása
N180 D00 Q10 P01 +0*	Ráhagyás törlése
N190 L10.0*	Megmunkálási művelet hívása
N200 G00 G40 Z+250 M2*	Szerszám visszahúzása, program vége
N210 G98 L10*	10. alprogram: Megmunkálási művelet
N220 Q16 = Q6 - Q10 - Q108	Ráhagyás és szerszám számítása a hengersugár alapján
N230 D00 Q20 P01 +1*	Számláló beállítása
N240 D00 q24 p01 +Q4*	Kezdő térszög másolása (Z/X sík)
N250 Q25 = (Q5 - Q4) / Q13	Szögnövekmény számítása
N260 G54 X+Q1 Y+Q2 Z+Q3*	Nullaponteltolás az henger közepére (X tengely)
N270 G73 G90 H+Q8*	Elforgatási pozíció számítása a síkban

N280 G00 G40 X+0 Y+0*	Előpozicionálás a síkban a henger középpontjára
N290 G01 Z+5 F1000 M3*	Előpozícionálás a főorsó tengelyén
N300 G98 L1*	
N310 I+0 K+0*	Póluspont beállítása a Z/X síkban
N320 G11 R+Q16 H+Q24 FQ11*	A kezdőpontra mozgás a hengeren, ferde fogásvétel az anyagban
N330 G01 G40 Y+Q7 FQ12*	Hosszirányú megmunkálás Y+ irányban
N340 D01 Q20 P01 +Q20 P02 +1*	Számláló aktualizálása
N350 D01 Q24 P01 +Q24 P02 +Q25*	Térszög aktualizálása
N360 D11 P01 +Q20 P02 +Q13 P03 99*	Befejezte? Ha befejezte, ugorjon a végére
N370 G11 R+Q16 H+Q24 FQ11*	Mozgatás a következő hosszirányú megmunkáláshoz egy közelítő körívben
N380 G01 G40 Y+0 FQ12*	Hosszirányú megmunkálás Y– irányban
N390 D01 Q20 P01 +Q20 P02 +1*	Számláló aktualizálása
N400 D01 Q24 P01 +Q24 P02 +Q25*	Térszög aktualizálása
N410 D12 P01 +Q20 P02 +Q13 P03 1*	Befejezetlen? Ha befejezetlen, térjen vissza az LBL 1-re
N420 G98 L99*	
N430 G73 G90 H+0*	Elforgatás törlése
N440 G54 X+0 Y+0 Z+0*	Nullaponteltolás törlése
N450 G98 L0*	Az alprogram vége
N99999999 %CYLIN G71 *	

Példa: Konvex gömb megmunkálása szármaróval

Programfutás

- Az NC program csak szármaróval működik
- A gömb kontúrja sok kis egyenesszakasszal van közelítve (Z/X-sík, a **Q14**-vel meghatározható). Minél kisebb szögosztást határoz meg, annál pontosabb a kontúr
- A kontúrmetszetek számát a síkbeli szögosztással határozza meg (**Q18** segítségével)
- A szerszám felfelé mozogva 3 dimenziós forgácsolást végez.
- A szerszámsugár korrigálása automatikus

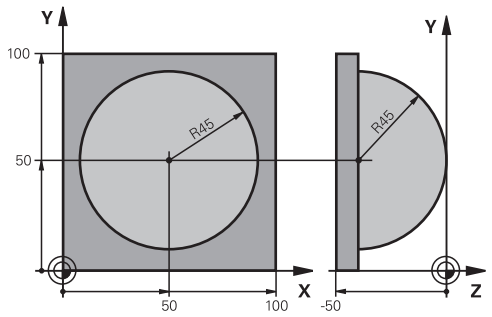

%SPHERE G71 *	
N10 D00 Q1 P01 +50*	Középpont az X tengelyen
N20 D00 Q2 P01 +50*	Középpont az Y tengelyen
N30 D00 Q4 P01 +90*	Kezdő térszög (Z/X sík)
N40 D00 Q5 P01 +0*	Végső térszög (Z/X sík)
N50 D00 Q14 P01 +5*	Szöglépés a térben
N60 D00 Q6 P01 +45*	Gömbsugár
N70 D00 Q8 P01 +0*	Elforgatási pozíció kezdőszöge az X/Y síkban
N80 D00 Q9 p01 +360*	Elforgatási pozíció végszöge az X/Y síkban
N90 D00 Q18 P01 +10*	Szöglépés az X/Y síkban a nagyoláshoz
N100 D00 Q10 P01 +5*	Nagyolási ráhagyás a gömbsugár irányában
N110 D00 Q11 P01 +2*	Biztonsági távolság az előpozicionáláshoz a főorsó tengelyén
N120 D00 Q12 P01 +350*	Marási előtolás
N130 G30 G17 X+0 Y+0 Z-50*	Nyers munkadarab meghatározás
N140 G31 G90 X+100 Y+100 Z+0*	
N150 T1 G17 S4000*	Szerszámbehívás
N160 G00 G40 G90 Z+250*	Szerszám visszahúzása
N170 L10.0*	Megmunkálási művelet hívása
N180 D00 Q10 P01 +0*	Ráhagyás törlése
N190 D00 Q18 P01 +5*	Szöglépés az X/Y síkban a simításhoz
N200 L10.0*	Megmunkálási művelet hívása
N210 G00 G40 Z+250 M2*	Szerszám visszahúzása, program vége
N220 G98 L10*	10. alprogram: Megmunkálási művelet
N230 D01 Q23 P01 +Q11 P02 +Q6*	Z koordináta számítása az előpozicionáláshoz
N240 D00 Q24 P01 +Q4*	Kezdő térszög másolása (Z/X sík)
N250 D01 Q26 P01 +Q6 P02 +Q108*	A gömb sugarának korrigálása az előpozicionáláshoz
N260 D00 Q28 P01 +Q8*	Elforgatási pozíció másolása a síkban
N270 D01 Q16 P01 +Q6 P02 -Q10*	Gömbsugár ráhagyásának számítása
N280 G54 X+Q1 Y+Q2 Z-Q16*	Nullaponteltolás a gömb közepére
N290 G73 G90 H+Q8*	Elforgatási pozíció kezdőszögének számítása a síkban
N300 G98 L1*	Előpozícionálás a főorsó tengelyén

N310 I+0 J+0*	Pólus beállítása az X/Y síkban előpozicionáláshoz
N320 G11 G40 R+Q26 H+Q8 FQ12*	Előpozicionálás a síkban
N330 I+Q108 K+0*	Pólus beállítása a Z/X síkban, eltolva a szerszám sugarával
N340 G01 Y+0 Z+0 FQ12*	Mozgás a megmunkálási mélységre
N350 G98 L2*	
N360 G11 G40 R+Q6 H+Q24 FQ12*	Mozgás felfelé egy megközelítő íven
N370 D02 Q24 P01 +Q24 P02 +Q14*	Térszög aktualizálása
N380 D11 P01 +Q24 P02 +Q5 P03 2*	Ív befejezve? Ha befejezetlen, térjen vissza az LBL 2-re
N390 G11 R+Q6 H+Q5 FQ12*	Végszögre mozgás a térben
N400 G01 G40 Z+Q23 F1000*	Visszahúzás a főorsótengely mentén
N410 G00 G40 X+Q26*	Előpozicionálás a következő ívhez
N420 D01 Q28 P01 +Q28 P02 +Q18*	Elforgatási pozíció aktualizálása a síkban
N430 D00 Q24 P01 +Q4*	Térszög törlése
N440 G73 G90 H+Q28*	Új elforgatási pozíció aktiválása
N450 D12 P01 +Q28 P02 +Q9 P03 1*	Befejezetlen? Ha befejezetlen, térjen vissza az LBL 1-re
N460 D09 P01 +Q28 P02 +Q9 P03 1*	
N470 G73 G90 H+0*	Elforgatás törlése
N480 G54 X+0 Y+0 Z+0*	Állítsa vissza a nullaponteltolást
N490 G98 L0*	Az alprogram vége
N99999999 %SPHERE G71 *	

10

Speciális funkciók

10.1 Speciális funkciók áttekintése

A vezérlő a következő hatékony speciális funkciókkal tud nagy számú alkalmazást végrehajtani:

Funkció	Leírás
A Dinamikus ütközésfelügyelet funkció integrált készülék kezelővel (Opció 40)	oldal 353
Adaptív előtolás szabályzás AFC (opció 45)	oldal 357
Aktív rezgés szabályzás ACC (opció 145)	Lásd Felhasználói kézikönyv Beállítás, NC programok tesztelése és ledolgozása
Munkavégzés szövegfájlokkal	oldal 388
Munkavégzés szabadon meghatározható táblázatokkal	oldal 392

A **SPEC FCT** gomb és a megfelelő funkciógomb segítségével további speciális funkciókat tud elérni. A következő táblázatok áttekintést adnak az elérhető funkciókról.

Főmenü különleges funkciók SPEC FCT

SPEC FCT

▶ Speciális funkciók kiválasztása: nyomja meg a **SPEC FCT** gombot

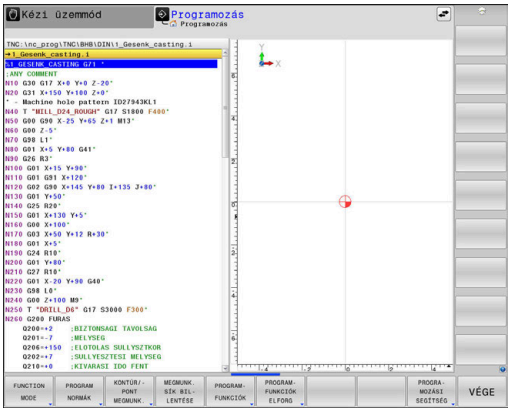

használja a	Funkciók	Leírás
FUNCTION MODE	Megmunkálási mód vagy Kinematika kiválasztása	oldal 352
PROGRAM NORMÁK	Program előírásainak definiálása	oldal 349
KONTÚR/-PONT MEGMUNK.	Kontúr- és pontmegmunkálások funkciói	oldal 350
MEGMUNK. SÍK BIL-LENTÉSE	**PLANE**-funkció definiálása	oldal 412
PROGRAM-FUNKCIÓK	Különböző DIN/ISO-funkciók definiálása	oldal 351
PROGRAM-FUNKCIÓK ELFORG	Forgási funkciók definiálása	oldal 513
PROGRA-MOZÁSI SEGÍTSÉG	Programozási segédletek	oldal 199

A **SPEC FCT** gomb megnyomása után a **GOTO** gombbal megnyithatja a **smartSelect** kiválasztási ablakot. A vezérlő egy áttekintő struktúrát jelenít meg az elérhető funkciókkal. A fastruktúrában a kurzorral vagy az egérrel gyorsan navigálhat, és választhat ki funkciókat. A jobb oldali ablakban a vezérlő online súgót jelenít meg a meghatározott funkciókhoz.

Program alapértelmezések menü

PROGRAM NORMÁK

▶ Nyomja meg Program alapértékek funkciógombot

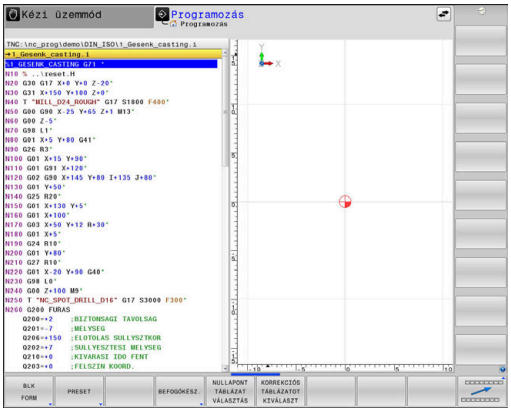

Funkciógomb	Funkció	Leírás
BLK FORM	Nyersdarab meghatározása	oldal 100
PRESET	Bázispont befolyásolása	oldal 370
NULLAPONT TÁBLÁZAT VÁLASZTÁS	Nullaponttáblázat kiválasztása	oldal 376
KORREKCIÓS TÁBLÁZATOT KIVÁLASZT	Korrekciós táblázat kiválasztása	oldal 379

Menüfunkciók a kontúr- és pontmegmunkálásokhoz

KONTÚR/-PONT MEGMUNK.

▶ Nyomja meg a kontúr- és pontmegmunkálások funkciógombot

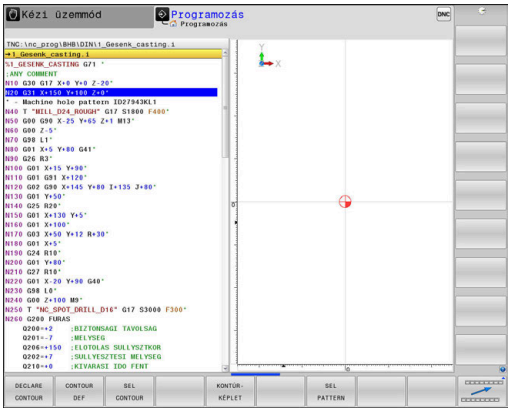

Funkciógomb	Funkció
DECLARE CONTOUR	Kontúrleírás hozzárendelése
CONTOUR DEF	Egyszerű kontúrképlet megadása
SEL CONTOUR	Kontúrdefiníció választás
KONTÚR-KÉPLET	Komplex kontúrképlet definiálása
SEL PATTERN	Pontfájl kiválasztása megmunkálási pozícióval

További információk: Felhasználói kézikönyv **Megmunkálási ciklusok programozása**

Különböző DIN/ISO funkciók meghatározása menü

PROGRAM-FUNKCIÓK

▶ Nyomja meg a **PROGRAMFUNKCIÓK** funkciógombot

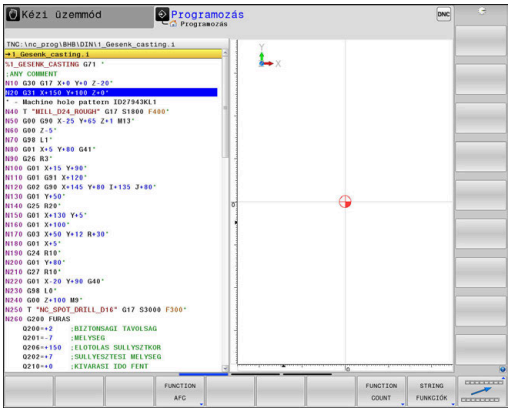

Funkciógomb	Funkció	Leírás
FUNCTION TCPM	Forgótengelyek pozícionáló működésének meghatározása	oldal 446
FUNCTION AFC	Adaptív előtolás szabályzás meghatározása	oldal 357
TRANSFORM / CORRDATA	Korrekciós értékek aktiválása	oldal 379
FUNCTION COUNT	Számláló meghatározása	oldal 386
STRING FUNKCIÓK	Szöveg funkciók meghatározása	oldal 320
FUNCTION DRESS	Egyengető üzemmód definiálása	oldal 540
FUNCTION SPINDLE	Pulzáló főorsó fordulatszám meghatározása	oldal 398
FUNCTION FEED	Ismételni kívánt kivárási idő meghatározása	oldal 401
FUNCTION DCM	DCM dinamikus ütközésfelügyelet meghatározása	oldal 353
FUNCTION DWELL	Kivárási idő meghatározása másodpercekben vagy fordulatokban	oldal 403
FUNCTION LIFTOFF	Szerszám kiemelése NC stopnál	oldal 404
DIN/ISO	Határozza meg a DIN/ISO funkciókat	oldal 369
KOMMENTÁR BESZÚRÁSA	Megjegyzések hozzáfűzése	oldal 202
TABDATA	Táblázat értékeinek olvasása és írása	oldal 381
POLARKIN	Poláris kinematika meghatározása	oldal 363
MONITORING	Komponens felügyelet aktiválása	oldal 385
FUNCTION PROG PATH	Pálya értelmezésének kiválasztása	oldal 453

10.2 Function Mode

Function Mode programozása

Vegye figyelembe a Gépkönyv előírásait.
A funkciót a gép gyártója engedélyezi.

A marási és forgácsolási megmunkálások közötti váltáshoz át kell kapcsolnia az épp aktuális üzemmódot.

Ha gépének gyártója jóváhagyta különböző kinematikák kiválasztását, akkor a **FUNCTION MODE** funkciógomb segítségével átkapcsolhat.

Folyamat

A kinematika átkapcsolásához az alábbiak szerint járjon el:

SPEC FCT
- A speciális funkciókat tartalmazó funkciógombsor megjelenítése

FUNCTION MODE
- Nyomja meg a **FUNCTION MODE** funkciógombot

MILL
- Nyomja meg a **MILL** funkciógombot

KIVÁLASZT
- Nyomja meg a **KINEMAT. VÁLASZT** funkciógombot
- Kinematika kiválasztása

Function Mode Set

Vegye figyelembe a Gépkönyv előírásait.
Ezt a funkciót a gép gyártójának kell engedélyeznie és adaptálnia.
A gépgyártó a rendelkezésre álló választási lehetőségeket a **CfgModeSelect** (132200 sz.) gépi paraméterben definiálja.

A **FUNCTION MODE SET** funkcióval lehet az NC programból a gépgyártó által definiált beállításokat aktiválni, pl. a mozgástartomány változtatásait.

Egy beállítás kiválasztásához az alábbiak szerint járjon el:

SPEC FCT
- A speciális funkciókat tartalmazó funkciógombsor megjelenítése

FUNCTION MODE
- Nyomja meg a **FUNCTION MODE** funkciógombot

SET
- Nyomja meg az **SET** funkciógombot

KIVÁLASZT
- Szükség esetén nyomja meg a **KIVÁLASZT** funkciógombot
- > A vezérlő megnyitja a kiválasztási ablakot.
- Válasszon beállítást

10.3 Dinamikus ütközésfelügyelet (opció 40)

Funkció

Vegye figyelembe a Gépkönyv előírásait.

A **Dynamic Collision Monitoring (DCM)** (Dynamic Collision Monitoring) funkciót a gépgyártónak kell a vezérléshez adaptálnia.

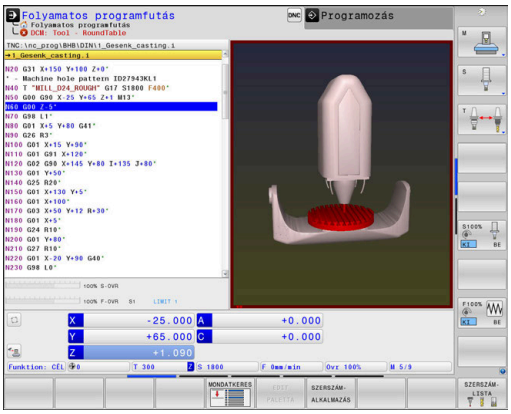

A gépgyártó bármilyen objektumot meghatározhat, amelyet a vezérlő aztán a különféle megmunkáló művelet alatt felügyel. Ha két ütközésfigyelt objektum egy meghatározott legkisebb távolságon belülre közelíti meg egymást, a vezérlő egy hibaüzenetet fog kiadni, és leállítja a mozgást.

A vezérlő az aktív szerszámot is felügyeli ütközésre, és azt grafikusan ábrázolja is. A vezérlő alapvetően henger alakú szerszámokból indul ki. A lépcsős szerszámokat a vezérlő szintén felügyeli a szerszámtáblázatban meghatározottak szerint.

A vezérlő a szerszámtáblázat következő meghatározásait veszi számításba:

- Szerszámhosszok
- Szerszámsugarak
- Szerszámméretek
- Szerszámtartó kinematika

MEGJEGYZÉS

Ütközésveszély!

A vezérlő aktív **Dynamic Collision Monitoring (DCM)** funkció mellett sem hajt végre automatikusan ütközésfelügyeletet a munkadarab - szerszám és munkadarab - más gépkomponensek ütközése vonatkozásában. A megmunkálás során ütközésveszély áll fenn!

- ▶ Ellenőrizze grafikai szimulációval a végrehajtást
- ▶ Hajtsa végre a programtesztet a kiterjesztett ütközés-vizsgálattal
- ▶ Óvatosan tesztelje az NC programot vagy a programszakaszt a **Mondatonkénti programfutás** üzemmódban

Az ütközésfelügyeletet a következő üzemmódokhoz külön kell aktiválnia:

- **Programfutás**
- **Kézi üzemmód**
- **Program-teszt**

MEGJEGYZÉS

Ütközésveszély!

Inaktív **Dynamic Collision Monitoring (DCM)** funkció esetén a vezérlő nem hajt végre semmilyen automatikus ütközésellenőrzést. A vezérlő így nem akadályoz meg semmilyen ütközést okozó mozgást sem. Az összes mozgás közben fennáll az ütközésveszély!

- Lehetőség szerint ezért mindig aktiválja az ütközés felügyeletet
- Az ütközés felügyeletet az átmeneti megszakítást követően azonnal aktiválja
- Óvatosan tesztelje az NC programot vagy a programszakaszt inaktív ütközésfelügyelet esetén a **Mondatonkénti programfutás** üzemmódban

Általánosan érvényes korlátozások:

- A **Dynamic Collision Monitoring (DCM)** funkció segít az ütközésveszélyt csökkenteni. Ugyanakkor a vezérlő nem képes figyelni minden lehetséges helyzetre a műveletek közben.
- A vezérlő csak azokat a gépalkatrészeket tudja védeni az ütközéstől, amiket a gépgyártó helyesen határozott meg, tekintettel a méretekre, orientációra és pozícióra.
- A vezérlő csak olyan szerszámokat tud felügyelni, amelyek vonatkozásában a szerszámtáblázatban **pozitív szerszámsugarat** és **pozitív szerszámhosszot** határozott meg.
- Tapintóciklus elindításakor a vezérlő már nem felügyeli a tapintószár hosszát és a tapintógömb átmérőjét, hogy tapintani tudja az ütközési objektumokat.
- Néhány szerszám esetén (pl. homlokmaró) az ütközést okozó sugár nagyobb lehet, mint a szerszámtáblázatban megadott érték.
- A vezérlő a szerszámtáblázat **DL** és **DR** szerszám ráhagyás értékeit veszi figyelembe. A **T**-mondatban meghatározott szerszám ráhagyást azonban nem számítja be.

Ütközésfelügyelet aktiválása és deaktiválása az NC programban

Időnként az ütközésfelügyeletet átmenetileg deaktiválni kell:

- két ütközésfelügyelt objektum közötti távolság csökkentéséhez
- Programfutás megállításának megakadályozásához

MEGJEGYZÉS

Ütközésveszély!

Inaktív **Dynamic Collision Monitoring (DCM)** funkció esetén a vezérlő nem hajt végre semmilyen automatikus ütközésellenőrzést. A vezérlő így nem akadályoz meg semmilyen ütközést okozó mozgást sem. Az összes mozgás közben fennáll az ütközésveszély!

- Lehetőség szerint ezért mindig aktiválja az ütközés felügyeletet
- Az ütközés felügyeletet az átmeneti megszakítást követően azonnal aktiválja
- Óvatosan tesztelje az NC programot vagy a programszakaszt inaktív ütközésfelügyelet esetén a **Mondatonkénti programfutás** üzemmódban

Ütközésfelügyelet ideiglenes aktiválása és deaktiválása programból

- Nyissa meg az NC programot a **Programozás** üzemmódban
- Vigye a kurzort a kívánt pozícióba, pl. a **G800** ciklus elé, az excentrikus esztergálás lehetővé tételéhez

SPEC FCT
- Nyomja meg a **SPEC FCT** funkciógombot

PROGRAM-FUNKCIÓK
- Nyomja meg a **PROGRAMFUNKCIÓK** funkciógombot

▷
- Átkapcsolás a funkciógombsorok között

FUNCTION DCM
- Nyomja meg a **FUNCTION DCM** funkciógombot

FUNCTION DCM OFF
FUNCTION DCM ON
- Állapot kiválasztása a megfelelő funkciógombbal:
  - **FUNCTION DCM OFF**: A NC parancs átmenetileg kikapcsolja az ütközés felügyeletet. A lekapcsolás csak a főprogram végéig vagy a következő **FUNCTION DCM ON**-ig él. Egy másik NC program meghívásakor a DCM ismét aktiválódik.
  - **FUNCTION DCM ON**: Az NC parancs feloldja az érvényben lévő **FUNCTION DCM OFF** parancsot.

A **FUNCTION DCM** funkció segítségével végrehajtott beállítások kizárólag az aktív NC programban érvényesek.

A programfutás befejezését követően vagy egy új NC program kiválasztása után újból azon beállítások válnak érvényessé, amelyeket a **Programfutási idő** és **Kézi üzemmód** vonatkozásában az **ÜTKÖZÉS** funkciógombbal kiválasztott.

További információk: Felhasználói kézikönyv **Beállítás, NC programok tesztelése és végrehajtása**

10.4 Adaptív előtolásszabályzás AFC (opció 45)

Alkalmazás

Ezt a funkciót a gép gyártójának kell engedélyeznie és adaptálnia.

A gépgyártó meghatározza többek között azt is, hogy a vezérlő alkalmazza-e az orsóteljesítményt vagy bármi más értéket bemeneti értékként az előtolás szabályozásához.

Ha engedélyezett az esztergálás szoftver opció (opció 50) , úgy az AFC-t esztergálásnál is alkalmazhatja.

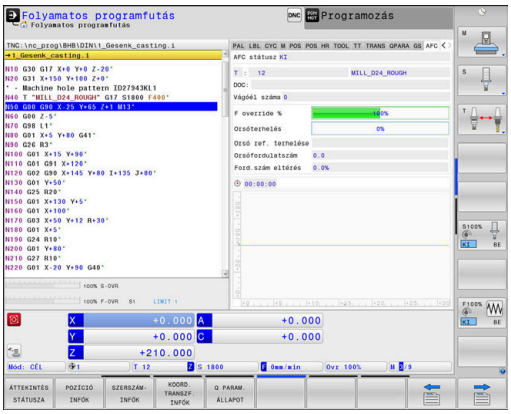

Az adaptív előtolásszabályzást az 5 mm-nél kisebb átmérőjű szerszámokhoz nem célszerű alkalmazni. Ha az orsó névleges teljesítménye igen nagy, a szerszám átmérőjének határértéke is nagyobb lehet.

Ne alkalmazza az adaptív előtolás vezérlést olyan műveleteknél, amelyeknél az előtolásnak és az orsófordulatszámnak igazodnia kell egymáshoz, mint például a menetvágásnál.

Az adaptív előtolásszabályzásnál a vezérlő automatikusan, az aktuális orsóteljesítmény függvényében vezérli az előtolást a programfutás alatt. Az egyes megmunkálási lépésekhez rögzíteni kell a szükséges orsóteljesítményt egy teach-in forgácsolás során, és ezt a vezérlő elmenti egy, az NC programhoz tartozó fájlba. Az egyes megmunkálási lépések kezdetén, amely általában az orsó bekapcsolásával együtt történik, a vezérlő úgy szabályozza az előtolást, hogy az a meghatározott határokon belül legyen.

Ha a forgácsolási feltételek változatlanok, akkor a főorsó teljesítményét egy teach-in forgácsolással határozhatja meg állandó, szerszámspecifikus referencia teljesítményként. Ehhez használja a szerszámtáblázat **AFC-LOAD** oszlopát. Ha ebben az oszlopba manuálisan ír be értéket, akkor a vezérlő nem hajt végre több teach-in forgácsolást.

Ez lehetővé teszi a szerszámot, a munkadarabot és a gépet érő negatív hatások elkerülését, amelyeket a forgácsolási feltételek változása okozhat. A forgácsolási feltételeket elsősorban az alábbiak változtathatják meg:

- Szerszámkopás
- Ingadozó fogásmélység, ami elsősorban az öntvényeknél lép fel
- Anyaghibák által okozott ingadozó keménység

Az adaptív előtolás vezérlés (AFC) az alábbi előnyöket nyújtja:

- A megmunkálási idő optimalizálása

  Az előtolás szabályzásával a vezérlő megpróbálja fenntartani a korábban programozott maximális főorsó teljesítményt, vagy a szerszámtáblázatban jelölt referencia teljesítményt (**AFC-LOAD** oszlop) a teljes megmunkálási idő alatt. A megmunkálási zónákban megnövelt előtolás és lecsökkentett anyagleválasztás eredményként lerövidül a teljes megmunkálási idő
- Szerszámfigyelés

  Ha a főorsó teljesítmény meghaladja a programozott vagy előírt maximális értéket (a szerszámtáblázat **AFC-LOAD** oszlopa), akkor a vezérlő csökkenti az előtolást, amíg a referencia főorsó teljesítményt újra eléri. Ha megmunkáláskor meghaladja a maximális orsóteljesítményt és egyidejűleg az előtolás a meghatározott minimális érték alá csökken, a vezérlő kikapcsol. Ez segít a további károk megelőzésében szerszámtörés vagy -kopás esetén.
- A gép mechanikai részeinek védelme

  Az előtolás időben történő csökkentése és kikapcsolás segít a gép túlterhelésének elkerülésében

AFC alapbeállításainak meghatározása

Az **AFC.TAB** táblázatban adja meg azokat a szabályzó beállításokat, melyekkel a vezérlő végrehajtja az előtolás szabályzását. A táblázatot a **TNC:\table** könyvtárba kell elmenteni.

Ennek a táblázatnak az adatai alapértékek, amiket teach-in esetében tetszőleges NC program kapcsolódó fájljába lehet másolni. Az értékek a vezérlő számára alapértékül szolgálnak.

> Ha a szerszámtáblázat **AFC-LOAD** oszlopával szerszámspecifikus referencia teljesítményt határoz meg, a vezérlő létrehozza a kapcsolódó fájlt a vonatkozó NC program részére teach-in forgácsolás nélkül. A fájl közvetlenül a szabályzás előtt jön létre.

Áttekintés

A táblázatban az alábbi adatokat kell meghatároznia:

Oszlop	Funkció
NR	Táblázat sorának sorszáma (egyéb funkciója nincs)
AFC	Szabályzó beállítás neve. A nevet a szerszámtáblázat **AFC** oszlopában kell megadnia. Ez határozza meg a szabályzó paraméterek szerszámhoz való hozzárendelését
FMIN	Előtolási érték, amelynél vezérlőnek ki kell kapcsolnia túlterhelés miatt. Adja meg az értéket a programozott előtoláshoz viszonyítva százalékban. Beviteli tartomány: 50 és 100 % között
FMAX	Maximális előtolási sebesség az anyagban, amelyre a vezérlő automatikusan növelheti az előtolást. Adja meg az értéket a programozott előtoláshoz viszonyítva százalékban
FIDL	Az az előtolás, amivel a vezérlő mozgást végez, amikor a szerszám nem forgácsol (előtolás a levegőben). Adja meg az értéket a programozott előtoláshoz viszonyítva százalékban
FENT	Az az előtolás, amivel a vezérlő mozgást végez, amikor a szerszám belép az anyagba vagy kilép az anyagból. Adja meg az értéket a programozott előtoláshoz viszonyítva százalékban. Maximálisan megadható érték: 100%
OVLD	A vezérlő kívánt reakciója a túlterhelésre: ■ **M**: A gép gyártója által definiált makró végrehajtása ■ **S**: Azonnali NC stop végrehajtása ■ **F**: NC stop végrehajtása, ha a szerszám vissza van húzva ■ **E**: Csak hibaüzenet megjelenítése a képernyőn ■ **L**: Aktuális szerszám zárolása ■ **-**: Ne legyen túlterhelésre adott válasz Ha aktív szabályzáskor a gép a maximális orsóteljesítményt több, mint 1 másodpercig túllépi és egyidejűleg az előtolás a meghatározott minimális érték alá csökken, a vezérlő túlterhelési reakciót hajt végre. A forgácsolási szerszámkopás felügyelet kapcsán a vezérlő csak az **M**, **E** és **L** választási lehetőségeket értékeli ki! **További információk:** Felhasználói kézikönyv **Beállítás, NC programok tesztelése és végrehajtása**
POUT	Az az orsóteljesítmény, amelynél a vezérlőnek észlelnie kell, hogy a szerszám kilép a munkadarabból. Adja meg a betanított referencia terhelés értékét százalékban. Ajánlott beviteli érték: 8 %
SENS	A szabályozás érzékenysége (agresszivitása). Az értéket 50 és 200 között adható meg. 50 egy lassú, 200 egy nagyon agresszív szabályozásnak felel meg. Egy agresszív szabályozás gyorsan és nagy értékváltozásokkal reagál, hajlamos azonban a túllendülésre. Javasolt érték: 100
PLC	Az az érték, amelyet a vezérlőnek a megmunkálási lépés kezdetén át kell adnia a PLC felé. Ezt a funkciót a gépgyártó határozza meg, lásd a gépkönyvet

AFC.TAB táblázat létrehozása

Ha az **AFC.TAB** táblázat még nem létezik, akkor létre kell hoznia a fájlt.

> Az **AFC.TAB** táblázatban annyi vezérlési beállítást határozhat meg, amennyit szeretne.
>
> Ha nem található a **TNC:\table** könyvtárban az AFC.TAB táblázat, akkor a vezérlő meghatározott belső vezérlési beállításokat használ a teach-in forgácsoláshoz. Előre meghatározott szerszámfüggő referencia teljesítmény esetén a vezérlő azonnal beszabályoz. A HEIDENHAIN azonban a biztonságos és előre meghatározott folyamatok érdekében az AFC.TAB táblázat alkalmazását ajánlja.

Az AFC.TAB táblázatot az alábbiak szerint hozza létre:

- Válassza a **Programozás** üzemmódot
- A **PGM MGT** gombbal válassza ki a fájlkezelőt
- Válassza ki a **TNC:** meghajtót
- Válassza ki a **Táblázat** könyvtárt
- Hozzon létre egy új **AFC.TAB** fájlt
- Hagyja jóvá az **ENT** gombbal
- > A vezérlő egy táblázatformátumokat tartalmazó felsorolást jelenít meg.
- Válassza a **AFC.TAB** táblázatformátumot és nyugtázza az **ENT** gombbal
- > A vezérlő létrehoz egy táblázatot a szabályozó beállításokkal.

AFC programozás

MEGJEGYZÉS

Vigyázat, a szerszám és a munkadarab veszélybe kerülhet!

Amennyiben aktiválja a **FUNCTION MODE TURN** megmunkálási módot, a vezérlő törli az aktuális **OVLD**-értékeket. Ezért a megmunkálási módot a szerszámhívás előtt kell programoznia! Hibás programozási sorrend esetén nem történik szerszámfelügyelet, ami pedig szerszám- vagy munkadarab-sérüléshez vezethet!

- A **FUNCTION MODE TURN** megmunkálási módot a szerszámhívás előtt programozza

Az AFC funkciók teach-in elindításához és befejezéséhez történő programozásához az alábbiak szerint járjon el:

- Nyomja meg a **SPEC FCT** funkciógombot

- Nyomja meg a **PROGRAMFUNKCIÓK** funkciógombot

- Nyomja meg a **FUNCTION AFC** funkciógombot
- Válassza ki a funkciót

A vezérlő több olyan funkciót biztosít, amivel az AFC-t el lehet indítani és le lehet állítani.

- **FUNCTION AFC CTRL**: Az **AFC CTRL** funkció aktiválja a pozíciószabályzott módot attól a helytől, amelytől az NC mondat fut, még akkor is, ha a teach-in fázis nincs befejezve.
- **FUNCTION AFC CUT BEGIN TIME1 DIST2 LOAD3**: A vezérlő a fogásvételek sorrendjét aktív **AFC**-vel indítja. Az átváltás teach-in fogásvételből pozíciószabályzott módba akkor történik meg, amint a referencia terhelés meg lett határozva a teach in fázisban, vagy miután a **TIME**, **DIST** vagy **LOAD** feltételek teljesülnek.
  - A **TIME** segítségével határozhatja meg a teach-in fázis maximális időtartamát másodpercekben.
  - **DIST** határozza meg a teach-in fogásvétel maximális távolságát.
  - A **LOAD** teszi lehetővé a referencia terhelés közvetlen beállítását. Ha a megadott referencia terhelés > 100 %, a vezérlő automatikusa korlátozza azt 100 %-ra.
- **FUNCTION AFC CUT END**: A **AFC CUT END** funkció zárja le az AFC szabályozást.

Az alapértelmezett **TIME**, **DIST** és **LOAD** modálisan érvényesek. A visszaállítás a **0** megadásával lehetséges.

A szabványos referenciateljesítményt meghatározhatja a szerszámtáblázat **AFC LOAD** oszlopával és az **LOAD** bevitelével az NC programban! Az **AFC LOAD** értéket a szerszámhíváson és a **LOAD** értéken keresztül a **FUNCTION AFC CUT BEGIN** funkció segítségével aktiválja.

Ha mindkét lehetőséget beprogramozza, a vezérlő az NC programban programozott értéket alkalmazza!

AFC-táblázat megnyitása

Egy teach-in forgácsolás esetén a vezérlő először az AFC.TAB táblázatban megadott alapbeállításokat másolja a **<name>.I.AFC.DEP** fájlba valamennyi megmunkálási lépéshez. **<name>** annak az NC programnak a neve, amelyhez a teach-in forgácsolást rögzítette. Ezenfelül rögzíti a vezérlő a teach-in forgácsolás során fellépő maximális orsóteljesítményt, és az értéket szintén elmenti a táblázatba.

A **<name>.I.AFC.DEP** fájlt a **Programozás** üzemmódban módosíthatja.

Ha szükséges megmunkálási lépést (teljes sort) is törölhet.

A **dependentFiles** (122101 sz.) gépi paraméternek **MANUAL** álláson kell állnia ahhoz, hogy függő adatokat láthassa a fájlkezelőben.

A **<name>.I.AFC.DEP** fájl szerkeszthetősége érekében a fájlkezelőt úgy kell beállítania, hogy minden fájltípus megjelenjen (nyomja meg a **TÍPUSVÁLASZTÁS** funkciógombot).

További információ: "Fájlok", oldal 113

További információk: Felhasználói kézikönyv **Beállítás, NC programok tesztelése és végrehajtása**

10.5 Megmunkálás poláris kinematikával

Áttekintés

Poláris kinematika használatakor a megmunkálási sík pályamozgásai nem két lineáris főtengellyel, hanem egy lineáris tengellyel és egy forgástengellyel vannak végrehajtva. A lineáris főtengely valamint a forgástengely ekkor meghatározza a megmunkálási síkot és az előtolás tengelyével a megmunkálás terét.

Két lineáris főtengelyű esztergákon és köszörűgépeken a poláris kinematikáknak köszönhetően lehetséges a homlokirányú megmunkálás.

Marógépeken az erre alkalmas forgástengelyek helyettesíthetnek lineáris főtengelyeket. Poláris kinematikák lehetővé teszik pl. nagy gépeken nagyobb felületek megmunkálását csupán a főtengelyek segítségével.

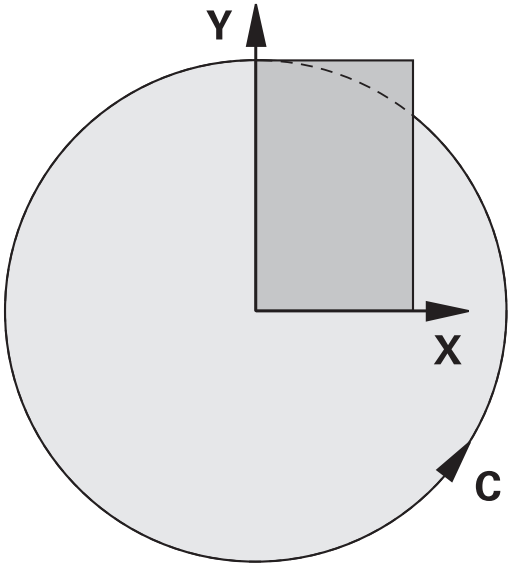

Vegye figyelembe a Gépkönyv előírásait.

Gépének a poláris kinematikák használatához a gép gyártója által konfiguráltnak kell lennie.

Egy poláris kinematika két lineáris tengelyből és egy forgástengelyből áll. A programozható tengelyek gépfüggőek.

A poláris forgástengelynek moduló-tengelynek kell lennie, ami a kiválasztott lineáris tengellyel szemben az asztalra van felépítve. A lineáris tengelyek így nem lehetnek a forgástengely és az asztal között. A forgástengely maximális mozgási tartományát adott esetben a szoftver végálláskapcsoló korlátozza.

Radiális tengelyek és előtolás tengelyek lehetnek X, Y és Z főtengelyek valamint a lehetséges párhuzamos U,V és W tengelyek is.

A vezérlő a poláris kinematikák vonatkozásában az alábbi funkciókat bocsátja rendelkezésre:

Funkciógomb	Funkciók	Jelentés	Oldal
POLARKIN AXES	**POLARKIN AXES**	Poláris kinematika meghatározása és aktiválása	364
POLARKIN OFF	**POLARKIN OFF**	Poláris kinematika inaktiválása	366

Aktiválja a FUNCTION POLARKIN-t

A **POLARKIN AXES** funkcióval aktiválja a poláris kinematikát. A tengelyadatok meghatározzák a radiális tengelyt, az előtolás tengelyét valamint a poláris tengelyt. A **MODE**-adatok befolyásolják a pozícionálási magatartást, miközben a **POLE** adatok pólusbeli megmunkálásról döntenek. A pólus ekkor a forgástengely forgásközéppontja.

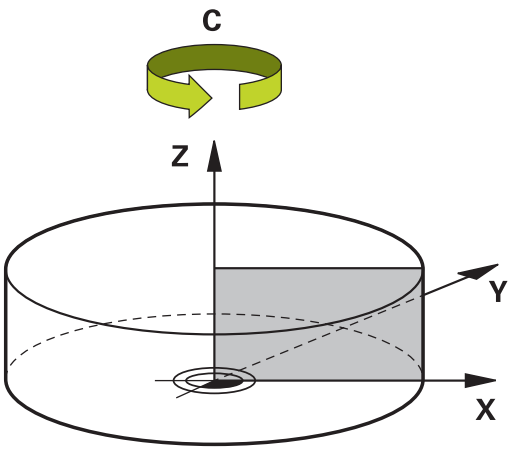

Megjegyzések a tengelykiválasztáshoz:

- Az első lineáris tengelynek radiálisan kell állnia a forgástengelyhez képest.
- A második lineáris tengely az előtolás tengelyét határozza meg, és párhuzamosnak kell lennie a forgástengelyhez képest.
- A forgástengely a poláris tengelyt határozza meg és utoljára van meghatározva.
- Forgástengelyként valamennyi rendelkezésre álló és a kiválasztott lineáris tengellyel szemben, az asztalra épített moduló-tengely szolgálhat.
- A két kiválaszott lineáris tengely így egy felületet határoz meg. amin a forgástengely is rajta van.

MODE-opciók:

Szintaxis	Funkciók
POS	A vezérlő a forgásközéppont felől nézve a radiális tengely pozitív irányában dolgozik. A radiális tengelynek ennek megfelelően kell pozicionálva lennie.
NEG	A vezérlő a forgásközéppont felől nézve a radiális tengely negatív irányában dolgozik. A radiális tengelynek ennek megfelelően kell pozicionálva lennie.
KEEP	A vezérlő a radiális tengellyel a forgásközéppontnak azon az oldalán marad, amelyiken a tengely a funkció bekapcsolásakor van. Ha a radiális tengely a bekapcsoláskor a forgásközéppontban van, akkor a **POS** érvényes.
ANG	A vezérlő a radiális tengellyel a forgásközéppontnak azon az oldalán marad, amelyiken a tengely a funkció bekapcsolásakor van. Az **ALLOWEDPOLE** kiválasztással lehetséges a pozícionálás a póluson keresztül. Ezáltal átcserélődik a pólus oldala és elkerüljük a forgástengely 180°-os forgatását.

POLE-opciók:

Szintaxis	Funkciók
ALLOWED	A vezérlő engedélyezi a megmunkálást a póluson
SKIPPED	Az vezérlő tiltja a megmunkálást a póluson

> A zárolt tartomány megfelel egy 0,001 mm (1 µm) sugarú körfelületnek a pólus körül.

A programozás során az alábbiak szerint járjon el:

SPEC FCT

- A speciális funkciókat tartalmazó funkciógombsor megjelenítése

PROGRAM-FUNKCIÓK

- Nyomja meg a **PROGRAMFUNKCIÓK** funkciógombot

POLARKIN

- Nyomja meg a **POLARKIN** funkciógombot

POLARKIN AXES

- Nyomja meg a **POLARKIN AXES** funkciógombot
- Határozza meg a poláris kinematika tengelyeit
- Válassza a **MODE**-opciót
- Válassza a **POLE**-opciót

Példa

```
N60 POLARKIN AXES X Z C MODE: KEEP POLE:ALLOWED*
```

Ha a poláris kinematika aktív, a vezérlő az állapotkijelzőn egy szimbólumot jelenít meg.

Szimbólum	Megmunkálási mód
	Poláris kinematika aktív A **POLARKIN** ikon eltakarja az aktív **PARAXCOMP DISPLAY** ikont. A vezérlő a kiegészítő állapotkijelző **POS** fülében megjeleníti továbbá az **Principal axes**-et.
Nincs szimbólum	Standardkinematika aktív

Megjegyzések

Programozási útmutatások:

- A poláris kinematika bekapcsolása előtt feltétlenül programozza a **PARAXCOMP DISPLAY** funkciót legalább az X, Y és Z főtengelyekkel.

> DIN/ISO-programon belül a **PARAXCOMP** funkciók közvetlen megadása nem lehetséges. A szükséges funkciók programozása külső párbeszédes programok meghívásával történik.
>
> A HEIDENHAIN javasolja hogy adja meg az összes elérhető tengelyt **PARAXCOMP DISPLAY**-funkción belül.

- A poláris kinematikához nem tartozó lineáris tengelyt pozícionálja a **POLARKIN**-funkció előtt a pólus koordinátájára. Ellenkező esetben egy, a leválasztott lineáris tengely tengelyértékének megfelelő sugarú, nem megmunkálható tartomány jön létre.
- Kerülje a póluson, illetve pólus közeli megmunkálásokat. Mivel ebben a tartományban lehetséges az előtolás ingadozása. Ezért javasolt a **SKIPPEDPOLE**-opció használata.
- Poláris kinematika kombinációja az alábbi funkciókkal kizárt:
  - Pályamozgások **M91**-vel
  - A megmunkálási sík billentése
  - **FUNCTION TCPM** vagy **M128**

Megmunkálási útmutató:

Összefüggő mozgások a poláris kinematikában részmozgásokat kívánhatnak meg, pl. egy lineáris mozgás két a pólushoz és a pólustól irányuló résszakasszal lesz végrehajtva. Ezáltal a maradékút kijelzés eltérhet egy standard kinematikához képest.

Inaktiválja a FUNCTION POLARKIN-t

A **POLARKIN OFF** funkcióval inaktiválja a poláris kinematikát.

A programozás során az alábbiak szerint járjon el:

- A speciális funkciókat tartalmazó funkciógombsor megjelenítése

- Nyomja meg a **PROGRAMFUNKCIÓK** funkciógombot

- Nyomja meg a **POLARKIN** funkciógombot

- Nyomja meg a **POLARKIN OFF** funkciógombot

Példa

```
N60 POLARKIN OFF*
```

Ha a poláris kinematika inaktív, a vezérlő sem szimbólumot sem bejegyzést nem jelenít meg a **POS** fülön.

Megjegyzés

A következő körülmények inaktiválják a poláris kinematikát:

- A **POLARKIN OFF** funkció végrehajtása
- NC program kiválasztása
- Az NC program végének elérése
- Az NC program megszakítása
- Kinematika kiválasztása
- A vezérlő újraindítása

Példa: SL-ciklusok poláris kinematikában

%POLARKIN_SL G71 *	
N10 G30 G17 X-100 Y-100 Z-30*	
N20 G31 X+100 Y+100 Z+0*	
N30 T2 G17 S2000 F750*	
N40 % PARAXCOMP-DISPLAY_X Y Z.H	; Aktiválja a **PARAXCOMP DISPLAY**-t
N50 G00 G90 X+0 Y+0.0011 Z+10 A+0 C+0 G40 M3*	; Elő-pozíció a zárolt pólustartományon kívül
N60 POLARKIN AXES Y Z C MODE:KEEP POLE:SKIPPED*	**POLARKIN** aktiválása
N70 G54 X+50 Y+50 Z+0*	; Nullapont eltolás poláris kinematikában
N80 G37 P01 2*	
N90 G120 KONTURADATOK	
Q1=-10 ;MARASI MELYSEG	
Q2=+1 ;PALYAATFEDES	
Q3=+0 ;RAHAGYAS OLDALT	
Q4=+0 ;RAHAGYAS MELYSEGBEN	
Q5=+0 ;FELSZIN KOORD.	
Q6=+2 ;BIZTONSAGI TAVOLSAG	
Q7=+50 ;BIZTONSAGI MAGASSAG	
Q8=+0 ;LEKEREKITESI SUGAR	
Q9=+1 ;FORGASIRANY*	
N100 G122 KINAGYOLAS	
Q10=-5 ;SULLYESZTESI MELYSEG	
Q11=+150 ;ELOTOLAS SULLYSZTKOR	
Q12=+500 ;KINAGYOLASI ELOTOLAS	
Q18=+0 ;NAGYOLO SZERSZAM	
Q19=+0 ;LENGESI ELOTOLAS	
Q208=+99999 ;ELOTOLAS VISSZAHUZAS	
Q401=+100 ;ELOTOLAS CSOKKENTESE	
Q404=+0 ;KESZREUREG. MODJA*	
N110 M99	
N120 G54 X+0 Y+0 Z+0*	
N130 POLARKIN OFF*	**POLARKIN** inaktiválása
N140 % PARAXCOMP-DISPLAY_OFF_XYZ.H	; Inaktiválja a **PARAXCOMP DISPLAY**-t
N150 G00 G90 X+0 Y+0 Z+10 A+0 C+0 G40*	
N160 M30*	
N170 G98 L2*	
N180 G01 G90 X-20 Y-20 G42*	
N190 G01 X+0 Y+20*	
N200 G01 X+20 Y-20*	
N210 G01 X-20 Y-20*	
N220 G98 L0*	
N99999999 %POLARKIN_SL G71 *	

10.6 DIN/ISO funkciók meghatározása

Áttekintés

> Ha az USB-n csatlakoztatva van egy alfabetikus billentyűzet, a DIN/ISO funkciókat közvetlenül az alfabetikus billentyűzettel is megadhatja.

A DIN/ISO programok létrehozásához a vezérlő az alábbi funkciókkal rendelkező funkciógombokat biztosítja:

Funkciógomb	Funkció
DIN/ISO	Válassza az ISO funkciókat
F	Előtolásról
G	Szerszámmozgások, ciklusok és programfunkciók
I	A körközéppont vagy pólus X koordinátája
J	A körközéppont vagy pólus Y koordinátája
L	Alprogram címkebehívása és programrész ismétlés
M	Mellékfunkciók
N	Mondatszám
T	Szerszámbehívás
H	Polárkoordináta szög
K	A körközéppont vagy pólus Z koordinátája
R	Polárkoordináta sugár
S	Főorsó-fordulatszám

10.7 Bázispontok befolyásolása

A vezérlő a következő funkciókat biztosítja az NC programban a már meghatározott bázispont befolyásolásához a bázispont-táblázatban:

- Bázispont aktiválása
- Bázispont másolása
- Módosítsa a bázispontot

Bázispont aktiválása

A **PRESET SELECT** funkcióval aktiválhatja a bázispont-táblázatban definiált bázispontot új bázispontként.

A bázispontot a bázispont számával vagy a **Doc** oszlopbeli bejegyzéssel aktiválhatja. Ha a bejegyzés a **Doc** oszlopban nem egyértelmű, a vezérlő a legalacsonyabb bázispont-számú bázispontot aktiválja.

> Ha a **PRESET SELECT** funkciót opcionális paraméter nélkül programozza, akkor a viselkedés megegyezik a **G247 BÁZISPONT KIJELÖLÉS** funkcióéval.

Az opcionális paraméterekkel az alábbiakat határozza meg:

- **KEEP TRANS**: egyszerű transzformációk megtartása
  - Ciklus **G53/G54 NULLAPONTELTOLAS**
  - Ciklus **G28 TUKROZES**
  - Ciklus **G73 ELFORGATAS**
  - Ciklus **G72 MERETTENYEZO**
- **WP**: A változások a munkadarab-bázispontra vonatkoznak
- **PAL**: A változások a paletta-nullapontra vonatkoznak

Folyamat

A meghatározás menete az alábbi:

SPEC FCT
- Nyomja meg a **SPEC FCT** funkciógombot

PROGRAM NORMÁK
- Nyomja meg a **PROGRAM NORMÁK** funkciógombot

PRESET
- Nyomja meg a **PRESET** funkciógombot

PRESET SELECT
- Nyomja meg a **PRESET SELECT** funkciógombot
- Határozza meg a kívánt nullapont számát
- Alternatívaként határozza meg a bevitelt a **Doc** oszlopban
- Adott esetben tartsa meg a transzformációkat
- Adott esetben válassza ki, melyik nullapontra vonatkozzon a változtatás

Példa

N30 PRESET SELECT #3 KEEP TRANS WP*	Válassza a 3. nullapontot munkadarab nullapontként és tartsa meg a transzformációkat

Bázispont másolása

A **PRESET COPY** funkcióval másolhatja a bázispont-táblázatban definiált bázispontot és az új bázispontot aktiválhatja.

A másolandó bázispontot a bázispont számával vagy a **Doc** oszlopbeli bejegyzéssel választhatja ki. Ha a bejegyzés a **Doc** oszlopban nem egyértelmű, a vezérlő a legalacsonyabb bázispont-számú bázispontot válassza ki.

Az opcionális paraméterekkel az alábbiakat határozhatja meg:

- **SELECT TARGET**: másolt bázispont aktiválása
- **KEEP TRANS**: egyszerű transzformációk megtartása

Folyamat

A meghatározás menete az alábbi:

- Nyomja meg a **SPEC FCT** funkciógombot

- Nyomja meg a **PROGRAM NORMÁK** funkciógombot

- Nyomja meg a **PRESET** funkciógombot

- Nyomja meg a **PRESET COPY** funkciógombot
- Határozza meg a másolni kívánt bázispont számát
- Alternatívaként határozza meg a bevitelt a **Doc** oszlopban
- Határozza meg az új bázispont számát
- Adott esetben aktiválja a másolt bázispontot
- Adott esetben tartsa meg a transzformációkat

Példa

N130 PRESET COPY #1 TO #3 SELECT TARGET KEEP TRANS*	Másolja a 1. bázispontot a 3. sorba, aktiválja a 3. nullapontot és tartsa meg a transzformációkat

Módosítsa a bázispontot

A **PRESET CORR** funkcióval korrigálhatja az aktív bázispontot.

Ha egy NC mondatban mind az alapelforgatás, mind az eltolás korrigálva van, a vezérlő előbb az eltolást majd azután az alapelforgatást korrigálja.

A korrekciós értékek az aktív koordinátarendszerre vonatkoznak.

Folyamat

A meghatározás menete az alábbi:

- A speciális funkciókat tartalmazó funkciógombsor megjelenítése

- Nyomja meg a **PROGRAM NORMÁK** funkciógombot

- Nyomja meg a **PRESET** funkciógombot

- Nyomja meg a **PRESET CORR** funkciógombot
- Határozza meg a kívánt korrekciókat

Példa

N30 PRESET CORR X+10 SPC+45*	Az aktív bázispont X-ben +10 mm-rel és SPC-ben +45 °-kal korrigálva

10.8 Nullaponttáblázat

Alkalmazás

A nullaponttáblázat munkadarabfüggő nullapontok elmentésére szolgál. A nullaponttáblázat használatához aktiválni kel azt.

Funkcióleírás

A nullaponttáblázatban található nullapontok az aktuális bázispontra vonatkoznak. A nullaponttáblázatban lévő koordinátaértékek kizárólag abszolút értékként érvényesek.

Nullaponttáblázatok használata az alábbiak szerint történik:

- Ugyanazon nullaponteltolás gyakori használata esetén
- Különböző munkadarabok visszatérő megmunkálásainál
- Egy munkadarab különböző pozícióinak visszatérő megmunkálásainál

További információk: Felhasználói kézikönyv **Beállítás, NC programok tesztelése és végrehajtása**

A nullaponttáblázat a következő paramétereket tartalmazza:

Paraméter	Jelentés	Bevitel
D	A nullapontok folytatólagos számozása	**0...99999999**
X	A nullapont X koordinátája	**-99999,99999...99999,99999**
Y	A nullapont Y koordinátája	**-99999,99999...99999,99999**
Z	A nullapont Z koordinátája	**-99999,99999...99999,99999**
A		**-360,0000000...360,0000000**
B		**-360,0000000...360,0000000**
C		**-360,0000000...360,0000000**
U	A nullapont U koordinátája	**-99999,99999...99999,99999**
V	A nullapont V koordinátája	**-99999,99999...99999,99999**
W	A nullapont W koordinátája	**-99999,99999...99999,99999**
DOC	Kommentároszlop	max. 16 karakter

Nullaponttáblázat létrehozása

Új nullaponttáblázatot az alábbiak szerint hozzon létre:

- Váltson **Programozás** üzemmódba
- Nyomja meg a **PGM MGT** gombot
- Nyomja meg az **ÚJ FÁJL** funkciógombot
  - > A vezérlő megnyitja az **Új fájl** ablakot a fájl nevének beírásához.
- A fájl nevének beadása ***.d** fájltípussal
- Hagyja jóvá az **ENT** gombbal
  - > A vezérlő megnyitja az **Új fájl** ablakot a mértékrendszer kiválasztásához.
- Nyomja meg a **MM** funkciógombot
  - > A vezérlő megnyitja a nullaponttáblázatot.

> A táblázatneveknek és a táblázatok oszlopneveinek betűvel kell kezdődniük, és nem tartalmazhatnak számolási jeleket, pl. **+**.

Nullaponttáblázat megnyitása és szerkesztése

> Miután megváltoztat egy értéket a nullaponttáblázatban, el kell mentenie a változást az **ENT** gombbal. Ellenkező esetben a változás nem lesz érvényes az NC program futásakor.

Nullaponttáblázat megnyitásának és szerkesztésének lépései:

- Nyomja meg a **PGM MGT** gombot
- Válassza ki a kívánt nullaponttáblázatot
  - > A vezérlő megnyitja a nullaponttáblázatot.
- Válassza ki a kívánt sort a szerkesztéshez
- Mentse el a bevitelt, pl. nyomja meg az **ENT** gombot

> A **CE** gombbal kitörli a számértéket a kiválasztott beviteli mezőből.

A vezérlő a következő funkciókat mutatja a funkciógombsorban:

Funkciógomb	Funkció
KEZDÉS	Táblázat kezdetének kiválasztása
VÉGE	Táblázat végének kiválasztása
OLDAL	Oldalankénti lapozás felfelé

Funkciógomb	Funkció
OLDAL ↓	Oldalankénti lapozás lefelé
KERESÉS	Keres A vezérlő megnyit egy ablakot, melybe beírhatja a keresett szöveget vagy értéket.
LISTÁT ÚJRAÍR	Táblázat alaphelyzetbe állítása
SOR KEZDETE ←	Ugrás a sor elejére
SOR VÉGE →	Ugrás a sor végére
PILLNTNYI ÉRTÉKET MÁSOL	Aktuális érték másolása
MÁSOLT ÉRTÉKET BEILLESZT	Másolt érték beszúrása
N SORT A VÉGÉRE BEILLESZT	Kiválasztható számú sor beillesztése Új sorokat csak a táblázat végére illeszthet be.
SOR BEIL- LESZTÉSE	Sor beszúrása Új sorokat csak a táblázat végére illeszthet be.
SOR TÖRLÉSE	Sor törlése
OSZLOPOK RENDEZÉSE/ ELREJTÉSE	Oszlopok rendezése vagy elrejtése A vezérlő megnyitja az **Oszlopok sorrendje** ablakot a következő lehetőségekkel: ■ **Használjon standardform.** ■ Oszlopok rendezése vagy elrejtése ■ Oszlopok elrendezése ■ Oszlopok rögzítése, max. 3
TOVÁBBI MŰVELETEK	További funkciók pl. törlés
RESET OSZLOP	Oszlop alaphelyzetbe állítása
AKTUÁLIS MEZŐT SZERKESZT	Aktuális mező szerkesztése
RENDEZÉS	Nullaponttáblázat rendezése A vezérlő megnyit egy ablakot a rendezés kiválasztásához.

Ha beírja az 555343 kulcsszámot, a vezérlő a **FORMÁTUM SZERK.** funkciógombot mutatja. Ezzel a funkciógombbal tudja módosítani a táblázatok tulajdonságait.

Nullaponttáblázat aktiválása az NC programban

Nullaponttáblázat aktiválása az NC programban az alábbiak szerint történik:

PGM CALL

- Nyomja meg a **PGM CALL** gombot

NULLAPONT TÁBLÁZAT VÁLASZTÁS

- Nyomja meg a **NULLAPONT TÁBLÁZAT VÁLASZTÁS** funkciógombot

FÁJL VÁLASZTÁSA

- Nyomja meg a **DATEI WÄHLEN** funkciógombot
- > A vezérlő a fájl kiválasztásához megnyit egy ablakot.
- Válassza ki a kívánt nullaponttáblázatot

ENT

- Hagyja jóvá az **ENT** gombbal

> Ha a nullaponttáblázat nevét kézzel írja be, vegye figyelembe a következőket:
> - Ha a nullaponttáblázat ugyanabban a könyvtárban van, mint az NC program, csak a fájl nevét kell megadnia
> - Ha a nullaponttáblázat nem ugyanabban a könyvtárban van, mint az NC program, a teljes elérési útvonalat meg kell adnia

> Programozza a **%:TAB:** funkciót a **G54** ciklus előtt.

Nullaponttáblázat kézi aktiválása

> Ha a **%:TAB:** nélkül dolgozik, akkor a kívánt nullaponttáblázatot a programteszt előtt kell aktiválnia.

Nullaponttáblázat aktiválása a programteszthez az alábbiak szerint történik:

- Váltson a **Program-teszt** üzemmódba

PGM MGT

- Nyomja meg a **PGM MGT** gombot
- Válassza ki a kívánt nullaponttáblázatot
- > A vezérlő aktiválja a nullaponttáblázatot a programteszthez és megjelöli a fájlt az **S** állapottal.

További információk: Felhasználói kézikönyv **Beállítás, NC programok tesztelése és végrehajtása**

10.9 Korrekciós táblázat

Alkalmazás

A korrekciós táblázatokkal korrekciókat menthet a szerszám-koordinátarendszerben (T-CS), vagy a megmunkálási sík-koordinátarendszerben (WPL-CS).

A **.tco** korrekciós táblázat a T-mondatban történő **DL**, **DR** és **DR2**-ekkel történő korrekció alternatívája. Miután aktivál egy korrekciós táblázatot, a vezérlő felülírja a T-mondatból eredő korrekciós értékeket.

Forgácsoláskor a ***.tco** korrekciós táblázat a **FUNCTION TURNDATA CORR-TCS**-val történő programozás alternatívája, a ***.wco** korrekciós táblázat a **FUNCTION TURNDATA CORR-WPL** alternatívája.

A korrekciós táblázatok az alábbi előnyöket nyújtják:

- Az értékek változtatása lehetséges az NC programban történő változtatás nélkül
- Az értékek változtatása lehetséges az NC program futása közben

Amennyiben megváltoztat egy értéket, a változtatás csak a korrekció újabb meghívása után lesz aktív.

Korrekciós táblázat típusai

A táblázat végződésével meghatározza, hogy melyik koordinátarendszerben hajtsa végre a vezérlő a korrekciót.

A vezérlő az alábbi korrekciós táblázatokat kínálja:

- tco (tool correction): Korrekció a **T-CS** szerszám koordináta rendszerben
- wco (workpiece correction): Korrekció a **WPL-CS** megmunkálási sík koordináta rendszerben

A táblázattal történő korrekció a **T** mondatbeli korrekció alternatívája. A táblázatból vett korrekció felülírja a már programozott korrekciót a **T** mondatban.

Korrekció a T-CS szerszám koordináta rendszerben

A korrekciók a ***.tco** végződésű korrekciós táblázatokban az aktív szerszámot korrigálják. A táblázat minden szerszámtípusra érvényes, ezért a létrehozáskor olyan oszlopokat is lát, amelyekre adott esetben Önnek nincs szüksége a saját szerszámtípusához.

> Csak a szerszáma számára értelmezhető értékeket adjon meg. A vezérlő hibajelzést küld, ha olyan értéket javít, ami az aktív szerszámnál nem létezik.

A korrekciók az alábbiak szerint működnek:

- Marószerszámoknál alternatívaként a deltaértékekhez a **TOOL CALL**-ban
- Eszterga szerszámoknál alternatívaként a **FUNCTION TURNDATA CORR-TCS**-hoz
- Köszörűszerszámoknál az **LO** és **R-OVR** korrekciójaként

A vezérlő aktív eltolást mutat a ***.tco** korrekciós táblázat segítségével a kiegészítő állapotkijelző **TOOL** fülén.

További információk: Felhasználói kézikönyv **Beállítás, NC programok tesztelése és végrehajtása**

Korrekció a WPL-CS megmunkálási sík koordináta rendszerben

A ***.wco** végződésű korrekciós táblázatok értékei a **WPL-CS** megmunkálási sík koordináta rendszerben eltolásokként érvényesek.

A korrekciók az alábbiak szerint működnek:

- Esztergáláskor a **FUNCTION TURNDATA CORR-WPL** (opció 50) alternatívájaként
- X-eltolás a sugárban hat

Ha a **WPL-CS**-ben eltolást szeretne végrehajtani, a következő lehetőségei vannak:

- **FUNCTION TURNDATA CORR-WPL**
- **FUNCTION CORRDATA WPL**
- Eltolás esztergaszerszám táblázat segítségével
  - **WPL-DX-DIAM** opcionális oszlop
  - **WPL-DZ** opcionális oszlop

    További információk: Felhasználói kézikönyv **Beállítás, NC programok tesztelése és végrehajtása**

A vezérlő aktív eltolást mutat a ***.wco** korrekciós táblázat segítségével beleértve a táblázat elérési útvonalát a kiegészítő állapotkijelző **TRANS** fülén.

További információk: Felhasználói kézikönyv **Beállítás, NC programok tesztelése és végrehajtása**

> A **FUNCTION TURNDATA CORR-WPL** és a **FUNCTION CORRDATA WPL** eltolások az ugyanazon eltolás programozási lehetőségeinek alternatívái.
>
> A **WPL-CS** megmunkálási sík koordináta rendszerben az esztergaszerszám táblázat segítségével megadott eltolás a **FUNCTION TURNDATA CORR-WPL** és a **FUNCTION CORRDATA WPL** funkciókhoz hozzáadva érvényes.

Korrekciós táblázat létrehozása

A korrekciós táblázat használata előtt létre kell hoznia a megfelelő táblázatot.

Korrekciós táblázat létrehozása az alábbiak szerint történik:

- ▶ Váltson **Programozás** üzemmódba
- ▶ Nyomja meg a **PGM MGT** gombot
- ▶ Nyomja meg az **ÚJ FÁJL** funkciógombot
- ▶ Adja meg a fájlnevet a kívánt végződéssel, pl. Corr.tco
- ▶ Hagyja jóvá az **ENT** gombbal
- ▶ Válassza ki a mértékegységet
- ▶ Hagyja jóvá az **ENT** gombbal
- ▶ Nyomja meg a **N SORT A VÉGÉRE BEILLESZT** funkciógombot
- ▶ Adja meg a korrekciós értéket

Aktiválja a korrekciós táblázatot

Korrekciós táblázat kiválasztása

Ha korrekciós táblázatot alkalmaz, használja a **SEL CORR-TABLE** funkciót az NC program kívánt korrekciós táblázat ktiválásához.

Korrekciós tábla NC programba illesztéséhez az alábbiak szerint járjon el:

SPEC FCT
- Nyomja meg a **SPEC FCT** funkciógombot

PROGRAM NORMÁK
- Nyomja meg a **PROGRAM NORMÁK** funkciógombot

KORREKCIÓS TÁBLÁZATOT KIVÁLASZT
- Nyomja meg a **KORREKCIÓS TÁBLÁZATOT KIVÁLASZT** funkciógombot

TCS
- Nyomja meg a táblázattípus funkciógombja, pl. **TCS**
- Táblázat kiválasztása

Ha a **SEL CORR-TABLE** funkció nélkül dolgozik, a kívánt táblázatot a programteszt vagy a programfutás előtt kell aktiválni.

Az összes üzemmódban az alábbiak szerint járjon el:

- Válassza ki a kívánt üzemmódot
- Válassza ki a fájlkezelőben a kívánt táblázatot
> A **Programteszt** üzemmódban a táblázat státusz S, a **Mondatonkénti programfutás** és **Folyamatos programfutás** üzemmódokban a státusz M.

Korrekciós érték aktiválása

Korrekciós érték aktiváláshoz az NC programban az alábbiak szerint járjon el:

SPEC FCT
- Nyomja meg a **SPEC FCT** funkciógombot

PROGRAM-FUNKCIÓK
- Nyomja meg a **PROGRAMFUNKCIÓK** funkciógombot

TRANSFORM / CORRDATA
- Nyomja meg a **TRANSFORM / CORRDATA** funkciógombot

FUNCTION CORRDATA
- Nyomja meg a **FUNCTION CORRDATA** funkciógombot

TCS
- Nyomja meg a kívánt korrekció funkciógombja, pl. **TCS**
- Adja meg a sor számát

Korrekció hatásának időtartama

Az aktivált korrekció a program végéig vagy egy szerszámcseréig tart.

A **FUNCTION CORRDATA RESET**-vel a korrekciókat programozottan állíthatja vissza.

Korrekciós táblázat szerkesztése programfutás közben

Programfutás közben megváltoztathatja az aktív korrekciós táblázatban az értékeket. Mindaddig, amíg a korrekciós táblázat nem aktív, a vezérlés a funkciógombokat szürkén ábrázolja.

Ehhez alábbiak szerint járjon el:

- Nyomja meg a **KORR. TÁBLÁZATOKAT MEGNYIT** funkciógombot

- Nyomja meg a kívánt táblázat funkciógombját, pl. **KORREKCIÓS TÁBLÁZAT T-CS**-t

- Váltsa a **SZERKESZT** funkciógombot **BE** állásba
- Jelölje ki a nyílbillentyűkkel a kívánt forrást
- Változtassa meg az értéket

> A megváltozttott adatok csak a korrekció ismételt aktiválása után érvényesek.

10.10 Hozzáférés a táblázat értékeihez

Alkalmazás

A **TABDATA** funkciókkal hozzáférhet a táblázat értékeihez.

Ezekkel a funkciókkal pl. korrekciós adatokat tud automatikusan az NC programból változtatni.

A hozzáférés az alábbi táblázatokhoz lehetséges:

- ***.t** szerszámtáblázat, csak olvasásra
- ***.Tco,**, korrekciós táblázat, olvasásra és írásra
- ***.wco**, korrekciós táblázat, olvasásra és írásra

Hozzáférés a mindenkori aktív táblázathoz történik. Olvasás eközben mindig lehetséges, írás csak a feldolgozás alatt. Szimuláció vagy mondatra futás közben nincs hozzáférés írásra.

Ha az NC program és a táblázat különböző mértékegységben van, a vezérlő átváltja az értékeket **MM**-ből **INCH**-be és vissza.

Táblázat értékeinek olvasása

Olvasson ki értéket a **TABDATA READ** funkcióval a táblázatból és mentse le azt egy Q-paraméterbe.

Az oszlop típusától függően **Q**, **QL**, **QR** vagy **QS**-t használhat az érték mentéséhez. A vezérlő automatikusan az NC program mértékegységeivel számolja át a táblázat értékeit.

A vezérlő az éppen aktív szerszámtáblázatból olvas. Érték kiolvasásához a korrekciós táblázatból előbb aktiválnia kell ezt a táblázatot.

A **TABDATA READ** funkciót pl. annak érdekében használhatja, hogy az alkalmazott szerszám szerszámadatait előzetesen ellenőrizze és megakadályozza a program futása során a hibaüzenetet.

Folyamat

Ehhez alábbiak szerint járjon el:

SPEC FCT
- Nyomja meg a **SPEC FCT** funkciógombot

PROGRAM-FUNKCIÓK
- Nyomja meg a **PROGRAMFUNKCIÓK** funkciógombot

TABDATA
- Nyomja meg a **TABDATA** funkciógombot

TABDATA READ
- Nyomja meg a **TABDATA READ** funkciógombot
- Adja meg az eredményhez a Q paramétert

ENT
- Hagyja jóvá az **ENT** gombbal

CORR-TCS
- Nyomja meg a kívánt táblázat funkciógombját, pl. **CORR-TCS**-t
- Adja meg az oszlop nevét

ENT
- Hagyja jóvá az **ENT** gombbal
- Adja meg a táblázat sorának számát

ENT
- Hagyja jóvá az **ENT** gombbal

Példa

N120 SEL CORR-TABLE TCS "TNC:\table\corr.tco"*	Aktiválja a korrekciós táblázatot
N130 TABDATA READ Q1 = CORR-TCS COLUMN "DR" KEY "5"*	Mentse le az 5. sor, DR oszlop értékét a korrekciós táblázatból a Q1-be.

Táblázat értékének írása

A **TABDATA WRITE** funkcióval írjon át egy Q-paraméterbeli értéket táblázatba.

Az Ön által megírandó oszlop típusától függően **Q**, **QL**, **QR** vagy **QS**-t használhat átadási paraméterként.

Korrekciós táblázat írásához aktiválnia kell a táblázatot.

Tapintóciklus után a **TABDATA WRITE** funkciót pl. használhatja arra, hogy bevigye a szükséges szerszámkorrekciót a korrekciós táblázatba.

Folyamat

Ehhez alábbiak szerint járjon el:

SPEC FCT
- Nyomja meg a **SPEC FCT** funkciógombot

PROGRAM-FUNKCIÓK
- Nyomja meg a **PROGRAMFUNKCIÓK** funkciógombot

TABDATA
- Nyomja meg a **TABDATA** funkciógombot

TABDATA WRITE
- Nyomja meg a **TABDATA WRITE** funkciógombot

CORR-TCS
- Nyomja meg a kívánt táblázat funkciógombját, pl. **CORR-TCS**-t
- Adja meg az oszlop nevét

ENT
- Hagyja jóvá az **ENT** gombbal
- Adja meg a táblázat sorának számát

ENT
- Hagyja jóvá az **ENT** gombbal
- Adja meg a Q-paramétert

ENT
- Hagyja jóvá az **ENT** gombbal

Példa

N120 SEL CORR-TABLE TCS "TNC:\table\corr.tco"*	Aktiválja a korrekciós táblázatot
N130 TABDATA WRITE CORR-TCS COLUMN "DR" KEY "3" = Q1*	Írja be a Q1-beli értéket a korrekciós táblázat 3. sorának DR oszlopába

Táblázat értékének összeadása

A **TABDATA ADD** funkcióval adjon hozzá egy Q-paraméterbeli értéket egy meglévő táblázatértékhez.

Az Ön által megírandó oszlop típusától függően **Q**, **QL** vagy **QR**-t használhat átadási paraméterként.

Korrekciós táblázat írásához aktiválnia kell a táblázatot.

A **TABDATA ADD** funkciót pl. használhatja arra, hogy ismételt mérés során aktualizálja a szerszámkorrekciót.

Folyamat

Ehhez alábbiak szerint járjon el:

SPEC FCT
- Nyomja meg a **SPEC FCT** funkciógombot

PROGRAM-FUNKCIÓK
- Nyomja meg a **PROGRAMFUNKCIÓK** funkciógombot

TABDATA
- Nyomja meg a **TABDATA** funkciógombot

TABDATA ADDITION
- Nyomja meg a **TABDATA ADDITION** funkciógombot

CORR-TCS
- Nyomja meg a kívánt táblázat funkciógombját, pl. **CORR-TCS**-t
- Adja meg az oszlop nevét

ENT
- Hagyja jóvá az **ENT** gombbal
- Adja meg a táblázat sorának számát

ENT
- Hagyja jóvá az **ENT** gombbal
- Adja meg a Q-paramétert

ENT
- Hagyja jóvá az **ENT** gombbal

Példa

N120 SEL CORR-TABLE TCS "TNC:\table\corr.tco"*	Aktiválja a korrekciós táblázatot
N130 TABDATA ADD CORR-TCS COLUMN "DR" KEY "3" = Q1*	Adja hozzá a Q1-beli értéket a korrekciós táblázat 3. sorának DR oszlopához

10.11 Konfigurált gépkomponensek felügyelete (opció 155)

Alkalmazás

Vegye figyelembe a Gépkönyv előírásait.
Ezt a funkciót a gép gyártójának kell engedélyeznie és adaptálnia.

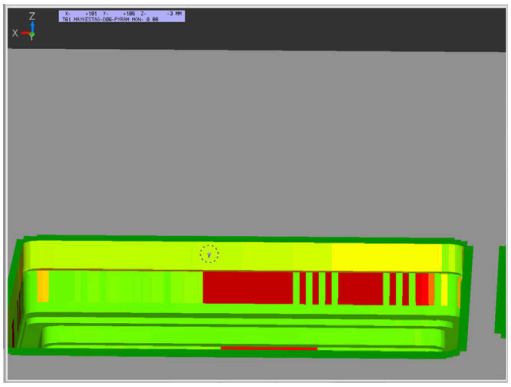

A **MONITORING HEATMAP** funkcióval az NC programból indíthatja el és állíthatja meg a munkadarab komponens-hőtérképes megjelenítését.

A vezérlő felügyeli a kiválasztott komponenst és és színekkel képezi az eredményt egy ún. heatmap-ben a munkadarabon.

A komponens-hőtérkép (-heatmap) egy hőkamera képéhez hasonlóan működik.

- Zöld: a komponensek a definiáltan biztonságos tartományban
- Sárga: a komponensek a figyelmeztető tartományban
- Piros: a komonensek túlterheltek

Felügyelet indítása

Komponens felügyeletének indításához az alábbiak szerint járjon el:

SPEC FCT
- Válassza ki a különleges beállításokat

PROGRAM-FUNKCIÓK
- Válassza ki a programfunkciókat

MONITORING
- Felügyelet kiválasztása

MONITORING HEATMAP START
- Nyomja meg a **MONITORING HEATMAP START** funkciógombot

KIVÁLASZT
- Válassza ki a gép gyártója által jóváhagyott komponenst

A Heatmap segítségével mindig csak egy komponens állapotát figyelheti meg. Ha többször elindítja egymás után a Heatmap-et, megállítja az előző komponens felügyeletét.

Felügyelet befejezése

A **MONITORING HEATMAP STOP** funkcióval befejezi a felügyeletet.

10.12 Számláló meghatározása

Alkalmazás

Vegye figyelembe a Gépkönyv előírásait.
A funkciót a gép gyártója engedélyezi.

A **FUNCTION COUNT** funkcióval az NC programból tud egy egyszerű számlálót vezérelni. Ezzel a számlálóval aztán pl. megszámolhatja az elkészült munkadarabok számát.

A meghatározás menete az alábbi:

SPEC FCT
- A speciális funkciókat tartalmazó funkciógombsor megjelenítése

PROGRAM-FUNKCIÓK
- Nyomja meg a **PROGRAMFUNKCIÓK** funkciógombot

FUNCTION COUNT
- Nyomja meg a **FUNCTION COUNT** funkciógombot

MEGJEGYZÉS

Vigyázat: Az adat elveszhet!

A vezérlő csak egy számlálót tud kezelni. Ha egy olyan NC programot hajt végre, amely a számlálóállást lenullázza, egy másik NC program által használt számláló is visszaállítódik.

- A megmunkálás előtt ellenőrizze, hogy aktív-e valamilyen számláló
- Szükség esetén jegyezze fel a számláló állását és a megmunkálás után a MOD menüben illessze azt újból be

Az aktuális számlálóállást a ciklus **G225** használatával tudja gravírozni.

További információk: Felhasználói kézikönyv **Megmunkálási ciklusok programozása**

Kihatás Programteszt üzemmódban

A **Programteszt** üzemmódban szimulálhatja a számlálót. Ekkor a számlálónak csak egy állása érvényes, amelyet az NC programban határozott meg. A számlálóállás a MOD-menüben változatlan marad.

Hatás a Mondatonkénti programfutás és Folyamatos programfutás üzemmódokban

A MOD-menü számlálóállása csak a **Mondatonkénti programfutás** és **Folyamatos programfutás** üzemmódokban érvényes.

A számlálóállás a vezérlő újraindítását követően is érvényben marad.

FUNCTION COUNT meghatározása

A **FUNCTION COUNT** funkció alábbi lehetőséget kínálja:

Funkciógomb	Funkciók
FUNCTION COUNT INC	A számhoz adjon hozzá 1-t
FUNCTION COUNT RESET	Számláló lenullázása
FUNCTION COUNT TARGET	Egy megadott érték beállítása névleges állásként (célértékként) Beviteli érték: 0 – 9999
FUNCTION COUNT SET	Egy megadott érték beállítása számlálóállásként Beviteli érték: 0 – 9999
FUNCTION COUNT ADD	Számláló értékének növelése egy megadott értékkel Beviteli érték: 0 – 9999
FUNCTION COUNT REPEAT	NC program ismétlése a címkétől, ha még további alkatrészeket kell gyártani

Példa

N50 FUNCTION COUNT RESET*	Számlálóállás lenullázása
N60 FUNCTION COUNT TARGET10*	A megmunkálások névleges állásának megadása
N70 G98 L11*	Ugrásjelölés megadása
N80 G ...	Megmunkálás
N510 FUNCTION COUNT INC*	Számlálóállás növelése
N520 FUNCTION COUNT REPEAT LBL 11*	Megmunkálás ismétlése a címkétől, ha még további alkatrészeket kell gyártani
N530 M30*	
N540 %COUNT G71*	

10.13 Szövegfájlok létrehozása

Alkalmazás

A vezérlőn a szövegszerkesztővel tud szövegeket létrehozni és szerkeszteni. Jellemző alkalmazások:

- Teszteredmények rögzítése
- Megmunkálási eljárások dokumentálása
- Képletgyűjtemény létrehozása

A szövegfájlok kiterjesztése .A (ASCII fájlok esetén). Ha más típusú fájlokat szeretne ezen a módon szerkeszteni, először .A típusú fájllá kell konvertálnia azokat.

Egy szövegfájl megnyitása és elhagyása

- Üzemmód: Nyomja meg a **Programozás** gombot
- A fájlkezelő meghívásához nyomja meg a **PGM MGT** gombot (program management).
- .A típusú fájlok megjelenítése: Nyomja meg a **TÍPUSVÁLASZTÁS** funkciógombot és a **ÖSSZESET** funkciógombot egymás után
- Válasszon egy fájlt és nyissa meg a **KIVÁLASZT** funkciógombbal vagy az **ENT** gombbal, vagy hozzon létre egy új fájlt: az új fájlnév beírásával és az **ENT** gomb megnyomásával

Ha el akarja hagyni a szövegszerkesztőt, akkor nyissa meg a fájlkezelőt, és válasszon ki egy más típusú fájlt, mint pl. egy NC programot.

Funkciógomb	Kurzor mozgatása
KÖVETKEZŐ SZÓ	Kurzor mozgatása egy szóval jobbra
ELŐZŐ SZÓ	Kurzor mozgatása egy szóval balra
OLDAL	Ugrás a következő oldalra
OLDAL	Ugrás az előző oldalra
KEZDÉS	Kurzort a fájl elejére
VÉGE	Kurzort a fájl végére

Szövegek szerkesztése

A szövegszerkesztő első sora felett, egy információs mező mutatja a fájl nevét és helyét, valamint a sor-információt:

Fájl: A szövegfájl neve
Sor: A sor, amelyben a kurzor pillanatnyilag van
Oszlop: Az oszlop, amelyben a kurzor pillanatnyilag van

A beszúrás és a felülírás ott történik, ahol a kurzor áll. A kurzort bármely pozícióba mozgathatja a szövegfájlban a nyílbillentyűkkel.

Sortörés beszúrása **RETURN** vagy az **ENT** gombbal lehetséges.

Karakterek, szavak és sorok törlése és beillesztése

A szövegszerkesztővel szavakat, sőt sorokat is törölhet és beszúrhatja azokat bárhová a szövegben.

- Vigye a kurzort arra a szóra vagy sorra, amelyet törölni és a szövegben más helyre beszúrni szeretne
- Nyomja meg a **SZÓ TÖRLÉSE** ill. **SOR TÖRLÉSE** funkciógombot: a vezérlő törli a szöveget, és a vágólapon elmenti azt
- Vigye a kurzort arra helyre, ahol a szövegben beszúrást kíván végezni, majd nyomja meg a **SOR / SZÓ BEILLESZTÉSE** funkciógombot

Funkciógomb	Funkció
SOR TÖRLÉSE	Egy sor törlése és ideiglenes tárolása
SZÓ TÖRLÉSE	Egy szó törlése és ideiglenes tárolása
JEL TÖRLÉSE	Egy karakter törlése és ideiglenes tárolása
SOR / SZÓ BEILLESZ-TÉSE	Egy sor vagy szó beszúrása az ideiglenes tárolóból

Szöveg blokkok szerkesztése

Tetszőleges méretű szöveg blokkot másolhat és törölhet, vagy beszúrhatja azt máshová. Ezen műveletek bármelyike előtt először ki kell választania a kívánt szöveg blokkot:

- Mondat kiválasztása: Vigye a kurzort a kiválasztandó szövegrész első karakterére.

BLOKK KI-JELÖLÉSE

- Nyomja meg a **BLOKK KIJELÖLÉSE** funkciógombot
- Vigye a kurzort a kiválasztandó szövegrész utolsó karakterére. Kiválaszthat egész sorokat azzal, hogy a kurzort fel-le mozgatja közvetlenül a nyílgombokkal - a kiválasztott szöveget eltérő szín jelzi.

A kívánt szöveg blokk kiválasztása után az alábbi funkciógombokkal szerkesztheti a szöveget:

Funkciógomb	Funkció
BLOKK TÖRLÉSE	A kijelölt mondat törlése és ideiglenes tárolása
BLOKK MÁSOLÁSA	A kijelölt mondat ideiglenes tárolása törlés nélkül (másolás)

Ha szükséges, akkor az ideiglenesen tárolt mondatokat beszúrhatja egy másik helyre:

- Vigye a kurzort arra a helyre, ahová az ideiglenesen tárolt blokkot szeretné beszúrni

BLOKK BE-ILLESZTÉS

- Nyomja meg a **BLOKK BEILLESZTÉS** funkciógombot

Az ideiglenesen tárolt szöveget blokkot többször is beszúrhatja

A kiválasztott mondat áthelyezése egy másik fájlba

- Válassza ki a szöveg blokkot az előzőekben leírt módon

FÁJLHOZ HOZZÁTESZ

- Nyomja meg a **FÁJLHOZ HOZZÁTESZ** funkciógombot.
> A vezérlő megjelenít egy párbeszéd ablakot **Cél fájl =**.
- Adja meg a célfájl elérési útvonalát és nevét.
> A vezérlő hozzáfűzi a kijelölt szöveget a meghatározott fájlhoz. Ha nem található célfájl a megadott néven, a vezérlő létrehoz egy új fájlt a kiválasztott szöveggel.

Egy másik fájl beszúrása a kurzor pozíciójánál

- Vigye a kurzort a szövegben arra a helyre, ahová egy másik fájlt szeretne beilleszteni

FÁJLT BEILLESZT

- Nyomja meg a **FÁJLT BEILLESZT** funkciógombot.
> A vezérlő megjelenít egy párbeszéd ablakot **Fájl neve =**.
- Írja be annak a fájlnak az elérési útvonalát és nevét, amelyiket szeretné beilleszteni

Szövegrészek keresése

A szövegszerkesztővel megkereshet szavakat vagy karaktersorozatokat a szövegben. Két lehetőség érhető el.

Az aktuális szöveg keresése

Kereső funkció arra, hogy megtalálja annak a szónak a következő előfordulását a szövegben, ahol a kurzor pillanatnyilag áll:

- Vigye a kurzort a kívánt szóra.
- Keresési funkció kiválasztása: nyomja meg a **KERESÉS** funkciógombot
- Nyomja meg a **AKTUÁLIS SZÓ KERESÉSE** funkciógombot
- Szó keresése: nyomja meg a **KERESÉS** funkciógombot
- Kilépés a keresés funkcióból: Nyomja meg a **VÉGE** funkciógombot

Tetszőleges szöveg keresése

- Keresési funkció kiválasztása: nyomja meg a **KERESÉS** funkciógombot. A vezérlő megjelenít a **Szövegkeresés :** párbeszédablakot
- Adja meg a szöveget, amit meg akar keresni
- Szöveg keresése: nyomja meg a **KERESÉS** funkciógombot
- Kilépés a keresés funkcióból: Nyomja meg a **VÉGE** funkciógombot

10.14 Szabadon meghatározható táblázatok

Alapismeretek

A szabadon meghatározható táblázatokba tetszőleges információt menthet el és olvashat az NC programból. Az **D26** - **D28** Q paraméter funkciók ezt a célt szolgálják.

A szabadon definiálható táblázatok formátumát, azaz a benne lévő oszlopokat és azok tulajdonságait a struktúraszerkesztővel változtathatja meg. Így olyan táblázatokat hozhat létre, amik pontosan az Ön igényeire vannak szabva.

Válthat a táblázat nézet (alapbeállítás) és az adatlap nézet között is.

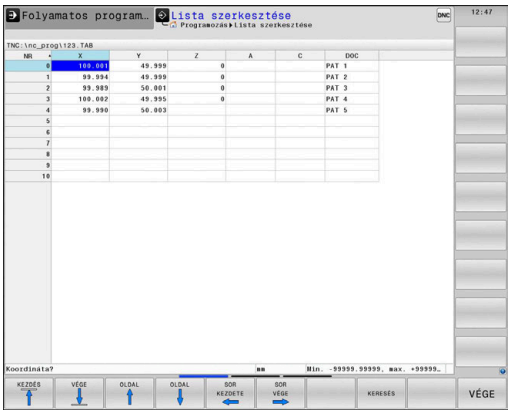

> A táblázatneveknek és a táblázatok oszlopneveinek betűvel kell kezdődniük, és nem tartalmazhatnak számolási jeleket, pl. **+**.

Szabadon meghatározható táblázat létrehozása

Ehhez alábbiak szerint járjon el:

PGM MGT

- Nyomja meg a **PGM MGT** gombot
- Adjon meg tetszőleges fájlnevet .TAB végződéssel

ENT

- Hagyja jóvá az **ENT** gombbal
- > A vezérlő megjelenít egy felugró ablakot, ami az állandó táblázatformátumokat tartalmazza.
- A nyílbillentyűvel válasszon egy táblázatmintát, pl. **example.tab**

ENT

- Hagyja jóvá az **ENT** gombbal
- > A vezérlő az előre meghatározott formátumban új táblázatot nyit meg.
- A táblázat Ön igényeinek megfelelő testreszabásához, meg kell változtatni a táblázat formátumát
  További információ: "A táblázatformátum szerkesztése", oldal 393

> Vegye figyelembe a Gépkönyv előírásait.
>
> A gépgyártó meghatározhatja a saját táblázat sablonját, és elmentheti azokat a vezérlőbe. Új táblázat létrehozásakor a vezérlő egy felugró ablakot nyit meg az összes elérhető táblázat sablon listájával.

> A vezérlőben a saját táblázat sablonjait is elmentheti. Ehhez nyisson meg egy új táblázatot, módosítsa a táblázat formátumát és mentse a táblázatot a **TNC:\system\proto** könyvtárba. Ha ezután létrehoz egy új táblázatot, a vezérlő felkínálja az Ön sablonját a táblázatsablonok kiválasztóablakban.

A táblázatformátum szerkesztése

Ehhez alábbiak szerint járjon el:

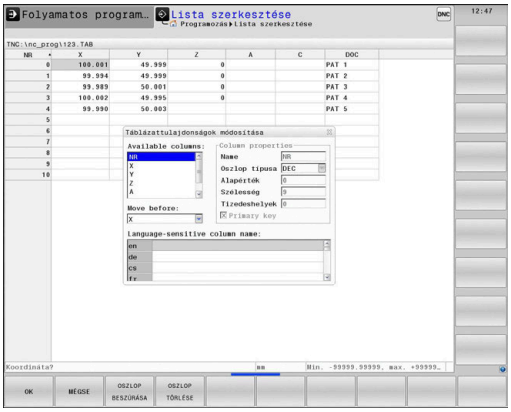

- ▶ Nyomja meg a **FORMÁTUM SZERK.** funkciógombot
- > A vezérlő megnyitja a táblázatstruktúrát ábrázoló felugró ablakot.
- ▶ Formátum beállítása

A vezérlő alábbi funkciókat kínálja:

Struktúra utasítás	Jelentés
Elérhető oszlopok:	A táblázat összes oszlopának listája
Move before:	Az **Elérhető oszlopokban** kijelölt oszlopot az itt kiválasztott oszlop elé helyezi
Név	Oszlopnév: A fejlécben jelenik meg
Oszloptípus	**SZÖVEG**: Szöveg bevitel **SIGN**: + vagy - jel **BIN**: Bináris szám **DEC**: Tizedes, pozitív egész szám (tőszám) **HEX**: Hexadecimális szám **INT**: Egész szám **LENGTH**: Hossz (inch programokban konvertálva) **FEED**: Előtolás (mm/perc vagy 0.1 inch/perc) **IFEED**: Előtolás (mm/perc vagy inch/perc) **FLOAT**: Lebegőpontos szám **BOOL**: Logikai érték **INDEX**: Index **TSTAMP**: Dátum és idő fix formátuma **UPTEXT**: Szövegbevitel csupa nagybetűvel **PATHNAME**: Elérési út
Alapértelmezett érték	Ebben az oszlopban a mezők alapértelmezett értéke
Szélesség	Oszlop szélessége (karakterek száma)
Elsődleges kulcs	Első táblázat oszlop
Nyelv-függő oszlopnév	Nyelv-függő párbeszédablakok

> Betűket engedélyező típusú , pl. **TEXT** oszlopokat csak QS-paraméterrel olvashat ki és írhat meg, akkor is, ha a cella tartalma számjegy.

Az adatlapon egy csatlakoztatott egérrel, vagy a nyíl gombokkal dolgozhat.

Ehhez alábbiak szerint járjon el:

- Nyomja meg az iránygombokat a beviteli mezőkbe lépéshez
- A kiválasztó menüket a **GOTO** gombbal nyissa meg
- A nyílbillentyűkkel mozoghat a beviteli mezőn belül

> Az olyan táblázatban, amely már tartalmaz sorokat, nem változtathatja meg a táblázat tulajdonságainak **Nevét** és az **Oszlop típusát**. Valamennyi sor törlése után, módosíthatja ezeket a tulajdonságokat. Ha szükséges, készítsen előtte egy biztonsági másolatot a táblázatról.
>
> A **CE** majd az **ENT** gombok kombinációjával a **TSTAMP** oszloptípusú mezőkben lévő érvénytelen értékeket tudja lenullázni.

Struktúraszerkesztő befejezése

Ehhez alábbiak szerint járjon el:

- Nyomja meg az **OK** funkciógombot
  - > A vezérlő bezárja a szerkesztő ablakot, és alkalmazza a módosításokat.
- Nyomja meg a **MEGSZAKÍT** alternatív funkciógombot
  - > A vezérlő elveti az összes megadott módosítást.

Váltás táblázat és adatlap nézet között

A **.TAB** kiterjesztésű táblázat megnyitható lista vagy adatlap nézetben.

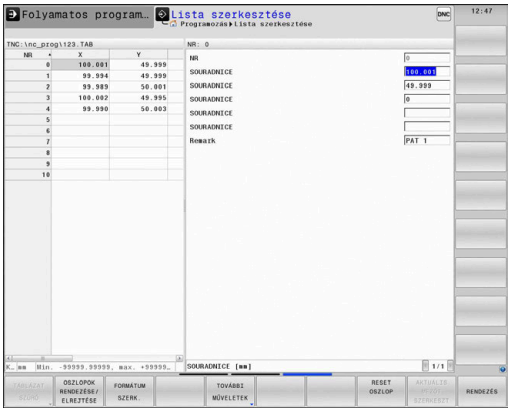

Váltson nézetet az alábbiak szerint:

- Nyomja meg a **Képernyőfelosztás** gombot

- Funkciógombbal válassza ki a kívánt nézetet

Adatlap nézetben a vezérlő a képernyő bal felén kilistázza a sorszámokat és az első oszlop adatait.

Az adatlapnézetben az alábbiak szerint változtathatja meg az adatokat:

- A jobb oldalon a következő beadási mezőbe váltáshoz nyomja meg az **ENT** gombot

Másik sor kiválasztása változtatásra:

- Nyomja meg a **következő fül** gombot
> A kurzor átvált a bal ablakba.

- A nyíl gombokkal válassza ki a kívánt sort

- A **következő fül** gombbal váltson vissza a beviteli ablakba

D26 – Egy szabadon meghatározható táblázat megnyitása

Az **D26: TABOPEN** egy szabadon meghatározható táblázat megnyitása, ami **D27**-tel szerkeszthető, vagy **D28**-cal olvasható.

> Egy NC programban mindig csak egy táblázat lehet nyitva. Egy új NC mondat a **D26**-tal automatikusan bezárja a legutóbb megnyitott táblázatot.
>
> A megnyitandó táblázat kiterjesztése **.TAB** legyen.

Példa: a TAB1.TAB táblázat megnyitása a TNC:\DIR1 könyvtárból.

```
N560 D26  TNC:\DIR1\TAB1.TAB
```

A **SYNTAX** funkciógomb segítségével az elérési útvonal kettős idézőjelek közé tehető. A kettős idézőjelek határozzák meg az elérési útvonal elejét és végét. Ezáltal a vezérlő a lehetséges különleges karaktereket az elérési útvonal részeként ismeri fel.

További információ: "Fájlnevek", oldal 114

Ha a teljes elérési útvonal kettős idézőjelek között áll, akkor akár a **** jel, akár a **/** jel használható a mappák és a fájlok elválasztására.

D27 – Szabadon meghatározható táblázat leírása

Az **D27** funkcióval írhat az **D26**-tal korábban megnyitott táblázatba.

A **D27**-mondatban több oszlopnevet is meghatározhat, azaz beírhat. Az oszlopneveknek idézőjelben, vesszővel elválasztva kell állniuk. Az oszlopok értékét Q paraméterekkel határozhatja meg.

> A **D27** funkció csak a **Mondatonkénti programfutás** és **Folyamatos programfutás** üzemmódokban érvényes.
>
> A **D18 ID992 NR16** funkció lehetővé teszi, hogy rákérdezzen az NC program futásának üzemmódjára.
>
> Ha egy NC mondattal több oszlopba is ír, akkor az értékeket egymást követő Q paraméterekbe kell mentenie.
>
> A vezérlő hibát jelez, ha Ön egy zárolt vagy nem létező táblázatcellába akar írni.

Ha szövegmezőbe (pl. **UPTEXT** oszloptípus) kíván írni, használjon QS-paramétereket. Számmezőkbe a Q, QL vagy QR-paraméterekkel írjon.

Példa

Az éppen nyitott táblázat 5. sorába a Sugár, Mélység és D oszlopokat írja. A táblázatba írandó értékek a **Q5**, **Q6** és **Q7** Q-paraméterekben vannak mentve.

```
N50 Q5 = 3,75
N60 Q6 = -5
N70 Q7 = 7,5
N80 D27  P01 5/“RADIUS,TIEFE,D“ = Q5
```

D28 – Szabadon meghatározható táblázat olvasása

Az **D28** funkcióval olvashatja az **D26**-tal korábban megnyitott táblázatot.

A **D28**-mondatban több oszlopnevet is meghatározhat, azaz olvashat. Az oszlopneveknek idézőjelben, vesszővel elválasztva kell állniuk. Az **D28**- mondatban meghatározhatja annak a Q paraméternek a számát, amibe a vezérlő az elsőként olvasott értéket beírja.

> Ha egy NC mondattal több oszlopból szeretne olvasni, akkor a vezérlő a kiolvasott értékeket az azonos típusú, egymást követő Q-paraméterekbe menti, pl. **QL1**, **QL2** és **QL3**.

Ha szövegmezőt olvas ki, használjon QS-paramétereket. Számmezőkből olvasson ki a Q, QL vagy QR-paraméterekkel.

Példa

Az éppen nyitott táblázat 6. sorából olvassa ki az **X**, **Y** és **D** oszlopok értékeit. Az első értéket mentse a **Q10** Q-paraméterbe (második értéket a **Q11**-be, harmadik értéket a **Q12**-be.

Ugyanebből a sorból mentse a **DOC** oszlopot a **QS1**-be.

```
N50 D28  Q10 = 6/“X,Y,D“*
N60 D28  QS1 = 6/“DOC“*
```

Táblázatformátum testreszabása

MEGJEGYZÉS

Vigyázat: Az adat elveszhet!

A **TÁBLÁZAT / NC PROGRAM ILLESZTÉSE** funkció véglegesen megváltoztatja a táblázat formátumát. A formátum megváltoztatása előtt a vezérlő nem menti le automatikusan a fájlokat. Ezáltal a fájlok véglegesen módosulnak, és adott esetben már nem használhatóak.

- A funkciót kizárólag a gépgyártóval való egyeztetés követően használja

Funkciógomb	Funkció
TÁBLÁZAT / NC PROGRAM ILLESZTÉSE	A jelenlegi táblázatok formátumának adaptálása a vezérlő szoftver-verziójának cseréje után

> A táblázatneveknek és a táblázatok oszlopneveinek betűvel kell kezdődniük, és nem tartalmazhatnak számolási jeleket, pl. **+**.

10.15 Pulzáló főorsó fordulatszám FUNCTION S-PULSE

Pulzáló főorsó fordulatszám programozása

Alkalmazás

Vegye figyelembe a Gépkönyv előírásait.
Olvassa el és tartsa is be a gépgyártó funkcióleírását.
Tartsa be e biztonsági útmutatásokat.

Az **S-PULSE FUNCTION** alkalmazásával egy pulzáló főorsó fordulatszámot lehet programozni, pl. a gép természetes oszcillációjának elkerüléséhez, amikor a megmunkálás állandó forgácsoló sebességgel történik.

A **P-TIME** beviteli értékkel definiálja egy lengés időtartamát (periódushossz), a **SCALE** beviteli értékkel a fordulatszám változását százalékban. Az orsó fordulatszáma szinuszosan változik a névleges érték körül.

A **FROM-SPEED** és a **TO-SPEED** funkcióval definiálja egy felső és egy alsó fordulatszámhatár segítségével azt a tartományt, amelyben a pulzáló fordulatszám érvényes. Mindkét beviteli érték opcionális. Ha nem definiál paramétert a funkció a teljes fordulatszám tartományra érvényes lesz.

Bevitel

N30 FUNCTION S-PULSE P-TIME10 SCALE5 FROM-SPEED4800 TO-SPEED5200*	; Fordulatszám 10 másodpercen belül a névleges érték körül 5 %-kal ingadozzon a határok között

Az NC funkció a következő szintaktikai elemeket tartalmazza:

Szintaktikai elem	Jelentés
FUNCTION S-PULSE	Szintaxisnyitó a pulzáló fordulatszámhoz
P-TIME vagy **RESET**	A lengés időtartamának definiálása másodpercben vagy a pulzáló fordulatszám visszavonása
SCALE	Fordulatszámváltozás %-ban Csak **P-TIME** választásakor
FROM-SPEED	Alsó fordulatszámhatár, amitől a pulzáló fordulatszám érvényes Csak **P-TIME** választásakor Opcionális szintaktikai elem
TO-SPEED	Felső fordulatszámhatár, ameddig a pulzáló fordulatszám érvényes Csak **P-TIME** választásakor Opcionális szintaktikai elem

A meghatározás menete a következő:

SPEC FCT
- Jelenítse meg a speciális funkciók funkciógombsort

PROGRAM-FUNKCIÓK
- Nyomja meg a **PROGRAMFUNKCIÓK** funkciógombot

FUNCTION SPINDLE
- Nyomja meg a **FŐORSÓ FUNKCIÓ** funkciógombot

SPINDLE-PULSE
- Nyomja meg a **SPINDLE-PULSE** funkciógombot
- A **P-TIME** periódushossz meghatározása
- A **SCALE** fordulatszámváltozás meghatározása

> A vezérlő sosem lépi túl a programozott sebességhatárt. A főorsó fordulatszám addig marad fenn, amíg az **S-PULSE FUNCTION** szinuszgörbéje nem esik a maximális fordulatszám alá.

Szimbólumok

Az állapotkijelzőn a szimbólum jelzi a pulzáló fordulatszám állapotát:

Ikon	Funkció
S %	Pulzáló orsó fordulatszám aktív

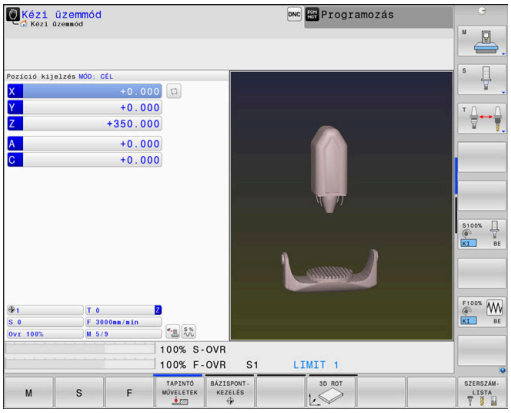

Pulzáló főorsó fordulatszám törlése (reset)

Példa

```
N40 FUNCTION S-PULSE RESET*
```

Használja a **PARAXMODE OFF** funkciót a pulzáló főorsó fordulatszám nullázásához.

A meghatározás menete:

SPEC FCT

- Jelenítse meg a speciális funkciók funkciógombsort

PROGRAM-FUNKCIÓK

- Nyomja meg a **PROGRAMFUNKCIÓK** funkciógombot

FUNCTION SPINDLE

- Nyomja meg a **FŐORSÓ FUNKCIÓ** funkciógombot

RESET SPINDLE-PULSE

- Nyomja meg a **RESET SPINDLE-PULSE** funkciógombot.

10.16 Várakozási idő FUNCTION FEED

Programozza a várakozási időt

Alkalmazás

Vegye figyelembe a Gépkönyv előírásait.
Olvassa el és tartsa is be a gépgyártó funkcióleírását.
Tartsa be e biztonsági útmutatásokat.

A **FUNCTION FEED DWELL** funkcióval ciklikus kivárási időt tud beprogramozni másodpercben, pl. egy esztergáló ciklusban forgácstörés kikényszerítésére.

A **FUNCTION FEED DWELL** funkciót közvetlenül a forgácstörést tartalmazó megmunkálás előtt kell programozni.

A **FUNCTION FEED DWELL** funkcióban meghatározott várakozási idő mind a maró, mind az eszterga műveletekben érvényes.

A **FUNCTION FEED DWELL** funkció nem érvényes gyorsjárati vagy tapintó mozgás esetén.

MEGJEGYZÉS

Vigyázat, a szerszám és a munkadarab veszélybe kerülhet!

Amennyiben aktív a **FUNCTION FEED DWELL** funkció, a vezérlő ismételten megszakítja az előtolást. Az előtolás megszakítása alatt a szerszám az aktuális pozíción marad, az orsó azonban tovább forog. Ez a művelet menet készítésénél a munkadarab sérüléséhez vezet. A végrehajtás során továbbá fennáll a szerszámtörés veszélye!

- Deaktiválja a **FUNCTION FEED DWELL** funkciót a menetkészítés előtt

Folyamat

Példa

```
N30 FUNCTION FEED DWELL D-TIME0.5 F-TIME5*
```

A meghatározás menete:

SPEC FCT
- Jelenítse meg a speciális funkciók funkciógombsort

PROGRAM-FUNKCIÓK
- Nyomja meg a **PROGRAMFUNKCIÓK** funkciógombot

FUNCTION FEED
- Nyomja meg a **FUNCTION FEED** funkciógombot

FEED DWELL
- Nyomja meg a **FEED DWELL** funkciógombot
- **D-TIME** kivárási időintervallum meghatározása
- **P-TIME** forgácsolási időintervallum meghatározása

Állítsa vissza a várakozási időt

Várakozási idő törlése (reset) közvetlenül a forgácstöréses megmunkálást követően.

Példa

```
N40 FUNCTION FEED DWELL RESET*
```

A **FUNCTION FEED DWELL RESET** funkcióval állíthatja vissza az ismétlődő várakozási időket.

A meghatározás menete a következő:

SPEC FCT

- Jelenítse meg a speciális funkciók funkciógombsort

PROGRAM-FUNKCIÓK

- Nyomja meg a **PROGRAMFUNKCIÓK** funkciógombot

FUNCTION FEED

- Nyomja meg a **FUNCTION FEED** funkciógombot

RESET FEED DWELL

- Nyomja meg a **RESET FEED DWELL** funkciógombot

A kivárási időt a **D-TIME 0** bevitelével is visszavonhatja.
A vezérlő a **FUNCTION FEED DWELL** funkciót automatikusan lenullázza a program végén.

10.17 Várakozási idő FUNCTION DWELL

Programozza a várakozási időt

Alkalmazás

A **FUNCTION DWELL** funkció lehetővé teszi a várakozási idő programozását másodpercekben, vagy adott számú orsófordulat meghatározását várakozásként.

A **FUNCTION DWELL** funkcióban meghatározott várakozási idő mind a maró, mind az eszterga műveletekben érvényes.

Folyamat

Példa

```
N30 FUNCTION DWELL TIME10*
```

Példa

```
N40 FUNCTION DWELL REV5.8*
```

A meghatározás menete:

- Jelenítse meg a speciális funkciók funkciógombsort

- Nyomja meg a **PROGRAMFUNKCIÓK** funkciógombot

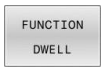

- **VÁRAKOZÁS FUNKCIÓ** funkciógomb

- Nyomja meg a **VÁRAKOZÁSI IDŐ** funkciógombot
- Határozza meg az időt másodpercben

- Alternatív megoldásként nyomja meg a **DWELL REVOLUTIONS** funkciógombot
- Határozza meg a főorsó fordulatok számát

10.18 Szerszám kijáratása a kontúrtól NC stop esetén: FUNCTION LIFTOFF

A kijáratás programozása FUNCTION LIFTOFF alkalmazásával

Előfeltételek

> Vegye figyelembe a Gépkönyv előírásait.
> Ezt a funkciót a gépgyártó konfigurálja és engedélyezi. A gépgyártó a **CfgLiftOff** (201400 sz.) gépi paraméterben határozza meg azt az utat, amit a vezérlő **LIFTOFF** esetén megtesz. A **CfgLiftOff** gépi paraméter használatával a funkció akár inaktiválható is.

Állítsa be a szerszámtáblázat **LIFTOFF** oszlopában az aktív szerszámhoz az **Y** paramétert.

További információk: Felhasználói kézikönyv **Beállítás, NC programok tesztelése és végrehajtása**

Alkalmazás

A **LIFTOFF** a következő esetekben lép érvénybe:

- Az Ön által előidézett NC stop esetén
- A szoftver által előidézett NC stop esetén, pl. ha hiba keletkezik a hajtásrendszerben
- Áramszünet esetén

A vezérlő a szerszámot legfeljebb 2 mm-rel húzza vissza a kontúrtól. A vezérlő a kijáratás irányát a **FUNCTION LIFTOFF**-mondatban megadottaktból számítja ki.

A **LIFTOFF** programozására alábbi lehetőségek állnak rendelkezésére:

- **FUNCTION LIFTOFF TCS X Y Z**: Felemelés a **T-CS** szerszám koordináta rendszerben az **X**, **Y** és **Z**-ből eredő vektorban
- **FUNCTION LIFTOFF ANGLE TCS SPB**: Felemelés definiált térszöggel a **T-CS** szerszám koordináta rendszerben
- Kijáratás szerszámtengely irányában **M148**-val

További információ: "A szerszám automatikus felemelése a kontúrról NC stop esetén: M148", oldal 251

Liftoff eszterga módban

MEGJEGYZÉS

Vigyázat, a szerszám és a munkadarab veszélybe kerülhet!

Ha Ön a **FUNCTION LIFTOFF ANGLE TCS** funkciót esztergálás során alkalmazza, az a tengelyek nem kívánt mozgásához vezethet. A vezérlő viselkedése a kinematikai leírás és a ciklus **G800** (**Q498=1**) függvénye.

- Óvatosan tesztelje az NC programot vagy programszakaszt a **Mondatonkénti programfutás** üzemmódban
- Szükség esetén változtassa meg a meghatározott szög előjelét

Ha a **Q498** paraméter 1-gyel van definiálva, a vezérlő a szerszámot a megmunkáláskor elfordítja.

A **LIFTOFF** funkcióval kapcsolatban a vezérlő a következőképpen reagál:

- Ha a szerszámorsó tengelyként van definiálva, akkor a **LIFTOFF** iránya megfordul.
- Ha egy szerszámorsó kinematikai transzformációként van definiálva, akkor a **LIFTOFF** iránya nem fordul meg.

További információk: Felhasználói kézikönyv **Megmunkálási ciklusok programozása**

A meghatározott vektorral történő kijáratás programozása

Példa

```
N40 FUNCTION LIFTOFF TCS X+0 Y+0.5 Z+0.5*
```

A **LIFTOFF TCS X Y Z** használatával a kijáratási irányt mint vektort határozza meg a szerszám koordinátarendszerében. A vezérlés a gépgyártó által meghatározott teljes útból sz ámítja ki az egyes tengelyek kijáratási útját.

A meghatározás menete a következő:

SPEC FCT

- A speciális funkciókat tartalmazó funkciógombsor megjelenítése

PROGRAM-FUNKCIÓK

- Nyomja meg a **PROGRAMFUNKCIÓK** funkciógombot

FUNCTION LIFTOFF

- Nyomja meg a **FUNCTION LIFTOFF** funkciógombot

LIFTOFF TCS

- Nyomja meg a **LIFTOFF TCS** funkciógombot
- Határozza meg a vektorkomponenseket X, Y és Z irányban

A meghatározott vektorral történő kijáratás programozása

Példa

```
N40 FUNCTION LIFTOFF ANGLE TCS SPB+20*
```

A **LIFTOFF TCS X Y Z** használatával a kijáratási irányt mint vektort határozza meg a szerszám koordinátarendszerében. A funkciót különösen esztergálásnál célszerű alkalmazni.

A megadott SPB szög az Z és X közötti szöget írja le. Ha 0°-t ad meg, a szerszám a Z szerszámtengely irányba húzódik vissza.

A meghatározás menete a következő:

SPEC FCT
- A speciális funkciókat tartalmazó funkciógombsor megjelenítése

PROGRAM-FUNKCIÓK
- Nyomja meg a **PROGRAMFUNKCIÓK** funkciógombot

FUNCTION LIFTOFF
- Nyomja meg a **FUNCTION LIFTOFF** funkciógombot

LIFTOFF ANGLE TCS
- Nyomja meg a **LIFTOFF ANGLE TCS** funkciógombot
- Adja meg az SPB szöget

Állítsa vissza a Liftoff funkciót

Példa

```
N40 FUNCTION LIFTOFF RESET*
```

A **FUNCTION LIFTOFF RESET** funkcióval állítja vissza a kijáratást.

A meghatározás menete a következő:

SPEC FCT
- A speciális funkciókat tartalmazó funkciógombsor megjelenítése

PROGRAM-FUNKCIÓK
- Nyomja meg a **PROGRAMFUNKCIÓK** funkciógombot

FUNCTION LIFTOFF
- Nyomja meg a **FUNCTION LIFTOFF** funkciógombot

LIFTOFF RESET
- Nyomja meg a **LIFTOFF RESET** funkciógombot

> Az **M149** funkcióval a vezérlő inaktiválja a **FUNCTION LIFTOFF** funkciót anélkül, hogy az emelési irányt visszavonná. Az **M148** programozásakor a vezérlő aktiválja az automatikus felemelést a **FUNCTION LIFTOFF** által definiált felemelési iránnyal.
>
> A vezérlő a **FUNCTION LIFTOFF** funkciót automatikusan visszaállítja a program végén.

11

Többtengelyes-megmunkálás

11.1 Többtengelyes megmunkálás funkciói

Adott fejezet a többtengelyes megmunkáláshoz alkalmazható vezérlő funkciókat tárgyalja:

Vezérlő funkciók	Leírás	Oldal
PLANE	Megmunkálás meghatározása a döntött munkasíkban	409
M116	Forgótengelyek előtolása	438
PLANE/M128	Döntött tengelyű megmunkálás	437
TCPM FUNKCIÓ	A vezérlő viselkedésének meghatározása a forgótengelyek pozicionálásakor (az M128 javított változata)	446
M126	Forgótengelyek pályaoptimalizációja	439
M94	Forgótengelyek kijelzett értékének csökkentése	440
M128	A vezérlő viselkedésének meghatározása a forgótengelyek pozicionálásakor	441
M138	Döntött tengely kiválasztása	444
M144	Gép kinematikájának kiszámítása	445

11.2 A PLANE funkció: Munkasík döntése (szoftver opció 8)

Bevezetés

Vegye figyelembe a Gépkönyv előírásait.

A munkasík döntésére szolgáló funkciókat a gép gyártójának kell lehetővé tennie.

A **PLANE** funkció teljes egészében csak azokon a gépeken használható, amelyeknek legalább két forgótengelye van (fej és/vagy asztal). Kivételt képez ez alól a **PLANE AXIAL** funkció. A **PLANE AXIAL** akkor is használható, ha csak egy programozható forgótengelye van a gépnek.

A **PLANE**-funkciókkal (angol plane = sík) egy olyan hatékony funkciók állnak rendelkezésére, amelyekkel különböző módokon tud döntött megmunkálási síkokat meghatározni.

A **PLANE**-funkciók paramétereinek meghatározása két részre tagolódik:

- A sík mértani meghatározása, ami a rendelkezésre álló **PLANE** funkciók mindegyikénél eltérő.
- A **PLANE** funkció pozicionálási működése, ami a sík meghatározástól független és ami mindegyik **PLANE** funkciónál azonos
  További információ: "A PLANE funkció pozicionálási működésének meghatározása", oldal 427

MEGJEGYZÉS

Ütközésveszély!

A vezérlő megpróbálja a vezérlő bekapcsolásakor a döntött sík kikapcsolási állapotát helyreállítani. Bizonyos esetekben ez nem lehetséges. Ez történik pl., ha Ön tengelyszöggel billent, és a gép térszöggel van konfigurálva vagy ha Ön megváltoztatta a kinematikát.

- Ha lehetséges, a leállítás előtt állítsa vissza a billentést
- Ellenőrizze az ismételt bekapcsolás előtt a billentés állapotát

MEGJEGYZÉS

Ütközésveszély!

A ciklus **28 TUKROZES** a **Megmunkálási sík billentése** funkcióval összeköttetésben különbözőképpen hathat. Döntő tényezők a programozási sorrend, a tükrözött tengelyek és az alkalmazott döntési funkció. A döntési folyamat alatt és az ezt követő végrehajtás közben ütközésveszély áll fenn!

- Grafikai szimulációval ellenőrizze a végrehajtást és a pozíciókat
- Óvatosan tesztelje az NC programot vagy a programszakaszt a **Mondatonkénti programfutás** üzemmódban

Példák

1 Ha a ciklus **28 TUKROZES**-t a döntési funkció előtt forgótengelyek nélkül programozza:
   - Az alkalmazott **PLANE**-funkció döntése (kivéve **PLANE AXIAL**) kerül tükrözésre
   - A tükrözés a **PLANE AXIAL**-val vagy a ciklus **G80**-val való döntés után lép érvénybe

2 Ha a ciklus **28 TUKROZES**-t a döntési funkció előtt forgótengelyekkel programozza:
   - A tükrözött forgótengely nem hat ki az alkalmazott **PLANE**-funkció döntésére, kizárólag a forgótengely mozgása kerül tükrözésre

Kezelési és programozási útmutatások:

- A pillanatnyi pozíció átvétele funkció nem alkalmazható aktív döntött munkasíkkal együtt.
- Ha akkor alkalmazza a **PLANE**-funkciót, amikor az **M120** aktív, a vezérlő automatikusan törli a sugárkorrekciót, és ezzel együtt az **M120** funkciót is.
- A **PLANE**-funkciók visszaállításához mindig alkalmazza a **PLANE RESET** funkciót. Ha a **PLANE**-paraméterek mindegyikét 0-ban határozza meg (pl. mindhárom térszögnél), akkor azzal csupán a szöget, nem pedig a funkciót törli.
- Ha az **M138** funkcióval korlátozza az elforgatott tengelyek számát, korlátozza gépének döntött-tengely lehetőségeit is. A gépgyártó határozza meg, hogy a vezérlő a deaktivált tengelyek tengelyszögét figyelembe veszi-e vagy 0-ra állítja.
- A vezérlő a megmunkálási sík döntését csak a Z orsótengely esetében támogatja.

Áttekintés

A legtöbb **PLANE**-funkcióval (kivéve **PLANE AXIAL**) a kívánt megmunkálási síkot tudja leírni függetlenül a gépén megtalálható forgótengelyektől. Alábbi lehetőségek állnak rendelkezésre:

Funkciógomb	Funkció	Szükséges paraméterek	Oldal
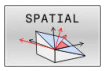	**TÉRBELI**	Három térszög: **SPA**, **SPB**, és **SPC**	414
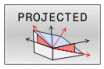	**VETÍTETT**	Két vetítési szög: **PROPR** és **PROMIN** valamint egy forgásszög **ROT**	416
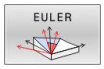	**EULER**	Három Euler szög: precesszió (**EULPR**), nutáció (**EULNU**) és forgásszög (**EULROT**)	418
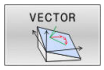	**VEKTOR**	Normálvektor a sík meghatározásához és bázisvektor a döntött X tengely irányának meghatározásához	420
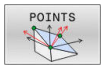	**PONT**	Az elfordítandó sík három tetszőleges pontjának koordinátái	422
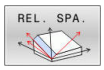	**RELATÍV**	Egyetlen, inkrementálisan ható térszög	424
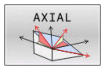	**AXIAL (tengelyirányú)**	Legfeljebb 3 abszolút vagy növekményes tengelyszög **A,B,C**	425
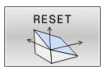	**VISSZAÁLLÍTÁS**	A PLANE-funkciók visszaállítása	413

Egy animáció futtatása

Ahhoz, hogy megismerje az egyes **PLANE**-funkciók különböző meghatározási lehetőségét, egy funkciógombbal animáció indítható. Ehhez először kapcsolja be az animációs módot, majd válassza ki a kívánt **PLANE**-funkciót. A vezérlő az animáció során a kiválasztott **PLANE**-funkció funkciógombját kéken jeleníti meg.

Funkciógomb	Funkció
	Animációs mód bekapcsolása
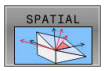	Válassza ki az animációt (kékké válik)

A PLANE funkció meghatározása

SPEC FCT

- Jelenítse meg a speciális funkciók funkciógombsort

MEGMUNK. SÍK BIL-LENTÉSE

- Nyomja meg a **MEGMUNK. SÍK BILLENTÉSE** funkciógombot
> A vezérlő a rendelkezésre álló **PLANE**-funkciót a funkciógombsorban jeleníti meg.
- Válassza ki a **PLANE**-funkciót

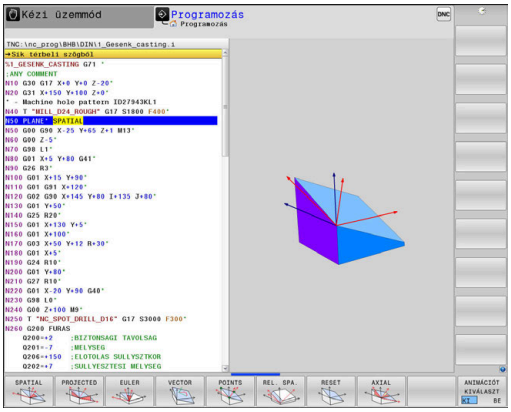

Funkciók kiválasztása

- Válassza ki a kívánt funkciót a funkciógombbal
> A vezérlő folytatja a párbeszédet és lekérdezi a szükséges paramétereket.

Funkció kiválasztása, ha az animáció aktív

- Válassza ki a kívánt funkciót a funkciógombbal
> A vezérlő megjeleníti az animációt.
- A pillanatnyilag aktív funkció átvételéhez nyomja meg ismét a funkció funkciógombját, vagy az **ENT** gombot

Pozíciókijelző

Mihelyt aktív egy tetszőleges **PLANE**-funkció (kivéve **PLANE AXIAL**), a vezérlő a kiegészítő állapotkijelzőn megjeleníti a számított térbeli szöget.

Hátralévő út módban (**AKTTÁV** és **REFTÁV**) a vezérlő a döntés során megjeleníti (**MOVE** vagy **TURN** mód) a hátralévő utat a forgótengely mentén a forgótengely számított végpozíciójáig.

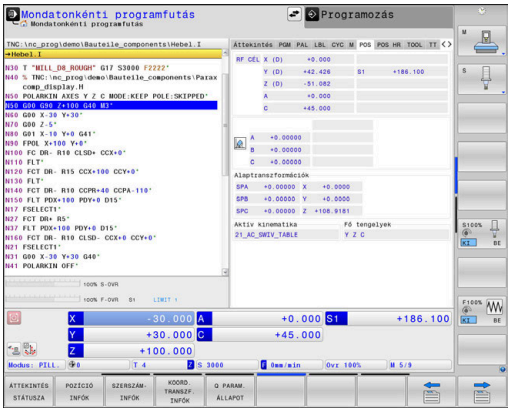

PLANE funkció törlése

Példa

```
N10 PLANE RESET MOVE DIST50 F1000*
```

SPEC FCT

- Jelenítse meg a speciális funkciók funkciógombsort

MEGMUNK. SÍK BIL-LENTÉSE

- Nyomja meg a **MEGMUNK. SÍK BILLENTÉSE** funkciógombot
- > A vezérlő a rendelkezésre álló **PLANE**-funkciókat a funkciógombsorban jeleníti meg

RESET

- Válassza a törlendő funkciót

MOVE

- Adja meg, hogy a vezérlő az elforgatott tengelyeket alaphelyzetbe vigye-e (**MOVE** vagy **TURN**) vagy sem (**STAY**)
  További információ: "Automatikus bebillentés MOVE/TURN/STAY", oldal 428

END

- Nyomja meg az **END** gombot

> A **PLANE RESET** funkció az aktív elforgatást és a szöget (**PLANE**-funkció vagy ciklus **G80**) visszaállítja (szög = 0 és inaktív funkció). Nincs szükség többszöri meghatározásra.
>
> A billentést kapcsolja ki **Kézi üzemmód**-ban a 3D-ROT-menüvel.
>
> **További információk:** Felhasználói kézikönyv **Beállítás, NC programok tesztelése és végrehajtása**

Munkasík meghatározása térszöggel: PLANE SPATIAL

Alkalmazás

A térszögek a megmunkálási síkot a munkadarab koordinátarendszerének legfeljebb háromszori elforgatásával határozzák meg (**forgatási sorrend A-B-C**).

A legtöbb felhasználó itt három egymásra épülő elforgatásból indul ki fordított sorrendben (**forgatási sorrend C-B-A**).

Az eredmény mindkét szemszögből azonos, mint ahogyan azt az alábbi példa is mutatja.

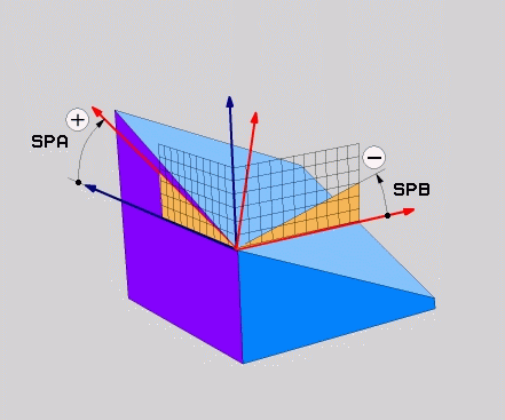

Példa

```
PLANE SPATIAL SPA+45 SPB+0 SPC+90 ...
```

A-B-C	C-B-A
Alaphelyzet A0° B0° C0° 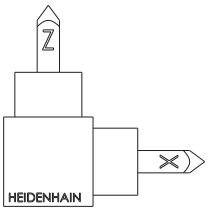	Alaphelyzet A0° B0° C0° 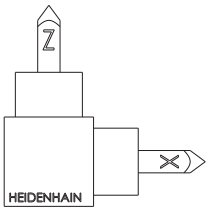
A+45° 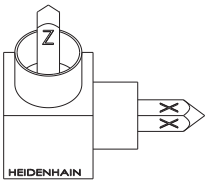	C+90° 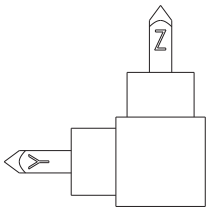
B+0° 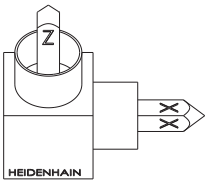	B+0° 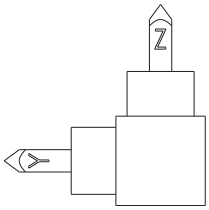
C+90° 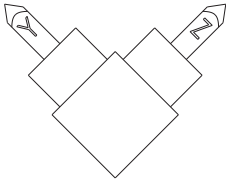	A+45° 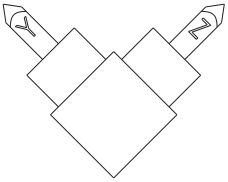

A forgatási sorrendek összehasonlítása:

- **A-B-C forgatási sorrend:**
  1. A munkadarab koordinátarendszerének nem döntött X tengelye körüli forgatás
  2. A munkadarab koordinátarendszerének nem döntött Y tengelye körüli forgatás
  3. A munkadarab koordinátarendszerének nem döntött Z tengelye körüli forgatás
- **C-B-A forgatási sorrend:**
  1. A munkadarab koordinátarendszerének nem döntött Z tengelye körüli forgatás
  2. A döntött Y tengely körüli forgatás
  3. A döntött X tengely körüli forgatás

Programozási útmutatások:

- Mindig meg kell adni mindhárom **SPA**, **SPB** és **SPC** térszöget, holott egy vagy több szög értéke 0.
- A ciklus **G80** a géptől függően térszögek vagy tengelyszögek megadását teszi szükségessé. Ha a konfiguráció (gépi paraméterek beállítása) lehetővé teszi térszögek megadását, a ciklus **G80** és a **PLANE SPATIAL** funkció szögmeghatározása azonos.
- A pozícionálási magatartás kiválasztható. **További információ:** "A PLANE funkció pozicionálási működésének meghatározása", oldal 427

Beviteli paraméterek

Példa

```
N50 PLANE  SPATIAL SPA+27  SPB+0 SPC+45  .....*
```

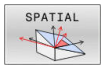

- **Térszög A?**: **SPA** forgási szög a (nem döntött) X tengely körül. Beviteli tartomány -359.9999°-tól +359.9999°-ig
- **Térszög B?**: **SPB** forgási szög a (nem döntött) Y tengely körül. Beviteli tartomány -359.9999°-tól +359.9999°-ig
- **Térszög C?**: **SPC** forgási szög a (nem döntött) Z tengely körül. Beviteli tartomány -359.9999°-tól +359.9999°-ig
- Folytassa a pozícionálás tulajdonságaival **További információ:** "A PLANE funkció pozicionálási működésének meghatározása", oldal 427

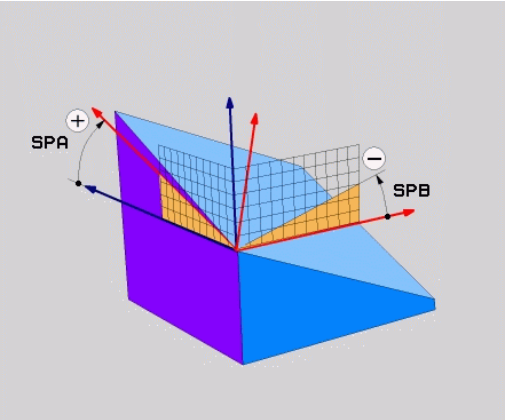

Használt rövidítések

Rövidítés	Jelentés
SPATIAL	Térbeli
SPA	**tér**beli **A**: forgás a (nem döntött) X tengely körül
SPB	**tér**beli **B**: forgás a (nem döntött) Y tengely körül
SPC	**tér**beli **C**: forgás a (nem döntött) Z tengely körül

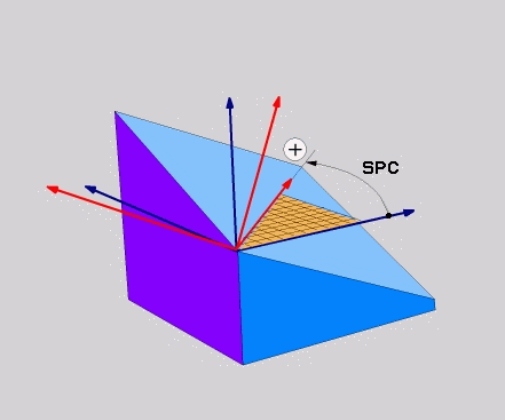

Munkasík meghatározása vetítési szöggel: VETÍTÉSI SÍK

Alkalmazás

A vetítési szögek egy munkasíkot két szögérték megadásával határoznak meg, amelyeket az 1. koordinátasík (Z/X a Z szerszámtengely esetén) és a 2. koordinátasík (ZY a Z szerszámtengely esetén) meghatározandó munkasíkba történő kivetítésével határozhat meg.

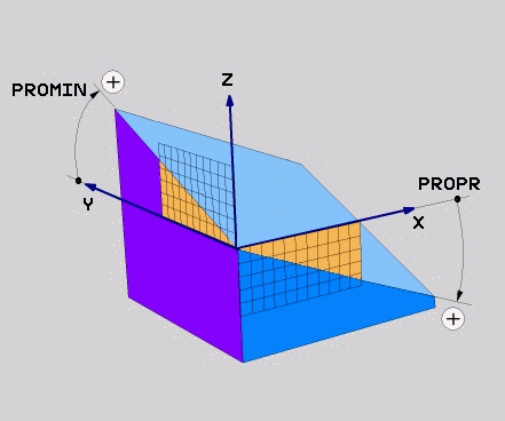

Programozási útmutatások:

- A vetítési szögek megfelelnek a szögek egy derékszögű koordinátarendszer síkjaira való vetítésének. Kizárólag derékszögű munkadaraboknál azonosak a szögek a munkadarab külső felületein a vetítési szögekkel. Ezáltal a nem derékszögű munkadaraboknál a szög műszaki rajzokban való meghatározása sokszor eltér a tényleges vetítési szögektől.
- A pozícionálási magatartás kiválasztható. **További információ:** "A PLANE funkció pozicionálási működésének meghatározása", oldal 427

Beviteli paraméterek

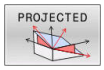

- **1. koordinátasík vetítési szöge?**: a döntött megmunkálási sík vetítési szöge a nem-döntött koordinátarendszer 1. koordináta-síkjában (Z/X a Z szerszámtengely esetén). Beviteli tartomány: –89.9999° és +89,9999° között. A 0°-os tengely az aktív munkasík főtengelye (X a Z szerszámtengely esetén, pozitív irányban)
- **Vetítési szög a 2. Koordináta síkban?**: A döntött megmunkálási sík vetítési szöge a nem-döntött koordinátarendszer 2. koordináta-síkjában (Y/Z sík, Z szerszámtengely esetén). Beviteli tartomány: –89.9999° és +89,9999° között. A 0°-os tengely az aktív munkasík melléktengelye (Y tengely, a Z szerszámtengely esetén)
- **Sebesség ROT-szöge Sík?**: Döntött koordinátarendszer forgatása a döntött szerszámtengely körül (értelemszerűen megfelel egy forgatásnak a **G73** ciklussal). A forgásszöggel egyszerűen meghatározhatja a megmunkálási sík főtengelyének irányát (X a Z-szerszámtengelynél, Z az Y-szerszámtengelynél). Beviteli tartomány -360° és +360° között
- Folytassa a pozicionálás tulajdonságaival **További információ:** "A PLANE funkció pozicionálási működésének meghatározása", oldal 427

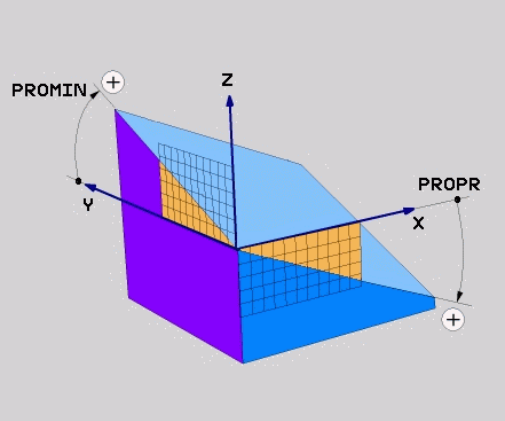

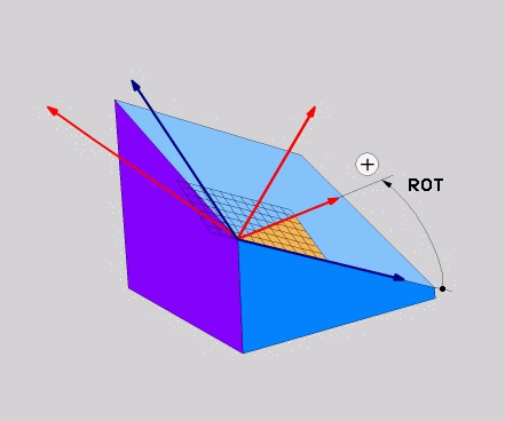

Példa

```
N50 PLANE  PROJECTED PROPR+24  PROMIN+24 ROT+30  .....*
```

Használt rövidítések:

PROJECTED	Projected
PROPR	Fő sík
PROMIN	Mellék sík
ROT	Forgatás

Munkasík meghatározása Euler szöggel: PLANE EULER

Alkalmazás

Az Euler-szögek egy megmunkálási síkot **a mindenkori elforgatott koordinátarendszer körüli** maximum három elforgatással határoznak meg. A három Euler-szöget a svájci matematikus, Leonhard Euler meghatározta meg.

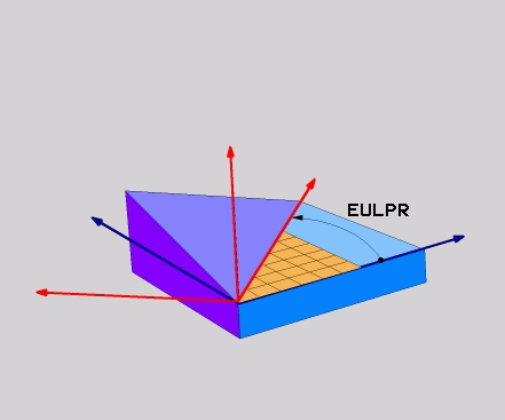

> A pozícionálási magatartás kiválasztható.
> **További információ:** "A PLANE funkció pozicionálási működésének meghatározása", oldal 427

Beviteli paraméterek

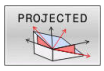

- **Fő koord. sík forgatási szöge?:EULPR** elforgatási szög a Z tengely körül. Ne feledje:
  - Beviteli tartomány: -180,0000°-től 180,0000°-ig
  - A 0°-os tengely az X tengely
- **Szersz.teng. billentési szöge?**: A koordinátarendszer **ELNUT** döntési szöge a precessziós szöggel elforgatott X tengely körül. Ne feledje:
  - Beviteli tartomány: 0° - 180,0000°
  - A 0°-os tengely a Z tengely
- **Sebesség ROT-szöge Sík?**: Döntött koordinátarendszer forgatása **EULROT** a döntött Z-tengely körül (értelemszerűen megfelel egy forgatásnak a **G73** ciklussal). A forgásszöggel egyszerűen meghatározhatja az X-tengely irányát a döntött megmunkálási síkban.

  Vegye figyelembe:
  - Beviteli tartomány: 0° - 360,0000°
  - A 0°-os tengely az X tengely
- Folytassa a pozicionálás tulajdonságaival **További információ:** "A PLANE funkció pozicionálási működésének meghatározása", oldal 427

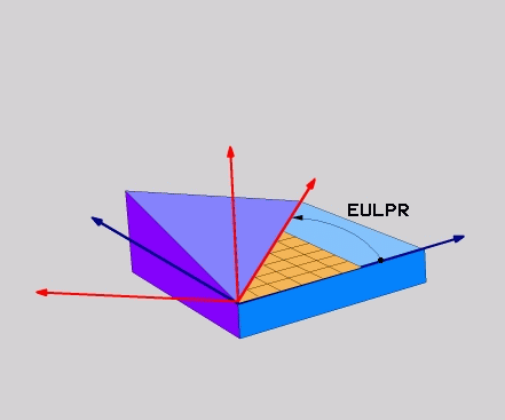

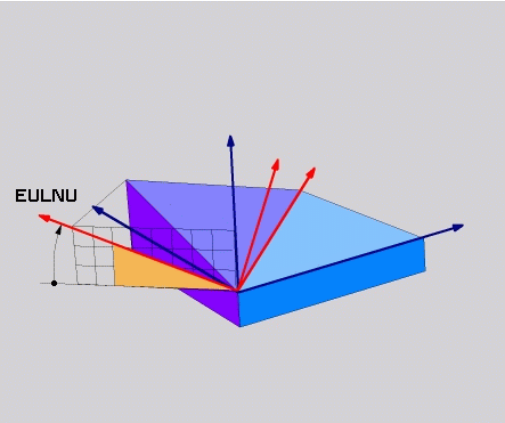

Példa

```
N50 PLANE  EULER EULPR45  EULNU20 EULROT22  .....*
```

Használt rövidítések

Rövidítés	Jelentés
EULER	Svájci matematikus, aki meghatározta ezeket a szögeket
EULPR	**Pr**ecession angle (precessziós szög): az a szög, ami a koordinátarendszernek a Z tengely körüli elforgatását írja le
EULNU	**Nu**tation angle (nutációs szög): az a szög, ami a koordinátarendszernek a precessziós szöggel elforgatott X tengely körüli elforgatását írja le
EULROT	**Rot**ation angle (elforgatási szög): az a szög, ami a döntött munkasíknak a döntött Z tengely körüli elforgatását írja le

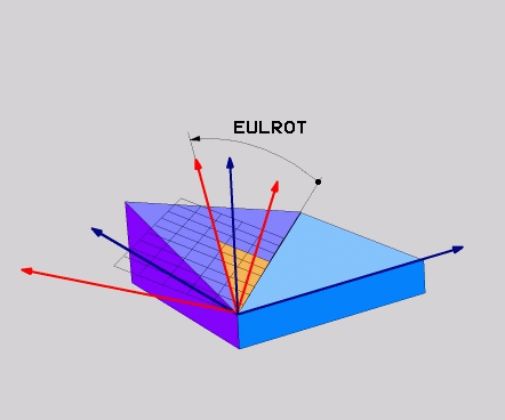

Munkasík meghatározása két vektorral: SÍKVEKTOR

Alkalmazás

Egy megmunkálási sík meghatározása **két vektorral** akkor lehetséges, ha az alkalmazott CAD rendszer képes kiszámítani a döntött megmunkálási sík alapvektorát és normálvektorát. A vektor átszámítása egységvektorrá nem szükséges. A vezérlő kiszámítja a normálvektort, így -9.999999 és +9.999999 közötti értékeket adhat meg.

A megmunkálási sík meghatározásához szükséges alapvektor a **BX**, **BY** és **BZ** komponensekkel határozható meg. A normálvektort az **NX**, **NY** és **NZ** komponensek határozzák meg.

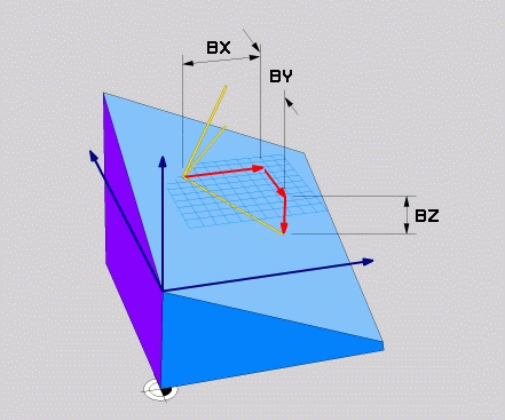

Programozási útmutatások:

- A vezérlő a megadott adatokból kiszámítja az egységvektorokat.
- A normálvektor meghatározza a megmunkálási sík dőlését és orientációját. Az alapvektor a meghatározott megmunkálási síkban az X főtengely orientációját határozza meg. Ahhoz, hogy a megmunkálási sík meghatározása mindig egyértelmű legyen, a vektorokat egymáshoz merőlegesen kell programozni. A gépgyártó határozza meg, hogy a vezérlő miként reagáljon a nem merőleges vektorokra.
- A normálvektort nem szabad túl rövidre programozni, pl. minden iránykomponenshez 0-t vagy akár csak 0.0000001.-t megadni. Ebben az esetben a vezérlő nem tudja a dőlést meghatározni. A megmunkálás hibaüzenettel megszakad. Ez a magatartás független a gépi paraméterek konfigurációjától.
- A pozícionálási magatartás kiválasztható. **További információ:** "A PLANE funkció pozicionálási működésének meghatározása", oldal 427

Vegye figyelembe a Gépkönyv előírásait.

A gépgyártó konfigurálja, hogy a vezérlő miként reagáljon a nem merőleges vektorokra.

A standard hibaüzenetek alternatívájaként a vezérlő a nem merőleges alapvektort korrigálja (vagy helyettesíti). A normálvektort a vezérlő azonban nem változtatja.

A vezérlő standard magatartása nem merőleges alapvektorok esetén:

- A bázisvektort a normálvektor mentén a megmunkálási síkra (melyet a normálvektor határoz meg) vetíti

A vezérlő korrekciós magatartása nem merőleges alapvektor esetén, amely ráadásul még túl rövid, párhuzamos vagy nem párhuzamos a normálvektorra:

- Amennyiben a normálvektornak nincs X része, az alapvektor megfelel az eredeti X tengelynek
- Amennyiben a normálvektornak nincs Y része, az alapvektor megfelel az eredeti Y tengelynek

Beviteli paraméterek

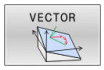

- **Alapvektor X komponense?**: A B alapvektor **BX** X komponense. Beviteli tartomány: -9.9999999-től +9.9999999-ig
- **Alapvektor Y komponense?**: A B alapvektor **BY** Y komponense. Beviteli tartomány: -9.9999999-től +9.9999999-ig
- **Alapvektor Z komponense?**: A B alapvektor **BZ** Z komponense. Beviteli tartomány: -9.9999999-től +9.9999999-ig
- **Normálvektor X komponense?**: Az N normálvektor **NX** X komponense. Beviteli tartomány: -9.9999999-től +9.9999999-ig
- **Normálvektor Y komponense?**: Az N normálvektor **NY** Y komponense. Beviteli tartomány: -9.9999999-től +9.9999999-ig
- **Normálvektor Z komponense?**: Az N normálvektor **NZ** Z komponense. Beviteli tartomány: -9.9999999-től +9.9999999-ig
- Folytassa a pozicionálás tulajdonságaival **További információ:** "A PLANE funkció pozicionálási működésének meghatározása", oldal 427

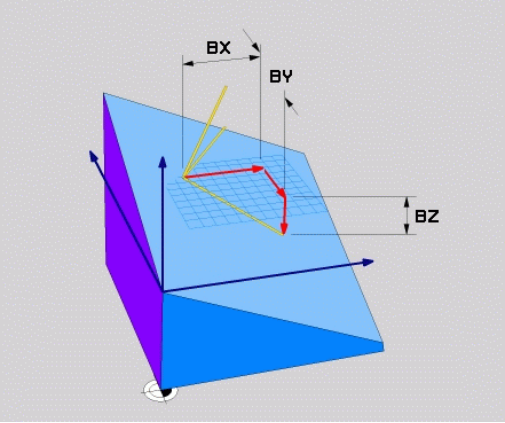

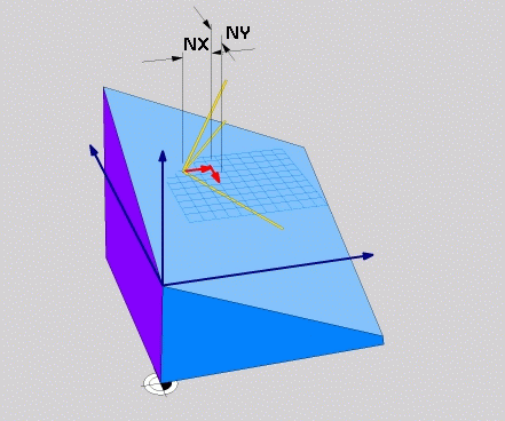

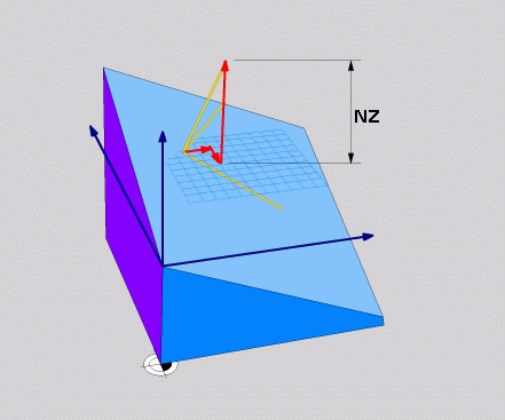

Példa

```
N50 PLANE  VECTOR BX0.8  BY-0.4 BZ-0.42  NX0.2 NY0.2
    NT0.92 ..*
```

Használt rövidítések

Rövidítés	Jelentés
VEKTOR	Vektor
BX, BY, BZ	**B** asisvektor (alapvektor) : **X**-, **Y**- és **Z**-komponensek
NX, NY, NZ	**N** ormalvektor (normálvektor) : **X**-, **Y**- és **Z**-komponensek

Munkasík meghatározása három ponttal: SÍKPONTOK

Alkalmazás

Egy munkasík egyértelműen meghatározható, ha megadjuk ezen sík **három tetszőleges pontját: P1 - P3**. A **PLANE POINTS** funkció a lehetőséget használja ki.

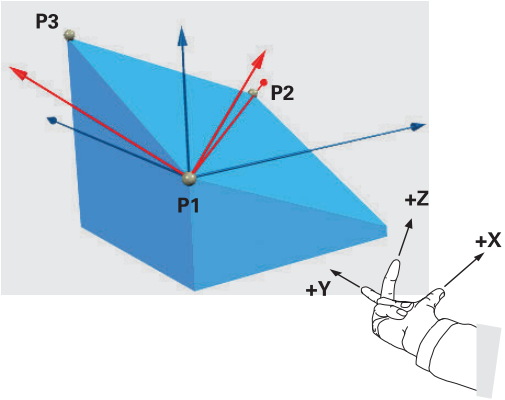

Programozási útmutatások:

- A három pont határozza meg a sík dőlését és irányát. Az aktív nullapont helyzetét a vezérlő **PLANE POINTS** esetén nem változtatja meg.
- Az 1. és 2. pont határozzák meg a döntött X főtengely irányát (Z szerszámtengely esetén).
- A 3. Pont határozza meg a döntött megmunkálási sík dőlését. A meghatározott megmunkálási síkból következik az Y tengely iránya, mivel annak derékszögben kell az X tengelyre állnia. A 3. pont helyzete ezáltal szintén meghatározza a szerszámtengely irányát és ezzel a megmunkálási síkok beállítását. Annak érdekében, hogy a pozitív szerszámtengely a munkadarabtól elmutasson, a 3. pontnak az 1. és 2. Pontokat összekötő vonal felett kell lennie (jobbkéz szabály).
- A pozícionálási magatartás kiválasztható. **További információ:** "A PLANE funkció pozicionálási működésének meghatározása", oldal 427

Beviteli paraméterek

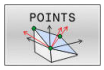

- **1. síkpont X koordinátája?**: Az 1. síkpont **P1X** X koordinátája
- **1. síkpont Y koordinátája?**: Az 1. síkpont **P1Y** Y koordinátája
- **1. síkpont Z koordinátája?**: Az 1. síkpont **P1Z** Z koordinátája
- **2. síkpont X koordinátája?**: Az 2. síkpont **P2X** X koordinátája
- **2. síkpont Y koordinátája?**: Az 2. síkpont **P2Y** Y koordinátája
- **2. síkpont Z koordinátája?**: Az 2. síkpont **P2Z** Z koordinátája
- **3. síkpont X koordinátája?**: Az 3. síkpont **P3X** X koordinátája
- **3. síkpont Y koordinátája?**: Az 3. síkpont **P3Y** Y koordinátája
- **3. síkpont Z koordinátája?**: Az 3. síkpont **P3Z** Z koordinátája
- Folytassa a pozicionálás tulajdonságaival **További információ:** "A PLANE funkció pozicionálási működésének meghatározása", oldal 427

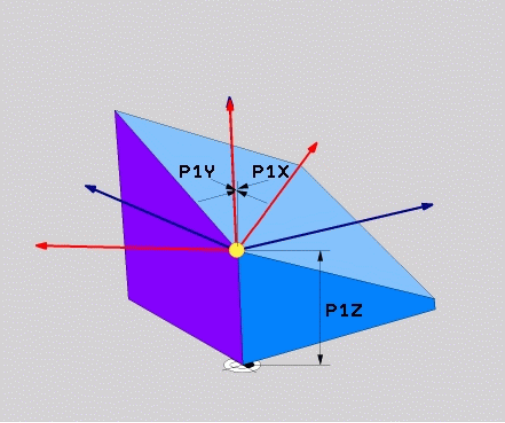

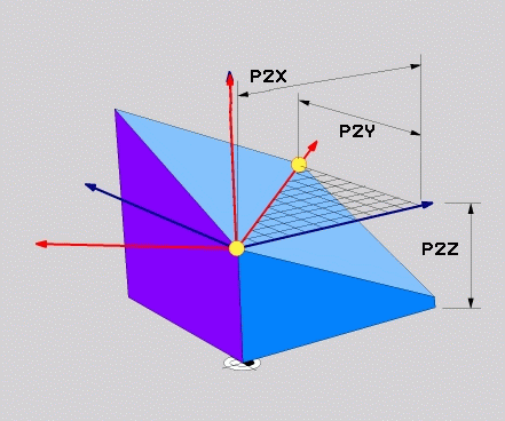

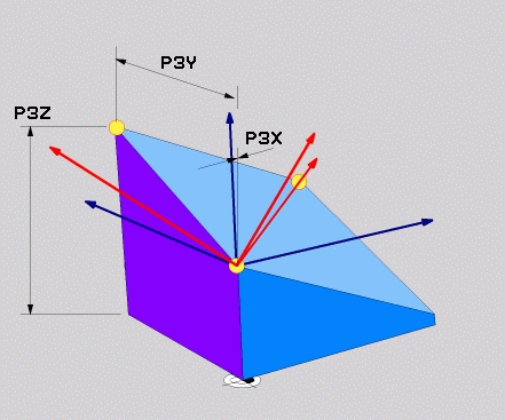

Példa

```
N50 PLANE  POINTS P1X+0  P1Y+0 P1Z+20  P2X+30 P2Y+31  P2Z
    +20 P3X+0 P3Y+41  P3Z+32.5 .....*
```

Használt rövidítések

Rövidítés	Jelentés
PONT	Points

Munkasík meghatározása egy növekményes térszögön keresztül: PLANE RELATIV

Alkalmazás

Használjon egy relatív térszöget, amikor egy már aktív döntött munkasíkot egy **további elforgatással** szeretne dönteni. Példa: 45°-os letörés megmunkálása egy elfordított síkon.

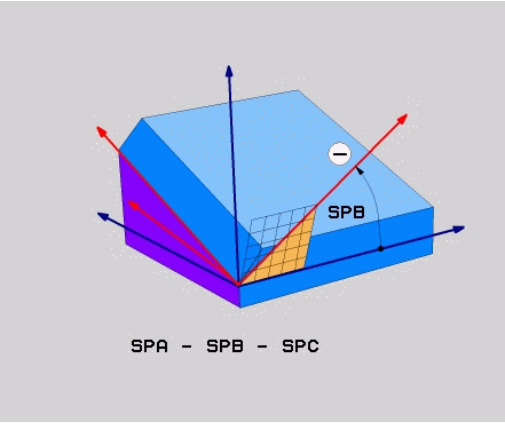

Programozási útmutatások:

- A meghatározott szög mindig az aktív megmunkálási síkra vonatkozik függetlenül a korábban alkalmazott döntési funkciótól.
- Tetszőlegesen sok **PLANE RELATIV**-funkciót lehet egymás után programozni.
- Amennyiben egy **PLANE RELATIV** funkció után vissza kíván térni a korábban aktív megmunkálási síkra, úgy határozza meg ugyanazt a **PLANE RELATIV** funkciót csak ellentétes előjellel.
- Ha a **PLANE RELATIV**-t előzetes elforgatás nélkül használja, a **PLANE RELATIV** közvetlenül a munkadarab koordinátarendszerében érvényes. Ebben az esetben az eredeti megmunkálási síkot a **PLANE RELATIV**-funkció egy meghatározott térszöge körül forgatja el.
- A pozícionálási magatartás kiválasztható. **További információ:** "A PLANE funkció pozicionálási működésének meghatározása", oldal 427

Beviteli paraméterek

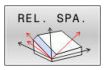

- **Növekményes szög?**: Térbeli szög, amellyel az aktív megmunkálási síkot el kell forgatni. Az elforgatás tengelyét funkciógombbal választhatja ki. Beviteli tartomány: –359.9999°-től +359.9999°-ig
- Folytassa a pozicionálás tulajdonságaival **További információ:** "A PLANE funkció pozicionálási működésének meghatározása", oldal 427

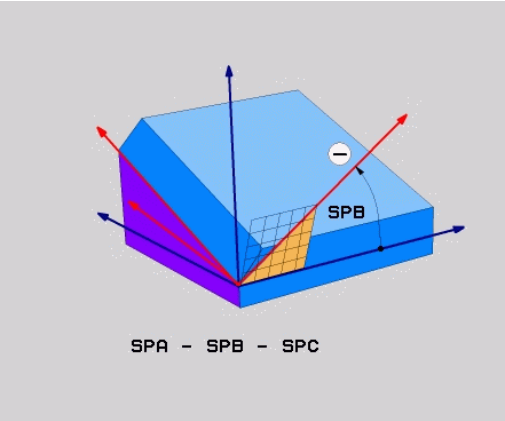

Példa

```
N50 PLANE RELATIV SPB-45 .....*
```

Használt rövidítések

Rövidítés	Jelentés
RELATÍV	Relatív

Munkasík döntése tengelyszöggel: PLANE AXIAL

Alkalmazás

A **PLANE AXIAL** funkció meghatározza mind a megmunkálási sík dőlését és irányát, mind pedig a forgótengely névleges koordinátáit.

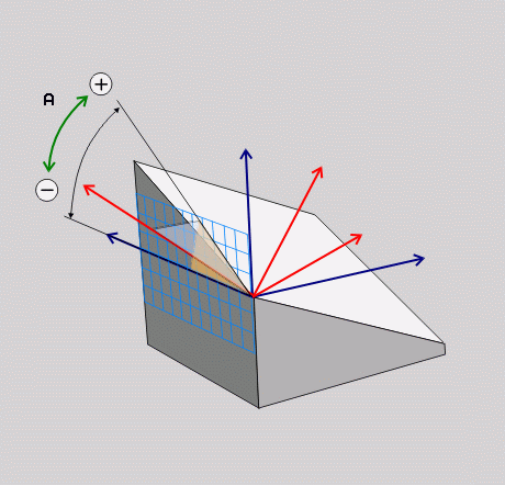

PLANE AXIAL akkor is használható, ha a gépen csak egy aktív forgótengely van.

A névleges koordináták meghatározása (tengelyszög meghatározása) az egyértelműen meghatározott forgatási helyzet előnyét nyújtja előre megadott tengelypozíciók használatával. A térszög megadása kiegészítő meghatározás nélkül sokszor több matematikai megoldást is lehetővé tesz. Egy CAM rendszer használata nélkül a tengelyszög megadást legtöbbször csak egy derékszögű forgótengellyel kapcsolatban előnyös.

Vegye figyelembe a Gépkönyv előírásait.

HA az Ön gépe lehetővé teszi a térbeli szögek meghatározását, akkor a **PLANE AXIAL** után a **PLANE RELATIV**-val folytathatja a programozást.

Programozási útmutatások:

- A tengelyszögeknek meg kell felelniük a gépen lévő tengelyeknek. Ha nem létező forgótengelyek vonatkozásában ad meg tengelyszöget, a vezérlő hibaüzenetet küld.
- A **PLANE AXIAL** funkció visszaállításához mindig a **PLANE RESET** funkciót alkalmazza. A 0 beírása csupán a tengelyszöget állítja vissza, de nem deaktiválja az forgatási funkciót.
- A **PLANE AXIAL**-funkció tengelyszögei modálisan érvényesek. Ha növekményes tengelyszöget programoz, a vezérlő az értéket hozzáadja az aktuálisan érvényes tengelyszöghöz. Amennyiben kettő egymást követő **PLANE AXIAL**-funkciót kettő különböző forgótengellyel programoz, úgy az új megmunkálási sík a két meghatározott tengelyszögből adódik.
- A **SYM** (**SEQ**), **TABLE ROT** és **COORD ROT** funkcióknak nincs hatásuk a **PLANE AXIAL**-lal összefüggésben.
- Az **PLANE AXIAL** funkció nem vesz figyelembe alapelforgatást.

Beviteli paraméterek

Példa

```
N50 PLANE  AXIAL B-45  .....*
```

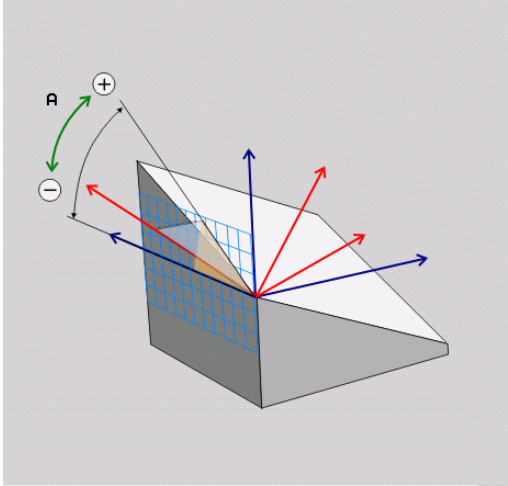

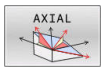

- **A tengelyszög?**: Az a tengelyszög, **amelyhez** az A tengelyt el kell dönteni. Ha inkrementálisan adja meg, ez az a szög, **amennyivel** az A tengelyt pillanatnyi helyzetéből el kell dönteni. Beviteli tartomány: –99999.9999° - +99999.9999°
- **B tengelyszög?**: Az a tengelyszög, **amelyhez** a B tengelyt el kell dönteni. Ha inkrementálisan adja meg, ez az a szög, **amennyivel** a B tengelyt pillanatnyi helyzetéből el kell dönteni. Beviteli tartomány: –99999.9999° - +99999.9999°
- **C tengelyszög?**: Az a tengelyszög, **amelyhez** a C tengelyt el kell dönteni. Ha inkrementálisan adja meg, ez az a szög, **amennyivel** a C tengelyt pillanatnyi helyzetéből el kell dönteni. Beviteli tartomány: –99999.9999° - +99999.9999°
- Folytassa a pozicionálás tulajdonságaival
  További információ: "A PLANE funkció pozicionálási működésének meghatározása", oldal 427

Használt rövidítések

Rövidítés	Jelentés
AXIAL	Tengelyirányban

A PLANE funkció pozicionálási működésének meghatározása

Áttekintés

Attól függetlenül, hogy melyik PLANE funkciót alkalmazza a döntött munkasík meghatározására, az alábbi funkciók mindig rendelkezésre állnak a pozicionálási viselkedéshez:

- Automatikus pozicionálás
- Választás alternatív döntési lehetőségek közül (**PLANE AXIAL** nélkül)
- Választás a transzformáció típusok közül (**PLANE AXIAL** nélkül)

MEGJEGYZÉS

Ütközésveszély!

A ciklus **28 TUKROZES** a **Megmunkálási sík billentése** funkcióval összeköttetésben különbözőképpen hathat. Döntő tényezők a programozási sorrend, a tükrözött tengelyek és az alkalmazott döntési funkció. A döntési folyamat alatt és az ezt követő végrehajtás közben ütközésveszély áll fenn!

- ▶ Grafikai szimulációval ellenőrizze a végrehajtást és a pozíciókat
- ▶ Óvatosan tesztelje az NC programot vagy a programszakaszt a **Mondatonkénti programfutás** üzemmódban

Példák

1. Ha a ciklus **28 TUKROZES**-t a döntési funkció előtt forgótengelyek nélkül programozza:
   - Az alkalmazott **PLANE**-funkció döntése (kivéve **PLANE AXIAL**) kerül tükrözésre
   - A tükrözés a **PLANE AXIAL**-val vagy a ciklus **G80**-val való döntés után lép érvénybe
2. Ha a ciklus **28 TUKROZES**-t a döntési funkció előtt forgótengelyekkel programozza:
   - A tükrözött forgótengely nem hat ki az alkalmazott **PLANE**-funkció döntésére, kizárólag a forgótengely mozgása kerül tükrözésre

Automatikus bebillentés MOVE/TURN/STAY

Miután megadott minden paramétert a sík definíciójához, meg kell állapítania, hogyan billentse be a vezérlő a forgótengelyeket a számított tengelyértékekre. A bevitel feltétlenül szükséges.

A vezérlő alábbi lehetőségeket kínálja a forgótengelyek számított tengelyértékekre történő bebillentéséhez:

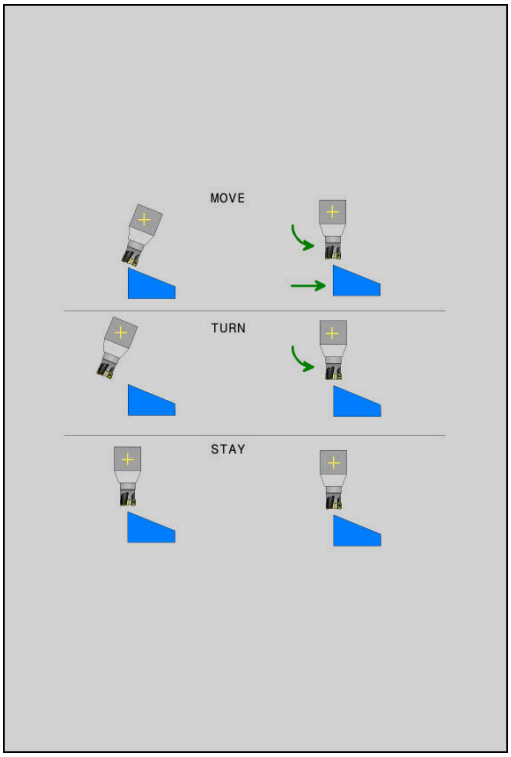

- ▶ A PLANE funkciónak automatikusan kell a forgótengelyeket a kiszámított tengelyértékekre pozicionálnia, a munkadarab és a szerszám egymáshoz viszonyított helyzete nem változik.
- > A vezérlő kiegyenlítő mozgást végez a lineáris tengelyeken.

- ▶ A PLANE funkciónak automatikusan kell a forgótengelyeket a kiszámított tengelyértékekre pozicionálnia, miközben csak a forgótengelyek helyzete változik.
- > A vezérlő **nem** végez kiegyenlítő mozgást a lineáris tengelyeken.

- ▶ Billentse be a forgótengelyeket egy következő, különálló pozícionáló mondatban

Ha a **MOVE** opciót választotta (a**PLANE** funkció automatikus kiegyenlítő mozgással végzi el a beforgatást), még két paramétert kell meghatározni: **Forgatási pont távolsága a szerszámcsúcstól** és **Előtolás? F=**.

Ha a **TURN** opciót választotta (a**PLANE** funkció automatikus kiegyenlítő mozgás nélkül végzi el a beforgatást), még alábbi paramétert kell meghatározni: **Előtolás? F=**.

Az **F** előtolás közvetlen, számértékkel való meghatározásán túl, a beforgatási mozgást az **FMAX** (gyorsmenet) vagy **FAUTO** (előtolás a **T**-mondatból) alkalmazásával is végrehajthatja.

> Ha a **PLANE** funkciót és a **STAY** opciót együtt használja, a forgótengelyeket egy külön mondatban kell pozicionálnia a **PLANE** funkció után.

- **Forgatási pont távolsága a szerszámcsúcstól** (inkrementális érték): A **DIST** paraméter eltolja a pozicionáló mozgás elforgatásának középpontját a szerszámcsúcs aktuális pozíciójához képest.
  - Ha a szerszám a pozicionálás előtt a munkadarabhoz képest a megadott távolságban van, akkor a szerszám a pozicionálás után is relatíve azonos helyzetben marad (lásd: jobb oldali ábra, középen,**1** = DIST)
  - Ha a szerszám a pozicionálás előtt a munkadarabhoz képest nem a megadott távolságban van, akkor a szerszám relatív helyzete a pozícionálás után sem változik meg az eredeti helyzethez képest (lásd: jobb oldali ábra, középen,**1** = DIST)

> A vezérlő a szerszám csúcsához képest forgatja el a szerszámot (vagy az asztalt).

- **Előtolás? F=**: pályasebesség, amivel a szerszámot be kell billenteni
- **Kijáratási hossz a szerszámtengelyen?**: Az **MB** kijáratási út növekményesen érvényes az aktuális szerszámpozíciótól az aktív szerszámtengely irányában, amit a vezérlő a **döntés előtt** megközelít. **MB MAX** a szerszámot a szoftveroldali végálláskapcsoló elé pozícionálja

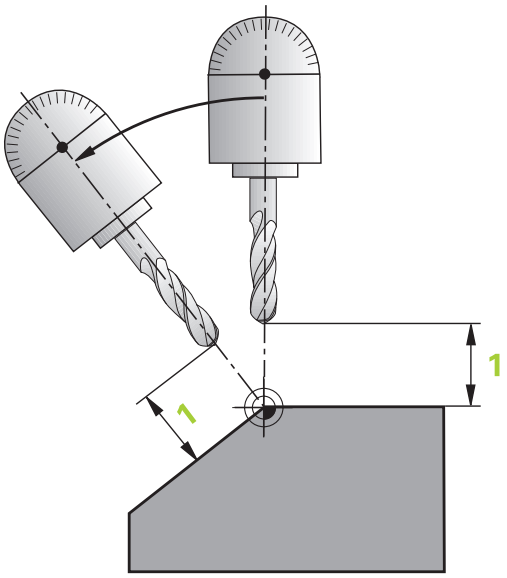

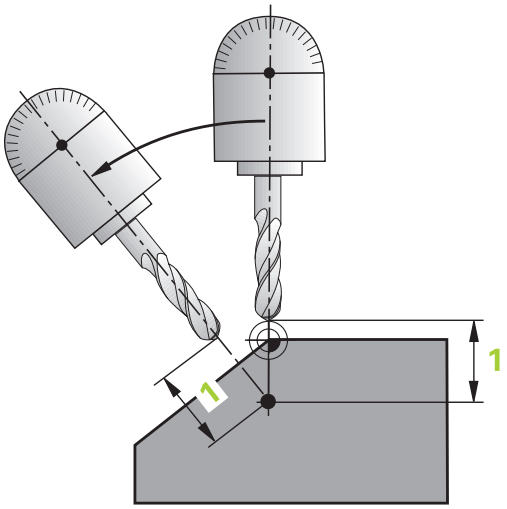

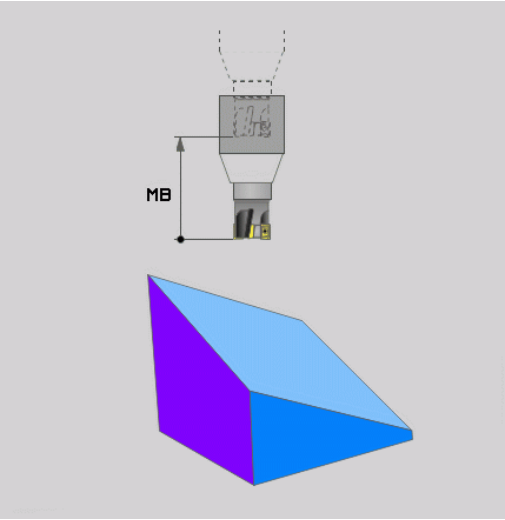

Forgótengelyeket külön NC mondatban billentsen be.

Ha a forgótengelyeket külön pozícionáló mondatban akarja bebillenteni (a **STAY** opciót választotta), járjon el a következők szerint:

MEGJEGYZÉS

Ütközésveszély!

A vezérlő nem hajtja végre a szerszám és a munkadarab ütközésének automatikus ellenőrzését. A beforgatás előtti hibás vagy hiányzó előpozicionálás a beforgatás során ütközésveszélyt válthat ki!

- A beforgatás előtt álljon be egy biztonságos pozícióba
- Óvatosan tesztelje az NC programot vagy a programszakaszt a **Mondatonkénti programfutás** üzemmódban

- Válasszon ki egy tetszőleges **PLANE**-funkciót, és határozza meg az automatikus pozícionálást a **STAY** opcióval. A program végrehajtása során a vezérlő kiszámolja a gépen meglévő forgástengelyek pozícióértékeit, és elmenti ezeket a **Q120** (A-tengely), **Q121** (B-tengely) és **Q122** (C-tengely) rendszerparaméterekbe
- Határozza meg a pozícionáló mondatot a vezérlő által kiszámított szögértékekkel

Példa: Egy gép pozicionálása C körasztallal és A dönthető asztallal B+45° térszög pozícióba

...	
N10 G00 Z+250 G40*	Pozícionálás biztonságos magasságra
N20 PLANE SPATIAL SPA+0 SPB+45 SPC+0 STAY*	A PLANE funkció meghatározása és aktiválása
N30 G01 A+Q120 C+Q122 F2000*	Forgótengely pozicionálása a vezérlő által számított értékekkel
...	Megmunkálás meghatározása a döntött munkasíkban

SYM (SEQ) +/– billentési lehetőségek kiválasztása

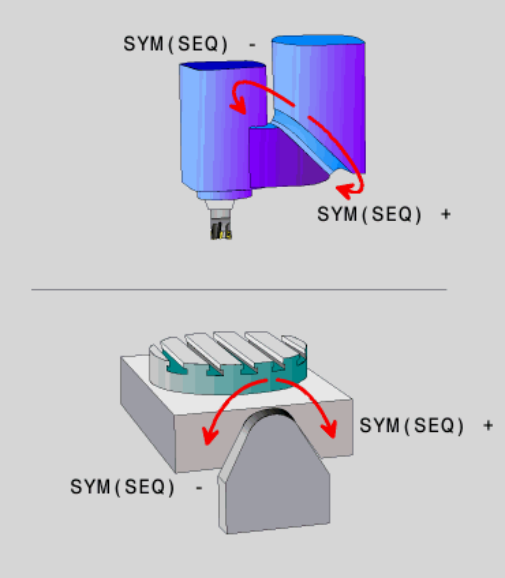

A megmunkálási sík Ön által meghatározott helyzetéből a vezérlő számítja ki a gépen meglévő forgótengelyek ehhez illeszkedő helyzetét. Rendszerint mindig két megoldási lehetőség adódik.

A lehetséges megoldási lehetőségek kiválasztásához a vezérlő két változatot kínál: **: SYM** és **SEQ**. A változatok közül válasszon a funkciógombok segítségével. **SYM** az alapváltozat.

A **SYM** vagy **SEQ** megadása opcionális.

SEQ a mestertengely alaphelyzetéből (0°) indul ki. A mestertengely az első forgótengely a szerszámból kiindulva, vagy az utolsó forgótengely az asztalból kiindulva (a gépkonfigurációtól függően). Ha mindkét megoldási lehetőség a pozitív vagy a negatív tartományban van, a vezérlő automatikusan a közelebbi megoldást alkalmazza (rövidebb út). Ha a második megoldási lehetőségre van szüksége, akkor vagy elő kell pozícionálnia a mestertengelyt a megmunkálási sík billentése előtt (a második megoldási lehetőség tartományában) vagy **SYM**-mel kell dolgoznia.

A **SYM** a **SEQ**-vel ellentétben a mestertengely szimmetriapontját használja bázisként. Minden mestertengelynek két szimmetriahelyzete van, amelyek 180°-ra vannak egymástól (részben csak egy szimmetriahelyzet a mozgási tartományban).

A szimmetriapontot az alábbiak szerint határozza meg:

- **PLANE SPATIAL** végrehajtása tetszőleges térszöggel és **SYM+**-val
- mestertengely tengelyszögének lementése egy Q-paraméterbe, pl. -80
- **PLANE SPATIAL**-funkció megismétlése **SYM-**-val
- mestertengely tengelyszögének lementése egy Q-paraméterbe, pl. -100
- Középérték képzése, pl. -90

A középérték megfelel a szimmetriapontnak.

Bázis a SEQ-hez	Bázis a SYM-hez
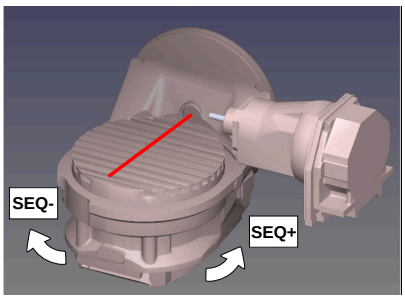	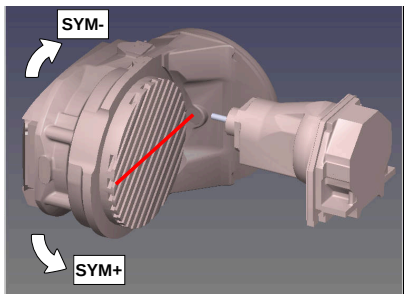

A **SYM** funkció segítségével válassza ki a megoldási lehetőségek egyikét a mestertengely szimmetriapontjára vonatkozóan:

- **SYM+** a mestertengelyt a szimmetriaponthoz képest a pozitív féltérbe pozícionálja
- **SYM-** a mestertengelyt a szimmetriaponthoz képest a negatív féltérbe pozícionálja

A **SEQ** funkció segítségével válassza ki a megoldási lehetőségek egyikét a mestertengely alaphelyzetére vonatkozóan:

- **SEQ+** a mestertengelyt az alaphelyzethez képest a pozitív billentési tartományba pozícionálja
- **SEQ-** a mestertengelyt az alaphelyzethez képest a negatív billentési tartományba pozícionálja

Amennyiben a **SYM** (**SEQ**) segítségével kiválasztott megoldási lehetőség nincs a gép elmozdulási tartományában, a vezérlő a **Nem megengedett szög** hibaüzenetet jeleníti meg.

Ha a **PLANE AXIAL** funkció van használatban, a **SYM** (**SEQ**) funkciónak nincs hatása.

Ha nem határozza meg a **SYM** (**SEQ**) funkciót, a vezérlő az alábbi módon határozza meg a megoldást:

1. Annak meghatározása, hogy mindkét megoldási lehetőség a forgótengelyek mozgási tartományában van-e
2. Két megoldási lehetőség: válassza a legrövidebb úttal járó megoldási lehetőséget a forgótengelyek aktuális pozíciójából kiindulva
3. Egy megoldási lehetőség: válassza az egyetlen megoldást
4. Nincs megoldási lehetőség: **Szög nem megengedett** hibaüzenet jelenik meg

Példák

C-körasztallal és A-dönthető asztallal ellátott géphez. Programozott funkció: PLANE SPATIAL SPA+0 SPB+45 SPC+0

Végálláskapcsoló	Kezdőpozíció	SYM = SEQ	Tengelyhelyzet eredménye
Nincs	A+0, C+0	Nem progr.	A+45, C+90
Nincs	A+0, C+0	+	A+45, C+90
Nincs	A+0, C+0	–	A–45, C–90
Nincs	A+0, C-105	nem progr.	A–45, C–90
Nincs	A+0, C-105	+	A+45, C+90
Nincs	A+0, C-105	–	A–45, C–90
–90 < A < +10	A+0, C+0	nem progr.	A–45, C–90
–90 < A < +10	A+0, C+0	+	Hibaüzenet
–90 < A < +10	A+0, C+0	-	A–45, C–90

B-körasztallal és A-dönthető asztallal (végálláskapcsoló A +180 és -100) ellátott géphez. Programozott funkció: PLANE SPATIAL SPA-45 SPB+0 SPC+0

SYM	SEQ	Tengelyhelyzet eredménye	Kinematika nézet
+		A-45, B+0	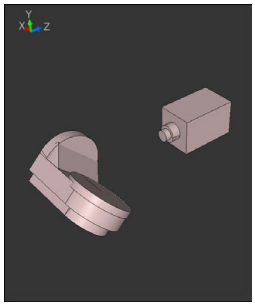
-		Hibaüzenet	**A behatárolt tartományban nincs megoldás**
	+	Hibaüzenet	**A behatárolt tartományban nincs megoldás**
	-	A-45, B+0	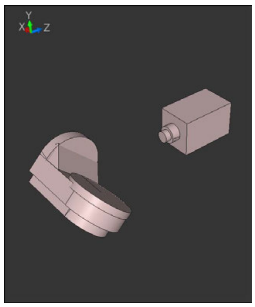

A szimmetriapont helyzete a kinematikától függ. Ha megváltoztatja a kinematikát (pl. fejcsere), megváltozik a szimmetriapont helyzete.

A kinematika függvényében a **SYM** pozitív forgásiránya nem felel meg s **SEQ** pozitív forgásirányának. Határozza meg ezért a programozás előtt minden gépen a szimmetriapont helyzetét és a **SYM** forgásirányát.

Transzformáció módjának kiválasztása

A **COORD ROT** és **TABLE ROT** transzformációs módok egy ún. szabad forgástengely tengelypozícióján keresztül befolyásolják a megmunkálási sík-koordinátarendszer orientációját.

A **COORD ROT** vagy **TABLE ROT** megadása opcionális.

Egy tetszőleges forgótengely az alábbi esetekben válik szabad forgástengellyé:

- a forgótengelynek nincs hatása a szerszámdőlésre, mivel a forgástengely és a szerszámtengely billentéskor párhuzamos
- a forgótengely a kinematikai láncban a szerszámból kiindulva az első forgótengely

A **COORD ROT** és **TABLE ROT** transzformációs módok hatása ezáltal a programozott térszögtől és a gépkinematikától függ.

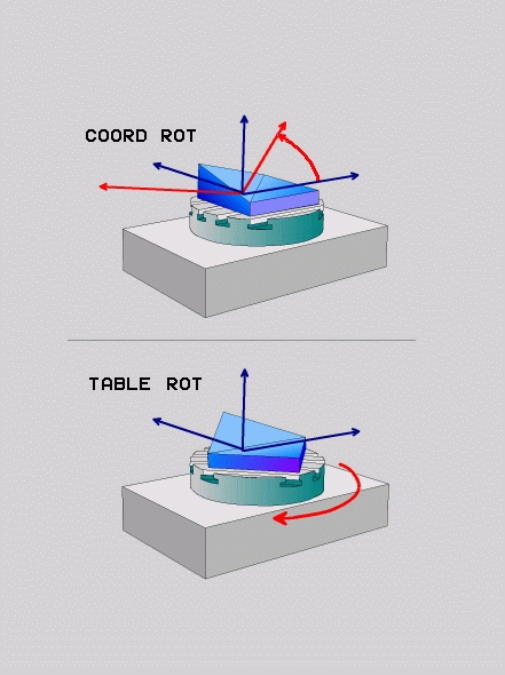

Programozási útmutatások:

- Ha billentés során nem jön létre szabad forgótengely, akkor a **COORD ROT** és **TABLE ROT** transzormációs módoknak nincs hatásuk.
- A **PLANE AXIAL** funkció közben a **COORD ROT** és **TABLE ROT** transzormációs módoknak nincs hatásuk.

Hatás egy szabad forgótengellyel

Programozási útmutatások

- A **COORD ROT** és **TABLE ROT** transzformációs típusok esetén a pozicionálás működése szempontjából nem számít, hogy a szabad forgótengely az asztal vagy a fej tengelye-e.
- A szabad forgótengelyek eredő tengelypozíciója többek között egy aktív alapelforgatástól függ.
- A megmunkálási sík koordinátarendszer orientációja függ továbbá a programozott elforgatástól, például Ciklus **G73 ELFORGATAS** használatával.

Funkciógomb	Funkciók
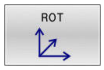	**COORD ROT**: > A vezérlő a szabad forgótengelyt 0-ra pozícionálja > A vezérlő a megmunkálási sík-koordinátarendszert a programozott térszögnek megfelelően orientálja
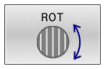	**TABLE ROT** az alábbiakkal: ■ SPA **és** SPB **egyenlő** 0 ■ SPC **egyenlő vagy nem egyenlő** 0 > A vezérlő a szabad forgótengelyt a programozott térszögnek megfelelően orientálja > A vezérlő a megmunkálási sík-koordinátarendszert a bázis-koordinátarendszernek megfelelően orientálja **TABLE ROT** az alábbiakkal: ■ **Legalább** SPA **vagy** SPB **nem egyenlő** 0 ■ SPC **egyenlő vagy nem egyenlő** 0 > A vezérlő nem pozícionálja a szabad forgótengelyt, a megmunkálás sík billentés előtti pozíciója megmarad > Mivel a munkadarab nem lett együtt pozícionálva, a vezérlő a megmunkálási sík-koordinátarendszert a programozott térszögnek megfelelően orientálja

Ha nincs transzformációs típus megadva, akkor a vezérlés a **PLANE**-funkciókhoz a **COORD ROT** transzformációt használja

Példa

Az alábbi példa a **TABLE ROT** transzformációs mód hatását mutatja egy szabad forgótengely kapcsán.

...	
N60 G00 B+45 R0*	Forgótengelyek előpozícionálása
N70 PLANE SPATIAL SPA-90 SPB+20 SPC+0 TURN F5000 TABLE ROT*	Megmunkálási sík billentése
...	

Kezdőpont	**A = 0, B = 45**	**A = -90, B = 45**
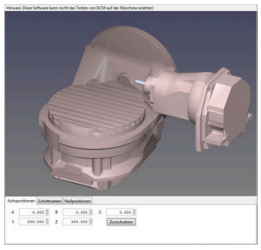	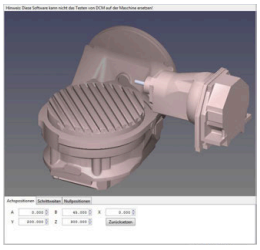	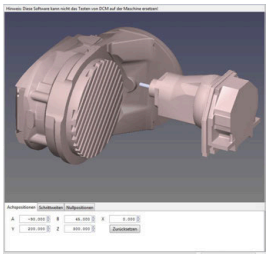

- A vezérlő a B-tengelyt B +45-ra pozícionálja
- Az SPA-90-nel programozott billentés során a B-tengely szabad forgótengely lesz
- A vezérlő nem pozícionálja a szabad forgótengelyt, a B-tengely a megmunkálás sík billentés előtti pozíciója megmarad
- Mivel a munkadarab nem lett együtt pozícionálva, a vezérlő a megmunkálási sík-koordinátarendszert a programozott SPB+20 térszögnek megfelelően orientálja

Munkasík döntése forgótengelyek nélkül

Vegye figyelembe a Gépkönyv előírásait.

Ezt a funkciót a gép gyártójának kell engedélyeznie és adaptálnia.

A gépgyártónak figyelembe kell vennie a kinematikai leírásban pl. a felszerelt szögfej pontos szögét.

A programozott megmunkálási síkot forgótengely nélkül is beállíthatja merőlegesen a szerszámra, pl. megmunkálási sík egy szögfej felszereléséhez való előkészítéséhez.

A **PLANE SPATIAL** funkcióval és a **STAY** pozicionáló viselkedéssel fordítja el a megmunkálási síkot a gépgyártó által meghatározott szögértékre.

Példa felszerelt szögfej rögzített **Y** szerszámiránnyal:

Példa

N110 T 5 G17 S4500*
N120 PLANE SPATIAL SPA+0 SPB-90 SPC+0 STAY*

A döntés szögének pontosan illeszkednie kell a szerszám szögéhez, különben a vezérlő hibaüzenetet küld.

11.3 Ferde szerszámos megmunkálás (opció 9)

Funkció

A **PLANE** funkciókkal és az **M128**-cal döntött megmunkálási síkban ferde szerszámos megmunkálást hajthat végre.

A ferde szerszámos megmunkálást a következő funkciók segítségével valósíthatja meg:

- Ferde szerszámos megmunkálás forgótengely növekményes mozgatásával

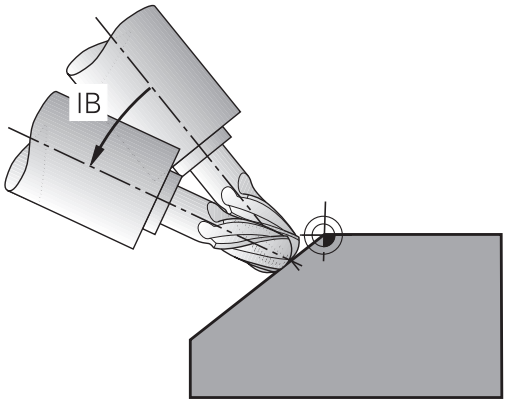

> Ferde szerszámos megmunkálás döntött munkasíkban kizárólag gömbvégű marókkal lehetséges.
>
> **További információ:** "Szerszámbeállás kompenzálása ezzel FUNCTION TCPM (opció 9)", oldal 446

Ferde szerszámos megmunkálás forgótengely növekményes mozgatásával

- Szerszám visszahúzása
- Tetszőleges PLANE funkció meghatározása, pozícionálási működés figyelembe vétele
- M128 aktiválása
- Egy egyenes mondattal mozogjon a megfelelő tengelyen a kívánt döntési szögbe növekményesen

Példa

*** - ...**	
N12 G00 G40 Z+50*	; Pozicionálás biztonságos magasságra
N13 PLANE SPATIAL SPA+0 SPB-45 SPC+0 MOVE DIST50 F900*	; PLANE funkció definiálása és aktiválása
N14 FUNCTION TCPM F TCP AXIS POS PATHCTRL AXIS	; TCPM aktiválása
N15 G01 G91 F1000 B-17*	; Szerszám odaállítása
*** - ...**	

11.4 Forgótengelyek mellékfunkciói

Előtolás mm/perc-ben az A, B, C forgótengelyeken: M116 (opció 8)

Általános működés

A vezérlő a forgótengelyek programozott előtolását fok/perc-ben értelmezi (mm-es és inch-es programokban egyaránt). Ezért a pályamenti előtolási sebesség a szerszámközéppont és a forgótengely középpontja közötti távolságtól függ.

Minél nagyobb ez a távolság, annál nagyobb az előtolási sebesség.

Előtolás mm/perc-ben a forgótengelyeken az M116 funkcióval

Vegye figyelembe a Gépkönyv előírásait.

A szerszámgép geometriáját a gépgyártónak a kinematikai leírásban kell meghatároznia.

Programozási útmutatások:

- Az **M116** asztal- és fejtengelyeknél is használható.
- **M116** funkció aktív **Megmunkálási sík billentése** funkció esetén is érvényes.
- Az **M128** vagy **TCPM** funkciók kombinációja az **M116**-val nem lehetséges. Amennyiben aktív **M128** vagy **TCPM** funkció mellett egy tengelyhez aktiválni szeretné az **M116**-t, úgy az **M138** funkció segítségével az adott tengelyhez a kiegyenlítő mozgást indirekt módon kell deaktiválnia. Azért indirekt módon, mivel az **M138**-val adja meg a tengelyt, amelyre az **M128** vagy **TCPM** funkció hat. Ezáltal a **M116** automatikusan érvényes lesz a nem a **M138** alkalmazásával kiválasztott tengelyre.
  További információ: "Döntött tengelyek kiválasztása M138", oldal 444
- Az **M128** vagy **TCPM** funkciók nélkül az **M116** két forgótengelyre is hathat egyszerre.

A vezérlő a forgótengelyek programozott előtolását mm/perc-ben (vagy 1/10 inch/perc-ben) értelmezi. Ebben az esetben a vezérlő az egyes NC mondatokhoz tartozó előtolást a mondatok elején számítja ki. A forgótengelyre vonatkozó előtolás értéke az NC mondat ledolgozása során akkor sem változik, ha a szerszám közeledik a forgótengely középpontjához.

Funkció

M116 a megmunkálási síkban érvényes. Az **M117** alkalmazásával állítja az **M116**-t vissza. A program végén az **M116** szintén elveszti érvényességét.

M116 a mondat elején lép érvénybe.

Forgótengelyek útoptimalizált mozgatása: M126

Általános működés

Vegye figyelembe a Gépkönyv előírásait.

A forgótengelyek pozicionálása gépfüggő funkció.

M126 kizárólag modulo-tengelyeknél hatásos.

Modulo-tengelyeknél a tengelypozíció a 0°-360°-os modulo-hossz átlépése után ismét a 0° kiindulási értéken kezdődik. Ez az eset lép fel a mechanikuson végtelenül forgatható tengelyeknél.

Nem modulo-tengelyeknél a maximális elfordulás mechanikusan le van határolva. A forgótengely pozíciókijelzése nem kapcsol a kezdőértékre vissza pl. 0°-540°

A **shortestDistance** (300401 sz.) gépi paraméter a forgástengelyek pozícionálás során érvényes standard viselkedését határozza meg. Ez csak azokat a forgástengelyeket befolyásolja, amelyek helyzet-kijelzése 360° alatti forgási tartományra korlátozódik. Ha a paraméter inaktív, a vezérlő tényleges és kívánt pozíciók között programozott utat futja be. Ha a paraméter aktív, a vezérlő a legrövidebb úton fut a kívánt pozícióba (**M126** sem érvényes).

Viselkedés M126 nélkül:

Az **M126** alkalmazása nélkül a vezérlő az olyan forgótengelyt, amelynek kijelzése 360°-nál kisebb értékre korlátozódik, a hosszabb úton mozgatja.

Példák:

Tényleges pozíció	Célpozíció	Elmozdulás
350°	10°	-340°
10°	340°	+330°

Viselkedés M126 használatával

Az **M126** alkalmazásával a vezérlő az olyan forgótengelyt, amelynek kijelzése 360°-nál kisebb értékre korlátozódik, a rövidebb úton mozgatja.

Példák:

Pillanatnyi pozíció	Célpozíció	Elmozdulás
350°	10°	+20°
10°	340°	-30°

Funkció

M126 a mondat elején lép érvénybe.

M127 és a program vége visszaállítja az **M126**-ot.

Forgótengely kijelzett értékének csökkentése 360°-nál kisebb értékre: M94

Általános működés

A vezérlő a szerszámot az aktuális szögértékről a programozott szögértékre mozgatja.

Példa:

Aktuális szögérték:	538°
Programozott szögérték:	180°
Pillanatnyi pályaelmozdulás:	-358°

Viselkedés M94 használatával

A mondat elején a vezérlő 360°-nál kisebb értékre csökkenti le az aktuális szögértéket, majd a szerszámot a programozott értékre mozgatja. Ha több forgótengely is aktív, az **M94** funkció az összes forgótengely kijelzett értékét lecsökkenti. Másik lehetőség, hogy az **M94** után megad egy forgótengelyt. Ekkor a vezérlő csak az ehhez a forgótengelyhez tartozó kijelzést fogja lecsökkenteni.

Ha megadott elmozdulási határt vagy aktív egy szoftveroldali végálláskapcsoló, az **M94** az adott tengely vonatkozásában nem bír funkcióval.

N210 M94*	; Az összes aktív forgótengely kijelzett értékének csökkentése
N210 M94 C*	; A C tengely kijelzett értékének csökkentése
M110 G00 C+180 M94*	; Az összes aktív forgótengely kijelzett értékének csökkentése, majd a C tengely mozgatása a programozott értékre

Funkció

M94 funkció csak abban az NC mondatban érvényes, amelyikben az **M94** programozásra került.

M94 a mondat elején lép érvénybe.

A szerszámcsúcs pozíciójának megtartása döntött tengely esetén (TCPM): M128 (opció 9)

Általános működés

Ha a szerszám dőlési szöge megváltozik, akkor a szerszám csúcsa eltolódik a névleges pozícióhoz képest. A vezérlő nem kompenzálja ezt az eltolást. Ha az üzemeltető nem veszi figyelembe ezt az eltérést az NC programban, akkor a megmunkálás az eltolással kerül végrehajtásra.

Viselkedés M128 használatával (TCPM: Tool Center Point Management = szerszámközéppont kezelése)

Ha az NC programban az egyik vezérelt forgótengely pozíciója megváltozik, akkor a billentés ideje alatt a szerszámcsúcs pozíciója változatlan marad a munkadarabhoz képest.

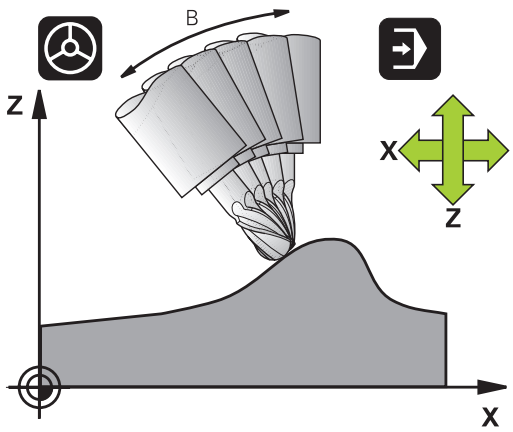

MEGJEGYZÉS

Ütközésveszély!

A Hirth csatlakozással rendelkező forgótengelyeknek a beforgatáshoz ki kell esniük a fogazásból. A kiesés és a beforgatási mozgás alatt ütközésveszély áll fenn!

- Húzza vissza a szerszámot, mielőtt megváltozik a forgótengely pozíciója

Az **M128** után programozhat egy olyan előtolást, amivel a vezérlő legfeljebb a lineáris kompenzációs mozgásokat hajtja végre.

Ha programfutás alatt kézikerékkel kívánja módosítani a döntött tengely pozícióját, akkor alkalmazza az **M128** funkciót az **M118** használata mellett. A kézikerékkel végzett szuperponálás aktív **M128** mellett, a **Kézi üzemmód** 3D-ROT menü beállításaitól függően, az aktív koordinátarendszerre, vagy a nem döntött koordinátarendszerre vonatkozik.

Programozási útmutatások:

- Az **M91** vagy **M92** használatával való pozícionálás és egy **T**-mondat előtt állítsa vissza az **M128** funkciót
- A kontúr alámetszésének elkerülése érdekében csak gömbmarót használjon **M128** funkcióval
- A szerszám hosszának a Gömbvégű maró gömbközéppontjára kell vonatkoznia
- Ha az **M128** aktív, a vezérlő az állapotkijelzőn a **TCPM** szimbólumot jeleníti meg
- A **TCPM** vagy **M128** funkciók a **Dynamic Collision Monitoring (DCM)** és egyidejűleg a **M118** funkciókkal együtt nem lehetségesek

Az M128 dönthető asztalokon

Ha aktív **M128** esetén programoz egy asztal döntést, akkor a vezérlő megfelelően elforgatja a koordinátarendszert. Ha pl. a C tengelyt elforgatja 90°-kal (egy pozicionáló utasítással vagy nullaponteltolással), majd ezt követően mozgatja az X tengelyt, akkor a vezérlő az Y tengely mentén hajtja végre az elmozdulást.

A vezérlő transzformálja a beállított nullapontot, amit a körasztal mozgása eltolt.

Az M128 3D-s szerszámkorrekcióval

Ha aktív **M128** és aktív **G41**/**G42** sugárkompenzáció mellett hajt végre egy három dimenziós szerszámkompenzációt, akkor a vezérlő automatikusan pozicionálja a forgótengelyeket bizonyos gépgeometriák esetén (perifériás marás).

Funkció

Az **M128** a mondat elején, az **M129** a mondat végén lép érvénybe. Az **M128** kézi üzemmódban is érvényes, és üzemmódváltás után is aktív marad. A kompenzációs mozgásra érvényes előtolás addig érvényes, amíg új előtolást nem programoz, vagy amíg az **M128** törlésére az **M129** funkciót nem programozza.

Az **M129** alkalmazásával állítja az **M128**-t vissza. Ha a programfutás üzemmódban egy új NC programot választ ki, a vezérlő az **M128**-t szintén törli.

Példa: Kompenzációs mozgást legfeljebb 1000 mm/perc előtolással hajtson végre

```
N50 G01  G41 X+0  Y+38.5 IB-15 F125  M128 F1000*
```

Döntött tengelyű megmunkálás, nem vezérelt forgótengelyekkel

Ha az Ön gépén van nem vezérelt forgótengely (úgynevezett számlálótengely), akkor ezen tengelyek és az **M128** kombinálásával is hajthat végre megmunkálási műveleteket.

Kövesse az alábbiakat:

1 Manuálisan mozgassa a forgótengelyeket a kívánt pozícióba. **M128** nem lehet közben aktív
2 **M128** aktiválása: A vezérlő a meglévő forgótengelyek pillanatnyi értékeit kiolvassa, amiből aztán kiszámítja a szerszám középpontjának új pozícióját, és frissíti a pozíciókijelzőt
3 A vezérlő a következő pozicionáló mondatban hajtja végre a szükséges kompenzációs mozgást
4 Megmunkálás végrehajtása
5 Törölje a program végén az **M128** érvényességét az **M129** használatával, és állítsa vissza a forgótengelyeket a kezdőpozíciójukba

Amíg az **M128** aktív, a vezérlő figyeli a nem vezérelt forgótengelyek pillanatnyi pozícióit. Ha a pillanatnyi pozíció a gépgyártó által meghatározottnál nagyobb mértékben tér el a célpozíciótól, a vezérlő hibaüzenetet küld és megszakítja a program futását.

Döntött tengelyek kiválasztása M138

Általános működés

A vezérlő az **M128** és **Megmunkálási sík billentése** funkcióknál azon forgótengelyeket veszi figyelembe, amelyek megfelelő gépi paramétereit a gépgyártó beállította.

Viselkedés M138 használatával

A vezérlő a fenti funkciókat csak azokon a döntött tengelyeken hajtja végre, amiket az **M138** funkcióval meghatározott.

Vegye figyelembe a Gépkönyv előírásait.

Ha az **M138** funkcióval korlátozza az elforgatott tengelyek számát, korlátozza gépének döntött-tengely lehetőségeit is. A gépgyártó határozza meg, hogy a vezérlő a deaktivált tengelyek tengelyszögét figyelembe veszi-e vagy 0-ra állítja.

Funkció

M138 a mondat elején lép érvénybe.

Az **M138** visszaállításához ismét programozza az **M138** funkciót, de a döntött tengely megadása nélkül.

Példa

A fenti funkciók végrehajtása csak a C döntött tengelyben.

```
N50 G00  Z+100 G40  M138 C*
```

Gépi kinematika kompenzálása a mondatvégi PILLANATNYI/CÉL pozíciókban: M144 (opció 9)

Általános működés

Ha a kinematika megváltozik, pl. egy orsó csatlakozással, vagy a dőlésszög megadásával, akkor a vezérlő nem kompenzálja ezt a módosítást. Ha a kezelő nem veszi figyelembe ezt a módosítást a kinematikában az NC programban, akkor a megmunkálás az eltolással kerül végrehajtásra.

Viselkedés M144 használatával

Vegye figyelembe a Gépkönyv előírásait.

A szerszámgép geometriáját a gépgyártónak a kinematikai leírásban kell meghatároznia.

Az **M144** funkció lehetővé teszi a vezérlő számára, hogy figyelembe vegye a gépi kinematika módosítását a pozíciókijelzőben, és kompenzálja a szerszám csúcsának a munkadarabhoz viszonyított eltolását.

Programozási és kezelési útmutatások:

- Az **M91** vagy **M92** használatával való pozícionálás aktív **M144** esetén megengedett.
- A pozíciókijelzés **Folyamatos programfutás** és **Mondatonkénti programfutás** üzemmódban nem változik, amíg a döntött tengely el nem éri a végső pozíciót.

Funkció

M144 a mondat elején lép érvénybe. **M144** nem érvényes az **M128** funkcióval együtt vagy döntött megmunkálási sík esetén.

M144 törlésére az **M145**-öt kell programoznia.

11.5 Szerszámbeállás kompenzálása ezzel FUNCTION TCPM (opció 9)

Funkció

Vegye figyelembe a Gépkönyv előírásait.
A szerszámgép geometriáját a gépgyártónak a kinematikai leírásban kell meghatároznia.

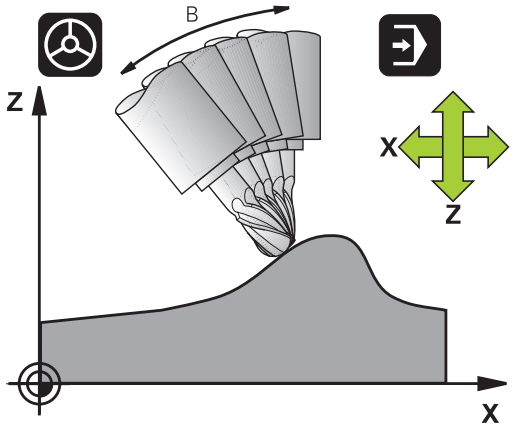

FUNCTION TCPM egy továbbfejlesztése az **M128** funkciónak, amivel megadható, hogy a vezérlő milyen módon mozgassa a forgótengelyeket pozicionáláskor.

FUNCTION TCPM esetén megadhatja a különböző funkciók működési módját:

- A programozott előtolás hatása: **F TCP** / **F CONT**
- Az NC programban megadott forgótengely koordináták értelmezése: **AXIS POS** / **AXIS SPAT**
- Az orientációs interpoláció típusa a kezdő- és célpozíció között: **PATHCTRL AXIS** / **PATHCTRL VECTOR**
- A szerszám nullpont és a forgási középpont opcionális kiválasztása: **REFPNT TIP-TIP** / **REFPNT TIP-CENTER** / **REFPNT CENTER-CENTER**
- Opcionális előtoláskorlátozás a lineáris tengelyek kiegyenlítő mozgásaira forgótengely részesedésű elmozdulások esetén: **F**

Ha a **TCPM FUNKCIÓ** aktív, a vezérlő a pozíciókijelzőn a **TCPM** szimbólumot jeleníti meg.

MEGJEGYZÉS

Ütközésveszély!

A Hirth csatlakozással rendelkező forgótengelyeknek a beforgatáshoz ki kell esniük a fogazásból. A kiesés és a beforgatási mozgás alatt ütközésveszély áll fenn!

- Húzza vissza a szerszámot, mielőtt megváltozik a forgótengely pozíciója

Programozási útmutatások:

- Az **M91** vagy **M92** használatával való pozícionálás és egy **TOOL CALL**T-mondat előtt állítsa vissza az **TCPM** funkciót.
- Homlokmaráskor kizárólag Gömbvégű marót használjon a kontúr sérülésének megelőzésére. Más formájú szerszámokkal való kombináció esetén ellenőrizze az NC programot grafikus szimulációval esetleges kontúr alámetszésekre.

Határozza meg a TCPM FUNKCIÓT

SPEC FCT

- Válassza a speciális funkciókat

PROGRAM-FUNKCIÓK

- Válassza a programozási segédleteket

FUNCTION TCPM

- Válassza a **TCPM FUNKCIÓ**-t

Programozott előtolás működési mód

A vezérlő két funkciót biztosít a programozott előtolás működési módjának meghatározására:

F TCP

- Az **F TCP** funkcióval a programozott előtolást egy relatív sebességként határozza meg a szerszám csúcsa (**t**ool **c**enter **p**oint) és a munkadarab között

F CONTOUR

- Az **F CONT** funkcióval a programozott előtolást a kontúron való haladási sebességként értelmezteti a vonatkozó NC mondatban

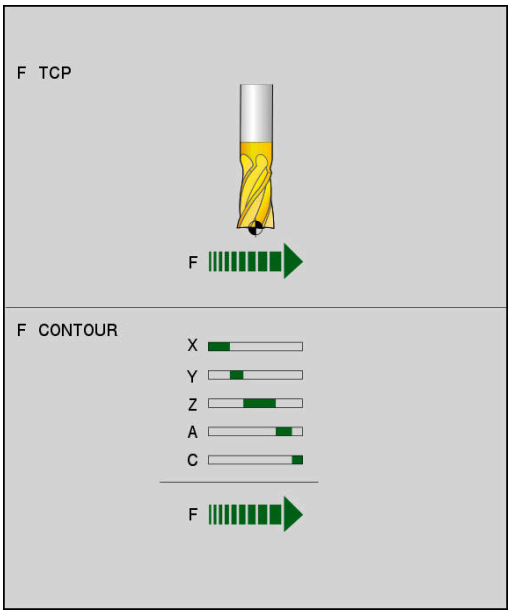

Példa

...	
N130 FUNCTION TCPM F TCP ...	A szerszám csúcsára vonatkozó előtolás
N140 FUNCTION TCPM F CONT ...	A szerszám kontúr menti haladási sebességére vonatkozó előtolás
...	

A forgótengelyek programozott koordinátáinak értelmezése

45°-os billenőfejjel vagy 45°-os billenőasztallal felszerelt gépeknél eddig nem lehetett a döntési szöget vagy a szerszámorientációt egyszerűen beállítani az éppen aktív koordinátarendszerhez képest (térszög). Ezt a funkciót csak külső NC programokkal, felületi normálvektorokkal (LN-mondatok) lehetett megvalósítani.

A vezérlő a következő funkciót biztosítja:

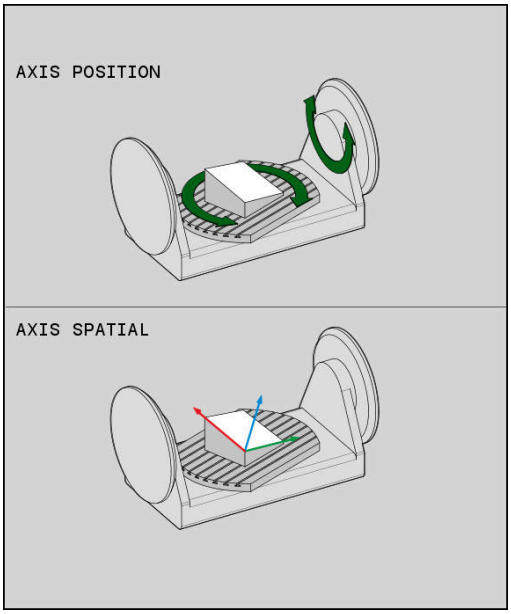

AXIS POSITION

- **AXIS POS** hatására a vezérlő a forgótengelyek programozott koordinátáit mint a célpozíciót veszi figyelembe az adott tengelyen

AXIS SPATIAL

- **AXIS SPAT** hatására a vezérlő a forgó tengelyek programozott koordinátáit térbeli szögnek értelmezi

Programozási útmutatások:

- Az **AXIS POS** funkciót főként derékszögben elhelyezett forgótengelyekkel kapcsolatban használható. Csak ha a programozott forgótengely koordináták helyesen határozzák meg a kívánt megmunkálási sík orientációt (pl. egy CAM rendszerrel programozva), használhatja az **AXIS POS**-t eltérő gépkoncepcióval (pl. 45°-os elforgatható fejjel) is.
- Az **AXIS SPAT** funkcióval térbeli szögeket határoz meg,a melyek a jelenleg aktív (esetleg döntött) koordinátarendszerre vonatkoznak. A megadott szögek növekményes térbeli szögekként hatnak. Az **AXIS SPAT** funkció utáni első pozicionáló mondatban mindig mind a három térbeli szöget meg kell adnia, még akkor is igaz, valamelyik térbeli szög 0°.

Példa

...	
N130 FUNCTION TCPM F TCP AXIS POS ...	A forgótengely koordináták tengelyszögek
...	
N180 FUNCTION TCPM F TCP AXIS SPAT ...	A forgótengely koordináták térbeli szögek
N200 G00 A+0 B+45 C+0	A szerszám irányának beállítása B+45 fokra (térbeli szög). A és C térbeli szög 0-val való meghatározása
...	

Orientációs interpoláció a kezdő- és véghelyzet között

A funkciókkal azt határozza meg, hogy kell a szerszámorientációt a programozott kezdő- és véghelyzet között interpolálni:

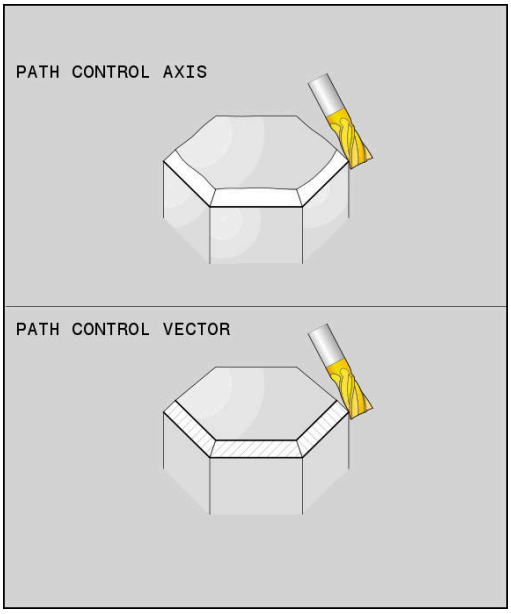

PATH CONTROL AXIS

- **PATHCTRL AXIS** azt határozza meg, hogy a forgótengelyek a kezdő- és véghelyzet között lineárisan interpolálódnak. A felület, amely a szerszám szélével történő marással jön létre (**Peripheral Milling**) nem feltétlenül egyenes és független a gép kinematikájától.

PATH CONTROL VECTOR

- **PATHCTRL VECTOR** azt határozza meg, hogy a szerszámorientáció egy NC mondaton belül mindig abban a síkban van, amit a kezdő- és végorientáció meghatároz. Ha a vektor a kezdő- és véghelyzet között ezen a síkon van, akkor maráskor a szerszám széle (**Peripheral Milling**) sík felületet hoz létre.

Mindkét esetben egyenest fut be a programozott szerszám-referenciapont a kezdő- és véghelyzet között.

> A folyamatos többtengelyes mozgás fenntartásához, a Ciklus **G62**-vel meg kell adni a **Forgótengelyek tűrése** értéket.
>
> **További információk:** Felhasználói kézikönyv **Megmunkálási ciklusok programozása**

PATHCTRL AXIS

A **PATHCTRL AXIS** változót olyan NC programokban használja, ahol az orientáció változása NC mondatonként kicsi. Ekkor a **TA** szög nagy lehet a ciklus **G62**-ben.

A **PATHCTRL AXIS**-t mind Face Milling, mind Peripheral Milling során alkalmazhatja.

További információ: "CAM programok futtatása", oldal 456

> A HEIDENHAIN a **PATHCTRL AXIS** változatot ajánlja. Ez egyenletesebb mozgást tesz lehetővé, ami előnyösen hat a felületi minőségre.

PATHCTRL VECTOR

A **PATHCTRL VECTOR** változót olyan marásoknál használja, ahol az orientáció változása NC mondatonként nagy.

Példa

...	
N130 FUNCTION TCPM F TCP AXIS SPAT PATHCTRL AXIS*	A forgótengelyek interpolálása az NC mondat kezdő- és véghelyzete között lineáris.
N140 FUNCTION TCPM F TCP AXIS SPAT PATHCTRL VECTOR*	A forgótengelyek úgy vannak interpolálva, hogy a szerszámvektor egy NC mondaton belül mindig abban a síkban van, amit a kezdő- és végorientáció meghatároz.
...	

A szerszám nullpont és a forgási középpont kiválasztása

A szerszám nullpont és a forgási középpont meghatározására a vezérlő alábbi funkciókat bocsátja rendelkezésre:

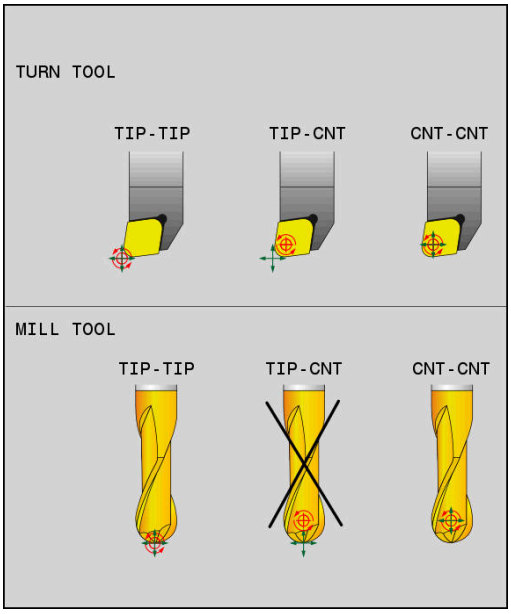

REF POINT TIP-TIP

- **REFPNT TIP-TIP** az (elméleti) szerszámcsúcsra pozícionálva. A forgási középpont és a szerszámcsúcs is egybeesnek

REF POINT TIP-CNT

- **REFPNT TIP-CENTER** a szerszámcsúcsra pozícionálva. Marószerszám esetén a vezérlő az elméleti csúcsra, míg esztergáló szerszámnál a virtuális csúcsra pozicionál. A forgási középpont az élsugár középpontban helyezkedik el.

REF POINT CNT-CNT

- **REFPNT CENTER-CENTER** az élsugár középpontba pozicionálva. A forgási középpont és az élsugár középpont szintén egybeesnek.

A nullapont megadása opcionális. Amennyiben nem ad meg semmit, a vezérlő a **REFPNT TIP-TIP**-t alkalmazza.

REFPNT TIP-TIP

A **REFPNT TIP-TIP** változat megfelel a **FUNCTION TCPM** standard viselkedésének. Minden olyan ciklust és funkciót alkalmazhat, amelyek eddig is engedélyezettek voltak.

REFPNT TIP-CENTER

A **REFPNT TIP-CENTER** változat elsősorban esztergáló szerszámmal való használatra ideális. A forgatási pont és a pozícionálási pont nem esnek egybe. NC mondatnál a forgatási pont (élsugár középpont) helyben marad, a szerszámcsúcs a mondat végén azonban már nem kiindulási helyzetben áll.

A nullapont választás fő célja az, hogy az aktív sugárkorrekció és szimultán döntött tengelyes beállítás melletti esztergáló üzemmódban komplex kontúrokat lehessen létrehozni (szimultán forgatás).

További információ: "Szimultán esztergálás", oldal 524

REFPNT CENTER-CENTER

A **REFPNT CENTER-CENTER** változattal a csúcsra mért szerszámmal CAD-CAM generált NC programokat tud végrehajtani, amelyeket élsugár középpontos pályák határoznak meg.

Ez a funkciót eddig csak a szerszám **DL**-lel való rövidítésével tudta elérni. A **REFPNT CENTER-CENTER** változat előnye, hogy a vezérlő ismeri a szerszám tényleges hosszát és azt a **DCM**-vel védeni tudja.

Amennyiben a **REFPNT CENTER-CENTER** funkcióval zsebmaró ciklusokat programoz, a vezérlő hibaüzenetet jelenít meg.

Példa

...	
N130 FUNCTION TCPM F TCP AXIS SPAT PATHCTRL AXIS REFPNT TIP-TIP*	A szerszám nullapont és a forgási középpont a szerszámcsúccsal esnek egybe
N140 FUNCTION TCPM F TCP AXIS POS PATHCTRL AXIS REFPNT CENTER-CENTER*	A szerszám nullapont és a forgási középpont az élsugár középponttal esnek egybe
...	

Lineáris tengelyelőtolás korlátozása

Az **F** opcionális megadásával korlátozhatja a lineáris tengelyek előtolását forgótengely részesedésű mozgások esetén.

Ezáltal elkerülheti a gyors kiegyenlítő mozgásokat, pl. gyorsmenetben végzett visszahúzó mozgásoknál.

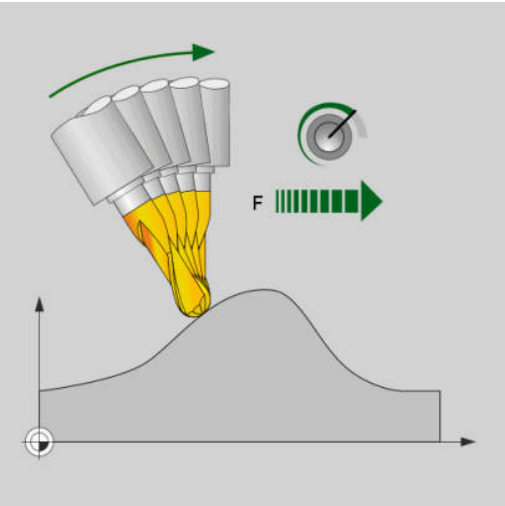

> Ne válassza túl kicsire a lineáris tengelyelőtolás korlátozó értékét, mert az túl erős előtolás ingadozásokat okozhat a szerszám bázispontján (TCP). Az előtolás ingadozások gyengébb minőségű felületet okoznak.
>
> Az előtoláskorlátozás aktív **FUNCTION TCPM** esetén csak forgótengely részesedésű mozgásoknál érvényesek, tisztán lineáris elmozdulások esetén nem.

A lineáris tengelyelőtolás korlátozása addig marad érvényben, amíg Ön egy újat nem programoz vagy a **FUNCTION TCPM**-et vissza nem vonja.

Példa

13 FUNCTION TCPM F TCP AXIS POS PATHCTRL AXIS REFPNT CENTER-CENTER F1000	A lineáris tengelyeken a kiegyenlítő mozgások maximális előtolása 1000 mm/min.

FUNCTION TCPM visszaállítása

- Használja a **FUNCTION RESET TCPM**-t, ha a funkciót célzottan szeretné egy NC programon belül törölni

> Amennyiben **Mondatonkénti programfutás** vagy **Folyamatos programfutás** üzemmódban egy új NC programot választ, a vezérlő a **TCPM** funkciót automatikusan törli.

Példa

...	
N250 FUNCTION RESET TCPM*	Törölje a FUNCTION TCPM-t
...	

11.6 Perifériás marás: 3D sugárkorrekció M128-cal és sugárkompenzációval (G41/G42)

Alkalmazás

A vezérlő perifériás maráskor a szerszámot merőlegesen a mozgásirányba és merőlegesen a szerszám irányára is eltolja a **DR** delta értékek összegével (szerszámtáblázat és NC program). A korrekciós irányt az **G41/G42** sugárkorrekcióval határozza meg (Y+ mozgásirány).

Annak érdekében, hogy a vezérlő elérje a megadott szerszámtájolást, aktiválnia kell az **M128** funkciót, majd a szerszám sugárkorrekciót is. A vezérlő a gép forgótengelyeit eztán automatikusan úgy pozicionálja, hogy a szerszám elérje a forgótengely koordináták által meghatározott szerszámtájolást az aktív korrekcióval.

További információ: "A szerszámcsúcs pozíciójának megtartása döntött tengely esetén (TCPM): M128 (opció 9)", oldal 441

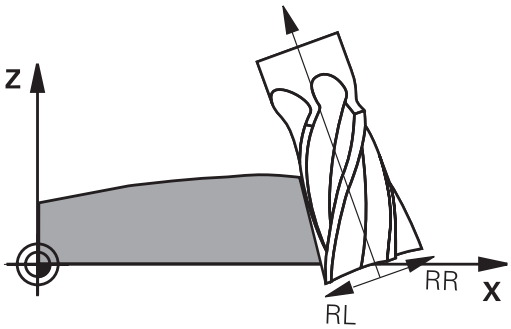

Vegye figyelembe a Gépkönyv előírásait.

A funkció kizárólag térbeli szöggel lehetséges. A gépgyártó határozza meg a beviteli lehetőséget.

A vezérlő nem tudja minden gépnél automatikusan pozicionálni a forgótengelyeket.

A vezérlő a 3D szerszámkorrekcióhoz alapvetően a meghatározott **delta értékeket** alkalmazza. A teljes szerszámsugarat (**R** + **DR**) a vezérlő csak akkor alkalmazza, hogy bekapcsolja a **FUNCTION PROG PATH IS CONTOUR** funkciót.

További információ: "A programozott pálya értelmezése", oldal 453

MEGJEGYZÉS

Ütközésveszély!

A gép forgótengelyei korlátozott mozgási tartománnyal rendelkezhetnek, pl. B fej tengely -90°-től +10°-ig terjedő értékkel. A forgatási szög módosítása +10°-nál nagyobb értékre, az asztal tengely 180°-s forgatásához vezethet. A forgómozgás során ütközésveszély áll fenn!

- Szükség esetén álljon a beforgatás előtt egy biztonságos pozícióba
- Óvatosan tesztelje az NC programot vagy a programszakaszt a **Mondatonkénti programfutás** üzemmódban

Szerszámtájolást az alább részletezett G01 mondatban határozhat meg.

Példa: Szerszámorientáció definíciója M128-cal és forgótengelyek koordinátái

N10 G00 G90 X-20 Y+0 Z+0 B+0 C+0*	Előpozicionálás
N20 M128*	M128 aktiválása
N30 G01 G42 X+0 Y+0 Z+0 B+0 C+0 F1000*	Aktiválja a sugárkorrekciót
N40 X+50 Y+0 Z+0 B-30 C+0*	Pozícionálja a forgó tengelyt (szerszámorientáció)

A programozott pálya értelmezése

A **FUNCTION PROG PATH** funkcióval eldönti, hogy a vezérlő a 3D-s sugárkorrekciós az eddigiek szerint csak a delta értékekre, vagy a teljes szerszámsugárra vonatkoztassa. Amennyiben aktiválja a **FUNCTION PROG PATH** funkciót, a programozott koordináták pontosan megfelelnek a kontúr koordinátáknak. A **FUNCTION PROG PATH OFF** funkcióval kikapcsolja a speciális értelmezést.

Folyamat

A meghatározás menete az alábbi:

SPEC FCT
- A speciális funkciókat tartalmazó funkciógombsor megjelenítése

PROGRAM-FUNKCIÓK
- Nyomja meg a **PROGRAMFUNKCIÓK** funkciógombot

FUNCTION PROG PATH
- Nyomja meg a **FUNCTION PROG PATH** funkciógombot

Alábbi lehetőségek állnak rendelkezésére:

Funkciógomb	Funkciók
IS CONTOUR	A programozott pálya kontúrként való értelmezésének bekapcsolása A vezérlő a 3D-s sugárkorrekciónál a teljes **R + DR** szerszámsugarat és a teljes saroksugarat **R2 + DR2** figyelembe veszi.
OFF	Kapcsolja ki a programozott pálya speciális értelmezését A vezérlő a 3D-s sugárkorrekciónál csak a **DR** és **DR2** delta értékeket veszi számításba.

Amennyiben bekapcsolja a **FUNCTION PROG PATH** funkciót, a programozott pálya kontúrként való értelmezése addig érvényes minden 3D-s korrekcióra, amíg a funkciót ismét ki nem kapcsolja.

A 3D-s sugárkompenzáció a szerszám érintőszögétől függ (opció 92)

Alkalmazás

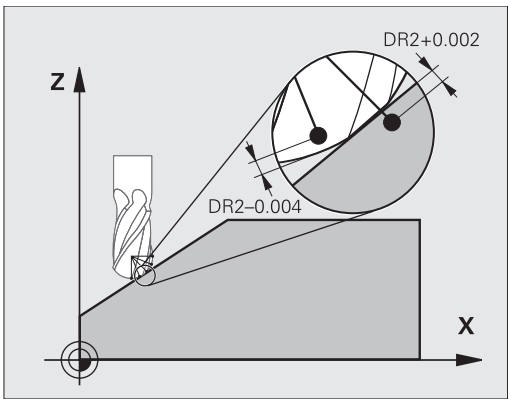

Gömbvégű maró effektív gömbsugara gyártási okok miatt eltér az ideális formától. A maximális alakpontatlanságot a szerszámgyártó határozza meg. A szokásos eltérések 0,005 mm és 0,01 mm között vannak.

A forma pontatlansága egy korrekciós táblázatban lesz tárolva. A táblázat a szögértékeket és a mindenkori szögértékhez mért, **R2** névleges sugártól való eltérést tartalmazza.

A **3D-ToolComp** szoftver opció (opció 92) engedélyezi a vezérlőt, hogy korrigálja az értéket a korrekciós érték táblázatban meghatározottal.

A tapintó 3-D kalibrálása a **3D-ToolComp** szoftver opcióval is elvégezhető. Ebben a folyamatban a tapintó kalibrálás során meghatározott eltérések a kompenzációs értéktáblázatába kerülnek mentésre.

További információk: Felhasználói kézikönyv **Beállítás, NC programok tesztelése és végrehajtása**

Előfeltételek

A **3D-ToolComp** (opció 92) szoftver opció használatához a vezérlőnek az alábbi előfeltételeknek kell megfelelnie:

- Opció 9 engedélyezve
- Opció 92 engedélyezve
- A **DR2TABLE** oszlop engedélyezett a TOOL.T szerszámtáblázatban
- A kompenzációs érték táblázat neve (kiterjesztés nélkül) meg lett adva a **DR2TABLE** oszlopban a kompenzálandó szerszámhoz
- 0 lett megadva a **DR2** oszlopban
- NC program felületi normálvektorral (LN mondatok)

Korrekciós érték táblázat

Ha maga hozza létre a kompenzációs érték táblát, az alábbiak szerint járjon el:

- Nyissa meg a **TNC:\system\3D-ToolComp** útvonalat a fájlkezelőben

- Nyomja meg az **ÚJ FÁJL** funkciógombot
- Adja meg a fájl nevét a .3DTC kiterjesztéssel együtt
- > A vezérlő megnyitja a táblázatot, amely tartalmazza a szükséges oszlopokat a kompenzációs érték táblázathoz.

A kompenzációs érték táblázat három oszlopot tartalmaz:

- **NR**: Egymást követő sor szám
- **SZÖG**: Mért szög fokban
- **DR2**: Sugár eltérés a névleges értéktől

A vezérlő a korrekciós érték táblázat maximum 100 sorát értékeli ki.

Funkció

Ha egy NC programot felületi normálvektorral hajt végre és az aktív szerszámhoz a TOOL.T szerszámtáblázatban egy korrekciós érték táblázatot rendelt hozzá (DR2TABLE oszlop), a vezérlő a TOOL.T-ből származó DR2 korrekciós értékek helyett a korrekciós érték táblázatból származó értékeket veszi figyelembe.

Ebben az esetben, a vezérlő azt a korrekciós értéket veszi figyelembe a korrekciós érték táblázatból, amelyik az aktuális szerszám munkadarabot érintő pontját határozza meg. Ha az érintő pont két korrekciós pont között van, akkor a vezérlő a két, egymáshoz legközelebbi szög között egyenes interpolációval kompenzál.

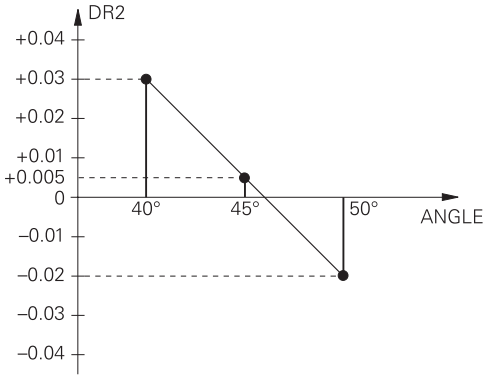

Szög érték	Korrekciós érték
40°	0,03 mm (mért)
50°	-0.02 mm (mért)
45° (érintkezési pont)	+0.005 mm (interpolált)

Kezelési és programozási útmutatások:

- Ha a vezérlő nem tud korrekciós értéket interpolációval meghatározni, hibaüzenetet jelenít meg.
- A meghatározott pozitív korrekciós értékek ellenére az **M107** (hibaüzenet felfüggesztése pozitív korrekciós értékek esetén) nem szükséges.
- A vezérlő vagy a TOOL.T-ből származó DR2-t vagy pedig a korrekciós érték táblázatból származó korrekciós értéket veszi figyelembe. A kiegészítő offszeteket, mint pl. a felületi ráhagyást az NC-programban (Korrekciós táblázat **.tco** vagy **TOOL CALL**-mondat) a DR2-n keresztül tudja meghatározni.

NC program

A **3D-ToolComp** szoftver opció (opció 92) csak normál vektorokat tartalmazó NC programokkal működik.

A CAM program létrehozásakor ügyeljen arra, hogy hogyan méri a szerszámokat:

- A gömb déli pólusán található NC program kimenet a szerszám csúcsán mért szerszámokat igényel
- A gömb közepén található NC program kimenet a szerszám középpontjában mért szerszámokat igényel

11.7 CAM programok futtatása

Amennyiben NC programokat külsőleg kíván egy CAM rendszerrel létrehozni, vegye figyelembe a következő bekezdésekben leírt ajánlásokat. Ez lehetővé teszi, hogy optimálisan használja a vezérlő pályakövetését, és rendszerint jobb munkadarab-felületeket hozzon létre rövidebb megmunkálási idő alatt. A nagy forgácsolási sebesség ellenére a vezérlő továbbra is nagyon magas kontúr pontosságot ér el. Ennek alapja a HEROS 5 valós idejű operációs rendszer az **ADP** (Advanced Dynamic Prediction) TNC 640 funkcióval együtt. Ez lehetővé teszi a vezérlő számára, hogy hatékonyan dolgozza fel a magas pont sűrűségű NC programokat is.

A 3-D modelltől az NC programig

Az alábbiakban egy CAD modellből létrehozott NC program egyszerűsített leírása olvasható:

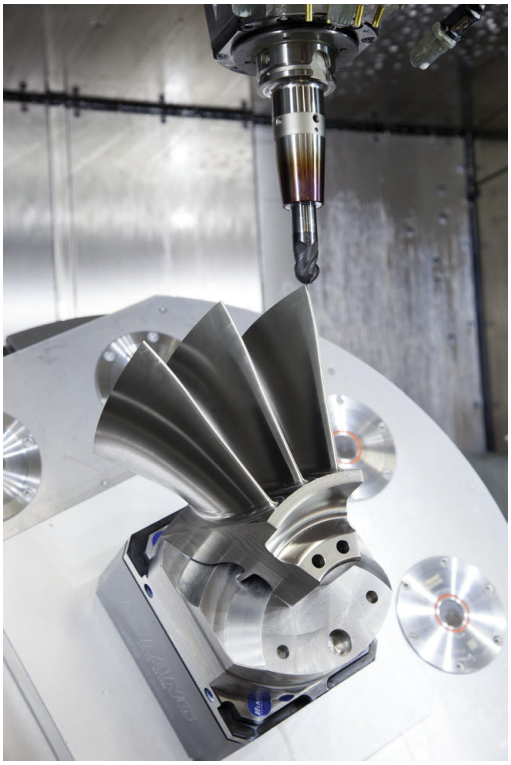

- **CAD: Modell létrehozása**
  A megmunkálandó munkadarab 3-D modelljét a tervező részlegek készítik el. Ideális esetben a 3-D modellt a tűrés közepébe tervezték.
- **CAM: Pálya létrehozás, szerszámkorrekció**
  A CAM programozó meghatározza a megmunkálandó munkadarab területének megmunkálási stratégiáját.
  A CAM rendszer a CAD modellek felületét használja a szerszámmozgások pályáinak kiszámításához. Ezek a szerszámpályák a egyedi pontokból állnak, amelyeket a CAM rendszer úgy számol ki, hogy minden megmunkálandó felület a lehető legpontosabb legyen, miközben figyelembe veszi a húrhibákat és a tűréseket. Így létrejön egy gép-semleges NC program, ami CLDATA fájlként ismert (cutter location data). A posztprocesszor a CLDATA-ból egy gép- és vezérlőspecifikus NC programot hoz létre, amelyet a CNC vezérlővel fel lehet dolgozni. A posztprocesszor a szerszámgép és a vezérlő szerint van beállítva. Ez az összekötő a CAM rendszer és a CNC vezérlő között.

> A **BLK FORM FILE**-szintaxison belül 3D-modelleket csatolhat be STL-formátumban, mint nyersdarab vagy készdarab.
> **További információ:** "Nyersdarab meghatározása: G30/G31", oldal 100

- **Vezérlő: Mozgásvezérlés, tűrésfelügyelet, sebességprofil**
  A vezérlő az NC programban meghatározott pontokat használja az egyes gépi tengelyek mozgásának, valamint a szükséges sebességprofilok kiszámításához. Erőteljes szűrőfunkciók dolgozzák fel és simítják a kontúrt úgy, hogy a vezérlő ne haladja meg a megengedett legnagyobb pályaeltérést.
- **Mechatronika: Előtolás szabályzás, hajtástechnológia, szerszámgép**
  A gép a hajtásrendszere segítségével a vezérlő által által kiszámított mozgásokat és sebességprofilokat tényleges szerszámmozgásokká alakítja.

Processzor konfiguráció figyelembe vétele

Vegye figyelembe az alábbi pontokat a posztprocesszor konfigurációjakor:

- Állítsa a tengelypozíciók adatkimenetét legalább négy tizedes pontosságúra. Ezáltal javítja az NC-adatok minőségét, és elkerüli a kerekítési hibáknak a munkadarab felületén látható hatásait. Az öt tizedes adatkimenet jobb felületi minőséghez vezet optikai és nagyon nagy sugarú (kis görbületű) alkatrészeknél, mint pl. autóipari formáknál
- A felületi normálvektorok (LN mondatok, csak Klartext párbeszédes programozáskor) megmunkálása estén az adatkimenetet mindig pontosan hét tizedes pontosságra kell megadni
- Kerülje az egymás után következő növekményes NC mondatokat, mivel az egyes NC mondatok tűrése a összeadódhat.
- Adja meg a **G62** ciklusban úgy a tűrést, hogy alapesetben legalább kétszer akkora legyen, mint a húrhiba a CAM-rendszerben. Vegye figyelembe a **G62** ciklus működési leírásában szereplő információkat
- Ha a CAM programban kiválasztott húrhiba túl nagy, akkor, a kontúr megfelelő görbületétől függően, nagy távolságok fordulhatnak elő az NC mondatok között, nagy irányváltásokkal. A megmunkálás során ez a mondatátmeneteknél az előtolás csökkenéséhez vezet. Az ismétlődő és egyenletes gyorsulások (azaz az erő gerjesztése), amelyet a heterogén NC program előtolásának csökkenése okoz, a gépszerkezeten nemkívánatos vibrációk gerjesztéséhez vezethetnek.
- A CAM rendszer által kiszámított pályapontok összekapcsolásához lineáris mondatok helyett ívmondatokat is használhat. A vezérlő pontosabban számolja ki a belső köröket, mint ahogy azok a beviteli formátumban meghatározhatók
- Ne adjon ki közbenső pontokat teljesen egyenes vonalakon. Azok a közbenső pontok, melyek nem pontosan az egyenesen vannak, szabad szemmel látható hibákat okozhatnak a munkadarab felületén
- Pontosan egy NC adatpont legyen a görbület-átmeneteknél (sarkoknál)
- Kerülje a sok rövid pályavonal sorozatát. A CAM rendszerben rövid pályavonalak keletkeznek a mondatok között, amikor nagy görbületi átmenetek vannak érvényben, és nagyon kicsi a húrhiba. Pontosan egyenes vonalak nem igényelnek olyan rövid mondatpályákat, amelyeket gyakran a CAM rendszerből származó pontok folyamatos kibocsátása kényszerít
- Kerülje a pontok tökéletesen egyenletes eloszlását az egyenletes görbületen a felületeken, mivel ez a munkadarab felületén megjelenő mintázatokat eredményezhet
- Szimultán 5-tengelyes programok esetében: kerülje el a pozíciók duplikált kiadását, ha csak a szerszám dőlési szögében térnek el
- Kerülje az előtolás kiadását valamennyi NC mondatban. Ez negatívan befolyásolná a vezérlő sebességprofilját

Hasznos konfigurációk a gépkezelő számára:

- Nyersdarab és készdarab élethűhöz közeli grafikus szimulációjához használjon STL-formátumú 3D-modelleket
  További információ: "Nyersdarab meghatározása: G30/G31", oldal 100
- A nagy NC programok jobb tagolásához használja a vezérlő strukturáló funkcióját
  További információ: "NC programok tagolása", oldal 206
- Használja a vezérlő kommentálási funkcióját az NC programok dokumentálásához
  További információ: "Megjegyzések hozzáfűzése", oldal 202
- Használja a vezérlő széleskörűen rendelkezésre álló ciklusait furatok és egyszerű zsebgeometriák megmunkálásához
  További információk: Felhasználói kézikönyv **Megmunkálási ciklusok programozása**
- Illesztéseknél a kontúrt **RL/RR** szerszámsugár korrekcióval adja ki. Ezáltal a gépkezelő a szükséges javításokat egyszerűen végrehajthatja
  További információ: "Szerszámkorrekció", oldal 143
- Határozzon meg külön előtolási értéket az előpozicionáláshoz, a megmunkáláshoz és a fogásvételhez, és Q paraméterek segítségével határozza meg ezeket a program elején

CAM programozáskor vegye figyelembe a következőket

Húrhibák igazítása

Programozási útmutatások:

- A simító műveletek meghatározásakor győződjön meg arról, hogy a CAM rendszerben meghatározott húrhibának nem lett 5 µm-nél nagyobb beállítva. A ciklus **G62**-ben használjon megfelelő, 1,3 - 3-szörös érték közötti **T** tűrést.
- A nagyoló műveletek meghatározásakor győződjön meg arról, hogy a húrhiba és a **T** tűrési érték összege kisebb, mint a meghatározott megmunkálási ráhagyás. Ezáltal elkerüli a kontúr alámetszését.
- A konkrét értékek gépének dinamikájától függnek.

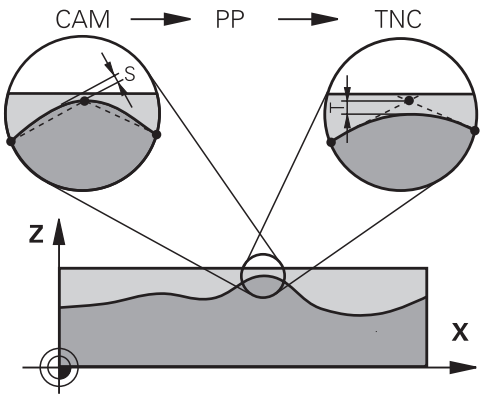

A megmunkálás függvényében állítsa be az húrhibát a CAM programban:

- **Nagyolás a sebesség előnyben részesítésével**
  Használjon nagyobb húrhiba értéket és megfelelő tűrést a ciklus **G62**-ben. Mindkét érték a kontúrhoz szükséges ráhagyástól függ. Ha a gépen speciális ciklus érhető el, használja a nagyoló üzemmódot. Nagyoló üzemmódban a gép általában nagy rángásokkal és nagy gyorsításokkal mozog
  - Szokásos tűrés a ciklus **G62**-ben: 0,05 mm és 0,3 mm között
  - Normál húrhiba a CAM rendszerben: 0,004 mm és 0,030 mm között
- **Simítás a nagy pontosság előnyben részesítésével:**
  Használjon kis húrhiba értéket és megfelelő tűrést a ciklus **G62**-ben. Az adatsűrűségnek elegendően nagynak kell lennie ahhoz, hogy a vezérlő pontosan érzékelhesse az átmeneteket és a sarkokat. Ha a gépen speciális ciklus érhető el, használja a simító üzemmódot. Nagyoló üzemmódban a gép általában nagy rángásokkal és nagy gyorsításokkal mozog
  - Szokásos tűrés a ciklus **G62**-ben: 0,002 mm és 0,006 mm között
  - Normál húrhiba a CAM rendszerben: 0,001 mm és 0,004 mm között
- **Simítás a nagy felületi minőség előnyben részesítésével:**
  Használjon kis húrhiba értéket és megfelelően nagyobb tűrést a ciklus **G62**-ben. A vezérlő pontosabban simítja a kontúrt. Ha a gépen speciális ciklus érhető el, használja a simító üzemmódot. Nagyoló üzemmódban a gép általában nagy rángatással és nagy gyorsításokkal mozog
  - Szokásos tűrés a ciklus **G62**-ben: 0,010 mm és 0,020 mm között
  - A szokásos húrhiba CAM-rendszerben: kb. 0,005 mm

További kiigazítások

A CAM programozással vegye figyelembe a következőket:

- A lassú megmunkálási előtolás vagy a nagy sugarú kontúrok esetén úgy határozza meg a húrhibát, hogy az háromszor-ötször kisebb legyen a **T** tűrésnél a ciklus **G62**-ben. Ezenkívül a maximális megengedett ponttávolságot 0,25 mm és 0,5 mm között kell meghatározni. A geometriai hibát vagy a modellhibát is nagyon kicsinek kell megadni (max. 1 µm).
- Még a nagyobb megmunkálási előtolásoknál is, a 2,5 mm-nél nagyobb ponttávolságok nem ajánlottak kontúrgörbületek esetén
- Egyenes kontúrelemek esetén egy NC pont a vonal elején, és egy NC pont a végén elegendő. Kerülje a köztes pozíciók kiadását
- A szimultán öt tengelyes programokban, kerülje a nagy váltásokat a pályahosszok arányaiban, a lineáris és elforduló mondatokban. Ellenkező esetben nagy előtolási sebesség-csökkenés lép fel a szerszám referenciapontján (TCP)
- A kompenzációs mozgások előtoláskorlátozását (pl. **M128 F...**-on keresztül) csak kivételes esetben alkalmazza. A kompenzációs mozgások előtoláskorlátozása erős előtoláscsökkentést vált ki a szerszám bázispontján (TCP).
- Az 5 tengelyes szimultán megmunkálásra szolgáló, gömbvégű maróval végzett NC programokat célszerűen a gömb középpontja felé kell kiadni. Így az NC adatok ezáltal általában egyenletesebbek. Ezenkívül a ciklus **G62**-ben nagyobb **TA** forgótengely tűrést lehet beállítani (pl. 1° és 3° között), a szerszám referenciapont (TCP) előtolásának még egyenletesebbé tételéhez
- Az 5 tengelyes szimultán megmunkálásra szolgáló, tóruszos vagy gömbvégű maróval végzett NC programoknál a gömb déli pólusa felé való NC kiadásnál válasszon kisebb forgótengely tűrést. Szokásos érték pl. 0.1°. A forgótengely tűrés vonatkozásában a kontúr maximálisan megengedett sérülése mérvadó. Ez a kontúrsérülés függ a szerszám esetleges ferde helyzetétől, a szerszám sugarától és fogásmélységétől is.
  A szármaróval végzett 5 tengelyes lefejtőmarásnál a kontúr maximálisan megengedett T sérülését közvetlenül kiszámolhatja az L bemarási hosszból és a TA megengedett kontúrtűrésből:
  T ~ K x L x TA K = 0.0175 [1/°]
  Példa: L = 10 mm, TA = 0.1°: T = 0.0175 mm

A vezérlőn való beavatkozás lehetőségei

A CAM programok viselkedésébe közvetlenül a vezérlőn való beavatkozáshoz a ciklus **G62 TURES** áll rendelkezésre. Vegye figyelembe a ciklus **G62** működési leírásában szereplő információkat. Szintén vegye figyelembe a CAM rendszerben meghatározott húrhibával kapcsolatos összefüggéseket.

További információk: Felhasználói kézikönyv **Megmunkálási ciklusok programozása**

Vegye figyelembe a Gépkönyv előírásait.

Néhány szerszámgépgyártó további ciklust biztosít a gép működésének a megfelelő megmunkálási művelethez való hozzáigazításához, például a ciklus **G332** Tuning-ot. A ciklus **G332**-vel módosíthatók a szűrő beállítások, a gyorsulási beállítások, és a rángatási beállítások.

Példa

```
N340 G62 T0.05 P01 1 P02 3*
```

ADP mozgásvezérlés

Ezt a funkciót a gép gyártójának kell engedélyeznie és adaptálnia.

A CAM rendszerekben létrehozott NC programok elégtelen adatminősége gyakran gyengébb felületi minőséget okoz a mart munkadarabokon. Az **ADP** (Advanced Dynamic Prediction) funkció kibővíti a hagyományos előre figyelés maximális előtolását, és optimalizálja a tengelyek mozgását maráskor. Ez lehetővé teszi tiszta felületek rövid megmunkálási idővel való létrehozását, még a szomszédos szerszámpályák pontjainak erősen ingadozó eloszlása esetén is. Ez jelentősen csökkenti vagy megszünteti az újramunkálás bonyolultságát.

Ezek az ADP legfontosabb előnyei:

- Szimmetrikus előtolás működés, előre és hátrafelé irányuló pályán, kétirányú marással
- Egységes előtolási sebesség görbék, szomszédos szerszámpályákkal
- Javított reakció a negatív hatásokra (pl. rövid, lépésszerű szakaszok, durva húrhibák tűrése, erősen lekerekített mondat-végpont koordináták) a CAM rendszer által generált NC programokban
- Pontos megfelelés a dinamikus jellemzőknek, még nehéz körülmények között is

12

Adatátvitel CAD fájlokból

12.1 CAD-viewer képernyőfelosztás

CAD megtekintő alapjai

Képernyőkijelzés

Ha megnyitja a **CAD-Viewer** akkor a következő képernyőfelosztás jelenik meg:

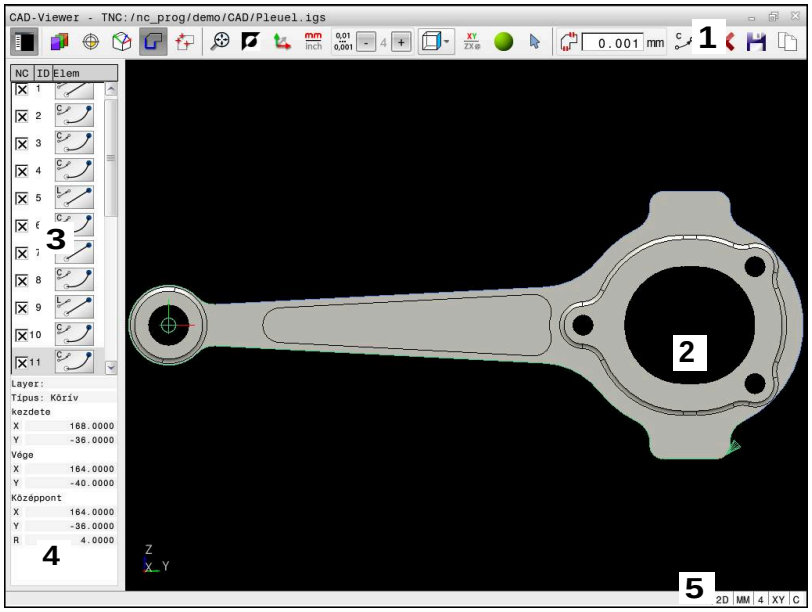

1 Menü sáv
2 Grafika ablak
3 Listanézet ablak
4 Eleminformáció ablak
5 Státuszsor

Fájltípusok

A **CAD-Viewer** lehetővé teszi a következő szabványos CAD adatformátumok megnyitását közvetlenül a vezérlőn:

Fájl	Típus	Formátum
Step	.STP és .STEP	■ AP 203 ■ AP 214
Iges	.IGS és .IGES	■ Verzió 5.3
DXF	.DXF	■ R10-től 2015-ig
STL	.stl és .STL	■ Bináris ■ ASCII

12.2 STL fájlok generálása 3D-s rácsháló val (opció 152)

Alkalmazás

A **3D-s rácsháló** funkcióval 3D-s modellekből lehet STL fájlokat generálni. Ezzel pl. befogók vagy szerszámtartók hibás fájljait lehet kijavítani vagy a szimulációból generált STL fájlokat egy másik megmunkálásba áttenni.

Előfeltétel

- Szoftveropció 152 CAD modell optimalizálás

Funkcióleírás

Ha kiválasztja a **3D-s rácsháló** ikont, a vezérlő átvált a **3D-s rácsháló** módba. Ekkor a vezérlő egy háromszögekből álló hálót tesz fel a **CAD-Viewer**ben megnyitott 3D-s modellre.

A vezérlő leegyszerűsíti a kiindulási modellt és eközben hibákat javít ki, pl. kisebb térfogatú lyukakat vagy a felületek önmetszéseit.

Az eredményt elmentheti és különböző vezérlőfunkciókhoz használhatja, pl. nyersdarabként a **BLK FORM FILE** funkció segítségével.

Az egyszerűsített modell vagy az abból készült alkatrészek lehetnek nagyobbak vagy kisebbek mint a kiindulási modell. Az eredmény függ a kiindulási modell minőségétől és a **3D-s rácsháló** mód választott beállításaitól.

A listanézet ablak az alábbi információkat tartalmazza:

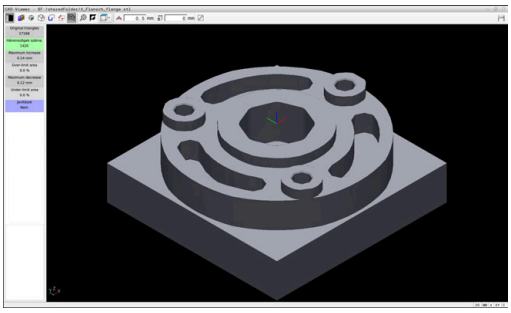

3D-s modell a **3D-s rácsháló** módban

Tartomány	Jelentés
Eredeti háromszögk	A háromszögek száma a kiindulási modellben
Háromszögek száma:	A háromszögek száma az egyszerűsített modellben aktív beállításokkal Ha a tartomány zöld, a háromszögek száma az optimális sávban van. Tovább csökkentheti a háromszögek számát a rendelkezésre álló funkciókkal. **További információ:** "Funkciók az egyszerűsített modellhez", oldal 466
Max. növelés	A háromszögháló maximális nagyítása
TerületHatárFelett	A kiindulási modellhez képest megnőtt felület százalékosan
Max. csökkenés	A háromszögháló maximális zsugorodása a kiindulási modellhez képest
TerületHatárAlatt	A kiindulási modellhez képest zsugorodott felület százalékosan

Tartomány	Jelentés
Javítások	A kiindulási modell elvégzett javítása Elvégzett javítás esetén a vezérlő jelzi a javítás fajtáját, pl. **Igen : Hole Int Shells**. A javítási infó az alábbi tartalmakból áll össze: ■ **Hole** A **CAD-Viewer** lyukakat zárt be a 3D-s modellen. ■ **Int** A **CAD-Viewer** önmetszéseket oldott fel. ■ **Shells** A **CAD-Viewer** összevont több elkülönített térfogatot.

Annak érdekében, hogy az STL fájlok felhasználhatók legyenek a vezérlőfunkciókban, az elmentett STL fájloknak az alábbi követelményeket kell teljesíteniük:

- Max. 20 000 háromszög
- A háromszögekből álló háló zárt héjat alkot

Minél több háromszög van az STL fájlban, a vezérlőnek annál nagyobb számítási teljesítményre van szüksége a szimulációban.

Funkciók az egyszerűsített modellhez

A háromszögek számának csökkentésére további beállítások definiálhatók az egyszerűsített modellhez.

A **CAD-Viewer** az alábbi funkciókat kínálja:

Ikon	Funkció
	Megengedett egyszerűsítés Ez a funkció a megadott tűréssel egyszerűsíti a kiadott modellt. Minél nagyobb értéket ad meg, annál nagyobb lehet a felületek eltérése az eredetitől.
	Furatok eltávolítása <= átmérő Ezzel a funkcióval a megadott átmérőnél kisebb furatokat és zsebeket távolítja el a kiadott modellből.
	Csak optimalizált rácshálót jelenítsen meg Az eltérések kiértékeléséhez ezzel a funkcióval egymásra helyezi az optimalizált háromszögháló és a kiindulási fájl eredeti hálójának nézetét.
	Mentés Ezzel a funkcióval elmenti az egyszerűsített 3D-s modellt az adott beállításokkal STL fájlként.

3D-s modell pozicionálása a hátoldali megmunkáláshoz

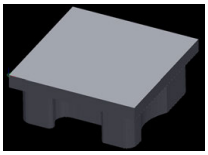

Az STL fájl pozicionálása a hátoldali megmunkáláshoz az alábbiak szerint történik:

- Szimulált munkadarab exportálása STL fájlként

További információk: Felhasználói kézikönyv **Beállítás, NC programok tesztelése és végrehajtása**

- Válassza a **Programozás** üzemmódot

- Nyomja meg a **PGM MGT** gombot
> A vezérlő megnyitja a fájlkezelőt.
- Válassza ki az exportált fájlt
> A vezérlő megnyitja az STL fájlt a **CAD-Viewer**-ben.

- **Kezdőpont** kiválasztása
> A vezérlő a listanézet ablakban a bázispont pozíciójára vonatkozó információkat mutat.
- Adja meg az új bázispont értékét a **Kezdőpont** tartományban, pl. **Z-40**
- Nyugtázza a bevitelt
- Helyezze el a koordináta rendszert a **PLANE SPATIAL SP*** tartományban, pl. **A+180** és **C+90**
- Nyugtázza a bevitelt

- **3D-s rácsháló** kiválasztása
> A vezérlő megnyitja a **3D-s rácsháló** módot és egyszerűsíti a 3D-s modellt az alapbeállításokkal.
- Ha szükséges, egyszerűsítse tovább a 3D-s modellt a **3D-s rácsháló** mód funkcióival

További információ: "Funkciók az egyszerűsített modellhez", oldal 466

- Válassza ki a **Mentés** funkciót
> A vezérlő megnyitja a **3D-s rácsháló fájlnevének definiálása** menüt.
- Adja meg a kívánt nevet
- **Mentés** kiválasztása
> A vezérlő elmenti a hátoldali megmunkáláshoz pozicionált STL fájlt.

> Az eredményt egy hátoldali megmunkálás számára beemelheti a **BLK FORM FILE** funkcióba.
>
> **További információ:** "Nyersdarab meghatározása: G30/G31", oldal 100

12.3 CAD Import (Opció 42)

Alkalmazás

> Ha a vezérlő DIN/ISO-ra van beállítva, a kibontott kontúrok vagy megmunkálási pozíciók **.H** párbeszédes programként jelennek meg.

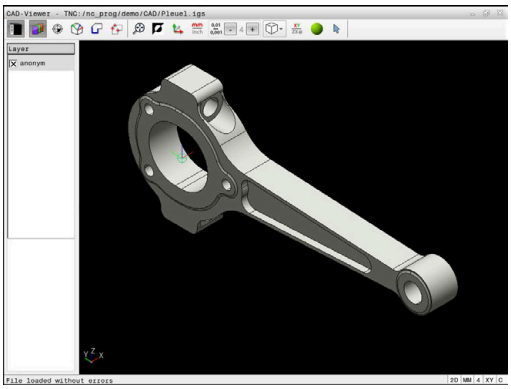

A CAD fájlokat közvetlenül a vezérlőben meg tudja nyitni, hogy abból kontúrokat vagy megmunkálási pozíciókat bonthasson ki. Ezeket Klartext-programokként vagy pontfájlokként lementheti. A kontúrok kiválasztásával nyert párbeszédes programokat régebbi HEIDENHAIN vezérlőkön is futtathatja, mivel ezek a kontúrprogramok standardkonfigurációban csak **L**- és **CC**-/**C**-mondatokat tartalmaznak.

> A **CC**-/**C**-mondatok alternatívájaként konfigurálhatja, hogy a körmozgások **CR**-mondatokként legyenek kiadva.
>
> **További információ:** "Alapbeállítások", oldal 470

Ha a fájlokat **Programozás** üzemmódban hajtja végre, a vezérlő alapértelmezetten **.H** kiterjesztésű kontúrprogramokat és **.PNT** kiterjesztésű pontfájlokat hoz létre. A mentési ablakban kiválaszthatja a fájltípust.

A vezérlő vágólapja segítségével adhat hozzá egy kiválasztott kontúrt vagy egy kiválasztott megmunkálási pozíciót közvetlenül az NC programhoz. A vágólap segítségével tartalmakat is vihet át a kiegészítő-tool-okba, pl. **Leafpad** vagy **Gnumeric**.

> Kezelési útmutatások:
> - Fájlok vezérlő való betöltése előtt ügyeljen arra, hogy a fájlnév kizárólag megengedett karaktereket tartalmazzon. **További információ:** "Fájlnevek", oldal 114
> - A vezérlő nem támogatja a bináris DXF formátumot. A DXF fájlokat CAD, a rajzprogramokat pedig ASCII formátumban mentse el.

A CAD megtekintő alkalmazása

> Ahhoz, hogy a **CAD-Viewer** érintőképernyő nélkül tudja kezelni, feltétlenül szüksége lesz egy egérre vagy egy érintőpadra.

A **CAD-Viewer** egy külön alkalmazásként fut a vezérlő harmadik asztalán. A képernyőváltó gomb alkalmazása teszi lehetővé a gépi üzemmódok, a programozási módok és a **CAD-Viewer** közötti átváltást. Ez leginkább akkor hasznos, ha egy párbeszédes programban kontúrokat vagy megmunkálási pozíciókat kíván hozzáadni a vágólap segítségével.

> Ha érintéssel kezelhető TNC 640 -t használ, néhány billentyűnyomást gesztusokkal helyettesíthet.
>
> **További információ:** "Érintőképernyő kezelése", oldal 543

CAD fájlok megnyitása

- Nyomja meg a **Programozás** gombot
- Nyomja meg a **PGM MGT** gombot
  - A vezérlő megnyitja a fájlkezelőt.
- Nyomja meg a **TÍPUSVÁLASZTÁS** funkciógombot
  - A vezérlő megjeleníti a választható fájltípusokat.
- Nyomja meg a **MUTAT CAD** funkciógombot
- Vagy alternatív megoldásként nyomja meg a **ÖSSZESET** funkciógombot
- Válassza ki azt a könyvtárat, amelyben a CAD-fájl le van mentve
- Válassza ki a kívánt CAD fájlt
- Vegye át az **ENT** gombbal
  - A vezérlő elindítja a **CAD-Viewer** és megjeleníti a fájl tartalmát a képernyőn. A Listanézet ablakban jeleníti meg a vezérlő a rétegeket (síkokat), valamint a Grafika ablakban a rajzokat.

Alapbeállítások

Az alábbi beállítások választhatók ki az eszköztár ikonjaival.

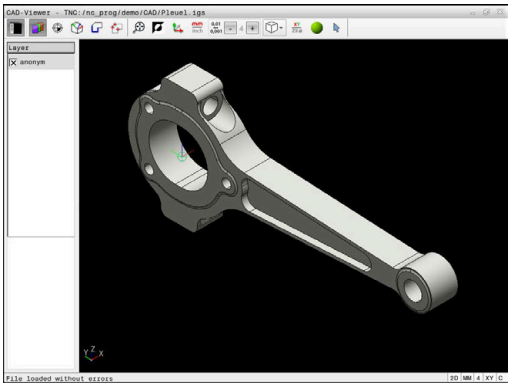

Ikon	Beállítás
	Listanézeti ablak megjelenítése vagy elrejtése a Grafika ablak bővítéséhez
	Különféle rétegek megjelenítése
	Bázispont kijelölése, a sík opcionális kiválasztásával
	Nullapont kijelölése, a sík opcionális kiválasztásával
	Kontúr kiválasztása
	Furatpozíciók kiválasztása
	3D-s rácsháló Felületi háló létrehozása (opció 152) **További információ:** "STL fájlok generálása 3D-s rácsháló val (opció 152)", oldal 465
	Állítsa a nagyítást a teljes grafika lehető legnagyobb nézetére
	Háttérszín módosítása (fekete vagy fehér)
	Váltás a 2D és 3D nézet között. Az aktív ablak színnel van kiemelve
mm inch	Állítsa be a fájl mértékegységét **mm**-re vagy **inch**-re. Ezután a vezérlő a megadott mértékegységben dolgozik a kontúrprogrammal és a megmunkálási pozíciókkal. Az aktív mértékegység pirossal van kiemelve
0,01 ... 0,001	Felbontás kiválasztása. A felbontás meghatározza a tizedesjegyek számát és a pozíciók számát linearizáláskor. Alapértelmezett: 4 tizedesjegy **mm** esetén és 5 tizedesjegy **inch** esetén A **CAD-Viewer** minden kontúrt linearizál, ami nem az XY-síkban fekszik. Minél finomabb a felbontást határoz meg, annál pontosabban ábrázolja a vezérlő a kontúrokat.
	Váltás a modell különféle nézetei között pl. **Felülnézet**

Ikon	Beállítás
XY	Megmunkálási sík kiválasztása: ■ **XY** ■ **YZ** ■ **ZX** ■ **ZXØ** A **ZXØ** megmunkálási síkban esztergálási kontúrokat választhat (opció 50). Ha kontúrt vagy pozíciókat vesz át, a vezérlő az NC programot a kiválasztott megmunkálási síkban adja ki. **További információ:** "Kontúr kiválasztása és mentése", oldal 480
	3-D drótmodell rajzolás aktiválása
	Kontúrelem kiválasztása, beillesztése vagy eltávolítása mód Az ikon az aktuális módot mutatja. A linkre kattintva aktiválja az alábbi módot.

A vezérlő alábbi ikonokat csak meghatározott üzemmódokban jeleníti meg.

Ikon	Beállítás
	Utoljára végrehajtott lépések elvetése.
	Kontúrátvétel mód: A tűrés azt határozza meg, milyen távol lehetnek a szomszédos kontúrelemek egymástól. A tűréssel ki tudja a rajzkészítés során létrejött pontatlanságokat egyenlíteni. Az alapbeállítás 0,001 mm-ben van meghatározva
C CR	Körív mód: A körív mód határozza meg, hogy a körök C vagy CR formátumban legyenek-e létrehozva, pl. hengerpalást interpolációhoz az NC programban.
	Pontátvétel mód: Meghatározza, hogy a vezérlő a szerszámpályát egy szaggatott egyenes vonallal jelenítse-e meg a megmunkálási pozíciók kiválasztása során
	Útoptimalizálás mód: A vezérlő optimalizálja a szerszámmozgásokat a megmunkálási pozíció közötti lehető legrövidebb mozgások eléréséhez. Ismételt megnyomásnál az optimalizálás nullázódik
	Furatpozíciók mód:

Ikon	Beállítás
	A vezérlő megnyit egy felugró ablakot, amiben nagyságuk szerint szűrhet furatokat (teljes köröket)

Kezelési útmutatások:
- Állítsa be a megfelelő mértékegységet, mivel a CAD fájlban erre vonatkozóan semmilyen információt nem talál.
- Ha régebbi vezérlők részére kíván programot létrehozni, akkor a felbontás pontossága legfeljebb három tizedesjegy lehet. Ezenkívül el kell távolítania azokat a megjegyzéseket is, amiket a **CAD-Viewer** beszúr a kontúrprogramba.
- A vezérlő az alapbeállításokat a képernyő alsó sávjában jeleníti meg.

Réteg beállítása

A CAD fájlok általában több réteget (síkot) tartalmaznak. A tervező ezekkel a rétegekkel csoportokba rendezheti a különböző típusú elemeket, pl. aktuális munkadarab kontúrt, méreteket, segéd- és vázlat vonalakat, árnyékolásokat és szövegeket.

Ha elrejti a felesleges rétegeket, a grafika áttekinthetőbb, és a szükséges információkat könnyebben átláthatja.

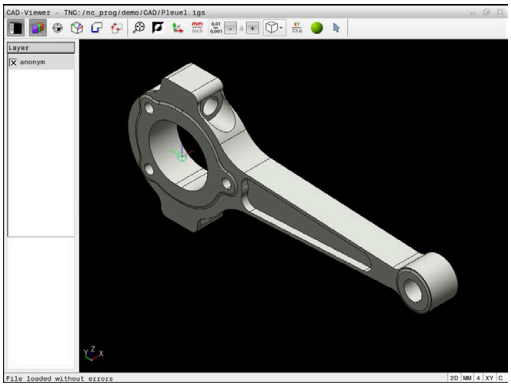

Kezelési útmutatások:
- A feldolgozandó CAD fájlnak legalább egy réteget kell tartalmaznia. Azon elemek, melyek nincsenek egy réteghez sem rendelve, automatikusan egy névtelen rétegre kerülnek.
- A kontúrt akkor is kiválaszthatja, ha a tervező külön rétegbe mentette a vonalakat.
- Ha duplán kattint egy rétegre, a vezérlő átvált a kontúrátvétel módba, és kiválasztja az első megrajzolt kontúrelemet. A vezérlő zölddel jelöli a további választható elemeket. Ezzel az eljárással elkerüli a kontúr kezdetének keresését, különösen sok rövid elemből álló kontúrnál.

Ha Ön CAD-fájlt nyit meg a **CAD-Viewer**-ben, minden meglévő réteg be van kapcsolva.

Réteg elrejtése

Réteg kikapcsolásához az alábbiak szerint járjon el:

- ▶ Válassza ki a **LAYER BEÁLLÍTÁSA** funkciót
- > A vezérlő a Listanézeti ablakban megjeleníti az összes réteget, amelyet az aktív CAD fájl tartalmaz.
- ▶ Válassza ki a kívánt réteget
- ▶ Kattintással kapcsolja ki a kontrollnégyzetet
- ▶ Vagy használja a szóköz gombot
- > A vezérlő elrejti a kiválasztott réteget.

Réteg bekapcsolása

Réteg bekapcsolásához az alábbiak szerint járjon el:

- ▶ Válassza ki a **LAYER BEÁLLÍTÁSA** funkciót
- > A vezérlő a Listanézeti ablakban megjeleníti az összes réteget, amelyet az aktív CAD fájl tartalmaz.
- ▶ Válassza ki a kívánt réteget
- ▶ Kattintással kapcsolja be a kontrollnégyzetet
- ▶ Vagy használja a szóköz gombot
- > A vezérlő a kiválasztott réteget a listanézetben ×-vel jelöli.
- > A kiválasztott réteg be van kapcsolva.

Nullapont kijelölése

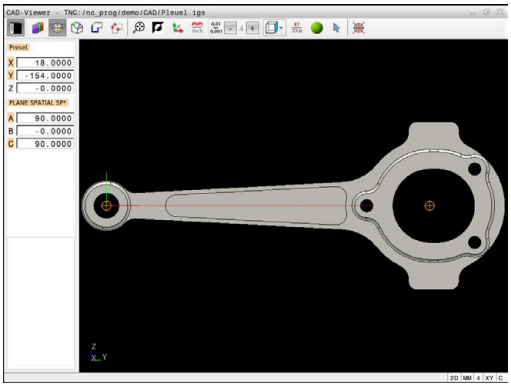

A rajz nullapontja a CAD fájlban nem mindig úgy helyezkedik el, hogy az közvetlenül alkalmazható legyen a munkadarab bázispontjaként. A vezérlő funkciójával eltolható a munkadarab bázispontja egy megfelelő helyzetbe, ha egy elemre kattint. Ezen túlmenően meghatározhatja a koordinátarendszer beállítását.

A bázispontot az alábbi pontokra teheti:

- Közvetlen számmegadással a listanézet ablakban
- Egyeneseknél:
  - Kezdőpont
  - Középpont
  - Végpont
- Köríveknél:
  - Kezdőpont
  - Középpont
  - Végpont
- Teljes köröknél:
  - A kvadránson
  - A középpontban
- A következők metszéspontjában:
  - Két egyenes, akkor is, ha a metszéspont valamelyik egyenes meghosszabbítására esik
  - Egyenes és körív
  - Egyenes és teljes kör
  - Két kör, függetlenül attól hogy rész- vagy teljes kör

> Kezelési útmutatás:
> A referenciapontot akkor is megváltoztathatja, ha már kiválasztotta a kontúrt. A vezérlő a kontúr pillanatnyi adatait csak akkor számolja ki, ha a kiválasztott kontúrt elmenti egy kontúrprogramba.

NC-szintaktika

Az NC programban a bázispont és az opcionális beállítás megjegyzésként, **origin**-vel kezdődően kerül beillesztésre.

```
4 ;orgin = X... Y... Z...
5 ;origin_plane_spatial = SPA... SPB... SPC...
```

Bázispont kiválasztása különálló elemen

Bázispont kiválasztásához különálló elemen alábbiak szerint járjon el:

- Válassza a bázispont meghatározására szolgáló módot
- Vigye az egeret a kívánt elemre
- > A vezérlő csillaggal jelzi a választható elemen a választható bázispontokat.
- Válassza ki azt a csillagot, ami megfelel a kívánt bázispont helyzetének
- Adott esetben használja a zoom-funkciót
- > A vezérlő a kiválasztott pozícióban jeleníti meg a referenciapont szimbólumát.
- Adott esetben állítson be további koordinátarendszert
  További információ: "A koordinátarendszer beállítása", oldal 476

Bázispont kiválasztása két elem metszéspontján

Bázispont kiválasztásához két elem metszéspontján az alábbiak szerint járjon el:

- Válassza a bázispont meghatározására szolgáló módot
- A bal egérgombbal válassza ki az első elemet (egyenes, teljes kör vagy körív)
- > A vezérlő az elemet színesen kiemeli.
- A bal egérgombbal válassza ki a második elemet (egyenes, teljes kör vagy körív)
- > A vezérlő a metszéspontban jeleníti meg a nullapont szimbólumát.
- Adott esetben állítson be további koordinátarendszert
  További információ: "A koordinátarendszer beállítása", oldal 476

Kezelési útmutatások:

- Ha a vezérlő több lehetséges metszéspontot talál, akkor a második elemen történt egérkattintás helyéhez legközelebbit választja ki.
- Ha a két elemnek nincs közvetlen metszéspontja, a vezérlő a metszéspontot automatikusan a két elem meghosszabbításán határozza meg.
- Ha a vezérlő nem tud metszéspontot számítani, akkor visszavonja valamely már kijelölt elemről a jelölést.

Ha meg lett határozva a nullapont, a vezérlő a nullapont-ikont sárga négyszöggel jeleníti meg .

Az alábbi ikon segítségével a kiválasztott bázispont ismét törlődik .

A koordinátarendszer beállítása

A koordinátarendszer beállításához az alábbi feltételeknek kell teljesülniük:

- Kiválasztott bázispont
- A bázisponton érintkező elemek, amik felhasználhatóak a kívánt irányultsághoz

A koordinátarendszer helyzetét a tengelyek beállításával határozhatja meg.

A koordinátarendszer beállításához az alábbiak szerint járjon el:

- ▶ Válassza ki a bal egérgombbal azt az elemet, ami az X tengely pozitív irányában helyezkedik el
- > A vezérlő beállítja az X-tengelyt.
- > A vezérlő megváltoztatja C-ben a szöget.
- ▶ Válassza ki a bal egérgombbal azt az elemet, ami az Y tengely pozitív irányában helyezkedik el
- > A vezérlő beállítja az Y- és a Z-tengelyt
- > A vezérlő megváltoztatja A-ban és C-ben a szögeket.

> 0-tól különböző szögek esetén a vezérlő a listanézetet narancssárgán ábrázolja.

Eleminformációk

A vezérlő eleminformációkat jelenít meg bal oldalon az ablakban:

- A meghatározott bázispont és a rajz nullapontja közötti távolság
- A koordinátarendszer irányultsága a rajzhoz képest

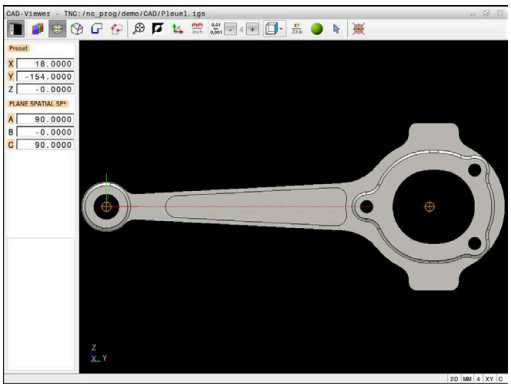

Nullapont kiválasztása

A munkadarab nullapontja nem mindig úgy helyezkedik el, hogy a teljes elemet meg tudja munkálni. A vezérlő egy funkciójával meghatározható egy új nullapont és egy billentés.

A nullapontot a koordinátarendszer beállításával ugyanazon a helyen határozhatja meg, mint a bázispontot.

További információ: "Nullapont kijelölése", oldal 474

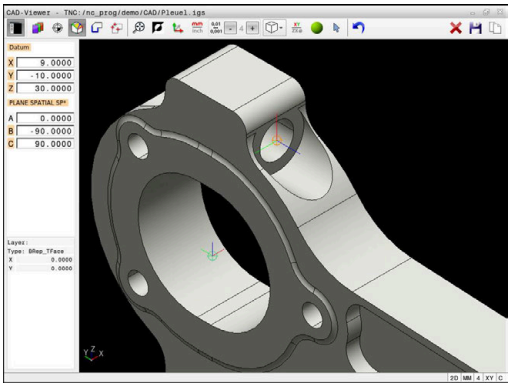

NC-szintaktika

Az NC programban a nullapontot a **TRANS DATUM AXIS** funkcióval és annak opcionális beállítását a **PLANE SPATIAL**-lal tudja NC mondatként vagy megjegyzésként hozzáfűzni.

Ha csak egy nullapontot és annak irányultságát határozza meg, akkor a vezérlő a funkciókat NC mondatként illeszti be az NC programba.

```
4 TRANS DATUM AXIS X... Y... Z...
5 PLANE SPATIAL SPA... SPB... SPC... TURN MB MAX FMAX
```

Ha a továbbiakban kontúrokat vagy pontokat választ ki, akkor a vezérlő a funkciókat kommentárként illeszti be az NC programba.

```
4 ;TRANS DATUM AXIS X... Y... Z...
5 ;PLANE SPATIAL SPA... SPB... SPC... TURN MB MAX FMAX
```

Nullapont kiválasztása különálló elemen

Nullapont kiválasztásához különálló elemen alábbiak szerint járjon el:

- ▶ Válassza a nullapont meghatározását szolgáló módot
- ▶ Vigye az egeret a kívánt elemre
- > A vezérlő csillaggal jelzi a választható elemen a választható nullapontokat.
- ▶ Válassza ki azt a csillagot, ami megfelel a kívánt nullapont helyzetének
- ▶ Adott esetben használja a zoom-funkciót
- > A vezérlő a kiválasztott pozícióban jeleníti meg a referenciapont szimbólumát.
- ▶ Adott esetben állítson be további koordinátarendszert
  További információ: "A koordinátarendszer beállítása", oldal 479

Nullapont kiválasztása két elem metszéspontján

Nullapont kiválasztásához két elem metszéspontján az alábbiak szerint járjon el:

- Válassza a nullapont meghatározását szolgáló módot
- A bal egérgombbal válassza ki az első elemet (egyenes, teljes kör vagy körív)
  - > A vezérlő az elemet színesen kiemeli.
- A bal egérgombbal válassza ki a második elemet (egyenes, teljes kör vagy körív)
  - > A vezérlő a metszéspontban jeleníti meg a nullapont szimbólumát.
- Adott esetben állítson be további koordinátarendszert
  További információ: "A koordinátarendszer beállítása", oldal 479

Kezelési útmutatások:

- Ha a vezérlő több lehetséges metszéspontot talál, akkor a második elemen történt egérkattintás helyéhez legközelebbit választja ki.
- Ha a két elemnek nincs közvetlen metszéspontja, a vezérlő a metszéspontot automatikusan a két elem meghosszabbításán határozza meg.
- Ha a vezérlő nem tud metszéspontot számítani, akkor visszavonja valamely már kijelölt elemről a jelölést.

Ha meg lett határozva a nullapont, a vezérlő a nullapont-ikont sárga mezővel jeleníti meg.

Az alábbi ikon segítségével a kiválasztott nullapont ismét törlődik.

A koordinátarendszer beállítása

A koordinátarendszer beállításához az alábbi feltételeknek kell teljesülniük:

- Kiválasztott nullapont
- A vonatkoztatási ponton érintkező elemek, amik felhasználhatóak a kívánt irányultsághoz

A koordinátarendszer helyzetét a tengelyek beállításával határozhatja meg.

A koordinátarendszer beállításához az alábbiak szerint járjon el:

- ▶ Válassza ki a bal egérgombbal azt az elemet, ami az X tengely pozitív irányában helyezkedik el
- > A vezérlő beállítja az X-tengelyt.
- > A vezérlő megváltoztatja C-ben a szöget.
- ▶ Válassza ki a bal egérgombbal azt az elemet, ami az Y tengely pozitív irányában helyezkedik el
- > A vezérlő beállítja az Y- és a Z-tengelyt.
- > A vezérlő megváltoztatja A-ban és C-ben a szögeket.

> 0-tól különböző szögek esetén a vezérlő a listanézetet narancssárgán ábrázolja.

Eleminformációk

A vezérlő az Elem információi ablakban megjeleníti, hogy milyen messze van az Ön által kiválasztott nullpont a munkadarab nullapontjától.

A vezérlő eleminformációkat jelenít meg bal oldalon az ablakban:

- A meghatározott nullapont és a munkadarab bázispontja közötti távolság
- A koordinátarendszer irányultsága

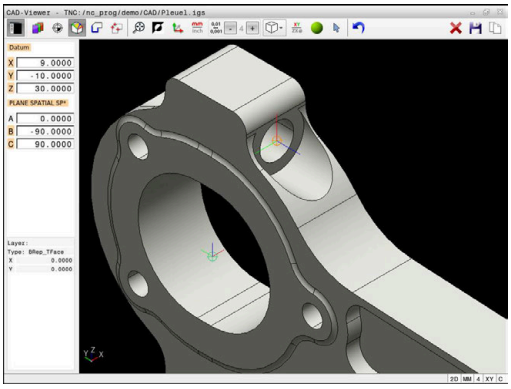

> A nullapontot a meghatározása után tovább mozgathatja manuálisan. Ehhez adja meg a kívánt tengelyértéket a koordináta-mezőben.

Kontúr kiválasztása és mentése

Kezelési útmutatások:
- Ha az opció 42 nincs engedélyezve, akkor ez a funkció nem érhető el az Ön számára.
- Határozza meg a forgásirányt a kontúr kiválasztása alatt, így az egyezni fog a kívánt megmunkálási iránnyal.
- Válassza ki az első kontúrelemet, ami ütközés nélkül megközelíthető.
- Ha a kontúrelemek nagyon közel vannak egymáshoz, használja a zoom-funkciót

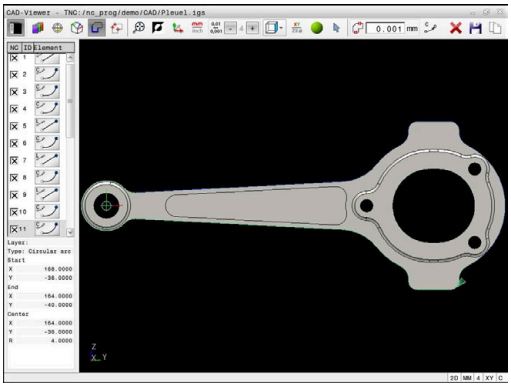

Az alábbi elemeket lehet kontúrként kiválasztani:
- Line segment (egyenes vonal)
- Circle (teljes kör)
- Circular arc (körív)
- Polyline (polyline)
- Tetszőleges görbék (pl. spline-ok, ellipszisek)

Eleminformációk

Az Elem információ ablakban, a vezérlő egy sor információt jelenít meg az utolsó kontúrelemről, ami ki lett jelölve a Listanézet ablakban, vagy a Grafika ablakban.
- **Réteg**: Az aktív síkot mutatja
- **Típus**: Az elem típusát mutatja, pl. egyenes
- **Koordináták**: Elem kezdő és végpontját és adott esetben a körközéppontot és sugarat mutatják

Ügyeljen arra, hogy az NC Program és a **CAD-Viewer** mértékegységei egyezzenek. Azok az elemek, amelyek a **CAD-Viewer**-ből a vágólapra vannak mentve, nem tartalmaznak mértékegységre vonatkozó információkat.

Kontúr kiválasztása

Kezelési útmutatás:

Ha a listanézet ablakban duplán kattint egy rétegre, a vezérlő átvált a kontúrátvétel módba, és kiválasztja az első megrajzolt kontúrelemet. A vezérlő zölddel jelöli a további választható elemeket. Ezzel az eljárással elkerüli a kontúr kezdetének keresését, különösen sok rövid elemből álló kontúrnál.

Kontúr meglévő kontúrelemmel történő kiválasztásához az alábbiak szerint járjon el:

- Válassza a kontúr kiválasztása módot
- Vigye az egeret a kívánt elemre
- > A vezérlő a javasolt körüljárási irányt szaggatott vonallal ábrázolja.
- Adott esetben a körüljárási irány megváltoztatásához tolja az egérmutatót az ellentétes végpont irányába.
- Válassza ki az elemet a bal egérgombbal
- > A kiválasztott kontúrelem kékre vált.
- > A további kiválasztható kontúrelemeket a vezérlő zölddel jelöli.

Elágazó kontúrok esetén a vezérlő a legkisebb irányeltérésű útvonalat választja ki. A javasolt kontúrlefutás változtatásához a vezérlő egy további módot bocsát rendelkezésre.

További információ: "Hozza létre az útvonalakat a meglévő kontúrelemektől függetlenül", oldal 483

- A bal egérgombbal válassza ki a kívánt kontúr utolsó zöld elemét
- > A vezérlő valamennyi kijelölt elem színét kékre változtatja.
- > A listanézet az összes kiválasztott elemet kereszttel jelöli az **NC** oszlopban.

Mentse a kontúrt

Kezelési útmutatások:

- A vezérlő a két nyersdarab meghatározást (**BLK FORM**) is átviszi a kontúrprogramba. Az első meghatározás tartalmazza a teljes CAD fájl méreteit, míg a második - és ezzel aktív meghatározás - csak a kiválasztott kontúrelemeket tartalmazza, így a nyers munkadarab mérete optimális lesz.
- A vezérlő csak azokat az elemeket menti, amelyeket aktuálisan kiválasztott (kék elemek), vagyis amelyek egy ellenőrző jelet kaptak a Listanézeti ablakban.

A kiválasztott kontúr mentéséhez az alábbiak szerint járjon el:

- ▶ Válassza a mentést
- > A vezérlő megkéri a célkönyvtár, tetszőleges fájlnév valamint a fájltípus kiválasztására.
- ▶ Adja meg az információkat

ENT

- ▶ Nyugtázza a bevitelt
- > A vezérlő elmenti a kontúrprogramot.

- ▶ Vagy pedig másolja a kiválasztott kontúrelemet a vágólapra.

Ügyeljen arra, hogy az NC Program és a **CAD-Viewer** mértékegységei egyezzenek. Azok az elemek, amelyek a **CAD-Viewer**-ből a vágólapra vannak mentve, nem tartalmaznak mértékegységre vonatkozó információkat.

Kontúrkiválasztás megszüntetése

Kiválasztott kontúrelem törléséhez az alábbiak szerint járjon el:

- ▶ Válassza a törlés funkciót az összes elem kiválasztásának megszüntetéséhez
- ▶ Vagy kattintson rá az egyes elemekre a **CTRL** gomb egyidejű megnyomásával

Hozza létre az útvonalakat a meglévő kontúrelemektől függetlenül

Tetszőleges kontúr kiválasztásához a kontúr vég-, közép- vagy átmeneti pontjával az alábbiak szerint járjon el:

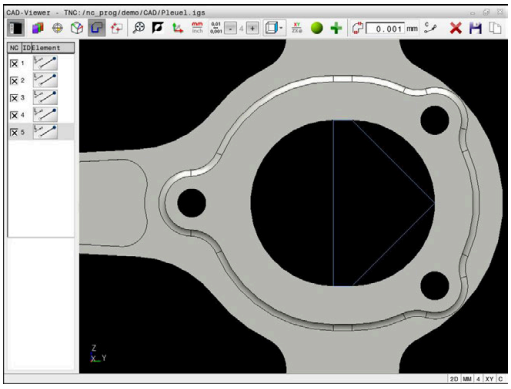

- Válassza a kontúr kiválasztása módot

- Aktiválja a kontúrelemek beillesztése módot
- > A vezérlő alábbi szimbólumot mutatja:

- Vigye az egeret a kontúrelemre
- > A vezérlő megjeleníti a kiválasztható pontokat.

> Kiválasztható pontok:
> - Egyenes vagy görbe vég- vagy kezdőpontjai
> - Kör kvadránsai vagy középpontja
> - Meglévő elemek metszéspontjai

- Adott esetben válasszon kezdőpontot
- Válasszon kezdőelemet
- Válassza a következő elemet
- Vagy válasszon tetszőleges kiválasztható pontot
- > A vezérlő létrehozza a kívánt útvonalat

> Kezelési útmutatások:
> - A kiválasztható, zölddel ábrázolt kontúrelemek befolyásolják az útvonal lehetséges lefutását. A vezérlő a zöld elemek nélkül az összes lehetőséget mutatja. A javasolt kontúrlefutás eltávolításához kattintson a **CTRL** gomb egyidejű lenyomásával az első zöld elemre.
> Vagy váltson ehhez az eltávolítás módba:
>
>
>
> - Ha a meghosszabbítandó vagy lerövidítendő kontúrelem egy egyenes, akkor a vezérlő ugyanazon egyenes mentén meghosszabbítja vagy lerövidíti azt. Ha a meghosszabbítandó vagy lerövidítendő kontúrelem egy körív, akkor a vezérlő ugyanazon ív mentén meghosszabbítja vagy lerövidíti azt.

Kontúr kiválasztása eszterga művelethez

A CAD megtekintővel az opció 50 segítségével az esztergáláshoz is választhat kontúrt. Ha az opció 50 nincs engedélyezve, az ikon szürke. Mielőtt kiválasztana egy esztergálási kontúrt, meg kell adnia a nullapontot a forgástengelyen. Esztergálási kontúr kiválasztásakor a kontúr a Z és X koordinátákkal kerül elmentésre. Továbbá minden esztergálási kontúr X koordináta értéke átmérőértékként is érvényessé válik, azaz az X tengely rajméretei megkettőződnek. A forgástengely alatti kontúrelemek nem választhatók, így szürkén jelennek meg.

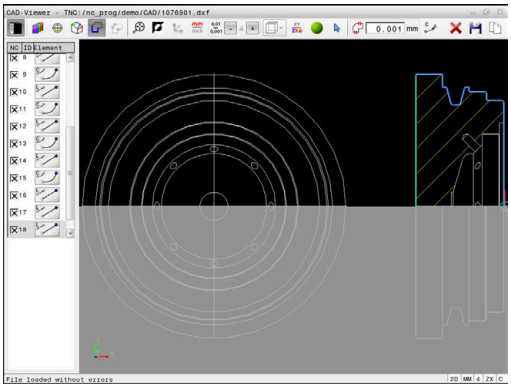

Forgáskontúr meglévő kontúrelemmel történő kiválasztásához az alábbiak szerint járjon el:

- ▶ A **ZXØ** megmunkálási sík kiválasztása esztergálási kontúr választásához
- > A vezérlő kizárólag a forgásközéppont feletti kiválasztható elemeket jeleníti meg.
- ▶ Válassza ki a kontúrelemet a bal egérgombbal
- > A vezérlő a kiválasztott kontúrelemeket kékkel ábrázolja.
- > A vezérlő szintén megjeleníti a kiválasztott elemeket a listanézet ablakban.

> A forgáskontúrokhoz nem használható funkciók vagy ikonok szürkén jelennek meg.

A grafikus megjelenítést az egérrel is módosíthatja. Alábbi funkciók állnak rendelkezésre:

- Az ábrázolt modell eltolásához mozgassa az egeret a középső egérgomb nyomva tartásával vagy az egér görgető-kerekével
- Meghatározott terület nagyításához válassza ki a területet nyomva tartott bal egérgombbal
- Gyors zoomoláshoz forgassa az egér görgetőkerekét előre vagy hátra
- A standard nézet visszaállításához kattintson duplán a jobb egérgombbal

A vezérlőnek esztergáló üzemmódban zárt kontúrra van szüksége a nyersdarab definíciójaként.

MEGJEGYZÉS

Vigyázat, ütközésveszély!

A nyersdarab definíciójában kizárólag zárt kontúrokat használjon. Minden más esetben a zárt kontúrok a forgótengely mentén is meg lesznek munkálva, ami ütközést okoz.

- Kizárólag a szükséges kontúrelemeket válassza ki vagy programozza, pl. a készdarab definíciójában.

Zárt kontúr kiválasztásának lépései:

- **Kontúr** kiválasztása
- Válasszon ki minden szükséges kontúrelemet
- Válassza ki az első kontúrelem kiindulási pontját
- > A vezérlő lezárja a kontúrt.

Megmunkálási pozíciók kiválasztása és mentése

Kezelési útmutatások:

- Ha az opció 42 nincs engedélyezve, akkor ez a funkció nem érhető el az Ön számára.
- Ha a kontúrelemek nagyon közel vannak egymáshoz, használja a zoom-funkciót
- Szükség esetén válassza ki az alapbeállítást úgy, hogy a vezérlő a szerszámpályákat mutassa. **További információ:** "Alapbeállítások", oldal 470

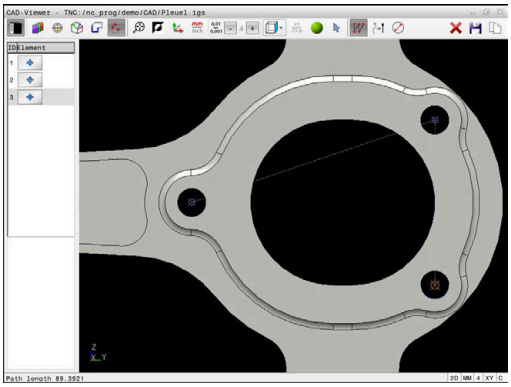

A pontmintázat-generátorban a megmunkálási pozíciók meghatározásához három lehetőség áll rendelkezésre:

- Egyszeri kiválasztás: A kívánt megmunkálási pozíciókat egy egérkattintással választja ki
  További információ: "Egyszeri kiválasztás", oldal 486
- Többszörös kiválasztás kijelöléssel: Több megmunkálási pozíciót a tartomány egérrel történő kihúzásával választ ki
  További információ: "Többszörös kiválasztás a jelöléssel", oldal 487
- Többszörös kiválasztás kereső szűrővel: Kiválasztja az összes megmunkálási pozíciót egy meghatározható átmérőtartományban
  További információ: "Többszörös kiválasztás keresőszűrővel", oldal 488

A megmunkálási pozíciók kijelölésének megszüntetése, törlése és mentése ugyanaz, mint a kontúrelemeknél.

Fájl típus kiválasztása

Az alábbi fájltípusokat tudja kiválasztani:

- Ponttáblázat (**.PNT**)
- Klartext párbeszédes programnyelv (**.H**)

Ha a megmunkálási pozíciókat Klartext párbeszédes programnyelvben menti el, akkor a vezérlő minden megmunkálási pozícióra egy külön egyenes mondatot hoz létre ciklushívással (**L X... Y... Z... F MAX M99**).

> Az alkalmazott NC-Szintaktikának köszönhetően a CAD-importtal létrehozott NC programok régebbi HEIDENHAIN-vezérlőkbe is exportálhatóak és ott feldolgozhatóak.

> A TNC 640 és a iTNC 530 ponttáblázata (**.PNT**) nem kompatibilis. Bármilyen más vezérlőtípusokba történő átvitel és feldolgozás előre nem látható működéshez vezet.

Egyszeri kiválasztás

Egyes megmunkálási pozíciók kiválasztásához az alábbiak szerint járjon el:

- ▶ Válassza ki a megmunkálási pozíció kiválasztási módot
- ▶ Vigye az egeret a kívánt elemre
- > A vezérlő a kiválasztható elemet narancssárgán ábrázolja.
- ▶ Válassza a körközéppontot megmunkálási pozícióként
- ▶ Vagy válasszon kört vagy körcikket
- > A vezérlő átveszi a kiválasztott megmunkálási pozíciót a listanézet ablakba.

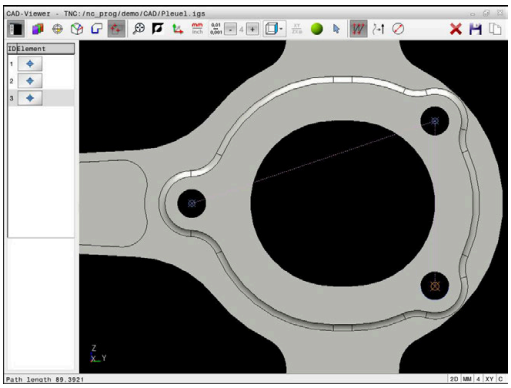

Többszörös kiválasztás a jelöléssel

Több megmunkálási pozíció kijelöléséhez az alábbiak szerint járjon el:

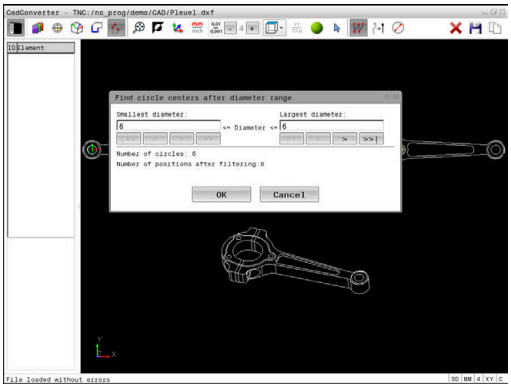

- Válassza ki a megmunkálási pozíció kiválasztási módot

- Hozzáadás aktiválása
> A vezérlő alábbi szimbólumot mutatja:

- Jelölje ki nyomva tartott bal egérgombbal a területet
> A vezérlő megjeleníti legkisebb és legnagyobb azonosított átmérőt egy felugró ablakban.
- Ha szükséges, változtassa meg a szűrőbeállításokat
  További információ: "Szűrőbeállítások", oldal 488
- Hagyja jóvá az átmérőtartományt az **OK**-val
> A vezérlő átveszi a kiválasztott átmérőtartomány valamennyi megmunkálási pozícióját a listanézet ablakba.

Többszörös kiválasztás keresőszűrővel

Több megmunkálási pozíció keresőszűrővel történő kiválasztásához az alábbiak szerint járjon el:

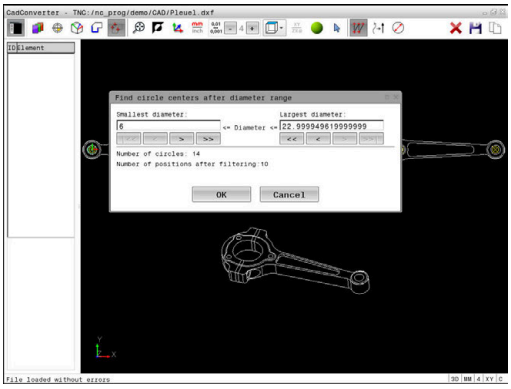

- Válassza ki a megmunkálási pozíció kiválasztási módot

- Keresőszűrő aktiválása
> A vezérlő megjeleníti legkisebb és legnagyobb azonosított átmérőt egy felugró ablakban.
- Ha szükséges, változtassa meg a szűrőbeállításokat
  További információ: "Szűrőbeállítások", oldal 488
- Hagyja jóvá az átmérőtartományt az **OK**-val
> A vezérlő átveszi a kiválasztott átmérőtartomány valamennyi megmunkálási pozícióját a listanézet ablakba.

Szűrőbeállítások

A furatpozíciók kijelölésére szolgáló gyors kiválasztási funkció használata után megjelenik egy felugró ablak, amelyben a legkisebb furatátmérő a bal oldalon, a legnagyobb pedig a jobb oldalon látható. Közvetlenül az átmérő kijelzés alatt található gombokkal beállíthatja az átmérőt, így azokat az átmérőket töltheti be, amelyeket szeretné.

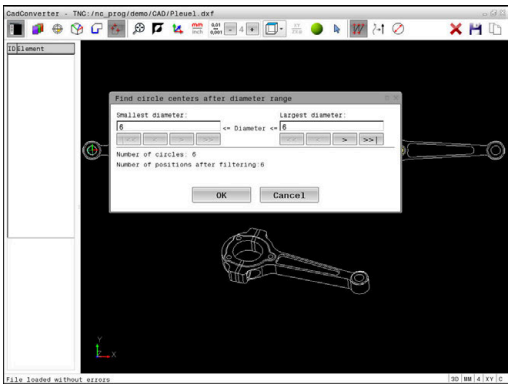

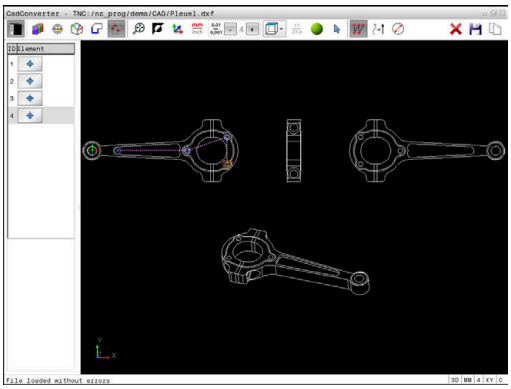

Az alábbi gombok állnak rendelkezésére:

Ikon	Legkisebb átmérő szűrőbeállítása
!<<	A legkisebb átmérő megjelenítése (alapbeállítás)
<	Az eggyel kisebb átmérő megjelenítése
>	Az eggyel nagyobb átmérő megjelenítése
>>	A legnagyobb meglévő átmérő megjelenítése. A vezérlő a legkisebb átmérőhöz tartozó szűrő értékét állítja a legnagyobb átmérőhöz beállított értékre

Ikon	Legnagyobb átmérő szűrőbeállítása
<<	A legkisebb meglévő átmérő megjelenítése. A vezérlő a legnagyobb átmérőhöz tartozó szűrő értékét állítja a legkisebb átmérőhöz beállított értékre
<	Az eggyel kisebb átmérő megjelenítése
>	Az eggyel nagyobb átmérő megjelenítése
>>!	A legnagyobb átmérő megjelenítése (alapbeállítás)

A szerszámpályákat a **SZERSZÁMPÁLYA KIJELZÉS** H ikonra kattintással jelenítheti meg.

További információ: "Alapbeállítások", oldal 470

Elem információ

A vezérlő az Elem információi ablakban megjeleníti a legutoljára kiválasztott megmunkálási pozíció koordinátáit.

A grafikus megjelenítést az egérrel is módosíthatja. Alábbi funkciók állnak rendelkezésre:

- A modell forgatásához mozgassa az egeret lenyomott jobb egérgombbal
- Az ábrázolt modell eltolásához mozgassa az egeret a középső egérgomb nyomva tartásával vagy az egér görgetőkerekével
- Meghatározott terület nagyításához válassza ki a területet nyomva tartott bal egérgombbal
- Gyors zoomoláshoz forgassa az egér görgetőkerekét előre vagy hátra
- A standard nézet visszaállításához kattintson duplán a jobb egérgombbal

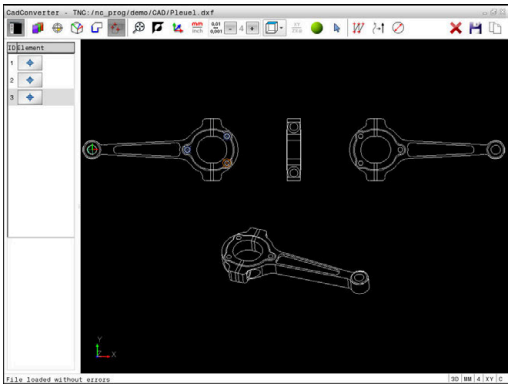

13

Paletták

13.1 Palettakezelő

Alkalmazás

> Vegye figyelembe a Gépkönyv előírásait.
>
> A palettatáblázatok kezelése gépfüggő funkció. A standard működési formát az alábbiakban olvashatja.

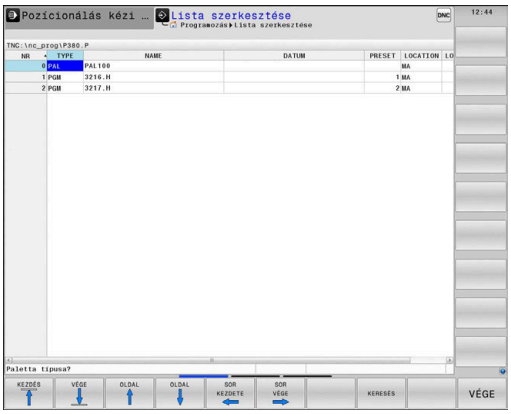

A palettatáblázatokat (**.p**) főként palettacserélővel rendelkező megmunkáló központoknál alkalmazzák. A palettatáblázatok hívják meg a különböző palettákat (PAL), opcionálisan a felfogó készülékeket (FIX) és a hozzá tartozó megmunkáló programokat (PGM). A palettatáblázatok aktiválják az összes meghatározott nullapontot és nullapont táblázatot.

Paletta cserélő nélkül a palettatáblázatokat használhatja a különböző nullapontokkal rendelkező NC programok **NC-Start**-val való egymást követő végrehajtására.

> A palettatáblázat fájlnevének mindig betűvel kell kezdődnie.

A palettatáblázatok oszlopai

A gépgyártó a palettatáblázathoz egy prototípust hoz létre, amely automatikusan megnyílik egy új palettatáblázat létrehozásakor.

A prototípus alábbi oszlopokat tartalmazhatja:

Oszlop	Jelentés	Mezőtípus
NR	A vezérlő automatikusan hozza létre a bejegyzést. Bevitel szükséges a **Sor sorszáma** mezőbe a **MONDATKERESÉS** funkcióban.	A bevitel kötelező
TÍPUS	A vezérlő az alábbi bejegyzéseket különbözteti meg: ■ **PAL** paletta ■ **FIX** felfogó készülék ■ **PGM** NC program Válassza ki a bejegyzéseket az **ENT** gombbal és a nyílgombokkal vagy a funkciógomb segítségével.	A bevitel kötelező
NÉV	Fájlnév A gépgyártó határozza meg a paletták és felfogó készülékek nevét, míg a programok nevét Ön határozhatja meg. Meg kell adnia a teljes elérési utakat, ha az NC programokat nem a palettatáblázat könyvtárába mentette.	A bevitel kötelező
DÁTUM	Nullapont Meg kell adnia a teljes elérési utakat, ha a nullapont táblázatot nem a palettatáblázat könyvtárába mentette. Ciklus **G53**-val aktiválhatja a nullapont táblázat nullapontjait az NC programban.	Opciómező A bejegyzés csak nullapont táblázat alkalmazása esetén szükséges.
PRESET	Munkadarab bázispont Adja meg a munkadarab nullapontját.	Opciómező

Oszlop	Jelentés	Mezőtípus
HELY	A paletta tartózkodási helye Az **MA** bejegyzés jelöli, hogy a munkatérben a megmunkáláshoz paletta vagy felfogó készülék található-e. Az **MA** beviteléhez nyomja meg az **ENT** gombot. A **NO ENT** gombbal visszavonhatja a bevitelt és felfüggesztheti a megmunkálást.	Opciómező Ha adott az oszlop, akkor a bejegyzést kötelező megadni.
LOCK	Sor zárolva A ***** jel használatával kizárhatja a paletta táblázat sorát a feldolgozás alól. Nyomja meg az **ENT** gombot a sor ***** bejegyzéssel való azonosításához. Az **NO ENT** gombbal tudja a zárolást feloldani. A végrehajtás zárolható egyedi NC programok, felfogó készülékek vagy teljes paletták esetén is. Egy zárolt paletta nem-zárolt sorai (pl. PGM) sem lesznek végrehajtva.	Opciómező
PALPRES	A paletta bázispont száma	Opciómező A bejegyzés csak paletta bázispontok alkalmazása esetén szükséges.
W-STATUS	Megmunkálási állapot	Opciómező A bejegyzés csak szerszámorientált megmunkálás esetén szükséges.
METHOD	Megmunkálási módszer	Opciómező A bejegyzés csak szerszámorientált megmunkálás esetén szükséges.
CTID	Azonosító szám az újbóli belépéshez	Opciómező A bejegyzés csak szerszámorientált megmunkálás esetén szükséges.
SP-X, SP-Y, SP-Z	Az X, Y és Z lineáris tengelyek biztonsági magassága	Opciómező
SP-A, SP-B, SP-C	Az A, B és C forgótengelyek biztonsági magassága	Opciómező
SP-U, SP-V, SP-W	Az U, V és W párhuzamos tengelyek biztonsági magassága	Opciómező
DOC	Kommentár	Opciómező
COUNT	**Megmunkálások száma** A **PAL** típusú sorok esetén: A palettaszámláló **TARGET** oszlopban meghatározott célértékének jelenlegi aktuális értéke A **PGM** típusú sorok esetén: Az az érték, hogy mennyivel nőtt a palettaszámláló aktuális értéke az NC program végrehajtása után	Opciómező
TARGET	**Megmunkálások teljes száma** A palettaszámláló célértéke a **PAL** típusú sorok esetén A vezérlő addig ismétli ennek a palettának az NC programjait, amíg el nem éri a célértéket.	Opciómező

Eltávolíthatja a **LOCATION** oszlopot, ha csak olyan palettatáblázatokat használ, amelyeknél a vezérlő minden sort végrehajt.

További információ: "Oszlop beszúrása vagy eltávolítása", oldal 496

Palettatáblázat szerkesztése

Egy új palettatáblázat létrehozásakor az kezdetben üres. A funkciógombok segítségével tud sorokat beszúrni, majd azokban szerkeszteni.

Funkciógomb	Szerkesztési funkció
KEZDÉS	Táblázat kezdetének kiválasztása
VÉGE	Táblázat végének kiválasztása
OLDAL	Ugrás a táblázat előző oldalára
OLDAL	Ugrás a táblázat következő oldalára
SOR BEIL-LESZTÉSE	Sor beszúrása a táblázat végére
SOR TÖRLÉSE	Sor törlése a táblázat végén
N SORT A VÉGÉRE BEILLESZT	Több sor beillesztése a táblázat végére
PILLNTNYI ÉRTÉKET MÁSOL	Aktuális érték másolása
MÁSOLT ÉRTÉKET BEILLESZT	Másolt érték beszúrása
SOR KEZDETE	Sor elejének kiválasztása
SOR VÉGE	Sor végének kiválasztása
KERESÉS	Szöveg vagy érték keresése
OSZLOPOK RENDEZÉSE/ ELREJTÉSE	Táblázat oszlopok rendezése vagy elrejtése
AKTUÁLIS MEZŐT SZERKESZT	Aktuális mező szerkesztése
RENDEZÉS	Rendezés oszloptartalom szerint
TOVÁBBI MŰVELETEK	Mellékfunkciók pl. mentés
KIVÁLASZT	Párbeszédablak megnyitása a fájl elérési útvonalának kiválasztásához

Palettatáblázat kiválasztása

A palettatáblázat kiválasztása vagy egy új palettatáblázat létrehozása az alábbiak szerint történik:

- Váltson **Programozás** üzemmódba vagy valamelyik programfutás üzemmódba
- Nyomja meg a **PGM MGT** gombot

Ha nem jelenik meg palettatáblázat:

- Nyomja meg a **TÍPUSVÁLASZTÁS** funkciógombot
- Nyomja meg az **ÖSSZESET** funkciógombot
- Válasszon ki egy palettatáblázatot a nyílbillentyűkkel, vagy írjon be egy új fájlnevet egy új táblázat (**.p**) létrehozásához
- Hagyja jóvá az **ENT** gombbal

> A **Képernyőfelosztás** gombbal válthat a listanézet vagy a nyomtatványnézet között.

Oszlop beszúrása vagy eltávolítása

> Ezt a funkciót csak akkor tudja használni, ha megadja az **555343** kódszámot.

A konfigurációtól függően az újonnan létrehozott palettatáblázat nem tartalmaz minden oszlopot. Ahhoz például, hogy szerszámorientáltan tudjon dolgozni, olyan oszlopokra van szüksége, amelyeket először be kell illesztenie.

Oszlop üres paramétertáblázatba való beillesztéséhez az alábbiak szerint járjon el:

- Nyissa meg a palettatáblázatot
- Nyomja meg a **TOVÁBBI MŰVELETEK** funkciógombot
- Nyomja meg a **FORMÁTUM SZERK.** funkciógombot
  - A vezérlő egy felugró ablakban megjeleníti a rendelkezésre álló oszlopok listáját.
- A nyíl gombokkal válassza ki a kívánt oszlopot
- Nyomja meg az **OSZLOP BESZÚRÁSA** funkciógombot
- Hagyja jóvá az **ENT** gombbal

Az **OSZLOP TÖRLÉSE** funkciógombbal távolítja el újból az oszlopot.

Alapok Szerszámorientált megmunkálás

Alkalmazás

Vegye figyelembe a Gépkönyv előírásait.

A szerszámorientált megmunkálás gépfüggő funkció. Az alábbiakban a standard funkcióterjedelmet olvashatja.

A szerszámorientált megmunkálással a palettacserélővel nem rendelkező gépekkel egyszerre több munkadarabot tud megmunkálni, a szerszámok cseréjének idejét pedig megtakaríthatja ezzel.

Korlátozások

MEGJEGYZÉS

Ütközésveszély!

Nem minden palettatáblázat és NC program alkalmas a szerszámorientált megmunkáláshoz. A szerszámorientált megmunkálással a vezérlő az NC programokat már nem egybefüggően hajtja végre, hanem felosztja azokat a szerszámhívásoknál. Az NC programok felosztásával a nem törölt funkciók (gépállapotok) az egész program alatt érvényben lehetnek. Ezáltal a megmunkálás közben ütközésveszély áll fenn!

- Vegye figyelembe az említett korlátozásokat
- Adaptálja a palettatáblázatot és NC programot a szerszámorientált megmunkáláshoz
  - A programinformációkat minden szerszám után minden NC programban újra kell programozni (pl. **M3** vagy **M4**)
  - A speciális és mellékfunkciókat minden szerszám előtt minden NC programban vissza kell állítania (pl. **Megmunkálási sík billentése** vagy **M138**)
- Óvatosan tesztelje a palettatáblázatot a hozzá tartozó NC programmal együtt **Mondatonkénti programfutás** üzemmódban

A következő funkciók nem megengedettek:

- TCPM funkció, M128
- M144
- M101
- M118
- A palettabázispont cseréje

Alábbi funkciók különösen az újbóli belépéskor igényelnek különös óvatosságot:

- Gépállatok módosítása mellékfunkciókkal (pl. M13)
- Konfigurációba írás (pl. WRITE KINEMATICS)
- Mozgási tartomány átkapcsolása
- Ciklus **G62**
- Ciklus **G800**
- A megmunkálási sík billentése

A palettatáblázatok oszlopai szerszámorientált megmunkáláshoz

Amennyiben a gépgyártó eltérő konfigurációt nem alkalmaz, a szerszámorientált megmunkáláshoz alábbi oszlopokra van kiegészítőleg szüksége:

Oszlop	Jelentés
W-STATUS	A megmunkálási státusz a megmunkálás folyamatát határozza meg. Megmunkálatlan munkadarabhoz adjon meg BLANK-ot. A vezérlő ezt a bejegyzést automatikusan módosítja a megmunkálás során. A vezérlő az alábbi bejegyzéseket különbözteti meg: ■ BLANK BEJEGYZÉSEKET/ Nincs bejegyzés: nyers munkadarab, megmunkálás szükséges ■ INCOMPLETE: megmunkálás még nem teljes, további megmunkálás szükséges ■ ENDED: megmunkálás befejeződött, további megmunkálás nem szükséges ■ EMPTY: üres hely, nem szükséges megmunkálás ■ SKIP: megmunkálás átugrása
METHOD	A megmunkálási mód meghatározása A szerszámorientált megmunkálás a paletta többszöri felfogásán keresztül is lehetséges, de nem több palettán keresztül. A vezérlő az alábbi bejegyzéseket különbözteti meg: ■ WPO: szerszámorientált (standard) ■ TO: szerszámorientált (első munkadarab) ■ CTO: szerszámorientált (további munkadarabok)
CTID	A vezérlő az újbóli belépés azonosító számát mondatra ugrással automatikusan létrehozza. Ha törli vagy módosítja a bejegyzést, az újbóli belépés már nem lehetséges.
SP-X, SP-Y, SP-Z, SP-A, SP-B, SP-C, SP-U, SP-V, SP-W	A meglévő tengelyekkel kapcsolatos biztonsági magasságot biztosító bejegyzés opcionális. A tengelyek vonatkozásában biztonsági pozíciókat határozhat meg. Ezekre a pozíciókra csak akkor áll a vezérlő, ha a gépgyártó azokat NC makrókba beprogramozta.

13.2 Batch Process Manager (opció 154)

Alkalmazás

Vegye figyelembe a Gépkönyv előírásait.

A **Batch Process Manager** funkciót a gépgyártó engedélyezi és hagyja jóvá.

A **Batch Process Manager** használatával lehetővé válik a megbízások tervezése a szerszámgépen.

A tervezett NC programokat egy megbízási listába menti el. A megbízási lista a **Batch Process Manager**-val nyílik meg.

Alábbi információk jelennek meg:

- Az NC program hibáktól mentes állapota
- Az NC programok átfutási ideje
- A szerszámok rendelkezésre állása
- A gépen elvégzendő, szükséges manuális beavatkozások időpontja

Ahhoz, hogy minden információt megkapjon, engedélyezni kell és be is kapcsolnia a szerszámalkalmazás teszt funkciót!

További információk: Felhasználói kézikönyv **Beállítás, NC programok tesztelése és végrehajtása**

Alapok

A **Batch Process Manager** az alábbi üzemmódokban áll az Ön rendelkezésére.

- **Programozás**
- **Mondatonkénti programfutás**
- **Folyamatos programfutás**

Programozás üzemmódban hozhat létre és változtathat megbízási listát.

A megbízási lista a **Mondatonkénti programfutás** és a **Folyamatos programfutás** üzemmódokban lesz végrehajtva. Változtatás csak korlátozottan lehetséges.

Képernyőkijelzés

Ha megnyitja a **Batch Process Manager** funkciót a **Programozás** üzemmódban, a következő képernyőfelosztás áll rendelkezésre:

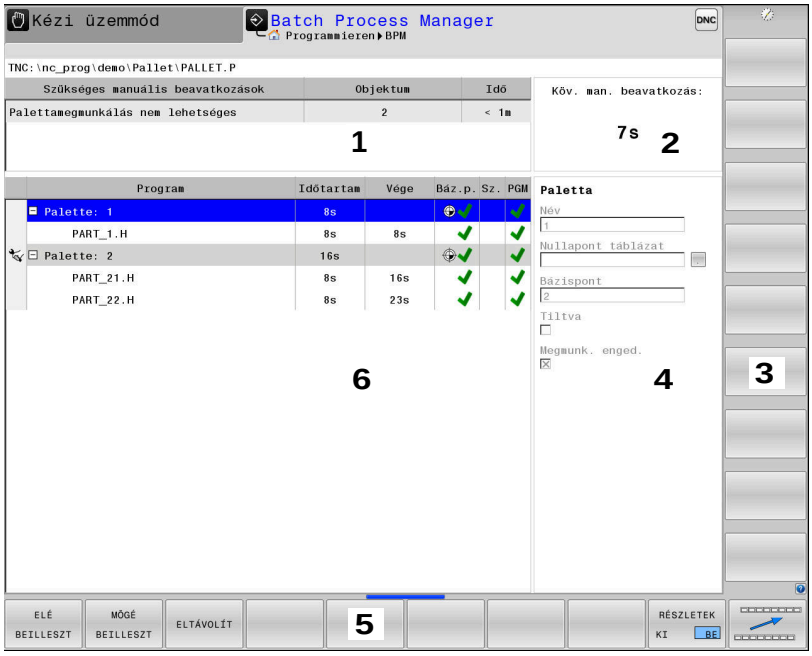

1 Megjelenít minden szükséges manuális beavatkozást
2 Megjeleníti a következő manuális beavatkozást
3 Megjeleníti adott esetben a gép gyártójának aktuális funkciógombjait
4 Megjeleníti a kék háttérrel látható sor módosítható adatait
5 Megjeleníti az aktuális funkciógombokat
6 Megjeleníti a megbízási listát

A megbízási lista oszlopai

Oszlop	Jelentés
Nincs oszlopnév	A **Paletta**, **Felfogás** vagy **Program** státusza
Program	A **Paletta**, **Felfogás** vagy **Program** neve és elérési útvonala Palettaszámláló információk: ■ A **PAL** típusú sorok esetén: A palettaszámláló (**COUNT**) jelenlegi aktuális értéke és a (**TARGET**) definiált célértéke ■ A **PGM** típusú sorok esetén: Az az érték, hogy mennyivel nőtt az aktuális érték az NC program végrehajtása után Megmunkálási módszer: ■ Szerszámorientált megmunkálás ■ Szerszámorientált megmunkálás
Időtartam	Futási idő másodpercben Ez az oszlop csak akkor jelenik meg, ha a gép 19 collos képernyővel rendelkezik.

Oszlop	Jelentés
Vége	A futási idő vége ■ Idő a **Programozás** üzemmódban ■ Tényleges idő **Mondatonkénti programfutás** és **Folyamatos programfutás** üzemmódban
Bezpkt.	A munkadarab bázispont állapota
T	Az alkalmazott szerszámok állapota
Pgm	Az NC program állapota
Sts	Megmunkálási állapot

Az első oszlopban a **Paletta**, **Felfogás** és **Program** állapota ikonok formájában jelenik meg.

Az ikonok jelentése az alábbi:

Ikon	Jelentés
	Paletta, **Felfogás** vagy **Program** zárolva van
	Paletta vagy **Felfogás** nem engedélyezettek a megmunkáláshoz
	A sort a **Mondatonkénti programfutás** vagy **Folyamatos programfutás** éppen végrehajtja és az nem szerkeszthető
	Ebben a sorban kézi programmegszakítás történt

A **Program** oszlopokban a megmunkálási mód ikonok formájában jelenik meg.

Az ikonok jelentése az alábbi:

Ikon	Jelentés
Nincs ikon	Szerszámorientált megmunkálás
	Szerszámorientált megmunkálás ■ Kezdet ■ Vége

A **Báz.p.**, **T** és **Pgm** oszlopokban az állapot ikonok formájában jelenik meg.

Az ikonok jelentése az alábbi:

Ikon	Jelentés
	Az ellenőrzés lezárult
	Az ellenőrzés lezárult Programszimuláció aktív **Dynamic Collision Monitoring (DCM)** (opció 40) funkcióval

Ikon	Jelentés
	Az ellenőrzés hibával zárult, pl. egy szerszám éltartama lejárt, ütközésveszély
	Az ellenőrzés még nem zárult le
	A program felépítése nem megfelelő, pl. a paletta nem tartalmaz alárendelt programokat
	A munkadarab bázispontja meg van határozva
	A bevitel ellenőrzése szükséges Munkadarab bázispontot hozzárendelhet a palettához vagy minden alárendelt NC programhoz.

Kezelési útmutatások:

- A **Programozás** üzemmódban a **Wkz** oszlop mindig üres, mert a vezérlő a státuszt mindig csak a **Mondatonkénti programfutás** és **Folyamatos programfutás** üzemmódokban vizsgálja.
- Ha nem engedélyezi vagy nem kapcsolja be a gépén a szerszámalkalmazás teszt funkciót, a **Pgm** oszlopban nem jelenik meg ikon.

  További információk: Felhasználói kézikönyv **Beállítás, NC programok tesztelése és végrehajtása**

Az **Sts** oszlopokban a megmunkálási mód ikonok formájában jelenik meg.

Az ikonok jelentése az alábbi:

Ikon	Jelentés
	Nyers munkadarab, megmunkálás szükséges
	Megmunkálás nem teljes, további megmunkálás szükséges
	Megmunkálás befejeződött, további megmunkálás nem szükséges
	Megmunkálás átugrása

Kezelési útmutatások:
- A megmunkálás állapota a megmunkálás közben automatikusan beállítódik
- Csak ha a **W-STATUS** oszlop adott a palettatáblázatban, akkor látható az **Sts** oszlop a **Batch Process Manager**-ben

További információk: Felhasználói kézikönyv **Beállítás, NC programok tesztelése és végrehajtása**

Batch Process Manager megnyitása

Vegye figyelembe a Gépkönyv előírásait.
A **standardEditor** (102902 sz.) gépi paraméterrel a gépgyártó határozza meg, hogy a vezérlő melyik alapértelmezett editort használja.

Programozás üzemmód

Ha a vezérlő a palettatáblázatot (p.) nem megbízási listaként nyitja meg a Batch Process Manager-ben, az alábbiak szerint járjon el:

- Válassza ki a kívánt megbízási listát

▷
- Átkapcsolás a funkciógombsorok között

TOVÁBBI MŰVELETEK
- Nyomja meg a **TOVÁBBI MŰVELETEK** funkciógombot

EDITORT VÁLASZT
- Nyomja meg az **EDITORT VÁLASZT** funkciógombot
> A vezérlő a **Válasszon szerkesztőt** felugró ablakot nyitja meg.

↓
- Válassza ki a **BPM-EDITOR**-t

ENT
- Hagyja jóvá az **ENT** gombbal

OK
- Vagy pedig nyomja meg az **OK** funkciógombot
> A vezérlő megnyitja a megbízási listát a **Batch Process Manager**-ben.

Mondatonkénti programfutás és Folyamatos programfutás üzemmód

Ha a vezérlő a palettatáblázatot (p.) nem megbízási listaként nyitja meg a Batch Process Manager-ben, az alábbiak szerint járjon el:

- Nyomja meg a **Képernyőfelosztás** gombot

BPM
- Nyomja meg a **BPM** gombot
> A vezérlő megnyitja a megbízási listát a **Batch Process Manager**-ben.

Funkciógombok

A következő funkciógombok állnak az Ön rendelkezésére:

Vegye figyelembe a Gépkönyv előírásait.
A gépgyártó saját funkciógombokat konfigurálhat.

Funkciógomb	Funkciók
RÉSZLETEK KI BE	Fa struktúra megnyitása vagy bezárása
SZERKESZT KI BE	Megnyitott megbízási lista szerkesztése
KÖZÉÍR ELTÁVOLÍT	Megjeleníti az **ELÉ BEILLESZT**, **MÖGÉ BEILLESZT** és t **ELTÁVOLÍT** funkciógomboka
ELTOL	Sor eltolása
KIJELÖL	Sor kijelölése
KIJELÖLÉS FELOLDÁSA	Kijelölés feloldása
ELÉ BEILLESZT	Új **Paletta**, **Felfogás** vagy **Program** beszúrása a kurzor pozíciója elé
MÖGÉ BEILLESZT	Új **Paletta**, **Felfogás** vagy **Program** beszúrása a kurzor pozíciója mögé
ELTÁVOLÍT	Sor vagy blokk eltávolítása
	Aktív ablak átváltása
KIVÁLASZT	Lehetséges bejegyzések kiválasztása a felugró ablakból
STÁTUSZ VISSZA-ÁLLÍTÁSA	Megmunkálási státusz visszaállítása nyersdarabra
MEGMUNKÁLÓ MÓDSZER	Válassza ki a munkadarab- vagy a szerszámorientált megmunkálást
ÜTKÖZÉS-ELLENŐRZÉS	Ütközésfelügyelet végrehajtása (opció 40) **További információ:** "Dinamikus ütközésfelügyelet (opció 40)", oldal 353
ÜTKÖZÉS-ELLENŐRZÉS MEGSZAKÍT	Ütközésfelügyelet megszakítsása (opció 40)
BEAVATKOZ. KI BE	Szükséges manuális beavatkozások megnyitása vagy bezárása
SZERSZÁM-KEZELÉSE	Bővített szerszámkezelő megnyitása
BELSŐ STOP	Megmunkálás megszakítása

Kezelési útmutatások:

- A **SZERSZÁMKEZELÉSE**, **ÜTKÖZÉSELLENŐRZÉS**, **ÜTKÖZÉSELLENŐRZÉS MEGSZAKÍT** és **BELSŐ STOP** kizárólag csak a **Mondatonkénti programfutás** és **Folyamatos programfutás** üzemmódokban érhető el.
- Ha a **W-STATUS** oszlop létezik a palettatáblázatban, akkor a **STÁTUSZ VISSZAÁLLÍTÁSA** funkciógomb elérhető.
- Ha a **W-STATUS**, **METHOD** és **CTID** oszlopok léteznek a palettatáblázatban, akkor a **MEGMUNKÁLÓ MÓDSZER** funkciógomb elérhető.

További információk: Felhasználói kézikönyv **Beállítás, NC programok tesztelése és végrehajtása**

Megbízási lista létrehozása

Új megbízási listát csak a fájlkezelőben tud létrehozni.

> A megbízási lista fájlnevének mindig betűvel kell kezdődnie.

- Nyomja meg a **Programozás** gombot
- Nyomja meg a **PGM MGT** gombot
- > A vezérlő megnyitja a fájlkezelőt.
- Nyomja meg az **ÚJ FÁJL** funkciógombot
- Adja a meg a fájlnevet (.**p**) végződéssel
- Hagyja jóvá az **ENT** gombbal
- > A vezérlő egy üres megbízási listát nyit a **Batch Process Manager**-ben.
- Nyomja meg a **BEILLESZT ELTÁVOLÍT** funkciógombot
- Nyomja meg a **MÖGÉ BEILLESZT** funkciógombot
- > A vezérlő a jobb oldalon megjeleníti a különböző típusokat.
- Válassza ki a kívánt típust
  - **Paletta**
  - **Felfogás**
  - **Program**
- > A vezérlő egy üres sort szúr be a megbízási listába.
- > A vezérlő a jobb oldalon megjeleníti a kiválasztott típust.
- Határozza meg az értékeket
  - **Név**: Adja meg közvetlenül a nevet vagy felugró ablak esetén válassza ki abból a nevet
  - **Nullapont táblázat**:: Szükség esetén adja meg közvetlenül a nevet vagy felugró ablak esetén válassza ki abból
  - **Bázispont**: Szükség esetén adja meg közvetlenül a munkadarab bázispontot
  - **Tiltva**: A kiválasztott cella ki van véve a megmunkálásból
  - **Megmunk. enged.**: A kiválasztott cella jóvá van hagyva megmunkálásra
- Hagyja jóvá a bevitelt az **ENT** gombbal
- Szükség esetén ismételje meg a fenti lépéseket
- Nyomja meg a **SZERKESZT** funkciógombot

Megbízási lista módosítása

Megbízási listát a **Programozás**, **Mondatonkénti programfutás** és **Folyamatos programfutás** üzemmódokban módosíthat.

Kezelési útmutatások:

- Ha egy megmunkálási lista a **Mondatonkénti programfutás** és **Folyamatos programfutás** üzemmódokban ki van választva, akkor nem lehetséges **Programozás** üzemmódban a megmunkálási listát változtatni.
- A megbízási lista módosítása megmunkálás közben csak korlátozottan lehetséges, mivel a vezérlő védett tartományt határoz meg.
- A védett tartományban található NC programok világosszürkével vannak ábrázolva.
- A megmunkálási lista módosítása Az ütközési teszt lezárt státuszt a Teszt lezárult stáusztra állítja vissza.

A **Batch Process Manager**-ben alábbiak szerint változtatja meg a megbízási lista egy sorát:

▶ Nyissa meg a kívánt megbízási listát

▶ Nyomja meg a **SZERKESZT** funkciógombot

▶ Álljon a kurzorral a kívánt sorra, pl. **Paletta**

> A vezérlő a kiválasztott sort kéken jeleníti meg.

> A vezérlő a jobb oldalon megjeleníti a változtatható értékeket.

▶ Szükség esetén nyomja meg az **ABLAKVÁLTÁS** funkciógombot

> A vezérlő az aktív ablakba vált.

▶ Alábbi adatokat módosíthatók:

- **Név**
- **Nullapont táblázat**
- **Bázispont**
- **Tiltva**
- **Megmunk. enged.**

▶ Hagyja jóvá a módosított adatokat az **ENT** gombbal

> A vezérlő átveszi a módosításokat.

▶ Nyomja meg a **SZERKESZT** funkciógombot

A **Batch Process Manager**-ben alábbiak szerint tolhatja el a megbízási lista egy sorát:

- Nyissa meg a kívánt megbízási listát

- Nyomja meg a **SZERKESZT** funkciógombot

- Álljon a kurzorral a kívánt sorra, pl. **Program**
- > A vezérlő a kiválasztott sort kéken jeleníti meg.

- Nyomja meg az **ELTOL** funkciógombot

- Nyomja meg a **KIJELÖL** funkciógombot
- > A vezérlő kijelöli azt a sort, ahol a kurzor áll.

- Vezesse a kurzort a megfelelő helyre
- > Ha a kurzor a megfelelő helyen áll, a vezérlő megjeleníti az **ELÉ BEILLESZT** és **MÖGÉ BEILLESZT** funkciógombokat.

- Nyomja meg a **ELÉ BEILLESZT** funkciógombot
- > A vezérlő beszúrja a sort az új helyre.

- Nyomja meg a **VISSZA** funkciógombot

- Nyomja meg a **SZERKESZT** funkciógombot

14

Esztergálás

14.1 Eszterga műveletek marógépeken (opció 50)

Bevezetés

A géptől és a kinematikától függően a marógépeken mind maró-, mind pedig esztergáló megmunkálások végrehajthatók. Ezáltal a munkadarabokat kompletten megmunkálhatja egy gépen, még akkor is, ha bonyolult maró- és esztergáló megmunkálások szükségesek.

Esztergáláskor a szerszám rögzített helyzetben van, miközben a forgóasztal a befogott munkadarabbal forgó mozgást végez.

Az eszterga műveletek a megmunkálási iránytól és a feladattól függően különböző gyártási eljárásokra tagolódnak, pl.:

- Hosszanti esztergálás
- Síkesztergálás
- Beszúró esztergálás
- Menetesztergálás

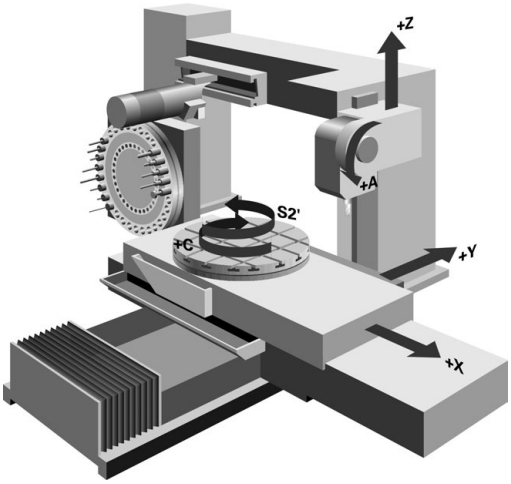

> A vezérlő az egyes gyártási eljárásokhoz többféle ciklust kínál.
>
> **További információk:** Felhasználói kézikönyv **Megmunkálási ciklusok programozása**

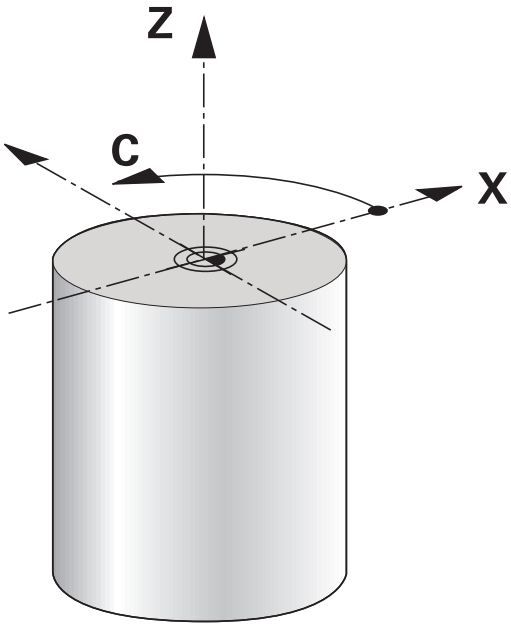

A vezérlőn egyszerűen tud váltani az NC programon belül a maró és eszterga üzemmód között. Eszterga módban a körasztal szolgál főorsóként, az álló szerszám pedig a maróorsóban van. Ezáltal forgásszimmetrikus kontúrok keletkeznek. Ehhez a szerszámbázispontnak az esztergaorsó középpontjában kell lennie.

Esztergaszerszámok kezelése a maró- vagy fúrószerszámokétól eltérő geometriai leírást igényel. A vágóél-sugárkorrekció végrehajtásához például a vezérlőnek szüksége van a vágóél sugarának definíciójára. A vezérlő speciális szerszámtáblázatot kínál esztergaszerszámok számára. A vezérlő a szerszámkezelőben az aktuális szerszámtípusra csak a szükséges szerszámadatokat mutatja.

További információk: Felhasználói kézikönyv **Beállítás, NC programok tesztelése és végrehajtása**

A megmunkáláshoz különféle ciklusok állnak rendelkezésre. A ciklusok utólag beállított forgótengelyekkel is használhatók.

További információ: "Döntött esztergálás", oldal 522

Az esztergálás koordináta síkja

Az esztergálásra kijelölt tengelyek úgy vannak meghatározva, hogy az X koordinátáták írják le a munkadarab átmérőjét és a Z koordináták pedig a hosszirányú pozíciókat.

Tehát a programozás mindig a **ZX** megmunkálási síkban történik. A szükséges elmozdulásokhoz alkalmazandó gépi tengelyek az adott gépi kinematikától függenek, és ezeket a gép gyártója határozza meg. Így az esztergafunkciókat tartalmazó NC programok messzemenően kicserélhetők egymással és a gép típusától függetlenek.

Vágóélsugár korrekció SRK

Az esztergaszerszámok a szerszám csúcsában szerszámél sugárral rendelkeznek (**RS**). Ennek eredményeként kúpok, letörések és sugarak megmunkálásakor pontatlanság keletkezhet a kontúron, mert a programozott mozgáspályák az elméleti S szerszámcsúcsra vonatkoznak. Az SRK megakadályozza az így fellépő eltéréseket.

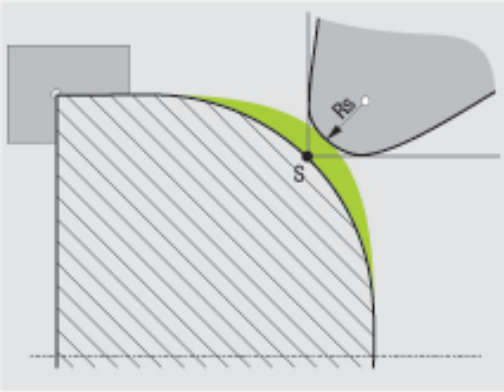

Az eszterga ciklusokban a vezérlő automatikusan hajtja végre a szerszámsugár korrekciót. Meghatározott mozgásmondatokban és a programozott kontúron belül az SRK **G41** vagy **G42** utasításokkal aktiválható.

A vezérlő a forgácsolandó geometriát a **P-ANGLE** csúcsszög és a **T-ANGLE** beállítási szöggel ellenőrzi. A ciklusban lévő kontúrelemeket a vezérlő csak addig dolgozza fel, ameddig a meghatározott szerszámmal ez lehetséges.

Ha a maradék anyag a mellékél szöge miatt megáll, a vezérlő figyelmeztetést jelenít meg. A **suppressResMatlWar** (201010 sz.) gépi paraméterrel a figyelmeztetést felfüggesztheti.

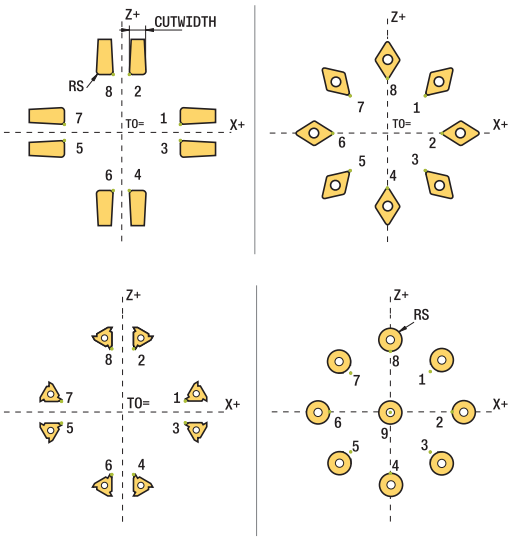

> Programozási útmutatások:
> - Semleges pozíciójú forgácsoló él (**TO=2, 4, 6, 8**) esetén a sugárkorrekció iránya nem egyértelmű. Ebben az esetben az SRK csak a megmunkáló ciklusokon belül lehetséges.
>
> A szerszámél sugárkorrekció döntött megmunkálás esetén is lehetséges.
>
> Az aktív mellékfunkciók korlátozzák az alkalmazást:
>
> - Az **M128** esetén a szerszámél sugárkorrekció kizárólag megmunkálási ciklussal kapcsolatban lehetséges
> - Az **M144** vagy **FUNCTION TCPM** és **REFPNT TIP-CENTER** együttese esetén a szerszámél sugárkorrekció minden pozicionáló mondatnál lehetséges, pl. **G41**/**G42**-vel

Elméleti szerszámcsúcs

Az elméleti szerszámcsúcs a szerszám koordinátarendszerében érvényes. Ha dönti a szerszámot, a szerszámcsúcs helyzete a szerszámmal együtt elforog.

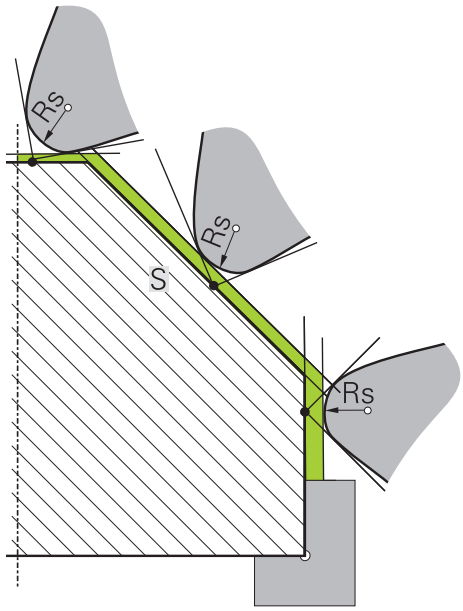

Virtuális szerszámcsúcs

A virtuális szerszámcsúcsot a **FUNCTION TCPM** funkcióval és a **REFPNT TIP-CENTER** kiválasztással aktiválja. A virtuális szerszámcsúcs kiszámításának előfeltétele a szerszámadatok megfelelősége.

A virtuális szerszámcsúcs a munkadarab koordinátarendszerében érvényes. Ha dönti a szerszámot, a virtuális szerszámcsúcs változatlan marad, amíg a szerszám **TO** orientációja nem változik. A vezérlő a **TO** állapotkijelzést és ezzel a virtuális szerszámcsúcsot is automatikusan átváltja, ha a szerszám elhagyja pl. a **TO 1**-hez érvényes szögtartományt.

A virtuális szerszámcsúcs teszi lehetővé, hogy a döntött, tengellyel párhuzamos hosszanti és síkmegmunkálást sugárkorrekció nélkül is a kontúrnak megfelelően hajtsa végre.

További információ: "Szimultán esztergálás", oldal 524

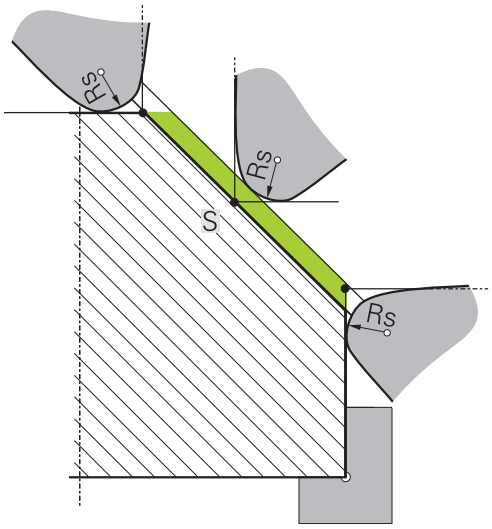

14.2 Alapfunkciók (opció 50)

Forgácsoló üzem és marási üzem közötti kapcsolás

Vegye figyelembe a Gépkönyv előírásait.

Az esztergálást és az üzemmódok átváltását a gép gyártója konfigurálja és engedélyezi.

A marási és forgácsolási megmunkálások közötti váltáshoz át kell kapcsolnia az épp aktuális üzemmódot.

A megmunkálási módok átkapcsolásához használja a **FUNCTION MODE TURN** és **FUNCTION MODE MILL** NC-funkciókat.

Ha az eszterga mód aktív, a vezérlő az állapotkijelzőn egy szimbólumot jelenít meg.

Szimbólum	Megmunkálási mód
	Forgácsolási mód aktív: **FUNCTION MODE TURN**
Nincs szimbólum	Marási mód aktív: **FUNCTION MODE MILL**

Az üzemmódok közötti átváltáskor a vezérlő végrehajt egy makrót, ami meghatározza a gép-specifikus beállításokat az adott üzemmódhoz. A **FUNCTION MODE TURN** és **FUNCTION MODE MILL** NC funkcióival aktiválhatja azt a gépkinematikai modellt, amit a gép gyártója meghatározott és egy makróba mentett.

FIGYELMEZTETÉS

Figyelem, jelentős anyagi károk veszélye áll fenn!

Esztergáló megmunkálás közben pl. a nagy fordulatszámok és nehéz valamint kiegyensúlyozatlan munkadarabok miatt igen nagy fizikai erők lépnek fel. Hibás megmunkálási paraméterek, figyelmen kívül hagyott kiegyensúlyozatlanság vagy rossz befogás esetén a megmunkálás közben megnövekedett baleseti kockázat áll fenn!

- A munkadarabot mindig az orsó középpontjába fogja be
- A munkadarabot mindig jól fogja be
- Alacsony fordulatszámokat programozzon (szükség esetén növelje)
- Maximálja a fordulatszámot (szükség esetén növelje)
- Szűntesse meg a kiegyensúlyozatlanságot (kalibrálás)

Programozási útmutatások:

- Ha aktív a **Megmunkálási sík billentése** vagy a **TCPM** funkció, nem tud üzemmódot váltani.
- Eszterga módban a nullaponteltolás kivételével nem engedélyezettek a koordináta átszámítások ciklusai.
- A szerszámorsó orientációja (orsószög) a megmunkálás irányától függ. Külső megmunkálás esetén a szerszámélnek az eszterga főorsójának forgástengelye felé kell mutasson. Belső megmunkálásnál pedig a szerszámnak az eszterga főorsójának forgástengelyével ellentétes irányba kel mutatnia.
- A megmunkálási irány (külső és belső megmunkálás) módosítása az orsó forgásirányának módosítását is szükségessé teszi.
- Esztergálásnál a szerszámélnek és az orsó forgástengelyének egy magasságban kell lenniük. Esztergálásnál ezért a szerszámot az eszterga orsó forgástengelyének Y koordinátájához kell előpozicionálnia.
- Az M138-val tudja kiválasztani az érintett forgótengelyeket az M128-hoz és TCPM-hez.

Kezelési útmutatások:

- Eszterga üzemmódnál a bázispontnak az eszterga főorsó középpontjában kell lennie.
- Eszterga üzemmódban az átmérő értékek az X tengely pozíciókijelzőjében jelennek meg. A vezérlő ezt egy átmérő szimbólummal jelzi.
- Eszterga módban, a főorsó potmétere az eszterga orsóra vonatkozik (körasztal).
- Eszterga üzemmódban minden kézi tapintórendszer funkció alkalmazható a **Sarok letapogatása** és a **Sík letapogatása** kivételével. Eszterga üzemmódban az X tengely mérési értékei átmérő értékeknek felelnek meg.
- A forgácsolási funkciók definiálásához a smartSelect funkciót használhatja.
  További információ: "Speciális funkciók áttekintése", oldal 348
- Eszterga üzemmódban az **SPA**, **SPB** és **SPC** transzformációk a bázisponttáblázatból nem megengedettek. Ha a nevezett transzformációk egyikét aktiválja, a vezérlő az NC program eszterga üzemmódban való végrehajtása közben a **Transzformáció nem lehetséges** hibaüzenetet mutatja.

Megmunkálási mód megadása

- A speciális funkciókat tartalmazó funkciógombsor megjelenítése

- Nyomja meg a **FUNCTION MODE** funkciógombot

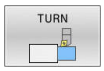

- Funkció a megmunkálási mód kiválasztásához: nyomja meg a **TURN** (esztergálás) vagy a **MILL** (marás) funkciógombot

Ha a gép gyártója engedélyezte a kinematika kiválasztását, a következőképpen járjon el:

- **KINEMAT.** funkciógombNyomja meg a **KINEMAT. VÁLASZT** gombot
- Kinematika kiválasztása

Példa

N110 FUNCTION MODE TURN "AC_TABLE"*	Esztergálás aktiválása
N120 FUNCTION MODE TURN*	Esztergálás aktiválása
N130 FUNCTION MODE MILL "B_HEAD"*	Marás aktiválása

Eszterga műveletek grafikus megjelenítése

Az eszterga műveleteket **Programteszt** üzemmódban tesztelheti. Ennek követelménye egy nyers munkadarab meghatározás, ami megfelel az eszterga folyamatoknak és opció azonosító 20-nak.

> A grafikai szimuláció segítségével meghatározott megmunkálási idő nem egyezik meg a tényleges megmunkálási idővel. A kombinált maró és esztergáló műveleteknél ennek okai többek között az üzemmódok átváltása.

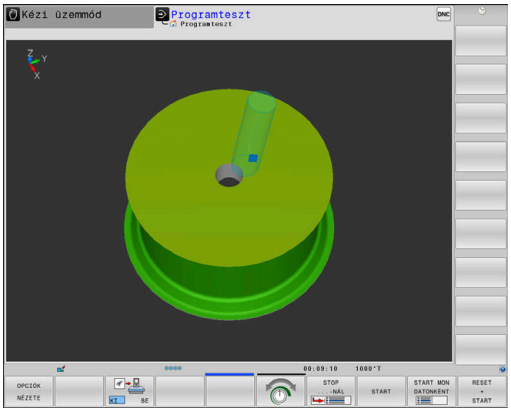

Grafikus megjelenítés a Programozás üzemmódban

Az eszterga műveletek grafikusan is szimulálhatók vonalas grafikával a **Programozás** üzemmódban. Az eszterga mód elmozdulásainak a **Programozás** módban való megjelenítéséhez módosítania kell a nézetet a funkciógomb segítségével.

További információ: "Programozói grafika létrehozása meglévő NC programhoz", oldal 216

Az esztergálásra kijelölt tengelyek úgy vannak meghatározva, miszerint az X koordináták írják le a munkadarab átmérőjét és a Z koordináták a hossziránnyú pozíciókat.

Ugyan az esztergálás kétdimenzionális síkban (X és Z koordináták) történik, négyszög alakú nyersdarab esetén a meghatározásakor az Y értéket is programoznia kell.

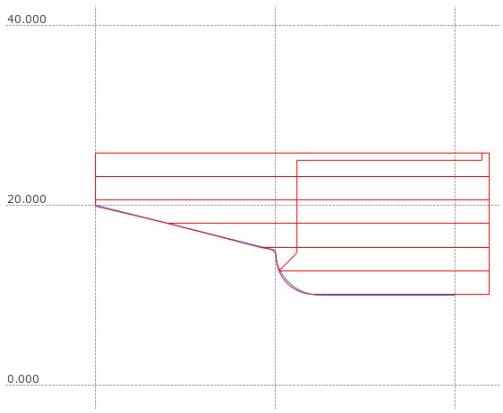

Példa: négyszög alakú nyersdarab

%LT 200 G71 *	
N10 G30 G18 X+0 Y-1 Z-50*	Nyersdarab meghatározása a grafikus szimulációhoz
N20 G31 G90 X+87 Y+1 Z+2*	
N30 T301*	Szerszám hívás
N40 G00 G40 G90 Z+250*	Szerszám visszahúzása a főorsó tengelyében gyorsjárattal
N50 FUNCTION MODE TURN*	Eszterga mód aktiválása

Fordulatszám programozás

Vegye figyelembe a Gépkönyv előírásait.

Ha állandó forgácsolási sebességű a megmunkálás, akkor a választott tartomány meghatározza a lehetséges főorsó fordulatszám tartományt. A lehetséges tartományok (ha vannak) a géptől függenek.

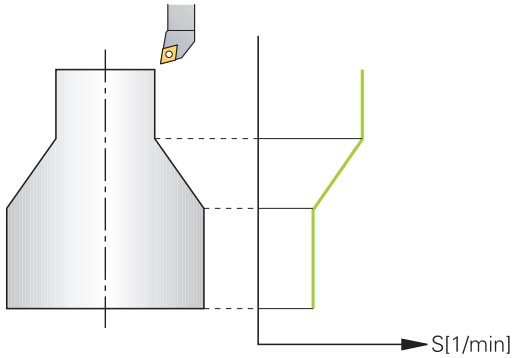

Esztergáláskor a megmunkálás történhet állandó főorsó fordulatszámon, vagy állandó forgácsolási sebességen is.

Ha a megmunkálás **VCONST:ON** állandó forgácsolási sebességgel történik, a vezérlő az esztergaorsó forgástengelye, és a szerszám csúcsa közötti távolság szerint módosítja a fordulatszámot.
A vezérlő növeli az asztal fordulatszámát, ha a pozícionálás a forgástengely felé halad, és csökkenti a fordulatszámot, ha a forgástengelytől kifelé halad.

VCONST:Ki állandó főorsó fordulatszámú folyamatok esetén, a fordulatszám független a szerszám pozíciójától.

A fordulatszám meghatározásához alkalmazza a **FUNCTION TURNDATA SPIN** funkciót. A vezérlő alábbi beviteli paramétereket biztosítja:

- VCONST: állandó vágósebesség ki/be (opcionális)
- VC: forgácsolási sebesség (opcionális)
- S: Névleges fordulatszám, ha nincs aktív állandó forgácsolási sebesség (opcionális)
- S MAX: Maximális fordulatszám állandó forgácsolási sebességgel (opcionális). Reset S MAX 0-val
- TARTOMÁNYVÁLTÓ: esztergaorsó tartománya (opcionális)

Fordulatszám meghatározása

Ciklus **G800** határozza meg a maximális fordulatszámot excentrikus esztergáláskor. A tengely programozható fordulatszám-korlátozását a vezérlő az excentrikus esztergálás után újból biztosítja.

A fordulatszám-korlátozás törléséhez programozzon **FUNCTION TURNDATA SPIN SMAX0**-t.

A maximális fordulatszám elérésekor a vezérlő az állapotkijelzőn az **S** helyett az **SMAX** állapotkijelzést jeleníti meg.

Példa

N30 FUNCTION TURNDATA SPIN VCONST:ON VC:100 GEARRANGE:2*	Egy állandó forgácsolási sebesség meghatározása a 2-es tartományban
N30 FUNCTION TURNDATA SPIN VCONST:OFF S550*	Egy állandó főorsó fordulatszám meghatározása
...	

Előtolás sebessége

Esztergáláskor az előtolás gyakran van megadva mm/fordulatban. A vezérlő az adott főorsó fordulathoz meghatározott értékkel mozgatja a szerszámot. Ezért a pályaelőtolás értéke függ a forgó főorsó fordulatszámától. Nagy fordulatszámon a vezérlő növeli az előtolást, alacsony fordulatszámon pedig csökkenti. Így végezheti egységes fogásmélységgel állandó forgácsolóerővel a megmunkálást, és ér el állandó forgácsleválasztást.

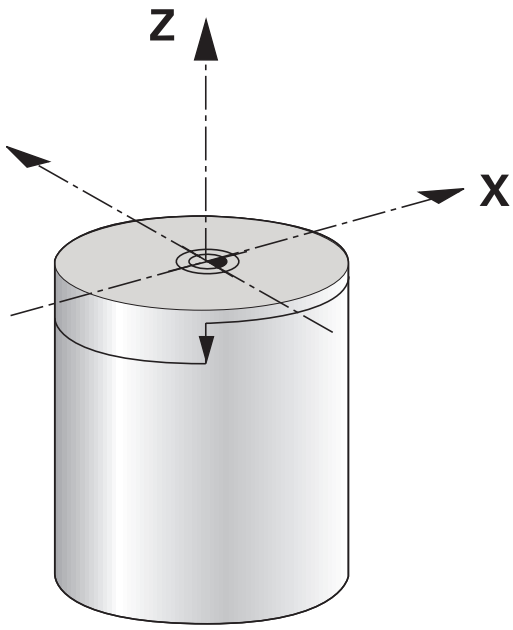

> Az állandó vágósebesség (**VCONST: ON**) sok esztergáló műveletnél nem tartható be, mivel a vezérlő előtte már elérte a maximális főorsó fordulatszámot. A **facMinFeedTurnSMAX** (201009 sz.) gépi paraméterrel a vezérlő a maximális fordulatszám elérése utáni viselkedését határozza meg.

A vezérlő alapértelmezett programozott előtolása mindig milliméter/perc (mm/perc). Ha az előtolást milliméter/fordulatban (mm/1) kívánja megadni, akkor programozzon **M136-t** . A vezérlő ezután valamennyi megadott előtolási értéket mm/1-ben értelmezi egészen az **M136** törléséig.

Az **M136** öröklődően érvényes a mondat elején, és **M137**-tel törölhető.

Példa

%LT 200 G71 *	
N40 G00 G40 G90 X+102 Z+2*	Mozgás gyorsjáratban
...	
N30 G01 X+87 F200*	Mozgás 200 mm/perc előtolással
N40 M136*	Előtolás milliméter/fordulatban megadva
N50 G01 X+154 F0.2*	Mozgás 0.2 mm/1 előtolással
...	

14.3 Eszterga program funkciók (opció 50)

Szerszámkorrekció az NC programban

A **FUNCTION TURNDATA CORR** funkcióval további korrekciós értékeket határozhat meg az aktív szerszámhoz. A **FUNCTION TURNDATA CORR** funkcióban delta értékeket is megadhat szerszámhosszként, az X irányban a **DXL** és a Z irányban a **DZL** meghatározásával. Ezen korrekciós értékek hozzáadódnak az esztergaszerszám-táblázat korrekciós értékeihez.

A **FUNCTION TURNDATA CORR-TCS** funkción belül a **DRS**-sel a szerszámél sugár ráhagyását tudja meghatározni. Ezzel ekvidisztáns kontúrráhagyást tud programozni. Beszúró szerszám esetén a beszúrási kontúr szélességét a **DCW**-vel korrigálhatja.

A **FUNCTION TURNDATA CORR** mindig az aktív szerszámra érvényes. A **T** újbóli szerszámhívással ismét deaktiválja a korrekciót. A z NC programból való kilépésekor (pl. PGM MGT) a vezérlő automatikusan nullázza a korrekciós értékeket.

A **FUNCTION TURNDATA CORR** funkció megadásánál funkciógombokkal határozza meg a szerszámkorrekció működését:

- **FUNCTION TURNDATA CORR-TCS**: A szerszámkompenzáció a szerszám-koordinátarendszerben érvényes
- **FUNCTION TURNDATA CORR-WPL**: A szerszámkompenzáció a munkadarab-koordinátarendszerben érvényes

A **FUNCTION TURNDATA CORR-TCS** szerszámkorrekció mindig a szerszám koordinátarendszerében érvényes, még a döntött megmunkálás alatt is.

Interpolációs esztergáláskor a **FUNCTION TURNDATA CORR** és **FUNCTION TURNDATA CORR-TCS** funkcióknak nincs hatásuk.

Ha a **G292 IPO.-ESZT. KONTUR** ciklusban esztergakést szeretne korrigálni, akkor azt a ciklusban vagy a szerszámtáblázatban kell végrehajtania.

További információk: Felhasználói kézikönyv **Megmunkálási ciklusok programozása**

Szerszámkorrekció meghatározása

A szerszámkorrekció NC programban való meghatározásához az alábbiak szerint járjon el:

SPEC FCT

- Nyomja meg a **SPEC FCT** funkciógombot

PROGRAM-FUNKCIÓK ELFORG

- Nyomja meg a **PROGRAMFUNKCIÓK ELFORG** funkciógombot

FUNCTION TURNDATA

- Nyomja meg a **FUNCTION TUNRNDATA** funkciógombot

TURNDATA CORR

- Nyomja meg az **TURNDATA CORR** funkciógombot

> A **TURNDATA CORR**-ral történő szerszámkorrekció alternatívájaként korrektur táblázattal is dolgozhat.
> **További információ:** "Korrekciós táblázat", oldal 377

Példa

```
N210 FUNCTION TURNDATA CORR-TCS:Z/X DZL:0.1 DXL:0.05*
...
```

Nyersdarab frissítés TURNDATA BLANK

A **TURNDATA BLANK** funkcióval lehetősége van arra, hogy nyersdarab követéssel dolgozzon.

A vezérlő érzékeli a már megmunkált területeket a nyersdarab követés segítségével, és hozzáilleszti az összes ráállást és elhagyást a meghatározott aktuális megmunkálási helyzethez. Ezzel a levegőben megtett mozgásokat lehet elkerülni, így csökkentve lényegesen a megmunkálási időt.

A **TURNDATA BLANK** funkcióval egy, a vezérlő által frissített nyers munkadarabként használt kontúrleírást hívhat meg.

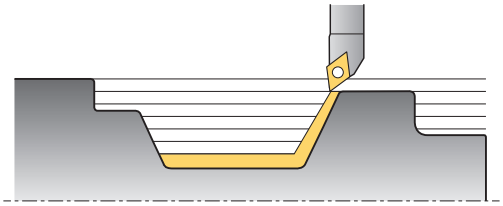

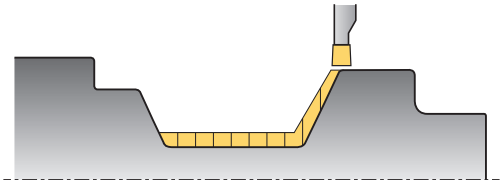

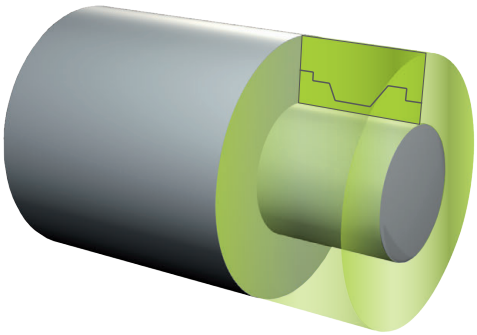

Programozási útmutatások:

- A nyersdarab követés csak (**FUNCTION MODE TURN**) forgácsoló üzemmódban történő ciklusmegmunkálásnál lehetséges.
- A nyersdarab követéshez egy zárt kontúrt kell meghatároznia nyersdarabként (Kezdőpozíció = végpozíció). A nyersdarab egy forgásszimmetrikus test keresztmetszetének fele meg.

MEGJEGYZÉS

Vigyázat, ütközésveszély!

A vezérlő a nyersdarab frissítésével optimalizálja a megmunkálási területeket és a ráállási mozgásokat A vezérlő figyelembe veszi a nyers munkadarabot a ráálláskor és leálláskor. Ha a kész darab egyes részei túlnyúlnak a nyers munkadarabon, akkor az a munkadarab és a szerszám sérüléséhez vezethetnek.

- A nyers munkadarabot a kész munkadarabnál nagyobbra adja meg

A TURNDATA BLANK funkciót a következőképpen tudja meghatározni:

SPEC FCT
- A speciális funkciókat tartalmazó funkciógombsor megjelenítése

PROGRAM-FUNKCIÓK ELFORG
- Nyomja meg a **PROGRAMFUNKCIÓK ELFORG** funkciógombot

FUNCTION TURNDATA
- Nyomja meg a **FUNCTION TURNDATA** funkciógombot

TURNDATA BLANK
- Nyomja meg a **TURNDATA BLANK** funkciógombot
- Nyomja meg a kívánt kontúrhívás funkciógombját

A kontúrleírások behívására a következő lehetőségei vannak:

Funkciógomb	Funkciók
BLANK <FILE>	Kontúrleírás külső NC programban Hívás a fájlnéven keresztül
BLANK <FILE>=QS	Kontúrleírás külső NC programban Hívás szövegparaméteren keresztül

Funkciógomb	Funkciók
BLANK LBL NR	Kontúrleírás egy alprogramban Hívás címkeszámon keresztül
BLANK LBL NAME	Kontúrleírás egy alprogramban Hívás címkenéven keresztül
BLANK LBL QS	Kontúrleírás egy alprogramban Hívás szövegparaméteren keresztül

Kikapcsolja a nyersdarab frissítését

A nyersdarab követést az alábbiak szerint kapcsolhatja ki:

SPEC FCT
- Jelenítse meg a speciális funkciók funkciógombsort

PROGRAM-FUNKCIÓK ELFORG
- Nyomja meg a **PROGRAMFUNKCIÓK ELFORG** funkciógombot

FUNCTION TURNDATA
- Nyomja meg a **FUNCTION TURNDATA** funkciógombot

TURNDATA BLANK
- Nyomja meg a **TURNDATA BLANK** funkciógombot

BLANK OFF
- Nyomja meg a **BLANK OFF** funkciógombot

Döntött esztergálás

Néhány esetben szükség lehet arra, hogy egy megmunkálás végrehajtásához a döntött tengelyeket meghatározott helyzetbe hozza. Erre pl. akkor van szükség, ha a szerszám geometriája miatt a kontúrelemeket csak egy bizonyos állásból lehet megmunkálni.

A vezérlő alábbi lehetőségeket kínálja a döntött megmunkáláshoz:

- **M144**
- **M128**
- **FUNCTION TCPM** és **REFPNT TIP-CENTER** együttesen
- Ciklus **G800 FORGAT. RENDSZ. ILL.**
  További információk: Felhasználói kézikönyv **Megmunkálási ciklusok programozása**

Eszterga ciklusok **M144**, **FUNCTION TCPM** vagy **M128** használatával való végrehajtásánál módosulnak a szerszám szögei a kontúrral szemben. A vezérlő automatikusan figyelembe veszi a módosításokat és így a döntött megmunkálást is felügyeli.

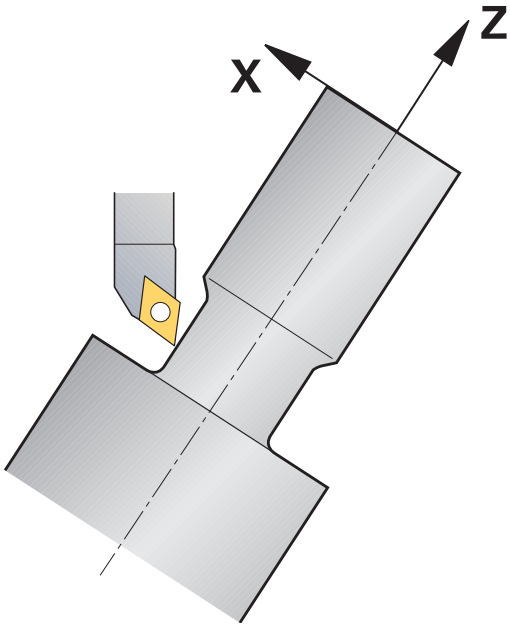

Programozási útmutatások:
- Menetciklusokat csak akkor lehet döntött megmunkálással alkalmazni, ha a szerszám helyzete derékszögű (+90° és -90°).
- A **FUNCTION TURNDATA CORR-TCS** szerszámkorrekció mindig a szerszám koordinátarendszerében érvényes, még a döntött megmunkálás alatt is.

M144

A tengely döntésével eltolás jön létre valamennyi szerszámra. Az **M144** funkció figyelembe veszi a döntött tengely pozícióját, és kompenzálja ezt az eltolást. Ezen kívül az **M144** funkció hozzárendeli a munkadarab koordinátarendszerének Z irányát a munkadarab középvonalának irányához. Ha a döntött tengely egy dönthető asztal, vagyis a munkadarab ferdén áll, akkor a vezérlő a pályamozgásokat az eltolt munkadarab koordinátarendszerben végzi. Ha a döntött tengely egy dönthető fej (vagyis a szerszám lesz döntve), akkor a munkadarab koordinátarendszer nem lesz eltolva.

A tengely döntése után szükség esetén újra kell pozicionálnia a szerszámot Y irányban, valamint a **G800** ciklussal orientálnia kell az él pozícióját.

...	
N10 M144*	Döntött megmunkálás aktiválása
N20 G00 A-25 G40*	Dönthető tengely pozicionálása
N30 G800 FORGAT. RENDSZ. ILL.	Munkadarab koordinátarendszer és szerszám hozzárendelés
Q497=+90 ;PRECESSZIOS SZOG	
Q498=+0 ;SZERSZAMOT FORDIT	
Q530=+2 ;DOENTOETT MEGMUNK.	
Q531=-25 ;ALLASSZOEG	
Q532=750 ;ELOETOLAS	
Q533=+1 ;PREFERÁLT IRÁNY	
Q535=3 ;EXCENTRIKUS ESZTERG.	
Q536=0 ;EXCENTR. STOP NÉLK.*	
N40 G00 X+165 Y+0 G40*	Szerszám előpozicionálása
N50 G00 Z+2 G40*	Szerszám a kezdőpozícióban
...	Megmunkálás döntött tengellyel

M128

Alternatívaként az **M128** funkciót is használhatja. Funkciója azonos, de a következő korlátozással: ha M128-val aktiválja a döntött megmunkálást, akkor ciklus nélküli szerszámél sugárkorrekció, tehát a **G41**/**G42**-t tartalmazó mozgásmondatokban nem lehetséges. Amennyiben a döntött megmunkálást a **M144** együttesével aktiválja, ez a korlátozás nem lép fel.

FUNCTION TCPM és REFPNT TIP-CENTER együttesen

A **FUNCTION TCPM** funkcióval és a **REFPNT TIP-CENTER** kiválasztással aktiválja a virtuális szerszámcsúcsot. Ha a döntött megmunkálást a **FUNCTION TCPM** és **REFPNT TIP-CENTER** együttesével aktiválja, a ciklus nélküli szerszámél sugárkorrekció, tehát **G41**/**G42**-t tartalmazó mozgásmondatokban is lehetséges.

A **Kézi üzemmód** döntve is esztergálhat, ha aktiválja a **FUNCTION TCPM**-t a **REFPNT TIP-CENTER** kiválasztása mellett például a **Pozícionálás kézi értékbeadással** üzemmódban.

Megmunkálás hajlított szúrószerszámmal

Ha hajlított szúrószerszámmal dolgozik, a tengelyeket meg kell döntenie. Ennek során ügyeljen gépének kinematikájára.

Minta gép AC-kinematikával

...	
N80 T "RECESS_25" *	Hajlított szúrószerszám 25°
...	
N110 M144*	Döntött megmunkálás aktiválása
N120 G00 A+25 G40*	Döntött tengely pozícionálása
N130 G800 FORGAT. RENDSZ. ILL.	
Q497=+90 ;PRECESSZIOS SZOG	Munkadarab-koordinátarendszer és szerszám beállítása
Q498=+0 ;SZERSZAMOT FORDIT	
Q530=+0 ;DOENTOETT MEGMUNK.	
Q531=+0 ;ALLASSZOEG	
Q532=750 ;ELOETOLAS	
Q533=+1 ;PREFERÁLT IRÁNY	
Q535=3 ;EXCENTRIKUS ESZTERG.	
Q536=0 ;EXCENTR. STOP NÉLK.*	
N140 G00 X+165 Y+0 Z+2 G40*	Szerszám előpozícionálása szükség esetén
N150 G...	Beszúróciklus vagy beszúró esztergálás meghatározása
...	Megmunkálás

Szimultán esztergálás

Az esztergálást össze tudja kötni az **M128** vagy **FUNCTION TCPM** és **REFPNT TIP-CENTER** funkcióval. Ez lehetővé teszi, hogy egy fogásvétellel kontúrokat készítsen el, amelyeknél meg kell változtatni az állásszöget (szimultán megmunkálás).

A szimultán esztergálási kontúr egy esztergálási kontúr, amelynél polár körökre és lineáris mondatokra egy olyan forgástengelyt lehet programozni, amely döntése nem metszi alá a kontúrt. Az oldalélekkel és tartókkal való ütközéseket a vezérlő nem akadályozza meg. Ez lehetővé teszi, hogy a kontúrokat egy szerszámmal egyetlen felfogásban simítsa, holott a különböző kontúrrészek csak különböző döntéssel elérhetők.

A forgótengely döntését, melyben a különböző kontúrrészeket üközésmentesen eléri, egy NC programban kell meghatároznia.

A **DRS** szerszámél sugár ráhagyással ekvidisztáns kontúrráhagyást tud biztosítani.

A **FUNCTION TCPM** és a **REFPNT TIP-CENTER** együttesével az eszterga szerszámokat az elméleti szerszámcsúcsra is be tudja mérni.

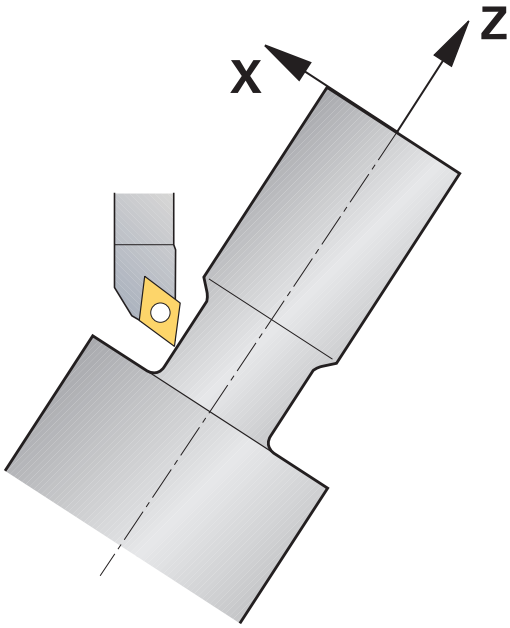

Folyamat

A szimultán program létrehozásához az alábbiak szerint járjon el:

- Aktiválja az eszterga módot
- Váltsa be az esztergakést
- Koordináta rendszer beállítása a **G800** ciklussal
- Aktiválja a **FUNCTION TCPM**-t a **REFPNT TIP-CENTER**-val
- Aktiválja a sugárkorrekciót az G41/G42-vel
- Programozza be a szimultán esztergálási kontúrt
- Fejezze be a sugárkorrekciót a Departure-mondattal vagy G40-nel
- Törölje a **FUNCTION TCPM**-t

Példa

%TURNSIMULTAN G71*	
...	
N120 FUNCTION MODE TURN*	Esztergálás aktiválása
N130 TOOL CALL "TURN_FINISH"*	Váltsa be az esztergaszerszámot
N140 FUNCTION TURNDATA SPIN VCONST:OFF S500*	
N150 M140 MB MAX*	
N160 G800 FORGAT. RENDSZ. ILL.	Adaptálja a koordináta rendszert
Q497=+90 ;PRECESSZIOS SZOG	
Q498=+0 ;SZERSZAMOT FORDIT	
Q530=+0 ;DOENTOETT MEGMUNK.	
Q531=+0 ;ALLASSZOEG	
Q532= MAX ;ELOETOLAS	
Q533=+0 ;PREFERÁLT IRÁNY	
Q535=+3 ;EXCENTRIKUS ESZTERG.	
Q536=+0 ;EXCENTR. STOP NÉLK.	
N170 FUNCTION TCPM F TCP AXIS POS PATHCTRL AXIS REFPNT TIP-CENTER*	Aktiválja a TCPM funkciót
N180 FUNCTION TURNDATA CORR-TCS:Z/X DRS:-0.1*	
N190 G00 G90 X+100 Y+0 Z+10 G40 M304	
N200 G00 X+45 G42	Aktiválja a sugárkorrekciót az G42-vel
...	
N260 G01 Z-12.5 A-75	Programozza be a szimultán esztergálási kontúrt
N270 G01 Z-15	
N280 I+69 K-20	
N290 G11 H-90 A-45	
N300 G11 H-90 A-45	
...	
N470 G00 G90 X+100 Z-45 G40	Fejezze be a sugárkorrekciót az G40-nel
N480 FUNCTION RESET TCPM	Törölje a FUNCTION TCPM-t
N490 FUNCTION MODE MILL	
...	
N99999999 %TURNSIMULTAN G71*	

M128

Alternatívaként az **M128** funkciót is használhatja a szimultán esztergáláshoz.

Az M128 esetén alábbi korlátozások élnek:

- Kizárólag olyan NC programokhoz, amelyek a szerszámközéppont pályájához készültek
- Kizárólag gombacsúcsos esztergakésekhez TO 9-vel
- A szerszámnak a vágóél közepére kell kimérve lennie

Esztergáló megmunkálás FreeTurn szerszámokkal

Alkalmazás

A vezérlő lehetővé teszi Önnek a FreeTurn szerszámok definiálását és pl. ferde szerszámos vagy szimultán esztergáló megmunkálásokhoz való használatát.

A FreeTurn szerszámok több vágóélű esztergaszerszámok. A változattól függően akár egyetlen FreeTurn szerszám képes tengely- és kontúrpárhuzamos nagyolást és simítást végezni.

A FreeTurn szerszámok a kevesebb szerszámcsere miatt csökkentik a megmunkálási időt. A szerszám munkadarabhoz képest szükséges beállítása kizárólag külső megmunkálásokat enged meg.

További információk: Felhasználói kézikönyv **Beállítás, NC programok tesztelése és végrehajtása**

Előfeltételek

- Gép, amelynek a szerszámorsója merőleges a munkadaraborsóra vagy beállítható ferde helyzetbe

  A gépkinematikától függően az orsóknak egymáshoz képesti helyzetbeállításához forgótengely szükséges
- Gép szabályzott szerszámorsóval

  A vezérlő a szerszám vágóélét a szerszámorsó segítségével állítja be helyzetbe.
- Szoftveropció 50 Maróesztergálás
- Kinematikai leírás

  A kinematikai leírást a gép gyártója hozza létre. A vezérlő a kinematikai leírás segítségével pl. figyelembe veheti a szerszámgeometriát.
- Gépgyártói makrók szimultán esztergamegmunkálásokhoz FreeTurn szerszámokkal
- FreeTurn szerszám megfelelő szerszámtartóval
- Szerszámmeghatározás

  A FreeTurn szerszám mindig egy indexelt szerszám három vágóéléből áll.

Funkcióleírás

A FreeTurn szerszámok használatához az NC programban kizárólag a helyesen definiált indexelt szerszám kívánt vágóélét hívja be.

További információk: Felhasználói kézikönyv **Megmunkálási ciklusok programozása**

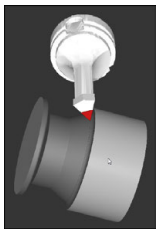

FreeTurn szerszám a szimulációban

FreeTurn szerszámok

FreeTurn betétlapka nagyoláshoz

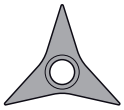

FreeTurn betétlapka simításhoz

FreeTurn betétlapka nagyoláshoz és simításhoz

A vezérlő a FreeTurn szerszámok összes változatát támogatja:

- Szerszám simító vágóélekkel
- Szerszám nagyoló vágóélekkel
- Szerszám simító és nagyoló vágóélekkel

A szerszámkezelő **TYP** válasszon ki egy esztergaszerszámot szerszámtípusként (**TURN**). Jelölje ki az egyes vágóéleket technológiaspecifikus szerszámtípusokként nagyoló (**ROUGH**) vagy simító (**FINISH**) szerszámnak a **TYPE** oszlopban.

További információk: Felhasználói kézikönyv **Beállítás, NC programok tesztelése és végrehajtása**

Definiáljon egy FreeTurn szerszámot három vágóélű indexelt szerszámként, mely vágóélek az **ORI** orientáló szög segítségével egymáshoz képest el vannak tolva. Mindegyik vágóél a **TO 18** szerszámorientációval rendelkezik.

További információk: Felhasználói kézikönyv **Beállítás, NC programok tesztelése és végrehajtása**

FreeTurn szerszámtartó
Minden FreeTurn szerszámváltozathoz van hozzávaló szerszámtartó. A HEIDENHAIN kész szerszámtartó mintákat kínál letöltésre a programozó állomás szoftverében. A mintákból generált szerszámtartó kinematikákból Ön jelöli ki mindegyik indexelt vágóélet.

További információk: Felhasználói kézikönyv **Beállítás, NC programok tesztelése és végrehajtása**

Szerszámtartó minta FreeTurn szerszámhoz

Megjegyzések

MEGJEGYZÉS

Vigyázat, ütközésveszély!

Az esztergaszerszám szárhossza behatárolja a megmunkálható átmérőt. A megmunkálás során ütközésveszély áll fenn!

▶ Ellenőrizze a szimulációval a végrehajtást

- A szerszám munkadarabhoz képest szükséges beállítása kizárólag külső megmunkálásokat enged meg.
- Vegye figyelembe, hogy a FreeTurn szerszámok különböző megmunkálási stratégiákkal kombinálhatók. Vegye figyelembe ezért a specifikus megjegyzéseket, pl. a kiválasztott megmunkálási ciklusokkal kapcsolatban.

Síktárcsa alkalmazása

Alkalmazás

Vegye figyelembe a Gépkönyv előírásait.
Ezt a funkciót a gép gyártójának kell engedélyeznie és adaptálnia.

Síktárcsával, amelyet kiesztergáló fejnek is hívnak, csupán pár különböző szerszámmal szinte minden esztergálási műveletet végre tud hajtani. A síktárcsaszán pozíciója X irányban programozható. A síktárcsára felszerelhet pl. egy hosszanti esztergakést, amelyet egy TOOL CALL-mondattal hív meg.

A megmunkálás döntött megmunkálási síkban és nem forgásszimmetrikus munkadarabok esetén is végrehajtható.

A programozás közben ügyeljen alábbiakra

A síktárcsával való munkavégzésre alábbi korlátozások élnek:

- Nem lehetségesek az **M91** és **M92** mellékfunkciók
- Kijáratás nem lehetséges az **M140**-vel
- A **TCPM** vagy **M128** nem lehetséges
- A **DCM** ütközésfelügyelet nem lehetséges
- A **G800**, **G801** és **G880** ciklusok nem lehetségesek

Amennyiben a síktárcsát döntött megmunkálási síkon alkalmazza, vegye figyelembe alábbiakat:

- A vezérlő a döntött síkot ugyanúgy számolja, mint maró üzemben. A **COORD ROT** és **TABLE ROT** funkciók valamint a **SYM(SEQ** az XY-síkra vonatkoznak.
- HEIDENHAIN a **TURN** pozicionálás alkalmazását javasolja. A **MOVE** pozicionálás csak feltételesen alkalmas a síktárcsával való kombinációban.

MEGJEGYZÉS

Vigyázat, a szerszám és a munkadarab veszélybe kerülhet!

A **FUNCTION MODE TURN** funkció segítségével a síktárcsa alkalmazásához a gépgyártó által előkészített kinematikák egyikét kell kiválasztania. A kinematikában a vezérlő a síktárcsa programozott X tengelymozgásait aktív **FACING HEAD** funkció mellett U tengelymozgássá alakítja. Inaktív **FACING HEAD** funkció és **Kézi üzemmód** esetén azonban hiányzik ez az automatizmus. Ezért az **X**-mozgásokat (programozva vagy tengelygomb) a vezérlő az X-tengelyen hajtja végre. A síktárcsát ebben az esetben az U tengellyel kell mozgatni. A kijáratás vagy kézi mozgatások során ütközésveszély áll fenn!

- A síktárcsát aktív **FACING HEAD POS** funkcióval pozicionálja alaphelyzetbe
- A síktárcsát aktív **FACING HEAD POS** funkcióval húzza vissza
- A **Kézi üzemmód** a síktárcsát az **U** tengelygombbal mozgassa
- Mivel lehetséges a **Megmunkálási sík billentése** funkció, mindig ügyeljen a 3D-Rot állapotra

Szerszámadatok megadása

A szerszámadatok megfelelnek az esztergaszerszám-táblázat adatainak.

További információk: Felhasználói kézikönyv **Beállítás, NC programok tesztelése és végrehajtása**

A szerszámhívásnál vegye figyelembe:

- **TOOL CALL**-mondat szerszámtengely nélkül
- Forgácsolási sebesség és fordulatszám **TURNDATA SPIN**-val
- Orsó bekapcsolása **M3**-val vagy **M4**-vel

A fordulatszám-korlátozáshoz mind a szerszámtáblázatból származó **NMAX** értéket, mind pedig az **SMAX**-ot a **FUNCTION TURNDATA SPIN**-ból alkalmazhatja.

Síktárcsa aktiválása és pozicionálása funkció

Mielőtt aktiválhatná a síktárcsa funkciót, a **FUNCTION MODE TURN**-val ki kell választani egy kinematikát síktárcsával. Ezt a gépgyártó bocsátja rendelkezésre.

Példa

N50 FUNCTION MODE TURN "FACINGHEAD"*	Átváltás síktárcsás eszterga módra

> Aktiválásnál a síktárcsa automatikusan X és Y irányban is nullpontra áll. Pozícionálja az orsótengelyt előtte biztonsági magasságra vagy adja meg a biztonsági magasságot a **FACING HEAD POS**NC mondatban.

Aktiválja a síktárcsa funkciót az alábbiak szerint:

- Nyomja meg a **SPEC FCT** funkciógombot

- Nyomja meg a **PROGRAMFUNKCIÓK ELFORG** funkciógombot

- Nyomja meg a **SÍK CSÚSZKA** funkciógombot

- Nyomja meg a **FACING HEAD POS** funkciógombot
- Szükség esetén adja meg a biztonsági magasságot
- Szükség esetén adja meg az előtolást

Példa

N70 FACING HEAD POS*	Aktiválás biztonsági magasság nélkül
N70 FACING HEAD POS HEIGHT+100 F1000*	Aktiválás Z+100 biztonsági magasságra való pozicionálással 1000 előtolással

Munkavégzés a síktárcsával

Vegye figyelembe a Gépkönyv előírásait.
A gépgyártó saját ciklusokat biztosíthat a síktárcsával való munkavégzéshez. Az alábbiakban a standard funkcióterjedelmet olvashatja.

A gépgyártó egy funkciót biztosíthat, amellyel a pozíciót a síktárcsa X irányban való eltolásával adhatja meg. Alapvetően érvényes azonban, hogy a nullapontnak az orsótengelyen kell lennie.

Ajánlott programfelépítés:

1 Aktiválja a **FUNCTION MODE TURN**-t síktárcsával
2 Szükség esetén álljon biztonsági magasságra
3 Tolja el a nullapontot az orsótengelyen
4 Aktiválja és pozicionálja a síktárcsát a **FACING HEAD POS**-val
5 Megmunkálás a ZX koordináta síkon és eszterga ciklusokkal
6 Húzza vissza és pozicionálja alaphelyzetbe a síktárcsát
7 Deaktiválja a síktárcsát
8 Válts át a megmunkálási módot **FUNCTION MODE TURN** vagy **FUNCTION MODE MILL** használatával

A koordináta sík úgy van meghatározva, hogy az X koordináták írják le a munkadarab átmérőjét és a Z koordináták pedig a hosszirányú pozíciókat.

Deaktiválja a síktárcsa funkciót

Deaktiválja a síktárcsa funkciót az alábbiak szerint:

SPEC FCT
▶ Nyomja meg a **SPEC FCT** funkciógombot

PROGRAM-FUNKCIÓK ELFORG
▶ Nyomja meg a **PROGRAMFUNKCIÓK ELFORG** funkciógombot

SÍK CSÚSZKA
▶ Nyomja meg a **SÍK CSÚSZKA** funkciógombot

FUNCTION FACING HEAD
▶ Nyomja meg a **FUNCTION FACING HEAD** funkciógombot

ENT
▶ Hagyja jóvá az **ENT** gombbal

Példa

N70 FUNCTION FACING HEAD OFF*	A síktárcsa deaktiválása

Forgácsolóerő felügyelete az AFC funkcióval

Vegye figyelembe a Gépkönyv előírásait.
Ezt a funkciót a gép gyártójának kell engedélyeznie és adaptálnia.

Az **AFC** (opció 45) funkciót eszterga módban is alkalmazhatja, felügyelve vele a teljes megmunkálási folyamatot. A vezérlő eszterga módban felügyeli a szerszámkopácsokat és szerszámtörést. Az előtolásszabályzás forgácsoló üzemmódban ki van kapcsolva.

A vezérlő ehhez a **Pref** referencia terhelést, **Pmin** minimális terhelést és a **Pmax** maximálisan fellépő terhelést használja.

Az **AFC**-val való forgácsolóerő felügyelet a maróüzem adaptív előtolásszabályzásához hasonlóan működik. A vezérlőnek kismértékben más adatokra van szüksége, amelyeket az AFC.TAB táblázatban kell meghatároznia.

A betanított **Pref**<5 % referenciaterhelések ekkor automatikusan az 5 %-os alsó határra emelkednek.

A **AFC CUT BEGIN** funkciót csak azután dolgozza le, miután a kezdő fordulatszám el lett érve. Ha ez nem teljesül, a vezérkő hibaüzenetet küld és az AFC-forgácsolás nem indul el.

További információk: Felhasználói kézikönyv **Beállítás, NC programok tesztelése és végrehajtása**

AFC alapbeállításainak meghatározása

Az AFC.TAB táblázat mind maró, mind pedig esztergáló módhoz érvényes. Az esztergáló módhoz egy külön felügyeleti beállítást (táblázati sort) kell létrehoznia.

A táblázatban az alábbi adatokat kell meghatároznia:

Oszlop	Funkciók
NR	Sor folyamatos számozás a táblázatban
AFC	A felügyeleti beállítás neve. A nevet a szerszámtáblázat **AFC** oszlopában kell megadnia. Ez határozza meg a szerszámhoz való hozzárendelést
FMIN	Előtolási érték, amelynél vezérlőnek ki kell kapcsolnia túlterhelés miatt. Beviteli érték esztergáló módban: 0 (esztergáló módban nincs rá szükség)
FMAX	Maximális előtolási sebesség az anyagban, amelyre a vezérlő automatikusan növelheti az előtolást. Beviteli érték esztergáló módban: 0 (esztergáló módban nincs rá szükség)
FIDL	Az az előtolás, amivel a vezérlő mozgást végez, amikor a szerszám nem forgácsol (előtolás a levegőben). Beviteli érték esztergáló módban: 0 (esztergáló módban nincs rá szükség)
FENT	Az az előtolás, amivel a vezérlő mozgást végez, amikor a szerszám belép az anyagba vagy kilép az anyagból. Beviteli érték esztergáló módban: 0 (esztergáló módban nincs rá szükség)
OVLD	A vezérlő kívánt reagálása a túlterhelésre: ■ **E**: Hibaüzenet megjelenítése a képernyőn ■ **L**: Aktuális szerszám zárolása ■ **-**: Ne legyen túlterhelésre adott válasz Testvérszerszám beváltása esztergáló módban nem lehetséges. Ha meghatározza az **M** túlterhelésre adott választ, a vezérlő hibaüzenet jelenít meg.
POUT	**Pmin** minimális terhelés a szerszámtörés felügyelethez
SENS	A szabályozás érzékenysége Beviteli érték eszterga módban: 0 vagy 1 a **Pmin** minimális terhelés felügyeletéhez ■ SENS 1: Pmin kiértékelésre kerül ■ SENS 0: Pmin nem kerül kiértékelésre
PLC	Az az érték, amelyet a vezérlőnek a megmunkálási lépés kezdetén át kell adnia a PLC felé. Ezt a funkciót a gépgyártó határozza meg, lásd a gépkönyvet

Felügyeleti beállítás meghatározása esztergáló szerszámokhoz

A felügyeleti beállítást minden esztergáló szerszámra külön meg kell adnia. Ehhez az alábbiak szerint járjon el:

- Nyissa meg a TOOL.T szerszámtáblázatot
- Keresse meg a esztergakést
- Vegye át az AFC oszlopban a kívánt AFC beállítást

Ha bővített szerszámkezelőt használ, a felügyeleti beállításokat közvetlenül a szerszám adatlapon keresztül adhatja meg.

Hajtsa végre a teach-in forgácsolást

Eszterga módban a teach-in forgácsolást kompletten végre kell hajtani. A vezérlő hibaüzenet jelenít meg, ha **TIME**-t vagy **DIST**-t ad meg a **AFC CUT BEGIN** funkciónál.

A megszakítás a **TANULÁST BEFEJEZ** funkciógombbal nem megengedett.

A referencia terhelés visszaállítása nem megengedett, a **PREF RESET** funkciógomb szürke.

AFC aktiválása és deaktiválása

Az előtolás vezérlést a maró üzemhez hasonlóan kell aktiválnia.

Szerszámkopás és szerszámtörés felügyelete

A vezérlő eszterga módban felügyeli a szerszámkopácsokat és szerszámtörést.

A szerszámtörés következménye a terhelés hirtelen lecsökkenése. Ahhoz, hogy a vezérlő felügyelje a terhelés csökkenését, a SENS oszlopban az 1 értéket kell megadnia.

További információk: Felhasználói kézikönyv **Beállítás, NC programok tesztelése és végrehajtása**

15

Köszörülő megmunkálás

15.1 Köszörülő megmunkálás marógépeken (opció #156)

Bevezetés

Vegye figyelembe a Gépkönyv előírásait.

Köszörülő megmunkálást a gépgyártó konfigurálja és engedélyezi. Adott esetben nem minden leírt funkció és ciklus áll rendelkezésére.

A speciális marógéptípusokon mind maró-, mind pedig köszörülő megmunkálásokat végre tud hajtani. Ezáltal kompletten meg tud munkálni munkadarabokat a gépen, még akkor is, ha bonyolult maró- és köszörülő megmunkálások szükségesek.

A köszörülés fogalom sok eltérő, egymástól részben erősen eltérő megmunkálási módot foglal magába, pl.:

- Koordináta köszörülés
- Körköszörülés
- Lapos köszörülés

A TNC 640 jelenleg a koordináta köszörülést biztosítja.

Szerszámok köszörüléskor

Köszörülő szerszámok kezelésénél a maró- vagy fúrószerszámokétól eltérő geometriai leírás kerül alkalmazásra. A vezérlő ehhez egy speciális, űrlapalapú szerszámkezelőt biztosít a köszörű- és lehúzó szerszámokhoz.

Amennyiben marógépén a köszörülés engedélyezett (opció 156), úgy a lehúzó funkció is rendelkezésére áll. Ennek segítségével a köszörűkorongot a gépben formára tudja hajlítani vagy után tudja élezni.

További információk: Felhasználói kézikönyv **Beállítás, NC programok tesztelése és végrehajtása**

Koordináta köszörülés

A vezérlő különböző ciklusokat kínál a koordinátaköszörülés és a kőlehúzás közbeni speciális mozgásokhoz.

További információk: Felhasználói kézikönyv **Megmunkálási ciklusok programozása**

A koordináta köszörülés egy 2D kontúr köszörülését jelenti. A síkban történő szerszámmozgás opcionálisan az aktív szerszámtengely mentén megvalósuló lengőmozgással szuperponált.

Marógép esetén a koordináta köszörülést legfőként egy előkészített kontúr utólagos, köszörűszerszámmal történő megmunkálására használja. A koordináta köszörülés csak kevésben tér el a marástól. A marószerszám helyett egy köszörűszerszámot, pl. egy köszörűtüskét vagy köszörűkorongot használ. A koordináta köszörülés segítségével nagyobb pontosságot és jobb felületet ér el a maráshoz képest.

A megmunklálás a **FUNCTION MODE MILL** marási üzemben történik.

A köszörülő ciklusok alkalmazásával speciális mozgásokat tud a köszörűszerszámmal végrehajtani Eközben egy emelő vagy oszcilláló mozgás, az ún. lengőlöket szuperponálja a szerszámtengely mentén a megmunkálási síkon történő mozgást.

A köszörülés döntött munkasíkban is futtatható. A vezérlő az aktív szerszámtengely mentén a **WPL-CS** megmunkálási sík koordináta rendszerben végez lengőmozgást.

Lengőlöket

Koordinátaköszörülés esetén a szerszám síkbeli mozgását egy emelési mozgással, ún. lengőlökettel tudja szuperponálni. A szuperponált emelési mozgás az aktív szerszámtengelyen érvényes.

Ön határozza meg az emelés felső és alsó határát, indítja el illetve állítja meg a lengőlöketet, valamint állítja vissza az értékeket. A lengőlöket addig marad érvényben, amíg le nem állítja. Az **M2** vagy az **M30** automatikusan megállítja a lengőlöketet.

A lengőlöket definiálásához, indításához és megállításához a vezérlő ciklusokat kínál.

Ameddig a lengőlöket aktív az elindított NC programban, nem tud átváltani a **Kézi üzemmód** vagy **Pozícionálás kézi értékbeadással** üzemmódba.

Kezelési útmutatások:

- A lengőlöket az **M0**-mal programozott leállítás során valamint a **Mondatonkénti programfutás** üzemmódban az NC mondat befejezése után is tovább érvényes.
- A vezérlő nem támogatja a a közbenső programindítást, míg a lengőlöket aktív.

Vegye figyelembe a Gépkönyv előírásait.

A gép gyártója meghatározhatja, melyik override-nak van hatása a lengőlöket mozgására.

Lengőlöket grafikus megjelenítése

A grafikus szimuláció a **Mondatonkénti programfutás** és **Folyamatos programfutás** üzemmódokban ábrázolja a szuperponált emelési mozgást.

Az NC program felépítése

A köszörülő megmunkálást tartalmazó NC program az alábbiak szerint épül fel:

- Adott esetben a simítószerszám beszabályozása
- Lengőlöket meghatározása
- Adott esetben a lengőlöket külön indítása
- Kontúr megközelítése
- Lengőlöket leállítása

Kontúrhoz meghatározott megmunkálási ciklusokat, mint pl. köszörű-, zseb-, csap- vagy SL ciklusokat használhat.

A vezérlő a köszörűszerszámot úgy kezeli, mint egy marószerszámot:

- Ha ciklus nélkül köszörül olyan kontúrt, melynek a legkisebb belső sugara kisebb, mint a szerszámsugár, a vezérlő hibaüzenetet ad ki.
- Ha SL ciklusokat használ, a vezérlő csak azon tartományokban dolgozik, melyekben azt a szerszámsugár lehetővé teszi. A maradékanyag megmarad.

További információk: Felhasználói kézikönyv **Megmunkálási ciklusok programozása**

Korrekciók a köszörülési folyamatban

A kívánt pontosság eléréséhez lehetősége van korrektúr táblázatok alkalmazására a koordináta köszörülés során.

További információ: "Korrekciós táblázat", oldal 377

15.2 Kőlehúzás(opció 156)

Alapok kőlehúzás funkció

Vegye figyelembe a Gépkönyv előírásait.

A gépgyártónak a vezérlőt a kőlehúzáshoz elő kell készítenie. Adott esetben a gép gyártója saját ciklusokat bocsát rendelkezésre.

Kőlehúzásnak (felszabályozásnak) nevezzük a köszörülő szerszám utánélezését vagy formázását a gépen. Lehúzás során a lehúzószerszám munkálja meg a köszörűkorongot. Ezáltal lehúzás során a köszörűszerszám a munkadarab.

A lehúzószerszám anyagot távolít el és ezáltal megváltoztatja a köszörűkorong méreteit. Ha Ön például az átmérőt húzza le, csökken a köszörűkorong sugara.

Nem kell minden köszörűszerszámot lehúzni. Vegye figyelembe a szerszámgyártó által leírtakat.

A lehúzás koordináta síkja

Lehúzás során a szerszám nullapontja a köszörűkorong egyik élén van. A megfelelő élt válassza ki a **G1030 KORONGEL AKTIVALASA** ciklus segítségével.

A tengelyek elrendezése lehúzásnál úgy van meghatározva, hogy az X-koordináták a köszörűkör sugarán található pozíciókat és a Z-koordináták a köszörűszerszám tengelyében található hosszpozíciókat írják le. Ezáltal a lehúzóprogramok függetlenek a géptípustól.

A gépgyártó határozza meg, hogy melyik géptengelyek hajtják végre a programozott mozgásokat.

Egyszerűsített kőlehúzás

Vegye figyelembe a Gépkönyv előírásait.

A gépgyártónak a vezérlőt a kőlehúzáshoz elő kell készítenie. Adott esetben a gép gyártója saját ciklusokat bocsát rendelkezésre.

Gépének gyártója a teljes lehúzóüzemet programozhatja egy ún. makró-ban.

Ennek a makrónak a függvényében indítsa el a lehúzó üzemmódot az alábbi ciklusok egyikével:

- Ciklus **G1010 KOLEHUZAS ATMERO**
- Ciklus **G1015 PROFILLEHUZAS**
- Ciklus **G1016 KOLEHUZAS FAZEK KORONG**
- Gépgyártói ciklus

A **FUNCTION DRESS BEGIN** programozása nem szükséges.

Ebben az esetben a gép gyártója határozza meg a kőlehúzás folyamatát.

Lehúzás FUNCTION DRESS programozása

Vegye figyelembe a Gépkönyv előírásait.

A kőlehúzás egy gépfüggő funkció. Adott esetben a gép gyártója egy egyszerűsített folyamatot bocsát rendelkezésre.

További információ: "Egyszerűsített kőlehúzás", oldal 539

MEGJEGYZÉS

Ütközésveszély!

A **FUNCTION DRESS BEGIN** aktiválásakor a vezérlő átkapcsolja a kinematikát. A köszörűkorong munkadarabbá válik. A tengelyek adott esetben fordított irányban mozognak. A funkció végrehajtása közben és az azt követő megmunkáláskor ütközésveszély áll fenn!

- A **FUNCTION DRESS** lehúzó üzemmód kizárólag **Mondatonkénti programfutás** vagy **Folyamatos programfutás** esetén aktiválandó
- Pozícionálja a köszörűtárcsát a **FUNCTION DRESS BEGIN** funkció előtt a lehúzószerszám közelébe
- A **FUNCTION DRESS BEGIN** funkció után kizárólag HEIDENHAIN vagy az Ön gépgyártója által készített ciklusokkal dolgozzon

MEGJEGYZÉS

Ütközésveszély!

A lehúzó ciklusok a lehúzó szerszámot a programozott köszörűkorong élhez pozícionálják. A pozícionálás egyidejűleg mindhárom tengelyen történik. A vezérlő a mozgás során nem végez ütközésfelügyeletet!

- Pozícionálja a köszörűtárcsát a **FUNCTION DRESS BEGIN** funkció előtt a lehúzószerszám közelébe
- Biztosítsa az ütközésmentességet
- Lassan indítsa el az NC programot

Kezelési útmutatások

- A köszörűszerszámhoz nem rendelhető hozzá szerszámtartó-kinematika.
- A vezérlő nem ábrázolja grafikusan a kőlehúzást. A szimuláció segítségével meghatározott idő nem egyezik meg a tényleges megmunkálási idővel. Ennek többek között a kinematika szükséges átkapcsolása az oka.
- A lehúzóüzembe történő átváltáskor a köszörűszerszám az orsóban marad és megtartja az aktuális fordulatszámot.

A vezérlő nem támogat mondatrafutást a kőlehúzás folyamata alatt. Ha Ön a mondatrafutásban a lehúzás utáni első NC mondatot választja, a vezérlő a lehúzás során az utoljára elért pozícióra megy.

Programozási útmutatások

- A **FUNCTION DRESS BEGIN** funkció csak akkor engedélyezett, ha az orsóban köszörűszerszám van.
- Ha a Megmunkálási sík billentése vagy **TCPM** funkciók aktívak, nem tud lehúzóüzembe váltani.
- Lehúzóüzemben nem engedélyezettek a koordináta átszámítások ciklusai.
- Az **M140** funkció lehúzóüzemben nem megengedett.
- Lehúzásnál a lehúzószerszám szerszámélének és köszörűkorong középpontjának egy magasságban kell lenniük. A programozott Y-Koordináta 0 kell, hogy legyen.

Átkapcsolás normálüzem és lehúzóüzem között

Annak érdekében, hogy a vezérlő átkapcsoljon a lehúzó kinematikára, a kőlehúzást a **FUNCTION DRESS BEGIN** és a **FUNCTION DRESS END** funkciók közé kell programoznia.

Ha a lehúzóüzem aktív, a vezérlő az állapotkijelzőn egy szimbólumot jelenít meg.

Szimbólum	Megmunkálási mód
	Lehúzóüzem aktív: **FUNCTION DRESS BEGIN**
Nincs szimbólum	Marás normál üzemmód vagy koordinátaköszörülés aktív

A **FUNCTION DRESS END** funkcióval visszakapcsol normál üzemmódba.

Az NC program megszakításakor vagy áramszünet esetén a vezérlő automatikusan a normál üzemmódot és a lehúzóüzem előtti kinematikát aktiválja.

MEGJEGYZÉS

Ütközésveszély!

Aktív lehúzó kinematika során a gép mozgásai adott esetben ellentétes irányúak. Ha mozgatja a tengelyeket, ütközésveszély áll fenn!

- Az NC program megszakítása vagy áramszünet után ellenőrizze a tengelyek mozgási irányát
- Ha szükséges, programozzon kinematika átkapcsolást

Aktiválja a kőlehúzó üzemmódot

A kőlehúzás aktiválásához az alábbiak szerint járjon el:

- Nyomja meg a **SPEC FCT** funkciógombot

- Nyomja meg a **PROGRAMFUNKCIÓK** funkciógombot

- Nyomja meg a **FUNCTION DRESS** funkciógombot

- Nyomja meg a **FUNCTION DRESS BEGIN** funkciógombot

Ha a gép gyártója engedélyezte a kinematika kiválasztását, a következőképpen járjon el:

- Nyomja meg a **KINEMAT. VÁLASZT** funkciógombot
- A lehúzószerszámot és a köszörűszerszám középpontját pozícionálja elő Y-koordinátában egymáshoz érintve

Példa

N110 FUNCTION DRESS BEGIN*	Aktiválja a kőlehúzó üzemmódot
N120 FUNCTION DRESS BEGIN "KINE_DRESS"*	Aktiválja a kőlehúzó üzemmódot kinematika kiválasztásával

A **FUNCTION DRESS END** funkcióval visszakapcsol normál üzemmódba.

Példa

N180 FUNCTION DRESS END*	Kőlehúzó üzemmód kikapcsolása

16

Érintőképernyő kezelése

16.1 Képernyő és kezelés

Touchscreen

> Vegye figyelembe a Gépkönyv előírásait.
> Ezt a funkciót a gép gyártójának kell engedélyeznie és adaptálnia.

Az érintőképernyő optikailag fekete keretével és hiányzó funkciógomb választó billentyűivel tér el.

Alternatívaként a TNC 640 integrálta a kezelőtáblát a képernyőn.

1 Fejléc

Bekapcsolt vezérlő esetén a képernyő fejlécében a kiválasztott üzemmód látható.

2 Funkciógombsor a gépgyártó számára

3 Funkciógombsor

A vezérlő a további funkciókat egy funkciógombsorban jeleníti meg. Az aktív funkciógombsort kék csík mutatja.

4 Integrált kezelőtábla

5 A képernyőfelosztás meghatározása

6 Képernyő váltása a gépi üzemmód, programozási üzemmód és harmadik számítógép között

Kezelés és tisztítás

Érintőképernyők kezelése elektrosztatikus feltöltődés esetén

Az érintőképernyők kapacitív működési elven alapulnak, ami érzékennyé teszi őket a kezelőszemélyzet elektrosztatikus feltöltöttségeire.

Segítséget jelent a statikus töltés levezetésére fém, földelt tárgyak megérintése. Megoldást jelent az ESD ruházat.

A kapacitív érzékelők felismerik az érintést, amint egy emberi ujj érinti meg a képernyőt. Az érintőképernyő szennyezett kezekkel is kezelhető, ameddig az érintésérzékelők felismerik a bőr ellenállását. Míg csekély mennyiségű folyadék nem okoz zavart, nagyobb mennyiségű folyadék hibás adatbevitelt okozhat.

Használjon munkakesztyűt a szennyeződések elkerülése érdekében. A speciális érintőképernyős munkakesztyűk gumi anyagában fémionok vannak, melyek a bőr ellenállását továbbítják a kijelzőre.

A billentyűzetegység működőképességének megőrzése érdekében kizárólag a következő tisztítószereket használja:

- Üvegtisztítók
- Habzó képernyőtisztítók
- Enyhe mosogatószerek

A tisztítószert ne vigye fel közvetlenül a képernyőre, hanem nedvesítsen be vele egy alkalmas tisztítókendőt.

Kapcsolja ki a vezérlőt az érintőképernyő tisztítása előtt. Alternatívaként az érintőképernyő tisztító módot is használhatja.

További információk: Felhasználói kézikönyv **Beállítás, NC programok tesztelése és végrehajtása**

Ha lemond a következő tisztítószerek és segédanyagok használatáról, elkerüli az érintőképernyő károsodását:

- Agresszív oldószerek
- Súrolószerek
- Sűrített levegő
- Gőztisztító

Kezelőtábla

A verzió függvényében a vezérlő továbbra is működtethető a külső kezelőtáblával. A gesztusokkal működő érintő kezelés kiegészítőleg biztosított.

Ha integrált kezelőtáblájú vezérlővel rendelkezik, az alábbi leírás érvényes.

Integrált kezelőtábla

A kezelőtábla a képernyő része. A kezelőtábla tartalma attól függően változik, hogy melyik üzemmódban van éppen.

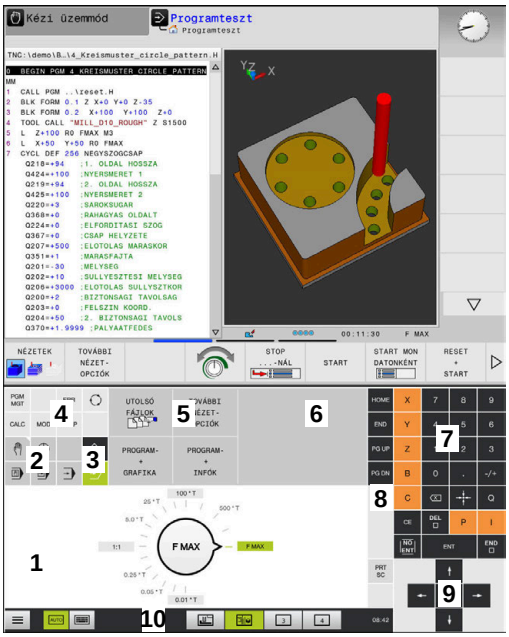

Kezelőtábla programteszt üzemmódban

Kezelőtábla kézi üzemmódban

1 Tartomány, amelyben alábbiakat tudja megjeleníteni:
- Alfabetikus billentyűzet
- **HEROS menü**
- Potméter szimulációs sebességhez (kizárólag **Programteszt** üzemmódban)

2 Gépi üzemmódok

3 Programozási üzemmódok

A vezérlő zöld háttérrel jeleníti meg az aktív üzemmódot, amelyet a képernyő megjelenít.

A háttérben lévő üzemmódot a vezérlő egy kicsi fehér háromszöggel jelöli.

4
- Fájlkezelés
- Számológép
- MOD funkció
- HELP funkció
- Hibaüzenetek megjelenítése

5 Gyors hozzáférés menü

Az üzemmódtól függően itt találja meg a legfontosabb funkciókat.

6 Programozási párbeszédek megnyitása (kizárólag **Programozás** és **Pozícionálás kézi értékbeadással** üzemmódokban)

7 Számérték bevitele és tengelyválasztás

8 Navigáció

9 Nyíl gombok és ugrás utasítások **GOTO**

10 Tálca

További információk: Felhasználói kézikönyv **Beállítás, NC programok tesztelése és végrehajtása**

A berendezés gyártója egy gépi kezelőtáblát is szállít.

> Vegye figyelembe a Gépkönyv előírásait.
> Az olyan gombok, mint pl. **NC-Start** vagy **NC-Stopp**, leírása a szerszámgép gépkönyvében találhatók.

Általános kezelés

Alábbi gombokat tudja például gesztusokkal kényelmesen helyettesíteni:

Billentyű	Funkciók	Gesztus
	Átkapcsolás üzemmódok között	A fejlécben lévő üzemmód megérintése
	Átkapcsolás a funkciógombsorok között	Vízszintesen húzza el kezét a funkciógombsoron
	Funkciógomb választó billentyűk	A funkció megérintése az érintőképernyőn

16.2 Gesztusok

A lehetséges gesztusok áttekintése

A vezérlő képernyője multi-touch képes. Ez azt jelenti, hogy különböző gesztusokat ismer fel, akár több ujj egyidejű használata esetén is.

Szimbólum	Gesztus	Jelentés
	Megérintés	A képernyő rövid megérintése
	Dupla érintés	A képernyő kétszeri rövid megérintése
	Tartás	A képernyő hosszabb megérintése Ha folyamatosan nyomva tartja, a vezérlő kb. 10 másodperc után automatikusan megszakít. Ezáltal nem lehetséges tartós nyomva tartás.
	Elhúzás	Kéz elhúzása a képernyőn át
	Húzás	A képernyőn keresztüli mozgás, amelynek indulási pontja egyértelműen meghatározott
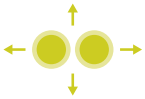	Húzás két ujjal	Kettő ujj párhuzamos mozgatása a képernyőn, kiindulási pontjuk egyértelműen meghatározott
	Széthúzás	Két ujj távolítása egymástól
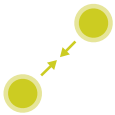	Összehúzás	Két ujj közelítése egymáshoz

Navigálás táblázatokban és NC programokban

NC programjában vagy egy táblázatban alábbiak szerint navigálhat:

Szimbólum	Gesztus	Funkciók
	Megérintés	NC mondat vagy táblázatsor kijelölése Görgetés megállítása
	Dupla érintés	Táblázatsor aktiválása
	Elhúzás	NC programon vagy táblázaton keresztüli görgetés

Szimuláció kezelése

A vezérlő alábbi grafikáknál biztosítja az érintéssel történő kezelést:

- Programozási grafika a **Programozás** üzemmódban.
- 3D nézet a **Programteszt** üzemmódban.
- 3D nézet a **Mondatonkénti programfutás** üzemmódban.
- 3D nézet a **Folyamatos programfutás** üzemmódban.
- Kinematika nézet

Grafika elforgatása, kinagyítása, eltolása

A vezérlő alábbi gesztusokat kínálja:

Szimbólum	Gesztus	Funkciók
	Dupla érintés	Grafika eredeti nagyságra való állítás
	Húzás	Grafika elforgatása (kizárólag 3D grafika)
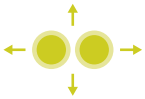	Húzás két ujjal	Grafika eltolása
	Széthúzás	Grafika méretének növelése
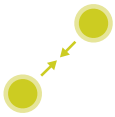	Összehúzás	Grafika méretének csökkentése

Grafika mérése

Amennyiben a **Programteszt** üzemmódban aktiválta a mérést, úgy alábbi kiegészítő funkciók állnak rendelkezésére:

Szimbólum	Gesztus	Funkciók
	Megérintés	Mérési pont kiválasztása

CAD megtekintő kezelése

A vezérlő az érintéssel való kezelést a **CAD-Viewer** való munka során is támogatja. A módtól függően különböző gesztusok állnak rendelkezésére.

Az alkalmazások használatához válassza ki előtte az ikon segítségével a kívánt funkciót:

Ikon	Funkciók
	Alapbeállítások
	Hozzáfűz Kiválasztási módban a **Shift** gomb megnyomásával azonos
	Eltávolít Kiválasztási módban a **CTRL** gomb megnyomásával azonos

Layer mód beállítása és bázispont meghatározása

A vezérlő alábbi gesztusokat kínálja:

Szimbólum	Gesztus	Funkciók
	Elem megérintése	Elem információinak megjelenítése Bázispont meghatározása
	Háttér kétszeri megérintése	Grafika vagy 3D modell eredeti nagyságra való visszaállítása
	Hozzáadás aktiválása és a háttér kétszeri megérintése	Grafika vagy 3D modell eredeti nagyságra való visszaállítása valamint szög visszaállítása
	Húzás	Grafika vagy 3D modell elforgatása (kizárólag Layer beállítása módban)

Szimbólum	Gesztus	Funkciók
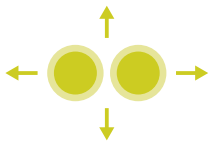	Húzás két ujjal	Grafika vagy 3D modell eltolása
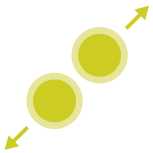	Széthúzás	Grafika vagy 3D modell nagyítása
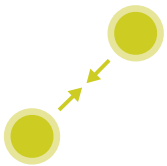	Összehúzás	Grafika vagy 3D modell kicsinyítése

Kontúr kiválasztása

A vezérlő alábbi gesztusokat kínálja:

Szimbólum	Gesztus	Funkciók
	Elem megérintése	Elem kiválasztása
	Egy elem megérintése a listanézetek ablakban	Elemek kiválasztása vagy a kiválasztás megszűntetése
	Hozzáadás aktiválása és egy elem megérintése	Elem osztása, rövidítése, hosszabbítása
	Eltávolítás aktiválása és egy elem megérintése	Elem kiválasztásának megszűntetése
	Háttér kétszeri megérintése	Grafika eredeti nagyságra való visszaállítása
	Ujj elhúzása az elem felett	Kiválasztható elemek előnézetének megjelenítése Elem információinak megjelenítése
	Húzás két ujjal	Grafika eltolása

Szimbólum	Gesztus	Funkciók
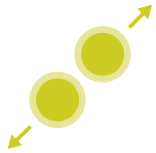	Széthúzás	Grafika méretének növelése
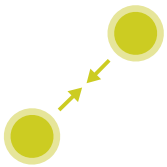	Összehúzás	Grafika méretének csökkentése

Megmunkálási pozíció kiválasztása

A vezérlő alábbi gesztusokat kínálja:

Szimbólum	Gesztus	Funkciók
	Elem megérintése	Elem kiválasztása Metszéspont kiválasztása
	Háttér kétszeri megérintése	Grafika eredeti nagyságra való visszaállítása
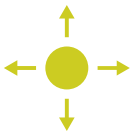	Ujj elhúzása az elem felett	Kiválasztható elemek előnézetének megjelenítése Elem információinak megjelenítése
	Hozzáadás aktiválása és elhúzás	Gyors kiválasztása tartomány felhúzása
	Eltávolítás aktiválása és elhúzás	Elemek kijelölésének megszűntetését szolgáló tartomány felhúzása
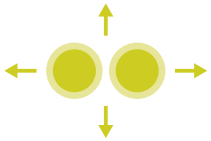	Húzás két ujjal	Grafika eltolása
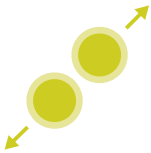	Széthúzás	Grafika méretének növelése

Szimbólum	Gesztus	Funkciók
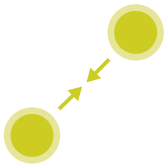	Összehúzás	Grafika méretének csökkentése

Elemek elmentése és átváltás az NC programba

A vezérlő a kiválasztott elemeket a megfelelő ikonok megérintésével menti el.

Az alábbi lehetőségek állnak rendelkezésére a **Programozás** üzemmódba való átlépéshez:

- Nyomja meg a **Programozás** gombot

  A vezérlő átvált **Programozás** üzemmódra.
- **CAD-Viewer** bezárása

  A vezérlő automatikusan átvált **Programozás** üzemmódra.
- A tálcasoron keresztül annak érdekében, hogy a **CAD-Viewer** harmadik számítógépen továbbra is nyitva maradjon

  A harmadik számítógép a háttérben aktív marad.

17

Táblázatok és áttekintés

17.1 Rendszeradatok

a D18-funkciók listája

Az **D18** funkcióval tudja olvasni a rendszeradatokat, és tárolni őket Q paraméterekben. A rendszerdátum egy csoportnév (azonosító szám), majd egy rendszeradatszám és szükség esetén egy index segítségével választható ki.

> A **D18** funkcióból kiolvasott értékek mindig **metrikus** egységben jelennek meg.

Alább találja az **D18** funkciók teljes felsorolását. Kérjük, vegye figyelembe, hogy vezérlőjének típusától függően nem minden funkciót érhet el.

Csoport neve	Csoport azonosítója ID ...	Rendszeradatok száma Nr ...	Index IDX...	Leírás
Programinformációk				
	10	3	-	Az aktív megmunkáló ciklus száma
		6	-	Az utolsó végrehajtott tapintóciklus szám –1 = nincs
		7	-	A hívó NC program típusa: –1 = nincs 0 = látható NC program 1 = ciklus / makró, a főprogram látható 2 = ciklus / makró, nincs látható főprogram
Programinformáció				
	10	8	1	A közvetlenül hívó NC program (ami lehet egy ciklus is) mértékegysége. Visszaadási értékek: 0 = mm 1 = inch -1 = nincs megfelelő program
			2	A mondatkijelzőben látható NC program mértékegysége, amelyből az aktuális ciklus közvetlenül vagy közvetve be lett hívva. Visszaadási értékek: 0 = mm 1 = inch -1 = nincs megfelelő program
		9	-	Egy M funkció makrón belül: Az M funkció száma. különben -1
Programinformációk				
	10	103	Q-paraméter száma	NC ciklusokon belül releváns; annak lekérdezésére, hogy az IDX-nél megadott Q paraméter a hozzá tartozó CYCLE DEF-ben célzottan meghatározásra került-e.
		110	QS paraméter sz.	Létezik QS(IDX) nevű fájl? 0 = Nem, 1 = Igen A funkció relatív fájl elérési útvonalakat old fel.
		111	QS paraméter sz.	Létezik QS(IDX) nevű könyvtár? 0 = Nem, 1 = Igen Kizárólag abszolút könyvtár elérési útvonalak lehetségesek.

Csoport neve	Csoport azonosítója ID ...	Rendszeradatok száma Nr ...	Index IDX...	Leírás
Rendszer ugráscímek				
	13	1	-	Címke száma vagy címke neve (string vagy QS), amelyre a rendszer M2/M30 esetén az aktuális program befejezése helyett ugrik. Érték = 0: M2/M30 normál módon hat
		2	-	Címke száma vagy címke neve (string vagy QS) amelyre a rendszer NC-CANCEL-lel reagáló FN14: ERROR esetén ugrik ahelyett, hogy a programot hibával megszakítaná. Az FN14 parancsban programozott hibaszám az ID992 NR14 alatt olvasható le. Érték = 0: FN14 normál módon hat.
		3	-	Címke száma vagy címke neve (string vagy QS), amelyre a rendszer belső szerver hiba (SQL, PLC, CFG) vagy hibás fájlműveletek (FUNCTION FILECOPY, FUNCTION FILEMOVE vagy FUNCTION FILEDELETE) esetén ugrik ahelyett, hogy a programot hibával megszakítaná. Érték = 0: Hiba normál módon hat.
Indexelt hozzáférés a Q paraméterhez				
	15	11	Q paraméter sz.	Olvas Q(IDX)
		12	QL paraméter sz.	Olvas QL(IDX)
		13	QR paraméter sz.	Olvas QR(IDX)
Gépállapot				
	20	1	-	Aktív szerszámszám
		2	-	Előkészített szerszámszám
		3	-	Aktív szerszámtengely 0 = X 6 = U 1 = Y 7 = V 2 = Z 8 = W
		4	-	Programozott főorsó-fordulatszám
		5	-	Aktív orsóállapot -1 = Nem meghatározott orsóállapot 0 = M3 aktív 1 = M4 aktív 2 = M5 az M3 után aktív 3 = M5 az M4 után aktív
		7	-	Aktív hajtómű-fokozat
		8	-	Aktív hűtővíz állapot 0 = Ki, 1 = Be
		9	-	Aktív előtolás
		10	-	Az előkészített szerszám indexe

Csoport neve	Csoport azonosítója ID ...	Rendszeradatok száma Nr ...	Index IDX...	Leírás
		11	-	Az aktív szerszám indexe
		14	-	Az aktív főorsó száma
		20	-	Programozott forgácsoló sebesség eszterga módban
		21	-	Főorsó módozat eszterga módban: 0 = áll. fordulatszám 1 = áll. forgácsoló seb.
		22	-	Hűtővíz állapot M7: 0 = inaktív, 1 = aktív
		23	-	Hűtővíz állapot M8: 0 = inaktív, 1 = aktív

Csoport neve	Csoport azonosítója ID ...	Rendszeradatok száma Nr ...	Index IDX...	Leírás
Csatornaadatok				
	25	1	-	Csatornaszám
Ciklus paraméter				
	30	1	-	Biztonsági távolság
		2	-	Fúrási mélység / marási mélység
		3	-	Fogásvételi mélység
		4	-	Előtolás mélységi fogásvételhez
		5	-	Első oldalhossz zsebnél
		6	-	Második oldalhossz zsebnél
		7	-	Első oldalhossz horonynál
		8	-	Második oldalhossz horonynál
		9	-	Körzseb sugár
		10	-	Marási előtolás
		11	-	A marópálya forgási iránya
		12	-	Kivárási idő
		13	-	Menetemelkedés ciklus 17 és 18
		14	-	Simítási ráhagyás
		15	-	Üregelési szög
		21	-	Tapintási szög
		22	-	Tapintási út
		23	-	Tapintó előtolás
		49	-	HSC mód (ciklus 32 tűrés)
		50	-	Forgótengely tűrés (ciklus 32 tűrés)
		52	Q-paraméter száma	Átadási paraméter jellege felhasználói ciklusoknál: –1: Nincs ciklusparaméter programozva a CYCL DEF-ben 0: Ciklusparaméter numerikusan programozva a CYCL DEF-ben (Q paraméter) 1: Ciklusparaméter sztringként programozva a CYCL DEF-ben (Q paraméter)
		60	-	Biztonsági magasság (tapintóciklusok 30-tól 33-ig)
		61	-	Ellenőrzés (tapintóciklusok 30-tól 33-ig)
		62	-	Élbemérés (tapintóciklusok 30-tól 33-ig)
		63	-	Az eredmény Q paraméter száma (tapintóciklusok 30-tól 33-ig)
		64	-	Az eredmény Q paraméter száma (tapintóciklusok 30-tól 33-ig) 1 = Q, 2 = QL, 3 = QR
		70	-	Előtolás szorzója (ciklus 17 és 18)

Csoport neve	Csoport azonosítója ID ...	Rendszeradatok száma Nr ...	Index IDX...	Leírás
Modális állapot				
	35	1	-	Méretezés: 0 = abszolút (G90) 1 = inkrementális (G91)
		2	-	Sugárkorrekció: 0 = R0 1 = RR/RL 10 = Face Milling 11 = Peripheral Milling
SQL táblázatok adatai				
	40	1	-	Az utolsó SQL parancs eredménykódja. Amennyiben az utolsó eredménykód 1 (=hiba) volt, úgy visszaadott értékként a hibakód kerül átadásra.
Szerszám táblázat adatai				
	50	1	Szerszám sorszáma	L szerszámhossz
		2	Szerszám sorszáma	R szerszámsugár
		3	Szerszám sorszáma	R2 szerszámsugár
		4	Szerszám sorszáma	DL szerszámhossz ráhagyása
		5	Szerszám sorszáma	DR szerszámhossz ráhagyása
		6	Szerszám sorszáma	DR szerszámsugár ráhagyása
		7	Szerszám sorszáma	Szerszám letiltása TL 0 = nincs letiltva, 1 = letiltva
		8	Szerszám sorszáma	RT testvérszerszám száma
		9	Szerszám sorszáma	TIME1 maximális éltartam
		10	Szerszám sorszáma	TIME2 maximális éltartam
		11	Szerszám sorszáma	CUR.TIME aktuális éltartam
		12	Szerszám sorszáma	PLC státusz
		13	Szerszám sorszáma	Szerszám LCUTS maximális élhossza
		14	Szerszám sorszáma	ANGLE maximális bemerülési szög
		15	Szerszám sorszáma	TT: CUT vágóélek száma

Csoport neve	Csoport azonosítója ID ...	Rendszeradatok száma Nr ...	Index IDX...	Leírás
		16	Szerszám sorszáma	TT: LTOL hossz kopástűrése
		17	Szerszám sorszáma	TT: RTOL sugár kopástűrése
		18	Szerszám sorszáma	TT: DIRECT forgási irány 0 = Pozitív, –1 = Negatív
		19	Szerszám sorszáma	TT: R-OFFS sík eltolás R = 99999,9999
		20	Szerszám sorszáma	TT: L-OFFS hossz eltolás
		21	Szerszám sorszáma	TT: LBREAK hossz töréstűrése
		22	Szerszám sorszáma	TT: RBREAK sugár töréstűrése
		28	Szerszám sorszáma	NMAX maximális fordulatszám
		32	Szerszám sorszáma	TANGLE csúcsszög
		34	Szerszám sorszáma	LIFTOFF kijáratás engedélyezése (0 = Nem, 1 = Igen)
		35	Szerszám sorszáma	R2TOL kopástűrés sugár
		36	Szerszám sorszáma	TYPE szerszámtípus (Maró = 0, köszörűszerszám = 1, ... tapintó = 21)
		37	Szerszám sorszáma	Hozzátartozó sor a tapintórendszer-táblázatban
		38	Szerszám sorszáma	Az utolsó alkalmazás időpecsétje
		39	Szerszám sorszáma	ACC
		40	Szerszám sorszáma	Emelkedés menetciklusokhoz
		41	Szerszám sorszáma	AFC: referencia terhelés
		42	Szerszám sorszáma	AFC: túlterhelés előzetes figyelmeztetés
		43	Szerszám sorszáma	AFC: túlterhelés NC Stop

Csoport neve	Csoport azonosítója ID ...	Rendszeradatok száma Nr ...	Index IDX...	Leírás
Adatok a szerszámtáblázatból				
	50	44	Szerszám sorszáma	A szerszám éltartama lejárt
		45	Szerszám sorszáma	Forgácsolólapka homlokszélessége (RCUTS)
		46	Szerszám sorszáma	Maró hasznos hossza (LU)
		47	Szerszám sorszáma	Marónyak sugara (RN)
Helytáblázat adatai				
	51	1	Hely száma	Szerszám száma
		2	Hely száma	0 = Nem speciális szerszám 1 = Speciális szerszám
		3	Hely száma	0 = Nem fix hely 1 = Fix hely
		4	Hely száma	0 = nem letiltott hely 1 = letiltott hely
		5	Hely száma	PLC státusz
Szerszámhely meghatározása				
	52	1	Szerszám sorszáma	Hely száma
		2	Szerszám sorszáma	Szerszámtár száma
Fájl-információ				
	56	1	-	Szerszámtáblázat sorainak száma
		2	-	Az aktív nullapont táblázat sorainak száma
		4	-	Szabadon definiált táblázat sorainak száma, amelyek az FN26: TABOPEN-nel lettek megnyitva
Szerszámadatok T és S sztróbhoz				
	57	1	T kód	Szerszámszám IDX0 = T0 sztrób (szersz. lehelyezése), IDX1 = T1 sztrób (szersz. beváltása), IDX2 = T2 sztrób (szersz. előkészítése)
		2	T kód	Szerszámindex IDX0 = T0 sztrób (szersz. lehelyezése), IDX1 = T1 sztrób (szersz. beváltása), IDX2 = T2 sztrób (szersz. előkészítése)
		5	-	Főorsó fordulatszáma IDX0 = T0 sztrób (szersz. lehelyezése), IDX1 = T1 sztrób (szersz. beváltása), IDX2 = T2 sztrób (szersz. előkészítése)

Csoport neve	Csoport azonosítója ID ...	Rendszeradatok száma Nr ...	Index IDX...	Leírás
A TOOL CALL-ban programozott értékek				
	60	1	-	T szerszámszám
		2	-	Aktív szerszámtengely 0 = X 1 = Y 2 = Z 6 = U 7 = V 8 = W
		3	-	S főorsó fordulatszáma
		4	-	DL szerszámhossz ráhagyása
		5	-	DR szerszámhossz ráhagyása
		6	-	Automatikus TOOL CALL 0 = Igen, 1 = Nem
		7	-	DR szerszámsugár ráhagyása
		8	-	Szerszámindex
		9	-	Aktív előtolás
		10	-	Forgácsolási sebesség [mm/perc]-ben
A TOOL DEF-ben programozott értékek				
	61	0	Szerszám sorszáma	Szerszámváltó szekvencia számának olvasása: 0 = Szerszám már az orsóban, 1 = Külső szerszámok közötti csere, 2 = Belső szerszám cseréje külsőre, 3 = Speciális szerszám cseréje külsőre, 4 = Külső szerszám beváltása, 5 = Külső szerszám cseréje belsőre, 6 = Külső szerszám cseréje belsőre, 7 = Speciális szerszám cseréje belső szerszámra, 8 = Belső szerszám beváltása, 9 = Külső szerszám cseréje speciális szerszámra, 10 = Speciális szerszám cseréje belső szerszámra, 11 = Speciális szerszám cseréje speciális szerszámra, 12 = Speciális szerszám beváltása, 13 = Külső szerszám beváltása, 14 = Belső szerszám beváltása, 15 = Speciális szerszám beváltása
		1	-	T szerszámszám
		2	-	hossz
		3	-	Sugár
		4	-	Index
		5	-	Szerszámadatok a TOOL DEF-ben programozva 1 = Igen, 0 = Nem

Csoport neve	Csoport azonosítója ID ...	Rendszeradatok száma Nr ...	Index IDX...	Leírás
A FUNCTION TURNDATA-val programozott értékek				
	62	1	-	DXL szerszámhossz ráhagyása
		2	-	DYL szerszámhossz ráhagyása
		3	-	DZL szerszámhossz ráhagyása
			-	DRS DZL vágóél sugár ráhagyása
LAC és VSC értékei				
	71	0	0	Azon NC tengely indexe, amelyre az LAC mérőfolyamat végrehajtandó ill. utoljára végre lett hajtva (X-től W-ig = 1-től 9-ig)
			2	Az LAC mérőfolyamat által meghatározott teljes tehetetlenség [kgm^2]-ben (A/B/C elforduló tengelyeknél) ill. teljes tömege [kg]-ban (X/Y/Z lineáris tengelyeknél)
		1	0	Ciklus 957 menetből való visszahúzás
Szabadon rendelkezésre álló memóriatartomány gyártói ciklusokhoz				
	72	0-39	0-tól 30-ig	Szabadon rendelkezésre álló memóriatartomány gyártói ciklusokhoz. Az értékeket a TNC a vezérlő újbóli bootolásakor visszaállítja (= 0). Cancel esetén az értékek nem íródnak felül a végrehajtás időpontjában megadott értékekkel. 597110-11-tel bezárólag: csak NR 0-9 és IDX 0-9 597110-12-től: NR 0-39 és IDX 0-30
Szabadon rendelkezésre álló memóriatartomány használói ciklusokhoz				
	73	0-39	0-tól 30-ig	Szabadon rendelkezésre álló memóriatartomány felhasználói ciklusokhoz. Az értékeket a TNC a vezérlő újbóli bootolásakor visszaállítja (= 0). Cancel esetén az értékek nem íródnak felül a végrehajtás időpontjában megadott értékekkel. 597110-11-tel bezárólag: csak NR 0-9 és IDX 0-9 597110-12-től: NR 0-39 és IDX 0-30
Minimális és maximális orsófordulatszám olvasása				
	90	1	Orsó azonosító	A legalacsonyabb hajtómű-fokozat minimális orsófordulatszáma. Amennyiben nincsenek hajtómű-fokozatok konfigurálva, akkor az orsó első paramétermondatának CfgFeedLimits/minFeed-je van kiértékelve. Index 99 = aktív orsó
		2	Orsó azonosító	A legmagasabb hajtómű-fokozat maximális orsófordulatszáma. Amennyiben nincsenek hajtómű-fokozatok konfigurálva, akkor az orsó

Csoport neve	Csoport azonosítója ID ...	Rendszeradatok száma Nr ...	Index IDX...	Leírás
				első paramétermondatának CfgFeedLimits/ maxFeed-je van kiértékelve. Index 99 = aktív orsó
Szerszámkorrekciók				
	200	1	1 = ráhagyás nélkül 2 = ráhagyással 3 = ráhagyással és ráhagyás a TOOL CALL-ból	Aktív sugár
		2	1 = ráhagyás nélkül 2 = ráhagyással 3 = ráhagyással és ráhagyás a TOOL CALL-ból	Aktív hossz
		3	1 = ráhagyás nélkül 2 = ráhagyással 3 = ráhagyással és ráhagyás a TOOL CALL-ból	R2 lekerekítési sugár
		6	Szerszám sorszáma	Szerszámhossz Index 0 = aktív szerszám
Koordináta transzformációk				
	210	1	-	Alapelforgatás (kézi)
		2	-	Programozott forgatás
		3	-	Aktív tükrözési tengely bitje#0-tól 2-ig és 6-tól 8-ig: X, Y, Z és U, V, W tengelyek
		4	tengely	Aktív mérettényező Index: 1 - 9 (X, Y, Z, A, B, C, U, V, W)
		5	Forgótengely	3D-ROT Index: 1 - 3 (A, B, C)
		6	-	Megmunkálási sík billentése programfutás üzemmódokban 0 = Nem aktív –1 = Aktív
		7	-	Megmunkálási sík billentése kézi üzemmódokban 0 = Nem aktív –1 = Aktív
		8	QL paraméter sz.	A főorsó és a döntött koordinátarendszer közötti elforgatási szög. A QL paraméterben megadott szöget a

Csoport neve	Csoport azonosítója ID ...	Rendszeradatok száma Nr ...	Index IDX...	Leírás
				beviteli koordinátarendszerről a szerszám koordinátarendszerre vetíti. Ha engedélyezi az IDX-t, a 0 szög kerül vetítésre.
		10	-	Az aktív elforgatás meghatározásának módja: 0 = nincs elforgatás - kerül visszaadásra, ha sem a **Manuális üzem** üzemmódban, sem pedig automatikus üzemmódban nem aktív az elforgatás. 1 = tengelyirányú 2 = térszög
		11	-	Koordináta rendszer manuális mozgásokhoz: 0 = Gép koordináta rendszer **M-CS** 1 = Megmunkálási sík koordináta rendszer **WPL-CS** 2 = Szerszám koordináta rendszer **T-CS** 4 = Munkadarab koordináta rendszer **W-CS**
		12	tengely	Korrekció a megmunkálási sík koordináta rendszerben **WPL-CS** (FUNCTION TURNDATA CORR WPL ill. FUNCTION CORRDATA WPL) Index: 1 - 9 (X, Y, Z, A, B, C, U, V, W)

Csoport neve	Csoport azonosítója ID ...	Rendszeradatok száma Nr ...	Index IDX...	Leírás
Aktív koordinátarendszer				
	211	–	-	1 = Beviteli rendszer (alapértelmezett) 2 = REF rendszer 3 = szerszámcsere rendszer
Speciális transzformációk eszterga módban				
	215	1	-	A beviteli rendszer előretartási szöge az XY síkban eszterga módban. A transzformációk visszaállításához a szöget 0 értékkel kell megadni. A transzformációk a ciklus 800 (Q497 paraméter) keretében kerülnek alkalmazásra.
		3	1-3	Az NR2 használatával írt térbeli szög kiolvasása. Index: 1 - 3 (rotA, rotB, rotC)
Aktív nullaponteltolás				
	220	2	tengely	Aktuális nullaponteltolás [mm]-ben Index: 1 - 9 (X, Y, Z, A, B, C, U, V, W)
		3	tengely	Referencia- és bázispont közötti eltérés olvasása. Index: 1 - 9 (X, Y, Z, A, B, C, U, V, W)
		4	tengely	OEM offszet értékeinek olvasása. Index: 1 - 9 (X_OFFS, Y_OFFS, Z_OFFS,...)
Mozgási tartomány				
	230	2	tengely	Aktív mérettényező Index: 1 - 9 (X, Y, Z, A, B, C, U, V, W)
		3	tengely	Aktív mérettényező Index: 1 - 9 (X, Y, Z, A, B, C, U, V, W)
		5	-	Szoftveres végálláskapcsoló be- vagy kikapcsolása: 0 = be, 1 = ki A Modulo-tengelyekhez meg kell adni mind a felső, mind pedig az alsó határt, vagy egyetlen határt sem szabad meghatározni.
Névleges pozíció olvasása a REF rendszerben				
	240	1	tengely	Aktuális névleges pozíció a REF rendszerben
Névleges pozíció, beleértve az offszeteket (kézikerék, stb.) is, olvasása a REF rendszerben				
	241	1	tengely	Aktuális névleges pozíció a REF rendszerben
Aktuális pozíció olvasása az aktív koordinátarendszerben				
	270	1	tengely	Aktuális pozíció a megadási rendszerben. A funkció aktív szerszám sugárkorrekcióval történő behíváskor megadja az X, Y és Z főtengelyek korrigálatlan pozícióit. Ha a aktív szerszám sugárkorrekcióval elforduló tengelyhez van behívva, hibaüzenet jelenik meg. Index: 1 - 9 (X, Y, Z, A, B, C, U, V, W)

Csoport neve	Csoport azonosítója ID ...	Rendszeradatok száma Nr ...	Index IDX...	Leírás
Aktuális pozíció, beleértve az offszeteket (kézikerék, stb.) is, olvasása az aktív koordinátarendszerben				
	271	1	tengely	Aktuális névleges pozíció a beviteli rendszerben
M128 információinak olvasása				
	280	1	-	M128 aktív: –1 = igen, 0 = nem
		3	-	TCPM állapota Q-Nr. alapján: Q-Nr. + 0: TCPM aktív, 0 = nem, 1 = igen Q-Nr. + 1: AXIS, 0 = POS, 1 = SPAT Q-Nr. + 2: PATHCTRL, 0 = AXIS, 1 = VECTOR Q-Nr. + 3: előtolás, 0 = F TCP, 1 = F CONT
A gép kinematikája				
	290	5	-	0: Hőmérséklet-kompenzáció nem aktív 1: Hőmérséklet-kompenzáció aktív
		7	-	KinematicsComp: 0: KinematicsComp általi kompenzáció nem aktív 1: KinematicsComp általi kompenzáció aktív
		10	-	A FUNCTIONMODE MILL ill. FUNCTION MODE TURN használatával programozott és a Channels/ChannelSettings/CfgKinList/kinCompositeModels-ből származó gépi kinematika indexe –1 = nem programozott
A gépi kinematika adatainak olvasása				
	295	1	QS paraméter sz.	Az aktív három tengelyes kinematika tengelyneveinek olvasása. A tengelynevek bekerülnek a QS(IDX)-be, a QS(IDX+1)-be és a QS(IDX+2)-be. 0 = Sikeres művelet
		2	0	FACING HEAD POS funkció aktív? 1 = igen, 0 = nem
		4	Forgó tengely	Annak olvasása, hogy a megadott forgótengely a kinematikai számítás részét képezi-e. 1 = igen, 0 = nem (A forgótengelyt az M138-val ki lehet zárni a kinematikai számításból.) Index: 4, 5, 6 (A, B, C)
A gépkinematika adatainak olvasása				
	295	5	Melléktengely	Annak olvasása, hogy a megadott melléktengelyt használja-e a kinematika. -1 = A tengely nincs a kinematikában 0 = A tengely nem vesz részt a kinematikai számításban:

Csoport neve	Csoport azonosítója ID ...	Rendszeradatok száma Nr ...	Index IDX...	Leírás
A gépi kinematika adatainak olvasása				
	295	6	tengely	Szögfej: Eltolási vektor a B-CS báziskoordináta-rendszerben szögfejjel Index: 1 - 3 (X, Y, Z)
		7	tengely	Szögfej: Szerszám irányvektora a B-CS báziskoordináta-rendszerben Index: 1 - 3 (X, Y, Z)
		10	tengely	Programozható tengelyek meghatározása. A tengely egy adott indexéhez a hozzá tartozó tengely azonosító meghatározása (CfgAxis/axisList-ból származó index). Index: 1 - 9 (X, Y, Z, A, B, C, U, V, W)
		11	Tengely azonosító	Programozható tengelyek meghatározása. A tengely indexének (X = 1, Y = 2, ...) meghatározása egy megadott tengely azonosítóhoz. Index: tengely azonosító (CfgAxis/axisList-ből származó index)
Geometriai viselkedés módosítása				
	310	20	tengely	Átmérő programozás: –1 = be, 0 = ki
		126	-	M126: –1 = be, 0 = ki
Aktuális rendszeridő				
	320	1	0	Azon rendszeridő másodpercekben, amely 1970.01.01, 00:00:00 óra óta eltelt (valós idő).
			1	Azon rendszeridő másodpercekben, amely 1970.01.01, 00:00:00 óra óta eltelt (előzetes számítás).
		3	-	Az aktuális NC program megmunkálási idejének olvasása.
Rendszeridő formázása				
	321	0	0	Alábbi formázása: Azon rendszeridő másodpercekben, amely 1970.1.1, 0:00 óra óta eltelt (valós idő) Formátum: NN.HH.ÉÉÉÉ óó:pp:ss
			1	Alábbi formázása: Azon rendszeridő másodpercekben, amely 1970.1.1, 0:00 óra óta eltelt (előzetes számítás) Formátum: NN.HH.ÉÉÉÉ óó:pp:ss
		1	0	Alábbi formázása: Azon rendszeridő másodpercekben, amely 1970.1.1, 0:00 óra óta eltelt (valós idő) Formátum: N.HH.ÉÉÉÉ ó:pp:ss
			1	Alábbi formázása: Azon rendszeridő másodpercekben, amely 1970.1.1, 0:00 óra óta eltelt (előzetes számítás) Formátum: N.HH.ÉÉÉÉ ó:pp:ss

Csoport neve	Csoport azonosítója ID ...	Rendszeradatok száma Nr ...	Index IDX...	Leírás
		2	0	Alábbi formázása: Azon rendszeridő másodpercekben, amely 1970.1.1, 0:00 óra óta eltelt (valós idő) Formátum: N.HH.ÉÉÉÉ ó:pp
			1	Alábbi formázása: Azon rendszeridő másodpercekben, amely 1970.1.1, 0:00 óra óta eltelt (előzetes számítás) Formátum: N.HH.ÉÉÉÉ ó:pp
		3	0	Alábbi formázása: Azon rendszeridő másodpercekben, amely 1970.1.1, 0:00 óra óta eltelt (valós idő) Formátum: N.HH.ÉÉ ó:pp
			1	Alábbi formázása: Azon rendszeridő másodpercekben, amely 1970.1.1, 0:00 óra óta eltelt (előzetes számítás) Formátum: N.HH.ÉÉ ó:pp
		4	0	Alábbi formázása: Azon rendszeridő másodpercekben, amely 1970.1.1, 0:00 óra óta eltelt (valós idő) Formátum: ÉÉÉÉ-HH-NN óó:pp:ss
			1	Alábbi formázása: Azon rendszeridő másodpercekben, amely 1970.1.1, 0:00 óra óta eltelt (előzetes számítás) Formátum: ÉÉÉÉ-HH-NN óó:pp:ss
		5	0	Alábbi formázása: Azon rendszeridő másodpercekben, amely 1970.1.1, 0:00 óra óta eltelt (valós idő) Formátum: ÉÉÉÉ-HH-NN óó:pp
			1	Alábbi formázása: Azon rendszeridő másodpercekben, amely 1970.1.1, 0:00 óra óta eltelt (előzetes számítás) Formátum: ÉÉÉÉ-HH-NN óó:pp
		6	0	Alábbi formázása: Azon rendszeridő másodpercekben, amely 1970.1.1, 0:00 óra óta eltelt (valós idő) Formátum: ÉÉÉÉ-HH-NN ó:pp
			1	Alábbi formázása: Azon rendszeridő másodpercekben, amely 1970.1.1, 0:00 óra óta eltelt (előzetes számítás) Formátum: ÉÉÉÉ-HH-NN ó:pp
		7	0	Alábbi formázása: Azon rendszeridő másodpercekben, amely 1970.1.1, 0:00 óra óta eltelt (valós idő) Formátum: ÉÉ-HH-NN ó:pp
			1	Alábbi formázása: Azon rendszeridő másodpercekben, amely 1970.1.1, 0:00 óra óta eltelt (előzetes számítás) Formátum: ÉÉ-HH-NN ó:pp

Csoport neve	Csoport azonosítója ID ...	Rendszeradatok száma Nr ...	Index IDX...	Leírás
		8	0	Alábbi formázása: Azon rendszeridő másodpercekben, amely 1970.1.1, 0:00 óra óta eltelt (valós idő) Formátum: NN.HH.ÉÉÉÉ
			1	Alábbi formázása: Azon rendszeridő másodpercekben, amely 1970.1.1, 0:00 óra óta eltelt (előzetes számítás) Formátum: NN.HH.ÉÉÉÉ
		9	0	Alábbi formázása: Azon rendszeridő másodpercekben, amely 1970.1.1, 0:00 óra óta eltelt (valós idő) Formátum: N.HH.ÉÉÉÉ
			1	Alábbi formázása: Azon rendszeridő másodpercekben, amely 1970.1.1, 0:00 óra óta eltelt (előzetes számítás) Formátum: N.HH.ÉÉÉÉ
		10	0	Alábbi formázása: Azon rendszeridő másodpercekben, amely 1970.1.1, 0:00 óra óta eltelt (valós idő) Formátum: N.HH.ÉÉ
			1	Alábbi formázása: Azon rendszeridő másodpercekben, amely 1970.1.1, 0:00 óra óta eltelt (előzetes számítás) Formátum: N.HH.ÉÉ
		11	0	Alábbi formázása: Azon rendszeridő másodpercekben, amely 1970.1.1, 0:00 óra óta eltelt (valós idő) Formátum: ÉÉÉÉ-HH-NN
			1	Alábbi formázása: Azon rendszeridő másodpercekben, amely 1970.1.1, 0:00 óra óta eltelt (előzetes számítás) Formátum: ÉÉÉÉ-HH-NN
		12	0	Alábbi formázása: Azon rendszeridő másodpercekben, amely 1970.1.1, 0:00 óra óta eltelt (valós idő) Formátum: ÉÉ-HH-NN
			1	Alábbi formázása: Azon rendszeridő másodpercekben, amely 1970.1.1, 0:00 óra óta eltelt (előzetes számítás) Formátum: ÉÉ-HH-NN
		13	0	Alábbi formázása: Azon rendszeridő másodpercekben, amely 1970.1.1, 0:00 óra óta eltelt (valós idő) Formátum: óó:pp:ss
			1	Alábbi formázása: Azon rendszeridő másodpercekben, amely 1970.1.1, 0:00 óra óta eltelt (előzetes számítás) Formátum: óó:pp:ss

Csoport neve	Csoport azonosítója ID ...	Rendszeradatok száma Nr ...	Index IDX...	Leírás
		14	0	Alábbi formázása: Azon rendszeridő másodpercekben, amely 1970.1.1, 0:00 óra óta eltelt (valós idő) Formátum: ó:pp:ss
			1	Alábbi formázása: Azon rendszeridő másodpercekben, amely 1970.1.1, 0:00 óra óta eltelt (előzetes számítás) Formátum: ó:pp:ss
		15	0	Alábbi formázása: Azon rendszeridő másodpercekben, amely 1970.1.1, 0:00 óra óta eltelt (valós idő) Formátum: ó:pp
			1	Alábbi formázása: Azon rendszeridő másodpercekben, amely 1970.1.1, 0:00 óra óta eltelt (előzetes számítás) Formátum: ó:pp
		16	0	A következő formázása: A rendszeridő másodpercekben, ami 1970.1.1, 0:00 óra óta eltelt (valós idő) Formátum: NN.HH.ÉÉÉÉ óó:pp
			1	A következő formázása: A rendszeridő másodpercekben, ami 1970.1.1, 0:00 óra óta eltelt (előzetes számítás) Formátum: NN.HH.ÉÉÉÉ óó:pp
		20	0	Aktuális naptári hét az ISO 8601 szerint (valós idő)
			1	Aktuális naptári hét az ISO 8601 szerint (előzetes számítás)

Csoport neve	Csoport azonosítója ID ...	Rendszeradatok száma Nr ...	Index IDX...	Leírás
Globális programbeállítások GPS: globális aktiválási állapot				
	330	0	-	0 = egyetlen GPS beállítás sem aktív 1 = tetszőleges GPS beállítás aktív
Globális programbeállítások GPS: egyenkénti aktiválási állapot				
	331	0	-	0 = egyetlen GPS beállítás sem aktív 1 = tetszőleges GPS beállítás aktív
		1	-	GPS: alapelforgatás 0 = ki, 1 = be
		3	tengely	GPS: tükrözés 0 = ki, 1 = be Index: 1 - 6 (X, Y, Z, A, B, C)
		4	-	GPS: eltolás a módosított munkadarabrendszerben 0 = ki, 1 = be
		5	-	GPS: forgatás a beviteli rendszerben 0 = ki, 1 = be
		6	-	GPS: előtolási tényező 0 = ki, 1 = be
		8	-	GPS: kézikerék szuperponálás 0 = ki, 1 = be
		10	-	GPS: virtuális szerszámtengely 0 = ki, 1 = be
		15	-	GPS: a kézikerék koordinátarendszer kiválasztása 0 = M-CS gépi koordinátarendszer 1 = W-CS munkadarab koordinátarendszer 2 = mW-CS módosított munkadarab koordinátarendszer 3 = WPL-CS megmunkálási sík koordinátarendszer
		16	-	GPS: eltolás a munkadarabrendszerben 0 = ki, 1 = be
		17	-	GPS: tengely offszet 0 = ki, 1 = be

Csoport neve	Csoport azonosítója ID ...	Rendszeradatok száma Nr ...	Index IDX...	Leírás
Globális programbeállítások GPS				
	332	1	-	GPS: az alapelforgatás szöge
		3	tengely	GPS: tükrözés 0 = nincs tükrözve, 1 = tükrözve Index: 1 - 6 (X, Y, Z, A, B, C)
		4	tengely	GPS: eltolás a mW-CS módosított munkadarab koordinátarendszerben Index: 1 - 6 (X, Y, Z, A, B, C)
		5	-	GPS: Az I-CS beviteli koordinátarendszerben való forgatás szöge
		6	-	GPS: előtolási tényező
		8	tengely	GPS: kézikerék szuperponálás Az érték maximuma Index: 1 - 10 (X, Y, Z, A, B, C, U, V, W, VT)
		9	tengely	GPS: kézikerék szuperponálás értéke Index: 1 - 10 (X, Y, Z, A, B, C, U, V, W, VT)
		16	tengely	GPS: eltolás a W-CS munkadarab koordinátarendszerben Index: 1 - 3 (X, Y, Z)
		17	tengely	GPS: tengely offszetek Index: 4 - 6 (A, B, C)
TS kapcsoló tapintó				
	350	50	1	Tapintó típus: 0: TS120, 1: TS220, 2: TS440, 3: TS630, 4: TS632, 5: TS640, 6: TS444, 7: TS740
			2	Sor a tapintórendszer-táblázatban
		51	-	Hatásos hossz
		52	1	A tapintógömb érvényes sugara
			2	Lekerekítési sugár
		53	1	Középpont eltolás (fő tengely)
			2	Középpont eltolás (melléktengely)
		54	-	A főorsó orientáció szöge fokban (középpont eltolás)
		55	1	Gyorsmenet
			2	Mérési előtolás
			3	Előtolás előpozícionáláshoz: FMAX_PROBE vagy FMAX_MACHINE
		56	1	Maximális mérési út
			2	Biztonsági távolság
		57	1	Főorsó orientáció megengedett 0 = nem, 1 = igen
			2	A főorsó orientáció szöge fokban

Csoport neve	Csoport azonosítója ID ...	Rendszeradatok száma Nr ...	Index IDX...	Leírás
Szerszámtapintó TT szerszámméréshez				
	350	70	1	TT: tapintó típusa
			2	TT: sor a tapintórendszer-táblázatban
		71	1/2/3	TT: tapintó középpont (REF rendszer)
		72	-	TT: tapintó sugara
		75	1	TT: gyorsjárat
			2	TT: Mérési előtolás álló főorsó mellett
			3	TT: Mérési előtolás forgó főorsó mellett
		76	1	TT: maximális mérési út
			2	TT: biztonsági távolság útméréshez
			3	TT: biztonsági távolság sugárméréshez
			4	TT: távolság a maró alsó éle és a tapintócsúcs felső éle között
		77	-	TT: orsó fordulatszám
		78	-	TT: tapintási irány
		79	-	TT: rádiós átvitel aktiválása
		80	-	TT: megállítás a tapintó kitérése esetén

Csoport neve	Csoport azonosítója ID ...	Rendszeradatok száma Nr ...	Index IDX...	Leírás
Bázispont tapintóciklusból (tapintási eredmények)				
	360	1	Koordináta	Egy kézi tapintóciklus utolsó bázispontja illetve utolsó érintési pont a ciklus 0-ból (beviteli koordinátarendszer). Korrekció: hossz, sugár és középponteltolás
		2	tengely	Egy kézi tapintóciklus utolsó bázispontja illetve utolsó érintési pont a ciklus 0-ból (beviteli koordinátarendszer (gépi koordinátarendszer, indexként kizárólag az aktív 3D kinematika tengelyei megengedettek). Korrekció: kizárólag középponteltolás
		3	Koordináta	A tapintási ciklusok 0 és 1 mérési eredményei a beviteli rendszerben. A mérési eredmények koordináták formájában kerülnek kiolvasásra. Korrekció: kizárólag középponteltolás
		4	Koordináta	Egy kézi tapintóciklus utolsó bázispontja illetve utolsó érintési pont a ciklus 0-ból (munkadarab koordinátarendszer). A mérési eredmények koordináták formájában kerülnek kiolvasásra. Korrekció: kizárólag középponteltolás
		5	tengely	Tengelyértékek, korrekció nélkül
		6	Koordináta / tengely	Mérési eredmények kiolvasása koordináták/ tengelyértékek formájában a beviteli rendszerben olyan tapintási folyamatokkal. Korrekció: kizárólag hossz
		10	-	Főorsó orientáció
		11	-	A tapintási művelet hibaállapota: 0: Sikeres tapintási művelet –1: Tapintási pont nincs elérve –2: Tapintó már a tapintási művelet elején kitérített helyzetben

Csoport neve	Csoport azonosítója ID ...	Rendszeradatok száma Nr ...	Index IDX...	Leírás
Aktív nullapont táblázat értékeinek olvasása ill. írása				
	500	Row number	Oszlop	Értékek olvasása
Preset táblázat értékeinek olvasása ill. írása (alaptranszformáció)				
	507	Row number	1-6	Értékek olvasása
Preset táblázat tengely offszeteinek olvasása ill. írása				
	508	Row number	1-9	Értékek olvasása
Palettamegmunkálás adatai				
	510	1	-	Aktív sor
		2	-	Aktuális Palettaszám Az utolsó PAL típusú bejegyzés NÉV oszlopának értéke Ha az oszlop üres vagy nem tartalmaz értéket, akkor a -1 érték van visszaadva.
		3	-	Palettatáblázat aktuális sora.
		4	-	Az aktuális paletta NC programjának utolsó sora.
		5	tengely	Szerszámorientált megmunkálás: Biztonsági magasság programozva: 0 = nem, 1 = igen Index: 1 - 9 (X, Y, Z, A, B, C, U, V, W)
		6	tengely	Szerszámorientált megmunkálás: Biztonsági magasság Az érték érvénytelen, ha az ID510 NR5 a megfelelő IDX-vel a 0 értéket adja. Index: 1 - 9 (X, Y, Z, A, B, C, U, V, W)
		10	-	Palettatáblázat azon sorának száma, amelyig a rendszer a mondatra ugrásnál keres.
		20	-	Palettamegmunkálás típusa? 0 = Munkadaraborientált 1 = Szerszámorientált
		21	-	NC hiba utáni automatikus folytatás: 0 = letiltva 1 = aktív 10 = Folytatás megszakítása 11 = Folytatás a palettatáblázat azon sorával, amely az NC hiba nélkül következett volna 12 = Folytatás a palettatáblázat azon sorával, amelyben az NC hiba fellépett 13 = Folytatás a következő palettával

Csoport neve	Csoport azonosítója ID ...	Rendszeradatok száma Nr ...	Index IDX...	Leírás
Ponttáblázat értékeinek olvasása				
	520	Row number	1-3 X/Y/Z	Aktív ponttáblázat értékeinek olvasása.
			10	Aktív ponttáblázat értékeinek olvasása.
			11	Aktív ponttáblázat értékeinek olvasása.
Aktív preset olvasása ill. írása				
	530	1	-	Az aktív bázispontok száma a bázispont táblázatból.
Aktív palettabázispont				
	540	1	-	Az aktív palettabázispont száma. Az aktív bázispont számát adja vissza. Ha nem aktív egyetlen palettabázispont sem, a funkció az –1 értéket adja vissza.
		2	-	Az aktív palettabázispont száma. Mint NR1.
A palettabázispont alaptranszformációinak értékei				
	547	row number	tengely	Az alaptranszformációk értékeinek olvasása. Index: 1 - 6 (X, Y, Z, SPA, SPB, SPC)
Tengely offszetek a palettapreset-táblázatból				
	548	Row number	Offszet	A tengely offszetek értékeinek olvasása. Index: 1 - 9 (X_OFFS, Y_OFFS, Z_OFFS,...)
OEM offszet				
	558	Row number	Offszet	OEM offszet értékeinek olvasása. Index: 1 - 9 (X_OFFS, Y_OFFS, Z_OFFS,...)
Gépállapot olvasása és írása				
	590	2	1-30	Szabadon rendelkezésre áll, a programválasztásakor nem törlődik.
		3	1-30	Szabadon rendelkezésre áll, áramkimaradáskor nem törlődik (folyamatos mentés).
Az egyes tengely Look-Ahead paraméterének olvasása ill. írása (gép szinten)				
	610	1	-	Minimális előtolás (**MP_minPathFeed**) mm/percben.
		2	-	Minimális előtolás a sarkokban (**MP_minCornerFeed**) mm/percben
		3	-	Előtolás határa magas sebességhez (**MP_maxG1Feed**) mm/percben
		4	-	Max. rándulás alacsony sebességnél (**MP_maxPathJerk**) m/s³-ban
		5	-	Max. rándulás alacsony sebességnél (**MP_maxPathJerk**) m/s³-ban
		6	-	Tűrés alacsony sebességnél (**MP_pathTolerance**) mm-ben

Csoport neve	Csoport azonosítója ID ...	Rendszeradatok száma Nr ...	Index IDX...	Leírás
		7	-	Tűrés magas sebességnél (**MP_pathToleranceHi**) mm-ben
		8	-	A rándulás max. levezetése (**MP_maxPathYank**) m/s^4-ben
		9	-	Tűrési tényező görbéknél (**MP_curveTolFactor**)
		10	-	A max. megengedett rándulás aránya a görbület változásánál (**MP_curveJerkFactor**)
		11	-	Max. rándulás tapintási mozgások során (**MP_pathMeasJerk**)
		12	-	Szögtűrés megmunkálási előtolásnál (**MP_angleTolerance**)
		13	-	Szögtűrés megmunkálási gyorsmenetben (**MP_angleToleranceHi**)
		14	-	Max. sarokszög sokszögekhez (**MP_maxPolyAngle**)
		18	-	Sugárirányú gyorsulás megmunkálási előtolásnál(**MP_maxTransAcc**)
		19	-	Sugárirányú gyorsulás gyorsmenetben (**MP_maxTransAccHi**)
		20	Fizikai tengely indexe	Max. előtolás (**MP_maxFeed**) mm/percben
		21	Fizikai tengely indexe	Max. gyorsulás (**MP_maxAcceleration**) m/s^2-ben
		22	Fizikai tengely indexe	A tengely maximális átmeneti rándulás gyorsmenetben (**MP_axTransJerkHi**) m/s^2-ben
		23	Fizikai tengely indexe	A tengely maximális átmeneti rándulás gyorsmenetben (**MP_axTransJerkHi**) m/s^3-ben
		24	Fizikai tengely indexe	Gyorsulás előszabályozás (**MP_compAcc**)
		25	Fizikai tengely indexe	Max. rándulás alacsony sebességnél (**MP_maxPathJerk**) m/s^3-ban
		26	Fizikai tengely indexe	Max. rándulás alacsony sebességnél (**MP_maxPathJerk**) m/s^3-ban
		27	Fizikai tengely indexe	Pontosabb tűrésfigyelés sarkokban (**MP_reduceCornerFeed**) 0 = kikapcsolva, 1 = bekapcsolva
		28	Fizikai tengely indexe	DCM: lineáris tengelyek maximális tűrése mm-ben (**MP_maxLinearTolerance**)
		29	Fizikai tengely indexe	DCM: maximális szögtűrés [°]-ban (**MP_maxAngleTolerance**)
		30	Fizikai tengely indexe	Tűrésfelügyelet összefüggő meneteknél (**MP_threadTolerance**)

Csoport neve	Csoport azonosítója ID ...	Rendszeradatok száma Nr ...	Index IDX...	Leírás
		31	Fizikai tengely indexe	Forma (**MP_shape**) az **axisCutterLoc** szűrőhöz 0: Ki 1: Átlag 2: Háromszög 3: HSC 4: Haladó HSC
		32	Fizikai tengely indexe	Frekvencia (**MP_frequency**) az **axisCutterLoc** szűrőhöz Hz-ben
		33	Fizikai tengely indexe	Forma (**MP_shape**) az **axisPosition** szűrőhöz 0: Ki 1: Átlag 2: Háromszög 3: HSC 4: Haladó HSC
		34	Fizikai tengely indexe	Frekvencia (**MP_frequency**) az **axisPosition** szűrőhöz Hz-ben
		35	Fizikai tengely indexe	A szűrő rendje **Kézi üzemmódhoz** (**MP_manualFilterOrder**)
		36	Fizikai tengely indexe	HSC mód (**MP_hscMode**) az **axisCutterLoc** szűrőhöz
		37	Fizikai tengely indexe	HSC mód (**MP_hscMode**) az **axisPosition** szűrőhöz
		38	Fizikai tengely indexe	Tengelyspecifikus rándulás tapintási mozgások során (**MP_axMeasJerk**)
		39	Fizikai tengely indexe	A szűrőhiba súlyozása a szűrőeltérés számításához (**MP_axFilterErrWeight**)
		40	Fizikai tengely indexe	Pozíciószűrő maximális szűrőhossza (**MP_maxHscOrder**)
		41	Fizikai tengely indexe	CLP szűrő maximális szűrőhossza (**MP_maxHscOrder**)
		42	-	A tengely maximális előtolása megmunkálási előtolásnál (**MP_maxWorkFeed**)
		43	-	Maximális pályagyorsulás megmunkálási előtolásnál (**MP_maxPathAcc**)
		44	-	Maximális pályagyorsulás gyorsmenetben (**MP_maxPathAccHi**)

Csoport neve	Csoport azonosítója ID ...	Rendszeradatok száma Nr ...	Index IDX...	Leírás
Egyetlen tengely Look-Ahead paraméterének olvasása ill. írása (gépi szinten)				
	610	45	-	Smoothing-Filter alakja (**CfgSmoothingFilter/shape**) 0 = Off 1 = Average 2 = Triangle
		46	-	Smoothing-Filter rendje (csak páratlan értékek) (**CfgSmoothingFilter/order**)
		47	-	Gyorsulási profil típusa (**CfgLaPath/profileType**) 0 = Bellshaped 1 = Trapezoidal 2 = Advanced Trapezoidal
		48	-	Gyorsulási profil típusa, gyorsmenet (**CfgLaPath/profileType**) 0 = Bellshaped 1 = Trapezoidal 2 = Advanced Trapezoidal
Az egyes tengely Look-Ahead paraméterének olvasása ill. írása (gép szinten)				
	610	51	Fizikai tengely indexe	Lemaradási hiba kompenzációja a rándulás fázisában (**MP_lpcJerkFact**)
		52	Fizikai tengely indexe	A helyzetszabályozó kv tényezője 1/s-ban (**MP_kvFactor**)
Egy tengely maximális terhelésének mérése				
	621	0	Fizikai tengely indexe	Dinamikus terhelés mérésének lezárása, majd eredmény mentése a megadott Q paraméterben.
SIK tartalom olvasása				
	630	0	Opció sz.	Célzottan meghatározható, hogy az **IDX** alatt megadott SIK opció alkalmazásra kerül-e vagy sem. 1 = Opció engedélyezve 0 = Opció nincs engedélyezve
		1	-	Megállapítható, hogy megadásra kerül-e Feature Content Level (frissítési funkcióhoz), és ha igen, milyen. –1 = nincs FCL megadva <sz.> = FCL megadva
		2	-	SIK sorozatszámának olvasása -1 = nincs érvényes SIK a rendszerben
		10	-	Vezérlő típusának meghatározása: 0 = iTNC 530 1 = NCK-alapú vezérlő (TNC 640, TNC 620, TNC 320, TNC 128, PNC 610, ...)

Csoport neve	Csoport azonosítója ID ...	Rendszeradatok száma Nr ...	Index IDX...	Leírás
Köszörűkorong általános adatai				
	780	2	-	Szélesség
		3	-	Kinyúlás
		4	-	Alfa szög (opcionális)
		5	-	Gamma szög (opcionális)
		6	-	Mélység (opcionális)
		7	-	Lekerekítési sugár a "Further" élnél (opcionális)
		8	-	Lekerekítési sugár a "Nearer" élnél (opcionális)
		9	-	Lekerekítési sugár a "Nearest" élnél (opcionális)
		10	-	Aktív él:
		11	-	
		12	-	Külső vagy belső korong?
		13	-	A B tengely korrekciós szöge (a hely alapszögével szemben)
		14	-	A ferde korong típusa
		15	-	Köszörűkorong teljes hossza
		16	-	Köszörűkorong belső élének hossza
		19	-	Szerszám száma
		21	-	Megengedett legnagyobb vágósebesség
		27	-	Bázistípus korong hátrahúzva
		28	-	Hátrahúzási szög a külső oldalon
		29	-	Hátrahúzási szög a belső oldalon
		31	-	Sugárkorrekció
		32	-	Teljeshossz korrekció
		33	-	Kinyúlás korrekciója
		34	-	A legbelső élig tartó hossz korrekciója
		35	-	Köszörűkorong szárának sugara
		36	-	Kezdő kőlehúzás végrehajtva?
		37	-	Beszabályozás helye a kezdő kőlehúzáshoz
		38	-	Lehúzószerszám a kezdő kőlehúzáshoz
		39	-	Köszörűkorong bemérve?
		51	-	Lehúzószerszám kőlehúzáshoz átmérőben
		52	-	Lehúzószerszám kőlehúzáshoz a külső élen
		53	-	Lehúzószerszám kőlehúzáshoz a belső élen
		54	-	Átmérő lehúzásának meghívása szám alapján
		55	-	Külső él lehúzásának meghívása szám alapján
		56	-	Belső él lehúzásának meghívása szám alapján

Csoport neve	Csoport azonosítója ID ...	Rendszeradatok száma Nr ...	Index IDX...	Leírás
		57	-	Lehúzás számláló átmérő
		58	-	Lehúzás számláló külső él
		59	-	Lehúzás számláló belső él
		101	-	Köszörűkorong sugara
Köszörűkorong részletes geometriája (kontúrja)				
	783	1	1	A külső korongoldal letörési szélessége
			2	A belső korongoldal letörési szélessége
		2	1	A külső korongoldal letörési szöge
			2	A belső korongoldal letörési szöge
		3	1	A külső korongoldal saroksugara
			2	A belső korongoldal saroksugara
		4	1	A külső korongoldal oldalhossza
			2	A belső korongoldal oldalhossza
		5	1	A külső korongoldal hátramunkálásának hossza
			2	A belső korongoldal hátramunkálásának hossza
		6	1	A külső korongoldal hátramunkálásának szöge
			2	A belső korongoldal hátramunkálásának szöge
		7	1	A külső korongoldal hátraszúrásának hossza
			2	A belső korongoldal hátraszúrásának hossza
		8	1	A külső korongoldal kiindulási szöge
			2	A belső korongoldal kiindulási szöge
		9	1	Teljes külső mélység
			2	Teljes belső mélység

Csoport neve	Csoport azonosítója ID ...	Rendszeradatok száma Nr ...	Index IDX...	Leírás
Az FS funkcionális biztonság információinak olvasása				
	820	1	-	FS általi korlátozások: 0 = Nincs FS funkcionális biztonság, 1 = SOM1 biztonsági ajtó nyitva, 2 = SOM2 biztonsági ajtó nyitva, 3 = SOM3 biztonsági ajtó nyitva, 4 = SOM4 biztonsági ajtó nyitva, 5 = minden biztonsági ajtó zárva
Kiegyensúlyozatlanság felügyelet adatainak írása				
	850	10	-	Kiegyensúlyozatlanság felügyelet aktiválása és deaktiválása 0 = Kiegyensúlyozatlanság felügyelet nem aktív 1 = Kiegyensúlyozatlanság felügyelet aktív
Számláló				
	920	1	-	Tervezett munkadarab. A számláló **Programteszt** üzemmódban mindig a 0 értéket mutatja.
		2	-	Elkészített munkadarabok. A számláló **Programteszt** üzemmódban mindig a 0 értéket mutatja.
		12	-	Elkészítendő munkadarabok. A számláló **Programteszt** üzemmódban mindig a 0 értéket mutatja.
Az aktuális szerszám adatainak olvasása és írása				
	950	1	-	L szerszámhossz
		2	-	R szerszámsugár
		3	-	R2 szerszámsugár
		4	-	DL szerszámhossz ráhagyás
		5	-	DR szerszámsugár ráhagyás
		6	-	DR2 szerszámsugár ráhagyás
		7	-	Szerszám letiltása TL 0 = Nincs letiltva, 1 = Letiltva
		8	-	RT testvérszerszám száma
		9	-	TIME1 maximális éltartam
		10	-	TIME2 éltartam TOOL CALL esetén
		11	-	CUR.TIME aktuális éltartam
		12	-	PLC státusz
		13	-	LCUTS vágóélhossz a szerszámtengelyen
		14	-	ANGLE maximális bemerülési szög
		15	-	TT: CUT vágóélek száma
		16	-	TT: LTOL hossz kopás tűrése
		17	-	TT: RTOL sugár kopás tűrése

Csoport neve	Csoport azonosítója ID ...	Rendszeradatok száma Nr ...	Index IDX...	Leírás
		18	-	TT: DIRECT forgási irány 0 = Pozitív, –1 = Negatív
		19	-	TT: R-OFFS sík eltolás R = 99999,9999
		20	-	TT: L-OFFS hossz eltolás
		21	-	TT: LBREAK hossz törés tűrése
		22	-	TT: RBREAK sugár törés tűrése
		28	-	NMAX maximális fordulatszám [1/min]
		32	-	TANGLE csúcsszög
		34	-	LIFTOFF kijáratás engedélyezése (0=Nem, 1=Igen)
		35	-	R2TOL kopástűrés sugár
		36	-	Szerszámtípus (Maró = 0, köszörűszerszám = 1, ... tapintó = 21)
		37	-	Hozzátartozó sor a tapintórendszer-táblázatban
		38	-	Az utolsó alkalmazás időpecsétje
		39	-	ACC
		40	-	Emelkedés menetciklusokhoz
		41	-	AFC: referencia terhelés
		42	-	AFC: túlterhelés előzetes figyelmeztetés
		43	-	AFC: túlterhelés NC Stop
		44	-	A szerszám éltartama lejárt
		45	-	Forgácsolólapka homlokszélessége (RCUTS)
		46	-	Maró hasznos hossza (LU)
		47	-	Marónyak sugara (RN)

Csoport neve	Csoport azonosítója ID ...	Rendszeradatok száma Nr ...	Index IDX...	Leírás
Az aktuális esztergakés adatainak olvasása és írása				
	951	1	-	Szerszám száma
		2	-	XL szerszámhossz
		3	-	YL szerszámhossz
		4	-	ZL szerszámhossz
		5	-	DXL szerszámhossz ráhagyás
		6	-	DYL szerszámhossz ráhagyás
		7	-	DZL szerszámhossz ráhagyás
		8	-	RS vágóél sugara
		9	-	TO szerszámorientáció
		10	-	ORI orsóorientációs szög
		11	-	P_ANGLE beállítási szög
		12	-	T_ANGLE csúcsszög
		13	-	CUT_WIDTH beszúró szélessége
		14	-	Típus (pl. nagyoló-, simító-, menet-, beszúró- vagy gombaszerszám)
		15	-	CUT_LENGTH vágóélhossz
		16	-	Munkadarab átmérőjének korrekciója WPL-DX-DIAM a WPL-CS megmunkálási sík koordinátarendszerben
		17	-	Munkadarab hosszának korrekciója WPL-DZL a WPL-CS megmunkálási sík koordinátarendszerben
		18	-	Beszúró szélesség ráhagyása
		19	-	Vágóél sugár ráhagyása
		20	-	B-térszög körüli forgatás hajlított szúrószerszámoknál

Csoport neve	Csoport azonosítója ID ...	Rendszeradatok száma Nr ...	Index IDX...	Leírás
Aktív lehúzószerszám adatai				
	952	1	-	Szerszám száma
		2	-	XL szerszámhossz
		3	-	YL szerszámhossz
		4	-	ZL szerszámhossz
		5	-	DXL szerszámhossz ráhagyás
		6	-	DYL szerszámhossz ráhagyás
		7	-	DZL szerszámhossz ráhagyás
		8	-	Vágóél sugara
		9	-	Élhossz
		13	-	Lapka vagy görgő vágóél szélessége
		14	-	Típus (pl. gyémánt, lapka, orsó, görgő)
		19	-	Vágóélsugár ráhagyás
		20	-	Lehúzóorsó vagy görgő fordulatszáma

Csoport neve	Csoport azonosítója ID ...	Rendszeradatok száma Nr ...	Index IDX...	Leírás
Szabadon rendelkezésre álló adattartomány a szerszám-kezeléshez				
	956	0-9	-	Szabadon rendelkezésre álló adattartomány a szerszám-kezeléshez. Az adatok a program megszakításakor nem kerülnek visszaállításra.
Szerszámhasználat és felszerszámozás				
	975	1	-	Szerszámhasználat teszt az aktuális programhoz: Eredmény –2: Nem lehetséges teszt, a funkció a konfigurációban ki van kapcsolva Eredmény –1: Nem lehetséges teszt, a szerszámhasználati fájl hiányzik Eredmény 0: OK, minden szerszám rendelkezésre áll Eredmény 1: teszt nincs rendben
		2	sor	Azon szerszámok rendelkezésre állásának ellenőrzése, amelyekre az IDX sorban megadott palettában az aktuális palettatáblázatban szükség van. –3 = Az IDX sorban nincs paletta meghatározva vagy a funkciót a palettamegmunkáláson kívül hívta meg –2 / –1 / 0 / 1 ld. NR1
Szerszám kiemelése NC stopnál				
	980	3	-	(A funkció elavult - HEINDENHAIN javaslata: ne alkalmazza már. ID980 NR3 = 1 megfelel az ID980 NR1 = –1-nek, ID980 NR3 = 0 azonos hatással bír, mint az ID980 NR1 = 0. Más értékek nem megengedettek.) Kiemelés engedélyezése a CfgLiftOff-ban meghatározott értékre: 0 = Kiemelés letiltása 1 = Kiemelés engedélyezése
Tapintóciklusok és koordináta transzformációk				
	990	1	-	Megközelítés: 0 = Standard magatartás, 1 = Tapintási pozícióra állás kontúr nélkül. Érvényben lévő sugár, biztonsági távolság nulla
		2	16	Automatikus/Kézi üzemmód
		4	-	0 = Tapintószár nincs kitérítve 1 = Tapintószár kitérítve
		6	-	TT asztali tapintó aktív? 1 = Igen 0 = Nem
		8	-	Aktuális orsószög [°]-ban
		10	QS paraméter sz.	Szerszámszám meghatározása a szerszámnévből. A visszaadott érték a testvérszerszám keresése vonatkozásában

Csoport neve	Csoport azonosítója ID ...	Rendszeradatok száma Nr ...	Index IDX...	Leírás
				konfigurált szabályokhoz igazodik. Ha több szerszám is létezik ugyanazon név alatt, úgy a szerszámtáblázatban lévő első szerszám kerül kiadásra . Ha a szabályok szerint kiválasztott szerszám le van tiltva, úgy egy testvérszerszám kerül kiadásra. –1: Nem található szerszám a megadott névvel a szerszámtáblázatban vagy minden felmerülő szerszám le van tiltva.
		16	0	0 = Ellenőrzés átadása az orsón csatornáján keresztül a PLC-nek, 1 = Ellenőrzés átvétele a csatorna orsón keresztül
			1	0 = Ellenőrzés átadása az orsón csatornáján keresztül a PLC-nek, 1 = Ellenőrzés átvétele a csatorna orsón keresztül
		19	-	Szondamozgás elnyomása ciklusokban: 0 = Mozgás elnyomásra kerül (CfgMachineSimul/simMode paraméter nem egyenlő a FullOperation-val vagy a **Programteszt** üzemmód aktív) 1 = Mozgás végrehajtásra kerül (CfgMachineSimul/simMode paraméter = FullOperation, tesztcélokra írható)

Csoport neve	Csoport azonosítója ID ...	Rendszeradatok száma Nr ...	Index IDX...	Leírás
Megmunkálási állapot				
	992	10	-	Mondatra ugrás aktív 1 = igen, 0 = nem
		11	-	Mondatra ugrás - információk a mondatkereséshez: 0 = Program mondatra ugrás nélkül indítva 1 = Iniprog rendszerciklus a mondatkeresés előtt kerül végrehajtásra 2 = Mondatkeresés folyamatban 3 = Funkciók utólag végrehajtásra kerülnek –1 = Iniprog ciklus megszakadt a mondatkeresés előtt –2 = Mondatkeresés közbeni megszakítás –3 = A mondatra ugrás megszakítása a keresési fázis után, a funkció végrehajtása előtt vagy közben –99 = Implicit Cancel
		12	-	A megszakítás típusa az OEM_CANCEL makrón belüli lekérdezéshez: 0 = Nincs megszakítás 1 = Megszakítás hiba vagy vész-állj következtében 2 = Explicit megszakítás belső stoppal a mondat közbeni megállítás után 3 = Explicit megszakítás belső stoppal a mondathatáron való megszakítás után
		14	-	Az utolsó FN14 hiba száma
		16	-	Tényleges megmunkálás aktív? 1 = Megmunkálás, 0 = Szimuláció
		17	-	2D programozási grafika aktív? 1 = igen 0 = nem
		18	-	Követés programozási grafikával (**AUTOM. RAJZOLÁS** funkciógomb) aktív? 1 = igen 0 = nem
		20	-	A maró-esztergáló megmunkálás információi: 0 = Marás (**FUNCTION MODE MILL** után) 1 = Esztergálás (**FUNCTION MODE TURN** után) 10 = Az eszterga módról a maró üzemmódra való átálláshoz szükséges műveletek végrehajtása 11 = A maró üzemmódról eszterga módra való átálláshoz szükséges műveletek végrehajtása
		30	-	Több tengely interpolációja megengedett? 0 = nem (pl. szakaszvezérlésnél) 1 = igen

Csoport neve	Csoport azonosítója ID ...	Rendszeradatok száma Nr ...	Index IDX...	Leírás
		31	-	R+/R– MDI módban lehetséges / megengedett? 0 = nem 1 = igen
		32	0	Ciklushívás lehetséges / megengedett? 0 = nem 1 = igen
			Ciklusszám	Egyedi ciklus engedélyezve : 0 = nem 1 = igen
		40	-	Táblázatok másolása a **Programteszt** üzemmódba? Az 1 érték kerül megadásra a program kiválasztásakor és a **RESET+START** funkciógomb megnyomásakor. A **iniprog.h** rendszerciklus ekkor lemásolja a táblázatokat, a rendszerdátumot pedig visszaállítja. 0 = nem 1 = igen
		101	-	M101 aktív (látható állapot)? 0 = nem 1 = igen
		136	-	M136 aktív? 0 = nem 1 = igen

Csoport neve	Csoport azonosítója ID ...	Rendszeradatok száma Nr ...	Index IDX...	Leírás
A gépi paraméter részfájl aktiválása				
	1020	13	QS paraméter sz.	A gépi paraméter részfájl az elérési útvonallal együtt a QS számból (IDX) került betöltésre? 1 = igen 0 = nem
Konfigurációs beállítások ciklusokhoz				
	1030	1	-	A **Orsó nem forog** hibaüzenet megjelenítése? **(CfgGeoCycle/displaySpindleErr)** 0 = nem, 1 = igen
			-	A **Ellenőrizze a mélység előjelét!** hibaüzenet megjelenítése? **(CfgGeoCycle/displayDepthErr)** 0 = nem, 1 = igen
Adatátvitel HEIDENHAIN-ciklusok és OEM-makrók között				
	1031	1	0	Komponensfelügyelet: mérésszámláló. Ciklus 238 gépadatok mérése ezt a számlálót automatikusan megnöveli.
			1	Komponensfelügyelet: Mérés módja –1 = nincs mérés 0 = Körkörösség teszt 1 = Vízesés diagram 2 = Frekvenciakimenet 3 = Burkológörbe spektrum
			2	Komponensfelügyelet: Tengely indexe a **CfgAxes\MP_axisList**-ból
			3 – 9	Komponensfelügyelet: További argumentumok a méréstől függően
		100	-	Komponensfelügyelet: Felügyeleti feladat opcionális neve, ahogy a **System\Monitoring \CfgMonComponent** paraméterezve van. A mérés befejezése után az itt megadott felügyeleti feladatok egymás után végrehajtásra kerülnek. Ügyeljen a paraméterezés során arra, hogy a felsorolt felügyeleti feladatokat vesszővel válassza el.
Kezelői felület felhasználói beállításai				
	1070	1	-	Előtolás határolás FMAX funkciógombbal, 0 = FMAX inaktív
Bit teszt				
	2300	Number	Bit száma	A funkció ellenőrzi, hogy egy bit meg van-e határozva egy számban. Az ellenőrizendő szám NR-ként kerül átadásra, a keresett bit pedig IDX-ként, ahol az IDX0 a legalacsonyabb bitet jelenti. A nagy számok funkciójának hívásához az NR-t Q paraméterként kell átadni. 0 = Bit nincs meghatározva 1 = Bit meg van határozva

Csoport neve	Csoport azonosítója ID ...	Rendszeradatok száma Nr ...	Index IDX...	Leírás
Programinformációk olvasása (rendszer string)				
	10010	1	-	Az aktuális főprogram vagy palettaprogram elérési útvonala.
		2	-	A mondatkijelzőben látható NC progam elérési útvonala.
		3	-	A **SEL CYCLE** vagy **CYCLE DEF 12 PGM CALL** alkalmazásával kiválasztott ciklus vagy az aktuális kiválasztott ciklus elérési útvonala.
		10	-	A **SEL PGM „...“** alkalmazásával kiválasztott NC program.
Indexelt hozzáférés a QS paraméterhez				
	10015	20	QS paraméter sz.	Olvas QS(IDX)
		30	QS paraméter sz.	Azt a sztringet adja, amelyet akkor kapunk, ha a QS(IDX)-ben minden nem számot és betűt a '_' jellel helyettesítünk.
Csatornaadatok olvasása (rendszer string)				
	10025	1	-	A megmunkálási csatorna neve (kulcs)
SQL táblázatok adatainak olvasása (rendszer string)				
	10040	1	-	Preset táblázat szimbólikus neve.
		2	-	Nullapont táblázat szimbólikus neve.
		3	-	Paletta preset táblázatának szimbólikus neve.
		10	-	Szerszámtáblázat szimbólikus neve.
		11	-	Helytáblázat szimbólikus neve.
		12	-	Esztergaszerszám táblázatának szimbólikus neve

Csoport neve	Csoport azonosítója ID ...	Rendszeradatok száma Nr ...	Index IDX...	Leírás
A szerszámbehívásban programozott értékek (rendszerstring)				
	10060	1	-	Szerszám neve
Gépi kinematika olvasása (Rendszerstring)				
	10290	10	-	A **FUNCTIONMODE MILL** ill. **FUNCTION MODE TURN** használatával programozott és a Channels/ChannelSettings/CfgKinList/kinCompositeModels-ből származó gépi kinematika szimbólikus neve.
Mozgási tartomány átkapcsolása (rendszerstring)				
	10300	1	-	A legutóbb aktivált mozgási tartomány kulcsneve
Aktuális rendszeridő olvasása (rendszer string)				
	10321	1 - 16	-	1: NN.HH.ÉÉÉÉ óó:pp:mp 2 és 16: NN.HH.ÉÉÉÉ óó:pp 3: NN.HH.ÉÉ óó:pp 4: ÉÉÉÉ-HH-NN óó:pp:mp 5 és 6: ÉÉÉÉ-HH-NN óó:pp 7: ÉÉ-HH-NN óó:pp 8 és 9: NN.HH.ÉÉÉÉ 10: NN.HH.ÉÉ 11: ÉÉÉÉ-HH-NN 12: ÉÉ-HH-NN 13 és 14: óó:pp:mp 15: óó:pp Alternatívaként a **DAT**-tal a **SYSSTR(...)**-ben rendszeridő adható meg másodpercben, amit a formázáshoz használható.
A tapintó (TS, TT) adatainak olvasása (rendszer string)				
	10350	50	-	A TS tapintó típusa a tapintórendszer táblázat TYPE oszlopából (**tchprobe.tp**).
		70	-	A TT asztali tapintó CfgTT/type-ban megadott típusa.
		73	-	Az aktív TT asztali tapintó **CfgProbes/activeTT**-ból származó kulcsneve.
A tapintó (TS, TT) adatainak olvasása és írása (rendszer string)				
	10350	74	-	Az aktív TT asztali tapintó **CfgProbes/activeTT**-bab meghatározott sorozatszáma.
A palettamegmunkálás adatainak olvasása (rendszer string)				
	10510	1	-	A paletta neve
		2	-	Az aktuálisan kiválasztott palettatáblázat elérési útvonala.
Az NC szoftver verziójelölésének olvasása (rendszer string)				
	10630	10	-	A string megfelel a megjelenített verziójelölés formátumának, tehát pl. **340590 09** vagy **817601 05 SP1**.

Csoport neve	Csoport azonosítója ID ...	Rendszeradatok száma Nr ...	Index IDX...	Leírás
Köszörűkorong általános adatai				
	10780	1	-	Köszörűkorong neve
Információ olvasása a kiegyensúlyozatlansági ciklushoz (rendszer string)				
	10855	1	-	Kiegyensúlyozatlanság kalibrációs táblázat útvonala, ami az aktív kinematikához tartozik
Az aktuális szerszám adatainak olvasása (rendszer string)				
	10950	1	-	Az aktuális szerszám neve
		2	-	Bejegyzés az aktív szerszám DOC oszlopából
		3	-	AFC- szabályozó beállítás
		4	-	Szerszámtartókinematika
		5	-	Bejegyzés a DR2TABLE oszlopból - Korrekciósérték táblázat fájlja a 3D-ToolComp-hoz
A FUNCTION MODE SET adatainak olvasása (rendszer-string)				
	11031	10	-	A FUNCTION MODE SET <OEM-Mode> makró a kiválasztást string-ként szállítja.

Összehasonlítás: D18-Funkciók

Az alábbi táblázatban találja az előző vezérlők D18-funkcióit, amiket ebben a formában nem lehet a TNC 640-nél alkalmazni.

Többnyire ezek a funkciók másokkal vannak lecserélve.

Nr	IDX	Tartalom	Kiegészítő funkció
ID 10 Programinformáció			
1	-	MM/Inch-állapot	Q113
2	-	Átfedési tényező zsebmaráskor	CfgRead
4	-	Az aktív megmunkáló ciklus száma	ID 10 Nr. 3
ID 20 Gépállapot			
15	Log. tengely	Hozzárendelés a logikai és a geometriai tengely között	
16	-	Előtolás átmeneti körök	
17	-	Aktuálisan kiválasztott mozgási tartomány	SYSTRING 10300
19	-	Maximális orsófordulatszám az aktuális hajtóműfokozatnál és orsónál	Maximális hajtómű-fokozat: ID 90 Nr. 2
ID 50 adatok a szerszámtáblázatból			
23	Szsz-Nr.	PLC érték	1)
24	Szsz-Nr.	Főtengely középpont eltolás gombja CAL-OF1	ID 350 NR 53 IDX 1
25	Szsz-Nr.	Melléktengely középpont eltolás gombja CAL-OF2	ID 350 NR 53 IDX 2
26	Szsz-Nr.	Orsószög kalibráláskor CAL-ANG	ID 350 NR 54

Nr	IDX	Tartalom	Kiegészítő funkció
27	Szsz-Nr.	Szerszámtípus a helytáblázathoz PTYP	2)
29	Szsz-Nr.	Pozíció P1	1)
30	Szsz-Nr.	Pozíció P2	1)
31	Szsz-Nr.	Pozíció P3	1)
33	Szsz-Nr.	Menetemelkedés Pitch	ID 50 NR 40
ID 51 adatok a helytáblázatból			
6	Helyszám	Szerszámtípus	2)
7	Helyszám	P1	2)
8	Helyszám	P2	2)
9	Helyszám	P3	2)
10	Helyszám	P4	2)
11	Helyszám	P5	2)
12	Helyszám	Hely foglalva: 0 = nem, 1 = igen	2)
13	Helyszám	Sík szerszámtár: Hely afölött foglalt:0=nem, 1=igen	2)
14	Helyszám	Sík szerszámtár: Hely azalatt foglalt:0=nem, 1=igen	2)
15	Helyszám	Sík szerszámtár: Hely balra foglalt:0=nem, 1=igen	2)
16	Helyszám	Sík szerszámtár: Hely jobbra foglalt:0=nem, 1=igen	2)
ID 56 fájlinformáció			
1	-	Szerszámtáblázat sorainak száma	
2	-	Az aktív nullapont táblázat sorainak száma	
3	Q paraméter	Aktív tengelyek száma, amelyek az aktív nullapont táblázatban programozva vannak	
4	-	Szabadon definiált táblázat sorainak száma, amelyek az D26-tal lettek megnyitva	
ID 214 Aktuális kontúradatok			
1	-	Kontúrátmenet módja	
2	-	max. linearizáló hiba	
3	-	M112 módja	
4	-	Karaktermód	
5	-	M124 módja	1)
6	-	Kontúrzsebmegmunkálás specifikációja	
7	-	Szabályozókör szűrési foka	
8	-	A G62 ciklussal ill. MP1096-tal programozott tűrés	ID 30 Nr. 48
ID 240 névleges pozíciók a REF rendszerben			
8	-	Aktuális pozíció a REF rendszerben	

Nr	IDX	Tartalom	Kiegészítő funkció
ID 280 információk M128-hoz			
2	-	Az M128-cal programozott előtolás	ID 280 Nr 3
ID 290 kinematika átkapcsolás			
1	-	Az aktív kinematika táblázat sora	SYSSTRING 10290
2	Bit-Nr.	Bit lekérdezése az MP7500-ban	Cfgread
3	-	Ütközésfelügyelet állapota régi	NC programban be- és kikapcsolható
4	-	Ütközésfelügyelet állapota új	NC programban be- és kikapcsolható
ID 310 a geometriai viselkedés modifikációi			
116	-	M116: -1=be, 0=ki	
126	-	M126: -1=be, 0=ki	
ID 350 tapintórendszer adatai			
10	-	TS: Tapintórendszer tengely	ID 20 Nr 3
11	-	TS: Hatásos gömbsugár	ID 350 NR 52
12	-	TS: Hatásos hossz	ID 350 NR 51
13	-	TS: Beállító gyűrű sugár	
14	1/2	TS: Középpont eltolás főtengely/ melléktengely	ID 350 NR 53
15	-	TS: Középpont eltolás iránya a 0° helyzetéhez képest	ID 350 NR 54
20	1/2/3	TT: Középpont X/Y/Z	ID 350 NR 71
21	-	TT: Tányérsugár	ID 350 NR 72
22	1/2/3	TT: 1. Tapintási pozíció X/Y/Z	Cfgread
23	1/2/3	TT: 2. Tapintási pozíció X/Y/Z	Cfgread
24	1/2/3	TT: 3. Tapintási pozíció X/Y/Z	Cfgread
25	1/2/3	TT: 4. Tapintási pozíció X/Y/Z	Cfgread
ID 370 tapintórendszer ciklus beállítások			
1	-	Biztonsági távolság 0.0 ciklusnál nincs kijáratva (megegyezik az ID990 NR1-gyel)	ID 990 Nr 1
2	-	MP 6150 mérési gyorsmenet	ID 350 NR 55 IDX 1
3	-	MP 6151 gép gyorsmenete mérési gyorsmenetként	ID 350 NR 55 IDX 3
4	-	MP 6120 Mérési előtolás	ID 350 NR 55 IDX 2
5	-	MP 6165 Szögkövetés be/ki	ID 350 NR 57
ID 501 nullapont táblázat (REF-rendszer)			
sor	Oszlop	Érték a nullapont táblázatban	Vonatkoztatási pont táblázat
ID 502 bázispont táblázat			
sor	Oszlop	Érték kiolvasása a bázispont táblázatból az aktív megmunkálási rendszer figyelembevételével	

Nr	IDX	Tartalom	Kiegészítő funkció
ID 503 bázispont táblázat			
sor	Oszlop	Érték közvetlen kiolvasása a bázisponttáblázatból	ID 507
ID 504 bázispont táblázat			
sor	Oszlop	Alapelforgatás kiolvasása a bázisponttáblázatból	ID 507 IDX 4-6
ID 505 nullapont táblázat			
1	-	0= nincs nullapont táblázat kiválasztva 1= nullapont táblázat kiválasztva	
ID 510 palettamegmunkálás adatai			
7	-	Felfogatás beillesztésének tesztjei a PAL-sorból	
ID 530 aktív bázispont			
2	sor	A sor az aktív bázispont táblázatban írásvédett 0 = nem, 1 = igen	D26 és D28 Locked oszlop kiolvasása
ID 990 megközelítési mód			
2	10	0 = Ledolgozás nem a mondatra ugrásban 1 = Ledolgozás mondatra ugrásban	ID 992 NR 10 / NR 11
3	Q paraméter	Tengelyek száma, amelyek az aktív nullapont táblázatban programozva vannak	
ID 1000 gépi paraméter			
MP-szám	MP-Index	A gépi paraméter értéke	CfgRead
ID 1010 gépi paraméter definiálva van			
MP-szám	MP-Index	0= gépi paraméter nem létezik 1= gépi paraméter létezik	CfgRead

1) A funkció vagy a táblázat nem létezik

2) Táblázatcella kiolvasása D26 és D28-val

17.2 Áttekintő táblázatok

Mellékfunkciók

M	Kihatás	Kihatás a mondat kezdeten	végen	Oldal
M0	Programfutás ÁLLJ/Orsó ÁLLJ/Hűtőfolyadék KI		■	235
M1	Választható Programfutás ÁLLJ/Orsó ÁLLJ/Hűtőfolyadék KI		■	235
M2	Programfutás ÁLLJ/Orsó ÁLLJ/Hűtőfolyadék KI/ vagy Státuszkijelző törlése (gépi paraméter függvényében)/visszaugrás az 1. mondatra		■	235
M3	Orsó BE óramutató járásának megfelelően	■		235
M4	Orsó BE óramutató járásával ellentétesen	■		
M5	Orsó ÁLLJ		■	
M6	Szerszámcsere/Programfutás STOP(gépi paraméter függvényében)/Orsó ÁLLJ		■	235
M8	Hűtőfolyadék BE	■		235
M9	Hűtőfolyadék KI		■	
M13	Orsó BE óramutató járásának megfelelően /Hűtőfolyadék BE	■		235
M14	Orsó BE óramutató járásával ellentétesen/Hűtőfolyadék be	■		
M30	M2-vel megegyező funkció		■	235
M89	Szabad kiegészítő funkció **vagy**	■		Ciklusok-kézikönyv
	Ciklusbehívás, modálisan hat (gépi paraméter függvényében)		■	
M91	A pozícionáló mondatban: a koordináták a gépi nullapontra vonatkoznak	■		236
M92	Pozícionáló mondatban: A koordináták egy, a gépgyártó által megadott pozícióra vonatkoznak, pl. a szerszámcsere pozíciójára	■		236
M94	Forgástengely kijelzése 360° alatti értékre korlátozva	■		440
M97	Kis kontúrlépcsők megmunkálása		■	239
M98	Nyitott kontúrok teljes megmunkálása		■	240
M99	Mondatonkénti ciklusbehívás		■	Ciklus-kézikönyv
M101	Automatikus szerszámcsere a testvérszerszámmal, letelt éltartam elérésekor		■	140
M102	M101 visszaállítás		■	
M103	Előtolási tényező bemerülő mozgásokhoz	■		241
M107	Túlméretes testvérszerszámok hibaüzenetének elvetése		■	140
M108	M107 visszaállítás		■	
M109	Konstans pályasebesség a szerszámélen (előtolás növelése vagy csökkentése)	■		243
M110	Konstans pályasebesség a szerszámélen (csak előtolás csökkentés)	■		
M111	M109/M110 visszaállítás		■	
M116	Forgótengelyek előtolása mm/min-ben	■		438
M117	M116 visszaállítás		■	
M118	Kézikerék pozícionálás szuperponálása programfutás közben	■		246
M120	Sugárkorrigált kontúr kiszámítása előre (LOOK AHEAD)	■		244
M126	Forgótengelyek mozgatása a rövidebb úton	■		439
M127	M126 visszaállítás		■	

M	Kihatás	Kihatás a mondat	kezdeten	végen	Oldal
M128	Szerszámcsúcs helyzetének megtartása döntött tengelyek pozícionálásakor (TCPM)		■		441
M129	M128 visszaállítás			■	
M130	A pozicionáló mondatban: a koordináták a nem döntött munkasíkra vonatkoznak		■		238
M136	F előtolás milliméterben orsófordulatonként		■		242
M137	M136 visszaállítás				
M138	Döntött tengelyek kiválasztása		■		444
M140	Visszahúzás a kontúrról a szerszámtengely irányába		■		248
M141	Tapintórendszer felügyeletének elvetése		■		250
M143	Alapelforgatás törlése		■		250
M144	Gépi kinematika figyelembe vétele AKTUÁLIS/NÉVLEGES pozíciókban mondat végén		■		445
M145	M144 visszaállítás			■	
M148	Szerszám automatikus kiemelése a kontúrról NC stopnál		■		251
M149	M148 visszaállítás			■	
M197	Sarkok lekerekítése		■	■	252

Felhasználói funkciók

Felhasználói funkciók		
Rövid leírás	■	Alap verzió: 3 tengely és pozíciószabályzott főorsó
	□	összesen 14 további NC tengely vagy 13 további NC tengely plusz 2. Orsó
	■	Digitális áram- és fordulatszám-szabályozás
Programbevitel	■	HEIDENHAIN Klartext párbeszéddel és a DIN/ISO szerint
	x	Kontúrok vagy megmunkálási pozíciók beolvasása CAD fájlokból (STP, IGS, DXF) és Klartext kontúrprogramként vagy Klartext ponttáblázatként elmentése
Pozíció megadás	■	Célpozíciók egyenesekben és ívekben derékszögű vagy polárkoordinátákkal
	■	Inkrementális vagy abszolút méretek
	■	Kijelzés és bevitel mm-ben vagy inch-ben
Szerszámkorrekció	■	Szerszámsugár a munkasíkban és szerszámhossz
	■	Sugárkorrigált kontúr előre számítása max. 99 NC mondatig (M120)
	2	Háromdimenziós szerszámsugár korrekció szerszámadatok utólagos változtatásához anélkül hogy az NC programot újra kellene számolni.
Szerszámtáblázatok	Összetett szerszámtáblázatok a szerszámok valamennyi adatával	
Állandó kontúr sebesség	■	A szerszámközéppont pályájára vonatkoztatva
	■	A forgácsolóél figyelembevételével
Párhuzamos művelet	NC program előállítása grafikai támogatással mialatt egy másik NC program fut	
3D-s megmunkálás	■	Különösen lágy gyorsulásváltozású mozgásszabályzás
	2	3D-s szerszámkorrekció felületi normálvektorokkal
	2	A billenőfej állásának módosítása elektronikus kézikerékkel programfutás közben; a szerszám vezetőpontjának (szerszámcsúcs vagy szerszámközéppont) pozíciója változatlan marad (TCPM = tool center point management)
	2	Kontúrra merőleges szerszámirány megtartása
	2	Szerszámsugár korrekció a merőlegesen a mozgásra és a szerszám irányára
	x	Belépési szögtől függő 3D-s sugárkorrekció
Körasztal-megmunkálás (Advanced Function Set 1)	**1**	Hengerpaláston lévő kontúr programozása mint két síktengelyé
	1	Előtolás programozható mm/perc-ben is

Felhasználói funkciók		
Kontúrelemek	■	Egyenes
	■	Letörés
	■	Körpálya
	■	Körközéppont
	■	Kör sugara
	■	Érintőleges körív
	■	Lekerekített sarkok
Kontúr megközelítése és elhagyása	■	Egy egyenesen: érintőlegesen vagy merőlegesen
	■	Körív mentén
FK szabad kontúr programozása	■	FK szabad kontúr programozás HEIDENHAIN párbeszédes formátumban grafikus támogatással, nem NC számára méretezett műhelyrajzokhoz
Programszervezés	■	Alprogramok
	■	Programrész ismétlése
	■	Tetszőleges NC program behívása
Megmunkáló ciklusok	■	Fúróciklusok fúráshoz, menetfúráshoz kiegyenlítő tokmánnyal és nélküle
	■	Fúróciklusok mélyfúráshoz, dörzsárazáshoz, kiesztergáláshoz és, süllyesztéshez
	■	Ciklusok belső és külső menetek marásához
	■	Négyszög- és körzseb nagyolása simítása
	■	Négyszög- és körcsap nagyolása simítása
	■	Pontmintázatok körön, vonal és DataMatrix kód
	■	Ciklusok sík és döntött felületek simításához
	■	Ciklusok egyenes és íves hornyok marásához
	■	Gravírozás
	■	Kontúrzseb
	■	Átmenő kontúr
	x	Ciklusok eszterga műveletekhez
	x	Ciklusok koordináta-köszörüléshez és lehúzáshoz
	■	Továbbá lehetséges gyártói ciklusok - speciálisan a gépgyártó által készített megmunkáló ciklusok - integrálása
Koordináta-transzformációk	■	Nullaponteltolás, forgatás, tükrözés
	■	Méretténye ző (tengelyspecifikus)
	1	Munkasík döntése (Fejlett funkciókészlet 1)

Felhasználói funkciók		
Q paraméterek Programozás változókkal	■	Matematikai funkciók: =, +, –, *, sin α, cos α, négyzetgyök
	■	Logikai műveletek (=, ≠, <, >)
	■	Zárójeles számítások
	■	tan α, arc sin, arc cos, arc tan, a^n, e^n, ln, log, egy szám abszolút értéke, konstans π, negáció, tizedespont előtti és utáni számjegyek levágása
	■	Funkciók kör meghatározásához
	■	Funkciók a szövegfeldolgozáshoz
Programozási segédletek	■	Számológép
	■	Szintaktikai elemek színes kiemelése
	■	Aktuális hibaüzenetek teljes listája
	■	Kontextusfüggő segédfunkció
	■	Grafikus támogatás ciklusok programozásához
	■	Kommentármondatok és tagolómondatok NC programban
Betanulás	■	A tényleges pozíciók közvetlenül átkerülnek az NC programba
Teszt grafika Megjelenítési módok	■	Megmunkálási folyamat grafikus szimulációja, akkor is ha egy másik NC program fut
	■	Felülnézet / kivetítés 3 síkban / 3D nézet / 3D vonalas grafika
	■	Részlet nagyítása
Programozott grafika	■	A programozás üzemmódban a megadott NC mondatok ki vannak rajzolva (2d vonalas grafika), akkor is ha másik NC program fut.
Programfutás grafika Megjelenítési módok	■	A futtatott NC program grafikus ábrázolása felülnézetben / ábrázolás 3 síkban / 3D-ábrázolás
Megmunkálási idő	■	Megmunkálási idő kiszámítása **Programteszt** üzemmódban
	■	Az aktuális megmunkálási idő kijelzése Programfutás üzemmódokban
Bázispontok kezelése	■	Tetszőleges bázispont mentéséhez
Kontúr, visszatérés	■	Mondatra ugrás tetszőleges NC mondatra az NC programban és a kiszámított célpozíció megközelítése a megmunkálás folytatásához
	■	NC program megszakítása, kontúr elhagyása és ismételt megközelítése
Nullapont táblázatok	■	Több nullapont-táblázat munkadarabfüggő nullapontok mentéséhez
Tapintóciklusok	■	Tapintó kalibrálása
	■	A munkadarab hibás beállításának kézi vagy automatikus korrigálása
	■	Kézi vagy automatikus nullapontfelvétel
	■	Munkadarab automatikus mérése
	■	Ciklusok az automatikus szerszámméréshez
	■	Ciklusok az automatikus kinematikai méréshez

17.3 DIN/ISO funkció áttekintés TNC 640

G-funkciók

Szerszámmozgások	
G00	**Egyenes d.k.r.ben gyorsmenetben**
G01	**Egyenes d.k.r.ben előtolással**
G02	**Kör d.k.r.ben óramut.j.egyezően**
G03	**Kör d.k.r.ben óramut.j.ellentét.**
G05	**Kör deréksz.koord.rendszerben**
G06	**Kör d.k.r., érintő csatlkozással**
G07	**Egyenes d.k.r., tengellyel párh.**
G10	**Egyenes polárban gyorsmenetben**
G11	**Egyenes polárban előtolással**
G12	**Kör polárban óramut.j.egyezően**
G13	**Kör polárban óramut.j.ellentét.**
G15	**Kör polár koord. rendszerben**
G16	**Kör polár, érintő csatlakozással**

Letörés/kerekítések/kontúr ráállása vagy elhagyása	
G24	**R hosszúságú letörés** R letöréshosszal
G25	**R sugarú sarok-lekerekítés** R sugárral
G26	**Tangenciális csatlakozás** R sugarú kontúrral
G27	**Tangenciális eltávolodás** R sugarú kontúrral

Szerszámdefiníció	
G99	**Szerszám definiálása** T szerszámszámmal, L hosszal és R sugárral

Szerszámsugár korrekció	
G40	**Szerszámközéppont pályája** szerszámsugár korrekció nélkül
G41	**Sugárkorr. a pálya bal oldalán**
G42	**Sugárkorr. a pálya jobb oldalán**
G43	**Sugárkorr.: pálya hosszabbítása** G07-hez
G44	**Sugárkorr.: pálya rövidítése** G07-hez

Nyersdarab definíció a grafikához	
G30	**Nyersdarab definíció: MIN pont** (G17/G18/G19)
G31	**Nyersdarab definíció: MAX pont** (G90/G91)

Ciklusok furatok és menetek készítéséhez	
G200	**FURAS**
G201	**DORZSARAZAS**
G202	**KIESZTERGALAS**
G203	**UNIVERZALIS FURAS**

Ciklusok furatok és menetek készítéséhez	
G204	**HATRAFELE SULLYESZTS**
G205	**UNIVERZ. MELYFURAS**
G206	**MENETFURAS** kiegyenlítő tokmánnyal
G207	**MEREVSZ. MENETFURAS** kiegyenlítő tokmány nélkül
G208	**FURATMARAS**
G209	**MENETFURAS FORGACSTR**
G240	**KOZPONTOZAS**
G241	**EGYELU MELYFURAS**
G262	**MENETMARAS**
G263	**MENETMARASKITORESSEL**
G265	**HELIXMENETMAR TELIBE**
G267	**KULSOMENETMARAS**

Ciklusok zseb-, csap- és horonymaráshoz	
G233	**SIKMARAS**
G251	**NEGYSZOGZSEB**
G252	**KORZSEBMARAS**
G253	**HORONYMARAS**
G254	**IVES HORONY**
G256	**NEGYSZOGCSAP**
G257	**KORCSAP**
G258	**SOKSZOGCSAP**

Koordináta átszámítások	
G28	**TUKROZES**
G53	**NULLAPONTELTOLAS**
G54	**NULLAPONTELTOLAS**
G72	**MERETTENYEZO**
G73	**ELFORGATAS**
G80	**MEGMUNKALASI SIK**
G247	**BAZISPONT KIJELOLESE**

SL-ciklusok	
G37	**KONTURGEOMETRIA**
G120	**KONTURADATOK**
G121	**ELOFURAS**
G122	**KINAGYOLAS**
G123	**FENEKSIMITAS**
G124	**OLDALSIMITAS**
G125	**ATMENO KONTUR**

SL-ciklusok	
G127	HENGERPALAST
G128	HENGERPALAST
G129	HENGERPALAST GERINC
G139	HENGERPALAST KONTUR
G270	KONTURVONAL ADATAI
G271	OCM KONTURADATOK
G272	OCM NAGYOLAS
G273	OCM FENEKSIMITAS
G274	OCM OLDALSIMITAS
G275	KONTURNUT ORVENYMAR.
G276	KONTURVONAL 3D

Ciklusok pontmintázat készítéséhez	
G220	LYUKKOR
G221	LYUKSOROK
G224	MINTAZAT DATAMATRIX KODJA

Esztergáló ciklusok	
G37	KONTURGEOMETRIA
G800	FORGAT. RENDSZ. ILL.
G801	FORGO KOORDINATA RENDSZER RESET
G810	TURN CONTOUR LONG.
G811	HOSSZESZT. VALL
G812	HOSSZESZT. VALL SPEC
G813	ESZT. BEMERULES HOSSZIR.
G814	HOSSZESZT. BEMERULES SPEC.
G815	KONTURPARH. FORGATAS
G820	TURN CONTOUR TRANSV.
G821	SIKESZT. VALL
G822	SIKESZT. VALL SPEC
G823	SIKESZT. BEMERULES
G824	SIKESZT. BEMERULES SPEC.
G830	MENET KONTURPARHUZAMOS
G831	MENET HOSSZIR.
G832	MENET SPECIALIS
G840	RAD. KONT. BESZURAS
G841	LESZURAS EGYSZERU RAD
G842	BESZURAS SPEC. RAD.
G850	LESZURAS KONT. AXIAL
G851	LESZURAS IR. AXIAL

Esztergáló ciklusok	
G852	BESZURAS SPEC. AX.
G860	LESZUR. KONT. RAD.
G861	RAD. BESZURAS EGYSZ.
G862	RAD. BESZURAS BOV.
G870	FOLY. BESZURAS AXIAL
G871	AX. BESZURAS EGYSZ.
G872	AX. BESZURAS BOV.
G880	FOGASKEREK LEFEJTOM.
G883	ESZTERGALAS SZIMULTAN SIMITAS
G892	KIEGYENSULYOZAS ELL.

Speciális ciklusok	
G4	KIVARASI IDO
G36	ORSOPOZICIONALAS
G39	PROGRAMHIVAS
G62	TURES
G86	MENETVAGAS
G225	GRAVIROZ
G232	SIKMARAS
G238	GEPALLAPOT MERESE
G239	BETOLTES MEGHATAROZ.
G285	FOGASKEREK DEFINIALASA
G286	FOGASKER. LEFEJTOMARAS
G287	FOGASKER. LEF.HANTOLAS
G291	IPO.-ESZT. CSATOLAS
G292	IPO.-ESZT. KONTUR

Köszörülő ciklusok	
G1000	LENGOLOKET DEFINIAL.
G1001	LENGOLOKET START
G1002	LENGOLOKET STOP
G1010	KOLEHUZAS ATMERO
G1015	PROFILLEHUZAS
G1030	KORONGEL AKTIVALASA
G1032	KOSZORUKORONG HOSSZKORREKCIOJA
G1033	KOSZORUKORONG SUGARKORREKCIOJA

Tapintórendszer-ciklus ferde helyzet felméréséhez	
G400	BAZISELFORGATAS
G401	ROT 2 FURAT

Tapintórendszer-ciklus ferde helyzet felméréséhez	
G402	ROT 2 KORALAKU CSAP
G403	ROT FORGO TENGELYEN
G404	BAZISELFORG. KIJELOL
G405	ROT A C-TENGELYEN
G1410	EL TAPINTASA
G1411	KET KOR TAPINTASA
G1420	TAPINTAS A SIKBAN

Tapintóciklusok bázispontfelvételhez	
G408	HORONYKOZEP B.PONT
G409	BORDAKOZEP B.PONT
G410	HIVPONT ZSEBEN BELUL
G411	HIVPONT NEGYSZ KIVUL
G412	HIVPONT KORON BELUL
G413	HIVPONT KORON KIVUL
G414	HIVPONT SARKON KIVUL
G415	HIVPONT SARKON BELUL
G416	HIVPONT LYUKKORKOZEP
G417	BAZISP.ELT. TS-TENG.
G418	BAZISPONT 4 FURATBOL
G419	BAZISPONT EGY TENG.

Tapintóciklusok munkadarab-beméréshez	
G55	BAZISSIK
G420	SZOGMERES
G421	FURATMERES
G422	KORMERES KIVUL
G423	NEGYSZ.ZSEB MERESE
G424	NEGYSZ.CSAP MERESE
G425	SZELESSEGMERES BELUL
G426	SZIGET MERESE KIVUL
G427	KOORDINATAMERES
G430	LYUKKOR MERESE
G431	SIK MERESE

Speciális ciklusok	
G441	GYORS TAPINTAS
G444	TAPINTAS 3D
G600	GLOBALIS MUNKATER
G601	HELYI MUNKATER

Tapintóciklusok tapintókalibráláshoz	
G460	**TS HOSSZ KALIBRALASA**
G461	**TS KALIBRALASA GYURUBEN**
G462	**TS KALIBRALASA GOEMBOEN**
G463	**TS KALIBRALASA GOEMBOEN**
Tapintóciklusok kinematika beméréséhez	
G450	**KINEMATIKA MENTESE**
G451	**KINEMATIKA MERESE**
G452	**PRESET-KOMPENZACIO**
G453	**KINEMATIKAI RACS**
Tapintóciklusok szerszámbeméréshez	
G480	**TT KALIBRALASA**
G481	**SZERSZAMHOSSZ**
G482	**SZERSZAMSUGAR**
G483	**SZERSZAM MERESE**
G484	**IR-TT KALIBRALAS**
Megmunkálási sík meghatározása	
G17	**Orsó tengelye Z - sík XY**
G18	**Orsó tengelye Y - sík ZX**
G19	**Orsó tengelye X - sík YZ**
Méretek	
G70	Mértékegység inch
G71	Mértékegység mm
G90	**Abszolút méret**
G91	Láncméret
További G-funkciók	
G29	**Aktuális pozíció átvétele**
G38	**Programfutás megállítása**
G51	**Szerszámtár előkészítése cserére**
G79	Ciklus előhívása
G98	**Cimkeszám kijelölése**

címek

címek	
%	■ Programkezdés ■ Programbehívás
#	Nullapont száma G53-mal
A	Forgómozgás X tengely körül
B	Forgómozgás Y tengely körül
C	Forgómozgás Z tengely körül
D	Q-paraméterdefiníciók
DL	Kopáskorrekció hossz T-vel
DR	Kopáskorrekció sugár T-vel
E	Tűrés ■ M112 ■ M124
F	■ Előtolás ■ Várakozási idő G04-gyel ■ Mérettényező G72-vel ■ F-csökkentési tényező M103-mal
G	G-funkciók
H	■ Polárkoordináta szög ■ Forgási szög G73-mal ■ Határszög M112-vel
I	A körközéppont/pólus X koordinátája
J	A körközéppont/pólus Y koordinátája
K	A körközéppont/pólus Z koordinátája
L	■ Címkeszám beállítása G98-cal ■ Ugrás egy címke-számra ■ Szerszámhossz G99-cel
M	M funkciók
N	Mondatszám
P	■ Ciklusparaméter megmunkálási ciklusokban ■ Érték vagy Q-paraméter paraméterdefinícióban
Q	Q paraméter
R	■ Polárkoordináta sugár ■ Körsugár G02/G03/G05-tel ■ Lekerekítési sugár G25/G26/G27-tel ■ Szerszámsugár G99-cel
S	■ Orsófordulatszám ■ Orsóorientáció G36-tal
T	■ Szerszámdefiníció G99-cel ■ Szerszámbehívás ■ Következő szerszám G51-gyel

címek	
U	Tengely párhuzamos az X-tengellyel
V	Tengely párhuzamos az Y-tengellyel
W	Tengely párhuzamos a Z-tengellyel
X	X-tengely
Y	Y-tengely
Z	Z-tengely
*	Mondat vége

Kontúrciklusok

Programfelépítés több szerszámmal történő megmunkálásnál	
Kontúralprogramok listája	G37 P01 ...
Kontúradatok definiálása	G120 Q1 ...
Fúró definiálás/behívás Kontúrciklus: Előfúrás Ciklusbehívás	G121 Q10 ...
Nagyoló maró definiálás/behívás Kontúrciklus: Kiüregelés Ciklusbehívás	G122 Q10 ...
Simító marás definiálás/behívás Kontúrciklus: Simítás mélység Ciklusbehívás	G123 Q11 ...
Simító marás definiálás/behívás Kontúrciklus: Simítás oldal Ciklusbehívás	G124 Q11 ...
Főprogram vége, visszaugrás	**M02**
Kontúralprogramok	G98 ... G98 L0

Kontúralprogramok sugárkorrekciója

Kontúr	**Kontúrelemek programozási sorrendje**	**Sugárkorrekció**
Belső (zseb)	óramutató járásában (CW) óramutató járásával ellentétesen (CCW)	G42 (RR) G41 (RL)
Külső (sziget)	óramutató járásában (CW) óramutató járásával ellentétesen (CCW)	G41 (RL) G42 (RR)

Koordináta átszámítások

Koordináta átszámítás	Aktiválás	Feloldás
Nullapont eltolás	G54 X+20 Y+30 Z+10	G54 X0 Y0 Z0
Tükrözés	G28 X	G28
Elforg.	G73 H+45	G73 H+0
Mérettényező	G72 F 0,8	G72 F1
Megmunkálási sík	G80 A+10 B+10 C+15	G80
Megmunkálási sík	SÍK ...	SÍK RESET

Q-paraméterdefiníciók

D	Funkciók
00	Hozzárendelés
01	Összeadás
02	Kivonás
03	Szorzás
04	Osztás
05	Négyzetgyök
06	Szinusz
07	Koszinusz
08	Gyök négyzetösszeg $c = \sqrt{(a^2+b^2)}$
09	Ha egyenlő, ugrás a címkeszámra
10	Ha nem egyenlő, ugrás a címkeszámra
11	Ha nagyobb, ugrás a címkeszámra
12	Ha kisebb, ugrás a címkeszámra
13	Szög ARCTAN-val
14	Hibaüzenetek eredménye
15	Külső kiadás
16	Szövegek és Q-paraméter-értékek formázott eredménye
18	Rendszeradatok olvasása
19	Értékek átadása a PLC-nek
20	NC és PLC szinkronizálása
26	Szabadon meghatározható táblázat megnyitása
27	Szabadon meghatározható táblázatba írás
28	Szabadon meghatározható táblázatból olvasás
29	Maximum nyolc érték átadása a PLC-nek
37	Helyi Q paraméterek vagy QS paraméterek exportálása egy hívó NC programba
38	Információk küldése az NC programból

Index

3

3D-s korrekció
  Perifériás marás..... 452

A

adaptív előtolásszabályzás..... 357
Adatkiadás
  a képernyőre..... 313
  szerverre..... 314
Adatlap nézet..... 395
ADP..... 461
AFC..... 357
  alapbeállítások..... 358
  eszterga módban..... 531
  programozás..... 361
A kézikönyvről..... 32
Alapok..... 83
Alkatrészcsaládok..... 281

Á

Állandó Q paraméterek..... 280
Alprogram..... 255
ASCII Fájlok..... 388

B

Batch Process Manager..... 499
  Alapok..... 499
  alkalmazás..... 499
  Megbízási lista..... 500
  Megbízási lista létrehozása... 506
  Megbízási lista módosítása... 507
  megnyitása..... 503
Bázispont
  kiválasztás..... 98
Billentyűzetfókusz..... 78

C

CAD-Import..... 468
CAD Viewer
  Bázispont kijelölése..... 474
  Sík meghatározása..... 476
CAD-Viewer..... 468
  furatpozíciók szűrése..... 488
  Kontúr kiválasztása..... 480
  réteg beállítás..... 472
CAM programozás..... 456
Component Monitoring..... 385
Csavarvonal..... 181
Csavarvonal interpoláció..... 181

D

D14: Hibaüzenetek megjelenítése..... 299
D16: F-PRINT: Szövegek formázott kiadása..... 305
D18: Rendszeradatok olvasása. 314
D19: Értékek átvitele a PLC-be... 315
D20: NC és PLC szinkronizálása 316
D23: KÖRADATOK: Kör kiszámítása 3 pontbólD23..... 287
D26: TABOPEN:Megnyit egy szabadon meghatározható táblázatot..... 395
D27: TABWRITE: Szabadon meghatározható táblázat leírása..... 396
D28: TABREAD: Szabadon meghatározható táblázat olvasása.. 397
D29: Értékek átadása a PLC-nek 317
D37 EXPORT..... 317
D38: Információk..... 318
DCM..... 353
Derékszögű koordináták
  Egyenes elmozdulás..... 165
  körpálya érintő csatlakozással..... 173
  Körpálya lineáris felülírása..... 174
Descartes-koordináták
  Körpálya a CC körközéppont körül..... 169
DIN/ISO..... 104
Dinamikus ütközésfelügyelet..... 353
DNC
  információk az NC programból..... 318
Döntés forgótengelyek nélkül..... 436
Döntött esztergálás..... 522
Döntött tengelyek..... 441
Döntött tengelyű megmunkálás 437
DXF adatok feldolgozása
  Alapbeállítások..... 470
  Megmunkálási pozíciók kiválasztása..... 485

E

Egyenes elmozdulás..... **165**, 179
Egymásba ágyazás..... 267
Elérési út..... 115
Elfordítás
  megmunkálási sík..... 409
Előtolás
  Forgótengelyeken, M116..... 438
Előtoláskorlátozás
  TCPM..... 451
Előtolás milliméter/orsófordulatban M136..... 242
Előtolásszabályozás
  automatikus..... 357
Érintéssel működő kezelőtábla.. 545
Érintő gesztusok..... 547
Értékek kerekítése..... 339
Esztergálás
  döntött helyzetben..... 522
  síktárcsa..... 528
  szimultán..... 524
Esztergáló megmunkálás
  FreeTurn..... 526
Eszterga műveletek..... 510
Extended Workspace..... 77

F

Fájl
  felülírás..... 122
  létrehozás..... 121
  másolás..... 121
  védelem..... 129
Fájl állapot..... 117
Fájlkezelés
  Könyvtár..... 115
  külsőleg létrehozott fájltípusok..... 115
  Rejtett fájl..... 130
  táblázat másolása..... 123
Fájlkezelő
  Fájl átnevezése..... 128
  Fájlok kiválasztása..... 119
  Fájl típus..... 113
  Fájl törlése..... 126
  Funkció áttekintés..... 116
  Hívás..... 117
  Könyvtár
    Létrehozás..... 120
  Könyvtárak
    Másolás..... 125
Fájlok
  kijelölése..... 127
  rendezése..... 128
FCL funkció..... 40
Fejlettségi szint..... 40
Felügyelet
  Ütközés..... 353
Felületi háló..... 465
Felületi normál vektor..... 420
Ferde szerszámos megmunkálás..... 437
FK programozás..... 185
  Alapismeretek..... 185
  Beviteli opciók
    A kontúrelemek hossza és iránya..... 191
    Köradatok..... 192
    Relatív adatok..... 195
    Segédpontok..... 194
    Végpontok..... 191
    Zárt kontúrok..... 193
  Egyenesek..... 189
  Körpályák..... 189
FK-programozás
  Grafika..... 187
  Megmunkálási sík..... 186
  Párbeszédablak megnyitása. 188

FN14: HIBA: Hibaüzenetek megjelenítése..... 299
FN28: TABREAD: Szabadon meghatározható táblázat olvasása.. 397
Folyamatlánc..... 456
Forgácsolás
átkapcsolás..... 513
előtolási sebesség..... 518
Fordulatszám programozása 517
Vágóélsugár korrekció..... 511
Forgácsolóerő felügyelete
eszterga módban..... 531
Forgácsoló üzem kiválasztása.. 513
Forgótengely
Kijelzett érték csökkentése M94..... 440
útoptimalizált mozgatás: M126.... 439
Forgótengelyek..... 438
Forgótengelyek további tengelyei..... 438
Főorsó fordulatszám
megadása..... 137
Főtengelyek..... 96
FreeTurn..... 526
FUNCTION COUNT..... 386
FUNCTION DWELL..... 403
FUNCTION FEED DWELL..... 401
FUNCTION TCPM..... 446
Furatpozíció kiválasztása
egértartomány..... 487
Egyszeri kiválasztás..... 486
Ikon..... 488
Furatpozíciók szűrése CAD-adatok átvételekor..... 488

G

Gépi paraméter kiolvasása..... 330
Gesztusok..... 547
GOTO..... 200
Gyorsjárat..... 132

H

Heatmap..... 385
Hibaüzenet..... 218
Súgó a..... 218
szűrés..... 220
törlés..... 221

I

Import
iTNC 530 táblázata..... 397
Ingadozó főorsó fordulatszám.. 398
iTNC 530..... 72

K

Képernyő..... 73
Touchscreen..... 544
Képernyőfelosztás..... 73
CAD-viewer..... 464
Keresés funkció..... 111
Kezelőtábla..... 74
Kézikerék pozícionálás szuperponálása M118..... 246
Komponensek felügyelete..... 385
Kontúr
elhagyás..... 153
kiválasztás DXF-fájlból..... 480
megközelítése..... 153
Kontúrpályák
Derékszögű koordináták
Áttekintés..... 164
Meghatározott sugarú körpálya..... 171
Polárkoordináták..... 178
Áttekintés..... 178
Érintő körív..... 180
Koordináta köszörülés..... 537
Korrekciós táblázat
létrehozás..... 378
Typ..... 377
Könyvtár..... 115, 120
Létrehozás..... 120
Másolás..... 125
Törlés..... 126
Kör..... 171, 180
Körközéppont..... 168
Körpálya
a CC körközéppont körül..... 169
érintő csatlakozással..... 173
Lineáris felülírás..... 174
pólus körül..... 180
Körszámítás..... 287
Köszörülés
Lehúzás..... 540
Köszörülő megmunkálás..... 536
koordináta köszörülés..... 537
Kőlehúzás
Alapok..... 539

L

Lehúzás..... 540
Lekerekített sarkok..... 167
Letörés..... 166
Liftoff..... 251, **404**
Lokális Q paraméterek meghatározása..... 280
Look ahead..... 244

M

M103 előtolás fogásvételi mozgásokhoz..... 241
M91, M92..... 236
M98 nyitott kontúrsarkok..... 240
Megjegyzések hozzáfűzése..... 201, **202**
Megmunkálási sík elfordítása programozva..... 409
Mellékfunkció
koordináta adatokhoz..... 236
orsóhoz és hűtőközeghez..... 235
pályaviselkedéshez..... 239
programfutás ellenőrzéséhez..... 235
Mellékfunkciók..... 234
megadása..... 234
Melléktengelyek..... 96
Merevlemez..... 113
Mértékegység kiválasztása..... 103
Mondat..... 108
beillesztés, változtatás..... 108
Törlés..... 108
mozgásvezérlés..... 461
Munkadarab pozíciók..... 97

N

Napló készítése..... 318
NC és PLC szinkronizálása..... 316
NC-Hibaüzenet..... 218
NC mondat..... 108
NC program..... 99
szerkesztés..... 107
tagolás..... 206
NC program megjelenítése..... 201
NC programok tagolása..... 206
Nullaponttáblázat..... 373
létrehozás..... 374
Oszlopok..... 373
választás..... 376
Nyersdarab meghatározása..... 103

O

Opció..... 36

P

Palettatáblázat..... 492
Alkalmazás..... 492
kiválasztás és kilépés..... 496
oszlopok..... 492
oszlopok beszúrása..... 496
szerkesztés..... 495
Szerszámorientált..... 497
Pályafunkciók
Alapismeretek..... 148
Előpozicionálás..... 152
Körök és körívek..... 151
Pályakontúrok
Polárkoordináták
Egyenes elmozdulás..... 179
Pályamozgás..... 164
derékszögű koordináták..... 164
Párbeszéd..... 104

Pillanatnyi pozíció átvétele..... 106
PLANE funkció..... 409
áttekintés..... 411
Döntés..... 413
Euler szög meghatározás..... 418
Növekményes meghatározás..... 424
Pontmeghatározás..... 422
Pozicionálási működés..... 427
Tengelyszög meghatározása 425
Térszög meghatározás..... 414
Vektor meghatározás..... 420
Vetítési szög meghatározás.. 416
PLANE-funkció
Automatikus bebillentés..... 428
lehetséges megoldások kiválasztása..... 431
Transzformáció módja..... 434
PLC és NC szinkronizálása..... 316
Poláris kinematika..... 363
Polárkoordináták..... 96
Alapismeretek..... 96
CC pólus körüli körpálya..... 180
Programozás..... 178
Ponttáblázat..... 263
Posztprocesszor..... 457
Pozíciók kiválasztása a DXF-ből 485
Pozicionálás
Döntött munkasíkkal..... 445
Pozícionálás
döntött megmunkálási síknál 238
Program..... 99
Felépítés..... 99
tagolás..... 206
új megnyitása..... 103
Program alapértelmezések..... 349
Programhívás
tetszőleges NC program behívása..... 258
Programozás
Grafikai megjelenítéssel..... 215
Részlet nagyítása..... 217
Programozási grafika..... 187
Programrészek másolása.. 110, 110
Programrész ismétlés..... 256
Pulzáló főorsó fordulatszám..... 398

Q

Q paraméter..... 276, 277
előre meghatározva..... 333
Helyi paraméterek QL..... 276, 277
Programozás..... 276, 320
QS szövegparaméterek..... 320
Remanens paraméterek QR..... 276, 277
Q-Paraméter
ellenőrzés..... 296
Értékek átadása a PLC-nek.... 317
Értékek átvitele a PLC-be..... 315
Export..... 317
formázott kiadás..... 305
Q paraméteres programozás
Matematikai műveletek..... 282
Q-Paraméter-programozás
Ha/akkor-döntés..... 288
Körszámítás..... 287
Programozói útmutatások..... 279
Szögfüggvények..... 285
További funkciók..... 298

R

Referencia rendszer..... 84, 96
Alap..... 88
Beviteli..... 93
Gépi..... 85
Munkadarab..... 89
Munkasík..... 91
Szerszám..... 94
Rejtett fájl..... 130
Rendszeradatok
Lista..... 558
Rendszeradatok olvasása.. **314**, 325
Rezgés, vibráció..... 398

S

Sarkok lekerekítése M197..... 252
SEL TABLE..... 376
Síktárcsa alkalmazása..... 528
SPEC FCT..... 348
Speciális funkciók..... 348
STL fájl optimalizálása..... 465
Sugárkorrekció..... 144
Külső sarkok, belső sarkok.... 146
Megadás..... 145
Súgófájlok letöltése..... 230
Súgó hibaüzenethez..... 218
Súgórendszer..... 225
Szabadon meghatározható táblázat megnyitás..... 395
Szabadon meghatározható táblázat leírása..... 396
Számláló..... 386
Számológép..... 208
Szerszámadatok..... 134
Delta értékek..... 136
hívása..... 137
kiegészítés..... 123
megadás programban..... 136
Szerszámbeállás kompenzálása..... 446
Szerszámcsere..... 140
Szerszámhossz..... 134
Szerszámkorrekció..... 143
Hossz..... 143
sugár..... 144
Táblázat..... 377
Szerszámmozgás programozása..... 104
Szerszám neve..... 134
Szerszámorientált megmunkálás..... 497
Szerszámsugár..... 136
Szerszám száma..... 134
Szerszámtengely hozzárendelés..... 436
Szerviz fájlok mentése..... 224
Szimultán esztergálás..... 524
Szoftver-opció..... 36
Szögfüggvények..... 285
Szövegek cseréje..... 112
Szövegfájl
formázott kiadás..... 305
létrehozás..... 305
Megnyitás és kilépés..... 388
Szövegrészek keresése..... 391
Szövegfájlok..... 388
Szövegkörnyezet-érzékeny súgó..... 225
Szövegparaméter..... 320
Alszöveg másolása..... 324
Hossz megállapítása..... 328
Konvertálás..... 326
Tesztelés..... 327
Szövegparaméterek
Hozzárendelés..... 321
Láncolás..... 322
Rendszeradatok olvasása..... 325
Szövegszerkesztő..... 204
Szövegváltozók..... 320
Szúrószerszám
hajlított..... 524

T

TABDATA..... 381
Táblázat hozzáférés
TABDATA..... 381
TABWRITE..... 396
Tapintórendszer felügyelete..... 250
TCPM..... **446**
Visszaállítás..... 451
Teach In..... **106**, 165
Teljes kör..... 169
Text file
Delete functions..... 389
TNCguide..... 225
Touchscreen..... 544
Többtengelyes megmunkálás.... 408
Törlése
Törlés..... 413
Trigonometria..... 285

U

Ugrás
GOTO-val..... 200

Ugrási feltétel..... 288
Ütközésfelügyelet..... 353
Üzemmódok..... 80
Üzenetek nyomtatása..... 314
Üzenet kiadása a képernyőre..... 313

V

Várakozási idő
ciklikus..... 401
egyszeri..... 403
visszaállítás..... 402
Vector..... 420
Virtuális szerszámtengely..... 247
Visszahúzás a kontúrról..... 248

Z

Zárójeles számítások..... 291

HEIDENHAIN

DR. JOHANNES HEIDENHAIN GmbH
Dr.-Johannes-Heidenhain-Straße 5
83301 Traunreut, Germany
☏ +49 8669 31-0
FAX +49 8669 32-5061
E-mail: info@heidenhain.de

Technical support FAX +49 8669 32-1000
Measuring systems ☏ +49 8669 31-3104
E-mail: service.ms-support@heidenhain.de
NC support ☏ +49 8669 31-3101
E-mail: service.nc-support@heidenhain.de
NC programming ☏ +49 8669 31-3103
E-mail: service.nc-pgm@heidenhain.de
PLC programming ☏ +49 8669 31-3102
E-mail: service.plc@heidenhain.de
APP programming ☏ +49 8669 31-3106
E-mail: service.app@heidenhain.de

www.heidenhain.de

HEIDENHAIN tapintórendszerek

segítenek Önnek a mellékidők csökkentésében és a készített munkadarabok mérettartásának javításában.

Munkadarab tapintók

TS 150, TS 260, TS 750	Kábelen keresztüli jelátvitel
TS 460, TS 760	Rádió vagy infravörös átvitel
TS 642, TS 740	Infravörös átvitel

- Munkadarabok beállítása
- Bázispontok kijelölése
- Munkadarabok megmérése

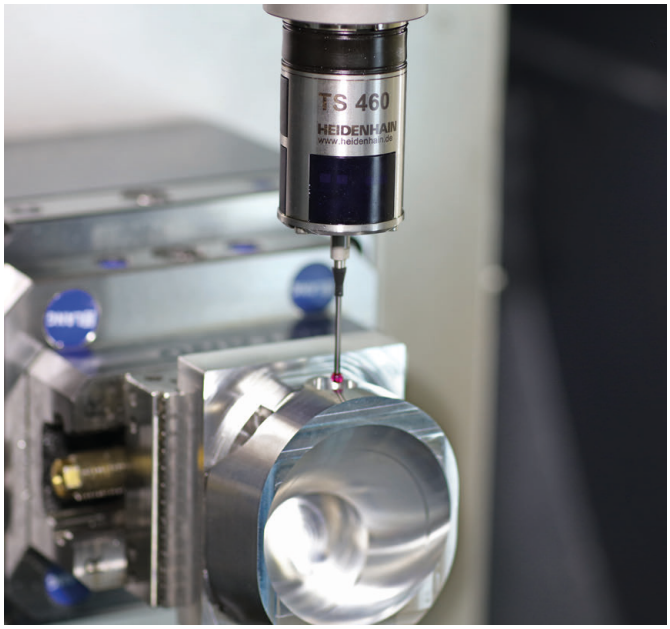

Szerszámtapintók

TT 160	Kábelen keresztüli jelátvitel
TT 460	Infravörös átvitel

- Szerszámok bemérése
- Kopás felügyelete
- Szerszámtörés felismerése

Eredeti dokumentum
892909-H9 · Ver09 · SW16 · 01/2022 · H · Printed in Germany