HEIDENHAIN

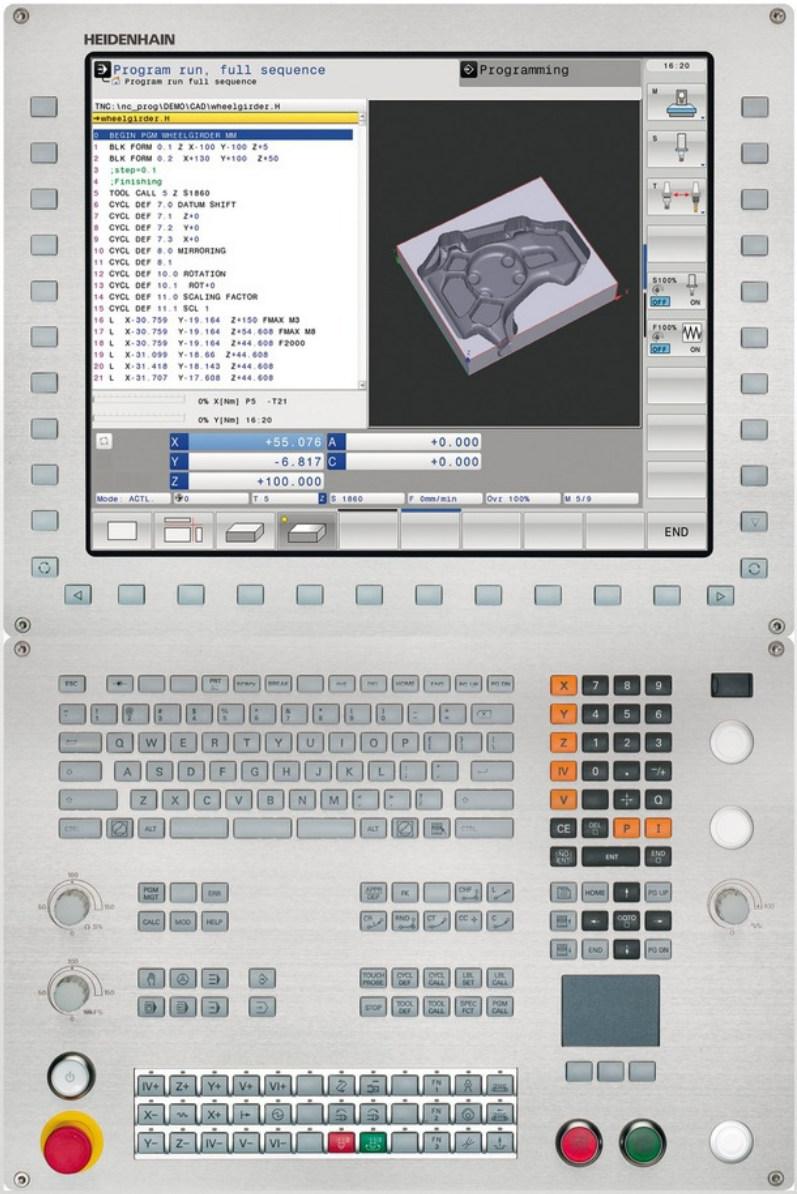

TNC 640

Gebruikershandboek
HEIDENHAIN-
klaartekstdialoog

NC-software
340590-02
340591-02
340594-02

Nederlands (nl)
9/2013

Bedieningselementen van de TNC

Bedieningselementen op het beeldscherm

Toets	Functie
	Beeldschermindeling selecteren
	Beeldscherm tussen machine- en programmeerwerkstand omschakelen
	Softkeys: functie op het beeldscherm selecteren
◁ ▷ △	Softkeybalken omschakelen

Lettertoetsenbord

Toets	Functie
Q W E	Bestandsnamen, commentaar
G F S	DIN/ISO-programmering

Machinewerkstanden

Toets	Functie
	Handbediening
	Elektronisch handwiel
	Positioneren met handinvoer
	Programma-afloop regel voor regel
	Automatische programma-afloop

Programmeerwerkstanden

Toets	Functie
	Programmeren
	Programmatest

Beheer van programma's/bestanden, TNC-functies

Toets	Functie
PGM MGT	Programma's/bestanden selecteren en wissen, externe data-overdracht
PGM CALL	Programma-oproep definiëren, nulpunt- en puntentabellen selecteren
MOD	MOD-functie selecteren
HELP	Helpteksten bij NC-foutmeldingen weergeven, TNCguide oproepen
ERR	Alle actuele foutmeldingen weergeven
CALC	Calculator weergeven

Navigatietoetsen

Toets	Functie
↑ ←	Cursor verplaatsen
GOTO	Regels, cycli en parameterfuncties direct selecteren

Potentiometer voor aanzet en spiltoerental

Aanzet	Spiltoerental

Cycli, subprogramma's en herhalingen van programmadelen

Toets	Functie
TOUCH PROBE	Tastcycli definiëren
CYCL DEF / CYCL CALL	Cycli definiëren en oproepen
LBL SET / LBL CALL	Subprogramma's en herhalingen van programmadelen invoeren en oproepen
STOP	Programmastop in een programma invoeren

Gereedschapsgegevens

Toets	Functie
TOOL DEF	Gereedschapsgegevens in het programma definiëren
TOOL CALL	Gereedschapsgegevens oproepen

Baanbewegingen programmeren

Toets	Functie
APPR DEP	Contour benaderen/verlaten
FK	Vrije contourprogrammering FK
L	Rechte
CC	Cirkelmiddelpunt/pool voor poolcoördinaten
C	Cirkelbaan om cirkelmiddelpunt
CR	Cirkelbaan met radius
CT	Cirkelbaan met tangentiële aansluiting
CHF / RND	Afkanting/hoeken afronden

Speciale functies

Toets	Functie
SPEC FCT	Speciale functies weergeven
	Volgende tab in invoerschermen selecteren
	Dialoogveld of knop omhoog/ omlaag

Coördinatenassen en cijfers invoeren, bewerken

Toets	Functie
X V	Coördinatenassen selecteren resp. in het programma invoeren
0 9	Cijfers
• -/+	Decimaalteken/voorteken omkeren
P I	Poolcoördinaten invoer/ incrementele waarden
Q	Q-parameterprogrammering/Q-parameterstatus
	Actuele positie, waarden van calculator overnemen
NO ENT	Dialoogvragen overslaan en woorden wissen
ENT	Invoer afsluiten en dialoog voortzetten
END	Regel afsluiten, invoer beëindigen
CE	Invoer van getalwaarden terugzetten of TNC-foutmelding wissen
DEL	Dialoog afbreken, programmadeel wissen

Basisprincipes

Over dit handboek

Hieronder vindt u een lijst met de in dit handboek gebruikte aanwijzingssymbolen

⇨	Dit symbool geeft aan dat u voor de beschreven functie speciale aanwijzingen moet opvolgen.
!	Dit symbool geeft aan dat bij gebruik van de beschreven functie zich een of meer van de volgende risico's voordoen: ■ Risico's voor werkstuk ■ Risico's voor spanmiddel ■ Risico's voor gereedschap ■ Risico's voor machine ■ Risico's voor operator
⚠	Dit symbool duidt op een mogelijk gevaarlijke situatie die, wanneer deze niet wordt voorkomen, tot gering of licht letsel kan leiden.
	Dit symbool geeft aan dat de beschreven functie door uw machinefabrikant moet worden aangepast. De werking van de beschreven functie kan dus per machine verschillend zijn.
	Dit symbool geeft aan dat u meer uitvoerige beschrijvingen van een functie in een ander gebruikershandboek kunt vinden.

Wenst u wijzigingen of hebt u fouten ontdekt?

Wij streven er voortdurend naar onze documentatie voor u te verbeteren. U kunt ons daarbij helpen. De door u gewenste wijzigingen kunt u per e-mail toezenden aan: **tnc-userdoc@heidenhain.de**.

TNC-type, software en functies

In dit handboek wordt beschreven over welke functies u bij de TNC's vanaf de volgende NC-softwarenummers kunt beschikken.

TNC-type	NC-softwarenr.
TNC 640	340590-02
TNC 640 E	340591-02
TNC 640 Programmeerplaats	340594-02

De codeletter E geeft de exportversie van de TNC aan. Voor de exportversie van de TNC geldt de volgende beperking:

- Rechteverplaatsingen simultaan tot maximaal 4 assen

De machinefabrikant past de beschikbare functies van de TNC via machineparameters aan de desbetreffende machine aan. Daarom worden er in dit handboek ook functies beschreven die niet op iedere TNC beschikbaar zijn.

TNC-functies die niet op alle machines beschikbaar zijn, zijn onder andere:

- Gereedschapsmeting met de TT

U kunt contact opnemen met de machinefabrikant om te weten te komen over welke functies uw machine beschikt.

Veel machinefabrikanten en ook HEIDENHAIN bieden programmeercursussen voor de TNC's aan. Wij adviseren u deze cursussen te volgen, als u de functies van de TNC grondig wilt leren kennen.

Gebruikershandboek Cyclusprogrammering:
Alle cyclusfuncties (tast- en bewerkingscycli) zijn in het gebruikershandboek Cyclusprogrammering beschreven. Neem contact op met HEIDENHAIN, wanneer u dit gebruikershandboek nodig hebt.
ID: 892905-xx

Software-opties

De TNC 640 beschikt over diverse software-opties die door uw machinefabrikant vrijgegeven kunnen worden. Iedere optie moet afzonderlijk worden vrijgegeven en omvat steeds de hierna genoemde functies:

Hardware-opties	
	■ 1. Additionele as voor 4 assen en spil ■ 2. Additionele as voor 5 assen en spil
Software-optie 1 (optienummer #08)	
Rondtafelbewerking	■ Contouren programmeren op de uitslag van een cilinder ■ Aanzet in mm/min
Coördinatenomrekeningen	■ Zwenken van het bewerkingsvlak
Interpolatie	■ Cirkel in 3 assen bij geroteerd bewerkingsvlak (ruimtelijke cirkel)
Software-optie 2 (optienummer #09)	
3D-bewerking	■ Zeer schokarme bewegingen ■ 3D-gereedschapscorrectie via vlaknormaalvector ■ Veranderen van de zwenkkoppositie met het elektronische handwiel tijdens de programma-afloop; positie van de gereedschapspunt blijft onveranderd (TCPM = **T**ool **C**enter **P**oint **M**anagement) ■ Gereedschap loodrecht op de contour houden ■ Gereedschapsradiuscorrectie loodrecht op de verplaatsings- en gereedschapsrichting
Interpolatie	■ Rechte in 5 assen (exportvergunning verplicht)
HEIDENHAIN DNC (optienummer #18)	
	■ Communicatie met externe pc-applicaties via COM-componenten
Display step (optienummer #23)	
Invoerfijnheid en afleesstap	■ Lineaire assen tot 0,01 µm ■ Hoekassen tot 0,00001°
Software-optie dynamische botsingsbewaking (DCM) (optienummer #40)	
Botsingsbewaking in alle werkstanden van de machine	■ De machinefabrikant definieert de te bewaken objecten ■ Drie waarschuwingsniveaus bij handbediening ■ Programma-onderbreking in automatisch bedrijf ■ Bewaking ook van 5-assige bewegingen

Software-optie extra dialoogtalen (optienummer #41)

Extra dialoogtalen	■ Sloveens ■ Noors ■ Slowaaks ■ Lets ■ Koreaans ■ Estisch ■ Turks ■ Roemeens ■ Litouws

Software-optie DXF-converter (optienummer #42)

Uit DXF-data contourprogramma's en bewerkingsposities extraheren. Uit klaartekstdialoogprogramma's contourgedeeltes extraheren.	■ Ondersteund DXF-formaat: AC1009 (AutoCAD R12) ■ Voor contouren en puntenpatronen ■ Gemakkelijk vastleggen van het referentiepunt ■ Grafisch selecteren van contourgedeeltes uit klaartekstdialoogprogramma's

Software-optie Adaptieve aanzetregeling AFC (optienummer #45)

Functie adaptieve aanzetregeling voor optimalisering van snij-omstandigheden bij serieproductie	■ Registratie van het werkelijke spilvermogen door een leersnede ■ Definitie van grenzen waarbinnen de automatische aanzetregeling wordt uitgevoerd ■ Volautomatische aanzetregeling bij het afwerken

Software-optie KinematicsOpt (optienummer #48)

Tastcycli voor het automatisch controleren en optimaliseren van de machinekinematica	■ Actieve kinematica beveiligen/terugzetten ■ Actieve kinematica controleren ■ Actieve kinematica optimaliseren

Software-optie Mill-Turning (optienummer #50)

Functies voor frees-/draaimodus	■ Omschakeling freesmodus / draaimodus ■ Constante snijsnelheid ■ Snijkantradiuscompensatie ■ Draaicycli

Software-optie Extended Tool Management (optienummer #93)

	■ Uitgebreid gereedschapsbeheer, op basis van python

Software-optie Remote Desktop Manager (optienummer #133)

Op afstand bedienen van externe computers (bijv. Windows-pc) via de gebruikersinterface van de TNC	■ Windows op een aparte computereenheid ■ Geïntegreerd in de interface van de TNC

Software-optie Cross Talk Compensation CTC (optienummer #141)	
Compensatie van askoppelingen	■ Registratie van dynamische positieafwijking door asversnellingen ■ Compensatie van TCP

Software-optie Position Adaptive Control PAC (optienummer #142)	
Aanpassing van regelparameters	■ Aanpassing van regelparameters afhankelijk van de positie van de assen in het werkbereik ■ Aanpassing van regelparameters afhankelijk van de snelheid of versnelling van een as

Software-optie Load Adaptive Control LAC (optienummer #143)	
Dynamische aanpassing van regelparameters	■ Automatisch bepalen van werkstukmaten en wrijvingskrachten ■ Tijdens de bewerking de parameters van de adaptieve voorsturing continu aan de actuele maten van het werkstuk aanpassen

Software-optie Active Chatter Control ACC (optienummer #145)
Volautomatische functie om 'chatter' tijdens de bewerking te voorkomen

Ontwikkelingsversie (upgrade-functies)

Naast software-opties worden belangrijke verdere ontwikkelingen van de TNC-software via upgrade-functies, de zogenoemde **F**eature **C**ontent **L**evel (Engelse term voor ontwikkelingsversie), beheerd. U kunt niet beschikken over functies die afhankelijk zijn van de FCL, wanneer u een software-update in uw TNC laadt.

Als u een nieuwe machine ontvangt, dan staan u alle upgrade-functies gratis ter beschikking.

Upgrade-functies zijn in het handboek met **FCL n** aangegeven, waarbij **n** het volgnummer van de ontwikkelingsversie aangeeft.

U kunt met een tegen betaling verkrijgbaar sleutelgetal de FCL-functies permanent vrijschakelen. Neem daartoe contact op met uw machineleverancier of met HEIDENHAIN.

Gebruiksomgeving

De TNC voldoet aan de eisen van klasse A volgens EN 55022 en is hoofdzakelijk bedoeld voor gebruik in een industriële omgeving.

Juridische opmerking

Dit product maakt gebruik van open source software. Meer informatie vindt u op de besturing onder

- werkstand Programmeren/bewerken
- MOD-functie
- Softkey LICENTIE-INFORMATIE

Nieuwe functies

Nieuwe functies 34059x-02

DXF-bestanden kunnen nu direct op de TNC worden geopend, om daaruit contouren en puntenpatronen te extraheren ("Programmeren: gegevensovername uit DXF-bestanden of klaartekstcontouren", Bladzijde 243).

De actieve richting van de gereedschapsas kan nu bij handbediening en tijdens handwiel-override als virtuele gereedschapsas worden geactiveerd ("Handwielpositionering tijdens de programma-afloop laten doorwerken: M118 ", Bladzijde 361).

De machinefabrikant kan nu willekeurig definieerbare zones van de machine laten bewaken om botsingen te voorkomen ("Dynamische botsingsbewaking (software-optie)", Bladzijde 373).

Het schrijven en lezen van tabellen is nu met vrij definieerbare tabellen mogelijk ("Vrij definieerbare tabellen", Bladzijde 404).

De functie automatische aanzetregeling AFC (Adaptive Feed Control) is ingevoerd ("Adaptieve aanzetregeling AFC (software-optie)", Bladzijde 379)

Nieuwe tastcyclus 484 voor kalibratie van het kabelloze tastsysteem TT 449 (zie gebruikershandboek Cycli).

De nieuwe handwielen HR 520 en HR 550 FS worden ondersteund ("Verplaatsen met elektronische handwielen", Bladzijde 492).

Nieuwe bewerkingscyclus 225 Graveren (zie gebruikershandboek Cyclusprogrammering).

Nieuwe software-optie actieve chatter-onderdrukking ACC ("Actieve chatter-onderdrukking ACC (software-optie)", Bladzijde 391).

Nieuwe handmatige tastcyclus "Middenas als referentiepunt" ("Middenas als referentiepunt ", Bladzijde 536).

Nieuwe functie voor het afronden van hoeken ("Hoeken afronden: M197", Bladzijde 367).

De externe toegang tot de TNC kan nu via een MOD-functie worden geblokkeerd ("Externe toegang", Bladzijde 584).

Gewijzigde functies 34059x-02

In de gereedschapstabel is het maximumaantal tekens voor de velden NAME en DOC van 16 naar 32 verhoogd ("Gereedschapsgegevens in de tabel invoeren", Bladzijde 160).

De gereedschapstabel is uitgebreid met de kolommen AFC en ACC ("Gereedschapsgegevens in de tabel invoeren", Bladzijde 160).

De bediening en het positioneergedrag van de handbediende tastcycli is verbeterd ("3D-tastsysteem gebruiken ", Bladzijde 516).

In cycli kunnen met de functie PREDEF nu ook voorgedefinieerde waarden in een cyclusparameter worden overgenomen (zie gebruikershandboek Cyclusprogrammering).

De statusweergave is uitgebreid met de tab AFC ("Additionele statusweergaven", Bladzijde 76).

De draaifunctie FUNCTION TURNDATA SPIN is uitgebreid met de invoermogelijkheid voor een maximumtoerental ("Toerental programmeren", Bladzijde 466).

Bij de KinematicsOpt-cycli wordt nu een nieuw optimalisatie-algoritme gebruikt (zie gebruikershandboek Cyclusprogrammering).

Bij cyclus 257 Frezen van ronde tappen is nu een parameter beschikbaar waarmee u de benaderingspositie bij de tap kunt vastleggen (zie gebruikershandboek Cyclusprogrammering).

Bij cyclus 256 Rechthoekige tap is nu een parameter beschikbaar waarmee u de benaderingspositie bij de tap kunt vastleggen (zie gebruikershandboek Cyclusprogrammering).

Met de handmatige tastcyclus "Basisrotatie" kan de scheve ligging van het werkstuk nu ook via een tafelrotatie worden gecompenseerd ("Scheve ligging van het werkstuk via een tafelrotatie compenseren", Bladzijde 530)

Inhoudsopgave

1 Eerste stappen met de TNC 640 47
2 Inleiding 69
3 Programmeren: basisprincipes, bestandsbeheer 89
4 Programmeren: Programmeerondersteuning 131
5 Programmeren: gereedschappen 155
6 Programmeren: contouren programmeren 191
7 Programmeren: gegevensovername uit DXF-bestanden of klaartekstcontouren 243
8 Programmeren: subprogramma's en herhalingen van programmadelen 261
9 Programmeren: Q-parameters 277
10 Programmeren: additionele functies 347
11 Programmeren: speciale functies 369
12 Programmeren: Meerassige bewerking 411
13 Programmeren: Palletbeheer 455
14 Programmeren: Draaibewerking 461
15 Handbediening en instellen 487
16 Positioneren met handinvoer 547
17 Programmatest en programma-afloop 553
18 MOD-functies 581
19 Tabellen en overzichten 605

1 Eerste stappen met de TNC 640 ... 47

1.1 Overzicht ... 48

1.2 Machine inschakelen ... 48

Stroomonderbreking bevestigen en referentiepunten benaderen ... 48

1.3 Het eerste onderdeel programmeren ... 49

De juiste werkstand selecteren ... 49
De belangrijkste bedieningselementen van de TNC ... 49
Een nieuw programma openen/bestandsbeheer ... 50
Een onbewerkt werkstuk definiëren ... 51
Programma-opbouw ... 52
Een eenvoudige contour programmeren ... 53
Cyclusprogramma maken ... 56

1.4 Het eerste onderdeel grafisch testen ... 58

De juiste werkstand selecteren ... 58
Gereedschapstabel voor de programmatest selecteren ... 58
het te testen programma selecteren ... 59
de beeldschermindeling en het aanzicht selecteren ... 59
De programmatest starten ... 60

1.5 Gereedschappen instellen ... 61

De juiste werkstand selecteren ... 61
Gereedschap voorbereiden en opmeten ... 61
De gereedschapstabel TOOL.T ... 62
De plaatstabel TOOL_P.TCH ... 63

1.6 Werkstuk instellen ... 64

De juiste werkstand selecteren ... 64
Werkstuk opspannen ... 64
Werkstuk uitlijnen met 3D-tastsysteem ... 65
Referentiepunt vastleggen met 3D-tastsysteem ... 66

1.7 Het eerste programma uitvoeren ... 67

De juiste werkstand selecteren ... 67
het uit te voeren programma selecteren ... 67
Programma starten ... 67

2 Inleiding ... 69

2.1 De TNC 640 ... 70

Programmering: HEIDENHAIN-klaartekstdialoog en DIN/ISO ... 70
Compatibiliteit ... 70

2.2 Beeldscherm en bedieningspaneel ... 71

Beeldscherm ... 71
Beeldschermindeling vastleggen ... 71
Bedieningspaneel ... 72

2.3 Werkstanden ... 73

Handbediening en El. handwiel ... 73
Positioneren met handinvoer ... 73
Programmeren ... 73
Programmatest ... 74
Automatische programma-afloop en programma-afloop regel voor regel ... 74

2.4 Statusweergaven ... 75

"Algemene" statusweergave ... 75
Additionele statusweergaven ... 76

2.5 Window-Manager ... 83

Taakbalk ... 84

2.6 Veiligheidssoftware SELinux ... 85

2.7 Toebehoren: 3D-tastsystemen en elektronische handwielen van HEIDENHAIN ... 86

3D-tastsystemen ... 86
Elektronische handwielen HR ... 87

3 Programmeren: basisprincipes, bestandsbeheer ... 89

3.1 Basisbegrippen ... 90

Lengte- en hoekmeetsystemen en referentiemerken ... 90
Referentiesysteem ... 90
Referentiesysteem op freesmachines ... 91
Aanduiding van de assen op freesmachines ... 91
Poolcoördinaten ... 92
Absolute en incrementele werkstukposities ... 93
Referentiepunt selecteren ... 94

3.2 Programma's openen en invoeren ... 95

Opbouw van een NC-programma in HEIDENHAIN-klaartekst-formaat ... 95
Onbewerkt werkstuk definiëren: BLK FORM ... 95
Nieuw bewerkingsprogramma openen ... 96
Gereedschapsverplaatsingen in klaartekstdialoog programmeren ... 97
Actuele positie overnemen ... 99
Programma bewerken ... 100
De zoekfunctie van de TNC ... 103

3.3 Bestandsbeheer: Basisprincipes ... 105

Bestanden ... 105
Extern gemaakte bestanden op de TNC weergeven ... 107
Gegevensbeveiliging ... 107

3.4 Werken met bestandsbeheer ... 108

Directory's ... 108
Paden ... 108
Overzicht: functies van het bestandsbeheer ... 109
Bestandsbeheer oproepen ... 110
Stations, directory's en bestanden selecteren ... 111
Nieuwe directory maken ... 112
Nieuw bestand maken ... 112
Afzonderlijk bestand kopiëren ... 112
Bestand naar een andere directory kopiëren ... 113
Tabel kopiëren ... 114
Directory kopiëren ... 115
Eén van de laatst geselecteerde bestanden selecteren ... 115
Bestand wissen ... 116
Directory wissen ... 116
Bestanden markeren ... 117
Bestand hernoemen ... 118
Bestanden sorteren ... 118
Additionele functies ... 119
Extra tools voor het beheer van externe bestandstypen ... 120
Bestandsoverdracht naar/van een extern opslagmedium ... 125
De TNC op het netwerk ... 127
USB-apparaten op de TNC ... 128

4 Programmeren: Programmeerondersteuning ... 131

4.1 Commentaar invoegen ... 132

Toepassing ... 132
Commentaar tijdens de programma-invoer ... 132
Commentaar achteraf toevoegen ... 132
Commentaar in een eigen regel ... 132
Functies bij het bewerken van het commentaar ... 133

4.2 Weergave van de NC-programma's ... 134

Syntaxis accentueren ... 134
Schuifbalk ... 134

4.3 Programma's structureren ... 135

Definitie, toepassingsmogelijkheid ... 135
Structureringsvenster weergeven/wisselen van het actieve venster ... 135
Structureringsregel in het programmavenster (links) toevoegen ... 135
Regels in structureringsvenster selecteren ... 135

4.4 De calculator ... 136

Bediening ... 136

4.5 Grafische programmeerweergave ... 138

Wel/geen grafische programmeerweergave ... 138
Een bestaand programma grafisch laten weergeven ... 138
Regelnummers weergeven/verbergen ... 139
Grafische weergave wissen ... 139
Rasterlijnen weergeven ... 139
Vergroting of verkleining van een detail ... 140

4.6 Foutmeldingen ... 141

Fouten tonen ... 141
Foutvenster openen ... 141
Foutvenster sluiten ... 141
Uitgebreide foutmeldingen ... 142
Softkey INTERNE INFO ... 142
Fout wissen ... 143
Foutenprotocol ... 143
Toetsenprotocol ... 144
Aanwijzingsteksten ... 145
Servicebestanden opslaan ... 145
Helpsysteem TNCguide oproepen ... 146

4.7 Contextgevoelig helpsysteem TNCguide ... 147

Toepassing ... 147
Werken met de TNCguide ... 148
Huidige helpbestanden downloaden ... 152

5 Programmeren: gereedschappen ... 155

5.1 Gegevens gerelateerd aan gereedschap ... 156

Aanzet F ... 156
Spiltoerental S ... 157

5.2 Gereedschapsgegevens ... 158

Voorwaarde voor de gereedschapscorrectie ... 158
Gereedschapsnummer, gereedschapsnaam ... 158
Gereedschapslengte L ... 158
Gereedschapsradius R ... 158
Deltawaarden voor lengten en radiussen ... 159
Gereedschapsgegevens in het programma invoeren ... 159
Gereedschapsgegevens in de tabel invoeren ... 160
Gereedschapstabellen importeren ... 169
Plaatstabel voor gereedschapswisselaar ... 170
Gereedschapsgegevens oproepen ... 173
Gereedschapswissel ... 175
Gereedschapsgebruiktest ... 178
Gereedschapsbeheer (software-optie) ... 180

5.3 Gereedschapscorrectie ... 187

Inleiding ... 187
Gereedschapslengtecorrectie ... 187
Gereedschapsradiuscorrectie ... 188

6 Programmeren: contouren programmeren ... 191

6.1 Gereedschapsverplaatsingen ... 192

Baanfuncties ... 192
Vrije contourprogrammering FK ... 192
Additionele M-functies ... 192
Subprogramma's en herhalingen van programmadelen ... 193
Programmeren met Q-parameters ... 193

6.2 Basisprincipes van de baanfuncties ... 194

Gereedschapsverplaatsing voor een bewerking programmeren ... 194

6.3 Contour benaderen en verlaten ... 198

Overzicht: baanvormen voor het benaderen en verlaten van de contour ... 198
Belangrijke posities bij het benaderen en verlaten ... 199
Benaderen via een rechte met tangentiële aansluiting: APPR LT ... 201
Benaderen via een rechte loodrecht op het eerste contourpunt: APPR LN ... 201
Benaderen via een cirkelbaan met tangentiële aansluiting: APPR CT ... 202
Benaderen via een cirkelbaan met tangentiële aansluiting op de contour en de rechte: APPR LCT ... 203
Verlaten via een rechte met tangentiële aansluiting: DEP LT ... 204
Verlaten via een rechte loodrecht op het laatste contourpunt: DEP LN ... 204
Verlaten via een cirkelbaan met tangentiële aansluiting: DEP CT ... 205
Verlaten via een cirkelbaan met tangentiële aansluiting op contour en rechte: DEP LCT ... 205

6.4 Baanbewegingen - rechthoekige coördinaten ... 206

Overzicht van de baanfuncties ... 206
Rechte L ... 207
Afkanting tussen twee rechten invoegen ... 208
Hoeken afronden RND ... 209
Cirkelmiddelpunt CC ... 210
Cirkelbaan C om cirkelmiddelpunt CC ... 211
CirkelbaanCR met vastgelegde radius ... 212
Cirkelbaan CT met tangentiële aansluiting ... 214
Voorbeeld: rechteverplaatsing en afkantingen cartesiaans ... 215
Voorbeeld: cirkelbeweging cartesiaans ... 216
Voorbeeld: volledige cirkel cartesiaans ... 217

6.5 Baanbewegingen – poolcoördinaten....218

Overzicht....218
Oorsprong poolcoördinaten: pool CC....219
Rechte LP....219
Cirkelbaan CP om pool CC....220
Cirkelbaan CTP met tangentiële aansluiting....220
Schroeflijn (helix)....221
Voorbeeld: rechteverplaatsing polair....223
Voorbeeld: helix....224

6.6 Baanbewegingen – Vrije contourprogrammering FK....225

Basisprincipes....225
Grafische weergave van de FK-programmering....227
FK-dialoog openen....229
Pool voor FK-programmering....229
Rechten vrij programmeren....230
Cirkelbanen vrij programmeren....231
Invoermogelijkheden....232
Hulppunten....235
Gegevens met verwijzing....236
Voorbeeld: FK-programmering 1....238
Voorbeeld: FK-programmering 2....239
Voorbeeld: FK-programmering 3....240

7 Programmeren: gegevensovername uit DXF-bestanden of klaartekstcontouren..... 243

7.1 DXF-gegevens verwerken (software-optie).....244

Toepassing.....244
DXF-bestand openen.....245
Werken met de DXF-converter.....245
Basisinstellingen.....246
Layer instellen.....248
Referentiepunt vastleggen.....249
Contour selecteren en opslaan.....251
Bewerkingsposities selecteren en opslaan.....255

8 Programmeren: subprogramma's en herhalingen van programmadelen 261

8.1 Subprogramma's en herhalingen van programmadelen markeren 262

Label 262

8.2 Subprogramma's 263

Werkwijze 263
Programmeeraanwijzingen 263
Subprogramma programmeren 263
Subprogramma oproepen 264

8.3 Herhalingen van programmadelen 265

Label LBL 265
Werkwijze 265
Programmeeraanwijzingen 265
Herhaling van programmadeel programmeren 265
Herhaling van een programmadeel oproepen 266

8.4 Willekeurig programma als subprogramma 267

Werkwijze 267
Programmeeraanwijzingen 267
Willekeurig programma als subprogramma oproepen 268

8.5 Nestingen 269

Nestingswijzen 269
Nesting-diepte 269
Subprogramma in het subprogramma 270
Herhalingen van programmadelen herhalen 271
Subprogramma herhalen 272

8.6 Programmeervoorbeelden 273

Voorbeeld: contourfrezen in meerdere verplaatsingen 273
Voorbeeld: boringgroepen 274
Voorbeeld: boringgroep met diverse gereedschappen 275

9 Programmeren: Q-parameters....277

9.1 Principe en functieoverzicht....278

Programmeerinstructies....279
Q-parameterfuncties oproepen....280

9.2 Productfamilies – Q-parameters in plaats van getalwaarden....281

Toepassing....281

9.3 Contouren d.m.v. wiskundige functies beschrijven....282

Toepassing....282
Overzicht....282
Basisberekeningen programmeren....283

9.4 Hoekfuncties (trigonometrie)....284

Definities....284
Hoekfuncties programmeren....284

9.5 Cirkelberekeningen....285

Toepassing....285

9.6 Indien/dan-beslissingen met Q-parameters....286

Toepassing....286
Onvoorwaardelijke sprongen....286
Indien/dan-beslissingen programmeren....286
Toegepaste afkortingen en begrippen....287

9.7 Q-parameter controleren en wijzigen....288

Werkwijze....288

9.8 Additionele functies....290

Overzicht....290
FN 14: ERROR: Foutmeldingen uitgeven....291
FN 16: F-PRINT: teksten of Q-parameterwaarden geformatteerd uitvoeren....295
FN 18: SYS-DATUM READ: Systeemgegevens lezen....299
FN 19: PLC: Waarden aan de PLC doorgeven....308
FN 20: WAIT FOR: NC en PLC synchroniseren....308
FN 29: PLC: Waarden aan de PLC doorgeven....310
FN 37: EXPORT....310

9.9 Tabeltoegang met SQL-opdrachten ... 311

Inleiding ... 311
Een transactie ... 312
SQL-opdrachten programmeren ... 314
Overzicht van de softkeys ... 314
SQL BIND ... 315
SQL SELECT ... 316
SQL FETCH ... 318
SQL UPDATE ... 319
SQL INSERT ... 319
SQL COMMIT ... 320
SQL ROLLBACK ... 320

9.10 Formule direct invoeren ... 321

Formule invoeren ... 321
Rekenregels ... 323
Invoervoorbeeld ... 324

9.11 String-parameters ... 325

Functies van de stringverwerking ... 325
Stringparameters toewijzen ... 326
Stringparameters koppelen ... 326
Numerieke waarde naar een stringparameter converteren ... 327
Deelstring uit een stringparameter kopiëren ... 328
Stringparameter naar een numerieke waarde converteren ... 329
Stringparameter controleren ... 330
Lengte van een stringparameter bepalen ... 331
Alfabetische volgorde vergelijken ... 332
Machineparameters lezen ... 333

9.12 Vooraf ingestelde Q-parameters....336

Waarden vanuit de PLC: Q100 t/m Q107....336
Actieve gereedschapsradius: Q108....336
Gereedschapsas: Q109....336
Spiltoestand: Q110....337
Koelmiddeltoevoer: Q111....337
Overlappingsfactor: Q112....337
Maatgegevens in het programma: Q113....337
Gereedschapslengte: Q114....337
Coördinaten na het tasten tijdens de programma-afloop....338
Afwijking actuele/nominale waarde bij automatische gereedschapsmeting met de TT 130....338
Zwenken van het bewerkingsvlak met werkstukhoeken: door de TNC berekende coördinaten voor rotatie-assen....338
Meetresultaten van tastcycli (zie gebruikershandboek Cyclusprogrammering)....339

9.13 Programmeervoorbeelden....341

Voorbeeld: ellips....341
Voorbeeld: cilinder concaaf met radiusfrees....343
Voorbeeld: kogel convex met stiftfrees....345

10 Programmeren: additionele functies ... 347

10.1 Additionele functies M en STOP invoeren ... 348

Basisprincipes ... 348

10.2 Additionele functies voor controle van programma-afloop, spil en koelmiddel ... 350

Overzicht ... 350

10.3 Additionele functies voor coördinaatgegevens ... 351

Machinegerelateerde coördinaten programmeren: M91/M92 ... 351

Posities in het niet-gezwenkte coördinatensysteem bij gezwenkt bewerkingsvlak benaderen: M130 ... 353

10.4 Additionele functies voor baaninstelling ... 354

Contourtrapjes bewerken: M97 ... 354

Open contourhoeken volledig bewerken: M98 ... 355

Aanzetfactor voor insteekbewegingen: M103 ... 356

Aanzet in millimeter/spilomwenteling: M136 ... 357

Aanzetsnelheid bij cirkelbogen: M109/M110/M111 ... 358

Contour met gecorrigeerde radius vooruitberekenen (LOOK AHEAD): M120 ... 359

Handwielpositionering tijdens de programma-afloop laten doorwerken: M118 ... 361

Terugtrekken van de contour in gereedschapsasrichting: M140 ... 363

Bewaking tastsysteem onderdrukken: M141 ... 364

Basisrotatie wissen: M143 ... 365

Gereedschap bij NC-stop automatisch van de contour vrijzetten: M148 ... 366

Hoeken afronden: M197 ... 367

11 Programmeren: speciale functies ... 369

11.1 Overzicht speciale functies ... 370

Hoofdmenu Speciale functies SPEC FCT ... 370
Menu Programma-instellingen ... 371
Menu Functies voor contour- en puntbewerkingen ... 371
Menu voor definiëren van diverse klaartekst–functies ... 372

11.2 Dynamische botsingsbewaking (software-optie) ... 373

Functie ... 373
Botsingsbewaking in de handbedieningswerkstanden ... 375
Botsingsbewaking tijdens automatisch bedrijf ... 377
Grafische weergave van de beveiligde ruimte ... 378

11.3 Adaptieve aanzetregeling AFC (software-optie) ... 379

Toepassing ... 379
AFC-basisinstellingen definiëren ... 381
Leersnede uitvoeren ... 384
AFC activeren/deactiveren ... 387
Protocolbestand ... 388
Gereedschapsbreuk/-slijtage bewaken ... 389
Spilbelasting bewaken ... 390

11.4 Actieve chatter-onderdrukking ACC (software-optie) ... 391

Toepassing ... 391
ACC inschakelen/uitschakelen ... 391

11.5 Bewerking met parallelle assen U, V en W ... 392

Overzicht ... 392
FUNCTION PARAXCOMP DISPLAY ... 393
FUNCTION PARAXCOMP MOVE ... 393
FUNCTION PARAXCOMP OFF ... 394
FUNCTION PARAXMODE ... 394
FUNCTION PARAXMODE OFF ... 395

11.6 Bestandsfuncties ... 396

Toepassing ... 396
Bestandsbewerkingen definiëren ... 396

11.7 Coördinatentransformatie definiëren ... 397

Overzicht ... 397
TRANS DATUM AXIS ... 397
TRANS DATUM TABLE ... 398
TRANS DATUM RESET ... 399

11.8 Tekstbestanden maken ... 400

Toepassing ... 400
Tekstbestand openen en verlaten ... 400
Teksten bewerken ... 401
Tekens, woorden en regels wissen en weer invoegen ... 401
Tekstblokken bewerken ... 402
Tekstdelen zoeken ... 403

11.9 Vrij definieerbare tabellen ... 404

Basisprincipes ... 404
Vrij definieerbare tabellen maken ... 404
Tabelformaat wijzigen ... 405
Omschakelentussen tabel- en invoerschermweergave ... 406
FN 26: TAPOPEN: vrij definieerbare tabel openen ... 407
FN 27: TAPWRITE: vrij definieerbare tabel beschrijven ... 408
FN 28: TAPREAD: vrij definieerbare tabel lezen ... 409

12 Programmeren: Meerassige bewerking ... 411

12.1 Functies voor de meerassige bewerking ... 412

12.2 De PLANE-functie: Zwenken van het bewerkingsvlak (software-optie 1) ... 413

Inleiding ... 413
PLANE-functie definiëren ... 415
Digitale uitlezing ... 415
PLANE-functie terugzetten ... 416
Bewerkingsvlak via ruimtehoek definiëren: PLANE SPATIAL ... 417
Bewerkingsvlak via projectiehoek definiëren: PLANE PROJECTED ... 419
Bewerkingsvlak via Euler-hoek definiëren: PLANE EULER ... 420
Bewerkingsvlak via twee vectoren definiëren: PLANE VECTOR ... 422
Bewerkingsvlak via drie punten definiëren: PLANE POINTS ... 424
Bewerkingsvlak via een afzonderlijke, incrementele ruimtehoek definiëren: PLANE RELATIVE ... 426
Bewerkingsvlak via ashoek definiëren: PLANE AXIAL (FCL 3-functie) ... 427
Positioneergedrag van de PLANE-functie vastleggen ... 429

12.3 Geneigd frezen in het gezwenkte vlak(software-optie 2) ... 434

Functie ... 434
Geneigd frezen door incrementele verplaatsing van een rotatie-as ... 434
Geneigd frezen via normaalvectoren ... 435

12.4 Additionele functies voor rotatie-assen ... 436

Aanzet in mm/min bij rotatie-assen A, B, C: M116 (software-optie 1) ... 436
Rotatie-assen in optimale baan verplaatsen: M126 ... 437
Weergave van de rotatie-as naar waarde onder 360° reduceren: M94 ... 438
Positie van de gereedschapspunt bij het positioneren van zwenkassen handhaven (TCPM): M128 (software-optie 2) ... 439
Keuze van zwenkassen: M138 ... 442
Rekening houden met de machinekinematica in ACTUELE/NOMINALE posities aan het regeleinde: M144 (software-optie 2) ... 443

12.5 FUNCTION TCPM (software-optie 2) ... 444

Functie ... 444
FUNCTION TCPM definiëren ... 444
Werkwijze van de geprogrammeerde aanzet ... 445
Interpretatie van de geprogrammeerde coördinaten van de rotatie-as ... 445
Interpolatiewijze tussen start- en eindpositie ... 447
FUNCTION TCPM terugzetten ... 448

12.6 Driedimensionale gereedschapscorrectie (software-optie 2)..... 449

Inleiding..... 449
Definitie van een gestandaardiseerde vector..... 450
Toegestane gereedschapsvormen..... 451
Andere gereedschappen gebruiken: deltawaarden..... 451
3D-correctie zonder TCPM..... 451
Face Milling: 3D-correctie met TCPM..... 452
Peripheral Milling: 3D-radiuscorrectie met TCPM en radiuscorrectie (RL/RR)..... 453

13 Programmeren: Palletbeheer.....455

13.1 Palletbeheer..... 456

toepassing..... 456

Pallettabel kiezen.....458

Palletbestand verlaten..... 458

Paletbestand afwerken.....458

14 Programmeren: Draaibewerking 461

14.1 Draaibewerking op freesmachines (software-optie 50) 462

Inleiding 462

14.2 Basisfuncties (software-optie 50) 463

Omschakeling freesmodus / draaimodus 463
Grafische weergave van de draaibewerking 465
Toerental programmeren 466
Aanzetsnelheid 467
Gereedschapsoproep 467
Gereedschapscorrectie in het programma 468
Gereedschapsgegevens 469
Snijkantradiuscorrectie SRC 474
Insteken en draaduitlopen 475
Schuine draaibewerking 481

14.3 Onbalansfuncties 483

Onbalans in draaimodus 483
Cyclus Onbalans meten 485

15 Handbediening en instellen....487

15.1 Inschakelen, uitschakelen....488

Inschakelen....488
Uitschakelen....490

15.2 Verplaatsen van de machineassen....491

Aanwijzing....491
As met de externe richtingstoetsen verplaatsen....491
Stapsgewijs positioneren....491
Verplaatsen met elektronische handwielen....492

15.3 spiltoerental S, aanzet F en additionele M-functie....502

Toepassing....502
Waarden invoeren....502
Spiltoerental en aanzet wijzigen....503
Aanzetbegrenzing activeren....503

15.4 Functionele veiligheid FV (optie)....504

Algemeen....504
Begripsverklaringen....505
Asposities controleren....506
Overzicht van toegestane aanzetten en toerentallen....507
Aanzetbegrenzing activeren....507
Additionele statusweergaven....508

15.5 Referentiepunt vastleggen zonder 3D-tastsysteem....509

Aanwijzing....509
Voorbereiding....509
Referentiepunt vastleggen met astoetsen....509
Referentiepuntbeheer met de preset-tabel....510

15.6 3D-tastsysteem gebruiken....516

Overzicht....516
Functies in tastcycli....518
Tastcyclus selecteren....520
Meetwaarden vanuit de tastcycli registreren....521
Meetwaarden uit de tastcycli in een nulpunttabel vastleggen....522
Meetwaarden uit de tastcycli in de preset-tabel vastleggen....523

15.7 3D-tastsysteem kalibreren....524

Inleiding.... 524
Kalibreren van de actieve lengte....525
Actieve radius kalibreren en de middenverstelling van het tastsysteem compenseren.... 526
Kalibratiewaarden weergeven.... 528

15.8 Scheve ligging van het werkstuk compenseren met 3D-tastsysteem....529

Inleiding.... 529
Basisrotatie bepalen....530
Basisrotatie in de preset-tabel opslaan....530
Scheve ligging van het werkstuk via een tafelrotatie compenseren....530
Basisrotatie weergeven....531
Basisrotatie opheffen.... 531

15.9 Referentiepunt vastleggen met 3D-tastsysteem....532

Overzicht....532
Referentiepunt vastleggen in een willekeurige as....532
Hoek als referentiepunt....533
Cirkelmiddelpunt als referentiepunt.... 534
Middenas als referentiepunt.... 536
Werkstukken meten met 3D-tastsysteem....537
Tastfuncties gebruiken met mechanische tasters of meetklokken....540

15.10 Bewerkingsvlak zwenken (software-optie 1).... 541

Toepassing, werkwijze.... 541
Referentiepunten benaderen bij gezwenkte assen.... 543
Digitale uitlezing in het gezwenkte systeem....543
Beperkingen bij het zwenken van het bewerkingsvlak....543
Handmatig zwenken activeren....544
Actuele richting van de gereedschapsas als actieve bewerkingsrichting instellen....545
Referentiepunt vastleggen in het gezwenkte systeem.... 546

16 Positioneren met handinvoer.....547

16.1 Eenvoudige bewerkingen programmeren en uitvoeren.....548

Positioneren met handinvoer toepassen.....548

Programma's uit $MDI opslaan of wissen..... 551

17 Programmatest en programma-afloop....553

17.1 Grafische weergaven....554

Toepassing....554
Snelheid van de Programmatests instellen....555
Overzicht: Aanzichten....556
Bovenaanzicht....557
Weergave in 3 vlakken....557
3D-weergave....558
Detailvergroting....560
Grafische simulatie herhalen....561
Gereedschap weergeven....561
Bewerkingstijd bepalen....562
3D-lijngrafiek....563

17.2 Onbewerkt werkstuk in werkbereik weergeven....565

Toepassing....565

17.3 Functies voor programmaweergave....566

Overzicht....566

17.4 Programmatest....567

Toepassing....567

17.5 Programma-afloop....570

Toepassing....570
Bewerkingsprogramma uitvoeren....571
Bewerking onderbreken....572
Machine-assen tijdens een onderbreking verplaatsen....573
Programma-afloop na een onderbreking voortzetten....573
Willekeurige binnenkomst in het programma (regelsprong)....575
Opnieuw benaderen van de contour....577

17.6 Automatische programmastart....578

Toepassing....578

17.7 Regels overslaan....579

Toepassing....579
"/"-teken invoegen....579
"/"-teken wissen....579

17.8 Optionele programmastop 580

Toepassing 580

18 MOD-functies ... 581

18.1 MOD-functie ... 582

MOD-functies selecteren ... 582
Instellingen wijzigen ... 582
MOD-functies verlaten ... 582
Overzicht MOD-functies ... 583

18.2 Machine-instellingen ... 584

Externe toegang ... 584
Kinematica selecteren ... 586

18.3 Digitale uitlezing selecteren ... 587

Toepassing ... 587

18.4 Maateenheid selecteren ... 588

Toepassing ... 588

18.5 Bedrijfstijden tonen ... 588

Toepassing ... 588

18.6 Softwarenummers ... 589

Toepassing ... 589

18.7 Sleutelgetal invoeren ... 589

Toepassing ... 589

18.8 Data-interfaces instellen ... 590

Seriële interfaces op de TNC 640 ... 590
Toepassing ... 590
RS-232-interface instellen ... 590
BAUD-RATE instellen (baudRate) ... 590
Protocol instellen (protocol) ... 591
Gegevensbits instellen (dataBits) ... 591
Pariteit controleren (parity) ... 591
Stopbits instellen (stopBits) ... 591
Handshake instellen (flowControl) ... 592
Bestandssysteem voor bestandsbewerking (fileSystem) ... 592
Instellingen voor de data-overdracht met de pc-software TNCserver ... 592
Werkstand van het externe apparaat selecteren (fileSystem) ... 593
Software voor data-overdracht ... 594

18.9 Ethernet-interface ... 596

Inleiding ... 596
Aansluitingsmogelijkheden ... 596
TNC configureren ... 596

18.10 Draadloos handwiel HR 550 FS configureren ... 602

Toepassing ... 602
Handwiel aan een bepaalde handwielhouder toewijzen ... 602
Radiografisch kanaal instellen ... 603
Zendvermogen instellen ... 603
Statistische gegevens ... 604

19 Tabellen en overzichten ... 605

19.1 Machinespecifieke gebruikerparameters ... 606

Toepassing ... 606

19.2 Pinbezetting en aansluitkabels voor data-interfaces ... 616

Data-interface V.24/RS-232-C voor HEIDENHAIN-apparatuur ... 616
Randapparatuur ... 618
Ethernet-interface RJ45-bus ... 618

19.3 Technische informatie ... 619

19.4 Overzichtstabellen ... 627

Bewerkingscycli ... 627
Additionele functies ... 628

19.5 Vergelijking van de functies van de TNC 640 en de iTNC 530 ... 630

Vergelijking: Technische gegevens ... 630
Vergelijking: Data-interfaces ... 630
Vergelijking: Toebehoren ... 631
Vergelijking: pc-software ... 631
Vergelijking: Machinespecifieke functies ... 632
Vergelijking: gebruikersfuncties ... 632
Vergelijking: cycli ... 639
Vergelijking: additionele functies ... 642
Vergelijking: Tastcycli in de werkstanden Handbediening en El. handwiel ... 644
Vergelijking: tastcycli voor automatische werkstukcontrole ... 645
Vergelijking: verschillen bij het programmeren ... 647
Vergelijking: verschillen bij programmatest, functionaliteit ... 650
Vergelijking: verschillen bij programmatest, bediening ... 650
Vergelijking: verschillen handbediening, functionaliteit ... 650
Vergelijking: verschillen handbediening, bediening ... 652
Vergelijking: verschillen bij afwerken, bediening ... 652
Vergelijking: verschillen bij afwerken, verplaatsingen ... 653
Vergelijking: verschillen in MDI-bedrijf ... 657
Vergelijking: verschillen bij de programmeerplaats ... 658

1

Eerste stappen met de TNC 640

1.1 Overzicht

Dit hoofdstuk is bedoeld om beginnende TNC-gebruikers snel vertrouwd te maken met de belangrijkste bedieningsmogelijkheden van de TNC. Meer informatie over de diverse onderwerpen vindt u in de bijbehorende beschrijving waarnaar telkens wordt verwezen.

In dit hoofdstuk worden de volgende onderwerpen behandeld:

- Machine inschakelen
- Het eerste onderdeel programmeren
- Het eerste onderdeel grafisch testen
- Gereedschappen instellen
- Werkstuk instellen
- Het eerste programma uitvoeren

1.2 Machine inschakelen

Stroomonderbreking bevestigen en referentiepunten benaderen

Het inschakelen en het benaderen van de referentiepunten zijn machine-afhankelijke functies. Raadpleeg uw machinehandboek.

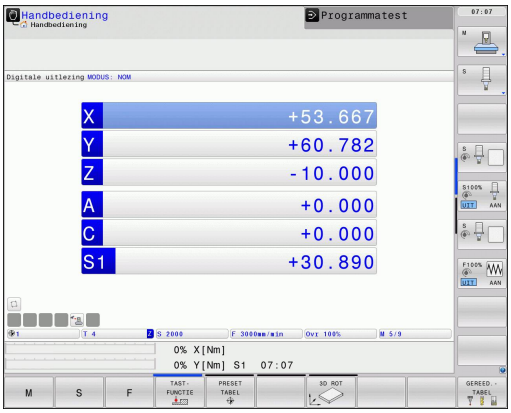

- Schakel de voedingsspanning van de TNC en de machine in: de TNC start het besturingssysteem. Dit proces kan enkele minuten duren. Daarna toont de TNC in de kopregel op het beeldscherm de dialoog Stroomonderbreking

CE
- CE-toets indrukken: de TNC vertaalt het PLC-programma

I
- Stuurspanning inschakelen: de TNC controleert de noodstopschakeling en gaat naar de werkstand Referentiepunt benaderen

I
- Referentiepunten in de vooraf ingevoerde volgorde passeren: voor iedere as externe START-toets indrukken. Als uw machine is uitgerust met lengte- en hoekmeetsystemen, vervalt het passeren van de referentiepunten.

De TNC is nu gebruiksklaar en staat in de werkstand **Handbediening**.

Uitgebreide informatie over dit onderwerp

- Referentiepunten benaderen: zie "Inschakelen", Bladzijde 488
- Werkstanden: zie "Programmeren", Bladzijde 73

1.3 Het eerste onderdeel programmeren

De juiste werkstand selecteren

Programma's kunnen alleen in de werkstand Programmeren worden gemaakt:

- Werkstandtoets indrukken: de TNC gaat naar de werkstand **Programmeren**

Uitgebreide informatie over dit onderwerp

- Werkstanden: zie "Programmeren", Bladzijde 73

De belangrijkste bedieningselementen van de TNC

Functies voor dialoogondersteuning	Toets
Invoer bevestigen en volgende dialoogvraag activeren	ENT
Dialoogvraag overslaan	NO ENT
Dialoog voortijdig beëindigen	END
Dialoog afbreken, invoer niet accepteren	DEL
Softkeys op het beeldscherm waarmee u, afhankelijk van de actieve bedrijfstoestand, de functie kunt selecteren	

Uitgebreide informatie over dit onderwerp

- Programma's maken en wijzigen: zie "Programma bewerken", Bladzijde 100
- Toetsenoverzicht: zie "Bedieningselementen van de TNC", Bladzijde 2

Een nieuw programma openen/bestandsbeheer

PGM MGT

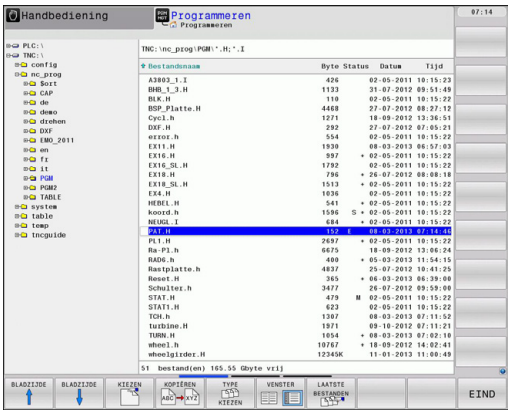

- Toets PGM MGT indrukken: de TNC opent Bestandsbeheer. Het bestandsbeheer van de TNC is vergelijkbaar met het bestandsbeheer op een pc met Windows Explorer. Met bestandsbeheer beheert u de gegevens op de harde schijf van de TNC.
- Selecteer met de pijltoetsen de map waarin u het nieuwe bestand wilt openen.
- Voer een willekeurige bestandsnaam in met de extensie **.H**: de TNC opent dan automatisch een programma en vraagt naar de maateenheid van het nieuwe programma
- Maateenheid selecteren: softkey MM of INCH indrukken: de TNC start automatisch de definitie van het onbewerkte werkstuk (zie "Een onbewerkt werkstuk definiëren", Bladzijde 51)

De eerste en de laatste regel van het programma worden automatisch door de TNC gegenereerd. Deze regels kunt u daarna niet meer wijzigen.

Uitgebreide informatie over dit onderwerp

- Bestandsbeheer: zie "Werken met bestandsbeheer", Bladzijde 108
- Nieuw programma maken: zie "Programma's openen en invoeren", Bladzijde 95

Een onbewerkt werkstuk definiëren

Nadat u een nieuw programma hebt geopend, start de TNC direct de dialoog voor invoer van de definitie van het onbewerkte werkstuk. Als onbewerkt werkstuk definieert u altijd een rechthoekig blok door opgave van het MIN- en MAX-punt, telkens gerelateerd aan het geselecteerde referentiepunt.

Nadat u een nieuw programma hebt geopend, start de TNC automatisch de definitie van het onbewerkte werkstuk en vraagt naar de daarvoor benodigde gegevens:

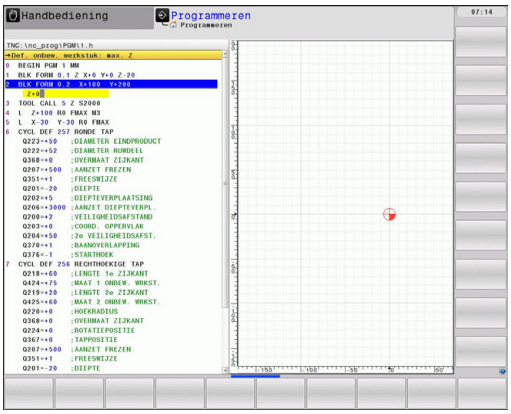

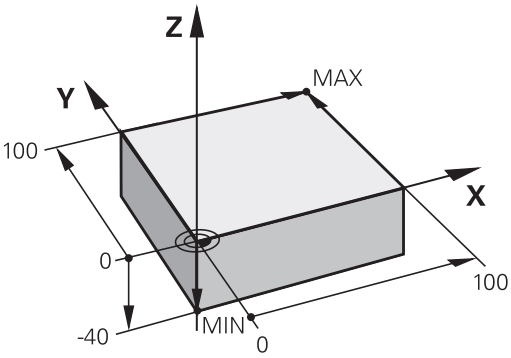

- **Bewerkingsvlak in grafische weergave: XY?**: actieve spilas invoeren. Z licht als vooraf ingestelde waarde op, met ENT-toets overnemen
- **Definitie van onbewerkt werkstuk: Minimum X**: kleinste X-coördinaat van het onbewerkte werkstuk gerelateerd aan het referentiepunt invoeren, bijv. 0, met ENT-toets bevestigen
- **Definitie van onbewerkt werkstuk: Minimum Y**: kleinste Y-coördinaat van het onbewerkte werkstuk gerelateerd aan het referentiepunt invoeren, bijv. 0, met ENT-toets bevestigen
- **Definitie van onbewerkt werkstuk: Minimum Z**: kleinste Z-coördinaat van het onbewerkte werkstuk gerelateerd aan het referentiepunt invoeren, bijv. -40, met ENT-toets bevestigen
- **Definitie van onbewerkt werkstuk: Maximum X**: grootste X-coördinaat van het onbewerkte werkstuk gerelateerd aan het referentiepunt invoeren, bijv. 100, met ENT-toets bevestigen
- **Definitie van onbewerkt werkstuk: Maximum Y**: grootste Y-coördinaat van het onbewerkte werkstuk gerelateerd aan het referentiepunt invoeren, bijv. 100, met ENT-toets bevestigen
- **Definitie van onbewerkt werkstuk: Maximum Z**: grootste Z-coördinaat van het onbewerkte werkstuk gerelateerd aan het referentiepunt invoeren, bijv. 0, met ENT-toets bevestigen: De TNC beëindigt de dialoog

NC-voorbeeldregels

```
0 BEGIN PGM NIEUW MM
1 BLK FORM 0.1 Z X+0 Y+0 Z-40
2 BLK FORM 0.2 X+100 Y+100 Z+0
3 END PGM NIEUW MM
```

Uitgebreide informatie over dit onderwerp

- Onbewerkt werkstuk definiëren: Bladzijde 96

Programma-opbouw

Bewerkingsprogramma's moeten zoveel mogelijk altijd op dezelfde manier zijn opgebouwd. Dat is overzichtelijker, versnelt de programmering en beperkt het aantal foutenbronnen.

Aanbevolen programma-opbouw bij eenvoudige, conventionele contourbewerkingen

1 Gereedschap oproepen, gereedschapsas definiëren
2 Gereedschap terugtrekken
3 In het bewerkingsvlak in de buurt van het startpunt van de contour voorpositioneren
4 In de gereedschapsas boven het werkstuk of direct op diepte voorpositioneren. Indien nodig, spil/koelmiddel inschakelen
5 Contour benaderen
6 Contour bewerken
7 Contour verlaten
8 Gereedschap terugtrekken, programma afsluiten

Uitgebreide informatie over dit onderwerp

- Contourprogrammering: zie "Gereedschapsverplaatsingen", Bladzijde 192

Programma-opbouw contourprogrammering

```
0 BEGIN PGM BSPCONT MM
1 BLK FORM 0.1 Z X... Y... Z...
2 BLK FORM 0.2 X... Y... Z...
3 TOOL CALL 5 Z S5000
4 L Z+250 R0 FMAX
5 L X... Y... R0 FMAX
6 L Z+10 R0 F3000 M13
7 APPR ... RL F500
...
16 DEP ... X... Y... F3000 M9
17 L Z+250 R0 FMAX M2
18 END PGM BSPCONT MM
```

Aanbevolen programma-opbouw bij eenvoudige cyclusprogramma's

1 Gereedschap oproepen, gereedschapsas definiëren
2 Gereedschap terugtrekken
3 Bewerkingsposities definiëren
4 Bewerkingscyclus definiëren
5 Cyclus oproepen, spil/koelmiddel inschakelen
6 Gereedschap terugtrekken, programma afsluiten

Uitgebreide informatie over dit onderwerp

- Cyclusprogrammering: Zie gebruikershandboek Cycli

Programma-opbouw cyclusprogrammering

```
0 BEGIN PGM BSBCYC MM
1 BLK FORM 0.1 Z X... Y... Z...
2 BLK FORM 0.2 X... Y... Z...
3 TOOL CALL 5 Z S5000
4 L Z+250 R0 FMAX
5 PATTERN DEF POS1( X... Y... Z... ) ...
6 CYCL DEF...
7 CYCL CALL PAT FMAX M13
8 L Z+250 R0 FMAX M2
9 END PGM BSBCYC MM
```

Een eenvoudige contour programmeren

Er moet op diepte 5 mm één keer rond de contour worden gefreesd die in de afbeelding rechts wordt getoond. De definitie van het onbewerkte werkstuk hebt u al gemaakt. Nadat u met een functietoets een dialoog hebt geopend, voert u alle gegevens in die de TNC in de kopregel op het beeldscherm vraagt.

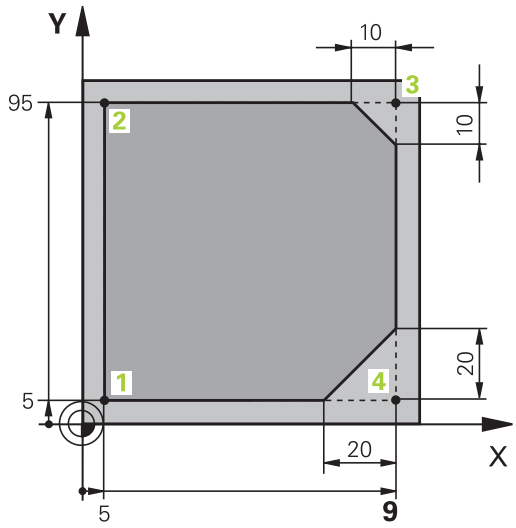

- Gereedschap oproepen: voer de gereedschapsgegevens in. Bevestig de invoer telkens met de ENT-toets; vergeet de gereedschapsas niet

- Gereedschap terugtrekken: druk op de oranje astoets Z, om in de gereedschapsas terug te trekken en voer de waarde voor de te benaderen positie in, bijv. 250. Met ENT-toets bevestigen
- **Radiuscorr.: RL/RR/geen corr.?** met ENT-toets bevestigen: geen radiuscorrectie activeren
- **Aanzet F=?** met ENT-toets bevestigen: in ijlgang (**FMAX**) verplaatsen
- **Additionele M-functie?** met toets END bevestigen: de TNC slaat de ingevoerde verplaatsingsregel op

- Gereedschap in het bewerkingsvlak voorpositioneren: druk op de oranje astoets X en voer de waarde voor de te benaderen positie in, bijv. -20
- Druk op de oranje astoets Y en voer de waarde voor de te benaderen positie in, bijv. -20. Met ENT-toets bevestigen
- **Radiuscorr.: RL/RR/geen corr.?** met ENT-toets bevestigen: geen radiuscorrectie activeren
- **Aanzet F=?** met ENT-toets bevestigen: in ijlgang (**FMAX**) verplaatsen
- **Additionele M-functie?** met toets END bevestigen: de TNC slaat de ingevoerde verplaatsingsregel op

- Gereedschap naar diepte verplaatsen: druk op de oranje astoets en voer de waarde voor de te benaderen positie in, bijv. -5. Met ENT-toets bevestigen
- **Radiuscorr.: RL/RR/geen corr.?** met ENT-toets bevestigen: geen radiuscorrectie activeren
- **Aanzet F=?** Positioneeraanzet invoeren, bijv. 3000 mm/min, met ENT-toets bevestigen
- **Additionele M-functie?** Spil en koelmiddel inschakelen, bijv. **M13**, met toets END bevestigen: de TNC slaat de ingevoerde verplaatsingsregel op

- Contour benaderen: druk op de toets APPR/DEP: de TNC toont een softkeybalk met functies voor benaderen en verlaten

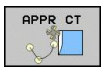

- Benaderingsfunctie **APPR CT** selecteren: coördinaten van contourstartpunt **1** in X en Y invoeren, bijv. 5/5, met ENT-toets bevestigen
- **Middelpuntshoek?** Inloophoek invoeren, bijv. 90°, met ENT-toets bevestigen
- **Cirkelradius?** Ingaande radius invoeren, bijv. 8 mm/min, met ENT-toets bevestigen
- **Radiuscorr.: RL/RR/geen corr.?** met softkey RL bevestigen: radiuscorrectie links van de geprogrammeerde contour activeren
- **Aanzet F=?** Bewerkingsaanzet invoeren, bijv. 700 mm/min, met toets END invoer opslaan

- Contour bewerken, contourpunt **2** benaderen: u hoeft alleen de gewijzigde gegevens in te voeren, dus alleen Y-coördinaat 95 invoeren en met toets END de invoer opslaan

- Contourpunt **3** benaderen: X-coördinaat 95 invoeren en met toets END de invoer opslaan

- Afkanting bij contourpunt **3** definiëren: afkantingsbreedte 10 mm invoeren, met toets END opslaan

- Contourpunt **4** benaderen: Y-coördinaat 5 invoeren en met toets END de invoer opslaan

- Afkanting bij contourpunt **4** definiëren: afkantingsbreedte 20 mm invoeren, met toets END opslaan

- Contourpunt **1** benaderen: X-coördinaat 5 invoeren en met toets END de invoer opslaan

- Contour verlaten

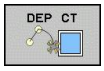

- Functie voor verlaten DEP CT selecteren
- **Middelpuntshoek?** Hoek voor verlaten invoeren, bijv. 90°, met ENT-toets bevestigen
- **Cirkelradius?** Radius voor verlaten invoeren, bijv. 8 mm/min, met ENT-toets bevestigen
- **Aanzet F=?** Positioneeraanzet invoeren, bijv. 3000 mm/min, met ENT-toets opslaan
- **Additionele M-functie?** Koelmiddel uitschakelen, bijv. **M9**, met toets END bevestigen: de TNC slaat de ingevoerde verplaatsingsregel op

- Gereedschap terugtrekken: druk op de oranje astoets Z, om in de gereedschapsas terug te trekken en voer de waarde voor de te benaderen positie in, bijv. 250. Met ENT-toets bevestigen
- **Radiuscorr.: RL/RR/geen corr.?** met ENT-toets bevestigen: geen radiuscorrectie activeren
- **Aanzet F=?** met ENT-toets bevestigen: in ijlgang (**FMAX**) verplaatsen
- **ADDITIONELE M-FUNCTIE? M2** voor programma-einde invoeren, met toets END bevestigen: de TNC slaat de ingevoerde verplaatsingsregel op

Uitgebreide informatie over dit onderwerp

- **Compleet voorbeeld met NC-regels**: zie "Voorbeeld: rechteverplaatsing en afkantingen cartesiaans", Bladzijde 215
- Nieuw programma maken: zie "Programma's openen en invoeren", Bladzijde 95
- Contouren benaderen/verlaten: zie " Contour benaderen en verlaten", Bladzijde 198
- Contouren programmeren: zie "Overzicht van de baanfuncties", Bladzijde 206
- Programmeerbare aanzetmethoden: zie "Gereedschapsverplaatsingen in klaartekstdialoog programmeren", Bladzijde 97
- Gereedschapsradiuscorrectie: zie "Gereedschapsradiuscorrectie", Bladzijde 188
- Additionele M-functies: zie "Additionele functies voor controle van programma-afloop, spil en koelmiddel ", Bladzijde 350

Cyclusprogramma maken

De in de afbeelding rechts getoonde boringen (diepte 20 mm) moeten met een standaardboorcyclus worden gemaakt. De definitie van het onbewerkte werkstuk hebt u al gemaakt.

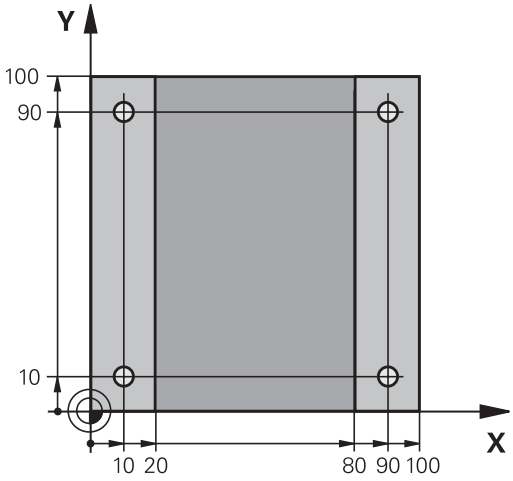

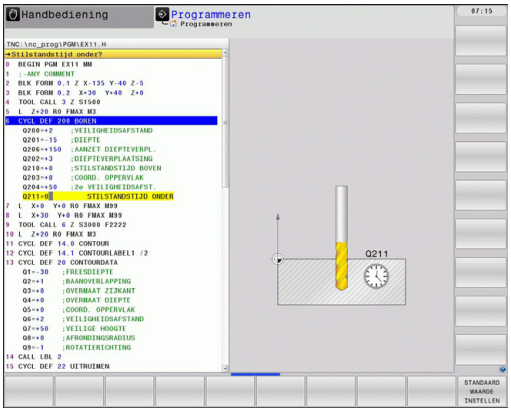

TOOL CALL
- Gereedschap oproepen: voer de gereedschapsgegevens in. Bevestig de invoer telkens met de toets ENT, VERGEET DE GEREEDSCHAPSAS NIET

- Gereedschap terugtrekken: druk op de oranje astoets Z, om in de gereedschapsas terug te trekken en voer de waarde voor de te benaderen positie in, bijv. 250. Met ENT-toets bevestigen
- **Radiuscorr.: RL/RR/geen corr.?** met ENT-toets bevestigen: geen radiuscorrectie activeren
- **Aanzet F=?** met ENT-toets bevestigen: in ijlgang (**FMAX**) verplaatsen
- **Additionele M-functie?** met toets END bevestigen: de TNC slaat de ingevoerde verplaatsingsregel op

CYCL DEF
- Cyclusmenu oproepen

BOREN/ SCHR.DR.
- Boorcycli weergeven

200
- Standaardboorcyclus 200 selecteren: de TNC start de dialoog voor de cyclusdefinitie. Voer stap voor stap de door de TNC gevraagde parameters in. Invoer telkens met ENT-toets bevestigen. De TNC toont in de rechter beeldschermhelft bovendien een grafische weergave met de desbetreffende cyclusparameter

SPEC FCT
- Menu voor speciale functies oproepen

CONTOUR/- PUNT BEWERK.
- Functies voor puntbewerking weergeven

PATTERN DEF
- Patroondefinitie selecteren

PUNT
- Puntinvoer selecteren: voer de coördinaten van de 4 punten in; telkens met de ENT-toets bevestigen. Na invoer van het vierde punt de regel met toets END opslaan

CYCL CALL
- Menu voor definitie van de cyclusoproep weergeven

CYCLE CALL PAT
- De boorcyclus op het gedefinieerde patroon uitvoeren:
- **Aanzet F=?** met ENT-toets bevestigen: in ijlgang (**FMAX**) verplaatsen
- **Additionele M-functie?** Spil en koelmiddel inschakelen, bijv. **M13**, met toets END bevestigen: de TNC slaat de ingevoerde verplaatsingsregel op

- Gereedschap terugtrekken: druk op de oranje astoets Z, om in de gereedschapsas terug te trekken en voer de waarde voor de te benaderen positie in, bijv. 250. Met ENT-toets bevestigen
- **Radiuscorr.: RL/RR/geen corr.?** met ENT-toets bevestigen: geen radiuscorrectie activeren
- **Aanzet F=?** met ENT-toets bevestigen: in ijlgang (**FMAX**) verplaatsen
- **Additionele M-functie? M2** voor programma-einde invoeren, met toets END bevestigen: de TNC slaat de ingevoerde verplaatsingsregel op

NC-voorbeeldregels

0 BEGIN PGM C200 MM	
1 BLK FORM 0.1 Z X+0 Y+0 Z-40	Definitie van onbewerkt werkstuk
2 BLK FORM 0.2 X+100 Y+100 Z+0	
3 TOOL CALL 5 Z S4500	Gereedschapsoproep
4 L Z+250 R0 FMAX	Gereedschap terugtrekken
5 PATTERN DEF POS1 (X+10 Y+10 Z+0) POS2 (X+10 Y+90 Z+0) POS3 (X+90 Y+90 Z+0) POS4 (X+90 Y+10 Z+0)	Bewerkingsposities definiëren
6 CYCL DEF 200 BOREN	Cyclus definiëren
Q200=2 ;VEILIGHEIDSAFST.	
Q201=-20 ;DIEPTE	
Q206=250 ;AANZET DIEPTEVERPL.	
Q202=5 ;DIEPTE-INSTELLING	
Q210=0 ;ST.TIJD BOVEN	
Q203=-10 ;COÖR. OPPERVL.	
Q204=20 ;2E V.AFSTAND	
Q211=0.2 ;STILSTANDTIJD ONDER	
7 CYCL CALL PAT FMAX M13	Spil en koelmiddel aan, cyclus oproepen
8 L Z+250 R0 FMAX M2	Gereedschap terugtrekken, einde programma
9 END PGM C200 MM	

Uitgebreide informatie over dit onderwerp

- Nieuw programma maken: zie "Programma's openen en invoeren", Bladzijde 95
- Cyclusprogrammering: Zie gebruikershandboek Cycli

1.4 Het eerste onderdeel grafisch testen

De juiste werkstand selecteren

Programma's kunnen alleen in de werkstand Programmatest worden getest:

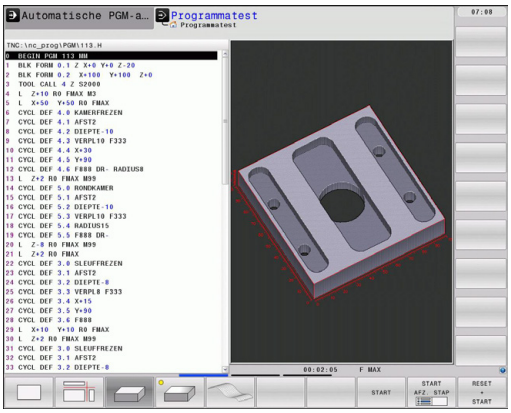

- Werkstandtoets indrukken: de TNC gaat naar de werkstand **Programmatest**

Uitgebreide informatie over dit onderwerp

- Werkstanden van de TNC: zie "Werkstanden", Bladzijde 73
- Programma's testen: zie "Programmatest", Bladzijde 567

Gereedschapstabel voor de programmatest selecteren

Deze stap hoeft alleen te worden uitgevoerd wanneer u in de werkstand Programmatest nog geen gereedschapstabel hebt geactiveerd.

- Toets PGM MGT indrukken: de TNC opent Bestandsbeheer

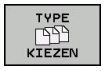

- Softkey TYPE KIEZEN indrukken: er verschijnt een softkeymenu voor selectie van het te tonen bestandstype

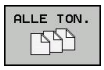

- softkey ALLE TON. indrukken: de TNC toont alle opgeslagen bestanden in het rechtervenster

- Cursor naar links naar de directory's verplaatsen

- Cursor naar directory **TNC:** verplaatsen

- Cursor naar rechts naar de bestanden verplaatsen

- Cursor naar het bestand TOOL.T (actieve gereedschapstabel) verplaatsen, met ENT-toets overnemen: TOOL.T krijgt status **S** en is daardoor actief voor de programmatest

- Toets END indrukken: bestandsbeheer verlaten

Uitgebreide informatie over dit onderwerp

- Gereedschapsbeheer: zie "Gereedschapsgegevens in de tabel invoeren", Bladzijde 160
- Programma's testen: zie "Programmatest", Bladzijde 567

het te testen programma selecteren

- Toets PGM MGT indrukken: de TNC opent Bestandsbeheer

- Softkey LAATSTE BESTANDEN indrukken: de TNC opent een apart venster met de laatst geselecteerde bestanden
- Met de pijltoetsen het te testen programma selecteren en met de ENT-toets overnemen

Uitgebreide informatie over dit onderwerp

- Programma selecteren: zie "Werken met bestandsbeheer", Bladzijde 108

de beeldschermindeling en het aanzicht selecteren

- Toets voor selectie van de beeldschermindeling indrukken: de TNC toont in de softkeybalk alle beschikbare alternatieven

- Softkey PGM + GRAFISCH indrukken: de TNC toont in de linker beeldschermhelft het programma en in de rechter beeldschermhelft het onbewerkte werkstuk
- Met de softkey het gewenste aanzicht selecteren

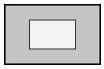

- Bovenaanzicht weergeven

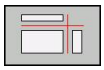

- Weergave in 3 vlakken

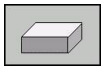

- 3D-weergave

Uitgebreide informatie over dit onderwerp

- Grafische functies: zie "Grafische weergaven ", Bladzijde 554
- Programmatest uitvoeren: zie "Programmatest", Bladzijde 567

De programmatest starten

RESET + START

- Softkey RESET + START indrukken: de TNC simuleert het actieve programma tot een geprogrammeerde onderbreking of tot het programma-einde
- Tijdens de simulatie kunt u met de softkeys het aanzicht veranderen

STOP

- Softkey STOP indrukken: de TNC onderbreekt de programmatest

START

- Softkey START indrukken: de TNC gaat na een onderbreking verder met de programmatest

Uitgebreide informatie over dit onderwerp

- Programmatest uitvoeren: zie "Programmatest", Bladzijde 567
- Grafische functies: zie "Grafische weergaven ", Bladzijde 554
- Testsnelheid instellen: zie "Snelheid van de Programmatests instellen", Bladzijde 555

1.5 Gereedschappen instellen

De juiste werkstand selecteren

Gereedschappen kunnen in de werkstand **Handbediening** worden ingesteld:

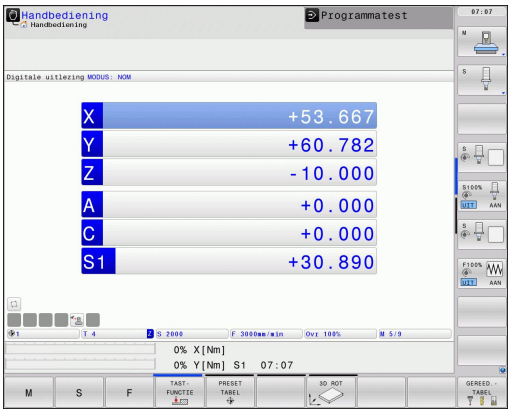

- Werkstandtoets indrukken: de TNC gaat naar de werkstand **Handbediening**

Uitgebreide informatie over dit onderwerp

- Werkstanden van de TNC: zie "Werkstanden", Bladzijde 73

Gereedschap voorbereiden en opmeten

- Het benodigde gereedschap in de juiste klauwplaat spannen
- Bij opmeten met extern gereedschap-voorinstelapparaat: gereedschap opmeten, lengte en radius noteren of rechtstreeks via een communicatieprogramma naar de machine verzenden
- Bij opmeten op de machine: gereedschap in de gereedschapswisselaar opslaan Bladzijde 63

De gereedschapstabel TOOL.T

In de gereedschapstabel TOOL.T (permanent opgeslagen onder **TNC:\TABLE**) slaat u niet alleen gereedschapsgegevens (bijv. lengte en radius) op, maar ook andere specifieke gereedschapsgegevens die de TNC nodig heeft om de meest uiteenlopende functies te kunnen uitvoeren.

Ga als volgt te werk om gereedschapsgegevens in de gereedschapstabel TOOL.T in te voeren:

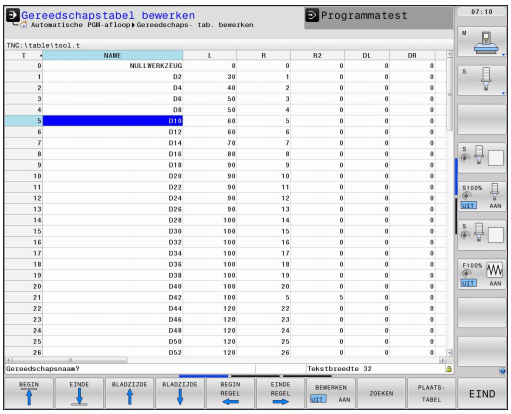

- Gereedschapstabel weergeven: de TNC toont de gereedschapstabel in een tabelweergave
- Gereedschapstabel wijzigen: softkey BEWERKEN op AAN zetten
- Met de pijltoetsen omlaag of omhoog het te wijzigen gereedschapsnummer selecteren
- Met de pijltoetsen naar rechts of naar links de te wijzigen gereedschapsgegevens selecteren
- Gereedschapstabel verlaten: toets END indrukken

Uitgebreide informatie over dit onderwerp

- Werkstanden van de TNC: zie "Werkstanden", Bladzijde 73
- Werken met de gereedschapstabel: zie "Gereedschapsgegevens in de tabel invoeren", Bladzijde 160

De plaatstabel TOOL_P.TCH

De werking van de plaatstabel is machine-afhankelijk. Raadpleeg uw machinehandboek.

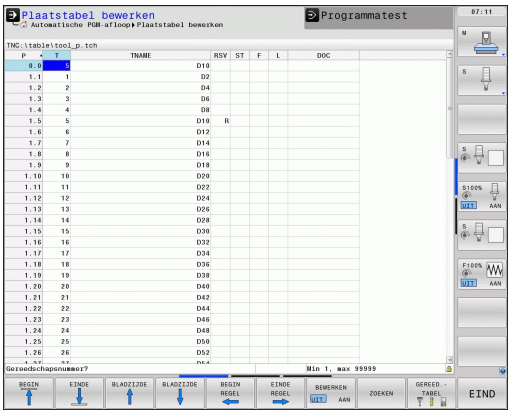

In de plaatstabel TOOL_P.TCH (permanent opgeslagen onder **TNC:\TABLE**) legt u vast welk gereedschap zich in uw gereedschapsmagazijn bevindt.

Ga als volgt te werk om gegevens in de plaatstabel TOOL_P.TCH in te voeren:

- Gereedschapstabel weergeven: de TNC toont de gereedschapstabel in een tabelweergave

- Plaatstabel weergeven: de TNC toont de plaatstabel in een tabelweergave
- Plaatstabel wijzigen: softkey BEWERKEN op AAN zetten
- Met de pijltoetsen omlaag of omhoog het te wijzigen plaatsnummer selecteren
- Met de pijltoetsen naar rechts of naar links de te wijzigen gegevens selecteren
- Plaatstabel verlaten: toets END indrukken

Uitgebreide informatie over dit onderwerp

- Werkstanden van de TNC: zie "Werkstanden", Bladzijde 73
- Werken met de plaatstabel: zie "Plaatstabel voor gereedschapswisselaar", Bladzijde 170

1.6 Werkstuk instellen

De juiste werkstand selecteren

Werkstukken kunnen in de werkstand **Handbediening** of **El. handwiel** worden ingesteld

- Werkstandtoets indrukken: de TNC gaat naar de werkstand **Handbediening**

Uitgebreide informatie over dit onderwerp

- De werkstand Handbediening: zie "Verplaatsen van de machineassen", Bladzijde 491

Werkstuk opspannen

Span het werkstuk met een spaninrichting op de machinetafel. Wanneer uw machine met een 3D-tastsysteem is uitgerust, vervalt het asparallelle uitrichten van het werkstuk.

Wanneer u niet over een 3D-tastsysteem beschikt, moet het werkstuk zo worden uitgericht dat het parallel aan de machine-assen is opgespannen.

Werkstuk uitlijnen met 3D-tastsysteem

- 3D-tastsysteem inspannen: in de werkstand MDI (MDI = Manual Data Input) een**TOOL CALL**-regel met opgave van de gereedschapsas uitvoeren en vervolgens weer de werkstand **Handbediening** selecteren (in de werkstand MDI kunnen willekeurige NC-regels onafhankelijk van elkaar regelgewijs worden uitgevoerd)

- Tastfuncties selecteren: de TNC toont in de softkeybalk de beschikbare functies

- Basisrotatie meten: de TNC toont het basisrotatiemenu. Voor het registreren van de basisrotatie twee punten op een rechte op het werkstuk tasten
- Tastsysteem met de asrichtingstoetsen in de buurt van het eerste tastpositie voorpositioneren
- Met de softkey de tastrichting selecteren
- NC-start indrukken: het tastsysteem verplaatst zich in de vastgelegde richting, totdat het het werkstuk raakt en keert daarna weer automatisch terug naar het startpunt
- Tastsysteem met de asrichtingstoetsen in de buurt van het tweede tastpositie voorpositioneren
- NC-start indrukken: het tastsysteem verplaatst zich in de vastgelegde richting, totdat het het werkstuk raakt en keert daarna weer automatisch terug naar het startpunt
- Vervolgens toont de TNC de vastgestelde basisrotatie
- Weergegeven waarde met softkey BASISROTATIE INSTELLEN als actieve rotatie overnemen. Softkey EINDE voor het verlaten van het menu

Uitgebreide informatie over dit onderwerp

- Werkstand MDI: zie "Eenvoudige bewerkingen programmeren en uitvoeren", Bladzijde 548
- Werkstuk uitlijnen: zie "Scheve ligging van het werkstuk compenseren met 3D-tastsysteem ", Bladzijde 529

Referentiepunt vastleggen met 3D-tastsysteem

- 3D-tastsysteem inspannen: in de werkstand MDI een **TOOL CALL**-regel met opgave van de gereedschapsas uitvoeren en vervolgens weer de werkstand **Handbediening** selecteren

- Tastfuncties selecteren: de TNC toont in de softkeybalk de beschikbare functies

- Referentiepunt bijv. op de hoek van het werkstuk instellen
- Tastsysteem naar een positie in de buurt van de eerste tastpositie op de eerste zijkant van het werkstuk verplaatsen
- Met de softkey de tastrichting selecteren
- NC-start indrukken: het tastsysteem verplaatst zich in de vastgelegde richting, totdat het het werkstuk raakt en keert daarna weer automatisch terug naar het startpunt
- Tastsysteem met de asrichtingstoetsen in de buurt van de tweede tastpositie op de eerste zijkant van het werkstuk voorpositioneren
- NC-start indrukken: het tastsysteem verplaatst zich in de vastgelegde richting, totdat het het werkstuk raakt en keert daarna weer automatisch terug naar het startpunt
- Tastsysteem met de asrichtingstoetsen in de buurt van de eerste tastpositie op de tweede zijkant van het werkstuk voorpositioneren
- Met de softkey de tastrichting selecteren
- NC-start indrukken: het tastsysteem verplaatst zich in de vastgelegde richting, totdat het het werkstuk raakt en keert daarna weer automatisch terug naar het startpunt
- Tastsysteem met de asrichtingstoetsen in de buurt van de tweede tastpositie op de tweede zijkant van het werkstuk voorpositioneren
- NC-start indrukken: het tastsysteem verplaatst zich in de vastgelegde richting, totdat het het werkstuk raakt en keert daarna weer automatisch terug naar het startpunt
- Vervolgens toont de TNC de coördinaten van het vastgestelde hoekpunt

- 0 instellen: softkey REF.PUNT VASTLEGG. indrukken
- Menu met softkey EINDE verlaten

Uitgebreide informatie over dit onderwerp

- Referentiepunten vastleggen: zie "Referentiepunt vastleggen met 3D-tastsysteem ", Bladzijde 532

1.7 Het eerste programma uitvoeren

De juiste werkstand selecteren

Programma's kunnen worden uitgevoerd in de werkstand Programma-afloop regel voor regel of in de werkstand Automatische programma-afloop:

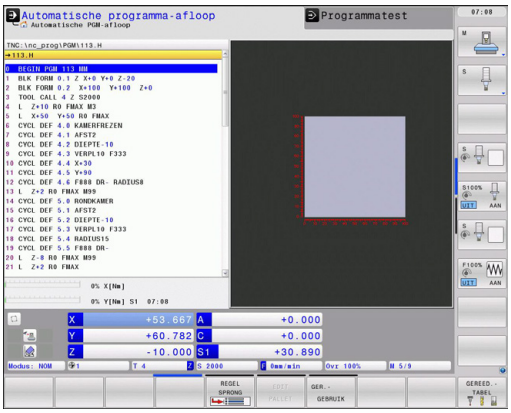

- Werkstandtoets indrukken: de TNC gaat naar de werkstand **Programma-afloop regel voor regel**, de TNC voert het programma regel voor regel uit. U moet echter elke regel met de NC-starttoets bevestigen

- Werkstandtoets indrukken: de TNC gaat naar de werkstand **Automatische programma-afloop**, de TNC voert het programma na NC-start uit tot een programma-onderbreking of tot het programma-einde

Uitgebreide informatie over dit onderwerp

- Werkstanden van de TNC: zie "Werkstanden", Bladzijde 73
- Programma's uitvoeren: zie "Programma-afloop", Bladzijde 570

het uit te voeren programma selecteren

- Toets PGM MGT indrukken: de TNC opent Bestandsbeheer

- Softkey LAATSTE BESTANDEN indrukken: de TNC opent een apart venster met de laatst geselecteerde bestanden
- Indien nodig, met de pijltoetsen het uit te voeren programma selecteren en met de ENT-toets overnemen

Uitgebreide informatie over dit onderwerp

- Bestandsbeheer: zie "Werken met bestandsbeheer", Bladzijde 108

Programma starten

- NC-starttoets indrukken: de TNC voert het actieve programma uit

Uitgebreide informatie over dit onderwerp

- Programma's uitvoeren: zie "Programma-afloop", Bladzijde 570

2

Inleiding

2.1 De TNC 640

De TNC’s van HEIDENHAIN zijn in de werkplaats programmeerbare contourbesturingen, waarmee standaard frees- en boorbewerkingen direct op de machine in gemakkelijk te begrijpen klaartekstdialoog geprogrammeerd kunnen worden. Deze besturingen zijn ontworpen voor toepassing op frees- en boormachines alsmede bewerkingscentra met maximaal 18 assen. Ook kan de hoekpositie van de spil geprogrammeerd worden.

Op de geïntegreerde harde schijf kunnen willekeurig veel programma's opgeslagen worden, ook wanneer deze extern gemaakt zijn. Voor snelle berekeningen kan op elk moment een calculator worden opgeroepen.

De indeling van zowel het bedieningspaneel als van de beeldschermweergave is overzichtelijk, zodat alle functies snel en eenvoudig kunnen worden bereikt.

Programmering: HEIDENHAIN-klaartekstdialoog en DIN/ISO

Het maken van programma's is bijzonder eenvoudig in de gebruikersvriendelijke klaartekstdialoog van HEIDENHAIN. Grafische programmeerweergave geeft de afzonderlijke bewerkingsstappen tijdens de programma-invoer weer. Ook helpt de vrije contourprogrammering FK wanneer er geen voor NC geschikte tekening voorhanden is. De grafische simulatie van de werkstukbewerking is zowel tijdens de programmatest als tijdens de programma-afloop mogelijk.

Bovendien kunnen de TNC’s ook volgens DIN/ISO of in DNC-bedrijf worden geprogrammeerd.

Een programma kan ook ingevoerd en getest worden terwijl een ander programma op dat moment een werkstukbewerking uitvoert.

Compatibiliteit

Bewerkingsprogramma's die u op HEIDENHAIN-contourbesturingen (vanaf TNC 150 B) hebt gemaakt, kunnen beperkt door de TNC 640 worden uitgevoerd. Indien NC-regels ongeldige elementen bevatten, worden deze door de TNC bij het openen van het bestand als ERROR-regels aangegeven.

⇨ zie "Vergelijking van de functies van de en de iTNC 530". Raadpleeg hiertoe ook de uitgebreide beschrijving van de verschillen tussen de iTNC 530 en de TNC 640

2.2 Beeldscherm en bedieningspaneel

Beeldscherm

De TNC wordt met een 19 inch plat TFT-scherm geleverd.

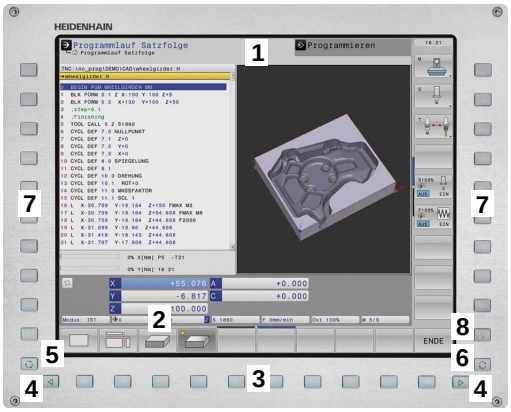

1 Kopregel

Bij een TNC die aangezet is, toont het beeldscherm in de kopregel de geselecteerde werkstanden: machinewerkstanden links en programmeerwerkstanden rechts. In het grote veld van de kopregel staat de werkstand waarop het beeldscherm is ingeschakeld: daar verschijnen dialoogvragen en meldteksten (uitzondering: wanneer de TNC alleen grafisch weergeeft).

2 Softkeys

In de voetregel toont de TNC verdere functies in een softkeybalk. Deze functies worden d.m.v. de daaronder liggende toetsen geselecteerd. Ter oriëntering tonen streepjes direct boven de softkeybalk het aantal softkeybalken dat met de aan de buitenkant beschikbare zwarte pijltoetsen kan worden geselecteerd. De actieve softkeybalk wordt met een oplichtende balk weergegeven

3 Softkey-keuzetoetsen

4 Softkeybalken omschakelen

5 Vastleggen van de beeldschermindeling

6 Beeldscherm-omschakeltoets voor machine- en programmeerwerkstanden

7 Softkey-keuzetoetsen voor softkeys voor machinefabrikanten

8 Softkeybalken voor softkeys voor machinefabrikanten omschakelen

Beeldschermindeling vastleggen

De gebruiker kiest de beeldschermindeling: zo kan de TNC bijv. in de werkstand Programmeren het programma in het linkervenster tonen, terwijl het rechtervenster tegelijkertijd bijv. het programma grafisch weergeeft. Als alternatief kan in het rechter venster ook de onderverdeling van het programma worden getoond of uitsluitend het programma in één groot venster. Welke vensters de TNC kan weergeven, hangt af van de geselecteerde werkstand.

Beeldschermindeling vastleggen:

- Beeldscherm-omschakeltoets indrukken: de softkeybalk toont de mogelijke beeldschermindelingen, zie "Werkstanden", pagina 62

- Beeldschermindeling met softkey selecteren

Bedieningspaneel

De TNC 640 wordt met een geïntegreerd bedieningspaneel geleverd. De afbeelding rechtsboven toont de bedieningselementen van het bedieningspaneel:

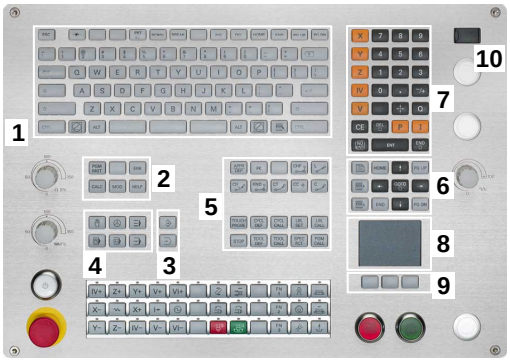

1 Lettertoetsenbord voor tekstinvoer, bestandsnamen en DIN/ISO-programmering.

2
- Bestandsbeheer
- Calculator
- MOD-functie
- HELP-functie

3 Programmeerwerkstanden

4 Machinewerkstanden

5 Openen van programmeerdialogen

6 Navigatietoetsen en sprongfunctie GOTO

7 Invoer van getallen en askeuze

8 Touchpad

9 Muisfunctietoetsen

10 USB-aansluiting

De functies van de toetsen worden stuk voor stuk op de eerste uitklapbare bladzijde beschreven.

Sommige machinefabrikanten gebruiken niet het standaardbedieningspaneel van HEIDENHAIN. Raadpleeg uw machinehandboek.

Externe toetsen, zoals bijv. NC-START of NC-STOP, zijn in uw machinehandboek beschreven.

2.3 Werkstanden

Handbediening en El. handwiel

Het instellen van de machine gebeurt bij handbediening. In deze werkstand kunnen de machine-assen handmatig of stapsgewijs worden gepositioneerd, de referentiepunten worden vastgelegd en kan het bewerkingsvlak worden gezwenkt.

De werkstand El. handwiel ondersteunt het handmatig verplaatsen van de machine-assen met een elektronisch handwiel HR.

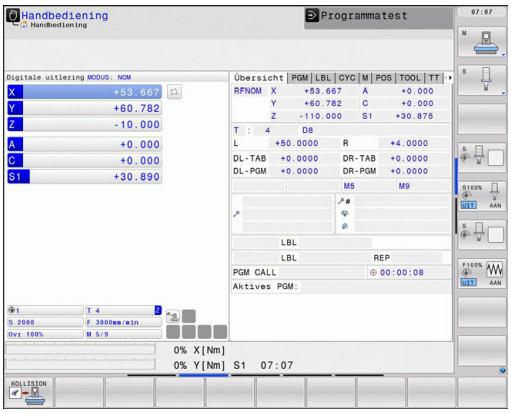

Softkeys voor de beeldschermindeling (selecteren zoals hiervoor beschreven)

Venster	Softkey
Posities	POSITIE
Links: posities, rechts: statusweergave	POSITIE + STATUS

Positioneren met handinvoer

In deze werkstand kunnen eenvoudige verplaatsingen geprogrammeerd worden, bijv. voor het vlakfrezen of voorpositioneren.

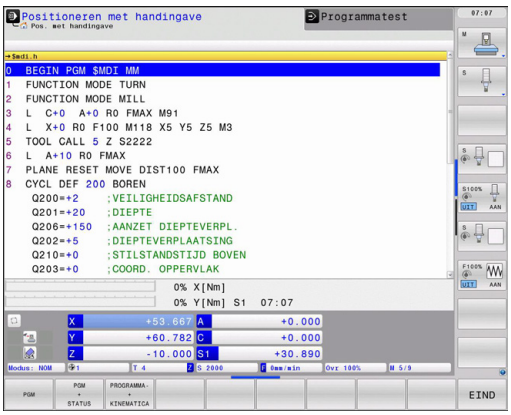

Softkeys voor de beeldschermindeling

Venster	Softkey
Programma	PGM
Links: programma, rechts: statusweergave	PGM + STATUS

Programmeren

Uw bewerkingsprogramma's worden in deze werkstand gemaakt. De vrije contourprogrammering, de verschillende cycli en de Q-parameterfuncties bieden uitgebreide ondersteuning en aanvulling bij het programmeren. Desgewenst geeft de programmeerweergave de geprogrammeerde verplaatsingen weer.

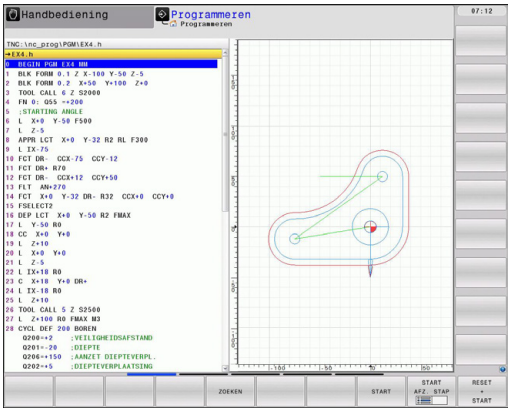

Softkeys voor de beeldschermindeling

Venster	Softkey
Programma	PGM
Links: programma, rechts: programma-onderverdeling	PGM + VERDELING
Links: programma, rechts: grafische programmeerweergave	PGM + GRAFISCH

Programmatest

De TNC simuleert programma's en delen van programma's in de werkstand Programmatest, om bijv. geometrische onverenigbaarheden, ontbrekende of foutieve gegevens in het programma en beschadigingen van het te bewerken oppervlak te ontdekken. De simulatie wordt grafisch met verschillende aanzichten ondersteund.

Softkeys voor de beeldschermindeling: zie "Automatische programma-afloop en programma-afloop regel voor regel", Bladzijde 74.

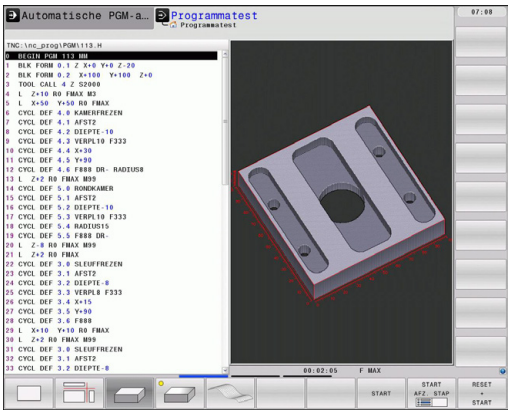

Automatische programma-afloop en programma-afloop regel voor regel

In Automatische programma-afloop voert de TNC een programma t/m het einde van het programma of tot een handmatige resp. geprogrammeerde onderbreking uit. Na een onderbreking kan de programma-afloop weer worden voortgezet.

In Programma-afloop regel voor regel wordt elke regel apart gestart d.m.v. de externe START-toets.

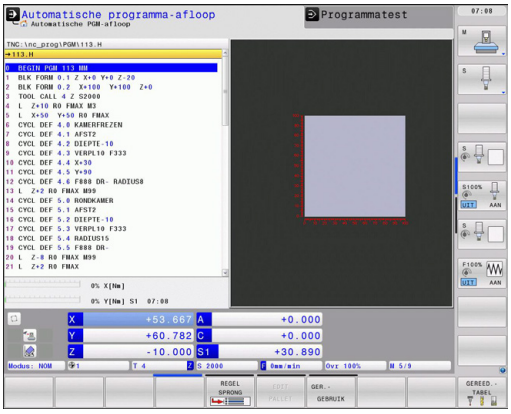

Softkeys voor de beeldschermindeling

Venster	Softkey
Programma	PGM
Links: programma, rechts: programma-onderverdeling	PGM + VERDELING
Links: programma, rechts: status	PGM + STATUS
Links: programma, rechts: Grafische weergave	PGM + GRAFISCH
Grafische weergave	GRAFISCH

Venster	Softkey
Pallettabel	PALLET
Links: programma, rechts: pallettabel	PGM + PALLET
Links: pallettabel, rechts: status	PALLET + STATUS

2.4 Statusweergaven

"Algemene" statusweergave

De algemene statusweergave onder aan het beeldscherm informeert over de actuele status van de machine. Zij verschijnt automatisch in de werkstanden

- Programma-afloop regel voor regel en Automatische programma-afloop, zolang voor de weergave niet uitsluitend "grafische weergave" is geselecteerd, en bij het
- positioneren met handinvoer.

In de werkstanden Handbediening en El. handwiel verschijnt de statusweergave in het grote venster.

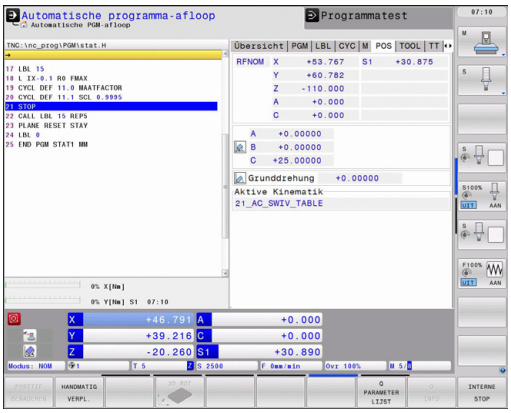

Informatie over de statusweergave

Symbool	Betekenis
ACT	Digitale uitlezing: modus Actuele, Nominale of Restwegcoördinaten
X Y Z	Machine-assen; hulpassen geeft de TNC met kleine letters aan. De volgorde en het aantal van de aangegeven assen worden door de machinefabrikant vastgelegd. Raadpleeg uw machinehandboek
	Nummer van het actieve referentiepunt uit de preset-tabel. Indien het referentiepunt handmatig is vastgelegd, geeft de TNC achter het symbool de tekst **MAN** weer
F S M	De weergave van de aanzet in inch komt overeen met een tiende van de effectieve waarde. Toerental S, aanzet F en actieve additionele M-functie
	As is geklemd
	As kan met het handwiel worden verplaatst
	Assen worden, rekening houdend met de basisrotatie, verplaatst
	Assen worden in het gezwenkte bewerkingsvlak verplaatst
TC PM	De functie **M128** of **FUNCTION TCPM** is actief
	Geen programma actief
	Programma is gestart
	Programma is gestopt

Symbool	Betekenis
	Programma wordt afgebroken
	Draaimodus is actief
	De functie Dynamische botsingsbewaking DCM is actief
	De functie Adaptieve aanzetregeling AFC is actief (software-optie)

Additionele statusweergaven

De additionele statusweergaven geven gedetailleerde informatie over de programma-afloop. Zij kunnen in alle werkstanden opgeroepen worden, m.u.v. de werkstand Programmeren/bewerken.

Additionele statusweergave inschakelen

- Softkeybalk voor de beeldschermindeling oproepen
- PGM + STATUS: Beeldschermweergave met additionele statusweergave selecteren: de TNC geeft in de rechter beeldschermhelft het statusscherm **OVERZICHT** weer

Additionele statusweergaven selecteren

- Softkeybalk omschakelen totdat STATUS-softkeys verschijnen
- STATUS POS.WEERG: Additionele statusweergave direct met softkey selecteren, bijv. posities en coördinaten, of
- gewenst aanzicht met shift-softkeys selecteren

Hieronder zijn de beschikbare statusweergaven beschreven, die direct via softkeys of shift-softkeys geselecteerd kunnen worden.

Houd er rekening mee dat bepaalde hieronder beschreven statusinformatie alleen beschikbaar is, wanneer de bijbehorende software-optie op uw TNC is vrijgegeven.

Overzicht

Het statusscherm **Overzicht** toont de TNC nadat deze is ingeschakeld, voorzover de beeldschermindeling PROGRAMMA +STATUS (resp. POSITIE + STATUS) is geselecteerd. Samengevat is de belangrijkste statusinformatie in het overzichtsscherm opgenomen. Deze informatie treft u ook op meerdere plaatsen in de desbetreffende detailschermen aan.

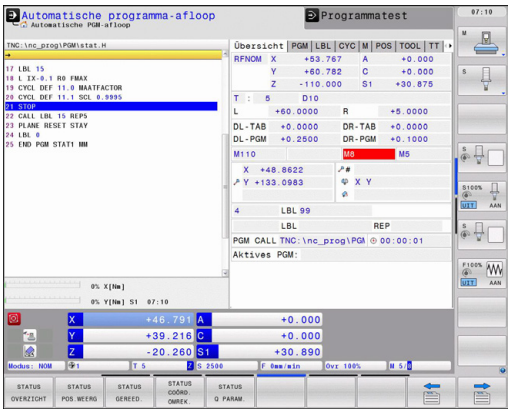

Softkey	Betekenis
STATUS OVERZICHT	Digitale uitlezing
	Gereedschapsinformatie
	Actieve M-functies
	Actieve coördinatentransformaties
	Actief subprogramma
	Actieve herhaling van programmadelen
	Met **PGM CALL** opgeroepen programma
	Actuele bewerkingstijd
	Naam van het actieve hoofdprogramma

Algemene programma-informatie (tab PGM)

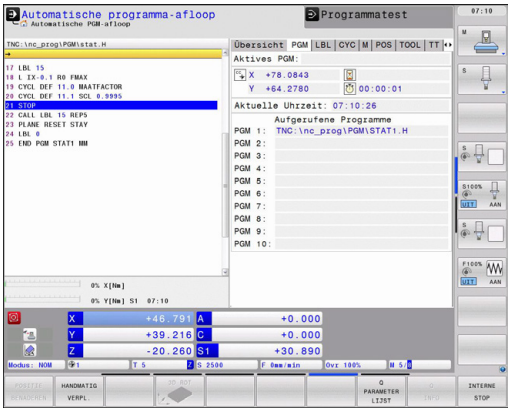

Softkey	Betekenis
Geen directe keuze mogelijk	Naam van het actieve hoofdprogramma
	Cirkelmiddelpunt CC (pool)
	Teller voor stilstandtijd
	Bewerkingstijd wanneer het programma in de werkstand **Programmatest** volledig is gesimuleerd
	Actuele bewerkingstijd in %
	Actuele tijd
	Opgeroepen programma's

Herhaling van programmadelen/subprogramma's (tab LBL)

Softkey	Betekenis
Geen directe keuze mogelijk	Actieve herhalingen van programmadelen met regelnummer, labelnummer en aantal geprogrammeerde/nog uit te voeren herhalingen
	Actieve subprogrammanummers met regelnummer waarin het subprogramma is opgeroepen en het labelnummer dat is opgeroepen

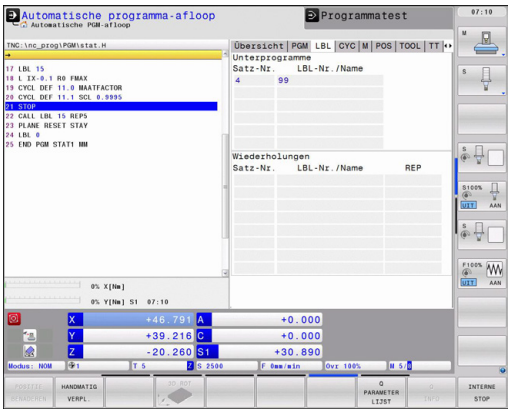

Informatie over standaardcycli (tab CYC)

Softkey	Betekenis
Geen directe keuze mogelijk	Actieve bewerkingscyclus
	Actieve waarden van de cyclus 32 Tolerantie

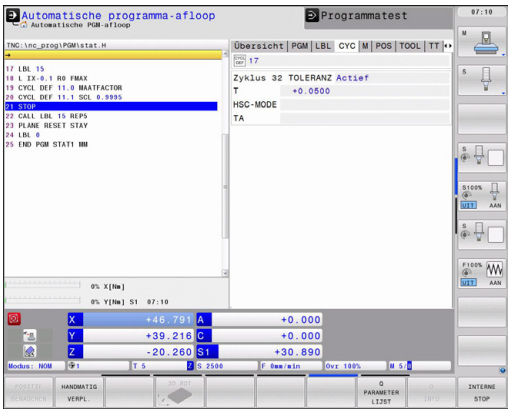

Actieve additionele M-functies (tab M)

Softkey	Betekenis
Geen directe keuze mogelijk	Lijst met actieve M-functies met gedefinieerde betekenis
	Lijst met actieve M-functies die door uw machinefabrikant worden aangepast

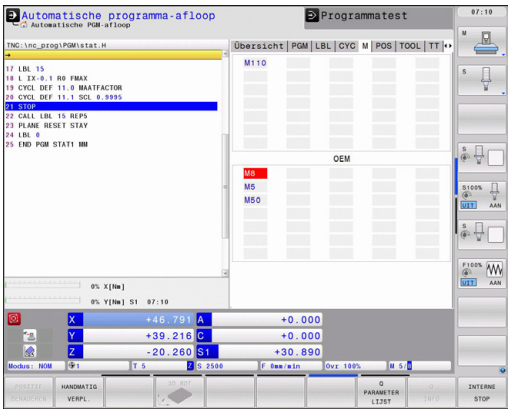

Posities en coördinaten (tab POS)

Softkey	Betekenis
STATUS POS.WEERG	Soort digitale uitlezing, bijv. actuele positie
	Zwenkhoek voor het bewerkingsvlak
	Hoek van de basisrotatie
	Actieve kinematica

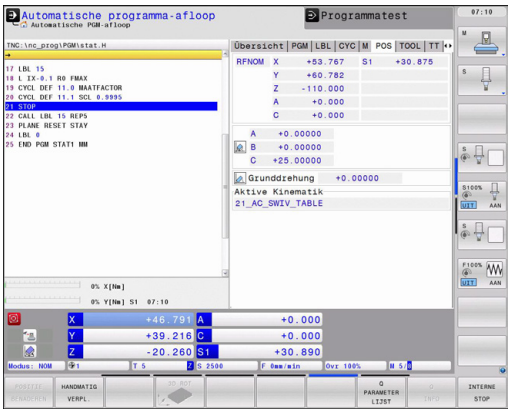

Informatie over de gereedschappen (tab TOOL)

Softkey	Betekenis
STATUS GEREED.	Weergave v.h. actieve gereedschap: ■ Weergave T: gereedschapsnummer en -naam ■ Weergave RT: nummer en naam van een zustergereedschap
	Gereedschapsas
	Gereedschapslengte en -radiussen
	Overmaten (deltawaarden) vanuit de gereedschapstabel (TAB) en de **TOOL CALL** (PGM)
	Standtijd, maximale standtijd (TIME 1) en maximale standtijd bij **TOOL CALL** (TIME 2)
	Weergave geprogrammeerd gereedschap en zustergereedschap

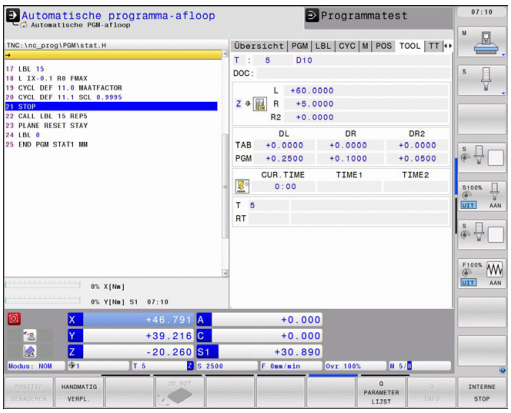

Gereedschapsmeting (tab TT)

De TNC toont de tab TT alleen dan wanneer deze functie op uw machine actief is.

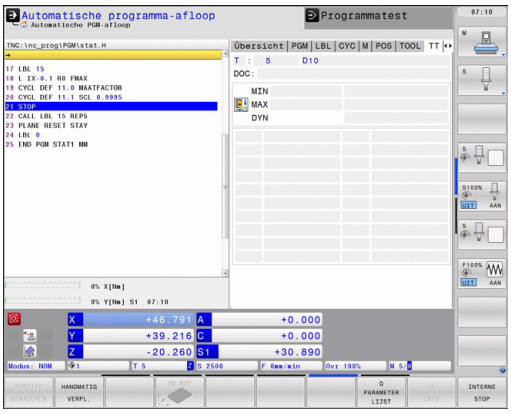

Softkey	Betekenis
Geen directe keuze mogelijk	Nummer van het gereedschap dat gemeten wordt
	Weergave of gereedschapsradius of -lengte wordt gemeten
	MIN- en MAX-waarde meting van de afzonderlijke snijkanten en resultaat van de meting met roterend gereedschap (DYN)
	Nummer van gereedschapssnijkant met bijbehorende meetwaarde. Het sterretje achter de meetwaarde geeft aan dat de tolerantie uit de gereedschapstabel is overschreden

Coördinatenomrekeningen (tab TRANS)

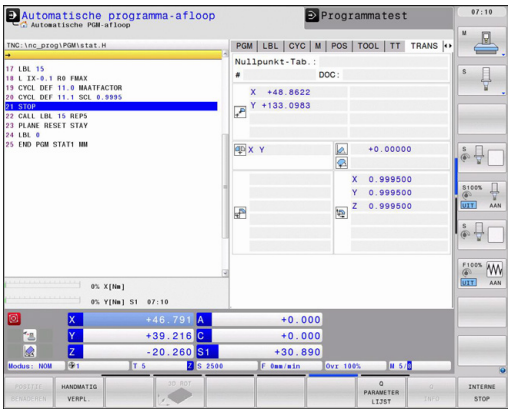

Softkey	Betekenis
STATUS COÖRD. OMREK.	Naam van de actieve nulpunttabel
	Actief nulpuntnummer (**#**), commentaar uit de actieve regel van het actieve nulpuntnummer (**DOC**) uit cyclus 7
	Actieve nulpuntverschuiving (cyclus 7); de TNC geeft een actieve nulpuntverschuiving weer van maximaal 8 assen
	Gespiegelde assen (cyclus 8)
	Actieve basisrotatie
	Actieve rotatiehoek (cyclus 10)
	Actieve maatfactor/maatfactoren (cycli 11 / 26); de TNC geeft een actieve maatfactor weer van maximaal 6 assen
	Middelpunt van de centrische strekking

Zie het gebruikershandboek Cycli, Cycli voor coördinatenomrekening.

Q-parameters weergeven (tab QPARA)

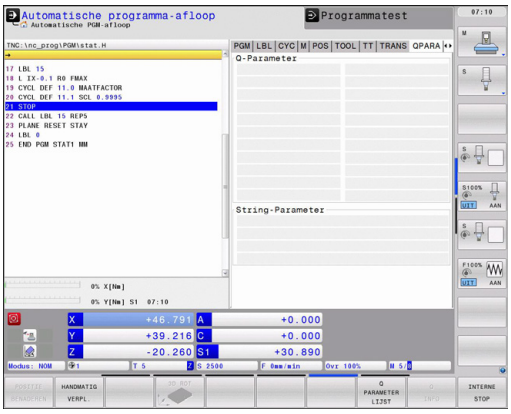

Softkey	Betekenis
STATUS Q PARAM.	Weergave van de actuele waarden van de gedefinieerde Q-parameters
	Weergave van de tekenreeksen van de gedefinieerde stringparameters

Adaptieve aanzetregeling AFC (tab AFC, software-optie)

De TNC toont de tab AFC alleen dan wanneer deze functie op uw machine actief is.

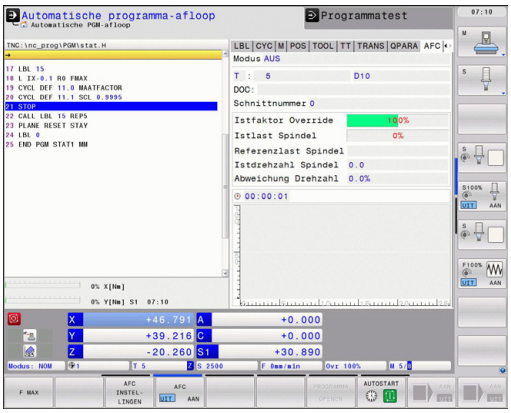

Softkey	Betekenis
Geen directe keuze mogelijk	Actief gereedschap (nummer en naam)
	Snedenummer
	Actuele factor van de aanzet-potentiometer in %
	Actuele spillast in %
	Referentielast van de spil
	Actueel spiltoerental
	Actuele toerentalafwijking
	Actuele bewerkingstijd
	Lijndiagram waarin de actuele spilbelasting en de door de TNC voorgeschreven waarde van de aanzet-override worden weergegeven

2.5 Window-Manager

Uw machinefabrikant bepaalt de beschikbare functies en de werking van de Window-Manager. Raadpleeg uw machinehandboek.

Op de TNC hebt u de Window-Manager Xfce tot uw beschikking. Xfce is een standaardapplicatie voor UNIX-besturingssystemen waarmee de grafische gebruikersinterface kan worden beheerd. Met de Window-Manager kunnen de volgende functies worden uitgevoerd:

- Taakbalk voor het omschakelen tussen verschillende applicaties (gebruikersinterfaces) weergeven.
- Extra desktop beheren waarop speciale applicaties van uw machinefabrikant kunnen draaien.
- Sturen van de focus tussen applicaties van de NC-software en applicaties van de machinefabrikant.
- De grootte en positie van aparte vensters (pop-upvensters) kunnen worden gewijzigd. De aparte vensters kunnen ook worden gesloten, teruggezet en geminimaliseerd.

De TNC toont linksboven op het beeldscherm een ster wanneer een applicatie van de Window-Manager of de Window-Manager zelf een fout heeft veroorzaakt. Ga in dat geval naar de Window-manager en verhelp het probleem. Raadpleeg het machinehandboek, indien nodig.

Taakbalk

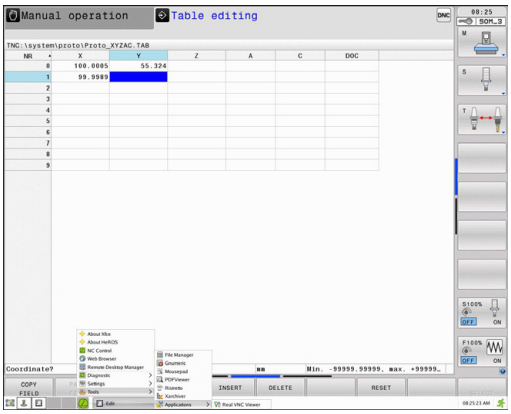

Via de taakbalk kunt u met de muis diverse werkgebieden selecteren. De TNC beschikt over de volgende werkgebieden:

- Werkgebied 1: actieve machinewerkstand
- Werkgebied 2: actieve programmeerwerkstand
- Werkgebied 3: toepassingen van de machinefabrikant (optioneel beschikbaar)

Bovendien kunt u via de taakbalk ook andere toepassingen selecteren die u parallel met de TNC hebt gestart (bijv. naar de **pdf-viewer** of **TNCguide** omschakelen).

Via het groene HEIDENHAIN-symbool opent u met een muisklik een menu waarmee u informatie krijgt, instellingen kunt uitvoeren of toepassingen kunt starten. De volgende functies zijn beschikbaar:

- **About Xfce**: informatie over de Window-Manager Xfce
- **About HeROS**: informatie over het besturingssysteem van de TNC
- **NC Control**: TNC-software starten en stoppen. Uitsluitend toegestaan voor diagnosedoeleinden
- **Web Browser**: Mozilla Firefox starten
- **Diagnostics**: uitsluitend te gebruiken door hiertoe bevoegd specialistisch personeel voor het starten van diagnosetoepassingen
- **Settings**: configuratie van diverse instellingen
  - **Date/Time**: instelling van datum en tijd
  - **Language**: taalinstelling voor systeemdialogen. De TNC overschrijft deze instelling bij het starten met de taalinstelling van machineparameter 7230
  - **Network**: netwerkinstelling
  - **Reset WM-Conf**: basisinstellingen van de Window-Manager terugzetten. Hiermee worden eventueel ook de door uw machinefabrikant uitgevoerde instellingen gereset
  - **Screensaver**: instellingen voor de screensaver (diverse instellingen beschikbaar)
  - **Shares**: netwerkverbindingen configureren
- **Tools**: uitsluitend voor geautoriseerde gebruikers vrijgegeven. De onder Tools beschikbare toepassingen kunnen direct worden gestart door het bijbehorende bestandstype in het bestandsbeheer van de TNC te selecteren zie "Bestandsbeheer: Basisprincipes", Bladzijde 105

2.6 Veiligheidssoftware SELinux

SELinux is een uitbreiding voor op Linux gebaseerde besturingssystemen. SELinux is extra veiligheidssoftware in de zin van Mandatory Access Control (MAC) en beveiligt het systeem tegen de uitvoering van niet-geautoriseerde processen of functies en dus tegen virussen en andere schadelijke software.

MAC betekent dat elke actie expliciet toegestaan moet zijn, omdat de TNC deze anders niet uitvoert. De software dient als extra beveiliging naast de normale toegangsbeperking onder Linux. Alleen wanneer de standaardfuncties en toegangscontrole van SELinux toestaan dat bepaalde processen en acties worden uitgevoerd, is dat toegestaan.

De SELinux-installatie van de TNC is zodanig voorbereid dat alleen programma's mogen worden uitgevoerd die met de NC-software van HEIDENHAIN worden geïnstalleerd. Andere programma's kunnen met de standaardinstallatie niet worden uitgevoerd.

De toegangscontrole van SELinux onder HEROS 5 is als volgt geregeld:

- De TNC voert alleen applicaties uit die met de NC-software van HEIDENHAIN worden geïnstalleerd.
- Bestanden die verband houden met de veiligheid van de software (systeembestanden van SELinux, boot-bestanden van HEROS 5, etc.) mogen uitsluitend door expliciet geselecteerde programma's worden gewijzigd.
- Bestanden die door andere programma's nieuw gemaakt worden, mogen in principe niet worden uitgevoerd.
- Er zijn slechts twee processen waarbij nieuwe bestanden mogen worden uitgevoerd:
  - Starten van een software-update. Een software-update van HEIDENHAIN kan systeembestanden vervangen of wijzigen.
  - Starten van de SELinux-configuratie De configuratie van SELinux is meestal door uw machinefabrikant met een wachtwoord beveiligd. Raadpleeg het machinehandboek.

HEIDENHAIN adviseert SELinux altijd te activeren, omdat dit extra beveiliging biedt tegen een aanval van buitenaf.

2.7 Toebehoren: 3D-tastsystemen en elektronische handwielen van HEIDENHAIN

3D-tastsystemen

Met de verschillende 3D-tastsystemen van HEIDENHAIN kunnen:

- werkstukken automatisch worden uitgericht
- referentiepunten snel en nauwkeurig worden vastgelegd
- metingen op het werkstuk tijdens de programma-afloop worden uitgevoerd
- gereedschappen worden gemeten en gecontroleerd

Alle cyclusfuncties (tast- en bewerkingscycli) zijn in het gebruikershandboek Cyclusprogrammering beschreven. Neem contact op met HEIDENHAIN, wanneer u dit gebruikershandboek nodig hebt.
ID: 892905-xx

De schakelende tastsystemen TS 220, TS 440, TS 444, TS 640 en TS 740

Deze tastsystemen zijn bijzonder geschikt voor het automatisch uitrichten van het werkstuk, het vastleggen van het referentiepunt en voor metingen op het werkstuk. Bij de TS 220 vindt overdracht van de schakelsignalen plaats via een kabel; de TS 220 is bovendien een voordelig alternatief wanneer er slechts incidenteel hoeft te worden gedigitaliseerd.

De tastsystemen TS 640 (zie afbeelding) en het kleinere tastsysteem TS 440 zijn speciaal voor machines met gereedschapswisselaar geschikt. De overdracht van de schakelsignalen vindt via een infraroodtraject zonder kabels plaats.

De werking: in de schakelende tastsystemen van HEIDENHAIN registreert een slijtvaste optische sensor het uitwijken van de taststift. Het gegenereerde signaal zorgt ervoor dat de actuele waarde van de actuele positie van het tastsysteem opgeslagen wordt.

Het gereedschaps-tastsysteem TT 140 voor gereedschapsmeting

De TT 140 is een schakelend 3D-tastsysteem voor het meten en controleren van gereedschappen. De TNC stelt hiervoor 3 cycli beschikbaar, waarmee gereedschapsradius en -lengte bij stilstaande of roterende spil kunnen worden bepaald. De bijzonder robuuste constructie en de hoge beschermingsklasse maken de TT 140 ongevoelig voor koelmiddelen en spanen. Het schakelsignaal wordt via een optische sensor gerealiseerd, die slijtvast werkt en een hoge betrouwbaarheid waarborgt.

Elektronische handwielen HR

De elektronische handwielen vereenvoudigen het precieze handmatig verplaatsen van de assleden. De verplaatsing per omwenteling van het handwiel is over een groot bereik instelbaar. Naast de inbouwhandwielen HR 130 en HR 150 biedt HEIDENHAIN ook het draagbare handwiel HR 410 aan.

3

Programmeren: basisprincipes, bestandsbeheer

3.1 Basisbegrippen

Lengte- en hoekmeetsystemen en referentiemerken

Op de machine-assen bevinden zich lengte- en hoekmeetsystemen, die de posities van de machinetafel resp. het gereedschap registreren. Er zijn meestal lengtemeetsystemen aan lineaire assen aangebouwd, en hoekmeetsystemen aan rondtafels en zwenkassen.

Wanneer een machine-as wordt verplaatst, genereert het bijbehorende lengte- en hoekmeetsysteem een elektrisch signaal, waaruit de TNC de precieze actuele positie van de machine-as bepaalt.

Bij een stroomonderbreking gaat de relatie tussen de positie van de machineslede en de berekende actuele positie verloren. Om deze relatie te herstellen, beschikken incrementele lengte- en hoekmeetsystemen over referentiemerken. Bij het passeren van een referentiemerk ontvangt de TNC een signaal dat een machinevast referentiepunt kenmerkt. Daarmee kan de TNC de relatie tussen de actuele positie en de actuele machinepositie herstellen. Bij lengtemeetsystemen met afstandsgecodeerde referentiemerken moeten de machine-assen maximaal 20 mm verplaatst worden, bij hoekmeetsystemen maximaal 20°.

Bij absolute meetsystemen wordt na inschakeling een absolute positiewaarde naar de besturing gezonden. Hierdoor is, zonder dat de machine-assen worden verplaatst, de relatie tussen de actuele positie en de positie van de machineslede direct na inschakeling hersteld.

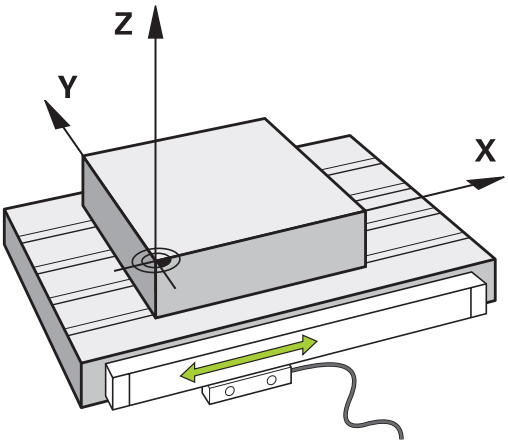

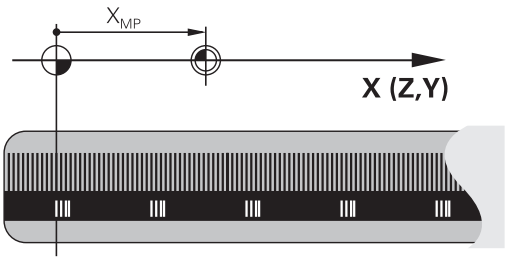

Referentiesysteem

Met een referentiesysteem worden posities in een vlak of een ruimte eenduidig vastgelegd. De opgave van een positie is altijd gerelateerd aan een vastgelegd punt en wordt door coördinaten beschreven.

In het rechthoekige systeem (cartesiaans systeem) worden drie richtingen als assen X, Y en Z vastgelegd. De assen staan loodrecht op elkaar en snijden elkaar in één punt, het nulpunt. Eén coördinaat geeft de afstand tot het nulpunt in één van deze richtingen aan. Zo wordt een positie in het vlak door twee coördinaten en in een ruimte door drie coördinaten beschreven.

Coördinaten die aan het nulpunt zijn gerelateerd, worden absolute coördinaten genoemd. Relatieve coördinaten zijn gerelateerd aan een willekeurige, andere positie (referentiepunt) in het coördinatensysteem. Relatieve coördinatenwaarden worden ook incrementele coördinatenwaarden genoemd.

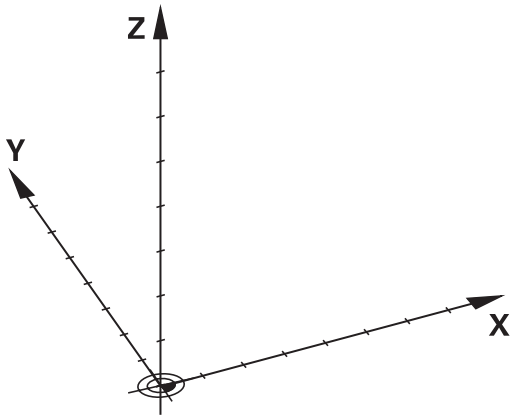

Referentiesysteem op freesmachines

Bij de bewerking van een werkstuk op een freesmachine gaat men in het algemeen uit van het rechthoekige coördinatensysteem. De afbeelding rechts toont hoe het rechthoekige coördinatensysteem toegekend wordt aan de machine-assen. De drie-vinger-regel van de rechterhand dient als ezelsbruggetje: wanneer de middelvinger in de richting van de gereedschapsas vanaf het werkstuk naar het gereedschap wijst, dan wijst hij in de richting Z+, de duim in de richting X+ en de wijsvinger in de richting Y+.

De TNC 640 kan optioneel maximaal 18 assen besturen. Naast de hoofdassen X, Y en Z zijn er ook parallelle additionele assen U, V en W. Rotatie-assen worden met A, B en C aangeduid. De afbeelding rechtsonder toont de indeling van de additionele assen resp. rotatie-assen ten opzichte van de hoofdassen.

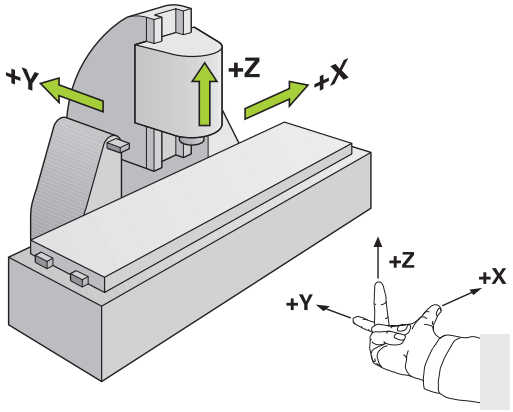

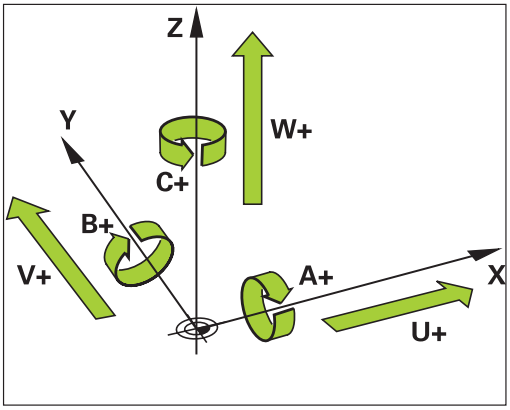

Aanduiding van de assen op freesmachines

De assen X, Y en Z op uw freesmachine worden ook aangeduid met gereedschapsas, hoofdas (1e as) en nevenas (2e as). De positie van de gereedschapsas is bepalend voor de toewijzing van de hoofd- en nevenas.

Gereedschapsas	Hoofdas	Nevenas
X	Y	Z
Y	Z	X
Z	X	Y

Poolcoördinaten

Als de maatvoering van de productietekening rechthoekig is, moet het bewerkingsprogramma ook met rechthoekige coördinaten gemaakt worden. Bij werkstukken met cirkelbogen of bij hoekmaten is het vaak eenvoudiger de posities d.m.v. poolcoördinaten vast te leggen.

Poolcoördinaten beschrijven (in tegenstelling tot de rechthoekige coördinaten X, Y en Z) alleen posities in een vlak. Poolcoördinaten hebben hun nulpunt in de pool CC (CC = circle centre; Engelse term voor cirkelmiddelpunt). Een positie in een vlak wordt op die manier eenduidig bepaald door middel van:

- poolcoördinatenradius: de afstand vanaf pool CC tot de positie
- poolcoördinatenhoek: hoek tussen de hoekreferentie-as en de lijn die de pool CC met de positie verbindt

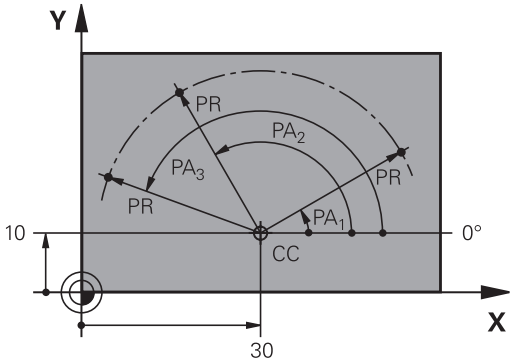

Vastleggen van de pool en de hoekreferentie-as

De pool wordt door twee coördinaten in het rechthoekige coördinatensysteem in één van de drie vlakken vastgelegd. Daarmee wordt ook de hoekreferentie-as voor de poolcoördinatenhoek PA eenduidig bepaald.

Poolcoördinaten (vlak)	Hoekreferentie-as
X/Y	+X
Y/Z	+Y
Z/X	+Z

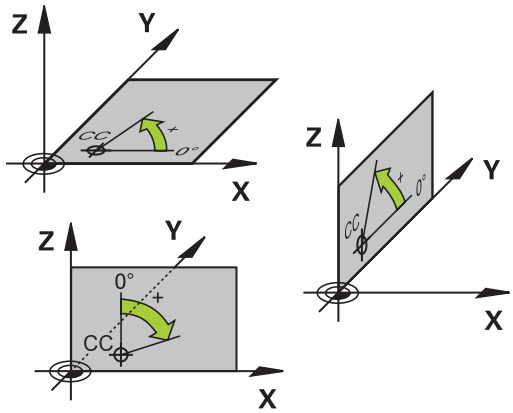

Absolute en incrementele werkstukposities

Absolute werkstukposities

Wanneer de coördinaten van een positie gerelateerd zijn aan het coördinatennulpunt (oorsprong), worden deze als absolute coördinaten aangeduid. Elke positie op het werkstuk wordt door middel van de absolute coördinaten eenduidig bepaald.

Voorbeeld 1: boringen met absolute coördinaten:

Boring 1	Boring 2	Boring 3
X = 10 mm	X = 30 mm	X = 50 mm
Y = 10 mm	Y = 20 mm	Y = 30 mm

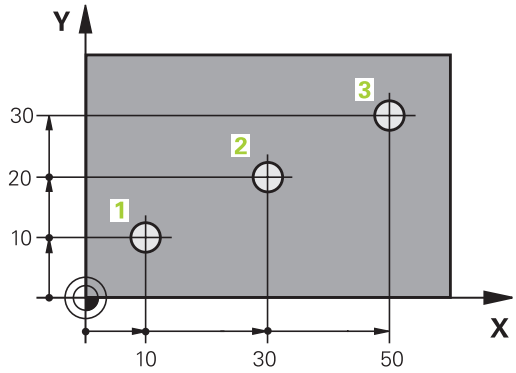

Incrementele werkstukposities

Incrementele coördinaten zijn gerelateerd aan de laatst geprogrammeerde positie van het gereedschap, die als relatief (denkbeeldig) nulpunt dient. Incrementele coördinaten geven bij het maken van het programma dus de maat tussen de laatste en de daaropvolgende nominale positie aan, waarmee het gereedschap zich moet verplaatsen. Derhalve wordt zij ook als kettingmaat aangeduid.

Een incrementele maat wordt gekenmerkt door een "I" vóór de asaanduiding.

Voorbeeld 2: boringen met incrementele coördinaten

Absolute coördinaten van de boring 4
X = 10 mm
Y = 10 mm

Boring 5, gerelateerd aan 4	Boring 6, gerelateerd aan 5
X = 20 mm	X = 20 mm
Y = 10 mm	Y = 10 mm

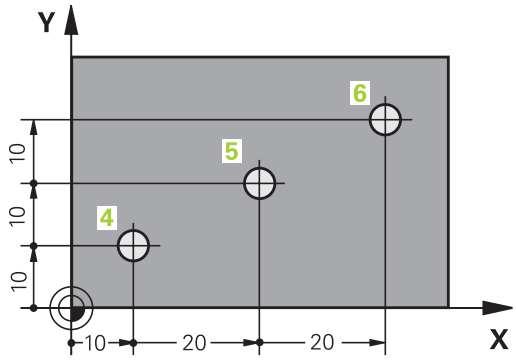

Absolute en incrementele poolcoördinaten

Absolute coördinaten zijn altijd gerelateerd aan de pool en de hoekreferentie-as.

Incrementele coördinaten zijn altijd gerelateerd aan de laatst geprogrammeerde positie van het gereedschap.

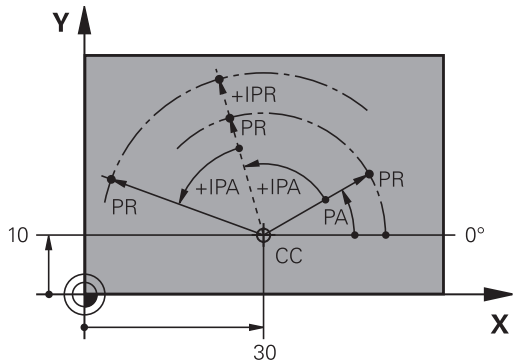

Referentiepunt selecteren

Een productietekening geeft een bepaald vormelement van het werkstuk als absoluut referentiepunt (nulpunt) aan, meestal een hoek van het werkstuk. Bij het vastleggen van het referentiepunt wordt het werkstuk eerst ten opzichte van de machine-assen uitgericht en wordt het gereedschap voor elke as in een bekende positie ten opzichte van het werkstuk gebracht. Voor deze positie wordt de weergave van de TNC op nul of op een overeenkomstige positiewaarde vastgelegd. Daardoor wordt het werkstuk toegekend aan het referentiesysteem dat voor de TNC-weergave resp. uw bewerkingsprogramma geldt.

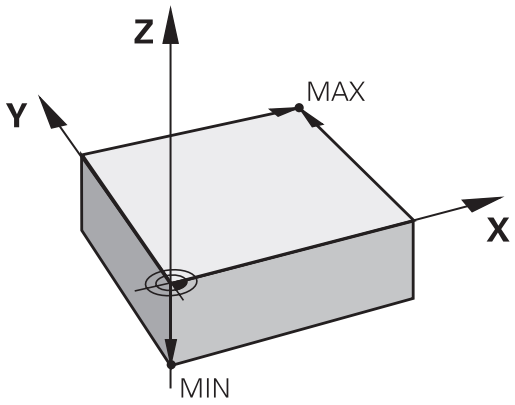

Als op de productietekening relatieve referentiepunten staan vermeld, dan maakt u gewoon gebruik van de cycli voor coördinatenomrekening (zie gebruikershandboek Cycli, Cycli voor coördinatenomrekening).

Wanneer de productietekening geen juiste NC-maten heeft, dan wordt een positie of een hoek van het werkstuk als referentiepunt geselecteerd van waaruit de maten van de overige posities op het werkstuk heel eenvoudig bepaald kunnen worden.

De referentiepunten kunnen met een 3D-tastsysteem van HEIDENHAIN bijzonder eenvoudig worden vastgelegd. Zie gebruikershandboek Cyclusprogrammering "Referentiepunt vastleggen met 3D-tastsystemen".

Voorbeeld

De schets van het werkstuk toont boringen (1 t/m 4), waarvan de maatvoering gerelateerd is aan een absoluut referentiepunt met de coördinaten X=0 Y=0. De boringen (5 t/m 7) zijn gerelateerd aan een relatief referentiepunt met de absolute coördinaten X=450 Y=750. Met de cyclus **NULPUNTVERSCHUIVING** kunt u het nulpunt tijdelijk naar de positie X=450, Y=750 verschuiven, om de boringen (5 t/m 7) zonder verdere berekeningen te programmeren.

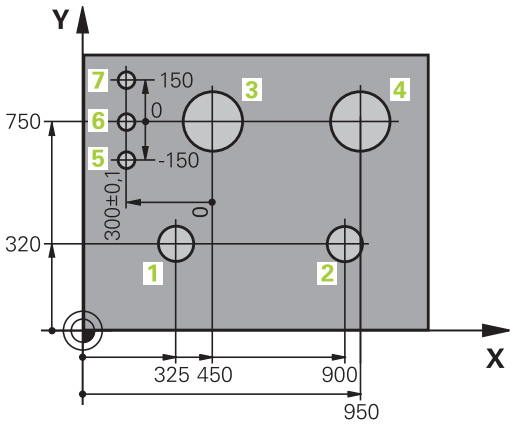

3.2 Programma's openen en invoeren

Opbouw van een NC-programma in HEIDENHAIN-klaartekst-formaat

Een bewerkingsprogramma bestaat uit een aantal programmaregels. De afbeelding rechts toont de elementen van een regel.

De TNC nummert de regels van een bewerkingsprogramma in oplopende volgorde.

De eerste regel van een programma wordt d.m.v. **BEGIN PGM**, de programmanaam en de geldende maateenheid gekenmerkt.

De daaropvolgende regels bevatten informatie over:

- het onbewerkte werkstuk
- gereedschapsoproepen
- benaderen van een veiligheidspositie
- aanzetten en toerentallen
- baanbewegingen, cycli en verdere functies

De laatste regel van een programma wordt d.m.v. **END PGM**, de programmanaam en de geldende maateenheid gekenmerkt.

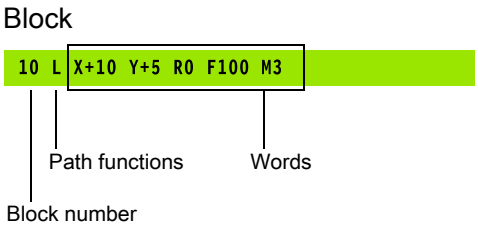

> **!** HEIDENHAIN adviseert om na de gereedschapsoproep in principe altijd een veiligheidspositie te benaderen, van waaruit de TNC zonder botsingsgevaar kan positioneren voor de bewerking!

Onbewerkt werkstuk definiëren: BLK FORM

Direct na het openen van een nieuw programma moet een rechthoekig, onbewerkt werkstuk gedefinieerd worden. Om het onbewerkte werkstuk achteraf te definiëren, moet de toets SPEC FCT, de softkey PROGRAMMA-INSTELL. en daarna de softkey BLK FORM worden ingedrukt. Deze definitie heeft de TNC nodig voor grafische simulaties. De zijden van het rechthoekige blok mogen niet langer zijn dan 100 000 mm en liggen parallel aan de assen X,Y en Z. Dit onbewerkte werkstuk wordt door twee van zijn hoekpunten vastgelegd:

- MIN-punt: kleinste X-, Y- en Z-coördinaat van het rechthoekige blok; absolute waarden invoeren
- MAX-punt: grootste X-, Y- en Z-coördinaat van het rechthoekige blok; absolute of incrementele waarden invoeren

> ⇨ De definitie van het onbewerkte werkstuk is alleen noodzakelijk, wanneer het programma grafisch moet worden getest!

Nieuw bewerkingsprogramma openen

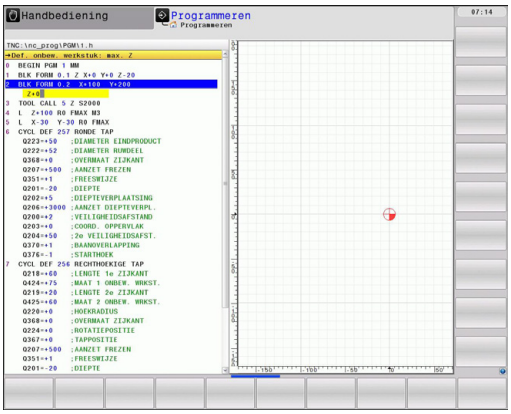

Een bewerkingsprogramma moet altijd in de werkstand **PROGRAMMEREN** worden ingevoerd. Voorbeeld van het openen van een programma:

- Werkstand **PROGRAMMEREN** selecteren
- Bestandsbeheer oproepen: toets PGM MGT indrukken

Kies de directory waarin het nieuwe programma moet worden opgeslagen:

BESTANDSNAAM = ALT.H

- Nieuwe programmanaam invoeren en met ENT-toets bevestigen
- Maateenheid kiezen: softkey MM of INCH indrukken. De TNC gaat naar het programmavenster en opent de dialoog voor de definitie van de **BLK-FORM** (onbewerkt werkstuk)

BEWERKINGSVLAK IN GRAFISCHE WEERGAVE: XY

- Spilas invoeren, bijv. Z

DEFINITIE VAN ONBEWERKT WERKSTUK: MINIMUM

- Achtereenvolgens X-, Y- en Z-coördinaten van het MIN-punt invoeren en telkens met de ENT-toets bevestigen

DEFINITIE VAN ONBEWERKT WERKSTUK: MAXIMUM

- Achtereenvolgens X-, Y- en Z-coördinaten van het MAX-punt invoeren en telkens met de ENT-toets bevestigen

Voorbeeld: weergave van de BLK-Form in het NC-programma

0 BEGIN PGM NIEUW MM	Programmabegin, naam, maateenheid
1 BLK FORM 0.1 Z X+0 Y+0 Z-40	Spilas, MIN-punt-coördinaten
2 BLK FORM 0.2 X+100 Y+100 Z+0	MAX-punt-coördinaten
3 END PGM NIEUW MM	Programma-einde, naam, maateenheid

Regelnummers alsmede **BEGIN**- en **END**-regels worden automatisch door de TNC gegenereerd.

Wanneer u geen definitie van een onbewerkt werkstuk wilt programmeren, breekt u de dialoog bij **Bewerkingsvlak in grafische weergave: XY** met de DEL-toets af!

De TNC kan de grafische weergave alleen tonen wanneer de kortste zijde minimaal 50 µm en de langste zijde maximaal 99 999,999 mm bedraagt.

Gereedschapsverplaatsingen in klaartekstdialoog programmeren

Om een regel te programmeren, moet begonnen worden met een dialoogtoets. In de kopregel van het beeldscherm vraagt de TNC alle vereiste gegevens op.

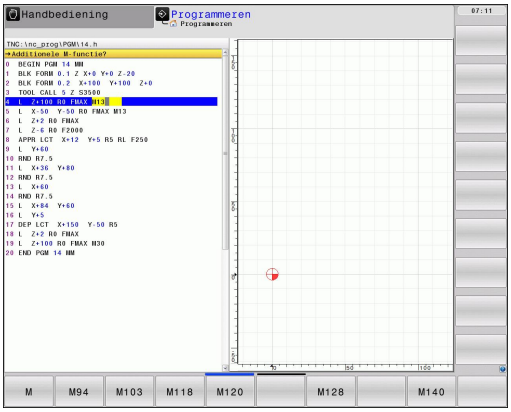

> Als u de DIN/ISO-functies met een aangesloten USB-toetsenbord invoert, let er dan op dat de hoofdletterfunctie actief is.

Voorbeeld van een positioneerregel

- Regel openen

COÖRDINATEN?

- **10** (doelcoördinaat voor X-as invoeren)

- **20** (doelcoördinaat voor Y-as invoeren)

- met ENT-toets naar volgende vraag

RADIUSCORR.: RL/RR/GEEN CORR.:?

- "Geen radiuscorrectie" invoeren en met ENT-toets naar de volgende vraag

AANZET F=? / F MAX = ENT

- 100 (aanzet voor deze baanbeweging 100 mm/min invoeren)

- met ENT-toets naar volgende vraag

ADDITIONELE M-FUNCTIE?

- **3** (additionele functie **M3** "Spil aan") invoeren.

- Met toets ENT beëindigt de TNC deze dialoog.

Het programmavenster toont de regel:

```
3 L X+10 Y+5 R0 F100 M3
```

Mogelijke aanzetgegevens

Functies voor vastleggen aanzet	Softkey
In ijlgang verplaatsen, regelgewijs actief. Uitzondering: indien vóór **APPR**-regel gedefinieerd, dan is **FMAX** ook actief voor het benaderen van het hulppunt (zie "Belangrijke posities bij het benaderen en verlaten", Bladzijde 199)	F MAX
Met automatisch berekende aanzet uit de **TOOL CALL**-regel verplaatsen	F AUTO
Met geprogrammeerde aanzet (eenheid mm/min resp. 1/10 inch/min) verplaatsen Bij rotatie-assen interpreteert de TNC de aanzet in graden/min, ongeacht of het programma in mm of inch is geschreven	F
Aanzet per omwenteling definiëren (eenheid mm/omw resp. inch/omw). Let op: in inch-programma's FU niet te combineren met M136	FU
Tandaanzet definiëren (eenheid mm/tand resp. inch/tand) Het aantal tanden moet in de gereedschapstabel in de kolom **CUT.** gedefinieerd zijn	FZ

Functies voor dialoogondersteuning	Toets
Dialoogvraag overslaan	NO ENT
Dialoog voortijdig beëindigen	END
Dialoog afbreken en wissen	DEL

Actuele positie overnemen

De TNC biedt de mogelijkheid de actuele gereedschapspositie in het programma over te nemen, bijv. bij

- verplaatsingsregels programmeren
- Cycli programmeren

Ga als volgt te werk om hiervoor de juiste positiewaarden over te nemen:

- Invoerveld op de positie in een regel positioneren waar u een positie wilt overnemen

- Functie Actuele positie overnemen selecteren: de TNC toont in de softkeybalk de assen waarvan u de posities kunt overnemen

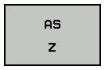

- As selecteren: de TNC schrijft de actuele positie van de geselecteerde as in het actieve invoerveld

De TNC neemt in het bewerkingsvlak altijd de coördinaten van het gereedschapsmiddelpunt over, ook wanneer de gereedschapsradiuscorrectie actief is.

De TNC neemt in de gereedschapsas altijd de coördinaat van de gereedschapspunt over en houdt dus altijd rekening met de actieve gereedschapslengtecorrectie.

De TNC houdt de softkeybalk voor de askeuze actief totdat u deze weer uitschakelt door opnieuw de toets "Actuele positie overnemen" in te drukken. Deze procedure geldt ook wanneer u de actuele regel opslaat en met de baanfunctietoets een nieuwe regel opent. Wanneer u een regelelement selecteert waarin u met de softkey een invoeralternatief moet selecteren (b.v. de radiuscorrectie), dan sluit de TNC ook de softkeybalk voor de askeuze.

De functie "Actuele positie overnemen" is niet toegestaan wanneer de functie "Bewerkingsvlak zwenken" actief is.

Programma bewerken

U kunt een programma alleen bewerken wanneer het niet op dat moment in een machinewerkstand van de TNC wordt uitgevoerd.

Tijdens het maken of wijzigen van een bewerkingsprogramma kan met de pijltoetsen of met de softkeys elke regel in het programma en elk afzonderlijk woord van een regel geselecteerd worden:

Functie	Softkey/ toetsen
Per bladzijde terugbladeren	BLADZIJDE
Per bladzijde verderbladeren	BLADZIJDE
Sprong naar programmabegin	BEGIN
Sprong naar programma-einde	EINDE
Positie van de actuele regel op het beeldscherm wijzigen. Hiermee kunt u meerdere programmaregels laten weergeven die vóór de actuele regel geprogrammeerd zijn.	
Positie van de actuele regel op het beeldscherm wijzigen. Hiermee kunt u meerdere programmaregels laten weergeven die na de actuele regel geprogrammeerd zijn.	
Van regel naar regel springen	↑ ↓
Afzonderlijke woorden in regel selecteren	→ ←
Een bepaalde regel kiezen: de toets GOTO indrukken, het gewenste regelnummer invoeren en met de ENT-toets bevestigen. Of: de regelnummerstap invoeren en het aantal ingevoerde regels door te drukken op de softkey N REGELS naar boven of naar beneden overslaan	GOTO

Functie	Softkey/toets
Waarde van een geselecteerd woord op nul zetten	CE
Foutieve waarde wissen	CE
(Niet-knipperende) foutmelding wissen	CE
Geselecteerd woord wissen	NO ENT
Geselecteerde regel wissen	DEL
Cycli en programmadelen wissen	DEL
Regel invoegen die als laatste is bewerkt resp. gewist	LAATSTE NC-REGEL INVOEGEN

Regels op willekeurige plaats invoegen

- Kies de regel waarachter een nieuwe regel moet worden ingevoegd en open de dialoog

Woorden veranderen en invoegen

- Kies in een regel een woord en overschrijf het door het nieuwe woord. Op het moment dat het woord wordt geselecteerd, staat de klaartekstdialoog ter beschikking
- Wijziging beëindigen: toets END indrukken

Wanneer een woord moet worden ingevoegd, druk dan op de pijltoetsen (naar rechts of links) totdat de gewenste dialoog verschijnt en voer het gewenste woord in.

Dezelfde woorden in verschillende regels zoeken

Voor deze functie softkey AUTOM. TEKENEN op UIT zetten.

- Een woord in een regel selecteren: pijltoets zo vaak indrukken totdat het gewenste woord gemarkeerd is

- Regel met pijltoetsen selecteren

De markering bevindt zich in de nieuw geselecteerde regel op hetzelfde woord als in de eerst geselecteerde regel.

Wanneer in zeer lange programma's het zoeken is gestart, toont de TNC een symbool met de voortgangsinformatie. Tegelijkertijd kan dan met een softkey het zoekproces worden afgebroken.

Willekeurige tekst zoeken

- Zoekfunctie selecteren: softkey ZOEKEN indrukken. De TNC toont de dialoog **Zoek tekst**:
- Gezochte tekst invoeren
- Tekst zoeken: softkey UITVOEREN indrukken

Programmadelen markeren, kopiëren, wissen en invoegen

Om programmadelen binnen een NC-programma of naar een ander NC-programma te kopiëren, beschikt de TNC over de volgende functies: zie tabel hieronder.

Ga bij het kopiëren van programmadelen als volgt te werk:

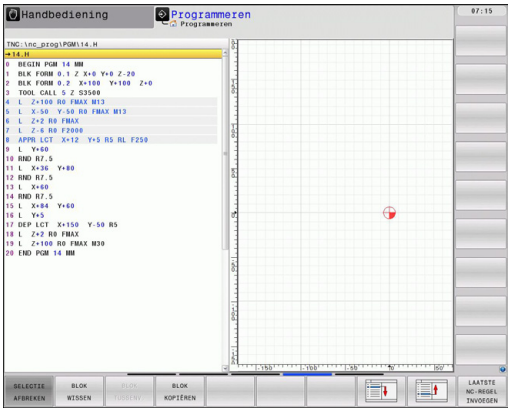

- Kies de softkeybalk met markeerfuncties
- Kies de eerste (laatste) regel van het te kopiëren programmadeel
- Markeer de eerste (laatste) regel: softkey BLOK MARKEREN indrukken. De TNC laat de eerste positie van het regelnummer oplichten en toont de softkey SELECTIE AFBREKEN
- Verplaats de cursor naar de laatste (eerste) regel van het programmadeel dat u wilt kopiëren of wissen. De TNC geeft alle gemarkeerde regels in een verschillende kleur weer. U kunt de markeerfunctie op elk gewenst moment beëindigen door op de softkey SELECTIE AFBREKEN te drukken
- Gemarkeerd programmadeel kopiëren: softkey BLOK KOPIËREN indrukken; gemarkeerd programmadeel wissen: softkey BLOK WISSEN indrukken. De TNC slaat het gemarkeerde blok op
- Kies met de pijltoetsen de regel waarachter het gekopieerde (gewiste) programmadeel moet worden ingevoegd

> ⇨ Om het gekopieerde programmadeel in een ander programma in te voegen, moet via bestandsbeheer het juiste programma worden geselecteerd. Daarin moet u de regel markeren waarachter u wilt invoegen.

- Opgeslagen programmadeel invoegen: softkey BLOK INVOEGEN indrukken
- Markeerfunctie beëindigen: softkey SELECTIE AFBREKEN indrukken

Functie	Softkey
Markeerfunctie inschakelen	BLOK MARKEREN
Markeerfunctie uitschakelen	SELECTIE AFBREKEN
Gemarkeerd blok wissen	BLOK KNIP-PEN
In geheugen opgeslagen blok invoegen	BLOK TUSSENV.
Gemarkeerd blok kopiëren	BLOK KOPIËREN

De zoekfunctie van de TNC

Met de zoekfunctie van de TNC kunnen willekeurige teksten in een programma worden gezocht en eventueel ook door een nieuwe tekst worden vervangen.

Naar willekeurige teksten zoeken

- Eventueel regel selecteren waarin het te zoeken woord is opgeslagen

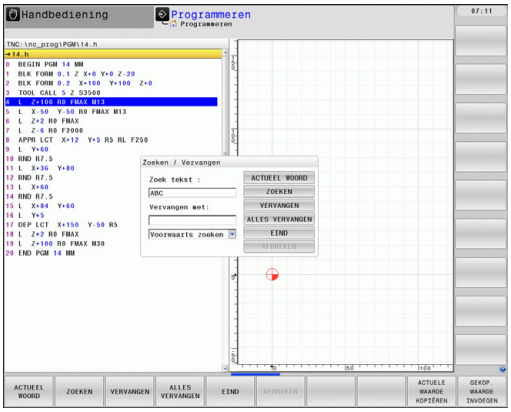

ZOEKEN
- Zoekfunctie selecteren: de TNC toont het zoekvenster en in de softkeybalk de zoekfuncties die u tot uw beschikking hebt (zie tabel Zoekfuncties)

X
- **+40** (de te zoeken tekst invoeren; let op hoofdletters/kleine letters)

ZOEKEN
- Zoeken starten: de TNC springt naar de volgende regel waarin de gezochte tekst is opgeslagen

ZOEKEN
- Zoeken herhalen: de TNC springt naar de volgende regel waarin de gezochte tekst is opgeslagen

EIND
- Zoekfunctie beëindigen

Zoeken/vervangen van willekeurige teksten

De functie Zoeken/vervangen is niet mogelijk, indien
- een programma beveiligd is
- het programma juist op dat moment door de TNC wordt uitgevoerd

Bij de functie ALLE VERVANGEN moet erop worden gelet, dat niet per vergissing tekstdelen worden vervangen die eigenlijk onveranderd moeten blijven. Eenmaal vervangen teksten zijn onherroepelijk verloren.

- Eventueel regel selecteren waarin het te zoeken woord is opgeslagen

ZOEKEN
- Zoekfunctie selecteren: de TNC toont het zoekvenster en in de softkeybalk de zoekfuncties die u tot uw beschikking hebt

X
- De te zoeken tekst invoeren; let op hoofdletters/kleine letters; met de ENT-toets bevestigen

Z
- Tekst invoeren; let op hoofdletters/kleine letters

ZOEKEN
- Zoeken starten: de TNC springt naar de volgende gezochte tekst

VERVANGEN
- Als u de tekst wilt vervangen en daarna naar de volgende treffer wilt springen: softkey VERVANGEN indrukken, of als u alle gevonden teksten wilt vervangen: softkey ALLE VERVANGEN indrukken, of als u de tekst niet wilt vervangen en naar de volgende treffer wilt springen: softkey ZOEKEN indrukken

EIND
- Zoekfunctie beëindigen

3.3 Bestandsbeheer: Basisprincipes

Bestanden

Bestanden in de TNC	Type
Programma's	
in HEIDENHAIN-formaat	.H
in DIN/ISO-formaat	.I
Tabellen voor	
gereedschappen	.T
gereedschapswisselaar	.TCH
pallets	.P
nulpunten	.D
punten	.PNT
presets	.PR
tastsystemen	.TP
draaigereedschap	.TRN
back-upbestanden	.BAK
afhankelijke gegevens (bijv. structureringspunten)	.DEP
Teksten als	
ASCII-bestanden	.A
Protocolbestanden	.TXT
Helpbestanden	.CHM

3.3 Bestandsbeheer: Basisprincipes

Als een bewerkingsprogramma in de TNC ingevoerd wordt, moet dit eerst een naam krijgen. De TNC slaat het programma op de harde schijf op als een bestand met dezelfde naam. De TNC slaat teksten en tabellen ook in de vorm van bestanden op.

Om de bestanden snel te kunnen vinden en beheren, beschikt de TNC over een speciaal venster voor bestandsbeheer. Hier kunnen de verschillende bestanden worden opgeroepen, gekopieerd, hernoemd en gewist.

Met de TNC kan bijna een onbeperkt aantal bestanden beheerd worden. De beschikbare geheugenruimte bedraagt minimaal **21 GByte**. Een afzonderlijk NC-programma mag maximaal **2 GByte** groot zijn.

Afhankelijk van de instelling genereert de TNC na het bewerken en opslaan van NC-programma's een backup-bestand *.bak. Dit kan van invloed zijn op de beschikbare geheugenruimte.

Namen van bestanden

Bij programma's, tabellen en teksten zet de TNC achter de bestandsnaam nog een extensie. Deze extensie wordt van de bestandsnaam gescheiden door een punt. Deze extensie geeft het bestandstype aan.

Bestandsnaam	Bestandstype
PROG20	.H

Kies bestandsnamen van maximaal 25 tekens, omdat de TNC anders niet meer de hele naam van het programma kan weergeven.

Bestandsnamen op de TNC moeten aan de volgende norm voldoen: De Open Group Base Specifications Issue 6 IEEE Std 1003.1, 2004 Edition (Posix-Standard). Bestandsnamen mogen dus uit de volgende tekens bestaan:

A B C D E F G H I J K L M N O P Q R S T U V W X Y Z a b c d e f g h i j k l m n o p q r s t u v w x y z 0 1 2 3 4 5 6 7 8 9 . _ -

Om problemen bij de bestandsoverdracht te voorkomen, mogen geen andere tekens in bestandsnamen worden gebruikt.

De maximaal toegestane lengte van bestandsnamen mag de maximaal toegestane padlengte van 82 tekens niet overschrijden, zie "Paden".

Extern gemaakte bestanden op de TNC weergeven

Op de TNC zijn een aantal extra tools geïnstalleerd waarmee u de in de onderstaande tabel vermelde bestanden kunt laten weergeven en deels ook kunt bewerken.

Bestandstypen	Type
PDF-bestanden	pdf
Excel-tabellen	xls csv
Internetbestanden	html
Tekstbestanden	txt ini
Grafische bestanden	bmp gif jpg png

Meer informatie over het weergeven en bewerken van de vermelde bestandstypen: zie Bladzijde 120

Gegevensbeveiliging

HEIDENHAIN adviseert u regelmatig op een pc een back-up te maken van nieuwe programma's en bestanden die in de TNC worden gemaakt.

Met de gratis data-overdrachtsoftware TNCremo NT stelt HEIDENHAIN een eenvoudige mogelijkheid ter beschikking voor het maken van back-ups van op de TNC opgeslagen gegevens.

Bovendien hebt u een gegevensdrager nodig waarop alle machinespecifieke gegevens (PLC-programma, machineparameters enz.) zijn opgeslagen. U kunt zich hiervoor tot uw machinefabrikant wenden.

Wanneer er een back-up moet worden gemaakt van alle bestanden (> 2 GByte) op de harde schijf, dan neemt dit meerdere uren in beslag. Misschien kunt u dit karwei in de nachtelijke uren laten plaatsvinden.

Van tijd tot tijd dient u bestanden die u niet meer nodig hebt, te wissen, zodat de TNC voor systeembestanden (bijv. gereedschapstabel) steeds genoeg vrije hardeschijfruimte beschikbaar heeft.

Bij harde schijven moet, afhankelijk van de bedrijfscondities (bijv. trillingsbelastingen), na een periode van 3 tot 5 jaar rekening worden gehouden met een verhoogd storingspercentage. HEIDENHAIN adviseert derhalve de harde schijf na 3 tot 5 jaar te laten controleren.

3.4 Werken met bestandsbeheer

Directory's

Omdat er op de harde schijf zeer veel programma's resp. bestanden opgeslagen kunnen worden, is het overzichtelijker wanneer de afzonderlijke bestanden onderverdeeld worden in directory's (mappen). In deze directory's kunnen weer onderliggende directory's worden gemaakt, de zogenoemde subdirectory's. Met de toets -/+ of de ENT-toets kunt u subdirectory's weergeven of verbergen.

Paden

Een pad geeft het station en alle directory's resp. subdirectory's weer waarin een bestand is opgeslagen. De afzonderlijke gegevens worden door een "\" gescheiden.

De maximaal toegestane padlengte, d.w.z. alle tekens van station, directory en bestandsnaam inclusief extensie, bedraagt 82 tekens!

Station-ID's mogen uit maximaal 8 hoofdletters bestaan.

Voorbeeld

In het station **TNC:** is de directory AUFTR1 gemaakt. Vervolgens werd in de directory **AUFTR1** nog de subdirectory NCPROG gemaakt en daar werd het bewerkingsprogramma PROG1.H naartoe gekopieerd. Het bewerkingsprogramma heeft dus het pad:

TNC:\AUFTR1\NCPROG\PROG1.H

Rechts wordt een voorbeeld gegeven van een directory-overzicht met verschillende paden.

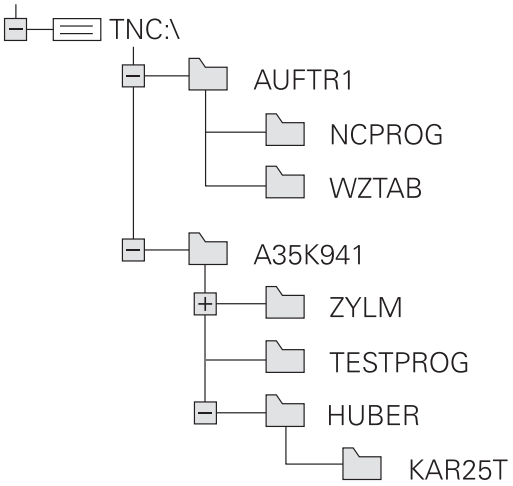

Overzicht: functies van het bestandsbeheer

Functie	Softkey	Bladzijde
Afzonderlijk bestand kopiëren	KOPIEREN ABC XYZ	112
Bepaald bestandstype weergeven	TYPE KIEZEN	111
Nieuw bestand maken	NIEUW BESTAND	112
De 10 laatst geselecteerde bestanden weergeven	LAATSTE BESTANDEN	115
Bestand of directory wissen	WISSEN	116
Bestand markeren	MARKEREN	117
Bestand hernoemen	HERNOEMEN ABC = XYZ	118
Bestand tegen wissen en wijzigen beveiligen	BESCHERM.	119
Bestandsbeveiliging opheffen	ONBESCH.	119
Gereedschapstabel importeren	TABEL IMPOR- TEREN	180
Netstations beheren	NETWERK	127
Editor selecteren	EDITOR SELECT.	119
Bestanden op eigenschappen sorteren	SORTEREN	118
Directory kopiëren	KOP. DIR	115
Directory met alle subdirectory's wissen	WIS ALLE	
Directory's van een station weergeven	ACT. BOOM	
Directory hernoemen	HERNOEMEN ABC = XYZ	
Nieuwe directory maken	NIEUWE DIRECTORY	

Bestandsbeheer oproepen

- Toets PGM MGT indrukken: de TNC toont het venster voor bestandsbeheer (de afbeelding toont de basisinstelling. Wanneer de TNC een andere beeldschermindeling weergeeft, druk dan op de softkey VENSTER)

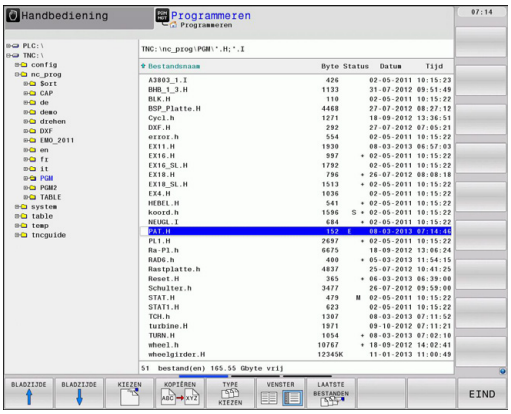

Het linker, smalle venster toont de beschikbare stations en directory's. Stations duiden de apparaten aan waarmee gegevens opgeslagen worden of waarmee overdracht van gegevens geschiedt. Eén station is de harde schijf van de TNC. Andere stations zijn de interfaces (RS232, Ethernet), waarop bijv. een pc aangesloten kan worden. Een directory wordt altijd door een mapsymbool (links) en de naam van de directory (rechts) aangeduid. Subdirectory's zijn naar rechts ingesprongen. Als er voor het mapsymbool een driehoek staat, dan zijn er nog meer subdirectory's die u met de toets -/+ of ENT kunt laten weergegeven.

In het rechter, brede venster worden alle bestanden getoond die in de gekozen directory zijn opgeslagen. Van elk bestand wordt uitgebreidere informatie getoond, die in onderstaande tabel wordt beschreven.

Weergave	Betekenis
Bestandsnaam	Naam met maximaal 25 tekens
Type	Bestandstype
Bytes	Bestandsgrootte in byte
Status	Eigenschappen bestand:
E	Programma werd in de werkstand Programmeren geselecteerd
S	Programma werd in de werkstand Programmatest geselecteerd
M	Programma werd in een werkstand Programma-afloop geselecteerd
	Bestand is tegen wissen en wijzigen beveiligd
	Bestand is tegen wissen en wijzigen beveiligd, omdat het momenteel wordt uitgevoerd
Datum	Datum waarop het bestand de laatste keer is gewijzigd
Tijd	Tijd waarop het bestand de laatste keer is gewijzigd

Stations, directory's en bestanden selecteren

- Bestandsbeheer oproepen

Gebruik de pijltoetsen of de softkeys, om de cursor naar de gewenste positie op het beeldscherm te verplaatsen:

- verplaatst de cursor van het rechter- naar het linkervenster en omgekeerd

- verplaatst de cursor in een venster omhoog en omlaag

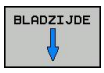

- verplaatst de cursor in een venster per pagina op en neer

Stap 1: station selecteren

- Station in het linkervenster markeren

- Station selecteren: softkey KIEZEN indrukken, of

- ENT-toets indrukken

Stap 2: Directory selecteren

- Directory in het linkervenster markeren: het rechtervenster toont automatisch alle bestanden van de gemarkeerde (oplichtende) directory

Stap 3: Bestand selecteren

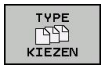

- Softkey TYPE KIEZEN indrukken

- Softkey van het gewenste bestandstype indrukken, of

- alle bestanden tonen: softkey ALLE TON. indrukken, of

- Bestand in het rechtervenster markeren

- softkey KIEZEN indrukken, of

- ENT-toets indrukken

De TNC activeert het geselecteerde bestand in de werkstand van waaruit Bestandsbeheer werd opgeroepen

Nieuwe directory maken

In het linkervenster directory markeren waarin een subdirectory moet worden gemaakt

- **NIEUW** (nieuwe directorynaam invoeren)

- ENT-toets indrukken

DIRECTORY \NIEUW MAKEN?

- Met softkey JA bevestigen of

- met softkey NEE afbreken

Nieuw bestand maken

- Directory selecteren waarin u het nieuwe bestand wilt maken.

- **NIEUW** (nieuwe bestandsnaam met extensie) invoeren en op de ENT-toets drukken, of

- Dialoog voor het maken van een nieuw bestand openen, **NIEUW** (nieuwe bestandsnaam met extensie) invoeren en op de ENT-toets drukken.

Afzonderlijk bestand kopiëren

- Verplaats de cursor naar het bestand dat moet worden gekopieerd

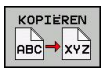

- Softkey KOPIËREN indrukken: kopieerfunctie selecteren. De TNC opent een apart venster

- Naam van het doelbestand invoeren en met de ENT-toets of de softkey OK overnemen: de TNC kopieert het bestand naar de huidige directory, resp. naar de geselecteerde doeldirectory. Het oorspronkelijke bestand blijft behouden, of

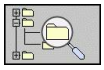

- Druk op de softkey Doeldirectory om in een apart venster de doeldirectory te selecteren; met de ENT-toets of de softkey OK overnemen: de TNC kopieert het bestand met dezelfde naam naar de gekozen directory. Het oorspronkelijke bestand blijft behouden.

De TNC toont een voortgangsindicatie wanneer u het kopiëren met de ENT-toets of de softkey OK hebt gestart.

Bestand naar een andere directory kopiëren

- Beeldschermindeling met vensters van gelijke grootte selecteren
- In beide vensters directory's weergeven: softkey PAD indrukken

Rechtervenster

- Cursor naar de directory verplaatsen waarnaar u de bestanden wilt kopiëren, en de bestanden met de ENT-toets in deze directory weergeven

Linkervenster

- Directory met de bestanden selecteren die moeten worden gekopieerd, en met de ENT-toets bestanden weergeven

- Functies voor het markeren van de bestanden weergeven

- Cursor op het bestand zetten dat u wilt kopiëren en het bestand markeren Eventueel kunnen nog meer bestanden op dezelfde wijze gemarkeerd worden

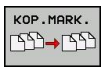

- De gemarkeerde bestanden naar de doeldirectory kopiëren

Verdere markeringsfuncties: zie "Bestanden markeren", Bladzijde 117.

Wanneer zowel in het linker- als in het rechtervenster bestanden gemarkeerd zijn, dan kopieert de TNC vanuit de directory waarin ook de cursor staat.

Bestanden overschrijven

Als bestanden naar een directory gekopieerd worden waarin bestanden met dezelfde namen staan, vraagt de TNC, of de bestanden in de doeldirectory overschreven mogen worden:

- Alle bestanden overschrijven (veld "Bestaande bestanden" geselecteerd): softkey OK indrukken of
- Geen bestand overschrijven: softkey AFBREKEN indrukken of

Wanneer u een beveiligd bestand wilt overschrijven, moet u dit in het veld "Beveiligde bestanden" selecteren of de procedure afbreken.

Tabel kopiëren

Regels in een tabel importeren

Wanneer u een tabel naar een bestaande tabel kopieert, kunt u met de softkey VELDEN VERVANGEN afzonderlijke regels overschrijven. Voorwaarden:

- de bestemmingstabel moet al bestaan
- het te kopiëren bestand mag alleen de vervangende regels bevatten
- het bestandstype van de tabellen moet hetzelfde zijn

Met de functie **VELDEN VERVANGEN** worden regels in de bestemmingstabel overschreven. Maak een backup van de originele tabel, om gegevensverlies te voorkomen.

Voorbeeld

U hebt op een voorinstelapparaat de gereedschapslengte en gereedschapsradius van 10 nieuwe gereedschappen gemeten. Vervolgens genereert het voorinstelapparaat de gereedschapstabel TOOL_Import.T met 10 regels (lees 10 gereedschappen).

- Kopieer deze tabel van de externe gegevensdrager naar een willekeurige directory
- Kopieer de extern gemaakte tabel met behulp van de bestandsbeheerfunctie van de TNC naar de bestaande tabel TOOL.T: de TNC vraagt of de bestaande gereedschapstabel TOOL.T moet worden overschreven:
- Wanneer de softkey **JA** wordt ingedrukt, overschrijft de TNC het actuele bestand TOOL.T volledig. Na het kopiëren bestaat TOOL.T dus uit 10 regels
- Of als u op de softkey **VELDEN VERVANGEN** drukt, overschrijft de TNC in het bestand TOOL.T de 10 regels. De gegevens van de overige regels worden door de TNC niet gewijzigd.

Regels uit een tabel extraheren

In tabellen kunt u een of meer regels markeren en in een aparte tabel opslaan.

- Open de tabel waaruit u regels wilt kopiëren
- Selecteer met de pijltoetsen de eerste te kopiëren regel
- Druk op de softkey **ADD. FUNCT.**
- Druk op de softkey **MARKEREN**
- Markeer evt. nog meer regels
- Druk op de softkey **OPSLAAN ALS**
- Voer een tabelnaam in waarin de geselecteerde regels moeten worden opgeslagen

Directory kopiëren

- Zet de cursor in het rechtervenster op de directory die moet worden gekopieerd
- Druk op de softkey KOPIËREN: de TNC toont het venster waarin de doeldirectory kan worden geselecteerd
- Doeldirectory selecteren en met de ENT-toets of de softkey OK bevestigen: de TNC kopieert de geselecteerde directory, inclusief subdirectory's, naar de geselecteerde doeldirectory

Eén van de laatst geselecteerde bestanden selecteren

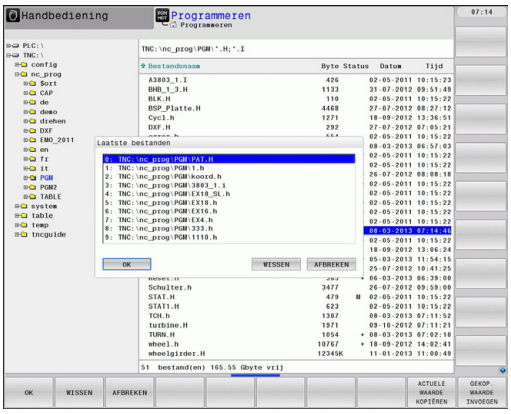

PGM MGT

- Bestandsbeheer oproepen

LAATSTE BESTANDEN

- De 10 laatst geselecteerde bestanden weergeven: softkey LAATSTE BESTANDEN indrukken

Gebruik de pijltoetsen, om de cursor naar het gewenste bestand te verplaatsen:

↑ ↑

- verplaatst de cursor in een venster omhoog en omlaag

OK

- Bestand selecteren: softkey OK indrukken, of

ENT

- ENT-toets indrukken

Bestand wissen

> **Let op: gegevensverlies mogelijk!**
> Het wissen van bestanden kan niet meer ongedaan worden gemaakt!

- Verplaats de cursor naar het bestand dat moet worden gewist

- Wisfunctie selecteren: softkey WISSEN indrukken. De TNC vraagt of het bestand echt gewist moeten worden
- Wissen bevestigen: softkey OK indrukken of
- Wissen afbreken: softkey AFBREKEN indrukken

Directory wissen

> **Let op: gegevensverlies mogelijk!**
> Het wissen van bestanden kan niet meer ongedaan worden gemaakt!

- Verplaats de cursor naar de directory die moet worden gewist

- Wisfunctie selecteren: softkey WISSEN indrukken. De TNC vraagt of de directory met alle subdirectory's en bestanden echt moet worden gewist
- Wissen bevestigen: softkey OK indrukken of
- Wissen afbreken: softkey AFBREKEN indrukken

Bestanden markeren

Markeringsfunctie	Softkey
Afzonderlijk bestand markeren	BESTAND MARKEREN
Alle bestanden in de directory markeren	ALLE BESTANDEN MARKEREN
Markering voor afzonderlijk bestand opheffen	MARK. OPHEFFEN
Markering voor alle bestanden opheffen	ALLE MARK. OPHEFFEN
Alle gemarkeerde bestanden kopiëren	KOP.MARK.

Functies zoals het kopiëren of wissen van bestanden kunnen zowel op afzonderlijke als op meerdere bestanden tegelijkertijd worden toegepast. Meerdere bestanden worden als volgt gemarkeerd:

- Cursor naar het eerste bestand verplaatsen

MARKEREN
- Markeringsfuncties weergeven: softkey MARKEREN indrukken

BESTAND MARKEREN
- Bestand markeren: softkey BESTAND MARKEREN indrukken

↑ ↓
- Cursor naar volgend bestand verplaatsen. Werkt alleen met softkeys. Navigeer niet met de pijltoetsen!

BESTAND MARKEREN
- Nog een bestand markeren: softkey BESTAND MARKEREN indrukken etc.

KOP.MARK.
- Gemarkeerde bestanden kopiëren: softkey KOP. MARK. indrukken of

EIND
WISSEN
- gemarkeerde bestanden wissen: softkey EINDE indrukken, om markeringsfuncties te verlaten en vervolgens softkey WISSEN indrukken, om gemarkeerde bestanden te wissen

Bestand hernoemen

- Verplaats de cursor naar het bestand dat moet worden hernoemd

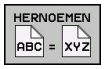

- Functie voor het hernoemen selecteren
- Nieuwe bestandsnaam invoeren; het bestandstype kan niet worden gewijzigd
- Hernoemen uitvoeren: softkey OK of ENT-toets indrukken

Bestanden sorteren

- Kies de map waarin u de bestanden wilt sorteren

- Softkey SORTEREN selecteren
- Softkey met het desbetreffende weergavecriterium selecteren

Additionele functies

Bestand beveiligen/bestandsbeveiliging opheffen

- Zet de cursor op het bestand dat moet worden beveiligd

- Additionele functies selecteren: softkey ADDIT. FUNCT. indrukken

- Bestandsbeveiliging activeren: softkey BESCHERMEN indrukken. Het bestand krijgt de status P

- Bestandsbeveiliging opheffen: softkey ONBESCH. indrukken

Editor selecteren

- Verplaats de cursor in het rechtervenster naar het bestand dat u wilt openen

- Additionele functies selecteren: softkey ADDIT. FUNCT. indrukken

- Keuze van de editor waarmee het geselecteerde bestand moet worden geopend: softkey EDITOR KIEZEN indrukken
- Gewenste editor markeren
- Softkey OK indrukken, om het bestand te openen

USB-apparaat aansluiten/verwijderen

- Zet de cursor in het linkervenster

- Additionele functies selecteren: softkey ADDIT. FUNCT. indrukken
- Softkeybalk omschakelen

- USB-apparaat zoeken
- Als u het USB-apparaat wilt verwijderen: zet de cursor op het USB-apparaat

- USB-apparaat verwijderen

Meer informatie: zie "USB-apparaten op de TNC", Bladzijde 128.

Extra tools voor het beheer van externe bestandstypen

Met extra tools kunt u diverse, extern gemaakte bestandstypen op de TNC laten weergeven of bewerken.

Bestandstypen	Beschrijving
PDF-bestanden (pdf)	Bladzijde 120
Excel-tabellen (xls, csv)	Bladzijde 121
Internetbestanden (htm, html)	Bladzijde 121
Zip-archieven (zip)	Bladzijde 122
Tekstbestanden (ASCII-bestanden, bijv. txt, ini)	Bladzijde 123
Grafische bestanden (bmp, gif, jpg, png)	Bladzijde 124

Wanneer u de bestanden vanaf de pc met TNCremoNT naar de besturing wilt verzenden, moet u de bestandsnaamextensies pdf, xls, zip, bmp gif, jpg en png hebben ingevoerd in de lijst met de binair te verzenden bestandstypen (menu-item >**Extra** >**Configuratie** >**Modus** in TNCremoNT).

PDF-bestanden weergeven

Ga als volgt te werk om PDF-bestanden direct op de TNC te openen:

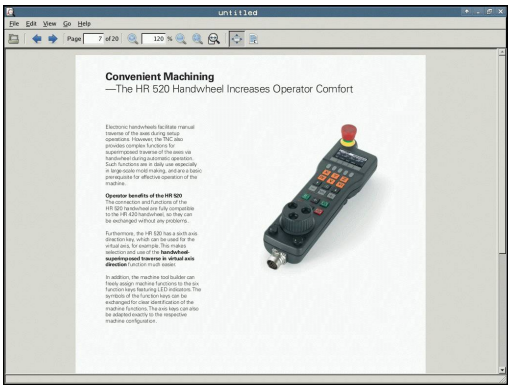

PGM MGT

- Bestandsbeheer oproepen
- Directory selecteren waarin het PDF-bestand is opgeslagen
- Zet de cursor op het PDF-bestand

ENT

- ENT-toets indrukken: De TNC opent het PDF-bestand met de extra tool **PDF-viewer** in een eigen applicatie

Met de toetscombinatie ALT+TAB kunt u op ieder moment terugschakelen naar de TNC-interface en het PDF-bestand open laten staan. Als alternatief kunt u met een muisklik op het desbetreffende symbool in de taakbalk terugschakelen naar de TNC-interface.

Wanneer u de cursor boven een knop positioneert, ziet u een korte schermtip voor de functie van de knop. Meer informatie over de bediening van de **PDF-viewer** vindt u onder **Help**.

Ga als volgt te werk om de **PDF-viewer** af te sluiten:

- Met de muis menu-item **Bestand** selecteren
- Menu-item **Sluiten** selecteren: de TNC keert terug naar Bestandsbeheer

Excel-bestanden weergeven en bewerken

Ga als volgt te werk om Excel-bestanden met de bestandsextensie **xls** of **csv** direct op de TNC te openen en te bewerken:

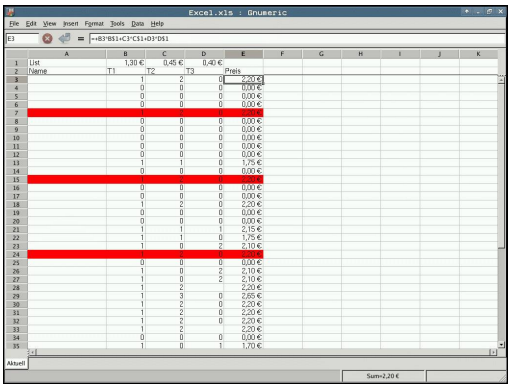

PGM MGT

- Bestandsbeheer oproepen
- Directory selecteren waarin het Excel-bestand is opgeslagen
- Zet de cursor op het Excel-bestand

ENT

- ENT-toets indrukken: De TNC opent het Excel-bestand met de extra tool **Gnumeric** in een eigen applicatie

Met de toetscombinatie ALT+TAB kunt u op ieder moment terugschakelen naar de TNC-interface en het Excel-bestand open laten staan. Als alternatief kunt u met een muisklik op het desbetreffende symbool in de taakbalk terugschakelen naar de TNC-interface.

Wanneer u de cursor boven een knop positioneert, ziet u een korte schermtip voor de functie van de knop. Meer informatie over de bediening van **Gnumeric** vindt u onder **Help**.

Ga als volgt te werk als u **Gnumeric** wilt afsluiten:

- Met de muis menu-item **File** selecteren
- Menu-item **Quit** selecteren: de TNC keert terug naar Bestandsbeheer

Internetbestanden weergeven

Ga als volgt te werk om internetbestanden met de bestandsextensie **htm** of **html** direct op de TNC te openen:

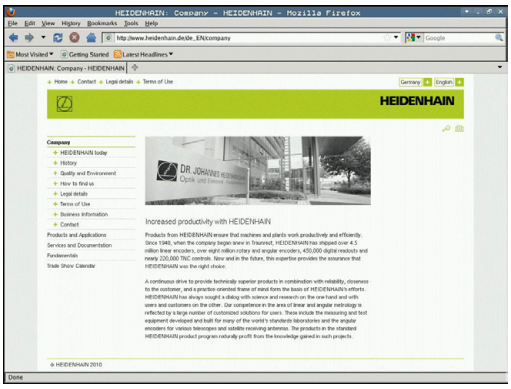

PGM MGT

- Bestandsbeheer oproepen
- Directory kiezen waarin het internetbestand is opgeslagen
- Zet de cursor op het internetbestand

ENT

- ENT-toets indrukken: De TNC opent het internetbestand met de extra tool **Mozilla Firefox** in een eigen applicatie

Met de toetscombinatie ALT+TAB kunt u op ieder moment terugschakelen naar de TNC-interface en het PDF-bestand open laten staan. Als alternatief kunt u met een muisklik op het desbetreffende symbool in de taakbalk terugschakelen naar de TNC-interface.

Wanneer u de cursor boven een knop positioneert, ziet u een korte schermtip voor de functie van de knop. Meer informatie over de bediening van **Mozilla Firefox** vindt u onder **Help**.

Ga als volgt te werk om **Mozilla Firefox** af te sluiten:

- Met de muis menu-item **File** selecteren
- Menu-item **Quit** selecteren: de TNC keert terug naar Bestandsbeheer

Werken met zip-archieven

Ga als volgt te werk om zip-archieven met de bestandsextensie **zip** direct op de TNC te openen:

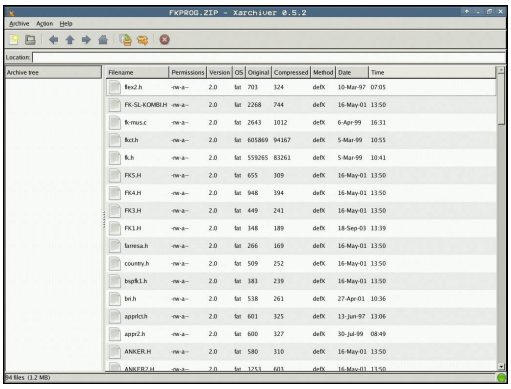

PGM MGT

- Bestandsbeheer oproepen
- Directory selecteren waarin het archiefbestand is opgeslagen
- Zet de cursor op het archiefbestand

ENT

- ENT-toets indrukken: De TNC opent het archiefbestand met de extra tool **Xarchiver** in een eigen applicatie

Met de toetscombinatie ALT+TAB kunt u op ieder moment terugschakelen naar de TNC-interface en het archiefbestand open laten staan. Als alternatief kunt u met een muisklik op het desbetreffende symbool in de taakbalk terugschakelen naar de TNC-interface.

Wanneer u de cursor boven een knop positioneert, ziet u een korte schermtip voor de functie van de knop. Meer informatie over de bediening van **Xarchiver** vindt u onder **Help**.

> Let erop dat de TNC bij het in- en uitpakken van NC-programma's en NC-tabellen geen conversie van binair naar ASCII of omgekeerd uitvoert. Bij de overdracht naar TNC-besturingen met andere softwareversies kunnen dergelijke bestanden mogelijk niet door de TNC worden gelezen.

Ga als volgt te werk als u **Xarchiver** wilt afsluiten:

- Met de muis menu-item **Archief** selecteren
- Menu-item **Afsluiten** selecteren: de TNC keert terug naar Bestandsbeheer

Tekstbestanden weergeven of bewerken

Ga als volgt te werk om tekstbestanden (ASCII-bestanden, bijv. met bestandsextensie **txt** of **ini**) te openen en te bewerken:

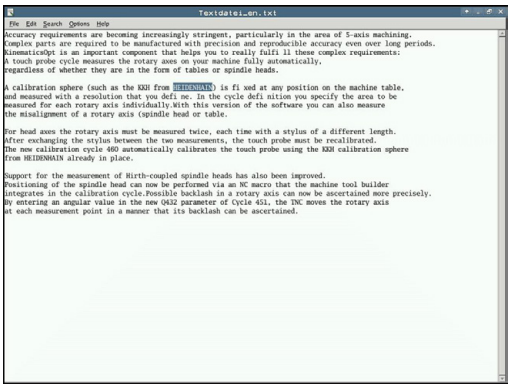

PGM MGT

- Bestandsbeheer oproepen
- Station en directory kiezen waarin het tekstbestand is opgeslagen
- Zet de cursor op het tekstbestand

ENT

- ENT-toets indrukken: De TNC toont een venster waarin de gewenste editor kan worden geselecteerd
- Druk op de ENT-toets als u de **Mousepad**-applicatie wilt selecteren. Als alternatief kunt u TXT-bestanden ook met de interne teksteditor van de TNC openen
- De TNC opent het tekstbestand met de extra tool **Mousepad** in een eigen applicatie

> Wanneer u een H- of I-bestand op een extern station opent en met **Mousepad** op het TNC-station opslaat, worden de programma's niet automatisch naar het interne besturingsformaat geconverteerd. De op die manier opgeslagen programma's kunt u niet met de TNC-editor openen of afwerken.

Met de toetscombinatie ALT+TAB kunt u op ieder moment terugschakelen naar de TNC-interface en het tekstbestand open laten staan. Als alternatief kunt u met een muisklik op het desbetreffende symbool in de taakbalk terugschakelen naar de TNC-interface.

In Mousepad kunt u gebruikmaken van de bekende Windows-snelkoppelingen om teksten snel te bewerken (Ctrl+C, Ctrl+V,...).

Ga als volgt te werk als u **Mousepad** wilt afsluiten:

- Met de muis menu-item **Bestand** selecteren
- Menu-item **Afsluiten** selecteren: de TNC keert terug naar Bestandsbeheer

Grafische bestanden weergeven

Ga als volgt te werk om grafische bestanden met de bestandsextensie bmp, gif, jpg of png direct op de TNC te openen:

PGM MGT

- Bestandsbeheer oproepen
- Directory selecteren waarin het grafische bestand is opgeslagen
- Zet de cursor op het grafische bestand

ENT

- ENT-toets indrukken: De TNC opent het grafische bestand met de extra tool **ristretto** in een eigen applicatie

Met de toetscombinatie ALT+TAB kunt u op ieder moment terugschakelen naar de TNC-interface en het grafische bestand open laten staan. Als alternatief kunt u met een muisklik op het desbetreffende symbool in de taakbalk terugschakelen naar de TNC-interface.

Meer informatie over de bediening van **ristretto** vindt u onder **Help**.

Ga als volgt te werk als u **ristretto** wilt afsluiten:

- Met de muis menu-item **Bestand** selecteren
- Menu-item **Afsluiten** selecteren: de TNC keert terug naar Bestandsbeheer

Bestandsoverdracht naar/van een extern opslagmedium

Voordat overdracht van gegevens naar een extern opslagmedium kan plaatsvinden, moet de data-interface worden ingesteld, zie "Data-interfaces instellen".

Wanneer u via de seriële interface gegevens verstuurt, kunnen afhankelijk van de gebruikte data-overdrachtsoftware problemen optreden die u door het opnieuw uitvoeren van de overdracht kunt verhelpen.

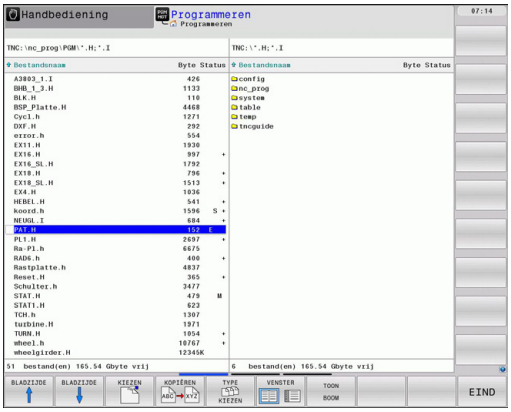

- Bestandsbeheer oproepen

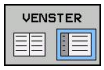

- Beeldschermindeling voor de data-overdracht selecteren: softkey VENSTER indrukken. De TNC toont in de linker beeldschermhelft alle bestanden van de huidige directory en in de rechter beeldschermhelft alle bestanden die in de root-directory TNC:\ zijn opgeslagen.

Gebruik de pijltoetsen, om de cursor naar het bestand te verplaatsen waarvan overdracht moet plaatsvinden:

- verplaatst de cursor in een venster omhoog en omlaag

- verplaatst de cursor van het rechter- naar het linkervenster en omgekeerd

Wanneer er van de TNC naar de externe gegevensdrager moet worden gekopieerd, zet dan de cursor in het linkervenster op het bestand waarvan overdracht moet plaatsvinden.

Wanneer er van de externe gegevensdrager naar de TNC moet worden gekopieerd, zet dan de cursor in het rechtervenster op het bestand waarvan overdracht moet plaatsvinden.

- Ander station of andere directory selecteren: softkey voor het selecteren van de directory indrukken; de TNC toont een apart venster. Kies in het aparte venster met de pijltoetsen en de ENT-toets de gewenste directory.

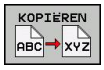

- Overdracht van afzonderlijke bestanden: softkey KOPIËREN indrukken, of

- overdracht van meer bestanden: softkey MARKEREN indrukken (op de tweede softkeybalk, zie "Bestanden markeren", pagina 111)

- Met softkey OK of met de ENT-toets bevestigen. Door de TNC wordt een statusvenster getoond, dat u over de voortgang van het kopiëren informeert, of

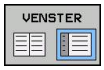

- Data-overdracht beëindigen: cursor naar het linkervenster verschuiven en dan de softkey VENSTER indrukken. De TNC toont weer het standaardvenster voor bestandsbeheer

Om bij de weergave van twee bestandsvensters een andere directory te selecteren, moet de softkey TOON BOOM worden ingedrukt. Wanneer u de softkey TOON BESTANDEN indrukt, toont de TNC de inhoud van de geselecteerde directory!

De TNC op het netwerk

Om de Ethernet-kaart op uw netwerk aan te sluiten, zie "Ethernet-interface".

De TNC legt foutmeldingen tijdens netwerkbedrijf vast, zie "Ethernet-interface".

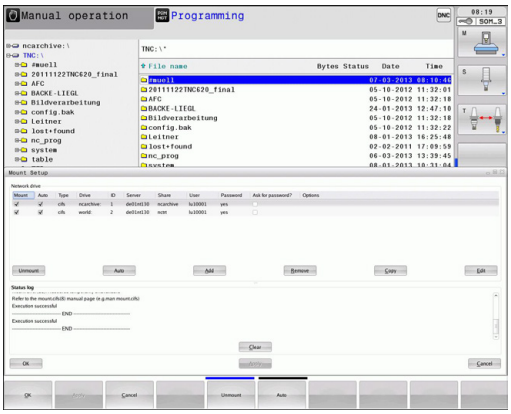

Wanneer de TNC op een netwerk is aangesloten, staan extra stations in het linker directoryvenster ter beschikking (zie afbeelding). Alle eerder beschreven functies (station selecteren, bestanden kopiëren enz.) gelden ook voor netstations, voor zover hun toegangsautorisatie dit toelaat.

Netstation aansluiten en loskoppelen

PGM MGT

- Bestandsbeheer selecteren: toets PGM MGT indrukken, evt. met softkey VENSTER de beeldschermindeling zo kiezen als in de afbeelding rechtsboven is weergegeven

NETWERK

- Netwerkinstellingen selecteren: softkey NETWERK (tweede softkeybalk) indrukken.
- Netstations beheren: softkey NETWERKVERBIND. DEFINIËR. indrukken. De TNC toont in een venster mogelijke netstations waartoe u toegang hebt. Met de hieronder omschreven softkeys kunnen voor elk station de aansluitingen worden vastgelegd

Functie	Softkey
Netwerkverbinding tot stand brengen, de TNC markeert de kolom **Mount**, wanneer de verbinding actief is.	**Verbinden**
Netwerkverbinding beëindigen	**Verbreken**
Automatisch een netwerkverbinding tot stand brengen bij inschakeling van de TNC. De TNC markeert de kolom **Auto**, wanneer de verbinding automatisch tot stand wordt gebracht	**Auto**
Nieuwe netwerkverbinding instellen	**Toevoegen**
Bestaande netwerkverbinding verwijderen	**Verwijderen**
Netwerkverbinding kopiëren	**Kopiëren**
Netwerkverbinding bewerken	**Bewerken**
Statusvenster wissen	**Leegmaken**

USB-apparaten op de TNC

Gegevens kunnen bijzonder eenvoudig met behulp van USB-apparaten worden opgeslagen resp. in de TNC worden geladen. De TNC ondersteunt de volgende USB-blokapparaten:

- Diskettestations met bestandssysteem FAT/VFAT
- Geheugensticks met bestandssysteem FAT/VFAT
- Harde schijven met bestandssysteem FAT/VFAT
- Cd-rom-stations met bestandssysteem Joliet (ISO9660)

Dergelijke USB-apparaten herkent de TNC bij het aansluiten ervan automatisch. USB-apparaten met andere bestandssystemen (bijv. NTFS) ondersteunt de TNC niet. De TNC geeft dan bij het aansluiten de foutmelding **USB: TNC ondersteunt apparaat niet**.

De TNC geeft de foutmelding **USB: TNC ondersteunt apparaat niet** ook weer als er een USB-hub wordt aangesloten. In dat geval de melding gewoon met de toets CE bevestigen.

In principe moeten alle USB-apparaten met de hiervoor vermelde bestandssystemen op de TNC kunnen worden aangesloten. Het kan onder bepaalde omstandigheden voorkomen dat een USB-apparaat niet correct door de besturing wordt herkend. Gebruik in een dergelijk geval een ander USB-apparaat.

In Bestandsbeheer worden USB-apparaten als apart station in de directoryboom weergegeven, zodat de in de voorgaande paragrafen beschreven functies voor bestandsbeheer ook voor USB-apparaten kunnen worden gebruikt.

Uw machinefabrikant kan vaste namen aan USB-apparaten toekennen. Machinehandboek raadplegen!

Om een USB-apparaat te verwijderen, gaat u als volgt te werk:

- Bestandsbeheer selecteren: toets PGM MGT indrukken

- Met de pijltoets het linkervenster selecteren

- Met een pijltoets het te verwijderen USB-apparaat selecteren

- Softkeybalk doorschakelen

- Additionele functies selecteren

- Functie voor het verwijderen van USB-apparaten selecteren: de TNC verwijdert het USB-apparaat uit de directoryboom

- Bestandsbeheer afsluiten

Omgekeerd kunt u een eerder verwijderd USB-apparaat weer aansluiten, door de volgende softkey te gebruiken:

- Functie voor het opnieuw aansluiten van USB-apparaten selecteren

4

Programmeren: Programmeerondersteuning

4.1 Commentaar invoegen

Toepassing

U kunt in een bewerkingsprogramma commentaar invoegen met als doel programmastappen te verklaren of aanwijzingen te geven.

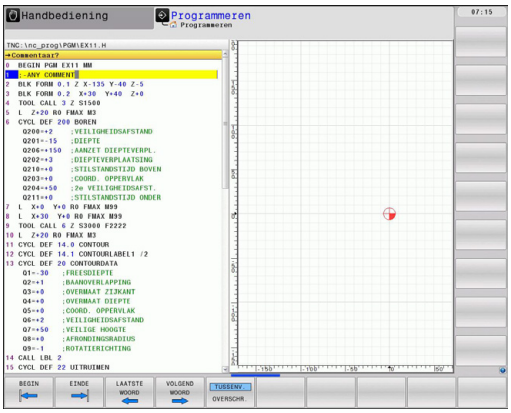

Als de TNC een commentaar niet meer volledig op het beeldscherm kan weergeven, verschijnt er op het beeldscherm het teken **>>**.

Het laatste teken in een commentaarregel mag geen tilde (**~**) zijn.

Er kan op de volgende drie manieren een commentaar worden toegevoegd.

Commentaar tijdens de programma-invoer

- Gegevens voor een programmaregel invoeren, dan ";" (puntkomma) op het lettertoetsenbord indrukken – de TNC komt met de vraag **Commentaar?**
- Commentaar invoeren en de regel met de toets END afsluiten

Commentaar achteraf toevoegen

- De regel selecteren waarachter het commentaar moet worden gezet
- Met de pijl-naar-rechts-toets het laatste woord in de regel selecteren: een puntkomma verschijnt aan het einde van de regel en de TNC komt met de vraag **Commentaar?**
- Commentaar invoeren en de regel met de toets END afsluiten

Commentaar in een eigen regel

- De regel selecteren waarachter het commentaar moet worden toegevoegd
- De programmeerdialoog met de toets ";" (puntkomma) op het lettertoetsenbord openen
- Commentaar invoeren en de regel met de toets END afsluiten

Functies bij het bewerken van het commentaar

Functie	Softkey
Naar het begin van het commentaar springen	BEGIN
Naar het einde van het commentaar springen	EINDE
Naar het begin van een woord springen. Woorden moeten met een spatie van elkaar worden gescheiden	LAATSTE WOORD
Naar het einde van een woord springen. Woorden moeten met een spatie van elkaar worden gescheiden	VOLGEND WOORD
Omschakelen van invoeg- naar overschrijfmodus	TUSSENV. OVERSCHR.

4.2 Weergave van de NC-programma's

Syntaxis accentueren

De TNC geeft syntaxiselementen, afhankelijk van de betekenis, met verschillende kleuren weer. Door de kleuraccentuering zijn programma's beter leesbaar en overzichtelijker.

Kleuraccentuering van syntaxiselementen

Gebruik	Kleur
Standaardkleur	Zwart
Weergave van commentaar	Groen
Weergave van getalwaarden	Blauw
Regelnr.	Lila

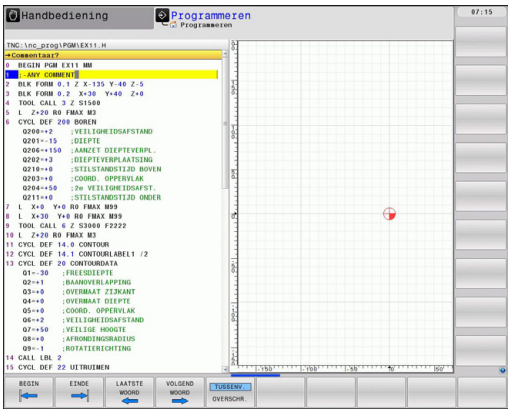

Schuifbalk

Met de schuifbalk aan de rechterzijde van het programmavenster kunt u de beeldscherminhoud met de muis verschuiven. Bovendien kunt u door de grootte en positie van de schuifbalk conclusies trekken over de programmalengte en de cursorpositie.

4.3 Programma's structureren

Definitie, toepassingsmogelijkheid

De TNC maakt het mogelijk bewerkingsprogramma's met structureringsregels te becommentariëren. Structureringsregels zijn korte teksten (max. 37 tekens) die bedoeld zijn als uitleg of titels voor de daaropvolgende programmaregels.

Lange en ingewikkelde programma's kunnen door zinvolle structureringsregels overzichtelijker en begrijpelijker worden.

Dit vergemakkelijkt in het bijzonder latere veranderingen in het programma. Structureringsregels worden op een willekeurige plaats in het bewerkingsprogramma ingevoegd. Zij kunnen additioneel in een eigen venster weergegeven en ook bewerkt resp. aangevuld worden.

De ingevoegde structureringspunten worden door de TNC in een apart bestand beheerd (extensie .SEC.DEP). Hierdoor neemt de snelheid bij het navigeren in het structureringsvenster toe.

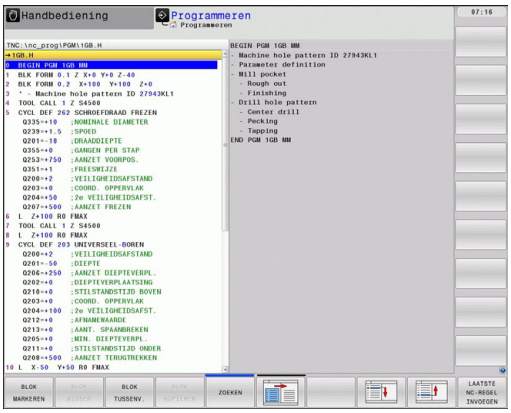

Structureringsvenster weergeven/wisselen van het actieve venster

- Structureringsvenster weergeven: beeldschermindeling PROGRAMMA + STRUCT. selecteren

- Ander actief venster selecteren: softkey "Ander venster kiezen" indrukken

Structureringsregel in het programmavenster (links) toevoegen

- Gewenste regel selecteren waarachter de structureringsregel moet worden ingevoegd

- Softkey STRUCTURERING INVOEGEN of toets * op het ASCII-toetsenbord indrukken
- Structureringstekst via lettertoetsenbord invoeren

- Eventueel structureringsdiepte met de softkey veranderen

Regels in structureringsvenster selecteren

Als in het structureringsvenster van regel naar regel wordt gesprongen, voert de TNC de regeluitlezing in het progammavenster mee. Zo kunnen in enkele stappen grote programmadelen worden overgeslagen.

4.4 De calculator

Bediening

De TNC beschikt over een calculator met de belangrijkste wiskundige functies.

- Met de toets CALC de calculator laten weergeven of weer sluiten
- Rekenfuncties selecteren: verkort commando via softkey selecteren of via het lettertoetsenbord invoeren.

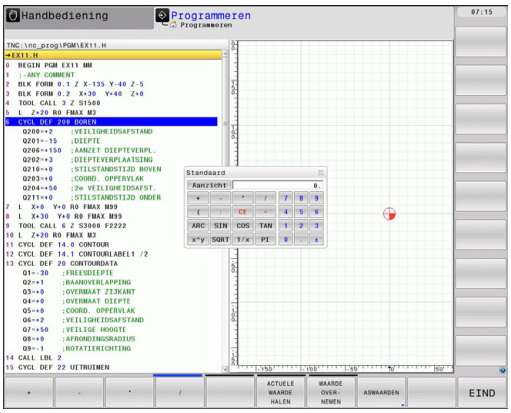

Rekenfunctie	Verkort commando (toets)
Optellen	+
Aftrekken	–
Vermenigvuldigen	*
Delen	/
Berekeningen tussen haakjes	( )
Arc-cosinus	ARC
Sinus	SIN
Cosinus	COS
Tangens	TAN
Waarden machtsverheffen	X^Y
Vierkantswortel trekken	SQRT
Inversefunctie	1/x
PI (3.14159265359)	PI
Waarde bij buffergeheugen optellen	M+
Waarde tijdelijk opslaan	MS
Buffergeheugen oproepen	MR
Buffergeheugen wissen	MC
Natuurlijk logaritme	LN
Logaritme	LOG
Exponentiële functie	e^x
Voorteken controleren	SGN
Absolute waarde vormen	ABS
Cijfers na de komma afbreken	INT
Cijfers voor de komma afbreken	FRAC
Modulogetal	MOD
Aanzicht selecteren	Aanzicht
Waarde wissen	CE
Maateenheid	MM of INCH
Weergave van hoekwaarden	DEG (graden) of RAD (boogmaat)
Weergavewijze van getalwaarde	DEC (decimaal) of HEX (hexadecimaal)

Berekende waarde in het programma overnemen

- Met de pijltoetsen het woord selecteren waarin de berekende waarde wordt overgenomen
- Met de toets CALC de calculator laten weergeven en de gewenste berekening uitvoeren
- Toets "Actuele positie overnemen" of softkey WAARDE OVERNEMEN indrukken: de TNC neemt de waarde over in het actieve invoerveld en sluit de calculator

U kunt ook waarden uit een programma in de calculator overnemen. Wanneer u de softkey WAARDE OPHALEN indrukt, neemt de TNC de waarde uit het actieve invoerveld in de calculator over.

Positie van de calculator instellen

Onder de softkey ADDITIONELE FUNCTIES vindt u de instellingen voor het verschuiven van de calculator:

Functie	Softkey
Calculator in pijlrichting verschuiven	
Stapgrootte voor verschuiving instellen	STEP SLOW FAST
Calculator in het midden positioneren	

U kunt de calculator ook met de pijltoetsen van uw toetsenbord verschuiven. Als u een muis hebt aangesloten, kunt u de calculator ook daarmee positioneren.

4.5 Grafische programmeerweergave

Wel/geen grafische programmeerweergave

Tijdens het maken van een programma kan de TNC de geprogrammeerde contour als een 2D-lijngrafiek weergeven.

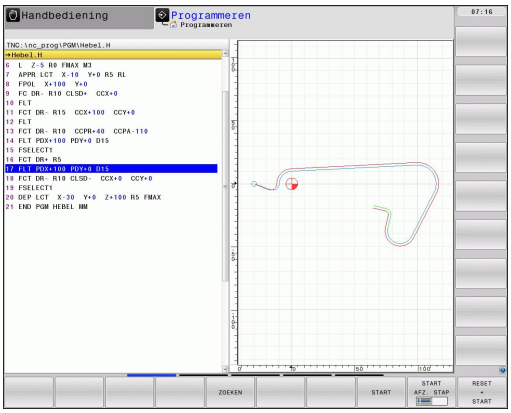

- Naar de beeldschermindeling programma links en grafische weergave rechts gaan: toets SPLIT SCREEN en softkey PGM + GRAFISCH indrukken

- Softkey AUTOM. TEKENEN op AAN zetten. Tijdens het invoeren van de programmaregels toont de TNC elke geprogrammeerde baanbeweging in het grafisch venster rechts

Wanneer het programmeren niet grafisch moet worden weergegeven, zet dan de softkey AUTOM. TEKENEN op UIT.

BIJ AUTOM. TEKENEN AAN worden geen herhalingen van programmadelen meegetekend.

Een bestaand programma grafisch laten weergeven

- Kies met de pijltoetsen de regel tot waar grafisch moet worden weergegeven of druk op GOTO en voer het gewenste regelnummer direct in

- Grafisch weergeven: softkey RESET + START indrukken

Overige functies:

Functie	Softkey
Grafische programmeerweergave in zijn geheel maken	RESET + START
Grafische programmeerweergave regelgewijs maken	START AFZ. STAP
Grafische programmeerweergave in zijn geheel maken of na RESET + START voltooien	START
Grafische programmeerweergave stoppen. Deze softkey verschijnt alleen terwijl de TNC het programma grafisch weergeeft	STOP

Regelnummers weergeven/verbergen

- Softkeybalk omschakelen: zie afbeelding

- Regelnummers weergeven: softkey TONEN WEGLATEN REGELNR. op TONEN zetten
- Regelnummers weergeven: softkey TONEN WEGLATEN REGELNR. op WEGLATEN zetten

Grafische weergave wissen

- Softkeybalk omschakelen: zie afbeelding

- Grafische weergave wissen: softkey GRAF. W. WISSEN indrukken

Rasterlijnen weergeven

- Softkeybalk omschakelen: zie afbeelding

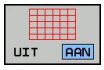

- Rasterlijnen weergeven: Softkey "RASTERLIJNEN WEERGEVEN" indrukken

Vergroting of verkleining van een detail

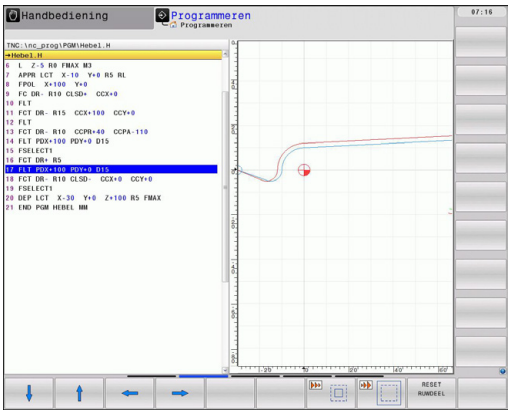

U kunt zelf bepalen hoe de grafische weergave moet worden afgebeeld. D.m.v. een kader wordt het detail voor vergroting of verkleining geselecteerd.

- Softkeybalk voor vergroting/verkleining van detail selecteren (tweede balk, zie afbeelding)

U beschikt dan over de volgende functies:

Functie	Softkey
kader weergeven en verschuiven. Voor het verschuiven de softkey die op dat moment ingedrukt wordt, ingedrukt houden	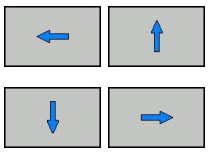
Kader verkleinen – voor het verkleinen softkey indrukken	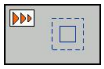
Kader vergroten – voor het vergroten softkey indrukken	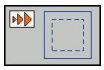

- Met softkey ONBEW. WERKST. DETAIL het geselecteerde bereik overnemen

Met de softkey ONBEW. WERKST. TERUGZETTEN wordt het oorspronkelijke detail hersteld.

> Als u een muis hebt aangesloten, kunt u met de linkermuistoets een kader voor het te vergroten gedeelte trekken. U kunt de grafische weergave ook met het muiswieltje vergroten en verkleinen.

4.6 Foutmeldingen

Fouten tonen

De TNC komt o.a. met foutmeldingen bij:

- verkeerde invoer
- logische fouten in het programma
- niet-uitvoerbare contourelementen
- gebruik van het tastsysteem in strijd met de voorschriften

Een opgetreden fout wordt in de kopregel rood weergegeven. Daarbij worden lange en meerregelige foutmeldingen verkort weergegeven. Wanneer er een fout optreedt in de werkstand op de achtergrond, wordt deze rood met het woord "Fout" weergegeven. De volledige informatie over alle actuele fouten vindt u in het foutvenster.

Indien bij wijze van uitzondering een "fout tijdens de gegevensverwerking" optreedt, opent de TNC automatisch het foutvenster. Een dergelijke fout kan niet worden gecorrigeerd. Sluit het systeem af en start de TNC opnieuw.

De foutmelding in de kopregel wordt weergegeven totdat ze wordt gewist of door een fout met een hogere prioriteit wordt vervangen.

Een foutmelding die het nummer van een programmaregel bevat, is door deze regel of een voorgaande regel veroorzaakt.

Foutvenster openen

ERR

- Druk op de toets ERR. De TNC toont het foutvenster en geeft alle actuele foutmeldingen volledig weer.

Foutvenster sluiten

EIND

- Druk op de softkey EINDE, of

ERR

- druk op de toets ERR. De TNC sluit het foutvenster.

Uitgebreide foutmeldingen

De TNC toont mogelijke foutoorzaken en hoe de fout eventueel kan worden gecorrigeerd:

- Foutvenster openen

EXTRA INFO

- Informatie over de oorzaak en het corrigeren van fouten: Plaats de cursor op de foutmelding en druk op de softkey AANVULLENDE INFO. De TNC opent een venster met informatie over de oorzaak en het corrigeren van fouten
- Info verlaten: druk opnieuw op de softkey ADD. INFO

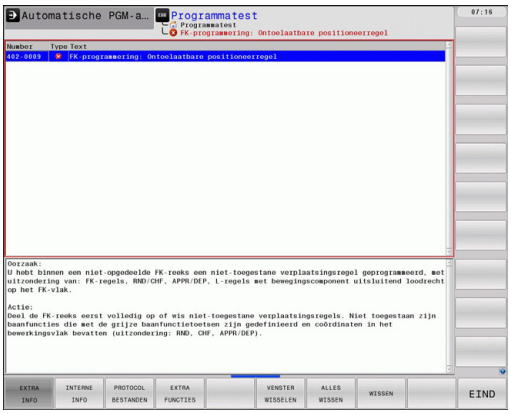

Softkey INTERNE INFO

Via de softkey INTERNE INFO krijgt u informatie over de foutmelding die uitsluitend in geval van service van belang is.

- Foutvenster openen.

INTERNE INFO

- Detailinformatie over de foutmelding: plaats de cursor op de foutmelding en druk op de softkey INTERNE INFO. De TNC opent een venster met interne informatie over de fout
- Details verlaten: druk nogmaals op de softkey INTERNE INFO.

Fout wissen

Fout buiten het foutvenster wissen

- In de kopregel weergegeven fout/aanwijzing wissen: CE-toets indrukken

In sommige werkstanden (bijv. Editor) kunt u de CE-toets niet gebruiken voor het wissen van fouten, omdat de toets voor andere functies wordt gebruikt.

Meerdere fouten wissen

- Foutvenster openen

- Afzonderlijke fout wissen: plaats de cursor op de foutmelding en druk op de softkey WISSEN.

- Alle fouten wissen: druk op de softkey ALLE WISSEN.

Als de foutoorzaak van een fout niet is gecorrigeerd, kan de fout niet worden gewist. In dat geval blijft de foutmelding bestaan.

Foutenprotocol

De TNC slaat opgetreden fouten en belangrijke gebeurtenissen (bijv. systeemstart) op in een foutenprotocol. Het foutenprotocol heeft een beperkte capaciteit. Wanneer het foutenprotocol vol is, gebruikt de TNC een tweede bestand. Wanneer dit ook vol is, wordt het eerste foutenprotocol gewist en wordt er opnieuw naar weggeschreven, etc. Als u de foutenhistorie wilt bekijken, schakelt u eventueel om van ACTUEEL BESTAND naar VORIG BESTAND.

- Foutvenster openen.

- Softkey PROTOCOLBESTANDEN indrukken.

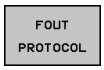

- Foutenprotocol openen: softkey FOUTENPROTOCOL indrukken.

- Stel eventueel een vorige logfile in: softkey VORIG BESTAND indrukken.

- Stel eventueel de huidige logfile in: softkey HUIDIGE BESTAND indrukken.

Het oudste item van de fouten-logfile staat aan het begin – het meest recente item aan het einde van het bestand.

Toetsenprotocol

De TNC slaat de toetsinvoer en belangrijke gebeurtenissen (bijv. systeemstart) op in een toetsenprotocol. Het toetsenprotocol heeft een beperkte capaciteit. Wanneer het toetsenprotocol vol is, dan wordt naar een tweede toetsenprotocol omgeschakeld. Wanneer dit ook vol is, wordt het eerste toetsenprotocol gewist en wordt er opnieuw naar weggeschreven, etc. Als u de invoerhistorie wilt bekijken, schakelt u eventueel om van ACTUEEL BESTAND naar VORIG BESTAND.

PROTOCOL BESTANDEN

- Softkey PROTOCOLBESTANDEN indrukken

TOETSEN PROTOCOL

- Toetsen-logfile openen: softkey TOETSENPROTOCOL indrukken

VORIG BESTAND

- Stel eventueel een vorige logfile in: softkey VORIG BESTAND indrukken

ACTUELE BESTAND

- Eventueel de actuele logfile instellen: softkey ACTUEEL BESTAND indrukken

De TNC slaat iedere toets die tijdens de bedieningsprocedure op het bedieningspaneel is ingedrukt, in een toetsenprotocol op. Het oudste item staat aan het begin – het meest recente item aan het einde van het bestand.

Overzicht van toetsen en softkeys voor het bekijken van de logfiles

Functie	Softkey/ toetsen
Sprong naar logfile-begin	BEGIN
Sprong naar logfile-einde	EINDE
Actuele logfile	ACTUELE BESTAND
Vorige logfile	VORIG BESTAND
Regel verder/terug	↑ ↓
Terug naar het hoofdmenu	

Aanwijzingsteksten

Bij een bedieningsfout, bijv. bediening van een niet-toegestane toets of invoer van een waarde buiten het geldigheidsbereik, maakt de TNC u met een (groene) aanwijzingstekst in de kopregel op deze bedieningsfout attent. De TNC wist de aanwijzingstekst bij de volgende geldige invoer.

Servicebestanden opslaan

U kunt eventueel de "actuele situatie van de TNC" opslaan en deze ter beoordeling aan de servicetechnicus beschikbaar stellen. Daarbij wordt een groep servicebestanden opgeslagen (fouten- en toetsen-logfile, evenals andere bestanden die informatie verschaffen over de actuele situatie van de machine en de bewerking).

Als u de functie "Servicebestanden opslaan" meerdere keren met dezelfde bestandsnaam uitvoert, wordt de eerder opgeslagen groep servicebestanden overschreven. Gebruik daarom een andere bestandsnaam bij het opnieuw uitvoeren van de functie.

Servicebestanden opslaan

- Foutvenster openen.

PROTOCOL BESTANDEN

- Softkey PROTOCOLBESTANDEN indrukken.

SERVICE-BESTANDEN OPSLAAN

- Softkey SERVICEBESTANDEN OPSLAAN indrukken: De TNC opent een apart venster waarin u een naam voor het servicebestand kunt invoeren.

OK

- Servicebestanden opslaan: softkey OK indrukken.

Helpsysteem TNCguide oproepen

Met de softkey kunt u het helpsysteem van de TNC oproepen. U krijgt dan binnen het helpsysteem dezelfde foutmelding als die u ontvangt wanneer u de HELP-toets indrukt.

Wanneer de machinefabrikant ook een helpsysteem beschikbaar stelt, geeft de TNC de additionele softkey MACHINEFABRIKANT weer, waarmee u dit afzonderlijke helpsysteem kunt oproepen. Daar vindt u verdere gedetailleerde informatie over de betreffende foutmelding.

HEIDENHAIN TNCguide

- Helpinformatie bij HEIDENHAIN-foutmeldingen oproepen

MACHINE-FABRIKANT

- Indien beschikbaar, helpinformatie voor machinespecifieke foutmeldingen oproepen

4.7 Contextgevoelig helpsysteem TNCguide

Toepassing

Voordat u de TNCguide kunt gebruiken, moet u de helpbestanden van de HEIDENHAIN-homepage downloaden zie "Huidige helpbestanden downloaden".

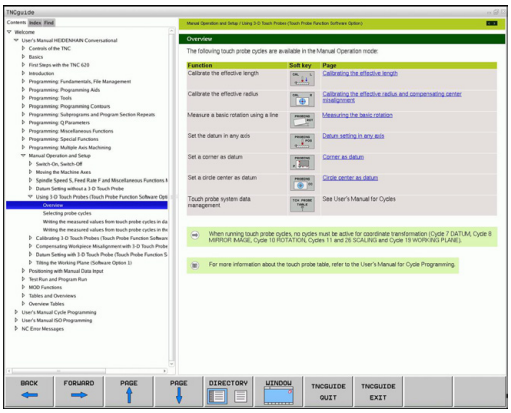

Het contextgevoelige helpsysteem **TNCguide** bevat de gebruikersdocumentatie in HTML-formaat. Het oproepen van de TNCguide vindt plaats via de HELP-toets, waarbij de TNC, mede afhankelijk van de situatie, de bijbehorende informatie direct toont (contextgevoelige oproep). Ook wanneer u een NC-regel bewerkt en de HELP-toets indrukt, komt u in de regel precies op de plaats in de documentatie waar de desbetreffende functie is beschreven.

De TNC probeert in principe de TNCguide te starten in de taal die u als dialoogtaal hebt ingesteld op uw TNC. Als de bestanden van deze dialoogtaal voor uw TNC nog niet beschikbaar zijn, opent de TNC de Engelse versie.

De volgende gebruikersdocumentatie is in de TNCguide beschikbaar:

- Gebruikershandboek Klaartekstdialoog (**BHBKlartext.chm**)
- Gebruikershandboek DIN/ISO (**BHBIso.chm**)
- Gebruikershandboek Cyclusprogrammering (**BHBtchprobe.chm**)
- Lijst met NC-foutmeldingen (**errors.chm**)

Bovendien is het boekbestand **main.chm** beschikbaar, waarin alle beschikbare chm-bestanden zijn samengevat.

Desgewenst kan de machinefabrikant nog machinespecifieke documentatie in de **TNCguide** opnemen. Deze documenten staan dan als afzonderlijk boek in het bestand **main.chm**.

Werken met de TNCguide

TNCguide oproepen

De TNCguide kan op meerdere manieren worden gestart:

- de HELP-toets indrukken, wanneer de TNC niet op dat moment een foutmelding toont
- met de muis klikken op softkeys, wanneer u eerst het helpsymbool rechtsonder in het beeldscherm hebt aangeklikt
- een helpbestand (CHM-bestand) openen via het bestandbeheer De TNC kan elk willekeurig CHM-bestand openen, ook wanneer dit niet op de harde schijf van de TNC is opgeslagen

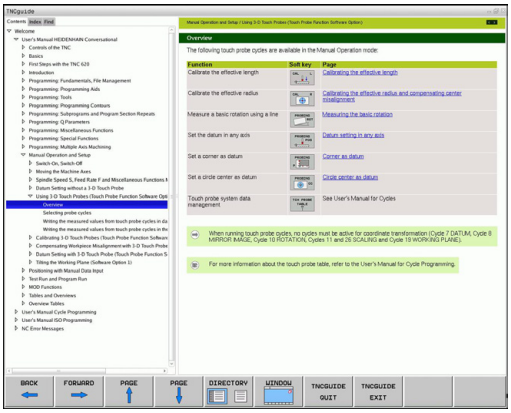

> Wanneer er een of meer foutmeldingen zijn, geeft de TNC de directe helpinformatie voor de foutmeldingen. Om de **TNCguide** te kunnen starten, moet u eerst alle foutmeldingen bevestigen.
>
> De TNC start bij het oproepen van het helpsysteem op de programmeerplaats de systeemintern gedefinieerde standaardbrowser (in de regel de Internet Explorer), in alle andere gevallen een door HEIDENHAIN aangepaste browser.

Voor veel softkeys is een contextgevoelige oproep beschikbaar, waarmee u direct naar de functiebeschrijving van de betreffende softkey komt. Deze functie is alleen via de muisbediening beschikbaar. Ga als volgt te werk:

- Softkeybalk selecteren waarin de gewenste softkey is weergegeven
- Met de muis op het helpsymbool klikken dat de TNC direct rechts boven de softkeybalk aangeeft: de muiscursor verandert in een vraagteken
- Met het vraagteken klikken op de softkey waarvan u de functie verklaard wilt hebben. De TNC opent nu de TNCguide. Wanneer er voor de door u geselecteerde softkey geen scherminformatie bestaat, opent de TNC het boekbestand **main.chm**, waarmee u de gewenste verklaring automatisch door de gehele tekst heen moet zoeken of dit handmatig moet doen door te navigeren.

Ook wanneer u juist bezig bent een NC-regel te bewerken, is er een contextgevoelige oproep beschikbaar:

- Willekeurige NC-regel selecteren
- Met pijltoetsen de cursor in de regel verplaatsen
- Toets HELP indrukken: de TNC start het helpsysteem en toont de beschrijving van de actieve functie (geldt niet voor additionele functies of cycli die door uw machinefabrikant zijn geïntegreerd)

In de TNCguide navigeren

Met de muis kunt u het eenvoudigst door de TNCguide navigeren. Aan de linkerzijde is de inhoudsopgave zichtbaar. U kunt door te klikken op het naar rechts wijzende driehoekje de daaronder geplaatste hoofdstukken laten weergeven of door direct op het desbetreffende item te klikken de corresponderende pagina laten weergeven. De bediening is identiek aan de bediening van Windows Verkenner.

Gelinkte teksten (kruisverwijzingen) zijn blauw en onderstreept weergegeven. Door op een link te klikken, wordt de corresponderende pagina geopend.

Vanzelfsprekend kunt u de TNCguide ook met toetsen en softkeys bedienen. De volgende tabel geeft een overzicht van de desbetreffende toetsfuncties.

Functie	Softkey
■ Inhoudsopgave links is actief: het daaronder resp. daarboven liggende item selecteren ■ Tekstvenster rechts is actief: pagina naar onderen resp. naar boven verschuiven, wanneer de tekst of grafische weergave niet compleet getoond wordt	↑ ↓
■ Inhoudsopgave links is actief: inhoudsopgave openklappen. Wanneer de inhoudsopgave niet verder kan worden opengeklapt, spring dan naar het rechtervenster ■ Tekstvenster rechts is actief: geen functie	→
■ Inhoudsopgave links is actief: inhoudsopgave dichtklappen ■ Tekstvenster rechts is actief: geen functie	←
■ Inhoudsopgave links is actief: met de cursortoets gekozen pagina weergeven ■ Tekstvenster rechts is actief: wanneer de cursor op een link staat, spring dan naar de gelinkte pagina	ENT
■ Inhoudsopgave links is actief: tabs omschakelen tussen weergave van de inhoudsopgave, het trefwoordenregister en van de functie voor het doorzoeken van de de complete tekst en omschakelen naar de rechterzijde van het beeldscherm ■ Tekstvenster rechts is actief: sprong terug naar het linkervenster	
■ Inhoudsopgave links is actief: het daaronder resp. daarboven liggende item selecteren ■ Tekstvenster rechts is actief: naar de eerstvolgende link springen	
Laatst getoonde pagina selecteren	TERUG ←
Verder bladeren, wanneer u de functie 'Laatst getoonde pagina selecteren' meermaals hebt gebruikt	VERDER →

Functie	Softkey
Eén pagina terugbladeren	BLADZIJDE
Eén pagina verderbladeren	BLADZIJDE
Inhoudsopgave weergeven/verbergen	DIRECTORY
Wisselen tussen weergave van volledige en gedeeltelijke afbeelding. Bij de gedeeltelijke weergave ziet u nog een deel van het oppervlak van de TNC	VENSTER
De focus wordt intern naar de TNC-toepassing omgeschakeld, zodat de besturing kan worden bediend wanneer de TNCguide is geopend. Wanneer de weergave van het complete beeld actief is, verkleint de TNC automatisch de venstergrootte voor de focuswisseling	TNCGUIDE VERLATEN
TNCguide sluiten	TNCGUIDE AFSLUITEN

Trefwoordenregister

De belangrijkste trefwoorden zijn in het trefwoordenregister (tab **Index**) vermeld en kunnen door u met een muisklik of door te selecteren direct met de cursortoets worden geselecteerd.

Het linkervenster is actief.

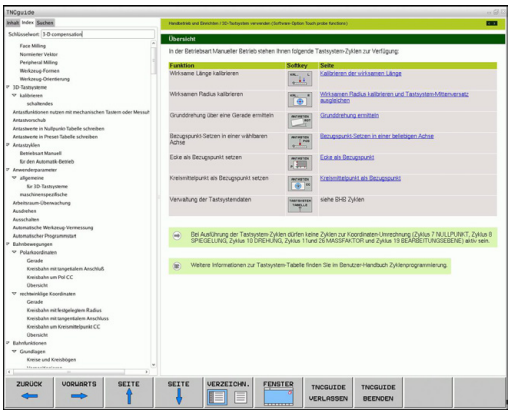

- tab **Index** selecteren
- invoerveld **Sleutelwoord** activeren
- het gezochte woord invoeren, de TNC synchroniseert dan het trefwoordenregister met betrekking tot de ingevoerde tekst, zodat u het trefwoord in de opgenomen lijst sneller kunt vinden, of
- met de pijltoets het gewenste trefwoord laten oplichten
- met de ENT-toets informatie over het geselecteerde trefwoord laten weergeven

Het te zoeken woord kunt u uitsluitend met behulp van een via USB aangesloten toetsenbord invoeren.

Complete tekst doorzoeken

Onder de tab **Zoeken** kunt u door de gehele TNCguide naar een bepaald woord zoeken.

Het linkervenster is actief.

- tab **Zoeken** selecteren
- invoerveld **Zoeken:** activeren
- het gezochte woord invoeren en met de ENT-toets bevestigen. De TNC geeft een lijst van alle treffers met dit woord weer
- met de pijltoets de gewenste positie laten oplichten
- met de ENT-toets de gewenste treffer weergeven

Het te zoeken woord kunt u uitsluitend met behulp van een via USB aangesloten toetsenbord invoeren.

U kunt slechts per woord door de gehele tekst zoeken.

Wanneer u de functie **Alleen in titels zoeken** activeert (met de muistoets of door het plaatsen van de cursor en vervolgens op de spatiebalk te drukken), doorzoekt de TNC niet de complete tekst maar slechts alle titels.

Huidige helpbestanden downloaden

De bij uw TNC-software behorende helpbestanden vindt u op de HEIDENHAIN-homepage **www.heidenhain.de** onder:

- Documentatie / informatief
- Gebruikersdocumentatie
- TNCguide
- Gewenste taal selecteren
- TNC-besturingen
- Serie, bijv. TNC 600
- Gewenste NC-softwarenummer, bijv. TNC 640 (34059x-01)
- In de tabel **Online-Help (TNCguide)** de gewenste taalversie selecteren
- Zipbestand downloaden en uitpakken
- De uitgepakte CHM-bestanden op de TNC in de directory **TNC:\tncguide\de** resp. in de corresponderende taalsubdirectory plaatsen (zie ook de volgende tabel)

Als u de CHM-bestanden met TNCremoNT naar de TNC verzendt, moet u in het menu-item **Extra** >**Configuratie** >**Modus** >**Overdracht in de binaire modus** de extensie **.CHM** invoeren.

Taal	TNC-directory
Duits	**TNC:\tncguide\de**
Engels	**TNC:\tncguide\en**
Tsjechisch	**TNC:\tncguide\cs**
Frans	**TNC:\tncguide\fr**
Italiaans	**TNC:\tncguide\it**
Spaans	**TNC:\tncguide\es**
Portugees	**TNC:\tncguide\pt**
Zweeds	**TNC:\tncguide\sv**
Deens	**TNC:\tncguide\da**
Fins	**TNC:\tncguide\fi**
Nederlands	**TNC:\tncguide\nl**
Pools	**TNC:\tncguide\pl**
Hongaars	**TNC:\tncguide\hu**
Russisch	**TNC:\tncguide\ru**
Chinees (vereenvoudigd)	**TNC:\tncguide\zh**
Chinees (traditional)	**TNC:\tncguide\zh-tw**
Sloveens (software-optie)	**TNC:\tncguide\sl**
Noors	**TNC:\tncguide\no**
Slowaaks	**TNC:\tncguide\sk**
Lets	**TNC:\tncguide\lv**
Koreaans	**TNC:\tncguide\kr**
Estisch	**TNC:\tncguide\et**
Turks	**TNC:\tncguide\tr**
Roemeens	**TNC:\tncguide\ro**
Litouws	**TNC:\tncguide\lt**

5

Programmeren: gereedschappen

5.1 Gegevens gerelateerd aan gereedschap

Aanzet F

De aanzet **F** is de snelheid in mm/min (inch/min), waarmee het gereedschapsmiddelpunt zich op zijn baan verplaatst. De maximale aanzet kan voor elke machine-as verschillend zijn en wordt door machineparameters vastgelegd.

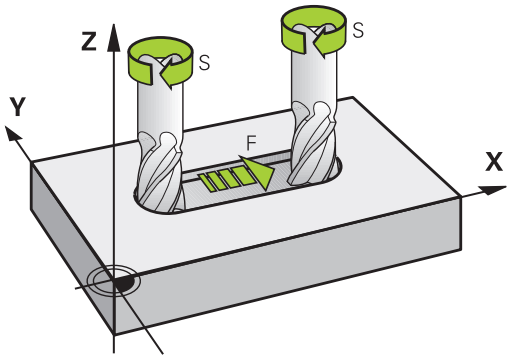

Invoer

De aanzet kan in de **TOOL CALL**-regel (gereedschapsoproep) en in elke positioneerregel worden ingevoerd (zie "Programmaregels met de baanfunctietoetsen maken", Bladzijde 196). In millimeter-programma's moet de aanzet in mm/min worden ingevoerd, in inch-programma's vanwege de resolutie in 1/10 inch/min.

IJlgang

Voor de ijlgang moet **F MAX** worden ingevoerd. Voor het invoeren van **F MAX** moet bij de dialoogvraag **Aanzet F= ?** de ENT-toets of de softkey FMAX worden ingedrukt.

> Om in ijlgang van de machine te verplaatsen, kunt u tevens de desbetreffende getalwaarde, bijv. **F30000**, programmeren. Deze ijlgang werkt, in tegenstelling tot **FMAX**, niet regelgewijs maar totdat u een nieuwe aanzet programmeert.

Werkingsduur

De met een getalwaarde geprogrammeerde aanzet geldt tot de regel waarin een nieuwe aanzet wordt geprogrammeerd. **F MAX** geldt alleen voor de regel waarin hij geprogrammeerd werd. Na de regel met **F MAX** geldt weer de laatste met getalwaarde geprogrammeerde aanzet.

Verandering tijdens de programma-afloop

Tijdens de programma-afloop kan de aanzet worden veranderd met de override-draaiknop F voor de aanzet.

Spiltoerental S

Het spiltoerental S wordt in omwentelingen per minuut (omw/min) in een **TOOL CALL**-regel ingevoerd (gereedschapsoproep). Als alternatief kan er ook een snijsnelheid Vc in m/min worden gedefinieerd.

Geprogrammeerde verandering

In het bewerkingsprogramma kan het spiltoerental met een **TOOL CALL**-regel veranderd worden, waarin uitsluitend het nieuwe spiltoerental wordt ingevoerd:

TOOL CALL

- Gereedschapsoproep programmeren: toets TOOL CALL indrukken
- Dialoog **Gereedschapsnummer?** met toets NO ENT overslaan
- Dialoog **Spilas parallel X/Y/Z ?** met toets NO ENT overslaan
- In de dialoog **Spiltoerental S= ?** het nieuwe spiltoerental invoeren en met END-toets bevestigen, of met softkey VC omschakelen naar invoer van de snijsnelheid

Verandering tijdens de programma-afloop

Tijdens de programma-afloop kan het spiltoerental veranderd worden met de override-draaiknop S voor het spiltoerental.

5.2 Gereedschapsgegevens

Voorwaarde voor de gereedschapscorrectie

Zoals gebruikelijk is, worden de coördinaten van de baanverplaatsingen overeenkomstig de maten van het werkstuk in de productietekening geprogrammeerd. Om de TNC in staat te stellen de baan van het gereedschapsmiddelpunt te berekenen, en dus een gereedschapscorrectie uit te voeren, moeten de lengte en radius van elk ingezet gereedschap worden ingevoerd.

Gereedschapsgegevens kunnen of met de functie **TOOL DEF** direct in het programma of apart in gereedschapstabellen worden ingevoerd. Wanneer gereedschapsgegevens in tabellen worden ingevoerd, is uitgebreidere, gereedschapsspecifieke informatie beschikbaar. Wanneer het bewerkingsprogramma draait, houdt de TNC rekening met alle ingevoerde informatie.

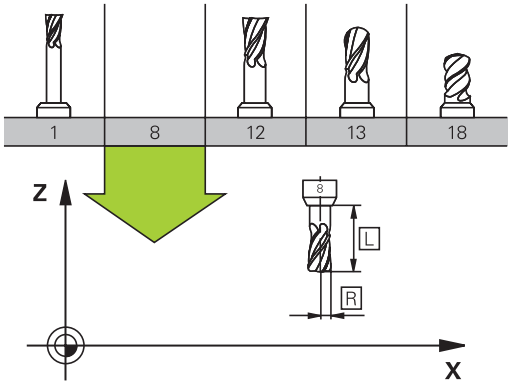

Gereedschapsnummer, gereedschapsnaam

Elk gereedschap heeft een gereedschapsnummer tussen 0 en 32767. Wanneer met gereedschapstabellen wordt gewerkt, kunnen extra gereedschapsnamen worden toegekend. Gereedschapsnamen mogen uit maximaal 32 tekens bestaan.

Het gereedschap met nr. 0 wordt als nulgereedschap vastgelegd en heeft een lengte van L=0 en een radius van R=0. In gereedschapstabellen moet het gereedschap T0 ook door L=0 en R=0 gedefinieerd worden.

Gereedschapslengte L

De gereedschapslengte L moet in principe als absolute lengte gerelateerd aan het gereedschapsreferentiepunt worden ingevoerd. De TNC heeft voor veel functies in combinatie met een meerassige bewerking absoluut de totale gereedschapslengte nodig.

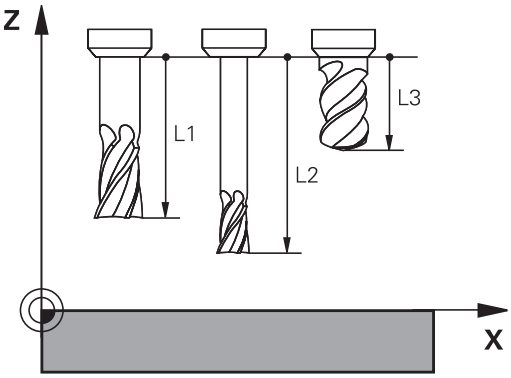

Gereedschapsradius R

De gereedschapsradius R moet direct worden ingevoerd.

Deltawaarden voor lengten en radiussen

Deltawaarden duiden afwijkingen voor lengte en radius van gereedschappen aan.

Een positieve deltawaarde staat voor een overmaat (**DL**, **DR**, **DR2**>0). Bij een bewerking met overmaat wordt de waarde voor de overmaat bij het programmeren van de gereedschapsoproep met **TOOL CALL** ingevoerd.

Een negatieve deltawaarde betekent een ondermaat (**DL**, **DR**, **DR2**<0). Een ondermaat wordt in de gereedschapstabel voor slijtage van een gereedschap ingevoerd.

Deltawaarden worden als getalwaarden ingevoerd, in een **TOOL CALL**-regel kan de waarde ook met een Q-parameter worden ingevoerd.

Invoerbereik: deltawaarden mogen max. ± 99,999 mm zijn.

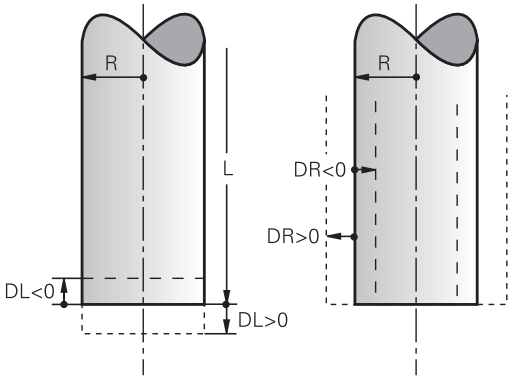

> Deltawaarden uit de gereedschapstabel beïnvloeden de grafische weergave van het **gereedschap**. De weergave van het **werkstuk** blijft bij de simulatie gelijk.
>
> Deltawaarden uit de **TOOL CALL**-regel veranderen tijdens de simulatie de weergavegrootte van het **werkstuk**. De gesimuleerde **gereedschapsgrootte** blijft gelijk.

Gereedschapsgegevens in het programma invoeren

Nummer, lengte en radius voor een bepaald gereedschap worden in het bewerkingsprogramma één keer in een **TOOL DEF**-regel vastgelegd:

- Gereedschapsdefinitie selecteren: Toets TOOL DEF indrukken

TOOL DEF

- **Gereedschapsnummer**: met het gereedschapsnummer een gereedschap eenduidig kenmerken
- **Gereedschapslengte**: correctiewaarde voor de lengte
- **Gereedschapsradius**: correctiewaarde voor de radius

> Tijdens de dialoog kan de waarde voor de lengte en radius direct in het dialoogveld worden ingevoegd: gewenste as-softkey indrukken.

Voorbeeld

```
4 TOOL DEF 5 L+10 R+5
```

Gereedschapsgegevens in de tabel invoeren

In een gereedschapstabel kunnen max. 9999 gereedschappen gedefinieerd en de gereedschapsgegevens ervan opgeslagen worden. Raadpleeg ook de bewerkingsfuncties verderop in dit hoofdstuk. Om voor een gereedschap verschillende correctiegegevens te kunnen invoeren (gereedschapsnummer indexeren), voegt u een regel in en breidt u het gereedschapsnummer uit met een punt en een cijfer van 1 t/m 9 (bijv. **T 5.2**).

De gereedschapstabellen moeten worden gebruikt, wanneer:

- geïndexeerd gereedschap, bijvoorbeeld getrapte boren met verschillende lengtecorrecties, moet worden toegepast
- de machine met een automatische gereedschapswisselaar is uitgerust
- met de bewerkingscyclus 22 moet worden nageruimd (zie gebruikershandboek Cyclusprogrammering, cyclus RUIMEN)
- met de bewerkingscycli 251 t/m 254 moet worden gewerkt (zie gebruikershandboek Cyclusprogrammering, cycli 251 t/m 254)

Wanneer u nog meer gereedschapstabellen wilt maken of beheren, moet de bestandsnaam met een letter beginnen.

In tabellen kunt u met de toets "Beeldschermindeling" tabelweergave of invoerschermweergave selecteren.

U kunt de weergave van de gereedschapstabel ook wijzigen wanneer u de gereedschapstabel opent.

Gereedschapstabel: standaard-gereedschapsgegevens

Afk.	Invoer	Dialoog
T	Nummer waarmee het gereedschap in het programma wordt opgeroepen (bijv. 5, index: 5.2)	-
NAAM	Naam waarmee het gereedschap in het programma wordt opgeroepen (maximaal 32 tekens, alleen hoofdletters, geen spaties)	**Gereedschapsnaam?**
L	Correctiewaarde voor de gereedschapslengte L	**Gereedschapslengte?**
R	Correctiewaarde voor de gereedschapsradius R	**Gereedschapsradius R?**
R2	Gereedschapsradius R2 voor hoekradiusfrees (alleen voor driedimensionale radiuscorrectie of grafische weergave van de bewerking met radiusfrees)	**Gereedschapsradius R2?**
DL	Deltawaarde gereedschapslengte L	**Overmaat gereedschapslengte?**
DR	Deltawaarde gereedschapsradius R	**Overmaat gereedschapsradius?**
DR2	Deltawaarde gereedschapsradius R2	**Overmaat gereedschapsradius R2?**
LCUTS	Lengte van de snijkant van het gereedschap voor cyclus 22	**Lengte snijkant in gereedschapsas?**
ANGLE	Maximale insteekhoek van het gereedschap bij pendelende insteekbeweging voor cyclus 22 en 208	**Maximale insteekhoek?**
TL	Gereedschapsblokkering vastleggen (**TL**: voor **T**ool **L**ocked = Engels voor gereedschap geblokkeerd)	**GS geblokkeerd?** **ja = ENT / nee = NO ENT**
RT	Nummer van zustergereedschap – indien beschikbaar – als reservegereedschap (**RT**: voor **R**eplacement **T**ool = Engels voor reservegereedschap); zie ook **TIME2**)	**Zustergereedschap?**
TIME1	Maximale standtijd van het gereedschap in minuten. Dit is een machine-afhankelijke functie en wordt in het machinehandboek beschreven	**Max. standtijd?**
TIME2	Maximale standtijd van het gereedschap bij een **TOOL CALL** in minuten: wanneer de actuele standtijd deze waarde bereikt of overschrijdt, dan gebruikt de TNC bij de volgende **TOOL CALL** het zustergereedschap (zie ook **CUR_TIME**)	**Maximale standtijd bij TOOL CALL?**
CUR_TIME	Actuele standtijd van het gereedschap in minuten: de TNC houdt de actuele standtijd (**CUR_TIME**: voor **CUR**rent **TIME** = Engels voor actuele/lopende tijd) automatisch bij. Voor te gebruiken gereedschappen kan vooraf een standtijd worden ingevoerd	**Actuele standtijd?**

Afk.	Invoer	Dialoog
TYPE	Gereedschapstype: softkey TYPE KIEZEN (3e softkeybalk); de TNC toont een venster waarin het gereedschapstype kan worden geselecteerd. U kunt gereedschapstypen toekennen om het weergavefilter zo in te stellen dat alleen het geselecteerde type in de tabel zichtbaar is	**Gereedschapstype?**
DOC	Commentaar met betrekking tot gereedschap (max. 32 tekens)	**Gereedschapscommentaar?**
PLC	Informatie over dit gereedschap waarvan overdracht aan de PLC moet plaatsvinden	**PLC-status?**
PTYPE	Gereedschapstype voor verwerking in de plaatstabel	**Gereedschapstype voor plaatstabel?**
NMAX	Begrenzing van het spiltoerental voor dit gereedschap. Zowel de geprogrammeerde waarde (foutmelding) als een toerentalverhoging via potentiometers wordt bewaakt. Functie niet actief: **-** invoeren. **Invoerbereik**: 0 t/m +999999, functie niet actief: **-** invoeren	**Max. toerental [1/min]?**
LIFTOFF	Vastleggen of de TNC het gereedschap bij een NC-stop in de richting van de positieve gereedschapsas moet terugtrekken, om markeringen door vrije sneden op de contour te vermijden. Wanneer **Y** gedefinieerd is, trekt de TNC het gereedschap van de contour terug, wanneer deze functie in het NC-programma met M148 geactiveerd is, zie "Gereedschap bij NC-stop automatisch van de contour vrijzetten: M148", Bladzijde 366	**Gereedschap vrijzetten Ja/ Nee?**
TP_NO	Verwijzing naar het nummer van het tastsysteem in de tastsysteemtabel	**Nummer van tastsysteem**
T_ANGLE	Punthoek van het gereedschap. Wordt door de cyclus Centreren (cyclus 240) gebruikt, om uit de diameter-invoer de centreerdiepte te kunnen berekenen	**Gereedschapspunthoek?**
AFC	Regelinstelling voor de adaptieve aanzetregeling AFC die u in de kolom **NAME** van de tabel AFC.TAB hebt vastgelegd. Regelstrategie met de softkey AFC REGELINST. TOEWIJZEN (3e softkeybalk) overnemen **Invoerbereik**: maximaal 10 tekens	**Regelstrategie?**
LAST_USE	Datum en tijdstip waarop de TNC het gereedschap de laatste keer met **TOOL CALL** heeft ingespannen **Invoerbereik**: maximaal 16 tekens, formaat intern vastgelegd: Datum = JJJJ.MM.DD, tijd = hh.mm	**LAST_USE**
ACC	Actieve chatter-onderdrukking voor het desbetreffende gereedschap in- of uitschakelen (Bladzijde 391). **Invoerbereik**: 0 (niet actief) en 1 (actief)	**ACC-status 1=actief/0=niet actief**

Gereedschapstabel: Gereedschapsgegevens voor de automatische gereedschapsmeting

Beschrijving van de cycli voor automatische gereedschapsmeting: Zie gebruikershandboek Cyclusprogrammering.

Afk.	Invoer	Dialoog
CUT	Aantal snijkanten van gereedschap (max. 20 snijkanten)	**Aantal snijkanten?**
LTOL	Toelaatbare afwijking van gereedschapslengte L voor vaststellen van slijtage. Bij overschrijding van de ingevoerde waarde blokkeert de TNC het gereedschap (status **L**). Invoerbereik: 0 t/m 0,9999 mm	**Slijttolerantie: lengte?**
RTOL	Toelaatbare afwijking van gereedschapsradius R voor vaststellen van slijtage. Bij overschrijding van de ingevoerde waarde blokkeert de TNC het gereedschap (status **L**). Invoerbereik: 0 t/m 0,9999 mm	**Slijttolerantie: radius?**
R2TOL	Toelaatbare afwijking van gereedschapsradius R2 voor vaststellen van slijtage. Bij overschrijding van de ingevoerde waarde blokkeert de TNC het gereedschap (status **L**). Invoerbereik: 0 t/m 0,9999 mm	**Slijttolerantie: radius 2?**
DIRECT.	Snijrichting van het gereedschap voor meting met roterend gereedschap	**Snijrichting (M3 = -)?**
R_OFFS	Radiusmeting: verstelling van het gereedschap tussen midden van stift en midden van gereedschap. Vooraf ingestelde waarde: geen waarde ingevoerd (verstelling = gereedschapsradius)	**Gereedschapsverstelling radius?**
L_OFFS	Lengtemeting: extra verstelling van het gereedschap ten opzichte van **offsetToolAxis** (114104) tussen bovenkant stift en onderkant gereedschap. Vooraf ingestelde waarde: 0	**Gereedschapsverstelling lengte?**
LBREAK	Toelaatbare afwijking van de gereedschapslengte **L** voor vaststellen breuk. Bij overschrijding van de ingevoerde waarde blokkeert de TNC het gereedschap (status **L**). Invoerbereik: 0 t/m 0,9999 mm	**Breuktolerantie: lengte?**
RBREAK	Toelaatbare afwijking van gereedschapsradius R voor vaststellen breuk. Bij overschrijding van de ingevoerde waarde blokkeert de TNC het gereedschap (status **L**). Invoerbereik: 0 t/m 0,9999 mm	**Breuktolerantie: radius?**

Gereedschapstabellen bewerken

De voor de programma-afloop geldende gereedschapstabel heeft de bestandsnaam TOOL.T en moet in de directory **TNC:\table** opgeslagen zijn.

Gereedschapstabellen die gearchiveerd moeten worden of voor de programmatest worden ingezet, krijgen een willekeurige andere bestandsnaam met de extensie .T. Voor de werkstanden "Programmatest" en "Programmeren" gebruikt de TNC standaard de gereedschapstabel "simtool.t", die ook in de directory "table" is opgeslagen. Als u wilt bewerken, drukt u in de werkstand Programmatest op de softkey GEREEDSCHAPSTABEL.

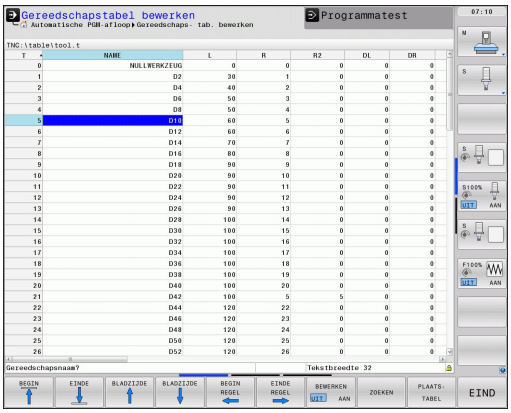

Gereedschapstabel TOOL.T openen:

- Willekeurige machinewerkstand selecteren

- Gereedschapstabel selecteren: softkey GEREED.-TABEL indrukken

- Softkey BEWERKEN op "AAN" zetten

Alleen bepaalde gereedschapstypen weergeven (filterinstelling)

- Softkey TABELFILTER indrukken (vierde softkeybalk)
- Gewenste gereedschapstype met de softkey selecteren: de TNC toont alleen de gereedschappen van het geselecteerde type
- Filter weer opheffen: het eerder geselecteerde gereedschapstype opnieuw indrukken of ander gereedschapstype selecteren

De machinefabrikant past het aantal beschikbare functies van de filterfunctie aan uw machine aan. Raadpleeg uw machinehandboek.

Kolommen van de gereedschapstabel verbergen of sorteren

U kunt de weergave van de gereedschapstabel naar eigen wens aanpassen. Kolommen die niet moeten worden weergegeven, kunt u gewoon verbergen:

- softkey KOLOMMEN SORTEREN/VERBERGEN indrukken (vierde softkeybalk)
- Gewenste kolomnaam met de pijltoets selecteren
- Softkey KOLOM VERBERGEN indrukken om deze kolom uit de tabelweergave te verwijderen

U kunt ook de volgorde wijzigen waarin de tabelkolommen worden weergegeven:

- Via het dialoogveld "Verplaatsen vóór:" kunt u de volgorde wijzigen waarin de tabelkolommen worden weergegeven. Het in **Beschikb. kolommen** gemarkeerde item wordt vóór deze kolom geschoven

U kunt in het invoerscherm navigeren met een aangesloten muis of met het TNC-toetsenbord. Navigeren met het TNC-toetsenbord:

- Druk op de navigatietoetsen om naar de invoervelden te springen. Binnen een invoerveld kunt u met de pijltoetsen navigeren. Uitklapbare menu's opent u met de toets GOTO.

Met de functie "Aantal kolommen fixeren" kunt u vastleggen hoe veel kolommen (0-3) aan de linker beeldschermrand worden gefixeerd. Deze kolommen worden ook getoond wanneer u in de tabel naar rechts navigeert.

Willekeurige andere gereedschapstabel openen

- Werkstand Programmeren selecteren

PGM MGT

- Bestandsbeheer oproepen
- Keuze van bestandstypen weergeven: softkey TYPE KIEZEN indrukken
- Bestanden van het type .T weergeven: softkey TOON .T indrukken
- Selecteer een bestand of voer een nieuwe bestandsnaam in. Bevestig met de ENT-toets of met de softkey KIEZEN

Wanneer een gereedschapstabel voor het bewerken is geopend, kan de cursor in de tabel met de pijltoetsen of met de softkeys op elke willekeurige plaats gezet worden. Op een willekeurige positie kunnen de opgeslagen waarden overschreven of kunnen nieuwe waarden ingevoerd worden. Extra bewerkingsfuncties kunnen uit de tabel op de volgende bladzijde worden afgelezen.

Als de TNC de posities niet allemaal tegelijkertijd kan weergeven, dan verschijnt in de balk boven in de tabel het symbool "**>>**" resp. "**<<**".

Bewerkingsfuncties voor gereedschapstabellen	Softkey
Begin van de tabel selecteren	BEGIN
Einde van de tabel selecteren	EINDE
Vorige pagina van de tabel selecteren	BLADZIJDE
Volgende pagina van de tabel selecteren	BLADZIJDE
Tekst of getal zoeken	ZOEKEN
Sprong naar het begin van de regel	BEGIN REGEL
Sprong naar het einde van de regel	EINDE REGEL
Oplichtend veld kopiëren	ACTUELE WAARDE KOPIËREN
Gekopieerd veld invoegen	GEKOP. WAARDE INVOEGEN
In te voeren aantal regels (gereedschappen) aan tabeleinde toevoegen	N REGELS AAN EINDE TOEVOEGEN
Regel met een in te voeren gereedschapsnummer invoegen	REGEL TUSSENV.
Actuele regel (gereedschap) wissen	REGELS WISSEN
Gereedschappen op de inhoud van een selecteerbare kolom sorteren	SORTEREN
Alle boren in de gereedschapstabel weergeven	BOOR
Alle frezen in de gereedschapstabel weergeven	FREZEN
Alle draadtappen/draadfrezen in de gereedschapstabel weergeven	SCHR.DR. TAP/ -FREES
Alle tasters in de gereedschapstabel weergeven	TAST- SYSTEEM

Gereedschapstabel verlaten

- Bestandsbeheer oproepen en een bestand van een ander type selecteren, bijv. een bewerkingsprogramma

Gereedschapstabel voor draaigereedschap

Bij het beheer van draaigereedschappen wordt met andere geometrische beschrijvingen rekening gehouden dan bij frees- of boorgereedschappen. Om een snijkantradiuscorrectie te kunnen uitvoeren, moet bijv. de snijkantradius worden gedefinieerd. De TNC beschikt hiervoor over een speciaal gereedschapsbeheer voor draaigereedschap, zie "Gereedschapsgegevens", Bladzijde 469.

Gereedschapstabellen importeren

De machinefabrikant kan de functie TABEL IMPORTEREN aanpassen. Raadpleeg uw machinehandboek.

Wanneer u een gereedschapstabel van een iTNC 530 uitleest en op een andere TNC 640 inleest, moet u formaat en inhoud aanpassen voordat u de gereedschapstabel kunt gebruiken. Op de TNC 640 kunt u de aanpassing van de gereedschapstabel gemakkelijk met deze functie uitvoeren. De TNC converteert de inhoud van de ingelezen gereedschapstabel naar een voor de TNC 640 geldig formaat en slaat de wijzigingen in het geselecteerde bestand op. Ga daarbij als volgt te werk:

- Sla de gereedschapstabel van de iTNC 530 op in de directory **TNC:\table**
- Selecteer de werkstand Programmeren
- Selecteer bestandsbeheer: toets PGM MGT indrukken
- Plaats de cursor op de gereedschapstabel die u wilt importeren
- Selecteer de softkey ADDITIONELE FUNCTIES.
- Softkey TABEL IMPORTEREN selecteren: de TNC vraagt of de geselecteerde gereedschapstabel moet worden overschreven
- Bestand niet overschrijven: softkey AFBREKEN indrukken of
- Bestand overschrijven: softkey TABELFORMAAT AANPASSEN indrukken
- Open de geconverteerde tabel en controleer de inhoud

In de gereedschapstabel zijn in de kolom **Naam** de volgende tekens toegestaan: „ABCDEFGHIJKLMNOPQRSTUVWXYZ0123456789# $&-._“. De TNC verandert een komma in de gereedschapsnaam bij het importeren in een punt.

De TNC overschrijft de geselecteerde gereedschapstabel bij het uitvoeren van de functie TABEL IMPORTEREN. Hierbij maakt de TNC een backup met de bestandsextensie **.t.bak**. Maak vóór het importeren een backup van uw originele gereedschapstabel, om gegevensverlies te voorkomen!

Hoe gereedschapstabellen via het TNC-bestandsbeheer kunnen worden gekopieerd, is beschreven onder "Bestandsbeheer" (zie "Tabel kopiëren").

Bij het importeren van gereedschapstabellen van de iTNC 530 wordt de kolom TYPE niet geïmporteerd.

Plaatstabel voor gereedschapswisselaar

De machinefabrikant past het aantal beschikbare functies van de plaatstabel aan uw machine aan. Raadpleeg uw machinehandboek.

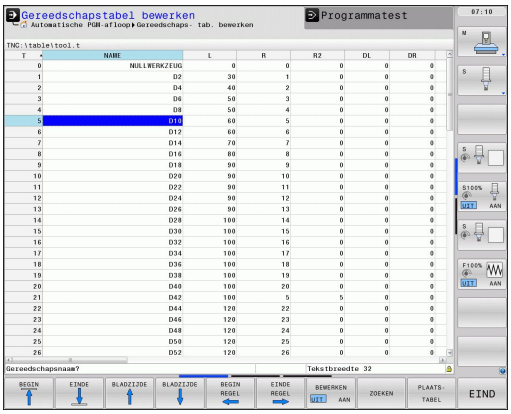

U hebt een plaatstabel nodig voor de automatische gereedschapswissel. In de plaatstabel beheert u de bezetting van uw gereedschapswisselaar. De plaatstabel staat in de directory **TNC:\TABLE**. De machinefabrikant kan de naam, het pad en de inhoud van de plaatstabel aanpassen. Indien gewenst, kunt u ook verschillende weergaven selecteren via softkeys in het menu **TABELFILTER**.

Plaatstabel in een werkstand Programma-afloop bewerken

- Gereedschapstabel selecteren: softkey GEREED.-TABEL indrukken

- Plaatstabel selecteren: softkey PLAATSTABEL indrukken

- Softkey BEWERKEN op AAN zetten. Het kan zijn dat dit op uw machine niet nodig resp. mogelijk is: raadpleeg het machinehandboek

Plaatstabel in de werkstand Programmeren selecteren

PGM MGT

- Bestandsbeheer oproepen
- Keuze van de bestandstypen weergeven: softkey ALLE TON. indrukken
- Selecteer een bestand of voer een nieuwe bestandsnaam in. Bevestig met de ENT-toets of met de softkey KIEZEN

Afk.	Invoer	Dialoog
P	Plaatsnummer gereedschap in gereedschapsmagazijn	-
T	Gereedschapsnummer	**Gereedschapsnummer?**
RSV	Plaatsreservering voor matrixwisselaar	**Plaats reserv.: Ja = ENT/Nee = NOENT**
ST	Gereedschap is speciaal gereedschap (**ST**: voor **S**pecial **T**ool = Engels voor speciaal gereedschap); als het speciale gereedschap plaatsen voor en na zijn plaats blokkeert, blokkeert u de desbetreffende plaats in kolom L (status L)	**Spec. gereedschap?**
F	Gereedschap altijd op dezelfde plaats in het magazijn terugzetten (**F**: voor **F**ixed = Engelse term voor vast)	**Vaste plaats? Ja = ENT / Nee = NO ENT**
L	Plaats blokkeren (**L**: voor **L**ocked = Engelse term voor geblokkeerd, zie ook kolom ST)	**Plaats geblokkeerd Ja = ENT / Nee = NO ENT**
DOC	Weergave van commentaar met betrekking tot gereedschap TOOL.T	-
PLC	Overdracht van informatie betreffende deze gereedschapsplaats naar de PLC	**PLC-status?**
P1 ... P5	Functie wordt door de machinefabrikant gedefinieerd. Raadpleeg de machinedocumentatie	**Waarde?**
PTYPE	Gereedschapstype. Functie wordt door de machinefabrikant gedefinieerd. Raadpleeg de machinedocumentatie	**Gereedschapstype voor plaatstabel?**
LOCKED_ABOVE	Matrixwisselaar: plaats boven blokkeren	**Plaats boven blokkeren?**
LOCKED_BELOW	Matrixwisselaar: plaats onder blokkeren	**Plaats onder blokkeren?**
LOCKED_LEFT	Matrixwisselaar: plaats links blokkeren	**Plaats links blokkeren?**
LOCKED_RIGHT	Matrixwisselaar: plaats rechts blokkeren	**Plaats rechts blokkeren?**

Bewerkingsfuncties voor plaatstabellen	Softkey
Begin van de tabel selecteren	BEGIN
Einde van de tabel selecteren	EINDE
Vorige pagina van de tabel selecteren	BLADZIJDE
Volgende pagina van de tabel selecteren	BLADZIJDE
Plaatstabel terugzetten	RESET PLAATS-TABEL
Kolom gereedschapsnummer T terugzetten	RESET KOLOM T
Sprong naar begin van de regel	BEGIN REGEL
Sprong naar einde van de regel	EINDE REGEL
Gereedschapswissel simuleren	SIMULATIE GEREEDSCH WISSEL
Gereedschap uit de gereedschapstabel selecteren: de TNC toont de inhoud van de gereedschapstabel. Met de pijltoetsen het gereedschap selecteren, met de softkey OK in de plaatstabel overnemen	KIEZEN
Actueel veld bewerken	ACTUEEL VELD WIJZIGEN
Weergave sorteren	SORTEREN

De machinefabrikant legt de functie, eigenschappen en benaming van de diverse weergavefilters vast. Raadpleeg uw machinehandboek.

Gereedschapsgegevens oproepen

Een gereedschapsoproep TOOL CALL in het bewerkingsprogramma wordt door middel van onderstaande gegevens geprogrammeerd:

- Gereedschapsoproep met toets TOOL CALL selecteren

TOOL CALL

- **Gereedschapsnummer**: nummer of naam van het gereedschap invoeren. Het gereedschap hebt u vooraf in een **TOOL DEF**-regel of in de gereedschapstabel vastgelegd. Met de softkey GEREEDSCHAPSNAAM omschakelen naar naaminvoer. Een gereedschapsnaam wordt door de TNC automatisch tussen aanhalingstekens gezet. De naam heeft betrekking op een item in de actieve gereedschapstabel TOOL.T. Om een gereedschap met andere correctiewaarden op te roepen, voert u de in de gereedschapstabel vastgelegde index na een decimale punt ook in. Met de softkey SELECTEREN kunt u een venster oproepen waarin u een in gereedschapstabel TOOL.T gedefinieerd gereedschap direct kunt selecteren zonder het nummer of de naam in te voeren
- **Spilas parallel X/Y/Z**: gereedschapsas invoeren
- **Spiltoerental S**: spiltoerental in aantal omwentelingen per minuut invoeren. Als alternatief kan er een snijsnelheid Vc [m/min] worden gedefinieerd. Druk daarvoor op de softkey VC
- **Aanzet F**: de aanzet [mm/min resp. 0,1 inch/min] werkt net zolang totdat in een positioneerregel of in een **TOOL CALL**-regel een nieuwe aanzet wordt geprogrammeerd
- **Overmaat gereedschapslengte DL**: deltawaarde voor de gereedschapslengte
- **Overmaat gereedschapsradius DR**: deltawaarde voor de gereedschapsradius
- **Overmaat gereedschapsradius DR2**: deltawaarde voor gereedschapsradius 2

Voorbeeld: gereedschapsoproep

Opgeroepen wordt gereedschap nr. 5 in gereedschapsas Z met spiltoerental 2500 omw/min en een aanzet van 350 mm/min. De overmaat voor de gereedschapslengte en gereedschapsradius 2 bedraagt 0,2 resp. 0,05 mm, de ondermaat voor de gereedschapsradius 1 mm.

```
20 TOOL CALL 5.2 Z S2500 F350 DL+0,2 DR-1 DR2+0,05
```

De **D** voor **L** en **R** staat voor deltawaarde.

Voorlopige keuze bij gereedschapstabellen

Bij toepassing van gereedschapstabellen wordt met een **TOOL DEF**-regel een voorselectie gedaan voor het volgende te gebruiken gereedschap. Daarvoor moet het gereedschapsnummer resp. een Q-parameter worden ingevoerd, of een gereedschapsnaam tussen aanhalingstekens.

Gereedschapswissel

De gereedschapswissel is een machine-afhankelijke functie. Raadpleeg uw machinehandboek.

Positie voor de gereedschapswissel

De positie voor de gereedschapswissel moet zonder botsingsgevaar te benaderen zijn. Met de additionele functies **M91** en **M92** kan een machinevaste wisselpositie benaderd worden. Wanneer vóór de eerste gereedschapsoproep **TOOL CALL 0** is geprogrammeerd, dan verplaatst de TNC de opnameschacht in de spilas naar een positie die onafhankelijk is van de gereedschapslengte.

Handmatige gereedschapswissel

Vóór een handmatige gereedschapswissel wordt de spil gestopt en het gereedschap naar de positie voor de gereedschapswissel verplaatst:

- Gereedschapswisselpositie geprogrammeerd benaderen
- Programma-afloop onderbreken, zie "Bewerking onderbreken", Bladzijde 572
- Gereedschap wisselen
- Programma-afloop voortzetten, zie "Programma-afloop na een onderbreking voortzetten", Bladzijde 573

Automatische gereedschapswissel

Bij automatische gereedschapswissel wordt de programma-afloop niet onderbroken. Bij een gereedschapsoproep met **TOOL CALL** verwisselt de TNC het gereedschap uit het gereedschapsmagazijn.

Automatische gereedschapswissel bij het overschrijden van de standtijd: M101

M101 is een machine-afhankelijke functie. Raadpleeg uw machinehandboek.

De TNC kan na het verstrijken van een ingestelde standtijd automatisch een zustergereedschap inspannen en daarmee de bewerking voortzetten. Activeer hiervoor de additionele functie **M101**. U kunt de werking van **M101** d.m.v. **M102** weer opheffen.

In de gereedschapstabel voert u in de kolom **TIME2** de standtijd van het gereedschap in, waarna de bewerking met een zustergereedschap moet worden voortgezet. De TNC voert in de kolom **CUR_TIME** telkens de actuele standtijd van het gereedschap in. Als de actuele standtijd de in de kolom **TIME2** ingevoerde waarde overschrijdt, wordt uiterlijk één minuut na het verstrijken van de standtijd, op de eerst mogelijke plaats in het programma een zustergereedschap ingespannen. De wissel vindt pas plaats nadat de NC-regel is beëindigd.

De TNC voert de automatische gereedschapswissel op een geschikte plaats in het programma uit. De automatische gereedschapswissel wordt niet uitgevoerd:

- gedurende de tijd dat er bewerkingscycli worden uitgevoerd
- gedurende de tijd dat een radiuscorrectie (**RR**/**RL**) actief is
- direct na een functie voor benaderen **APPR**
- direct vóór een functie voor verlaten **DEP**
- direct vóór en na **CHF** en **RND**
- gedurende de tijd dat er macro's worden uitgevoerd
- gedurende de tijd dat er een gereedschapswissel wordt uitgevoerd
- direct na een **TOOL CALL** of **TOOL DEF**
- gedurende de tijd dat er SL-cycli worden uitgevoerd

! **Let op: risico voor gereedschap en werkstuk!**
De automatische gereedschapswissel met **M102** uitschakelen, wanneer u met speciaal gereedschap (bijv. schijffrezen) werkt, omdat de TNC het gereedschap eerst altijd in de gereedschapsasrichting van het werkstuk weg verplaatst.

Door het controleren van de standtijd of het berekenen van de automatische gereedschapswissel kan de bewerkingstijd, afhankelijk van het NC-programma, langer zijn. Hierop kunt u met het optionele invoerelement **BT** (Block Tolerance) invloed uitoefenen.

Wanneer u de functie **M101** invoert, zet de TNC de dialoog voort met de vraag naar **BT**. Hier definieert u het aantal NC-regels (1 - 100) waarmee de automatische gereedschapswissel mag worden vertraagd. De daaruit volgende vertragingstijd voor de gereedschapswissel is afhankelijk van de inhoud van de NC-regels (bijv. aanzet, baantraject). Wanneer u **BT** niet definieert, gebruikt de TNC de waarde 1 of evt. een door de machinefabrikant vastgelegde standaardwaarde.

Hoe verder u de waarde **BT** verhoogt, des te minder zal de invloed zijn van een eventuele verlenging van de looptijd door **M101**. Houd er rekening mee dat de automatische gereedschapswissel daardoor later wordt uitgevoerd!

Om een geschikte uitgangswaarde voor **BT** te berekenen, gebruikt u de formule **BT = 10: gemiddelde bewerkingstijd van een NC-regel in seconden**. Rond een oneven resultaat af. Als de berekende waarde groter is dan 100, gebruikt u de maximale invoerwaarde 100.

Wanneer u de actuele standtijd van een gereedschap wilt terugzetten (bijv. na het wisselen van de snijplaten), voert u in de kolom CUR_TIME de waarde 0 in.

De functie **M101** is niet beschikbaar voor draaigereedschap en in de draaimodus.

Voorwaarden voor NC-regels met vlaknormaalvectoren en 3D-correctie

De actieve radius (**R** + **DR**) van het zustergereedschap mag niet afwijken van de radius van het originele gereedschap. Deltawaarden (**DR**) kunnen in de gereedschapstabel of in de **TOOL CALL**-regel worden ingevoerd. Bij afwijkingen meldt de TNC dit en wordt het gereedschap niet gewisseld. Met de M-functie **M107** wordt deze melding onderdrukt; met **M108** wordt zij weer geactiveerd. Zie ook: "Driedimensionale gereedschapscorrectie (software-optie 2)", Bladzijde 449.

Gereedschapsgebruiktest

De functie Gereedschapsgebruiktest moet door de machinefabrikant vrijgegeven worden. Raadpleeg uw machinehandboek.

Om een gereedschapsgebruiktest te kunnen uitvoeren, moet het te testen klaartekstdialoog-programma in de werkstand **Programmatest** volledig gesimuleerd zijn.

Gereedschapsgebruiktest toepassen

Met de softkeys GEREEDSCHAPSGEBRUIK en GEREEDSCHAPSGEBRUIKTEST kunt u vóór het starten van een programma in de werkstand Afwerken testen of de in het geselecteerde programma gebruikte gereedschappen aanwezig zijn en de reststandtijd daarvan nog voldoende is. De TNC vergelijkt hierbij de werkelijke standtijdwaarden uit de gereedschapstabel met de nominale waarden uit het bestand GS-gebruik.

De TNC geeft, nadat u de softkey GEREEDSCHAPSGEBRUIKTEST hebt geactiveerd, het resultaat van de gebruiktest in een apart venster weer. Apart venster met de ENT-toets sluiten.

De TNC slaat de gebruiksduur van het gereedschap in een apart bestand met de extensie **pgmname.H.T.DEP** op. Het gemaakte bestand GS-gebruik bevat de volgende informatie:

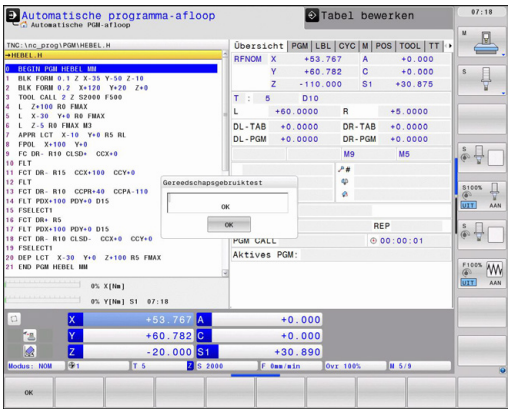

Kolom	Betekenis
TOKEN	■ **TOOL**: gebruiksduur van gereedschap per **TOOL CALL**. De items zijn in chronologische volgorde gerangschikt ■ **TTOTAL**: totale gebruiksduur van een gereedschap ■ **STOTAL**: oproep van een subprogramma; de items zijn in chronologische volgorde gerangschikt ■ **TIMETOTAL**: totale bewerkingstijd van het NC-programma wordt in de kolom **WTIME** ingevoerd. In de kolom **PATH** geeft de TNC de padnaam van het desbetreffende NC-programma aan. De kolom **TIME** bevat het totaal van alle ingevoerde **TIME**-gegevens (zonder ijlgangbewegingen). Alle andere kolommen zet de TNC op 0 ■ **TOOLFILE**: in de kolom **PATH** geeft de TNC de padnaam aan van de gereedschapstabel waarmee u de programmatest hebt uitgevoerd. Daardoor kan de TNC bij de eigenlijke gereedschapsgebruiktest vaststellen of u de programmatest met TOOL.T hebt uitgevoerd.
TNR	Gereedschapsnummer (**-1**: nog geen gereedschap ingespannen)
IDX	GS-index

Kolom	Betekenis
NAAM	Gereedschapsnaam uit de gereedschapstabel
TIME	Gebruiksduur van het gereedschap in seconden (aanzetduur)
WTIME	Gebruiksduur van het gereedschap in seconden (totale gebruiksduur tussen twee gereedschapswissels)
RAD	**Gereedschapsradius R** + **Overmaat gereedschapsradius DR** uit de gereedschapstabel. Eenheid is mm
BLOCK	Regelnummer waarin de **TOOL CALL**-regel is geprogrammeerd
PATH	■ **TOKEN** = **TOOL**: naam van het pad van het actieve hoofd- of subprogramma ■ **TOKEN** = **STOTAL**: padnaam van het subprogramma
T	Gereedschapsnummer met gereedschapsindex
OVRMAX	Tijdens de bewerking maximaal opgetreden aanzet-override. Bij de programmatest voert de TNC hier de waarde 100 (%) in
OVRMIN	Tijdens de bewerking minimaal opgetreden aanzet-override. Bij de programmatest voert de TNC hier de waarde -1 in
NAMEPROG	■ 0: gereedschapsnummer is geprogrammeerd ■ 1: gereedschapsnaam is geprogrammeerd

Bij de gereedschapsgebruiktest van een palletbestand kunt u selecteren uit twee opties:

- De cursor staat in het palletbestand op een pallet-item: de TNC voert de gereedschapstoepassingstest voor de complete pallet uit
- De cursor staat in het palletbestand op een programma-item: de TNC voert de gereedschapsgebruiktest alleen uit voor het geselecteerde programma

Gereedschapsbeheer (software-optie)

Gereedschapsbeheer is een machine-afhankelijke functie die gedeeltelijk of volledig uitgeschakeld kan zijn. De beschikbare functies worden door uw machinefabrikant vastgelegd. Raadpleeg uw machinehandboek.

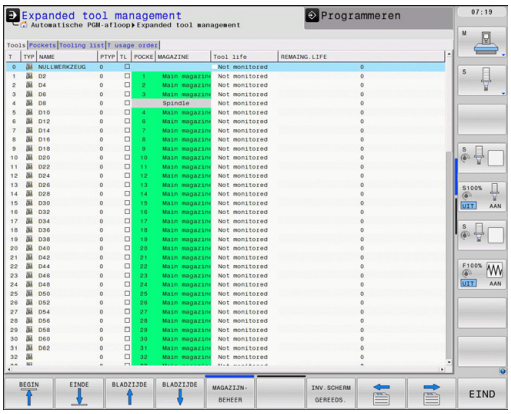

Via Gereedschapsbeheer kan uw machinefabrikant zeer uiteenlopende functies voor gereedschaps-handling ter beschikking stellen. Voorbeelden:

- Overzichtelijke en, indien gewenst, aanpasbare weergave van de gereedschapsgegevens in invoerschermen
- Willekeurige aanduiding van de afzonderlijke gereedschapsgegevens in de nieuwe tabelweergave
- Gecombineerde weergave van gegevens uit de gereedschaps- en plaatstabel
- Snelle sorteeroptie voor alle gereedschapsgegevens door een muisklik
- Gebruik van grafische hulpmiddelen, bijv. verschillende kleuren voor gereedschaps- of magazijnstatus
- Programmaspecifieke plaatsingslijst van alle gereedschappen ter beschikking stellen
- Programmaspecifieke gebruiksvolgorde van alle gereedschappen ter beschikking stellen
- Kopiëren en invoegen van alle gereedschapsgegevens die bij een gereedschap behoren
- Grafische weergave van het gereedschapstype in de tabelweergave en in het detailaanzicht voor een beter overzicht van de beschikbare gereedschapstypen

Gereedschapsbeheer oproepen

Het oproepen van het gereedschapsbeheer kan afwijken van de hieronder beschreven wijze. Raadpleeg uw machinehandboek.

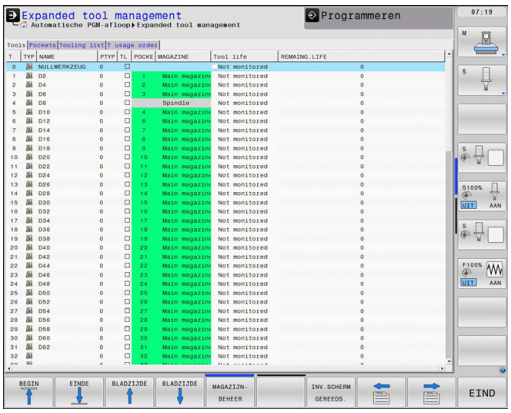

- Gereedschapstabel selecteren: softkey GEREED.-TABEL indrukken

- Softkeybalk doorschakelen

- Softkey GEREEDSCHAPSBEHEER kiezen: de TNC gaat naar de nieuwe tabelweergave (zie afbeelding rechts)

In de nieuwe weergave geeft de TNC alle gereedschapsgegevens in de volgende vier tabs weer:

- **Gereedschappen**: gereedschapsspecifieke gegevens
- **Plaatsen**: plaatsspecifieke gegevens
- **Plaatsingslijst**: lijst met alle gereedschappen van het NC-programma dat in de werkstand Programma-afloop is geselecteerd (alleen als u al een bestand GS-gebruik hebt gemaakt, Gereedschapsgebruiktest)
- **T-gb.volgorde**: lijst met de volgorde van alle gereedschappen die worden ingespannen in het programma dat in de werkstand Programma-afloop is geselecteerd (alleen als u al een bestand GS-gebruik hebt gemaakt, Gereedschapsgebruiktest)

De gereedschapsgegevens kunnen uitsluitend worden bewerkt in de invoerschermweergave die door het indrukken van de softkey INVOERSCHERM GEREEDSCHAP of de ENT-toets voor het oplichtende gereedschap kan worden geactiveerd.

Als u het gereedschapsbeheer zonder muis bedient, kunt u functies die met aankruisvakjes worden geselecteerd, ook met de toets "-/+" inschakelen en weer uitschakelen.

Gereedschapsbeheer bedienen

Het gereedschapsbeheer kan zowel met de muis als met toetsen en softkeys worden bediend:

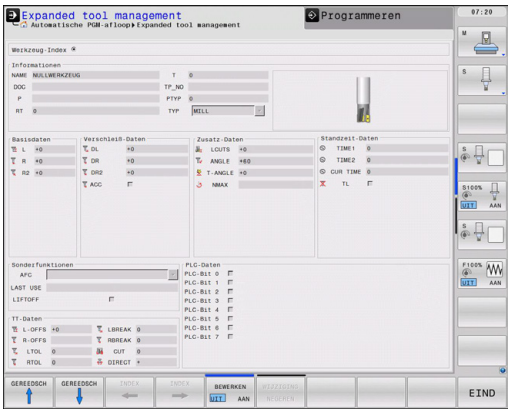

Bewerkingsfuncties van gereedschapsbeheer	Softkey
Begin van de tabel selecteren	BEGIN
Einde van de tabel selecteren	EINDE
Vorige pagina van de tabel selecteren	BLADZIJDE
Volgende pagina van de tabel selecteren	BLADZIJDE
Invoerschermweergave oproepen voor het in de tabel oplichtende gereedschap of de magazijnplaats. Alternatieve functie: ENT-toets indrukken	INV.SCHERM GEREEDS.
Tab doorschakelen: **Gereedschappen**, **Plaatsen**, **Plaatsingslijst**, **T-gb.volgorde**	
Zoekfunctie: met de zoekfunctie kunt u de te doorzoeken kolom en vervolgens het zoekbegrip via een lijst of door invoer van het zoekbegrip selecteren	ZOEKEN
Kolom Geprogrammeerde gereedschappen weergeven (als de tab **Plaatsen** actief is)	PROG. GS WEERGEVEN VERBERGEN
Instellingen definiëren: ■ KOLOM SORTEREN actief: met een muisklik op de kolomkop wordt de kolominhoud gesorteerd ■ KOLOM VERPLAATSEN actief: de kolom kan met drag and drop worden verplaatst	KOLOM SORTEREN SCHUIVEN
Handmatig uitgevoerde instellingen (kolommen verschoven) weer in de oorspronkelijke toestand terugzetten	RESET INSTEL- LINGEN

De volgende functies kunnen ook met de muis worden bediend:

- Sorteerfunctie Door te klikken in een kolom van de tabelkop sorteert de TNC de gegevens in op- of aflopende volgorde (afhankelijk van de geactiveerde instelling)
- Kolommen Door te klikken in een kolom van de tabelkop en deze vervolgens te verplaatsen terwijl u de muisknop ingedrukt houdt, kunt u kolommen in de door u gewenste volgorde rangschikken. De TNC slaat op dit moment de kolomvolgorde niet op bij het verlaten van het gereedschapsbeheer (afhankelijk van de geactiveerde instelling)
- Extra informatie in de invoerschermweergave tonen Schermtips worden alleen getoond wanneer u de softkey BEWERKEN UIT/AAN op AAN hebt ingesteld, de muiscursor over een actief invoerveld beweegt en daar een seconde lang laat staan

Wanneer de invoerschermweergave actief is, beschikt u over de volgende functies:

Bewerkingsfuncties invoerschermweergave	Softkey
Gereedschapsgegevens van het vorige gereedschap selecteren	GEREEDSCH ↑
Gereedschapsgegevens van het volgende gereedschap selecteren	GEREEDSCH ↓
Vorige gereedschapsindex selecteren (alleen actief wanneer de indexering actief is)	INDEX ←
Volgende gereedschapsindex selecteren (alleen actief wanneer de indexering actief is)	INDEX →
Wijzigingen die u sinds het oproepen van het invoerscherm hebt uitgevoerd, niet accepteren (undo-functie)	WIJZIGING NEGEREN
Regel (gereedschapsindex) invoegen (2e softkeybalk)	REGEL TUSSENV.
Regel (gereedschapsindex) wissen (2e softkeybalk)	REGELS WISSEN
Gereedschapsgegevens van het geselecteerde gereedschap kopiëren (2e softkeybalk)	RECORD KOPIËREN
Gekopieerde gereedschapsgegevens in het geselecteerde gereedschap invoegen (2e softkeybalk)	RECORD INVOEGEN

GS-gegevens importeren

Met deze functie kunt u eenvoudig gereedschapsgegevens importeren die u bijv. extern op een voorinstelapparaat hebt opgemeten. Het te importeren bestand moet een CSV-bestand zijn (**c**omma **s**eparated **v**alue). Het bestandsformaat **CSV** beschrijft de structuur van een tekstbestand voor het uitwisselen van eenvoudig gestructureerde gegevens. Het importbestand moet daarom als volgt gestructureerd zijn:

- **Regel 1**: In de eerste regel moeten de namen van de kolommen worden gedefinieerd waarin de gegevens moeten worden geplaatst die in de volgende regels worden gedefinieerd. De kolomnamen moeten met een komma van elkaar worden gescheiden.
- **Overige regels**: Alle overige regels bevatten de gegevens die u in de gereedschapstabel wilt importeren. De volgorde van de gegevens moet bij de volgorde van de in regel 1 vermelde kolomnamen passen. De gegevens moeten met een komma van elkaar worden gescheiden. Decimale getallen moeten met een decimale punt worden gedefinieerd.

Ga bij het importeren als volgt te werk:

- De te importeren gereedschapstabel op de harde schijf van de TNC naar de directory **TNC:\systems\tooltab** kopiëren
- Uitgebreid gereedschapsbeheer starten
- In gereedschapsbeheer de softkey GEREEDSCHAP IMPORT selecteren: De TNC toont in een apart venster de CSV-bestanden die in de directory **TNC:\systems\tooltab** zijn opgeslagen
- Het te importeren bestand met de pijltoetsen of door een muisklik selecteren, met de ENT-toets bevestigen: De TNC toont in een apart venster de inhoud van het CSV-bestand
- Het importeren met de softkey START starten.

- Het te importeren CSV-bestand moet in de directory **TNC:\system\tooltab** opgeslagen zijn.
- Wanneer u gereedschapsgegevens naar gereedschappen importeert, waarvan het nummer in de plaatstabel is ingevoerd, volgt de TNC met een foutmelding. U kunt dan bepalen of u deze record wilt overslaan of een nieuw gereedschap wilt invoegen. De TNC voegt een nieuw gereedschap in de eerste lege regel van de gereedschapstabel in.
- Let erop dat de kolomaanduidingen correct zijn aangegeven, Gereedschapsgegevens in de tabel invoeren.
- U kunt willekeurige gereedschapsgegevens importeren, de desbetreffende record hoeft niet alle kolommen (of gegevens) van de gereedschapstabel te bevatten.
- De volgorde van kolomnamen mag willekeurig zijn, de gegevens moeten de de bijbehorende volgorde gedefinieerd zijn.

Voorbeeld-importbestand:

T,L,R,DL,DR	Regel 1 met kolomnamen
4,125.995,7.995,0,0	Regel 2 met gereedschapsgegevens
9,25.06,12.01,0,0	Regel 3 met gereedschapsgegevens
28,196.981,35,0,0	Regel 4 met gereedschapsgegevens

GS-gegevens exporteren

Met deze functie kunt u eenvoudig gereedschapsgegevens exporteren die u bijv. in de gereedschapsdatabase van uw CAM-systeem wilt inlezen. De TNC slaat het geëxporteerde bestand in CSV-formaat (**c**omma **s**eparated **v**alue) op. Het bestandsformaat **CSV** beschrijft de structuur van een tekstbestand voor het uitwisselen van eenvoudig gestructureerde gegevens. Het exportbestand is als volgt opgebouwd:

- **Regel 1**: In de eerste regel slaat de TNC de kolomnamen op van alle betreffende gereedschapsgegevens. De kolomnamen zijn met een komma van elkaar gescheiden.
- **Overige regels**: Alle overige regels bevatten de gegevens van de gereedschappen die u hebt geëxporteerd. De volgorde van de gegevens past bij de volgorde van de in regel 1 vermelde kolomnamen. De gegevens zijn met een komma van elkaar gescheiden. De TNC geeft decimale getallen met een decimale punt weer.

Ga bij het exporteren als volgt te werk:

- In gereedschapsbeheer de te exporteren gereedschapsgegevens met de pijltoetsen of met de muis markeren
- De softkey GEREEDS. EXPORT selecteren, de TNC toont een apart venster: Naam voor het CSV-bestand invoeren en met de ENT-toets bevestigen
- Het exporteren met de softkey START starten: De TNC toont in een apart venster de voortgang van het exporteren
- Het exporteren met de toets of softkey END beëindigen

De TNC slaat het geëxporteerde CSV-bestand in principe in de directory **TNC:\system\tooltab** op.

Gemarkeerde gereedschapsgegevens wissen

Met deze functie kunt u eenvoudig gereedschapsgegevens wissen wanneer u ze niet meer nodig hebt.

Ga bij het wissen als volgt te werk:

- In gereedschapsbeheer de te wissen gereedschapsgegevens met de pijltoetsen of met de muis markeren
- De softkey GEMARK. GEREEDSCH. WISSEN selecteren, de TNC toont een apart venster waarin de te wissen gereedschapsgegevens zijn vermeld
- Het wissen met de softkey START starten: De TNC toont in een apart venster de voortgang van het wissen
- Het wissen met de toets of softkey END beëindigen

- De TNC wist alle gegevens van alle geselecteerde gereedschappen. Controleer of u de gereedschapsgegevens echt niet meer nodig hebt, omdat er geen functie 'Ongedaan maken' is.
- Gegevens van gereedschappen die nog in de plaatstabel zijn opgeslagen, kunt u niet wissen. Gereedschap eerst uit het magazijn verwijderen.

5.3 Gereedschapscorrectie

Inleiding

De TNC corrigeert de gereedschapsbaan met de correctiewaarde voor gereedschapslengte in de spilas en met de gereedschapsradius in het bewerkingsvlak.

Wanneer het bewerkingsprogramma direct op de TNC gemaakt wordt, dan is de radiuscorrectie van het gereedschap alleen in het bewerkingsvlak actief. De TNC houdt daarbij rekening met maximaal 5 assen, inclusief de rotatie-assen.

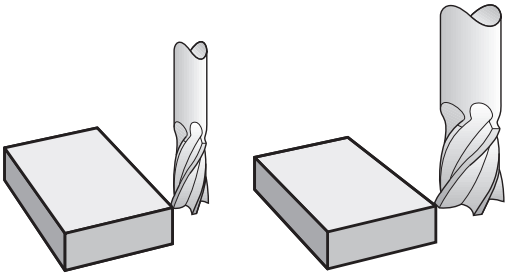

Gereedschapslengtecorrectie

De gereedschapslengtecorrectie werkt, zodra een gereedschap wordt opgeroepen. Zij wordt opgeheven, als een gereedschap met lengte L=0 wordt opgeroepen.

! **Let op: botsingsgevaar!**

Wanneer een lengtecorrectie met positieve waarde door **TOOL CALL 0** wordt opgeheven, wordt de afstand van gereedschap tot werkstuk kleiner.

Na een gereedschapsoproep **TOOL CALL** verandert de geprogrammeerde weg van het gereedschap in de spilas met het lengteverschil tussen het oude en het nieuwe gereedschap.

Bij de lengtecorrectie worden de deltawaarden zowel uit de **TOOL CALL**-regel als uit de gereedschapstabel meeberekend.

Correctiewaarde = **L** + $\mathbf{DL}_{\text{TOOL CALL}}$ + $\mathbf{DL}_{\text{TAB}}$ met

L: gereedschapslengte **L** uit **TOOL DEF**-regel of gereedschapstabel

$\mathbf{DL}_{\text{TOOL CALL}}$: Overmaat **DL** voor lengte uit **TOOL CALL 0**-regel

$\mathbf{DL}_{\text{TAB}}$: Overmaat **DL** voor lengte uit de gereedschapstabel

Gereedschapsradiuscorrectie

De programmaregel voor een gereedschapsverplaatsing bevat:

- **RL** of **RR** voor een radiuscorrectie
- **R0**, wanneer er geen radiuscorrectie moet worden uitgevoerd

De radiuscorrectie wordt actief, zodra een gereedschap opgeroepen en met een rechte-regel in het bewerkingsvlak met **RL** of **RR** verplaatst wordt.

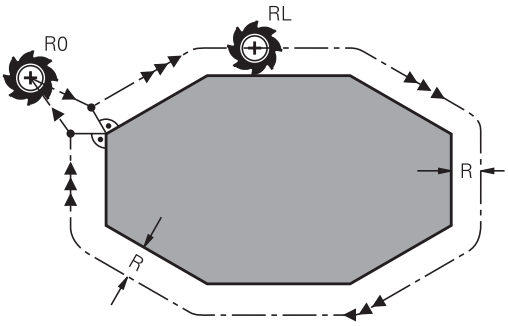

De TNC heft de radiuscorrectie op, wanneer:

- een rechte-regel met **R0** wordt geprogrammeerd
- de contour met de functie **DEP** verlaten wordt
- een **PGM CALL** wordt geprogrammeerd
- een nieuw programma met PGM MGT geselecteerd wordt

Bij de radiuscorrectie worden de deltawaarden zowel uit de **TOOL CALL**-regel als uit de gereedschapstabel door de TNC meeberekend:

Correctiewaarde = **R** + $\mathbf{DR}_{\text{TOOL CALL}}$ + $\mathbf{DR}_{\text{TAB}}$ met

R: Gereedschapsradius **R** uit **TOOL DEF**-regel of gereedschapstabel

$\mathbf{DR}_{\text{TOOL CALL}}$: Overmaat **DR** voor radius uit **TOOL CALL**-regel

$\mathbf{DR}_{\text{TAB}}$: Overmaat **DR** voor radius uit de gereedschapstabel

Baanbewegingen zonder radiuscorrectie: R0

Het gereedschap verplaatst zich in het bewerkingsvlak met zijn middelpunt volgens de geprogrammeerde baan, resp. volgens de geprogrammeerde coördinaten.

Toepassingsmogelijkheden: boren, voorpositioneren.

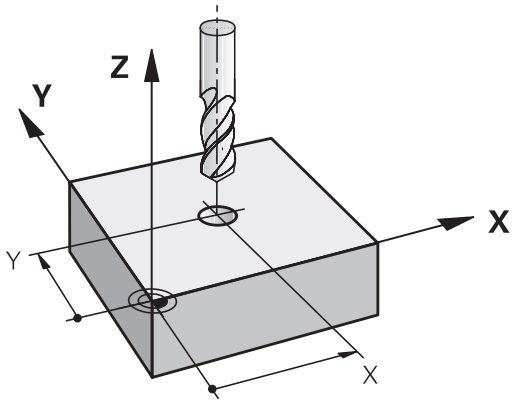

Baanbewegingen met radiuscorrectie: RR en RL

RR: Het gereedschap verplaatst zich rechts van de contour

RL: Het gereedschap verplaatst zich links van de contour

Het gereedschapsmiddelpunt heeft daarbij de afstand van de gereedschapsradius van de geprogrammeerde contour. "Rechts" en "links" duiden de positie aan van het gereedschap in de verplaatsingsrichting langs de werkstukcontour. Zie afbeeldingen.

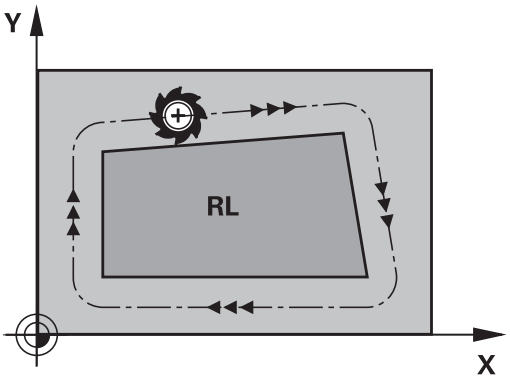

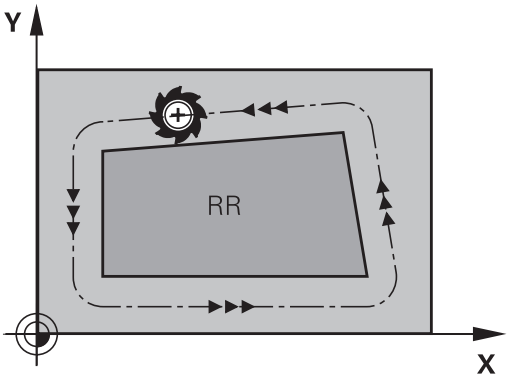

> Tussen twee programmaregels met verschillende radiuscorrectie **RR** en **RL** moet minstens één verplaatsingsregel in het bewerkingsvlak zonder radiuscorrectie (dus met **R0**) staan.
>
> De TNC activeert een radiuscorrectie aan het einde van de regel waarin u de correctie de eerste keer hebt geprogrammeerd.
>
> Bij de eerste regel met radiuscorrectie **RR/RL** en bij het opheffen met **R0** positioneert de TNC het gereedschap altijd loodrecht op het geprogrammeerde start- of eindpunt. Positioneer het gereedschap zo voor het eerste contourpunt resp. achter het laatste contourpunt, dat de contour niet wordt beschadigd.

Invoer van de radiuscorrectie

De radiuscorrectie wordt in een **L**-regel ingevoerd. Coördinaten van het eindpunt invoeren en met de ENT-toets bevestigen

RADIUSCORR.: RL/RR/GEEN CORR.?

RL
- Gereedschapsverplaatsing links van de geprogrammeerde contour: op de softkey RL drukken, of

RR
- Gereedschapsverplaatsing rechts van de geprogrammeerde contour: op de softkey RR drukken, of

ENT
- gereedschapsverplaatsing zonder radiuscorrectie resp. radiuscorrectie opheffen: ENT-toets indrukken

END
- Regel beëindigen: END-toets indrukken

Radiuscorrectie: hoeken bewerken

- Buitenhoeken:
  wanneer een radiuscorrectie geprogrammeerd is, leidt de TNC het gereedschap naar de buitenhoeken op een overgangscirkel. Indien nodig, reduceert de TNC de aanzet op de buitenhoeken, bijv. bij grote richtingsveranderingen.
- Binnenhoeken:
  bij de binnenhoeken berekent de TNC het snijpunt van de banen waarop het gereedschapsmiddelpunt zich gecorrigeerd verplaatst. Vanaf dit punt wordt het gereedschap langs het volgende contourelement verplaatst. Dit voorkomt beschadiging van het werkstuk op de binnenhoeken. De gereedschapsradius mag dus voor een bepaalde contour niet willekeurig groot gekozen worden.

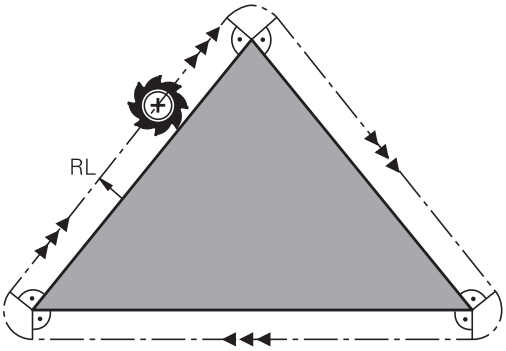

! **Let op: botsingsgevaar!**
Kies het start- of eindpunt voor een binnenbewerking niet op een hoekpunt van de contour, omdat anders de contour beschadigd kan worden.

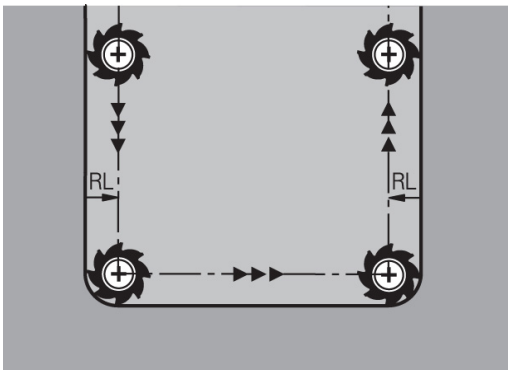

6

Programmeren: contouren programmeren

6.1 Gereedschapsverplaatsingen

Baanfuncties

Een werkstukcontour is meestal samengesteld uit meerdere contourelementen zoals rechten en cirkelbogen. Met de baanfuncties worden gereedschapsverplaatsingen voor **rechten** en **cirkelbogen** geprogrammeerd.

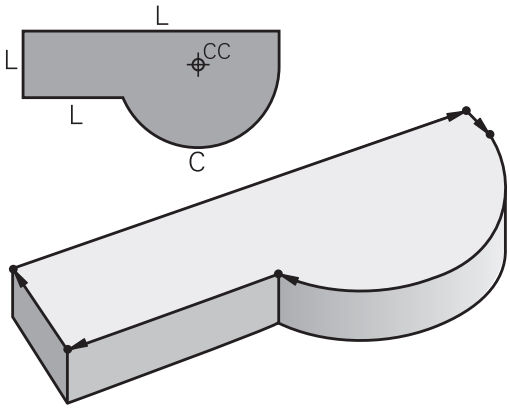

Vrije contourprogrammering FK

Wanneer geen tekening met op NC afgestemde maatvoering beschikbaar is en de maatgegevens voor het NC-programma onvolledig zijn, dan wordt de werkstukcontour met de vrije contourprogrammering geprogrammeerd. De TNC berekent de ontbrekende gegevens.

Ook met de FK-programmering worden gereedschapsverplaatsingen voor **rechten** en **cirkelbogen** geprogrammeerd.

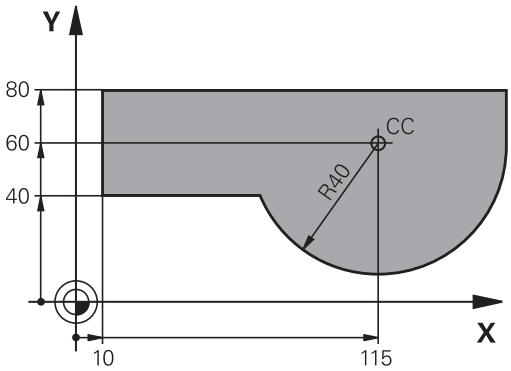

Additionele M-functies

Met de additionele functies van de TNC bestuurt u

- de programma-afloop, bijv. onderbreking van de programma-afloop
- de machinefuncties, zoals het in- en uitschakelen van de spilrotatie en de koelmiddeltoevoer
- de baaninstelling van het gereedschap

Subprogramma's en herhalingen van programmadelen

Herhalende bewerkingsstappen hoeven slechts eenmaal als subprogramma of als herhaling van een programmadeel te worden ingevoerd. Wanneer u een deel van het programma slechts onder bepaalde voorwaarden wilt laten uitvoeren, dan legt u deze programmastappen ook in een subprogramma vast. Daarnaast kan een bewerkingsprogramma een volgend programma oproepen en laten uitvoeren.

Het programmeren met subprogramma's en herhalingen van programmadelen wordt in hoofdstuk 7 beschreven.

Programmeren met Q-parameters

In het bewerkingsprogramma staan Q-parameters in plaats van getalwaarden: aan een Q-parameter wordt op een andere plaats een getalwaarde toegekend. Met Q-parameters kunnen wiskundige functies worden geprogrammeerd die de programma-afloop besturen of een contour beschrijven.

Bovendien kunt u via het programmeren van Q-parameters tijdens de programma-afloop metingen met het 3D-tastsysteem uitvoeren.

Het programmeren met Q-parameters wordt in hoofdstuk 8 beschreven.

6.2 Basisprincipes van de baanfuncties

Gereedschapsverplaatsing voor een bewerking programmeren

Wanneer u een bewerkingsprogramma maakt, programmeert u achtereenvolgens de baanfuncties voor de afzonderlijke elementen van de werkstukcontour. Meestal worden daartoe **de coördinaten voor de eindpunten van de contourelementen** uit de maattekening ingevoerd. Uit deze coördinaatgegevens, de gereedschapsgegevens en de radiuscorrectie stelt de TNC de daadwerkelijke verplaatsing van het gereedschap vast.

De TNC verplaatst gelijktijdig alle machine-assen die in de programmaregel van een baanfunctie geprogrammeerd zijn.

Verplaatsingen parallel aan de machine-assen

De programmaregel bevat één coördinaatgegeven: de TNC verplaatst het gereedschap parallel aan de geprogrammeerde machine-as.

Afhankelijk van de constructie van uw machine verplaatst zich bij het afwerken óf het gereedschap óf de machinetafel met het opgespannen werkstuk. Bij het programmeren van de baanbeweging gaan we er in principe van uit dat het gereedschap zich verplaatst.

Voorbeeld:

```
50 L X+100
```

50	Regelnummer
L	Baanfunctie "Rechte"
X+100	Coördinaten van het eindpunt

Het gereedschap onthoudt de Y- en Z-coördinaten en verplaatst zich naar de positie X=100. Zie afbeelding.

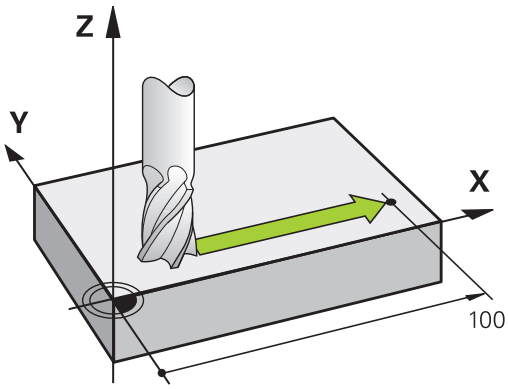

Verplaatsingen in de hoofdvlakken

De programmaregel bevat twee coördinaatgegevens: de TNC verplaatst het gereedschap in het geprogrammeerde vlak.

Voorbeeld

```
L X+70 Y+50
```

Het gereedschap onthoudt de Z-coördinaat en verplaatst zich in het XY-vlak naar de positie X=70, Y=50. Zie afbeelding

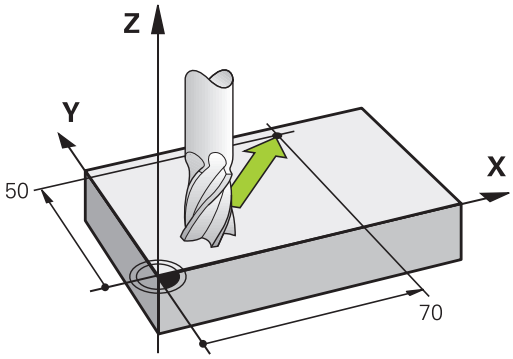

Driedimensionale verplaatsing

De programmaregel bevat drie coördinaatgegevens: de TNC verplaatst het gereedschap ruimtelijk naar de geprogrammeerde positie.

Voorbeeld

```
L X+80 Y+0 Z-10
```

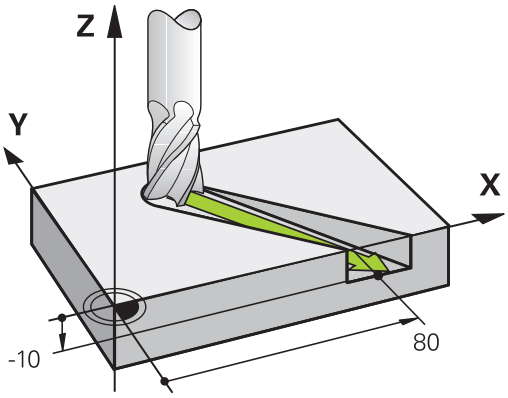

Cirkels en cirkelbogen

Bij cirkelbewegingen verplaatst de TNC twee machine-assen tegelijkertijd: Het gereedschap verplaatst zich ten opzichte van het werkstuk via een cirkelbaan. Voor cirkelbewegingen kan een cirkelmiddelpunt CC worden ingevoerd.

Met de baanfuncties voor cirkelbogen programmeert u cirkels in de hoofdvlakken: het hoofdvlak moet bij de gereedschapsoproep TOOL CALL met het vastleggen van de spilas gedefinieerd worden:

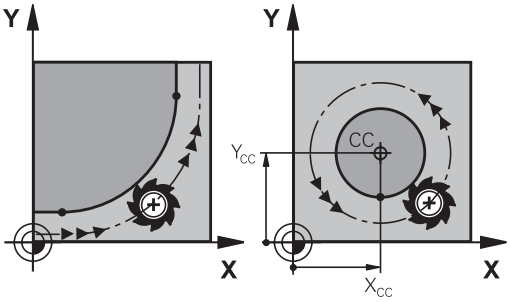

Spilas	Hoofdvlak
Z	**XY**, ook UV, XV, UY
Y	**ZX**, ook WU, ZU, WX
X	**YZ**, ook VW, YW, VZ

Cirkels die niet parallel aan het hoofdvlak liggen, worden ook geprogrammeerd met de functie "Bewerkingsvlak zwenken" (zie gebruikershandboek Cycli, cyclus 19, BEWERKINGSVLAK), of met Q-parameters (zie "Principe en functieoverzicht").

Rotatierichting DR bij cirkelbewegingen

Voor cirkelbewegingen zonder tangentiële overgang naar andere contourelementen voert u de rotatierichting als volgt in:

Rotatie met de klok mee: **DR-**
Rotatie tegen de klok in: **DR+**

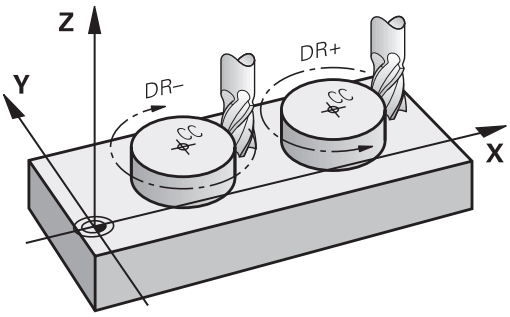

Radiuscorrectie

De radiuscorrectie moet in de regel staan waarmee het eerste contourelement benaderd wordt. De radiuscorrectie mag niet in een regel voor een cirkelbaan worden geactiveerd. Deze moet vooraf in een rechte-regel (zie "Baanbewegingen - rechthoekige coördinaten", Bladzijde 206) of in een benaderingsregel (APPR-regel, zie " Contour benaderen en verlaten", Bladzijde 198) geprogrammeerd worden.

Voorpositioneren

Let op: botsingsgevaar!

Positioneer het gereedschap aan het begin van een bewerkingsprogramma zo voor, dat beschadiging van gereedschap en werkstuk uitgesloten is.

Programmaregels met de baanfunctietoetsen maken

Met de grijze baanfunctietoetsen wordt de klaartekstdialoog geopend. De TNC vraagt na elkaar om alle informatie en voegt de programmaregel aan het bewerkingsprogramma toe.

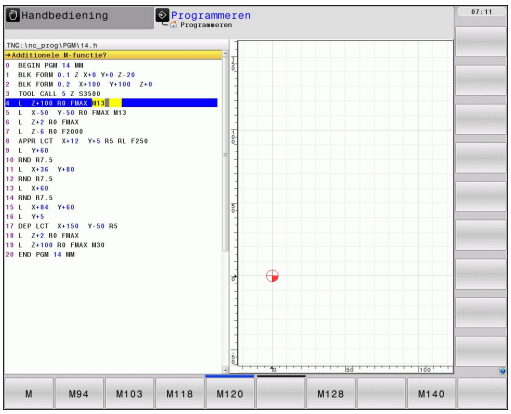

Voorbeeld - Programmeren van een rechte

- Programmeerdialoog openen: bijv. rechte

COÖRDINATEN?

- Coördinaten van het eindpunt van de rechte invoeren, bijv. -20 in X

COÖRDINATEN?

- Coördinaten van het eindpunt van de rechte invoeren, bijv. 30 in Y, met ENT-toets bevestigen

RADIUSCORR.: RL/RR/GEEN CORR.?

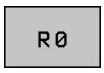

- Radiuscorrectie selecteren: bijv. softkey R0 indrukken, het gereedschap verplaatst zich ongecorrigeerd.

AANZET F=? / F MAX = ENT

- **100** invoeren (aanzet bijv. 100 mm/min; bij INCH-programmering: invoer van 100 komt overeen met een aanzet van 10 inch/min.) en met ENT-toets bevestigen of

- in ijlgang verplaatsen: softkey FMAX indrukken, of

- met de aanzet verplaatsen die in de **TOOL CALL**-regel gedefinieerd is: softkey F AUTO indrukken.

ADDITIONELE M-FUNCTIE?

- **3** (additionele functie, bijv. M3) invoeren en de dialoog met de ENT-toets afsluiten

Regel in het bewerkingsprogramma

```
L X-20 Y+30 R0 FMAX M3
```

6.3 Contour benaderen en verlaten

Overzicht: baanvormen voor het benaderen en verlaten van de contour

De functies APPR (Engels: approach = benaderen) en DEP (Engels: departure = verlaten) worden met de APPR/DEP-toets geactiveerd. Daarna kunnen de onderstaande baanvormen via softkeys worden geselecteerd:

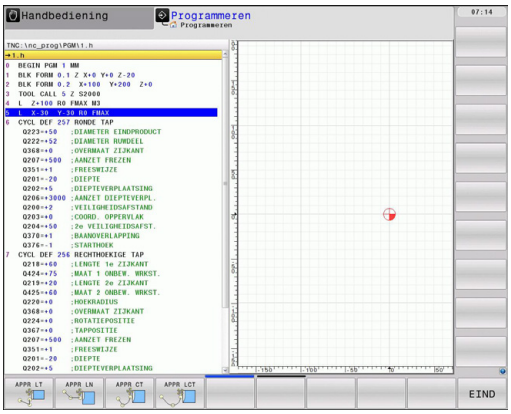

Functie	Benaderen	Verlaten
Rechte met tangentiële aansluiting	APPR LT	DEP LT
Rechte loodrecht op het contourpunt	APPR LN	DEP LN
Cirkelbaan met tangentiële aansluiting	APPR CT	DEP CT
Cirkelbaan met tangentiële aansluiting op de contour, benaderen en verlaten van een hulppunt buiten de contour op een tangentieel aansluitende rechte	APPR LCT	DEP LCT

Schroeflijn benaderen en verlaten

Bij het benaderen en verlaten van een schroeflijn (helix) verplaatst het gereedschap zich in het verlengde van de schroeflijn en sluit zo via een tangentiële cirkelbaan op de contour aan. Gebruik hiervoor de functie APPR CT of DEP CT.

Belangrijke posities bij het benaderen en verlaten

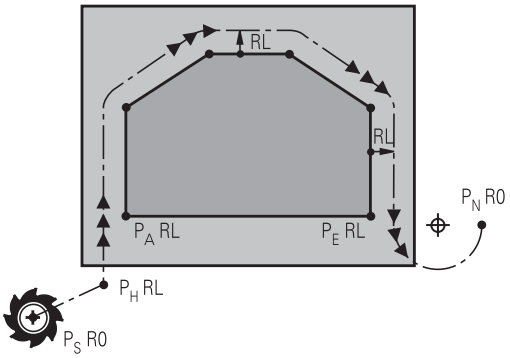

- Startpunt P_S
  Deze positie moet direct vóór de APPR-regel worden geprogrammeerd. P_S ligt buiten de contour en wordt zonder radiuscorrectie (R0) benaderd.
- Hulppunt P_H
  Het benaderen en verlaten gaat bij sommige baanvormen via een hulppunt P_H dat de TNC uit gegevens in de APPR- en DEP-regel berekent. De TNC verplaatst zich van de actuele positie naar het hulppunt P_H met de laatst geprogrammeerde aanzet. Wanneer u in de laatste positioneerregel vóór de benaderingsfunctie **FMAX** (positioneren met ijlgang) hebt geprogrammeerd, benadert de TNC ook het hulppunt P_H met ijlgang
- Eerste contourpunt P_A en laatste contourpunt P_E
  Het eerste contourpunt P_A wordt geprogrammeerd in de APPR-regel, het laatste contourpunt P_E met een willekeurige baanfunctie. Wanneer de APPR-regel ook de Z-coördinaat bevat, verplaatst de TNC het gereedschap eerst in het bewerkingsvlak naar P_H en vervolgens in de gereedschapsas naar de ingevoerde diepte.
- Eindpunt P_N
  De positie P_N ligt buiten de contour en volgt uit de gegevens in de DEP-regel. Wanneer de DEP-regel ook de Z-coördinaat bevat, verplaatst de TNC het gereedschap eerst in het bewerkingsvlak naar P_N en vervolgens in de gereedschapsas naar de ingevoerde hoogte.

Korte omschrijving	Betekenis
APPR	Engels APPRoach = benaderen
DEP	Engels DEParture = verlaten
L	Engels Line = rechte
C	Engels Circle = cirkel
T	Tangentieel (geleidelijke, soepele overgang)
N	Normaal (loodrecht)

Bij het positioneren van de actuele positie naar hulppunt PH controleert de TNC niet of de geprogrammeerde contour beschadigd wordt. Controleer dit met behulp van de grafische testweergave!

Bij de functies APPR LT, APPR LN en APPR CT verplaatst de TNC zich van de actuele positie naar hulppunt P_H met de laatst geprogrammeerde aanzet/ijlgang. Bij de functie APPR LCT benadert de TNC hulppunt P_H met de in de APPR-regel geprogrammeerde aanzet. Wanneer vóór de startregel nog geen aanzet geprogrammeerd is, dan komt de TNC met een foutmelding.

Poolcoördinaten

De contourpunten voor de volgende functies t.b.v. het benaderen en verlaten kunnen tevens via de poolcoördinaten worden geprogrammeerd:

- APPR LT wordt APPR PLT
- APPR LN wordt APPR PLN
- APPR CT wordt APPR PCT
- APPR LCT wordt APPR PLCT
- DEP LCT wordt DEP PLCT

Druk hiervoor op de oranje toets P, nadat u met de softkey een functie voor het benaderen of verlaten geselecteerd hebt.

Radiuscorrectie

De radiuscorrectie programmeert u samen met het eerste contourpunt P_A in de APPR-regel. De DEP-regels heffen de radiuscorrectie automatisch op!

Benaderen zonder radiuscorrectie: wanneer in de APPR-regel R0 wordt geprogrammeerd, verplaatst de TNC het gereedschap als een gereedschap met R = 0 mm en radiuscorrectie RR! Hierdoor wordt bij de functies APPR/DEP LN en APPR/DEP CT de richting vastgelegd waarin de TNC het gereedschap naar de contour toe en van de contour af verplaatst. Bovendien moeten in de eerste verplaatsingsregel na APPR beide coördinaten van het bewerkingsvlak worden geprogrammeerd

Benaderen via een rechte met tangentiële aansluiting: APPR LT

De TNC verplaatst het gereedschap via een rechte van startpunt P_S naar een hulppunt P_H. Van daaruit wordt het eerste contourpunt P_A via een rechte tangentieel benaderd. Hulppunt P_H heeft afstand LEN tot het eerste contourpunt P_A.

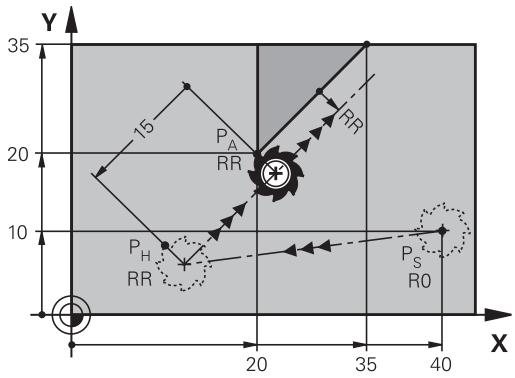

- Willekeurige baanfunctie: startpunt P_S benaderen
- Dialoog met toets APPR/DEP en softkey APPR LT openen:

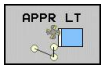

  - Coördinaten van het eerste contourpunt P_A
  - LEN: afstand van hulppunt P_H tot het eerste contourpunt P_A
  - Radiuscorrectie RR/RL voor de bewerking

NC-voorbeeldregels

7 L X+40 Y+10 R0 FMAX M3	P_S zonder radiuscorrectie benaderen
8 APPR LT X+20 Y+20 Z-10 LEN15 RR F100	P_A met radiuscorr. RR, afstand P_H tot P_A: LEN=15
9 L X+35 Y+35	Eindpunt van het eerste contourelement
10 L ...	Volgend contourelement

Benaderen via een rechte loodrecht op het eerste contourpunt: APPR LN

De TNC verplaatst het gereedschap via een rechte van startpunt P_S naar een hulppunt P_H. Van daaruit wordt het eerste contourpunt P_A via een rechte loodrecht benaderd. Hulppunt P_H heeft afstand LEN + gereedschapsradius tot het eerste contourpunt P_A.

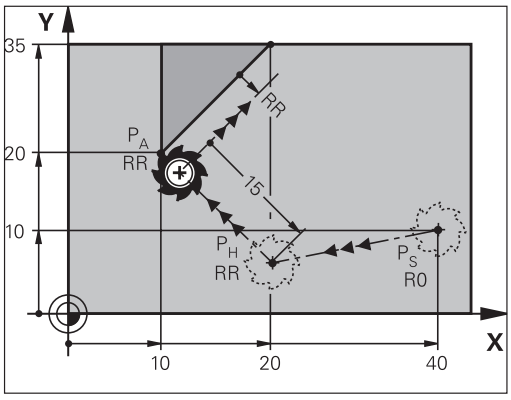

- Willekeurige baanfunctie: startpunt P_S benaderen
- Dialoog met toets APPR/DEP en softkey APPR LN openen:

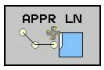

  - Coördinaten van het eerste contourpunt P_A
  - Lengte: afstand van hulppunt P_H. LEN altijd positief invoeren!
  - Radiuscorrectie RR/RL voor de bewerking

NC-voorbeeldregels

7 L X+40 Y+10 R0 FMAX M3	P_S zonder radiuscorrectie benaderen
8 APPR LN X+10 Y+20 Z-10 LEN15 RR F100	P_A met radiuscorr. RR
9 L X+20 Y+35	Eindpunt van het eerste contourelement
10 L ...	Volgend contourelement

Benaderen via een cirkelbaan met tangentiële aansluiting: APPR CT

De TNC verplaatst het gereedschap via een rechte van startpunt P_S naar een hulppunt P_H. Van daaruit benadert de TNC via een cirkelbaan, die tangentieel in het eerste contourelement overgaat, het eerste contourpunt P_A.

De cirkelbaan van P_H naar P_A wordt vastgelegd door radius R en middelpuntshoek CCA. De rotatierichting van de cirkelbaan wordt door het verloop van het eerste contourelement bepaald.

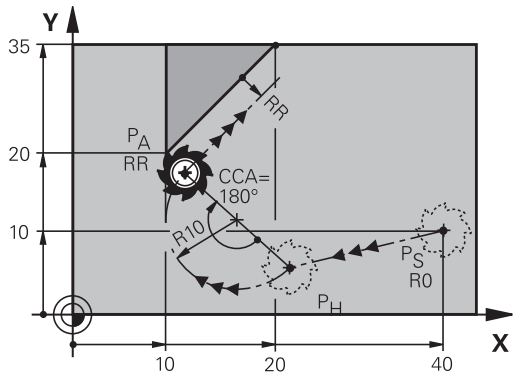

- Willekeurige baanfunctie: startpunt P_S benaderen
- Dialoog met toets APPR/DEP en softkey APPR CT openen:

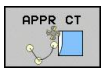

- Coördinaten van het eerste contourpunt P_A
- Radius R van de cirkelbaan
  - Benaderen aan de zijkant van het werkstuk die door de radiuscorrectie gedefinieerd is: R positief invoeren.
  - Benaderen vanaf de zijkant van het werkstuk: R negatief invoeren.
- Middelpuntshoek CCA van de cirkelbaan
  - CCA alleen positief invoeren.
  - Maximale invoerwaarde: 360°
- Radiuscorrectie RR/RL voor de bewerking

NC-voorbeeldregels

7 L X+40 Y+10 R0 FMAX M3	P_S zonder radiuscorrectie benaderen
8 APPR CT X+10 Y+20 Z-10 CCA180 R+10 RR F100	P_A met radiuscorr. RR, radius R=10
9 L X+20 Y+35	Eindpunt van het eerste contourelement
10 L ...	Volgend contourelement

Benaderen via een cirkelbaan met tangentiële aansluiting op de contour en de rechte: APPR LCT

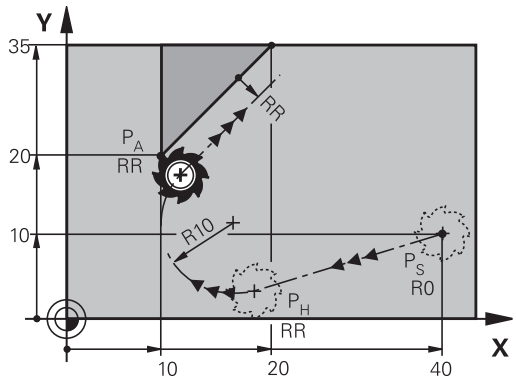

De TNC verplaatst het gereedschap via een rechte van startpunt P_S naar een hulppunt P_H. Van daaruit wordt het eerste contourpunt P_A via een cirkelbaan benaderd. De in de APPR-regel geprogrammeerde aanzet is actief voor de totale afstand die de TNC in de startregel aflegt (baan P_S – P_A).

Wanneer u in de startregel alle drie hoofdascoördinaten X, Y en Z hebt geprogrammeerd, dan verplaatst de TNC zich van de vóór de APPR-regel gedefinieerde positie in alle drie assen gelijktijdig naar hulppunt PH en daarop aansluitend van P_H naar P_A alleen in het bewerkingsvlak.

De cirkelbaan sluit zowel op de rechte P_S – P_H als op het eerste contourelement tangentieel aan. Zo wordt deze door de radius R eenduidig vastgelegd.

- Willekeurige baanfunctie: startpunt P_S benaderen
- Dialoog met toets APPR/DEP en softkey APPR LCT openen:

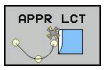

- Coördinaten van het eerste contourpunt P_A
- Radius R van de cirkelbaan. R positief invoeren
- Radiuscorrectie RR/RL voor de bewerking

NC-voorbeeldregels

7 L X+40 Y+10 R0 FMAX M3	P_S zonder radiuscorrectie benaderen
8 APPR LCT X+10 Y+20 Z-10 R10 RR F100	P_A met radiuscorr. RR, radius R=10
9 L X+20 Y+35	Eindpunt van het eerste contourelement
10 L ...	Volgend contourelement

Verlaten via een rechte met tangentiële aansluiting: DEP LT

De TNC verplaatst het gereedschap via een rechte van het laatste contourpunt P_E naar het eindpunt P_N. De rechte ligt in het verlengde van het laatste contourelement. P_N bevindt zich op afstand LEN van P_E.

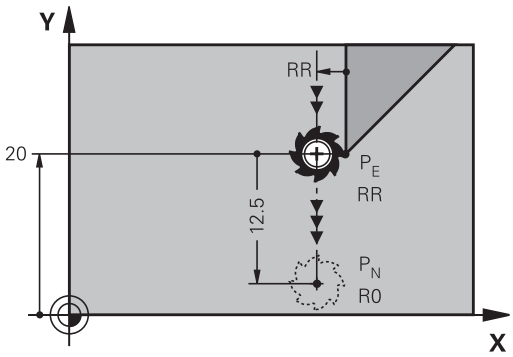

- Laatste contourelement met eindpunt P_E en radiuscorrectie programmeren
- Dialoog met toets APPR/DEP en softkey DEP LT openen:

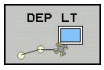

- LEN: afstand van het eindpunt P_N van het laatste contourelement P_E invoeren

NC-voorbeeldregels

23 L Y+20 RR F100	Laatste contourelement: P_E met radiuscorrectie
24 DEP LT LEN12.5 F100	Over afstand LEN=12,5 mm verlaten
25 L Z+100 FMAX M2	Z terugtrekken, terugspringen, einde programma

Verlaten via een rechte loodrecht op het laatste contourpunt: DEP LN

De TNC verplaatst het gereedschap via een rechte van het laatste contourpunt P_E naar het eindpunt P_N. De rechte verlaat het laatste contourpunt P_E loodrecht. P_N bevindt zich op afstand LEN + gereedschapsradius van PE.

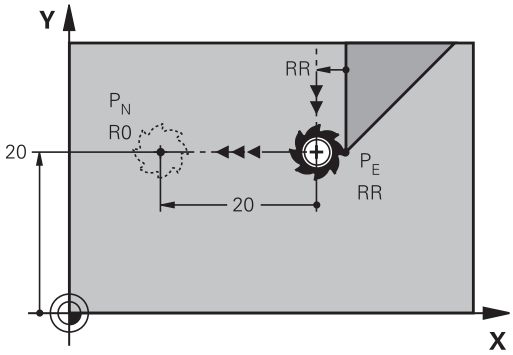

- Laatste contourelement met eindpunt P_E en radiuscorrectie programmeren
- Dialoog met toets APPR/DEP en softkey DEP LN openen:

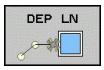

- LEN: afstand van eindpunt P_N invoeren Belangrijk: LEN positief invoeren!

NC-voorbeeldregels

23 L Y+20 RR F100	Laatste contourelement: P_E met radiuscorrectie
24 DEP LN LEN+20 F100	Over afstand LEN = 20 mm loodrecht contour verlaten
25 L Z+100 FMAX M2	Z terugtrekken, terugspringen, einde programma

Verlaten via een cirkelbaan met tangentiële aansluiting: DEP CT

De TNC verplaatst het gereedschap via een cirkelbaan van het laatste contourpunt P_E naar eindpunt P_N. De cirkelbaan sluit tangentieel aan op het laatste contourelement.

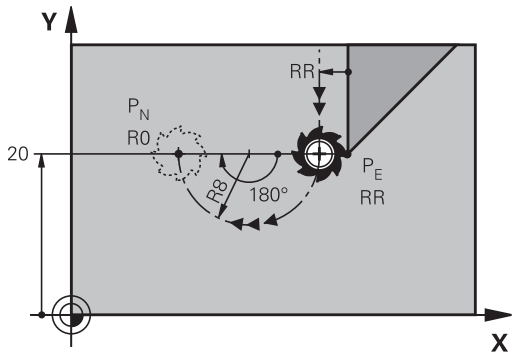

- Laatste contourelement met eindpunt P_E en radiuscorrectie programmeren
- Dialoog met toets APPR/DEP en softkey DEP CT openen:

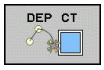

- Middelpuntshoek CCA van de cirkelbaan
- Radius R van de cirkelbaan
  - Het gereedschap moet zich bij het verlaten langs de zijkant van het werkstuk verplaatsen die door de radiuscorrectie is vastgelegd: R positief invoeren.
  - Het gereedschap moet zich bij het verlaten langs de **tegenovergestelde** zijkant van het werkstuk verplaatsen die door de radiuscorrectie is vastgelegd: R negatief invoeren.

NC-voorbeeldregels

23 L Y+20 RR F100	Laatste contourelement: P_E met radiuscorrectie
24 DEP CT CCA 180 R+8 F100	Middelpuntshoek=180°,
	Cirkelbaanradius=8 mm
25 L Z+100 FMAX M2	Z terugtrekken, terugspringen, einde programma

Verlaten via een cirkelbaan met tangentiële aansluiting op contour en rechte: DEP LCT

De TNC verplaatst het gereedschap via een cirkelbaan van het laatste contourpunt P_E naar een hulppunt P_H. Van daaruit wordt het via een rechte naar eindpunt P_N verplaatst. Het laatste contourelement en de rechte van P_H – P_N hebben tangentiële overgangen met de cirkelbaan. Zo wordt de cirkelbaan door de radius R eenduidig vastgelegd.

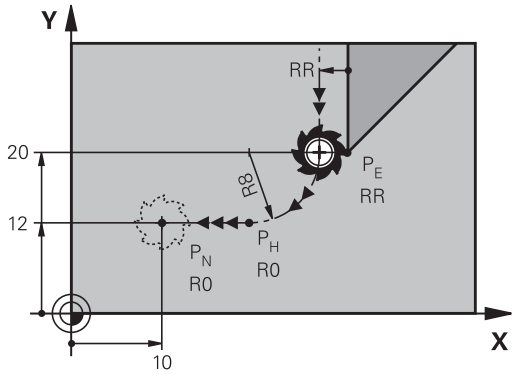

- Laatste contourelement met eindpunt P_E en radiuscorrectie programmeren
- Dialoog met toets APPR/DEP en softkey DEP LCT openen:

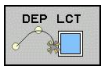

- Coördinaten van eindpunt P_N invoeren
- Radius R van de cirkelbaan. R positief invoeren

NC-voorbeeldregels

23 L Y+20 RR F100	Laatste contourelement: P_E met radiuscorrectie
24 DEP LCT X+10 Y+12 R+8 F100	Coördinaten P_N, cirkelbaanradius=8 mm
25 L Z+100 FMAX M2	Z terugtrekken, terugspringen, einde programma

6.4 Baanbewegingen - rechthoekige coördinaten

Overzicht van de baanfuncties

Functie	Baanfunctietoets	Gereedschaps-verplaatsing	Benodigde gegevens	Bladzijde
Rechte **L** Eng.: Line	L	Rechte	Coördinaten van het eindpunt van de rechte	207
Afkanting: **CHF** Engels: **CH**am**F**er	CHF	Afkanting tussen twee rechten	Afkantingslengte	208
Cirkelmiddelpunt **CC**; Eng.: Circle Center	CC	geen	Coördinaten van het cirkelmiddelpunt of de pool	210
Cirkelboog **C** Eng.: **C**ircle	C	Cirkelbaan om cirkelmiddelpunt CC naar eindpunt van de cirkelbaan	Coördinaten van eindpunt cirkel, rotatierichting	211
Cirkelboog **CR** Eng.: **C**ircle by **R**adius	CR	Cirkelbaan met bepaalde radius	Coördinaten van eindpunt cirkel, cirkelradius, rotatierichting	212
Cirkelboog **CT** Eng.: **C**ircle **T**angential	CT	Cirkelbaan met tangentiële aansluiting op vorig en volgend contourelement	Coördinaten van eindpunt cirkel	214
Hoeken afronden **RND** Eng.: **R**ou**ND**ing of Corner	RND	Cirkelbaan met tangentiële aansluiting op vorig en volgend contourelement	Hoekradius R	209
Vrije contour-programmering **FK**	FK	Rechte of cirkelbaan met willekeurige aansluiting op vorig contourelement	zie "Baanbewegingen – Vrije contourprogrammering FK ", Bladzijde 225	229

Rechte L

De TNC verplaatst het gereedschap via een rechte van zijn actuele positie naar het eindpunt van de rechte. Het startpunt is het eindpunt van de voorafgaande regel.

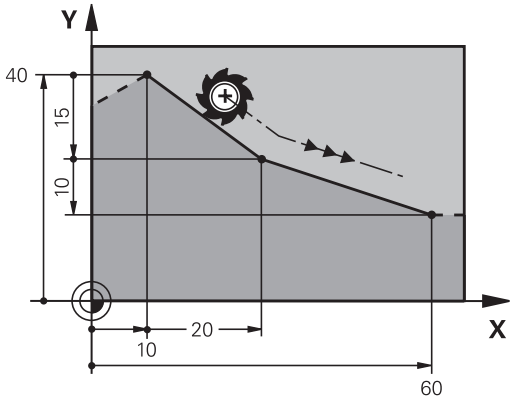

- **Coördinaten** van het eindpunt van de rechte, indien nodig
- **Radiuscorrectie RL/RR/R0**
- **Aanzet F**
- **Additionele M-functie**

NC-voorbeeldregels

```
7 L X+10 Y+40 RL F200 M3
8 L IX+20 IY-15
9 L X+60 IY-10
```

Actuele positie overnemen

Een rechte-regel (**L**-regel) kan ook met de toets "ACTUELE POSITIE OVERNEMEN" worden gegenereerd:

- Verplaats het gereedschap in de werkstand Handbediening naar de positie die moet worden overgenomen
- Beeldschermweergave op Programmeren/bewerken zetten
- Programmaregel selecteren waarachter de L-regel moet worden ingevoegd

- Toets "ACTUELE POSITIE OVERNEMEN" indrukken: de TNC genereert een L-regel met de coördinaten van de actuele positie

Afkanting tussen twee rechten invoegen

Contourhoeken die door het elkaar snijden van twee rechten ontstaan, kunnen worden afgekant.

- In de rechte-regels voor en na de **CHF**-regel worden steeds beide coördinaten van het vlak geprogrammeerd waarin de afkanting wordt uitgevoerd
- De radiuscorrectie voor en na de **CHF**-regel moet dezelfde zijn
- De afkanting moet met het actuele gereedschap kunnen worden uitgevoerd

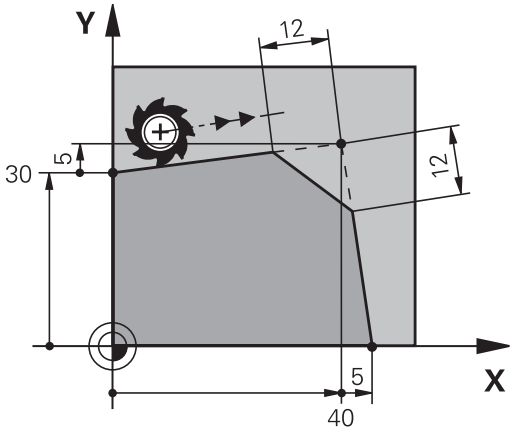

- **Afkantingsgedeelte**: lengte van de afkanting, indien nodig:
- **Aanzet F** (werkt alleen in de **CHF**-regel)

NC-voorbeeldregels

```
7 L X+0 Y+30 RL F300 M3
8 L X+40 IY+5
9 CHF 12 F250
10 L IX+5 Y+0
```

Een contour mag niet met een **CHF**-regel beginnen.

Een afkanting wordt alleen in het bewerkingsvlak uitgevoerd.

Het door de afkanting afgesneden hoekpunt wordt niet benaderd.

Een in de CHF-regel geprogrammeerde aanzet werkt alleen in deze CHF-regel. Daarna geldt weer de voor de **CHF**-regel geprogrammeerde aanzet.

Hoeken afronden RND

Met de functie **RND** worden contourhoeken afgerond.

Het gereedschap verplaatst zich via een cirkelbaan die zowel op het voorafgaande als op het volgende contourelement tangentieel aansluit.

De afrondingscirkel moet met het opgeroepen gereedschap kunnen worden uitgevoerd.

- **Afrondingsradius**: radius van de cirkelboog, indien nodig:
- **Aanzet F** (werkt alleen in de **RND**-regel)

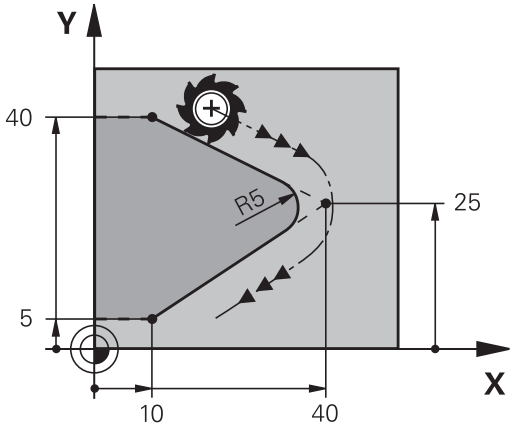

NC-voorbeeldregels

```
5 L X+10 Y+40 RL F300 M3
6 L X+40 Y+25
7 RND R5 F100
8 L X+10 Y+5
```

Het voorafgaande en het volgende contourelement moeten beide coördinaten van het vlak bevatten waarin de hoeken worden afgerond. Wanneer de contour zonder gereedschapsradiuscorrectie moet worden uitgevoerd, moeten beide coördinaten van het bewerkingsvlak worden geprogrammeerd.

Het hoekpunt wordt niet benaderd.

Een in de **RND**-regel geprogrammeerde aanzet werkt alleen in deze **RND**-regel. Daarna geldt weer de vóór de **RND**-regel geprogrammeerde aanzet.

Een **RND**-regel kan ook worden toegepast voor het voorzichtig benaderen van de contour

Cirkelmiddelpunt CC

Het cirkelmiddelpunt legt u vast voor cirkelbanen die u met de C-toets (cirkelbaan C) programmeert, of programmeert. Hiertoe

- moeten de rechthoekige coördinaten van het cirkelmiddelpunt in het bewerkingsvlak worden ingevoerd of
- moet de laatst geprogrammeerde positie worden overgenomen of
- moeten de coördinaten met de toets "ACTUELE POSITIES OVERNEMEN" worden overgenomen

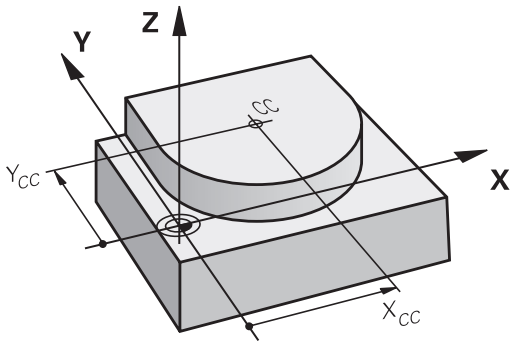

▶ coördinaten voor het cirkelmiddelpunt invoeren of om de laatst geprogrammeerde positie over te nemen: geen coördinaten invoeren

NC-voorbeeldregels

```
5 CC X+25 Y+25
```

of

```
10 L X+25 Y+25
11 CC
```

De programmaregels 10 en 11 hebben geen betrekking op de afbeelding.

Geldigheid

Het cirkelmiddelpunt geldt totdat een nieuw cirkelmiddelpunt wordt geprogrammeerd.

Cirkelmiddelpunt incrementeel invoeren

Een incrementeel ingevoerde coördinaat voor het cirkelmiddelpunt is altijd gerelateerd aan de laatst geprogrammeerde gereedschapspositie.

Met CC markeert u een positie als cirkelmiddelpunt: het gereedschap verplaatst zich niet naar deze positie.

Het cirkelmiddelpunt is tevens de pool voor poolcoördinaten.

Cirkelbaan C om cirkelmiddelpunt CC

Het cirkelmiddelpunt **CC** moet worden vastgelegd voordat de cirkelbaan geprogrammeerd wordt. De laatst geprogrammeerde gereedschapspositie voor de cirkelbaan is het startpunt van de cirkelbaan.

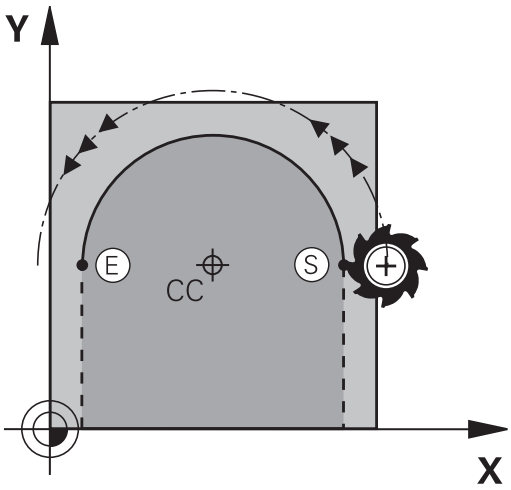

- Gereedschap naar het startpunt van de cirkelbaan verplaatsen

- **Coördinaten** van het cirkelmiddelpunt invoeren

- **Coördinaten** van het eindpunt van de cirkelboog invoeren, indien nodig:
- **Rotatierichting DR**
- **Aanzet F**
- **Additionele M-functie**

De TNC voert cirkelbewegingen gewoonlijk in het actieve bewerkingsvlak uit. Wanneer u cirkels programmeert die niet in het actieve bewerkingsvlak liggen, bijv. **C Z... X... DR+** bij gereedschapsas Z, en gelijktijdig deze beweging roteert, dan maakt de TNC een ruimtelijke cirkel, dus een cirkel in 3 assen (software-optie 1).

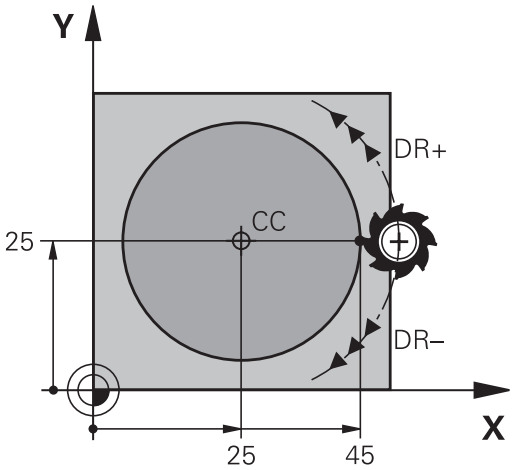

NC-voorbeeldregels

```
5 CC X+25 Y+25
6 L X+45 Y+25 RR F200 M3
7 C X+45 Y+25 DR+
```

Volledige cirkel

Programmeer voor het eindpunt dezelfde coördinaten als voor het startpunt.

Start- en eindpunt van de cirkelbeweging moeten op de cirkelbaan liggen.

Invoertolerantie: tot 0,016 mm (via machineparameter **circleDeviation** te selecteren).

Kleinst mogelijke cirkel die de TNC kan maken: 0,0016 µm.

CirkelbaanCR met vastgelegde radius

Het gereedschap verplaatst zich via een cirkelbaan met radius R.

- **Coördinaten** van het eindpunt van de cirkelboog
- **Radius R**Let op: het voorteken legt de grootte van de cirkelboog vast!
- **Rotatierichting DR**Let op: het voorteken legt de concave of convexe kromming vast!
- **Additionele M-functie**
- **Aanzet F**

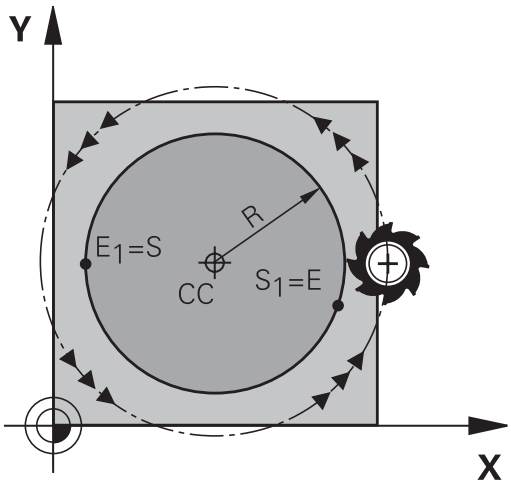

Volledige cirkel

Voor een volledige cirkel programmeert u twee cirkelregels na elkaar:

Het eindpunt van de eerste halve cirkel is het startpunt van de tweede halve cirkel. Het eindpunt van de tweede halve cirkel is het startpunt van de eerste halve cirkel.

Centreerhoek CCA en cirkelboogradius R

Startpunt en eindpunt op de contour kunnen door vier verschillende cirkelbogen met dezelfde radius met elkaar worden verbonden:

Kleinere cirkelboog: CCA<180°
Radius heeft positief voorteken R>0

Grotere cirkelboog: CCA>180°
Radius heeft negatief voorteken R<0

Met de rotatierichting wordt vastgelegd of de cirkelboog naar buiten gebogen (convex) of naar binnen gebogen (concaaf) is:

Convex: rotatierichting **DR-** (met radiuscorrectie **RL**)

Concaaf: rotatierichting **DR+** (met radiuscorrectie **RL**)

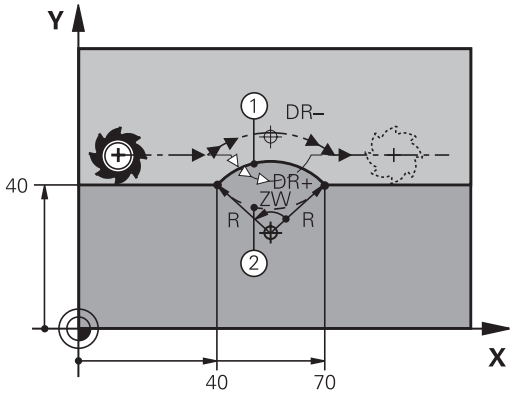

> De afstand tussen start- en eindpunt van de cirkeldiameter mag niet groter zijn dan de cirkeldiameter.
>
> De maximale radius bedraagt 99,9999 m.
>
> Hoekassen A, B en C worden ondersteund.

NC-voorbeeldregels

```
10 L X+40 Y+40 RL F200 M3
11 CR X+70 Y+40 R+20 DR- (BOOG 1)
```

of

```
11 CR X+70 Y+40 R+20 DR+ (BOOG 2)
```

of

```
11 CR X+70 Y+40 R-20 DR- (BOOG 3)
```

of

```
11 CR X+70 Y+40 R-20 DR+ (BOOG 4)
```

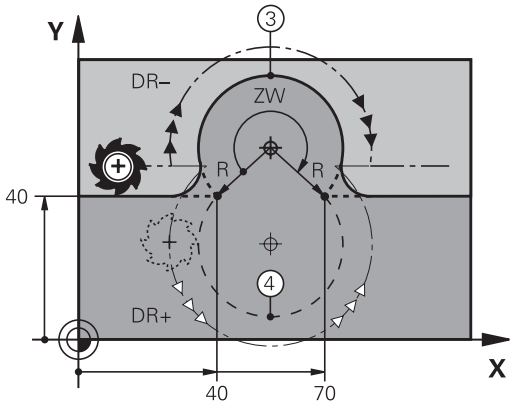

Cirkelbaan CT met tangentiële aansluiting

Het gereedschap verplaatst zich op een cirkelboog die tangentieel op het eerder geprogrammeerde contourelement aansluit.

Een overgang is "tangentieel", wanneer op het snijpunt van de contourelementen geen knik- of hoekpunt ontstaat, d.w.z. dat de contourelementen vloeiend in elkaar overgaan.

Het contourelement waarop de cirkelboog tangentieel aansluit, wordt direct voor de **CT**-regel geprogrammeerd. Hiervoor zijn minstens twee positioneerregels nodig

- **Coördinaten** van het eindpunt van de cirkelboog, indien nodig:
- **Aanzet F**
- **Additionele M-functie**

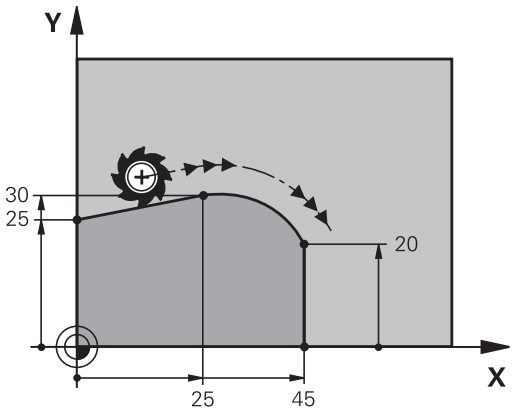

NC-voorbeeldregels

```
7 L X+0 Y+25 RL F300 M3
8 L X+25 Y+30
9 CT X+45 Y+20
10 L Y+0
```

In de **CT**-regel en het daarvoor geprogrammeerde contourelement moeten beide coördinaten van het vlak staan waarin de cirkelboog wordt uitgevoerd!

Voorbeeld: rechteverplaatsing en afkantingen cartesiaans

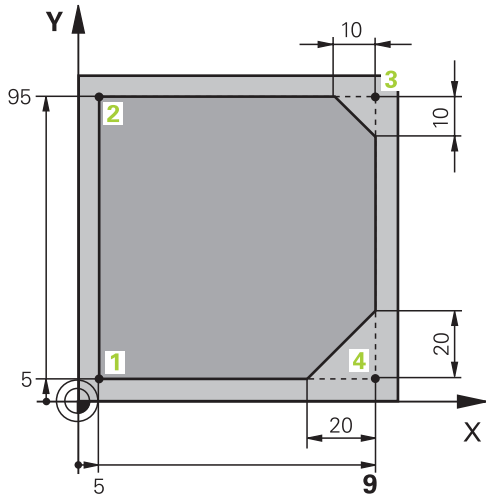

0 BEGIN PGM LINEAR MM	
1 BLK FORM 0.1 Z X+0 Y+0 Z-20	Definitie van het onbewerkte werkstuk voor grafische simulatie van de bewerking
2 BLK FORM 0.2 X+100 Y+100 Z+0	
3 TOOL CALL 1 Z S4000	Gereedschapsoproep met spilas en spiltoerental
4 L Z+250 R0 FMAX	Gereedschap terugtrekken in de spilas met ijlgang FMAX
5 L X-10 Y-10 R0 FMAX	Gereedschap voorpositioneren
6 L Z-5 R0 F1000 M3	Naar bewerkingsdiepte verplaatsen met aanzet F = 1000 mm/min
7 APPR LT X+5 Y+5 LEN10 RL F300	Contour op punt 1 benaderen via een rechte met tangentiële aansluiting
8 L Y+95	Punt 2 benaderen
9 L X+95	Punt 3: eerste rechte voor hoek 3
10 CHF 10	Afkanting met lengte 10 mm programmeren
11 L Y+5	Punt 4: tweede rechte voor hoek 3, eerste rechte voor hoek 4
12 CHF 20	Afkanting met lengte 20 mm programmeren
13 L X+5	Laatste contourpunt 1 benaderen, tweede rechte voor hoek 4
14 DEP LT LEN10 F1000	Contour verlaten via een rechte met tangentiële aansluiting
15 L Z+250 R0 FMAX M2	Gereedschap terugtrekken, einde programma
16 END PGM LINEAR MM	

Voorbeeld: cirkelbeweging cartesiaans

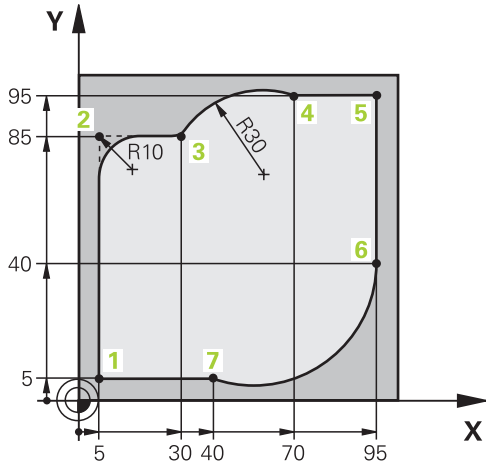

0 BEGIN PGM CIRCULAR MM	
1 BLK FORM 0.1 Z X+0 Y+0 Z-20	Definitie van het onbewerkte werkstuk voor grafische simulatie van de bewerking
2 BLK FORM 0.2 X+100 Y+100 Z+0	
3 TOOL CALL 1 Z S4000	Gereedschapsoproep met spilas en spiltoerental
4 L Z+250 R0 FMAX	Gereedschap terugtrekken in de spilas met ijlgang FMAX
5 L X-10 Y-10 R0 FMAX	Gereedschap voorpositioneren
6 L Z-5 R0 F1000 M3	Naar bewerkingsdiepte verplaatsen met aanzet F = 1000 mm/min
7 APPR LCT X+5 Y+5 R5 RL F300	Contour op punt 1 benaderen via een cirkelbaan met tangentiële aansluiting
8 L X+5 Y+85	Punt 2: eerste rechte voor hoek 2
9 RND R10 F150	Radius met R = 10 mm invoegen, aanzet: 150 mm/min
10 L X+30 Y+85	Punt 3 benaderen: startpunt van de cirkel met CR
11 CR X+70 Y+95 R+30 DR-	Punt 4 benaderen: eindpunt van de cirkel met CR, radius 30 mm
12 L X+95	Punt 5 benaderen
13 L X+95 Y+40	Punt 6 benaderen
14 CT X+40 Y+5	Punt 7 benaderen: eindpunt van de cirkel, cirkelboog met tangentiële aansluiting op punt 6, TNC berekent de radius zelf
15 L X+5	Laatste contourpunt 1 benaderen
16 DEP LCT X-20 Y-20 R5 F1000	Contour verlaten via een cirkelbaan met tangentiële aansluiting
17 L Z+250 R0 FMAX M2	Gereedschap terugtrekken, einde programma
18 END PGM CIRCULAR MM	

Voorbeeld: volledige cirkel cartesiaans

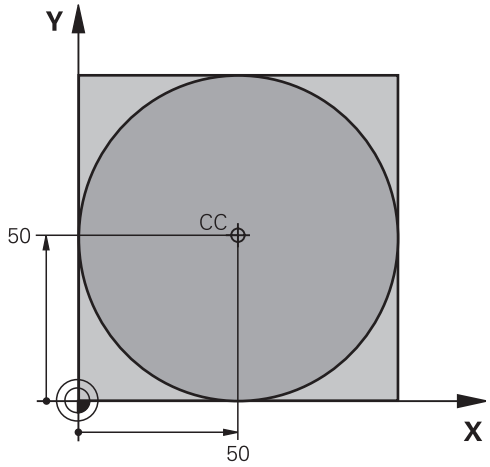

0 BEGIN PGM C-CC MM	
1 BLK FORM 0.1 Z X+0 Y+0 Z-20	Definitie van onbewerkt werkstuk
2 BLK FORM 0.2 X+100 Y+100 Z+0	
3 TOOL CALL 1 Z S3150	Gereedschapsoproep
4 CC X+50 Y+50	Cirkelmiddelpunt definiëren
5 L Z+250 R0 FMAX	Gereedschap terugtrekken
6 L X-40 Y+50 R0 FMAX	Gereedschap voorpositioneren
7 L Z-5 R0 F1000 M3	Naar bewerkingsdiepte verplaatsen
8 APPR LCT X+0 Y+50 R5 RL F300	Startpunt van de cirkel benaderen via een cirkelbaan met tangentiële aansluiting
9 C X+0 DR-	Eindpunt van de cirkel (= startpunt cirkel) benaderen
10 DEP LCT X-40 Y+50 R5 F1000	Contour verlaten via een cirkelbaan met tangentiële aansluiting
11 L Z+250 R0 FMAX M2	Gereedschap terugtrekken, einde programma
12 END PGM C-CC MM	

6.5 Baanbewegingen – poolcoördinaten

Overzicht

Met poolcoördinaten wordt een positie via een hoek **PA** en afstand **PR** t.o.v. een vooraf gedefinieerde pool **CC** vastgelegd.

Poolcoördinaten kunnen goed worden ingezet bij:

- Posities op cirkelbogen
- Productietekeningen met hoekmaten, bijv. bij gatencirkels

Overzicht van de baanfunctie met poolcoördinaten

Functie	Baanfunctietoets	Gereedschaps-verplaatsing	Benodigde gegevens	Bladzijde
Rechte **LP**	L + P	Rechte	Poolradius, poolhoek van het eindpunt van de rechte	219
Cirkelboog **CP**	C + P	Cirkelbaan om cirkelmiddelpunt/pool naar eindpunt van cirkelbaan	Poolhoek van eindpunt cirkel, rotatierichting	220
Cirkelboog **CTP**	CT + P	Cirkelbaan met tangentiële aansluiting op vorig contourelement	Poolradius, poolhoek van eindpunt cirkel	220
Schroeflijn (helix)	C + P	Overlapping van een cirkelbaan met een rechte	Poolradius, poolhoek van eindpunt cirkel, coördinaat eindpunt in de gereedschapsas	221

Oorsprong poolcoördinaten: pool CC

De pool CC kan op een willekeurige plaats in het bewerkingsprogramma worden vastgelegd, voordat de posities door poolcoördinaten worden opgegeven. Handel bij het vastleggen van de pool zoals bij het programmeren van het cirkelmiddelpunt.

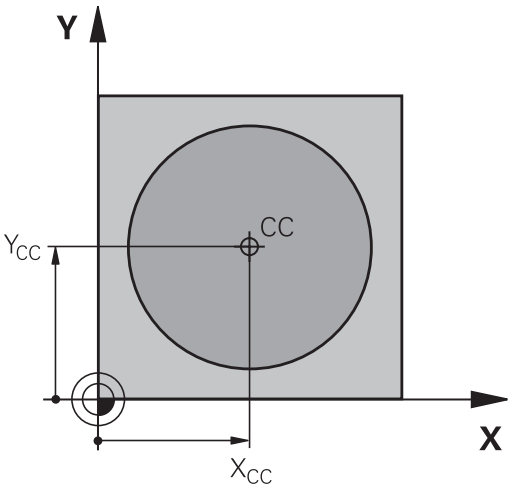

- **Coördinaten**: rechthoekige coördinaten voor de pool invoeren of om de laatst geprogrammeerde positie over te nemen: geen coördinaten invoeren. De pool moet worden vastgelegd voordat er poolcoördinaten worden geprogrammeerd. Programmeer de pool uitsluitend in rechthoekige coördinaten. De pool is actief totdat er een nieuwe pool wordt vastgelegd.

NC-voorbeeldregels

```
12 CC X+45 Y+25
```

Rechte LP

Het gereedschap verplaatst zich via een rechte van zijn actuele positie naar het eindpunt van de rechte. Het startpunt is het eindpunt van de voorafgaande regel.

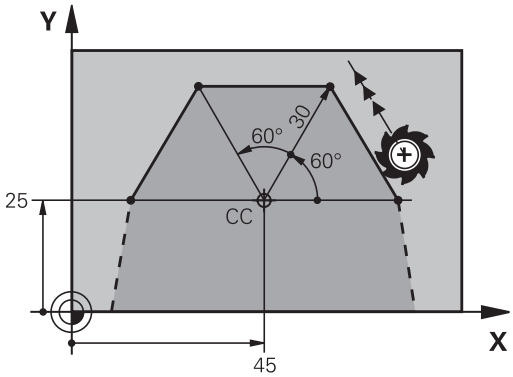

- **Poolcoördinatenradius PR**: afstand tussen het eindpunt van de rechte en pool CC invoeren

- **Poolcoördinatenhoek PA**: hoekpositie van het eindpunt van de rechte tussen –360° en +360°

Het voorteken van **PA** wordt bepaald door de hoekreferentie-as:

- Hoek van de hoekreferentie-as t.o.v. **PR** tegen de klok in: **PA**>0
- Hoek van de hoekreferentie-as t.o.v. **PR** met de klok mee: **PA**<0

NC-voorbeeldregels

```
12 CC X+45 Y+25
13 LP PR+30 PA+0 RR F300 M3
14 LP PA+60
15 LP IPA+60
16 LP PA+180
```

Cirkelbaan CP om pool CC

De poolcoördinatenradius **PR** is tevens radius van de cirkelboog. **PR** wordt door de afstand van het startpunt t.o.v. pool **CC** vastgelegd. De laatst geprogrammeerde gereedschapspositie voor de cirkelbaan is het startpunt van de cirkelbaan.

- **Poolcoördinatenhoek PA**: hoekpositie van het eindpunt van de cirkelbaan tussen –99999,9999° en +99999,9999°
- **Rotatierichting DR**

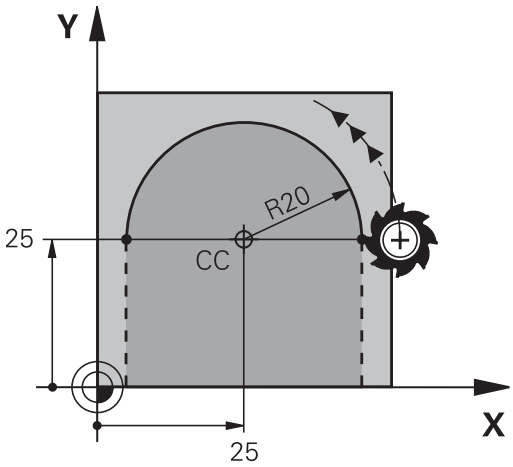

NC-voorbeeldregels

```
18 CC X+25 Y+25
19 LP PR+20 PA+0 RR F250 M3
20 CP PA+180 DR+
```

Bij incrementele coördinaten moet voor DR en PA hetzelfde voorteken worden ingevoerd.

Cirkelbaan CTP met tangentiële aansluiting

Het gereedschap verplaatst zich via een cirkelbaan die tangentieel op een voorafgaand contourelement aansluit.

- **Poolcoördinatenradius PR**: afstand tussen eindpunt cirkelbaan en pool **CC**
- **Poolcoördinatenhoek PA**: hoekpositie van eindpunt cirkelbaan

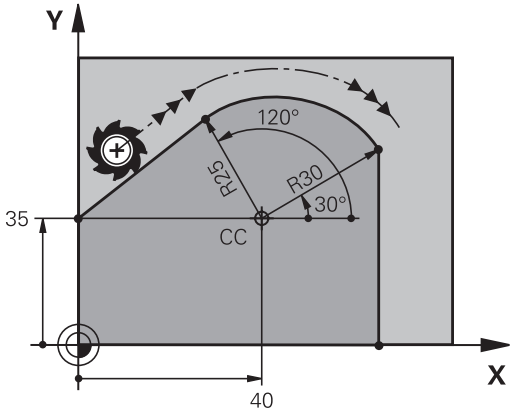

De pool is **niet** het middelpunt van de contourcirkel!

NC-voorbeeldregels

```
12 CC X+40 Y+35
13 L X+0 Y+35 RL F250 M3
14 LP PR+25 PA+120
15 CTP PR+30 PA+30
16 L Y+0
```

Schroeflijn (helix)

Een schroeflijn ontstaat uit de combinatie van een cirkelbeweging en een rechteverplaatsing loodrecht daarop. De cirkelbaan wordt in een hoofdvlak geprogrammeerd.

De baanbewegingen voor de schroeflijn kunnen alleen in poolcoördinaten geprogrammeerd worden.

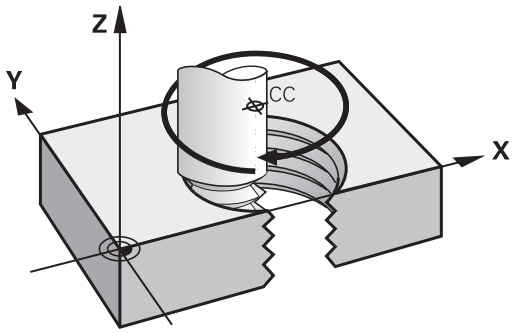

Toepassing

- Binnen- en buitendraad met grotere diameters
- Smeergroeven

Berekening van de schroeflijn

Voor het programmeren moet worden ingevoerd: de totale incrementele hoek waaronder het gereedschap zich op de schroeflijn verplaatst en de totale hoogte van de schroeflijn.

Aantal gangen n:	Aantal gangen inclusief in- en uitloop
Totale hoogte h:	Spoed P x aantal gangen n
Incrementele totale hoek **IPA**:	Aantal gangen x 360° + hoek voor begin van de draad + hoek voor inloop
Startcoördinaat Z:	Spoed P x (aantal gangen inclusief inloop)

Vorm van de schroeflijn

De tabel toont de relatie tussen werkrichting, rotatierichting en radiuscorrectie voor bepaalde baanvormen.

Binnendraad	**Werkrichting**	**Rotatierichting**	**Radiuscorrectie**
rechtse draad	Z+	**DR+**	**RL**
linkse draad	Z+	**DR-**	**RR**
rechtse draad	Z–	**DR-**	**RR**
linkse draad	Z–	**DR+**	**RL**
Buitendraad			
rechtse draad	Z+	**DR+**	**RR**
linkse draad	Z+	**DR-**	**RL**
rechtse draad	Z–	**DR-**	**RL**
linkse draad	Z–	**DR+**	**RR**

Schroeflijn programmeren

Voer de rotatierichting en de totale incrementele hoek **IPA** met hetzelfde voorteken in, anders kan het gereedschap zich langs een verkeerde baan verplaatsen.

Voor de totale hoek **IPA** kan een waarde tussen -99 999,9999° en +99 999,9999° worden ingevoerd.

- **Poolcoördinatenhoek**: totale hoek incrementeel invoeren waaronder het gereedschap zich op de schroeflijn verplaatst. **Na invoer van de hoek wordt de gereedschapsas met een askeuzetoets geselecteerd.**
- **Coördinaat** voor de hoogte van de schroeflijn incrementeel invoeren
- **Rotatierichting DR**
  Schroeflijn met de klok mee: DR–
  Schroeflijn tegen de klok in: DR+
- **Radiuscorrectie** volgens tabel invoeren

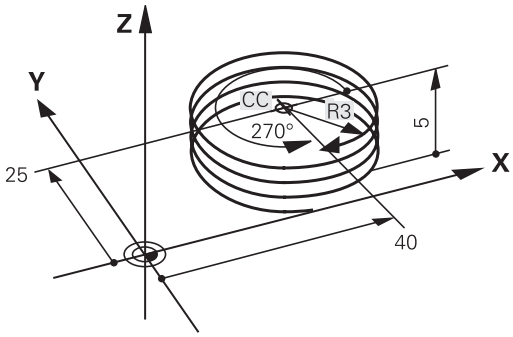

NC-voorbeeldregels: schroefdraad M6 x 1 mm met 5 gangen

```
12 CC X+40 Y+25
13 L Z+0 F100 M3
14 LP PR+3 PA+270 RL F50
15 CP IPA-1800 IZ+5 DR-
```

Voorbeeld: rechteverplaatsing polair

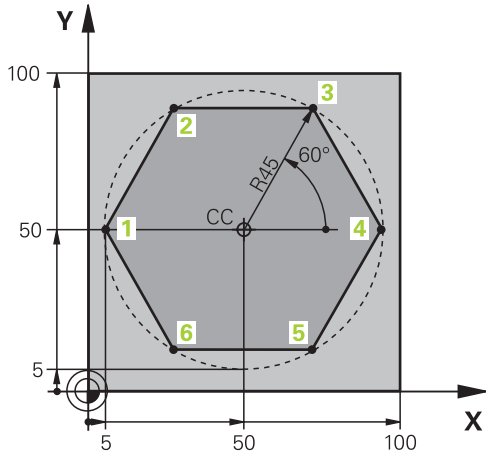

0 BEGIN PGM LINEARPO MM	
1 BLK FORM 0.1 Z X+0 Y+0 Z-20	Definitie van onbewerkt werkstuk
2 BLK FORM 0.2 X+100 Y+100 Z+0	
3 TOOL CALL 1 Z S4000	Gereedschapsoproep
4 CC X+50 Y+50	Referentiepunt voor poolcoördinaten definiëren
5 L Z+250 R0 FMAX	Gereedschap terugtrekken
6 LP PR+60 PA+180 R0 FMAX	Gereedschap voorpositioneren
7 L Z-5 R0 F1000 M3	Naar bewerkingsdiepte verplaatsen
8 APPR PLCT PR+45 PA+180 R5 RL F250	Contour op punt 1 benaderen via een cirkel met tangentiële aansluiting
9 LP PA+120	Punt 2 benaderen
10 LP PA+60	Punt 3 benaderen
11 LP PA+0	Punt 4 benaderen
12 LP PA-60	Punt 5 benaderen
13 LP PA-120	Punt 6 benaderen
14 LP PA+180	Punt 1 benaderen
15 DEP PLCT PR+60 PA+180 R5 F1000	Contour verlaten via een cirkel met tangentiële aansluiting
16 L Z+250 R0 FMAX M2	Gereedschap terugtrekken, einde programma
17 END PGM LINEARPO MM	

Voorbeeld: helix

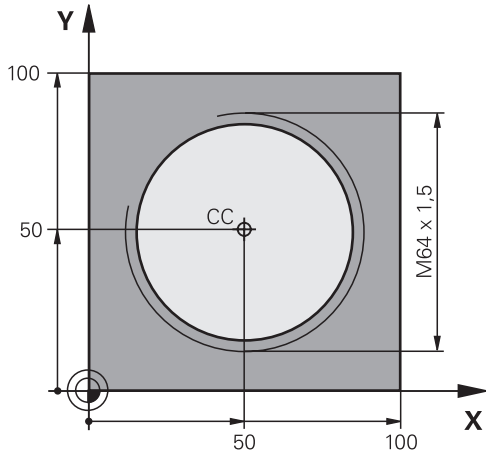

0 BEGIN PGM HELIX MM	
1 BLK FORM 0.1 Z X+0 Y+0 Z-20	Definitie van onbewerkt werkstuk
2 BLK FORM 0.2 X+100 Y+100 Z+0	
3 TOOL CALL 1 Z S1400	Gereedschapsoproep
4 L Z+250 R0 FMAX	Gereedschap terugtrekken
5 L X+50 Y+50 R0 FMAX	Gereedschap voorpositioneren
6 CC	Laatste geprogrammeerde positie als pool overnemen
7 L Z-12,75 R0 F1000 M3	Naar bewerkingsdiepte verplaatsen
8 APPR PCT PR+32 PA-182 CCA180 R+2 RL F100	Contour benaderen via een cirkel met tangentiële aansluiting
9 CP IPA+3240 IZ+13.5 DR+ F200	Helix maken
10 DEP CT CCA180 R+2	Contour verlaten via een cirkel met tangentiële aansluiting
11 L Z+250 R0 FMAX M2	Gereedschap terugtrekken, einde programma
12 END PGM HELIX MM	

6.6 Baanbewegingen – Vrije contourprogrammering FK

Basisprincipes

Productietekeningen waarvan de maatvoering niet op NC is afgestemd, hebben vaak coördinaatgegevens die niet via de grijze dialoogtoetsen kunnen worden ingevoerd. Zo kunnen bijv.

- bekende coördinaten op het contourelement of in de buurt liggen,
- coördinaatgegevens aan een ander contourelement gerelateerd zijn of
- richtingsgegevens en gegevens over contourverloop bekend zijn.

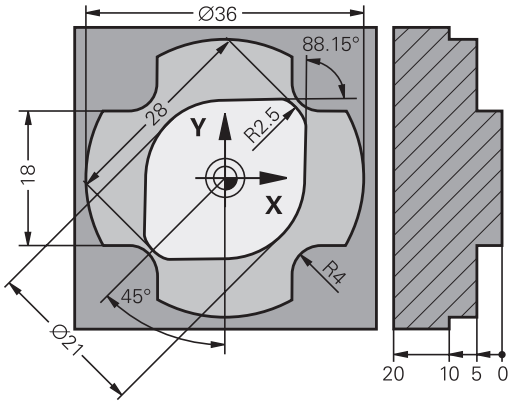

Zulke gegevens worden direct in de vrije contourprogrammering FK geprogrammeerd. De TNC berekent de contour uit de bekende coördinaatgegevens en ondersteunt de programmeerdialoog met de interactieve grafische weergave van de FK-programmering. De afbeelding rechtsboven toont een maatvoering die het eenvoudigst via de FK-programmering kan worden ingevoerd.

Let op de hieronder omschreven voorwaarden voor de FK-programmering

Contourelementen kunnen met de vrije contourprogrammering alleen in het bewerkingsvlak geprogrammeerd worden.

Het bewerkingsvlak van de FK-programmering wordt volgens de onderstaande hiërarchie vastgelegd:

- 1. Door het in een **FPOL**-regel beschreven vlak
- 2. In het Z/X-vlak, als de FK-reeks in de draaimodus wordt uitgevoerd
- 3. Via het in de **TOOL CALL** vastgelegde, gedefinieerde bewerkingsvlak (bijv. **TOOL CALL 1 Z** = X/Y-vlak)
- 4. Als geen van de opties van toepassing is, is het standaardvlak X/Y actief

De weergave van de FK-softkeys is afhankelijk van de spilas in de **BLK FORM**. Als u bijv. in de **BLK FORM** de spilas **Z** invoert, toont de TNC alleen FK-softkeys voor het X/Y-vlak.

Voer voor elk contourelement alle beschikbare gegevens in. Programmeer ook de gegevens in elke regel die u niet wijzigt: niet-geprogrammeerde gegevens gelden als niet bekend!

Q-parameters zijn in alle FK-elementen toegestaan, behalve in elementen met gegevens met verwijzing (bijv. **RX** of **RAN**), dus elementen die gerelateerd zijn aan andere NC-regels.

Wanneer in het programma conventionele en vrije contourprogrammering gecombineerd gebruikt wordt, moet elk FK-contourgedeelte eenduidig bepaald zijn.

De TNC heeft een vast punt nodig van waaruit de berekeningen worden uitgevoerd. Programmeer direct vóór het FK-gedeelte met de grijze dialoogtoetsen een positie die beide coördinaten van het bewerkingsvlak bevat. In deze regel mogen geen Q-parameters geprogrammeerd worden.

Wanneer de eerste regel in het FK-gedeelte een **FCT**- of **FLT**-regel is, dan moeten daarvoor ten minste twee NC-regels via de grijze dialoogtoetsen geprogrammeerd worden, zodat de benaderingsrichting eenduidig bepaald is.

Een FK-gedeelte mag niet direct na een label **LBL** beginnen.

Grafische weergave van de FK-programmering

Om de grafische weergave bij de FK-programmering te kunnen gebruiken, moet de beeldschermindeling PGM + GRAFISCH worden geselecteerd, zie "Programmeren"

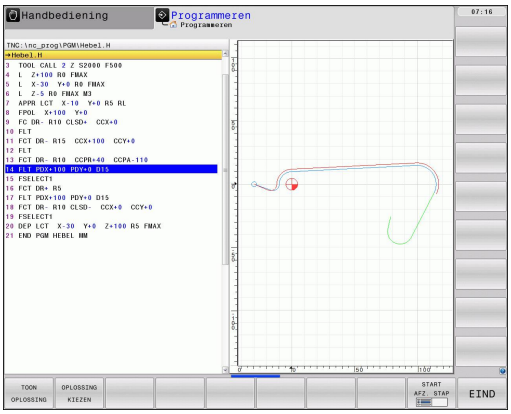

Met onvolledige coördinaatgegevens kan een werkstukcontour vaak niet eenduidig worden vastgelegd. In dit geval toont de TNC de verschillende mogelijkheden in de grafische weergave van de FK-programmering, waaruit de juiste oplossing kan worden geselecteerd. De grafische weergave van de FK-programmering laat de werkstukcontour met verschillende kleuren zien:

blauw: Het contourelement is eenduidig bepaald.

groen: Met de ingevoerde gegevens zijn meerdere oplossingen mogelijk, kies de juiste uit.

rood: De ingevoerde gegevens leggen het contourelement nog niet voldoende vast; voer meer gegevens in.

Wanneer de gegevens tot meerdere oplossingen leiden en het contourelement groen getoond wordt, dan moet de juiste contour als volgt worden geselecteerd:

TOON OPLOSSING

- Softkey TOON OPLOSSING zo vaak indrukken totdat het juiste contourelement getoond wordt. Gebruik de zoomfunctie (2e softkeybalk), indien mogelijke oplossingen in de standaardweergave niet onderscheiden kunnen worden

OPLOSSING KIEZEN

- Het getoonde contourelement komt overeen met de tekening: met softkey OPLOSSING KIEZEN vastleggen

Als een groen weergegeven contour nog niet moet worden vastgelegd, drukt u op de softkey KEUZE BEËINDIGEN, om verder te gaan met de FK-dialoog.

De groen weergegeven contourelementen moeten zo vroeg mogelijk met OPLOSSING KIEZEN worden vastgelegd, om het aantal verschillende oplossingen voor de volgende contourelementen te reduceren.

Uw machinefabrikant kan voor de grafische weergave van de FK-programmering andere kleuren vastleggen.

NC-regels uit een programma dat met PGM CALL wordt opgeroepen, toont de TNC met een andere kleur.

Regelnummers in het grafische venster weergeven

Om regelnummers in het grafisch venster weer te geven:

- Softkey TONEN WEGLATEN REGELNR. op TONEN zetten (softkeybalk 3)

FK-dialoog openen

Na het indrukken van de grijze baanfunctietoets FK toont de TNC softkeys waarmee de FK-dialoog kan worden geopend: zie de onderstaande tabel. Om de softkeys weer te deselecteren, moet de toets FK opnieuw worden ingedrukt.

Wanneer de FK-dialoog met één van deze softkeys geopend wordt, dan toont de TNC meer softkeybalken, waarmee bekende coördinaten ingevoerd en richtingsgegevens en gegevens voor het verloop van de contour gemaakt kunnen worden.

FK-element	Softkey
Rechte met tangentiële aansluiting	FLT
Rechte zonder tangentiële aansluiting	FL
Cirkelboog met tangentiële aansluiting	FCT
Cirkelboog zonder tangentiële aansluiting	FC
Pool voor FK-programmering	FPOL

Pool voor FK-programmering

FK

- Softkeys voor vrije contourprogrammering weergeven: toets FK indrukken

FPOL

- Dialoog voor de definitie van de pool openen: softkey FPOL indrukken. De TNC toont de as-softkeys van het actieve bewerkingsvlak
- Met deze softkeys de poolcoördinaten invoeren

De pool voor de FK-programmering blijft actief totdat u met FPOL een nieuwe definieert.

Rechten vrij programmeren

Rechte zonder tangentiële aansluiting

- Softkeys voor vrije contourprogrammering weergeven: toets FK indrukken

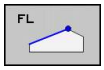

- Dialoog voor vrije rechte openen: softkey FL indrukken. De TNC toont meer softkeys
- Via deze softkeys alle bekende gegevens in de regel invoeren. De grafische weergave van de FK-programmering geeft de geprogrammeerde contour rood weer, totdat er voldoende gegevens ingevoerd zijn. Meerdere oplossingen worden grafisch in de kleur groen weergegeven (zie "Grafische weergave van de FK-programmering", Bladzijde 227)

Rechte met tangentiële aansluiting

Wanneer de rechte tangentieel op een ander contourelement aansluit, wordt de dialoog geopend d.m.v. de softkey FLT:

- Softkeys voor vrije contourprogrammering weergeven: toets FK indrukken

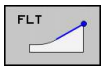

- Dialoog openen: softkey FLT indrukken
- Via de softkeys alle bekende gegevens in de regel invoeren

Cirkelbanen vrij programmeren

Cirkelbaan zonder tangentiële aansluiting

- Softkeys voor vrije contourprogrammering weergeven: toets FK indrukken

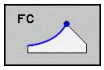

- Dialoog voor vrije cirkelboog openen: softkey FC indrukken; de TNC toont softkeys voor directe gegevens voor de cirkelbaan of gegevens voor het cirkelmiddelpunt
- Via deze softkeys alle bekende gegevens in de regel invoeren: de grafische weergave van de FK-programmering geeft de geprogrammeerde contour rood weer totdat er voldoende gegevens ingevoerd zijn. Meerdere oplossingen worden grafisch in de kleur groen weergegeven (zie "Grafische weergave van de FK-programmering", Bladzijde 227)

Cirkelbaan met tangentiële aansluiting

Wanneer de cirkelbaan tangentieel op een ander contourelement aansluit, wordt de dialoog geopend d.m.v. de softkey FCT:

- Softkeys voor vrije contourprogrammering weergeven: toets FK indrukken

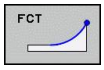

- Dialoog openen: softkey FCT indrukken
- Via de softkeys alle bekende gegevens in de regel invoeren

Invoermogelijkheden

Eindpuntcoördinaten

Bekende gegevens	Softkeys
Rechthoekige coördinaten X en Y	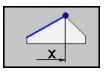 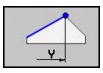
Poolcoördinaten gerelateerd aan FPOL	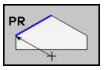 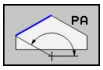

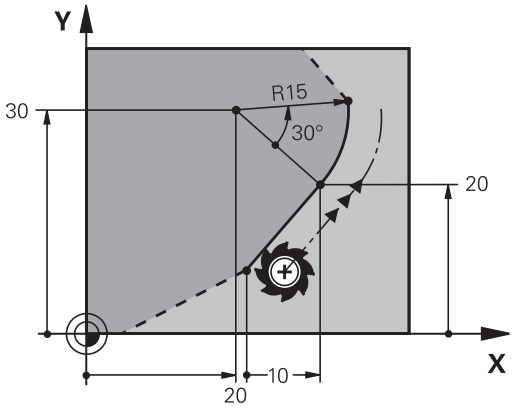

NC-voorbeeldregels

```
7 FPOL X+20 Y+30
8 FL IX+10 Y+20 RR F100
9 FCT PR+15 IPA+30 DR+ R15
```

Richting en lengte van contourelementen

Bekende gegevens	Softkeys
Lengte van de rechten	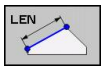
Hellingshoek van de rechten	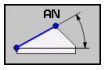
Koordelengte LEN van het cirkelbooggedeelte	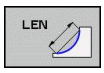
Hellingshoek AN van de intree-raaklijn	
Middelpuntshoek van het cirkelbooggedeelte	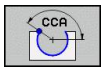

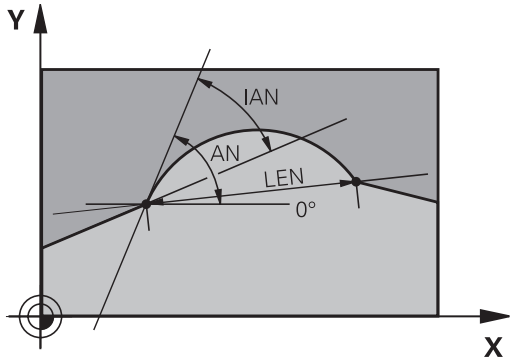

! **Let op: risico voor machine en gereedschap!**
Hellingshoek die u incrementeel (**IAN**) hebt gedefinieerd, relateert de TNC aan de richting van de laatste verplaatsingsregel. Programma's die incrementele hellingshoeken bevatten en op een iTNC 530 of op oudere TNC´s zijn gemaakt, zijn niet compatibel.

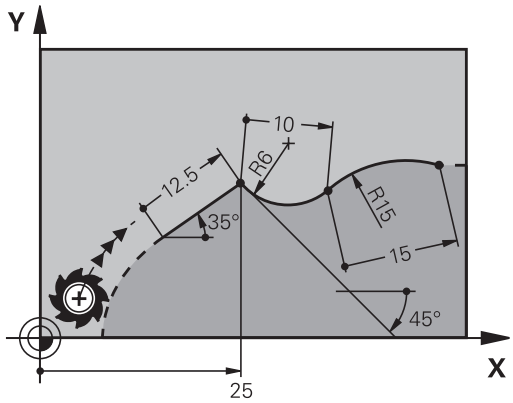

NC-voorbeeldregels

```
27 FLT X+25 LEN 12.5 AN+35 RL F200
28 FC DR+ R6 LEN 10 AN-45
29 FCT DR- R15 LEN 15
```

Cirkelmiddelpunt CC, radius en rotatierichting in de FC-/FCT-regel

Voor vrij programmeerbare cirkelbanen berekent de TNC uit de door u opgegeven gegevens een cirkelmiddelpunt. Hiermee kan ook met FK-programmering een volledige cirkel in een regel worden geprogrammeerd.

Als het cirkelmiddelpunt in poolcoördinaten moet worden gedefinieerd, moet de pool in plaats van met CC met de functie FPOL gedefinieerd worden. FPOL blijft tot en met de volgende regel met FPOL actief en wordt door rechthoekige coördinaten vastgelegd.

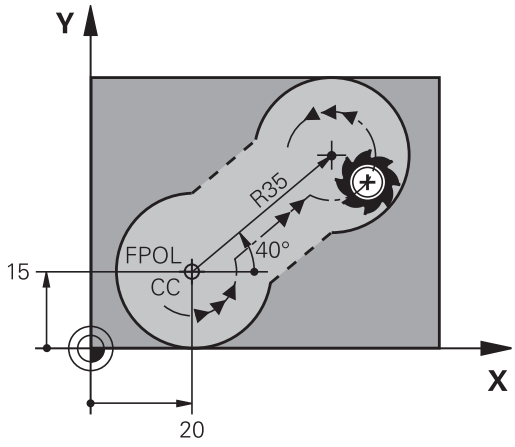

> Een conventioneel geprogrammeerd of een berekend cirkelmiddelpunt is in een nieuw FK-gedeelte niet meer als pool of cirkelmiddelpunt actief: wanneer conventioneel geprogrammeerde poolcoördinaten gerelateerd zijn aan een pool die vooraf in een CC-regel is vastgelegd, dan moet deze pool na het FK-gedeelte opnieuw met een CC-regel worden vastgelegd.

Bekende gegevens	Softkeys	
Middelpunt in rechthoekige coördinaten	CCX	CCY
Middelpunt in poolcoördinaten	CC PR	CC PA
Rotatierichting van de cirkelbaan	DR– DR+	
Radius van de cirkelbaan	R	

NC-voorbeeldregels

```
10 FC CCX+20 CCY+15 DR+ R15
11 FPOL X+20 Y+15
12 FL AN+40
13 FC DR+ R15 CCPR+35 CCPA+40
```

Gesloten contouren

Met de softkey CLSD worden het begin en het einde van een gesloten contour gemarkeerd. Hierdoor wordt voor het laatste contourelement het aantal mogelijke oplossingen gereduceerd.

CLSD wordt additioneel bij een ander contourgegeven in de eerste en laatste regel van een FK-gedeelte ingevoerd.

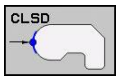

Contourbegin: CLSD+

Contoureinde: CLSD–

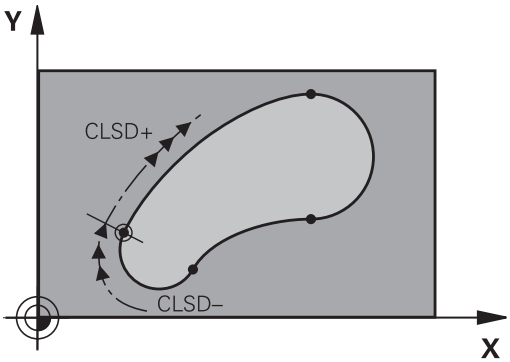

NC-voorbeeldregels

```
12 L X+5 Y+35 RL F500 M3
13 FC DR- R15 CLSD+ CCX+20 CCY+35
...
17 FCT DR- R+15 CLSD-
```

Hulppunten

Zowel voor vrije rechten als voor vrije cirkelbanen kunnen coördinaten voor hulppunten op of naast de contour worden ingevoerd.

Hulppunten op een contour

De hulppunten bevinden zich direct op de rechte resp. op het verlengde van de rechte of direct op de cirkelbaan.

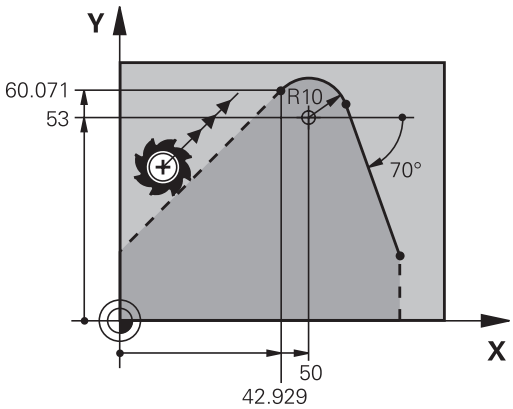

Bekende gegevens	Softkeys		
X-coördinaat van een hulppunt P1 of P2 van een rechte	P1X	P2X	
Y-coördinaat van een hulppunt P1 of P2 van een rechte	P1Y	P2Y	
X-coördinaat van een hulppunt P1, P2 of P3 van een cirkelbaan	P1X	P2X	P3X
Y-coördinaat van een hulppunt P1, P2 of P3 van een cirkelbaan	P1Y	P2Y	P3Y

Hulppunten naast een contour

Bekende gegevens	Softkeys	
X- en Y-coördinaat van hulppunt naast een rechte	PDX	PDY
Afstand van hulppunt tot rechte	D	
X- en Y-coördinaat van een hulppunt naast een cirkelbaan	PDX	PDY
Afstand van hulppunt tot cirkelbaan	D	

NC-voorbeeldregels

```
13 FC DR- R10 P1X+42.929 P1Y+60.071
14 FLT AN-70 PDX+50 PDY+53 D10
```

Gegevens met verwijzing

Gegevens met verwijzing zijn gegevens die aan een ander contourelement zijn gerelateerd. Softkeys en programmawoorden voor **g**egevens met verwijzing beginnen met een **"R"**. De afbeelding rechts toont maatgegevens die als gegevens met verwijzing moeten worden geprogrammeerd.

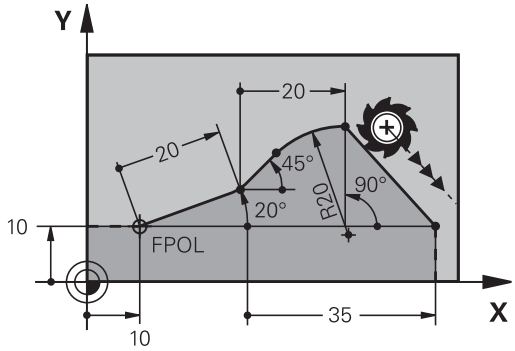

> Coördinaten met verwijzing moeten altijd incrementeel worden ingevoerd. Bovendien moet het regelnummer van het contourelement worden ingevoerd waarnaar verwezen wordt.
>
> Het contourelement waarvan u het regelnummer opgeeft, mag niet meer dan 64 positioneerregels vóór de regel staan waarin de verwijzing wordt geprogrammeerd.
>
> Als een regel gewist wordt waarnaar verwezen is, komt de TNC met een foutmelding. Wijzig het programma voordat u deze regel wist.

Gegevens met verwijzing naar regel N: eindpuntcoördinaten

Bekende gegevens	Softkeys	
Rechthoekige coördinaten gerelateerd aan regel N	RX N...	RY N...
Poolcoördinaten gerelateerd aan regel N	RPR N...	RPA N...

NC-voorbeeldregels

```
12 FPOL X+10 Y+10
13 FL PR+20 PA+20
14 FL AN+45
15 FCT IX+20 DR- R20 CCA+90 RX 13
16 FL IPR+35 PA+0 RPR 13
```

Gegevens met verwijzing naar regel N: richting en afstand van het -contourelement

Bekende gegevens	Softkey
Hoek tussen rechte en ander contourelement resp. tussen intree-raaklijn van cirkelboog en ander contourelement	RAN N...
Rechte parallel aan een ander contourelement	PAR N...
Afstand tussen rechte en parallel contourelement	DP

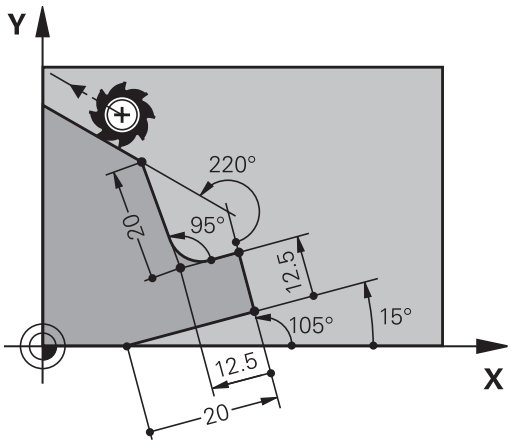

NC-voorbeeldregels

```
17 FL LEN 20 AN+15
18 FL AN+105 LEN 12.5
19 FL PAR 17 DP 12.5
20 FSELECT 2
21 FL LEN 20 IAN+95
22 FL IAN+220 RAN 18
```

Gegevens met verwijzing naar regel N: Cirkelmiddelpunt CC

Bekende gegevens	Softkey	
Rechthoekige coördinaten van het cirkelmiddelpunt gerelateerd aan regel N	RCCX N...	RCCY N...
Poolcoördinaten van het cirkelmiddelpunt gerelateerd aan regel N	RCCPR N...	RCCPA N...

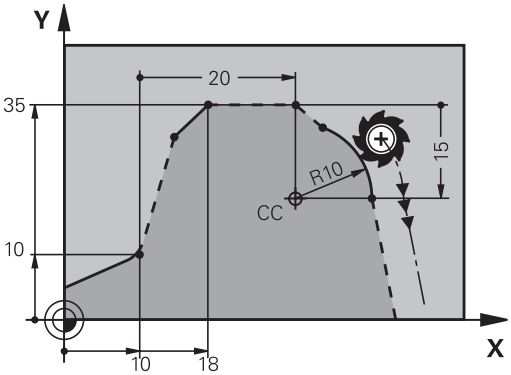

NC-voorbeeldregels

```
12 FL X+10 Y+10 RL
13 FL ...
14 FL X+18 Y+35
15 FL ...
16 FL ...
17 FC DR- R10 CCA+0 ICCX+20 ICCY-15 RCCX12 RCCY14
```

Voorbeeld: FK-programmering 1

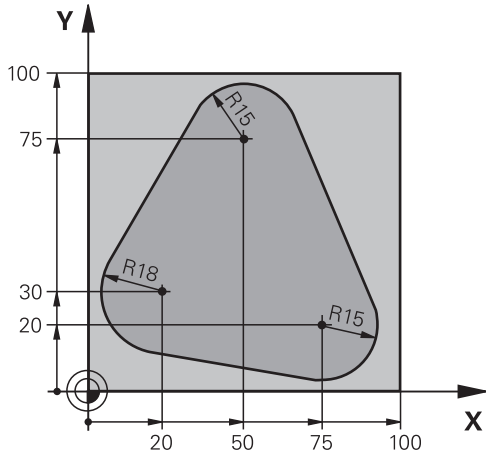

0 BEGIN PGM FK1 MM	
1 BLK FORM 0.1 Z X+0 Y+0 Z-20	Definitie van onbewerkt werkstuk
2 BLK FORM 0.2 X+100 Y+100 Z+0	
3 TOOL CALL 1 Z S500	Gereedschapsoproep
4 L Z+250 R0 FMAX	Gereedschap terugtrekken
5 L X-20 Y+30 R0 FMAX	Gereedschap voorpositioneren
6 L Z-10 R0 F1000 M3	Naar bewerkingsdiepte verplaatsen
7 APPR CT X+2 Y+30 CCA90 R+5 RL F250	Contour benaderen via een cirkel met tangentiële aansluiting
8 FC DR- R18 CLSD+ CCX+20 CCY+30	FK-gedeelte:
9 FLT	Van elk contourelement de bekende gegevens programmeren
10 FCT DR- R15 CCX+50 CCY+75	
11 FLT	
12 FCT DR- R15 CCX+75 CCY+20	
13 FLT	
14 FCT DR- R18 CLSD- CCX+20 CCY+30	
15 DEP CT CCA90 R+5 F1000	Contour verlaten via een cirkel met tangentiële aansluiting
16 L X-30 Y+0 R0 FMAX	
17 L Z+250 R0 FMAX M2	Gereedschap terugtrekken, einde programma
18 END PGM FK1 MM	

Voorbeeld: FK-programmering 2

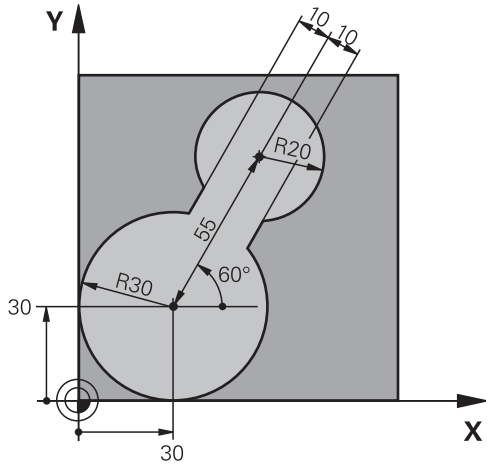

0 BEGIN PGM FK2 MM	
1 BLK FORM 0.1 Z X+0 Y+0 Z-20	Definitie van onbewerkt werkstuk
2 BLK FORM 0.2 X+100 Y+100 Z+0	
3 TOOL CALL 1 Z S4000	Gereedschapsoproep
4 L Z+250 R0 FMAX	Gereedschap terugtrekken
5 L X+30 Y+30 R0 FMAX	Gereedschap voorpositioneren
6 L Z+5 R0 FMAX M3	Gereedschapsas voorpositioneren
7 L Z-5 R0 F100	Naar bewerkingsdiepte verplaatsen
8 APPR LCT X+0 Y+30 R5 RR F350	Contour benaderen via een cirkel met tangentiële aansluiting
9 FPOL X+30 Y+30	FK-gedeelte:
10 FC DR- R30 CCX+30 CCY+30	Van elk contourelement de bekende gegevens programmeren
11 FL AN+60 PDX+30 PDY+30 D10	
12 FSELECT 3	
13 FC DR- R20 CCPR+55 CCPA+60	
14 FSELECT 2	
15 FL AN-120 PDX+30 PDY+30 D10	
16 FSELECT 3	
17 FC X+0 DR- R30 CCX+30 CCY+30	
18 FSELECT 2	
19 DEP LCT X+30 Y+30 R5	Contour verlaten via een cirkel met tangentiële aansluiting
20 L Z+250 R0 FMAX M2	Gereedschap terugtrekken, einde programma
21 END PGM FK2 MM	

Voorbeeld: FK-programmering 3

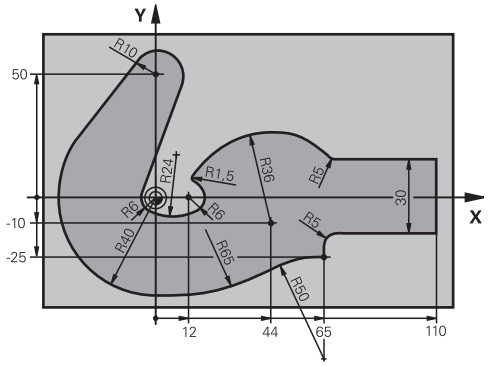

0 BEGIN PGM FK3 MM	
1 BLK FORM 0.1 Z X-45 Y-45 Z-20	Definitie van onbewerkt werkstuk
2 BLK FORM 0.2 X+120 Y+70 Z+0	
3 TOOL CALL 1 Z S4500	Gereedschapsoproep
4 L Z+250 R0 FMAX	Gereedschap terugtrekken
5 L X-70 Y+0 R0 FMAX	Gereedschap voorpositioneren
6 L Z-5 R0 F1000 M3	Naar bewerkingsdiepte verplaatsen
7 APPR CT X-40 Y+0 CCA90 R+5 RL F250	Contour benaderen via een cirkel met tangentiële aansluiting
8 FC DR- R40 CCX+0 CCY+0	FK-gedeelte:
9 FLT	Van elk contourelement de bekende gegevens programmeren
10 FCT DR- R10 CCX+0 CCY+50	
11 FLT	
12 FCT DR+ R6 CCX+0 CCY+0	
13 FCT DR+ R24	
14 FCT DR+ R6 CCX+12 CCY+0	
15 FSELECT 2	
16 FCT DR- R1.5	
17 FCT DR- R36 CCX+44 CCY-10	
18 FSELECT 2	
19 FCT DR+ R5	
20 FLT X+110 Y+15 AN+0	
21 FL AN-90	
22 FL X+65 AN+180 PAR21 DP30	
23 RND R5	
24 FL X+65 Y-25 AN-90	
25 FC DR+ R50 CCX+65 CCY-75	
26 FCT DR- R65	
27 FSELECT 1	
28 FCT Y+0 DR- R40 CCX+0 CCY+0	
29 FSELECT 4	
30 DEP CT CCA90 R+5 F1000	Contour verlaten via een cirkel met tangentiële aansluiting
31 L X-70 R0 FMAX	

32 L Z+250 R0 FMAX M2	Gereedschap terugtrekken, einde programma
33 END PGM FK3 MM	

7

Programmeren: gegevens-overname uit DXF-bestanden of klaartekst-contouren

7.1 DXF-gegevens verwerken (software-optie)

Toepassing

DXF-bestanden die op een CAD-systeem zijn gemaakt, kunnen direct op de TNC worden geopend om daaruit contouren of bewerkingsposities te extraheren en deze als klaartekstdialoogprogramma's of puntenbestanden op te slaan. De bij de contourselectie verkregen klaartekstdialoogprogramma's kunt u ook op oudere TNC-besturingen uitvoeren, omdat de contourprogramma's alleen **L**- en **CC**-/**C**-regels bevatten.

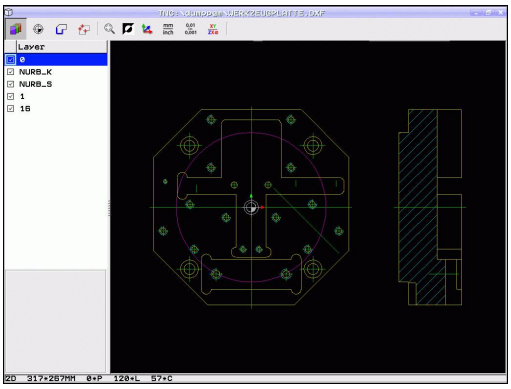

Wanneer u DXF-bestanden in de werkstand **Programmeren** verwerkt, genereert de TNC contourprogramma's standaard met de bestandsextensie **.H** en puntenbestanden met de extensie **.PNT**. Wanneer u DXF-bestanden in de werkstand smarT.NC verwerkt, genereert de TNC contourprogramma's standaard met de bestandsextensie **.HC** en puntenbestanden met de extensie **.HP**. Bij de dialoog voor opslaan kunt u echter het bestandstype vrij selecteren. Bovendien kunt u de geselecteerde contour of de geselecteerde bewerkingsposities ook in het buffergeheugen van de TNC opslaan, om deze aansluitend direct in een NC-programma in te voegen.

Het te verwerken DXF-bestand moet op de harde schijf van de TNC zijn opgeslagen.

Let er vóór het inlezen in de TNC op dat de bestandsnaam van het DXF-bestand geen spaties of niet-toegestane speciale tekens bevat zie "Namen van bestanden", Bladzijde 106.

Het te openen DXF-bestand moet ten minste één layer bevatten.

De TNC ondersteunt het meest gebruikte DXF-formaat R12 (komt overeen met AC1009).

De TNC ondersteunt geen binair DXF-formaat. Let er bij het genereren van het DXF-bestand uit het CAD- of tekenprogramma op dat u het bestand in ASCII-formaat opslaat.

De volgende DXF-elementen kunnen als contour worden geselecteerd:

- LINE (rechte)
- CIRCLE (volledige cirkel)
- ARC (steekcirkel)
- POLYLINE (polylijn)

DXF-bestand openen

- Werkstand Programmeren/bewerken selecteren

- Bestandsbeheer selecteren

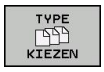

- Softwaremenu voor selectie van de weer te geven bestandstypen selecteren: softkey TYPE KIEZEN indrukken

- Alle DXF-bestanden laten weergeven: softkey TOON DXF indrukken
- Directory selecteren waarin het DXF-bestand is opgeslagen

- Gewenste DXF-bestand kiezen en met de ENT-toets overnemen: de TNC start de DXF-converter en toont de inhoud van het DXF-bestand op het beeldscherm. In het linkervenster toont de TNC de zogenoemde lagen (niveaus), in het rechtervenster de tekening

Werken met de DXF-converter

Om de DXF-converter te kunnen bedienen, hebt u absoluut een muis nodig. Alle bedrijfsmodi en functies, evenals het selecteren van contouren en bewerkingsposities, zijn uitsluitend mogelijk met de muis.

De DXF-converter draait als aparte applicatie op de 3e desktop van de TNC. U kunt daarom met de beeldscherm-omschakeltoets willekeurig omschakelen tussen de machinewerkstanden, de programmeerwerkstanden en de DXF-converter. Dat is met name handig wanneer u contouren of bewerkingsposities door kopiëren via het klembord in een klaartekstprogramma wilt invoegen.

Programmeren: gegevensovername uit DXF-bestanden of klaartekstcontouren

7.1 DXF-gegevens verwerken (software-optie)

Basisinstellingen

De hieronder vermelde basisinstellingen kunt u selecteren via de pictogrammen in de kopbalk. De TNC toont sommige pictogrammen uitsluitend in bepaalde modi.

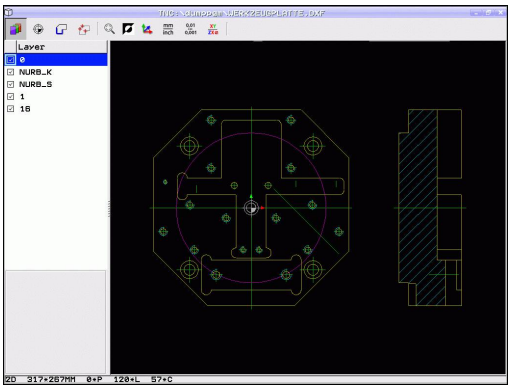

Instelling	Pictogram
Zoomniveau instellen op de grootst mogelijke weergave	
Kleurenschema omschakelen (achtergrondkleur wijzigen)	
Omschakelen tussen 2D- en 3D-modus. Wanneer de 3D-modus actief is, kunt u het beeld met de rechtermuisknop roteren en kantelen	
Maateenheid mm of inch van het DXF-bestand instellen. In deze maateenheid geeft de TNC ook het contourprogramma of de bewerkingsposities uit	mm inch
Resolutie instellen: met de resolutie wordt bepaald met hoeveel decimalen de TNC het contourprogramma moet maken. Basisinstelling: 4 decimalen (komt overeen met een resolutie van 0,1 µm bij een actieve maateenheid in MM)	0,01 ... 0,001

Instelling	Pictogram
Modus contourovername, tolerantie instellen: met de tolerantie wordt bepaald hoe ver aangrenzende contourelementen uit elkaar mogen liggen. Met de tolerantie kunt u onnauwkeurigheden compenseren die bij het maken van de tekening zijn ontstaan. Basisinstelling is afhankelijk van de vergroting van het totale DXF-bestand	
Modus Punten overnemen bij cirkels en steekcirkels: in deze modus wordt vastgelegd of de TNC bij het kiezen van bewerkingsposities met een muisklik het cirkelmiddelpunt direct moet overnemen (UIT) of dat eerst extra cirkelpunten moeten worden weergegeven. ■ UIT Extra cirkelpunten **niet weergeven**, cirkelmiddelpunt direct overnemen, wanneer u een cirkel of een steekcirkel aanklikt ■ AAN Extra cirkelpunten **weergeven**, gewenste cirkelpunt overnemen door opnieuw te klikken	
Modus Punten overnemen: vastleggen of de TNC bij het selecteren van bewerkingsposities de verplaatsing van het gereedschap moet weergeven of niet.	

Bedenk dat u de juiste maateenheid moet instellen, omdat het DXF-bestand deze informatie niet bevat.

Wanneer u programma's voor oudere TNC-besturingen wilt maken, moet u de resolutie beperken tot 3 decimalen. Bovendien moet het commentaar worden verwijderd dat de DXF-converter ook in het contourprogramma uitgeeft.

De TNC toont de actieve basisinstellingen in de voetregel op het beeldscherm.

Programmeren: gegevensovername uit DXF-bestanden of klaartekstcontouren

7.1 DXF-gegevens verwerken (software-optie)

Layer instellen

DXF-bestanden bevatten meestal meerdere layers (niveaus) waarmee de constructeur zijn tekeningen kan organiseren. Met behulp van de layertechniek groepeert de constructeur verschillende soorten elementen, bijv. de eigenlijke werkstukcontour, maatvoeringen, hulp- en constructielijnen, arceringen en teksten.

Om bij de contourselectie zo weinig mogelijk overbodige informatie op het beeldscherm te hebben, kunt u alle overbodige informatie in de layer van het DXF-bestand verbergen.

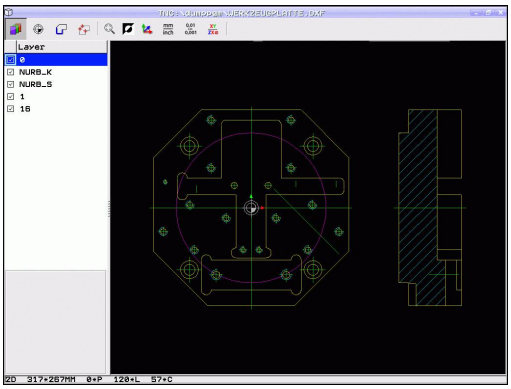

Het te verwerken DXF-bestand moet ten minste één layer bevatten.

U kunt een contour ook selecteren wanneer de constructeur deze in verschillende layers heeft opgeslagen.

- Wanneer deze nog niet actief is, de modus voor het instellen van de laag kiezen: de TNC toont in het linkervenster alle lagen die het actieve DXF-bestand bevat
- Als u een layer wilt verbergen: met de linkermuisknop de gewenste layer selecteren en verbergen door te klikken op het aankruisvakje
- Als u een layer wilt laten weergeven: met de linkermuisknop de gewenste layer selecteren en weer laten weergeven door te klikken op het aankruisvakje

Referentiepunt vastleggen

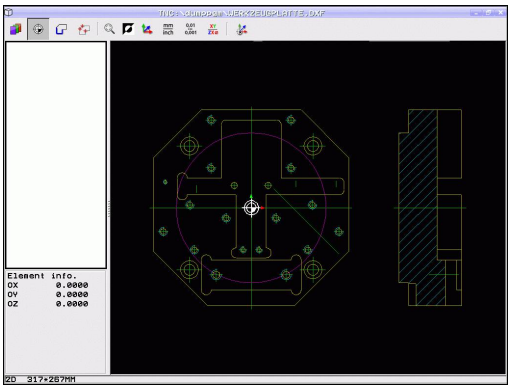

Het nulpunt van de tekening is in het DXF-bestand niet altijd zo gepositioneerd dat het direct als referentiepunt van het werkstuk kan worden gebruikt. De TNC beschikt daarom over een functie waarmee u het nulpunt van de tekening naar een zinvolle positie kunt verschuiven door op een element te klikken.

Het referentiepunt kan op de volgende posities worden gedefinieerd:

- Op het beginpunt, eindpunt of in het midden van een rechte
- Op het begin- of eindpunt van een cirkelboog
- Telkens bij een kwadrantovergang of in het midden van een volledige cirkel
- In het snijpunt van
  - rechte – rechte, ook wanneer het snijpunt in het verlengde van de desbetreffende rechte ligt
  - rechte – cirkelboog
  - rechte – volledige cirkel
  - cirkel – cirkel (ongeacht of het een steekcirkel of volledige cirkel is)

Om een referentiepunt te kunnen vastleggen, moet u gebruikmaken van de touchpad op het TNC-toetsenbord of van een via USB aangesloten muis.

U kunt het referentiepunt ook nog wijzigen wanneer u de contour al hebt geselecteerd. De TNC berekent de werkelijke contourgegevens pas wanneer u de geselecteerde contour in een contourprogramma opslaat.

7.1 DXF-gegevens verwerken (software-optie)

Referentiepunt op een afzonderlijk element selecteren

- Modus voor het vastleggen van het referentiepunt selecteren
- Met de linkermuisknop op het gewenste element klikken waarop u het referentiepunt wilt positioneren: de TNC geeft met een ster aan welke referentiepunten die op het geselecteerde element liggen, kunnen worden geselecteerd
- Op de ster klikken die u als referentiepunt wilt selecteren: de TNC plaatst het referentiepuntsymbool op de geselecteerde positie. Gebruik eventueel de zoomfunctie wanneer het geselecteerde element te klein is

Referentiepunt als snijpunt van twee elementen selecteren

- Modus voor het vastleggen van het referentiepunt selecteren
- Met de linkermuisknop op het eerste element (rechte, volledige cirkel of cirkelboog) klikken: de TNC geeft met een ster aan welke referentiepunten die op het geselecteerde element liggen, kunnen worden geselecteerd
- Met de linkermuisknop op het tweede element (rechte, volledige cirkel of cirkelboog) klikken: de TNC plaatst het referentiepuntsymbool op het snijpunt

De TNC berekent het snijpunt van twee elementen ook wanneer dit in het verlengde van een element ligt.

Wanneer de TNC meerdere snijpunten kan berekenen, kiest de besturing het snijpunt dat het dichtst ligt bij de muisklik van het tweede element.

Wanneer de TNC geen snijpunt kan berekenen, wordt de markering van een reeds gemarkeerd element weer ongedaan gemaakt.

Elementinformatie

De TNC toont linksonder op het beeldscherm hoe ver het door u geselecteerde referentiepunt van het nulpunt op de tekening is verwijderd.

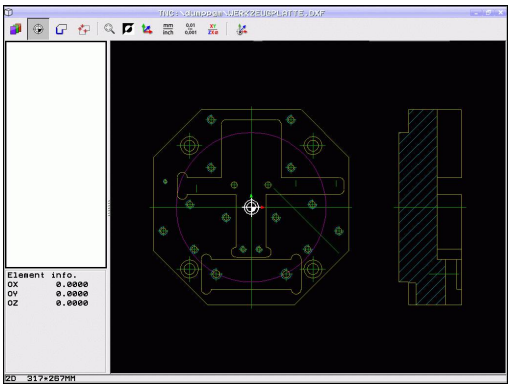

Contour selecteren en opslaan

Om een contour te kunnen selecteren, moet u gebruikmaken van de touchpad op het TNC-toetsenbord of van een via USB aangesloten muis.

Wanneer u het contourprogramma niet in de werkstand gebruikt, moet u de omlooprichting bij de contourselectie zo vastleggen dat deze met de gewenste bewerkingsrichting overeenstemt.

Selecteer het eerste contourelement zodanig dat benaderen zonder botsing mogelijk is.

Gebruik de zoomfunctie als de contourelementen erg dicht bij elkaar liggen.

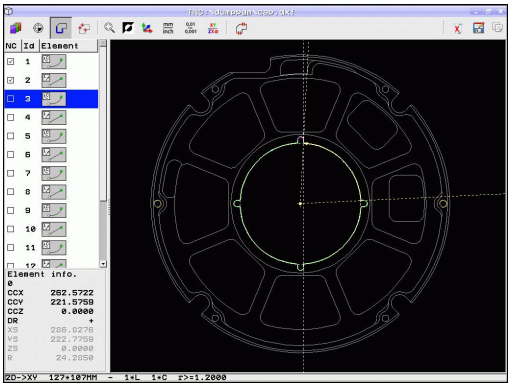

7.1 DXF-gegevens verwerken (software-optie)

- Modus voor het selecteren van de contour selecteren: de TNC verbergt de layers die in het linkervenster worden weergegeven en het rechtervenster is actief voor de contourselectie
- Als u een contourelement wilt selecteren: met de linkermuisknop op het gewenste contourelement klikken. De TNC geeft het geselecteerde contourelement in blauw weer. Tegelijkertijd toont de TNC het geselecteerde element met een symbool (cirkel of rechte) in het linkervenster
- Als u het volgende contourelement wilt selecteren: met de linkermuisknop op het gewenste contourelement klikken. De TNC geeft het geselecteerde contourelement in blauw weer. Wanneer andere contourelementen in de geselecteerde omlooprichting eenduidig selecteerbaar zijn, geeft de TNC deze elementen groen aan. Wanneer u op het laatste groene element klikt, worden alle elementen in het contourprogramma overgenomen. In het linkervenster toont de TNC alle geselecteerde contourelementen. De TNC toont nog groen aangegeven elementen zonder vinkje in de kolom **NC**. Deze elementen slaat de TNC niet op in het contourprogramma. U kunt gemarkeerde elementen ook overnemen door in het linkervenster in het contourprogramma te klikken
- Indien nodig kunt u reeds geselecteerde elementen weer deselecteren als u het element in het rechtervenster opnieuw aanklikt, waarbij u echter bovendien de CTRL-toets ingedrukt moet houden. Door te klikken op het prullenmandsymbool kunt u alle geselecteerde elementen deselecteren

Wanneer u polylijnen hebt geselecteerd, toont de TNC in het linkervenster een tweedelig ID-nummer. Het eerste getal betreft het volgnummer van het contourelement, het tweede getal betreft het uit het DXF-bestand afkomstige elementnummer van de desbetreffende polylijn.

- Geselecteerde contourelementen in het buffergeheugen van de TNC opslaan, om de contour aansluitend in een klaartekstdialoogprogramma te kunnen invoegen, of

- Geselecteerde contourelementen in een klaartekstdialoogprogramma opslaan: de TNC toont een apart venster waarin u de doeldirectory en een willekeurige bestandsnaam kunt invoeren. Basisinstelling: naam van het DXF-bestand. Wanneer de DXF-bestandsnaam trema's of spaties bevat, vervangt de TNC deze tekens door een underscore. Als alternatief kunt u ook het bestandstype selecteren: klaartekstdialoogprogramma (**.H**) of contourbeschrijving (**.HC**)

- Invoer bevestigen: de TNC slaat het contourprogramma op in de geselecteerde directory

- Indien u nog andere contouren wilt selecteren: op het pictogram 'Gesel. elementen annuleren' drukken en de volgende contour op de hierboven beschreven wijzen selecteren

De TNC geeft twee definities van het onbewerkte werkstuk () ook in het contourprogramma uit. De eerste definitie bevat de afmetingen van het gehele DXF-bestand, de tweede en dus - de eerste actieve definitie - bevat de geselecteerde contourelementen, zodat er een optimale grootte van het onbewerkte werkstuk ontstaat.

De TNC slaat alleen de elementen op die ook werkelijk geselecteerd zijn (blauw gemarkeerde elementen), dus van een vinkje in het linkervenster zijn voorzien.

Programmeren: gegevensovername uit DXF-bestanden of klaartekstcontouren

7.1 DXF-gegevens verwerken (software-optie)

Contourelementen opdelen, verlengen, verkorten

Wanneer te selecteren contourelementen in de tekening stomp tegen elkaar komen, moet u het desbetreffende contourelement eerst delen. Deze functie is automatisch beschikbaar wanneer u zich in de modus voor het selecteren van een contour bevindt.

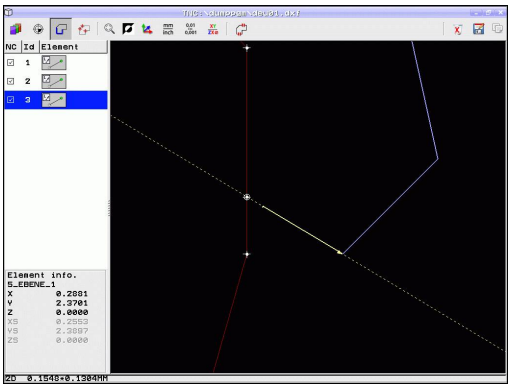

Ga als volgt te werk:

- Het stomp aangrenzende contourelement is geselecteerd, dus blauw gemarkeerd
- Op het op te delen contourelement klikken: de TNC toont het snijpunt door een ster met cirkel en de selecteerbare eindpunten door een enkele ster
- Met ingedrukte CTRL-toets op het snijpunt klikken: de TNC deelt het contourelement op het snijpunt en verbergt de punten weer. De TNC verlengt of verkort eventueel het stomp aangrenzende contourelement tot aan het snijpunt van beide elementen
- Opnieuw op het opgedeelde contourelement klikken: de TNC toont de snij- en eindpunten weer
- Op het gewenste eindpunt klikken: de TNC markeert het nu opgedeelde element blauw
- Volgende contourelement selecteren

Wanneer het te verlengen/verkorten contourelement een rechte is, verlengt/verkort de TNC het contourelement lineair. Wanneer het te verlengen/verkorten contourelement een cirkelboog is, verlengt/verkort de TNC de cirkelboog cirkelvormig.

Om deze functies te kunnen gebruiken, moeten er minstens twee contourelementen al zijn geselecteerd, zodat de richting eenduidig kan worden bepaald.

Elementinformatie

De TNC toont linksonder op het beeldscherm diverse gegevens van het contourelement dat u het laatst in het linker- of rechtervenster met een muisklik hebt geselecteerd.

- Eindpunt van de rechte en bovendien, grijs weergegeven, het startpunt van de rechte
- Cirkel, steekcirkel, cirkelmiddelpunt, eindpunt van de cirkel en rotatierichting. Bovendien, in een grijstint, het startpunt en de radius van de cirkel

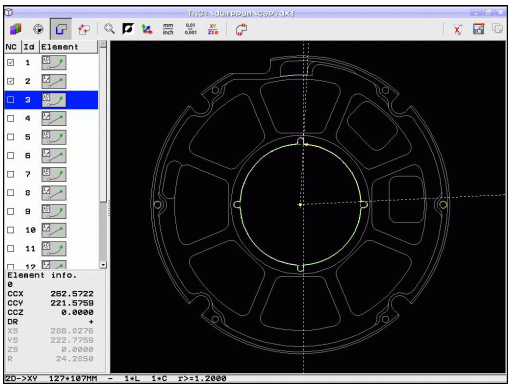

Bewerkingsposities selecteren en opslaan

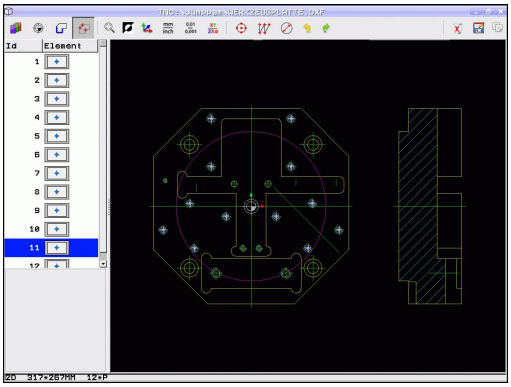

Om bewerkingsposities te kunnen selecteren, moet u gebruikmaken van de touchpad op het TNC-toetsenbord of van een via USB aangesloten muis.

Gebruik de zoomfunctie als de te selecteren posities erg dicht bij elkaar liggen.

Eventueel basisinstelling zo selecteren dat de TNC gereedschapsbanen weergeeft, zie "Basisinstellingen", Bladzijde 246.

Bewerkingsposities kunnen op drie manieren worden geselecteerd:

- Afzonderlijke selectie: u selecteert de gewenste bewerkingspositie door middel van afzonderlijke muisklikken (zie "Afzonderlijke selectie", Bladzijde 256)
- Snelkeuze van boorposities via muisbereik: U selecteert door het trekken van een kader met de muis alle hierin aanwezige boorposities ("Snelle selectie van boorposities via muisgedeelte").
- Snelkeuze van boorposities via diameter-invoer: u selecteert via invoer van een boringsdiameter alle in het DFX-bestand aanwezige boorposities met deze diameter ("Snelle selectie van boorposities via diameterinvoer").

7.1 DXF-gegevens verwerken (software-optie)

Afzonderlijke selectie

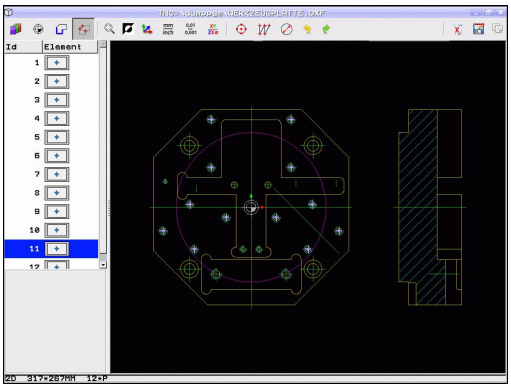

- Modus voor het selecteren van de bewerkingspositie selecteren: de TNC verbergt de in het linkervenster weergegeven layers, en het rechtervenster is voor de positieselectie actief
- Als u een bewerkingspositie wilt selecteren: met de linkermuistoets op het gewenste element klikken: de TNC geeft met een ster aan welke bewerkingsposities die op het geselecteerde element liggen, kunnen worden geselecteerd. Op een van de sterren klikken: de TNC neemt de geselecteerde positie in het linkervenster over (weergeven van een puntsymbool). Wanneer u op een cirkel klikt, neemt de TNC het cirkelmiddelpunt direct als bewerkingspositie over
- Indien nodig kunt u reeds geselecteerde elementen weer deselecteren als u het element in het rechtervenster opnieuw aanklikt, waarbij u echter bovendien de CTRL-toets ingedrukt moet houden (binnen de markering aanklikken)
- Wanneer u de bewerkingspositie door het snijden van twee elementen wilt bepalen, moet met de linkermuisknop op het eerste element worden geklikt: de TNC geeft met een ster aan welke bewerkingsposities geselecteerd kunnen worden
- Met de linkermuisknop op het tweede element (rechte, volledige cirkel of cirkelboog) klikken: de TNC neemt het snijpunt van de elementen in het linkervenster over (weergeven van een puntsymbool)

- Geselecteerde bewerkingsposities in het buffergeheugen van de TNC opslaan, om deze dan aansluitend als positioneerregel met cyclusoproep in een klaartekstdialoogprogramma te kunnen invoegen, of

- Geselecteerde bewerkingsposities in een puntenbestand opslaan: de TNC toont een apart venster waarin u de doeldirectory en een willekeurige bestandsnaam kunt invoeren. Basisinstelling: naam van het DXF-bestand. Wanneer de DXF-bestandsnaam trema's of spaties bevat, vervangt de TNC deze tekens door een underscore. Als alternatief kunt u ook het bestandstype selecteren: puntentabel (**.PNT**), patroongeneratortabel (**.HP**) of klaartekstdialoogprogramma (**.H**). Wanneer u de bewerkingsposities in een klaartekstdialoogprogramma opslaat, genereert de TNC voor elke bewerkingspositie een aparte lineaire regel met cyclusoproep (**L X... Y... M99**). Dit programma kunt u ook naar oude TNC-besturingen overzetten en daar uitvoeren.

- Invoer bevestigen: de TNC slaat het contourprogramma op in de directory waarin ook het DXF-bestand is opgeslagen

- Wanneer u nog meer bewerkingsposities wilt selecteren om deze in een ander bestand op te slaan: op het pictogram 'Gesel. elementen annuleren' drukken en op de hierboven beschreven wijzen selecteren

Snelle selectie van boorposities via muisgedeelte

- Modus voor het selecteren van de bewerkingspositie selecteren: de TNC verbergt de in het linkervenster weergegeven layers, en het rechtervenster is voor de positieselectie actief

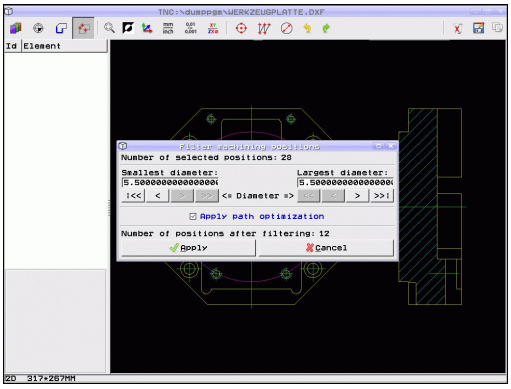

- Shift-toets op het toetsenbord indrukken en met de linkermuistoets een kader trekken waarin de TNC alle aanwezig cirkelmiddelpunten als boorposities moet overnemen: de TNC toont vervolgens een venster waarin de boringen op grootte kunnen worden gefilterd
- Filterinstellingen uitvoeren zie "" en met knop **Toepassen** bevestigen: de TNC neemt de geselecteerde posities in het linkervenster over (weergeven van een puntsymbool)
- Indien nodig kunt u reeds geselecteerde elementen weer deselecteren door nogmaals een kader te trekken, waarbij u echter bovendien de CTRL-toets ingedrukt houdt

- Geselecteerde bewerkingsposities in het buffergeheugen van de TNC opslaan, om deze dan aansluitend als positioneerregel met cyclusoproep in een klaartekstdialoogprogramma te kunnen invoegen, of

- Geselecteerde bewerkingsposities in een puntenbestand opslaan: de TNC toont een apart venster waarin u de doeldirectory en een willekeurige bestandsnaam kunt invoeren. Basisinstelling: naam van het DXF-bestand. Wanneer de DXF-bestandsnaam trema's of spaties bevat, vervangt de TNC deze tekens door een underscore. Als alternatief kunt u ook het bestandstype selecteren: puntentabel (**.PNT**), patroongeneratortabel (**.HP**) of klaartekstdialoogprogramma (**.H**). Wanneer u de bewerkingsposities in een klaartekstdialoogprogramma opslaat, genereert de TNC voor elke bewerkingspositie een aparte lineaire regel met cyclusoproep (**L X... Y... M99**). Dit programma kunt u ook naar oude TNC-besturingen overzetten en daar uitvoeren.

- Invoer bevestigen: de TNC slaat het contourprogramma op in de directory waarin ook het DXF-bestand is opgeslagen

- Wanneer u nog meer bewerkingsposities wilt selecteren om deze in een ander bestand op te slaan: op het pictogram 'Gesel. elementen annuleren' drukken en op de hierboven beschreven wijzen selecteren

Snelle selectie van boorposities via diameterinvoer

- Modus voor het selecteren van de bewerkingspositie selecteren: de TNC verbergt de in het linkervenster weergegeven layers, en het rechtervenster is voor de positieselectie actief

- Dialoogvenster voor diameterinvoer openen: de TNC toont een apart venster waarin u een willekeurige diameter kunt invoeren

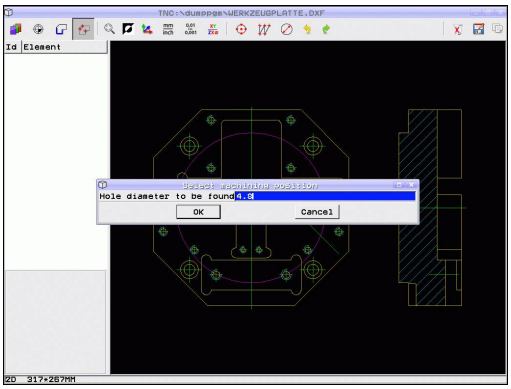

- Gewenste diameter invoeren en met de ENT-toets bevestigen: De TNC zoekt in het DXF-bestand naar de ingevoerde diameter en toont vervolgens een venster waarin de diameter is geselecteerd die de door u ingevoerde diameter het dichtst benadert. Bovendien kunt u de boringen achteraf op grootte filteren
- Eventueel filterinstellingen uitvoeren zie "" en met knop **Toepassen** bevestigen: de TNC neemt de geselecteerde posities in het linkervenster over (weergeven van een puntsymbool)
- Indien nodig kunt u reeds geselecteerde elementen weer deselecteren door nogmaals een kader te trekken, waarbij u echter bovendien de CTRL-toets ingedrukt houdt

- Geselecteerde bewerkingsposities in het buffergeheugen van de TNC opslaan, om deze dan aansluitend als positioneerregel met cyclusoproep in een klaartekstdialoogprogramma te kunnen invoegen, of

- Geselecteerde bewerkingsposities in een puntenbestand opslaan: de TNC toont een apart venster waarin u de doeldirectory en een willekeurige bestandsnaam kunt invoeren. Basisinstelling: naam van het DXF-bestand. Wanneer de DXF-bestandsnaam trema's of spaties bevat, vervangt de TNC deze tekens door een underscore. Als alternatief kunt u ook het bestandstype selecteren: puntentabel (**.PNT**), patroongeneratortabel (**.HP**) of klaartekstdialoogprogramma (**.H**). Wanneer u de bewerkingsposities in een klaartekstdialoogprogramma opslaat, genereert de TNC voor elke bewerkingspositie een aparte lineaire regel met cyclusoproep (**L X... Y... M99**). Dit programma kunt u ook naar oude TNC-besturingen overzetten en daar uitvoeren.

- Invoer bevestigen: de TNC slaat het contourprogramma op in de directory waarin ook het DXF-bestand is opgeslagen

- Wanneer u nog meer bewerkingsposities wilt selecteren om deze in een ander bestand op te slaan: op het pictogram 'Gesel. elementen annuleren' drukken en op de hierboven beschreven wijzen selecteren

Filterinstellingen

Nadat u via de snelkeuze boorposities hebt geselecteerd, toont de TNC een apart venster waarin links de kleinste en rechts de grootste gevonden boringsdiameter wordt weergegeven. Met de knoppen onder de diameterweergave kunt u in het linkergedeelte de kleinste en in het rechtergedeelte de grootste diameter zo instellen, dat u de gewenste boringsdiameter kunt overnemen.

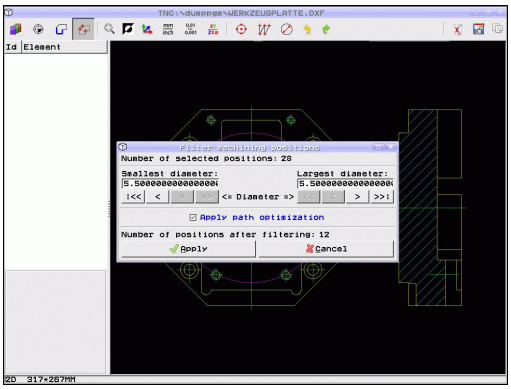

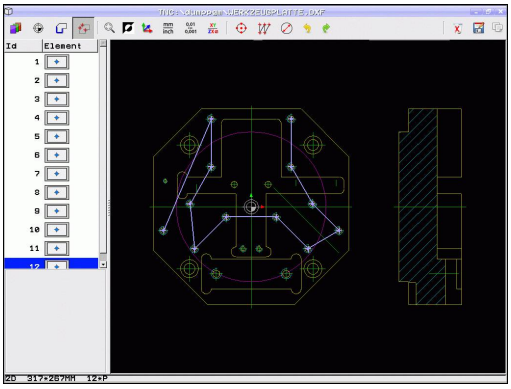

De volgende knoppen zijn beschikbaar:

Filterinstelling kleinste diameter	Pictogram
Kleinste gevonden diameter weergeven (basisinstelling)	I<<
Eerstvolgende kleinere gevonden diameter weergeven	<
Eerstvolgende grotere gevonden diameter weergeven	>
Grootste gevonden diameter weergeven. De TNC stelt het filter voor de kleinste diameter in op de waarde die is ingesteld voor de grootste diameter	>>

Filterinstelling grootste diameter	Pictogram
Kleinste gevonden diameter weergeven. De TNC stelt het filter voor de grootste diameter in op de waarde die is ingesteld voor de kleinste diameter	<<
Eerstvolgende kleinere gevonden diameter weergeven	<
Eerstvolgende grotere gevonden diameter weergeven	>
Grootste gevonden diameter weergeven (basisinstelling)	>>I

Met de optie **Baanoptimalisatie toepassen** (basisinstelling is Baanoptimalisatie toepassen) sorteert de TNC de geselecteerde bewerkingsposities zo, dat mogelijk geen onnodige loze slagen ontstaan. De gereedschapsbaan kan worden weergegeven via het pictogram 'Gereedschapsbaan weergeven', zie "Basisinstellingen", Bladzijde 246.

Programmeren: gegevensovername uit DXF-bestanden of klaartekstcontouren

7.1 DXF-gegevens verwerken (software-optie)

Elementinformatie

De TNC toont linksonder op het beeldscherm de coördinaten van de bewerkingspositie die u het laatst in het linker- of rechtervenster met een muisklik hebt geselecteerd.

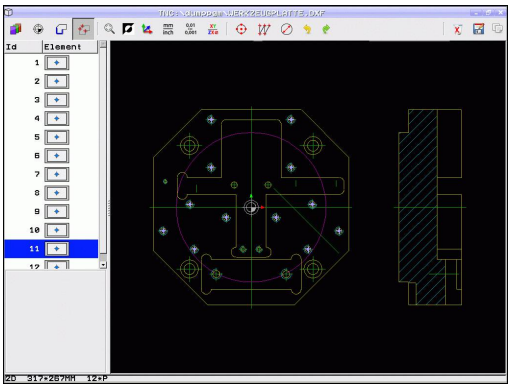

Acties ongedaan maken

U kunt de laatste vier acties die u in de werkstand voor het selecteren van bewerkingsposities hebt uitgevoerd, ongedaan maken. Hiervoor zijn de volgende pictogrammen beschikbaar:

Functie	Pictogram
Laatst uitgevoerde actie ongedaan maken	
Laatst uitgevoerde actie herhalen	

Muisfuncties

Met de muis kunt u als volgt vergroten en verkleinen:

- Zoomgebied vastleggen en met ingedrukte linkermuisknop opentrekken
- Als u een muis met wieltje gebruikt, kunt u in- en uitzoomen door aan het wieltje te draaien. Het zoomcentrum bevindt zich op de plaats waar de cursor op dat moment staat.
- Door één keer te klikken op het loeppictogram of door met de rechtermuisknop te dubbelklikken, zet u het beeld weer terug naar de uitgangspositie.

Het huidige beeld kunt u verplaatsen door de middelste muisknop ingedrukt te houden.

Wanneer de 3D-modus actief is, kunt u het beeld roteren en kantelen door de rechtermuisknop ingedrukt te houden.

8

Programmeren: subprogramma's en herhalingen van programmadelen

8.1 Subprogramma's en herhalingen van programmadelen markeren

Eenmaal geprogrammeerde bewerkingsstappen kunnen met subprogramma's en herhalingen van programmadelen herhaaldelijk uitgevoerd worden.

Label

Subprogramma's en herhalingen van programmadelen beginnen in het bewerkingsprogramma met het label **LBL**, een afkorting van LABEL (Engelse term voor merkteken, markering).

LABELS worden aangeduid met een nummer tussen 1 en 999 of met een door u te definiëren naam. Elk LABEL-nummer resp. elke LABEL-naam mag in het programma slechts eenmaal toegekend worden met de toets LABEL SET. Het aantal LABEL-namen dat kan worden ingevoerd, wordt uitsluitend door het interne geheugen begrensd.

Gebruik een labelnummer of een labelnaam niet meerdere malen!

Label 0 (**LBL 0**) markeert het einde van een subprogramma en mag derhalve willekeurig vaak worden toegepast.

8.2 Subprogramma's

Werkwijze

1 De TNC voert het bewerkingsprogramma tot aan de oproep van een subprogramma **CALL LBL** uit
2 Vanaf deze plaats werkt de TNC het opgeroepen subprogramma t/m het einde van het subprogramma **LBL 0** af
3 Vervolgens gaat de TNC door met het bewerkingsprogramma vanaf de regel die op de subprogramma-oproep **CALL LBL** volgt

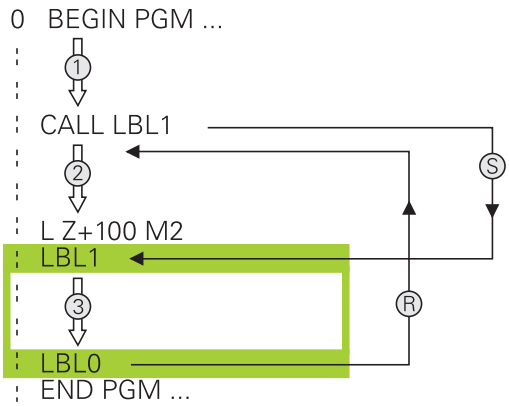

Programmeeraanwijzingen

- Een hoofdprogramma kan max. 254 subprogramma's bevatten
- Subprogramma's kunnen in willekeurige volgorde willekeurig vaak opgeroepen worden
- Een subprogramma mag zichzelf niet oproepen
- Subprogramma's moeten aan het einde van het hoofdprogramma (na de regel met M2 resp. M30) geprogrammeerd worden
- Wanneer subprogramma's in het bewerkingsprogramma vóór de regel met M2 of M30 staan, worden zij zonder oproep minstens eenmaal uitgevoerd

Subprogramma programmeren

LBL SET

- Begin markeren: toets LBL SET indrukken
- Nummer van subprogramma invoeren. Wanneer u LABEL-namen wilt gebruiken: softkey LBL-NAAM indrukken, om naar tekstinvoer om te schakelen
- Einde markeren: toets LBL SET indrukken en LABEL-nummer "0" invoeren

Subprogramma oproepen

LBL CALL

- Subprogramma oproepen: Toets LBL CALL indrukken
- **Labelnummer**: label-nummer van het op te roepen subprogramma invoeren. Wanneer u LABEL-namen wilt gebruiken: softkey LBL-NAAM indrukken, om naar tekstinvoer om te schakelen. Wanneer u het nummer van een stringparameter als doeladres wilt invoeren: softkey QS indrukken. De TNC springt dan naar de labelnaam die in de gedefinieerde stringparameter is aangegeven
- **Herhalingen REP**: dialoog met toets NO ENT overslaan. Herhalingen REP alleen bij herhalingen van programmadelen toepassen

CALL LBL 0 is niet toegestaan, omdat dit toegepast wordt voor het oproepen van het einde van het subprogramma.

8.3 Herhalingen van programmadelen

Label LBL

Herhalingen van programmadelen beginnen met het label **LBL**. Een herhaling van een programmadeel wordt met **CALL LBL n REPn** afgesloten.

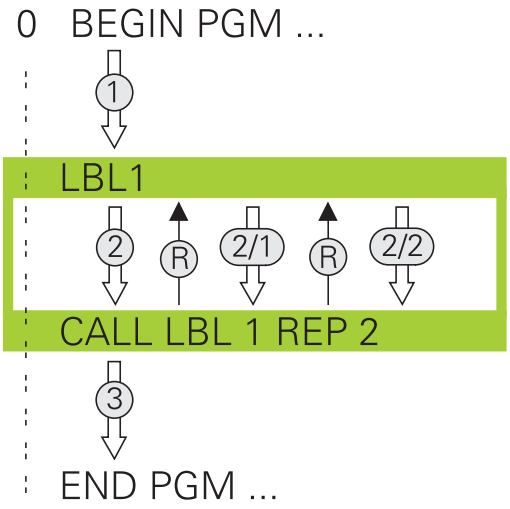

Werkwijze

1 De TNC voert het bewerkingsprogramma tot het einde van het programmadeel (**CALL LBL n REPn**) uit
2 Vervolgens herhaalt de TNC het programmadeel tussen het opgeroepen LABEL en de labeloproep **CALL LBL n REPn** net zo vaak als onder **REP** is aangegeven
3 Vervolgens werkt de TNC het bewerkingsprogramma verder af

Programmeeraanwijzingen

- Een programmadeel kan max. 65 534 keer na elkaar herhaald worden
- Programmadelen worden door de TNC altijd eenmaal vaker uitgevoerd dan het aantal herhalingen dat geprogrammeerd is

Herhaling van programmadeel programmeren

LBL SET

- Begin markeren: toets LBL SET indrukken en LABEL-nummer invoeren voor het programmadeel dat herhaald moet worden. Wanneer u LABEL-namen wilt gebruiken: softkey LBL-NAAM indrukken, om naar tekstinvoer om te schakelen
- Programmadeel invoeren

Herhaling van een programmadeel oproepen

LBL CALL

- Toets LBL CALL indrukken
- **Subprog./herhaling oproepen**: labelnummer voor het te herhalen programmadeel invoeren en met de ENT-toets bevestigen. Wanneer u LABEL-namen wilt gebruiken: toets " indrukken om naar tekstinvoer te gaan. Wanneer u het nummer van een stringparameter als doeladres wilt invoeren: softkey QS indrukken. De TNC springt dan naar de labelnaam die in de gedefinieerde stringparameter is aangegeven
- **Herhaling REP**: aantal herhalingen invoeren en met de ENT-toets bevestigen

8.4 Willekeurig programma als subprogramma

Werkwijze

Wanneer u variabele programma-oproepen in combinatie met stringparameters wilt programmeren, gebruikt u de functie SEL PGM.

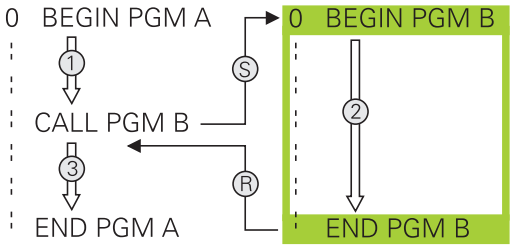

1 De TNC voert het bewerkingsprogramma uit tot een ander programma met **CALL PGM** wordt opgeroepen
2 Aansluitend voert de TNC het opgeroepen programma tot het einde uit
3 Vervolgens werkt de TNC het (oproepende) bewerkingsprogramma verder af met de regel die volgt op de programma-oproep

Programmeeraanwijzingen

- Om een willekeurig programma als subprogramma te gebruiken, heeft de TNC geen LABELs nodig
- Het opgeroepen programma mag geen additionele functie M2 of M30 bevatten. Wanneer u in het opgeroepen programma subprogramma's met labels hebt gedefinieerd, kunt u M2 of M30 met de sprongfunctie **FN 9: IF +0 EQU +0 GOTO LBL 99** gebruiken om dit programmadeel verplicht over te slaan
- Het opgeroepen programma mag geen oproep **CALL PGM** naar het oproepende programma bevatten (herhalingslus)

Willekeurig programma als subprogramma oproepen

PGM CALL

- Functies voor programma-oproep selecteren: toets PGM CALL indrukken

PROGRAMMA

- Softkey PROGRAMMA indrukken: De TNC start de dialoog voor de definitie van het op te roepen programma. Padnaam via beeldschermtoetsenbord invoeren (toets GOTO), of

PROGRAMMA KIEZEN

- softkey PROGRAMMA SELECTEREN indrukken: De TNC toont een keuzevenster waarin u het op te roepen programma kunt selecteren, met END-toets bevestigen

Wanneer alleen de programmanaam ingevoerd wordt, moet het opgeroepen programma in dezelfde directory staan als het oproepende programma.

Wanneer het opgeroepen programma niet in dezelfde directory staat als het oproepende programma, moet het volledige pad worden ingevoerd, bijv. **TNC:\ZW35\VOORBEW\PGM1.H**

Wanneer een DIN/ISO-programma moet worden opgeroepen, moet het bestandstype .I achter de programmanaam worden ingevoerd.

Een willekeurig programma kan ook via de cyclus **12 PGM CALL** opgeroepen worden.

Q-parameters werken bij een **PGM CALL** in principe globaal. Houd er daarom rekening mee dat het wijzigen van Q-parameters in het opgeroepen programma eventueel ook gevolgen voor het oproepende programma heeft.

Let op: botsingsgevaar!

Coördinatenomrekeningen die in het opgeroepen programma worden gedefinieerd en niet specifiek worden teruggezet, blijven in principe ook voor het oproepende programma actief.

8.5 Nestingen

Nestingswijzen

- Subprogramma's in het subprogramma
- Herhalingen van programmadelen in de herhaling van een programmadeel
- Subprogramma's herhalen
- Herhalingen van programmadelen in het subprogramma

Nesting-diepte

Met de nesting-diepte wordt vastgelegd hoe vaak programmadelen of subprogramma's, andere subprogramma's of herhalingen van programmadelen mogen bevatten.

- Maximale nesting-diepte voor subprogramma's: 19
- Maximale nesting-diepte voor hoofdprogramma-oproepen: 19, waarbij een **CYCL CALL** werkt als een hoofdprogramma-oproep
- Herhalingen van programmadelen kunnen willekeurig vaak genest worden

Subprogramma in het subprogramma

NC-voorbeeldregels

0 BEGIN PGM UPGMS MM	
...	
17 CALL LBL "UP1"	Subprogramma bij LBL UP1 oproepen
...	
35 L Z+100 R0 FMAX M2	Laatste programmaregel van het hoofdprogramma (met M2)
36 LBL "UP1"	Begin van subprogramma UP1
...	
39 CALL LBL 2	Subprogramma bij LBL2 wordt opgeroepen
...	
45 LBL 0	Einde van subprogramma 1
46 LBL 2	Begin van subprogramma 2
...	
62 LBL 0	Einde van subprogramma 2
63 END PGM UPGMS MM	

Programma-afloop

1 Hoofdprogramma UPGMS wordt tot regel 17 uitgevoerd
2 Subprogramma UP1 wordt opgeroepen en tot regel 39 uitgevoerd
3 Subprogramma 2 wordt opgeroepen en tot regel 62 uitgevoerd. Einde van subprogramma 2 en terugspringen naar het subprogramma van waaruit het opgeroepen werd
4 Subprogramma 1 wordt van regel 40 tot regel 45 uitgevoerd. Einde van subprogramma 1 en terugspringen naar het hoofdprogramma UPGMS
5 Hoofdprogramma UPGMS wordt van regel 18 tot regel 35 uitgevoerd. Terugspringen naar regel 1 en einde van programma

Herhalingen van programmadelen herhalen

NC-voorbeeldregels

0 BEGIN PGM REPS MM	
...	
15 LBL 1	Begin van herhaling programmadeel 1
...	
20 LBL 2	Begin van herhaling programmadeel 2
...	
27 CALL LBL 2 REP 2	Programmadeel tussen deze regel en LBL 2
...	(regel 20) wordt 2 keer herhaald
35 CALL LBL 1 REP 1	Programmadeel tussen deze regel en LBL 1
...	(regel 15) wordt 1 keer herhaald
50 END PGM REPS MM	

Programma-afloop

1 Hoofdprogramma REPS wordt tot regel 27 uitgevoerd
2 Programmadeel tussen regel 27 en regel 20 wordt 2 keer herhaald
3 Hoofdprogramma REPS wordt van regel 28 tot regel 35 uitgevoerd
4 Programmadeel tussen regel 35 en regel 15 wordt 1 keer herhaald (omvat de herhaling van het programmadeel tussen regel 20 en regel 27)
5 Hoofdprogramma REPS wordt van regel 36 tot regel 50 uitgevoerd (programma-einde)

Subprogramma herhalen

NC-voorbeeldregels

0 BEGIN PGM UPGREP MM	
...	
10 LBL 1	Begin van herhaling programmadeel 1
11 CALL LBL 2	Subprogramma-oproep
12 CALL LBL 1 REP 2	Programmadeel tussen deze regel en LBL1
...	(regel 10) wordt 2 keer herhaald
19 L Z+100 R0 FMAX M2	Laatste regel van het hoofdprogramma met M2
20 LBL 2	Begin van het subprogramma
...	
28 LBL 0	Einde van het subprogramma
29 END PGM UPGREP MM	

Programma-afloop

1 Hoofdprogramma UPGREP wordt tot regel 11 uitgevoerd
2 Subprogramma 2 wordt opgeroepen en uitgevoerd
3 Programmadeel tussen regel 12 en regel 10 wordt 2 keer herhaald: subprogramma 2 wordt 2 keer herhaald
4 Hoofdprogramma UPGREP wordt van regel 13 t/m regel 19 uitgevoerd; programma-einde

8.6 Programmeervoorbeelden

Voorbeeld: contourfrezen in meerdere verplaatsingen

Programma-afloop:

- Gereedschap voorpositioneren op de bovenkant van het werkstuk
- Verplaatsing incrementeel invoeren
- Contourfrezen
- Verplaatsing en contourfrezen herhalen

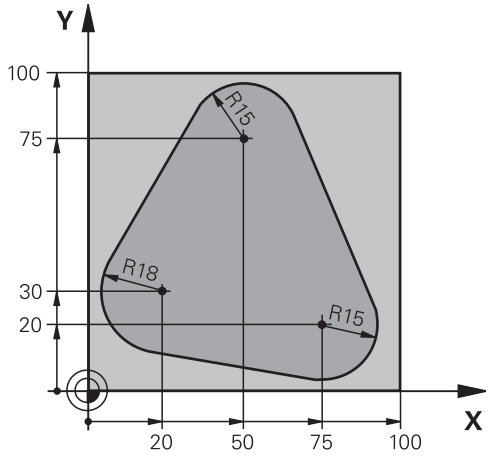

0 BEGIN PGM PGMWDH MM	
1 BLK FORM 0.1 Z X+0 Y+0 Z-40	
2 BLK FORM 0.2 X+100 Y+100 Z+0	
3 TOOL CALL 1 Z S500	Gereedschapsoproep
4 L Z+250 R0 FMAX	Gereedschap terugtrekken
5 L X-20 Y+30 R0 FMAX	Voorpositioneren bewerkingsvlak
6 L Z+0 R0 FMAX M3	Voorpositioneren op de bovenkant van het werkstuk
7 LBL 1	Label voor herhaling van programmadeel
8 L IZ-4 R0 FMAX	Incrementele diepteverplaatsing (buiten het werkstuk)
9 APPR CT X+2 Y+30 CCA90 R+5 RL F250	Contour benaderen
10 FC DR- R18 CLSD+ CCX+20 CCY+30	Contour
11 FLT	
12 FCT DR- R15 CCX+50 CCY+75	
13 FLT	
14 FCT DR- R15 CCX+75 CCY+20	
15 FLT	
16 FCT DR- R18 CLSD- CCX+20 CCY+30	
17 DEP CT CCA90 R+5 F1000	Contour verlaten
18 L X-20 Y+0 R0 FMAX	Vrijzetten
19 CALL LBL 1 REP 4	Terugspringen naar LBL 1; in totaal 4 keer
20 L Z+250 R0 FMAX M2	Gereedschap terugtrekken, einde programma
21 END PGM PGMWDH MM	

Voorbeeld: boringgroepen

Programma-afloop:

- Boringgroepen benaderen in het hoofdprogramma
- Boringgroep oproepen (subprogramma 1)
- Boringgroep slechts 1 keer in subprogramma 1 programmeren

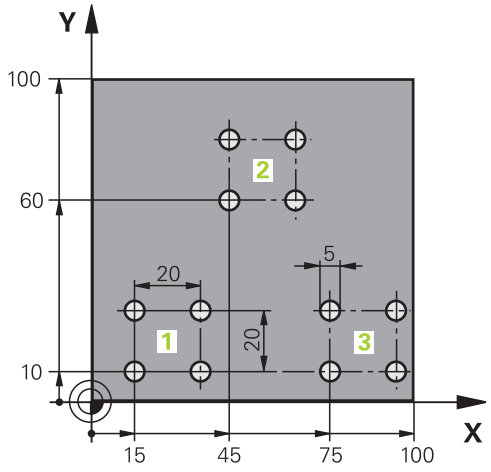

0 BEGIN PGM UP1 MM	
1 BLK FORM 0.1 Z X+0 Y+0 Z-20	
2 BLK FORM 0.2 X+100 Y+100 Z+0	
3 TOOL CALL 1 Z S5000	Gereedschapsoproep
4 L Z+250 R0 FMAX	Gereedschap terugtrekken
5 CYCL DEF 200 BOREN	Cyclusdefinitie boren
Q200=2 ;VEILIGHEIDSAFST.	
Q201=-10 ;DIEPTE	
Q206=250 ;AANZET DIEPTEVERPL.	
Q202=5 ;DIEPTE-INSTELLING	
Q210=0 ;ST.TIJD BOVEN	
Q203=+0 ;COÖR. OPPERVL.	
Q204=10 ;2E V.AFSTAND	
Q211=0.25 ;STILSTANDTIJD ONDER	
6 L X+15 Y+10 R0 FMAX M3	Startpunt boringgroep 1 benaderen
7 CALL LBL 1	Subprogramma voor boringgroep oproepen
8 L X+45 Y+60 R0 FMAX	Startpunt boringgroep 2 benaderen
9 CALL LBL 1	Subprogramma voor boringgroep oproepen
10 L X+75 Y+10 R0 FMAX	Startpunt boringgroep 3 benaderen
11 CALL LBL 1	Subprogramma voor boringgroep oproepen
12 L Z+250 R0 FMAX M2	Einde van het hoofdprogramma
13 LBL 1	Begin van subprogramma 1: boringgroep
14 CYCL CALL	Boring 1
15 L IX+20 R0 FMAX M99	Boring 2 benaderen, cyclus oproepen
16 L IY+20 R0 FMAX M99	Boring 3 benaderen, cyclus oproepen
17 L IX-20 R0 FMAX M99	Boring 4 benaderen, cyclus oproepen
18 LBL 0	Einde van subprogramma 1
19 END PGM UP1 MM	

Voorbeeld: boringgroep met diverse gereedschappen

Programma-afloop:

- Bewerkingscycli programmeren in het hoofdprogramma
- Compleet boorpatroon oproepen (subprogramma 1)
- Boringgroepen benaderen in subprogramma 1, boringgroep oproepen (subprogramma 2)
- Boringgroep slechts 1 keer in subprogramma 2 programmeren

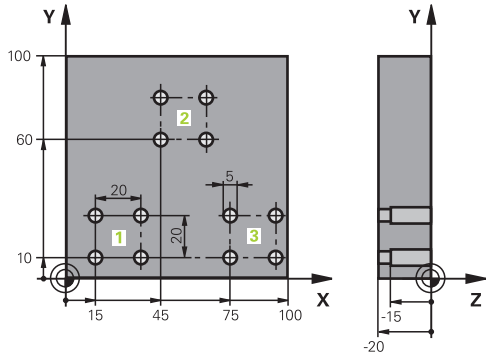

0 BEGIN PGM UP2 MM	
1 BLK FORM 0.1 Z X+0 Y+0 Z-20	
2 BLK FORM 0.2 X+100 Y+100 Z+0	
3 TOOL CALL 1 Z S5000	Gereedschapsoproep centerboor
4 L Z+250 R0 FMAX	Gereedschap terugtrekken
5 CYCL DEF 200 BOREN	Cyclusdefinitie centreren
Q200=2 ;VEILIGHEIDSAFST.	
Q202=-3 ;DIEPTE	
Q206=250 ;AANZET DIEPTEVERPL.	
Q202=3 ;DIEPTE-INSTELLING	
Q210=0 ;ST.TIJD BOVEN	
Q203=+0 ;COÖR. OPPERVL.	
Q204=10 ;2E V.AFSTAND	
Q211=0.25 ;STILSTANDTIJD ONDER	
6 CALL LBL 1	Subprogramma 1 voor compleet boorpatroon oproepen
7 L Z+250 R0 FMAX M6	Gereedschapswissel
8 TOOL CALL 2 Z S4000	Gereedschapsoproep boor
9 FN 0: Q201 = -25	Nieuwe diepte voor het boren
10 FN 0: Q202 = +5	Nieuwe verplaatsing voor het boren
11 CALL LBL 1	Subprogramma 1 voor compleet boorpatroon oproepen
12 L Z+250 R0 FMAX M6	Gereedschapswissel
13 TOOL CALL 3 Z S500	Gereedschapsoproep ruimer

14 CYCL DEF 201 RUIMEN	Cyclusdefinitie ruimen
Q200=2 ;VEILIGHEIDSAFST.	
Q201=-15 ;DIEPTE	
Q206=250 ;AANZET DIEPTEVERPL.	
Q211=0.5 ;ST.TIJD BENEDEN	
Q208=400 ;AANZET TERUGTREKKEN	
Q203=+0 ;COÖR. OPPERVL.	
Q204=10 ;2E V.AFSTAND	
15 CALL LBL 1	Subprogramma 1 voor compleet boorpatroon oproepen
16 L Z+250 R0 FMAX M2	Einde van het hoofdprogramma
17 LBL 1	Begin van subprogramma 1: compleet boorpatroon
18 L X+15 Y+10 R0 FMAX M3	Startpunt boringgroep 1 benaderen
19 CALL LBL 2	Subprogramma 2 voor boringgroep oproepen
20 L X+45 Y+60 R0 FMAX	Startpunt boringgroep 2 benaderen
21 CALL LBL 2	Subprogramma 2 voor boringgroep oproepen
22 L X+75 Y+10 R0 FMAX	Startpunt boringgroep 3 benaderen
23 CALL LBL 2	Subprogramma 2 voor boringgroep oproepen
24 LBL 0	Einde van subprogramma 1
25 LBL 2	Begin van subprogramma 2: boringgroep
26 CYCL CALL	Boring 1 met actieve bewerkingscyclus
27 L IX+20 R0 FMAX M99	Boring 2 benaderen, cyclus oproepen
28 L IY+20 R0 FMAX M99	Boring 3 benaderen, cyclus oproepen
29 L IX-20 R0 FMAX M99	Boring 4 benaderen, cyclus oproepen
30 LBL 0	Einde van subprogramma 2
31 END PGM UP2 MM	

9

Programmeren: Q-parameters

9.1 Principe en functieoverzicht

Met parameters kan in een bewerkingsprogramma een volledige productfamilie gedefinieerd worden. In plaats van getalwaarden moeten dan variabelen worden ingevoerd: de Q-parameters.

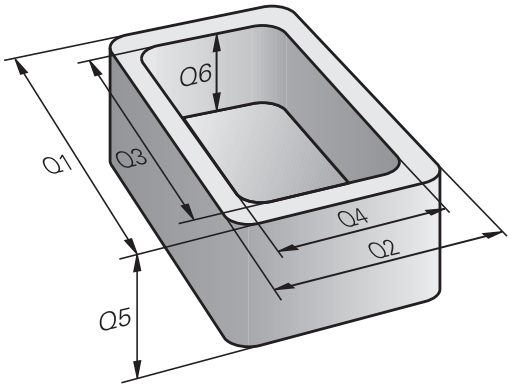

Q-parameters staan bijvoorbeeld voor

- Coördinatenwaarden
- Aanzetten
- Toerentallen
- Cyclusgegevens

Bovendien kunnen met Q-parameters contouren geprogrammeerd worden, die via wiskundige functies zijn bepaald. Met Q-parameters kan ook de uitvoering van bewerkingsstappen afhankelijk worden gemaakt van logische voorwaarden. Samen met de FK-programmering kunnen ook contouren waarvan de maatvoering niet op NC is afgestemd, met Q-parameters gecombineerd worden.

Q-parameters worden met een letter en een getal tussen 0 en 1999 aangeduid. U beschikt over parameters met een verschillende werking (zie de onderstaande tabel):

Betekenis	Bereik
Vrij toe te passen parameters, voor zover er geen overlappingen met SL-cycli kunnen optreden, globaal voor alle in het TNC-geheugen opgeslagen programma's actief	**Q0** t/m **Q99**
Parameters voor speciale TNC-functies	**Q100** t/m **Q199**
Parameters die bij voorkeur voor cycli worden gebruikt, globaal voor alle in het TNC-geheugen opgeslagen programma's actief	**Q200** t/m **Q1199**
Parameters die bij voorkeur voor cycli van de fabrikant worden gebruikt, globaal voor alle in het TNC-geheugen opgeslagen programma's actief. Eventueel overleg met uw machinefabrikant of andere leveranciers vereist	**Q1200** t/m **Q1399**
Parameters die bij voorkeur voor **Call-actieve** cycli van de fabrikant worden gebruikt, globaal voor alle in het TNC-geheugen opgeslagen programma's actief	**Q1400** t/m **Q1499**
Parameters die bij voorkeur voor **Def-actieve** cycli van de fabrikant worden gebruikt, globaal voor alle in het TNC-geheugen opgeslagen programma's actief	**Q1500** t/m **Q1599**

Betekenis	Bereik
Vrij toe te passen parameters, globaal voor alle in het TNC-geheugen opgeslagen programma's actief	**Q1600** t/m **Q1999**
Vrij toe te passen parameters **QL**, slechts lokaal binnen een programma actief	**QL0** t/m **QL499**
Vrij toe te passen parameters **QR**, permanent (**r**emanent) actief, ook na een stroomonderbreking	**QR0** t/m **QR499**

Bovendien zijn er **QS**-parameters (**S** staat voor string) beschikbaar, waarmee u op de TNC ook teksten kunt verwerken. In principe gelden voor **QS**-parameters dezelfde bereiken als voor Q-parameters (zie bovenstaande tabel).

Let erop dat ook bij de **QS**-parameters het bereik **QS100** t/m **QS199** voor interne teksten is gereserveerd.

Lokale parameters QL zijn alleen actief binnen een programma en worden niet overgenomen bij programma-oproepen of in macro's.

Programmeerinstructies

Het is mogelijk zowel Q-parameters als getalwaarden in één programma in te voeren.

Aan Q-parameters kunnen getalwaarden tussen –999 999 999 en +999 999 999 worden toegewezen. Het invoerbereik is beperkt tot maximaal 15 tekens, waarvan maximaal 9 posities voor de komma. Intern kan de TNC getalwaarden tot 10^{10} berekenen.

Aan **QS**-parameters kunt u maximaal 254 tekens toewijzen.

De TNC wijst aan enkele Q- en QS-parameters automatisch altijd dezelfde gegevens toe, bijv. aan Q-parameter **Q108** de actuele gereedschapsradius, zie "Vooraf ingestelde Q-parameters".

De TNC slaat getalwaarden intern in een binair getalformaat (norm IEEE 754) op. Door toepassing van dit gestandaardiseerde formaat kunnen sommige decimale getallen niet 100% exact binair worden weergegeven (afrondingsfout). Houd hiermee met name rekening wanneer u de berekende inhoud van Q-parameters bij sprongopdrachten of positioneringen gebruikt.

Q-parameterfuncties oproepen

Tijdens het invoeren van een bewerkingsprogramma moet de toets "Q" worden ingedrukt (op het numerieke toetsenblok onder de –/+ -toets). Dan toont de TNC onderstaande softkeys:

Functiegroep	Softkey	Bladzijde
Wiskundige basisfuncties	BASIS-FUNCTIES	282
Hoekfuncties	HOEK-FUNCTIES	284
Functie voor cirkelberekening	CIRKEL-BEREKE-NING	285
Indien/dan-beslissingen, sprongen	SPRONGEN	286
Overige functies	SPECIALE FUNCTIES	290
Formule direct invoeren	FORMULE	321
Functie voor het bewerken van ingewikkelde contouren	CONTOUR FORMULE	Zie gebruikershandboek Cycli

Wanneer u een Q-parameter definieert of toewijst, toont de TNC de softkeys Q, QL en QR. Met deze softkeys selecteert u eerst het gewenste parametertype en voert u vervolgens het parameternummer in.

Wanneer u een USB-toetsenbord hebt aangesloten, kunt u het dialoogvenster voor de invoer van formules direct openen door op toets Q te drukken.

9.2 Productfamilies – Q-parameters in plaats van getalwaarden

Toepassing

Met de Q-parameter-functie **FN 0: TOEWIJZING** kunt u aan Q-parameters getalwaarden toewijzen. In plaats van een getalwaarde wordt dan in het bewerkingsprogramma een Q-parameter toegepast.

NC-voorbeeldregels

15 FN O: Q10=25	Toewijzing
...	Q10 krijgt de waarde 25
25 L X +Q10	komt overeen met L X +25

Voor productfamilies worden bijv. karakteristieke afmetingen van het werkstuk als Q-parameters geprogrammeerd.

Voor de bewerking van de afzonderlijke producten kan dan aan elke van deze parameters een andere getalwaarde worden toegewezen.

Voorbeeld: Cilinder met Q-parameters

Cilinderradius:	R = Q1
Cilinderhoogte:	H = Q2
Cilinder Z1:	Q1 = +30 Q2 = +10
Cilinder Z2:	Q1 = +10 Q2 = +50

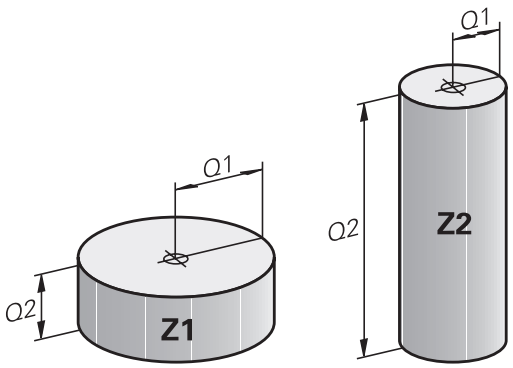

9.3 Contouren d.m.v. wiskundige functies beschrijven

Toepassing

Met Q-parameters kunnen wiskundige basisfuncties in het bewerkingsprogramma geprogrammeerd worden:

- Q-parameterfunctie selecteren: toets Q indrukken (op het numerieke toetsenblok, rechts). De softkeybalk toont de Q-parameterfuncties
- Wiskundige basisfuncties selecteren: softkey BASISFUNCT. indrukken. De TNC toont onderstaande softkeys:

Overzicht

Functie	Softkey
FN 0: TOEWIJZING bijv. **FN 0: Q5 = +60** Waarde direct toewijzen	FN0 X = Y
FN 1: OPTELLEN bijv. **FN 1: Q1 = -Q2 + -5** Som van twee waarden berekenen en toewijzen	FN1 X + Y
FN 2: AFTREKKEN bijv. **FN 2: Q1 = +10 - +5** Verschil van twee waarden berekenen en toewijzen	FN2 X - Y
FN 3: VERMENIGVULDIGEN bijv. **FN 3: Q2 = +3 * +3** Product van twee waarden berekenen en toewijzen	FN3 X * Y
FN 4: DELEN bijv. **FN 4: Q4 = +8 DIV +Q2** Quotiënt van twee waarden berekenen en toewijzen **Verboden:** delen door 0!	FN4 X / Y
FN 5: WORTEL bijv. **FN 5: Q20 = SQRT 4** Wortel uit een getal trekken en toewijzen **Verboden:** wortel uit een negatieve waarde!	FN5 WORTEL

Rechts van het "="-teken mag het volgende worden ingevoerd:

- twee getallen
- twee Q-parameters
- een getal en een Q-parameter

De Q-parameters en getalwaarden in de vergelijkingen kunnen willekeurig van een voorteken worden voorzien.

Basisberekeningen programmeren

Voorbeeld 1

Q ▶ Q-parameterfunctie selecteren: toets Q indrukken

BASIS-FUNCTIES ▶ Wiskundige basisfuncties selecteren: softkey BASISFUNCT. indrukken

FN0 X = Y ▶ Q-parameterfunctie TOEWIJZING selecteren: softkey FN0 X = Y indrukken

PARAMETERNR. VOOR RESULTAAT?

ENT ▶ **12** (nummer van de Q-parameter) invoeren en met ENT-toets bevestigen.

1e WAARDE OF PARAMETER?

ENT ▶ **10** invoeren: aan Q5 de getalwaarde 10 toewijzen en met ENT-toets bevestigen.

Voorbeeld 2

Q ▶ Q-parameterfunctie selecteren: toets Q indrukken

BASIS-FUNCTIES ▶ Wiskundige basisfuncties selecteren: softkey BASISFUNCT. indrukken

FN3 X * Y ▶ Q-parameterfunctie VERMENIGVULDIGEN selecteren: softkey FN3 X * Y indrukken

PARAMETERNR. VOOR RESULTAAT?

ENT ▶ **12** (nummer van de Q-parameter) invoeren en met ENT-toets bevestigen.

1e WAARDE OF PARAMETER?

ENT ▶ **Q5** als eerste waarde invoeren en met ENT-toets bevestigen.

2e WAARDE OF PARAMETER?

ENT ▶ **7** als tweede waarde invoeren en met ENT-toets bevestigen.

Programmaregels in de TNC

```
16 FN 0: Q5 = +10
17 FN 3: Q12 = +Q5 * +7
```

9.4 Hoekfuncties (trigonometrie)

Definities

Sinus: sin α = a / c

Cosinus: cos α = b / c

Tangens: tan α = a / b = sin α / cos α

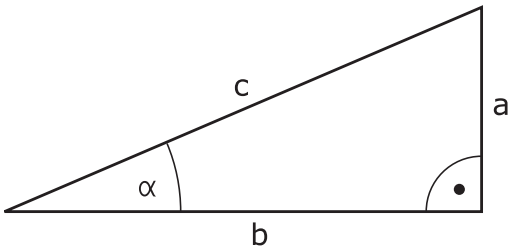

Daarin is:

- c de zijde tegenover de rechte hoek
- a de zijde tegenover hoek α
- b de derde zijde

Uit de tangens kan de TNC de hoek bepalen:
α = arctan (a / b) = arctan (sin α / cos α)

Voorbeeld:
a = 25 mm
b = 50 mm
α = arctan (a / b) = arctan 0,5 = 26,57°
Bovendien geldt:
$a^2 + b^2 = c^2$ (met $a^2 = a \times a$)
$c = \sqrt{(a^2 + b^2)}$

Hoekfuncties programmeren

De hoekfuncties verschijnen door op de softkey HOEK---FUNCT. te drukken De TNC toont de softkeys in onderstaande tabel.

Programmering: zie "Voorbeeld: basisberekeningen programmeren"

Functie	Softkey
FN 6: SINUS bijv. **FN 6: Q20 = SIN-Q5** Sinus van een hoek in graden (°) bepalen en toewijzen	FN6 SIN(X)
FN 7: COSINUS bijv. **FN 7: Q21 = COS-Q5** Cosinus van een hoek in graden (°) bepalen en toewijzen	D7 COS(X)
FN 8: WORTEL UIT SOM 2 KWADRATEN bijv. **FN 8: Q10 = +5 LEN +4** Lengte uit twee waarden vormen en toewijzen	FN8 X LEN Y
FN 13: HOEK bijv. **FN 13: Q20 = +25 ANG-Q1** Hoek met arctan uit twee zijden of sin en cos van de hoek (0 < hoek < 360°) bepalen en toewijzen	FN13 X ANG Y

9.5 Cirkelberekeningen

Toepassing

Met de functies voor cirkelberekening kunnen door de TNC het cirkelmiddelpunt en de cirkelradius uit drie of vier cirkelpunten berekend worden. De berekening van een cirkel uit vier punten is nauwkeuriger.

Toepassing: deze functies kunnen bijv. worden gebruikt wanneer via de programmeerbare tastfunctie positie en grootte van een boring of steekcirkel moeten worden bepaald.

Functie	Softkey
FN 23: CIRKELGEGEVENS bepalen uit drie cirkelpunten bijv. **FN 23: Q20 = CDATA Q30**	FN23 CIRKEL UIT 3 PNT

De coördinatenparen van drie cirkelpunten moeten in parameter Q30 en de volgende vijf parameters – hier dus t/m Q35 – opgeslagen zijn.

De TNC slaat dan het cirkelmiddelpunt van de hoofdas (X bij spilas Z) in parameter Q20, het cirkelmiddelpunt van de nevenas (Y bij spilas Z) in parameter Q21 en de cirkelradius in parameter Q22 op.

Functie	Softkey
FN 24: CIRKELGEGEVENS bepalen uit vier cirkelpunten bijv. **FN 24: Q20 = CDATA Q30**	FN24 CIRKEL UIT 4 PNT

De coördinatenparen van vier cirkelpunten moeten in parameter Q30 en de volgende zeven parameters – hier dus t/m Q37 – opgeslagen zijn.

De TNC slaat dan het cirkelmiddelpunt van de hoofdas (X bij spilas Z) in parameter Q20, het cirkelmiddelpunt van de nevenas (Y bij spilas Z) in parameter Q21 en de cirkelradius in parameter Q22 op.

Let erop dat **FN 23** en **FN 24** behalve de parameter voor resultaat ook de twee volgende parameters automatisch overschrijven.

9.6 Indien/dan-beslissingen met Q-parameters

Toepassing

Bij indien/dan-beslissingen vergelijkt de TNC een Q-parameter met een andere Q-parameter of een getalwaarde. Wanneer aan de voorwaarde is voldaan, dan gaat de TNC met het bewerkingsprogramma verder bij het aangegeven label dat achter de voorwaarde is geprogrammeerd (label zie "Subprogramma's en herhalingen van programmadelen markeren", Bladzijde 262). Wanneer er niet aan de voorwaarde is voldaan, dan voert de TNC de volgende regel uit.

Wanneer er een ander programma als subprogramma moet worden opgeroepen, dan moet achter het label een programma-oproep met **PGM CALL** geprogrammeerd worden.

Onvoorwaardelijke sprongen

Onvoorwaardelijke sprongen zijn sprongen waarbij altijd (=onvoorwaardelijk) aan de voorwaarde wordt voldaan, bijv.

FN 9: IF+10 EQU+10 GOTO LBL1

Indien/dan-beslissingen programmeren

De indien/dan-beslissingen verschijnen d.m.v. het indrukken van de softkey SPRONGEN. De TNC toont onderstaande softkeys:

Functie	Softkey
FN 9: INDIEN GELIJK, SPRING bijv. **FN 9: IF +Q1 EQU +Q3 GOTO LBL "UPCAN25"** Wanneer beide waarden of parameters gelijk zijn, sprong naar het aangegeven label	FN9 IF X EQ Y GOTO
FN 10: INDIEN ONGELIJK, SPRING bijv. **FN 10: IF +10 NE -Q5 GOTO LBL 10** Wanneer beide waarden of parameters ongelijk zijn, sprong naar het aangegeven label	FN10 IF X NE Y GOTO
FN 11: INDIEN GROTER, SPRING bijv. **FN 11: IF+Q1 GT+10 GOTO LBL 5** Wanneer eerste waarde of parameter groter is dan de tweede waarde of parameter, sprong naar het aangegeven label	FN11 IF X GT Y GOTO
FN 12: INDIEN KLEINER, SPRING bijv. **FN 12: IF+Q5 LT+0 GOTO LBL "ANYNAME"** Wanneer eerste waarde of parameter kleiner is dan de tweede waarde of parameter, sprong naar het aangegeven label	FN12 IF X LT Y GOTO

Toegepaste afkortingen en begrippen

IF	(Engels):	Indien
EQU	(Engels: equal):	Gelijk aan
NE	(Engels: not equal):	Ongelijk
GT	(Engels: greater than):	Groter dan
LT	(Engels: less than):	Kleiner dan
GOTO	(Engels: go to):	Ga naar

9.7 Q-parameter controleren en wijzigen

Werkwijze

U kunt Q-parameters in alle werkstanden (ook bij het maken, testen en afwerken van programma's) controleren en ook wijzigen.

- Eventueel Programma-afloop afbreken (bijv. externe STOP-toets en softkey INTERNE STOP indrukken) resp. Programmatest stoppen

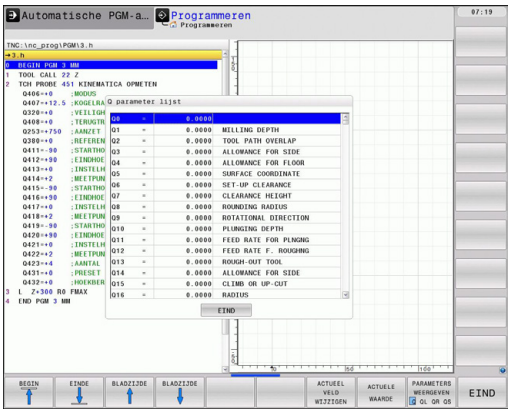

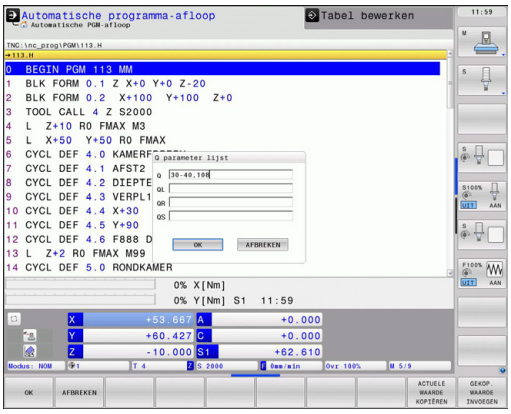

Q INFO

- Q-parameterfuncties oproepen: softkey Q INFO of toets Q indrukken
- De TNC maakt een lijst van alle parameters en de bijbehorende actuele waarden. Selecteer met de pijltoetsen of toets GOTO de gewenste parameter.
- Wanneer u de waarde wilt wijzigen, druk dan op de softkey ACTUEEL VELD BEWERKEN, voer dan de nieuwe waarde in en bevestig deze met de ENT-toets
- Wanneer u de waarde niet wilt wijzigen, druk dan op de softkey ACTUELE WAARDE of sluit de dialoog af met de END-toets

Door de TNC in cycli of intern toegepaste parameters zijn van commentaar voorzien.

Als u lokale, globale of stringparameters wilt controleren of wijzigen, moet u de softkey PARAMETERS TONEN Q QL QR QS indrukken. De TNC toont dan het desbetreffende parametertype. De hiervoor beschreven functies gelden eveneens.

In de werkstanden Handbediening, Handwiel, programma-afloop Regel voor regel, Automatische programma-afloop en Programmatest kunt u Q-parameters ook in de extra statusweergave laten weergeven.

- Eventueel Programma-afloop afbreken (bijv. externe STOP-toets en softkey INTERNE STOP indrukken) resp. Programmatest stoppen

- Softkeybalk voor de beeldschermindeling oproepen

PGM + STATUS

- Beeldschermweergave met additionele statusweergave selecteren: de TNC geeft in de rechter beeldschermhelft het statusscherm **Overzicht** weer

STATUS Q PARAM.

- Selecteer de softkey STATUS Q-PARAM

Q PARAMETER LIJST

- Selecteer de softkey Q-PARAMETERLIJST
- De TNC opent een apart venster waarin u het gewenste bereik voor weergave van de Q-parameters resp. stringparameters kunt invoeren. Met komma's (bijv. Q 1,2,3,4) kunt u meerdere Q-parameters invoeren. Weergavebereiken definieert u met een streepje (bijv. Q 10-14)

9.8 Additionele functies

Overzicht

De additionele functies verschijnen d.m.v. het indrukken van de softkey SPECIALE FUNCT. De TNC toont onderstaande softkeys:

Functie	Softkey	Bladzijde
FN 14:ERROR Foutmeldingen uitgeven	FN14 FOUT=	291
FN 16:F-PRINT Teksten of Q-parameterwaarden geformatteerd uitvoeren	FN16 F-PRINT	295
FN 18:SYS-DATUM READ Systeemgegevens lezen	FN18 LEZEN SYST.DATA	299
FN 19:PLC Waarden aan de PLC doorgeven	FN19 PLC=	308
FN 20:WAIT FOR NC en PLC synchroniseren	FN20 WACHTEN OP	308
FN 29:PLC max. acht waarden aan de PLC doorgeven	FN29 PLC LIST=	310
FN 37:EXPORT lokale Q-parameters of QS-parameters naar een oproepend programma exporteren	FN37 EXPORT	310
FN 26:TABOPEN Vrij definieerbare tabellen openen	FN26 TABEL OPENEN	407
FN 27:TABWRITE In een vrij definieerbare tabel schrijven	FN27 TABEL SCHRIJVEN	408
FN 28:TABREAD Uit een vrij definieerbare tabel lezen	FN28 TABEL LEZEN	409

FN 14: ERROR: Foutmeldingen uitgeven

Met de functie **FN 14: ERROR** kunnen programmagestuurd meldingen weergegeven worden die door de machinefabrikant resp. door HEIDENHAIN vooraf ingesteld zijn: wanneer de TNC in de programma-afloop of programmatest bij een regel met **FN 14** komt, dan onderbreekt de TNC het programma en komt met een melding. Aansluitend moet het programma opnieuw gestart worden. Foutnummers: zie tabel hieronder.

Bereik foutnummers	Standaarddialoog
0 ... 999	Machine-afhankelijke dialoog
1000 ... 1199	Interne foutmeldingen (zie tabel rechts)

NC-voorbeeldregel

De TNC moet een melding weergeven die onder foutnummer 254 is opgeslagen

```
180 FN 14: ERROR = 254
```

Door HEIDENHAIN vooraf ingestelde foutmelding

Foutnummer	Tekst
1000	Spil?
1001	Gereedschapsas ontbreekt
1002	Gereedschapsradius te klein
1003	Gereedschapsradius te groot
1004	Bereik overschreden
1005	Beginpositie fout
1006	ROTATIE niet toegestaan
1007	MAATFACTOR niet toegestaan
1008	SPIEGELING niet toegestaan
1009	Verschuiving niet toegestaan
1010	Aanzet ontbreekt
1011	Ingevoerde waarde fout
1012	Voorteken fout
1013	Hoek niet toegestaan
1014	Tastpositie niet bereikbaar
1015	Te veel punten
1016	Tegenstrijdige invoer
1017	CYCL onvolledig
1018	Vlak foutief gedefinieerd
1019	Foutieve as geprogrammeerd
1020	Foutief toerental
1021	Radiuscorrectie niet gedefinieerd
1022	Afronding niet gedefinieerd
1023	Afrondingsradius te groot
1024	Niet-gedefinieerde programmastart

Foutnummer	Tekst
1025	Te diepe nesting
1026	Hoekreferentiepunt ontbreekt
1027	Geen bewerkingscyclus gedefinieerd
1028	Sleufbreedte te klein
1029	Kamer te klein
1030	Q202 niet gedefinieerd
1031	Q205 niet gedefinieerd
1032	Q218 groter dan Q219 invoeren
1033	CYCL 210 niet toegestaan
1034	CYCL 211 niet toegestaan
1035	Q220 te groot
1036	Q222 groter dan Q223 invoeren
1037	Q244 groter dan 0 invoeren
1038	Q245 ongelijk aan Q246 invoeren
1039	Hoekbereik < 360° invoeren
1040	Q223 groter dan Q222 invoeren
1041	Q214: 0 niet toegestaan
1042	Verplaatsingsrichting niet gedefinieerd
1043	Geen nulpunttabel actief
1044	Positiefout: midden 1e as
1045	Positiefout: midden 2e as
1046	Boring te klein
1047	Boring te groot
1048	Tap te klein
1049	Tap te groot
1050	Kamer te klein: nabewerken 1.A.
1051	Kamer te klein: nabewerken 2.A.
1052	Kamer te groot: afkeur 1.A.
1053	Kamer te groot: afkeur 2.A.
1054	Tap te klein: afkeur 1.A.
1055	Tap te klein: afkeur 2.A.
1056	Tap te groot: nabewerken 1.A.
1057	Tap te groot: nabewerken 2.A.
1058	TCHPROBE 425: fout max. maat
1059	TCHPROBE 425: fout min. maat
1060	TCHPROBE 426: fout max. maat
1061	TCHPROBE 426: fout min. maat
1062	TCHPROBE 430: diam. te groot
1063	TCHPROBE 430: diam. te klein
1064	Geen meetas gedefinieerd

Foutnummer	Tekst
1065	Gereedschapsbreuktolerantie overschreden
1066	Q247 ongelijk aan 0 invoeren
1067	Waarde Q247 groter dan 5 invoeren
1068	Nulpunttabel?
1069	Freeswijze Q351 ongelijk aan 0 invoeren
1070	Schroefdraaddiepte verkleinen
1071	Kalibratie uitvoeren
1072	Tolerantie overschreden
1073	Regelsprong actief
1074	ORIËNTATIE niet toegestaan
1075	3DROT niet toegestaan
1076	3DROT inschakelen
1077	Diepte negatief invoeren
1078	Q303 niet in meetcyclus gedefinieerd!
1079	Gereedschapsas niet toegestaan
1080	Berekende waarde foutief
1081	Tegenstrijdige meetpunten
1082	Veilige hoogte verkeerd ingevoerd
1083	Tegenstrijdige manier van insteken
1084	Bewerkingscyclus niet toegestaan
1085	Regel heeft schrijfbeveiliging
1086	Overmaat groter dan diepte
1087	Geen gereedschapspunthoek gedefinieerd
1088	Tegenstrijdige gegevens
1089	Sleufpositie 0 niet toegestaan
1090	Verplaatsing ongelijk aan 0 invoeren
1091	Omschakeling Q399 niet toegestaan
1092	Gereedschap niet gedefinieerd
1093	Gereedschapsnr. niet toegestaan
1094	Gereedschapsnaam niet toegestaan
1095	Software-optie niet actief
1096	Restore kinematica niet mogelijk
1097	Functie niet toegestaan
1098	Maten onbew. werkst. tegenstr.
1099	Meetpositie niet toegestaan
1100	Geen toegang tot kinematica mog.
1101	Meetpos. niet in verpl.bereik
1102	Preset-compensatie niet mogelijk
1103	Gereedschapsradius te groot
1104	Insteekwijze niet mogelijk

Foutnummer	Tekst
1105	Insteekhoek verkeerd gedef.
1106	Openingshoek niet gedefinieerd
1107	Sleufbreedte te groot
1108	Maatfactoren niet gelijk
1109	GS-gegevens inconsistent

FN 16: F-PRINT: teksten of Q-parameterwaarden geformatteerd uitvoeren

U kunt met **FN 16** ook vanuit het NC-programma berichten naar keuze op het beeldscherm laten weergeven. Deze berichten worden door de TNC in een apart venster weergegeven.

Met de functie **FN 16: F-PRINT** kunt u Q-parameterwaarden en teksten geformatteerd uitvoeren. Wanneer u de waarden uitvoert, slaat de TNC de gegevens in het bestand op dat in de **FN 16**-regel gedefinieerd is.

Om geformatteerde tekst en de waarden van de Q-parameters uit te voeren, moet met de teksteditor van de TNC een tekstbestand gemaakt worden waarin de formaten en de Q-parameters vastgelegd worden.

Voorbeeld van een tekstbestand dat het uitvoerformaat vastlegt:

"MEETPROTOCOL ZWAARTEPUNT SCHOEPENRAD";

"DATUM: %2d-%2d-%4d“,DAY,MONTH,YEAR4;

“TIJD: %2d:%2d:%2d“,HOUR,MIN,SEC;

"AANTAL MEETWAARDEN: = 1";

"X1 = %9.3LF", Q31;

"Y1 = %9.3LF", Q32;

"Z1 = %9.3LF", Q33;

Voor het maken van tekstbestanden worden onderstaande formatteringsfuncties toegepast:

Speciale tekens	Functie
“.....“	Uitvoerformaat voor tekst en variabelen tussen aanhalingstekens vastleggen
%9.3LF	Formaat voor Q-parameters vastleggen: 9 posities totaal (incl. decimaalteken), waarvan 3 posities na de komma, Long, Floating (decimaal getal)
%S	Formaat voor tekstvariabelen
%d	Formaat voor geheel getal (integer)
,	Scheidingsteken tussen uitvoerformaat en parameter
;	Teken voor regeleinde, sluit een regel af
\n	return

U hebt de volgende functies tot uw beschikking om verschillende informatie gelijk met het protocolbestand te kunnen weergeven:

Sleutelwoord	Functie
CALL_PATH	Print de padnaam van het NC-programma waarin de functie FN16 staat. Voorbeeld: "Meetprogramma: %S",CALL_PATH;
M_CLOSE	Sluit het bestand waarin met FN16 wordt geschreven. Voorbeeld: M_CLOSE;
M_APPEND	Voegt het protocol bij een nieuwe uitvoer aan het bestaande protocol toe. Voorbeeld: M_APPEND;
M_APPEND_MAX	Voegt het protocol bij een nieuwe uitvoer aan het bestaande protocol toe totdat de op te geven maximale bestandsgrootte in kilobytes wordt overschreden. Voorbeeld: M_APPEND_MAX1024;
M_TRUNCATE	Overschrijft het protocol bij een nieuwe uitvoer. Voorbeeld: M_TRUNCATE;
L_ENGLISH	Tekst alleen bij dialoogtaal Engels uitvoeren
L_GERMAN	Tekst alleen bij dialoogtaal Duits uitvoeren
L_CZECH	Tekst alleen bij dialoogtaal Tsjechisch uitvoeren
L_FRENCH	Tekst alleen bij dialoogtaal Frans uitvoeren
L_ITALIAN	Tekst alleen bij dialoogtaal Italiaans uitvoeren
L_SPANISH	Tekst alleen bij dialoogtaal Spaans uitvoeren
L_SWEDISH	Tekst alleen bij dialoogtaal Zweeds uitvoeren
L_DANISH	Tekst alleen bij dialoogtaal Deens uitvoeren
L_FINNISH	Tekst alleen bij dialoogtaal Fins uitvoeren
L_DUTCH	Tekst alleen bij dialoogtaal Nederlands uitvoeren
L_POLISH	Tekst alleen bij dialoogtaal Pools uitvoeren
L_PORTUGUE	Tekst alleen bij dialoogtaal Portugees uitvoeren
L_HUNGARIA	Tekst alleen bij dialoogtaal Hongaars uitvoeren
L_SLOVENIAN	Tekst alleen bij dialoogtaal Sloveens uitvoeren
L_ALL	Tekst ongeacht de dialoogtaal uitvoeren

Sleutelwoord	Functie
HOUR	Aantal uren uit real-time
MIN	Aantal minuten uit real-time
SEC	Aantal seconden uit real-time
DAY	Dag uit real-time
MONTH	Maand als cijfer uit real-time
STR_MONTH	Maand als string-afkorting uit real-time
YEAR2	Jaartal in twee cijfers uit real-time
YEAR4	Jaartal in vier cijfers uit real-time

In het bewerkingsprogramma moet FN 16: F-PRINT geprogrammeerd worden, om de uitvoer te activeren:

```
96 FN 16: F-PRINT TNC:\MASKE\MASKE1.A/ TNC:\PROT1.TXT
```

De TNC maakt dan het bestand PROT1.TXT:

MEETPROTOCOL ZWAARTEPUNT SCHOEPENRAD
DATUM: 27:11:2001
TIJD: 8:56:34
AANTAL MEETWAARDEN : = 1
X1 = 149,360
Y1 = 25,509
Z1 = 37,000

Als u in het programma meerdere keren hetzelfde bestand uitvoert, plakt de TNC alle teksten binnen het doelbestand achter reeds uitgevoerde teksten.

Wanneer **FN 16** meerdere keren in het programma wordt toegepast, slaat de TNC alle teksten in het bestand op dat bij de functie **FN 16** is vastgelegd. Het bestand wordt pas uitgevoerd wanneer de TNC de regel **END PGM** leest, de NC-stoptoets wordt ingedrukt, of het bestand met **M_CLOSE** wordt afgesloten.

In de **FN16**-regel het formaatbestand en het protocolbestand telkens met extensie programmeren.

Indien u alleen de bestandsnaam als padnaam van het protocolbestand invoert, slaat de TNC het protocolbestand op in de directory waarin het NC-programma met de functie **FN16** staat.

In de gebruikerparameters **fn16DefaultPath** en **fn16DefaultPathSim** (Programmatest) kunt u een standaardpad voor de uitvoer van protocolbestanden definiëren.

Meldingen weergeven op het beeldscherm

U kunt de functie **FN16** ook gebruiken om vanuit het NC-programma berichten naar keuze in een apart venster op het beeldscherm van de TNC te laten weergeven. Op deze manier kunnen eenvoudig ook langere instructies op een plaats naar keuze in het programma zo worden weergegeven, dat de operator erop moet reageren. U kunt ook de inhoud van Q-parameters laten weergeven als het bestand met de protocolbeschrijving de desbetreffende instructies bevat.

Om ervoor te zorgen dat het bericht op het TNC-beeldscherm verschijnt, hoeft u als naam van het protocolbestand alleen **SCREEN:** in te voeren.

```
96 FN 16: F-PRINT TNC:\MASKE\MASKE1.A/SCREEN:
```

Als het bericht uit meer regels bestaat dan in het aparte venster worden weergegeven, kunt u de regels in het aparte venster laten opschuiven met de pijltoetsen.

Om het aparte venster te sluiten: CE-toets indrukken. Om het venster programmagestuurd te sluiten, moet de volgende NC-regel geprogrammeerd worden:

```
96 FN 16: F-PRINT TNC:\MASKE\MASKE1.A/SCLR:
```

Voor het bestand met de protocolbeschrijving gelden alle conventies die hiervóór zijn beschreven.

Als u in het programma meerdere keren hetzelfde bestand uitvoert, plakt de TNC alle teksten binnen het doelbestand achter reeds uitgevoerde teksten.

Meldingen extern uitvoeren

U kunt de functie **FN 16** ook gebruiken om de met **FN 16** gemaakte bestanden vanuit het NC-programma extern op te slaan. Dit kan op twee manieren:

naam van het doelpad in de **FN 16**-functie volledig opgeven:

```
96 FN 16: F-PRINT TNC:\MSK\MSK1.A / PC325:\LOG\PRO1.TXT
```

Voor het bestand met de protocolbeschrijving gelden alle conventies die hiervóór zijn beschreven.

Als u in het programma meerdere keren hetzelfde bestand uitvoert, plakt de TNC alle teksten binnen het doelbestand achter reeds uitgevoerde teksten.

FN 18: SYS-DATUM READ: Systeemgegevens lezen

Met de functie **FN 18: SYS-DATUM READ** kunnen systeemgegevens gelezen en in Q-parameters opgeslagen worden. De systeemdatum wordt geselecteerd d.m.v. een groepsnummer (ID-nr.), een nummer en eventueel via een index.

Groepsnaam, ID-nr.	Nummer	Index	Betekenis
Programma-informatie, 10	3	-	Nummer van de actieve bewerkingscyclus
	103	Q-parameternummer	Relevant binnen NC-cycli, om op te vragen of de onder IDX opgegeven Q-parameter in de bijbehorende CYCLE DEF expliciet is opgegeven.
Systeemsprongadressen, 13	1	-	Label waarnaar bij M2/M30 wordt gesprongen, in plaats van het actuele programma te beëindigen, waarde = 0: M2/M30 is normaal actief
	2	-	Label waarnaar bij FN14: ERROR met reactie NC-CANCEL wordt gesprongen, in plaats van het programma met een fout af te breken. Het in het commando FN14 geprogrammeerde foutnummer kan onder ID992 NR14 worden gelezen. Waarde = 0: FN14 is normaal actief.
	3	-	Label waarnaar bij een interne serverfout (SQL, PLC, CFG) wordt gesprongen, in plaats van het programma met een fout af te breken. Waarde = 0: serverfout is normaal actief.
Machinetoestand, 20	1	-	Actief gereedschapsnummer
	2	-	Voorbereid gereedschapsnummer
	3	-	Actieve gereedschapsas 0=X, 1=Y, 2=Z, 6=U, 7=V, 8=W
	4	-	Geprogrammeerd spiltoerental
	5	-	Actieve spiltoestand: -1=niet gedefinieerd, 0=M3 actief, 1=M4 actief, 2=M5 na M3, 3=M5 na M4
	7	-	Stand instelling spil/toerenbereik
	8	-	Koelmiddeltoestand: 0=uit, 1=aan
	9	-	Actieve aanzet
	10	-	Index van het voorbereide gereedschap
	11	-	Index van het actieve gereedschap
Kanaalgegevens, 25	1	-	Kanaalnummer

Groepsnaam, ID-nr.	Nummer	Index	Betekenis
Cyclusparameter, 30	1	-	Veiligheidsafstand actieve bewerkingscyclus
	2	-	Boordiepte/freesdiepte actieve bewerkingscyclus
	3	-	Diepte-instelling actieve bewerkingscyclus
	4	-	Aanzet diepteverpl. actieve bewerkingscyclus
	5	-	Lengte eerste zijde cyclus Kamer
	6	-	Lengte tweede zijde cyclus Kamer
	7	-	Lengte eerste zijde cyclus Sleuf
	8	-	Lengte tweede zijde cyclus Sleuf
	9	-	Radius cyclus Rondkamer
	10	-	Aanzet frezen actieve bewerkingscyclus
	11	-	Rotatierichting actieve bewerkingscyclus
	12	-	Stilstandtijd actieve bewerkingscyclus
	13	-	Spoed cyclus 17, 18
	14	-	Nabewerkingsovermaat actieve bewerkingscyclus
	15	-	Ruimhoek actieve bewerkingscyclus
	21	-	Tasthoek
	22	-	Tastweg
	23	-	Tastaanzet
Modale toestand, 35	1	-	Maatvoering: 0 = absoluut (G90) 1 = incrementeel (G91)
Gegevens voor SQL-tabellen, 40	1	-	Resultaatcode voor het laatste SQL-commando
Gegevens uit de gereedschapstabel, 50	1	GS-nr.	Gereedschapslengte
	2	GS-nr.	Gereedschapsradius
	3	GS-nr.	Gereedschapsradius R2
	4	GS-nr.	Overmaat gereedschapslengte DL
	5	GS-nr.	Overmaat gereedschapsradius DR
	6	GS-nr.	Overmaat gereedschapsradius DR2
	7	GS-nr.	Gereedschap geblokkeerd (0 of 1)
	8	GS-nr.	Nummer van het zustergereedschap

Groepsnaam, ID-nr.	Nummer	Index	Betekenis
	9	GS-nr.	Maximale standtijd TIME1
	10	GS-nr.	Maximale standtijd TIME2
	11	GS-nr.	Actuele standtijd CUR. TIME
	12	GS-nr.	PLC-status
	13	GS-nr.	Maximale lengte snijkant LCUTS
	14	GS-nr.	Maximale insteekhoek ANGLE
	15	GS-nr.	TT: aantal snijkanten CUT
	16	GS-nr.	TT: slijttolerantie lengte LTOL
	17	GS-nr.	TT: slijttolerantie radius RTOL
	18	GS-nr.	TT: rotatierichting DIRECT (0=positief/-1=negatief)
	19	GS-nr.	TT: verstelling vlak R-OFFS
	20	GS-nr.	TT: verstelling lengte L-OFFS
	21	GS-nr.	TT: breuktolerantie lengte LBREAK
	22	GS-nr.	TT: breuktolerantie radius RBREAK
	23	GS-nr.	PLC-waarde
	24	GS-nr.	Middenverstelling taster hoofdas CAL-OF1
	25	GS-nr.	Middenverstelling taster nevenas CAL-OF2
	26	GS-nr.	Spilhoek bij het kalibreren CAL-ANG
	27	GS-nr.	Gereedschapstype voor plaatstabel
	28	GS-nr.	Maximumtoerental NMAX
Gegevens uit de plaatstabel, 51	1	Plaatsnr.	Gereedschapsnummer
	2	Plaatsnr.	Speciaal gereedschap: 0=nee, 1=ja
	3	Plaatsnr.	Vaste plaats: 0=nee, 1=ja
	4	Plaatsnr.	Geblokkeerde plaats: 0=nee, 1=ja
	5	Plaatsnr.	PLC-status
Plaatsnummer van gereedschap in de plaatstabel, 52	1	GS-nr.	Plaatsnummer
	2	GS-nr.	Gereedschapsmagazijnnummer

Groepsnaam, ID-nr.	Nummer	Index	Betekenis
Direct na TOOL CALL geprogrammeerde waarden, 60	1	-	Gereedschapsnummer T
	2	-	Actieve gereedschapsas 0 = X 6 = U 1 = Y 7 = V 2 = Z 8 = W
	3	-	Spiltoerental S
	4	-	Overmaat gereedschapslengte DL
	5	-	Overmaat gereedschapsradius DR
	6	-	Automatische TOOL CALL 0 = ja, 1 = nee
	7	-	Overmaat gereedschapsradius DR2
	8	-	Gereedschapsindex
	9	-	Actieve aanzet
Direct na TOOL DEF geprogrammeerde waarden, 61	1	-	Gereedschapsnummer T
	2	-	Lengte
	3	-	Radius
	4	-	Index
	5	-	Gereedschapsgegevens in TOOL DEF geprogrammeerd 1 = ja, 0 = nee
Actieve gereedschapscorrectie, 200	1	1 = zonder overmaat 2 = met overmaat 3 = met overmaat en overmaat uit TOOL CALL	Actieve radius
	2	1 = zonder overmaat 2 = met overmaat 3 = met overmaat en overmaat uit TOOL CALL	Actieve lengte
	3	1 = zonder overmaat 2 = met overmaat 3 = met overmaat en overmaat uit TOOL CALL	Afrondingsradius R2

Groepsnaam, ID-nr.	Nummer	Index	Betekenis
Actieve transformaties, 210	1	-	Basisrotatie werkstand Handbediening
	2	-	Geprogrammeerde rotatie met cyclus 10
	3	-	Actieve spiegelas
			0: spiegelen niet actief
			+1: X-as gespiegeld
			+2: Y-as gespiegeld
			+4: Z-as gespiegeld
			+64: U-as gespiegeld
			+128: V-as gespiegeld
			+256: W-as gespiegeld
			Combinaties = som van de afzonderlijke assen
	4	1	Actieve maatfactor X-as
	4	2	Actieve maatfactor Y-as
	4	3	Actieve maatfactor Z-as
	4	7	Actieve maatfactor U-as
	4	8	Actieve maatfactor V-as
	4	9	Actieve maatfactor W-as
	5	1	3D-ROT A-as
	5	2	3D-ROT B-as
	5	3	3D-ROT C-as
	6	-	Bewerkingsvlak zwenken actief/niet actief (-1/0) in een programma-afloop-werkstand
	7	-	Bewerkingsvlak zwenken actief/niet actief (-1/0) in een handbedieningswerkstand
Actieve nulpuntverschuiving, 220	2	1	X-as
		2	Y-as
		3	Z-as
		4	A-as
		5	B-as
		6	C-as
		7	U-as
		8	V-as
		9	W-as

Groepsnaam, ID-nr.	Nummer	Index	Betekenis
Verplaatsingsbereik, 230	2	1 t/m 9	Negatieve software-eindschakelaar as 1 t/m 9
	3	1 t/m 9	Positieve software-eindschakelaar as 1 t/m 9
	5	-	Software-eindschakelaar aan of uit: 0 = aan, 1 = uit
Nominale positie in REF-systeem, 240	1	1	X-as
		2	Y-as
		3	Z-as
		4	A-as
		5	B-as
		6	C-as
		7	U-as
		8	V-as
		9	W-as
Actuele positie in het actieve coördinatensysteem, 270	1	1	X-as
		2	Y-as
		3	Z-as
		4	A-as
		5	B-as
		6	C-as
		7	U-as
		8	V-as
		9	W-as

Groepsnaam, ID-nr.	Nummer	Index	Betekenis
Schakelend tastsysteem TS, 350	50	1	Type tastsysteem
		2	Regel in de tastsysteemtabel
	51	-	Effectieve lengte
	52	1	Effectieve kogelradius
		2	afrondingsradius
	53	1	Middenverstelling (hoofdas)
		2	Middenverstelling (nevenas)
	54	-	Hoek van spiloriëntatie in graden (middenverstelling)
	55	1	IJlgang
		2	Meetaanzet
	56	1	Maximale meetweg
		2	Veiligheidsafstand
	57	1	Spiloriëntatie mogelijk: 0=nee, 1=ja
		2	Hoek van spiloriëntatie
Tafeltastsysteem TT	70	1	Type tastsysteem
		2	Regel in de tastsysteemtabel
	71	1	Middelpunt hoofdas (REF-systeem)
		2	Middelpunt nevenas (REF-systeem)
		3	Middelpunt gereedschapsas (REF-systeem)
	72	-	Schotelradius
	75	1	IJlgang
		2	Meetaanzet bij stilstaande spil
		3	Meetaanzet bij draaiende spil
	76	1	Maximale meetweg
		2	Veiligheidsafstand voor lengtemeting
		3	Veiligheidsafstand voor radiusmeting
	77	-	Spiltoerental
	78	-	Tastrichting

Groepsnaam, ID-nr.	Nummer	Index	Betekenis
Referentiepunt uit tastcyclus, 360	1	1 t/m 9 (X, Y, Z, A, B, C, U, V, W)	Laatste referentiepunt van een handmatige tastcyclus resp. laatste tastpunt uit cyclus 0 zonder correctie van de tasterlengte, maar met correctie van de tasterradius (werkstukcoördinatensysteem)
	2	1 t/m 9 (X, Y, Z, A, B, C, U, V, W)	Laatste referentiepunt van een handmatige tastcyclus resp. laatste tastpunt uit cyclus 0 zonder correctie van de tasterlengte en tasterradius (werkstukcoördinatensysteem)
	3	1 t/m 9 (X, Y, Z, A, B, C, U, V, W)	Meetresultaat van de tastcycli 0 en 1 zonder correctie van de tasterradius en tasterlengte
	4	1 t/m 9 (X, Y, Z, A, B, C, U, V, W)	Laatste referentiepunt van een handmatige tastcyclus resp. laatste tastpunt uit cyclus 0 zonder correctie van de tasterlengte en tasterradius (werkstukcoördinatensysteem)
	10	-	Spiloriëntatie
Waarde uit de actieve nulpunttabel in het actieve coördinatensysteem, 500	Regel	Kolom	Waarden lezen
Basistransformatie, 507	Regel	1 t/m 6 (X, Y, Z, SPA, SPB, SPC)	Basistransformatie van een preset lezen
As-offset, 508	Regel	1 t/m 9 (X_OFFS, Y_OFFS, Z_OFFS, A_OFFS, B_OFFS, C_OFFS, U_OFFS, V_OFFS, W_OFFS)	As-offset van een preset lezen
Actieve preset, 530	1	-	Nummer van de actieve preset lezen
Gegevens van het actuele gereedschap lezen, 950	1	-	Gereedschapslengte L
	2	-	Gereedschapsradius R
	3	-	Gereedschapsradius R2
	4	-	Overmaat gereedschapslengte DL
	5	-	Overmaat gereedschapsradius DR
	6	-	Overmaat gereedschapsradius DR2
	7	-	Gereedschap geblokkeerd TL 0 = niet geblokkeerd, 1 = geblokkeerd
	8	-	Nummer van het zustergereedschap RT
	9	-	Maximale standtijd TIME1
	10	-	Maximale standtijd TIME2
	11	-	Actuele standtijd CUR. TIME
	12	-	PLC-status

Groepsnaam, ID-nr.	Nummer	Index	Betekenis
	13	-	Maximale lengte snijkant LCUTS
	14	-	Maximale insteekhoek ANGLE
	15	-	TT: aantal snijkanten CUT
	16	-	TT: slijttolerantie lengte LTOL
	17	-	TT: slijttolerantie radius RTOL
	18	-	TT: Draairichting DIRECT 0 = positief, –1 = negatief
	19	-	TT: verstelling vlak R-OFFS
	20	-	TT: verstelling lengte L-OFFS
	21	-	TT: breuktolerantie lengte LBREAK
	22	-	TT: breuktolerantie radius RBREAK
	23	-	PLC-waarde
	24	-	Gereedschapstype TYPE 0 = frees, 21 = tastsysteem
	27	-	Bijbehorende regel in de tastsysteemtabel
	32	-	Punthoek
	34	-	Lift off
Tastcycli, 990	1	-	Benaderen: 0 = standaardinstelling 1 = actieve radius, veiligheidsafstand nul
	2	-	0 = tasterbewaking uit 1 = tasterbewaking aan
	4	-	0 = taststift niet uitgeweken 1 = taststift uitgeweken
Uitvoeringsstatus, 992	10	-	Regelsprong actief 1 = ja, 0 = nee
	11	-	Zoekfase
	14	-	Nummer van de laatste FN14-fout
	16	-	Echte uitvoering actief 1 = uitvoering 2 = simulatie

Voorbeeld: waarde van de actieve maatfactor van de Z-as aan Q25 toewijzen

```
55 FN 18: SYSREAD Q25 = ID210 NR4 IDX3
```

FN 19: PLC: Waarden aan de PLC doorgeven

Met de functie **FN 19: PLC** kunnen maximaal twee getalwaarden of Q-parameters aan de PLC worden doorgegeven.

Stapgroottes en eenheden: 0,1 µm resp. 0,0001°

Voorbeeld: getalwaarde 10 (komt overeen met 1 µm resp. 0,001°) aan de PLC doorgeven

```
56 FN 19: PLC=+10/+Q3
```

FN 20: WAIT FOR: NC en PLC synchroniseren

Deze functie mag alleen in overleg met uw machinefabrikant worden toegepast!

Met de functie **FN 20: WAIT FOR** kunt u tijdens de programma-afloop een synchronisatie tussen NC en PLC uitvoeren. De NC stopt met het afwerken totdat er aan de voorwaarde is voldaan die u in de regel FN 20: WAIT FOR-regel hebt geprogrammeerd. De TNC kan daarbij onderstaande PLC-operanden controleren:

PLC-operand	Korte omschrijving	Adresbereik
Flag	**M**	0 t/m 4999
Ingang	**I**	0 t/m 31, 128 t/m 152 64 t/m 126 (eerste PL 401 B) 192 t/m 254 (tweede PL 401 B)
Uitgang	**O**	0 t/m 30 32 t/m 62 (eerste PL 401 B) 64 t/m 94 (tweede PL 401 B)
Teller	**C**	48 t/m 79
Timer	**T**	0 t/m 95
Byte	**B**	0 t/m 4095
Woord	**W**	0 t/m 2047
Dubbel woord	**D**	2048 t/m 4095

De TNC 640 beschikt over een uitgebreide interface voor de communicatie tussen PLC en NC. Het gaat daarbij om een nieuwe symbolische Application Programmer Interface (**API**). De tot nu toe gebruikte en vertrouwde PLC-NC-interface blijft daarnaast bestaan en kan optioneel worden gebruikt. De machinefabrikant legt vast of de nieuwe of de oude TNC-API wordt gebruikt. Voer de naam van de symbolische operand als string in om op de gedefinieerde toestand van de symbolische operand te wachten.

In de regel FN 20 zijn onderstaande voorwaarden toegestaan:

Voorwaarde	Korte omschrijving
Gelijk aan	==
Kleiner dan	<
Groter dan	>
Kleiner dan of gelijk aan	<=
Groter dan of gelijk aan	>=

Bovendien is de functie **FN20: WAIT FOR SYNC** beschikbaar. **WAIT FOR SYNC** altijd gebruiken wanneer u bijv. via **FN18** systeemgegevens leest waarvoor synchronisatie met de realtime is vereist. De TNC stopt dan de vooruitberekening en voert de volgende NC-regel pas uit wanneer ook het NC-programma werkelijk deze regel heeft bereikt.

Voorbeeld: programma-afloop stoppen totdat de PLC de flag 4095 op 1 zet

```
32 FN 20: WAIT FOR M4095==1
```

Voorbeeld: programma-afloop stoppen totdat de PLC de symbolische operand op 1 zet

```
32 FN 20: APISPIN[0].NN_SPICONTROLINPOS==1
```

Voorbeeld: interne vooruitberekening stoppen, actuele positie in de X-as lezen

```
32 FN 20: WAIT FOR SYNC
33 FN 18: SYSREAD Q1 = ID270 NR1 IDX1
```

FN 29: PLC: Waarden aan de PLC doorgeven

Met de functie FN 29: PLCkunnen maximaal acht getalwaarden of Q-parameters aan de PLC worden doorgegeven.

Stapgroottes en eenheden: 0,1 µm resp. 0,0001°

Voorbeeld: getalwaarde 10 (komt overeen met 1 µm resp. 0,001°) aan de PLC doorgeven

```
56 FN 29: PLC=+10/+Q3/+Q8/+7/+1/+Q5/+Q2/+15
```

FN 37: EXPORT

De functie FN 37: EXPORT hebt u nodig wanneer u eigen cycli wilt maken en in de TNC wilt opnemen. De Q-parameters 0-99 zijn in cycli slechts lokaal actief. Dit betekent dat Q-parameters alleen in het programma actief zijn waarin ze zijn gedefinieerd. Met de functie FN 37: EXPORT kunt u lokaal actieve Q-parameters naar een ander (oproepend) programma exporteren.

De TNC exporteert de waarde die de parameter precies op het tijdstip van het EXPORT-commando heeft.

De parameter wordt alleen naar het direct oproepende programma geëxporteerd.

Voorbeeld: de lokale Q-parameter Q25 wordt geëxporteerd

```
56 FN37: EXPORT Q25
```

Voorbeeld: de lokale Q-parameters Q25 t/m Q30 worden geëxporteerd

```
56 FN37: EXPORT Q25 - Q30
```

9.9 Tabeltoegang met SQL-opdrachten

Inleiding

Bij de TNC programmeert u de tabeltoegang met SQL-opdrachten als onderdeel van een **transactie**. Een transactie bestaat uit meerdere SQL-opdrachten die garanderen dat de tabelgegevens geordend kunnen worden bewerkt.

Tabellen worden door de machinefabrikant geconfigureerd. Daarbij worden ook de namen en aanduidingen vastgelegd die als parameters voor SQL-opdrachten vereist zijn.

De volgende **begrippen** worden hieronder gehanteerd:

- **Tabel:** een tabel bestaat uit x kolommen en y regels. Ze wordt als bestand in het bestandsbeheer van de TNC opgeslagen en met pad- en bestandsnaam (= tabelnaam) geadresseerd. Als alternatief voor de adressering met pad- en bestandsnaam kunnen synoniemen worden gebruikt.
- **Kolommen:** het aantal kolommen en de aanduiding ervan worden bij het configureren van de tabel vastgelegd. De kolomaanduiding wordt bij verschillende SQL-opdrachten voor de adressering gebruikt.
- **Regels:** het aantal regels is variabel. U kunt nieuwe regels invoegen. Er worden geen regelnummers etc. bijgehouden. U kunt echter regels op basis van hun kolominhoud selecteren. Regels kunnen alleen in de tabeleditor worden gewist – niet via het NC-programma.
- **Cel:** een kolom uit een regel.
- **Tabelgegeven:** inhoud van een cel
- **Result-set:** tijdens een transactie worden de geselecteerde regels en kolommen in de result-set beheerd. Beschouw de result-set als buffergeheugen waarin het aantal geselecteerde regels en kolommen tijdelijk wordt opgeslagen. (Result-set = Engels voor resultaatset).
- **Synoniem:** met dit begrip wordt een naam voor een tabel aangeduid die in de plaats van de pad- en bestandsnaam wordt gebruikt. Synoniemen worden door de machinefabrikant in de configuratiegegevens vastgelegd.

Een transactie

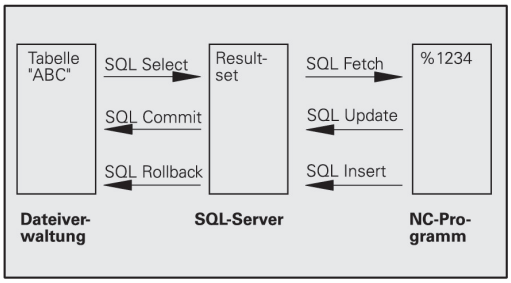

Een transactie bestaat in principe uit de volgende acties:

- Tabel (bestand) adresseren, regels selecteren en naar de result-set overzetten.
- Regels uit de result-set lezen, wijzigen en/of nieuwe regels invoegen.
- Transactie afsluiten. Bij wijzigingen/toevoegingen worden de regels uit de result-set in de tabel (het bestand) overgenomen.

Er zijn echter meer acties nodig om tabelgegevens in het NC-programma te kunnen bewerken en om te voorkomen dat dezelfde tabelregels parallel worden gewijzigd. Hieruit volgt de volgende **uitvoering van een transactie**:

1. Voor elke te bewerken kolom wordt een Q-parameter gespecificeerd. De Q-parameter wordt aan de kolom toegewezen – hij wordt gekoppeld (**SQL BIND...**)
2. Tabel (bestand) adresseren, regels selecteren en naar de result-set overzetten. U moet bovendien opgeven welke kolommen in de result-set moeten worden overgenomen (**SQL SELECT...**). U kunt de geselecteerde regels blokkeren. Andere processen hebben dan weliswaar leestoegang tot deze regels, maar de tabelgegevens veranderen niet. U moet altijd de geselecteerde regels blokkeren wanneer er wijzigingen worden uitgevoerd (**SQL SELECT ... FOR UPDATE**).
3. Regels uit de result-set lezen, wijzigen en/of nieuwe regels invoegen: – Een regel van de result-set in de Q-parameters van uw NC-programma overnemen (**SQL FETCH...**) – Wijzigingen in de Q-parameters voorbereiden en in een regel van de result-set overzetten (**SQL UPDATE...**) – Nieuwe tabelregel in de Q-parameters voorbereiden en als nieuwe regel aan de result-set doorgeven (**SQL INSERT...**)
4. Transactie afsluiten. – Tabelgegevens zijn gewijzigd/aangevuld. de gegevens worden uit de result-set in de tabel (het bestand) overgenomen. Ze zijn nu in het bestand opgeslagen. Eventuele blokkeringen worden gereset, de result-set wordt vrijgegeven (**SQL COMMIT...**). – Tabelgegevens zijn **niet** gewijzigd/aangevuld (alleen leestoegang):eventuele blokkeringen worden gereset, de result-set wordt vrijgegeven (**SQL ROLLBACK... ZONDER INDEX**).

U kunt meerdere transacties parallel bewerken.

> Een gestarte transactie moet beslist worden afgesloten – ook wanneer u uitsluitend gebruikmaakt van leestoegang. Alleen dan is gewaarborgd dat wijzigingen/aanvullingen niet verloren gaan, blokkeringen worden opgeheven en de result-set wordt vrijgegeven.

Result-set

De geselecteerde regels in de result-set worden vanaf 0 oplopend genummerd. Deze nummering wordt als **index** aangeduid. Bij de lees- en schrijfautorisatie wordt de index opgegeven en zo doelbewust een regel van de result-set aangesproken.

Het is vaak handig de regels in de result-set gesorteerd op te slaan. Dat is mogelijk door een tabelkolom te definiëren die het sorteercriterium bevat. Er wordt bovendien een oplopende of aflopende volgorde geselecteerd (**SQL SELECT ... ORDER BY ...**).

De geselecteerde regel die in de result-set is overgenomen, wordt met de **HANDLE** geadresseerd. Alle volgende SQL-opdrachten gebruiken de handle als verwijzing naar dit aantal geselecteerde regels en kolommen.

Bij het afsluiten van een transactie wordt de handle weer vrijgegeven (**SQL COMMIT...** of **SQL ROLLBACK...**). Hij is dan niet langer geldig.

U kunt meerdere result-sets gelijktijdig bewerken. De SQL-server kent bij iedere select-opdracht een nieuwe handle toe.

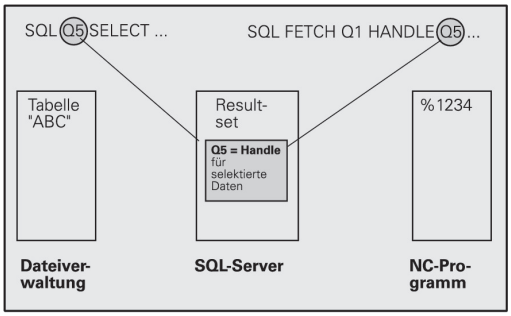

Q-parameters aan kolommen koppelen

Het NC-programma heeft geen directe toegang tot tabelgegevens in de result-set. Deze gegevens moeten in Q-parameters worden omgezet. In het omgekeerde geval worden de gegevens eerst in de Q-parameters voorbereid en vervolgens naar de result-set overgezet.

Met **SQL BIND ...** legt u vast welke tabelkolommen in welke Q-parameters worden afgebeeld. De Q-parameters worden aan de kolommen gekoppeld (toegewezen). Met kolommen die niet aan Q-parameters gekoppeld zijn, wordt bij het lezen/schrijven geen rekening gehouden.

Wanneer er met **SQL INSERT...** een nieuwe tabelregel wordt gegenereerd, worden kolommen die niet met Q-parameters gekoppeld zijn, met standaardwaarden gevuld.

SQL-opdrachten programmeren

Deze functie kan alleen worden geprogrammeerd wanneer u sleutelgetal 555343 hebt ingevoerd.

SQL-opdrachten kunnen in de werkstand Programmeren worden geprogrammeerd:

SQL

- SQL-functies selecteren: softkey SQL indrukken
- SQL-opdracht met de softkey selecteren (zie overzicht) of softkey **SQL EXECUTE** indrukken en SQL-opdracht programmeren

Overzicht van de softkeys

Functie	Softkey
SQL EXECUTE Select-opdracht programmeren	SQL EXECUTE
SQL BIND Q-parameter aan tabelkolom koppelen (toewijzen)	SQL BIND
SQL FETCH Tabelregels uit de result-set lezen en in Q-parameters opslaan	SQL FETCH
SQL UPDATE Gegevens uit de Q-parameters in een bestaande tabelregel van de result-set opslaan	SQL UPDATE
SQL INSERT Gegevens uit de Q-parameters in een nieuwe tabelregel in de result-set opslaan	SQL INSERT
SQL COMMIT abelregels uit de result-set naar de tabel overzetten en de transactie afsluiten.	SQL COMMIT
SQL ROLLBACK ■ **INDEX** niet geprogrammeerd: wijzigingen/aanvullingen tot dat moment niet accepteren en de transactie afsluiten. ■ **INDEX** geprogrammeerd: de geïndexeerde regel blijft in de result-set bestaan - alle andere regels worden uit de result-set verwijderd. De transactie wordt **niet** afgesloten.	SQL ROLLBACK

SQL BIND

SQL BIND koppelt een Q-parameter aan een tabelkolom. De SQL-opdrachten Fetch, Update en Insert verwerken deze koppeling (toewijzing) bij de gegevensoverdracht tussen result-set en NC-programma.

Een **SQL BIND** zonder tabel- en kolomnaam heft de koppeling op. De koppeling eindigt uiterlijk met het einde van het NC-programma resp. subprogramma.

- U kunt willekeurig veel koppelingen programmeren. Bij het lezen/schrijven wordt uitsluitend rekening gehouden met de kolommen die in de select-opdracht zijn opgegeven.
- **SQL BIND...** moet **vóór** Fetch-, Update- of Insert-opdrachten worden geprogrammeerd. U kunt een select-opdracht zonder voorafgaande Bind-opdrachten programmeren.
- Wanneer u in de select-opdracht kolommen opneemt waarvoor geen koppeling is geprogrammeerd, dan veroorzaakt dit een fout (programmaonderbreking) bij het lezen/schrijven.

SQL BIND

- **Parameternr. voor resultaat**: Q-parameter die aan de tabelkolom wordt gekoppeld (toegewezen).
- **Database: kolomnaam**: voer de tabelnaam en de kolomaanduiding in – door een **.** gescheiden.
  Tabelnaam: synoniem of pad- en bestandsnaam van deze tabel. Het synoniem wordt direct ingevoerd – pad- en bestandsnaam worden tussen enkele aanhalingstekens geplaatst.
  Kolomaanduiding: in de configuratiegegevens vastgelegde aanduiding van de tabelkolom

Q-parameters aan tabelkolom koppelen

```
11 SQL BIND
Q881"TAB_EXAMPLE.MESS_NR"
```

```
12 SQL BIND
Q882"TAB_EXAMPLE.MESS_X"
```

```
13 SQL BIND
Q883"TAB_EXAMPLE.MESS_Y"
```

```
14 SQL BIND
Q884"TAB_EXAMPLE.MESS_Z"
```

Koppeling opheffen

```
91 SQL BIND Q881
```

```
92 SQL BIND Q882
```

```
93 SQL BIND Q883
```

```
94 SQL BIND Q884
```

SQL SELECT

SQL SELECT selecteert tabelregels en zet ze over naar de result-set.

De SQL-server slaat de gegevens regelgewijs op in de result-set. De regels worden vanaf 0 doorlopend genummerd. Dit regelnummer, de **INDEX**, wordt bij de SQL-commando's Fetch en Update gebruikt.

Bij de functie **SQL SELECT...WHERE...** voert u de selectiecriteria in. Daarmee kan het aantal over te zetten regels worden beperkt. Als deze optie niet wordt gebruikt, worden alle regels van de tabel geladen.

Bij de functie **SQL SELECT...ORDER BY...** voert u het sorteercriterium in. Het bestaat uit de kolomaanduiding en het sleutelwoord voor oplopend/aflopend sorteren. Wanneer u deze optie niet gebruikt, worden de regels in een willekeurige volgorde opgeslagen.

Met de functie **SQL SELCT...FOR UPDATE** blokkeert u de geselecteerde regels voor andere applicaties. In andere applicaties kunnen deze regels nog steeds worden gelezen, maar niet worden gewijzigd. Gebruik deze optie beslist wanneer u de tabelgegevens wilt wijzigen.

Lege result-set: als er geen regels zijn die aan het selectiecriterium voldoen, levert de SQL-server een geldige handle maar geen tabelgegevens.

SQL EXECUTE

- **Parameternr. voor resultaat**: Q-parameter voor de handle. De SQL-server levert de handle voor deze met de actuele select-opdracht geselecteerde groep regels en kolommen.
  In geval van een fout (de selectie kon niet worden uitgevoerd) meldt de SQL-server 1 terug. Een ongeldige handle wordt met 0 aangeduid.
- **Database: SQL-commandotekst**:met de volgende elementen:
  - **SELECT** (sleutelwoord):
    code van het SQL-commando, aanduidingen van de over te zetten tabelkolommen – meerdere kolommen met een **,** scheiden (zie voorbeelden). Voor alle hier opgegeven kolommen moeten Q-parameters worden gekoppeld
  - **FROM** tabelnaam:
    synoniem of pad- en bestandsnaam van deze tabel. Het synoniem wordt direct ingevoerd – pad- en tabelnaam worden worden tussen enkele aanhalingstekens geplaatst (zie voorbeelden); code van het SQL-commando, aanduidingen van de over te zetten tabelkolommen – meerdere kolommen met een , scheiden (zie voorbeelden). Voor alle hier opgegeven kolommen moeten Q-parameters worden gekoppeld

Alle tabelregels selecteren

```
11 SQL BIND
Q881"TAB_EXAMPLE.MESS_NR"
12 SQL BIND
Q882"TAB_EXAMPLE.MESS_X"
13 SQL BIND
Q883"TAB_EXAMPLE.MESS_Y"
14 SQL BIND
Q884"TAB_EXAMPLE.MESS_Z"
. . .
20 SQL Q5
"SELECTMESS_NR,MESS_X,MESS_Y,
MESS_Z FROM TAB_EXAMPLE"
```

Selectie van de tabelregels met de functie WHERE

```
. . .
20 SQL Q5
"SELECTMESS_NR,MESS_X,MESS_Y,
MESS_Z FROM TAB_EXAMPLE WHERE
MESS_NR<20"
```

Selectie van de tabelregels met de functie WHERE en Q-parameters

```
. . .
20 SQL Q5
"SELECTMESS_NR,MESS_X,MESS_Y,
MESS_Z FROM TAB_EXAMPLE WHERE
MESS_NR==:'Q11'"
```

Tabelnaam gedefinieerd door pad- en bestandsnaam

```
. . .
20 SQL Q5
"SELECTMESS_NR,MESS_X,MESS_Y,
MESS_Z FROM 'V:\TABLE
\TAB_EXAMPLE' WHERE MESS_NR<20"
```

- Optioneel:
  WHERE-selectiecriteria: een selectiecriterium bestaat uit kolomaanduiding, voorwaarde (zie tabel) en vergelijkingswaarde. U kunt meerdere selectiecriteria koppelen met logische EN resp. OF. De vergelijkingswaarde kan direct of in een Q-parameter worden geprogrammeerd. Een Q-parameter begint met: en wordt tussen enkele aanhalingstekens geplaatst (zie voorbeeld)
- Optioneel:
  ORDER BY kolomaanduiding **ASC** voor oplopend sorteren, of **ORDER BY** kolomaanduiding **DESC** voor aflopend sorteren Wanneer noch ASC noch DESC wordt geprogrammeerd, geldt het oplopend sorteren als standaardeigenschap. De TNC slaat de geselecteerde regels in de opgegeven kolom op
- Optioneel:
  FOR UPDATE (sleutelwoord): de geselecteerde regels worden voor schrijftoegang van andere processen geblokkeerd

Voorwaarde	**Programmering**
gelijk aan	= ==
ongelijk aan	!= <>
kleiner	<
kleiner dan of gelijk aan	<=
groter dan	>
groter dan of gelijk aan	>=
Meerdere voorwaarden koppelen:	
Logische EN	AND
Logische OF	OR

SQL FETCH

SQL FETCH leest de met **INDEX** geadresseerde regel uit de result-set en slaat de tabelgegevens in de gekoppelde (toegewezen) Q-parameters op. De result-set wordt met de **HANDLE** geadresseerd.

SQL FETCH houdt rekening met alle kolommen die bij de select-opdracht zijn opgegeven.

SQL FETCH

- **Parameternr. voor resultaat**: Q-parameter waarin de SQL-server het resultaat terugmeldt:
  0: geen fout opgetreden
  1: fout opgetreden (verkeerde handle of index te groot)
- **Database: ID SQL-toegang**: Q-parameter met de **handle** voor identificatie van de result-set (zie ook **SQL SELECT**).
- **Database: index voor SQL-resultaat**: regelnummer in de result-set. De tabelgegevens van deze regel worden gelezen en naar de gekoppelde Q-parameters overgezet. Als u de index niet opgeeft, wordt de eerste regel (n=0) gelezen.
  Het regelnummer wordt direct opgegeven of u programmeert de Q-parameter die de index bevat.

Regelnummer wordt in de Q-parameter doorgegeven

```
11 SQL BIND
Q881"TAB_EXAMPLE.MESS_NR"
12 SQL BIND
Q882"TAB_EXAMPLE.MESS_X"
13 SQL BIND
Q883"TAB_EXAMPLE.MESS_Y"
14 SQL BIND
Q884"TAB_EXAMPLE.MESS_Z"
. . .
20 SQL Q5
"SELECTMESS_NR,MESS_X,MESS_Y,
MESS_Z FROM TAB_EXAMPLE"
. . .
30 SQL FETCH Q1HANDLE Q5 INDEX
+Q2
```

Regelnummer wordt direct geprogrammeerd

```
. . .
30 SQL FETCH Q1HANDLE Q5 INDEX5
```

SQL UPDATE

SQL UPDATE zet de in de Q-parameters voorbereide gegevens over naar de met **INDEX** geadresseerde regel van de result-set. De bestaande regel in de result-set wordt volledig overschreven.

SQL UPDATE houdt rekening met alle kolommen die bij de select-opdracht zijn opgegeven.

SQL UPDATE

- **Parameternr. voor resultaat**: Q-parameter waarin de SQL-server het resultaat terugmeldt:
  0: geen fout opgetreden
  1: fout opgetreden (verkeerde handle, index te groot, waardebereik over-/onderschreden of verkeerd gegevensformaat)
- **Database: ID SQL-toegang**: Q-parameter met de **handle** voor identificatie van de result-set (zie ook **SQL SELECT**).
- **Database: index voor SQL-resultaat**: regelnummer in de result-set. De in de Q-parameters voorbereide tabelgegevens worden in deze regel geschreven. Als u de index niet opgeeft, wordt de eerste regel (n=0) beschreven.
  Het regelnummer wordt direct opgegeven of u programmeert de Q-parameter die de index bevat.

Regelnummer wordt direct geprogrammeerd

```
. . .
40 SQL UPDATEQ1 HANDLE Q5 INDEX5
```

SQL INSERT

SQL INSERT genereert een nieuwe regel in de result-set en zet de in de Q-parameters voorbereide gegevens over naar de nieuwe regel.

SQL INSERT houdt rekening met alle kolommen die bij de select-opdracht zijn opgegeven - tabelkolommen waarmee bij de select-opdracht geen rekening is gehouden, worden met standaardwaarden beschreven.

SQL INSERT

- **Parameternr. voor resultaat**: Q-parameter waarin de SQL-server het resultaat terugmeldt:
  0: geen fout opgetreden
  1: fout opgetreden (verkeerde handle, waardebereik over-/onderschreden of verkeerd gegevensformaat)
- **Database: ID SQL-toegang**: Q-parameter met de **handle** voor identificatie van de result-set (zie ook **SQL SELECT**).

Regelnummer wordt in de Q-parameter doorgegeven

```
11 SQL BIND
Q881"TAB_EXAMPLE.MESS_NR"
12 SQL BIND
Q882"TAB_EXAMPLE.MESS_X"
13 SQL BIND
Q883"TAB_EXAMPLE.MESS_Y"
14 SQL BIND
Q884"TAB_EXAMPLE.MESS_Z"
. . .
20 SQL Q5
"SELECTMESS_NR,MESS_X,MESS_Y,
MESS_Z FROM TAB_EXAMPLE"
. . .
40 SQL INSERTQ1 HANDLE Q5
```

SQL COMMIT

SQL COMMIT zet alle in de result-set aanwezige regels terug naar de tabel. Een met **SELCT...FOR UPDATE** ingestelde blokkering wordt gereset.

De bij de opdracht **SQL SELECT** toegekende handle is niet langer geldig.

SQL COMMIT

- **Parameternr. voor resultaat**: Q-parameter waarin de SQL-server het resultaat terugmeldt:
  0: geen fout opgetreden
  1: fout opgetreden (verkeerde handle of dezelfde gegevens ingevoerd in kolommen waarin unieke gegevens moeten worden ingevoerd)
- **Database: ID SQL-toegang**: Q-parameter met de **handle** voor identificatie van de result-set (zie ook **SQL SELECT**).

```
11 SQL BIND
Q881"TAB_EXAMPLE.MESS_NR"
12 SQL BIND
Q882"TAB_EXAMPLE.MESS_X"
13 SQL BIND
Q883"TAB_EXAMPLE.MESS_Y"
14 SQL BIND
Q884"TAB_EXAMPLE.MESS_Z"
. . .
20 SQL Q5
"SELECTMESS_NR,MESS_X,MESS_Y,
MESS_Z FROM TAB_EXAMPLE"
. . .
30 SQL FETCH Q1HANDLE Q5 INDEX
+Q2
. . .
40 SQL UPDATEQ1 HANDLE Q5 INDEX
+Q2
. . .
50 SQL COMMITQ1 HANDLE Q5
```

SQL ROLLBACK

De uitvoering van **SQL ROLLBACK** hangt ervan af of **INDEX** is geprogrammeerd:

- **INDEX** niet geprogrammeerd: de result-set wordt **niet** naar de tabel teruggeschreven (eventuele wijzigingen/aanvullingen gaan verloren). De transactie wordt afgesloten - de bij **SQL SELECT** toegekende handle is niet langer geldig. Typische toepassing: u beëindigt een transactie met uitsluitend leestoegang.
- **INDEX** geprogrammeerd: de geïndexeerde regel blijft bestaan - alle andere regels worden uit de result-set verwijderd. De transactie wordt **niet** afgesloten. Een met **SELCT...FOR UPDATE** ingestelde blokkering blijft voor de geïndexeerde regel bestaan - voor alle andere regels wordt ze gereset.

SQL ROLLBACK

- **Parameternr. voor resultaat**: Q-parameter waarin de SQL-server het resultaat terugmeldt:
  0: geen fout opgetreden
  1: fout opgetreden (verkeerde handle)
- **Database: ID SQL-toegang**: Q-parameter met de **handle** voor identificatie van de result-set (zie ook **SQL SELECT**).
- **Database: index voor SQL-resultaat**: regel die in de result-set moet blijven staan. Het regelnummer wordt direct opgegeven of u programmeert de Q-parameter die de index bevat.

```
11 SQL BIND
Q881"TAB_EXAMPLE.MESS_NR"
12 SQL BIND
Q882"TAB_EXAMPLE.MESS_X"
13 SQL BIND
Q883"TAB_EXAMPLE.MESS_Y"
14 SQL BIND
Q884"TAB_EXAMPLE.MESS_Z"
. . .
20 SQL Q5
"SELECTMESS_NR,MESS_X,MESS_Y,
MESS_Z FROM TAB_EXAMPLE"
. . .
30 SQL FETCH Q1HANDLE Q5 INDEX
+Q2
. . .
50 SQL ROLLBACKQ1 HANDLE Q5
```

9.10 Formule direct invoeren

Formule invoeren

Via softkeys kunnen wiskundige formules die meerdere rekenbewerkingen bevatten, direct in het bewerkingsprogramma worden ingevoerd.

De rekenkundige koppelingsfuncties verschijnen na het indrukken van de softkey FORMULE. De TNC toont onderstaande softkeys in meerdere balken:

Koppelingsfunctie	Softkey
Optellen bijv. **Q10 = Q1 + Q5**	+
Aftrekken bijv. **Q25 = Q7 - Q108**	-
Vermenigvuldigen bijv. **Q12 = 5 * Q5**	*
Delen bijv. **Q25 = Q1 / Q2**	/
Haakje openen bijv. **Q12 = Q1 * (Q2 + Q3)**	(
Haakje sluiten bijv. **Q12 = Q1 * (Q2 + Q3)**	)
Waarde kwadrateren (Engels: square) bijv. **Q15 = SQ 5**	SQ
Worteltrekken (Engels: square root) bijv. **Q22 = SQRT 25**	SQRT
Sinus van een hoek bijv. **Q44 = SIN 45**	SIN
Cosinus van een hoek bijv. **Q45 = COS 45**	COS
Tangens van een hoek bijv. **Q46 = TAN 45**	TAN
Arcus-sinus Inversefunctie van de sinus; hoek bepalen uit de verhouding overstaande rechthoekszijde/ hypotenusa bijv. **Q10 = ASIN 0,75**	ASIN
Arcus-cosinus Inversefunctie van de cosinus; hoek bepalen uit de verhouding aanliggende rechthoekszijde/ hypotenusa bijv. **Q11 = ACOS Q40**	ACOS
Arcus-tangens Inversefunctie van de tangens; hoek bepalen uit de verhouding overstaande/aanliggende rechthoekszijde bijv. **Q12 = ATAN Q50**	ATAN

9.10 Formule direct invoeren

Koppelingsfunctie	Softkey
Waarden machtsverheffen bijv. **Q15 = 3^3**	^
Constante PI (3,14159) bijv. **Q15 = PI**	PI
Natuurlijk logaritme (LN) van een getal vormen grondgetal 2,7183 bijv. **Q15 = LN Q11**	LN
Logaritme van een getal vormen, grondgetal 10 bijv. **Q33 = LOG Q22**	LOG
Exponentiële functie, 2,7183 tot de macht n bijv. **Q1 = EXP Q12**	EXP
Waarden inverteren (vermenigvuldigen met -1) bijv. **Q2 = NEG Q1**	NEG
Cijfers na de komma afbreken Integer getal vormen bijv. **Q3 = INT Q42**	INT
Absolute waarde van een getal vormen bijv. **Q4 = ABS Q22**	ABS
Cijfers voor de komma van een getal afbreken Fractioneren bijv. **Q5 = FRAC Q23**	FRAC
Voorteken van een getal controleren bijv. **Q12 = SGN Q50** Indien retourwaarde Q12 = 1, dan Q50 >= 0 Indien retourwaarde Q12 = -1, dan Q50 < 0	SGN
Modulogetal (rest bij deling) berekenen bijv. **Q12 = 400 % 360**Resultaat: Q12 = 40	%

Rekenregels

Voor het programmeren van wiskundige formules gelden onderstaande regels:

Vermenigvuldigen en delen gaan voor optellen en aftrekken

```
12 Q1 = 5 * 3 + 2 * 10 = 35
```

1 Rekenstap 5 * 3 = 15
2 Rekenstap 2 * 10 = 20
3 Rekenstap 15 + 20 = 35

of

```
13 Q2 = SQ 10 - 3^3 = 73
```

1 Rekenstap 10 kwadrateren = 100
2 Rekenstap 3 tot de 3e macht verheffen = 27
3 Rekenstap 100 – 27 = 73

Distributieve regel

Regel bij de verdeling bij het rekenen tussen haakjes
a * (b + c) = a * b + a * c

Invoervoorbeeld

Hoek berekenen met arctan uit overstaande rechthoekszijde (Q12) en aanliggende rechthoekszijde (Q13); resultaat aan Q25 toewijzen:

- Invoer van formule selecteren: toets Q en softkey FORMULE indrukken, of snelle start gebruiken:

- Q-toets op het ASCII-toestenbord indrukken.

PARAMETERNR. VOOR RESULTAAT?

- **25** (parameternummer) invoeren en op de ENT-toets drukken.

- Softkeybalk doorschakelen en arc-tangens-functie selecteren.

- Softkeybalk weer naar links brengen en haakje openen.

- **12** (Q-parameternummer) invoeren.

- Delen selecteren.

- **13** (Q-parameternummer) invoeren.

- Haakje sluiten en invoer formule beëindigen.

NC-voorbeeldregel

```
37 Q25 = ATAN (Q12/Q13)
```

9.11 String-parameters

Functies van de stringverwerking

De stringverwerking (Engels: string = tekenreeks) via **QS**-parameters kan worden gebruikt om variabele tekenreeksen te maken. Deze strings kunnen bijvoorbeeld via de functie **FN 16:F-PRINT** worden uitgegeven om variabele protocollen te maken.

Aan een stringparameter kunt u een string (letters, cijfers, speciale tekens, stuurtekens en spaties) met een maximale lengte van 256 tekens toewijzen. De toegewezen resp. ingelezen waarden kunnen verder met de hieronder beschreven functies worden verwerkt en gecontroleerd. Evenals bij de Q-parameterprogrammering hebt u in totaal 2000 QS-parameters tot uw beschikking (zie "Principe en functieoverzicht", Bladzijde 278).

In de Q-parameterfuncties STRINGFORMULE en FORMULE zijn verschillende functies voor de verwerking van stringparameters opgenomen.

Functies van de STRINGFORMULE	Softkey	Bladzijde
Stringparameters toewijzen	STRING	326
Stringparameters koppelen		326
Numerieke waarde naar een stringparameter converteren	TOCHAR	327
Deelstring uit een stringparameter kopiëren	SUBSTR	328

Stringfuncties in de FORMULE-functie	Softkey	Bladzijde
Stringparameter naar een numerieke waarde converteren	TONUMB	329
Stringparameter controleren	INSTR	330
Lengte van een stringparameter bepalen	STRLEN	331
Alfabetische volgorde vergelijken	STRCOMP	332

Als u de functie STRINGFORMULE gebruikt, is het resultaat van de uitgevoerde rekenkundige bewerking altijd een string. Als u de functie FORMULE gebruikt, is het resultaat van de uitgevoerde rekenkundige bewerking altijd een numerieke waarde.

Stringparameters toewijzen

Stringvariabelen moeten worden toegewezen voordat ze kunnen worden gebruikt. Gebruik hiervoor het commando **DECLARE STRING**.

SPEC FCT
- Softkeybalk met speciale functies tonen

PROGRAMMA-FUNCTIES
- Menu voor functies voor de definitie van diverse klaartekstfuncties selecteren

STRING FUNCTIES
- Stringfuncties selecteren

DECLARE STRING
- Functie **DECLARE STRING** selecteren

NC-voorbeeldregel

```
37 DECLARE STRING QS10 = "WERKSTUK"
```

Stringparameters koppelen

Met de koppelingsoperator (stringparameter **||** stringparameter) kunnen meerdere stringparameters worden gekoppeld.

SPEC FCT
- Softkeybalk met speciale functies tonen

PROGRAMMA-FUNCTIES
- Menu voor functies voor de definitie van diverse klaartekstfuncties selecteren

STRING FUNCTIES
- Stringfuncties selecteren

STRING-FORMULE
- Functie STRINGFORMULE selecteren
- Nummer van de stringparameter invoeren waarin de TNC de gekoppelde string moet opslaan en dit met de ENT-toets bevestigen
- Nummer van de stringparameter invoeren waarin de **eerste** deelstring is opgeslagen, met de ENT-toets bevestigen: de TNC toont het koppelingssymbool **||**
- Met de ENT-toets bevestigen
- Nummer van de stringparameter invoeren waarin de **tweede** deelstring is opgeslagen, met de ENT-toets bevestigen
- Dit proces herhalen tot alle te koppelen deelstrings zijn geselecteerd en met de END-toets beëindigen

Voorbeeld: QS10 dient de complete tekst van QS12, QS13 en QS14 te bevatten

```
37 QS10 = QS12 || QS13 || QS14
```

Parameterinhoud:

- **QS12**: **werkstuk**
- **QS13**: **Status:**
- **QS14**: **afkeur**
- **QS10**: **werkstukstatus: afkeur**

Numerieke waarde naar een stringparameter converteren

Met de functie **TOCHAR** wordt een numerieke waarde naar een stringparameter geconverteerd. Op deze wijze kunt u getalwaarden met stringvariabelen koppelen.

SPEC FCT
- ▶ Softkeybalk met speciale functies tonen

PROGRAMMA-FUNCTIES
- ▶ Menu voor functies voor de definitie van diverse klaartekstfuncties selecteren

STRING FUNCTIES
- ▶ Stringfuncties selecteren

STRING-FORMULE
- ▶ Functie STRINGFORMULE selecteren

TOCHAR
- ▶ Functie voor het converteren van een numerieke waarde naar een stringparameter selecteren
- ▶ Getal of gewenste Q-parameter invoeren die de TNC moet converteren en dit met de ENT-toets bevestigen
- ▶ Indien gewenst het aantal decimalen invoeren dat door de TNC moet worden meegeconverteerd en dit met de ENT-toets bevestigen
- ▶ Expressie tussen haakjes met de ENT-toets sluiten en de invoer met de END-toets beëindigen

Voorbeeld: parameter Q50 naar stringparameter QS11 converteren en 3 decimalen gebruiken

```
37 QS11 = TOCHAR ( DAT+Q50 DECIMALS3 )
```

Deelstring uit een stringparameter kopiëren

Met de functie **SUBSTR** kunt u uit een stringparameter een definieerbaar bereik kopiëren.

SPEC FCT
- Softkeybalk met speciale functies tonen

PROGRAMMA-FUNCTIES
- Menu voor functies voor de definitie van diverse klaartekstfuncties selecteren

STRING FUNCTIES
- Stringfuncties selecteren

STRING-FORMULE
- Functie STRINGFORMULE selecteren
- Nummer van de parameter invoeren waarin de TNC de gekopieerde tekenreeks moet opslaan en dit met de ENT-toets bevestigen

SUBSTR
- Functie voor het knippen van een deelstring kiezen
- Nummer van de QS-parameter invoeren waaruit u de deelstring wilt kopiëren en dit met de ENT-toets bevestigen
- Nummer van de positie invoeren vanaf waar u de deelstring wilt kopiëren en dit met de ENT-toets bevestigen
- Aantal tekens invoeren dat u wilt kopiëren en dit met de ENT-toets bevestigen
- Expressie tussen haakjes met de ENT-toets sluiten en de invoer met de END-toets beëindigen

Let erop dat het eerste teken van een tekststring intern op positie 0 begint.

Voorbeeld: uit de stringparameter QS10 moet vanaf de derde positie (BEG2) een deelstring van vier tekens worden (LEN4) gelezen

```
37 QS13 = SUBSTR ( SRC_QS10 BEG2 LEN4 )
```

Stringparameter naar een numerieke waarde converteren

Met de functie **TONUMB** wordt een stringparameter naar een numerieke waarde geconverteerd. De te converteren waarde mag alleen uit getalwaarden bestaan.

De te converteren QS-parameter mag slechts één getalwaarde bevatten, anders komt de TNC met een foutmelding.

- Q-parameterfuncties selecteren

- Functie FORMULE selecteren
- Nummer van de parameter invoeren waarin de TNC de numerieke waarde moet opslaan en dit met de ENT-toets bevestigen

- Softkeybalk omschakelen

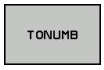

- Functie voor het converteren van een stringparameter naar een numerieke waarde selecteren
- Nummer van de QS-parameter invoeren die de TNC moet converteren en dit met de ENT-toets bevestigen
- Expressie tussen haakjes met de ENT-toets sluiten en de invoer met de END-toets beëindigen

Voorbeeld: stringparameter QS11 naar een numerieke parameter Q82 converteren

```
37 Q82 = TONUMB ( SRC_QS11 )
```

Stringparameter controleren

Met de functie **INSTR** kunt u controleren of resp. waar zich een stringparameter in een andere stringparameter bevindt.

- Q-parameterfuncties selecteren

- Functie FORMULE selecteren
- Nummer van de Q-parameter invoeren waarin de TNC de positie moet opslaan, vanaf waar de te zoeken tekst begint en dit met de ENT-toets bevestigen

- Softkeybalk omschakelen

- Functie voor het controleren van een stringparameter selecteren
- Nummer van de QS-parameter invoeren waarin de te zoeken tekst is opgeslagen en met de ENT-toets bevestigen
- Nummer van de QS-parameter invoeren die de TNC moet doorzoeken en dit met de ENT-toets bevestigen
- Nummer van de positie invoeren vanaf waar de TNC de deelstring moet zoeken en dit met de ENT-toets bevestigen
- Expressie tussen haakjes met de ENT-toets sluiten en de invoer met de END-toets beëindigen

Let erop dat het eerste teken van een tekststring intern op positie 0 begint.

Wanneer de TNC de te zoeken deelstring niet vindt, dan wordt de totale lengte van de te doorzoeken string opgeslagen (telling begint hier bij 1) in de resultaatparameter.

Als de te zoeken deelstring vaker voorkomt, geeft de TNC de eerste positie door waar u de deelstring vindt.

Voorbeeld: QS10 doorzoeken op de in parameter QS13 opgeslagen tekst. Zoekactie beginnen vanaf de derde positie

```
37 Q50 = INSTR ( SRC_QS10 SEA_QS13 BEG2 )
```

Lengte van een stringparameter bepalen

De functie **STRLEN** levert de lengte van de tekst die in een selecteerbare stringparameter is opgeslagen.

- Q-parameterfuncties selecteren

- Functie FORMULE selecteren
- Nummer van de Q-parameter invoeren waarin de TNC de vast te stellen stringlengte moet opslaan en dit met de ENT-toets bevestigen

- Softkeybalk omschakelen

- Functie voor het vaststellen van de tekstlengte van een stringparameter selecteren
- Nummer van de QS-parameter invoeren waarvan de TNC de lengte moet bepalen en dit met de ENT-toets bevestigen
- Expressie tussen haakjes met de ENT-toets sluiten en de invoer met de END-toets beëindigen

Voorbeeld: lengte van QS15 bepalen

```
37 Q52 = STRLEN ( SRC_QS15 )
```

Alfabetische volgorde vergelijken

Met de functie **STRCOMP** kunt u de alfabetische volgorde van stringparameters vergelijken.

- Q-parameterfuncties selecteren

- Functie FORMULE selecteren
- Nummer van de Q-parameter invoeren waarin de TNC het resultaat van de vergelijking moet opslaan en dit bevestigen met de ENT-toets

- Softkeybalk omschakelen

- Functie voor het vergelijken van stringparameters selecteren
- Nummer van de eerste QS-parameter invoeren die de TNC moet vergelijken en dit met de ENT-toets bevestigen
- Nummer van de tweede QS-parameter invoeren die de TNC moet vergelijken en dit met de ENT-toets bevestigen
- Expressie tussen haakjes met de ENT-toets sluiten en de invoer met de END-toets beëindigen

De TNC geeft de volgende resultaten door:

- **0**: de vergeleken QS-parameters zijn identiek
- **-1**: de eerste QS-parameter komt alfabetisch **vóór** de tweede QS-parameter
- **+1**: de eerste QS-parameter komt alfabetisch **na** de tweede QS-parameter

Voorbeeld: alfabetische volgorde van QS12 en QS14 vergelijken

```
37 Q52 = STRCOMP ( SRC_QS12 SEA_QS14 )
```

Machineparameters lezen

Met de functie **CFGREAD** kunt u machineparameters van de TNC als numerieke waarden of als strings uitlezen.

Om een machineparameter te lezen, moet u parameternamen, parameterobject en, indien aanwezig, groepsnamen en index in de configuratie-editor van de TNC bepalen:

Type	Betekenis	Voorbeeld	Symbool
Key	Groepsnaam van de machineparameter (indien aanwezig)	CH_NC	
Entiteit	Parameterobject (de naam begint met "**Cfg**...")	CfgGeoCycle	
Attribuut	Naam van de machineparameter	displaySpindleErr	
Index	Lijstindex van een machineparameter (indien aanwezig)	[0]	

Wanneer u zich in de configuratie-editor voor de gebruikerparameters bevindt, kunt u de weergave van de beschikbare parameters wijzigen. Bij de standaardinstelling worden de parameters met korte verklarende teksten getoond. Om de werkelijke systeemnamen van de parameters te laten weergeven, drukt u op de toets voor de beeldschermindeling en daarna op de softkey SYSTEEMNAMEN TONEN. Ga op dezelfde manier te werk om weer terug te keren naar de standaardweergave.

Voordat u een machineparameter met de functie **CFGREAD** kunt opvragen, moet u telkens een QS-parameter met attribuut, entiteit en key definiëren.

De volgende parameters worden in het dialoogvenster van de functie CFGREAD opgevraagd:

- **KEY_QS**: groepsnaam (key) van de machineparameter
- **TAG_QS**: objectnaam (entiteit) van de machineparameter
- **ATR_QS**: naam (attribuut) van de machineparameter
- **IDX**: index van de machineparameter

String van een machineparameter lezen

Inhoud van een machineparameter als string in een QS-parameter opslaan:

SPEC FCT
- Softkeybalk met speciale functies tonen

PROGRAMMA-FUNCTIES
- Menu voor functies voor de definitie van diverse klaartekstfuncties selecteren

STRING FUNCTIES
- Stringfuncties selecteren

STRING-FORMULE
- Functie STRINGFORMULE selecteren
- Nummer van de stringparameter invoeren waarin de TNC de machineparameter moet opslaan en dit met de ENT-toets bevestigen
- Functie CFGREAD selecteren
- Nummers van de stringparameters voor key, entiteit en attribuut invoeren en met de ENT-toets bevestigen
- Evt. nummer voor index invoeren of dialoog met NO ENT overslaan
- Expressie tussen haakjes met de ENT-toets sluiten en de invoer met de END-toets beëindigen

Voorbeeld: asaanduiding van de vierde as als string lezen

Parameterinstelling in de config-editor

DisplaySettings
CfgDisplayData
axisDisplayOrder
[0] t/m [5]

14 DECLARE STRINGQS11 = ""	Stringparameters voor key toewijzen
15 DECLARE STRINGQS12 = "CFGDISPLAYDATA"	Stringparameters voor entiteit toewijzen
16 DECLARE STRINGQS13 = "AXISDISPLAYORDER"	Stringparameters voor parameternaam toewijzen
17 QS1 = CFGREAD(KEY_QS11 TAG_QS12 ATR_QS13 IDX3)	Machineparameters uitlezen

Getalwaarde van een machineparameter lezen

Waarde van een machineparameter als numerieke waarde in een Q-parameter opslaan:

- Q-parameterfuncties selecteren

- Functie FORMULE selecteren
- Nummer van de Q-parameter invoeren waarin de TNC de machineparameter moet opslaan en dit met de ENT-toets bevestigen
- Functie CFGREAD selecteren
- Nummers van de stringparameters voor key, entiteit en attribuut invoeren en met de ENT-toets bevestigen
- Evt. nummer voor index invoeren of dialoog met NO ENT overslaan
- Expressie tussen haakjes met de ENT-toets sluiten en de invoer met de END-toets beëindigen

Voorbeeld: overlappingsfactor als Q-parameter lezen

Parameterinstelling in de config-editor

ChannelSettings
CH_NC
CfgGeoCycle
pocketOverlap

14 DECLARE STRINGQS11 = "CH_NC"	Stringparameters voor key toewijzen
15 DECLARE STRINGQS12 = "CFGGEOCYCLE"	Stringparameters voor entiteit toewijzen
16 DECLARE STRINGQS13 = "POCKETOVERLAP"	Stringparameters voor parameternaam toewijzen
17 Q50 = CFGREAD(KEY_QS11 TAG_QS12 ATR_QS13)	Machineparameters uitlezen

9.12 Vooraf ingestelde Q-parameters

De TNC wijst waarden toe aan de Q-parameters Q100 t/m Q199. Aan de Q-parameters worden toegewezen:

- Waarden uit de PLC
- Gegevens betreffende het gereedschap en de spil
- Gegevens over de bedrijfstoestand
- Meetresultaten van tastcycli enz.

De TNC legt de vooraf ingestelde Q-parameters Q108, Q114 en Q115 - Q117 in de desbetreffende maateenheid van het actuele programma vast.

> Vooraf ingestelde Q-parameters (QS-parameters) tussen **Q100** en **Q199** (**QS100** en **QS199**) mag u in NC-programma's niet als rekenparameters gebruiken, anders kunnen ongewenste effecten optreden.

Waarden vanuit de PLC: Q100 t/m Q107

De TNC gebruikt de parameters Q100 t/m Q107 om waarden uit de PLC over te nemen in een NC-programma.

Actieve gereedschapsradius: Q108

De actieve waarde van de gereedschapsradius wordt aan Q108 toegewezen. Q108 is samengesteld uit:

- Gereedschapsradius R (gereedschapstabel of **TOOL DEF**-regel)
- Deltawaarde DR uit de gereedschapstabel
- Deltawaarde DR uit de **TOOL CALL**-regel

> De TNC slaat de actieve gereedschapsradius op en behoudt deze ook na een stroomonderbreking.

Gereedschapsas: Q109

De waarde van de parameter Q109 is afhankelijk van de actuele gereedschapsas:

Gereedschapsas	Parameterwaarde
Geen gereedschapsas gedefinieerd	Q109 = –1
X-as	Q109 = 0
Y-as	Q109 = 1
Z-as	Q109 = 2
U-as	Q109 = 6
V-as	Q109 = 7
W-as	Q109 = 8

Spiltoestand: Q110

De waarde van parameter Q110 is afhankelijk van de laatst geprogrammeerde M-functie voor de spil:

M-functie	Parameterwaarde
Geen spiltoestand gedefinieerd	Q110 = –1
M3: spil AAN, met de klok mee	Q110 = 0
M4: spil AAN, tegen de klok in	Q110 = 1
M5 na M3	Q110 = 2
M5 na M4	Q110 = 3

Koelmiddeltoevoer: Q111

M-functie	Parameterwaarde
M8: koelmiddel AAN	Q111 = 1
M9: koelmiddel UIT	Q111 = 0

Overlappingsfactor: Q112

De TNC wijst aan Q112 de overlappingsfactor bij het kamerfrezen (pocketOverlap) toe.

Maatgegevens in het programma: Q113

De waarde van parameter Q113 is bij nestingen met PGM CALL afhankelijk van de maatgegevens van het programma dat als eerste andere programma's oproept.

Maatgegevens in het hoofdprogramma	Parameterwaarde
Metrisch systeem (mm)	Q113 = 0
Inch-systeem (inch)	Q113 = 1

Gereedschapslengte: Q114

De actuele waarde van de gereedschapslengte wordt aan Q114 toegewezen.

! De TNC slaat de actieve gereedschapslengte op en behoudt deze ook na een stroomonderbreking.

Coördinaten na het tasten tijdens de programma-afloop

De parameters Q115 t/m Q119 bevatten na een geprogrammeerde meting met het 3D-tastsysteem de coördinaten van de spilpositie op het tasttijdstip. De coördinaten zijn gerelateerd aan het referentiepunt dat in de werkstand Handbediening actief is.

Voor deze coördinaten wordt geen rekening gehouden met de lengte van de taststift en de radius van de tastkogel.

Coördinatenas	Parameterwaarde
X-as	Q115
Y-as	Q116
Z-as	Q117
IVe as Machine-afhankelijk	Q118
Ve as Machine-afhankelijk	Q119

Afwijking actuele/nominale waarde bij automatische gereedschapsmeting met de TT 130

Act./nom. afwijking	Parameterwaarde
Gereedschapslengte	Q115
Gereedschapsradius	Q116

Zwenken van het bewerkingsvlak met werkstukhoeken: door de TNC berekende coördinaten voor rotatie-assen

Coördinaten	Parameterwaarde
A-as	Q120
B-as	Q121
C-as	Q122

Meetresultaten van tastcycli (zie gebruikershandboek Cyclusprogrammering)

Gemeten actuele waarden	Parameterwaarde
Hoek van een rechte	Q150
Midden hoofdas	Q151
Midden nevenas	Q152
Diameter	Q153
Kamerlengte	Q154
Kamerbreedte	Q155
Lengte in de in de cyclus geselecteerde as	Q156
Positie van de middenas	Q157
Hoek van A-as	Q158
Hoek van B-as	Q159
Coördinaat van de in de cyclus geselecteerde as	Q160

Geconstateerde afwijking	Parameterwaarde
Midden hoofdas	Q161
Midden nevenas	Q162
Diameter	Q163
Kamerlengte	Q164
Kamerbreedte	Q165
Gemeten lengte	Q166
Positie van de middenas	Q167

Vastgestelde ruimtehoek	Parameterwaarde
Rotatie om de A-as	Q170
Rotatie om de B-as	Q171
Rotatie om de C-as	Q172

Werkstukstatus	Parameterwaarde
Goed	Q180
Nabewerken	Q181
Afkeur	Q182

9.12 Vooraf ingestelde Q-parameters

Gereedschapsmeting met BLUM-laser	Parameterwaarde
Gereserveerd	Q190
Gereserveerd	Q191
Gereserveerd	Q192
Gereserveerd	Q193

Gereserveerd voor intern gebruik	Parameterwaarde
Flag voor cycli	Q195
Flag voor cycli	Q196
Flag voor cycli (bewerkingspatronen)	Q197
Nummer van de laatst actieve meetcyclus	Q198

Status gereedschapsmeting met TT	Parameterwaarde
Gereedschap binnen tolerantie	Q199 = 0,0
Gereedschap is versleten (LTOL/RTOL overschreden)	Q199 = 1,0
Gereedschap is gebroken (LBREAK/ RBREAK overschreden)	Q199 = 2,0

9.13 Programmeervoorbeelden

Voorbeeld: ellips

Programma-afloop

- De contour van de ellips wordt door vele kleine rechte stukken benaderd (via Q7 te definiëren). Hoe meer berekeningsstappen gedefinieerd zijn, hoe egaler de contour wordt
- De freesrichting wordt bepaald door de start- en eindhoek in het vlak:
  Bewerkingsrichting met de klok mee:
  Starthoek > eindhoek
  bewerkingsrichting tegen de klok in:
  starthoek < eindhoek
- Er wordt geen rekening gehouden met de gereedschapsradius

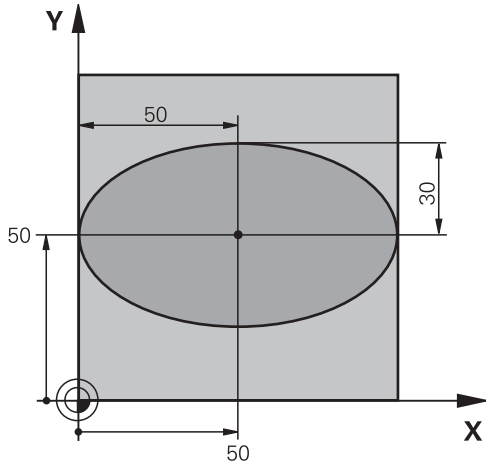

0 BEGIN PGM ELLIPSE MM	
1 FN 0: Q1 = +50	Midden X-as
2 FN 0: Q2 = +50	Midden Y-as
3 FN 0: Q3 = +50	X - halve as
4 FN 0: Q4 = +30	Y - halve as
5 FN 0: Q5 = +0	Starthoek in het vlak
6 FN 0: Q6 = +360	Eindhoek in het vlak
7 FN 0: Q7 = +40	Aantal berekeningsstappen
8 FN 0: Q8 = +0	Rotatiepositie van de ellips
9 FN 0: Q9 = +5	Freesdiepte
10 FN 0: Q10 = +100	Diepte-aanzet
11 FN 0: Q11 = +350	Freesaanzet
12 FN 0: Q12 = +2	Veiligheidsafstand voor voorpositionering
13 BLK FORM 0.1 Z X+0 Y+0 Z-20	Definitie van onbewerkt werkstuk
14 BLK FORM 0.2 X+100 Y+100 Z+0	
15 TOOL CALL 1 Z S4000	Gereedschapsoproep
16 L Z+250 R0 FMAX	Gereedschap terugtrekken
17 CALL LBL 10	Bewerking oproepen
18 L Z+100 R0 FMAX M2	Gereedschap terugtrekken, einde programma
19 LBL 10	Subprogramma 10: bewerking
20 CYCL DEF 7.0 NULPUNT	Nulpunt naar het centrum van de ellips verschuiven
21 CYCL DEF 7.1 X+Q1	
22 CYCL DEF 7.2 Y+Q2	
23 CYCL DEF 10.0 ROTATIE	Rotatiepositie in het vlak verrekenen
24 CYCL DEF 10.1 ROT+Q8	
25 Q35 = (Q6 -Q5) / Q7	Hoekstap berekenen
26 Q36 = Q5	Starthoek kopiëren
27 Q37 = 0	Teller voor het aantal sneden vastleggen

28 Q21 = Q3 *COS Q36	X-coördinaat van het startpunt berekenen
29 Q22 = Q4 *SIN Q36	Y-coördinaat van het startpunt berekenen
30 L X+Q21 Y+Q22 R0 FMAX M3	Startpunt benaderen in het vlak
31 L Z+Q12 R0 FMAX	Voorpositioneren naar veiligheidsafstand in de spilas
32 L Z-Q9 R0 FQ10	Naar bewerkingsdiepte verplaatsen
33 LBL 1	
34 Q36 = Q36 +Q35	Hoek actualiseren
35 Q37 = Q37 +1	Teller voor het aantal sneden actualiseren
36 Q21 = Q3 *COS Q36	Actuele X-coördinaat berekenen
37 Q22 = Q4 *SIN Q36	Actuele Y-coördinaat berekenen
38 L X+Q21 Y+Q22 R0 FQ11	Volgende punt benaderen
39 FN 12: IF +Q37 LT +Q7 GOTO LBL 1	Niet klaar? Indien niet klaar, dan terugspringen naar LBL 1
40 CYCL DEF 10.0 ROTATIE	Rotatie terugzetten
41 CYCL DEF 10.1 ROT+0	
42 CYCL DEF 7.0 NULPUNT	Nulpuntverschuiving terugzetten
43 CYCL DEF 7.1 X+0	
44 CYCL DEF 7.2 Y+0	
45 L Z+Q12 R0 FMAX	Naar veiligheidsafstand verplaatsen
46 LBL 0	Einde subprogramma
47 END PGM ELLIPS MM	

Voorbeeld: cilinder concaaf met radiusfrees

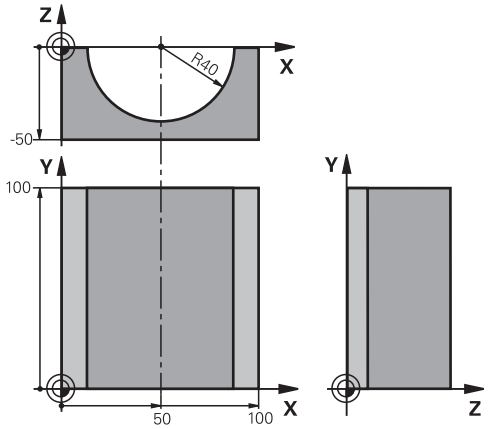

Programma-afloop

- Het programma werkt alleen met een radiusfrees. De gereedschapslengte is gerelateerd aan het midden van de kogel
- De cilindercontour wordt door vele kleine rechte stukken benaderd (via Q13 te definiëren). Hoe meer sneden er gedefinieerd zijn, hoe egaler de contour wordt
- De cilinder wordt in de lengte (hier parallel aan de Y-as) gefreesd
- De freesrichting wordt bepaald door de start- en eindhoek in het werkbereik:
  Bewerkingsrichting met de klok mee:
  Starthoek > eindhoek
  bewerkingsrichting tegen de klok in:
  starthoek < eindhoek
- Gereedschapsradius wordt automatisch gecorrigeerd

0 BEGIN PGM CILIN MM	
1 FN 0: Q1 = +50	Midden X-as
2 FN 0: Q2 = +0	Midden Y-as
3 FN 0: Q3 = +0	Midden Z-as
4 FN 0: Q4 = +90	Starthoek werkbereik (vlak Z/X)
5 FN 0: Q5 = +270	Eindhoek werkbereik (vlak Z/X)
6 FN 0: Q6 = +40	Cilinderradius
7 FN 0: Q7 = +100	Lengte van de cilinder
8 FN 0: Q8 = +0	Rotatiepositie in het vlak X/Y
9 FN 0: Q10 = +5	Overmaat cilinderradius
10 FN 0: Q11 = +250	Aanzet diepteverplaatsing
11 FN 0: Q12 = +400	Aanzet frezen
12 FN 0: Q13 = +90	Aantal sneden
13 BLK FORM 0.1 Z X+0 Y+0 Z-50	Definitie van onbewerkt werkstuk
14 BLK FORM 0.2 X+100 Y+100 Z+0	
15 TOOL CALL 1 Z S4000	Gereedschapsoproep
16 L Z+250 R0 FMAX	Gereedschap terugtrekken
17 CALL LBL 10	Bewerking oproepen
18 FN 0: Q10 = +0	Overmaat terugzetten
19 CALL LBL 10	Bewerking oproepen
20 L Z+100 R0 FMAX M2	Gereedschap terugtrekken, einde programma

21 LBL 10	Subprogramma 10: bewerking
22 Q16 = Q6 -Q10 - Q108	Overmaat en gereedschap gerelateerd aan cilinderradius verrekenen
23 FN 0: Q20 = +1	Teller voor het aantal sneden vastleggen
24 FN 0: Q24 = +Q4	Starthoek werkbereik (vlak Z/X) kopiëren
25 Q25 = (Q5 -Q4) / Q13	Hoekstap berekenen
26 CYCL DEF 7.0 NULPUNT	Nulpunt naar het midden van de cilinder (X-as) verschuiven
27 CYCL DEF 7.1 X+Q1	
28 CYCL DEF 7.2 Y+Q2	
29 CYCL DEF 7.3 Z+Q3	
30 CYCL DEF 10.0 ROTATIE	Rotatiepositie in het vlak verrekenen
31 CYCL DEF 10.1 ROT+Q8	
32 L X+0 Y+0 R0 FMAX	Voorpositioneren in het vlak naar het midden van de cilinder
33 L Z+5 R0 F1000 M3	Voorpositioneren in de spilas
34 LBL 1	
35 CC Z+0 X+0	Pool vastleggen in het Z/X-vlak
36 LP PR+Q16 PA+Q24 FQ11	Startpositie op cilinder benaderen, schuin in het materiaal instekend
37 L Y+Q7 R0 FQ12	Snede in lengterichting Y+
38 FN 1: Q20 = +Q20 + +1	Teller voor het aantal sneden actualiseren
39 FN 1: Q24 = +Q24 + +Q25	Ruimtelijke hoek actualiseren
40 FN 11: IF +Q20 GT +Q13 GOTO LBL 99	Klaar? Ja, dan naar het einde springen
41 LP PR+Q16 PA+Q24 FQ11	Langs benaderde "boog" verplaatsen voor volgende snede in lengterichting
42 L Y+0 R0 FQ12	Snede in lengterichting Y–
43 FN 1: Q20 = +Q20 + +1	Teller voor het aantal sneden actualiseren
44 FN 1: Q24 = +Q24 + +Q25	Ruimtelijke hoek actualiseren
45 FN 12: IF +Q20 LT +Q13 GOTO LBL 1	Niet klaar? Indien niet klaar, dan terugspringen naar LBL 1
46 LBL 99	
47 CYCL DEF 10.0 ROTATIE	Rotatie terugzetten
48 CYCL DEF 10.1 ROT+0	
49 CYCL DEF 7.0 NULPUNT	Nulpuntverschuiving terugzetten
50 CYCL DEF 7.1 X+0	
51 CYCL DEF 7.2 Y+0	
52 CYCL DEF 7.3 Z+0	
53 LBL 0	Einde subprogramma
54 END PGM CILIN	

Voorbeeld: kogel convex met stiftfrees

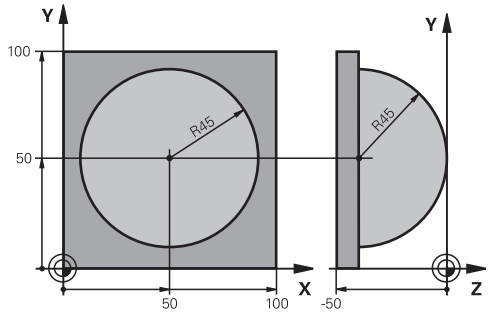

Programma-afloop

- Programma functioneert alleen met stiftfrees
- De kogelcontour wordt door vele kleine rechte gedeeltes benaderd (Z/X-vlak, via Q14 te definiëren). Hoe kleiner de hoekstap gedefinieerd is, hoe egaler de contour wordt.
- Het aantal contoursneden wordt bepaald door de hoekstap in het vlak (via Q18)
- De kogel wordt in een 3D-snede van beneden naar boven gefreesd
- Gereedschapsradius wordt automatisch gecorrigeerd

0 BEGIN PGM KOGEL MM	
1 FN 0: Q1 = +50	Midden X-as
2 FN 0: Q2 = +50	Midden Y-as
3 FN 0: Q4 = +90	Starthoek werkbereik (vlak Z/X)
4 FN 0: Q5 = +0	Eindhoek werkbereik (vlak Z/X)
5 FN 0: Q14 = +5	Hoekstap in het werkbereik
6 FN 0: Q6 = +45	Kogelradius
7 FN 0: Q8 = +0	Starthoek rotatiepositie in het vlak X/Y
8 FN 0: Q9 = +360	Eindhoek rotatiepositie in het vlak X/Y
9 FN 0: Q18 = +10	Hoekstap in het vlak X/Y voor het voorbewerken
10 FN 0: Q10 = +5	Overmaat kogelradius voor het voorbewerken
11 FN 0: Q11 = +2	Veiligheidsafstand voor voorpositionering in de spilas
12 FN 0: Q12 = +350	Aanzet frezen
13 BLK FORM 0.1 Z X+0 Y+0 Z-50	Definitie van onbewerkt werkstuk
14 BLK FORM 0.2 X+100 Y+100 Z+0	
15 TOOL CALL 1 Z S4000	Gereedschapsoproep
16 L Z+250 R0 FMAX	Gereedschap terugtrekken
17 CALL LBL 10	Bewerking oproepen
18 FN 0: Q10 = +0	Overmaat terugzetten
19 FN 0: Q18 = +5	Hoekstap in het vlak X/Y voor het nabewerken
20 CALL LBL 10	Bewerking oproepen
21 L Z+100 R0 FMAX M2	Gereedschap terugtrekken, einde programma
22 LBL 10	Subprogramma 10: bewerking
23 FN 1: Q23 = +Q11 + +Q6	Z-coördinaat voor voorpositionering berekenen
24 FN 0: Q24 = +Q4	Starthoek werkbereik (vlak Z/X) kopiëren
25 FN 1: Q26 = +Q6 + +Q108	Kogelradius corrigeren voor voorpositionering
26 FN 0: Q28 = +Q8	Rotatiepositie in het vlak kopiëren
27 FN 1: Q16 = +Q6 + -Q10	Rekening houden met de overmaat bij de kogelradius
28 CYCL DEF 7.0 NULPUNT	Nulpunt naar het centrum van de kogel verschuiven
29 CYCL DEF 7.1 X+Q1	
30 CYCL DEF 7.2 Y+Q2	
31 CYCL DEF 7.3 Z-Q16	
32 CYCL DEF 10.0 ROTATIE	Starthoek rotatiepositie in het vlak verrekenen

33 CYCL DEF 10.1 ROT+Q8	
34 LBL 1	Voorpositioneren in de spilas
35 CC X+0 Y+0	Pool vastleggen in het X/Y-vlak voor voorpositionering
36 LP PR+Q26 PA+Q8 R0 FQ12	Voorpositioneren in het vlak
37 CC Z+0 X+Q108	Pool vastleggen in het Z/X-vlak, verplaatst met de gereedschapsradius
38 L Y+0 Z+0 FQ12	Verplaatsen naar diepte
39 LBL 2	
40 LP PR+Q6 PA+Q24 FQ12	Benaderde "boog" omhoog verplaatsen
41 FN 2: Q24 = +Q24 - +Q14	Ruimtelijke hoek actualiseren
42 FN 11: IF +Q24 GT +Q5 GOTO LBL 2	Boog klaar? Nee, dan terug naar LBL 2
43 LP PR+Q6 PA+Q5	Eindhoek in het werkbereik benaderen
44 L Z+Q23 R0 F1000	In de spilas terugtrekken
45 L X+Q26 R0 FMAX	Voorpositioneren voor volgende boog
46 FN 1: Q28 = +Q28 + +Q18	Rotatiepositie in het vlak actualiseren
47 FN 0: Q24 = +Q4	Ruimtehoek terugzetten
48 CYCL DEF 10.0 ROTATIE	Nieuwe rotatiepositie activeren
49 CYCL DEF 10.0 ROT+Q28	
50 FN 12: IF +Q28 LT +Q9 GOTO LBL 1	
51 FN 9: IF +Q28 EQU +Q9 GOTO LBL 1	Niet klaar? Nee, dan terugspringen naar LBL 1
52 CYCL DEF 10.0 ROTATIE	Rotatie terugzetten
53 CYCL DEF 10.1 ROT+0	
54 CYCL DEF 7.0 NULPUNT	Nulpuntverschuiving terugzetten
55 CYCL DEF 7.1 X+0	
56 CYCL DEF 7.2 Y+0	
57 CYCL DEF 7.3 Z+0	
58 LBL 0	Einde subprogramma
59 END PGM KOGEL MM	

10

Programmeren: additionele functies

10.1 Additionele functies M en STOP invoeren

Basisprincipes

De additionele functies van de TNC - ook M-functies genoemd - besturen

- de programma-afloop, bijv. onderbreking van de programma-afloop
- machinefuncties, zoals het in- en uitschakelen van de spilrotatie en de koelmiddeltoevoer
- de baaninstelling van het gereedschap

De machinefabrikant kan additionele functies vrijgeven die niet in dit handboek zijn beschreven. Raadpleeg uw machinehandboek.

U kunt maximaal twee additionele M-functies aan het einde van een positioneerregel of in een afzonderlijke regel invoeren. De TNC toont dan de dialoog: **Additionele M-functie?**

Normaal wordt in de dialoog alleen het nummer van de additionele functie ingevoerd. Bij enkele additionele functies wordt de dialoog voortgezet, zodat er parameters voor deze functies kunnen worden ingevoerd.

In de werkstanden Handbediening en El. handwiel worden de additionele functies via de softkey M ingevoerd.

Let erop dat sommige additionele functies aan het begin van een positioneerregel en andere aan het eind daarvan actief worden, ongeacht de volgorde waarin ze in de betreffende NC-regel staan.

De additionele functies werken vanaf de regel waarin ze opgeroepen worden.

Enkele additionele functies gelden alleen in de regel waarin ze zijn geprogrammeerd. Wanneer de additionele functie niet alleen per regel actief is, moet ze in een volgende regel met een aparte M-functie weer worden opgeheven, of ze wordt automatisch door de TNC aan het einde van het programma opgeheven.

Additionele functie in de STOP-regel invoeren

Een geprogrammeerde STOP-regel onderbreekt de programma-afloop resp. de programmatest, bijv. voor gereedschapscontrole. In een STOP-regel kan een additionele M-functie geprogrammeerd worden:

- Onderbreking programma-afloop programmeren: toets STOP indrukken
- Additionele M-functie invoeren

NC-voorbeeldregels

```
87 STOP M6
```

10.2 Additionele functies voor controle van programma-afloop, spil en koelmiddel

Overzicht

De machinefabrikant kan het gedrag van de hierna beschreven additionele functies beïnvloeden. Raadpleeg uw machinehandboek.

M	Werking	Actief aan regel- begin	einde
M0	Programma STOP Spil STOP		■
M1	Optionele programma-STOP evt. spil-STOP evt. koelmiddel UIT (werkt niet in Programmatest, functie wordt door machinefabrikant vastgelegd)		■
M2	Programma-STOP Spil-STOP Koelmiddel uit Terugspringen naar regel 1 Statusweergave wissen (afhankelijk van machineparameter **clearMode**)		■
M3	Spil AAN met de klok mee	■	
M4	Spil AAN tegen de klok in	■	
M5	Spil STOP		■
M6	Gereedschapswissel Spil-STOP Programma-STOP		■
M8	Koelmiddel AAN	■	
M9	Koelmiddel UIT		■
M13	Spil AAN met de klok mee koelmiddel AAN	■	
M14	Spil AAN tegen de klok in koelmiddel aan	■	
M30	als M2		■

10.3 Additionele functies voor coördinaatgegevens

Machinegerelateerde coördinaten programmeren: M91/M92

Nulpunt meetliniaal

Op de meetliniaal legt één referentiemerk de positie van het nulpunt van de meetliniaal vast.

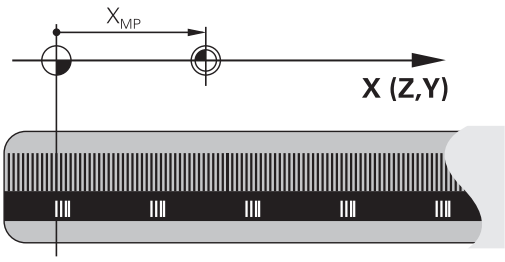

Machinenulpunt

Het machinenulpunt wordt gebruikt om

- begrenzingen van verplaatsingen (software-eindschakelaars) vast te leggen
- machinevaste posities (bijv. positie gereedschapswissel) te benaderen
- het referentiepunt van het werkstuk vast te leggen

De machinefabrikant voert voor elke as de afstand tussen het machinenulpunt en het nulpunt van de meetliniaal in een machineparameter in.

Standaardinstelling

De TNC relateert coördinaten aan het nulpunt van het werkstuk, zie "Referentiepunt vastleggen zonder 3D-tastsysteem", Bladzijde 509.

Instelling met M91 – machinenulpunt

Wanneer de coördinaten in de positioneerregels aan het machinenulpunt moeten worden gerelateerd, voer dan in deze regels M91 in.

> Wanneer in een M91-regel incrementele coördinaten geprogrammeerd worden, hebben deze betrekking op de laatst geprogrammeerde M91-positie. Is er in het actieve NC-programma geen M91-positie geprogrammeerd, dan hebben de coördinaten betrekking op de actuele gereedschapspositie.

De TNC toont de coördinatenwaarden gerelateerd aan het machinenulpunt. In de statusweergave moet de coördinaatweergave op REF worden gezet, zie "Statusweergaven", Bladzijde 75.

Instelling met M92 – machinereferentiepunt

Naast het machinenulpunt kan de machinefabrikant nog een andere machinevaste positie (machinereferentiepunt) vastleggen.

De machinefabrikant legt voor elke as de afstand tussen het machinereferentiepunt en het machinenulpunt vast. Raadpleeg uw machinehandboek.

Wanneer de coördinaten in positioneerregels aan het machinereferentiepunt moeten worden gerelateerd, voer dan in deze regels M92 in.

Ook met M91 of M92 voert de TNC de radiuscorrectie correct uit. Er wordt echter **geen** rekening gehouden met de gereedschapslengte.

Werking

M91 en M92 werken alleen in de programmaregels waarin M91 of M92 is geprogrammeerd.

M91 en M92 werken vanaf het begin van de regel.

Referentiepunt van het werkstuk

Als coördinaten altijd aan het machinenulpunt moeten worden gerelateerd, kan het "referentiepunt vastleggen" voor één of meerdere assen geblokkeerd worden.

Wanneer het "referentiepunt vastleggen" voor alle assen geblokkeerd is, dan wordt de softkey REF.PUNT VASTLEGGEN in de werkstand Handbediening niet meer getoond.

De afbeelding toont coördinatensystemen met machine- en werkstuknulpunt.

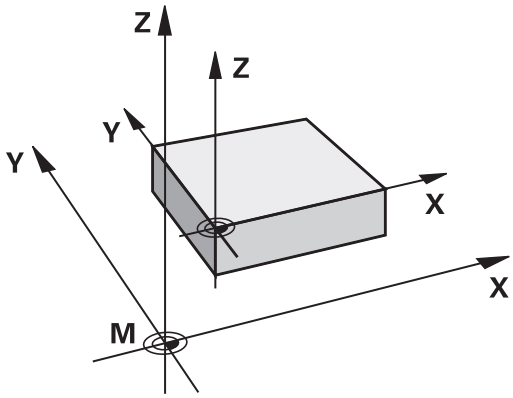

M91/M92 in de werkstand Programmatest

Om M91/M92-bewegingen ook grafisch te kunnen simuleren, moet de bewaking van het werkbereik worden geactiveerd en moet u het onbewerkte werkstuk ten opzichte van het vastgelegde referentiepunt laten weergeven, zie "Onbewerkt werkstuk in werkbereik weergeven ", Bladzijde 565.

Posities in het niet-gezwenkte coördinatensysteem bij gezwenkt bewerkingsvlak benaderen: M130

Standaardinstelling bij gezwenkt bewerkingsvlak

De TNC relateert coördinaten in positioneerregels aan het gezwenkte coördinatensysteem.

Instelling met M130

De TNC relateert coördinaten in rechte-regels bij het actieve, gezwenkte bewerkingsvlak aan het niet-gezwenkte coördinatensysteem.

De TNC positioneert dan het (gezwenkte) gereedschap op de geprogrammeerde coördinaat van het niet-gezwenkte systeem.

! **Let op: botsingsgevaar!**

Onderstaande positieregels of bewerkingscycli worden weer in het gezwenkte coördinatensysteem uitgevoerd. Dit kan bij bewerkingscycli met absolute voorpositionering tot problemen leiden.

De functie M130 is alleen toegestaan wanneer de functie Bewerkingsvlak zwenken actief is.

Werking

M130 is regelgewijs actief in rechte-regels zonder gereedschapsradiuscorrectie.

10.4 Additionele functies voor baaninstelling

Contourtrapjes bewerken: M97

Standaardinstelling

De TNC voegt aan de buitenhoek een overgangscirkel toe. Bij zeer kleine contourtrapjes zou het gereedschap daardoor de contour beschadigen

De TNC onderbreekt op deze plaatsen de programma-afloop en komt met de foutmelding "Gereedschapsradius te groot".

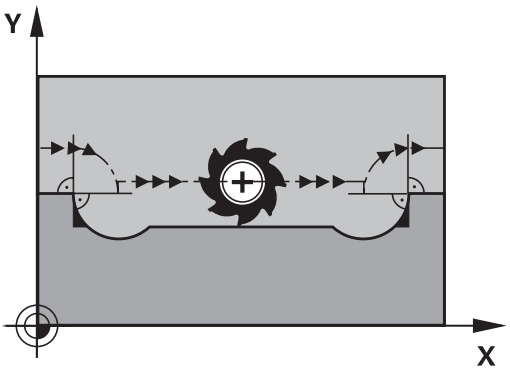

Instelling met M97

De TNC bepaalt een baansnijpunt voor de contourelementen – zoals bij de binnenhoeken – en verplaatst het gereedschap over dit punt.

M97 wordt in de regel geprogrammeerd waarin het buitenhoekpunt is vastgelegd.

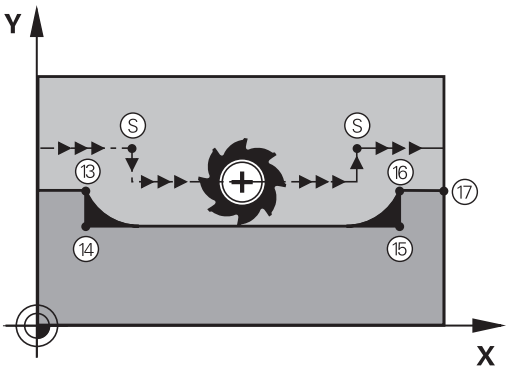

> In plaats van **M97** dient u de aanzienlijk krachtigere functie **M120 LA** te gebruiken, zie "Contour met gecorrigeerde radius vooruitberekenen (LOOK AHEAD): M120 (software-optie Miscellaneous functions)"!

Werking

M97 werkt alleen in de programmaregel waarin M97 geprogrammeerd is.

> De contourhoek wordt met M97 niet volledig bewerkt. Het kan zijn dat de contourhoek met een kleiner gereedschap moet worden nabewerkt.

NC-voorbeeldregels

5 TOOL DEF L ... R+20	Grote gereedschapsradius
...	
13 L X... Y... R... F... M97	Contourpunt 13 benaderen
14 L IY-0.5 ... R... F...	Contourtrapje 13 en 14 bewerken
15 L IX+100 ...	Contourpunt 15 benaderen
16 L IY+0.5 ... R... F... M97	Contourtrapje 15 en 16 bewerken
17 L X... Y...	Contourpunt 17 benaderen

Open contourhoeken volledig bewerken: M98

Standaardinstelling

De TNC bepaalt op binnenhoeken het snijpunt van de freesbanen en verplaatst het gereedschap vanaf dit punt in de nieuwe richting.

Wanneer de contour op de hoeken open is, resulteert dit in een onvolledige bewerking:

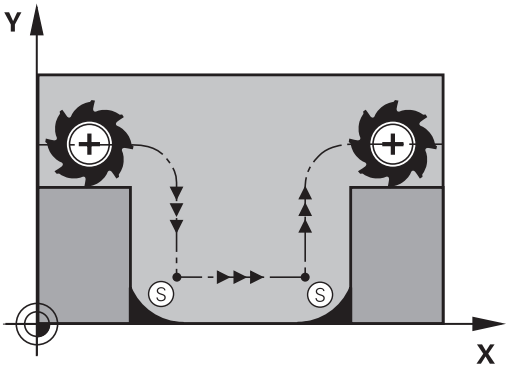

Instelling met M98

Met de additionele functie M98 verplaatst de TNC het gereedschap zo ver, dat elk contourpunt daadwerkelijk bewerkt wordt:

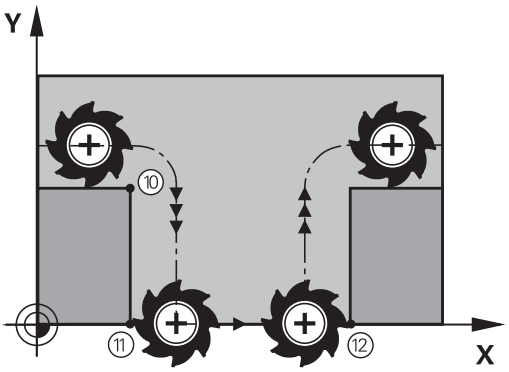

Werking

M98 werkt alleen in de programmaregels waarin M98 geprogrammeerd is.

M98 wordt actief aan het einde van de regel.

NC-voorbeeldregels

Na elkaar de contourpunten 10, 11 en 12 benaderen:

```
10 L X... Y... RL F
11 L X... IY... M98
12 L IX+ ...
```

Aanzetfactor voor insteekbewegingen: M103

Standaardinstelling

De TNC verplaatst het gereedschap onafhankelijk van de bewegingsrichting met de laatst geprogrammeerde aanzet.

Instelling met M103

De TNC reduceert de baanaanzet, wanneer het gereedschap zich in negatieve richting van de gereedschapsas verplaatst. De aanzet bij het insteken FZMAX wordt berekend uit de laatst geprogrammeerde aanzet FPROG en een factor F%:

FZMAX = FPROG x F%

M103 invoeren

Wanneer in een positioneerregel M103 ingevoerd is, dan gaat de TNC verder met de dialoog en vraagt de factor F.

Werking

M103 wordt actief aan het begin van de regel.
M103 opheffen: M103 zonder factor opnieuw programmeren

> ⇨ M103 werkt ook bij een actief gezwenkt bewerkingsvlak. De aanzetreductie werkt dan bij het verplaatsen in negatieve richting van de **gezwenkte** gereedschapsas.

NC-voorbeeldregels

Aanzet bij het insteken is 20% van de vlakaanzet.

...	Werkelijke baanaanzet (mm/min):
17 L X+20 Y+20 RL F500 M103 F20	500
18 L Y+50	500
19 L IZ-2.5	100
20 L IY+5 IZ-5	141
21 L IX+50	500
22 L Z+5	500

Aanzet in millimeter/spilomwenteling: M136

Standaardinstelling

De TNC verplaatst het gereedschap met de in het programma vastgelegde aanzet F in mm/min

Instelling met M136

In inch-programma's is M136 in combinatie met het nieuw ingevoerde aanzetalternatief FU niet toegestaan.

Wanneer M136 actief is, mag de spil niet geregeld zijn.

Met M136 verplaatst de TNC het gereedschap niet in mm/min, maar met de in het programma vastgelegde aanzet F in millimeter/spilomwenteling. Wanneer het toerental via spil-override wordt veranderd, past de TNC de aanzet automatisch aan.

Werking

M136 wordt actief aan het begin van de regel.

M136 wordt opgeheven door M137 te programmeren.

Aanzetsnelheid bij cirkelbogen: M109/M110/M111

Standaardinstelling

De TNC relateert de geprogrammeerde aanzetsnelheid aan de middelpuntsbaan van het gereedschap.

Instelling bij cirkelbogen met M109

De TNC houdt bij bewerkingen aan de binnen- en buitenzijde de aanzet van cirkelbogen op de snijkant van het gereedschap constant.

Let op: risico voor gereedschap en werkstuk!
Bij zeer kleine buitenhoeken verhoogt de TNC de aanzet eventueel zodanig dat het gereedschap of werkstuk beschadigd kunnen raken. **M109** bij kleine buitenhoeken voorkomen.

Instelling bij cirkelbogen met M110

De TNC houdt de aanzet bij cirkelbogen uitsluitend bij bewerking aan de binnenzijde constant. Bij een bewerking aan de buitenzijde van cirkelbogen wordt de aanzet niet aangepast.

Wanneer M109 of M110 vóór de oproep van een bewerkingscyclus met een nummer groter dan 200 wordt gedefinieerd, werkt de aanpassing van de aanzet ook bij cirkelbogen binnen deze bewerkingscycli. Aan het einde of na het afbreken van een bewerkingscyclus wordt de oorspronkelijke toestand hersteld.

Werking

M109 en M110 worden actief aan het begin van de regel. M109 en M110 kunnen met M111 worden teruggezet.

Contour met gecorrigeerde radius vooruitberekenen (LOOK AHEAD): M120

Standaardinstelling

Wanneer de gereedschapsradius groter is dan een contourtrap die met een gecorrigeerde radius moet worden uitgevoerd, dan onderbreekt de TNC de programma-afloop en toont een foutmelding. M97 (zie "Contourtrapjes bewerken: M97", Bladzijde 354) voorkomt weliswaar de foutmelding, maar leidt tot een markering door vrije sneden en bovendien tot verschuiving van de hoek.

Bij ondersnijdingen kan de TNC de contour beschadigen.

Instelling met M120

De TNC controleert een radiusgecorrigeerde contour op ondersnijdingen en overlappingen en berekent de gereedschapsbaan vooruit, vanaf de actuele regel. Plaatsen waar het gereedschap de contour zou beschadigen, blijven onbewerkt (in de afbeelding donker weergegeven). M120 kan ook worden toegepast, om digitaliseringsgegevens of gegevens die door een extern programmeersysteem gemaakt zijn, te voorzien van gereedschapsradiuscorrectie. Hierdoor is het mogelijk afwijkingen van de theoretische gereedschapsradius te compenseren.

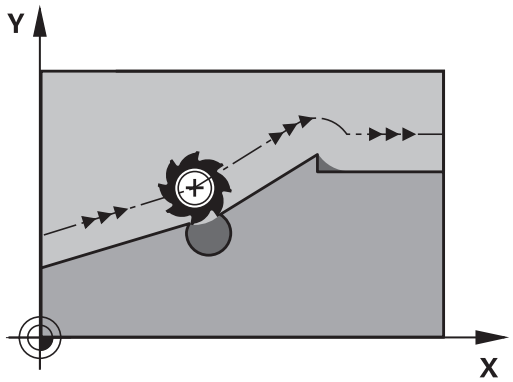

Het aantal regels (maximaal 99) dat de TNC vooraf berekent, wordt met LA (Engels: **L**ook **A**head: kijk vooruit) na M120 vastgelegd. Hoe groter het aantal regels is dat de TNC vooraf moet berekenen, hoe langer de regelverwerkingstijd wordt.

Invoer

Wanneer in een positioneerregel M120 ingevoerd is, dan gaat de TNC verder met de dialoog voor deze regel en vraagt het aantal vooruit te berekenen regels LA.

Werking

M120 moet in een NC-regel staan die ook de radiuscorrectie **RL** of **RR** bevat. M120 werkt vanaf deze regel totdat

- de radiuscorrectie met **R0** wordt opgeheven
- M120 LA0 wordt geprogrammeerd
- M120 zonder LA wordt geprogrammeerd
- met **PGM CALL** een ander programma wordt opgeroepen
- met cyclus **19** of met de PLANE-functie het bewerkingsvlak wordt gezwenkt

M120 wordt actief aan het begin van de regel.

Beperkingen

- De terugkeer naar een contour na een externe/interne stop mag alleen met de functie SPRONG NAAR REGEL N worden uitgevoerd. Voordat u de regelsprong start, moet M120 worden opgeheven, anders geeft de TNC een foutmelding
- Als de baanfuncties **RND** en **CHF** worden toegepast, mogen de regels voor en na **RND** resp. **CHF** alleen coördinaten van het bewerkingsvlak bevatten
- Wanneer de contour tangentieel benaderd wordt, moet de functie APPR LCT worden toegepast; de regel met APPR LCT mag alleen coördinaten van het bewerkingsvlak bevatten
- Wanneer de contour tangentieel verlaten wordt, moet de functie DEP LCT worden toegepast; de regel met DEP LCT mag alleen coördinaten van het bewerkingsvlak bevatten
- Voordat de hieronder genoemde functies worden toegepast, moeten M120 en de radiuscorrectie worden opgeheven:
  - Cyclus **32** Tolerantie
  - Cyclus **19** Bewerkingsvlak
  - PLANE-functie
  - M114
  - M128
  - FUNCTION TCPM

Handwielpositionering tijdens de programma-afloop laten doorwerken: M118

Standaardinstelling

De TNC verplaatst het gereedschap in de programma-afloop-werkstanden zoals in het bewerkingsprogramma vastgelegd.

Instelling met M118

Met M118 kunt u tijdens de programma-afloop handmatige correcties met het handwiel uitvoeren. Daarvoor moet M118 geprogrammeerd en een asspecifieke waarde (lineaire as of rotatie-as) in mm worden ingevoerd.

De functie Handwiel-override met M118 is in combinatie met de botsingsbewaking alleen in gestopte toestand mogelijk. Om M118 zonder beperking te kunnen gebruiken, moet u DCM via de softkey in het menu deselecteren, of een kinematiek zonder objecten met botsingsbewaking (CMO's) activeren

Invoer

Als in een positioneerregel M118 ingevoerd wordt, dan gaat de TNC verder met de dialoog en vraagt de asspecifieke waarden. Gebruik de oranjekleurige astoetsen of het ASCII-toetsenbord voor het invoeren van coördinaten.

Werking

De handwielpositionering wordt opgeheven, wanneer M118 zonder het invoeren van coördinaten opnieuw geprogrammeerd wordt.

M118 wordt actief aan het begin van de regel.

NC-voorbeeldregels

Tijdens de programma-afloop moet met het handwiel in bewerkingsvlak X/Y ± 1 mm en in rotatie-as B ±5° van de geprogrammeerde waarde kunnen worden verplaatst:

```
L X+0 Y+38.5 RL F125 M118 X1 Y1 B5
```

M118 werkt in het niet-gezwenkte coördinatensysteem, wanneer u zwenken van het bewerkingsvlak voor de handbediening activeert. Indien Bewerkingsvlak zwenken voor de handbediening niet actief is, werkt het oorspronkelijke coördinatensysteem.

M118 werkt ook in de werkstand Positioneren met handinvoer!

Wanneer M118 actief is, is bij een programma-onderbreking de functie HANDMATIG VERPLAATSEN niet beschikbaar!

Virtuele gereedschapsas VT

Uw machinefabrikant moet de TNC voor deze functie hebben aangepast. Raadpleeg uw machinehandboek.

Met de virtuele gereedschapsas kunt u bij machines met een zwenkkop ook in de richting van een schuin geplaatst gereedschap met het handwiel verplaatsen. Om in de virtuele gereedschapsasrichting te verplaatsen, selecteert u op het display van uw handwiel de as VT, zie "Verplaatsen met elektronische handwielen", Bladzijde 492. Via een handwiel HR 5xx kunt u de virtuele as evt. direct met de oranje astoets VI selecteren (raadpleeg het machinehandboek).

U kunt een handwiel-override in combinatie met de functie M118 ook in de huidige actieve gereedschapsasrichting uitvoeren. Hiervoor moet u in de functie M118 ten minste de spilas met het toegestane verplaatsingsbereik definiëren (bijv. M118 Z5) en op het handwiel de as VT selecteren.

Terugtrekken van de contour in gereedschapsasrichting: M140

Standaardinstelling

De TNC verplaatst het gereedschap in de programma-afloop-werkstanden zoals in het bewerkingsprogramma vastgelegd.

Instelling met M140

Met M140 MB (move back) kunt u de contour via een in te voeren baan in de richting van de gereedschapsas verlaten.

Invoer

Wanneer u in een positioneerregel M140 invoert, dan gaat de TNC verder met de dialoog en vraagt via welke baan het gereedschap de contour moet verlaten. Geef op via welke gewenste baan het gereedschap de contour moet verlaten of druk op de softkey MB MAX, om tot de rand van het verplaatsingsbereik te gaan.

Bovendien kan er een aanzet worden geprogrammeerd waarmee het gereedschap zich langs de ingevoerde baan verplaatst. Indien u geen aanzet invoert, verplaatst de TNC zich in ijlgang langs de geprogrammeerde baan.

Werking

M140 werkt alleen in de programmaregel waarin M140 geprogrammeerd is.

M140 wordt actief aan het begin van de regel.

NC-voorbeeldregels

Regel 250: gereedschap 50 mm van de contour vandaan verplaatsen

Regel 251: gereedschap tot de rand van het verplaatsingsbereik verplaatsen

```
250 L X+0 Y+38.5 F125 M140 MB 50 F750
251 L X+0 Y+38.5 F125 M140 MB MAX
```

M140 werkt ook wanneer de functie Bewerkingsvlak zwenken actief is. Bij machines met zwenkkoppen verplaatst de TNC het gereedschap dan in het gezwenkte systeem.

Met **M140 MB MAX** kan alleen in positieve richting worden teruggetrokken.

Vóór **M140** altijd een gereedschapsoproep met gereedschapsas definiëren, anders is de verplaatsingsrichting niet gedefinieerd.

Let op: botsingsgevaar!

Bij de actieve botsingsbewaking DCM verplaatst de TNC het gereedschap eventueel alleen tot een botsing wordt herkend en voert het NC-programma dan van daaruit zonder foutmelding verder uit. Daardoor kunnen verplaatsingen ontstaan die zo niet geprogrammeerd zijn!

Bewaking tastsysteem onderdrukken: M141

Standaardinstelling

De TNC komt bij een uitgeweken taststift met een foutmelding zodra u een machine-as wilt verplaatsen.

Instelling met M141

De TNC verplaatst de machine-assen ook wanneer het tastsysteem is uitgeweken. Deze functie is vereist wanneer u een eigen meetcyclus in combinatie met meetcyclus 3 schrijft, om het tastsysteem na het uitwijken met een positioneerregel weer terug te trekken.

! **Let op: botsingsgevaar!**

Wanneer gebruik wordt gemaakt van de functie M141, let er dan op dat het tastsysteem in de juiste richting wordt teruggetrokken.

M141 werkt alleen bij verplaatsingen met rechte-regels.

Werking

M141 werkt alleen in de programmaregel waarin M141 geprogrammeerd is.

M141 wordt actief aan het begin van de regel.

Basisrotatie wissen: M143

Standaardinstelling

De basisrotatie blijft actief totdat deze wordt teruggezet of door een nieuwe waarde wordt overschreven.

Instelling met M143

De TNC wist een geprogrammeerde basisrotatie in het NC-programma.

De functie **M143** is bij een regelsprong niet toegestaan.

Werking

M143 werkt alleen in de programmaregel waarin M143 geprogrammeerd is.

M143 wordt actief aan het begin van de regel.

Gereedschap bij NC-stop automatisch van de contour vrijzetten: M148

Standaardinstelling

De TNC beëindigt bij een NC-stop alle verplaatsingen. Het gereedschap blijft bij het onderbrekingspunt staan.

Instelling met M148

De functie M148 moet door de machinefabrikant vrijgegeven zijn. De machinefabrikant definieert in een machineparameter de baan die de TNC bij een **LIFTOFF** moet afleggen.

De TNC trekt het gereedschap tot 2 mm in de richting van de gereedschapsas van de contour terug, wanneer u in de gereedschapstabel in de kolom **LIFTOFF** voor het actieve gereedschap de parameter **Y** hebt ingesteld zie "Gereedschapsgegevens in de tabel invoeren", Bladzijde 160.

LIFTOFF werkt in de volgende situaties:

- Bij een door u veroorzaakte NC-stop
- Bij een door de software veroorzaakte NC-stop, bijv. als er in het aandrijfsysteem een fout is opgetreden
- Bij een stroomonderbreking

Let op: botsingsgevaar!

Let erop dat bij het opnieuw benaderen van de contour, met name bij gebogen oppervlakken contourbeschadigingen kunnen ontstaan. Vóór het opnieuw benaderen, gereedschap terugtrekken!

Definieer de waarde waarmee het gereedschap moet worden vrijgezet in de machineparameter **CfgLiftOff**. Bovendien kunt u in de machineparameter **CfgLiftOff** de functie over het algemeen uitschakelen.

Werking

M148 werkt zolang tot de functie met M149 gedeactiveerd wordt.

M148 wordt actief aan het begin van de regel, M149 aan het einde van de regel.

Hoeken afronden: M197

Standaardinstelling

De TNC voegt bij actieve radiuscorrectie aan een buitenhoek een overgangscirkel toe. Dit kan tot afronding van de kant leiden.

Instelling met M197

Met de functie M197 wordt de contour bij de hoek tangentieel verlengd en wordt vervolgens een kleinere overgangscirkel ingevoegd. Wanneer u de functie M197 programmeert en vervolgens op de ENT-toets drukt, opent de TNC het invoerveld **DL**. In **DL** definieert u de lengte waarmee de TNC de contourelementen verlengt. Met M197 wordt de hoekradius kleiner, wordt de hoek minder afgerond en wordt de verplaatsing desondanks nog voorzichtig uitgevoerd.

Werking

De functie M197 is regelgewijs actief en werkt alleen bij buitenhoeken.

NC-voorbeeldregels

```
L X... Y... RL M197 DL0.876
```

11

Programmeren: speciale functies

11.1 Overzicht speciale functies

De TNC stelt de volgende, krachtige speciale functies beschikbaar voor allerlei toepassingen:

Functie	Beschrijving
Dynamische botsingsbewaking DCM met geïntegreerd spanmiddelbeheer (software-optie)	Bladzijde 373
Adaptieve aanzetregeling AFC (software-optie)	Bladzijde 379
Chatter-onderdrukking ACC (software-optie)	Bladzijde 391
Werken met tekstbestanden	Bladzijde 400
Werken met vrij definieerbare tabellen	Bladzijde 404

Via de toets SPEC FCT en de juiste softkeys hebt u toegang tot nog meer speciale functies van de TNC. In de onderstaande tabellen vindt u een overzicht van de beschikbare functies.

Hoofdmenu Speciale functies SPEC FCT

SPEC FCT

- Speciale functies selecteren

Functie	Softkey	Beschrijving
Programma-instellingen definiëren	PROGRAMMA-INSTELL.	Bladzijde 371
Functies voor contour- en puntbewerkingen	CONTOUR/-PUNT BEWERK.	Bladzijde 371
PLANE-functie definiëren	BEWERK.-VLAK ZWENKEN	Bladzijde 415
Diverse klaartekst–functies definiëren	PROGRAMMA-FUNCTIES	Bladzijde 372
Draaifuncties definiëren	PROGRAMMA-FUNCTIES DRAAIEN	Bladzijde 463
Onderverdelingspunt definiëren	INDELING INVOEGEN	Bladzijde 135

Nadat u op de toets SPEC FCT hebt gedrukt, kunt u met de toets GOTO het keuzevenster **smartSelect** openen. De TNC toont een structuuroverzicht met alle beschikbare functies. In de boomstructuur kunt u snel met de cursor of de muis navigeren en functies selecteren. In het rechtervenster toont de TNC de online-help voor de desbetreffende functies.

Menu Programma-instellingen

PROGRAMMA-INSTELL.

▶ Menu Programma-instellingen selecteren

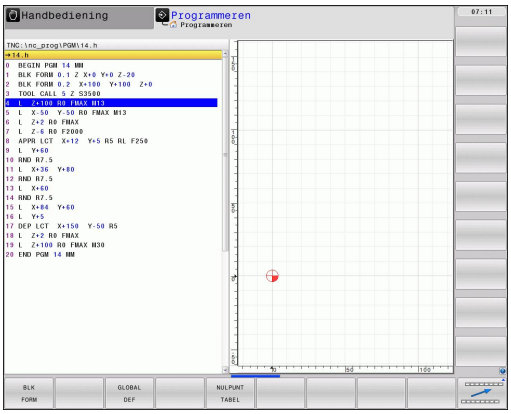

Functie	Softkey	Beschrijving
Onbewerkt werkstuk definiëren	BLK FORM	Bladzijde 95
Nulpunttabel selecteren	NULPUNT TABEL	Zie gebruikershandboek Cycli

Menu Functies voor contour- en puntbewerkingen

CONTOUR/-PUNT BEWERK.

▶ Menu voor functies voor de contour- en puntbewerking selecteren

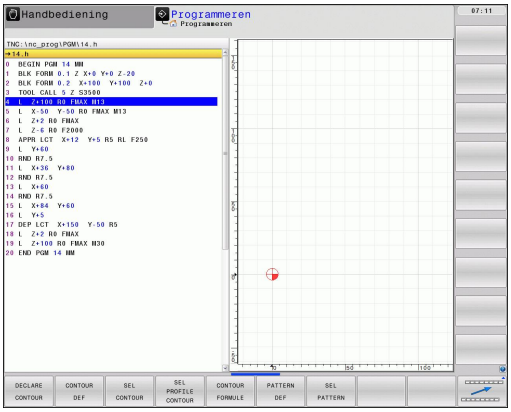

Functie	Softkey	Beschrijving
Contourbeschrijving toewijzen	DECLARE CONTOUR	Zie gebruikershandboek Cycli
Eenvoudige contourformule definiëren	CONTOUR DEF	Zie gebruikershandboek Cycli
Contourdefinitie selecteren	SEL CONTOUR	Zie gebruikershandboek Cycli
Ingewikkelde contourformule definiëren	CONTOUR FORMULE	Zie gebruikershandboek Cycli
Regelmatige bewerkingspatronen definiëren	PATTERN DEF	Zie gebruikershandboek Cycli
Puntenbestand met bewerkingsposities selecteren	SEL PATTERN	Zie gebruikershandboek Cycli

Menu voor definiëren van diverse klaartekst--functies

PROGRAMMA-FUNCTIES

▶ Menu voor definiëren van diverse klaartekst--functies selecteren

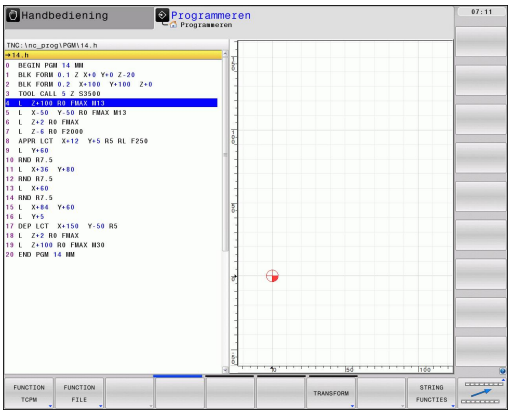

Functie	Softkey	Beschrijving
Positioneergedrag van rotatie-assen definiëren	TCPM	Bladzijde 444
Bestandsfuncties definiëren	FUNCTION FILE	Bladzijde 396
Positioneergedrag voor parallelle assen U, V, W vastleggen	FUNCTION PARAX	Bladzijde 392
Coördinatentransformaties definiëren	TRANSFORM	Bladzijde 397
Stringfuncties definiëren	STRING FUNCTIES	Bladzijde 325
Commentaar invoegen	COMMENTAAR INVOEGEN	Bladzijde 132

11.2 Dynamische botsingsbewaking (software-optie)

Functie

De dynamische botsingsbewaking **DCM** (Engels: **D**ynamic **C**ollision **M**onitoring) moet door uw machinefabrikant aan de TNC en aan de machine worden aangepast. Raadpleeg uw machinehandboek.

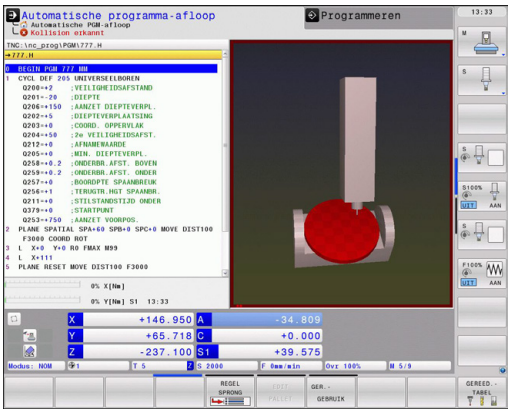

De machinefabrikant kan willekeurige objecten definiëren die door de TNC tijdens alle machinebewegingen bewaakt worden. Wanneer twee objecten met botsingsbewaking elkaar dichter naderen dan een bepaalde afstand, komt de TNC met een foutmelding.

De TNC kan de gedefinieerde objecten met botsingsbewaking grafisch weergeven in alle machinewerkstanden, zie "Grafische weergave van de beveiligde ruimte", Bladzijde 378.

De TNC bewaakt ook het actieve gereedschap met de in de gereedschapstabel ingevoerde lengte en de ingevoerde radius tegen botsingen (bij cilindrisch gereedschap). De TNC bewaakt getrapt gereedschap eveneens overeenkomstig de definitie in de gereedschapstabel en geeft dit ook dienovereenkomstig weer.

Neem onderstaande beperkingen in acht:

- DCM helpt het botsingsgevaar te verminderen. De TNC kan echter niet met alle bedrijfsituaties rekening houden.
- Botsingen van gedefinieerde machinecomponenten en het gereedschap met het werkstuk worden door de TNC niet herkend.
- DCM kan uitsluitend de machinecomponenten tegen een botsing beschermen waarvan de afmetingen, uitlijning en positie door uw machinefabrikant correct zijn gedefinieerd.
- De TNC kan het gereedschap alleen bewaken wanneer in de gereedschapstabel een **positieve gereedschapsradius** is gedefinieerd. Een gereedschap met radius 0 (komt vaak voor bij boorgereedschap) kan niet door de TNC worden bewaakt. Er volgt daarom een waarschuwing.
- De TNC kan alleen gereedschap bewaken waarvoor u **positieve gereedschapslengtes** hebt gedefinieerd.
- Bij het starten van een tastcyclus bewaakt de TNC niet langer de lengte van de taststift en de diameter van de tastkogel, zodat u ook objecten met botsingsbewaking kunt tasten.
- Bij bepaalde gereedschappen (bijv. bij freeskoppen) kan de diameter die eventueel een botsing veroorzaakt, groter zijn dan de bij de gereedschapscorrectiegegevens gedefinieerde afmetingen.
- De functie Handwiel-override met **M118** is in combinatie met de botsingsbewaking alleen in gestopte toestand mogelijk. Om **M118** zonder beperking te kunnen gebruiken, moet u DCM via een softkey in het menu **Botsingsbewaking (DCM)** deselecteren, of een kinematiek zonder objecten met botsingsbewaking (CMO's) activeren
- Bij schroefdraad tappen met voedingscompensatie wordt alleen rekening gehouden met de uitgangspositie van de voedingscompensatie.
- De TNC houdt rekening met de gereedschapsovermaten **DL** en **DR** uit de gereedschapstabel. Met gereedschapsovermaten in de **TOOL CALL** wordt geen rekening gehouden.

De TNC kan geen botsingsbewaking uitvoeren wanneer u met een asrichtingstoets of door bediening van het handwiel een beweging uitvoert waarmee tegelijkertijd meerdere assen worden bewogen. Een dergelijke beweging met meerdere assen wordt bijv. uitgevoerd:

- In het gezwenkte bewerkingsvlak op een machine met zwenkkop (schuin staand gereedschap)
- Met actieve TCPM

Deze bewaking wordt pas met software 34059x-03 ondersteund.

Botsingsbewaking in de handbedieningswerkstanden

In de werkstanden **Handbediening** of **El. handwiel** stopt de TNC een beweging wanneer twee objecten met botsingsbewaking elkaar dichter naderen dan 1 tot 2 mm. In dat geval komt de TNC met een foutmelding waarin de beide objecten zijn vermeld die de botsing veroorzaken.

Wanneer u de beeldschermindeling zo hebt gekozen dat links posities en rechts objecten met botsingsbewaking worden weergegeven, dan geeft de TNC de botsende objecten bovendien rood weer.

Nadat de botsingswaarschuwing is weergegeven, is een machinebeweging met de richtingstoets of het handwiel alleen mogelijk, wanneer door de beweging de afstand tot de objecten met botsingsbewaking wordt vergroot, dus bijvoorbeeld door het indrukken van de asrichtingstoets voor verplaatsing in tegengestelde richting.

Bewegingen waardoor de afstand wordt verkleind of gelijk blijft, zijn niet toegestaan zolang de botsingsbewaking actief is.

Botsingsbewaking uitschakelen

Wanneer u de afstand tussen objecten met botsingsbewaking door gebrek aan ruimte moet verkleinen, kunt u de botsingsbewaking uitschakelen.

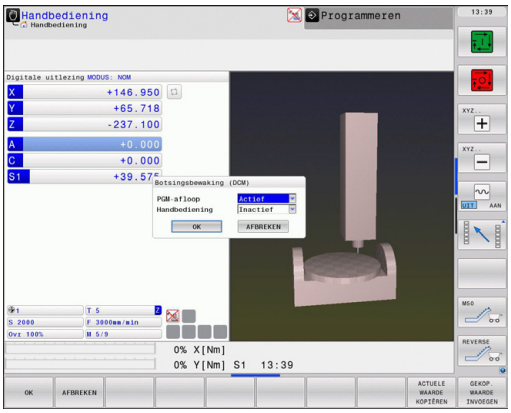

> **Let op: botsingsgevaar!**
> Wanneer u de botsingsbewaking uitschakelt, komt de TNC bij een dreigende botsing niet met een foutmelding. Wanneer botsingsbewaking niet actief is, knippert in de werkstandregel het symbool voor de botsingsbewaking:
>
> Ook geeft de TNC in de digitale uitlezing een bijbehorend symbool weer (zie onderstaande tabel).

In de statusweergave wordt met symbolen de status van de botsingsbewaking aangegeven:

Functie	Symbool
Botsingsbewaking actief	
Botsingsbewaking is niet beschikbaar	
Botsingsbewaking is niet actief	

- Evt. softkeybalk omschakelen

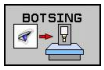

- Menu voor het uitschakelen van de botsingsbewaking selecteren

- Menu-item **Handbediening** selecteren
- Botsingsbewaking uitschakelen: de ENT-toets indrukken; het symbool voor de botsingsbewaking in de werkstandregel knippert

- Assen handmatig verplaatsen; let op de verplaatsingsrichting
- Botsingsbewaking weer inschakelen: de ENT-toets indrukken

Botsingsbewaking tijdens automatisch bedrijf

De functie Handwiel-override met M118 is in combinatie met de botsingsbewaking alleen in gestopte toestand mogelijk.

Wanneer de botsingsbewaking actief is, toont de TNC in de digitale uitlezing het symbool .

Wanneer u de botsingsbewaking hebt uitgeschakeld, knippert het symbool voor de botsingsbewaking in de werkstandregel.

Let op: botsingsgevaar!

De functies M140 (zie "Terugtrekken van de contour in gereedschapsasrichting: M140") en M150 (zie "") kunnen eventueel tot niet-geprogrammeerde bewegingen leiden, als bij het uitvoeren van deze functies door de TNC een botsing wordt herkend!

De TNC bewaakt de bewegingen regelgewijs en geeft daarom een botsingswaarschuwing in de regel die een botsing zou veroorzaken, en onderbreekt de programma-afloop. Een aanzetreductie zoals bij handbediening vindt over het algemeen niet plaats. De TNC komt met een botsingswaarschuwing als twee objecten met botsingsbewaking zich op een afstand van minder dan 5 mm ten opzichte van elkaar bevinden.

Grafische weergave van de beveiligde ruimte

Via de toets voor de beeldschermindeling kunt u de op uw machine gedefinieerde objecten met botsingsbewaking en de ingemeten spanmiddelen driedimensionaal laten weergeven, zie "Automatische programma-afloop en programma-afloop regel voor regel", Bladzijde 74.

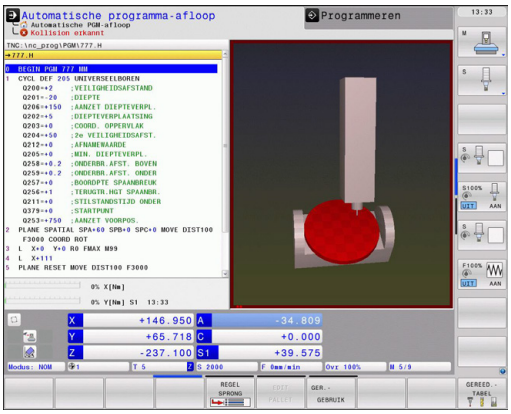

Met de softkey kunt u een keuze maken uit de verschillende aanzichtmodi:

Functie	Softkey
Omschakelen tussen draadmodel en volume-aanzicht	
Omschakelen tussen volume-aanzicht en transparant aanzicht	
Coördinatensystemen weergeven/ verbergen die door transformaties in de kinematicabeschrijving ontstaan	
Functies voor draaien, roteren en zoomen	

U kunt de grafische weergave ook met de muis bedienen. De volgende functies zijn beschikbaar:

- Weergegeven model driedimensionaal roteren: rechtermuisknop ingedrukt houden en muis bewegen. Zodra de rechtermuisknop wordt losgelaten, past de TNC het werkstuk aan de gedefinieerde stand aan
- Weergegeven model verschuiven: middelste muisknop of muiswieltje ingedrukt houden en muis bewegen. De TNC verschuift het model in de desbetreffende richting. Zodra de middelste muisknop wordt losgelaten, verschuift de TNC het model naar de gedefinieerde positie
- Met de muis een bepaald bereik zoomen: terwijl u de linkermuisknop ingedrukt houdt, het rechthoekige zoombereik markeren. U kunt het zoombereik nog verplaatsen door de muis horizontaal of verticaal te bewegen. Zodra de linkermuisknop wordt losgelaten, vergroot de TNC het werkstuk naar het gedefinieerde bereik
- Om met de muis snel uit en in te zoomen: muiswieltje naar voren resp. achteren draaien
- Dubbelklikken met de rechtermuisknop: standaardweergave selecteren

11.3 Adaptieve aanzetregeling AFC (software-optie)

Toepassing

Deze functie moet door de machinefabrikant vrijgegeven en aangepast worden.

Raadpleeg uw machinehandboek.

Uw machinefabrikant kan met name ook hebben vastgelegd of de TNC het spilvermogen of een willekeurige andere waarde als ingangswaarde voor de aanzetregeling moet gebruiken.

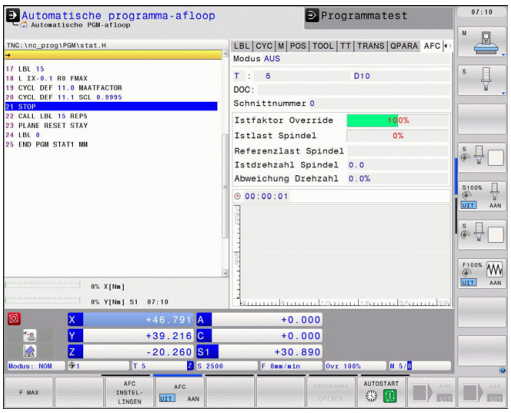

Voor gereedschappen met een diameter van minder dan 5 mm is de adaptieve aanzetregeling niet zinvol. De grensdiameter kan ook groter zijn als het nominale vermogen van de spil zeer hoog is.

Bij bewerkingen waarbij aanzet en spiltoerental bij elkaar moeten passen (b.v. bij schroefdraad tappen), mag geen adaptieve aanzetregeling worden gebruikt.

Afhankelijk van het actuele spilvermogen regelt de TNC bij de adaptieve aanzetregeling automatisch de baanaanzet bij het afwerken van een programma. Het bij elk bewerkingsgedeelte behorende spilvermogen moet in een leersnede worden bepaald en wordt door de TNC in een bestand behorend bij het bewerkingsprogramma opgeslagen. Bij de start van het desbetreffende bewerkingsgedeelte die normaliter door inschakeling van de spil plaatsvindt, regelt de TNC dan de aanzet zodanig dat deze zich binnen de door u gedefinieerde grenzen bevindt.

Op deze wijze kan worden voorkomen dat veranderende snij-omstandigheden negatieve gevolgen hebben voor gereedschap, werkstuk en machine. Snij-omstandigheden veranderen speciaal door:

- slijtage van gereedschap
- wisselende snijdieptes die vaker bij gietstukken voorkomen
- hardheidsafwijkingen die door materiaalinsluitingen ontstaan

11.3 Adaptieve aanzetregeling AFC (software-optie)

De inzet van de adaptieve aanzetregeling AFC biedt de volgende voordelen:

- Optimalisering van de bewerkingstijd

  Door het regelen van de aanzet probeert de TNC de vooraf ingeleerde maximale waarde van de spilcapaciteit gedurende de totale bewerkingstijd aan te houden. De totale bewerkingstijd wordt verkort door vergroting van de aanzet in bewerkingszones waarin minder materiaal wordt verwijderd
- Gereedschapsbewaking

  Als het spilvermogen de ingeleerde maximumwaarde overschrijdt, reduceert de TNC de aanzet totdat het referentiespilvermogen weer bereikt is. Wordt bij het bewerken het maximale spilvermogen overschreden en gelijktijdig de door u gedefinieerde minimumaanzet onderschreden, dan reageert de TNC met uitschakeling. Hierdoor kan gevolgschade na breuk of slijtage van de frees worden voorkomen.
- Beveiliging van de mechanische machinedelen

  Door tijdig de aanzet te reduceren en te reageren met de bijbehorende uitschakeling kan machineschade door overbelasting worden voorkomen

AFC-basisinstellingen definiëren

In de tabel **AFC.TAB**, die in de rootdirectory **TNC:\table** behoort te zijn opgeslagen, worden de regelinstellingen vastgelegd waarmee de TNC de aanzetregeling moet uitvoeren.

De gegevens in deze tabel zijn standaardwaarden die bij de leersnede worden gekopieerd naar een bestand dat bij het desbetreffende bewerkingsprogramma hoort, en dienen als basis voor de regeling. De volgende gegevens moeten in deze tabel worden gedefinieerd:

Kolom	Functie
NR	Doorlopend regelnummer in de tabel (heeft verder geen functie)
AFC	Naam van de regelinstelling. Deze naam moet in de kolom **AFC** van de gereedschapstabel worden ingevoerd. Daarin is de toewijzing van de regelparameters aan het gereedschap vastgelegd
FMIN	Aanzet waarbij de TNC op overbelasting moet reageren. Waarde in procenten gerelateerd aan de geprogrammeerde aanzet invoeren. Invoerbereik: 50 tot 100%
FMAX	Maximale aanzet in het materiaal tot welke waarde de TNC automatisch de aanzet mag verhogen. Waarde in procenten gerelateerd aan de geprogrammeerde aanzet invoeren
FIDL	Aanzet waarmee de TNC moet verplaatsen, wanneer het gereedschap niet snijdt (aanzet in de lucht). Waarde in procenten gerelateerd aan de geprogrammeerde aanzet invoeren
FENT	Aanzet waarmee de TNC moet verplaatsen, wanneer het gereedschap in het materiaal insteekt of zich daaruit terugtrekt. Waarde in procenten gerelateerd aan de geprogrammeerde aanzet invoeren. Maximale invoerwaarde: 100%

Kolom	Functie
OVLD	Reactie die de TNC bij overbelasting moet uitvoeren: ■ **M**: uitvoeren van een door de machinefabrikant gedefinieerde macro ■ **S**: direct een NC-stop uitvoeren ■ **F**: NC-stop uitvoeren, wanneer het gereedschap uit het materiaal is gehaald ■ **E**: alleen een foutmelding op het beeldscherm laten weergeven ■ **-**: geen overbelastingsreactie uitvoeren De TNC voert de overbelastingsreactie uit als bij een actieve regeling het maximale spilvermogen meer dan 1 seconde lang wordt overschreden en tegelijk de door u gedefinieerde minimumaanzet wordt onderschreden. De gewenste functie via het ASCII-toetsenbord invoeren
POUT	Spilvermogen waarbij de TNC een terugtrekking uit het werkstuk moet herkennen. Waarde in procenten gerelateerd aan de ingeleerde referentiebelasting invoeren. Aanbevolen waarde: 8%
SENS	Gevoeligheid (agressiviteit) van de regeling. Er kan een waarde tussen 50 en 200 worden ingevoerd. 50 komt overeen met een trage, 200 met een zeer agressieve regeling. Een agressieve regeling reageert snel en met grote waardeveranderingen; ze neigt echter tot 'doorschieten'. Aanbevolen waarde: 100
PLC	Waarde die de TNC aan het begin van een bewerkingsgedeelte aan de PLC moet doorgeven. De functie wordt door de machinefabrikant vastgelegd. Raadpleeg het machinehandboek

U kunt in de tabel **AFC.TAB** willekeurig veel regelinstellingen (regels) definiëren.

Wanneer in de directory **TNC:\table** geen tabel AFC.TAB aanwezig is, gebruikt de TNC een intern vast gedefinieerde regelinstelling voor de leersnede. Het is echter raadzaam in principe altijd met de tabel AFC.TAB te werken.

Ga als volgt te werk bij het maken van het bestand AFC.TAB (dit is alleen nodig wanneer dit bestand nog niet beschikbaar is):

- Werkstand **Programmeren/bewerken** selecteren
- Bestandsbeheer selecteren: toets PGM MGT indrukken
- Directory **TNC:** selecteren
- Nieuw bestand **AFC.TAB** openen en met de ENT-toets bevestigen: De TNC toont een lijst met tabelformaten
- Tabelformaat **AFC.TAB** kiezen en met de ENT-toets bevestigen: de TNC maakt de tabel met de regelinstelling **Standaard** aan

Leersnede uitvoeren

Bij een leersnede kopieert de TNC eerst voor elk bewerkingsgedeelte de in de tabel AFC.TAB gedefinieerde basisinstellingen naar het bestand **<name>.H.AFC.DEP**. **<name>** heeft hier betrekking op de naam van het NC-programma waarvoor leersnede is uitgevoerd. Bovendien registreert de TNC het tijdens de leersnede opgetreden maximale spilvermogen en slaat deze waarde ook in de tabel op.

Elke regel van het bestand **<name>.H.AFC.DEP** komt overeen met een bewerkingsgedeelte dat met **M3** resp. **M4** wordt gestart en met **M5** wordt beëindigd. Alle gegevens van het bestand **<name>.H.AFC.DEP** kunt u bewerken, voorzover u nog wilt optimaliseren. Wanneer u de optimalisaties ten opzichte van de in de tabel AFC.TAB ingevoerde waarden hebt uitgevoerd, plaatst de TNC een ***** vóór de regelinstelling in de kolom AFC. Behalve de gegevens uit de tabel AFC.TAB, zie "AFC-basisinstellingen definiëren", Bladzijde 381, slaat de TNC nog de volgende aanvullende informatie op in het bestand **<name>.H.AFC.DEP**:

Kolom	Functie
NR	Nummer van het bewerkingsgedeelte
TOOL	Nummer of naam van het gereedschap waarmee het bewerkingsgedeelte is uitgevoerd (kan niet worden bewerkt)
IDX	Index van het gereedschap waarmee het bewerkingsgedeelte is uitgevoerd (kan niet worden bewerkt)
N	Onderscheid voor gereedschapsoproep: ■ **0**: gereedschap is met het gereedschapsnummer opgeroepen ■ **1**: gereedschap is met de gereedschapsnaam opgeroepen
PREF	Referentiebelasting van de spil. De TNC bepaalt de waarde in procenten, gerelateerd aan het nominale vermogen van de spil
ST	Status van het bewerkingsgedeelte: ■ **L**: bij de volgende afwerking wordt voor dit bewerkingsgedeelte een leersnede uitgevoerd, waarbij reeds ingevoerde waarden in deze regel door de TNC worden overschreven ■ **C**: leersnede met succes uitgevoerd. De volgende afwerking kan met een automatische aanzetregeling worden uitgevoerd
AFC	Naam van de regelinstelling

Voordat u een leersnede uitvoert, moet met de volgende voorwaarden rekening worden gehouden:

- Indien nodig, moeten de regelinstellingen in de tabel AFC.TAB worden aangepast
- De gewenste regelinstelling voor alle gereedschappen in de kolom **AFC** van de gereedschapstabel TOOL.T invoeren
- Programma selecteren dat u wilt inleren
- Functie Adaptieve aanzetregeling met de softkey activeren, zie "AFC activeren/deactiveren", Bladzijde 387

Wanneer u een leersnede uitvoert, toont de TNC in een apart venster het tot dat tijdstip bepaalde spil-referentievermogen.

U kunt het referentievermogen op elk gewenst moment terugzetten door op de softkey PREF RESET te drukken. De TNC start de leerfase dan opnieuw.

Wanneer u een leersnede uitvoert, zet de TNC intern de spiloverride op 100%. U kunt het spiltoerental dan niet meer veranderen.

U kunt tijdens de leersnede met de aanzet-override de bewerkingsaanzet willekeurig wijzigen en zo invloed op de vastgestelde referentiebelasting uitoefenen.

U moet niet de complete bewerkingsstap in de leermodus uitvoeren. Wanneer de snij-omstandigheden niet langer aanzienlijk veranderen, kunt u direct omschakelen naar de modus Regelen. Als u hiervoor de softkey LEREN BEËINDIGEN indrukt, verandert de status van **L** in **C**.

U kunt een leersnede zo vaak herhalen als u wilt. Zet hiervoor de status **ST** weer handmatig op **L**. Een herhaling van de leersnede kan nodig zijn wanneer de geprogrammeerde aanzet veel te hoog geprogrammeerd was en tijdens de bewerkingsstap de aanzet-override sterk moest worden gereduceerd.

De TNC verandert de status Leren (**L**) alleen in de status Regelen (**C**) wanneer de vastgestelde referentiebelasting meer dan 2% bedraagt. Bij kleinere waarden is een adaptieve aanzetregeling niet mogelijk.

U kunt voor één gereedschap willekeurig veel bewerkingsstappen inleren. Hiervoor stelt uw machinefabrikant een functie beschikbaar of hij integreert deze mogelijkheid in de functies voor het inschakelen van de spil. Raadpleeg uw machinehandboek.

Uw machinefabrikant kan een functie beschikbaar stellen waarmee de leersnede na een bepaalde tijd automatisch kan worden beëindigd. Raadpleeg uw machinehandboek.

Uw machinefabrikant kan bovendien een functie integreren waarmee u het referentievermogen van de spil, indien bekend, direct kunt instellen. Een leersnede is dan niet noodzakelijk.

De functies voor het starten en beëindigen van een bewerkingsgedeelte zijn machine-afhankelijk. Raadpleeg uw machinehandboek.

Ga als volgt te werk om het bestand **<name>.H.AFC.DEP** te selecteren en eventueel te bewerken:

- Werkstand **Automatische programma-afloop** selecteren
- Softkeybalk omschakelen
- Tabel van de AFC-instellingen selecteren
- Indien nodig, optimalisaties uitvoeren

Let erop dat het bestand **<name>.H.AFC.DEP** niet kan worden bewerkt, zolang u bezig bent het NC-programma **<name>.H** uit te voeren.

De TNC zet de bewerkingsblokkering pas terug wanneer een van de volgende functies is uitgevoerd:

- **M02**
- **M30**
- **END PGM**

U kunt het bestand **<name>.H.AFC.DEP** ook in de werkstand Programmeren/bewerken wijzigen. Indien nodig, kunt u daar ook een bewerkingsgedeelte (complete regel) wissen.

Om het bestand **<name>.H.AFC.DEP** te kunnen bewerken, moet u eventueel het bestandsbeheer zo instellen alle bestandstypen worden weergegeven (softkey TYPE KIEZEN) Zie ook: "Bestanden", Bladzijde 105

AFC activeren/deactiveren

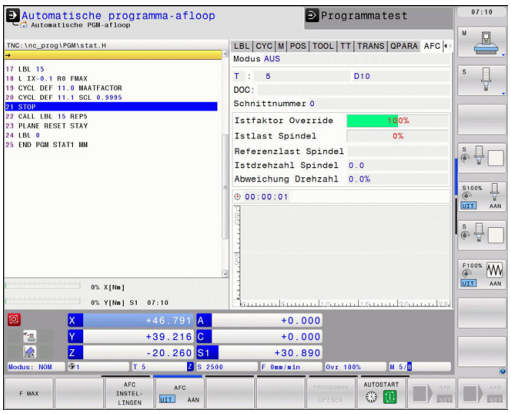

- Werkstand **Automatische programma-afloop** selecteren
- Softkeybalk omschakelen
- Adaptieve aanzetregeling activeren: softkey op AAN zetten, de TNC geeft in de digitale uitlezing het AFC-symbool weer, zie "Statusweergaven", Bladzijde 75
- Adaptieve aanzetregeling deactiveren: softkey op UIT zetten

De adaptieve aanzetregeling blijft actief totdat u deze weer met de softkey deactiveert. De TNC slaat de positie van de softkey op en behoudt deze ook na een stroomonderbreking.

Wanneer de adaptieve aanzetregeling in de modus **Regelen** actief is, zet de TNC intern de spil-override op 100%. U kunt het spiltoerental dan niet meer veranderen.

Wanneer de adaptieve aanzetregeling in de modus **Regelen** actief is, neemt de TNC de functie van de aanzet-override over:

- als u de aanzet-override verhoogt, heeft dit geen invloed op de regeling.
- als u de aanzet-override meer dan **10%** reduceert ten opzichte van de maximale positie, schakelt de TNC de adaptieve aanzetregeling uit. In dit geval geeft de TNC een venster met de desbetreffende instructietekst weer

In NC-regels waarin **FMAX** is geprogrammeerd, is de adaptieve aanzetregeling **niet actief**.

Regelsprong bij actieve aanzetregeling is toegestaan, de TNC houdt rekening met het snedenummer van de positie voor voortzetting.

De TNC toont in de aanvullende statusweergave diverse gegevens als de adaptieve aanzetregeling actief is, zie "Additionele statusweergaven". Ook geeft de TNC in de digitale uitlezing het symbool

weer.

Protocolbestand

Tijdens een leersnede slaat de TNC voor elk bewerkingsgedeelte verschillende informatie in het bestand **<name>.H.AFC2.DEP** op. **<name>** heeft hier betrekking op de naam van het NC-programma waarvoor leersnede is uitgevoerd. Bij het regelen actualiseert de TNC de gegevens en voert verschillende verwerkingen uit. De volgende gegevens zijn in deze tabel opgeslagen:

Kolom	Functie
NR	Nummer van het bewerkingsgedeelte
TOOL	Nummer of naam van het gereedschap waarmee het bewerkingsgedeelte is uitgevoerd
IDX	Index van het gereedschap waarmee het bewerkingsgedeelte is uitgevoerd
SNOM	Nominaal toerental van de spil [omw/min]
SDIF	Maximaal verschil van het spiltoerental in % van het nominale toerental
LTIME	Bewerkingstijd voor de leersnede
CTIME	Bewerkingstijd voor de regelsnede
TDIFF	Tijdverschil tussen de bewerkingstijd bij leren en regelen in %
PMAX	Maximaal opgetreden spilvermogen tijdens de bewerking. De TNC geeft de waarde weer in procenten, gerelateerd aan het nominale vermogen van de spil
PREF	Referentiebelasting van de spil. De TNC geeft de waarde weer in procenten, gerelateerd aan het nominale vermogen van de spil
FMIN	Kleinste aanzetfactor die is opgetreden. De TNC geeft de waarde weer in procenten, gerelateerd aan de geprogrammeerde aanzet
OVLD	Reactie die de TNC bij overbelasting heeft uitgevoerd: ■ **M**: er is een door de machinefabrikant gedefinieerde macro uitgevoerd ■ **S**: er is een directe NC-stop uitgevoerd ■ **F**: NC-stop is uitgevoerd nadat het gereedschap uit het materiaal is vrijgezet ■ **E**: er is een foutmelding op het beeldscherm weergegeven ■ **-**: er is geen overbelastingsreactie uitgevoerd
BLOCK	Regelnummer waarmee het bewerkingsgedeelte begint

De TNC bepaalt de totale bewerkingstijd voor alle leersneden (**LTIME**), alle regelsneden (**CTIME**) en het totale tijdverschil (**TDIFF**) en voert deze gegevens in achter het sleutelwoord **TOTAL** in de laatste regel van het protocolbestand.

De TNC kan het tijdverschil (**TDIFF**) alleen bepalen wanneer de leersnede volledig wordt uitgevoerd. Anders blijft de kolom leeg.

Ga als volgt te werk als u het bestand **<name>.H.AFC2.DEP** wilt selecteren:

- Werkstand **Automatische programma-afloop** selecteren
- Softkeybalk omschakelen
- Tabel van de AFC-instellingen selecteren
- Protocolbestand weergeven

Gereedschapsbreuk/-slijtage bewaken

Deze functie moet door de machinefabrikant vrijgegeven en aangepast worden.

Raadpleeg uw machinehandboek.

Met de functie breuk-/slijtagebewaking kan een snede-gerelateerde gereedschapsbreuk bij een actieve AFC worden herkend.

Via door de machinefabrikant definieerbare functies kunt u de procentuele waarden voor slijtage- of breukherkenning gerelateerd aan het nominale vermogen definiëren.

Bij over- of onderschrijding van het gedefinieerde grensvermogen van de spil voert de TNC een NC-stop uit.

Spilbelasting bewaken

Deze functie moet door de machinefabrikant vrijgegeven en aangepast worden. Raadpleeg uw machinehandboek.

Met de functie Spilbelastingsbewaking kan de spilbelasting eenvoudig worden bewaakt, om bijv. overbelasting gerelateerd aan het spilvermogen te herkennen.

De functie is onafhankelijk van AFC, dus niet snede-gerelateerd en niet afhankelijk van leersneden. Via een door de machinefabrikant te definiëren functie hoeft alleen de procentuele waarde van het grensvermogen van de spil gerelateerd aan het nominale vermogen te worden gedefinieerd.

Bij over- of onderschrijding van het gedefinieerde grensvermogen van de spil voert de TNC een NC-stop uit.

11.4 Actieve chatter-onderdrukking ACC (software-optie)

Toepassing

Deze functie moet door de machinefabrikant vrijgegeven en aangepast worden.
Raadpleeg uw machinehandboek.

Bij de voorbewerking (high-performance frezen) treden grote freeskrachten op. Afhankelijk van het toerental van het gereedschap evenals van de in de gereedschapsmachine aanwezige resonanties en het spaanvolume (snijkracht bij het frezen) kan zogenoemde "chatter" optreden. Deze "chatter" is een zware belasting voor de machine. Door deze "chatter" ontstaan lelijke markeringen op het werkstukoppervlak. Bovendien slijt het gereedschap door de "chatter" sterk en ongelijkmatig. In extreme gevallen kan er zelfs gereedschapsbreuk optreden.

Om de chatter-neiging van een machine te beperken, biedt HEIDENHAIN nu met **ACC** (**A**ctive **C**hatter **C**ontrol) een effectieve regelaarfunctie aan. Deze regelaarfunctie heeft met name een heel positief effect bij zwaar verspanen. Met ACC is een aanzienlijk beter rendement mogelijk. Afhankelijk van het machinetype kan in dezelfde tijd het verspaningsvolume met wel 25 % of meer worden verhoogd. Gelijktijdig beperkt u daarmee de belasting voor de machine en verhoogt u de standtijd van het gereedschap

Bedenk dat ACC speciaal is ontwikkeld voor zwaar verspanen en met name daarvoor heel effectief kan worden toegepast. Of ACC ook bij normale voorbewerking voordelen biedt, moet u bepalen door goed te testen.

Wanneer u de functie ACC gebruikt, moet u in de gereedschapstabel TOOL.T voor het desbetreffende gereedschap het aantal snijkanten van het gereedschap **CUT** invoeren.

ACC inschakelen/uitschakelen

Om ACC in te schakelen, moet u voor het desbetreffende gereedschap in de gereedschapstabel TOOL.T de kolom **ACC** op 1 instellen. Andere instellingen zijn niet nodig.

Om ACC uit te schakelen, moet u de kolom **ACC** op 0 instellen.

11.5 Bewerking met parallelle assen U, V en W

Overzicht

Uw machine moet door de machinefabrikant zijn geconfigureerd als u de functies van de parallelle assen wilt gebruiken.

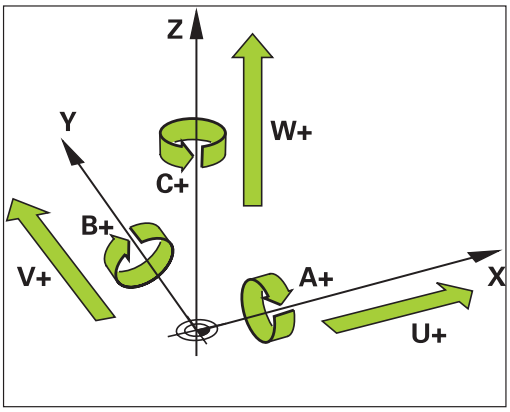

Naast de hoofdassen X, Y en Z zijn er ook parallelle additionele assen U, V en W. Hoofdassen en parallelle assen zijn vast aan elkaar toegewezen.

Hoofdas	Parallelle as	Rondas
X	U	A
Y	V	B
Z	W	C

De TNC stelt voor de bewerking met parallelle assen U, V en W de volgende functies ter beschikking:

Functie	Betekenis	Softkey	Bladzijde
PARAXCOMP	Definiëren hoe de TNC zich bij het positioneren van parallelle assen moet gedragen	FUNCTION PARAXCOMP	394
PARAXMODE	Definiëren met welke assen de TNC de bewerking moet uitvoeren	FUNCTION PARAXMODE	394

Na het opstarten van de TNC is in principe de standaardconfiguratie geactiveerd.

De TNC zet functies van de parallelle assen met de volgende functies terug:

- Selectie van een programma
- Einde programma
- M2 resp. M30
- Programma afgebroken (**PARAXCOMP** blijft actief)
- **PARAXCOMP OFF** resp. **PARAXMODE OFF**

Voorafgaand aan een wisseling van de machinekinematica moet u de functies van de parallelle as deactiveren.

FUNCTION PARAXCOMP DISPLAY

Met de functie **PARAXCOMP DISPLAY** schakelt u de weergavefunctie voor verplaatsingen van de parallelle as in. De TNC verrekent verplaatsingen van de parallelle as in de digitale uitlezing van de bijbehorende hoofdas (somweergave). De digitale uitlezing van de hoofdas toont hierdoor altijd de relatieve afstand van gereedschap tot werkstuk, ongeacht of de hoofdas of de nevenas wordt verplaatst.

Ga bij de definitie als volgt te werk:

SPEC FCT
- Softkeybalk met speciale functies tonen

PROGRAMMA-FUNCTIES
- Menu voor functies voor de definitie van diverse klaartekstfuncties selecteren

FUNCTION PARAX
- **FUNCTION PARAX** selecteren

FUNCTION PARAXCOMP
- **FUNCTION PARAXCOMP** selecteren

FUNCTION PARAXCOMP DISPLAY
- **FUNCTION PARAXCOMP DISPLAY** selecteren
- Parallelle as definiëren waarvan de TNC de verplaatsingen in de digitale uitlezing van de bijbehorende hoofdas moet verrekenen

NC-regel

```
13 FUNCTION PARAXCOMP DISPLAY W
```

FUNCTION PARAXCOMP MOVE

De functie **PARAXCOMP MOVE** kan alleen in combinatie met rechte-regels (**L**) worden gebruikt.

Met de functie **PARAXCOMP MOVE** compenseert de TNC verplaatsingen van de parallelle as door middel van compensatiebewegingen in de desbetreffende bijbehorende hoofdas.

Zo zou bij een parallelle asverplaatsing van de W-as in negatieve richting tegelijkertijd hoofdas Z met dezelfde waarde in positieve richting worden verplaatst. De relatieve afstand van gereedschap tot werkstuk blijft gelijk. Toepassing bij portaalmachine: Pinole inschuiven om synchroon de dwarsbalk omlaag te verplaatsen.

Ga bij de definitie als volgt te werk:

SPEC FCT
- Softkeybalk met speciale functies tonen

PROGRAMMA-FUNCTIES
- Menu voor functies voor de definitie van diverse klaartekstfuncties selecteren

FUNCTION PARAX
- **FUNCTION PARAX** selecteren

FUNCTION PARAXCOMP
- **FUNCTION PARAXCOMP** selecteren

FUNCTION PARAXCOMP MOVE
- **FUNCTION PARAXCOMP MOVE** selecteren
- Parallelle as definiëren

NC-regel

```
13 FUNCTION PARAXCOMP MOVE W
```

FUNCTION PARAXCOMP OFF

Met de functie **PARAXCOMP OFF** schakelt u de functies van de parallelle as **PARAXCOMP DISPLAY** en **PARAXCOMP MOVE** uit. Ga bij de definitie als volgt te werk:

NC-regels

```
13 FUNCTION PARAXCOMP OFF
13 FUNCTION PARAXCOMP OFF W
```

SPEC FCT
- Softkeybalk met speciale functies tonen

PROGRAMMA-FUNCTIES
- Menu voor functies voor de definitie van diverse klaartekstfuncties selecteren

FUNCTION PARAX
- **FUNCTION PARAX** selecteren

FUNCTION PARAXCOMP
- **FUNCTION PARAXCOMP** selecteren

FUNCTION PARAXCOMP OFF
- **FUNCTION PARAXCOMP OFF** selecteren. Wanneer u slechts voor een afzonderlijke parallelle as de functies wilt uitschakelen, moet deze as specifiek worden aangegeven

FUNCTION PARAXMODE

NC-regel

```
13 FUNCTION PARAXMODE X Y W
```

> Voor het activeren van de functie **PARAXMODE** moet u altijd 3 assen definiëren.
>
> Als u de functies **PARAXMODE** en PARAXCOMP combineert, deactiveert de TNC de functie PARAXCOMP voor een as die in beide functies is gedefinieerd. Nadat u PARAXMODE hebt gedeactiveerd, is de functie PARAXcomp weer actief.

Met de functie **PARAXMODE** definieert u de assen waarmee de TNC de bewerking moet uitvoeren. Alle verplaatsingen en contourbeschrijvingen programmeert u machine-onafhankelijk via de hoofdassen X, Y en Z.

Definieer in de functie **PARAXMODE** 3 assen (bijv. **FUNCTION PARAXMODE X Y W**) waarmee de TNC de geprogrammeerde verplaatsingen moet uitvoeren.

Ga bij de definitie als volgt te werk:

SPEC FCT
- Softkeybalk met speciale functies tonen

PROGRAMMA-FUNCTIES
- Menu voor functies voor de definitie van diverse klaartekstfuncties selecteren

FUNCTION PARAX
- **FUNCTION PARAX** selecteren

FUNCTION PARAXMODE
- **FUNCTION PARAXMODE** selecteren

FUNCTION PARAXMODE
- **FUNCTION PARAXMODE** selecteren
- Assen voor de bewerking definiëren

Hoofdas en parallelle as gelijktijdig verplaatsen

Wanneer de functie **PARAXMODE** actief is, voert de TNC geprogrammeerde verplaatsingen met de in de functie gedefinieerde assen uit. Indien de TNC gelijktijdig met een parallelle as de bijbehorende hoofdas moet verplaatsen, kunt u de desbetreffende as door toevoeging van het teken "**&**" invoeren. De as met het **&**-teken is dan gerelateerd aan de hoofdas.

NC-regel

```
13 FUNCTION PARAXMODE X Y W
14 L Z+100 &Z+150 R0 FMAX
```

Het syntaxiselement "**&**" is alleen in L-regels toegestaan.

De extra positionering van een hoofdas met het commando "**&**" vindt plaats in het REF-systeem. Als u de digitale uitlezing op "Werkelijke waarde" hebt ingesteld, wordt deze beweging niet getoond. Schakel de digitale uitlezing evt. om naar "REF-waarde" om.

FUNCTION PARAXMODE OFF

Met de functie **PARAXCOMP OFF** schakelt u de functie van de parallelle as uit. De TNC gebruikt de door de machinefabrikant geconfigureerde hoofdassen. Ga bij de definitie als volgt te werk:

NC-regel

```
13 FUNCTION PARAXCOMP OFF
```

SPEC FCT
- Softkeybalk met speciale functies tonen

PROGRAMMA-FUNCTIES
- Menu voor functies voor de definitie van diverse klaartekstfuncties selecteren

FUNCTION PARAX
- **FUNCTION PARAX** selecteren

FUNCTION PARAXMODE
- **FUNCTION PARAXMODE** selecteren

FUNCTION PARAXMODE OFF
- **FUNCTION PARAXMODE OFF** selecteren

11.6 Bestandsfuncties

Toepassing

Met de **FUNCTION FILE**-functies kunt u vanuit het NC-programma de bestandsbewerkingen kopiëren, verplaatsen en wissen uitvoeren.

De **FILE**-functies mogen niet op programma's of bestanden worden toegepast waarnaar u eerder met functies zoals **CALL PGM** of **CYCL DEF 12 PGM CALL** hebt verwezen.

Bestandsbewerkingen definiëren

SPEC FCT
- Speciale functies selecteren

PROGRAMMA-FUNCTIES
- Programmafuncties selecteren

FUNCTION FILE
- Bestandsbewerkingen selecteren: de TNC toont de beschikbare functies

Functie	Betekenis	Softkey
FILE COPY	Bestand kopiëren: padnaam van het te kopiëren bestand en padnaam van het doelbestand opgeven.	FILE COPY
FILE MOVE	Bestand verplaatsen: padnaam van het te verplaatsen bestand en padnaam van het doelbestand opgeven.	FILE MOVE
FILE DELETE	Bestand wissen: padnaam van het te wissen bestand opgeven	FILE DELETE

11.7 Coördinatentransformatie definiëren

Overzicht

Als alternatief voor de coördinatentransformatiecyclus 7 **NULPUNTVERSCHUIVING** kunt u ook de klaartekstfunctie **TRANS DATUM** gebruiken. Evenals bij cyclus 7 kunt u met **TRANS DATUM** verschuivingswaarden direct programmeren of een regel uit een te selecteren nulpunttabel activeren. U kunt bovendien gebruikmaken van de functie **TRANS DATUM RESET** waarmee u een actieve nulpuntverschuiving eenvoudig kunt terugzetten.

TRANS DATUM AXIS

Met de functie **TRANS DATUM AXIS** definieert u een nulpuntverschuiving door de invoer van waarden in de desbetreffende as. U kunt in een regel maximaal 9 coördinaten definiëren; incrementele invoer is mogelijk. Ga bij de definitie als volgt te werk:

NC-regel

```
13 TRANS DATUMAXIS X+10 Y+25 Z+42
```

- Softkeybalk met speciale functies tonen

- Menu voor functies voor de definitie van diverse klaartekstfuncties selecteren

- Transformaties selecteren

- Nulpuntverschuiving **TRANS DATUM** selecteren

- Softkey voor het invoeren van waarden selecteren
- Nulpuntverschuiving in de gewenste assen invoeren, telkens met de ENT-toets bevestigen

Absoluut ingevoerde waarden zijn gerelateerd aan het werkstuknulpunt dat met de functie Referentiepunt vastleggen of door een preset uit de presettabel is vastgelegd.

Incrementele waarden zijn altijd gerelateerd aan het laatst geldige nulpunt – dit kan al verschoven zijn.

TRANS DATUM TABLE

Met de functie **TRANS DATUM TABLE** definieert u een nulpuntverschuiving door een nulpuntnummer te selecteren uit een nulpunttabel. Ga bij de definitie als volgt te werk:

NC-regel

```
13 TRANS DATUMTABLE TABLINE25
```

- Softkeybalk met speciale functies tonen

- Menu voor functies voor de definitie van diverse klaartekstfuncties selecteren

- Transformaties selecteren

- Nulpuntverschuiving **TRANS DATUM** selecteren

- Met de cursor teruggaan naar **TRANS AXIS**

- Nulpuntverschuiving **TRANS DATUM TABLE** selecteren
- Indien gewenst, de naam van de nulpunttabel invoeren waaruit u het nulpuntnummer wilt activeren, met de ENT-toets bevestigen. Wanneer u geen nulpunttabel wilt definiëren, met de toets NO ENT bevestigen
- Regelnummer invoeren dat de TNC moet activeren, met de ENT-toets bevestigen

Wanneer u in de **TRANS DATUM TABLE**-regel geen nulpunttabel hebt gedefinieerd, dan gebruikt de TNC de met **SEL TABLE** al eerder in het NC-programma geselecteerde nulpunttabel of de in een werkstand Programma-afloop geselecteerde nulpunttabel met status M.

TRANS DATUM RESET

Met de functie **TRANS DATUM RESET** kunt u een nulpuntverschuiving terugzetten. Het is daarbij niet van belang hoe u het nulpunt eerder hebt gedefinieerd. Ga bij de definitie als volgt te werk:

NC-regel

```
13 TRANS DATUM RESET
```

SPEC FCT
- Softkeybalk met speciale functies tonen

PROGRAMMA-FUNCTIES
- Menu voor functies voor de definitie van diverse klaartekstfuncties selecteren

TRANSFORM
- Transformaties selecteren

TRANS DATUM
- Nulpuntverschuiving **TRANS DATUM** selecteren

←
- Met de cursor teruggaan naar **TRANS AXIS**

NULPUNT-VERSCHUIV. TG.ZETTEN
- Nulpuntverschuiving **TRANS DATUM RESET** selecteren

11.8 Tekstbestanden maken

Toepassing

Op de TNC kunnen teksten d.m.v. een teksteditor gemaakt en bewerkt worden. Typische toepassingen:

- ervaringswaarden bewaren
- werkwijzen documenteren
- formuleverzamelingen maken

Tekstbestanden zijn bestanden van het type .A (ASCII). Wanneer andere bestanden bewerkt moeten worden, dan moeten deze eerst naar type .A geconverteerd worden.

Tekstbestand openen en verlaten

- Werkstand Programmeren/bewerken selecteren
- Bestandsbeheer oproepen: toets PGM MGT indrukken
- Bestanden van het type .A weergeven: achtereenvolgens softkey TYPE KIEZEN en softkey WEERGEVEN .A indrukken
- Bestand selecteren en met softkey KIEZEN of ENT-toets openen of een nieuw bestand openen: nieuwe naam invoeren en met ENT-toets bevestigen

Wanneer u de teksteditor wilt verlaten, dan moet bestandsbeheer opgeroepen worden en een bestand van een ander type, bijv. een bewerkingsprogramma, geselecteerd worden.

Cursorbewegingen	Softkey
Cursor een woord naar rechts	VOLGEND WOORD →
Cursor een woord naar links	LAATSTE WOORD ←
Cursor naar de volgende beeldschermpagina	BLADZIJDE ↓
Cursor naar de vorige beeldschermpagina	BLADZIJDE ↑
Cursor naar het begin van het bestand	BEGIN ↑
Cursor naar het einde van het bestand	EINDE ↓

Teksten bewerken

Boven de eerste regel van de teksteditor bevindt zich een informatieveld waarin de bestandsnaam, locatie en regelinformatie worden getoond:

Bestand: naam van het tekstbestand

Regel: actuele regelpositie van de cursor

Kolom: actuele kolompositie van de cursor

De tekst wordt ingevoegd op de positie waar de cursor op dat moment staat. Met de pijltoetsen kan de cursor op elke willekeurige plaats in het tekstbestand gezet worden.

De regel waarop de cursor staat, wordt gekleurd weergegeven. Met de Return-toets of ENT-toets kunt u een regelovergang maken.

Tekens, woorden en regels wissen en weer invoegen

Met de teksteditor kunnen hele woorden of regels gewist en op een andere plaats weer ingevoegd worden.

- Cursor op het woord of de regel zetten die/dat gewist en op een andere plaats weer ingevoegd moet worden
- Softkey WOORD WISSEN of REGEL WISSEN indrukken: de tekst wordt verwijderd en tijdelijk opgeslagen
- Cursor op de positie zetten waar de tekst moet worden ingevoegd en softkey REGEL/WOORD INVOEGEN indrukken

Functie	Softkey
Regel wissen en tijdelijk opslaan	REGELS WISSEN
Woord wissen en tijdelijk opslaan	WOORD WISSEN
Teken wissen en tijdelijk opslaan	TEKENS WISSEN
Regel of woord na het wissen weer invoegen	REGEL/ WOORD TUSSENV.

Tekstblokken bewerken

Tekstblokken van willekeurige grootte kunnen gekopieerd, gewist en op een andere plaats weer ingevoegd worden. In elk geval moet eerst het gewenste tekstblok gemarkeerd worden:

- Tekstblok markeren: cursor op het teken zetten van waaraf de tekstmarkering moet beginnen

BLOK MARKEREN

- Softkey BLOK MARKEREN indrukken
- Cursor op het teken zetten waar de tekstmarkering moet stoppen. Wanneer de cursor met de pijltoetsen direct naar boven of beneden wordt verplaatst, worden de tussenliggende tekstregels volledig gemarkeerd – de gemarkeerde tekst wordt gekleurd weergegeven

Nadat het gewenste tekstblok gemarkeerd is, kan de tekst met onderstaande softkeys verder worden bewerkt:

Functie	Softkey
Gemarkeerde blok wissen en tijdelijk opslaan	BLOK KNIP-PEN
Gemarkeerde blok tijdelijk opslaan, zonder te wissen (kopiëren)	BLOK TUSSENV.

Wanneer het tijdelijk opgeslagen blok op een andere plaats moet worden ingevoegd, gaat dat als volgt:

- Cursor op de positie zetten waar het tijdelijk opgeslagen tekstblok moet worden ingevoegd

BLOK TUSSENV.

- Softkey BLOK INVOEGEN indrukken: tekst wordt ingevoegd

Zolang de tekst in het tijdelijke geheugen staat, kan zij willekeurig vaak worden ingevoegd.

Overdracht van het gemarkeerde blok naar een ander bestand

- Het tekstblok markeren zoals reeds beschreven

TOEVOEGEN AAN BEST.

- Softkey TOEVOEGEN AAN BESTAND indrukken. De TNC toont de dialoog **Doelbestand =**
- Pad en naam van het doelbestand invoeren. De TNC voegt het gemarkeerde tekstblok toe aan het doelbestand. Wanneer er geen doelbestand met de ingevoerde naam bestaat, dan schrijft de TNC de gemarkeerde tekst in een nieuw bestand.

Ander bestand op de cursorpositie invoegen

- De cursor op de plaats in de tekst zetten waar een ander tekstbestand moet worden ingevoegd

TUSSENV. VAN BEST.

- Softkey BESTAND INVOEGEN indrukken. De TNC toont de dialoog **Bestandnaam =**
- Pad en naam invoeren van het bestand dat moet worden ingevoegd

Tekstdelen zoeken

De zoekfunctie van de teksteditor vindt woorden of strings in de tekst. De TNC biedt twee mogelijkheden.

Actuele tekst zoeken

De zoekfunctie moet een woord vinden dat overeenkomt met het woord waarop de cursor staat:

- Cursor op het gewenste woord zetten.
- Zoekfunctie selecteren: softkey ZOEKEN indrukken
- Softkey ACTUELE WOORD ZOEKEN indrukken
- Zoekfunctie verlaten: softkey EINDE indrukken

Willekeurige tekst zoeken

- Zoekfunctie selecteren: softkey ZOEKEN indrukken. De TNC toont de dialoog **Zoek tekst:**
- Gezochte tekst invoeren
- Tekst zoeken: softkey UITVOEREN indrukken
- Zoekfunctie verlaten: softkey EINDE indrukken

11.9 Vrij definieerbare tabellen

Basisprincipes

In vrij definieerbare tabellen kunt u willekeurige informatie vanuit het NC-programma opslaan en lezen. U kunt daarvoor gebruikmaken van de Q-parameterfuncties **FN 26** t/m **FN 28**.

Het formaat van vrij definieerbare tabellen, d.w.z. de kolommen en kolomeigenschappen, kan met de structuur-editor worden veranderd. Daarmee kunt u tabellen maken die precies op uw toepassing zijn afgestemd.

Bovendien kunt u omschakelen tussen tabelweergave (standaardinstelling) en een invoerschermweergave.

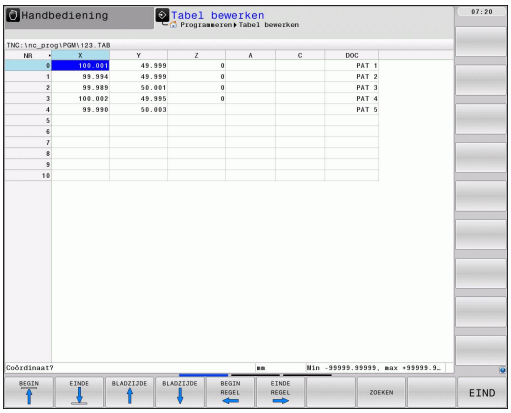

Vrij definieerbare tabellen maken

- Bestandsbeheer selecteren: toets PGM MGT indrukken
- Willekeurige bestandsnaam met extensie TAB invoeren en met ENT-toets bevestigen: de TNC toont een apart venster met vast opgeslagen tabelformaten
- Met de pijltoets een tabelsjabloon, bijv. **EXAMPLE.TAB**, selecteren en met de ENT-toets bevestigen: De TNC opent een nieuwe tabel in het voorgedefinieerde formaat.
- Om de tabel aan uw behoeften aan te passen, moet u het tabelformaat wijzigen, zie "Tabelformaat wijzigen", Bladzijde 405

Uw machinefabrikant kan eigen tabelsjablonen maken en in de TNC opslaan. Wanneer u een nieuwe tabel maakt, opent de TNC een apart venster waarin alle beschikbare tabelsjablonen zijn vermeld.

U kunt ook eigen tabelsjablonen in de TNC opslaan. Hiervoor maakt u een nieuwe tabel, wijzigt u het tabelformaat en slaat u deze tabel op in de directory **TNC:\system\proto**. Wanneer u een nieuwe tabel maakt, wordt uw sjabloon ook in het keuzevenster voor tabelsjablonen getoond.

Tabelformaat wijzigen

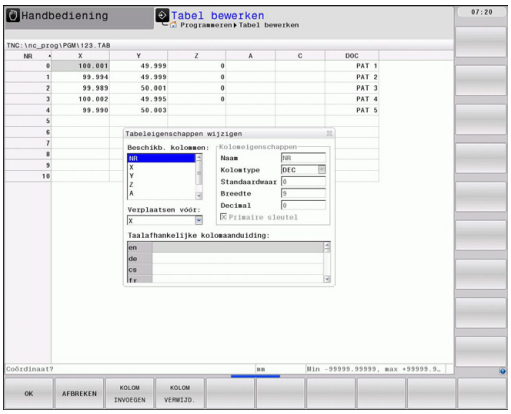

- Druk op de softkey FORMAAT EDITEREN (2e softkeyniveau): de TNC opent het editor-scherm waarin de tabelstructuur wordt weergegeven. Voor de betekenis van de structureringsopdracht (kopregelgegeven) zie de tabel hieronder.

Structuuropdracht	Betekenis
Beschikb. kolommen:	opsomming van alle in de tabel beschikbare kolommen
Verplaatsen vóór:	Het in **Beschikb. kolommen** gemarkeerde item wordt vóór deze kolom geschoven
Naam	Kolomnaam: wordt in de kopregel weergegeven
Kolomtype	**TEKST**: tekstinvoer **SIGN**: voorteken + of - **BIN**: binair getal **DEC**: decimaal, positief, geheel getal (grondgetal) **HEX**: hexadecimaal getal **INT**: geheel getal **LENGTH**: lengte (wordt in inch-programma's omgerekend) **FEED**: aanzet (mm/min of 0.1 inch/min) **IFEED**: aanzet (mm/min of inch/min) **FLOAT**: getal met drijvende komma **BOOL**: waarheidswaarde **INDEX**: index **TSTAMP**: vast gedefinieerd formaat voor datum en tijd
Standaardwaarde	Waarde die vooraf worden ingesteld in de velden van deze kolom
Breedte	Breedte van de kolom (aantal tekens)
Primaire sleutel	Eerste tabelkolom
Taalafhankelijke kolomaanduiding	Taalafhankelijke dialogen

U kunt in het invoerscherm navigeren met een aangesloten muis of met het TNC-toetsenbord. Navigeren met het TNC-toetsenbord:

- Druk op de navigatietoetsen om naar de invoervelden te springen. Binnen een invoerveld kunt u met de pijltoetsen navigeren. Uitklapbare menu's opent u met de toets GOTO.

> In een tabel die al regels bevat, kunt u de tabeleigenschappen **Naam** en **Kolomtype** niet wijzigen. U kunt deze eigenschappen pas wijzigen nadat u eerst alle regels hebt gewist. Maak eventueel eerst een back-up van de tabel.

Structuur-editor beëindigen

- Druk op de softkey OK. De TNC sluit en invoerscherm van de editor en neemt de wijzigingen over. Wanneer u op de softkey AFBREKEN drukt, worden alle wijzigingen genegeerd.

Omschakelentussen tabel- en invoerschermweergave

Alle tabellen met de extensie **.TAB** kunnen in de lijstweergave of in de invoerschermweergave worden getoond.

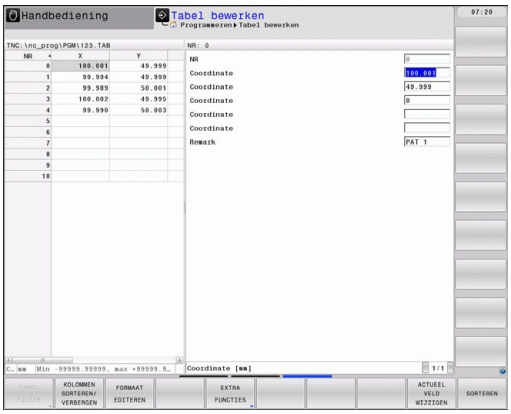

- Druk op de toets voor instelling van de beeldschermindeling. Selecteer de desbetreffende softkey voor de lijst- of invoerschermweergave (invoerschermweergave: met en zonder dialoogteksten)

In de invoerschermweergave toont de TNC in de linker beeldschermhelft de regelnummers met de inhoud van de eerste kolom.

In de rechter beeldschermhelft kunnen de gegevens worden gewijzigd.

- Druk op de ENT-toets of de pijltoets om naar het volgende invoerveld te gaan.
- Om een andere regel te selecteren, drukt u op de groene navigatietoets (mapsymbool). Hierdoor gaat de cursor naar het linkervenster en kunt u met de pijltoetsen de gewenste regel selecteren. Met de groene navigatietoets gaat u weer naar het invoervenster.

FN 26: TAPOPEN: vrij definieerbare tabel openen

Met de functie **FN 26: TAPOPEN** kan een willekeurige, vrij definieerbare tabel worden geopend, om hierin met **FN 27** te schrijven of hieruit met **FN 28** te lezen.

In een NC-programma kan altijd maar één tabel geopend zijn. De laatst geopende tabel wordt automatisch gesloten door een nieuwe regel met **TABOPEN**.

De tabel die wordt geopend, moet de extensie .TAB hebben.

Voorbeeld: tabel TAB1.TAB openen, die in de directory TNC:\DIR1 is opgeslagen

```
56 FN 26: TABOPEN TNC:\DIR1\TAB1.TAB
```

FN 27: TAPWRITE: vrij definieerbare tabel beschrijven

Met de functie **FN 27: TABWRITE** schrijft u in de tabel die eerder met **FN 26: TAPOPEN** is geopend.

In een **TABWRITE**-regel kunt u meerdere kolomnamen definiëren, d.w.z. beschrijven. De kolomnamen moeten tussen aanhalingstekens staan en door een komma van elkaar worden gescheiden. In Q-parameters legt u de waarde vast die de TNC in de desbetreffende kolom moet schrijven.

Houd er rekening mee dat de functie **FN 27: TABWRITE** standaard ook in de werkstand Programmatest waarden naar de op dat moment geopende tabel schrijft. Met de functie **FN18 ID992 NR16** kunt u opvragen in welke werkstand het programma wordt uitgevoerd. Als de functie **FN27** alleen in de programma-afloop-werkstanden moet worden uitgevoerd, kunt u met een sprongfunctie het desbetreffende programmagedeelte overslaan "Indien/dan-beslissingen met Q-parameters".

U kunt alleen in numerieke tabelvelden schrijven.

Wilt u in meerdere kolommen in een regel beschrijven, dan moet u de in te voeren waarden in opeenvolgende Q-parameternummers opslaan.

Voorbeeld

in regel 5 van de op dat moment geopende tabel in de kolommen Radius, Diepte en D beschrijven. De waarden die in de tabel moeten worden ingevoerd, moeten in Q-parameters Q5, Q6 en Q7 zijn vastgelegd

```
53 Q5 = 3,75
54 Q6 = -5
55 Q7 = 7,5
56 FN 27: TABWRITE 5/“RADIUS,DIEPTE,D“ = Q5
```

FN 28: TAPREAD: vrij definieerbare tabel lezen

Met de functie **FN 28: TABREAD** leest u uit de tabel die eerder met **FN 26: TAPOPEN** is geopend.

In een **TABREAD**-regel kunt u meerdere kolomnamen definiëren, d.w.z. lezen. De kolomnamen moeten tussen aanhalingstekens staan en door een komma van elkaar worden gescheiden. Het Q-parameternummer waarin de TNC de eerste gelezen waarde moet schrijven, moet in regel **FN 28** worden vastgelegd.

U kunt alleen in numerieke tabelvelden lezen.

Wilt u meerdere kolommen in een regel lezen, dan slaat de TNC de gelezen waarden in opeenvolgende Q-parameternummers op.

Voorbeeld

uit regel 6 van de op dat moment geopende tabel de waarden uit de kolommen Radius, Diepte en D lezen. De eerste waarde in Q-parameter Q10 opslaan (tweede waarde in Q11, derde waarde in Q12).

```
56 FN 28: TABREAD Q10 = 6/"RADIUS,DIEPTE,D"
```

12

Programmeren: Meerassige bewerking

12.1 Functies voor de meerassige bewerking

In dit hoofdstuk vindt u de TNC-functies die verband houden met de meerassige bewerking:

TNC-functie	Beschrijving	Bladzijde
PLANE	Bewerkingen in het gezwenkte bewerkingsvlak definiëren	413
M116	Aanzet van rotatie-assen	436
PLANE/M128	Geneigd frezen	434
FUNCTION TCPM	Instellingen van de TNC bij het positioneren van rotatie-assen vastleggen (verdere ontwikkeling van M128)	444
M126	Rotatie-assen in optimale baan verplaatsen	437
M94	Uitlezing van rotatie-assen reduceren	438
M128	Instellingen van de TNC bij het positioneren van rotatie-assen vastleggen	439
M138	Keuze van zwenkassen	442
M144	Machinekinematica verrekenen	443
LN-regels	Driedimensionale gereedschapscorrectie	449

12.2 De PLANE-functie: Zwenken van het bewerkingsvlak (software-optie 1)

Inleiding

De functies voor het zwenken van het bewerkingsvlak moeten door uw machinefabrikant vrijgegeven zijn!

De **PLANE**-functie kan alleen volledig worden gebruikt voor machines die over minstens twee rotatie-assen (tafel en/of kop) beschikken. Uitzondering: de functie **PLANE AXIAL** kunt u ook gebruiken, wanneer op uw machine slechts één enkele rotatie-as aanwezig of actief is.

Met de **PLANE**-functie (Engels: plane = vlak) staat u een krachtige functie ter beschikking waarmee u op verschillende manieren gezwenkte bewerkingsvlakken kunt definiëren.

Alle in de TNC beschikbare **PLANE**-functies beschrijven het gewenste bewerkingsvlak onafhankelijk van de rotatie-assen waarvan uw machine is voorzien. U beschikt over de onderstaande opties:

Functie	Benodigde parameters	Softkey	Bladzijde
SPATIAL	Drie ruimtehoeken **SPA**, **SPB**, **SPC**	SPATIAL	417
PROJECTED	Twee projectiehoeken **PROPR** en **PROMIN** evenals een rotatiehoek **ROT**	PROJECTED	419
EULER	Drie Euler-hoeken precessie (**EULPR**), nutatie (**EULNU**) en rotatie(**EULROT**)	EULER	420
VECTOR	Normaalvector voor de bepaling van het vlak en basisvector voor de bepaling van de richting van de gezwenkte X-as	VECTOR	422

12.2 De PLANE-functie: Zwenken van het bewerkingsvlak (software-optie 1)

Functie	Benodigde parameters	Softkey	Bladzijde
POINTS	Coördinaten van drie willekeurige punten van het te zwenken vlak	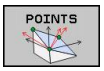	424
RELATIVE	Afzonderlijke, incrementeel werkende ruimtehoek	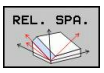	426
AXIAL	Max. drie absolute of incrementele ashoeken **A**, **B**, **C**	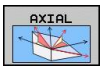	427
RESET	PLANE-functie terugzetten	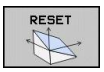	416

De parameterdefinitie van de **PLANE**-functie is in twee stukken opgedeeld:

- De geometrische definitie van het vlak, die voor elk van de beschikbare **PLANE**-functies verschillend is
- Het positioneergedrag van de **PLANE**-functie, dat onafhankelijk van de definitie van de vlakken dient te worden beschouwd en voor alle **PLANE**-functies identiek is, zie "Positioneergedrag van de PLANE-functie vastleggen", Bladzijde 429

De functie Actuele positie overnemen is niet mogelijk bij een actief gezwenkt bewerkingsvlak.

Als u de **PLANE**-functie bij actieve functie **M120** gebruikt, heft de TNC de radiuscorrectie en dus ook de functie **M120** automatisch op.

PLANE-functies in principe altijd met **PLANE RESET** terugzetten. Met de invoer van 0 in alle **PLANE**-parameters wordt de functie niet volledig teruggezet.

Als u met de functie **M138** het aantal zwenkassen begrenst, kunnen daardoor de zwenkmogelijkheden op uw machine worden beperkt.

U kunt de PLANE-functies alleen met gereedschapsas Z gebruiken.

De TNC ondersteunt het zwenken van het bewerkingsvlak alleen met spilas Z.

PLANE-functie definiëren

SPEC FCT

- Softkeybalk met speciale functies tonen

BEWERK.-VLAK ZWENKEN

- **PLANE**-functie selecteren: softkey BEWERK.VLAK ZWENKEN indrukken: de TNC toont in de softkeybalk de beschikbare definitiemogelijkheden

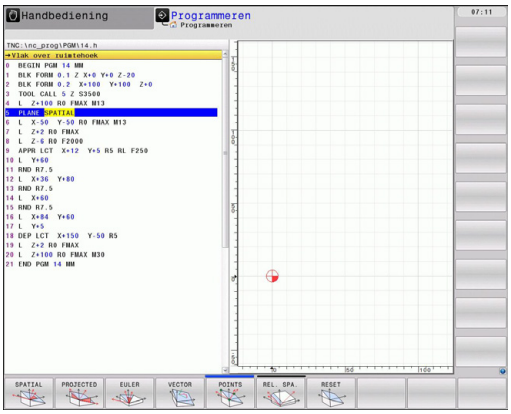

Functie selecteren

- Gewenste functie via softkey selecteren: de TNC zet de dialoog voort en vraagt de benodigde parameters op

Digitale uitlezing

Zodra een willekeurige **PLANE**-functie actief is, toont de TNC de berekende ruimtehoek in de additionele statusweergave (zie afbeelding). In principe rekent de TNC – onafhankelijk van de toegepaste **PLANE**-functie – intern altijd om naar een ruimtehoek.

In de modus Restweg (**RESTW**) toont de TNC bij het naar binnen zwenken (modus **MOVE** of **TURN**) in de rotatie-as de weg tot de gedefinieerde (resp. berekende) eindpositie van de rotatie-as.

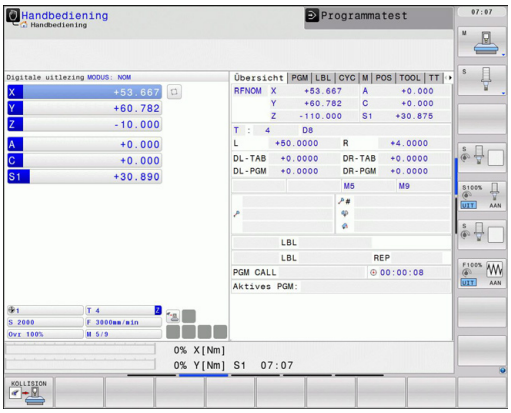

PLANE-functie terugzetten

SPEC FCT
- Softkeybalk met speciale functies tonen

SPECIALE TNC FUNCTIES
- Speciale functies van de TNC selecteren: Softkey SPECIALE TNC FUNCT. indrukken

BEWERK.-VLAK ZWENKEN
- PLANE-functie selecteren: softkey BEWERK.VLAK ZWENKEN indrukken: de TNC toont in de softkeybalk de beschikbare definitiemogelijkheden

RESET
- Functie voor het terugzetten selecteren: hiermee is de **PLANE**-functie intern teruggezet, de actuele asposities veranderen daardoor niet

MOVE
- Vastleggen of de TNC de zwenkassen automatisch naar de basispositie moet verplaatsen (**MOVE** of **TURN**) of niet (**STAY**), zie "Automatisch naar binnen zwenken: MOVE/TURN/STAY (verplichte invoer)", Bladzijde 429

END
- Invoer beëindigen: END-toets indrukken

NC-regel

```
25 PLANE RESET MOVE ABST50 F1000
```

De functie **PLANE RESET** zet de actieve **PLANE**-functie – of een actieve cyclus **19** – volledig terug (hoek = 0 en functie niet actief). Er is geen meervoudige definitie noodzakelijk.

Bewerkingsvlak via ruimtehoek definiëren: PLANE SPATIAL

Toepassing

Ruimtehoeken bepalen een bewerkingsvlak via maximaal drie rotaties om een coördinatensysteem. Hiervoor zijn twee zienswijzen die altijd tot hetzelfde resultaat leiden.

- **Rotaties om het machinevaste coördinatensysteem:** de volgorde van de rotaties is eerst om machine-as C, vervolgens om machine-as B en dan om machine-as A.
- **Rotaties om het desbetreffende gezwenkte coördinatensysteem:** de volgorde van de rotaties is eerst om machine-as C, vervolgens om de geroteerde as B, daarna om de geroteerde as A. Deze zienswijze is meestal gemakkelijker te begrijpen, omdat de rotaties van het coördinatensysteem inzichtelijker zijn door het vaststaan van een rotatie-as.

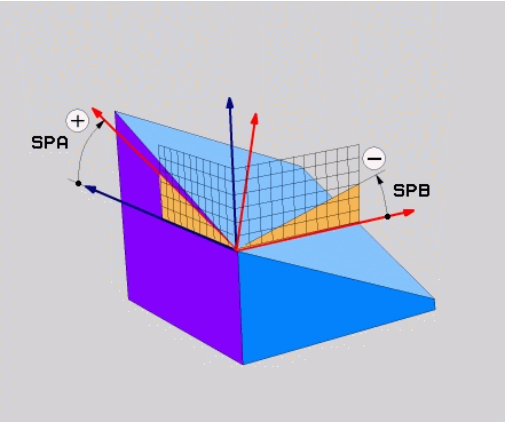

Let vóór het programmeren op het volgende

U moet altijd alle drie ruimtehoeken **SPA**, **SPB** en **SPC** definiëren, ook indien een van de hoeken 0 is.

De werking komt overeen met die van cyclus 19 voor zover de invoer in cyclus 19 door de machine op de invoer van ruimtehoeken is ingesteld.

Parameterbeschrijving voor het positioneergedrag: zie "Positioneergedrag van de PLANE-functie vastleggen", Bladzijde 429.

12.2 De PLANE-functie: Zwenken van het bewerkingsvlak (software-optie 1)

Invoerparameters

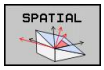

- **Ruimtehoek A?**: rotatiehoek **SPA** om de machinevaste X-as (zie afbeelding rechtsboven). Invoerbereik van -359,9999° tot +359,9999°
- **Ruimtehoek B?**: rotatiehoek **SPB** om de machinevaste Y-as (zie afbeelding rechtsboven). Invoerbereik van -359,9999° tot +359,9999°
- **Ruimtehoek C?**: rotatiehoek **SPC** om de machinevaste Z-as (zie afbeelding rechts in het midden). Invoerbereik van -359,9999° tot +359,9999°
- Ga verder met de positioneereigenschappen, zie "Positioneergedrag van de PLANE-functie vastleggen", Bladzijde 429

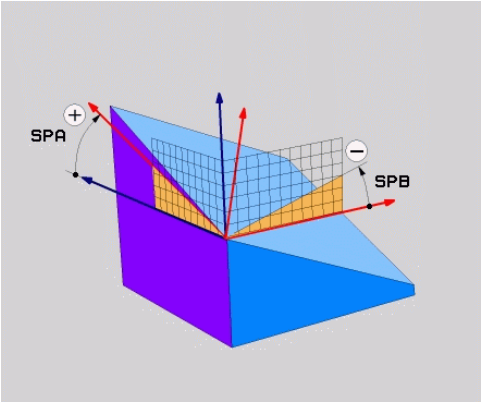

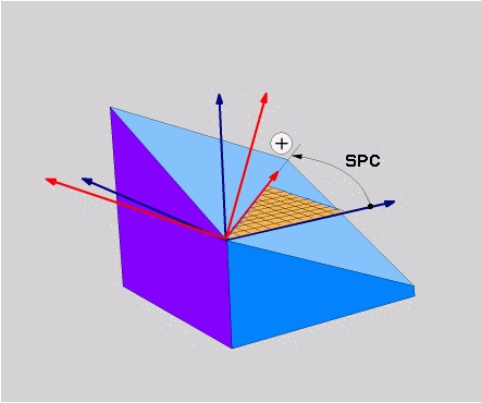

Gebruikte afkortingen

Afkorting	Betekenis
SPATIAL	Engels: **spatial** = ruimtelijk
SPA	**sp**atial **A**: rotatie om X-as
SPB	**sp**atial **B**: rotatie om Y-as
SPC	**sp**atial **C**: rotatie om Z-as

NC-regel

```
5 PLANE SPATIAL SPA+27 SPB+0 SPC
+45 .....
```

Bewerkingsvlak via projectiehoek definiëren: PLANE PROJECTED

Toepassing

Projectiehoeken definiëren een bewerkingsvlak door de opgave van twee hoeken die via de projectie van het 1e coördinatenvlak (Z/X bij gereedschapsas Z) en het 2e coördinatenvlak (Y/Z bij gereedschapsas Z) in het te definiëren bewerkingsvlak kunnen worden bepaald.

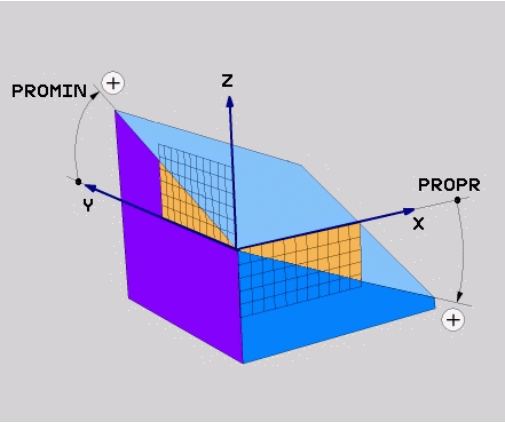

Let vóór het programmeren op het volgende

Projectiehoeken kunnen alleen worden gebruikt indien de hoekdefinities gerelateerd zijn aan een rechthoekig blok. Anders treedt er werkstukvervorming op.

Parameterbeschrijving voor het positioneergedrag: zie "Positioneergedrag van de PLANE-functie vastleggen", Bladzijde 429.

Invoerparameters

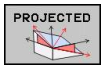

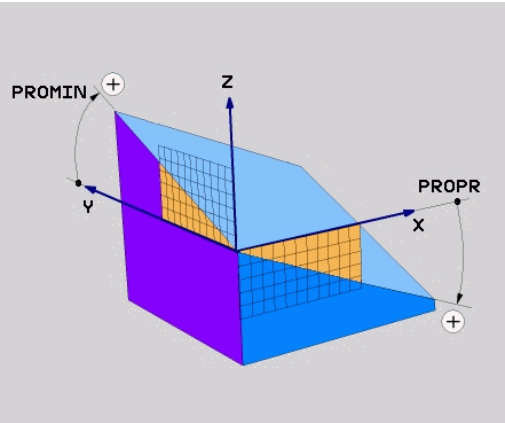

- **Proj.hoek 1e coörd.vlak?**: geprojecteerde hoek van het gezwenkte bewerkingsvlak in het 1e coördinatenvlak van het machinevaste coördinatensysteem (Z/X bij gereedschapsas Z, zie afbeelding rechtsboven). Invoerbereik van -89.9999° tot +89.9999°. 0°-as is de hoofdas van het actieve bewerkingsvlak (X bij gereedschapsas Z, positieve richting zie afbeelding rechtsboven)
- **Proj.hoek 2e coörd.vlak?**: geprojecteerde hoek in het 2e coördinatenvlak van het machinevaste coördinatensysteem (Y/Z bij gereedschapsas Z, zie afbeelding rechtsboven). Invoerbereik van -89.9999° tot +89.9999°. 0°-as is de nevenas van het actieve bewerkingsvlak (Y bij gereedschapsas Z)

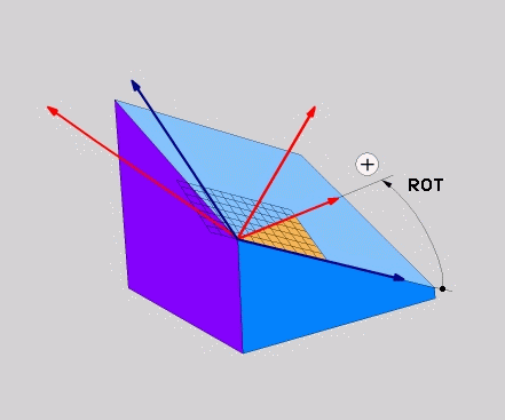

- **ROT-hoek van het gezwenkte vlak?**: rotatie van het gezwenkte coördinatensysteem om de gezwenkte gereedschapsas (komt overeen met een rotatie met cyclus 10 ROTATIE). Met behulp van de rotatiehoek kunt u gemakkelijk de richting van de hoofdas van het bewerkingsvlak (X bij gereedschapsas Z, Z bij gereedschapsas Y, zie afbeelding rechts in het midden) bepalen. Invoerbereik van -360° tot +360°
- Ga verder met de positioneereigenschappen, zie "Positioneergedrag van de PLANE-functie vastleggen", Bladzijde 429

NC-regel

```
5 PLANE PROJECTED PROPR+24 PROMIN+24 PROROT+30 .....
```

12.2 De PLANE-functie: Zwenken van het bewerkingsvlak (software-optie 1)

Gebruikte afkortingen:

PROJECTED	Engels projected = geprojecteerd
PROPR	principle plane: hoofdvlak
PROMIN	minor plane: nevenvlak
PROMIN	Eng. rotation: rotatie

Bewerkingsvlak via Euler-hoek definiëren: PLANE EULER

Toepassing

Euler-hoeken bepalen een bewerkingsvlak via maximaal drie **rotaties om het desbetreffende gezwenkte coördinatensysteem**. De drie Euler-hoeken zijn door de Zwitserse wiskundige Euler gedefinieerd. In relatie tot het machine-coördinatensysteem gaat het om de volgende hoeken:

Precessiehoek: **EULPR**	Rotatie van het coördinatensysteem om de Z-as
Nutatiehoek: **EULNU**	Rotatie van het coördinatensysteem om de door de precessiehoek gedraaide X-as
Rotatiehoek: **EULROT**	Rotatie van het gezwenkte bewerkingsvlak om de gezwenkte Z-as

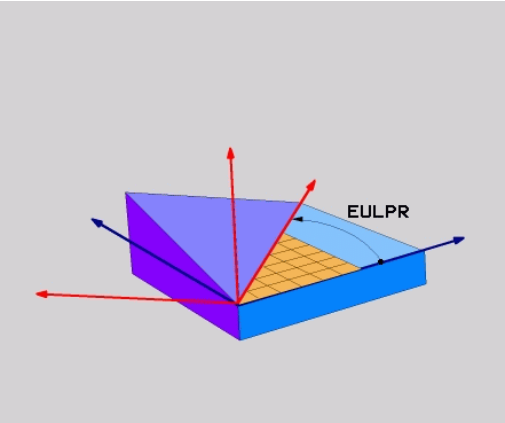

Let vóór het programmeren op het volgende

Parameterbeschrijving voor het positioneergedrag: zie "Positioneergedrag van de PLANE-functie vastleggen", Bladzijde 429.

Invoerparameters

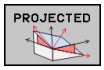

- **Rot.hoek hoofdcoördinatenvlak?**: rotatiehoek **EULPR** om de Z-as (zie afbeelding rechtsboven). Let op:
  - Het invoerbereik is -180.0000° tot 180.0000°
  - 0°-as is de X-as
- **Zwenkhoek gereedschapsas?**: zwenkhoek **EULNUT** van het coördinatensysteem om de door de precessiehoek gedraaide X-as (zie afbeelding rechts in het midden). Let op:
  - Het invoerbereik is 0° tot 180.0000°
  - 0°-as is de Z-as
- **ROT-hoek van het gezwenkte vlak?**: rotatie **EULROT** van het gezwenkte coördinatensysteem om de gezwenkte Z-as (komt overeen met een rotatie met cyclus 10 ROTATIE). Met behulp van de rotatiehoek kunt u gemakkelijk de richting van de X-as in het gezwenkte bewerkingsvlak bepalen (zie afbeelding rechtsonder). Let op:
  - Het invoerbereik is 0° tot 360.0000°
  - 0°-as is de X-as
- Ga verder met de positioneereigenschappen, zie "Positioneergedrag van de PLANE-functie vastleggen", Bladzijde 429

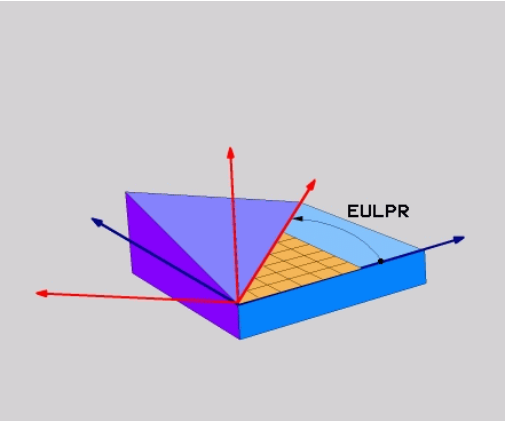

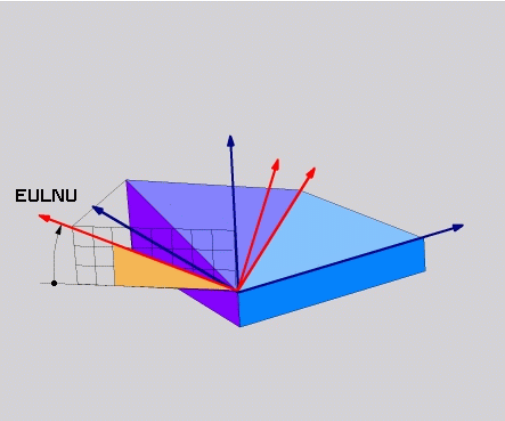

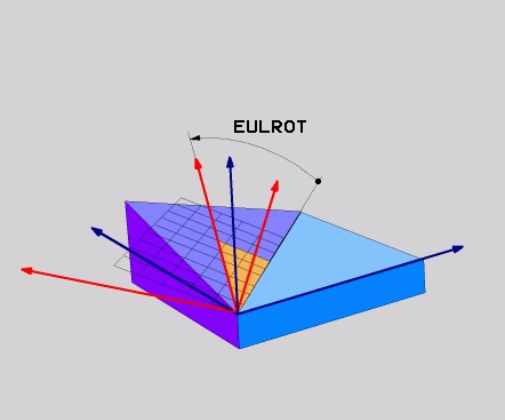

NC-regel

```
5 PLANE EULER EULPR45 EULNU20 EULROT22 .....
```

Gebruikte afkortingen

Afkorting	Betekenis
EULER	Zwitserse wiskundige die de zogenoemde Euler-hoeken heeft gedefinieerd
EULPR	**Pr**ecessiehoek: hoek die de rotatie van het coördinatensysteem om de Z-as beschrijft
EULNU	**Nu**tatiehoek: hoek die de rotatie van het coördinatensysteem om de door de precessiehoek gedraaide X-as beschrijft
EULROT	**Rot**atiehoek: hoek die de rotatie van het gezwenkte bewerkingsvlak om de gezwenkte Z-as beschrijft

Bewerkingsvlak via twee vectoren definiëren: PLANE VECTOR

Toepassing

De definitie van een bewerkingsvlak via **twee vectoren** kan worden toegepast, indien uw CAD-systeem de basisvector en de normaalvector van het gezwenkte bewerkingsvlak kan berekenen. Er is geen gestandaardiseerde invoer noodzakelijk. De TNC berekent de standaardisatie intern, zodat u waarden tussen -9.999999 en +9.999999 kunt invoeren.

De voor de definitie van het bewerkingsvlak benodigde basisvector is door de componenten **BX**, **BY** en **BZ** bepaald (zie afbeelding rechtsboven). De normaalvector is door de componenten **NX**, **NY** en **NZ** bepaald.

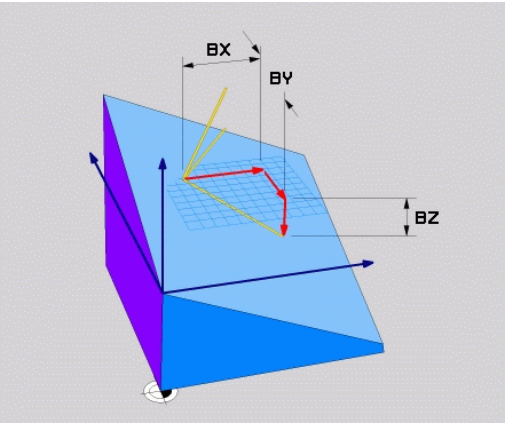

Let vóór het programmeren op het volgende

De basisvector bepaalt de richting van de hoofdas in het gezwenkte bewerkingsvlak, de normaalvector moet loodrecht op het gezwenkte bewerkingsvlak staan en bepaalt dus de richting.

De TNC berekent intern uit de door u ingevoerde waarden telkens gestandaardiseerde vectoren.

Parameterbeschrijving voor het positioneergedrag: zie "Positioneergedrag van de PLANE-functie vastleggen".

Invoerparameters

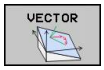

- **X-component basisvector?**: X-component **BX** van basisvector B (zie afbeelding rechtsboven). Invoerbereik: -9.9999999 t/m +9.9999999
- **Y-component basisvector?**: Y-component **BY** van basisvector B (zie afbeelding rechtsboven). Invoerbereik: -9.9999999 t/m +9.9999999
- **Z-component basisvector?**: Z-component **BZ** van basisvector B (zie afbeelding rechtsboven). Invoerbereik: -9.9999999 t/m +9.9999999
- **X-component normaalvector?**: X-component **NX** van de normaalvector N (zie afbeelding rechts in het midden). Invoerbereik: -9.9999999 t/m +9.9999999
- **Y-component normaalvector?**: Y-component **NY** van de normaalvector N (zie afbeelding rechts in het midden). Invoerbereik: -9.9999999 t/m +9.9999999
- **Z-component normaalvector?**: Z-component **NZ** van de normaalvector N (zie afbeelding rechtsonder). Invoerbereik: -9.9999999 t/m +9.9999999
- Ga verder met de positioneereigenschappen, zie "Positioneergedrag van de PLANE-functie vastleggen", Bladzijde 429

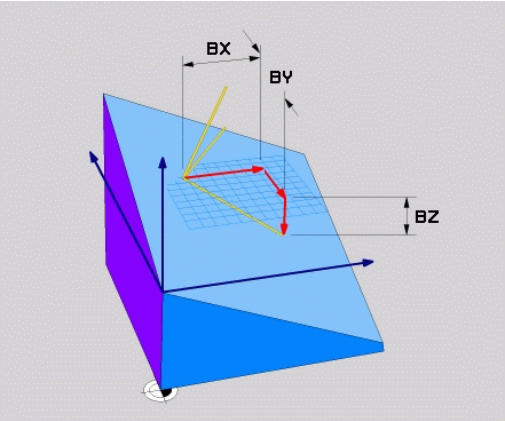

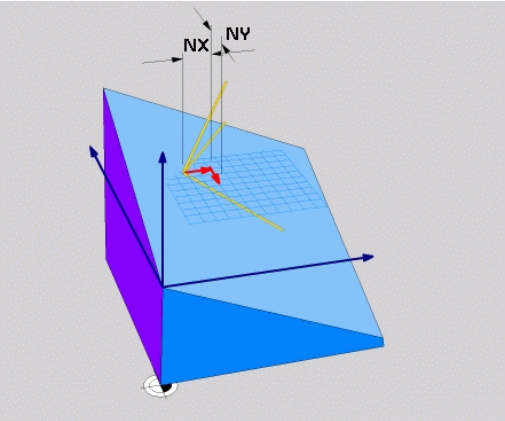

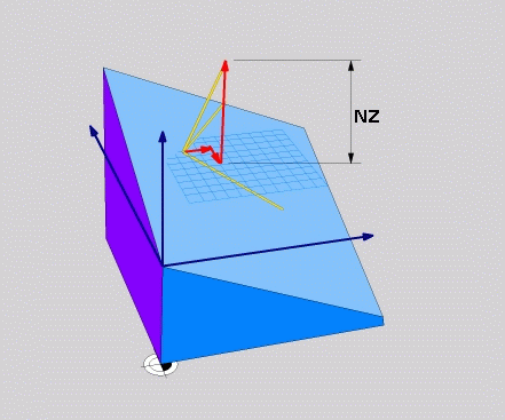

NC-regel

```
5 PLANE VECTOR BX0.8 BY-0.4 BZ-0.42 NX0.2 NY0.2 NZ0.92 ..
```

Gebruikte afkortingen

Afkorting	Betekenis
VECTOR	Engels: vector = vector
BX, BY, BZ	**B**asisvector: **X**-, **Y**- en **Z**-component
NX, NY, NZ	**N**ormaalvector: **X**-, **Y**- en **Z**-component

Bewerkingsvlak via drie punten definiëren: PLANE POINTS

Toepassing

Een bewerkingsvlak kan door de opgave van **drie willekeurige punten P1 t/m P3 van dit vlak** eenduidig worden gedefinieerd. De functie **PLANE POINTS** biedt deze mogelijkheid.

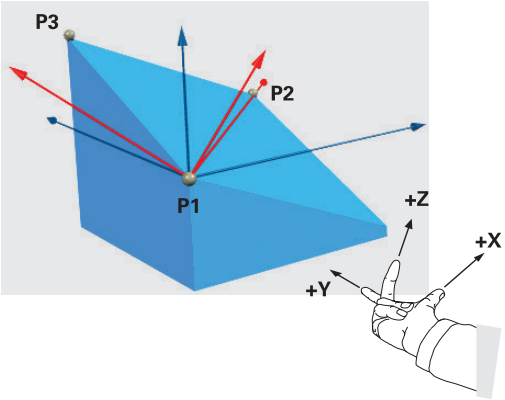

Let vóór het programmeren op het volgende

De verbinding tussen punt 1 en punt 2 legt de richting van de gezwenkte hoofdas vast (X bij gereedschapsas Z).

De richting van de gezwenkte gereedschapsas kunt u bepalen door de positie van het 3e punt ten opzichte van de verbindingslijn tussen punt 1 en punt 2.
Met behulp van de rechterhandregel (duim = X-as, wijsvinger = Y-as, middelvinger = Z-as, zie afbeelding rechtsboven) geldt het volgende: de duim (X-as) wijst van punt 1 naar punt 2, de wijsvinger (Y-as) wijst parallel aan de gezwenkte Y-as in de richting van punt 3. Dan wijst de middelvinger in de richting van de gezwenkte gereedschapsas.

De drie punten bepalen de schuinte van het vlak. De positie van het actieve nulpunt wordt niet door de TNC gewijzigd.

Parameterbeschrijving voor het positioneergedrag: zie "Positioneergedrag van de PLANE-functie vastleggen", Bladzijde 429.

Invoerparameters

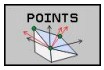

- **X-coördinaat 1e punt van het vlak?**: X-coördinaat **P1X** van het 1e punt van het vlak (zie afbeelding rechtsboven)
- **Y-coördinaat 1e punt van het vlak?**: Y-coördinaat **P1Y** van het 1e punt van het vlak (zie afbeelding rechtsboven)
- **Z-coördinaat 1e punt van het vlak?**: Z-coördinaat **P1Z** van het 1e punt van het vlak (zie afbeelding rechtsboven)
- **X-coördinaat 2e punt van het vlak?**: X-coördinaat **P2X** van het 2e punt van het vlak (zie afbeelding rechts in het midden)
- **Y-coördinaat 2e punt van het vlak?**: Y-coördinaat **P2Y** van het 2e punt van het vlak (zie afbeelding rechts in het midden)
- **Z-coördinaat 2e punt van het vlak?**: Z-coördinaat **P2Z** van het 2e punt van het vlak (zie afbeelding rechts in het midden)
- **X-coördinaat 3e punt van het vlak?**: X-coördinaat **P3X** van het 3e punt van het vlak (zie afbeelding rechtsonder)
- **Y-coördinaat 3e punt van het vlak?**: Y-coördinaat **P3Y** van het 3e punt van het vlak (zie afbeelding rechtsonder)
- **Z-coördinaat 3e punt van het vlak?**: Z-coördinaat **P3Z** van het 3e punt van het vlak (zie afbeelding rechtsonder)
- Ga verder met de positioneereigenschappen zie "Positionierverhalten der PLANE-Funktion festlegen"

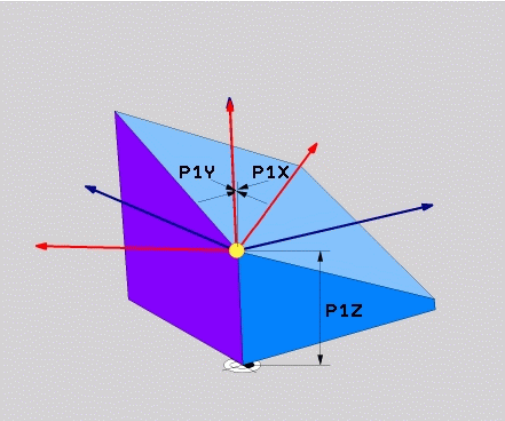

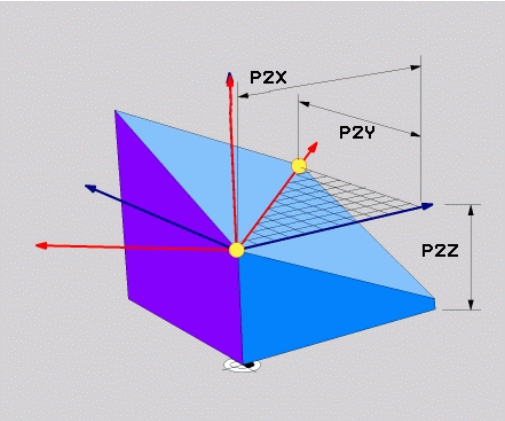

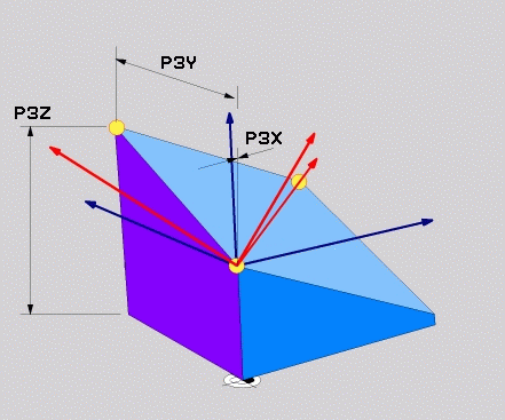

NC-regel

```
5 PLANE POINTS P1X+0 P1Y+0 P1Z+20 P2X+30 P2Y+31 P2Z+20 P3X
+0 P3Y+41 P3Z+32.5 .....
```

Gebruikte afkortingen

Afkorting	Betekenis
POINTS	Engels: **points** = punten

Bewerkingsvlak via een afzonderlijke, incrementele ruimtehoek definiëren: PLANE RELATIVE

Toepassing

De incrementele ruimtehoek moet worden gebruikt, indien een reeds actief, gezwenkt bewerkingsvlak door **een extra rotatie** moet worden gezwenkt. Voorbeeld: afkanting van 45° ter plaatse aan een gezwenkt vlak aanbrengen.

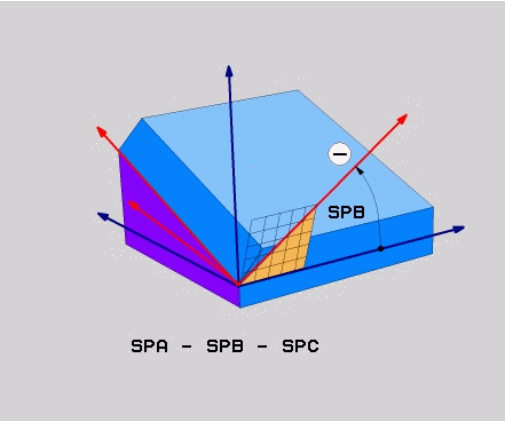

Let vóór het programmeren op het volgende

De gedefinieerde hoek is altijd gerelateerd aan het actieve bewerkingsvlak, ongeacht met welke functie dit vlak is geactiveerd.

Er kunnen willekeurig veel **PLANE RELATIVE**-functies na elkaar worden geprogrammeerd.

Wilt u weer terugkeren naar het bewerkingsvlak dat vóór de **PLANE RELATIVE**-functie actief was, dan definieert u **PLANE RELATIVE** met dezelfde hoek, echter met het tegengestelde voorteken.

Indien **PLANE RELATIVE** op een niet-gezwenkt bewerkingsvlak wordt toegepast, roteer dan het niet-gezwenkte vlak simpelweg met de in de **PLANE**-functie gedefinieerde ruimtehoek.

Parameterbeschrijving voor het positioneergedrag: zie "Positioneergedrag van de PLANE-functie vastleggen", Bladzijde 429.

Invoerparameters

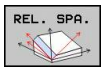

- **Incrementele hoek?**: ruimtehoek waarmee het actieve bewerkingsvlak nog verder moet worden gezwenkt (zie afbeelding rechtsboven). Met de softkey de as selecteren waaromheen moet worden gezwenkt. Invoerbereik: -359.9999° tot +359.9999°
- Ga verder met de positioneereigenschappen, zie "Positioneergedrag van de PLANE-functie vastleggen", Bladzijde 429

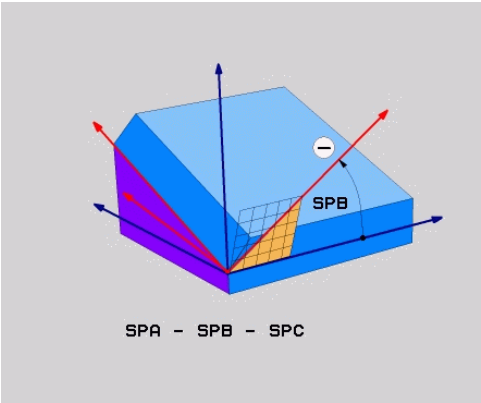

NC-regel

```
5 PLANE RELATIV SPB-45 .....
```

Gebruikte afkortingen

Afkorting	Betekenis
RELATIVE	Engels: **relative** = gerelateerd aan

Bewerkingsvlak via ashoek definiëren: PLANE AXIAL (FCL 3-functie)

Toepassing

De functie **PLANE AXIAL** definieert zowel de positie van het bewerkingsvlak als de nominale coördinaten van de rotatie-assen. Speciaal bij machines met rechthoekige kinematica en kinematica waarin uitsluitend een rotatie-as actief is, kan eenvoudig van deze functie gebruik worden gemaakt.

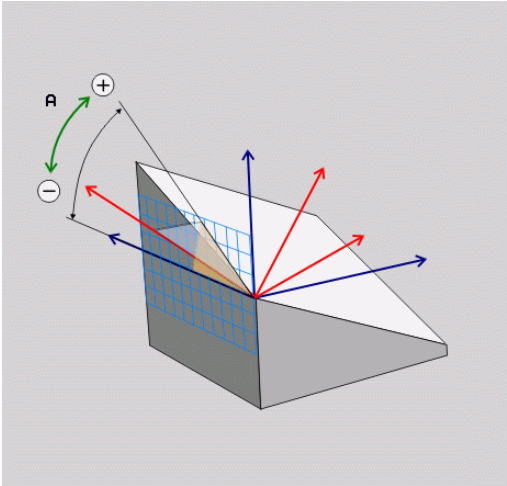

De functie **PLANE AXIAL** kunt u ook gebruiken, wanneer er maar één rotatie-as op uw machine actief is.

De functie **PLANE RELATIVE** kunt u na **PLANE AXIAL** gebruiken, wanneer met uw machine definities van ruimtehoeken toegestaan zijn. Raadpleeg uw machinehandboek.

Let vóór het programmeren op het volgende

Uitsluitend ashoeken invoeren die op uw machine beschikbaar zijn, anders komt de TNC met een foutmelding.

Met **PLANE AXIAL** gedefinieerde coördinaten van de rotatie-as zijn modaal actief. Meervoudige definities bouwen dus voort op elkaar, incrementele invoer is toegestaan.

Voor het terugzetten van de functie **PLANE AXIAL** de functie **PLANE RESET** gebruiken. Terugzetten door 0 in te voeren, deactiveert **PLANE AXIAL** niet.

De functies **SEQ**, **TABLE ROT** en **COORD ROT** hebben in combinatie met **PLANE AXIAL** geen functie.

Parameterbeschrijving voor het positioneergedrag: zie "Positioneergedrag van de PLANE-functie vastleggen", Bladzijde 429.

Invoerparameters

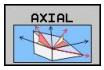

- **Ashoek A?**: ashoek, **waaronder** de A-as naar binnen gezwenkt moet worden. Is er incrementeel ingevoerd, dan de hoek **waarmee** de A-as vanuit de actuele positie nog verder moet worden gezwenkt. Invoerbereik: -99999,9999° tot +99999,9999°
- **Ashoek B?**: ashoek **waarnaar** de B-as naar binnen moet worden gezwenkt. Is er incrementeel ingevoerd, dan de hoek **waarmee** de B-as vanuit de actuele positie nog verder moet worden gezwenkt. Invoerbereik: -99999,9999° tot +99999,9999°
- **Ashoek C?**: ashoek **waarnaar** de C-as naar binnen moet worden gezwenkt. Is er incrementeel ingevoerd, dan de hoek **waarmee** de C-as vanuit de actuele positie nog verder moet worden gezwenkt. Invoerbereik: -99999,9999° tot +99999,9999°
- Ga verder met de positioneereigenschappen, zie "Positioneergedrag van de PLANE-functie vastleggen", Bladzijde 429

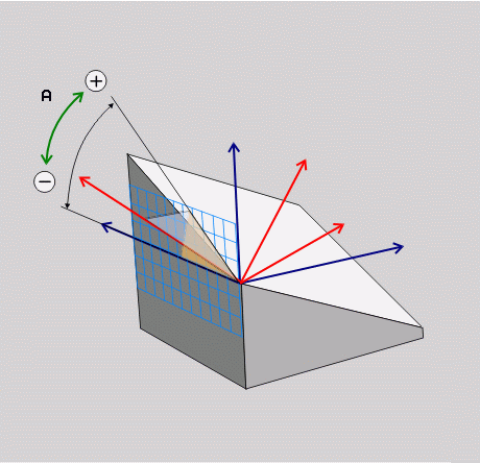

NC-regel

```
5 PLANE AXIAL B-45 .....
```

Gebruikte afkortingen

Afkorting	Betekenis
AXIAAL	Engels **axial** = ten opzichte van de as

Positioneergedrag van de PLANE-functie vastleggen

Overzicht

Ongeacht de PLANE-functie die u gebruikt om het gezwenkte bewerkingsvlak te definiëren, beschikt u altijd over de volgende functies voor het positioneergedrag:

- Automatisch naar binnen zwenken
- Selectie van alternatieve zwenkmogelijkheden (niet bij **PLANE AXIAL**)
- Selectie van transformatiewijze (niet bij **PLANE AXIAL**)

Automatisch naar binnen zwenken: MOVE/TURN/STAY (verplichte invoer)

Nadat alle parameters voor de definitie van de vlakken zijn ingevoerd, moet u vastleggen hoe de rotatie-assen op de berekende aswaarden naar binnen moeten worden gezwenkt:

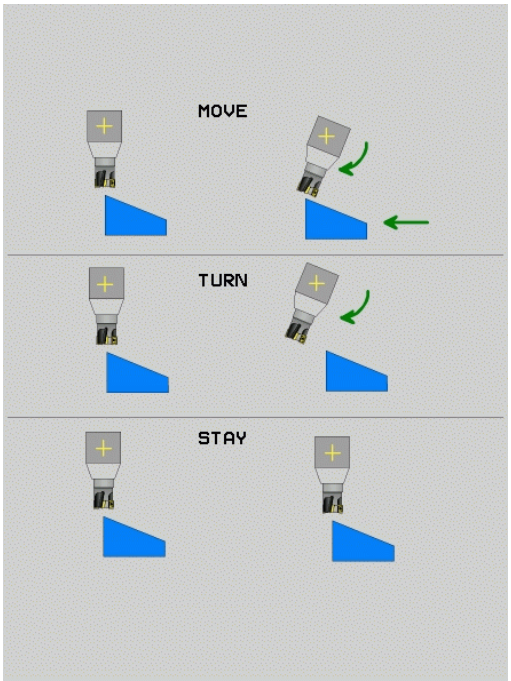

MOVE

- De PLANE-functie moet ervoor zorgen dat de rotatie-assen automatisch op de berekende aswaarden naar binnen zwenken, waarbij de relatieve positie van het werkstuk ten opzichte van het gereedschap niet verandert. De TNC voert een compensatiebeweging in de lineaire assen uit

TURN

- De PLANE-functie moet ervoor zorgen dat de rotatie-assen automatisch op de berekende aswaarden naar binnen zwenken, waarbij alleen de rotatie-assen gepositioneerd worden. De TNC voert **geen** compensatiebeweging in de -lineaire assen uit

STAY

- U zwenkt de rotatie-assen in een volgende, afzonderlijke positioneerregel zelf naar binnen

Indien u de optie **MOVE** (**PLANE**-functie moet automatisch met compensatiebeweging naar binnen zwenken) hebt geselecteerd, moeten nog de twee hierna beschreven parameters **Afstand tot hartlijn van gereedschapspunt** en **Aanzet? F=** worden gedefinieerd.

Indien u de optie **TURN** (**PLANE**-functie moet automatisch zonder compensatiebeweging naar binnen zwenken) hebt geselecteerd, moet de hierna beschreven parameter **Aanzet? F=** worden gedefinieerd.

Als alternatief voor een direct met een getalwaarde gedefinieerde aanzet **F** kunt u de inzwenkbeweging ook met **FMAX** (ijlgang) of **FAUTO** (aanzet uit **TOOL CALL**T-regel) laten uitvoeren.

Als u de functie **PLANE AXIAL** in combinatie met **STAY** gebruikt, moet u de rotatieassen in een afzonderlijke positioneerregel volgens de **PLANE**-functie naar binnen zwenken.

12.2 De PLANE-functie: Zwenken van het bewerkingsvlak (software-optie 1)

- **Afstand tot hartlijn van gereedschapspunt** (incrementeel): de TNC zwenkt het gereedschap (de tafel) rondom de gereedschapspunt naar binnen. Via de parameter **AFST** verplaatst u de hartlijn van de inzwenkbeweging ten opzichte van de actuele positie van de gereedschapspunt.

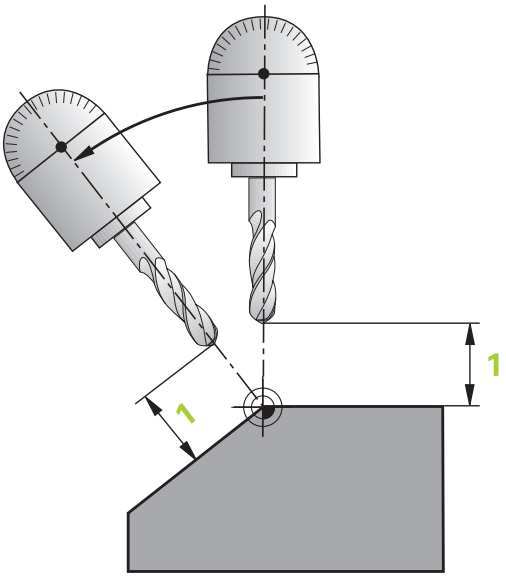

> **Let op!**
> - Als het gereedschap vóór het naar binnen zwenken op de aangegeven afstand tot het werkstuk staat, bevindt zich het gereedschap ook na het naar binnen zwenken relatief gezien op dezelfde positie (zie afbeelding rechts in het midden, 1 = AFST)
> - Als het gereedschap vóór het naar binnen zwenken niet op de aangegeven afstand tot het werkstuk staat, heeft het zich na het naar binnen zwenken - relatief gezien - ten opzichte van de oorspronkelijke positie verplaatst (zie afbeelding rechtsonder, 1 = AFST)

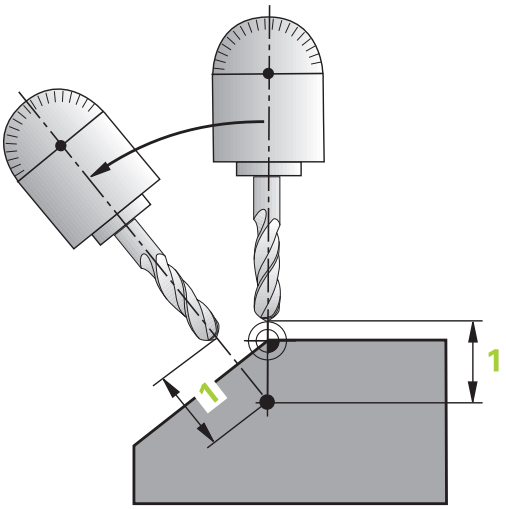

- **Aanzet? F=**: baansnelheid waarmee het gereedschap naar binnen moet zwenken
- **Terugtreklengte in gereedsch.as?**: Terugtrekbaan **MB** werkt incrementeel vanaf de actuele gereedschapspositie in de actieve gereedschapsasrichting die de TNC **vóór het naar binnen zwenken** benadert. **MB MAX** verplaatst het gereedschap tot kort vóór de software-eindschakelaar

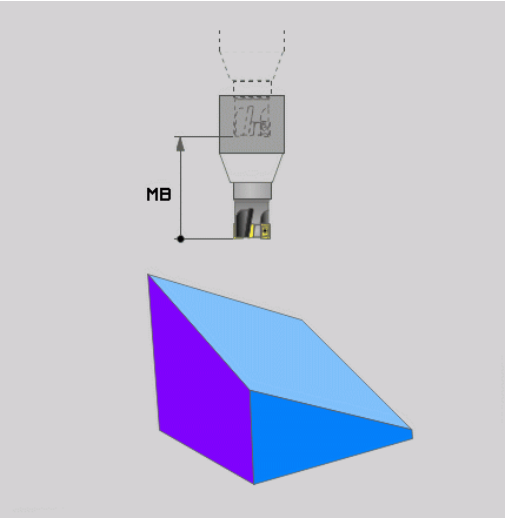

Rotatie-assen in een afzonderlijke regel naar binnen zwenken

Indien u de rotatie-assen in een afzonderlijke positioneerregel naar binnen wilt zwenken (optie **STAY** geselecteerd), gaat u als volgt te werk:

> **!** **Let op: botsingsgevaar!**
> Gereedschap zodanig voorpositioneren dat er bij het naar binnen zwenken geen botsing tussen gereedschap en werkstuk (spanmiddel) kan plaatsvinden.

- Willekeurige **PLANE**-functie selecteren, het automatisch naar binnen zwenken met **STAY** definiëren. Bij het afwerken berekent de TNC de positiewaarden van de op uw machine aanwezige rotatie-assen en slaat deze op in de systeemparameters Q120 (A-as), Q121 (B-as) en Q122 (C-as)
- Positioneerregel met de door de TNC berekende hoekwaarden definiëren

NC-voorbeeldregels: Machine met C-rondtafel en A-zwenktafel met een ruimtehoek B+45° naar binnen zwenken

...	
12 L Z+250 R0 FMAX	Op veilige hoogte positioneren
13 PLANE SPATIAL SPA+0 SPB+45 SPC+0 STAY	PLANE-functie definiëren en activeren
14 L A+Q120 C+Q122 F2000	Rotatie-as positioneren met de door de TNC berekende waarden
...	Bewerking in het gezwenkte vlak definiëren

12.2 De PLANE-functie: Zwenken van het bewerkingsvlak (software-optie 1)

Selectie van alternatieve zwenkmogelijkheden: SEQ +/- (invoer optioneel)

Uit de door u gedefinieerde positie van het bewerkingsvlak moet de TNC de bijbehorende positie van de op uw machine aanwezige rotatie-assen berekenen. Meestal zijn er twee oplossingen mogelijk.

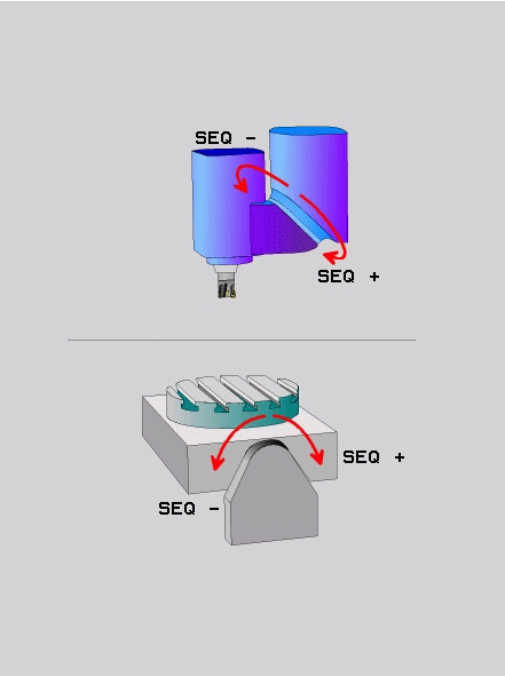

Via schakelaar **SEQ** kunt u instellen welke oplossing de TNC moet toepassen:

- **SEQ+** positioneert de master-as zodanig dat deze een positieve hoek vormt. De master-as is de 1e rotatie-as vanaf het gereedschap of de laatste rotatie-as vanaf de tafel (afhankelijk van de machineconfiguratie, zie ook de afbeelding rechtsboven)
- **SEQ-** positioneert de master-as zodanig dat deze een negatieve hoek vormt

Als de door u via **SEQ** geselecteerde oplossing niet binnen het verplaatsingsbereik van de machine ligt, komt de TNC met de foutmelding **Hoek niet toegestaan**.

> **!** Bij gebruik van de functie **PLANE AXIS** heeft de schakelaar **SEQ** geen functie.

1. De TNC controleert eerst of beide oplossingen binnen het verplaatsingsbereik van de rotatie-assen liggen
2. Als dit het geval is, kiest de TNC de oplossing die via de kortst mogelijke weg te bereiken is
3. Als er slechts één oplossing binnen het verplaatsingsbereik ligt, wordt deze oplossing door de TNC toegepast
4. Als er geen oplossing binnen het verplaatsingsbereik ligt, komt de TNC met de foutmelding **Hoek niet toegestaan**

Indien **SEQ** niet wordt gedefinieerd, wordt de oplossing als volgt door de TNC bepaald:

Voorbeeld voor een machine met C-rondtafel en A-zwenktafel.
Geprogrammeerde functie: PLANE SPATIAL SPA+0 SPB+45 SPC +0

Eindschakelaars	Startpositie	SEQ	Resultaat aspositie
geen	A+0, C+0	niet geprogr.	A+45, C+90
Geen	A+0, C+0	+	A+45, C+90
Geen	A+0, C+0	–	A–45, C–90
Geen	A+0, C–105	niet geprogr.	A–45, C–90
Geen	A+0, C–105	+	A+45, C+90
Geen	A+0, C–105	–	A–45, C–90
–90 < A < +10	A+0, C+0	niet geprogr.	A–45, C–90
–90 < A < +10	A+0, C+0	+	Foutmelding
Geen	A+0, C–135	+	A+45, C+90

Keuze van de wijze van transformatie (optionele invoer)

Voor machines die van een C-rondtafel zijn voorzien, is er een functie beschikbaar waarmee u de wijze van transformatie kunt vastleggen:

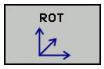

- **COORD ROT** legt vast dat de PLANE-functie alleen het coördinatensysteem naar de gedefinieerde zwenkhoek moet draaien. De rondtafel wordt niet verplaatst, de rotatie wordt rekenkundig gecompenseerd

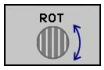

- **TABLE ROT** legt vast dat de PLANE-functie de rondtafel naar de gedefinieerde zwenkhoek moet positioneren. De compensatie vindt via werkstukrotatie plaats

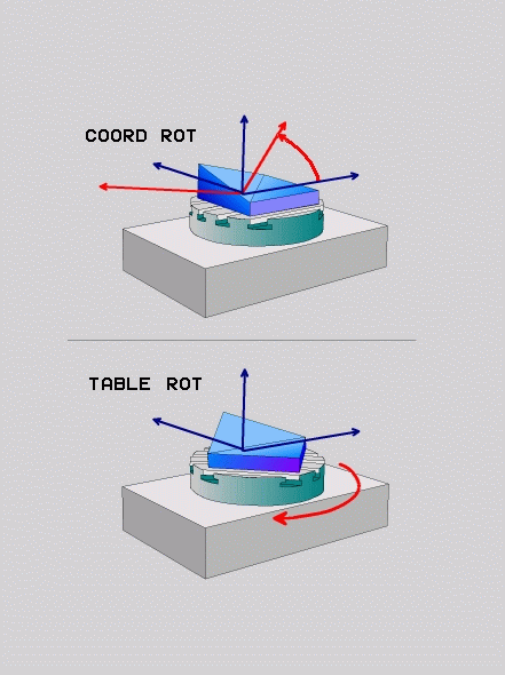

! Bij gebruik van de functie **PLANE AXIAL** hebben de functies **COORD ROT** en **TABLE ROT** geen functie.

Wanneer de functie **TABLE ROT** in combinatie met een basisrotatie en zwenkhoek 0 wordt gebuikt, dan zwenkt de TNC de tafel naar de in de basisrotatie gedefinieerde hoek.

12.3 Geneigd frezen in het gezwenkte vlak(software-optie 2)

Functie

In combinatie met de nieuwe **PLANE**-functies en **M128** kunt u in een gezwenkt bewerkingsvlak **geneigd frezen**. Hiervoor zijn twee definitiemogelijkheden beschikbaar:

- Geneigd frezen door incrementele verplaatsing van een rotatie-as
- Geneigd frezen via normaalvectoren

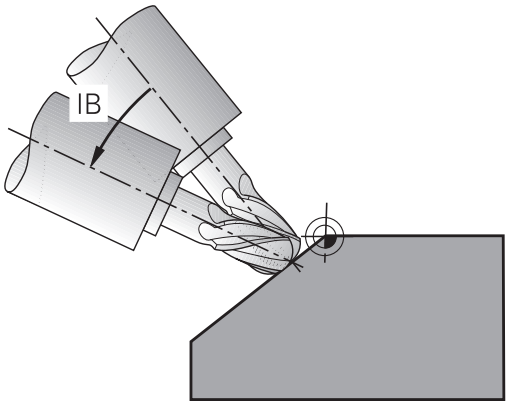

> Geneigd frezen in het gezwenkte vlak is alleen met radiusfrezen mogelijk. Bij 45°-zwenkkoppen/zwenktafels kunt u de neighoek ook als ruimtehoek definiëren. Gebruik hiervoor **FUNCTION TCPM**, zie "FUNCTION TCPM (software-optie 2)".

Geneigd frezen door incrementele verplaatsing van een rotatie-as

- Gereedschap terugtrekken
- M128 activeren
- Willekeurige PLANE-functie definiëren, positioneergedrag in de gaten houden
- Via een rechte-regel de gewenste neighoek in de desbetreffende as incrementeel verplaatsen

NC-voorbeeldregels

...	
12 L Z+50 R0 FMAX M128	Op veilige hoogte positioneren, M128 activeren
13 PLANE SPATIAL SPA+0 SPB-45 SPC+0 MOVE ABST50 F1000	PLANE-functie definiëren en activeren
14 L IB-17 F1000	Neighoek instellen
...	Bewerking in het gezwenkte vlak definiëren

Geneigd frezen via normaalvectoren

In de **LN**-regel mag slechts een richtingsvector zijn gedefinieerd, via welke de neighoek gedefinieerd is (normaalvector **NX**, **NY**, **NZ** of gereedschapsrichtingsvector **TX**, **TY**, **TZ**).

- Gereedschap terugtrekken
- M128 activeren
- Willekeurige PLANE-functie definiëren, positioneergedrag in de gaten houden
- Programma afwerken met LN-regels waarin de gereedschapsrichting per vector is gedefinieerd

NC-voorbeeldregels

...	
12 L Z+50 R0 FMAX M128	Op veilige hoogte positioneren, M128 activeren
13 PLANE SPATIAL SPA+0 SPB+45 SPC+0 MOVE ABST50 F1000	PLANE-functie definiëren en activeren
14 LN X+31.737 Y+21,954 Z+33,165 NX+0,3 NY+0 NZ +0,9539 F1000 M3	Neighoek instellen via normaalvector
...	Bewerking in het gezwenkte vlak definiëren

12.4 Additionele functies voor rotatie-assen

Aanzet in mm/min bij rotatie-assen A, B, C: M116 (software-optie 1)

Standaardinstelling

De TNC interpreteert de geprogrammeerde aanzet bij een rotatie-as in graden/min (in mm-programma's en ook in inch-programma's). De baanaanzet is dus afhankelijk van de afstand tussen het gereedschapsmiddelpunt en het centrum van de rotatie-as.

Hoe groter deze afstand, hoe groter de baanaanzet.

Aanzet in mm/min bij rotatie-assen met M116

De machinegeometrie moet door de machinefabrikant in de kinematica-beschrijving gedefinieerd zijn.

M116 werkt alleen bij rond- en draaitafels. M116 kan niet worden toegepast bij zwenkkoppen. Als uw machine is uitgerust met een tafel-kop-combinatie, negeert de TNC zwenkkop-rotatie-assen.

M116 werkt ook bij een actief gezwenkt bewerkingsvlak en in combinatie met M128, wanneer u met de functie **M138** rotatie-assen hebt geselecteerd, zie "Keuze van zwenkassen: M138". **M116** is dan alleen actief voor de met **M138** geselecteerde rotatie-assen.

De TNC interpreteert de geprogrammeerde aanzet bij een rotatie-as in mm/min (of 1/10 inch/min).. Daarbij berekent de TNC steeds aan het begin van de regel de aanzet voor deze regel. De aanzet bij een rotatie-as wijzigt niet tijdens het afwerken van de regel, ook niet als het gereedschap zich naar het centrum van de rotatie-as verplaatst.

Werking

M116 werkt in het bewerkingsvlak. Met M117 wordt M116 teruggezet; aan het einde van het programma wordt M116 eveneens opgeheven.

M116 wordt actief aan het begin van de regel.

Rotatie-assen in optimale baan verplaatsen: M126

Standaardinstelling

Instellingen van de TNC bij het positioneren van rotatie-assen is een machineafhankelijke functie. Raadpleeg uw machinehandboek.

De standaardinstelling van de TNC bij het positioneren van rotatie-assen, waarvan de weergave tot waarden beneden de 360° gereduceerd is, is afhankelijk van machineparameter **shortestDistance** (300401). Daar is vastgelegd of de TNC het verschil nominale positie - actuele positie, of dat de TNC in principe altijd (ook zonder M126) via de kortste weg de geprogrammeerde positie moet benaderen. Voorbeelden:

Actuele positie	Nominale positie	Verplaatsing
350°	10°	–340°
10°	340°	+330°

Instelling met M126

Met M126 verplaatst de TNC een rotatie-as, waarvan de weergave tot waarden onder 360° gereduceerd is, via de kortste weg. Voorbeelden:

Actuele positie	Nominale positie	Verplaatsing
350°	10°	+20°
10°	340°	–30°

Werking

M126 wordt actief aan het begin van de regel.

M126 wordt met M127 teruggezet; aan het einde van het programma wordt M126 eveneens opgeheven.

Weergave van de rotatie-as naar waarde onder 360° reduceren: M94

Standaardinstelling

De TNC verplaatst het gereedschap van de actuele hoekwaarde naar de geprogrammeerde hoekwaarde.

Voorbeeld:

Actuele hoekwaarde:	538°
Geprogrammeerde hoekwaarde:	180°
Werkelijke verplaatsing:	-358°

Instelling met M94

De TNC reduceert aan het begin van de regel de actuele hoekwaarde tot een waarde onder 360° en verplaatst zich aansluitend naar de geprogrammeerde waarde. Als meerdere rotatie-assen actief zijn, reduceert M94 de weergave van alle rotatie-assen. Alternatief kan na M94 een rotatie-as worden ingevoerd. De TNC reduceert dan alleen de uitlezing van deze as.

NC-voorbeeldregels

Uitlezingswaarden van alle actieve rotatie-assen reduceren:

```
L M94
```

Alleen uitlezing van de C-as reduceren:

```
L M94 C
```

Uitlezing van alle actieve rotatie-assen reduceren en aansluitend met de C-as naar de geprogrammeerde waarde verplaatsen:

```
L C+180 FMAX M94
```

Werking

M94 werkt alleen in de programmaregel waarin M94 geprogrammeerd is.

M94 wordt actief aan het begin van de regel.

Positie van de gereedschapspunt bij het positioneren van zwenkassen handhaven (TCPM): M128 (software-optie 2)

Standaardinstelling

De TNC verplaatst het gereedschap naar de in het bewerkingsprogramma vastgelegde posities. Als in het programma de positie van een zwenkas verandert, dan moet de daaruit volgende verstelling in de lineaire assen worden berekend en in een positioneerregel worden verwerkt.

Instelling met M128 (TCPM: Tool Center Point Management)

De machinegeometrie moet door de machinefabrikant in de kinematica-beschrijving gedefinieerd zijn.

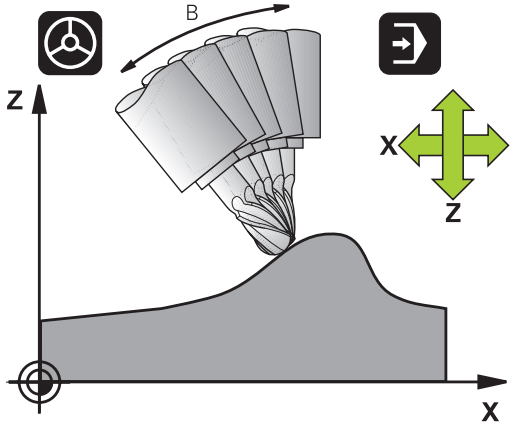

Wanneer in het programma de positie van een gestuurde zwenkas verandert, dan blijft tijdens het zwenken de positie van de gereedschapspunt t.o.v. het werkstuk onveranderd.

Let op: risico voor werkstuk!

Bij zwenkassen met Hirth-vertanding: Positie van de zwenkas alleen veranderen nadat het gereedschap uit het materiaal is gehaald. Anders kan de contour bij het terugtrekken uit de vertanding worden beschadigd.

Na **M128** kan nog een aanzet worden ingevoerd, waarmee de TNC de compensatiebewegingen in de lineaire assen uitvoert.

Pas **M128** in combinatie met **M118** toe, wanneer tijdens de programma-afloop de positie van de zwenkas met het handwiel moet worden gewijzigd. Het laten doorwerken van een handwielpositionering gebeurt als **M128** actief is, in het machinevaste coördinatensysteem.

Voor positioneringen met **M91** of **M92** en vóór een **TOOL CALL**-regel: **M128** terugzetten.

Om beschadigingen van de contour te voorkomen, mogen met **M128** alleen radiusfrezen worden toegepast.

De gereedschapslengte moet aan het midden van de kogel van de radiusfrees worden gerelateerd.

Wanneer **M128** actief is, toont de TNC in de statusweergave het symbool TCPM.

M128 bij zwenktafels

Als bij actieve **M128** een beweging van de zwenktafel geprogrammeerd is, dan draait de TNC het coördinatensysteem overeenkomstig mee. Als u bijv. de C-as 90° draait (door positioneren of nulpuntverschuiving) en aansluitend een beweging in de X-as programmeert, dan voert de TNC de beweging in de machine-as Y uit.

Ook het vastgelegde referentiepunt, dat door de verplaatsing van de rondtafel verandert, transformeert de TNC.

M128 bij driedimensionale gereedschapscorrectie

Wanneer er bij een actieve **M128** en een actieve radiuscorrectie **RL**/**RR**/ een driedimensionale gereedschapscorrectie wordt uitgevoerd, positioneert de TNC bij bepaalde machinegeometrieën de rotatie-assen automatisch (Peripheral-Milling, zie "Driedimensionale gereedschapscorrectie (software-optie 2)", Bladzijde 449).

Werking

M128 wordt actief aan het begin van de regel, **M129** aan het einde van de regel. **M128** werkt ook in de handbedieningswerkstanden en blijft na het wijzigen van de werkstand actief. De aanzet voor de compensatiebeweging blijft actief totdat een andere aanzet wordt geprogrammeerd of **M128** met **M129** wordt terugzet.

M128 wordt met **M129** teruggezet. Wanneer in een programma-afloop-werkstand een nieuw programma wordt geselecteerd, zet de TNC **M128** eveneens terug.

NC-voorbeeldregels

Compensatiebewegingen met een aanzet van 1000 mm/min uitvoeren:

```
L X+0 Y+38.5 IB-15 RL F125 M128 F1000
```

Geneigd frezen met niet-gestuurde rotatie-assen

Als uw machine niet-gestuurde rotatie-assen heeft, dan kunnen er in combinatie met M128 ook met deze assen schuine bewerkingen worden uitgevoerd.

1 De rotatie-assen handmatig in de gewenste positie brengen. M128 mag daarbij niet actief zijn
2 M128 activeren: de TNC leest de actuele waarden van alle aanwezige rotatie-assen, berekent daaruit de nieuwe positie van het gereedschapsmiddelpunt en actualiseert de digitale uitlezing
3 De noodzakelijke compensatiebeweging voert de TNC met de volgende positioneerregel uit
4 Bewerking uitvoeren
5 Aan het einde van het programma M128 met M129 terugzetten en de rotatie-assen weer in de uitgangspositie brengen

Ga daarbij als volgt te werk:

Zolang M128 actief is, bewaakt de TNC de actuele positie van de niet-gestuurde rotatie-assen. Indien de actuele positie met een door de machinefabrikant te definiëren waarde van de nominale positie afwijkt, komt de TNC met een foutmelding en wordt de programma-afloop onderbroken.

Keuze van zwenkassen: M138

Standaardinstelling

De TNC houdt bij de functies M128, TCPM en Bewerkingsvlak zwenken rekening met de rotatie-assen die uw machinefabrikant in machineparameters heeft vastgelegd.

Instelling met M138

Bij de hierboven genoemde functies houdt de TNC alleen rekening met de zwenkassen die met M138 zijn gedefinieerd.

Als u met de functie **M138** het aantal zwenkassen begrenst, kunnen daardoor de zwenkmogelijkheden op uw machine worden beperkt.

Werking

M138 wordt actief aan het begin van de regel.

M138 kan worden teruggezet, door M138 opnieuw te programmeren zonder dat er zwenkassen worden opgegeven.

NC-voorbeeldregels

Voor de bovengenoemde functies alleen rekening houden met zwenkas C:

```
L Z+100 R0 FMAX M138 C
```

Rekening houden met de machinekinematica in ACTUELE/NOMINALE posities aan het regeleinde: M144 (software-optie 2)

Standaardinstelling

De TNC verplaatst het gereedschap naar de in het bewerkingsprogramma vastgelegde posities. Als in het programma de positie van een zwenkas verandert, dan moet de daaruit volgende verstelling in de lineaire assen worden berekend en in een positioneerregel worden verwerkt.

Instelling met M144

De TNC houdt rekening met een verandering van de machinekinematica in de digitale uitlezing, zoals die bijvoorbeeld door het wisselen van een voorzetspil ontstaat. Wanneer de positie van een gestuurde zwenkas verandert, dan wordt tijdens het zwenken ook de positie van de gereedschapspunt t.o.v. het werkstuk veranderd. De verstelling die hierdoor ontstaat, wordt in de digitale uitlezing verrekend.

Positioneringen met M91/M92 zijn toegestaan, als M144 actief is.

De digitale uitlezing in de werkstanden AUTOMATISCHE PROGRAMMA-AFLOOP en PROGRAMMA-AFLOOP REGEL VOOR REGEL verandert pas nadat de zwenkassen hun eindpositie hebben bereikt.

Werking

M144 wordt actief aan het begin van de regel. M144 werkt niet in combinatie met M128 of Bewerkingsvlak zwenken.

M144 wordt opgeheven door M145 te programmeren.

De machinegeometrie moet door de machinefabrikant in de kinematica-beschrijving gedefinieerd zijn.

De machinefabrikant legt de werkwijze in de automatische werkstanden en handbedieningswerkstanden vast. Raadpleeg uw machinehandboek.

12.5 FUNCTION TCPM (software-optie 2)

Functie

De machinegeometrie moet door de machinefabrikant in de kinematica-beschrijving gedefinieerd zijn.

Bij zwenkassen met Hirth-vertanding:
Positie van de zwenkas alleen veranderen nadat het gereedschap uit het materiaal is gehaald. Anders kan de contour bij het terugtrekken uit de vertanding worden beschadigd.

Vóór positioneringen met **M91** of **M92** en vóór een **TOOL CALL**: **FUNCTION TCPM** terugzetten.

Om beschadigingen van de contour te voorkomen, mogen met **FUNCTION TCPM** alleen radiusfrezen worden toegepast.

De gereedschapslengte moet aan het midden van de kogel van de radiusfrees worden gerelateerd.

Wanneer **FUNCTION TCPM** actief is, toont de TNC in de digitale uitlezing het symbool **TCPM**.

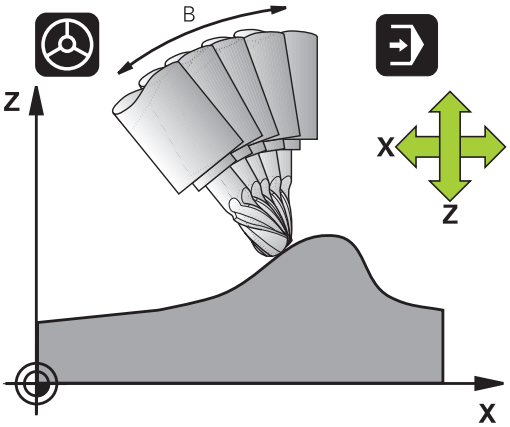

FUNCTION TCPM is een verdere ontwikkeling van de functie **M128**, waarmee het gedrag van de TNC bij het positioneren van rotatie-assen kan worden vastgelegd. In tegenstelling tot **M128** kunt u bij **FUNCTION TCPM** de werking van diverse functies zelf definiëren:

- Werkwijze van de geprogrammeerde aanzet: **F TCP** / **F CONT**
- Interpretatie van de in het NC-programma geprogrammeerde coördinaten van de rotatie-as: **AXIS POS** / **AXIS SPAT**
- Interpolatiewijze tussen start- en eindpositie: **PATHCTRL AXIS** / **PATHCTRL VECTOR**

FUNCTION TCPM definiëren

SPEC FCT
- ▶ Speciale functies selecteren

PROGRAMMA-FUNCTIES
- ▶ Programmeerondersteuning selecteren

FUNCTION TCPM
- ▶ Functie FUNCTION TCPM selecteren

Werkwijze van de geprogrammeerde aanzet

Voor het definiëren van de werking van de geprogrammeerde aanzet beschikt de TNC over twee functies:

F TCP

- **F TCP** legt vast dat de geprogrammeerde aanzet als werkelijke relatieve snelheid tussen gereedschapspunt ((**t**ool **c**enter **p**oint) en werkstuk wordt geïnterpreteerd

F CONTOUR

- **F CONT** legt vast dat de geprogrammeerde aanzet als baanaanzet van de in de desbetreffende NC-regel geprogrammeerde assen wordt geïnterpreteerd

NC-voorbeeldregels

...	
13 FUNCTION TCPM F TCP ...	Aanzet is gerelateerd aan de gereedschapspunt
14 FUNCTION TCPM F CONT ...	Aanzet wordt geïnterpreteerd als baanaanzet
...	

Interpretatie van de geprogrammeerde coördinaten van de rotatie-as

Machines met 45°-zwenkkoppen of 45°-zwenktafels beschikten tot nu toe niet over de mogelijkheid om op eenvoudige wijze een neighoek of een gereedschapsoriëntatie gerelateerd aan het op dat moment actieve coördinatensysteem (ruimtehoek) in te stellen. Deze functie kon uitsluitend via extern gemaakte programma's met vlaknormaalvectoren (LN-regels) worden gerealiseerd.

De TNC beschikt nu over de volgende functie:

AXIS POSITION

- **AXIS POS** legt vast dat de TNC de geprogrammeerde coördinaten van rotatie-assen als nominale positie van de desbetreffende as interpreteert

AXIS SPATIAL

- **AXIS SPAT** legt vast dat de TNC de geprogrammeerde coördinaten van rotatie-assen als ruimtehoek interpreteert

AXIS POS mag in eerste instantie alleen worden gebruikt als uw machine met rechthoekige rotatie-assen is uitgerust. Bij 45°-zwenkkoppen/-tafels kunt u ook gebruikmaken van **AXIS POS**, indien gewaarborgd is dat met de geprogrammeerde coördinaten van de rotatie-as de gewenste oriëntatie van het bewerkingsvlak juist gedefinieerd is (kan bijv. met behulp van een CAM-systeem worden gewaarborgd).

AXIS SPAT: de in de positioneerregel ingevoerde coördinaten van de rotatie-as zijn ruimtelhoeken die gerelateerd zijn aan het op dat moment actieve (evt. gezwenkte) coördinatensysteem (incrementele ruimtehoeken).

Na het inschakelen van **FUNCTION TCPM** in combinatie met **AXIS SPAT** moet u in de eerste verplaatsingsregel in principe alle drie ruimtehoeken in de neighoekdefinitie programmeren. Dit geldt ook als een of meer ruimtehoeken 0° zijn. **AXIS SPAT**: de in de positioneerregel ingevoerde coördinaten van de rotatie-as zijn ruimtelhoeken die gerelateerd zijn aan het op dat moment actieve (evt. gezwenkte) coördinatensysteem (incrementele ruimtehoeken).

NC-voorbeeldregels

...	
13 FUNCTION TCPM F TCP AXIS POS ...	Coördinaten van de rotatie-as zijn ashoeken
...	
18 FUNCTION TCPM F TCP AXIS SPAT ...	Coördinaten van de rotatie-as zijn ruimtehoeken
20 L A+0 B+45 C+0 F MAX	Gereedschapsoriëntatie op B+45 graden (ruimtehoek) instellen. Ruimtehoek A en C met 0 definiëren
...	

Interpolatiewijze tussen start- en eindpositie

Voor de definitie van de interpolatiewijze tussen start- en eindpositie beschikt de TNC over twee functies:

PATH CONTROL AXIS

- **PATHCTRL AXIS** legt vast dat de gereedschapspunt zich tussen de start- en eindpositie van de desbetreffende NC-regel op een rechte verplaatst (**Face Milling**). De richting van de gereedschapsas op de start- en eindpositie komt overeen met de geprogrammeerde waarden. De gereedschapsomtrek beschrijft echter tussen start- en eindpositie geen gedefinieerde baan. Het vlak dat ontstaat door het frezen met de gereedschapsomtrek (**Peripheral Milling**), is afhankelijk van de machinegeometrie

PATH CONTROL VECTOR

- **PATHCTRL VECTOR** legt vast dat de gereedschapspunt zich tussen de start- en eindpositie van de desbetreffende NC-regel op een rechte verplaatst en dat ook de richting van de gereedschapsas tussen start- en eindpositie zo wordt geïnterpoleerd, dat bij een bewerking aan de gereedschapsomtrek een vlak ontstaat (**Peripheral Milling**)

Let bij PATHCTRL VECTOR op het volgende:

Een willekeurig gedefinieerde gereedschapsoriëntatie kan meestal door twee verschillende zwenkasposities worden bereikt. De TNC maakt gebruik van de oplossing die via de kortste weg – vanaf de actuele positie – bereikbaar is. Dit kan er bij 5-assen-programma's toe leiden dat de TNC in de rotatie-assen eindposities benadert die niet geprogrammeerd zijn.

Om een zo continu mogelijke meerassige beweging te krijgen, moet u cyclus 32 met een **tolerantie voor rotatie-assen** definiëren (zie gebruikershandboek Cycli, cyclus 32 TOLERANTIE). De tolerantie van de rotatie-assen moet in dezelfde orde van grootte liggen als de tolerantie van de eveneens in cyclus 32 te definiëren baanafwijking. Hoe groter de tolerantie voor rotatie-assen is gedefinieerd, des te groter zijn de contourafwijkingen bij Peripheral Milling.

NC-voorbeeldregels

...	
13 FUNCTION TCPM F TCP AXIS SPAT PATHCTRL AXIS	Gereedschapspunt verplaatst zich op een rechte
14 FUNCTION TCPM F TCP AXIS POS PATHCTRL VECTOR	Gereedschapspunt en gereedschapsrichtingsvector verplaatsen zich in een vlak
...	

FUNCTION TCPM terugzetten

RESET TCPM

- **FUNCTION RESET TCPM** gebruiken wanneer u de functie specifiek in een programma wilt terugzetten

De TNC zet **FUNCTION TCPM** automatisch terug wanneer u in een programma-afloop-werkstand een nieuw programma selecteert.

U mag **FUNCTION TCPM** alleen terugzetten wanneer de **PLANE**-functie niet actief is. Eventueel **PLANE RESET** vóór **FUNCTION RESET TCPM** uitvoeren.

NC-voorbeeldregels

...	
25 FUNCTION RESETTCPM	FUNCTION TCPM terugzetten
...	

12.6 Driedimensionale gereedschapscorrectie (software-optie 2)

Inleiding

De TNC kan een driedimensionale gereedschapscorrectie (3D-correctie) voor rechte-regels uitvoeren. Behalve de coördinaten X, Y en Z van het eindpunt van de rechte moeten deze regels ook de componenten NX, NY en NZ van de vlaknormaalvector, zie "Definitie van een gestandaardiseerde vector", Bladzijde 450 bevatten.

Wanneer u een gereedschapsoriëntatie wilt uitvoeren, moeten deze regels ook nog een gestandaardiseerde vector met de componenten TX, TY en TZ bevatten, waarmee de gereedschapsoriëntatie wordt vastgelegd, zie "Definitie van een gestandaardiseerde vector", Bladzijde 450.

Het eindpunt van de rechte, de componenten van de vlakormaalvector voor vlakken en de componenten voor de gereedschapsoriëntatie moeten door een CAM-systeem worden berekend.

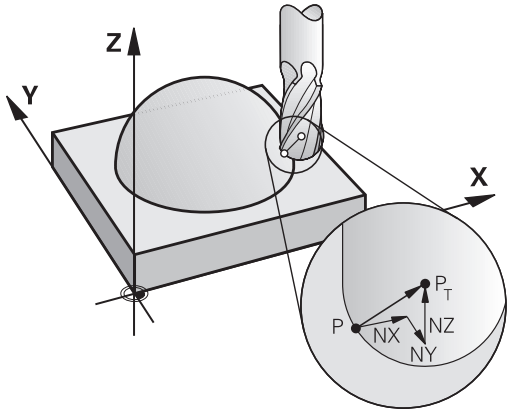

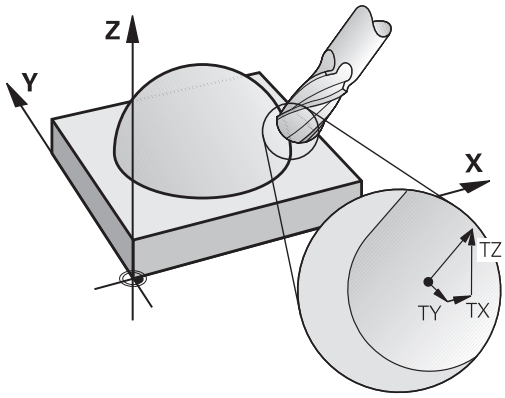

Toepassingsmogelijkheden

- Toepassing van gereedschap met afmetingen die niet overeenkomen met de door het CAM-systeem berekende afmetingen (3D-correctie zonder definitie van de gereedschapsoriëntatie)
- Face Milling: correctie van de freesgeometrie in de richting van de vlaknormaalvector (3D-correctie zonder en met definitie van de gereedschapsoriëntatie). De verspaning wordt primair met de kopzijde van het gereedschap uitgevoerd
- Peripheral Milling: correctie van de freesradius loodrecht op de bewegingsrichting en loodrecht op de gereedschapsrichting (driedimensionale radiuscorrectie met definitie van de gereedschapsoriëntatie). De verspaning wordt primair met het mantelvlak van het gereedschap uitgevoerd

Definitie van een gestandaardiseerde vector

Een gestandaardiseerde vector is een wiskundige grootheid met getalwaarde 1 en een willekeurige richting. Bij LN-regels heeft de TNC maximaal twee gestandaardiseerde vectoren nodig, één om de richting van de vlaknormaalvector en nog een (optionele) om de richting van de gereedschapsoriëntatie te bepalen. De richting van de vlaknormaalvector wordt door de componenten NX, NY en NZ vastgelegd. Dat is bij een stift- en radiusfrees loodrecht van het werkstukoppervlak weg naar het referentiepunt van het gereedschap PT, bij een hoekradiusfrees door PT' of PT (zie afbeelding). De richting van de gereedschapsoriëntatie wordt met de componenten TX, TY en TZ vastgelegd

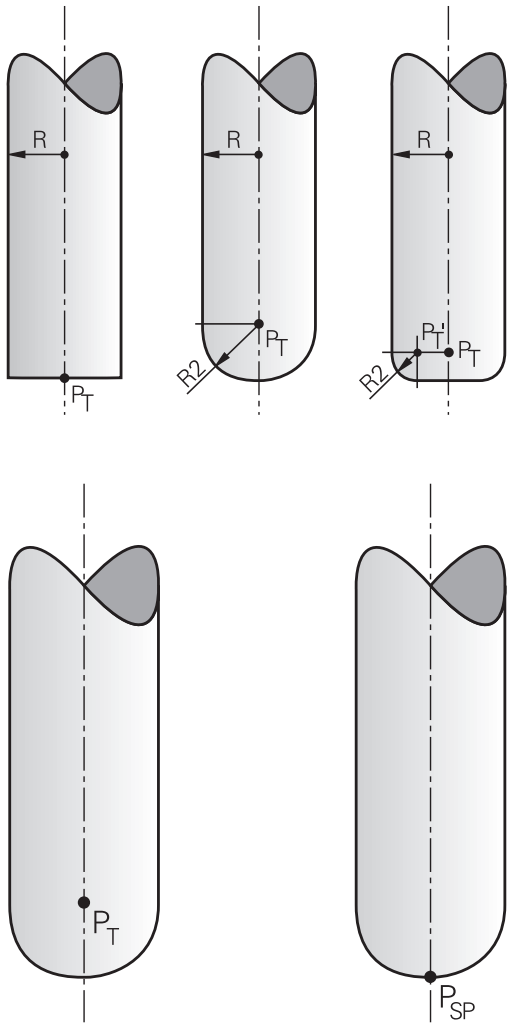

De coördinaten voor de positie X, Y, Z en voor de vlaknormaalvectoren NX, NY, NZ, resp. TX, TY, TZ, moeten in dezelfde volgorde in de NC-regel staan.

In de LN-regel moeten altijd alle coördinaten en alle vlaknormaalvectoren worden aangegeven, ook als de waarden ten opzichte van de vorige regel niet zijn veranderd.

TX, TY en TZ moeten altijd met getalwaarden gedefinieerd zijn. Q-parameters zijn niet toegestaan.

Normaalvectoren zo nauwkeurig mogelijk berekenen en met zoveel mogelijk decimalen uitgeven, om nadelige gevolgen voor de aanzet tijdens de bewerking te voorkomen.

3D-correctie met vlaknormaalvectoren kan alleen voor coördinaatgegevens in de hoofdassen X, Y, Z gebruikt worden.

Wanneer een gereedschap met overmaat (positieve deltawaarde) ingewisseld wordt, komt de TNC met een foutmelding. De foutmelding kan met de M-functie **M107** worden onderdrukt (zie "Definitie van een gestandaardiseerde vector").

De TNC waarschuwt niet met een foutmelding als gereedschapsovermaten tot beschadiging van de contour leiden.

Via machineparameter **toolRefPoint** legt u vast of het CAM-systeem de gereedschapslengte heeft gecorrigeerd via het midden van kogel PT of via de zuidpool van de kogel PSP (zie afbeelding).

Toegestane gereedschapsvormen

De toegestane gereedschapsvormen (zie afbeelding) worden in de gereedschapstabel via de gereedschapsradiussen **R** en **R2** vastgelegd:

- Gereedschapsradius **R**: maat vanaf gereedschapsmiddelpunt tot buitenkant gereedschap
- Gereedschapsradius 2 **R2**: afrondingsradius van gereedschapspunt tot buitenkant gereedschap

De verhouding van **R** t.o.v. **R2** bepaalt de vorm van het gereedschap:

- **R2** = 0: stiftfrees
- **R2** = **R**: Radiusfrees
- 0 < **R2** < **R**: hoekradiusfrees

Deze gegevens leveren ook de coördinaten voor het referentiepunt van het gereedschap PT op.

Andere gereedschappen gebruiken: deltawaarden

Wanneer gereedschappen toegepast worden die andere afmetingen hebben dan de oorspronkelijk geplande gereedschappen, dan moet het verschil tussen de lengten en radiussen als deltawaarden in de gereedschapstabel of in de gereedschapsoproep **TOOL CALL** worden ingevoerd:

- Positieve deltawaarde **DL, DR, DR2**: de maten van het gereedschap zijn groter dan die van het originele gereedschap (overmaat)
- Negatieve deltawaarde **DL, DR, DR2**: de maten van het gereedschap zijn kleiner dan die van het originele gereedschap (ondermaat)

De TNC corrigeert dan de gereedschapspositie met de som van de deltawaarden uit de gereedschapstabel en de gereedschapsoproep.

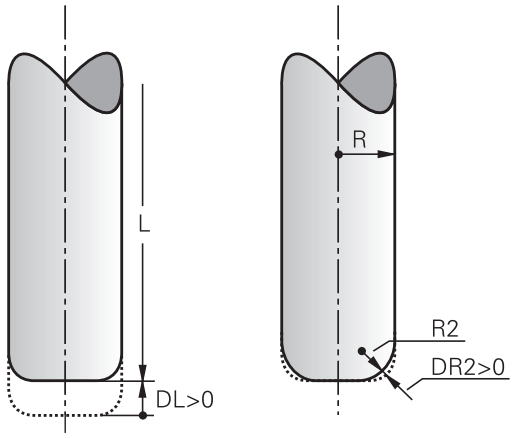

3D-correctie zonder TCPM

De TNC voert bij drieassige bewerkingen een 3D-correctie uit, wanneer het NC-programma met vlaknormalen is uitgegeven. De radiuscorrectie **RL/RR** en **TCPM** of **M128** moeten hierbij niet actief zijn. De TNC verplaatst het gereedschap in de richting van de vlaknormaalvector met de som van de deltawaarden (gereedschapstabel en **TOOL CALL**).

Voorbeeld: regelformaat met vlaknormaalvectoren

```
1 LN X+31.737 Y+21.954 Z+33.165NX+0.2637581 NY+0.0078922
NZ-0.8764339 F1000 M3
```

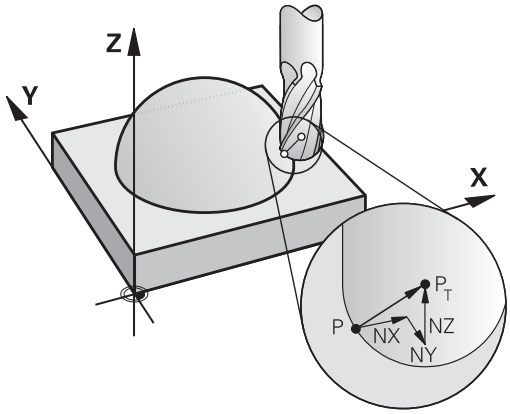

LN:	Rechte met 3D-correctie
X, **Y**, **Z**:	Gecorrigeerde coördinaten van eindpunt rechte
NX, **NY**, **NZ**:	Componenten van de vlaknormaalvectoren
F:	Aanzet
M:	Additionele functie

Face Milling: 3D-correctie met TCPM

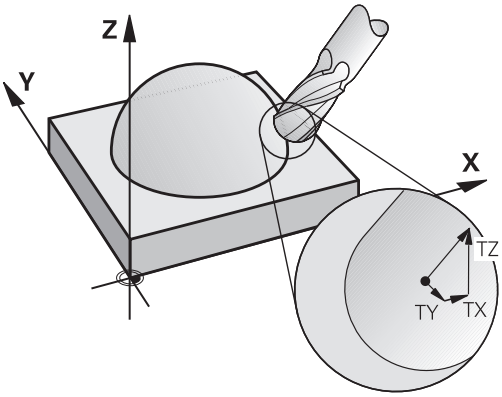

Face Milling is een bewerking met de kopse kant van het gereedschap. Bij de vijfassige bewerking wordt een 3D-correctie uitgevoerd, wanneer het NC-programma vlaknormalen bevat en **TCPM** of **M128** actief is. De radiuscorrectie RL/RR mag hierbij niet actief zijn. De TNC verplaatst het gereedschap in de richting van de vlaknormaalvector met de som van de deltawaarden (gereedschapstabel en **TOOL CALL**).

Als **TCPM** (zie "Positie van de gereedschapspunt bij het positioneren van zwenkassen handhaven (TCPM): M128 (software-optie 2)", Bladzijde 439) actief is, houdt de TNC het gereedschap loodrecht ten opzichte van de werkstukcontour, wanneer in de **LN**-regel geen gereedschapsoriëntatie is vastgelegd.

Wanneer in de **LN**-regel een gereedschapsoriëntatie **T** is gedefinieerd en gelijktijdig M128 (resp. **FUNCTION TCPM**) actief is, dan positioneert de TNC de rotatie-assen van de machine automatisch zodanig dat het gereedschap de ingestelde gereedschapsoriëntatie bereikt. Wanneer u geen **M128** (resp. **FUNCTION TCPM**) hebt geactiveerd, dan negeert de TNC de richtingsvector **T**, ook als deze in de **LN**-regel is gedefinieerd.

De TNC kan niet bij alle machines de rotatie-assen automatisch positioneren. Raadpleeg uw machinehandboek.

Let op: botsingsgevaar!
Bij machines met rotatie-assen die slechts een beperkt verplaatsingsbereik toestaan, kunnen zich bij het automatisch positioneren bewegingen voordoen waarvoor bijv. de tafel 180° moet worden gedraaid. Let op het botsingsgevaar van de kop met het werkstuk of met spanmiddelen.

Voorbeeld: regelformaat met vlaknormaalvectoren zonder gereedschapsoriëntatie

```
LN X+31,737 Y+21,954 Z+33,165 NX+0,2637581 NY+0,0078922
NZ-0,8764339 F1000 M128
```

Voorbeeld: regelformaat met vlaknormaalvectoren en gereedschapsoriëntatie

```
LN X+31,737 Y+21,954 Z+33,165 NX+0,2637581 NY+0,0078922
NZ-0,8764339 TX+0,0078922 TY-0,8764339 TZ+0,2590319 F1000
M128
```

LN:	Rechte met 3D-correctie
X, **Y**, **Z**:	Gecorrigeerde coördinaten van eindpunt rechte
NX, **NY**, **NZ**:	Componenten van de vlaknormaalvectoren
TX, **TY**, **TZ**:	Componenten van de gestandaardiseerde vector voor de gereedschapsoriëntatie
F:	Aanzet
M:	Additionele functie

Peripheral Milling: 3D-radiuscorrectie met TCPM en radiuscorrectie (RL/RR)

De TNC verplaatst het gereedschap loodrecht op de bewegingsrichting en loodrecht op de gereedschapsrichting met de som van de deltawaarden **DR** (gereedschapstabel en **TOOL CALL**). De correctierichting wordt met radiuscorrectie **RL/RR** vastgelegd (zie afbeelding, bewegingsrichting Y+). Om de TNC in staat te stellen de vooraf ingestelde gereedschapsoriëntatie te realiseren, moet u de functie **M128** activeren, zie "Positie van de gereedschapspunt bij het positioneren van zwenkassen handhaven (TCPM): M128 (software-optie 2)", Bladzijde 439. De TNC positioneert dan de rotatie-assen van de machine automatisch zodanig dat het gereedschap de vooraf ingestelde gereedschapsoriëntatie met de actieve correctie bereikt.

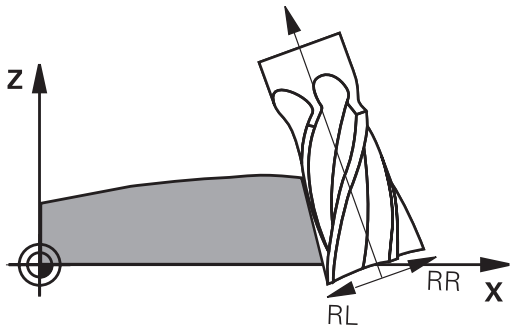

Deze functie is alleen beschikbaar op machines waarbij voor de zwenkasconfiguratie ruimtehoeken kunnen worden gedefinieerd. Raadpleeg uw machinehandboek.

De TNC kan niet bij alle machines de rotatie-assen automatisch positioneren.

Raadpleeg uw machinehandboek.

Let erop dat de TNC een correctie met de gedefinieerde **deltawaarden** uitvoert. Een in de gereedschapstabel gedefinieerde gereedschapsradius R heeft geen invloed op de correctie.

12.6 Driedimensionale gereedschapscorrectie (software-optie 2)

Let op: botsingsgevaar!
Bij machines met rotatie-assen die slechts een beperkt verplaatsingsbereik toestaan, kunnen zich bij het automatisch positioneren bewegingen voordoen waarvoor bijv. de tafel 180° moet worden gedraaid. Let op het botsingsgevaar van de kop met het werkstuk of met spanmiddelen.

De gereedschapsoriëntatie kan op twee manieren worden bepaald:

- In de LN-regel door opgave van de componenten TX, TY en TZ
- In een L-regel door opgave van de coördinaten van de rotatie-assen

Voorbeeld: regelformaat met gereedschapsoriëntatie

```
1 LN X+31,737 Y+21,954 Z+33,165 TX+0,0078922 TY-0,8764339
TZ+0,2590319 RR F1000 M128
```

LN:	Rechte met 3D-correctie
X, **Y**, **Z**:	Gecorrigeerde coördinaten van eindpunt rechte
TX, **TY**, **TZ**:	Componenten van de gestandaardiseerde vector voor de gereedschapsoriëntatie
RR:	Gereedschapsradiuscorrectie
F:	Aanzet
M:	Additionele functie

Voorbeeld: regelformaat met rotatie-assen

```
1 L X+31,737 Y+21,954 Z+33,165 B+12,357 C+5,896 RL F1000
M128
```

L:	Rechte
X, **Y**, **Z**:	Gecorrigeerde coördinaten van eindpunt rechte
B, **C**:	Coördinaten van de rotatie-assen voor de gereedschapsoriëntatie
RL:	Radiuscorrectie
F:	Aanzet
M:	Additionele functie

13

Programmeren: Palletbeheer

13.1 Palletbeheer

toepassing

Het palletbeheer is een machine-afhankelijke functie. Hieronder worden de standaard beschikbare functies omschreven. Raadpleeg uw machinehandboek.

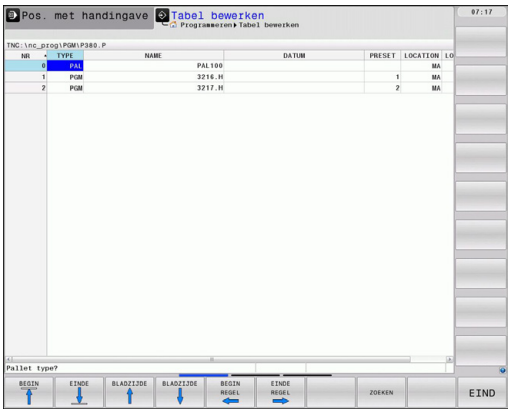

Pallettabellen worden voor bewerkingscentra met palletwisselaars toegepast: de pallettabel roept voor de verschillende pallets de bijbehorende bewerkingsprogramma's op en activeert presets, nulpuntverschuivingen en nulpunttabellen.

Pallettabellen kunnen ook worden toegepast om verschillende programma's met verschillende referentiepunten na elkaar af te werken.

Wanneer u pallettabellen wilt maken of beheren, moet de bestandsnaam altijd met een letter beginnen.

Pallettabellen bevatten onderstaande gegevens:

- **TYPE** (verplichte invoer): Aanduiding pallet of NC-programma (met ENT-toets selecteren)
- **NAME** (verplichte invoer): pallet- resp. programmanaam. De palletnaam wordt door de machinefabrikant vastgelegd (raadpleeg het machinehandboek). Programmanamen moeten in dezelfde directory opgeslagen zijn als de pallettabel, anders moet de volledige padnaam van het programma worden ingevoerd
- **PRESET** (invoer optioneel): preset-nummer uit de preset-tabel. Het hier gedefinieerde preset-nummer wordt door de TNC als werkstukreferentiepunt geïnterpreteerd.
- **DATUM** (invoer optioneel): naam van de nulpunttabel. Nulpunttabellen moeten in dezelfde directory opgeslagen zijn als de pallettabel, anders moet de volledige padnaam van de nulpunttabel worden ingevoerd. Nulpunten uit de nulpunttabel worden in het NC-programma met cyclus 7 **NULPUNTVERSCHUIVING** geactiveerd
- **LOCATION** (verplichte invoer): De invoer "**MA**" geeft aan dat er zich een pallet of opspanning op de machine bevindt en kan worden bewerkt. De TNC bewerkt alleen pallets of opspanningen die met "**MA**" zijn aangeduid. Druk op de ENT-toets om "**MA**" in te voeren. Met de toets NO ENT kunt u de invoer verwijderen.
- **LOCK** (invoer optioneel): bewerking van een palletregel blokkeren. Wanneer de ENT-toets wordt ingedrukt, wordt de afwerking met de invoer "*****" als geblokkeerd aangeduid. Met de toets NO ENT kunt u de blokkering weer opheffen. U kunt de afwerking voor afzonderlijke programma's, opspanningen of complete pallets blokkeren. Niet-geblokkeerde regels (bijv. PGM) van een geblokkeerde pallet worden evenmin bewerkt.

Bewerkingsfunctie	Softkey
Begin van de tabel selecteren	BEGIN
Einde van de tabel selecteren	EINDE
Vorige pagina van de tabel selecteren	BLADZIJDE
Volgende pagina van de tabel selecteren	BLADZIJDE
Regel aan einde van de tabel toevoegen	REGEL TUSSENV.
Regel aan einde van de tabel wissen	REGELS WISSEN
In te voeren aantal regels aan het einde van de tabel toevoegen	N REGELS AAN EINDE TOEVOEGEN
Oplichtend veld kopiëren	ACTUELE WAARDE KOPIËREN
Gekopieerd veld invoegen	GEKOP. WAARDE INVOEGEN
Begin van regel selecteren	BEGIN REGEL
Einde van regel selecteren	EINDE REGEL
Actuele waarde kopiëren	ACTUELE WAARDE KOPIËREN
Actuele waarde invoegen	GEKOP. WAARDE INVOEGEN
Actueel veld bewerken	ACTUEEL VELD WIJZIGEN
Sorteren op kolominhoud	SORTEREN
Additionele functies, bijv. opslaan	EXTRA FUNCTIES

Pallettabel kiezen

- In de werkstand Programmeren/bewerken of Programma-afloop Bestandsbeheer selecteren: toets PGM MGT indrukken
- Bestanden van het type .P weergeven: softkeys TYPE KIEZEN en ALLE TON. indrukken
- Pallettabel met pijltoetsen selecteren of naam voor een nieuwe tabel invoeren
- Keuze met de ENT-toets bevestigen

Palletbestand verlaten

- Bestandsbeheer selecteren: toets PGM MGT indrukken
- Ander bestandstype selecteren: softkey TYPE KIEZEN en softkey voor het gewenste bestandstype indrukken, bijv. WEERGEVEN .H
- Gewenste bestand selecteren

Paletbestand afwerken

Met de machineparameter is vastgelegd of de pallettabel regel voor regel of continu moet worden afgewerkt.

Met de toets voor de beeldschermindeling kunt van tabelweergave naar invoerschermweergave, en omgekeerd, omschakelen.

- In de werkstand Automatische programma-afloop of Programma-afloop regel voor regel Bestandsbeheer selecteren: toets PGM MGT indrukken
- Bestanden van het type .P weergeven: softkeys TYPE KIEZEN en WEERGEVEN .P indrukken
- Pallettabel met pijltoetsen selecteren; met de ENT-toets bevestigen
- Pallettabel afwerken: NC-starttoets indrukken

Beeldschermindeling bij het afwerken van de pallettabel

Als u de programma-inhoud en de inhoud van de pallettabel gelijktijdig wilt bekijken, selecteer dan de beeldschermindeling PROGRAMMA + PALLET. Tijdens het afwerken toont de TNC dan links op het beeldscherm het programma en rechts de pallet. Ga als volgt te werk, om de programma-inhoud vóór het afwerken te kunnen bekijken:

- Pallettabel selecteren
- Met de pijltoetsen het programma selecteren dat u wilt controleren
- Softkey PROGRAMMA OPENEN indrukken: de TNC toont het geselecteerde programma op het beeldscherm. U kunt nu met de pijltoetsen in het programma bladeren
- Terug naar de pallettabel: druk op de softkey END PGM

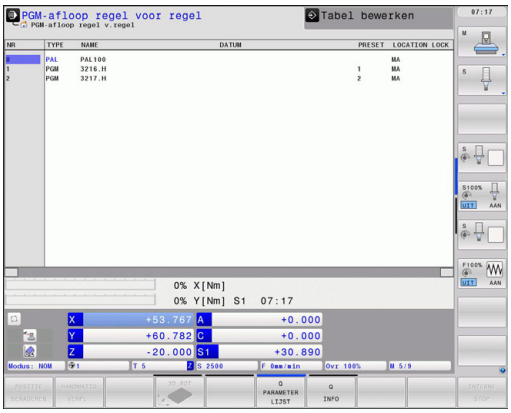

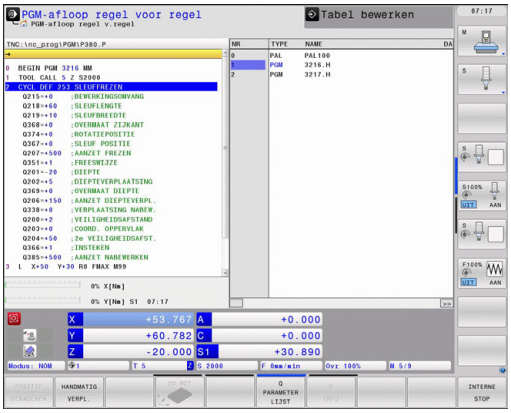

14

Programmeren: Draaibewerking

14.1 Draaibewerking op freesmachines (software-optie 50)

Inleiding

Op speciale types freesmachines kunnen zowel frees- als draaibewerkingen worden uitgevoerd. Hierdoor kunnen werkstukken zonder omspannen volledig op één machine worden uitgevoerd, zelfs wanneer daarvoor ingewikkelde frees- en draaibewerkingen nodig zijn.

De draaibewerking is een verspanende bewerking waarbij het werkstuk draait en daardoor de snijbeweging uitvoert. Een vast ingespannen gereedschap voert verplaatsingen en aanzetbewegingen uit. Draaibewerkingen worden, afhankelijk van de bewerkingsrichting en uit te voeren taak, in diverse productiemethoden onderverdeeld, bijv. langsdraaien, vlakdraaien, steekdraaien of schroefdraad snijden. De TNC stelt u voor elk van de diverse productiemethoden meerdere cycli beschikbaar: Zie gebruikershandboek Cycli, hoofdstuk "Draaien".

Op de TNC kunt u binnen een NC-programma gemakkelijk omschakelen tussen de frees- en draaimodus. Tijdens de draaimodus dient de draaitafel als draaispil en de freesspil met het gereedschap staat vast. Hierdoor kunnen rotatiesymmetrische contouren worden gemaakt. Het referentiepunt (preset) moet zich daarom in het centrum van de draaispil bevinden.

Bij het beheer van draaigereedschappen wordt met andere geometrische beschrijvingen rekening gehouden dan bij frees- of boorgereedschappen. Om een snijkantradiuscorrectie te kunnen uitvoeren, moet bijv. de snijkantradius worden gedefinieerd. De TNC beschikt hiervoor over een speciaal gereedschapsbeheer voor draaigereedschap, zie "Gereedschapsgegevens", Bladzijde 469.

Voor de bewerking kunt u gebruikmaken van diverse cycli. Deze kunt u ook met extra schuin ingestelde zwenkassen gebruiken: Bladzijde 481

De plaatsing van de assen is bij het draaien zo vastgelegd dat de X-coördinaten de diameter van het werkstuk beschrijven en de Z-coördinaten de posities in lengterichting.

De programmering vindt dus altijd in het XZ-coördinatenvlak plaats. Welke machineassen voor de eigenlijke bewegingen worden gebruikt, is afhankelijk van de desbetreffende machinekinematica en wordt door de machinefabrikant vastgelegd. Zo zijn NC-programma's met draaifuncties grotendeels uitwisselbaar en onafhankelijk van het machinetype.

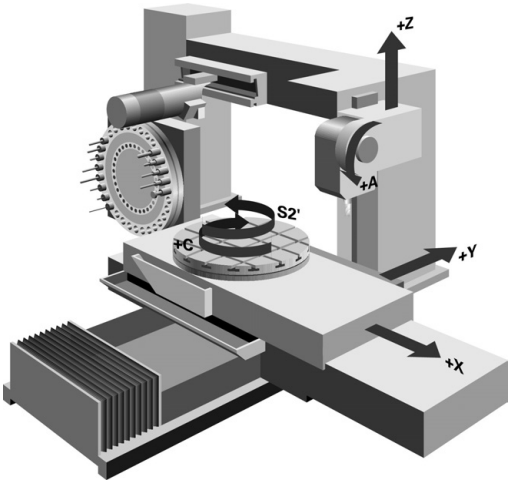

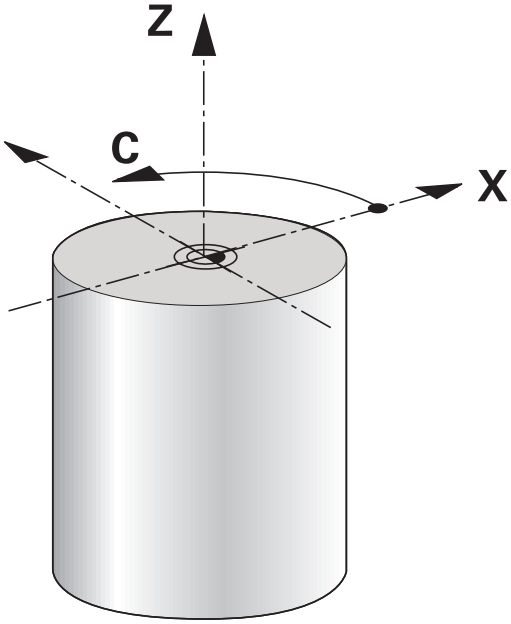

14.2 Basisfuncties (software-optie 50)

Omschakeling freesmodus / draaimodus

De machine moet door de machinefabrikant voor de draaibewerking en het omschakelen van de bewerkingsmodus zijn aangepast. Raadpleeg uw machinehandboek.

Om tussen frees- en draaibewerkingen om te schakelen, moet u naar de desbetreffende modus omschakelen.

Voor het omschakelen van de bewerkingsmodus maakt u gebruik van de NC-functies FUNCTION MODE TURN en FUNCTION MODE MILL.

In de statusweergave toont de TNC een symbool wanneer de draaimodus actief is

Bewerkingsmodus	Symbool
Draaimodus actief: FUNCTION MODE TURN	
Freesmodus actief: FUNCTION MODE MILL	Geen symbool

Bij het omschakelen van de bewerkingsmodus voert de TNC een macro uit waarmee de machinespecifieke instellingen voor de desbetreffende bewerkingsmodus worden uitgevoerd.

In de draaimodus moet de preset zich in het centrum van de draaispil bevinden.

De positie van de snijkant van gereedschap moet op het centrum van de draaispil georiënteerd zijn. Positioneer de Y-coördinaat bij de draaimodus op het midden van de draaispil.

Controleer de oriëntatie van de gereedschapsspil. Voor bewerkingen aan de buitenzijde moet de snijkant van gereedschap op het centrum van de draaispil georiënteerd zijn. Voor bewerkingen aan de binnenzijde moet het gereedschap tegengesteld aan het centrum van de draaispil georiënteerd zijn.

Controleer of de draairichting van de draaispil voor het ingespannen gereedschap de juiste is.

Wanneer u zware werkstukken met hoge toerentallen bewerkt, treden er hoge fysische krachten op. Zorg ervoor dat het werkstuk stevig is opgespannen om schade aan de machine en ongevallen te voorkomen!

In de draaimodus worden in de digitale uitlezing van de X-as diameterwaarden weergegeven. De TNC toont dan een diametersymbool in de digitale uitlezing.

In de draaimodus werkt de spilpotentiometer voor de draaispil (draaitafel).

U kunt de bewerkingsmodus niet omschakelen wanneer zwenken van het bewerkingsvlak of TCPM actief is.

In de bewerkingsmodus Draaien zijn, behalve de cyclus Nulpuntverschuiving, geen coördinatenomrekeningen toegestaan.

Voor de definitie van de draaifuncties kunt u ook de functie smartSelect gebruiken, zie "Overzicht speciale functies".

Bewerkingsmodus invoeren:

SPEC FCT
- Softkeybalk met speciale functies tonen

PROGRAMMA-FUNCTIES DRAAIEN
- Menu voor **PROGRAMMAFUNCTIES DRAAIEN** selecteren

BASIS-FUNCTIES
- **BASISFUNCTIES** selecteren

FUNCTION MODE
- **FUNCTION MODE** selecteren

TURN
- Functie voor bewerkingsmodus Draaien of Frezen selecteren

NC-syntaxis

```
11 FUNCTION MODE TURN ; DRAAIMODUS ACTIVEREN
12 FUNCTION MODE MILL ; FREESMODUS ACTIVEREN
```

Grafische weergave van de draaibewerking

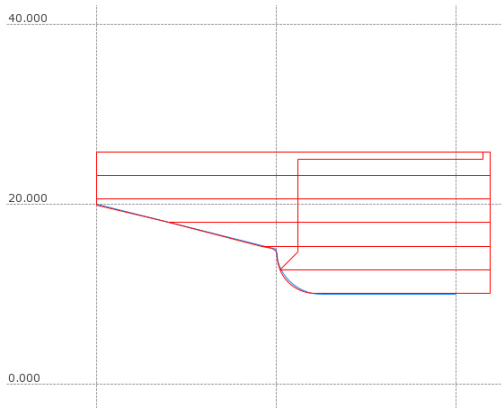

Draaibewerkingen kunt u met de lijngrafiek in de werkstand Programmeren grafisch simuleren. Voorwaarde hiervoor is een voor de draaibewerking geschikte definitie van het onbewerkte werkstuk.

De plaatsing van de assen is bij het draaien zo vastgelegd dat de X-coördinaten de diameter van het werkstuk beschrijven en de Z-coördinaten de posities in lengterichting. Voor het weergeven van de verplaatsingen in de draaimodus moet u een definitie van het onbewerkte werkstuk met de spilas **Y** gebruiken.

Ook wanneer de draaibewerking in een tweedimensionaal vlak (X- en Z-coördinaten) plaatsvindt, moet u de Y-waarden bij de definitie van het onbewerkte werkstuk programmeren. De TNC heeft de Y-uitbreiding nodig om het rechthoekige blok van het onbewerkte werkstuk te berekenen. Het is voldoende om hier kleine waarden (bijv. -1 en +1) in te voeren, omdat de Y-coördinaat in de draaimodus niet als bewerkende as wordt beschouwd.

In de werkstand Programmatest beschikt u voor het simuleren van bewerkingen in de bewerkingsmodus Draaien alleen over de 3D-lijngrafiek.

NC-syntaxis

0 BEGIN PGM ASTAP MM	
1 BLK FORM 0.1Y X+0 Y-1 Z-50	Definitie van onbewerkt werkstuk
2 BLK FORM 0.2 X+87 Y+1 Z+2	
3 TOOL CALL 12	Gereedschapsoproep
4 M140 MB MAX	Gereedschap terugtrekken
5 FUNCTION MODE TURN	Draaimodus activeren

Toerental programmeren

Wanneer u met constante snijsnelheid werkt, wordt het mogelijke toerentalbereik begrensd door de geselecteerde versnelling. Of en welke versnellingen mogelijk zijn, is afhankelijk van uw machine.

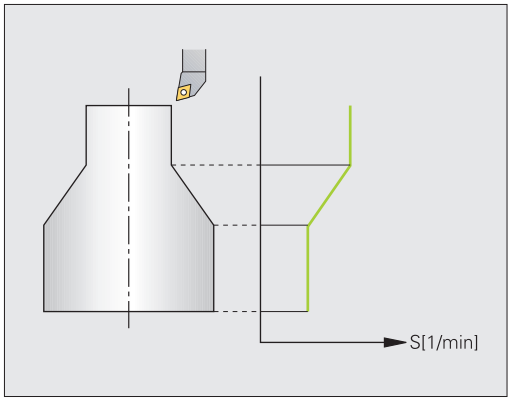

U kunt bij het draaien zowel met constant toerental als met constante snijsnelheid werken.

Wanneer u met constante snijsnelheid **VCONST:ON** werkt, verandert de TNC het toerental afhankelijk van de afstand van de snijkant van het gereedschap ten opzichte van het midden van de draaispil. Bij positioneringen in de richting van het rotatiecentrum verhoogt de TNC het tafeltoerental, bij bewegingen vanuit het rotatiecentrum reduceert de TNC het tafeltoerental.

Bij de bewerking met constant toerental **VCONST:OFF** is het toerental niet afhankelijk van de gereedschapspositie.

Voor de definitie van het toerental gebruikt u de functie FUNCTION TURNDATA SPIN. De TNC beschikt hier over de volgende invoerelementen:

- VCONST: constante snijsnelheid uit/aan (noodzakelijk)
- VC: snijsnelheid (optioneel)
- S: nominaal toerental wanneer geen constante snijsnelheid actief is (optioneel)
- S MAX: maximaal toerental bij constante snijsnelheid (optioneel), wordt met S MAX 0 teruggezet
- gearrange: versnelling voor de draaispil (optioneel)

Toerental definiëren:

SPEC FCT
- ▶ Softkeybalk met speciale functies tonen

PROGRAMMA-FUNCTIES DRAAIEN
- ▶ Menu voor **PROGRAMMAFUNCTIES DRAAIEN** selecteren

FUNCTION TURNDATA
- ▶ FUNCTION TURNDATA selecteren

TURNDATA SPIN
- ▶ TURNDATA SPIN selecteren

VCONST: ON
- ▶ Functie voor invoer van het toerental VCONST: selecteren

NC-syntaxis

3 FUNCTION TURNDATA SPIN VCONST:ON VC:100 GEARRANGE:2	Definitie van een constante snijsnelheid bij versnelling 2
3 FUNCTION TURNDATA SPIN VCONST:OFF S550	Definitie van een constant toerental
...	

Aanzetsnelheid

Bij het draaien worden aanzetten vaak in mm per omwenteling opgegeven. De TNC verplaatst het gereedschap dan bij elke spilomwenteling met een gedefinieerde waarde. De baanaanzet die daaruit voortvloeit, is daardoor afhankelijk van het toerental van de draaispil. Bij hoge toerentallen verhoogt de TNC de aanzet, bij lage toerentallen wordt de aanzet verlaagd. Zo kunt u bij gelijkblijvende snijdiepte met constante verspaningskracht bewerken en een constante spaandikte bereiken.

De TNC interpreteert de geprogrammeerde aanzet standaard in millimeter per minuut (mm/min). Wanneer u de aanzet in millimeter per omwenteling (mm/omw) wilt definiëren, moet u **M136** programmeren. De TNC interpreteert dan alle daarna ingevoerde aanzetten in mm/omw, totdat **M136** weer wordt opgeheven.

M136 werkt modaal aan het begin van de regel en kan met **M137** weer worden opgeheven.

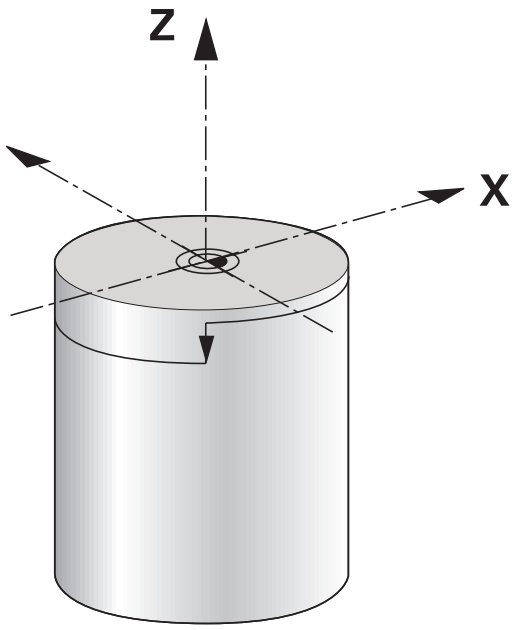

NC-syntaxis

10 L X+102 Z+2 R0 FMAX	Beweging in ijlgang
...	
15 L Z-10 F200	Beweging met een aanzet van 200 mm/min
...	
19 M136	Aanzet in millimeter per omwenteling
20 L X+154 F0.2	Beweging met een aanzet van 0,2 mm/omw
...	

Gereedschapsoproep

Draaigereedschappen kunnen, net als in de freesmodus, worden opgeroepen met de functie **TOOL CALL**. Definieer in de **TOOL CALL**-regel alleen het gereedschapsnummer of de gereedschapsnaam.

U kunt draaigereedschappen zowel in de freesmodus als in de draaimodus oproepen en inspannen.

NC-syntaxis

1 FUNCTION MODE TURN	Draaimodus selecteren
2 TOOL CALL „TRN_ROUGH”	Gereedschapsoproep
...	

Gereedschapscorrectie in het programma

Met de functie **FUNCTION TURNDATA CORR** kunt u extra correctiewaarden voor het actieve gereedschap definiëren.
In **FUNCTION TURNDATA CORR** kunt u deltawaarden voor de gereedschapslengtes in X-richting**DXL** en in Z-richting **DZL** invoeren. De correctiewaarden werken aanvullend op de correctiewaarden uit de draaigereedschapstabel. **FUNCTION TURNDATA CORR** werkt altijd voor het actieve gereedschap. Door een nieuwe gereedschapsoproep **TOOL CALL** deactiveert u de correctie weer. Wanneer u het programma verlaat (bijv. PGM MGT), zet de TNC de correctiewaarden automatisch terug.

> De gereedschapscorrectie werkt altijd in het gereedschapscoördinatensysteem, ook tijdens een schuine bewerking.

Definiëren van de gereedschapscorrectie:

SPEC FCT
- Softkeybalk met speciale functies tonen

PROGRAMMA-FUNCTIES DRAAIEN
- Menu voor **PROGRAMMAFUNCTIES DRAAIEN** selecteren

FUNCTION TURNDATA
- FUNCTION TURNDATA selecteren

TURNDATA CORR
- TURNDATA CORR selecteren

NC-syntaxis

```
21 FUNCTION TURNDATA CORR-TCS:Z/X DZL:0.1 DXL:0.05
...
```

Gereedschapsgegevens

In de draaigereedschapstabel **TOOLTURN.TRN** definieert u specifieke gereedschapsgegevens voor het draaien.

Het in kolom **T** vastgelegde gereedschapsnummer verwijst naar het nummer van het draaigereedschap in de TOOL.T. Geometriewaarden zoals **L** en **R** uit de TOOL.T zijn niet actief bij draaigereedschappen.

Bovendien moet u draaigereedschappen in de gereedschapstabel TOOL.T als draaigereedschappen markeren. Selecteer hiervoor in de kolom TYPE het gereedschapstype **TURN** voor het desbetreffende gereedschap. Als u voor een gereedschap meerdere geometrische gegevens nodig hebt, kunt u voor het gereedschap nog andere geïndexeerde gereedschappen aanmaken.

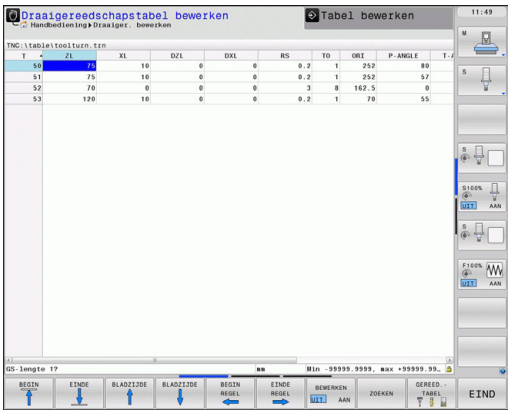

Het gereedschapsnummer in TOOLTURN.TRN moet overeenstemmen met het gereedschapsnummer van het draaigereedschap in TOOL.T. Wanneer u een nieuwe regel invoegt of kopieert, kunt u het desbetreffende nummer invoeren.

De TNC toont onder het tabelvenster dialoogtekst, maateenheid en invoerbereik voor het desbetreffende invoerveld.

Gereedschapsgegevens in de draaigereedschapstabel

Invoerelement	Gebruik	Invoer
T	Gereedschapsnummer: moet overeenstemmen met het gereedschapsnummer van het draaigereedschap in TOOL.T	-
ZL	Correctiewaarde voor de gereedschapslengte 1 (Z-richting)	**-99999,9999...+99999,9999**
XL	Correctiewaarde voor de gereedschapslengte 2 (X-richting)	**-99999,9999...+99999,9999**
DZL	Deltawaarde gereedschapslengte 1 (Z-richting), werkt aanvullend op zL	**-99999,9999...+99999,9999**
DXL	Deltawaarde gereedschapslengte 2 (X-richting), werkt aanvullend op XL	**-99999,9999...+99999,9999**
RS	Snijkantradius: De TNC houdt rekening met de snijkantradius in draaicycli en voert een snijkantradiuscorrectie uit, wanneer contouren met radiuscorrectie **RL** of **RR** zijn geprogrammeerd	**-99999,9999...+99999,9999**
TO	Gereedschapsoriëntatie: richting van de snijkant van het gereedschap	**1...9**
ORI	Oriëntatiehoek van de spil: hoek van de freesspil voor het uitlijnen van het draaigereedschap op de bewerkingspositie	**-360,0...+360,0**
T-ANGLE	Instelhoek voor voor- en nabewerkingsgereedschap	**0,0000...+179,9999**
P-ANGLE	Punthoek voor voor- en nabewerkingsgereedschap	**0,0000...+179,9999**
CUTLENGTH	Snijkantlengte steekgereedschap	**0,0000...+99999,9999**
CUTWIDTH	Breedte steekgereedschap	**0,0000...+99999,9999**
TYPE	Type draaigereedschap: Voorbewerkingsgereedschap **ROUGH**, nabewerkingsgereedschap **FINISH**, draadsnijgereedschap **THREAD**, insteekgereedschap **RECESS**, halfronde snijbeitel **BUTTON**, steekdraaigereedschap **RECTURN**	**ROUGH**, **FINISH**, **THREAD**, **RECESS**, **BUTTON**, **RECTURN**

Met de oriëntatiehoek van de spil **ORI** bepaalt u de hoekpositie van de freesspil voor het draaigereedschap. Oriënteer de snijkant van het gereedschap afhankelijk van de gereedschapsoriëntatie **TO** op het midden van de draaitafel of in tegengestelde richting.

Het gereedschap moet in de juiste positie ingespannen en opgemeten zijn.

Controleer de gereedschapsoriëntatie na de definitie van een gereedschap.

Gereedschapsgegevens voor draaibeitel

Benodigde en optionele gereedschapsgegevens voor draaibeitel

Invoerelement	Gebruik	Invoer
ZL	Gereedschapslengte1	Benodigd
XL	Gereedschapslengte2	Benodigd
DZL	Slijtagecorrectie **ZL**	Optioneel
DXL	Slijtagecorrectie **XL**	Optioneel
RS	Snijkantradius	Benodigd
TO	Gereedschapsoriëntatie	Benodigd
ORI	Oriëntatiehoek	Benodigd
T-ANGLE	Instelhoek	Benodigd
P-ANGLE	Punthoek	Benodigd
TYPE	Gereedschaptype	Benodigd

Gereedschapsgegevens voor steekgereedschap

Benodigde en optionele gereedschapsgegevens voor steekgereedschap

Invoerelement	Gebruik	Invoer
ZL	Gereedschapslengte1	Benodigd
XL	Gereedschapslengte2	Benodigd
DZL	Slijtagecorrectie **ZL**	Optioneel
DXL	Slijtagecorrectie **XL**	Optioneel
RS	Snijkantradius	Benodigd
TO	Gereedschapsoriëntatie	Benodigd
ORI	Oriëntatiehoek	Benodigd
CUTWIDTH	Breedte steekgereedschap	Benodigd
TYPE	Gereedschaptype	Benodigd

Gereedschapsgegevens voor steekdraaigereedschap

Benodigde en optionele gereedschapsgegevens voor steekdraaigereedschap

Invoerelement	Gebruik	Invoer
ZL	Gereedschapslengte1	Benodigd
XL	Gereedschapslengte2	Benodigd
DZL	Slijtagecorrectie **ZL**	Optioneel
DXL	Slijtagecorrectie **XL**	Optioneel
RS	Snijkantradius	Benodigd
TO	Gereedschapsoriëntatie	Benodigd
ORI	Oriëntatiehoek	Benodigd
CUTLENGTH	Snijkantlengte steekgereedschap	Benodigd
CUTWIDTH	Breedte steekgereedschap	Benodigd
TYPE	Gereedschaptype	Benodigd

Gereedschapsgegevens voor halfronde snijbeitels

Benodigde en optionele gereedschapsgegevens voor halfronde snijbeitels

Invoerelement	Gebruik	Invoer
ZL	Gereedschapslengte1	Benodigd
XL	Gereedschapslengte2	Benodigd
DZL	Slijtagecorrectie **ZL**	Optioneel
DXL	Slijtagecorrectie **XL**	Optioneel
RS	Snijkantradius	Benodigd
TO	Gereedschapsoriëntatie	Benodigd
ORI	Oriëntatiehoek	Benodigd
T-ANGLE	Instelhoek	Benodigd
P-ANGLE	Punthoek	Benodigd
TYPE	Gereedschaptype	Benodigd

Gereedschapsgegevens voor draadsnijgereedschap

Benodigde en optionele gereedschapsgegevens voor draadsnijgereedschap

Invoerelement	Gebruik	Invoer
ZL	Gereedschapslengte1	Benodigd
XL	Gereedschapslengte2	Benodigd
DZL	Slijtagecorrectie **ZL**	Optioneel
DXL	Slijtagecorrectie **XL**	Optioneel
TO	Gereedschapsoriëntatie	Benodigd
ORI	Oriëntatiehoek	Benodigd
T-ANGLE	Instelhoek	Benodigd
P-ANGLE	Punthoek	Benodigd
TYPE	Gereedschaptype	Benodigd

Snijkantradiuscorrectie SRC

Draaigereedschap heeft aan de gereedschapspunt een snijkantradius (**RS**). Hierdoor ontstaan bij de bewerking van kegels, afkantingen en radiussen vervormingen op de contour, omdat geprogrammeerde verplaatsingen altijd gerelateerd zijn aan de theoretische gereedschapspunt S (zie afbeelding rechtsboven). De SRC voorkomt de afwijkingen die daardoor ontstaan.

In draaicycli voert de TNC automatisch een snijkantradiuscorrectie uit. In afzonderlijke verplaatsingsregels en binnen geprogrammeerde contouren activeert u de SRC met **RL** of **RR**.

In draaicycli controleert de TNC de snijkantgeometrie aan de hand van de punthoek **P-ANGLE** en de instelhoek **T-ANGLE**. Contourelementen in de cyclus bewerkt de TNC slechts voor zover dit met het desbetreffende gereedschap mogelijk is. De TNC geeft een waarschuwing wanneer er restmateriaal blijft staan.

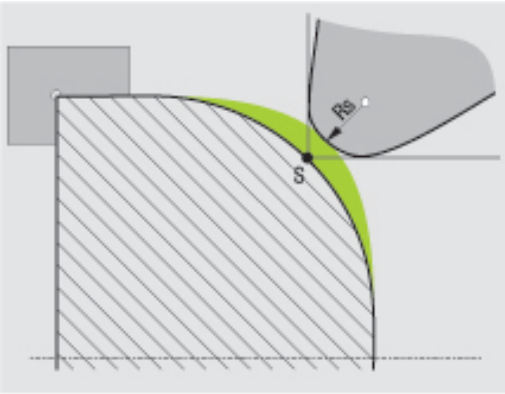

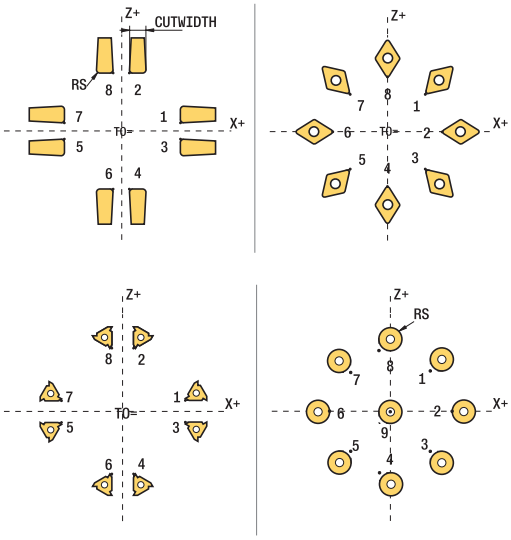

Bij een neutrale snijkantpositie (**TO=2;4;6;8**) is de richting van de radiuscorrectie niet eenduidig. In die gevallen is de SRC alleen binnen cycli mogelijk.

De TNC kan een snijkantradiuscorrectie ook tijdens een schuine bewerking uitvoeren. Hierbij geldt de volgende beperking: Als u de schuine bewerking met M128 activeert, is de snijkantradiuscorrectie zonder cyclus, dus in verplaatsingsregels met **RL**/**RR**, niet mogelijk. Wanneer u de schuine bewerking met **M144** activeert, geldt deze beperking niet.

Insteken en draaduitlopen

Met sommige cycli worden contouren bewerkt die u in een subprogramma hebt beschreven. Deze contouren programmeert u met klaartekst-baanfuncties of FK-functies. Voor de beschrijving van de te draaien contour beschikt u over nog meer speciale contourelementen. Daarmee kunt u draaduitlopen en insteken als complete contourelementen met een afzonderlijke NC-regel programmeren.

Insteken en draaduitlopen zijn altijd gerelateerd aan een eerder gedefinieerd lineair contourelement.

U mag de insteek- en draaduitloopelementen GRV en UDC alleen in contoursubprogramma's gebruiken die door een draaicyclus worden opgeroepen (zie gebruikershandboek Cycli, Draaien).

Bij de definitie van draaduitlopen en insteken kunt u gebruikmaken van diverse invoermogelijkheden. Sommige gegevens moeten verplicht worden ingevoerd, andere kunt u ook weglaten (optionele invoer). De verplicht in te voeren gegevens zijn in de helpschermen als zodanig aangeduid. In sommige elementen hebt u de keuze uit twee verschillende definitiemogelijkheden. De TNC biedt dan de softkeys met de bijbehorende keuzemogelijkheden aan.

Insteken en draaduitlopen programmeren:

SPEC FCT
- Softkeybalk met speciale functies tonen

PROGRAMMA-FUNCTIES DRAAIEN
- Menu voor **PROGRAMMAFUNCTIES DRAAIEN** selecteren

INSTEEK/ DR.UITLOOP
- INSTEEK/DRAADUITLOOP selecteren

GRV
- GRV (insteek) of UDC (draaduitloop) selecteren

Insteken programmeren

Insteken zijn openingen in ronde onderdelen en dienen meestal voor het aanbrengen van borgringen en afdichtingen of worden als smeergroeven gebruikt. U kunt insteken langs de omtrek of op de kopvlakken van het te draaien deel programmeren. Hiervoor kunt u gebruikmaken van twee aparte contourelementen:

- **GRV RADIAAL**: insteek langs de omtrek van het te draaien deel
- **GRV AXIAAL**: insteek op het kopvlak van het te draaien deel

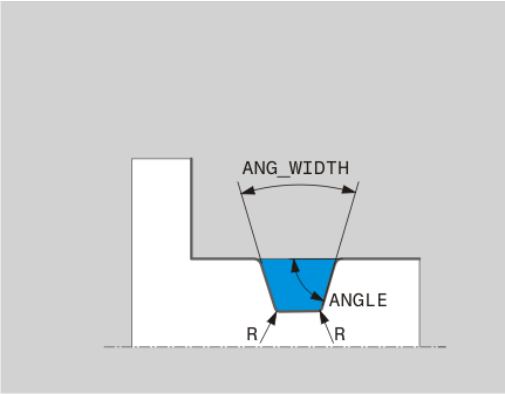

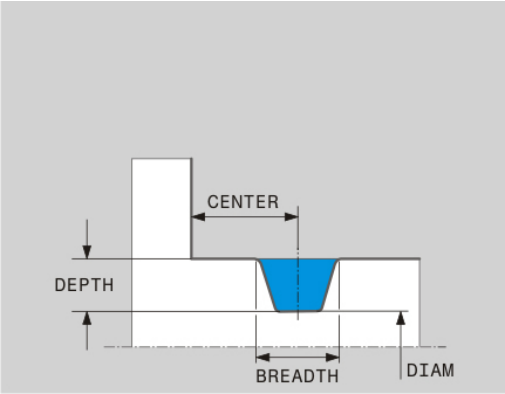

Invoerelementen in insteken GRV

Invoerelement	Gebruik	Invoer
CENTER	Middelpunt van de insteek	Verplicht
R	Hoekradius van beide binnenhoeken	Optioneel
DEPTH / DIAM	Insteekdiepte (let op het voorteken!) / diameter bodem van de insteek	Verplicht
BREADTH	Insteekbreedte	Verplicht
ANGLE / ANG_WIDTH	Flankhoek/ openingshoek van beide flanken	Optioneel
RND / CHF	Afronding/afkanting hoek van de contour dicht bij startpunt	Optioneel
FAR_RND / FAR_CHF	Afronding/afkanting hoek van de contour op afstand van het startpunt	Optioneel

Het voorteken van de insteekdiepte bepaalt de bewerkingspositie (bewerking aan binnen-/ buitenzijde) van de insteek.

Voorteken van de insteekdiepte voor bewerkingen aan de buitenzijde:

- Gebruik een negatief voorteken wanneer het contourelement in negatieve richting van de Z-coördinaat verloopt
- Gebruik een positief voorteken wanneer het contourelement in positieve richting van de Z-coördinaat verloopt

Voorteken van de insteekdiepte voor bewerkingen aan de binnenzijde:

- Gebruik een positief voorteken wanneer het contourelement in negatieve richting van de Z-coördinaat verloopt
- Gebruik een negatief voorteken wanneer het contourelement in positieve richting van de Z-coördinaat verloopt

Radiale insteek: diepte=5, breedte=10, pos.= Z-15

```
21 L X+40 Z+0
22 L Z-30
23 GRV RADIAL CENTER-15 DEPTH-5 BREADTH10 CHF1 FAR_CHF1
24 L X+60
```

Draaduitlopen programmeren

Draaduitlopen zijn meestal noodzakelijk om contradelen in één lijn te kunnen monteren. Bovendien kan met draaduitlopen de kerfwerking op hoeken worden beperkt. Een draaduitloop wordt vaak aangebracht op schroefdraad en passingen. Voor de definitie van de verschillende draaduitlopen kunt u gebruikmaken van diverse contourelementen:

- **UDC TYPE_E**: Draaduitloop voor verder te bewerken cilindrisch vlak volgens DIN 509
- **UDC TYPE_F**: Draaduitloop voor verder te bewerken eindvlak en cilindrisch vlak volgens DIN 509
- **UDC TYPE_H**: Draaduitloop voor sterker afgeronde overgang volgens DIN 509
- **UDC TYPE_K**: Draaduitloop in eindvlak en cilindrisch vlak
- **UDC TYPE_U**: Draaduitloop in cilindrisch vlak
- **UDC THREAD**: Draaduitloop volgens DIN 76

De TNC interpreteert draaduitlopen altijd als vormelementen in lengterichting. In dwarsrichting zijn geen draaduitlopen mogelijk.

Draaduitloop DIN 509 UDC TYPE _E

Invoerelementen in draaduitloop DIN 509 UDC TYPE_E

Invoerelement	Gebruik	Invoer
R	Hoekradius van beide binnenhoeken	Optioneel
DEPTH	Draaduitloopdiepte	Optioneel
BREADTH	Draaduitloopbreedte	Optioneel
ANGLE	Draaduitloophoek	Optioneel

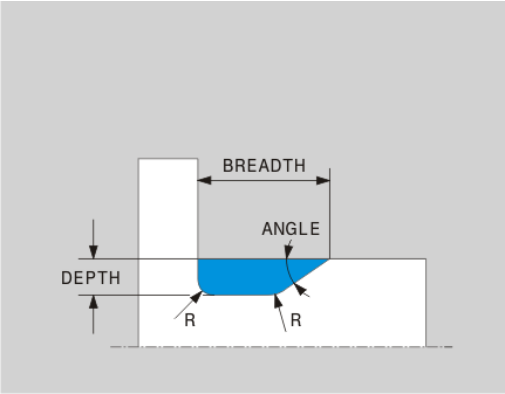

Draaduitloop: diepte = 2, breedte = 15

```
21 L X+40 Z+0
22 L Z-30
23 UDC TYPE_E R1 DEPTH2 BREADTH15
24 L X+60
```

Draaduitloop DIN 509 UDC TYPE_F

Invoerelementen in draaduitloop DIN 509 UDC TYPE_F

Invoerelement	Gebruik	Invoer
R	Hoekradius van beide binnenhoeken	Optioneel
DEPTH	Draaduitloopdiepte	Optioneel
BREADTH	Draaduitloopbreedte	Optioneel
ANGLE	Draaduitloophoek	Optioneel
FACEDEPTH	Diepte van het eindvlak	Optioneel
FACEANGLE	Contourhoek van het eindvlak	Optioneel

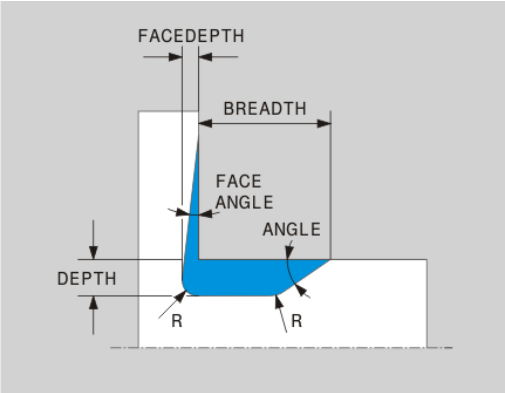

Draaduitloop vorm F: diepte = 2, breedte = 15, diepte eindvlak = 1

```
21 L X+40 Z+0
22 L Z-30
23 UDC TYPE_F R1 DEPTH2 BREADTH15 FACEDEPTH1
24 L X+60
```

Draaduitloop DIN 509 UDC TYPE_H

Invoerelementen in draaduitloop DIN 509 UDC TYPE_H

Invoerelement	Gebruik	Invoer
R	Hoekradius van beide binnenhoeken	Verplicht
BREADTH	Draaduitloopbreedte	Verplicht
ANGLE	Draaduitloophoek	Verplicht

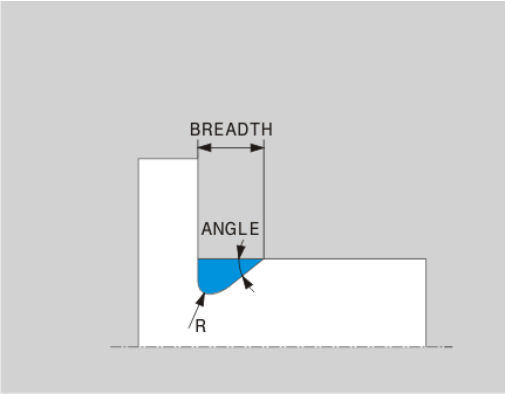

Draaduitloop vorm H: diepte = 2, breedte = 15, hoek = 10°

```
21 L X+40 Z+0
22 L Z-30
23 UDC TYPE_H R1 BREADTH10 ANGLE10
24 L X+60
```

Draaduitloop UDC TYPE_K

Invoerelementen in draaduitloop UDC TYPE_K

Invoerelement	Gebruik	Invoer
R	Hoekradius van beide binnenhoeken	Verplicht
DEPTH	Draaduitloopdiepte (asparallel)	Verplicht
ROT	Hoek t.o.v. langsas (default: 45°)	Optioneel
ANG_WIDTH	Openingshoek van de draaduitloop	Verplicht

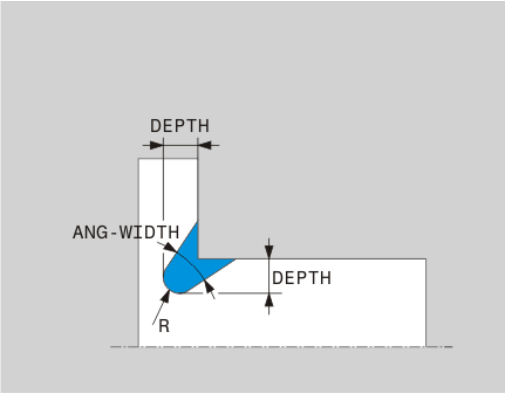

Draaduitloop vorm K: diepte = 2, breedte = 15, openingshoek = 30°

```
21 L X+40 Z+0
22 L Z-30
23 UDC TYPE_K R1 DEPTH3 ANG_WIDTH30
24 L X+60
```

Draaduitloop UDC TYPE_U

Invoerelementen in draaduitloop UDC TYPE_U

Invoerelement	Gebruik	Invoer
R	Hoekradius van beide binnenhoeken	Verplicht
DEPTH	Draaduitloopdiepte	Verplicht
BREADTH	Draaduitloopbreedte	Verplicht
RND / CHF	Afronding/afkanting van de buitenhoek	Verplicht

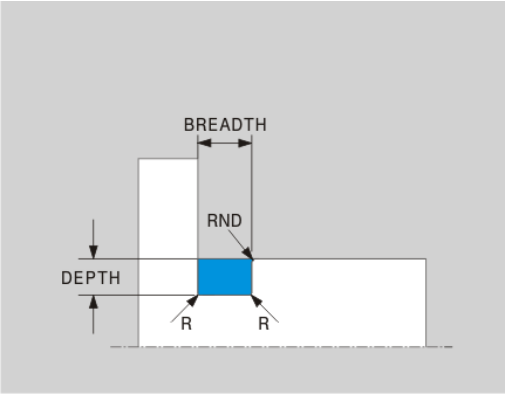

Draaduitloop vorm U: diepte = 3, breedte = 8

```
21 L X+40 Z+0
22 L Z-30
23 UDC TYPE_U R1 DEPTH3 BREADTH8 RND1
24 L X+60
```

Draaduitloop UDC THREAD

Invoerelementen in draaduitloop DIN 76 UDC THREAD

Invoerelement	Gebruik	Invoer
PITCH	Spoed	Optioneel
R	Hoekradius van beide binnenhoeken	Optioneel
DEPTH	Draaduitloopdiepte	Optioneel
BREADTH	Draaduitloopbreedte	Optioneel
ANGLE	Draaduitloophoek	Optioneel

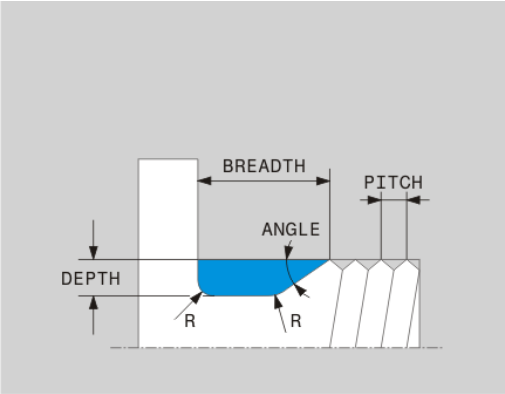

Draaduitloop volgens DIN 76: spoed = 2

```
21 L X+40 Z+0
22 L Z-30
23 UDC THREAD PITCH2
24 L X+60
```

Schuine draaibewerking

Soms kan het nodig zijn de zwenkassen in een bepaalde positie te brengen om een bewerking te kunnen uitvoeren. Dat is bijv. nodig wanneer u contourelementen vanwege de gereedschapsgeometrie alleen in een bepaalde positie kunt bewerken.

Door het schuin instellen van een zwenkas wordt het werkstuk ten opzichte van het gereedschap versteld. De functie **M144** houdt rekening met de positie van de schuin ingestelde assen en compenseert deze offset. Bovendien richt de functie **M144** de Z-richting van het werkstukcoördinatensysteem uit in de richting van de middenas van het werkstuk. Als een schuin ingestelde as een zwenktafel is, d.w.z. dat het werkstuk schuin staat, voert de TNC verplaatsingen in het geroteerde werkstukcoördinatensysteem uit. Als de schuin ingestelde as een zwenkkop is (gereedschap staat schuin), dan wordt het werkstukcoördinatensysteem niet geroteerd.

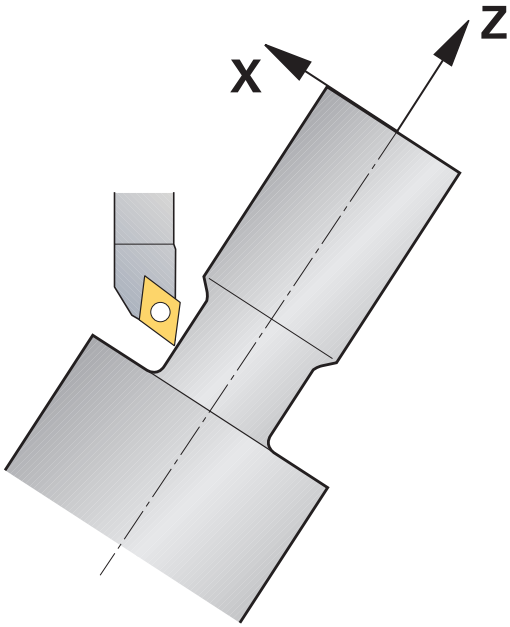

Na het schuin instellen van de zwenkas moet u evt. het gereedschap in de Y-coördinaat opnieuw voorpositioneren en de positie van de snijkant met cyclus 800 oriënteren.

Als alternatief voor de functie **M144** kunt u ook de functie **M128** gebruiken. De werking is identiek, maar de volgende beperking is van toepassing: De TNC kan een snijkantradiuscorrectie ook tijdens een schuine bewerking uitvoeren. Als u de schuine bewerking met M128 activeert, is de snijkantradiuscorrectie zonder cyclus, dus in verplaatsingsregels met **RL**/**RR**, niet mogelijk. Wanneer u de schuine bewerking met **M144** activeert, geldt deze beperking niet.

Wanneer u draaicycli met **M144** uitvoert, veranderen de hoeken van het gereedschap ten opzichte van de contour. De TNC houdt automatisch rekening met deze veranderingen en bewaakt zo ook de bewerking in de schuine positie.

Bij schuine bewerkingen kunt u niet gebruikmaken van steek- en schroefdraadcycli.

De gereedschapscorrectie werkt altijd in het gereedschapscoördinatensysteem, ook tijdens een schuine bewerking.

NC-voorbeeldregels: schuine bewerking op een machine met C-rondtafel en A-zwenktafel

...	
12 M144	Schuine bewerking activeren
13 L A-25 R0 FMAX	Zwenkas positioneren
14 CYCL DEF 800 DRAAISYSTEEM AANPASSEN	Werkstukcoördinatensysteem en gereedschap uitrichten
Q497=+90 ;PRECESSIEHOEK	
Q498=+0 ;GEREEDSCHAP OMKEREN	
15 L X+165 Y+0 R0 FMAX	Gereedschap voorpositioneren
16 L Z+2 R0 FMAX	Gereedschap op startpositie
...	Bewerking met schuin ingestelde as

14.3 Onbalansfuncties

Onbalans in draaimodus

Algemene informatie

De machine moet door de machinefabrikant voor het bewaken en meten van de onbalans zijn aangepast. De onbalansfuncties zijn niet op alle machinetypes vereist. Het kan zijn dat uw machine niet over deze functies beschikt. Raadpleeg uw machinehandboek.

De hier beschreven onbalansfuncties zijn basisfuncties die door de machinefabrikant op de machine moeten worden ingesteld en aangepast. De werking en omvang van de functies kunnen daardoor van de beschrijving afwijken. Uw machinefabrikant kan ook andere onbalansfuncties beschikbaar stellen. Raadpleeg uw machinehandboek.

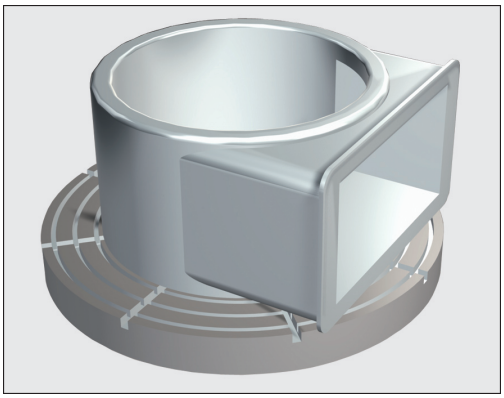

Bij de draaibewerking bevindt het gereedschap zich in een vaste positie terwijl de draaitafel en het opgespannen werkstuk ronddraaien. Afhankelijk van de grootte van het werkstuk worden hier soms grote massa's in rotatie gebracht. Door de rotatie van het werkstuk ontstaat een centrifugaalkracht.

De optredende centrifugaalkracht is hoofdzakelijk afhankelijk van het toerental, het gewicht en de onbalans van een werkstuk. De onbalans ontstaat wanneer een object waarvan het gewicht niet rotatiesymmetrisch verdeeld is, in rotatie wordt gebracht. Als het object roteert, ontstaan er centrifugaalkrachten. Als het roterende gewicht gelijkmatig verdeeld is, worden de centrifugaalkrachten opgeheven.

De onbalans wordt in belangrijke mate beïnvloed door de vorm van het werkstuk (bijv.een niet-symmetrisch pomphuis) en door de spanmiddelen. Omdat deze omstandigheden vaak niet kunnen worden veranderd, moet u een bestaande onbalans compenseren door het opspannen van balanceergewichten. De TNC ondersteunt u hierbij met de cyclus "Onbalans meten". De cyclus bepaalt de heersende onbalans en berekent het gewicht en de positie van een noodzakelijk balanceergewicht.

14.3 Onbalansfuncties

Door de rotatie van het werkstuk ontstaan centrifugaalkrachten die, afhankelijk van de onbalans, trillingen (resonantietrillingen) kunnen veroorzaken. Dat heeft een negatieve invloed op het bewerkingsproces en verkort de levensduur van het gereedschap. Hoge centrifugaalkrachten kunnen de machine beschadigen of het werkstuk uit de opspanning drukken.

Controleer de onbalans na het opspannen van een nieuw werkstuk. Compenseer, indien nodig, de onbalans met balanceergewichten.

Door het materiaal dat tijdens de bewerking wordt verwijderd, verandert de gewichtsverdeling van het werkstuk. Dit kan van invloed zijn op de onbalans van een werkstuk. Controleer de onbalans daarom ook tussen bewerkingsstappen.

Houd bij de selectie van het toerental rekening met het gewicht en de onbalans van het werkstuk. Werk bij zware werkstukken of bij een grote onbalans niet met hoge toerentallen.

Onbalansbewaking met de functie Onbalansmonitor

Met de functie Onbalansmonitor wordt de onbalans van het werkstuk in de draaimodus bewaakt. Wanneer een door de machinefabrikant gespecificeerde waarde voor de maximale onbalans wordt overschreden, komt de TNC met een foutmelding en volgt er een noodstop. Bovendien kunt u in machineparameter **limitUnbalanceUsr** de toegestane onbalanslimiet nog verder verlagen. Als deze limiet wordt overschreden, komt de TNC met een foutmelding. De tafelrotatie wordt hierdoor niet gestopt. De TNC activeert de functie Onbalansmonitor automatisch bij de omschakeling naar de draaimodus. De Onbalansmonitor is actief totdat u weer omschakelt naar de freesmodus.

Cyclus Onbalans meten

Om draaibewerkingen zo behoedzaam en zo veilig mogelijk uit te voeren, dient u de onbalans van het opgespannen werkstuk te controleren en met een balanceergewicht te compenseren. De TNC beschikt hiervoor over de cyclus "Onbalans meten". De cyclus "Onbalans meten" bepaalt de onbalans van het werkstuk en berekent het gewicht en de positie van een balanceergewicht.

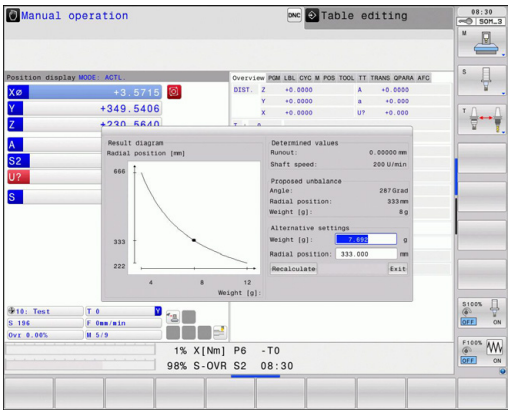

Onbalans bepalen:

- Softkeybalk in Handbediening omschakelen.

- **SOFTKEY HANDMATIGE CYCLI** selecteren

- **SOFTKEY DRAAIEN** selecteren

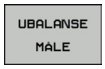

- Softkey ONBALANS METEN selecteren
- Toerental voor onbalansregistratie invoeren
- NC-start indrukken: De cyclus start de tafelrotatie met een laag toerental en verhoogt het toerental stapsgewijs totdat het gespecificeerde toerental is bereikt. De TNC opent een venster waarin het berekende gewicht en de radiale positie van het balanceergewicht worden aangegeven.

Als u een andere radiale positie of een ander balanceergewicht wilt gebruiken, kunt u een van beide waarden overschrijven en de andere waarde opnieuw laten berekenen.

Controleer na het opspannen van een balanceergewicht de onbalans door opnieuw te meten.

Het kan soms nodig zijn om twee of meer balanceergewichten op verschillende plaatsen aan te brengen om onbalans te compenseren.

15

Handbediening en instellen

15.1 Inschakelen, uitschakelen

Inschakelen

Het inschakelen en het benaderen van de referentiepunten zijn machine-afhankelijke functies.

Raadpleeg uw machinehandboek.

Schakel de voedingsspanning van de TNC en de machine in. Daarna geeft de TNC de volgende dialoog weer:

SYSTEM STARTUP

- De TNC wordt gestart

STROOMONDERBREKING

CE

- TNC-melding dat er een stroomonderbreking is geweest - melding wissen

PLC-PROGRAMMA VERTALEN

- Het PLC-programma van de TNC wordt automatisch vertaald

GEEN STUURSPANNING VOOR RELAIS AANWEZIG

I

- Stuurspanning inschakelen. De TNC controleert de werking van de noodstopschakeling

HANDBEDIENING
REFERENTIEPUNTEN PASSEREN

I

- Referentiepunten in de vooraf ingevoerde volgorde passeren: voor iedere as externe START-toets indrukken, of

X

Y

- Referentiepunten in willekeurige volgorde passeren: voor iedere as externe richtingstoets indrukken en ingedrukt houden tot het referentiepunt gepasseerd is

Als uw machine is uitgerust met absolute meetsystemen, vervalt het passeren van de referentiemerken. De TNC is dan direct na het inschakelen van de stuurspanning gebruiksklaar.

De TNC is nu gebruiksklaar en staat in de werkstand Handbediening.

U moet de referentiepunten alleen passeren als u de machine-assen wilt verplaatsen. Wanneer u alleen programma's wilt bewerken of testen, kiest u na het inschakelen van de stuurspanning direct de werkstand Programmeren/bewerken of Programmatest.

De referentiepunten kunt u dan achteraf passeren. Druk daarvoor in de werkstand Handbediening op de softkey REF.PT. BENADEREN.

Referentiepunt passeren bij gezwenkt bewerkingsvlak

Let op: botsingsgevaar!
Let erop dat de in het menu vermelde hoekwaarden met de werkelijke hoeken van de zwenkas overeenstemmen.
Deactiveer de functie "Bewerkingsvlak zwenken" voordat de referentiepunten worden gepasseerd. Let erop dat er geen botsing plaatsvindt. Trek het gereedschap eventueel eerst terug.

De TNC activeert automatisch het gezwenkte bewerkingsvlak als deze functie bij het uitschakelen van de besturing actief was. De TNC verplaatst dan de assen in het gezwenkte coördinatensysteem, wanneer een asrichtingstoets wordt bediend. Positioneer het gereedschap zodanig dat bij het later passeren van de referentiepunten een botsing is uitgesloten. Voor het passeren van de referentiepunten moet de functie "Bewerkingsvlak zwenken" worden gedeactiveerd, zie "Handmatig zwenken activeren", Bladzijde 544.

Als u deze functie gebruikt, moet u bij niet-absolute meetsystemen de positie van de rotatie-assen bevestigen, die de TNC dan in een apart venster weergeeft. De weergegeven positie komt overeen met de laatste, vóór het uitschakelen actieve, positie van de rotatie-assen.

Indien een van beide eerder actieve functies actief is, heeft de NC-START-toets geen functie. De TNC komt met een daarmee corresponderende foutmelding.

Uitschakelen

Om gegevensverlies bij het uitschakelen te voorkomen, moet het besturingssysteem van de TNC volgens een bepaalde procedure worden uitgeschakeld:

- Werkstand Handbediening selecteren

- Functie voor het uitschakelen selecteren, nogmaals met de softkey JA bevestigen
- Wanneer de TNC in een apart venster de tekst **NOW IT IS SAFE TO TURN POWER OFF** weergeeft, mag u de voedingsspanning van de TNC onderbreken.

!

Let op: gegevensverlies mogelijk!

Willekeurig uitschakelen van de TNC kan leiden tot verlies van gegevens!

Let erop dat, wanneer de END-toets na het uitschakelen van de besturing wordt bediend, de besturing opnieuw wordt gestart. Ook uitschakelen tijdens het opnieuw starten kan tot gegevensverlies leiden!

15.2 Verplaatsen van de machineassen

Aanwijzing

Verplaatsen met de externe richtingstoetsen is een machine-afhankelijke functie. Raadpleeg uw machinehandboek.

As met de externe richtingstoetsen verplaatsen

- Werkstand Handbediening selecteren
- Externe richtingstoets zolang indrukken en ingedrukt houden als de as verplaatst moet worden, of
- As continu verplaatsen: externe richtingstoets ingedrukt houden en externe START-toets kort indrukken
- Stoppen: externe STOP-toets indrukken

Met beide methoden kunt u ook meerdere assen tegelijkertijd verplaatsen. De aanzet waarmee de assen verplaatst worden, wijzigt u met de softkey F, zie "spiltoerental S, aanzet F en additionele M-functie", Bladzijde 502.

Stapsgewijs positioneren

Bij stapsgewijs positioneren verplaatst de TNC een machine-as met een door u ingestelde stapmaat.

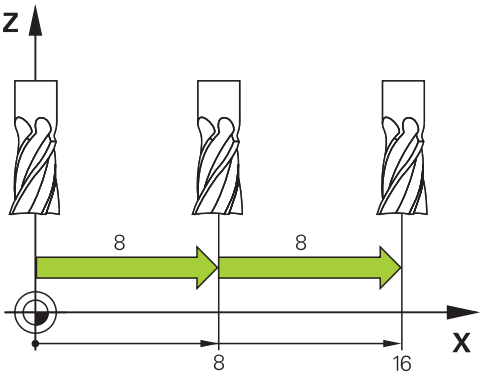

- Werkstand Handbediening of El. handwiel selecteren
- Softkeybalk omschakelen
- Stapsgewijs positioneren selecteren: softkey STAPMAAT op AAN

INCRE-MENTEEL UIT AAN

VEPLAATSING =

- ENT: verplaatsing in mm invoeren en met toets ENT bevestigen
- Externe richtingstoets indrukken: willekeurig vaak positioneren

De maximaal in te voeren waarde voor een verplaatsing bedraagt 10 mm.

Verplaatsen met elektronische handwielen

De TNC ondersteunt het verplaatsen met de volgende nieuwe, elektronische handwielen:

- HR 520: handwiel aansluitcompatibel met HR 420 met display, datatransmissie via kabel
- HR 550 FS: handwiel met display, radiografische datatransmissie

Bovendien ondersteunt de TNC nog steeds de kabelhandwielen HR 410 (zonder display) en HR 420 (met display).

Let op: risico voor operator en handwiel!

Alle verbindingsstekkers van het handwiel mogen uitsluitend door daartoe bevoegd servicepersoneel worden verwijderd, ook wanneer dit zonder gereedschap mogelijk is!

Machine altijd uitsluitend met aangebracht handwiel inschakelen!

Wanneer u uw machine wilt gebruiken zonder dat het handwiel is aangebracht, dan de kabel van de machine loskoppelen en een dop in de open bus aanbrengen!

Uw machinefabrikant kan additionele functies voor de handwielen HR 5xx beschikbaar stellen. Raadpleeg uw machinehandboek.

Een handwiel HR 5xx wordt geadviseerd wanneer u de functie Handwiel-override in een virtuele as wilt gebruiken zie "Virtuele gereedschapsas VT".

De draagbare handwielen HR 5xx zijn uitgevoerd met een display waarop de TNC diverse gegevens toont. Daarnaast kunt u met de handwiel-softkeys belangrijke instelfuncties uitvoeren, bijv. referentiepunten vastleggen of M-functies invoeren en uitvoeren.

Zodra u het handwiel met de handwiel-inschakeltoets hebt geactiveerd, is bediening via het bedieningspaneel niet meer mogelijk. De TNC geeft deze toestand op het TNC-beeldscherm weer door middel van een apart venster.

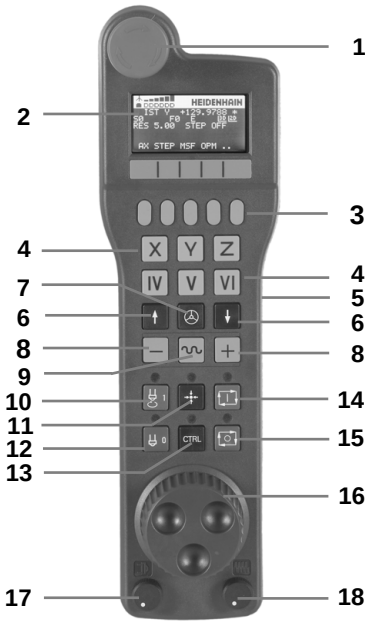

1 NOODSTOP-toets
2 Handwieldisplay voor statusweergave en selectie van functies, nadere informatie daarover: ""
3 Softkeys
4 Askeuzetoetsen kunnen door de machinefabrikant overeenkomstig de asconfiguratie worden gewisseld
5 Bevestigingstoets
6 Pijltoetsen voor definitie van de handwiel-gevoeligheid
7 Handwiel-inschakeltoets
8 Richtingstoets voor de richting waarin de TNC de gekozen as verplaatst
9 IJlgangoverride voor richtingstoets
10 Spil inschakelen (machine-afhankelijke functie, toets kan door machinefabrikant worden gewisseld)
11 Toets "NC-regel genereren" (machine-afhankelijke functie, toets kan door machinefabrikant worden gewisseld)
12 Spil uitschakelen (machine-afhankelijke functie, toets kan door machinefabrikant worden gewisseld)
13 CTRL-toets voor speciale functies (machine-afhankelijke functie, toets kan door machinefabrikant worden gewisseld)
14 NC-start (machine-afhankelijke functie, toets kan door machinefabrikant worden gewisseld)
15 NC-stop (machine-afhankelijke functie, toets kan door machinefabrikant worden gewisseld)
16 Handwiel
17 Spiltoerental-potentiometer
18 Aanzet-potentiometer
19 Kabelaansluiting, vervalt bij draadloos handwiel HR 550 FS

Handwieldisplay

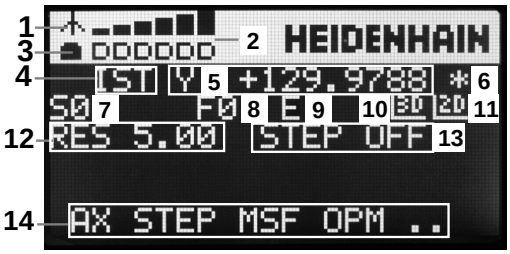

1 **Alleen bij draadloos handwiel HR 550 FS**: aanduiding of handwiel in dockingstation zit of dat draadloos bedrijf actief is
2 **Alleen bij draadloos handwiel HR 550 FS**: aanduiding van de veldsterkte, 6 balken = maximale veldsterkte
3 **Alleen bij draadloos handwiel HR 550 FS**: laadniveau van de accu, 6 balken = maximaal laadniveau. Tijdens het laden beweegt er een balk van links naar rechts
4 **ACT**: type digitale uitlezing
5 **Y+129.9788**: positie van de geselecteerde as
6 *****: STIB (besturing in bedrijf); programma-afloop is gestart of as is in beweging
7 **S0**: actueel spiltoerental
8 **F0**: actuele aanzet waarmee de gekozen as op dit moment wordt verplaatst
9 **E**: foutmelding is actief
10 **3D**: functie Bewerkingsvlak zwenken is actief
11 **2D**: functie Basisrotatie is actief
12 **RES 5.0**: oplossend vermogen van handwiel actief. Verplaatsing in mm/omwenteling (°/omwenteling bij rotatie-assen) die de gekozen as bij een omwenteling van het handwiel aflegt
13 **STEP ON** of **OFF**: stapsgewijs positioneren in- of uitgeschakeld. Als de functie actief is, geeft de TNC bovendien de actieve verplaatsingsstap weer
14 Softkeybalk: keuze van de verschillende functies; beschrijving in de volgende alinea's

Bijzonderheden van draadloos handwiel HR 550 FS

Voor een draadloze verbinding geldt door de vele mogelijke storingsinvloeden niet dezelfde beschikbaarheid als voor een kabelverbinding. Voordat u het draadloze handwiel gebruikt, moet daarom worden gecontroleerd of er sprake is van storingen met andere, in de omgeving van de machine aanwezige draadloze apparatuur. Deze controle op aanwezige radiofrequenties of -kanalen wordt voor alle industriële draadloze systemen geadviseerd.

Wanneer u het handwiel HR 550 niet gebruikt, dient u het altijd in de daarvoor bedoeld handwielhouder te plaatsen. Hierdoor zorgt u ervoor dat via de contactstrip aan de achterzijde van het draadloze handwiel door een laadregeling en een directe contactverbinding voor het noodstopcircuit de handwielaccu altijd gereed is voor gebruik.

In geval van een storing (onderbreking van het radiografisch signaal, slechte ontvangstkwaliteit, defecte component van het handwiel) reageert het draadloze handwiel altijd met een noodstopreactie.

Volg de instructies voor het configureren van het draadloze handwiel HR 550 FS op zie "Draadloos handwiel HR 550 FS configureren"

Let op: risico voor operator en machine!

Om veiligheidsredenen moet u het draadloze handwiel en de handwielhouder uiterlijk na een bedrijfsduur van 120 uur uitschakelen, zodat de TNC bij herinschakeling een functietest kan uitvoeren!

Wanneer u in uw werkplaats meerdere machines met draadloze handwielen gebruikt, moeten de bij elkaar horende handwielen en handwielhouders zodanig worden gemarkeerd dat duidelijk herkenbaar is dat ze bij elkaar horen (bijv. door een kleurensticker of nummering). De markeringen moeten op het draadloze handwiel en op de handwielhouder voor de operator duidelijk zichtbaar zijn aangebracht!

Controleer telkens vóór gebruik of het juiste draadloze handwiel voor uw machine actief is!

Het draadloze handwiel HR 550 FS is van een accu voorzien. De accu wordt geladen zodra u het handwiel in de handwielhouder (zie afbeelding) hebt geplaatst.

U kunt het handwiel HR 550 FS met de accu maximaal 8 uur gebruiken, voordat er opnieuw moet worden opgeladen. Er wordt echter geadviseerd het handwiel altijd in de handwielhouder te plaatsen wanneer u het handwiel niet gebruikt.

Zodra het handwiel zich in de handwielhouder bevindt, wordt intern naar kabelbedrijf omgeschakeld. Hierdoor kunt u het handwiel ook gebruiken wanneer het volledig ontladen zou zijn. De functies zijn daarbij dezelfde als bij draadloos bedrijf.

Wanneer het handwiel volledig ontladen is, duurt het ca. 3 uur om het in de handwielhouder weer volledig op te laden.

Reinig de contacten **1** van de handwielhouder en het handwiel regelmatig om een goede werking te waarborgen.

Het radiotransmissiebereik is ruim bemeten. Indien – bijv. bij zeer grote machines – de grens van het transmissiebereik toch wordt benaderd, waarschuwt het handwiel HR 550 FS u tijdig door een duidelijk merkbaar trilalarm. In dat geval moet de afstand tot de handwielhouder, waarin de radiografische ontvanger is geïntegreerd, weer worden verkleind.

Let op: risico voor gereedschap en werkstuk!

Wanneer het radiografisch bereik een storingsvrij bedrijf niet langer mogelijk maakt, activeert de TNC automatisch een noodstop. Dit kan ook tijdens de bewerking gebeuren. Houd de afstand tot de handwielhouder zo klein mogelijk en plaats het handwiel in de handwielhouder wanneer u het niet gebruikt!

Wanneer de TNC een noodstop heeft geactiveerd, moet u het handwiel weer opnieuw activeren. Ga daarbij als volgt te werk:

- Werkstand Programmeren/bewerken selecteren
- MOD-functie kiezen: MOD-toets indrukken
- Softkeybalk doorschakelen

DRAADLOOS HANDWIEL INSTELLEN

- Configuratiemenu voor draadloos handwiel selecteren: softkey DRAADLOOS HANDWIEL INSTELLEN indrukken
- Via de knop **Handwiel starten** het draadloze handwiel weer activeren
- Configuratie opslaan en configuratiemenu verlaten: knop **EINDE** indrukken

Voor de ingebruikname en configuratie van het handwiel kunt u gebruikmaken van een hiervoor bedoelde functie in de werkstand MOD zie "Draadloos handwiel HR 550 FS configureren", Bladzijde 602.

Te verplaatsen as selecteren

De hoofdassen X, Y en Z, en ook drie door de machinefabrikant definieerbare extra assen, kunt u direct via de askeuzetoetsen activeren. Ook de virtuele as VT kan uw machinefabrikant direct aan een van de vrije astoetsen toewijzen. Als de virtuele as VT niet aan een askeuzetoets is toegewezen, dan gaat u als volgt te werk:

- Handwiel-softkey F1 (**AX**) indrukken: de TNC geeft op het handwieldisplay alle actieve assen weer. De op dat moment actieve as knippert
- De gewenste as met handwiel-softkey F1 (**->**) of F2 (**<-**) kiezen en met handwiel-softkey F3 (**OK**) bevestigen

Handwiel-gevoeligheid instellen

De handwiel-gevoeligheid bepaalt welke verplaatsing een as per omwenteling van het handwiel moet maken. De definieerbare gevoeligheden zijn vast ingesteld en direct met de handwiel-pijltoetsen te kiezen (alleen als de stapmaat niet actief is).

Instelbare gevoeligheden: 0.01/0.02/0.05/0.1/0.2/0.5/1/2/5/10/20 [mm/omwenteling of graden/omwenteling]

Assen verplaatsen

- Handwiel activeren: handwieltoets op het handwiel HR 5xx indrukken: de TNC kan nu alleen nog via het handwiel HR 5xx worden bediend. De TNC toont een apart venster met instructietekst op het TNC-beeldscherm
- Eventueel via de softkey OPM de gewenste werkstand kiezen
- Eventueel vrijgavetoets ingedrukt houden
- Op het handwiel de as kiezen die moet worden verplaatst. Additionele assen evt. kiezen met softkeys
- Actieve as in richting + verplaatsen, of
- Actieve as in richting - verplaatsen
- Handwiel deactiveren: handwieltoets op het handwiel HR 5xx indrukken: de TNC kan nu weer via het bedieningspaneel worden bediend

Potentiometerinstellingen

Nadat u het handwiel hebt geactiveerd, blijven de potentiometers op het machinebedieningspaneel actief. Als u de potentiometers op het handwiel wilt gebruiken, gaat u als volgt te werk:

- Toetsen CTRL en Handwiel op de HR 5xx indrukken, de TNC toont op het handwieldisplay het softkeymenu voor de potentiometerkeuze
- Softkey HW indrukken om de handwielpotentiometers te activeren

Zodra u de handwielpotentiometers geactiveerd hebt, moet u vóór het uitschakelen van het handwiel de potentiometers op het machinebedieningspaneel weer activeren. Ga als volgt te werk:

- Toetsen CTRL en Handwiel op de HR 5xx indrukken, de TNC toont op het handwieldisplay het softkeymenu voor de potentiometerkeuze
- Softkey KBD indrukken om de potentiometers op het machinebedieningspaneel te activeren

Stapsgewijs positioneren

Bij stapsgewijs positioneren verplaatst de TNC de op dat moment actieve handwiel-as met een door u ingestelde stapmaat:

- Handwiel-softkey F2 (**STEP**) indrukken
- Stapsgewijs positioneren activeren: handwiel-softkey 3 (**ON**) indrukken
- Gewenste stapmaat kiezen door toets F1 of F2 in te drukken. Houdt u de desbetreffende toets ingedrukt, dan verhoogt de TNC, bij toename met tien, de instelling telkens met de factor 10. Drukt u tegelijk op de CTRL-toets, dan worden de stappen telkens met 1 verhoogd. De kleinste stapmaat is 0,0001 mm, de grootste is 10 mm
- Gekozen stapmaat met softkey 4 (**OK**) overnemen
- Met handwieltoets + of - de actieve handwielas in de overeenkomstige richting verplaatsen

Additionele M-functies invoeren

- Handwiel-softkey F3 (**MSF**) indrukken
- Handwiel-softkey F1 (**M**) indrukken
- Gewenst nummer van de M-functie kiezen door toets F1 of F2 in te drukken.
- Additionele M-functie uitvoeren met toets NC-start

Spiltoerental S invoeren

- Handwiel-softkey F3 (**MSF**) indrukken
- Handwiel-softkey F2 (**S**) indrukken
- Gewenst toerental selecteren door toets F1 of F2 in te drukken. Houdt u de desbetreffende toets ingedrukt, dan verhoogt de TNC, bij toename met tien, de instelling telkens met de factor 10. Drukt u tegelijk op de CTRL-toets, dan wordt de stap telkens met 1000 verhoogd
- Nieuw toerental S activeren met toets NC-start

Aanzet F invoeren

- Handwiel-softkey F3 (**MSF**) indrukken
- Handwiel-softkey F3 (**F**) indrukken
- Gewenste aanzet kiezen door toets F1 of F2 in te drukken. Houdt u de desbetreffende toets ingedrukt, dan verhoogt de TNC, bij toename met tien, de instelling telkens met de factor 10. Drukt u tegelijk op de CTRL-toets, dan wordt de stap telkens met 1000 verhoogd
- Nieuwe aanzet F met handwiel-softkey F3 (**OK**) overnemen

Referentiepunt vastleggen

- Handwiel-softkey F3 (**MSF**) indrukken
- Handwiel-softkey F4 (**PRS**) indrukken
- Eventueel de as kiezen waarin het referentiepunt moet worden vastgelegd
- De as met handwiel-softkey F3 (**OK**) op nul stellen of met handwiel-softkeys F1 en F2 de gewenste waarde instellen en daarna met handwiel-softkey F3 (**OK**) overnemen. Drukt u tegelijk op de CTRL-toets, dan worden de stappen telkens met 10 verhoogd

Werkstanden wisselen

Met de handwiel-softkey F4 (**OPM**) kunt u vanaf het handwiel naar een andere werkstand overschakelen, als overschakelen tenminste is toegestaan bij de actuele besturingstoestand.

- Handwiel-softkey F4 (**OPM**) indrukken
- Met handwiel-softkeys de gewenste werkstand selecteren
  - MAN: Handbediening
    MDI: Positioneren met handinvoer
    SGL: Programma-afloop regel voor regel
    RUN: Automatische programma-afloop

Complete L-regel genereren

Uw machinefabrikant kan aan de handwieltoets "NC-regel genereren" een willekeurige functie toewijzen. Raadpleeg uw machinehandboek.

- Werkstand **Positioneren met handinvoer** selecteren
- Eventueel met de pijltoetsen op het TNC-toetsenbord de NC-regel kiezen waarachter u de nieuwe L-regel wilt invoegen
- Handwiel activeren
- Handwiel-toets "NC-regel genereren" indrukken: de TNC voegt een complete L-regel in, die alle met de MOD-functie gekozen asposities bevat

Functies in de programma-afloop-werkstanden

In de programma-afloop-werkstanden kunt u de volgende functies uitvoeren:

- NC-start (handwieltoets NC-start)
- NC-stop (handwieltoets NC-stop)
- Als u op NC-stop hebt gedrukt: interne stop (handwiel-softkeys **MOP** en daarna **STOP**)
- Als u op NC-stop hebt gedrukt: handmatig assen verplaatsen (handwiel-softkeys **MOP** en daarna **MAN**)
- Contour opnieuw benaderen nadat assen tijdens een programma-onderbreking handmatig zijn verplaatst (handwiel-softkeys **MOP** en daarna **REPO**). Bediening is zowel mogelijk met de handwiel-softkeys als met de beeldscherm-softkeys, zie "Opnieuw benaderen van de contour", Bladzijde 577
- In-/uitschakelen van de functie Bewerkingsvlak zwenken (handwiel-softkeys **MOP** en daarna **3D**)

15.3 spiltoerental S, aanzet F en additionele M-functie

Toepassing

In de werkstanden Handbediening en El. handwiel voert u het spiltoerental S, de aanzet F en de additionele M-functie in met de softkeys. De additionele functies worden onder "7. Programmeren: additionele functies" beschreven.

De machinefabrikant legt vast welke additionele M-functies u kunt gebruiken en welke functie ze hebben.

Waarden invoeren

Spiltoerental S, additionele M-functie

S

- Invoer voor spiltoerental selecteren: softkey S

SPILTOERENTAL S=

I

- **1000** (spiltoerental) invoeren en met de externe START-toets overnemen.

Het roteren van de spil met het ingevoerde toerental S wordt door middel van een additionele M-functie gestart. U voert een additionele M-functie op dezelfde wijze in.

Aanzet F

De invoer van een aanzet F moet u in plaats van met de externe START-toetsen met de ENT-toets bevestigen.

Voor de aanzet F geldt:

- Indien F=0 is ingevoerd, is de kleinste aanzet uit machineparameter **manualFeed** actief
- Als de ingevoerde aanzet de in machineparameter **maxFeed** gedefinieerde waarde overschrijdt, is de in de machineparameter ingevoerde waarde actief.
- F blijft ook na een stroomonderbreking behouden

Spiltoerental en aanzet wijzigen

Met de override-draaiknoppen voor spiltoerental S en aanzet F kan de ingestelde waarde van 0% tot 150% veranderd worden.

De override-draaiknop voor het spiltoerental werkt alleen bij machines met een traploos regelbare spilaandrijving.

Aanzetbegrenzing activeren

De aanzetbegrenzing is machineafhankelijk. Raadpleeg uw machinehandboek.

Wanneer de softkey F BEGRENSD op AAN wordt gezet, begrenst de TNC de maximaal toegestane snelheid van de assen tot een door de machinefabrikant vastgelegde, veilig begrensde snelheid.

- Werkstand **Handbediening** selecteren
- Naar de laatste softkeybalk doorschakelen
- Aanzetbegrenzing in- of uitschakelen

15.4 Functionele veiligheid FV (optie)

Algemeen

Elke operator van een gereedschapsmachine is aan gevaren blootgesteld. Veiligheidsvoorzieningen kunnen weliswaar de toegang tot gevarenzones voorkomen, anderzijds moet de operator echter ook zonder veiligheidsvoorziening (bijv. met geopende veiligheidsdeur) aan de machine kunnen werken. Om deze gevaren tot een minimum te beperken, zijn in de afgelopen jaren diverse richtlijnen en voorschriften opgesteld.

Het HEIDENHAIN-veiligheidsconcept, dat in de TNC-besturingen is geïntegreerd, voldoet aan **Performance-Level d** volgens EN 13849-1 en SIL 2 volgens IEC 61508, biedt veiligheidsgerelateerde werkstanden volgens EN 12417 en waarborgt een verregaande beveiliging van personen.

De basis van het HEIDENHAIN-veiligheidsconcept is de tweekanaals-processorstructuur, die uit de hostcomputer MC (main computing unit) en een of meer aandrijfregelmodules CC (control computing unit) bestaat. Alle bewakingsmechanismen worden redundant in de besturingssystemen opgenomen. Voor veiligheidsrelevante systeemgegevens wordt een onderlinge, cyclische gegevensvergelijking uitgevoerd. Veiligheidsrelevante storingen leiden altijd via gedefinieerde stopreacties tot het veilig stopzetten van alle aandrijvingen.

Via veiligheidsgerelateerde in- en uitgangen (in tweekanaals-uitvoering), die in alle werkstanden het proces beïnvloeden, activeert de TNC bepaalde veiligheidsfuncties en worden veilige bedrijfstoestanden gerealiseerd.

In dit hoofdstuk worden de functies uitgelegd waarover u bij een TNC met functionele veiligheid extra beschikt.

Uw machinefabrikant past het HEIDENHAIN-veiligheidsconcept aan uw machine aan. Raadpleeg uw machinehandboek.

Begripsverklaringen

Veiligheidsgerelateerde werkstanden

Aanduiding	Korte omschrijving
SOM_1	Safe operating mode 1: automatisch bedrijf, productiebedrijf
SOM_2	Safe operating mode 2: instelwerkstand
SOM_3	Safe operating mode 3: handmatig ingrijpen, uitsluitend voor gekwalificeerde operators
SOM_4	Safe operating mode 4: uitgebreid handmatig ingrijpen, procesobservatie

Veiligheidsfuncties

Aanduiding	Korte omschrijving
SS0, SS1, SS1F, SS2	Safe stop: veilig stopzetten van de aandrijvingen op diverse manieren.
STO	Safe torque off: energievoorziening van de motor is onderbroken. Beveiligt tegen onverwacht starten van de aandrijvingen
SOS	Safe operating Stop: veilige bedrijfsstop. Beveiligt tegen onverwacht starten van de aandrijvingen
SLS	Safety-limited-speed: veilig begrensde snelheid. Voorkomt dat de aandrijvingen bij geopende veiligheidsdeur de ingestelde snelheidsgrenswaarden overschrijden

Asposities controleren

Deze functie moet door uw machinefabrikant aan de TNC worden aangepast. Raadpleeg uw machinehandboek.

Na het inschakelen controleert de TNC of de positie van een as met de positie direct na uitschakeling overeenstemt. Als er sprake is van een afwijking, wordt deze as in de digitale uitlezing rood aangegeven. Assen die rood zijn aangeduid, kunt u bij een geopende deur niet meer verplaatsen.

In dergelijke gevallen moet u voor de desbetreffende assen een testpositie benaderen. Ga daarbij als volgt te werk:

- Werkstand **Handbediening** selecteren
- Benadering met NC-start uitvoeren om de assen in de aangegeven volgorde te verplaatsen
- Nadat de testpositie is bereikt, vraagt de TNC of de testpositie correct is benaderd: Met de softkey JA bevestigen wanneer de TNC de testpositie correct heeft benaderd, met de softkey NEE bevestigen wanneer de TNC de testpositie verkeerd heeft benaderd
- Wanneer u met de softkey JA hebt bevestigd, moet u met de bevestigingstoets op het machinebedieningspaneel de juistheid van de testpositie opnieuw bevestigen
- De hierboven beschreven procedure herhalen voor alle assen die u naar de testpositie wilt verplaatsen

Let op: botsingsgevaar!
De testposities zodanig benaderen dat een botsing met het werkstuk of met spanmiddelen uitgesloten is! Evt. assen handmatig correct voorpositioneren!

Uw machinefabrikant bepaalt waar de testpositie zich bevindt. Raadpleeg uw machinehandboek.

Overzicht van toegestane aanzetten en toerentallen

De TNC stelt een overzicht beschikbaar van de toegestane toerentallen en aanzetten voor alle assen gerelateerd aan de actieve werkstand.

- Werkstand **Handbediening** selecteren
- Naar de laatste softkeybalk doorschakelen
- Softkey INFO SOM indrukken: de TNC opent het overzichtsvenster voor toegestane toerentallen en aanzetten

Kolom	Betekenis
SLS2	Veilig gereduceerde snelheden in de veiligheidsgerelateerde werkstand 2 (**SOM_2**) voor de desbetreffende assen
SLS3	Veilig gereduceerde snelheden in de veiligheidsgerelateerde werkstand 3 (**SOM_3**) voor de desbetreffende assen
SLS4	Veilig gereduceerde snelheden in de veiligheidsgerelateerde werkstand 4 (**SOM_4**) voor de desbetreffende assen

Aanzetbegrenzing activeren

Wanneer de softkey F BEGRENSD op AAN wordt gezet, begrenst de TNC de maximaal toegestane snelheid van de assen tot de vastgelegde, veilig begrensde snelheid. De voor de actieve werkstand geldende snelheden vindt u in de tabel **Safety-MP**, zie "Overzicht van toegestane aanzetten en toerentallen", Bladzijde 507.

- Werkstand **Handbediening** selecteren
- Naar de laatste softkeybalk doorschakelen
- Aanzetbegrenzing in- of uitschakelen

Additionele statusweergaven

Bij een besturing met functionele veiligheid FV staat in de algemene statusweergave extra informatie over de actuele status van veiligheidsfuncties. De TNC toont deze informatie in de vorm van bedrijfstoestanden bij de statusweergaven **T**, **S** en **F**.

Statusweergave	Korte omschrijving
STO	Energievoorziening van de spil of een aanzetaandrijving is onderbroken
SLS	Safety-limited-speed: er is een veilig gereduceerde snelheid actief
SOS	Safe operating Stop: veilige bedrijfsstop is actief
STO	Safe torque off: energievoorziening van de motor is onderbroken

De actieve veiligheidsgerelateerde werkstand toont de TNC met een pictogram in de kopregel rechts naast de tekst van de werkstand. Als de werkstand **SOM_1** actief is, toont de TNC geen pictogram.

Pictogram	Veiligheidsgerelateerde werkstand
	Werkstand **SOM_2** actief
	Werkstand **SOM_3** actief
	Werkstand **SOM_4** actief

15.5 Referentiepunt vastleggen zonder 3D-tastsysteem

Aanwijzing

Referentiepunt vastleggen met 3D-tastsysteem: zie "Referentiepunt vastleggen met 3D-tastsysteem (software-optie Touch probe functions)".

Bij Referentiepunt vastleggen wordt de weergave van de TNC op de coördinaten van een bekende positie op het werkstuk vastgelegd.

Voorbereiding

- Werkstuk opspannen en uitrichten
- Nulgereedschap met bekende radius inspannen
- Ervoor zorgen dat de TNC actuele posities weergeeft

Referentiepunt vastleggen met astoetsen

Beschermingsmaatregel
Wanneer het werkstukoppervlak niet aangeraakt mag worden, moet er een stalen plaat met een bekende dikte d op het werkstuk gelegd worden. Voor het referentiepunt moet dan een waarde vermeerderd met d worden ingevoerd.

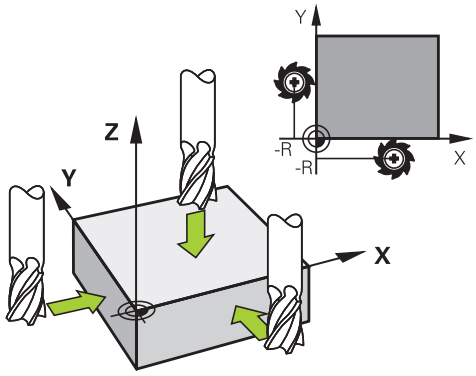

- Werkstand **HANDBEDIENING** selecteren
- Gereedschap voorzichtig verplaatsen totdat het werkstuk aangeraakt wordt.
- As selecteren

REFERENTIEPUNT - VASTLEGGEN Z=

- Nulgereedschap, spilas: weergave op bekende werkstukpositie (bijv. 0) vastleggen of dikte d van de stalen plaat invoeren. In het bewerkingsvlak: rekening houden met gereedschapsradius

De referentiepunten voor de resterende assen worden op dezelfde manier vastgelegd.

Als in de as voor de diepte-aanzet een vooraf ingesteld gereedschap toegepast wordt, dan moet de asweergave voor de diepte-aanzet op lengte L van het gereedschap resp. op de som Z=L+d vastgelegd worden.

De TNC slaat het via de astoetsen vastgelegde referentiepunt automatisch op in regel 0 van de preset-tabel.

Referentiepuntbeheer met de preset-tabel

U moet de preset-tabel absoluut gebruiken wanneer

- uw machine is voorzien van rotatie-assen (zwenktafel of zwenkkop) en u de functie Bewerkingsvlak zwenken gebruikt
- uw machine is uitgevoerd met een kopwisselsysteem
- u tot nog toe met oudere TNC-besturingen met REF-gerelateerde nulpunttabellen gewerkt hebt
- u een aantal gelijke werkstukken wilt bewerken die met een verschillende scheve ligging zijn opgespannen

De preset-tabel mag een willekeurig aantal regels (referentiepunten) bevatten. Om de bestandsgrootte en de verwerkingssnelheid te optimaliseren, dient u echter uitsluitend het aantal regels te benutten dat daadwerkelijk voor het beheer van uw referentiepunten noodzakelijk is.

Veiligheidshalve kunnen nieuwe regels uitsluitend aan het einde van de preset-tabel worden ingevoegd.

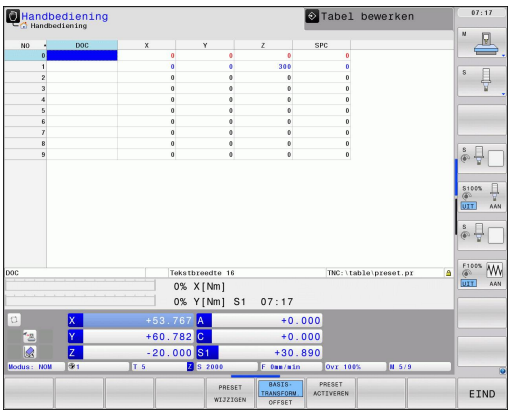

Referentiepunten in de preset-tabel opslaan

De preset-tabel heeft de naam **PRESET.PR** en is in de directory **TNC:\table** opgeslagen. **PRESET.PR** kan in de werkstand **Handbediening** en **El. handwiel** alleen worden bewerkt als de softkey **PRESET WIJZIGEN** is ingedrukt.

Het is toegestaan de preset-tabel naar een andere directory te kopiëren (voor back-up van gegevens). Regels die van uw machinefabrikant een schrijfbeveiliging hebben gekregen, hebben deze beveiliging in principe ook in de gekopieerde tabellen en kunnen dus niet door u worden gewijzigd.

Wijzig het aantal regels in de gekopieerde tabellen in principe niet! Dit kan tot problemen leiden als u de tabel weer wilt activeren.

Om de naar een andere directory gekopieerde preset-tabel te activeren, moet u deze terugkopiëren naar de directory **TNC:**table\.

Referentiepunten/basisrotaties kunnen op verschillende manieren in de preset-tabel worden opgeslagen:

- via tastcycli in de werkstand **Handbediening** of **El. handwiel** (zie hoofdstuk 14)
- via de tastcycli 400 t/m 402 en 410 t/m 419 in automatisch bedrijf (zie gebruikershandboek Cycli, hoofdstuk 14 en 15)
- handmatig invoeren (zie de onderstaande beschrijving)

Basisrotaties uit de preset-tabel roteren het coördinatensysteem volgens de preset die in dezelfde regel staat als de basisrotatie.

Let er bij het vastleggen van het referentiepunt op dat de positie van de zwenkassen met de bijbehorende waarden van het menu 3D ROT overeenstemt. Dit betekent het volgende:

- Als de functie Bewerkingsvlak zwenken niet actief is, moet de digitale uitlezing van de rotatie-assen = 0° zijn (eventueel rotatie-assen op nul instellen)
- Als de functie Bewerkingsvlak zwenken actief is, moeten de digitale uitlezingen van de rotatie-assen en de ingevoerde hoekwaarden in het menu 3D ROT overeenstemmen

Regel 0 in de preset-tabel heeft in principe een schrijfbeveiliging. De TNC slaat in regel 0 altijd het referentiepunt op dat u als laatste door middel van de astoetsen of een softkey handmatig hebt ingesteld. Als het handmatig vastgelegde referentiepunt actief is, geeft de TNC in de statusweergave de tekst **PR MAN(0)** weer

Referentiepunten handmatig in de preset-tabel opslaan

Ga als volgt te werk om referentiepunten in de preset-tabel op te slaan:

- Werkstand **HANDBEDIENING** selecteren
- Gereedschap voorzichtig verplaatsen totdat het werkstuk aangeraakt wordt, of meetklok daarmee overeenkomstig positioneren
- Preset-tabel laten weergeven: de TNC opent de preset-tabel en plaatst de cursor op de actieve tabelregel
- Functies voor invoer preset selecteren: de TNC toont in de softkeybalk de beschikbare invoermogelijkheden. Beschrijving van de invoermogelijkheden: zie de onderstaande tabel
- De regel die u wilt selecteren, in de preset-tabel selecteren (het regelnummer komt overeen met het preset-nummer)
- Eventueel de kolom (as) die u wilt wijzigen, in de preset-tabel selecteren
- Met de softkey een van de beschikbare invoermogelijkheden selecteren (zie de onderstaande tabel)

Functie	Softkey
De actuele positie van het gereedschap (de meetklok) direct als nieuw referentiepunt overnemen: de functie slaat het referentiepunt alleen op in de as waarop de cursor momenteel staat	
Een willekeurige waarde toekennen aan de actuele positie van het gereedschap (de meetklok): de functie slaat het referentiepunt alleen op in de as waarop de cursor momenteel staat. Gewenste waarde in apart venster invoeren	PRESET OPNIEUW INVOEREN
Een reeds in de tabel opgeslagen referentiepunt incrementeel verschuiven: de functie slaat het referentiepunt alleen op in de as waarop de cursor momenteel staat. Gewenste correctiewaarde met het juiste voorteken in apart venster invoeren. Wanneer de inch-weergave actief is: waarde in inch invoeren, de TNC rekent intern de ingevoerde waarde om naar mm	PRESET CORRI-GEREN

Functie	Softkey
Nieuw referentiepunt zonder verrekening van de kinematica direct invoeren (asspecifiek). Deze functie mag alleen worden gebruikt als uw machine met een rondtafel is uitgerust en u door directe invoer van 0 het referentiepunt in het midden van de rondtafel wilt vastleggen. De functie slaat het referentiepunt alleen op in de as waarop de cursor momenteel staat. Gewenste waarde in apart venster invoeren. Wanneer de inch-weergave actief is: waarde in inch invoeren, de TNC rekent intern de ingevoerde waarde om naar mm	ACTUEEL VELD WIJZIGEN
Aanzicht BASISTRANSFORMATIE/AS-OFFSET selecteren. In het standaardaanzicht BASISTRANSFORMATIE worden de kolommen X, Y en Z getoond. Afhankelijk van de machine worden bovendien de kolommen SPA, SPB en SPC getoond. Hier slaat de TNC de basisrotatie op (bij gereedschapsas Z gebruikt de TNC de kolom SPC). In het aanzicht OFFSET worden de offset-waarden voor de preset getoond.	BASIS-TRANSFORM. OFFSET
Het op dit moment actieve referentiepunt in een selecteerbare tabelregel opslaan: de functie slaat het referentiepunt in alle assen op en activeert de desbetreffende tabelregel dan automatisch. Wanneer de inch-weergave actief is: waarde in inch invoeren, de TNC rekent intern de ingevoerde waarde om naar mm	PRESET OPSLAAN

Preset-tabel bewerken

Bewerkingsfunctie in de tabelmodus	Softkey
Begin van de tabel selecteren	BEGIN
Einde van de tabel selecteren	EINDE
Vorige pagina van de tabel selecteren	BLADZIJDE
Volgende pagina van de tabel selecteren	BLADZIJDE
Functies voor invoer preset selecteren	PRESET WIJZIGEN
Keuze Basistransformatie/as-offset weergeven	BASIS-TRANSFORM. OFFSET
Het referentiepunt van de huidige geselecteerde regel van de preset-tabel activeren	PRESET ACTIVEREN
Aantal in te voeren regels aan het einde van de tabel toevoegen (2e softkeybalk)	N REGELS AAN EINDE TOEVOEGEN
Oplichtend veld kopiëren (2e softkeybalk)	ACTUELE WAARDE KOPIËREN
Gekopieerd veld invoegen (2e softkeybalk)	GEKOP. WAARDE INVOEGEN
Huidige geselecteerde regel terugzetten: de TNC voert in alle kolommen - in (2e softkeybalk)	REGEL TERUG-ZETTEN
Afzonderlijke regel aan het eind van de tabel invoegen (2e softkeybalk)	REGEL TUSSENV.
Afzonderlijke regel aan het eind van de tabel wissen (2e softkeybalk)	REGELS WISSEN

Het referentiepunt uit de preset-tabel in de werkstand Handbediening activeren

Bij het activeren van een referentiepunt uit de preset-tabel zet de TNC een actieve nulpuntverschuiving, spiegeling, rotatie en maatfactor terug.

Een coördinatenomrekening die u via cyclus 19, Bewerkingsvlak zwenken of de PLANE-functie heeft geprogrammeerd, blijft daarentegen actief.

- Werkstand **HANDBEDIENING** selecteren
- Preset-tabel laten weergeven
- Het referentiepunt-nummer selecteren dat u wilt activeren, of
- via de toets GOTO het referentiepunt-nummer kiezen dat u wilt activeren en met de ENT-toets bevestigen
- Referentiepunt activeren
- Activeren van het referentiepunt bevestigen. De TNC stelt de weergave in en - indien gedefinieerd - de basisrotatie
- Preset-tabel verlaten

Het referentiepunt uit de preset-tabel in een NC-programma activeren

Om referentiepunten uit de preset-tabel tijdens de programma-afloop te activeren, dient cyclus 247 te worden gebruikt. Definieer in cyclus 247 uitsluitend het nummer van het referentiepunt dat u wilt activeren (zie gebruikershandboek Cycli, cyclus 247 REFERENTIEPUNT VASTLEGGEN).

15.6 3D-tastsysteem gebruiken

Overzicht

In de werkstand Handbediening hebt u de volgende tastcycli tot uw beschikking:

HEIDENHAIN garandeert de werking van de tastcycli alleen wanneer er HEIDENHAIN-tastsystemen worden gebruikt.

De TNC moet door de machinefabrikant zijn voorbereid voor het werken met 3D-tastsystemen. Raadpleeg uw machinehandboek.

Functie	Softkey	Bladzijde
Actieve lengte kalibreren	KAL. L	525
Actieve radius kalibreren	KAL. R	526
Basisrotatie via een rechte bepalen	TASTEN ROT	530
Referentiepunt vastleggen in een te selecteren as	TASTEN POS	532
Hoek als referentiepunt vastleggen	TASTEN P	533
Cirkelmiddelpunt als referentiepunt vastleggen	TASTEN CC	534
Beheer van de tastsysteemgegevens	TASTSYST. TABEL	Zie gebruikershandboek Cycli

U kunt alle handmatige tastcycli, met uitzondering van de cyclus Tasten hoek, ook in de draaimodus gebruiken. Houd er rekening mee dat in de draaimodus alle meetwaarden in de X-coördinaat als diameterwaarden worden verrekend en aangegeven.

Om het tastsysteem in de draaimodus te gebruiken, dient u het tastsysteem in de draaimodus afzonderlijk te kalibreren. Omdat de uitgangspositie van de draaispil in de frees- en draaimodus kan afwijken, dient u het tastsysteem zonder middenverplaatsing te kalibreren. Hiervoor kunt u voor het tastsysteem extra gereedschapsgegevens vastleggen, bijv. als geïndexeerd gereedschap.

Meer informatie over de tastsysteemtabel vindt u in het gebruikershandboek Cyclusprogrammering.

Functies in tastcycli

In de handmatige tastcycli worden softkeys aangegeven waarmee u de tastrichting of een tastroutine kunt selecteren. Welke softkeys worden weergegeven, is afhankelijk van de desbetreffende cyclus:

Softkey	Functie
X+	Tastrichting selecteren
	Actuele positie overnemen
	Boring (binnencirkel) automatisch tasten
	Tap (buitencirkel) automatisch tasten

Automatische tastroutine boring en tap

> **!** Wanneer u gebruikmaakt van een functie voor het automatisch tasten van cirkels, positioneert de TNC het tastsysteem automatisch naar de desbetreffende tastposities. Zorg ervoor dat de posities zonder botsing kunnen worden benaderd.

Indien u gebruikmaakt van een tastroutine om een boring of een tap automatisch te tasten, opent de TNC een invoerscherm met de benodigde invoervelden.

Invoervelden in de invoerschermen Tap opmeten en Boring meten

Invoerveld	Functie
Tapdiameter? of **Boringsdiameter?**	Diameter van het tastelement (bij boringen optioneel)
Veiligheidsafstand?	Afstand tot tastelement in het vlak
Veilige hoogte incr.?	Positionering van de taster in spilasrichting (uitgaande van de actuele positie)
Starthoek?	Hoek voor de eerste keer tasten (0° = positieve richting van de hoofdas, d.w.z. bij spilas Z in X+). Alle andere tasthoeken volgen uit het aantal tastposities.
Aantal tastposities?	Aantal keer tasten (3 - 8)
Openingshoek?	Volledige cirkel (360°) of cirkelsegment tasten (openingshoek<360°)

Positioneer het tastsysteem ongeveer in het midden van de boring (binnencirkel) of in de buurt van de eerste tastpositie bij de tap (buitencirkel) en selecteer de softkey voor de eerste tastrichting. Wanneer u de tastcyclus met de externe START-toets start, voert de TNC alle voorpositioneringen en tastprocedures automatisch uit.

De TNC positioneert het tastsysteem voor de afzonderlijke tastposities en houdt daarbij rekening met de veiligheidsafstand. Indien u een veilige hoogte hebt gedefinieerd, positioneert de TNC het tastsysteem eerst in de spilas op veilige hoogte.

Voor het benaderen van de positie gebruikt de TNC de in de tastsysteemtabel gedefinieerde aanzet **FMAX**. Het eigenlijke tasten wordt met de gedefinieerde tastaanzet **F** uitgevoerd.

Voordat u de automatische tastroutine start, moet u het tastsysteem in de buurt van de eerste tastpositie voorpositioneren. Verplaats het tastsysteem ongeveer met de veiligheidsafstand (waarde uit tastsysteemtabel + waarde uit invoerscherm) tegengesteld aan de tastrichting.

Bij een binnencirkel met een grote diameter kan de TNC het tastsysteem ook op een cirkelbaan met positioneeraanzet FMAX voorpositioneren. Hiervoor voert u in het invoerscherm een veiligheidsafstand in voor de voorpositionering en de boringsdiameter. Positioneer het tastsysteem in de boring met ongeveer de veiligheidsafstand versprongen naast de wand. Houd bij de voorpositionering rekening met de starthoek voor de eerste tastprocedure (bij 0° tast de TNC in positieve hoofdasrichting).

Tastcyclus selecteren

- Werkstand Handbediening of El. handwiel selecteren

- Tastfuncties selecteren: softkey TASTFUNCTIE indrukken. De TNC toont meer softkeys: Zie overzichtstabel

- Tastcyclus selecteren: bijv. softkey TASTEN POS indrukken, de TNC toont op het beeldscherm het bijbehorende menu

Wanneer u een handmatige tastfunctie selecteert, opent de TNC een invoerscherm waarin alle vereiste informatie wordt weergegeven. De inhoud van de invoerschermen is afhankelijk van de desbetreffende functie.

In sommige velden kunt u ook waarden invoeren. Gebruik de pijltoetsen om naar het gewenste invoerveld te gaan. U kunt de cursor alleen in velden positioneren die kunnen worden bewerkt. Velden die u niet kunt bewerken, worden grijs weergegeven.

Meetwaarden vanuit de tastcycli registreren

De TNC moet voor deze functie door de machinefabrikant voorbereid zijn. Raadpleeg uw machinehandboek.

Nadat de TNC een willekeurige tastcyclus heeft uitgevoerd, toont de TNC de softkey PROTOCOL NAAR BESTAND SCHRIJVEN. Als u de softkey indrukt, registreert de TNC de actuele waarden van de actieve tastcyclus.

Als u de meetresultaten opslaat, maakt de TNC het tekstbestand TCHPRMAN.TXT aan. Als u in de machineparameter **fn16DefaultPath** geen pad hebt vastgelegd, slaat de TNC het bestand TCHPRMAN.TXT op in de hoofddirectory **TNC:**.

Wanneer u op de softkey PROTOCOL NAAR BESTAND SCHRIJVEN drukt, mag het bestand TCHPRMAN.TXT in de werkstand **Programmeren** niet geselecteerd zijn. Anders komt de TNC met een foutmelding.

De TNC slaat de meetwaarden alleen op in het bestand TCHPRMAN.TXT. Wanneer u meerdere tastcycli na elkaar uitvoert en de meetwaarden daarvan wilt opslaan, moet u de inhoud van het bestand TCHPRMAN.TXT tussen de tastcycli opslaan, door deze te kopiëren of te hernoemen.

Formaat en inhoud van het bestand TCHPRMAN.TXT worden door de machinefabrikant vastgelegd.

Meetwaarden uit de tastcycli in een nulpunttabel vastleggen

Gebruik deze functie wanneer u meetwaarden in het werkstukcoördinatensysteem wilt opslaan. Wanneer u meetwaarden in het machinevaste coördinatensysteem (REF-coördinaten) wilt opslaan, gebruikt u de softkey ITEM PRESET-TABEL, zie "Meetwaarden uit de tastcycli in de preset-tabel vastleggen".

Via de softkey INVOER IN NULPNT.TABEL kan de TNC, nadat een willekeurige tastcyclus is uitgevoerd, de meetwaarden in een nulpunttabel opslaan:

- Willekeurige tastfunctie uitvoeren
- Gewenste coördinaten van het referentiepunt in de daarvoor beschikbare invoervelden invoeren (afhankelijk van de uitgevoerde tastcyclus)
- Nulpuntnummer in het invoerveld **Nummer in tabel =** invoeren
- Softkey INVOER NULPUNTTABEL indrukken. De TNC slaat het nulpunt onder het ingevoerde nummer op in de aangegeven nulpunttabel

Meetwaarden uit de tastcycli in de preset-tabel vastleggen

Gebruik deze functie wanneer u meetwaarden in het machinevaste coördinatensysteem (REF-coördinaten) wilt opslaan. Wanneer u meetwaarden in het werkstukcoördinatensysteem wilt opslaan, gebruikt u de softkey INVOER IN NULPNT.TABEL, zie "Meetwaarden uit de tastcycli in een nulpunttabel vastleggen".

Via de softkey ITEM PRESET-TABEL kan de TNC, nadat een willekeurige tastcyclus is uitgevoerd, de meetwaarden in de preset-tabel opslaan. De meetwaarden worden dan gerelateerd aan het machinevaste coördinatensysteem (REF-coördinaten) opgeslagen. De preset-tabel heeft de naam PRESET.PR en is opgeslagen in de directory TNC:\table\.

- Willekeurige tastfunctie uitvoeren
- Gewenste coördinaten van het referentiepunt in de daarvoor beschikbare invoervelden invoeren (afhankelijk van de uitgevoerde tastcyclus)
- Preset-nummer in het invoerveld **Nummer in tabel:** invoeren
- Softkey ITEM PRESET-TABEL indrukken: De TNC slaat het nulpunt onder het ingevoerde nummer op in de preset-tabel

15.7 3D-tastsysteem kalibreren

Inleiding

Om het werkelijke schakelpunt van een 3D-tastsysteem exact te kunnen bepalen, moet u het tastsysteem kalibreren, anders kan de TNC geen exacte meetresultaten bepalen.

Tastsysteem altijd kalibreren bij:

- Inbedrijfstelling
- Breuk van de taststift
- Verwisseling van de taststift
- Verandering van de tastaanzet
- Onregelmatigheden, bijvoorbeeld door opwarming van de machine
- Wijziging van de actieve gereedschapsas

Wanneer u na het kalibreren op de softkey OK drukt, worden de kalibratiewaarden voor het actieve systeem overgenomen. De geactualiseerde gereedschapsgegevens zijn dan direct actief, een nieuwe gereedschapsoproep is niet nodig.

Bij het kalibreren bepaalt de TNC de "actieve" lengte van de taststift en de "actieve" radius van de tastkogel. Om het 3D-tastsysteem te kalibreren, spant u een instelring of een tap waarvan de hoogte en radius bekend zijn, op de machinetafel.

De TNC beschikt over kalibratiecycli voor de lengtekalibratie en voor de radiuskalibratie:

- Softkey TASTFUNCTIE selecteren.

- Kalibratiecycli weergeven: TS KALIBR indrukken.
- Kalibratiecyclus selecteren

Kalibratiecycli van de TNC

Softkey	Functie	Bladzijde
TS KALIBR.	Lengte kalibreren	525
KAL. R	Radius en middenverplaatsing met een kalibratiering bepalen	526
KAL. R	Radius en middenverplaatsing met een tap of een kalibratiedoorn bepalen	526
KAL.	Radius en middenverplaatsing met een kalibratiekogel bepalen	526

Kalibreren van de actieve lengte

HEIDENHAIN garandeert de werking van de tastcycli alleen wanneer er HEIDENHAIN-tastsystemen worden gebruikt.

De actieve lengte van het tastsysteem is altijd gerelateerd aan het gereedschapsreferentiepunt. Meestal legt de machinefabrikant het gereedschapsreferentiepunt vast op de spilneus.

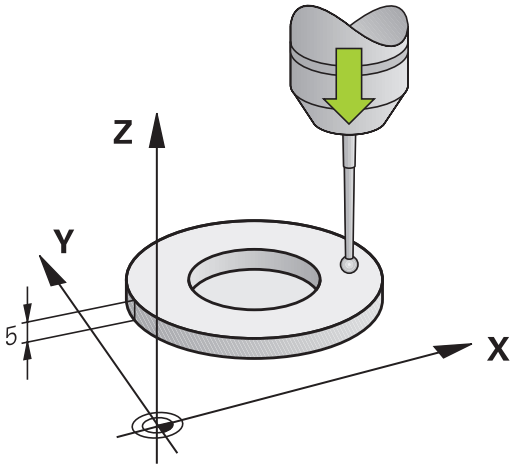

- Referentiepunt in de spilas zo vastleggen, dat voor de machinetafel geldt: Z=0.

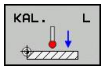

- Kalibratiefunctie voor de tastsysteemlengte selecteren: softkey KAL. L indrukken. De TNC opent een menuvenster met invoervelden
- Referentie voor lengte: hoogte van de instelring invoeren
- Nieuwe gekal. spilhoek: spilhoek waarmee de kalibratie wordt uitgevoerd. De TNC gebruikt de waarde CAL_ANG uit de tastsysteemtabel als instelwaarde. Als u de waarde wijzigt, slaat de TNC de waarde bij het kalibreren in de tastsysteemtabel op.
- Tastsysteem tot dicht boven het oppervlak van de instelring verplaatsen
- Indien nodig, verplaatsingsrichting veranderen: met softkey of pijltoetsen selecteren
- Oppervlak tasten: externe START-toets indrukken
- Resultaten controleren (evt. waarden wijzigen)
- Softkey OK indrukken om de waarden over te nemen
- Softkey EINDE indrukken om de kalibratiefunctie te beëindigen

Actieve radius kalibreren en de middenverstelling van het tastsysteem compenseren

HEIDENHAIN garandeert de werking van de tastcycli alleen wanneer er HEIDENHAIN-tastsystemen worden gebruikt.

U kunt de middenverstelling alleen met een daarvoor geschikt tastsysteem bepalen.

Wanneer u een buitenkalibratie wilt uitvoeren, moet u het tastsysteem in het midden boven de kalibratiekogel of de kalibratiedoorn voorpositioneren. Zorg ervoor dat de tastposities zonder botsing kunnen worden benaderd.

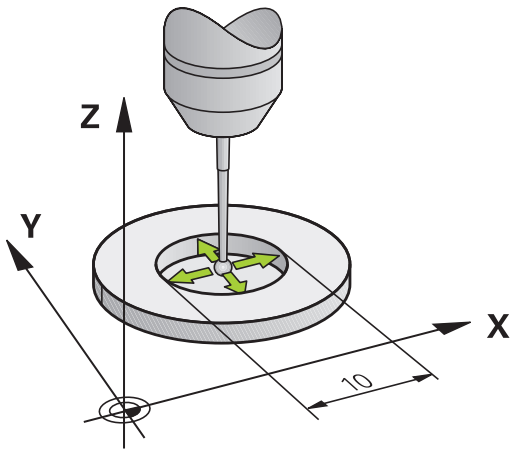

Bij het kalibreren van de tastkogelradius voert de TNC een automatische tastroutine uit. In de eerste doorloop bepaalt de TNC het midden van de kalibratiering of de tap (globale meting) en positioneert het tastsysteem in het midden. Vervolgens worden tijdens de eigenlijke kalibratie (fijne meting) de tastkogelradius bepaalt. Als met het tastsysteem een omslagmeting mogelijk is, wordt tijdens een volgende doorloop de middenverstelling bepaald.

De eigenschap of, of hoe, uw tastsysteem kan worden georiënteerd, is bij HEIDENHAIN-tastsystemen al voorgedefinieerd. Andere tastsystemen worden door de machinefabrikant geconfigureerd.

De as van het tastsysteem valt gewoonlijk niet precies samen met de spilas. De kalibratiefunctie kan de verspringing tussen de tastsysteemas en de spilas door een omslagmeting (rotatie met 180°) registreren en rekenkundig compenseren.

Afhankelijk van hoe uw tastsysteem kan worden georiënteerd, verloopt de kalibratieroutine verschillend:

- Geen oriëntatie mogelijk of rotatie slechts in één richting mogelijk: De TNC voert een globale en een fijne meting uit en bepaalt de actieve tastkogelradius (kolom R in tool.t)
- Oriëntatie in twee richtingen mogelijk (bijv. kabeltastsystemen van HEIDENHAIN): De TNC voert een globale en een fijne meting uit, roteert het tastsysteem 180° en voert nog vier andere tastroutines uit. Door de omslagmeting wordt behalve de radius de middenverstelling (CAL_OF in tchprobe.tp) bepaald.
- Willekeurige oriëntatie mogelijk (bijv. infraroodsystemen van HEIDENHAIN): Tastroutine: zie "Oriëntatie in twee richtingen mogelijk"

Ga bij handmatig kalibreren met een kalibratiering als volgt te werk:

- Tastkogel in handbediening in de boring van de instelring positioneren

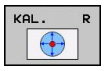

- Kalibratiefunctie selecteren: softkey KAL. R indrukken
- Diameter van de instelring invoeren
- Veiligheidsafstand invoeren
- Nieuwe gekal. spilhoek: spilhoek waarmee de kalibratie wordt uitgevoerd. De TNC gebruikt de waarde CAL_ANG uit de tastsysteemtabel als instelwaarde. Als u de waarde wijzigt, slaat de TNC de waarde bij het kalibreren in de tastsysteemtabel op.
- Tasten: externe START-toets indrukken. Het 3D-tastsysteem tast in een automatische tastroutine alle benodigde punten en berekent de actieve radius van de tastkogel. Wanneer een omslagmeting mogelijk is, berekent de TNC de middenverstelling
- Resultaten controleren (evt. waarden wijzigen)
- Softkey OK indrukken om de waarden over te nemen
- Softkey EINDE indrukken om de kalibratiefunctie te beëindigen

Om de middenverstelling van de tastkogel te kunnen bepalen, moet de TNC hiervoor door de machinefabrikant voorbereid zijn. Raadpleeg uw machinehandboek.

Ga bij handmatig kalibreren met een tap of kalibratiedoorn als volgt te werk:

- Tastkogel bij Handbediening midden boven de kalibratiedoorn positioneren

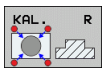

- Kalibratiefunctie selecteren: softkey KAL. R indrukken
- Diameter van de tap invoeren
- Veiligheidsafstand invoeren
- Nieuwe gekal. spilhoek: spilhoek waarmee de kalibratie wordt uitgevoerd. De TNC gebruikt de waarde CAL_ANG uit de tastsysteemtabel als instelwaarde. Als u de waarde wijzigt, slaat de TNC de waarde bij het kalibreren in de tastsysteemtabel op.
- Tasten: externe START-toets indrukken. Het 3D-tastsysteem tast in een automatische tastroutine alle benodigde punten en berekent de actieve radius van de tastkogel. Wanneer een omslagmeting mogelijk is, berekent de TNC de middenverstelling
- Resultaten controleren (evt. waarden wijzigen)
- Softkey OK indrukken om de waarden over te nemen
- Softkey EINDE indrukken om de kalibratiefunctie te beëindigen

Om de middenverstelling van de tastkogel te kunnen bepalen, moet de TNC hiervoor door de machinefabrikant voorbereid zijn.

Raadpleeg uw machinehandboek.

Kalibratiewaarden weergeven

De TNC slaat de actieve lengte en de actieve radius van het tastsysteem op in de gereedschapstabel. De TNC slaat de middenverstelling van het tastsysteem op in de kolommen **CAL_OF1** (hoofdas) en **CAL_OF2** (nevenas) in de tastsysteemtabel. Om de opgeslagen waarden weer te geven, drukt u op de softkey Tastsysteemtabel.

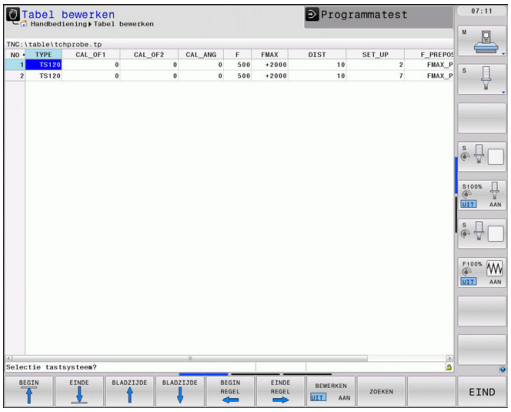

Let erop dat u het juiste gereedschapsnummer hebt geactiveerd wanneer u het tastsysteem gebruikt, ongeacht of u een tastcyclus in automatisch bedrijf of handbediening wilt uitvoeren.

Meer informatie over de tastsysteemtabel vindt u in het gebruikershandboek Cyclusprogrammering.

15.8 Scheve ligging van het werkstuk compenseren met 3D-tastsysteem

Inleiding

HEIDENHAIN garandeert de werking van de tastcycli alleen wanneer er HEIDENHAIN-tastsystemen worden gebruikt.

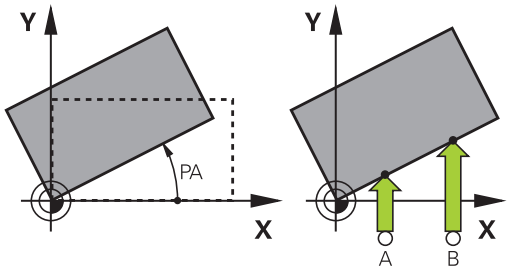

Een scheve opspanning van het werkstuk wordt door de TNC rekenkundig gecompenseerd door een "basisrotatie".

Hiervoor wordt de rotatiehoek op de hoek ingesteld die een werkstukoppervlak met de hoekreferentie-as van het bewerkingsvlak moet insluiten. Zie de afbeelding rechts.

De TNC slaat de basisrotatie, afhankelijk van de gereedschapsas, op in kolom SPA, SPB of SPC van de preset-tabel.

Voor het bepalen van de basisrotatie tast u twee punten op een zijvlak van uw werkstuk. De volgorde waarin u de punten tast, speelt geen rol. U kunt de basisrotatie ook via boringen of tappen bepalen.

Tastrichting voor het meten van de scheve ligging van het werkstuk altijd loodrecht op de hoekreferentie-as selecteren.

Om ervoor te zorgen dat de basisrotatie tijdens de programma-afloop correct wordt verrekend, moet u in de eerste verplaatsingsregel beide coördinaten van het bewerkingsvlak programmeren.

Een basisrotatie kunt u ook in combinatie met de PLANE-functie gebruiken; in dat geval moet u eerst de basisrotatie en daarna de PLANE-functie activeren.

U kunt een basisrotatie ook activeren zonder een werkstuk te tasten. Voer hiervoor een waarde in het basisrotatiemenu in en druk op de softkey BASISROTATIE INSTELLEN.

15.8 Scheve ligging van het werkstuk compenseren met 3D-tastsysteem

Basisrotatie bepalen

- Tastfunctie selecteren: softkey TASTEN ROT indrukken
- Tastsysteem in de buurt van de eerste tastpositie positioneren
- Tastrichting loodrecht op hoekreferentie-as selecteren: as en richting met de softkey selecteren
- Tasten: externe START-toets indrukken
- Tastsysteem in de buurt van de tweede tastpositie positioneren
- Tasten: externe START-toets indrukken. De TNC bepaalt de basisrotatie en toont de hoek na de dialoog **Rotatiehoek**
- Basisrotatie activeren: softkey BASISROTATIE INSTELLEN indrukken
- Tastfunctie beëindigen: softkey EINDE indrukken

Basisrotatie in de preset-tabel opslaan

- Na het tastproces het preset-nummer in het invoerveld **Nummer in tabel:** invoeren, waarin de TNC de actieve basisrotatie moet opslaan
- Softkey BASISROT. IN PRESET-TAB. indrukken, om de basisrotatie in de preset-tabel op te slaan

Scheve ligging van het werkstuk via een tafelrotatie compenseren

- Om de vastgestelde scheve ligging via een positionering van de draaitafel te compenseren, drukt u na het tasten op de softkey DRAAITAFEL UITLIJNEN

> **!** Positioneer vóór de tafelrotatie alle assen zodanig voor dat er geen botsing kan ontstaan. De TNC komt vóór de tafelrotatie met een extra waarschuwingsmelding.

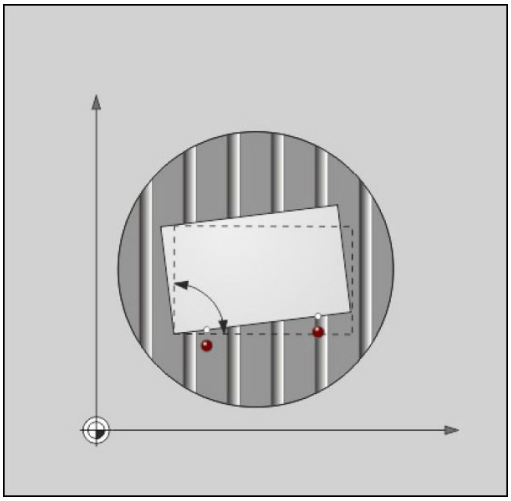

- Als u het referentiepunt in de draaitafelas wilt instellen, drukt u op de softkey TAFELROTATIE INSTELLEN.
- U kunt de scheve ligging van de draaitafel ook in een willekeurige regel van de preset-tabel opslaan. Voer hiervoor het regelnummer in en druk op de softkey TAFELROT. PRESET-TAB.. De TNC slaat de hoek in de offset-kolom van de draaitafel, bijv. in de kolom C_OFFS bij een C-as, op. Evt. moet u de weergave in de preset-tabel met de softkey BASIS-TRANSFORM./OFFSET omschakelen om deze kolom weer te geven.

Basisrotatie weergeven

Wanneer u de functie TASTEN ROT selecteert, toont de TNC de actieve hoek van de basisrotatie in de dialoog**Rotatiehoek**. Bovendien wordt de rotatiehoek ook in de additionele statusweergave (STATUS POS.) weergegeven.

In de statusweergave verschijnt een symbool voor de basisrotatie, wanneer de TNC de machine-assen overeenkomstig de basisrotatie verplaatst.

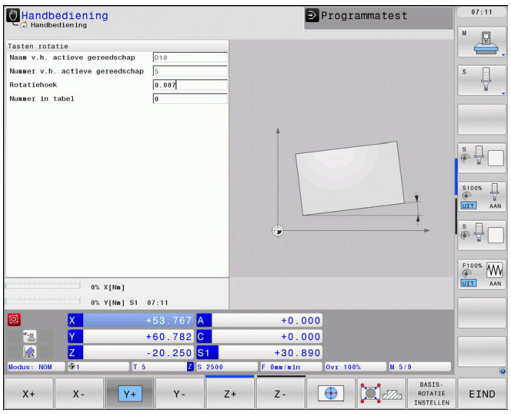

Basisrotatie opheffen

- Tastfunctie selecteren: softkey TASTEN ROT indrukken
- Rotatiehoek "0" invoeren en met de softkey BASISROTATIE INSTELLEN overnemen
- Tastfunctie beëindigen: softkey indrukken

15.9 Referentiepunt vastleggen met 3D-tastsysteem

Overzicht

De functies voor het vastleggen van het referentiepunt op het uitgerichte werkstuk worden met de volgende softkeys geselecteerd:

Softkey	Functie	Bladzijde
	Referentiepunt vastleggen in een willekeurige as met	532
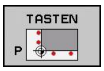	Hoek als referentiepunt vastleggen	533
	Cirkelmiddelpunt als referentiepunt vastleggen	534
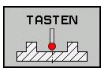	Middenas als referentiepunt	534

Referentiepunt vastleggen in een willekeurige as

- Tastfunctie selecteren: softkey TASTEN POS indrukken
- Tastsysteem naar een positie in de buurt van de tastpositie verplaatsen
- Tastrichting en tegelijkertijd de as selecteren, waarvoor het referentiepunt wordt vastgelegd, bijv. Z in de richting Z– tasten: met softkey selecteren
- Tasten: externe START-toets indrukken
- **Referentiepunt**: nominale coördinaten invoeren, met softkey REF.PUNT VASTLEGG. overnemen, zie "Meetwaarden uit de tastcycli in een nulpunttabel vastleggen", Bladzijde 522
- Tastfunctie beëindigen: softkey END indrukken

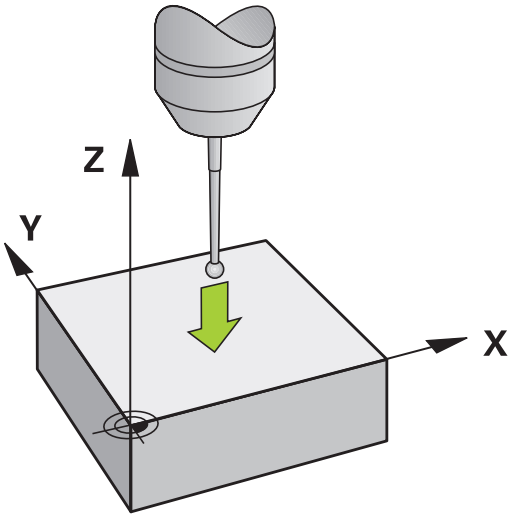

HEIDENHAIN garandeert de werking van de tastcycli alleen wanneer er HEIDENHAIN-tastsystemen worden gebruikt.

Hoek als referentiepunt

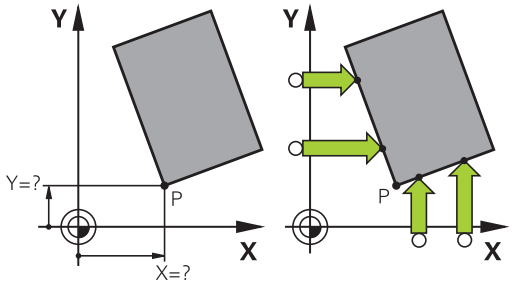

- Tastfunctie kiezen: softkey TASTEN P indrukken
- Tastsysteem naar een positie in de buurt van de eerste tastpositie op de eerste zijkant van het werkstuk verplaatsen
- Tastrichting selecteren: met softkey selecteren
- Tasten: externe START-toets indrukken
- Tastsysteem naar een positie in de buurt van de tweede tastpositie op dezelfde zijkant verplaatsen
- Tasten: externe START-toets indrukken
- Tastsysteem naar een positie in de buurt van de eerste tastpositie op de tweede zijkant van het werkstuk verplaatsen
- Tastrichting selecteren: met softkey selecteren
- Tasten: externe START-toets indrukken
- Tastsysteem naar een positie in de buurt van de tweede tastpositie op dezelfde zijkant verplaatsen
- Tasten: externe START-toets indrukken
- **Referentiepunt**: beide coördinaten van het referentiepunt in het menuvenster invoeren en met softkey REF.PUNT VASTLEGG. overnemen, of zie "Meetwaarden uit de tastcycli in de preset-tabel vastleggen", Bladzijde 523)
- Tastfunctie beëindigen: softkey EINDE indrukken

HEIDENHAIN garandeert de werking van de tastcycli alleen wanneer er HEIDENHAIN-tastsystemen worden gebruikt.

U kunt het snijpunt van twee rechten ook via boringen of tappen bepalen en als referentiepunt vastleggen. Per rechte mag echter slechts met twee dezelfde tastfuncties (bijv. twee boringen) worden getast.

Met de tastcyclus "Hoek als referentiepunt" worden de hoeken en het snijpunt van twee rechten bepaald. Behalve het referentiepunt vastleggen kunt u met de cyclus ook een basisrotatie activeren. De TNC beschikt hiervoor over twee softkeys waarmee u kunt bepalen welke rechte u hiervoor wilt gebruiken. Met de softkey ROT 1 kunt u de hoek van de eerste rechte als basisrotatie activeren, met de softkey ROT 2 de hoek van de tweede rechte.

Wanneer u in de cyclus de basisrotatie wilt activeren, moet u deze altijd uitvoeren vóór het Referentiepunt vastleggen. Nadat u een referentiepunt hebt vastgelegd, naar een nulpunt- of preset-tabel hebt weggeschreven, worden de softkeys ROT 1 en ROT 2 niet meer weergegeven.

Cirkelmiddelpunt als referentiepunt

Middelpunten van boringen, rondkamers, massieve cilinders, tappen, cirkelvormige eilanden enz. kunt u als referentiepunten vastleggen.

Binnencirkel:

De TNC tast de binnenwand van de cirkel in alle vier de coördinatenasrichtingen.

Bij onderbroken cirkels (cirkelbogen) kunt u de tastrichting willekeurig selecteren.

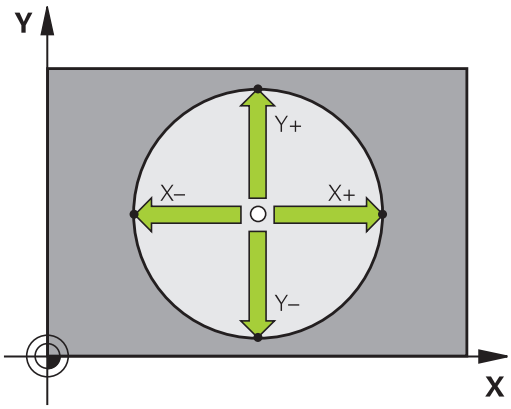

- De tastkogel ongeveer in het midden van de cirkel positioneren

- Tastfunctie selecteren: softkey TASTEN CC selecteren
- Tastrichting of softkey voor automatische tastroutine selecteren
- Tasten: externe START-toets indrukken. Het tastsysteem tast de cirkelbinnenwand in de geselecteerde richting. Als u geen automatische tastroutine gebruikt, moet u deze procedure herhalen. Na drie keer tasten kunt u het middelpunt laten berekenen (geadviseerd wordt vier tastposities).
- Tasten beëindigen, omschakelen naar het evaluatiemenu: softkey VERWERKEN indrukken
- **Referentiepunt**: beide coördinaten van het cirkelmiddelpunt in het menuvenster invoeren en met softkey REF.PUNT VASTLEGG. overnemen, of de waarden in een tabel vastleggen (zie "Meetwaarden uit de tastcycli in een nulpunttabel vastleggen", Bladzijde 522, of zie "Meetwaarden uit de tastcycli in de preset-tabel vastleggen", Bladzijde 523)
- Tastfunctie beëindigen: softkey EINDE indrukken

De TNC kan buiten- of binnencirkels al met drie tastposities berekenen, bijv. bij cirkelsegmenten. Wanneer u cirkels met vier tastposities vastlegt, zijn de resultaten nauwkeuriger. Indien mogelijk, moet u het tastsysteem altijd zoveel mogelijk in het midden voorpositioneren.

Buitencirkel:

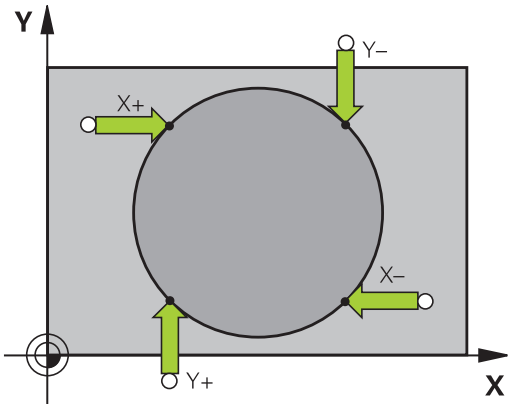

- Tastkogel naar de positie in de buurt van de eerste tastpositie buiten de -cirkel verplaatsen
- Tastrichting selecteren: bijbehorende softkey indrukken
- Tasten: externe START-toets indrukken. Als u geen automatische tastroutine gebruikt, moet u deze procedure herhalen. Na drie keer tasten kunt u het middelpunt laten berekenen (geadviseerd wordt vier tastposities).
- Tasten beëindigen, omschakelen naar het evaluatiemenu: softkey VERWERKEN indrukken
- **Referentiepunt**: coördinaten van het referentiepunt invoeren en met softkey REF.PUNT VASTLEGG. overnemen, of de waarden in een tabel vastleggen (zie "Meetwaarden uit de tastcycli in een nulpunttabel vastleggen", Bladzijde 522, of zie "Meetwaarden uit de tastcycli in de preset-tabel vastleggen", Bladzijde 523)
- Tastfunctie beëindigen: softkey EINDE indrukken

Na het tasten toont de TNC de actuele coördinaten van het cirkelmiddelpunt en de cirkelradius PR.

Referentiepunt via meerdere boringen/ronde tappen vastleggen

Op de tweede softkeybalk bevindt zich een softkey waarmee u het referentiepunt via de positionering van meerdere boringen of ronde tappen kunt vastleggen. U kunt het snijpunt van twee of meer te tasten elementen als referentiepunt vastleggen.

Tastfunctie voor het snijpunt van boringen/ronde tappen selecteren:

- Tastfunctie selecteren: softkey TASTEN CC indrukken

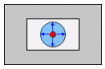

- Boring moet automatisch getast worden: met softkey vastleggen

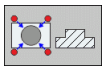

- Rond tap moet automatisch getast worden: met softkey vastleggen

Tastsysteem ongeveer in het midden van de boring of in de buurt van de eerste tastpositie op de ronde tap voorpositioneren. Nadat u de NC-starttoets hebt ingedrukt, tast de TNC automatisch de cirkelpunten.

Vervolgens verplaatst u het tastsysteem naar de volgende boring en tast u deze op dezelfde wijze. Herhaal dit proces totdat alle boringen voor het bepalen van de referentiepunten zijn getast.

Referentiepunt in het snijpunt van meerdere boringen vastleggen:

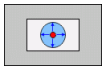

- Tastsysteem ongeveer in het midden van de boring voorpositioneren
- Boring moet automatisch getast worden: met softkey vastleggen
- Tasten: externe START-toets indrukken. Het tastsysteem tast de cirkel automatisch
- Procedure voor de overige elementen herhalen
- Tasten beëindigen, omschakelen naar het evaluatiemenu: softkey VERWERKEN indrukken
- **Referentiepunt**: beide coördinaten van het cirkelmiddelpunt in het menuvenster invoeren en met softkey REF.PUNT VASTLEGG. overnemen, of de waarden in een tabel vastleggen (zie "Meetwaarden uit de tastcycli in een nulpunttabel vastleggen", Bladzijde 522, of zie "Meetwaarden uit de tastcycli in de preset-tabel vastleggen", Bladzijde 523)
- Tastfunctie beëindigen: softkey EINDE indrukken

Middenas als referentiepunt

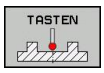

- Tastfunctie kiezen: softkey TASTEN indrukken
- Tastsysteem in de buurt van de eerste tastpositie positioneren
- Tastrichting met de softkey selecteren
- Tasten: NC-starttoets indrukken
- Tastsysteem in de buurt van de tweede tastpositie positioneren
- Tasten: NC-starttoets indrukken
- **Referentiepunt**: De coördinaten van het referentiepunt in het menuvenster invoeren en met softkey REF.PUNT VASTLEGGEN overnemen, of waarde in een tabel vastleggen (zie "Meetwaarden uit de tastcycli in een nulpunttabel vastleggen", Bladzijde 522, of zie "Meetwaarden uit de tastcycli in de preset-tabel vastleggen", Bladzijde 523.
- Tastfunctie beëindigen: toets EINDE indrukken

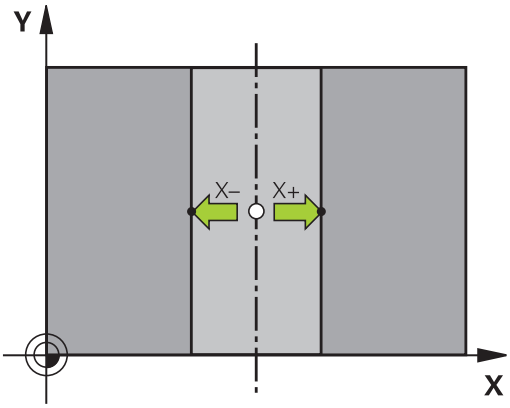

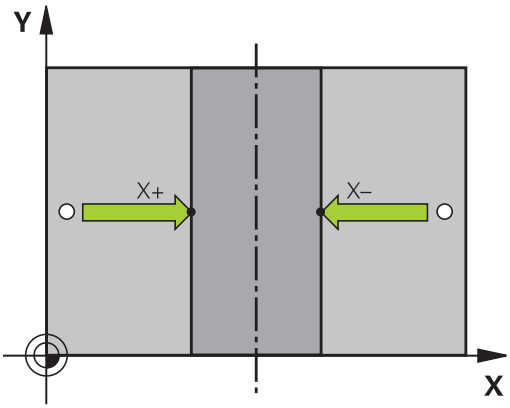

Werkstukken meten met 3D-tastsysteem

U kunt het tastsysteem in de werkstanden Handbediening en El. handwiel ook gebruiken voor eenvoudige metingen aan het werkstuk. Voor ingewikkelder meetfuncties hebt u de beschikking over een groot aantal programmeerbare tastcycli (zie gebruikershandboek Cycli, hoofdstuk 16, Werkstukken automatisch controleren). Met het 3D-tastsysteem bepaalt u:

- Positiecoördinaten en daaruit
- Maten en hoeken van het werkstuk

Coördinaat van een positie op het uitgerichte werkstuk bepalen

- Tastfunctie selecteren: softkey TASTEN POS indrukken
- Tastsysteem naar een positie in de buurt van de tastpositie positioneren
- Tastrichting en tegelijkertijd de as selecteren waaraan de coördinaat gerelateerd moet worden: bijbehorende softkey indrukken
- Tastproces starten: externe START-toets indrukken

De TNC toont de coördinaat van de tastpositie als referentiepunt.

Coördinaten van een hoekpunt in het bewerkingsvlak bepalen

Coördinaten van het hoekpunt bepalen: zie "Hoek als referentiepunt ", Bladzijde 533. De TNC toont de coördinaten van de getaste hoek als referentiepunt.

Werkstukmaten bepalen

- Tastfunctie selecteren: softkey TASTEN POS indrukken
- Tastsysteem in de buurt van de eerste tastpositie A positioneren
- Tastrichting met de softkey selecteren
- Tasten: externe START-toets indrukken
- Als referentiepunt getoonde waarde noteren (alleen als het eerder vastgelegde referentiepunt actief blijft)
- Referentiepunt: "0" invoeren
- Dialoog afbreken: END-toets indrukken
- Tastfunctie opnieuw selecteren: softkey TASTEN POS indrukken
- Tastsysteem in de buurt van de tweede tastpositie B positioneren
- Tastrichting met de softkey selecteren: dezelfde as tasten, echter in de richting tegengesteld aan de eerste keer.
- Tasten: externe START-toets indrukken

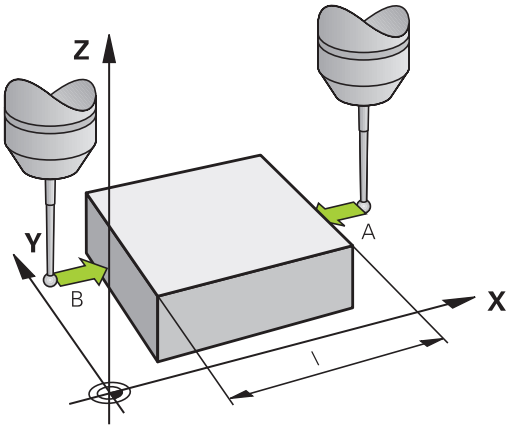

In de weergave Referentiepunt staat de afstand tussen de beide punten op de coördinatenas.

Digitale uitlezing weer op de waarden van vóór de lengtemeting zetten

- Tastfunctie selecteren: softkey TASTEN POS indrukken
- Eerste tastpositie opnieuw tasten
- Referentiepunt op genoteerde waarde vastleggen
- Dialoog afbreken: END-toets indrukken

Hoek meten

Met een 3D-tastsysteem kunt u een hoek in het bewerkingsvlak bepalen. Gemeten wordt:

- de hoek tussen de hoekreferentie-as en een zijde van het werkstuk, of
- de hoek tussen twee zijden

De gemeten hoek wordt als een waarde van maximaal 90° weergegeven.

Hoek tussen de hoekreferentie-as en een zijde van het werkstuk bepalen

- Tastfunctie selecteren: softkey TASTEN ROT indrukken
- Rotatiehoek: noteer de weergegeven rotatiehoek als u de eerder uitgevoerde basisrotatie later weer wilt herstellen
- Basisrotatie met de te vergelijken zijde uitvoeren zie "Scheve ligging van het werkstuk compenseren met 3D-tastsysteem ", Bladzijde 529
- Met de softkey TASTEN ROT de hoek tussen de hoekreferentie-as en de zijde van het werkstuk als rotatiehoek laten weergeven
- Basisrotatie opheffen of de oorspronkelijke basisrotatie herstellen
- Rotatiehoek op genoteerde waarde instellen

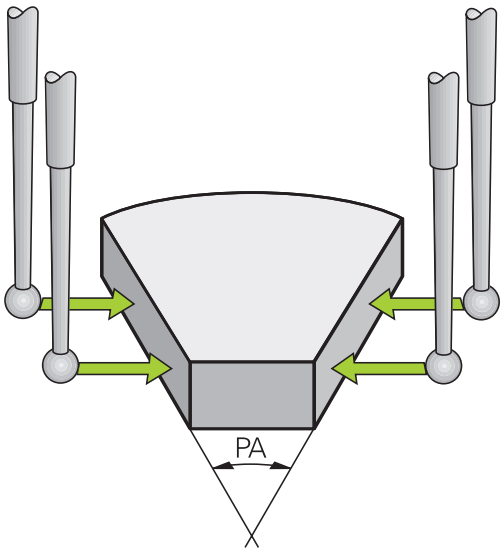

Hoek tussen twee zijden van het werkstuk bepalen

- Tastfunctie selecteren: softkey TASTEN ROT indrukken
- Rotatiehoek: noteer de weergegeven rotatiehoek als u de eerder uitgevoerde basisrotatie later weer wilt herstellen
- Basisrotatie voor de eerste zijde uitvoeren zie "Scheve ligging van het werkstuk compenseren met 3D-tastsysteem ", Bladzijde 529
- Tweede zijde ook zoals bij een basisrotatie tasten, rotatiehoek hier niet op 0 instellen!
- Met de softkey TASTEN ROT de hoek PA tussen de zijden van het werkstuk als rotatiehoek laten weergeven
- Basisrotatie opheffen of de oorspronkelijke basisrotatie herstellen: rotatiehoek op genoteerde waarde instellen

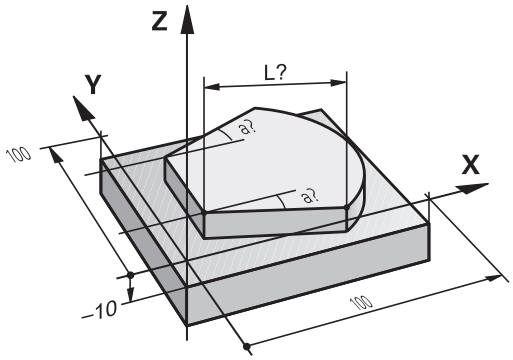

Tastfuncties gebruiken met mechanische tasters of meetklokken

Als uw machine niet beschikt over een elektronisch 3D-tastsysteem, kunt u alle hiervoor beschreven handbediende tastfuncties (met uitzondering van de kalibratiefuncties) ook met mechanische tasters of door eenvoudig aanraken toepassen.

In plaats van een elektronisch signaal dat automatisch door een 3D-tastsysteem tijdens het tastproces wordt gegenereerd, activeert u het schakelsignaal voor het overnemen van de **tastpositie** handmatig via een toets. Ga daarbij als volgt te werk:

- Kies met de softkey de gewenste tastfunctie
- Verplaats de mechanische taster naar de eerste positie die door de TNC moet worden overgenomen

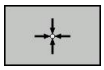

- Positie overnemen: druk de softkey "Actuele positie overnemen" in, de TNC slaat de actuele positie op
- Verplaats de mechanische taster naar de volgende positie die door de TNC moet worden overgenomen

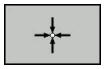

- Positie overnemen: druk de softkey "Actuele positie overnemen" in, de TNC slaat de actuele positie op
- Eventueel andere posities benaderen en daar op dezelfde manier te werk gaan
- **Referentiepunt**: de coördinaten van het nieuwe referentiepunt in het menuvenster invoeren en met softkey REF.PUNT VASTLEGG. overnemen, of de waarden in een tabel vastleggen (zie "Meetwaarden uit de tastcycli in een nulpunttabel vastleggen", Bladzijde 522, of zie "Meetwaarden uit de tastcycli in de preset-tabel vastleggen", Bladzijde 523)
- Tastfunctie beëindigen: END-toets indrukken

15.10 Bewerkingsvlak zwenken (software-optie 1)

Toepassing, werkwijze

De functies voor het zwenken van het bewerkingsvlak worden door de machinefabrikant aan de TNC en de machine aangepast. Bij bepaalde zwenkkoppen (zwenktafels) legt de machinefabrikant vast of de in de cyclus geprogrammeerde hoeken door de TNC als coördinaten van de rotatie-assen of als hoekcomponenten van een schuin vlak geïnterpreteerd worden. Raadpleeg uw machinehandboek.

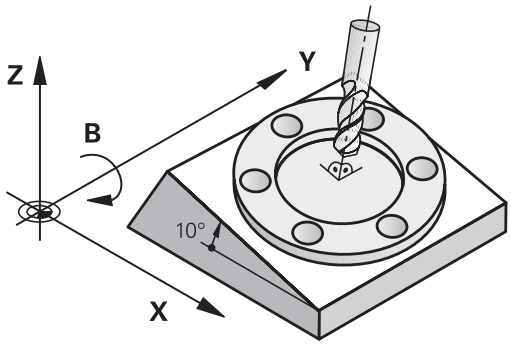

De TNC ondersteunt het zwenken van bewerkingsvlakken op gereedschapsmachines met zwenkkoppen alsmede zwenktafels. Typische toepassingen zijn bijv. schuine boringen of ruimtelijk schuine contouren. Het zwenken van het bewerkingsvlak vindt altijd plaats om het actieve nulpunt. De bewerking wordt, zoals gebruikelijk, in een hoofdvlak (bijv. X/Y-vlak) geprogrammeerd, echter uitgevoerd in het vlak dat naar het hoofdvlak gezwenkt werd.

Voor het zwenken van het bewerkingsvlak zijn drie functies beschikbaar:

- Handmatig zwenken met de softkey 3D ROT in de werkstanden Handbediening en El. handwiel, zie "Handmatig zwenken activeren", Bladzijde 544
- Gestuurd zwenken, cyclus **19 BEWERKINGSVLAK** in het bewerkingsprogramma (zie gebruikershandboek Cycli, cyclus 19 BEWERKINGSVLAK)
- Gestuurd zwenken, **PLANE**-functie in het bewerkingsprogramma zie "De PLANE-functie: Zwenken van het bewerkingsvlak (software-optie 1)", Bladzijde 413

De TNC-functies voor het "zwenken van het bewerkingsvlak" zijn coördinaten-transformaties. Daarbij staat het bewerkingsvlak altijd loodrecht op de richting van de gereedschapsas.

15.10 Bewerkingsvlak zwenken (software-optie 1)

In principe onderscheidt de TNC bij het zwenken van het bewerkingsvlak twee machinetypen:

- **Machine met zwenktafel**
  - Het werkstuk moet door juiste positionering van de zwenktafel, bijv. met een L-regel, in de gewenste bewerkingspositie gebracht worden
  - De positie van de getransformeerde gereedschapsas verandert ten opzichte van het machinevaste coördinatensysteem **niet**. Wanneer u de tafel – dus het werkstuk – bijv. 90° draait, draait het coördinatensysteem **niet** mee. Als in de werkstand Handbediening de asrichtingstoets Z+ ingedrukt wordt, dan verplaatst het gereedschap zich in de richting Z+
  - De TNC houdt voor de berekening van het getransformeerde coördinatensysteem alleen rekening met mechanisch bepaalde verstellingen van de betreffende zwenktafel – zgn. "translatorische" delen
- **Machine met zwenkkop**
  - Het gereedschap moet door overeenkomstige positionering van de zwenkkop, bijv. met een L-regel, in de gewenste bewerkingspositie gebracht worden
  - De positie van de gezwenkte (getransformeerde) gereedschapsas verandert ten opzichte van het machinevaste coördinatensysteem: wanneer de zwenkkop van de machine – dus ook het gereedschap – bijv. in de B-as +90° wordt gedraaid, draait het coördinatensysteem mee. Als in de werkstand Handbediening de asrichtingstoets Z+ ingedrukt wordt, dan verplaatst het gereedschap zich in de richting X+ van het machinevaste coördinatensysteem
  - De TNC houdt voor de berekening van het getransformeerde coördinatensysteem rekening met mechanisch bepaalde verstellingen van de zwenkkop ("translatorische" delen) en met verstellingen die door het zwenken van het gereedschap ontstaan (3D-gereedschapslengtecorrectie)

⇨ De TNC ondersteunt het zwenken van het bewerkingsvlak alleen met spilas Z.

Referentiepunten benaderen bij gezwenkte assen

De TNC activeert automatisch het gezwenkte bewerkingsvlak als deze functie bij het uitschakelen van de besturing actief was. De TNC verplaatst dan de assen in het gezwenkte coördinatensysteem, wanneer een asrichtingstoets wordt bediend. Positioneer het gereedschap zodanig dat bij het later passeren van de referentiepunten een botsing is uitgesloten. Voor het passeren van de referentiepunten moet de functie "Bewerkingsvlak zwenken" worden gedeactiveerd, zie "Handmatig zwenken activeren", Bladzijde 544.

!

Let op: botsingsgevaar!

Let erop dat de functie "Bewerkingsvlak zwenken" in de werkstand Handbediening actief is, en de in het menu ingevoerde hoekwaarden met de actuele hoeken van de zwenkas overeenstemmen.

Deactiveer de functie "Bewerkingsvlak zwenken" voordat de referentiepunten worden gepasseerd. Let erop dat er geen botsing plaatsvindt. Trek het gereedschap eventueel eerst terug.

Digitale uitlezing in het gezwenkte systeem

De in het statusveld weergegeven posities (**NOMINAAL** en **ACTUEEL**) zijn gerelateerd aan het gezwenkte coördinatensysteem.

Beperkingen bij het zwenken van het bewerkingsvlak

- De tastfunctie Basisrotatie is niet beschikbaar, als u in de werkstand Handbediening de functie Bewerkingsvlak zwenken geactiveerd hebt.
- De functie "Actuele positie overnemen" is niet toegestaan wanneer de functie "Bewerkingsvlak zwenken" geactiveerd is
- PLC-positioneringen (door de machinefabrikant vastgelegd) zijn niet toegestaan

Handmatig zwenken activeren

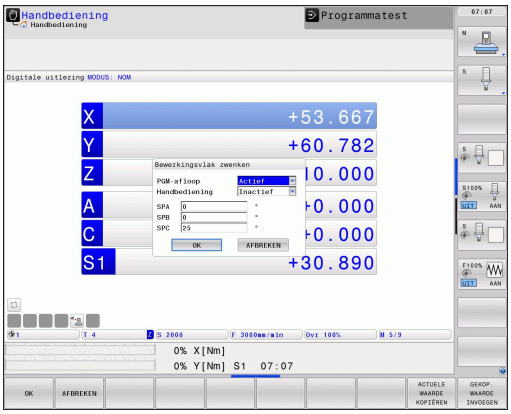

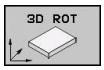

- Handmatig zwenken kiezen: softkey 3D ROT indrukken

- Cursor met pijltoets op het menu-item **Handbediening** positioneren

- Handmatig zwenken activeren: Softkey ACTIEF indrukken

- Cursor met pijltoets op gewenste rotatie-as positioneren

- Zwenkhoek invoeren

- Invoer beëindigen: END-toets

Voor het deactiveren stelt u in het menu **Bewerkingsvlak zwenken** de gewenste werkstanden op niet actief.

Wanneer de functie Bewerkingsvlak zwenken actief is en de TNC de machine-assen overeenkomstig de gezwenkte assen verplaatst, wordt in de statusweergave het symbool getoond.

Als de functie Bewerkingsvlak zwenken voor de werkstand Programma-afloop op actief gezet wordt, dan geldt de in het menu ingevoerde zwenkhoek vanaf de eerste regel van het af te werken bewerkingsprogramma. Als in het bewerkingsprogramma cyclus **19 BEWERKINGSVLAK** of de **PLANE**-functie gebruikt wordt, zijn de daarin gedefinieerde hoekwaarden actief. De in het menu geregistreerde hoekwaarden worden door de opgeroepen waarden overschreven.

Actuele richting van de gereedschapsas als actieve bewerkingsrichting instellen

Deze functie moet door de machinefabrikant vrijgegeven worden. Raadpleeg uw machinehandboek.

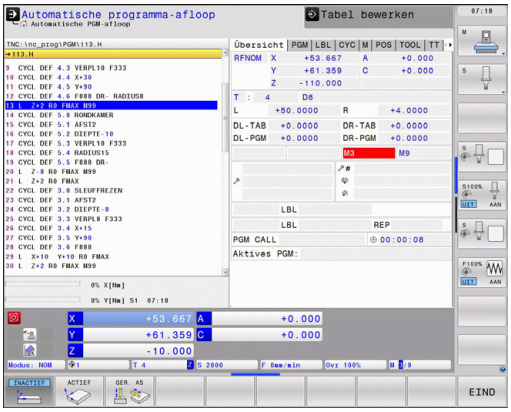

Met deze functie kunt u in de werkstanden Handbediening en El. handwiel het gereedschap door middel van externe richtingstoetsen of met het handwiel in de richting verplaatsen waarin de gereedschapsas momenteel wijst. Gebruik deze functie wanneer:

- u het gereedschap tijdens een programma-onderbreking in een bewerkingsprogramma met 5 assen in de richting van de gereedschapsas wilt terugtrekken
- u met het handwiel of door middel van de externe richtingstoetsen in handbediening een bewerking met schuin ingesteld gereedschap wilt uitvoeren

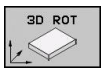

▶ Handmatig zwenken kiezen: softkey 3D ROT indrukken

▶ Cursor met pijltoets op het menu-item **Handbediening** positioneren

▶ Actieve richting van de gereedschapsas als actieve bewerkingsrichting activeren: softkey GS-AS indrukken

▶ Invoer beëindigen: END-toets

Voor het deactiveren stelt u in het menu Bewerkingsvlak zwenken menu-item **Handbediening** in op niet actief.

Wanneer de functie **Verplaatsen in gereedschapsrichting** actief is, wordt in de statusweergave het symbool getoond.

Deze functie is ook beschikbaar wanneer u de programma-afloop onderbreekt en de assen handmatig wilt verplaatsen.

Referentiepunt vastleggen in het gezwenkte systeem

Nadat de rotatie-assen gepositioneerd zijn, wordt het referentiepunt vastgelegd zoals in het niet-gezwenkte systeem. De instelling van de TNC bij het vastleggen van het referentiepunt is daarbij afhankelijk van de instelling van de machineparameter **CfgPresetSettings/chkTiltingAxes**

- **chkTiltingAxes: On** De TNC controleert bij een actief gezwenkt bewerkingsvlak of bij het vastleggen van het referentiepunt in de assen X, Y en Z de actuele coördinaten van de rotatieassen overeenstemmen met de door u gedefinieerde zwenkhoeken (3D-ROT-menu). Wanneer de functie Bewerkingsvlak zwenken niet actief is, controleert de TNC of de rotatie-assen op 0° staan (actuele posities). Indien de posities niet overeenstemmen, komt de TNC met een foutmelding.
- **chkTiltingAxes: Off** De TNC controleert niet of de actuele coördinaten van de rotatie-assen (actuele posities) overeenstemmen met de door u gedefinieerde zwenkhoeken.

! **Let op: botsingsgevaar!**
Het referentiepunt moet in principe altijd in alle drie hoofdassen worden vastgelegd.

16

Positioneren met handinvoer

16.1 Eenvoudige bewerkingen programmeren en uitvoeren

Voor eenvoudige bewerkingen of voor het voorpositioneren van het gereedschap is de werkstand Positioneren met handinvoer geschikt. Hier kan een kort programma in HEIDENHAIN-klaartekstdialoog of volgens DIN/ISO ingevoerd en direct uitgevoerd worden. Ook de cycli van de TNC kunnen worden opgeroepen. Het programma wordt in het bestand $MDI opgeslagen. Bij het positioneren met handinvoer kan ook de additionele statusweergave geactiveerd worden.

Positioneren met handinvoer toepassen

Beperking

De volgende functies zijn niet beschikbaar in de werkstand MDI:

- Vrije contourprogrammering FK
- Herhalingen van programmadelen
- Subprogrammatechniek
- Baancorrecties
- Grafische programmeerweergave
- Programma-oproep **PGM CALL**
- Grafische weergave programma-afloop

- Werkstand Positioneren met handinvoer selecteren. Het bestand $MDI willekeurig programmeren
- Programma-afloop starten: externe START-toets

Voorbeeld 1

Een enkel werkstuk moet voorzien worden van een 20 mm diepe boring. Na het opspannen en uitrichten van het werkstuk, het uitrichten en het vastleggen van het referentiepunt kan de boring met slechts enkele programmaregels geprogrammeerd en uitgevoerd worden.

Eerst wordt het gereedschap met rechte-regels boven het werkstuk voorgepositioneerd en op een veiligheidsafstand van 5 mm boven het boorgat gepositioneerd. Vervolgens wordt de boring met cyclus **200 BOREN** uitgevoerd.

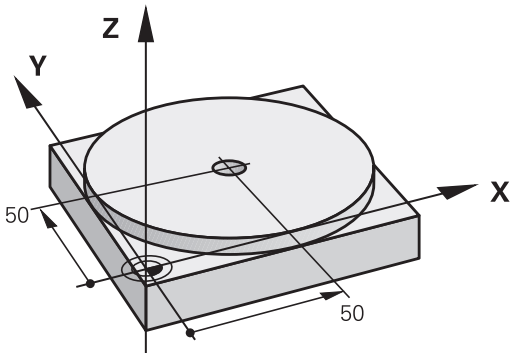

0 BEGIN PGM $MDI MM		
1 TOOL CALL 1 Z S2000		Gereedschap oproepen: gereedschapsas Z,
		Spiltoerental 2000 omw/min
2 L Z+200 R0 FMAX		Gereedschap terugtrekken (F MAX = ijlgang)
3 L X+50 Y+50 R0 FMAX M3		Gereedschap met F MAX boven boorgat positioneren, spil aan
4 CYCL DEF 200 BOREN		Cyclus BOREN definiëren
Q200=5	**;VEILIGHEIDSAFST.**	Veiligheidsafstand van gereedschap boven boorgat
Q201=-15	**;DIEPTE**	Diepte boorgat (voorteken=werkrichting)
Q206=250	**;AANZET DIEPTEVERPL.**	Booraanzet
Q202=5	**;DIEPTE-INSTELLING**	Diepteverplaatsing vóór het terugtrekken
Q210=0	**;ST.TIJD BOVEN**	Stilstandtijd na elke terugtrekbeweging in seconden
Q203=-10	**;COÖR. OPPERVL.**	Coördinaat van het werkstukoppervlak
Q204=20	**;2E V.AFSTAND**	Veiligheidsafstand van gereedschap boven boorgat
Q211=0.2	**;STILSTANDTIJD ONDER**	Stilstandtijd op bodem van de boring in seconden
5 CYCL CALL		Cyclus BOREN oproepen
6 L Z+200 R0 FMAX M2		Gereedschap terugtrekken
7 END PGM $MDI MM		Einde programma

Rechtefunctie: zie "Rechte L", Bladzijde 207, cyclus BOREN: zie het gebruikershandboek Cycli, Cyclus 200 BOREN.

Voorbeeld 2: compenseren van de scheve ligging van het werkstuk bij machines met rondtafel

- Basisrotatie met 3D-tastsysteem uitvoeren, zie gebruikershandboek Cyclusprogrammering "Tastcycli in de werkstanden Handbediening en El. handwiel", hoofdstuk "Scheve ligging van het werkstuk compenseren".
- Rotatiehoek noteren en basisrotatie weer opheffen

- Werkstand selecteren: Positioneren met handinvoer

- Rondtafelas selecteren, genoteerde rotatiehoek en aanzet invoeren, bijv. **L C+2.561 F50**

- Invoer afsluiten

- Externe START-toets indrukken: scheve ligging wordt door rotatie van de rondtafel gecompenseerd

Programma's uit $MDI opslaan of wissen

Het bestand $MDI wordt meestal voor korte en tijdelijk benodigde programma's gebruikt. Wanneer een programma toch opgeslagen dient te worden, gaat dat als volgt:

- Werkstand selecteren: Programmeren/bewerken
- Bestandsbeheer oproepen: Toets PGM MGT (Program Management)
- Bestand $MDI markeren
- "Bestand kopiëren" selecteren: softkey KOPIËREN

DOELBESTAND =

- Voer de naam in waaronder de actuele inhoud van bestand $MDI moet worden opgeslagen, bijv. **BORING**.
- Kopiëren uitvoeren
- Bestandsbeheer verlaten: softkey EINDE

Meer informatie: zie "Afzonderlijk bestand kopiëren", Bladzijde 112.

17

Programmatest en programma-afloop

17.1 Grafische weergaven

Toepassing

In de programma-afloop-werkstanden en in de werkstand Programmatest simuleert de TNC een bewerking grafisch. Via softkeys kiest u of dit gebeurt als:

- Bovenaanzicht
- Weergave in 3 vlakken
- 3D-weergave
- 3D-lijngrafiek

De grafische weergave van de TNC komt overeen met de weergave van een werkstuk dat met een cilindervormig gereedschap wordt bewerkt. Bij een actieve gereedschapstabel kan een bewerking met radiusfrees weergegeven worden. Voer daarvoor in gereedschapstabel R2 = R in.

De TNC geeft niet grafisch weer, wanneer

- het actuele programma geen geldige definitie van het onbewerkte werkstuk bevat
- er geen programma is geselecteerd

De TNC geeft een in de **TOOL CALL**-regel geprogrammeerde radiusovermaat **DR** niet grafisch weer.

De grafische simulatie kan slechts beperkt worden gebruikt voor programmadelen resp. programma's met rotatie-asbewegingen. Eventueel kan de grafiek door de TNC niet correct worden weergegeven.

Snelheid van de Programmatests instellen

De laatst ingestelde snelheid blijft actief (ook bij stroomstoringen) totdat u een andere snelheid instelt.

Nadat u een programma hebt gestart, geeft de TNC de volgende softkeys weer waarmee u de snelheid van de simulatie kunt instellen:

Functies	Softkey
Programma met dezelfde snelheid testen als waarmee het wordt uitgevoerd (er wordt rekening gehouden met geprogrammeerde aanzetten)	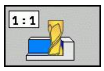
Testsnelheid stapsgewijs verhogen	
Testsnelheid stapsgewijs verlagen	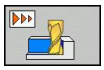
Programma testen met de hoogst mogelijke snelheid (basisinstelling)	

De simulatiesnelheid kan ook worden ingesteld voordat u een programma start:

- Softkeybalk doorschakelen

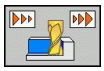

- Functies voor instelling van de simulatiesnelheid selecteren

- Gewenste functie met de softkey selecteren, bijv. testsnelheid stapsgewijs verhogen

Overzicht: Aanzichten

In de programma-afloop-werkstanden en in de werkstand Programmatest toont de TNC de volgende softkeys:

Aanzicht	Softkey
Bovenaanzicht	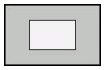
Weergave in 3 vlakken	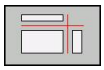
3D-weergave	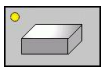
3D-weergave met hoge resolutie	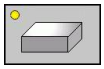
3D-lijngrafiek	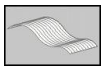

Beperking tijdens de programma-afloop

Wanneer de computer van de TNC door ingewikkelde bewerkingsopdrachten of door bewerkingen op een groot oppervlak al volledig wordt belast, kan de bewerking niet gelijktijdig grafisch worden weergegeven. Voorbeeld: affrezen over het gehele onbewerkte werkstuk met groot gereedschap. De TNC breekt de grafische weergave af en de tekst **ERROR** verschijnt in het venster voor de grafische weergave. De bewerking wordt wel verder uitgevoerd.

De TNC geeft bij de grafische weergave van de programma-afloop meerassige bewerkingen tijdens het afwerken niet grafisch weer. In het grafisch venster verschijnt in dat geval de foutmelding **As niet weer te geven**.

Bovenaanzicht

De grafische simulatie in dit aanzicht verloopt het snelste.

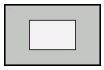

- Bovenaanzicht met softkey selecteren
- Voor de diepteweergave van deze grafische weergave geldt: hoe dieper, hoe donkerder

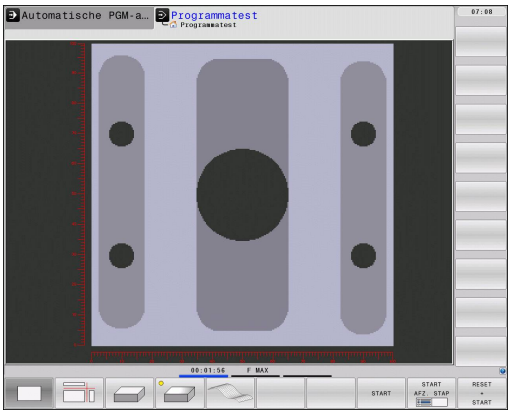

Weergave in 3 vlakken

De weergave toont een bovenaanzicht met 2 doorsneden, zoals in een technische tekening. Een symbool linksonder de grafische weergave geeft aan of de weergave overeenkomt met projectiemethode 1 of projectiemethode 2, DIN 6, deel 1 (via MP7310 selecteren).

Bij de weergave in 3 vlakken zijn functies voor detailvergroting beschikbaar, zie "Detailvergroting", Bladzijde 560.

Bovendien kan het snijvlak via softkeys verschoven worden:

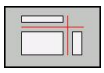

- Kies de softkey voor de weergave van het werkstuk in 3 vlakken

- Softkeybalk doorschakelen totdat de keuze-softkey voor de functies voor het verschuiven van het snijvlak verschijnt

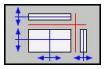

- Functies voor het verschuiven van het snijvlak selecteren: de TNC toont onderstaande softkeys

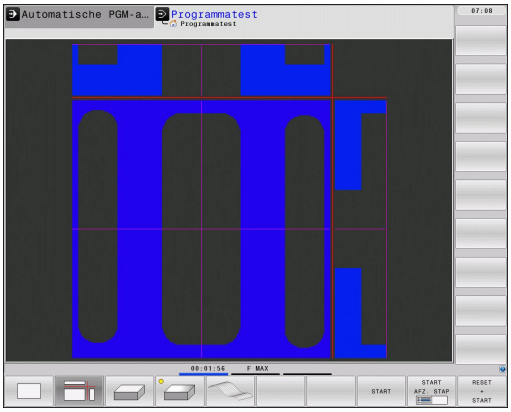

Functie	Softkeys	
Verticaal snijvlak naar rechts of links verschuiven	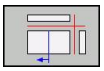	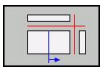
Verticaal snijvlak naar voren of achteren verschuiven	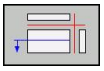	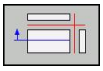
Horizontaal snijvlak naar boven of beneden verschuiven	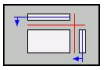	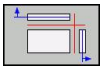

De positie van het snijvlak is tijdens het verschuiven op het beeldscherm zichtbaar.

De basisinstelling van het snijvlak is zo geselecteerd, dat dit in het bewerkingsvlak in het midden van het werkstuk ligt en in de gereedschapsas op de bovenkant van het werkstuk.

3D-weergave

De TNC toont het werkstuk ruimtelijk.

De 3D-weergave kan door middel van softkeys om de verticale as geroteerd en om de horizontale as gekanteld worden. Indien u een muis op uw TNC aangesloten hebt, kunt u deze functie ook uitvoeren door de rechtermuistoets ingedrukt te houden.

De contouren van het onbewerkte werkstuk aan het begin van de grafische simulatie kunnen door een kader worden weergegeven.

In de werkstand Programmatest zijn functies voor detailvergroting beschikbaar, zie "Detailvergroting", Bladzijde 560.

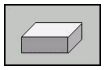

- 3D-weergave via softkey kiezen.

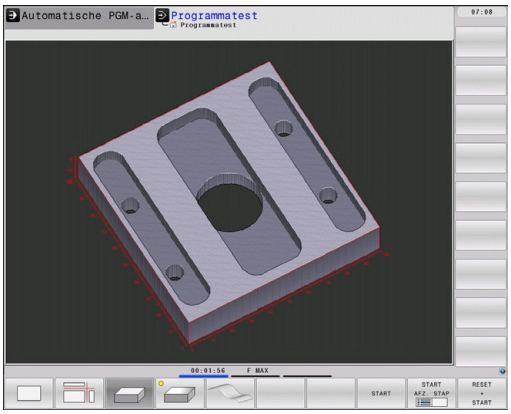

Met de 3D-weergave met een hoge resolutie kunt u het oppervlak van het bewerkte werkstuk nog gedetailleerder weergeven.
De TNC genereert door een gesimuleerde lichtbron realistische omstandigheden van licht en schaduw.

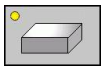

- 3D-weergave met hoge resolutie met softkey selecteren.

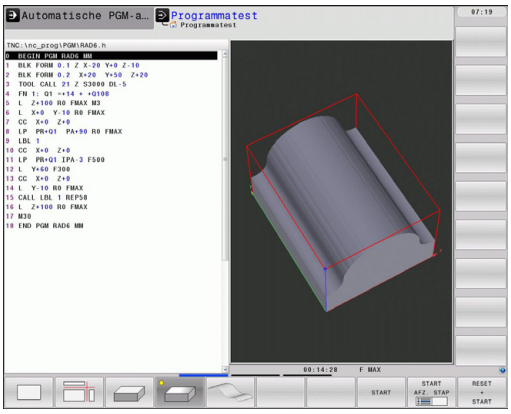

De snelheid van de 3D-weergave hangt af van de snijlengte (kolom **LCUTS** in de gereedschapstabel). Wanneer **LCUTS** met 0 gedefinieerd is (basisinstelling), gaat de simulatie uit van een oneindig lange snijlengte, wat tot een zeer lange rekentijd leidt.

3D-weergave roteren en vergroten/verkleinen

- Softkeybalk doorschakelen totdat de keuze-softkey voor de functies roteren en vergroten/verkleinen verschijnt

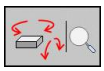

- Functies voor het roteren en vergroten/verkleinen selecteren:

Functie	Softkeys
Weergave in stappen van 5° verticaal roteren	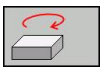 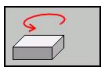
Weergave in stappen van 5° horizontaal kantelen	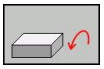 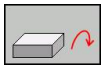
Weergave stapsgewijs inzoomen. Nadat de weergave is vergroot, geeft de TNC in de voetregel van het grafisch venster de letter **Z** weer	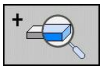
Weergave stapsgewijs uitzoomen. Nadat de weergave is verkleind, geeft de TNC in de voetregel van het grafisch venster de letter **Z** weer	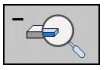
Weergave terugzetten op geprogrammeerde grootte	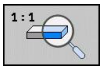

Indien u een muis op uw TNC aangesloten hebt, kunt u de eerder beschreven functies ook met de muis uitvoeren:

- Om de grafische weergave driedimensionaal te roteren: rechtermuisknop ingedrukt houden en muis bewegen. Zodra de rechtermuisknop wordt losgelaten, past de TNC het werkstuk aan de gedefinieerde stand aan
- Om de grafische weergave te verschuiven: middelste muisknop, resp. muiswieltje, ingedrukt houden en muis bewegen. De TNC verschuift het werkstuk in de desbetreffende richting. Zodra de middelste muisknop wordt losgelaten, verschuift de TNC het werkstuk naar de gedefinieerde positie
- Om met de muis op een bepaald gedeelte in te zoomen: met ingedrukte linkermuisknop het rechthoekige zoombereik markeren. Zodra de linkermuisknop wordt losgelaten, vergroot de TNC het werkstuk naar het gedefinieerde bereik
- Om met de muis snel uit en in te zoomen: muiswieltje naar voren resp. achteren draaien

Detailvergroting

Een detail kan in de werkstand Programmatest en in een werkstand voor programma-afloop in alle aanzichten veranderd worden.

Daarvoor moet de grafische simulatie resp. de programma-afloop zijn gestopt. Een detailvergroting is altijd in alle soorten weergaven actief.

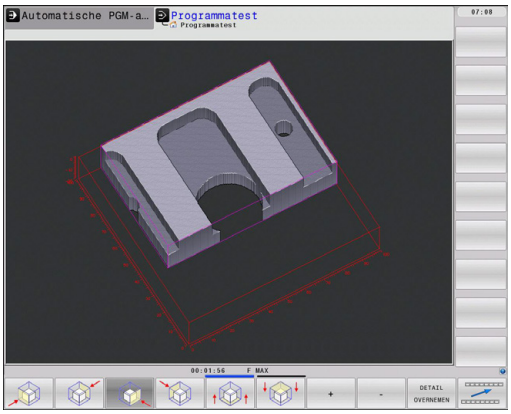

Detailvergroting veranderen

Softkeys zie tabel

- Indien nodig, grafische simulatie stoppen
- Softkeybalk in de werkstand Programmatest resp. in een werkstand voor programma-afloop doorschakelen, totdat de keuze-softkey voor de detailvergroting verschijnt

- Softkeybalk doorschakelen totdat de keuze-softkey met functies voor de detailvergroting verschijnt

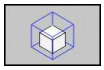

- Functies voor detailvergroting selecteren
- Zijde van het werkstuk met softkey (zie onderstaande tabel) selecteren
- Onbewerkt werkstuk verkleinen of vergroten: softkey "–" resp. "+" ingedrukt houden
- Programmatest of programma-afloop opnieuw starten met softkey START (RESET + START herstelt het oorspronkelijke onbewerkte werkstuk)

Functie	Softkeys	
Linker-/rechterzijde van het werkstuk selecteren	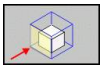	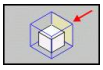
Voor-/achterkant van het werkstuk selecteren	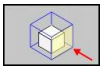	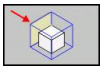
Boven-/onderkant van het werkstuk selecteren	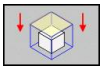	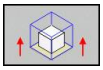
Snijvlak voor verkleinen of vergroten van het onbewerkte werkstuk verschuiven	–	+
Detail overnemen	DETAIL OVERNEMEN	

Met tot dusver gesimuleerde bewerkingen wordt na de instelling van een nieuw werkstukdetail niet langer rekening gehouden. De TNC geeft het reeds bewerkte gedeelte als onbewerkt werkstuk weer.

Wanneer de TNC het onbewerkte werkstuk niet verder kan verkleinen resp. vergroten, komt de besturing met een foutmelding in het grafisch venster. Om de foutmelding te verwijderen, moet het onbewerkte werkstuk weer vergroot resp. verkleind worden.

Grafische simulatie herhalen

Een bewerkingsprogramma kan willekeurig vaak grafisch gesimuleerd worden. Hiervoor kan de grafische weergave weer op de grootte van het onbewerkte werkstuk of een vergroot detail van het onbewerkte werkstuk worden teruggezet.

Functie	Softkey
Onbewerkt werkstuk in de laatst gekozen detailvergroting tonen	RESET RUWDEEL
Detailvergroting terugzetten, zodat de TNC het bewerkte of onbewerkte werkstuk volgens de geprogrammeerde BLK-Form toont	RUWDEEL ALS BLK FORM

Met de softkey ONBEW. WERKST. ALS BLK FORM toont de TNC – ook na een detail zonder DETAIL OVERNEM. – het onbewerkte werkstuk weer in geprogrammeerde grootte.

Gereedschap weergeven

In het bovenaanzicht en in de weergave in 3 vlakken kunt u het gereedschap tijdens de simulatie laten weergeven. De TNC geeft het gereedschap weer in de diameter die in de gereedschapstabel is gedefinieerd.

Functie	Softkey
Gereedschap bij de simulatie niet weergeven	GEREEDSCH WEERGEVEN VERBERGEN
Gereedschap bij de simulatie wel weergeven	GEREEDSCH WEERGEVEN VERBERGEN

Bewerkingstijd bepalen

Programma-afloop-werkstanden

Weergegeven wordt de tijd van het programmabegin tot aan het programma-einde. Bij onderbrekingen wordt de tijd gestopt.

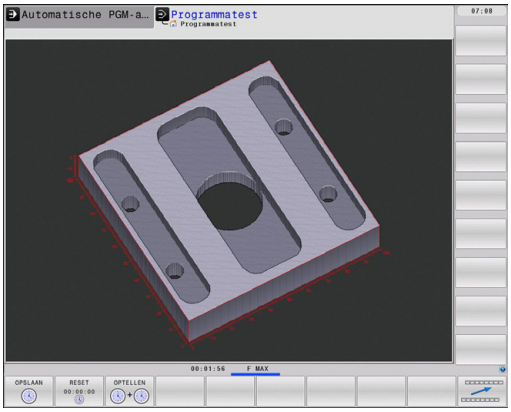

Programmatest

Weergegeven wordt de tijd die de TNC berekent voor de duur van de gereedschapsverplaatsingen die met aanzet uitgevoerd worden. Stilstandtijden worden door de TNC meeberekend. De door de TNC bepaalde tijd is alleen voorwaardelijk geschikt voor de berekening van de productietijd, omdat de TNC geen rekening houdt met machine-afhankelijke tijden (bijv. gereedschapswissel).

Stopwatch-functie selecteren

- Softkeybalk doorschakelen totdat de keuze-softkey voor de stopwatch-functies verschijnt

- Stopwatch-functies selecteren

- Gewenste functie met de softkey selecteren, bijv. getoonde tijd opslaan

Stopwatch-functies	Softkey
Weergegeven tijd opslaan	OPSLAAN
Som van opgeslagen en weergegeven tijd tonen	OPTELLEN +
Weergegeven tijd wissen	RESET 00:00:00

Tijdens de programmatest wordt de bewerkingstijd door de TNC gereset zodra een nieuwe **BLK-FORM** wordt afgewerkt.

3D-lijngrafiek

Toepassing

Met de driedimensionale lijngrafiek kunnen de geprogrammeerde verplaatsingen van de TNC driedimensionaal worden weergeven. Om details snel te kunnen herkennen, is er een krachtige zoomfunctie beschikbaar.

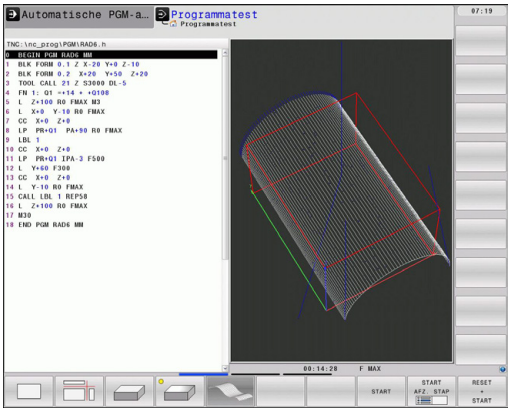

Met name extern gemaakte programma's kunnen met behulp van de 3D-lijngrafiek reeds vóór de bewerking op onregelmatigheden worden gecontroleerd, om ongewenste bewerkingsmerktekens op het werkstuk te voorkomen. Dergelijke bewerkingsmerktekens treden bijvoorbeeld op wanneer punten door de postprocessor foutief worden uitgegeven.

De TNC geeft verplaatsingen met **FMAX** in de 3D-lijngrafiek blauw weer.

De 3D-lijngrafiek kunt u in de split-screen-modus of in de full-screen-modus gebruiken:

- Programma links en 3D-lijnen rechts weergeven: Toets SPLIT SCREEN en softkey PGM + GRAFISCH indrukken
- 3D-lijngrafiek op het hele beeldscherm weergeven: Toets SPLIT SCREEN en softkey GRAF. W. indrukken

Functies van de 3D-lijngrafiek

Functie	Softkey
Zoomkader weergeven en naar boven verschuiven. Voor het verschuiven de softkey ingedrukt houden	
Zoomkader weergeven en naar beneden verschuiven. Voor het verschuiven de softkey ingedrukt houden	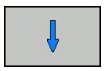
Zoomkader weergeven en naar links verschuiven. Voor het verschuiven de softkey ingedrukt houden	
Zoomkader weergeven en naar rechts verschuiven. Voor het verschuiven de softkey ingedrukt houden	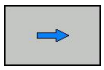
Werkstuk met de klok mee roteren	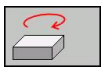
Werkstuk tegen de klok in roteren	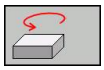
Werkstuk achterover kantelen	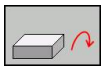
Werkstuk naar voren kantelen	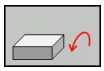
Weergave stapsgewijs inzoomen. Nadat de weergave is vergroot, geeft de TNC in de voetregel van het grafisch venster de letter **Z** weer	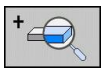

17.1 Grafische weergaven

Functie	Softkey
Weergave stapsgewijs uitzoomen. Nadat de weergave is verkleind, geeft de TNC in de voetregel van het grafisch venster de letter **Z** weer	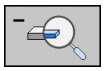
Werkstuk op originele grootte weergeven	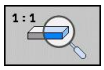
BLK-FORM met lijnen weergeven	

U kunt de 3D-lijngrafiek ook met de muis bedienen. De volgende functies zijn beschikbaar:

- Om het weergegeven draadmodel driedimensionaal te roteren: rechtermuisknop ingedrukt houden en muis bewegen. De TNC toont een richtingspijl die aangeeft in welke richting het werkstuk wordt geroteerd
- Om het weergegeven draadmodel te verschuiven: middelste muisknop, resp. muiswieltje, ingedrukt houden en muis bewegen. De TNC verschuift het werkstuk in de desbetreffende richting. Zodra de middelste muisknop wordt losgelaten, verschuift de TNC het werkstuk naar de gedefinieerde positie
- Om met de muis op een bepaald gedeelte in te zoomen: met ingedrukte linkermuisknop het rechthoekige zoombereik markeren. Zodra de linkermuisknop wordt losgelaten, vergroot de TNC het werkstuk naar het gedefinieerde bereik
- Om met de muis snel uit en in te zoomen: muiswieltje naar voren resp. achteren draaien

Regelnummers weergeven/verbergen

- Softkeybalk omschakelen

- Regelnummers weergeven: softkey TONEN WEGLATEN REGELNR. op TONEN zetten
- Regelnummers weergeven: softkey TONEN WEGLATEN REGELNR. op WEGLATEN zetten

Grafische weergave wissen

- Softkeybalk omschakelen

- Grafische weergave wissen: softkey GRAF. W. WISSEN indrukken

Rasterlijnen weergeven

- Softkeybalk omschakelen: zie afbeelding

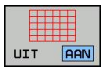

- Rasterlijnen weergeven: Softkey "RASTERLIJNEN WEERGEVEN" indrukken

17.2 Onbewerkt werkstuk in werkbereik weergeven

Toepassing

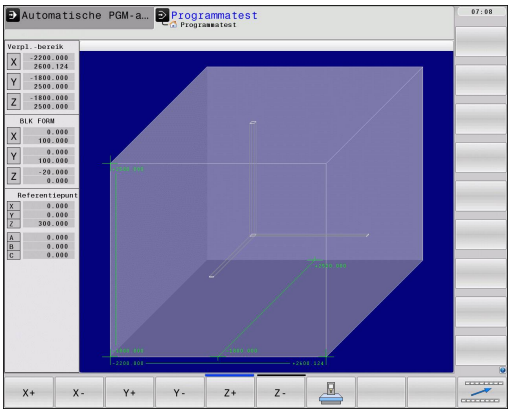

In de werkstand Programmatest kan de positie van het onbewerkte werkstuk resp. referentiepunt in het werkbereik van de machine grafisch gecontroleerd en de bewaking van het werkbereik in de werkstand Programmatest geactiveerd worden: Druk daarvoor de softkey **RUWDEEL IN WERKBEREIK** in. Met de softkey **SW-eindschak. bewak.** (tweede softwarebalk) kunt u de functie activeren resp. deactiveren.

Een ander transparant rechthoekig blok stelt het onbewerkte werkstuk voor, waarvan de afmetingen in de tabel **BLK FORM** zijn vermeld. De TNC ontleent de afmetingen aan de definitie van het onbewerkte werkstuk van het geselecteerde programma. Het rechthoekige blok van het onbewerkte werkstuk definieert het invoer-coördinatensysteem, waarvan het nulpunt zich in het rechthoekige blok van het verplaatsingsbereik bevindt.

Waar het onbewerkte werkstuk zich in het werkbereik bevindt, is normaal gesproken voor de programmatest niet van belang. Wanneer u echter de bewaking van het werkbereik activeert, moet u het onbewerkte werkstuk "grafisch" zo verschuiven dat het binnen het werkbereik ligt. Maak hiervoor gebruik van de softkeys in de tabel.

U kunt bovendien het actuele referentiepunt voor de werkstand Programmatest activeren (zie volgende tabel, laatste regel).

Functie	Softkeys	
Onbewerkt werkstuk in positieve/ negatieve X-richting verschuiven	X+	X-
Onbewerkt werkstuk in positieve/ negatieve Y-richting verschuiven	Y+	Y-
Onbewerkt werkstuk in positieve/ negatieve Z-richting verschuiven	Z+	Z-
Onbewerkt werkstuk gerelateerd aan het vastgelegde referentiepunt tonen		
Bewakingsfunctie in- resp. uitschakelen	SW eindsch monitoring	

17.3 Functies voor programmaweergave

Overzicht

In de programma-afloop-werkstanden en in de werkstand Programmatest toont de TNC softkeys waarmee het bewerkingsprogramma per bladzijde kan worden weergegeven:

Functies	Softkey
In het programma een beeldschermpagina terugbladeren	BLADZIJDE ↑
In het programma een beeldschermpagina vooruitbladeren	BLADZIJDE ↓
Programmabegin selecteren	BEGIN ↑
Programma-einde selecteren	EINDE ↓

17.4 Programmatest

Toepassing

In de werkstand Programmatest wordt de afloop van programma's en delen van programma's gesimuleerd om het risico van programmeerfouten in de programma-afloop te beperken. De TNC ondersteunt u bij het vinden van:

- geometrische onverenigbaarheden
- Ontbrekende gegevens
- Niet-uitvoerbare sprongen
- beschadiging van het werkbereik

Ook de onderstaande functies kunnen gebruikt worden:

- Programmatest regelgewijs
- Testonderbreking bij een willekeurige regel
- Regels overslaan
- Functies voor de grafische weergave
- Bewerkingstijd bepalen
- Additionele statusweergave

Let op: botsingsgevaar!

De TNC kan bij de grafische simulatie niet alle werkelijk door de machine uitgevoerde verplaatsingen simuleren, bijv.:

- Verplaatsingen bij de gereedschapswissel, die de machinefabrikant in een gereedschapswissel-macro of via de PLC gedefinieerd heeft
- Positioneringen die de machinefabrikant in een M-functie-macro gedefinieerd heeft
- Positioneringen die de machinefabrikant via de PLC uitvoert

HEIDENHAIN adviseert daarom ieder programma met de nodige voorzichtigheid te starten, ook wanneer de programmatest geen foutmeldingen en geen zichtbare beschadiging van het werkstuk heeft opgeleverd.

De TNC start een programmatest na een gereedschapsoproep in principe steeds op de volgende positie:

- In het bewerkingsvlak op positie X=0, Y=0
- In de gereedschapsas 1 mm boven het in de **BLK FORM** gedefinieerde **MAX**-punt

Als u hetzelfde gereedschap oproept, dan simuleert de TNC het programma verder vanaf de laatste vóór de gereedschapsoproep geprogrammeerde positie.

Om ook bij het uitvoeren een duidelijke instelling te hebben, dient u na een gereedschapswissel in principe een positie te benaderen van waaruit de TNC het gereedschap zonder botsing voor een bewerking kan positioneren.

Uw machinefabrikant kan ook voor de werkstand Programmatest een gereedschapswissel-macro definiëren waarmee het gedrag van de machine exact wordt gesimuleerd. Raadpleeg uw machinehandboek.

Programmatest uitvoeren

Wanneer het centrale gereedschapsgeheugen actief is, moet voor de programmatest een gereedschapstabel geactiveerd zijn (status S). Kies hiervoor in de werkstand Programmatest via bestandsbeheer (PGM MGT) een gereedschapstabel uit.

Met de functie RUWDEEL IN WERKBEREIK wordt voor de programmatest een bewaking van het werkbereik geactiveerd, zie "Onbewerkt werkstuk in werkbereik weergeven ", Bladzijde 565.

- Werkstand Programmatest selecteren
- Bestandsbeheer met de toets PGM MGT tonen en bestand selecteren dat getest moet worden of
- Programmabegin selecteren: met de toets GOTO regel "0" selecteren en invoer met ENT-toets bevestigen

De TNC toont onderstaande softkeys:

Functies	Softkey
Onbewerkt werkstuk terugzetten en het totale programma testen	RESET + START
Totale programma testen	START
Elke programmaregel afzonderlijk testen	START AFZ. STAP
Programmatest stoppen (de softkey verschijnt alleen als de programmatest gestart is)	STOP

U kunt de programmatest te allen tijde, ook binnen bewerkingscycli, onderbreken en hervatten. Om de test te kunnen voortzetten, mogen de volgende acties niet worden uitgevoerd:

- met de pijltoetsen of de toets GOTO een andere regel selecteren
- wijzigingen in het programma uitvoeren
- andere werkstand selecteren
- nieuw programma selecteren

17.5 Programma-afloop

Toepassing

In de werkstand Automatische programma-afloop voert de TNC een bewerkingsprogramma continu tot en met het einde van het programma of tot een onderbreking uit.

In de werkstand Programma-afloop regel voor regel voert de TNC na het indrukken van de externe START-toets elke regel afzonderlijk uit.

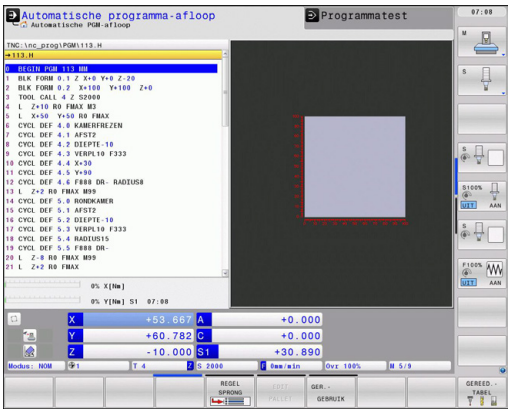

Onderstaande TNC-functies kunnen in de programma-afloop-werkstanden gebruikt worden:

- Programma-afloop onderbreken
- Programma-afloop vanaf een bepaalde regel
- Regels overslaan
- Gereedschapstabel TOOL.T bewerken
- Q-parameters controleren en veranderen
- Handwielpositionering laten doorwerken
- Functies voor de grafische weergave
- Additionele statusweergave

Bewerkingsprogramma uitvoeren

Voorbereiding

1 Werkstuk op de machinetafel opspannen
2 Referentiepunt vastleggen
3 Benodigde tabellen en palletbestanden selecteren (status M)
4 Bewerkingsprogramma selecteren (status M)

Aanzet en spiltoerental kunnen met de override-draaiknoppen gewijzigd worden.

Met de softkey FMAX kan de aanzetsnelheid worden gereduceerd, wanneer u het NC-programma wilt starten. De reductie geldt voor alle ijlgang- en aanzetbewegingen. De ingevoerde waarde is na het uit-/inschakelen van de machine niet meer actief. Om de telkens vastgelegde maximale aanzetsnelheid na het inschakelen te herstellen, moet u de bijbehorende getalwaarde opnieuw invoeren.

Het gedrag van deze functie is machineafhankelijk. Raadpleeg uw machinehandboek.

Automatische programma-afloop

- Bewerkingsprogramma met externe START-toets starten

Programma-afloop regel voor regel

- Elke regel van het bewerkingsprogramma met de externe START-toets afzonderlijk starten

Bewerking onderbreken

De programma-afloop kan op verschillende manieren onderbroken worden:

- Geprogrammeerde onderbrekingen
- Externe STOP-toets
- Omschakelen naar Programma-afloop regel voor regel

Wanneer de TNC tijdens de programma-afloop een fout registreert, dan wordt de bewerking automatisch onderbroken.

Geprogrammeerde onderbrekingen

Onderbrekingen kunnen direct in het bewerkingsprogramma worden vastgelegd. De TNC onderbreekt de programma-afloop zodra het bewerkingsprogramma tot en met de regel is uitgevoerd die een van de onderstaande gegevens bevat:

- **STOP** (met en zonder additionele functie)
- Additionele functie **M0**, **M2** of **M30**
- Additionele functie **M6** (wordt door de machinefabrikant vastgelegd)

Onderbreking d.m.v. externe STOP-toets

- Externe STOP-toets indrukken: de regel die de TNC op het moment dat er op de knop gedrukt wordt, afwerkt, wordt niet volledig uitgevoerd; in de statusweergave knippert het NC-stop-symbool (zie tabel)
- Wanneer u de bewerking niet wilt voortzetten, dan de TNC met de softkey INTERNE STOP terugzetten: het NC-stop-symbool in de statusweergave verdwijnt. Programma in dit geval vanaf het programmabegin opnieuw starten

Symbool	Betekenis
	Programma is gestopt

Bewerking onderbreken door omschakeling naar de werkstand Programma-afloop regel voor regel

Terwijl een bewerkingsprogramma in de werkstand Automatische programma-afloop wordt afgewerkt, Programma-afloop regel voor regel selecteren. De TNC onderbreekt de bewerking nadat de actuele bewerkingsstap is uitgevoerd.

Machine-assen tijdens een onderbreking verplaatsen

De machine-assen kunnen tijdens een onderbreking op dezelfde manier als in de werkstand Handbediening verplaatst worden.

Toepassingsvoorbeeld: terugtrekken van de spil na een breuk van het gereedschap

- Bewerking onderbreken
- Externe richtingstoetsen vrijgeven: softkey HANDMATIG VERPLAATSEN indrukken
- Machine-assen verplaatsen met externe richtingstoetsen

Bij enkele machines moet na de softkey HANDMATIG VERPLAATSEN de externe START-toets voor vrijgave van de externe richtingstoetsen ingedrukt worden. Raadpleeg uw machinehandboek.

Programma-afloop na een onderbreking voortzetten

Wanneer u een programma met INTERNE STOP afbreekt, moet u het programma met de functie SPRONG NAAR REGEL N of met GOTO "0" starten.

Wanneer de programma-afloop tijdens een bewerkingscyclus wordt afgebroken, dan moet de bewerking voortgezet worden vanaf het begin van de cyclus. Reeds uitgevoerde bewerkingsstappen moet de TNC dan opnieuw uitvoeren.

Wanneer de programma-afloop binnen een herhaling van een programmadeel of binnen een subprogramma onderbroken wordt, dan moet met de functie SPRONG NAAR REGEL N de plaats waar onderbroken is opnieuw benaderd worden.

17.5 Programma-afloop

De TNC slaat bij een onderbreking van een programma-afloop het volgende op:

- de gegevens van het laatst opgeroepen gereedschap
- actieve coördinatenomrekeningen (bijv. nulpuntverschuiving, rotatie, spiegeling)
- de coördinaten van het laatst gedefinieerde cirkelmiddelpunt

Let erop dat de opgeslagen gegevens actief blijven totdat ze worden teruggezet (bijv. door een nieuw programma te selecteren).

De opgeslagen gegevens worden voor het opnieuw benaderen van de contour na het handmatig verplaatsen van de machine-assen tijdens een onderbreking (softkey POSITIE BENADEREN) gebruikt.

Programma-afloop met de START-toets voortzetten

Na een onderbreking kan de programma-afloop met de externe START-toets voortgezet worden, wanneer het programma op de volgende manier is gestopt:

- Externe STOP-toets ingedrukt
- Geprogrammeerde onderbreking

Programma-afloop na een fout voortzetten

Bij een niet-knipperende foutmelding:

- Oorzaak van de fout opheffen
- Foutmelding op het beeldscherm wissen: toets CE indrukken
- Nieuwe start of de programma-afloop voortzetten vanaf de plaats waar deze onderbroken is

Bij een knipperende foutmelding

- END-toets twee seconden ingedrukt houden; de TNC voert een warme start uit
- Oorzaak van de fout opheffen
- Opnieuw starten

Wanneer de fout opnieuw optreedt, noteer dan de foutmelding en waarschuw de servicedienst

Willekeurige binnenkomst in het programma (regelsprong)

De functie SPRONG NAAR REGEL N moet door de machinefabrikant vrijgegeven en aangepast worden. Raadpleeg uw machinehandboek.

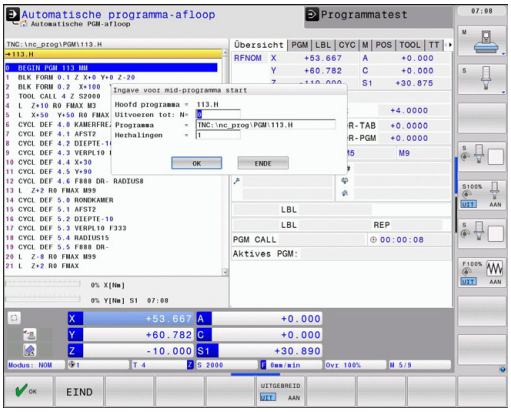

Met de functie SPRONG NAAR REGEL N (regelsprong) kan een bewerkingsprogramma vanaf een vrij te selecteren regel N afgewerkt worden. De werkstukbewerking tot aan deze regel wordt door de TNC meeberekend. De TNC kan de bewerking grafisch weergeven.

Wanneer u een programma met een INTERNE STOP hebt afgebroken, biedt de TNC automatisch regel N, waarin het programma onderbroken werd, als startpunt aan.

De regelsprong mag niet in een subprogramma beginnen.

Alle benodigde programma's, tabellen en palletbestanden moeten in een programma-afloop-werkstand geselecteerd zijn (status M).

Als het programma tot het einde van de regelsprong een geprogrammeerde onderbreking bevat, wordt daar de regelsprong onderbroken. Om de regelsprong voort te zetten, moet de externe START-toets ingedrukt worden.

Na een regelsprong moet u het gereedschap met de functie POSITIE BENADEREN naar de bepaalde positie verplaatsen.

De gereedschapslengtecorrectie wordt pas actief na de gereedschapsoproep gevolgd door een positioneerregel. Dit geldt ook als u alleen de gereedschapslengte hebt gewijzigd.

Alle tastcycli worden bij een regelsprong door de TNC overgeslagen. Resultaatparameters die door deze cycli worden beschreven, bevatten dan eventueel geen waarden.

De regelsprong mag niet worden gebruikt wanneer na een gereedschapswissel in het bewerkingsprogramma:

- het programma in een FK-reeks wordt gestart
- het stretch-filter actief is
- de palletbewerking wordt gebruikt
- het programma bij een schroefdraadcyclus (cyclus 17, 18, 19, 206, 207 en 209) of bij de volgende programmaregel wordt gestart
- de tastcycli 0, 1 en 3 voorafgaand aan de programmastart worden gebruikt

▶ Eerste regel van het actuele programma als begin voor de regelsprong selecteren: GOTO "0" invoeren.

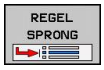

▶ Regelsprong selecteren: softkey REGELSPRONG indrukken

▶ **Regelsprong tot N**: nummer N van de regel invoeren waar de regelsprong moet eindigen

▶ **Programma**: naam van het programma invoeren waarin regel N staat

▶ **Herhalingen**: aantal herhalingen invoeren waarmee bij de regelsprong rekening moet worden gehouden, als regel N in een herhaling van een programmadeel of in een meermaals opgeroepen subprogramma staat

▶ Regelsprong starten: externe START-toets indrukken

▶ Contour benaderen (zie volgend gedeelte)

Binnenkomst met toets GOTO

Bij binnenkomst met de toets GOTO regelnummer worden noch door de TNC, noch door de PLC functies uitgevoerd waarmee de veilige binnenkomst wordt gewaarborgd.

Wanneer u een subprogramma met de toets GOTO regelnummer opent:

- leest de TNC over het subprogramma-einde (**LBL 0**) heen
- zet de TNC de functie M126 (rotatie-assen in een optimale baan verplaatsen) terug

In een dergelijk geval altijd met de functie Regelsprong openen!

Opnieuw benaderen van de contour

Met de functie POSITIE BENADEREN verplaatst de TNC het gereedschap in de volgende situaties naar de werkstukcontour:

- Opnieuw benaderen na het verplaatsen van de machine-assen tijdens een onderbreking die zonder INTERNE STOP is uitgevoerd
- Opnieuw benaderen na een regelsprong met SPRONG NAAR REGEL N, bijv. na een onderbreking met INTERNE STOP
- Als de positie van een as na het openen van de regelkring tijdens een programma-onderbreking is veranderd (afhankelijk van de machine)

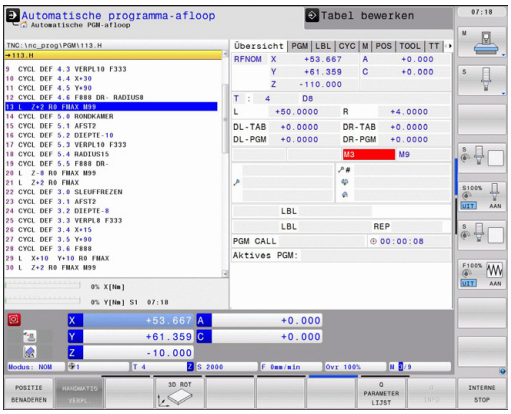

- Opnieuw benaderen van de contour: softkey POSITIE BENADEREN selecteren
- Eventueel machinestatus terugzetten
- Assen in de volgorde verplaatsen die de TNC op het beeldscherm voorstelt: externe START-toets indrukken of
- Assen in willekeurige volgorde verplaatsen: softkeys BENADEREN X, BENADEREN Z etc. indrukken en telkens met externe START-toets activeren
- Bewerking voortzetten: externe START-toets indrukken

17.6 Automatische programmastart

Toepassing

Om een automatische programmastart te kunnen uitvoeren, moet de TNC door uw machinefabrikant voorbereid zijn. Raadpleeg uw machinehandboek.

Let op: risico voor operator!
De functie Autostart mag niet worden gebruikt op machines die geen gesloten werkbereik hebben.

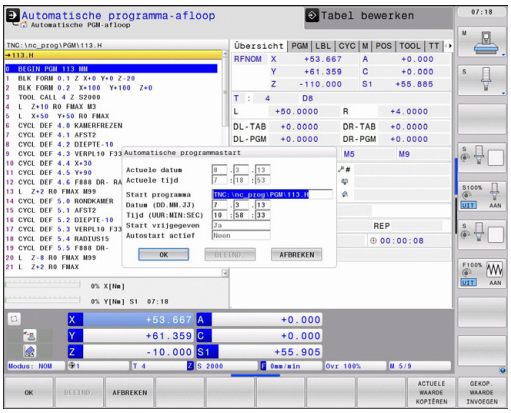

Via de softkey AUTOSTART (zie afbeelding rechtsboven) kan op een in een programma-afloop-werkstand in te voeren tijdstip het in de desbetreffende werkstand actieve programma worden gestart:

- Venster voor het vastleggen van het starttijdstip weergeven (zie afbeelding rechts in het midden)
- **Tijd (uren:min:sec):** tijdstip waarop het programma moet worden gestart
- **Datum (DD.MM.JJJJ):** datum waarop het programma moet worden gestart
- Start activeren: softkey OK indrukken

17.7 Regels overslaan

Toepassing

Regels die bij het programmeren met een "/"-teken gemarkeerd zijn, kunnen tijdens de programmatest of de programma-afloop worden overgeslagen:

- Programmaregels met "/"-teken niet uitvoeren of testen: softkey op AAN zetten

- Programmaregels met "/"-teken uitvoeren of testen: softkey op UIT zetten

Deze functie werkt niet voor **TOOL DEF**-regels.

De laatst geselecteerde instelling blijft ook na een stroomonderbreking behouden.

"/"-teken invoegen

- In de werkstand **Programmeren** de regel selecteren waarin het uitschakelteken dient te worden ingevoegd

- Softkey INVOEGEN selecteren

"/"-teken wissen

- In de werkstand **Programmeren** de regel selecteren waarin het uitschakelteken dient te worden gewist

- Softkey VERWIJDEREN selecteren

17.8 Optionele programmastop

Toepassing

De TNC onderbreekt naar keuze de programma-afloop bij regels waarin een M1 is geprogrammeerd. Wanneer M1 in de werkstand Programma-afloop wordt gebruikt, schakelt de TNC de spil en het koelmiddel niet uit.

- Programma-afloop of programmatest bij regels met M1 niet onderbreken: softkey op UIT zetten

- Programma-afloop of programmatest bij regels met M1 onderbreken: softkey op AAN zetten

18

MOD-functies

18.1 MOD-functie

Via de MOD-functies kunnen additionele weergaven en invoermogelijkheden worden geselecteerd. Bovendien kunt u sleutelgetallen invoeren om de toegang tot de beveiligde zones vrij te schakelen.

MOD-functies selecteren

Apart venster met de MOD-functies openen:

- MOD-functies selecteren: MOD-toets indrukken. De TNC opent een apart venster waarin de beschikbare MOD-functies worden weergegeven.

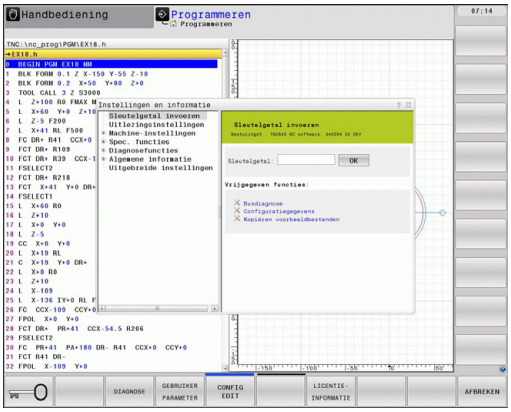

Instellingen wijzigen

In de MOD-functies is behalve muisbediening ook navigatie met behulp van het toetsenbord mogelijk:

- Met de tabtoets van het invoergedeelte in het rechtervenster naar de selectie van de MOD-functies in het linkervenster gaan
- MOD-functie selecteren
- Met de tabtoets of de ENT-toets naar het invoerveld gaan
- Afhankelijk van de functie een waarde invoeren en met **OK** bevestigen of selecteren en met **Overnemen** bevestigen

Wanneer meerdere instelmogelijkheden beschikbaar zijn, kan door het indrukken van de toets GOTO een venster worden getoond waarin alle instelmogelijkheden in één oogopslag te zien zijn. Met de ENT-toets selecteert u de instelling. Wanneer u de instelling niet wilt wijzigen, sluit dan het venster met de END-toets.

MOD-functies verlaten

- MOD-functie beëindigen: softkey AFBREKEN of END-toets indrukken

Overzicht MOD-functies

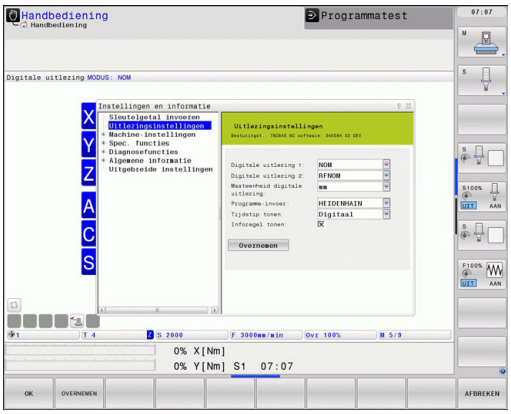

Onafhankelijk van de geselecteerde werkstand kunt u gebruikmaken van de volgende functies:

Sleutelgetal invoeren

- Sleutelgetal invoeren

Uitlezingsinstellingen

- Digitale uitlezingen selecteren
- Maateenheid (mm/inch) voor digitale uitlezing vastleggen
- Programmeertaal voor MDI vastleggen
- Weergave van de tijd
- Inforegel tonen

Machine-instellingen

- Selectie van de machinekinematica

Diagnosefuncties

- Profibusdiagnose
- Netwerkinformatie
- HeROS-informatie

Algemene informatie

- Softwareversie
- FCL-informatie
- Licentie-informatie
- Machinetijden

18.2 Machine-instellingen

Externe toegang

De machinefabrikant kan de externe toegangsmogelijkheden configureren. Raadpleeg uw machinehandboek.

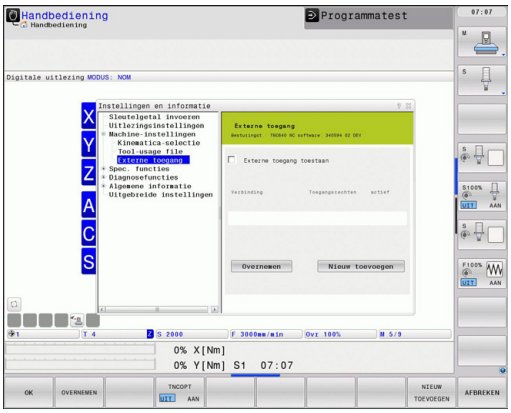

Met de MOD-functie **Externe toegang** kunt u de toegang tot de TNC vrijgeven of blokkeren. Wanneer u de externe toegang hebt geblokkeerd, is het niet meer mogelijk verbinding tot stand te brengen met de TNC en gegevens via een netwerk of via een seriële interface uit te wisselen, bijv. met de data-overdrachtsoftware TNCremo.

Externe toegang blokkeren:

- Selecteer in het MOD-menu de groep **Machine-instellingen**
- Menu **Externe toegang** selecteren
- Markeer het selectieveld **Externe toegang blokkeren** (met de spatietoets of muis)
- Druk op de softkey OVERNEMEN

pc-specifieke toegangscontrole

Wanneer uw machinefabrikant de pc-specifieke toegangscontrole heeft ingesteld (machineparameter **CfgAccessCtrl**), kunt u de toegang voor max. 32 van door u vrijgegeven verbindingen toestaan. Selecteer **Nieuw toevoegen** om een nieuwe verbinding te maken. De TNC opent dan een invoervenster waarin u de verbindingsgegevens kunt invoeren.

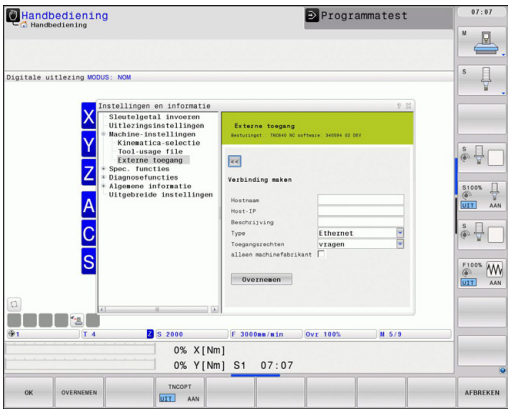

Toegangsinstellingen	
Hostnaam	Hostnaam van de externe computer
Host-IP	Netwerkadres van de externe computer
Beschrijving	Extra informatie (tekst wordt ook getoond in de overzichtslijst)
Type:	
Ethernet	Netwerkverbinding
Com 1	Seriële interface 1
Com 2	Seriële interface 2
Toegangsrechten:	
Vragen	Bij externe toegang opent de TNC een opvraagdialoog
Weigeren	Geen netwerktoegang toestaan
Toestaan	Netwerktoegang zonder controlevraag toestaan
Alleen machinefabrikant	Verbinding alleen mogelijk door invoer van een sleutelgetal (machinefabrikant)

Wanneer u aan een verbinding het toegangsrecht **Vragen** toewijst en er vanaf dit adres toegang plaatsvindt, opent de TNC een apart venster. In dit aparte venster moet u de externe toegang toestaan of weigeren:

Externe toegang	Autorisatie
Ja	Eén keer toestaan
Altijd	Permanent toestaan
Nooit	Permanent weigeren
Nee	Eén keer weigeren

In de overzichtslijst wordt een actieve verbinding met een groen symbool aangegeven.

Verbindingen zonder toegangsautorisatie worden in de overzichtslijst grijs weergegeven.

Machine-afhankelijke functie: Met de softkey TNCOPT kunt u de toegang voor externe diagnose- of inbedrijfstellingssoftware toestaan of blokkeren.

Kinematica selecteren

De functie **Kinematica selecteren** moet door de machinefabrikant vrijgegeven en aangepast worden.

Raadpleeg uw machinehandboek.

U kunt deze functie gebruiken om programma's te testen waarvan de kinematica niet overeenkomt met de actieve machinekinematica. Voor zover uw machinefabrikant verschillende kinematieken op uw machine heeft aangebracht, kunt u één ervan met de MOD-functie activeren. Wanneer u kinematica voor de Programmatest selecteert, heeft dat geen invloed op de machinekinematica.

Let op: botsingsgevaar!

Wanneer u de kinematica voor de machinemodus omschakelt, voert de TNC alle volgende verplaatsingsbewegingen met de gewijzigde kinematica uit.

Let erop dat u voor het controleren van uw werkstuk de juiste kinematica in de Programmatest hebt geselecteerd.

18.3 Digitale uitlezing selecteren

Toepassing

Voor de handbediening en de programma-afloop-werkstanden kan de weergave van de coördinaten worden beïnvloed:

De afbeelding rechts toont verschillende posities van het gereedschap

- Uitgangspositie
- Eindpositie van het gereedschap
- Werkstuknulpunt
- Machinenulpunt

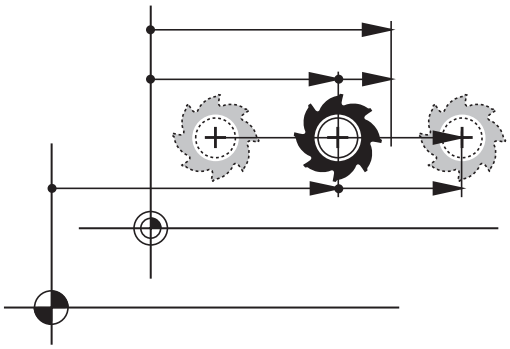

Voor de digitale uitlezingen van de TNC kunnen onderstaande coördinaten worden geselecteerd:

Functie	Weergave
Nominale positie; door de TNC actueel vooraf vastgelegde waarde	NOM
Actuele positie; positie waar het gereedschap op dat moment is	ACT
Referentiepositie; actuele positie gerelateerd aan het machinenulpunt	REFACT
Referentiepositie; nominale positie gerelateerd aan het machinenulpunt	REFNOM
Sleepfout; verschil tussen nominale en actuele positie	VLGFT
Restweg tot geprogrammeerde positie; verschil tussen actuele en eindpositie	RESTW

Met de MOD-functie **Digitale uitlezing 1** wordt de digitale uitlezing in de statusweergave geselecteerd.

Met de MOD-functie **Digitale uitlezing 2** wordt de digitale uitlezing in de extra statusweergave geselecteerd.

18.4 Maateenheid selecteren

Toepassing

Met deze MOD-functie wordt vastgelegd of de TNC de coördinaten in mm of inch moet weergeven.

- Metrisch maatsysteem: bijv. X = 15,789 (mm) MOD-functie wissel mm/inch = mm. Weergave met 3 plaatsen achter de komma
- Inch-systeem: bijv. X = 0,6216 (inch) MOD-functie wissel mm/inch = inch. Weergave met 4 posities achter de komma

Wanneer de inch-weergave actief is, toont de TNC tevens de aanzet in inch/min. In een inch-programma moet de aanzet met factor 10 groter worden ingevoerd.

18.5 Bedrijfstijden tonen

Toepassing

Via de softkey MACHINETIJD kunnen verschillende bedrijfstijden getoond worden:

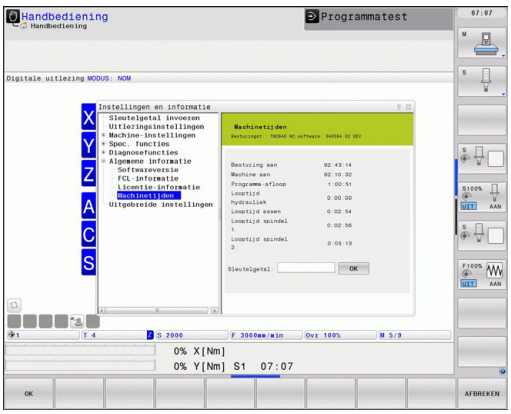

Bedrijfstijd	Betekenis
Besturing aan	Bedrijfstijd van de besturing sinds de inbedrijfstelling
Machine aan	Bedrijfstijd van de machine sinds de inbedrijfstelling
Programma-afloop	Bedrijfstijd voor gestuurd bedrijf sinds de inbedrijfstelling

De machinefabrikant kan nog andere tijden laten weergeven. Raadpleeg uw machinehandboek.

18.6 Softwarenummers

Toepassing

De volgende softwarenummers worden na het selecteren van de MOD-functie "softwareversie" op het TNC-beeldscherm weergegeven:

- **Besturingstype**: aanduiding van de besturing (wordt door HEIDENHAIN beheerd)
- **NC-software**: nummer van de NC-software (wordt door HEIDENHAIN beheerd)
- **NCK**: nummer van de NC-software (wordt door HEIDENHAIN beheerd)
- **PLC-software**: nummer of naam van de PLC-software (wordt door uw machinefabrikant beheerd)

In de MOD-functie "FCL-informatie" toont de TNC de volgende informatie:

- **Ontwikkelingsversie (FCL=Feature Content Level):** Op de besturing geïnstalleerde ontwikkelingsversie, zie "Ontwikkelingsversie (upgrade-functies)", Bladzijde 11

18.7 Sleutelgetal invoeren

Toepassing

De TNC heeft voor onderstaande functies een sleutelgetal nodig:

Functie	Sleutelgetal
Gebruikerparameters selecteren	123
Ethernet-kaart configureren	NET123
Speciale functies bij de Q-parameterprogrammering vrijgeven	555343

18.8 Data-interfaces instellen

Seriële interfaces op de TNC 640

De TNC 640 gebruikt automatisch het overdrachtprotocol LSV2 voor de seriële data-overdracht. Het LSV2-protocol is standaard ingesteld en kan behalve de instelling van de baudrate (machineparameter **baudRateLsv2**) niet worden gewijzigd. U kunt ook een ander type overdracht (interface) vastleggen. De hieronder beschreven instelmogelijkheden zijn dan uitsluitend voor de telkens opnieuw gedefinieerde interface actief.

Toepassing

Als u een data-interface wilt instellen, kiest u Bestandsbeheer (PGM MGT) en drukt u op de toets MOD. Druk nogmaals op de toets MOD en voer het sleutelgetal 123 in. De TNC toont de gebruikerparameter **GfgSerialInterface**, waarin u de volgende instellingen kunt invoeren:

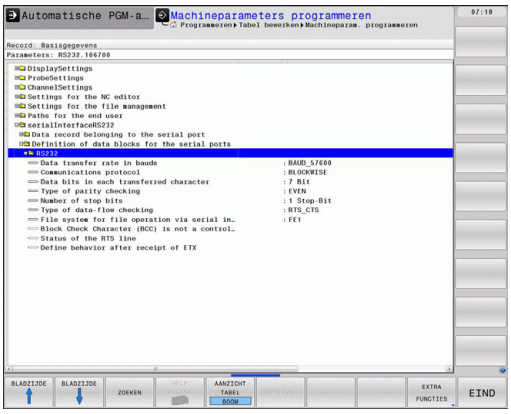

RS-232-interface instellen

Open de map RS232. De TNC toont onderstaande instelmogelijkheden:

BAUD-RATE instellen (baudRate)

De BAUDRATE (data-overdrachtssnelheid) kan tussen 110 en 115.200 Baud worden geselecteerd.

Protocol instellen (protocol)

Het communicatieprotocol regelt de gegevensstroom van een seriële overdracht (vergelijkbaar met MP5030 van de iTNC 530).

De instelling BLOCKWISE duidt hier op een vorm van data-overdracht waarbij de gegevens in blokken samengevoegd worden verzonden. Niet te verwarren met de bloksgewijze gegevensontvangst en de gelijktijdige bloksgewijze afwerking van oudere TNC-contourbesturingen. Het bloksgewijs ontvangen en gelijktijdig afwerken van hetzelfde NC-programma wordt door de besturing niet ondersteund!

Communicatieprotocol	Selectie
Standaard gegevensoverdracht (regelgewijze overdracht)	STANDARD
Pakketsgewijze data-overdracht	BLOCKWISE
Overdracht zonder protocol (zuivere tekenoverdracht)	RAW_DATA

Gegevensbits instellen (dataBits)

Met de instelling dataBits definieert u of een teken met 7 of 8 gegevensbits wordt verzonden.

Pariteit controleren (parity)

Met de pariteitsbit worden overdrachtfouten herkend. De pariteitsbit kan op drie verschillende manieren worden gevormd:

- Geen pariteit (NONE): er wordt afgezien van foutherkenning
- Even pariteit (EVEN): hier is sprake van een fout als de ontvanger bij zijn verwerking een oneven aantal ingestelde bits constateert
- Oneven pariteit (ODD): hier is sprake van een fout als de ontvanger bij zijn verwerking een even aantal ingestelde bits constateert

Stopbits instellen (stopBits)

Met de startbit en een of twee stopbits kan de ontvanger bij de seriële data-overdracht voor elk verzonden teken een synchronisatie uitvoeren.

Handshake instellen (flowControl)

Bij een handshake controleren twee apparaten de data-overdracht. Er wordt onderscheid gemaakt tussen een softwarehandshake en een hardwarehandshake.

- Geen gegevensstroomcontrole (NONE): handshake is niet actief
- Hardwarehandshake (RTS_CTS): overdrachtstop door RTS actief
- Softwarehandshake (XON_XOFF): overdrachtstop door DC3 (XOFF) actief

Bestandssysteem voor bestandsbewerking (fileSystem)

Met **fileSystem** legt u het bestandssysteem voor de seriële interface vast. Deze machineparameter is niet vereist wanneer u geen speciaal bestandssysteem nodig hebt.

- EXT: Minimaal bestandssysteem voor printer of voor HEIDENHAIN vreemde overdrachtsoftware. Komt overeen met de werkstand EXT1 en EXT2 van oudere TNC-besturingen.
- FE1: communicatie met de pc-software TNCserver of een externe diskette-eenheid.

Instellingen voor de data-overdracht met de pc-software TNCserver

Voer de volgende instellingen uit in de gebruikerparameters (**serialInterfaceRS232 / definitie van records voor de seriële poorten / RS232**):

Parameters	Selectie
Baudrate	Moet overeenkomen met de instelling in TNCserver
Communicatieprotocol	BLOCKWISE
Gegevensbits in elk verzonden teken	7 bit
Type pariteitscontrole	EVEN
Aantal stopbits	1 stopbit
Type handshake vastleggen	RTS_CTS
Bestandssysteem voor bestandsbewerking	FE1

Werkstand van het externe apparaat selecteren (fileSystem)

In de werkstanden FE2 en FEX kunnen de functies "Alle programma's inlezen", "Aangeboden programma inlezen" en "Directory inlezen" niet worden gebruikt.

Extern apparaat	Werkstand	Symbool
pc met HEIDENHAIN-transmissiesoftware TNCremoNT	LSV2	
HEIDENHAIN diskette-eenheden	FE1	
Randapparatuur, bijv. printer, lezer, ponsapparaat, pc zonder TNCremoNT	FEX	

Software voor data-overdracht

Voor het verzenden van bestanden vanaf en naar de TNC moet gebruik worden gemaakt van de HEIDENHAIN-software TNCremo voor data-overdracht. Met TNCremo kunnen via de seriële of de Ethernet-interface alle HEIDENHAIN-besturingen worden aangestuurd.

> U kunt de nieuwste versie van TNCremo gratis downloaden van de HEIDENHAIN Filebase (www.heidenhain.de, <Services und Dokumentation>, <Software>, <PC-Software>, <TNCremoNT>).

Systeemvereisten voor TNCremo:

- pc met minimaal 486-processor
- Besturingssysteem Windows 95, Windows 98, Windows NT 4.0, Windows 2000, Windows XP, Windows Vista
- 16 MByte intern geheugen
- 5 MByte vrije geheugenruimte op uw harde schijf
- Een vrije seriële interface of koppeling met het TCP/IP-netwerk

Installatie onder Windows

- Start het installatieprogramma SETUP.EXE met Bestandsbeheer (Verkenner)
- Volg de instructies van het Setup-programma op

TNCremT onder Windows starten

- Klik op <Start>, <Programma's>, <HEIDENHAIN-toepassingen>, <TNCremo>

Wanneer u TNCremo de eerste keer opstart, probeert TNCremo automatisch een verbinding met de TNC tot stand te brengen.

Data-overdracht tussen TNC en TNCremoNT

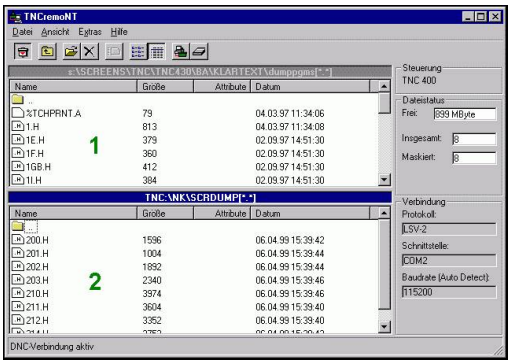

> Voordat een programma van de TNC naar de pc wordt verzonden, moet u er absoluut zeker van zijn dat het momenteel op de TNC geselecteerde programma ook is opgeslagen. De TNC slaat automatisch wijzigingen op, wanneer u op de TNC een andere werkstand kiest of met de toets PGM MGT het bestandsbeheer kiest.

Controleer of de TNC op de juiste seriële interface van uw computer of op het netwerk is aangesloten.

Na het opstarten van de TNCremoNT ziet u bovenin het hoofdvenster **1** alle bestanden die in de actieve directory zijn opgeslagen. Via <Bestand>, <Map wijzigen> kan een willekeurig station of een andere directory op uw computer worden gekozen.

Wanneer u de data-overdracht vanaf de pc wilt regelen, moet de verbinding op de pc als volgt worden opgebouwd:

- Kies <Bestand>, <Koppeling maken>. De TNCremoNT ontvangt nu de bestands- en directorystructuur van de TNC en toont deze onderaan het hoofdvenster **2**
- Om een bestand van de TNC naar de pc te zenden, kiest u het bestand in het TNC-venster door er met de muis op te klikken, en sleept u het gemarkeerde bestand, terwijl u de muisknop ingedrukt houdt, naar het pc-venster **1**
- Om een bestand van de pc naar de TNC over te brengen, kiest u het bestand in het pc-venster door er met de muis op te klikken, en sleept u het gemarkeerde bestand, terwijl u de muisknop ingedrukt houdt, naar het TNC-venster **2**

Wanneer u de data-overdracht vanaf de TNC wilt regelen, moet de verbinding op de pc als volgt worden opgebouwd:

- Kies <Extra>, <TNCserver>. De TNCremoNT start dan de servermodus en kan gegevens van de TNC ontvangen of naar de TNC zenden
- Selecteer op de TNC de functies voor bestandsbeheer via de toets PGM MGT, zie "Bestandsoverdracht naar/van een extern opslagmedium", Bladzijde 125 en verzend de gewenste bestanden

TNCremoNT afsluiten

Kies menu-item <Bestand>, <Afsluiten>

> Maak ook gebruik van de contextgevoelige helpfunctie van TNCremoNT, waarin alle functies worden verklaard. Het oproepen vindt plaats met behulp van toets F1.

18.9 Ethernet-interface

Inleiding

De TNC is standaard voorzien van een Ethernet-kaart, om de besturing als client in uw netwerk op te nemen. De TNC verstuurt gegevens via de Ethernet-kaart met

- het **smb**-protocol (**s**erver **m**essage **b**lock) voor Windows-besturingssystemen, of
- de **TCP/IP**-protocolfamilie (Transmission Control Protocol/ Internet Protocol) en met behulp van NFS (Network File System)

Aansluitingsmogelijkheden

De Ethernet-kaart van de TNC kan via de aansluiting RJ45 (X26,100BaseTX resp. 10BaseT) in uw netwerk worden opgenomen of direct met een pc worden verbonden. De aansluiting is galvanisch gescheiden van de besturingselektronica.

Bij een 100BaseTX resp. 10BaseT-aansluiting moeten twisted-pair-kabels worden toegepast, om de TNC op uw netwerk aan te sluiten.

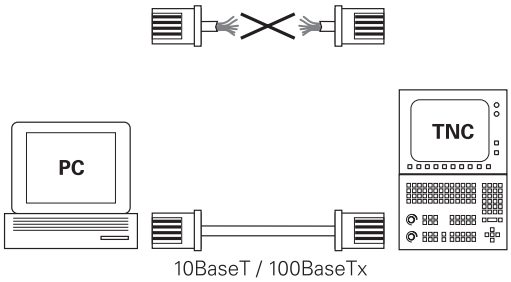

De maximale kabellengte tussen TNC en een knooppunt is afhankelijk van de kwaliteitsklasse van de kabel, van de ommanteling en van het type netwerk (100BaseTX of 10BaseT).

U kunt de TNC ook zonder veel moeite direct met een pc verbinden die met een Ethernet-kaart is uitgerust. Sluit hiervoor de TNC (aansluiting X26) en pc aan via een gekruiste Ethernet-kabel (handelsaanduiding: patchkabel gekruist of STP-kabel gekruist)

TNC configureren

Laat de TNC door een netwerkspecialist configureren.

Houd er rekening mee dat de TNC een automatische warme start uitvoert, wanneer u het IP-adres van de TNC verandert.

- Druk in de werkstand Programmeren/bewerken op de MOD-toets en voer het sleutelgetal NET123 in.
- Druk in Bestandsbeheer op de softkey NETWERK. De TNC toont het hoofdbeeldscherm voor de netwerkconfiguratie

Algemene netwerkinstellingen

- Druk op de softkey DEFINE NET voor het invoeren van algemene netwerkinstellingen. Tab **Computernaam** is actief:

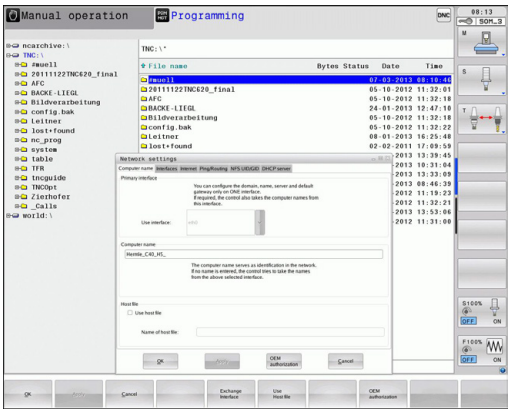

Instelling	Betekenis
Primaire interface	Naam van de Ethernet-interface die in uw bedrijfsnetwerk moet worden opgenomen. Alleen actief wanneer er in de besturingshardware een optionele, tweede ethernetinterface beschikbaar is
Computernaam	Naam waaronder de TNC in uw bedrijfsnetwerk zichtbaar moet zijn
Hostbestand	**Alleen vereist voor speciale toepassingen**: naam van een bestand waarin toewijzingen tussen IP-adressen en computernaam zijn vastgelegd

- Selecteer de tab **Interfaces** voor het invoeren van de interface-instellingen:

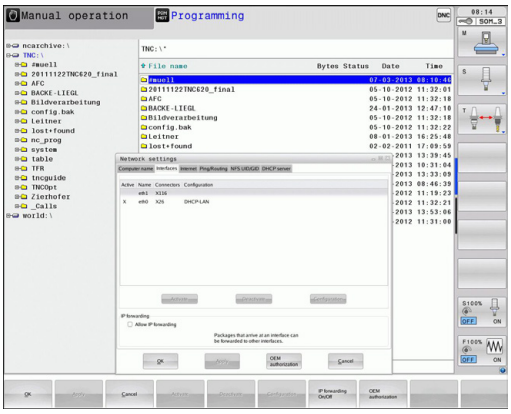

Instelling	Betekenis
Interfacelijst	Lijst met de actieve Ethernet-interfaces. Een van de vermelde interfaces selecteren (met de muis of pijltoetsen) ■ Knop **Activeren**: Geselecteerde interface activeren (**X** in kolom **Actief**) ■ Knop **Deactiveren**: Geselecteerde interface deactiveren (**-** in kolom **Actief**) ■ Knop **Configureren**: Configuratiemenu openen
IP-forwarding toestaan	**Deze functie moet standaard gedeactiveerd zijn**. Functie alleen activeren wanneer er voor diagnosedoeleinden extern via de TNC toegang noodzakelijk is tot de optioneel aanwezige, tweede TNC Ethernet-interface. Alleen in overleg met de servicedienst activeren

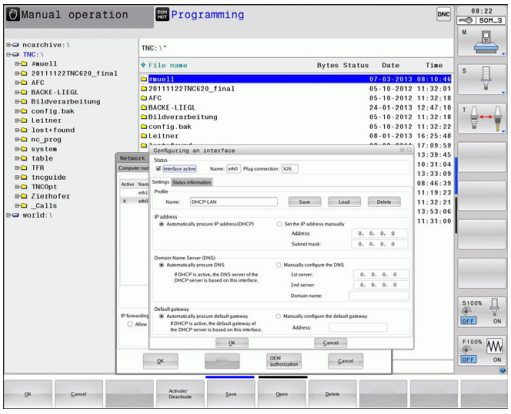

- Selecteer de knop **Configureren** om het configuratiemenu te openen:

Instelling	Betekenis
Status	■ **Interface actief**: verbindingsstatus van de geselecteerde Ethernet-interface ■ **Naam**: naam van de interface die u op dit moment configureert ■ Stekkerverbinding: nummer van de stekkerverbinding van deze interface op de logica-eenheid van de besturing
Profiel	Hier kunt u een profiel aanmaken of selecteren waarin alle in dit venster getoonde instellingen zijn vastgelegd. HEIDENHAIN stelt twee standaardprofielen beschikbaar: ■ **DHCP-LAN**: instellingen voor de standaard TNC Ethernet-interface die in een standaard bedrijfsnetwerk moeten werken ■ **MachineNet**: instellingen voor de tweede, optionele Ethernet-interface voor configuratie van het machinenetwerk Met behulp van de bijbehorende knoppen kunnen de profielen worden opgeslagen, geladen en gewist
IP-adres	■ Optie **IP-adres automatisch opvragen**: de TNC moet het IP-adres van de DHCP-server opvragen ■ Optie **IP-adres handmatig instellen**: IP-adres en subnetmasker handmatig definiëren. Invoer: telkens vier door een punt gescheiden getalwaarden, bijv. **160.1.180.20** en **255.255.0.0**
Domain Name Server (DNS)	■ Optie **DNS automatisch opvragen**: de TNC moet het IP-adres van de Domain Name Server automatisch opvragen ■ Optie **DNS handmatig configureren**: IP-adressen van de server en domeinnaam handmatig invoeren
Default-gateway	■ Optie **Default GW automatisch opvragen**: de TNC moet de default-gateway automatisch opvragen ■ Optie **Default GW handmatig configureren**: IP-adressen van de default-gateway handmatig invoeren

- Wijzigingen met knop **OK** overnemen of met knop **Afbreken** niet accepteren

▶ Selecteer de tab **Internet**, heeft op dit moment geen functie.

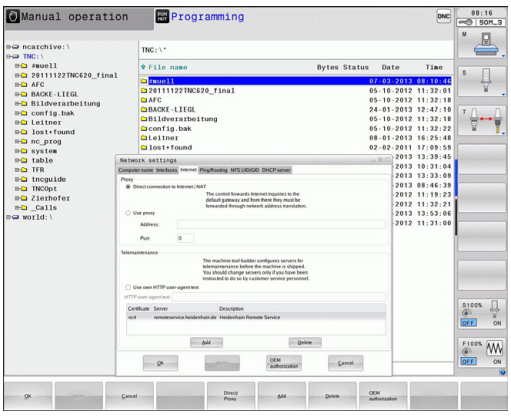

Instelling	Betekenis
Proxy	■ **Directe verbinding met het internet / NAT**: Internetaanvragen worden door de besturing doorgezonden naar de default-gateway en moeten daar via Network Address Translation worden doorgezonden (bijv. bij directe aansluiting op een modem) ■ **Proxy gebruiken**: **adres** en **poort** van de internet-router in het netwerk definiëren, bij de netwerkbeheerder opvragen
Tele-onderhoud	De machinefabrikant configureert hier de server voor tele-onderhoud. Wijzigingen uitsluitend in overleg met uw machinefabrikant uitvoeren

▶ Selecteer de tab **Ping/Routing** voor het invoeren van de ping- en routing-instellingen:

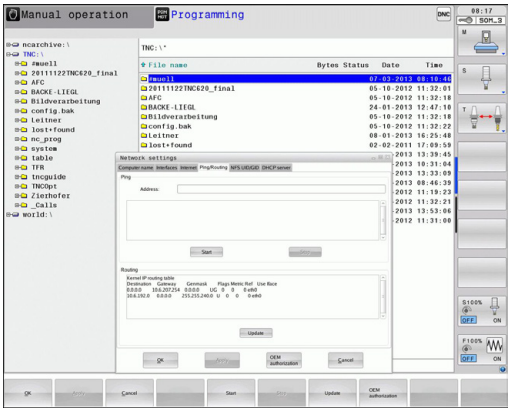

Instelling	Betekenis
Ping	In het invoerveld **Adres:** het IP-nummer invoeren waarvoor u een netwerkverbinding wilt controleren. Invoer: vier door een punt gescheiden getalwaarden, bijv. **160.1.180.20**. Als alternatief kunt u ook de computernaam invoeren waarvan u de verbinding wilt controleren ■ Knop **Start**: controle starten, de TNC toont de statusinformatie in het pingveld ■ Knop **Stop**: controle beëindigen
Routing	Voor netwerkspecialisten: statusinformatie van het besturingssysteem over actuele routing ■ Knop **Actualiseren**: routing actualiseren

▶ Selecteer de tab **NFS UID/GID** voor het invoeren van gebruikers- en groeps-ID's:

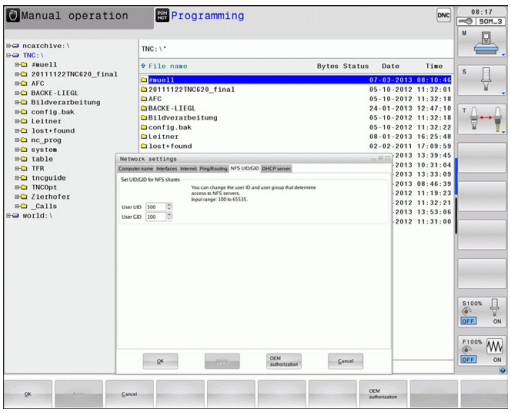

Instelling	Betekenis
UID/GID voor NFS-shares instellen	■ **User ID**: Definitie met welke user-identificatie de eindgebruiker in het netwerk toegang tot bestanden heeft. Waarde bij de netwerkspecialist opvragen ■ **Group ID**: Definitie met welke groepsidentificatie u in het netwerk toegang tot bestanden heeft. Waarde bij de netwerkspecialist opvragen

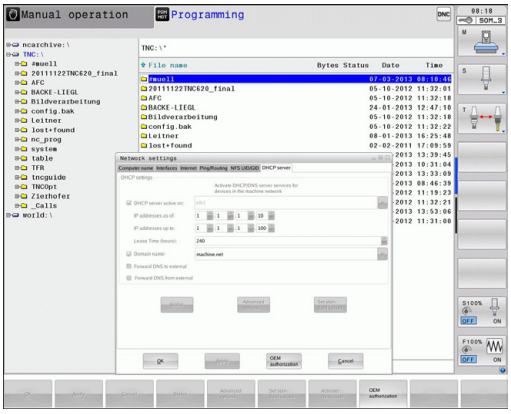

▶ **DHCP-server**: instellingen voor automatische netwerkconfiguratie

Instelling	Betekenis
DHCP-server	■ **IP-adressen vanaf**: definitie vanaf welk IP-adres de TNC de pool van de dynamische IP-adressen moet afleiden. De grijs weergegeven waarden neemt de TNC over uit het statische IP-adres van de gedefinieerde Ethernet-interface. Deze waarden kunnen niet worden gewijzigd. ■ **IP-adressen tot**: definitie tot welk IP-adres de TNC de pool van de dynamische IP-adressen moet afleiden ■ **Lease Time (uren)**: tijd gedurende welke het dynamische IP-adres voor een client gereserveerd moet blijven. Wanneer een client zich binnen deze tijd aanmeldt, kent de TNC weer hetzelfde dynamische IP-adres toe. ■ **Domeinnaam**: Hier kunt u, indien nodig, een naam voor het machinenetwerk definiëren. Is noodzakelijk wanneer bijv. in het machinenetwerk en het externe netwerk dezelfde namen zijn toegekend. ■ **DNS naar extern doorsturen**: Wanneer **IP Forwarding** actief is (tab Interfaces) kunt u, wanneer de optie actief is, vastleggen dat de naamresolutie voor apparaten op het machinenetwerk ook door het externe netwerk kan worden gebruikt. ■ **DNS van extern doorsturen**: Wanneer **IP Forwarding** actief is (tab Interfaces) kunt u, wanneer de optie actief is, vastleggen dat de DNS DNS-verzoeken van apparaten binnen het machinenetwerk ook naar de naamserver van het externe netwerk moet doorsturen, voor zover de DNS-server van de MC het verzoek niet kan beantwoorden. ■ Knop **Status**: overzicht van de apparaten oproepen die in het machinenetwerk een dynamisch IP-adres hebben. Bovendien kunt u instellingen voor deze apparaten uitvoeren ■ Knop **Uitgebreide opties**: Uitgebreide instelmogelijkheden voor de DNS-/DHCP-server. ■ Knop **Standaardwaarden instellen**: Fabrieksinstellingen instellen.

De voor de apparatuur specifieke netwerkinstellingen

- Druk op de softkey DEFINE MOUNT voor het invoeren van de voor de apparatuur specifieke netwerkinstellingen. Er kunnen willekeurig veel netwerkinstellingen worden vastgelegd, maar er kunnen slechts maximaal 7 netwerkinstellingen tegelijkertijd beheerd worden

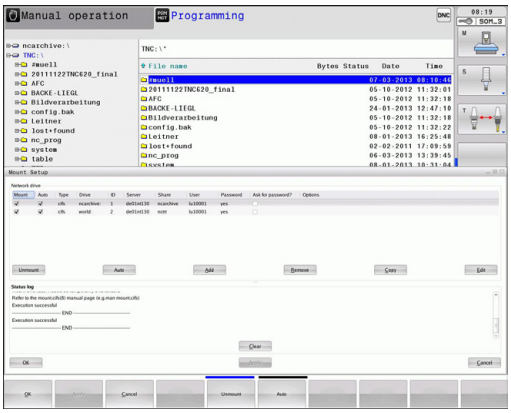

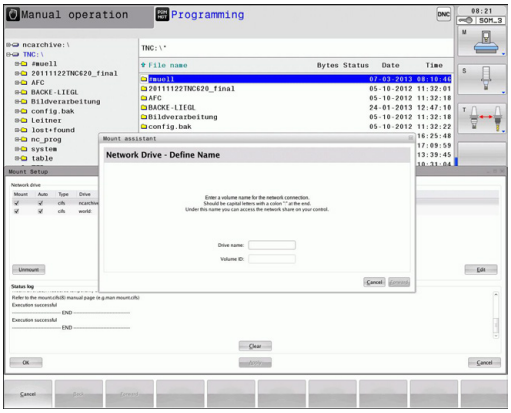

Instelling	Betekenis
Netwerkstation	Lijst met alle gekoppelde netwerkstations. In de kolommen toont de TNC de desbetreffende status van de netwerkverbindingen: ■ **Mount**: netwerkstation gekoppeld/niet gekoppeld ■ **Auto**: netwerkstation moet automatisch/handmatig worden gekoppeld ■ **Type**: type netwerkverbinding. Mogelijk zijn cifs en nfs ■ **Station**: aanduiding van het station op de TNC ■ **ID**: interne ID waarmee wordt aangegeven dat u meerdere verbindingen via een mount-point hebt gedefinieerd ■ **Server**: naam van de server ■ **Sharenaam**: naam van de directory op de server waartoe de TNC toegang moet hebben ■ **Gebruiker**: naam van de gebruiker op het netwerk ■ **Wachtwoord**: netwerkstation wel of niet met wachtwoord beveiligd ■ **Wachtwoord vragen?**: bij het verbinden wel/niet om wachtwoord vragen ■ **Opties**: weergave van extra verbindingsopties Via de knop beheert u de netwerkstations. Om netwerkstations te kunnen toevoegen, gebruikt u de knop **Toevoegen**: de TNC start dan de verbindingswizard waarin u alle benodigde gegevens via dialogen kunt invoeren
Status log	Weergave van statusinformatie en foutmeldingen. Via de knop Leegmaken kunt u de inhoud van het statusvenster wissen.

18.10 Draadloos handwiel HR 550 FS configureren

Toepassing

Via de softkey DRAADLOOS HANDWIEL INSTELLEN kunt u het draadloze handwiel HR 550 FS configureren. De volgende functies zijn beschikbaar:

- Handwiel aan een bepaalde handwielhouder toewijzen
- Radiografisch kanaal instellen
- Analyse van het frequentiespectrum om het best mogelijke radiografisch kanaal te kunnen bepalen
- Zendvermogen instellen
- Statistische informatie over transmissiekwaliteit

Handwiel aan een bepaalde handwielhouder toewijzen

- Controleer of de handwielhouder met de besturingshardware is verbonden
- Plaats het draadloze handwiel dat u aan de handwielhouder wil toewijzen in de handwielhouder
- MOD-functie selecteren: MOD-toets indrukken
- Softkeybalk doorschakelen
    - Configuratiemenu voor draadloos handwiel selecteren: softkey DRAADLOOS HANDWIEL INSTELLEN indrukken
    - Klik op de knop **HW toewijzen**: de TNC slaat het serienummer van het geplaatste draadloze handwiel op en toont dit in het configuratievenster links naast de knop **HW toewijzen**
    - Configuratie opslaan en configuratiemenu verlaten: knop **EINDE** indrukken

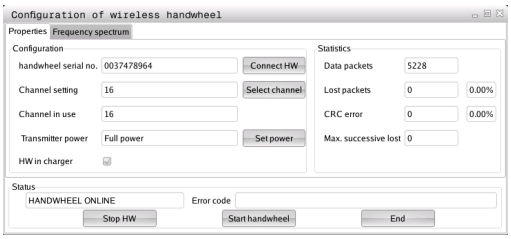

Radiografisch kanaal instellen

Bij het automatisch starten van het draadloze handwiel probeert de TNC het radiografisch kanaal te selecteren dat het beste radiosignaal levert. Wanneer u het radiografisch kanaal zelf wilt instellen, gaat u als volgt te werk:

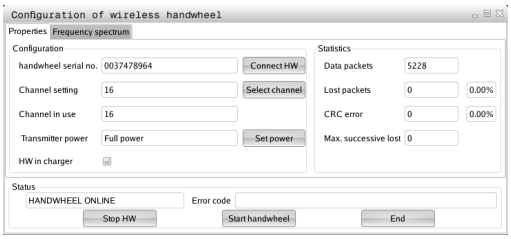

- ▶ MOD-functie selecteren: MOD-toets indrukken
- ▶ Softkeybalk doorschakelen
  - ▶ Configuratiemenu voor draadloos handwiel selecteren: softkey DRAADLOOS HANDWIEL INSTELLEN indrukken
  - ▶ Met een muisklik de tab **Frequentiespectrum** selecteren
  - ▶ Klik op de knop **HW stoppen**: de TNC stopt de verbinding met het draadloze handwiel en bepaalt het actuele frequentiespectrum voor alle 16 beschikbare kanalen
  - ▶ Kanaalnummer van het kanaal met het minste radiografisch verkeer (kleinste balk) noteren
  - ▶ Via de knop **Handwiel starten** het draadloze handwiel weer activeren
  - ▶ Met een muisklik de tab **Eigenschappen** selecteren
  - ▶ Klik op de knop **Kanaal kiezen**: de TNC toont alle beschikbare kanaalnummers. Selecteer met de muis het kanaalnummer waarvoor de TNC het minste radiografisch verkeer heeft vastgesteld
  - ▶ Configuratie opslaan en configuratiemenu verlaten: knop **EINDE** indrukken

Zendvermogen instellen

> ⇨ Bedenk dat het reduceren van het zendvermogen een geringere reikwijdte van het draadloze handwiel betekent.

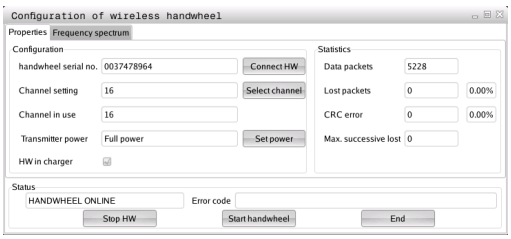

- ▶ MOD-functie selecteren: MOD-toets indrukken
- ▶ Softkeybalk doorschakelen
  - ▶ Configuratiemenu voor draadloos handwiel selecteren: softkey DRAADLOOS HANDWIEL INSTELLEN indrukken
  - ▶ Klik op de knop **Vermogen inst.**: de TNC toont de drie beschikbare vermogensinstellingen. Selecteer met de muis de gewenste instelling
  - ▶ Configuratie opslaan en configuratiemenu verlaten: knop **EINDE** indrukken

18.10 Draadloos handwiel HR 550 FS configureren

Statistische gegevens

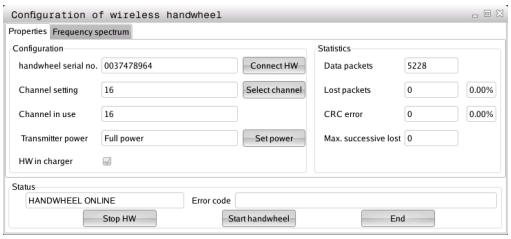

Onder **Statistiek** toont de TNC informatie over de transmissiekwaliteit.

Het draadloze handwiel reageert in geval van een beperkte ontvangstkwaliteit, waarbij een correcte, veilige stop van de assen niet meer kan worden gewaarborgd, met een noodstopreactie.

De getoonde waarde **Max. serie verloren** duidt op een beperkte ontvangstkwaliteit. Toont de TNC tijdens normale werking van het draadloze handwiel binnen de gewenste gebruiksradius hier herhaaldelijk waarden van meer dan 2, dan bestaat er een verhoogd risico van ongewenst verbreken van de verbinding. Dit kan worden verholpen door het zendvermogen te verhogen, maar ook door om te schakelen naar een minder vaak gebruikt kanaal.

Probeer in dergelijke gevallen de transmissiekwaliteit te verbeteren door een ander kanaal te kiezen (zie "Radiografisch kanaal instellen", Bladzijde 603) of het zendvermogen te verhogen (zie "Zendvermogen instellen", Bladzijde 603).

U kunt de statistische gegevens als volgt laten weergeven:

- MOD-functie selecteren: MOD-toets indrukken
- Softkeybalk doorschakelen
  - Configuratiemenu voor draadloos handwiel selecteren: softkey DRAADLOOS HANDWIEL INSTELLEN indrukken: de TNC toont het configuratiemenu met de statistische gegevens

19

Tabellen en overzichten

19.1 Machinespecifieke gebruikerparameters

Toepassing

De parameterwaarden worden via de zogenoemde **configuratie-editor** ingevoerd.

Om de gebruiker in staat te stellen machinespecifieke functies in te stellen, kan uw machinefabrikant vastleggen welke machineparameters als gebruikerparameters beschikbaar zijn. Bovendien kan uw machinefabrikant extra machineparameters in de TNC opnemen die verderop niet worden beschreven.

Raadpleeg uw machinehandboek.

In de configuratie-editor zijn de machineparameters in een boomstructuur tot parameterobjecten samengevoegd. Ieder parameterobject heeft een naam (bijv. **CfgDisplayLanguage**), waarmee de functie van de onderliggende parameter wordt verklaard. Een parameterobject, ook wel entiteit genoemd, wordt in de boomstructuur met een "E" in het mapsymbool aangegeven. Sommige machineparameters hebben voor een eenduidige identificering een keynaam waarmee de parameter aan een groep (bijv. X voor de X-as) wordt toegewezen. De desbetreffende groepsmap heeft de keynaam en wordt met een "K" in het mapsymbool aangegeven.

Wanneer u zich in de configuratie-editor voor de gebruikerparameters bevindt, kunt u de weergave van de beschikbare parameters wijzigen. Bij de standaardinstelling worden de parameters met korte verklarende teksten getoond. Om de werkelijke systeemnamen van de parameters te laten weergeven, drukt u op de toets voor de beeldschermindeling en daarna op de softkey SYSTEEMNAMEN TONEN. Ga op dezelfde manier te werk om weer terug te keren naar de standaardweergave.

Nog niet actieve parameters en objecten worden met een grijs pictogram weergegeven. Met de softkey ADD. FUNCT. en INVOEGEN kunt u deze activeren.

De TNC houdt een doorlopende wijzigingslijst bij waarin max. 20 wijzigingen van de config.bestanden zijn opgeslagen. Om wijzigingen ongedaan te maken, selecteert u de gewenste regel en drukt u op de softkey ADD. FUNCT. en WIJZIGING NIET ACCEPTEREN.

Configuratie-editor oproepen en parameters wijzigen

- Werkstand **Programmeren** selecteren
- **MOD**-toets indrukken
- Sleutelgetal **123** invoeren
- Parameters wijzigen
- Met de softkey **EINDE** verlaat u de configuratie-editor
- Wijzigingen met softkey **OPSLAAN** overnemen

Aan het begin van elke regel van de parameterstructuur toont de TNC een pictogram met aanvullende informatie voor deze regel. De pictogrammen hebben de volgende betekenis:

- Onderliggende map aanwezig, maar dichtgeklapt
- Onderliggende map opengeklapt
- Leeg object, kan niet worden opengeklapt
- Geïnitialiseerde machineparameter
- Niet-geïnitialiseerde (optionele) machineparameter
- Kan worden gelezen, maar niet worden bewerkt
- Kan niet worden gelezen en niet worden bewerkt

Het type config.object is te herkennen aan het mapsymbool:

- Key (groepsnaam)
- Lijst
- Entiteit of parameterobject

Helptekst weergeven

Met de toets **HELP** kan voor ieder parameterobject resp. attribuut een helptekst worden weergegeven.

Wanneer de helptekst niet op één pagina past (rechtsboven staat dan bijv. 1/2), dan kunt u met de softkey **HELP BLADEREN** naar de tweede pagina gaan.

Als u opnieuw de toets **HELP** indrukt, wordt de helptekst weer uitgeschakeld.

Behalve de helptekst wordt andere informatie getoond, bijv. de maateenheid, een initiële waarde, een selectie etc. Wanneer de geselecteerde machineparameter overeenkomt met een parameter in de TNC, wordt ook het bijbehorende MP-nummer weergegeven.

Parameterlijst

Parameterinstellingen

DisplaySettings

Instellingen voor beeldschermweergave

Volgorde van de weergegeven assen

[0] t/m [5]

Afhankelijk van de beschikbare assen

Soort digitale uitlezing in het positievenster

NOMINAAL
ACTUEEL
REFACT
REFNOM
VLGFT
RESTW

Type digitale uitlezing in de statusweergave

NOMINAAL
ACTUEEL
REFACT
REFNOM
VLGFT
RESTW

Definitie decimaal scheidingsteken voor digitale uitlezing

.

Weergave van aanzet in werkstand Handbediening

at axis key: aanzet alleen weergeven wanneer de asrichtingstoets is ingedrukt
always minimum: aanzet altijd weergeven

Weergave van spilpositie in digitale uitlezing

during closed loop: spilpositie alleen weergeven indien spil in positieregeling
during closed loop and M5: spilpositie weergeven indien spil in positieregeling en bij M5

Softkey Preset-tabel weergeven of verbergen

True: softkey Preset-tabel wordt niet weergegeven
False: softkey Preset-tabel weergeven

Parameterinstellingen

DisplaySettings

Afleesstap voor de afzonderlijke assen

Lijst met alle beschikbare assen

Afleesstap voor digitale uitlezing in mm resp. graden

0.1
0.05
0.01
0.005
0.001
0.0005
0.0001
0.00005 (software-optie Display step)
0.00001 (software-optie Display step)

Afleesstap voor digitale uitlezing in inch

0.005
0.001
0.0005
0.0001
0.00005 (software-optie Display step)
0.00001 (software-optie Display step)

DisplaySettings

Definitie van de voor de weergave geldende maateenheid

metric: metrisch systeem gebruiken
inch: inchsysteem gebruiken

DisplaySettings

Formaat van NC-programma's en cyclusweergave

Programma-invoer in HEIDENHAIN-klaartekst of in DIN/ISO

HEIDENHAIN: programma-invoer in werkstand MDI in klaartekstdialoog
ISO: programma-invoer in werkstand MDI in DIN/ISO

Weergave van de cycli

TNC_STD: cycli met commentaarteksten weergeven
TNC_PARAM: cycli zonder commentaarteksten weergeven

Parameterinstellingen

DisplaySettings

Gedrag bij opstarten van de besturing

True: melding stroomonderbreking weergeven
False: melding stroomonderbreking niet weergeven

DisplaySettings

Instelling van NC- en PLC-dialoogtaal

NC-dialoogtaal

ENGELS
DUITS
TSJECHISCH
FRANS
ITALIAANS
SPAANS
PORTUGEES
ZWEEDS
DEENS
FINS
NEDERLANDS
POOLS
HONGAARS
RUSSISCH
CHINEES
CHINEES_TRAD
SLOVEENS
ESTS
KOREAANS
LETS
NOORS
ROEMEENS
SLOVAAKS
TURKS
LITOUWS

PLC-dialoogtaal

Zie NC-dialoogtaal

PLC-foutmeldingstaal

Zie NC-dialoogtaal

Helptaal

Zie NC-dialoogtaal

Parameterinstellingen

DisplaySettings

Gedrag bij opstarten van de besturing

Melding "Stroomonderbreking" bevestigen

TRUE: het opstarten van de besturing gaat pas verder nadat de melding is bevestigd

FALSE: melding "Stroomonderbreking" verschijnt niet

Weergave van de cycli

TNC_STD: cycli met commentaarteksten weergeven

TNC_PARAM: cycli zonder commentaarteksten weergeven

DisplaySettings

Instellingen voor de grafische weergave programma-afloop

Type grafische weergave

High (vergt veel rekencapaciteit): Met de positie van de lineaire en rondassen wordt in de grafische weergave van de programma-afloop (3D) rekening gehouden

Low: In de grafische weergave van de programma-afloop (2,5D) wordt alleen rekening gehouden met de positie van de lineaire assen

Disabled: Grafische weergave programma-afloop is uitgeschakeld

---

ProbeSettings

Configuratie van het tastgedrag

Handbediening: rekening houden met basisrotatie

TRUE: rekening houden met een actieve basisrotatie bij het tasten

FALSE: bij het tasten altijd asparallel verplaatsen

Automatisch bedrijf: meervoudig meten bij tastfuncties

1 t/m 3: aantal keren tasten per tastproces

Automatisch bedrijf: Betrouwbaarheidsbereik voor meervoudige meting

0,002 t/m 0,999 [mm]: bereik waarbinnen de meetwaarde bij een meervoudige meting moet liggen

configuratie van een ronde stift

coördinaten van het middelpunt van de stift

[0]: X-coördinaat van het middelpunt van de stift, gerelateerd aan het machinenulpunt

[1]: Y-coördinaat van het middelpunt van de stift, gerelateerd aan het machinenulpunt

[2]: Z-coördinaat van het middelpunt van de stift, gerelateerd aan het machinenulpunt

Veiligheidsafstand boven de stift voor voorpositionering

0.001 t/m 99 999.9999 [mm]: veiligheidsafstand in gereedschapsasrichting

Veiligheidsafstand rondom de stift voor voorpositionering

0.001 t/m 99 999.9999 [mm]: veiligheidsafstand in het vlak loodrecht op de gereedschapsas

Parameterinstellingen

CfgToolMeasurement

M-functie voor spiloriëntatie

-1: spiloriëntatie direct via NC
0: functie niet actief
1 t/m 999: nummer van de M-functie voor spiloriëntatie

Tastrichting voor opmeten van gereedschapsradius

X_Positive, Y_Positive, X_Negative, Y_Negative (afhankelijk van de gereedschapsas)

Afstand onderkant gereedschap tot bovenkant stift

0.001 t/m 99.9999 [mm]: verstelling van stift t.o.v. gereedschap

IJlgang in tastcyclus

10 t/m 300 000 [mm/min]: ijlgang in tastcyclus

Tastaanzet bij gereedschapsmeting

1 t/m 3 000 [mm/min]: tastaanzet bij gereedschapsmeting

Berekening van de tastaanzet

ConstantTolerance: berekening van de tastaanzet met constante tolerantie
VariableTolerance: berekening van de tastaanzet met variabele tolerantie
ConstantFeed: constante tastaanzet

Max. toegestane omloopsnelheid aan de snijkant van het gereedschap

1 t/m 129 [m/min]: toegestane omloopsnelheid aan de omtrek van de frees

Max. toegestaan toerental bij het opmeten van het gereedschap

0 t/m 1 000 [1/min]: max. toegestaan toerental

Max. toegestane meetfout bij het opmeten van het gereedschap

0.001 t/m 0.999 [mm]: eerste max. toegestane meetfout

Max. toegestane meetfout bij het opmeten van het gereedschap

0.001 t/m 0.999 [mm]: tweede max. toegestane meetfout

Tastroutine

MultiDirections: vanuit meerdere richtingen tasten
SingleDirection: vanuit één richting tasten

Parameterinstellingen

ChannelSettings

CH_NC

Actieve kinematica

Te activeren kinematica

Lijst met machinekinematica

Geometrietoleranties

Toegestane afwijking van de cirkelradius

0.0001 t/m 0.016 [mm]: toegestane afwijking van de cirkelradius aan het cirkeleindpunt ten opzichte van het cirkelbeginpunt

Configuratie van de bewerkingscycli

Overlappingsfactor bij kamerfrezen

0.001 t/m 1.414: overlappingsfactor voor cyclus 4 KAMERFREZEN en cyclus 5 RONDKAMER

Foutmelding "Spil?" weergeven wanneer M3/M4 niet actief

is: Foutmelding uitgeven

off: geen foutmelding weergeven

Foutmelding "Diepte negatief invoeren" weergeven

on: Foutmelding uitgeven

off: geen foutmelding weergeven

Benaderen van de wand van een sleuf in de cilindermantel

LineNormal: benaderen via een rechte

CircleTangential: benaderen via een cirkelbeweging

M-functie voor spiloriëntatie

-1: spiloriëntatie direct via NC

0: functie niet actief

1 t/m 999: nummer van de M-functie voor spiloriëntatie

Instelling van het NC-programma vastleggen

Bewerkingstijd terugzetten bij programmastart

True: bewerkingstijd wordt teruggezet

False: bewerkingstijd wordt niet teruggezet

Parameterinstellingen

Geometriefilter voor het uitfilteren van lineaire elementen

Type stretch-filter

- Off : geen filter actief
- ShortCut: weglaten van afzonderlijke punten van polygoon
- Average: Het geometriefilter vlakt hoeken af

Maximale afstand van de gefilterde en ongefilterde contour

0 t/m 10 [mm]: de weggefilterde punten liggen binnen deze tolerantie ten opzichte van de resulterende baan

Maximale lengte van de baan die door filtering is ontstaan

0 t/m 1000 [mm]: lengte waarover de geometriefiltering werkt

Instellingen voor de NC-editor

Back-upbestanden maken

TRUE: na het bewerken van NC-programma's een back-upbestand maken
FALSE: na het bewerken van NC-programma's geen back-upbestand maken

Instelling van de cursor na het wissen van regels

TRUE: cursor staat na het wissen op de vorige regel (iTNC-instelling)
FALSE: cursor staat na het wissen op de volgende regel

Instelling van de cursor bij de eerste of laatste regel

TRUE: terugspringen van cursor bij begin/einde PGM toegestaan
FALSE: terugspringen van cursor bij begin/einde PGM niet toegestaan

Return bij records die uit meerdere regels bestaan

ALL: regels altijd volledig weergeven
ACT: alleen de regels van de actieve record volledig weergeven
NO: regels uitsluitend volledig weergeven wanneer record wordt bewerkt

Help activeren

TRUE: helpschermen in principe altijd weergeven tijdens de invoer
FALSE: hulpafbeeldingen alleen weergeven wanneer de softkey HELP BIJ CYCLI op AAN wordt gezet. De softkey HELP BIJ CYCLI UIT/AAN wordt in de werkstand Programmeren na het indrukken van de toets "Beeldschermindeling" getoond

Instelling van de softkeybalk na invoer van een cyclus

TRUE: cyclus-softkeybalk na een cyclusdefinitie actief laten
FALSE: cyclus-softkeybalk na een cyclusdefinitie verbergen

Vraag om bevestiging bij blok wissen

TRUE: vraag om bevestiging weergeven bij het wissen van een NC-regel
FALSE: vraag om bevestiging niet weergeven bij het wissen van een NC-regel

Parameterinstellingen

Regelnr. tot waar het NC-programma wordt gecontroleerd

100 t/m 9999: programmalengte waarover de geometrie moet worden gecontroleerd

DIN/ISO-programmering: regelnummers stapgrootte

0 t/m 250: stapgrootte waarmee DIN/ISO-regels in het programma worden gegenereerd

Regelnummer tot waar dezelfde syntaxiselementen worden gezocht

500 t/m 9999: in elementen waarin de cursor staat met de pijltoetsen omhoog/omlaag zoeken

---

Padgegevens voor de eindgebruiker

Lijst met stations en/of directory's

Hier ingevoerde stations en directory's toont de TNC in bestandsbeheer

FN 16-uitvoerpad voor de afwerking

Pad voor FN 16-uitvoer, wanneer in het programma geen pad wordt gedefinieerd

FN 16-uitvoerpad voor werkstand Programmeren en Programmatest

Pad voor FN 16-uitvoer, wanneer in het programma geen pad wordt gedefinieerd

---

Instellingen voor bestandsbeheer

Weergave van afhankelijke bestanden

MANUAL: afhankelijke bestanden worden getoond
AUTOMATIC: afhankelijke bestanden worden niet getoond

Wereldtijd (Greenwich Time)

Tijdverschil ten opzichte van wereldtijd [u]

-12 tot 13: tijdverschil in uren ten opzichte van Greenwich-tijd

---

serial interface: zie "Data-interfaces instellen", Bladzijde 590

19.2 Pinbezetting en aansluitkabels voor data-interfaces

Data-interface V.24/RS-232-C voor HEIDENHAIN-apparatuur

De interface voldoet aan de eisen van EN 50 178 **Veilige scheiding van het net**.

Bij toepassing van het 25-polige adapterblok:

TNC		**VB 365725-xx**			**Adapterblok 310085-01**		**VB 274545-xx**		
Pin	Bezetting	Bus	Kleur	Bus	Pin	Bus	Pin	Kleur	Bus
1	vrijhouden	1		1	1	1	1	wit/bruin	1
2	RXD	2	geel	3	3	3	3	geel	2
3	TXD	3	groen	2	2	2	2	groen	3
4	DTR	4	bruin	20	20	20	20	bruin	8
5	Signal GND	5	rood	7	7	7	7	rood	7
6	DSR	6	blauw	6	6	6	6		6
7	RTS	7	grijs	4	4	4	4	grijs	5
8	CTR	8	roze	5	5	5	5	roze	4
9	vrijhouden	9					8	violet	20
Huis	Complete bescherming	Huis	Complete bescherming	Huis	Huis	Huis	Huis	Complete bescherming	Huis

Bij toepassing van het 9-polige adapterblok:

TNC		**VB 355484-xx**			**Adapterblok 363987-02**		**VB 366964-xx**		
Pin	Bezetting	Bus	Kleur	Pin	Bus	Pin	Bus	Kleur	Bus
1	vrijhouden	1	rood	1	1	1	1	rood	1
2	RXD	2	geel	2	2	2	2	geel	3
3	TXD	3	wit	3	3	3	3	wit	2
4	DTR	4	bruin	4	4	4	4	bruin	6
5	Signal GND	5	zwart	5	5	5	5	zwart	5
6	DSR	6	violet	6	6	6	6	violet	4
7	RTS	7	grijs	7	7	7	7	grijs	8
8	CTR	8	wit/groen	8	8	8	8	wit/groen	7
9	vrijhouden	9	groen	9	9	9	9	groen	9
Huis	Complete bescherming	Huis	Complete bescherming	Huis	Huis	Huis	Huis	Complete bescherming	Huis

Randapparatuur

De pinbezetting van de randapparatuur kan aanzienlijk afwijken van de pinbezetting van HEIDENHAIN-apparatuur.

Zij is afhankelijk van het apparaat en het type overdracht. De pinbezetting van het adapterblok moet aangehouden worden zoals in onderstaande tabel is weergegeven.

Adapterblok 363987-02		**VB 366964-xx**		
Bus	Pin	Bus	Kleur	Bus
1	1	1	rood	1
2	2	2	geel	3
3	3	3	wit	2
4	4	4	bruin	6
5	5	5	zwart	5
6	6	6	violet	4
7	7	7	grijs	8
8	8	8	wit/ groen	7
9	9	9	groen	9
Huis	Huis	Huis	Complete bescherming	Huis

Ethernet-interface RJ45-bus

Maximale kabellengte:

- Niet afgeschermd: 100 m
- Afgeschermd: 400 m

Pin	**Signaal**	**Beschrijving**
1	TX+	Transmit Data
2	TX–	Transmit Data
3	REC+	Receive Data
4	vrij	
5	vrij	
6	REC–	Receive Data
7	vrij	
8	vrij	

19.3 Technische informatie

Verklaring van de symbolen

- ■ Standaard
- □ As-optie
- **1** Software-optie 1
- **2** Software-optie 2

Gebruikersfuncties		
Korte omschrijving	■	Basisuitvoering: 3 assen plus gestuurde spil
	■	Vierde NC-as plus hulpas
		of
	□	nog 8 assen of nog 7 assen plus 2e spil
	■	Digitale stroom- en toerenregeling
Programma-invoer	In de HEIDENHAIN-klaartekstdialoog en DIN/ISO	
Positiegegevens	■	Nominale posities voor rechten en cirkels in rechthoekige coördinaten of poolcoördinaten
	■	Maatgegevens absoluut of incrementeel
	■	Weergave en invoer in mm of inch
Gereedschapscorrecties	■	Gereedschapsradius in het bewerkingvlak en gereedschapslengte
	■	Contour met gecorrigeerde radius tot max. 99 regels vooruitberekenen (M120)
	2	Driedimensionale gereedschapsradiuscorrectie voor wijziging achteraf van de gereedschapsgegevens zonder dat het programma opnieuw hoeft te worden berekend
Gereedschapstabellen	Meerdere gereedschapstabellen met een willekeurig aantal gereedschappen	
Constante baansnelheid	■	Gerelateerd aan de middelpuntsbaan van het gereedschap
	■	Gerelateerd aan de snijkant van het gereedschap
Parallelbedrijf	Programma met grafische ondersteuning maken terwijl er een ander programma wordt uitgevoerd	
3D-bewerking (software-optie 2)	**2**	Zeer schokarme bewegingen
	2	3D-gereedschapscorrectie via vlaknormaalvector
	2	Veranderen van de zwenkkoppositie met het elektronische handwiel tijdens de programma-afloop; positie van de gereedschapspunt blijft onveranderd (TCPM = **T**ool **C**enter **P**oint **M**anagement)
	2	Gereedschap loodrecht op de contour houden
	2	Gereedschapsradiuscorrectie loodrecht op de verplaatsings- en gereedschapsrichting
Rondtafelbewerking (software-optie 1)	**1**	Contouren programmeren op de uitslag van een cilinder
	1	Aanzet in mm/min

Gebruikersfuncties		
Contourelementen	■	Rechte
	■	Afkanting
	■	Cirkelbaan
	■	Cirkelmiddelpunt
	■	Cirkelradius
	■	Tangentieel aansluitende cirkelbaan
	■	Hoeken afronden
Benaderen en verlaten van de contour	■	Via rechte: tangentieel of loodrecht
	■	Via cirkel
Vrije contourprogrammering FK	■	Vrije contourprogrammering FK in HEIDENHAIN-klaartekst met grafische ondersteuning voor werkstukken met niet op NC afgestemde maatvoering
Programmasprongen	■	Subprogramma's
	■	Herhaling van een programmadeel
	■	Willekeurig programma als subprogramma
Bewerkingscycli	■	Boorcycli voor boren, schroefdraad tappen met en zonder voedingscompensatie
	■	Voorbewerken van kamers en rondkamers
	■	Boorcycli voor diepboren, ruimen, uitdraaien en verzinken
	■	Cycli voor het frezen van binnen- en buitendraad
	■	Nabewerken van kamers en rondkamers
	■	Cycli voor het affrezen van vlakke en scheefhoekige oppervlakken
	■	Cycli voor het frezen van rechte en cirkelvormige sleuven
	■	Puntenpatroon op cirkel en lijnen
	■	Contourkamer parallel aan contour
	■	Aaneengesloten contour
	■	Daarnaast kunnen fabrikantencycli – speciale door de machinefabrikant gemaakte bewerkingscycli – worden geïntegreerd
	■	Cycli voor draaibewerkingen
Coördinatenomrekening	■	Verschuiven, roteren, spiegelen
	■	Maatfactor (asspecifiek)
	1	Zwenken van het bewerkingsvlak (software-optie 1)
Q-parameters Programmeren met variabelen	■	Wiskundige functies =, +, –, *, /, sin α, cos α, worteltrekken
	■	Logische koppelingen (=, ≠, <, >)
	■	Berekening tussen haakjes
	■	tan α , arcus sin, arcus cos, arcus tan, a^n, e^n, ln, log, absolute waarde van een getal, constante π, inverteren, posities achter of voor de komma weglaten
	■	Functies voor cirkelberekening
	■	Stringparameters

Gebruikersfuncties		
Programmeerondersteuning	■	Calculator
	■	Complete lijst van alle actuele foutmeldingen
	■	Contextgevoelige helpfunctie bij foutmeldingen
	■	Grafische ondersteuning bij het programmeren van cycli
	■	Commentaarregels in het NC-programma
Teach-in	■	Actuele posities worden direct in het NC-programma overgenomen
Grafische testweergave Soorten weergaven	■	Grafische simulatie van het verloop van de bewerking, ook wanneer er een ander programma wordt uitgevoerd
	■	Bovenaanzicht / weergave in 3 vlakken / 3D-weergave / 3D-lijngrafiek
	■	Detailvergroting
Grafische programmeerweergave	■	In de werkstand Programmeren worden de ingevoerde NC-regels ook getekend (2D-lijngrafiek) ook wanneer er een ander programma wordt uitgevoerd
Grafische weergave bewerking Soorten weergaven	■	Grafische weergave van het uitgevoerde programma in bovenaanzicht / weergave in 3 vlakken / 3D-weergave
Bewerkingstijd	■	Berekenen van de bewerkingstijd in de werkstand "Programmatest"
	■	Weergave van de actuele bewerkingstijd in de programma-afloop-werkstanden
Contour opnieuw benaderen	■	Regelsprong naar een willekeurige regel in het programma en benaderen van de berekende nominale positie om de bewerking voort te zetten
	■	Programma onderbreken, contour verlaten en opnieuw benaderen
Nulpunttabellen	■	Meerdere nulpunttabellen voor het opslaan van werkstukgerelateerde nulpunten
Tastcycli	■	Tastsysteem kalibreren
	■	Scheve ligging van het werkstuk handmatig en automatisch compenseren
	■	Referentiepunt handmatig en automatisch vastleggen
	■	Werkstukken automatisch opmeten
	■	Cycli voor het automatisch opmeten van gereedschap
	■	Cycli voor het automatisch opmeten van gereedschap
	■	Cycli voor de automatische kinematicameting

19.3 Technische informatie

Technische gegevens		
Componenten	■	Bedieningspaneel
	■	Plat TFT-kleurenbeeldscherm met softkeys
Programmageheugen	■	Minimaal 21 GByte
Invoerfijnheid en afleesstap	■	Max. 0,1 µm bij lineaire assen
	■	max. 0,01 µm bij lineaire assen (met optie #23)
	■	Max. 0,000 1° bij hoekassen
	■	max. 0,000 01° bij hoekassen (met optie #23)
Invoerbereik	■	Maximum 999 999 999 mm resp. 999 999 999°
Interpolatie	■	Rechte in 4 assen
	■	Cirkel in 2 assen
	■	Schroeflijn: overlapping van cirkelbaan en rechte
	■	Schroeflijn: overlapping van cirkelbaan en rechte
Regelverwerkingstijd 3D-rechte zonder radiuscorrectie	■	0,5 ms
Asbesturing	■	Positieregelfijnheid: signaalperiode van het positiemeetsysteem/1024
	■	Cyclustijd positieregelaar: 3 ms
	■	Cyclustijd toerentalregelaar: 200 µs
Verplaatsing	■	Max. 100 m (3 937 inch)
Spiltoerental	■	Maximaal 100 000 omw/min (analoog nominaal toerental)
Foutcompensatie	■	Lineaire en niet-lineaire asfout, omkeerfout, omkeerpunten bij cirkelbewegingen, warmte-uitzetting
	■	Statische wrijving
Data-interfaces	■	elk V.24 / RS-232-C max. 115 kBaud
	■	Uitgebreide data-interface met LSV-2-protocol voor het extern bedienen van de TNC via de data-interface met HEIDENHAIN-software TNCremo
	■	Ethernet-interface 1000 Base T
	■	3 x USB 2.0
Omgevingstemperatuur	■	Bedrijf: 0°C tot +45°C
	■	Opslag: -30°C tot +70°C

Toebehoren		
Elektronische handwielen	■	een draagbaar draadloos handwiel HR 550 FS met display of
	■	een draagbaar handwiel HR 520 met display of
	■	een HR 420: draagbaar handwiel met display of
	■	een HR 410 draagbaar handwiel of
	■	een HR 130 inbouwhandwiel of
	■	max. drie HR 150 inbouwhandwielen via handwiel-adapter HRA 110
Tastsystemen	■	TS 220: schakelend 3D-tastsysteem met kabelaansluiting of
	■	TS 440: schakelend 3D-tastsysteem met infrarood-overdracht
	■	TS 444: batterijloos schakelend 3D-tastsysteem met infrarood-overdracht
	■	TS 640: schakelend 3D-tastsysteem met infrarood-overdracht
	■	TS 740: schakelend 3D-tastsysteem met infrarood-overdracht en een hoge nauwkeurigheid
	■	TT 140: schakelend 3D-tastsysteem voor opmeten van gereedschap
	■	TT 449: schakelend 3D-tastsysteem voor opmeten van gereedschap met infrarood-overdracht
Hardware-opties		
	■	1. Additionele as voor 4 assen en spil
	■	2. Additionele as voor 5 assen en spil
Software-optie 1 (optienummer #08)		
Rondtafelbewerking	■	Contouren programmeren op de uitslag van een cilinder
	■	Aanzet in mm/min
Coördinatenomrekeningen	■	Zwenken van het bewerkingsvlak
Interpolatie	■	Cirkel in 3 assen bij geroteerd bewerkingsvlak (ruimtelijke cirkel)
Software-optie 2 (optienummer #09)		
3D-bewerking	■	Zeer schokarme bewegingen
	■	3D-gereedschapscorrectie via vlaknormaalvector
	■	Veranderen van de zwenkkoppositie met het elektronische handwiel tijdens de programma-afloop; positie van de gereedschapspunt blijft onveranderd (TCPM = **T**ool **C**enter **P**oint **M**anagement)
	■	Gereedschap loodrecht op de contour houden
	■	Gereedschapsradiuscorrectie loodrecht op de verplaatsings- en gereedschapsrichting
Interpolatie	■	Rechte in 5 assen (exportvergunning verplicht)
HEIDENHAIN DNC (optienummer #18)		
	■	Communicatie met externe pc-applicaties via COM-componenten
Display step (optienummer #23)		
Invoerfijnheid en afleesstap	■	Lineaire assen tot 0,01 µm
	■	Hoekassen tot 0,00001°

Software-optie dynamische botsingsbewaking (DCM) (optienummer #40)	
Botsingsbewaking in alle werkstanden van de machine	■ De machinefabrikant definieert de te bewaken objecten ■ Drie waarschuwingsniveaus bij handbediening ■ Programma-onderbreking in automatisch bedrijf ■ Bewaking ook van 5-assige bewegingen

Software-optie extra dialoogtalen (optienummer #41)	
Extra dialoogtalen	■ Sloveens ■ Noors ■ Slowaaks ■ Lets ■ Koreaans ■ Estisch ■ Turks ■ Roemeens ■ Litouws

Software-optie DXF-converter (optienummer #42)	
Uit DXF-data contourprogramma's en bewerkingsposities extraheren. Uit klaartekstdialoogprogramma's contourgedeeltes extraheren.	■ Ondersteund DXF-formaat: AC1009 (AutoCAD R12) ■ Voor contouren en puntenpatronen ■ Gemakkelijk vastleggen van het referentiepunt ■ Grafisch selecteren van contourgedeeltes uit klaartekstdialoogprogramma's

Software-optie Adaptieve aanzetregeling AFC (optienummer #45)	
Functie adaptieve aanzetregeling voor optimalisering van snij-omstandigheden bij serieproductie	■ Registratie van het werkelijke spilvermogen door een leersnede ■ Definitie van grenzen waarbinnen de automatische aanzetregeling wordt uitgevoerd ■ Volautomatische aanzetregeling bij het afwerken

Software-optie KinematicsOpt (optienummer #48)	
Tastcycli voor het automatisch controleren en optimaliseren van de machinekinematica	■ Actieve kinematica beveiligen/terugzetten ■ Actieve kinematica controleren ■ Actieve kinematica optimaliseren

Software-optie Mill-Turning (optienummer #50)	
Functies voor frees-/draaimodus	■ Omschakeling freesmodus / draaimodus ■ Constante snijsnelheid ■ Snijkantradiuscompensatie ■ Draaicycli

Software-optie Extended Tool Management (optienummer #93)	
	■ Uitgebreid gereedschapsbeheer, op basis van python

Software-optie Remote Desktop Manager (optienummer #133)	
Op afstand bedienen van externe computers (bijv. Windows-pc) via de gebruikersinterface van de TNC	■ Windows op een aparte computereenheid ■ Geïntegreerd in de interface van de TNC

Software-optie Cross Talk Compensation CTC (optienummer #141)	
Compensatie van askoppelingen	■ Registratie van dynamische positieafwijking door asversnellingen ■ Compensatie van TCP

Software-optie Position Adaptive Control PAC (optienummer #142)	
Aanpassing van regelparameters	■ Aanpassing van regelparameters afhankelijk van de positie van de assen in het werkbereik ■ Aanpassing van regelparameters afhankelijk van de snelheid of versnelling van een as

Software-optie Load Adaptive Control LAC (optienummer #143)	
Dynamische aanpassing van regelparameters	■ Automatisch bepalen van werkstukmaten en wrijvingskrachten ■ Tijdens de bewerking de parameters van de adaptieve voorsturing continu aan de actuele maten van het werkstuk aanpassen

Software-optie Active Chatter Control ACC (optienummer #145)
Volautomatische functie om 'chatter' tijdens de bewerking te voorkomen

Invoerformaten en eenheden van TNC-functies	
Posities, coördinaten, cirkelradiussen, afkantingslengten	-99 999.9999 t/m +99 999.9999 (5,4: posities voor de komma, posities na de komma) [mm]
Gereedschapsnummers	0 t/m 32 767,9 (5,1)
Gereedschapsnaam	16 tekens, bij **TOOL CALL** tussen "" geplaatst. Toegestane speciale tekens: #, $, %, &, -
Deltawaarden voor gereedschapscorrecties	-99,9999 t/m +99,9999 (2,4) [mm]
Spiltoerentallen	0 t/m 99 999,999 (5,3) [omw/min]
Aanzetten	0 t/m 99 999,999 (5,3) [mm/min] of [mm/tand] of [mm/omw]
Stilstandtijd in cyclus 9	0 t/m 3 600,000 (4,3) [s]
Spoed in diverse cycli	-99,9999 t/m +99,9999 (2,4) [mm]
Hoek voor spiloriëntatie	0 t/m 360,0000 (3,4) [°]
Hoek voor poolcoördinaten, rotatie, vlak zwenken	-360,0000 t/m 360,0000 (3,4) [°]
Poolcoördinatenhoek voor schoeflijninterpolatie (CP)	-5 400,0000 t/m 5 400,0000 (4,4) [°]
Nulpuntnummers in cyclus 7	0 t/m 2 999 (4,0)
Maatfactor in cycli 11 en 26	0,000001 t/m 99,999999 (2,6)
Additionele M-functies	0 t/m 999 (4,0)
Q-parameternummers	0 t/m 1999 (4,0)
Q-parameterwaarden	-99 999,9999 t/m +99 999,9999 (9.6)
Normaalvectoren N en T bij 3D-correctie	-9,99999999 t/m +9,99999999 (1,8)
Labels (LBL) voor programmasprongen	0 t/m 999 (5,0)
Labels (LBL) voor programmasprongen	Willekeurige tekststring tussen dubbele aanhalingstekens ("")
Aantal herhalingen van programmadelen REP	1 t/m 65 534 (5,0)
Foutnummer bij Q-parameterfunctie FN14	0 t/m 1 199 (4,0)

19.4 Overzichtstabellen

Bewerkingscycli

Cyclus-nummer	Cyclusaanduiding	DEF-actief	CALL-actief
7	Nulpuntverschuiving	■	
8	Spiegelen	■	
9	Stilstandtijd	■	
10	Rotatie	■	
11	Maatfactor	■	
12	Programma-oproep	■	
13	Spiloriëntatie	■	
14	Contourdefinitie	■	
19	Bewerkingsvlak zwenken	■	
20	Contourgegevens SL II	■	
21	Voorboren SL II		■
22	Ruimen SL II		■
23	Nabewerken diepte SL II		■
24	Nabewerken zijkant SL II		■
25	Aaneengesloten contour		■
26	Maatfactor asspecifiek	■	
27	Cilindermantel		■
28	Sleuffrezen van cilindermantels		■
29	Cilindermantel dam		■
32	Tolerantie	■	
200	Boren		■
201	Ruimen		■
202	Uitdraaien		■
203	Universeelboren		■
204	In vrijloop verplaatsen		■
205	Universeel-diepboren		■
206	Schroefdraad tappen met voedingscompensatie, nieuw		■
207	Schroefdraad tappen zonder voedingscompensatie, nieuw		■
208	Boorfrezen		■
209	Tappen met spaanbreken		■
220	Puntenpatroon op cirkel	■	
221	Puntenpatroon op lijnen	■	
230	Affrezen		■
231	Lineair afvlakken		■
232	Vlakfrezen		■
240	Centreren		■

Cyclus-nummer	Cyclusaanduiding	DEF-actief	CALL-actief
241	Eenlippig boren		■
247	Referentiepunt vastleggen	■	
251	Rechthoekige kamer, complete bewerking		■
252	Rondkamer, complete bewerking		■
253	Sleuffrezen		■
254	Ronde sleuf		■
256	Rechthoekige tap, complete bewerking		■
257	Ronde tap, complete bewerking		■
262	Schroefdraad frezen		■
263	Schroefdraad frezen met verzinken		■
264	Schroefdraad frezen met verzinken en voorboren		■
265	Helix-schroefdraad frezen met verzinken		■
267	Buitenschroefdraad frezen		■

Additionele functies

M	Werking	Actief aan regel- begin	einde	Bladzijde
M0	Programma STOP/spil STOP/koelmiddel UIT		■	350
M1	Optionele programma-STOP/spil STOP/koelmiddel UIT		■	580
M2	Programma STOP/spil STOP/koelmiddel UIT/evt. wissen van de statusweergave (afhankelijk van machineparameter)/terugspringen naar regel 1		■	350
M3	spil AAN met de klok mee	■		350
M4	Spil AAN tegen de klok in	■		
M5	Spil STOP		■	
M6	Gereedschapswissel/programma STOP (afhankelijk van machineparameter)/spil STOP		■	350
M8	Koelmiddel AAN	■		350
M9	Koelmiddel UIT		■	
M13	Spil AAN met de klok mee /koelmiddel AAN	■		350
M14	Spil AAN tegen de klok in/koelmiddel AAN	■		
M30	Dezelfde functie als M2		■	350
M89	Vrije additionele functie **of**	■		Handboek
	Cyclusoproep, modaal werkzaam (afhankelijk van machineparameter)		■	Cycli
M91	In de positioneerregel: coördinaten zijn gerelateerd aan het machinenulpunt	■		351
M92	In de positioneerregel: coördinaten zijn gerelateerd aan een door de machinefabrikant gedefinieerde positie, bijv. aan de gereedschapswisselpositie	■		351
M94	Weergave van de rotatie-as reduceren tot een waarde onder 360°	■		438
M97	Contourtrapjes bewerken		■	354
M98	Open contouren volledig bewerken		■	355

M	Werking	Actief aan regel- begin	einde	Bladzijde
M99	Regelgewijze cyclusoproep		■	Handboek Cycli
M101	Automatische gereedschapswissel met zustergereedschap, als standtijd is afgelopen		■	175
M102	M101 terugzetten		■	
M107	Foutmelding bij zustergereedschappen met overmaat onderdrukken		■	175
M108	M107 terugzetten		■	
M109	Constante baansnelheid op de snijkant van het gereedschap (aanzetvergroting en -verkleining)	■		358
M110	Constante baansnelheid op de snijkant van het gereedschap (alleen aanzetverkleining)	■		
M111	M109/M110 terugzetten		■	
M116	Aanzet bij rotatie-assen in mm/min	■		436
M117	M116 terugzetten		■	
M118	Handwielpositionering tijdens de programma-afloop laten doorwerken	■		361
M120	Contour met gecorrigeerde radius vooruitberekenen (LOOK AHEAD)	■		359
M126	Rotatie-assen in optimale baan verplaatsen	■		437
M127	M126 terugzetten		■	
M128	Positie van de gereedschapspunt bij het positioneren van zwenkassen handhaven (TCPM)	■		439
M129	M128 terugzetten		■	
M130	In de positioneerregel: punten zijn gerelateerd aan het niet-gezwenkte coördinatensysteem	■		353
M138	Keuze van zwenkassen	■		442
M140	Terugtrekken van de contour in gereedschapsasrichting	■		363
M143	Basisrotatie wissen	■		365
M144	Rekening houden met de machinekinematica in ACTUELE/NOMINALE posities aan het regeleinde	■		443
M145	M144 terugzetten		■	
M141	Bewaking tastsysteem onderdrukken	■		364
M148	Gereedschap bij NC-stop automatisch van de contour vrijzetten	■		366
M149	M148 terugzetten		■	

19.5 Vergelijking van de functies van de TNC 640 en de iTNC 530

Vergelijking: Technische gegevens

Functie	TNC 640	iTNC 530
Assen	Maximaal 18	Maximaal 18
Invoerfijnheid en afleesstap:		
■ Lineaire assen	■ 0,1µm, 0,01 µm met optie 23	■ 0,1 µm
■ Rotatie-assen	■ 0,001°, 0,00001° met optie 23	■ 0,0001°
Regelkringen voor hoogfrequente spillen en torque-/lineaire motoren	Met optie 49	Met optie 49
Weergave	Plat TFT-kleurenbeeldscherm, 19 inch	Plat TFT-kleurenbeeldscherm, 15,1 inch, optioneel 19 inch TFT
Opslagmedium voor NC-, PLC-programma's en systeembestanden	Harde schijf	Harde schijf
Programmageheugen voor NC-programma's	> 21 GByte	> 21 GByte
Regelverwerkingstijd	0,5 ms	0.5 ms
Besturingssysteem HeROS	Ja	Ja
Besturingssysteem Windows XP	Nee	Optie
Interpolatie:		
■ Rechte	■ 5 assen	■ 5 assen
■ Cirkel	■ 3 assen	■ 3 assen
■ Schroeflijn	■ Ja	■ Ja
■ Spline	■ Nee	■ Ja met optie 9
Hardware	modulair in schakelkast	Modulair in schakelkast

Vergelijking: Data-interfaces

Functie	TNC 640	iTNC 530
Gigabit-Ethernet 1000BaseT	X	X
Seriële interface RS-232-C	X	X
Seriële interface RS-422	-	X
USB-interface	X (USB 2.0)	X (USB 2.0)

Vergelijking: Toebehoren

Functie	TNC 640	iTNC 530
Elektronische handwielen		
■ HR 410	■ X	■ X
■ HR 420	■ X	■ X
■ HR 520/530/550	■ X	■ X
■ HR 130	■ X	■ X
■ HR 150 via HRA 110	■ X	■ X
Tastsystemen		
■ TS 220	■ X	■ X
■ TS 440	■ X	■ X
■ TS 444	■ X	■ X
■ TS 449 / TT 449	■ X	■ X
■ TS 640	■ X	■ X
■ TS 740	■ X	■ X
■ TT 130 / TT 140	■ X	■ X
Industrie-pc **IPC 61xx**	–	X

Vergelijking: pc-software

Functie	TNC 640	iTNC 530
Software programmeerplaats	Beschikbaar	Beschikbaar
TNCremoNT voor de data-overdracht met **TNCbackup** voor gegevensbeveiliging	Beschikbaar	Beschikbaar
TNCremoPlus data-overdrachtsoftware met Live Screen	Beschikbaar	Beschikbaar
RemoTools SDK 1.2: Functiebibliotheek voor de ontwikkeling van eigen toepassingen voor de communicatie met HEIDENHAIN-besturingen	Beperkt beschikbaar	Beschikbaar
virtualTNC: Besturingscomponent voor virtuele machines	Niet beschikbaar	Beschikbaar
ConfigDesign: software voor de configuratie van de besturing	Beschikbaar	Niet beschikbaar
TeleService: software voor telediagnose en onderhoud	Beschikbaar	Beschikbaar

19.5 Vergelijking van de functies van de TNC 640 en de iTNC 530

Vergelijking: Machinespecifieke functies

Functie	TNC 640	iTNC 530
Verplaatsingsbereik omschakelen	Functie niet beschikbaar	Functie beschikbaar
Centrale aandrijving (1 motor voor meerdere machine-assen)	Functie beschikbaar	Functie beschikbaar
C-as-bediening (spilmotor drijft rondas aan)	Functie beschikbaar	Functie beschikbaar
Automatische freeskopwisseling	Functie niet beschikbaar	Functie beschikbaar
Ondersteuning van hoekkoppen	Functie niet beschikbaar	Functie beschikbaar
Gereedschapsidentificatie Balluf	Functie beschikbaar (met python)	Functie beschikbaar
Beheer van meerdere gereedschapsmagazijnen	Functie beschikbaar	Functie beschikbaar
Uitgebreid gereedschapsbeheer via Python	Functie beschikbaar	Functie beschikbaar

Vergelijking: gebruikersfuncties

Functie	TNC 640	iTNC 530
Programma-invoer		
■ In de HEIDENHAIN-klaartekstdialoog	■ X	■ X
■ In DIN/ISO	■ X	■ X
■ Met smarT.NC	■ –	■ X
■ Met ASCII-editor	■ X, direct bewerkbaar	■ X, na conversie bewerkbaar
Positie-aanduidingen		
■ Nominale positie voor rechten en cirkels in rechthoekige coördinaten	■ X	■ X
■ Nominale positie voor rechten en cirkels in poolcoördinaten	■ X	■ X
■ Maatgegevens absoluut of incrementeel	■ X	■ X
■ Weergave en invoer in mm of inch	■ X	■ X
■ Laatste gereedschapspositie als pool vastleggen (lege CC-regel)	■ X (foutmelding wanneer poolovername niet eenduidig is)	■ X
■ Vlaknormaalvectoren (**LN**)	■ X	■ X
■ Splineregels (**SPL**)	■ –	■ X, met optie 09

Functie	TNC 640	iTNC 530
Gereedschapscorrectie		
■ In het bewerkingsvlak en gereedschapslengte	■ X	■ X
■ Contour met gecorrigeerde radius tot max. 99 regels vooruitberekenen	■ X	■ X
■ Driedimensionale gereedschapsradiuscorrectie	■ X, met optie #09	■ X, met optie 09
Gereedschapstabel		
■ Gereedschapsgegevens centraal opslaan	■ X	■ X
■ Meerdere gereedschapstabellen met een willekeurig aantal gereedschappen	■ X	■ X
■ Gereedschapstypen flexibel beheren	■ X	■ –
■ Gefilterde weergave van selecteerbare gereedschappen	■ X	■ –
■ Sorteerfunctie	■ X	■ –
■ Kolomnaam	■ Gedeeltelijk met _	■ Gedeeltelijk met **-**
■ Kopieerfunctie: doelbewust overschrijven van gereedschapsgegevens	■ X	■ X
■ Invoerschermweergave	■ Omschakelen via toets voor beeldschermindeling	■ Omschakeling met softkey
■ Uitwisseling van de gereedschapstabel tussenTNC 640en iTNC 530	■ X	■ Niet mogelijk
Tastsysteemtabel voor het beheer van verschillende 3D-tastsystemen	X	–
Bestand GS-gebruik maken, beschikbaarheid controleren	X	X
Snijgegevenstabellen: automatische berekening van spiltoerental en aanzet aan de hand van opgeslagen technologietabellen	–	X
Willekeurige tabellen definiëren	■ Vrij definieerbare tabellen (.TAB-bestanden) ■ Lezen en schrijven via FN-functies ■ Via config.gegevens definieerbaar ■ Tabelnamen moeten met een letter beginnen ■ Lezen en schrijven via SQL-functies	■ Vrij definieerbare tabellen (.TAB-bestanden) ■ Lezen en schrijven via FN-functies

19.5 Vergelijking van de functies van de TNC 640 en de iTNC 530

Functie	TNC 640	iTNC 530
Constante baansnelheid gerelateerd aan de middelpuntsbaan of aan de snijkant van het gereedschap	X	X
Parallelbedrijf: programma maken terwijl er een ander programma wordt uitgevoerd	X	X
Programmeren van niet-gestuurde rotatie-assen	X	X
Bewerkingsvlak zwenken (cyclus 19, PLANE-functie)	X, optie #08	X, optie #08
Rondtafelbewerking:		
■ Contouren programmeren op de uitslag van een cilinder		
■ Cilindermantel (cyclus 27)	■ X, optie #08	■ X, optie #08
■ Cilindermantel sleuf (cyclus 28)	■ X, optie #08	■ X, optie #08
■ Cilindermantel dam (cyclus 29)	■ X, optie #08	■ X, optie #08
■ Cilindermantel buitencontour (cyclus 39)	■ –	■ X, optie #08
■ Aanzet in mm/min of omw/min	■ X, optie #08	■ X, optie #08
Verplaatsen in richting van gereedschapsas		
■ Handbediening (3D-ROT-menu)	■ X	■ X, FCL2-functie
■ Tijdens programma-onderbreking	■ X	■ X
■ Met handwiel-override	■ X	■ X, optie #44
Contour benaderen en verlaten via een rechte of cirkel	X	X
Aanzetgegevens:		
■ **F** (mm/min), ijlgang **FMAX**	■ X	■ X
■ **FU** (aanzet per omwenteling (mm/omw)	■ X	■ X
■ **FZ** (tandaanzet)	■ X	■ X
■ **FT** (tijd in seconden voor baan)	■ –	■ X
■ **FMAXT** (bij actieve ijlgangpotentiometer: tijd in seconden voor baan)	■ –	■ X
Vrije contourprogrammering FK		
■ Werkstukken met niet op NC afgestemde maatvoering programmeren	■ X	■ X
■ Conversie FK-programma naar klaartekstdialoog	■ –	■ X
Programmasprongen:		
■ Maximale aantal labelnummers	■ 9999	■ 1000
■ Subprogramma's	■ X	■ X
■ Nesting-diepte bij subprogramma's	■ 20	■ 6
■ Herhalingen van programmadelen	■ X	■ X
■ Willekeurig programma als subprogramma	■ X	■ X

Functie	TNC 640	iTNC 530
Q-parameterprogrammering:		
■ mathematische standaardfuncties	■ X	■ X
■ Formule-invoer	■ X	■ X
■ Stringbewerking	■ X	■ X
■ Lokale Q-parameters **QL**	■ X	■ X
■ Remanente Q-parameters **QR**	■ X	■ X
■ Parameters wijzigen bij programma-onderbreking	■ X	■ X
■ FN15:PRINT	■ –	■ X
■ FN25: PRESET	■ –	■ X
■ FN26: TABOPEN	■ X	■ X
■ FN27: TABWRITE	■ X	■ X
■ FN28: TABREAD	■ X	■ X
■ FN29: PLC LIST	■ X	■ –
■ FN31: RANGE SELECT	■ –	■ X
■ FN32: PLC PRESET	■ –	■ X
■ FN37: EXPORT	■ X	■ –
■ FN38: SEND	■ –	■ X
■ Met **FN16** bestand extern opslaan	■ –	■ X
■ **FN16**-formatteringen: linkslijnend, rechtslijnend, stringlengten	■ –	■ X
■ Met **FN16** in LOG-bestand opslaan	■ X	■ –
■ Parameterinhoud weergeven in de additionele statusweergave	■ X	■ –
■ Parameterinhoud weergeven bij het programmeren (Q-INFO)	■ X	■ X
■ **SQL**-functies voor het lezen en schrijven van tabellen	■ X	■ –

19.5 Vergelijking van de functies van de TNC 640 en de iTNC 530

Functie	TNC 640	iTNC 530
Grafische ondersteuning		
■ Grafische programmeerweergave 2D	■ X	■ X
■ REDRAW-functie	■ –	■ X
■ Rasterlijnen als achtergrond weergeven	■ X	■ –
■ 3D-lijngrafiek	■ X	■ X
■ Grafische testweergave (bovenaanzicht, weergave in 3 vlakken, 3D-weergave)	■ X	■ X
■ Weergave met hoge resolutie	■ X	■ X
■ Gereedschap weergeven	■ X	■ X
■ Snelheid van de simulatie instellen	■ X	■ X
■ Coördinaten bij snijlijn 3 niveaus	■ –	■ X
■ Uitgebreide zoomfuncties (muisbediening)	■ X	■ X
■ Kader voor onbewerkt werkstuk weergeven	■ X	■ X
■ Weergave dieptewaarde in bovenaanzicht bij mouseover	■ –	■ X
■ Programmatest doelbewust stoppen (STOPP AT N)	■ –	■ X
■ Rekening houden met gereedschapswissel-macro	■ –	■ X
■ Grafische weergave bewerking (bovenaanzicht, weergave in 3 vlakken, 3D-weergave)	■ X	■ X
■ Weergave met hoge resolutie	■ X	■ X

Functie	TNC 640	iTNC 530
Nulpunttabellen: opslaan van werkstukgerelateerde nulpunten	X	X
Preset-tabel: referentiepunten beheren	X	X
Palletbeheer		
■ Ondersteuning van palletbestanden	■ X	■ X
■ Gereedschapsgeoriënteerde bewerking	■ –	■ X
■ Pallet-preset-tabel: referentiepunten voor pallets beheren	■ –	■ X
Contour opnieuw benaderen		
■ Met regelsprong	■ X	■ X
■ Na programma-onderbreking	■ X	■ X
Autostart-functie	X	X
Teach-in: actuele posities in een NC-programma overnemen	X	X
Uitgebreid bestandsbeheer		
■ Meerdere directory's en subdirectory's maken	■ X	■ X
■ Sorteerfunctie	■ X	■ X
■ Muisbediening	■ X	■ X
■ Doeldirectory via softkey selecteren	■ X	■ X
Programmeerondersteuning:		
■ Hulpschermen bij cyclusprogrammering	■ X, via config-datum uitschakelbaar	■ X
■ Bewegende hulpschermen bij selectie **PLANE/PATTERN DEF**-functie	■ –	■ X
■ Hulpschermen bij **PLANE/PATTERN DEF**	■ X	■ X
■ Contextgevoelige helpfunctie bij foutmeldingen	■ X	■ X
■ **TNCguide**, op browser gebaseerd helpsysteem	■ X	■ X
■ Contextgevoelige oproep van helpsysteem	■ X	■ X
■ Calculator	■ X (wetenschappelijk)	■ X (standaard)
■ Commentaarregels in het NC-programma	■ X	■ X
■ Structureringsregels in het NC-programma	■ X	■ X
■ Structureringsweergave in de programmatest	■ –	■ X
Dynamische botsingsbewaking DCM:		
■ Botsingsbewaking tijdens automatisch bedrijf	■ X, optie #40	■ X, optie #40
■ Botsingsbewaking tijdens handbediening	■ X, optie #40	■ X, optie #40
■ Grafische weergave van de gedefinieerde objecten met botsingsbewaking	■ X, optie #40	■ X, optie #40
■ Botsingsbewaking bij programmatest	■ –	■ X, optie #40
■ Spanmiddelbewaking	■ –	■ X, optie #40
■ Gereedschapshouderbeheer	■ –	■ X, optie #40

19.5 Vergelijking van de functies van de TNC 640 en de iTNC 530

Functie	TNC 640	iTNC 530
CAM-ondersteuning:		
■ Contouren overnemen uit DXF-gegevens	■ X, optie #42	■ X, optie #42
■ Bewerkingsposities overnemen uit DXF-gegevens	■ X, optie #42	■ X, optie #42
■ Offline-filter voor CAM-bestanden	■ –	■ X
■ Stretch-filter	■ X	■ –
MOD-functies:		
■ Gebruikerparameters	■ Config.gegevens	■ Nummerstructuur
■ OEM-helpbestanden met servicefuncties	■ –	■ X
■ Controle van opslagmedium	■ –	■ X
■ Service-packs laden	■ –	■ X
■ Instellen van de systeemtijd	■ X	■ X
■ Assen voor overname van de actuele positie vastleggen	■ –	■ X
■ Grenzen van het verplaatsingsbereik vastleggen	■ –	■ X
■ Externe toegang blokkeren	■ X	■ X
■ Kinematica omschakelen	■ X	■ X
Bewerkingscycli oproepen:		
■ Met **M99** of **M89**	■ X	■ X
■ Met **CYCL CALL**	■ X	■ X
■ Met **CYCL CALL PAT**	■ X	■ X
■ Met **CYC CALL POS**	■ X	■ X
Speciale functies:		
■ Programma "Achteruit bewerken" maken	■ –	■ X
■ Nulpuntverschuiving via **TRANS DATUM**	■ X	■ X
■ Adaptieve aanzetregeling AFC	■ X, optie #45	■ X, optie #45
■ Cyclusparameters globaal definiëren: **GLOBAL DEF**	■ X	■ X
■ Patroondefinitie via **PATTERN DEF**	■ X	■ X
■ Definiëren en afwerken van puntentabellen	■ X	■ X
■ Eenvoudige contourformule **CONTOUR DEF**	■ X	■ X
Functies productie van grote matrijzen:		
■ globale programma-instellingen GS	■ –	■ X, optie #44
■ Uitgebreide **M128**: **FUNCTION TCPM**	■ X	■ X
Statusweergaven:		
■ Posities, spiltoerental, aanzet	■ X	■ X
■ Grotere weergave van de digitale uitlezing, handbediening	■ X	■ X
■ Additionele statusweergave, invoerschermweergave	■ X	■ X
■ Weergave van de handwielweg bij bewerking met handwiel-override	■ X	■ X
■ Uitlezing restweg in gezwenkt systeem	■ –	■ X
■ Dynamische weergave van Q-parameter-inhoud, nummergroepen definieerbaar	■ X	■ –
■ OEM-specifieke additionele statusweergave via Python	■ X	■ X
■ Grafische weergave van resterende runtime	■ –	■ X
Individuele kleurinstellingen van de gebruikersinterface	–	X

Vergelijking: cycli

Cyclus	TNC 640	iTNC 530
1, Diepboren	X	X
2, Schroefdraad tappen	X	X
3, Sleuffrezen	X	X
4, Kamerfrezen	X	X
5, Rondkamer	X	X
6, Ruimen (SL I, aanbevolen: SL II, cyclus 22)	–	X
7, Nulpuntverschuiving	X	X
8, Spiegelen	X	X
9, Stilstandtijd	X	X
10, Rotatie	X	X
11, Maatfactor	X	X
12, Programma-oproep	X	X
13, Spiloriëntatie	X	X
14, Contourdefinitie	X	X
15, Voorboren (SL I, aanbevolen: SL II, cyclus 21)	–	X
16, Contourfrezen (SL I, aanbevolen: SL II, cyclus 24)	–	X
17, Schroefdraad tappen GS	X	X
18, Schroefdraad snijden	X	X
19, Bewerkingsvlak	X, optie #08	X, optie #08
20, Contourgegevens	X	X
21, Voorboren	X	X
22, Ruimen:	X	X
■ Parameter Q401, aanzetfactor	■ –	■ X
■ Parameter Q404, naruimstrategie	■ –	■ X
23, Nabewerken diepte	X	X
24, Nabewerken zijkant	X	X
25, Aaneengesloten contour	X	X
26, Maatfactor asspecifiek	X	X
27, Contourmantel	X, optie #08	X, optie #08
28, Cilindermantel	X, optie #08	X, optie #08
29, Cilindermantel dam	X, optie #08	X, optie #08
30, 3D-gegevens afwerken	–	X
32, Tolerantie met HSC-mode en TA	X	X
39, Cilindermantel buitencontour	–	X, optie #08
200, Boren	X	X
201, Ruimen	X	X
202, Uitdraaien	X	X
203, Universeelboren	X	X
204, In vrijloop verplaatsen	X	X

19.5 Vergelijking van de functies van de TNC 640 en de iTNC 530

Cyclus	TNC 640	iTNC 530
205, Universeel-diepboren	X	X
206, schr. tappen m. v.c. nieuw	X	X
207, Schr. tappen z. v.c. nieuw	X	X
208, Boorfrezen	X	X
209, Schr. tappen spaanbr.	X	X
210, Sleuf pendelend	X	X
211, Ronde sleuf	X	X
212, Rechthoekige kamer nabewerken	X	X
213, Rechthoekige tap nabewerken	X	X
214, Rondkamer nabewerken	X	X
215, Ronde tap nabewerken	X	X
220, Puntenpatroon op cirkel	X	X
221, Puntenpatroon lijnen	X	X
225, Graveren	X	X
230, Affrezen	X	X
231, Lineair afvlakken	X	X
232, Vlakfrezen	X	X
240, Centreren	X	X
241, Eenlippig diepboren	X	X
247, Ref.punt vastleggen	X	X
251, Kamer compl.	X	X
252, Rondkamer compl.	X	X
253, Sleuf compl.	X	X
254, Ronde sleuf compl.	X	X
256, Rechthoekige tap compleet	X	X
257, Ronde tap compleet	X	X
262, Schroefdraad frezen	X	X
263, Schroefdraad frezen met verzinken	X	X
264, Schroefdraad frezen met verzinken en voorboren	X	X
265 Helix-schroefdraad frezen met verzinken	X	X
267, Buitenschroefdraad frezen	X	X
270, Gegevens aaneengesloten contour voor het instellen van een cyclus 25	–	X
275, wervelfrezen	–	X
276, aaneengesloten contour 3D	–	X
290, interpolatiedraaien	–	X, optie #96
800, Draaisysteem aanpassen	X	–
801, Draaisysteem terugzetten	X	–
810, Draaien contour overlangs	X	–
811, Draaien astap overlangs	X	–
812, Draaien astap overlangs uitgebreid	X	–

Cyclus	TNC 640	iTNC 530
813, Draaien insteken overlangs	X	–
814, Draaien insteken overlangs uitgebreid	X	–
815, Draaien parallel aan contour	X	–
820, Draaien contour overdwars	X	–
821, Draaien astap overdwars	X	–
822, Draaien astap overdwars uitgebreid	X	–
823, Draaien insteken overdwars	X	–
824, Draaien insteken overdwars uitgebreid	X	–
830, Schroefdraad parallel aan de contour	X	–
831, Schroefdraad overlangs	X	–
832, Schroefdraad uitgebreid	X	–
840, Steekdraaien contour radiaal	X	–
841, Steekdraaien enkelvoudig radiaal	X	–
842, Steekdraaien uitgebreid radiaal	X	–
850, Steekdraaien contour axiaal	X	–
851, Steekdraaien enkelvoudig axiaal	X	–
852, Steekdraaien uitgebreid axiaal	X	–
860, Steken contour radiaal	X	–
861, Steken radiaal	X	–
862, Steken radiaal uitgebreid	X	–
870, Steken contour axiaal	X	–
871, Steken axiaal	X	–
872, Steken axiaal uitgebreid	X	–

Vergelijking: additionele functies

M	Werking	TNC 640	iTNC 530
M00	Programma STOP /spil STOP/koelmiddel UIT	X	X
M01	Optionele programma-STOP	X	X
M02	Programma STOP/spil STOP/koelmiddel UIT/evt. statusweergave wissen (afhankelijk van machineparameter)/ terugspringen naar regel 1	X	X
M03 M04 M05	spil AAN met de klok mee Spil AAN tegen de klok in Spil STOP	X	X
M06	Gereedschapswissel/programma STOP (machine-afhankelijke functie)/spil STOP	X	X
M08 M09	Koelmiddel AAN Koelmiddel UIT	X	X
M13 M14	Spil AAN met de klok mee /koelmiddel AAN Spil AAN tegen de klok in/koelmiddel AAN	X	X
M30	Dezelfde functie als M02	X	X
M89	Vrije additionele functie **of** cyclusoproep, modaal actief (machine-afhankelijke functie	X	X
M90	Constante baansnelheid op de hoeken (bij TNC 640 niet noodzakelijk)	–	X
M91	In de positioneerregel: coördinaten zijn gerelateerd aan het machinenulpunt	X	X
M92	In de positioneerregel: coördinaten zijn gerelateerd aan een door de machinefabrikant gedefinieerde positie, bijv. aan de gereedschapswisselpositie	X	X
M94	Weergave van de rotatie-as reduceren tot een waarde onder 360°	X	X
M97	Contourtrapjes bewerken	X	X
M98	Open contouren volledig bewerken	X	X
M99	Regelgewijze cyclusoproep	X	X
M101 M102	Automatische gereedschapswissel met zustergereedschap, als standtijd is afgelopen M101 terugzetten	X	X
M103	Aanzet bij het insteken reduceren tot factor F (procentuele waarde)	X	X
M104	Laatst vastgelegde referentiepunt weer activeren	–	X
M105 M106	Bewerking met tweede k_v-factor uitvoeren Bewerking met eerste k_v-factor uitvoeren	–	X
M107 M108	Foutmelding bij zustergereedschappen met overmaat onderdrukken M107 terugzetten	X	X
M109 M110 M111	Constante baansnelheid op de snijkant van het gereedschap (aanzetvergroting en -verkleining) Constante baansnelheid op de snijkant van het gereedschap (alleen aanzetverkleining) M109/M110 terugzetten	X	X

M	Werking	TNC 640	iTNC 530
M112 M113	Contourovergangen tussen willekeurige contourovergangen invoegen M112 terugzetten	– (aanbevolen: Cyclus 32)	X
M114 M115	Automatische correctie van de machinegeometrie bij het werken met zwenkassen M114 terugzetten	– (aanbevolen: M128, TCPM)	X, optie #08
M116 M117	Aanzet bij rondtafels in mm/min M116 terugzetten	X, optie #08	X, optie #08
M118	Handwielpositionering tijdens de programma-afloop laten doorwerken	X	X
M120	Contour met gecorrigeerde radius vooruitberekenen (LOOK AHEAD)	X	X
M124	Contourfilter	– (mogelijk via gebruikerparameters)	X
M126 M127	Rotatie-assen in optimale baan verplaatsen M126 terugzetten	X	X
M128 M129	Positie van de gereedschapspunt bij het positioneren van de zwenkassen handhaven (TCPM) M128 terugzetten	X, optie #09	X, optie #09
M130	In de positioneerregel: punten zijn gerelateerd aan het niet-gezwenkte coördinatensysteem	X	X
M134 M135	Nauwkeurige stop bij niet-tangentiële overgangen bij positioneringen met rondassen M134 terugzetten	–	X
M136 M137	Aanzet F in millimeters per spilomwenteling M136 terugzetten	X	X
M138	Keuze van zwenkassen	X	X
M140	Terugtrekken van de contour in gereedschapsasrichting	X	X
M141	Bewaking tastsysteem onderdrukken	X	X
M142	Modale programma-informatie wissen	–	X
M143	Basisrotatie wissen	X	X
M144 M145	Rekening houden met de machinekinematica in ACTUELE/NOMINALE posities aan het regeleinde M144 terugzetten	X, optie #09	X, optie #09
M148 M149	Gereedschap bij NC-stop automatisch van de contour vrijzetten M148 terugzetten	X	X
M150	Eindschakelaarbericht onderdrukken	– (via FN 17 mogelijk)	X
M197	Hoeken afronden	X	–
M200 -M204	Lasersnijfuncties	–	X

Vergelijking: Tastcycli in de werkstanden Handbediening en El. handwiel

Cyclus	TNC 640	iTNC 530
Tastsysteemtabel voor het beheer van 3D-tastsystemen	X	–
Actieve lengte kalibreren	X	X
Actieve radius kalibreren	X	X
Basisrotatie via een rechte bepalen	X	X
Referentiepunt vastleggen in een te selecteren as	X	X
Hoek als referentiepunt vastleggen	X	X
Cirkelmiddelpunt als referentiepunt vastleggen	X	X
Middenas als referentiepunt vastleggen	X	X
Basisrotatie via twee boringen/ronde tappen bepalen	X	X
Referentiepunt via vier boringen/ronde tappen vastleggen	X	X
Cirkelmiddelpunt via drie boringen/ronde tappen vastleggen	X	X
Ondersteuning van mechanische tastsystemen door handmatige overname van de actuele positie	Met softkey	Met hardkey
Meetwaarden naar preset-tabel schrijven	X	X
Meetwaarden naar nulpunttabel schrijven	X	X

Vergelijking: tastcycli voor automatische werkstukcontrole

Cyclus	TNC 640	iTNC 530
0, Referentievlak	X	X
1, Referentiepunt, polair	X	X
2, TS kalibreren	–	X
3, Meten	X	X
4, Meten 3D	–	X
9, TS kalibreren lengte	–	X
30, TT kalibreren	X	X
31, Gereedschapslengte meten	X	X
32, Gereedschapsradius meten	X	X
33, Gereedschapslengte en -radius meten	X	X
400, Basisrotatie	X	X
401, Basisrotatie via twee boringen	X	X
402, Basisrotatie via twee tappen	X	X
403, Basisrotatie via rotatie-as compenseren	X	X
404, Basisrotatie instellen	X	X
405, Scheve ligging van een werkstuk via C-as uitrichten	X	X
408, Referentiepunt midden sleuf	X	X
409, Referentiepunt midden dam	X	X
410, Referentiepunt rechthoek binnen	X	X
411, Referentiepunt rechthoek buiten	X	X
412, Referentiepunt cirkel binnen	X	X
413, Referentiepunt cirkel buiten	X	X
414, Referentiepunt hoek buiten	X	X
415, Referentiepunt hoek binnen	X	X
416, Referentiepunt cirkelmiddelpunt	X	X
417, Referentiepunt tastsysteemas	X	X
418, Referentiepunt midden van 4 boringen	X	X
419, Referentiepunt afzonderlijke as	X	X
420, Hoek meten	X	X
421, Boring meten	X	X
422, Cirkel buiten meten	X	X
423, Rechthoek binnen meten	X	X
424, Rechthoek buiten meten	X	X
425, Breedte binnen meten	X	X
426, Dam buiten meten	X	X
427, Uitdraaien	X	X
430, Gatencirkel meten	X	X
431, Vlak meten	X	X

19.5 Vergelijking van de functies van de TNC 640 en de iTNC 530

Cyclus	TNC 640	iTNC 530
440, Asverplaatsing meten	–	X
441, Snel tasten (bij TNC 640 gedeeltelijk via tastsysteemtabel mogelijk)	–	X
450, Kinematica opslaan	X, optie #48	X, optie #48
451, Kinematica opmeten	X, optie #48	X, optie #48
452, Preset-compensatie	X, optie #48	X, optie #48
460, TS kalibreren aan kogel	X	X
461, TS lengte kalibreren	X	X
462, Kalibreren in ring	X	X
463, Kalibreren aan tap	X	X
480, TT kalibreren	X	X
481, Gereedschapslengte meten/controleren	X	X
482, Gereedschapsradius meten/controleren	X	X
483, Gereedschapslengte en -radius meten/controleren	X	X
484, Infrarood-TT kalibreren	X	X

Vergelijking: verschillen bij het programmeren

Functie	TNC 640	iTNC 530
Verandering van werkstand terwijl een regel wordt bewerkt	Niet toegestaan	Toegestaan
Bestandshandling:		
■ Functie **Bestand opslaan**	■ Beschikbaar	■ Beschikbaar
■ Functie **Bestand opslaan als**	■ Beschikbaar	■ Beschikbaar
■ Wijz. niet accept.	■ Beschikbaar	■ Beschikbaar
Bestandsbeheer:		
■ Muisbediening	■ Beschikbaar	■ Beschikbaar
■ Sorteerfunctie	■ Beschikbaar	■ Beschikbaar
■ Invoer van namen	■ Opent apart venster **Bestand selecteren**	■ Synchroniseert cursor
■ Ondersteuning van sneltoetsen	■ Niet beschikbaar	■ Beschikbaar
■ Favorietenbeheer	■ Niet beschikbaar	■ Beschikbaar
■ Kolomweergave configureren	■ Niet beschikbaar	■ Beschikbaar
■ Rangschikking van softkeys	■ Enigszins verschillend	■ Enigszins verschillend
Functie Regel verbergen	Beschikbaar	Beschikbaar
Gereedschap uit tabel selecteren	Selectie gebeurt via split-screen-menu	Selectie gebeurt in een apart venster
Programmeren van speciale functies via de toets SPEC FCT	Softkeybalk wordt bij bediening van de toets als submenu geopend. Verlaten van het submenu: toets SPEC FCT opnieuw indrukken, TNC geeft de laatst geactiveerde balk weer aan	Softkeybalk wordt bij bediening van de toets als laatste balk toegevoegd. Verlaten van het menu: toets SPEC FCT opnieuw indrukken, TNC geeft de laatst geactiveerde balk weer aan
Programmeren van bewegingen voor het benaderen en verlaten via de toets APPR DEP	Softkeybalk wordt bij bediening van de toets als submenu geopend. Verlaten van het submenu: toets APPR DEP opnieuw indrukken, TNC geeft de laatst geactiveerde balk weer aan	Softkeybalk wordt bij bediening van de toets als laatste balk toegevoegd. Verlaten van het menu: toets APPR DEP opnieuw indrukken, TNC geeft de laatst geactiveerde balk weer aan
Bedienen van de hardkey END bij actieve menu's **CYCLE DEF** en **TOUCH PROBE**	Beëindigt bewerking en roept het bestandsbeheer op	Beëindigt het desbetreffende menu
Oproep van het bestandsbeheer bij actieve menu's **CYCLE DEF** en **TOUCH PROBE**	Beëindigt bewerking en roept het bestandsbeheer op. Desbetreffende softkeybalk blijft geselecteerd als bestandsbeheer wordt beëindigd	Foutmelding **Toets zonder functie**
Oproep van het bestandsbeheer bij actieve menu's **CYCL CALL**, **SPEC FCT**, **PGM CALL** en **APPR/DEP**	Beëindigt bewerking en roept het bestandsbeheer op. Desbetreffende softkeybalk blijft geselecteerd als bestandsbeheer wordt beëindigd	Beëindigt bewerking en roept het bestandsbeheer op. Basis-softkeybalk wordt geselecteerd als bestandsbeheer wordt beëindigd

19.5 Vergelijking van de functies van de TNC 640 en de iTNC 530

Functie	TNC 640	iTNC 530
Nulpunttabel:		
■ Sorteerfunctie volgens waarden binnen één as	■ Beschikbaar	■ Niet beschikbaar
■ Tabel terugzetten	■ Beschikbaar	■ Niet beschikbaar
■ Verbergen van niet-beschikbare assen	■ Beschikbaar	■ Beschikbaar
■ Omschakeling van het aanzicht lijst/invoerscherm	■ Omschakeling via toets Split Screen	■ Omschakeling via toggle-softkey
■ Afzonderlijke regel invoegen	■ Overal toegestaan, hernummering na opvragen mogelijk. Lege regel wordt ingevoegd, opvullen met 0 handmatig uitvoeren	■ Alleen aan tabeleinde toegestaan. Regel met waarde 0 in alle kolommen wordt ingevoegd
■ Actuele positiewaarden in afzonderlijke as via toets in nulpunttabel overnemen	■ Niet beschikbaar	■ Beschikbaar
■ Actuele positiewaarden in alle actieve assen via toets in nulpunttabel overnemen	■ Niet beschikbaar	■ Beschikbaar
■ Laatste met TS gemeten posities via toets overnemen	■ Niet beschikbaar	■ Beschikbaar
Vrije contourprogrammering FK:		
■ Programmering van parallelle assen	■ Neutraal met X/Y-coördinaten, omschakeling met **FUNCTION PARAXMODE**	■ Machine-afhankelijk met beschikbare parallelle assen
■ Automatisch corrigeren van gegevens met verwijzing	■ Gegevens met verwijzing in contour-subprogramma's worden niet automatisch gecorrigeerd	■ Alle gegevens met verwijzing worden automatisch gecorrigeerd
Handling bij foutmeldingen:		
■ Hulp bij foutmeldingen	■ Oproep via toets ERR	■ Oproep via toets HELP
■ Verandering van werkstand als menu Help actief is	■ Menu Help wordt bij verandering van werkstand gesloten	■ Verandering van werkstand is niet toegestaan (toets zonder functie)
■ Achtergrondwerkstand selecteren als menu Help actief is	■ Menu Help wordt bij omschakelen met F12 gesloten	■ Menu Help blijft bij omschakelen met F12 geopend
■ Identieke foutmeldingen	■ Worden in een lijst opgenomen	■ Worden slechts eenmaal weergegeven
■ Bevestigen van foutmeldingen	■ Elke foutmelding (ook wanneer deze herhaaldelijk wordt weergegeven) moet worden bevestigd, functie **Alles wissen** beschikbaar	■ Foutmelding slechts eenmaal bevestigen
■ Toegang tot protocolfuncties	■ Logboek en krachtige filterfuncties (fouten, toetsindrukken) beschikbaar	■ Volledig logboek beschikbaar zonder filterfuncties
■ Opslaan van servicebestanden	■ Beschikbaar. Bij vastlopen van het systeem wordt er geen servicebestand gemaakt	■ Beschikbaar. Bij vastlopen van het systeem wordt automatisch een servicebestand gemaakt

Functie	TNC 640	iTNC 530
Zoekfunctie:		
■ Lijst van laatst gezochte woorden	■ Niet beschikbaar	■ Beschikbaar
■ Elementen van de actieve regel weergeven	■ Niet beschikbaar	■ Beschikbaar
■ Lijst met alle beschikbare NC-regels weergeven	■ Niet beschikbaar	■ Beschikbaar
Zoekfunctie vanuit het gedeelte waarin de cursor zich bevindt, starten met pijltoetsen omhoog/omlaag	Werkt tot maximaal 9999 regels, via config.datum instelbaar	Geen beperkingen met betrekking tot programmalengte
Grafische programmeerweergave:		
■ Rasternetweergave op schaal	■ Beschikbaar	■ Niet beschikbaar
■ Bewerken van contour-subprogramma's in SLII-cycli met AUTO DRAW ON	■ Bij foutmeldingen staat de cursor in het hoofdprogramma op de regel **CYCL CALL**	■ Bij foutmeldingen staat de cursor op de regel die de fout veroorzaakt in het contour-subprogramma
■ Verschuiven van het zoomvenster	■ Repeat-functie niet beschikbaar	■ Repeat-functie beschikbaar
Programmeren van nevenassen:		
■ Syntaxis **FUNCTION PARAXCOMP**: gedrag van weergave en verplaatsingen definiëren	■ Beschikbaar	■ Niet beschikbaar
■ Syntaxis **FUNCTION PARAXMODE**: toewijzing van te verplaatsen parallelle assen definiëren	■ Beschikbaar	■ Niet beschikbaar
Programmeren van fabrikantencycli		
■ Toegang tot tabelgegevens	■ Via **SQL**-commando's en via **FN17**-/**FN18**- of **TABREAD**-**TABWRITE**-functies	■ Via **FN17**-/**FN18**- of **TABREAD**-**TABWRITE**-functies
■ Toegang tot machineparameters	■ Via **CFGREAD**-functie	■ Via **FN18**-functies
■ Maken van interactieve cycli met **CYCLE QUERY**, bijv. tastcycli bij handbediening	■ Beschikbaar	■ Niet beschikbaar

19.5 Vergelijking van de functies van de TNC 640 en de iTNC 530

Vergelijking: verschillen bij programmatest, functionaliteit

Functie	TNC 640	iTNC 530
Test tot aan regel N	Functie niet beschikbaar	Functie beschikbaar
Berekening van de bewerkingstijd	Bij elke herhaling van de simulatie door softkey START wordt de bewerkingstijd opgeteld	Bij elke herhaling van de simulatie door softkey START begint de tijdberekening bij 0

Vergelijking: verschillen bij programmatest, bediening

Functie	TNC 640	iTNC 530
Rangschikking van de softkeybalken en softkeys op de balken	Rangschikking van de softkeybalken en de softkeys verschilt afhankelijk van de actieve beeldschermindeling.	
Zoomfunctie	Elk snijvlak via afzonderlijke softkey selecteerbaar	Snijvlak via drie toggle-softkeys selecteerbaar
Machinespecifieke additionele M-functies	Leiden tot foutmeldingen wanneer niet in de PLC geïntegreerd	Worden bij programmatest genegeerd
Gereedschapstabel weergeven/ bewerken	Functie beschikbaar via softkey	Functie niet beschikbaar

Vergelijking: verschillen handbediening, functionaliteit

Functie	TNC 640	iTNC 530
Handmatige tastcycli in het gezwenkte bewerkingsvlak (3D ROT: actief)	Handmatige tastcycli kunnen in het gezwenkte bewerkingsvlak alleen gebruikt worden, wanneer 3D-ROT voor de werkstanden **Handbediening** en **Automatisch bedrijf** op "Actief" wordt ingesteld.	Handmatige tastcycli kunnen in het gezwenkte bewerkingsvlak gebruikt worden, wanneer 3D-ROT voor de werkstanden **Handbediening** op "Actief" wordt ingesteld.
Functie Stapmaat	Een stapmaat kan afzonderlijk voor lineaire assen en rotatie-assen worden gedefinieerd.	Een stapmaat geldt voor lineaire assen en rotatie-assen samen.

Functie	TNC 640	iTNC 530
Preset-tabel	Basistransformatie (translatie en rotatie) van het machinetafelsysteem naar het werkstuksysteem via de kolommen **X**, **Y** en **Z**, alsmede ruimtelijke hoeken **SPA**, **SPB** en **SPC**. Bovendien kunnen via de kolommen **X_OFFS** t/m **W_OFFS** as-offsets voor elke afzonderlijke as worden gedefinieerd. De functie hiervan kan worden geconfigureerd.	Basistransformatie (translatie en rotatie) van het machinetafelsysteem naar het werkstuksysteem via de kolommen **X**, **Y** en **Z**, alsmede een basisrotatie **ROT** in het bewerkingsvlak (rotatie). Bovendien kunnen via de kolommen **A** t/m **W** referentiepunten in rotatie- en parallelle assen worden gedefinieerd.
Instelling bij vaststellen preset	Het vaststellen van een preset binnen een rotatie-as werkt op dezelfde wijze als bij een as-offset. Deze offset werkt ook bij kinematicaberekeningen en bij het zwenken van het bewerkingsvlak. Met de machineparameter **CfgAxisPropKin->presetToAlignAxis** wordt vastgelegd of de as-offset na het instellen van de nul intern verrekend moet worden of niet. Onafhankelijk hiervan heeft een as-offset altijd de volgende effecten: ■ Een as-offset beïnvloedt altijd de weergave van de nominale positie van de desbetreffende as (as-offset wordt van de actuele aswaarde afgetrokken). ■ Wanneer een rotatie-ascoördinaat in een L-regel wordt geprogrammeerd, dan wordt de as-offset bij de geprogrammeerde coördinaat opgeteld	Via machineparameters gedefinieerde as-offsets binnen rotatie-assen hebben geen invloed op de asposities die binnen een functie Vlak zwenken zijn gedefinieerd. Met MP7500 bit 3 wordt vastgelegd of rekening wordt gehouden met de actuele rotatie-aspositie gerelateerd aan het machinenulpunt, of dat wordt uitgegaan van een 0°-positie van de eerste rotatie-as (in de regel de C-as).
Handling preset-tabel:		
■ bewerken van de preset-tabel in werkstand Programmeren	■ Mogelijk	■ Niet mogelijk
■ Preset-tabel afhankelijk van het verplaatsingsbereik	■ Niet beschikbaar	■ Beschikbaar
Aanzetbegrenzing definiëren	Aanzetbegrenzing voor lineaire assen en rotatie-assen afzonderlijk definieerbaar	Slechts één aanzetbegrenzing voor lineaire assen en rotatie-assen definieerbaar

Vergelijking: verschillen handbediening, bediening

Functie	TNC 640	iTNC 530
Positiewaarden van mechanische tasters overnemen	Actuele positie via softkey overnemen	Actuele positie via hardkey overnemen
Verlaten van het menu Tastfuncties	Alleen via softkey ENDE mogelijk	Via softkey ENDE en via hardkey END mogelijk
Preset-tabel verlaten	Alleen via softkeys BACK/EINDE	Altijd via hardkey END
Herhaaldelijk bewerken van de gereedschapstabel TOOL.T, resp. van de plaatstabel tool_p.tch	Softkeybalk die bij laatste keer verlaten is geselecteerd is actief	Vast gedefinieerde softkeybalk (softkeybalk 1) wordt weergegeven

Vergelijking: verschillen bij afwerken, bediening

Functie	TNC 640	iTNC 530
Rangschikking van de softkeybalken en softkeys op de balken	Rangschikking van de softkeybalken en de softkeys verschilt afhankelijk van de actieve beeldschermindeling.	
Verandering van werkstand nadat de bewerking door omschakeling naar werkstand Regel voor regel is onderbroken en met **INTERNE STOP** is beëindigd	Bij terugschakeling naar de werkstand Afwerken: foutmelding **Actuele regel niet geselecteerd**. Selectie onderbrekingsplaats moet met regelsprong gebeuren	Verandering van werkstand toegestaan, modale informatie wordt opgeslagen, bewerking kan direct via NC-start worden voortgezet
Activering van FK-reeksen met GOTO, nadat vóór een verandering van werkstand tot daar is afgewerkt	Foutmelding **FK-programmering: niet-gedefinieerde startpositie**	Activering toegestaan
Regelsprong:		
■ Instelling na terugzetten van de machinestatus	■ Menu voor opnieuw benaderen moet via softkey POSITIE BENADEREN worden geselecteerd	■ Menu voor opnieuw benaderen wordt automatisch geselecteerd
■ Beëindigen van de positionering bij opnieuw activeren	■ Positioneerstand moet na het bereiken van de positie via softkey POSITIE BENADEREN worden beëindigd	■ Positioneerstand wordt na het bereiken van de positie automatisch beëindigd
■ Omschakelen van de beeldschermindeling bij opnieuw activeren	■ Alleen mogelijk als positie voor opnieuw activeren reeds is benaderd	■ In alle bedrijfstoestanden mogelijk
Foutmeldingen	Foutmeldingen blijven ook na het corrigeren van fouten aanwezig en moeten afzonderlijk worden bevestigd	Foutmeldingen worden na het corrigeren van fouten deels automatisch bevestigd

Vergelijking: verschillen bij afwerken, verplaatsingen

!

Let op, verplaatsingen controleren!

NC-programma's die op oudere TNC-besturingen zijn gemaakt, kunnen op een TNC 640 leiden tot andere verplaatsingen of tot foutmeldingen!

Programma's altijd met de nodige zorgvuldigheid en voorzichtig starten!

Hieronder vindt u een lijst met bekende verschillen. De lijst is niet volledig!

Functie	TNC 640	iTNC 530
Verplaatsen met handwiel-override met M118	Werkt in het actieve coördinatensysteem, d.w.z. zo nodig geroteerd of gezwenkt, of in het machinevaste coördinatensysteem, afhankelijk van de instelling in het 3DROT-menu van de handbediening	Werkt in het machinevaste coördinatensysteem
Benaderen/verlaten met **APPR/DEP**, **R0** actief, elementvlak niet gelijk aan bewerkingsvlak	Indien mogelijk worden de regels in het gedefinieerde **elementvlak** verplaatst, foutmelding bij **APPRLN**, **DEPLN**, **APPRCT**, **DEPCT**	Indien mogelijk worden de regels in het gedefinieerde **bewerkingsvlak** verplaatst, foutmelding bij **APPRLN**, **APPRLT**, **APPRCT**, **APPRLCT**
Scalering van bewegingen voor benaderen/verlaten (**APPR/DEP/RND**)	Asspecifieke maatfactor toegestaan, radius wordt niet gescaleerd	Foutmelding
Benaderen/verlaten met **APPR/DEP**	Foutmelding wanneer bij **APPR/DEP LN** of **APPR/DEP CT** een **R0** is geprogrammeerd	Aanname van een GS-radius van 0 en correctierichting **RR**
Benaderen/verlaten met **APPR/DEP**, wanneer contourelementen met lengte 0 zijn gedefinieerd	Contourelementen met lengte 0 worden genegeerd. De bewegingen voor het benaderen en verlaten worden telkens voor het eerste resp. laatste contourelement berekend	Er wordt een foutmelding weergegeven wanneer na de **APPR**-regel een contourelement met lengte 0 (ten opzichte van het in de APPR-regel geprogrammeerde contourpunt) is geprogrammeerd. Bij een contourelement met lengte 0 vóór een **DEP**-regel geeft de iTNC geen storing weer, maar wordt de vrijzetbeweging met het laatst geldige contourelement berekend

19.5 Vergelijking van de functies van de TNC 640 en de iTNC 530

Functie	TNC 640	iTNC 530
Werking van Q-parameters	**Q60** t/m **Q99** (resp. **QS60** t/m **QS99**) werken in principe altijd lokaal.	**Q60** t/m **Q99** (resp. **QS60** t/m **QS99**) werken afhankelijk van MP7251 in geconverteerde cyclusprogramma's (.cyc) lokaal of globaal. Geneste oproepen kunnen tot problemen leiden
Automatisch opheffen van de gereedschapsradiuscorrectie	■ Regel met **R0** ■ **DEP**-regel ■ **END PGM**	■ Regel met **R0** ■ **DEP**-regel ■ **PGM CALL** ■ Programmering cyclus 10 **ROTATIE** ■ Programmaselectie
NC-regels met **M91**	Geen verrekening van de gereedschapsradiuscorrectie	Verrekening van de gereedschapsradiuscorrectie
Gereedschapsvormcorrectie	Gereedschapsvormcorrectie wordt niet ondersteund, omdat deze vorm van programmering uitsluitend wordt beschouwd als aswaardeprogrammering, en er in principe vanuit gegaan moet worden dat de assen geen rechthoekig coördinatensysteem vormen	Gereedschapsvormcorrectie wordt ondersteund
Regelsprong in puntentabellen	Gereedschap wordt boven de volgende te bewerken positie gepositioneerd	Gereedschap wordt boven de laatste volledig bewerkte positie gepositioneerd
Lege **CC**-regel (poolovername uit laatste gereedschapspositie) in het NC-programma	Laatste positioneerregel in het bewerkingsvlak moet beide coördinaten van het bewerkingsvlak bevatten	Laatste positioneerregel in het bewerkingsvlak hoeft niet verplicht beide coördinaten van het bewerkingsvlak te bevatten Kan bij **RND**- of **CHF**-regels problemen opleveren
Asspecifiek gescaleerde **RND**-regel	**RND**-regel wordt gescaleerd, resultaat is een ellips	Foutmelding wordt weergegeven
Reactie wanneer vóór of achter een **RND**- of **CHF**-regel een contourelement met lengte 0 is gedefinieerd	Foutmelding wordt weergegeven	Foutmelding wordt weergegeven wanneer contourelement met lengte 0 zich vóór de **RND**- of **CHF**-regel bevindt Contourelement met lengte 0 wordt genegeerd wanneer contourelement met lengte 0 zich achter de **RND**- of **CHF**-regel bevindt

Functie	TNC 640	iTNC 530
Programmeren van cirkels met poolcoördinaten	De incrementele rotatiehoek **IPA** en de rotatierichting **DR** moeten hetzelfde voorteken hebben. Als dit niet het geval is, wordt een foutmelding weergegeven	Het voorteken van de rotatierichting wordt gebruikt wanneer **DR** en **IPA** met verschillende voortekens zijn gedefinieerd
Gereedschapsradiuscorrectie op cirkelboog resp. helix met openingshoek = 0	De overgang tussen de aangrenzende elementen van de boog/helix wordt tot stand gebracht. Bovendien wordt de gereedschapsasverplaatsing onmiddellijk vóór deze overgang uitgevoerd. Als het element het eerste resp. laatste te corrigeren element is, wordt het volgende resp. vorige element behandeld zoals het eerste resp. laatste te corrigeren element	De equidistante van de boog/helix wordt gebruikt voor de constructie van de gereedschapsbaan
Verrekening van de gereedschapslengte in de digitale uitlezing	In de digitale uitlezing worden de waarden **L** en **DL** uit de gereedschapstabel en de waarde **DL** uit de **TOOL CALL** verrekend	In de digitale uitlezing worden de waarden **L** en **DL** uit de gereedschapstabel verrekend
Verplaatsing in de ruimtelijke cirkel	Foutmelding wordt weergegeven	Geen beperking
SLII-cycli 20 t/m 24:		
■ Aantal definieerbare contourelementen	■ Maximaal 16384 regels in maximaal 12 deelcontouren	■ Maximaal 8192 contourelementen in maximaal 12 deelcontouren, geen beperking voor wat betreft deelcontour
■ Bewerkingsvlak vastleggen	■ Gereedschapsas in **TOOL CALL**-regel bepaalt het bewerkingsvlak	■ Assen van de eerste verplaatsingsregel in de eerste deelcontour bepalen het bewerkingsvlak
■ Positie aan het einde van een SL-cyclus	■ Eindpositie = veilige hoogte boven de laatste, vóór de cyclusoproep gedefinieerde positie	■ Configureerbaar via MP7420 of de eindpositie boven de laatst geprogrammeerde positie of alleen naar een veilige hoogte wordt verplaatst

19.5 Vergelijking van de functies van de TNC 640 en de iTNC 530

Functie	TNC 640	iTNC 530
SLII-cycli 20 t/m 24:		
■ Instelling bij eilanden die niet in kamers zijn opgenomen	■ Kunnen met complexe contourformule niet worden gedefinieerd	■ Kunnen met complexe contourformule beperkt worden gedefinieerd
■ Hoeveelheidsbewerkingen bij SL-cycli met complexe contourformules	■ Echte hoeveelheidsbewerkingen uitvoerbaar	■ Echte hoeveelheidsbewerkingen slechts beperkt uitvoerbaar
■ Radiuscorrectie actief bij **CYCL CALL**	■ Foutmelding wordt weergegeven	■ Radiuscorrectie wordt opgeheven, programma wordt uitgevoerd
■ Asparallelle verplaatsingsregels in het contour-subprogramma	■ Foutmelding wordt weergegeven	■ Programma wordt uitgevoerd
■ Additionele functies **M** in het contour-subprogramma	■ Foutmelding wordt weergegeven	■ M-functies worden genegeerd
■ **M110** (aanzetreductie binnenhoek)	■ Functie werkt niet binnen de SL-cycli	■ Functie werkt ook binnen de SL-cycli
SLII cyclus aaneengesloten contour 25: **APPR**-/**DEP**-regels bij contourdefinitie	Niet toegestaan, betere bewerking van gesloten contouren mogelijk	**APPR**-/**DEP**-regels als contourelement toegestaan
Cilindermantelbewerking algemeen:		
■ Contourbeschrijving	■ Neutraal met X/Y-coördinaten	■ Machine-afhankelijk met fysiek aanwezige rotatie-assen
■ Verspringingsdefinitie op de cilindermantel	■ Neutraal via nulpuntverschuiving in X/Y	■ Machine-afhankelijke nulpuntverschuiving in rotatie-assen
■ Verspringingsdefinitie via basisrotatie	■ Functie beschikbaar	■ Functie niet beschikbaar
■ Programmeren van cirkels met C/CC	■ Functie beschikbaar	■ Functie niet beschikbaar
■ **APPR**-/**DEP**-regels bij contourdefinitie	■ Functie niet beschikbaar	■ Functie beschikbaar
Cilindermantelbewerking met cyclus 28:		
■ Volledig ruimen van de sleuf	■ Functie beschikbaar	■ Functie niet beschikbaar
■ Tolerantie definieerbaar	■ Functie beschikbaar	■ Functie beschikbaar
Cilindermantelbewerking met cyclus 29	Insteken direct op de contour van de dam	Cirkelvormige benaderingsbeweging naar de contour van de dam
Kamer-, tap- en sleufcycli 25x:		
■ Insteekbewegingen	In grensgebieden (geometrische omstandigheden gereedschap/contour) worden foutmeldingen geactiveerd wanneer insteekbewegingen tot onzinnige/kritische instellingen leiden	In grensgebieden (geometrische omstandigheden gereedschap/contour) wordt zo nodig loodrecht ingestoken

Functie	TNC 640	iTNC 530
PLANE-functie:		
■ **TABLE ROT/COORD ROT** niet gedefinieerd	■ Geconfigureerde instelling wordt gebruikt	■ **COORD ROT** wordt gebruikt
■ Machine is op ashoek geconfigureerd	■ Alle **PLANE**-functies kunnen worden gebruikt	■ Alleen **PLANE AXIAL** wordt uitgevoerd
■ Programmering van een incrementele ruimtelijke hoek volgens **PLANE AXIAL**	■ Foutmelding wordt weergegeven	■ Incrementele ruimtelijke hoek wordt als absolute waarde geïnterpreteerd
■ Programmering van een incrementele ashoek volgens **PLANE SPATIAL**, wanneer machine op ruimtelijke hoek is geconfigureerd	■ Foutmelding wordt weergegeven	■ Incrementele ashoek wordt als absolute waarde geïnterpreteerd
Speciale functies voor cyclusprogrammering:		
■ FN17	■ Functie beschikbaar, verschillen in details	■ Functie beschikbaar, verschillen in details
■ FN18	■ Functie beschikbaar, verschillen in details	■ Functie beschikbaar, verschillen in details
Verrekening van de gereedschapslengte in de digitale uitlezing	In de digitale uitlezing worden **DL** uit **TOOL CALL**, gereedschapslengte **L** en **DL** uit de gereedschapstabel verrekend.	In de digitale uitlezing worden gereedschapslengte **L** en **DL** uit de gereedschapstabel verrekend

Vergelijking: verschillen in MDI-bedrijf

Functie	TNC 640	iTNC 530
Afwerken van samenhangende reeksen	Functie gedeeltelijk beschikbaar	Functie beschikbaar
Opslaan van modaal actieve functies	Functie gedeeltelijk beschikbaar	Functie beschikbaar

Vergelijking: verschillen bij de programmeerplaats

Functie	TNC 640	iTNC 530
Demoversie	Programma's met meer dan 100 NC-regels kunnen niet worden geselecteerd, foutmelding wordt weergegeven.	Programma's kunnen worden geselecteerd, er worden maximaal 100 NC-regels weergegeven, verdere regels worden voor de weergave afgebroken
Demoversie	Als door nesting met PGM CALL meer dan 100 NC-regels bereikt, toont de grafische testweergave geen beeld, er wordt geen foutmelding weergegeven.	Geneste programma's kunnen worden gesimuleerd.
Kopiëren van NC-programma's	Kopiëren met Windows Verkenner naar en van directory **TNC:** mogelijk.	Kopiëren moet via TNCremo of bestandsbeheer van de programmeerplaats gebeuren.
Horizontale softkeybalk omschakelen	Wanneer u klikt op de balk, wordt één balk naar rechts, resp. één balk naar links geschakeld	Wanneer op een willekeurige balk wordt geklikt, wordt deze geactiveerd

Index

3

3D-correctie..... 449
deltawaarden..... 451
Face Milling..... 452
gereedschapsoriëntatie..... 451
gereedschapsvormen..... 451
gestandaardiseerde vector..... 450
Peripheral Milling..... 453
3D-lijngrafiek..... 563
3D-tastsystemen
kalibreren..... 524
schakelend..... 524
3D-weergave..... 558

A

Aanzet..... 502
bij rotatie-assen, M116..... 436
invoermogelijkheden..... 98
wijzigen..... 503
Aanzetfactor voor
insteekbewegingen M103..... 356
Aanzet in millimeter/
spilomwenteling
M136..... 357
Aanzetregeling, automatische.. 379
ACC..... 391
Actuele positie overnemen..... 99
Adaptieve aanzetregeling..... 379
Additionele assen..... 91, 91
Additionele functies..... 348
invoeren..... 348
voor baaninstelling..... 354
voor controle van programma-
afloop..... 350
voor coördinaatgegevens..... 351
voor rotatie-assen..... 436
voor spil en koelmiddel..... 350
AFC..... 379
Afkanting..... 208
ASCII-bestanden..... 400
Asposities controleren..... 506
Automatische gereedschapsmeting
163
Automatische programmastart. 578

B

Baanbewegingen..... 206
poolcoördinaten..... 218
cirkelbaan met tangentiële
aansluiting..... 220
cirkelbaan om pool CC..... 220
overzicht..... 218
rechte..... 219
rechthoekige coördinaten..... 206
cirkelbaan met tangentiële
aansluiting..... 214
cirkelbaan met vastgelegde
radius..... 212
cirkelbaan om
cirkelmiddelpunt CC..... 211
overzicht..... 206
rechte..... 207
Baanfuncties..... 192
basisprincipes..... 192
cirkels en cirkelbogen..... 195
voorpositioneren..... 196
Basisbegrippen..... 90
Basisrotatie..... 530
in de werkstand Handbediening
vastleggen..... 530
BAUD-rate instellen....
590, 591, 591, 591, 591, 592, 592
Bedieningspaneel..... 72
Bedrijfstijden..... 588
Beeldscherm..... 71
Beeldschermindeling..... 71
Berekening tussen haakjes..... 321
Bestand
maken..... 112
Bestand GS-gebruik..... 178
Bestandsbeheer..... 105, 108
bestand
maken..... 112
bestand beveiligen..... 119
bestanden markeren..... 117
Bestanden overschrijven..... 113
bestand hernoemen..... 118
Bestand hernoemen..... 118
bestand kopiëren..... 112
bestand selecteren..... 111
bestandstype..... 105
externe bestandstypen.... 107
bestand wissen..... 116
directory's..... 108
kopiëren..... 115
maken..... 112
externe data-overdracht..... 125
functie-overzicht..... 109
oproepen..... 110
Tabel kopiëren..... 114
Bestandsfuncties..... 396
Bestandsstatus..... 110
Bewaking
botsing..... 373
Bewaking tastsysteem..... 364
Bewaking van werkbereik. 565, 569
Bewerking onderbreken..... 572
Bewerkingstijd bepalen..... 562
Bewerkingsvlak zwenken
handmatig..... 541
BMP-bestand openen..... 124
Botsingsbewaking..... 373
Bovenaanzicht..... 557

C

Calculator..... 136
CAM-programmering..... 449
Chatter-onderdrukking..... 391
Cirkelbaan. 211, 212, 214, 220, 220
Cirkelberekeningen..... 285
Cirkelmiddelpunt..... 210
Commentaar invoegen..... 132, 134
Contextgevoelige helpfunctie... 147
Contour benaderen..... 198
Contouren selecteren uit DXF.. 251
Contour verlaten..... 198
Coördinatentransformatie..... 397

D

Data-interface..... 590
instellen..... 590
pinbezettingen..... 616
Data-overdrachtsoftware..... 594
Data-overdrachtssnelheid....
590, 591, 591, 591, 591, 592, 592
DCM..... 373
Dialoog..... 97
Directory..... 108, 112
kopiëren..... 115
maken..... 112
wissen..... 116
Draadloos handwiel..... 495
configureren..... 602
handwielhouder toewijzen..... 602
kanaal instellen..... 603
statistische gegevens..... 604
zendvermogen instellen..... 603
Draaibewerking..... 462
Aanzetsnelheid..... 467
Gereedschapsgegevens..... 469
Snijkantradiuscorrectie..... 474
Toerental programmeren..... 466
Draaimodus selecteren..... 463
DXF-gegevens verwerken..... 244
basisinstellingen..... 246
bewerkingsposities selecteren....
255
boorposities selecteren
afzonderlijke selectie..... 256
diameterinvoer..... 258
mouse-over..... 257
contour selecteren..... 251
filter voor boorposities..... 259
layer instellen..... 248
referentiepunt vastleggen..... 249
Dynamische botsingsbewaking 373

E

Ethernet-interface..... 596
Aansluitingsmogelijkheden..... 596
configureren..... 596
Inleiding..... 596

netstations aansluiten en loskoppelen..... 127
Excel-bestand openen..... 121
Externe data-overdracht iTNC 530..... 125
Externe toegang..... 584

F

FCL..... 589
FCL-functie..... 11
Filter voor boorposities bij DXF-gegevensovername..... 259
FK-programmering..... 225, 225
basisprincipes..... 225
cirkelbanen..... 231
dialoog openen..... 229
grafische weergave..... 227
invoermogelijkheden..... 232
cirkelgegevens..... 233
eindpunten..... 232
gegevens met verwijzing. 236
gesloten contouren..... 234
hulppunten..... 235
richting en lengte van contourelementen..... 232
rechten..... 230
FN14: ERROR: Foutmeldingen uitgeven..... 291, 291
FN16: F-PRINT: teksten geformatteerd uitgeven..... 295
FN16: F-PRINT: teksten geformatteerd uitvoeren..... 295
FN18: SYSREAD: systeemgegevens lezen... 299, 299
FN19: PLC: waarden aan de PLC doorgeven..... 308, 308
FN20: WAIT FOR: NC en PLC synchroniseren..... 308
FN23: CIRKELGEGEVENS: cirkel uit 3 punten berekenen..... 285
FN24: CIRKELGEGEVENS: cirkel uit 4 punten berekenen..... 285
FN26: TABOPEN: vrij definieerbare tabel openen..... 407
FN27: TABWRITE: vrij definieerbare tabel beschrijven..... 408, 408
FN28: TABREAD: vrij definieerbare tabel lezen..... 409, 409
FN29: PLC: waarden aan de PLC doorgeven..... 310
FN37: EXPORT..... 310
Foutmeldingen..... 141, 141
Hulp bij..... 141
Functievergelijking..... 630
Functionele veiligheid FV..... 504
FV, Functionele Veiligheid..... 504

G

Gebruikerparameters machinespecifieke..... 606
Gegevensbeveiliging..... 107
Gegevensuitvoer op het beeldscherm..... 298
Geïndexeerde gereedschappen 167
Geneigd frezen in gezwenkt vlak..... 434
Gereedschapsbeheer..... 180
Gereedschapsbreukbewaking.. 389
Gereedschapscorrectie..... 187
driedimensionale..... 449
lengte..... 187
radius..... 188
Gereedschapsgebruiktest..... 178
Gereedschapsgegevens..... 158
deltawaarden..... 159
in de tabel invoeren..... 160
indexeren..... 167
in het programma invoeren.... 159
oproepen..... 173
Gereedschapslengte..... 158
Gereedschapsmeting..... 163
Gereedschapsnaam..... 158
Gereedschapsnummer..... 158
Gereedschapsradius..... 158
Gereedschapstabel..... 160
bewerken, verlaten..... 164
bewerkingsfuncties 167, 182, 183
invoermogelijkheden..... 160
Gereedschapsverplaatsingen programmeren..... 97
Gereedschapswissel..... 175
GIF-bestand openen..... 124
Grafische bestanden openen... 124
Grafische programmeerweergave... 227
Grafische simulatie..... 561
gereedschap weergeven..... 561
Grafische weergaven..... 554
aanzichten..... 556
bij het programmeren..... 138
detailvergroting..... 560
programmeren vergroting van een detail.. 140

H

Handwiel..... 492
Handwielpositioneringen laten doorwerken M118..... 361
Harde schijf..... 105
Helix-interpolatie..... 221
Helpbestanden downloaden..... 152
Helpsysteem..... 147
Herhaling van programmadeel. 265
Hoeken afronden..... 209
Hoeken afronden M197..... 367
Hoekfuncties..... 284
Hoofdassen..... 91, 91
HTML-bestanden weergeven.... 121
Hulp bij foutmeldingen..... 141

I

IJlgang..... 156
INI-bestand openen..... 123
Inschakelen..... 488
Insteken en draaduitlopen..... 475
Internetbestanden weergeven. 121
Invoerschermweergave..... 406
iTNC 530..... 70

J

JPG-bestand openen..... 124

K

Kinematica selecteren..... 586
Klaartekstdialoog..... 97
Kopiëren van programmadelen. 102

L

Leersnede..... 384
Lokale Q-parameters definiëren.... 280
Look ahead..... 359

M

M91, M92..... 351
Maateenheid selecteren..... 96
Machineassen verplaatsen..... 491
met externe richtingstoetsen. 491
met handwiel..... 492
Machine-assen verplaatsen stapsgewijs..... 491
Machine-instellingen..... 584
Machineparameters uitlezen.... 333
Meerassige bewerking..... 444
M-functies zie Additionele functies..... 348
MOD-functie..... 582
Overzicht..... 583
selecteren..... 582
verlaten..... 582

N

NC en PLC synchroniseren..... 308
NC-foutmeldingen..... 141
Nestingen..... 269
Netwerkaansluiting..... 127
Netwerkinstellingen..... 596
Nulpunttabel..... 522
overnemen van tastresultaten 522
Nulpuntverschuiving..... 397
coördinateninvoer..... 397
terugzetten..... 399
via nulpunttabel..... 398

O

Onbalansfuncties..... 483
Onbewerkt werkstuk definiëren. 96
ontwikkelingsversie..... 11
Open contourhoeken M98..... 355
Opnieuw benaderen van de contour..... 577
Optienummer..... 589

P

Pad..... 108
Palettabel
afwerken..... 458
Pallettabel..... 456
kiezen en verlaten..... 458
overnemen van coördinaten... 456
overnemen van coördinaten... 456
toepassing..... 456
Parallelle assen..... 392
Parameterprogrammering:zie Q-parameterprogramering..... 278
Parameterprogrammering:Zie Q-parameterprogrammering..... 325
Paraxcomp..... 392
Paraxmode..... 392
PDF-viewer..... 120
Pinbezetting data-interfaces..... 616
Plaatstabel..... 170
PLANE-functie..... 413
automatisch naar binnen zwenken..... 429
definitie ashoek..... 427
definitie Euler-hoek..... 420
definitie projectiehoek..... 419
definitie ruimtehoek..... 417
geneigd frezen..... 434
incrementele definitie..... 426
positioneergedrag..... 429
puntdefinitie..... 424
selectie van mogelijke oplossingen..... 432
terugzetten..... 416
vectordefinitie..... 422
PLC en NC synchroniseren..... 308
PNG-bestand openen..... 124
Poolcoördinaten..... 92
basisprincipes..... 92
programmeren..... 218
Posities selecteren uit DXF..... 255
Positioneren..... 548
bij gezwenkt bewerkingsvlak.... 353, 443
met handinvoer..... 548
Preset-tabel..... 510, 523
overnemen van tastresultaten 523
Productfamilies..... 281
Programma..... 95
bewerken..... 100
nieuw openen..... 96
-opbouw..... 95
structureren..... 135
Programma-afloop..... 570
onderbreken..... 572
overzicht..... 570
regels overslaan..... 579
regelsprong..... 575
uitvoeren..... 571
voortzetten na onderbreking... 573
Programmabeheer:zie Bestandsbeheer..... 105
Programmadelen kopiëren..... 102
Programma-instellingen..... 371
Programma-oproep
Willekeurig programma als subprogramma..... 267
Programmatest..... 566
overzicht..... 566
snelheid instellen..... 555
uitvoeren..... 569

Q

Q-parameter
controleren..... 288
vooraf ingestelde..... 336
Q-parameterprogrammering.... 278, 325
Additionele functies..... 290
Cirkelberekeningen..... 285
Hoekfuncties..... 284
Indien/dan-beslissingen..... 286
Programmeerinstructies.... 279, 326, 327, 328, 330, 332
Wiskundige basisfuncties..... 282
Q-parameters..... 278, 325
Export..... 310
geformatteerd uitvoeren..... 295
lokale parameters QL..... 278
remanente parameters QR..... 278
waarden aan de PLC doorgeven..... 308, 310

R

Radiuscorrectie..... 188
buitenhoeken, binnenhoeken. 190
invoer..... 189
Rechte..... 207, 219
Referentiepunten beheren..... 510
Referentiepunten passeren..... 488
Referentiepunt handmatig vastleggen..... 532
Cirkelmiddelpunt als referentiepunt..... 534
hoek als referentiepunt..... 533
in een willekeurige as..... 532
Middenas als referentiepunt.. 536
Referentiepunt selecteren..... 94
Referentiepunt vastleggen..... 509
zonder 3D-tastsysteem..... 509
Referentiesysteem..... 91, 91
Regel..... 101
invoegen, wijzigen..... 101
wissen..... 101
Regelsprong..... 575
na stroomuitval..... 575
Remanente Q-parameters definiëren..... 280
Rotatie-as..... 436
in optimale baan verplaatsen: M126..... 437
weergave reduceren M94..... 438

S

Scheve ligging van het werkstuk compenseren
door meting van twee punten van een rechte..... 529
Schroeflijn..... 221
Schuine draaibewerking..... 481
Sleutelgetallen..... 589
Softwarenummer..... 589
SPEC FCT..... 370
Speciale functies..... 370
Spilbelasting bewaken..... 390
Spiltoerental invoeren..... 173
Spiltoerental wijzigen..... 503
SQL-opdrachten..... 311
Statusweergave..... 75, 75
additionele..... 76
algemene..... 75
String-parameters..... 325
Structureren van programma's. 135
Subprogramma..... 263

T

Tabeltoegang..... 311
Tastcycli..... 516
werkstand Handbediening..... 516
zie gebruikershandboek Tastcycli
Tastfuncties gebruiken met mechanische tasters of meetklokken..... 540
Tastwaarden in nulpunttabel vastleggen..... 522
Tastwaarden in preset-tabel vastleggen..... 523
TCPM..... 444
terugzetten..... 448
Teach-in..... 99, 207
Tekstbestand..... 400
openen en verlaten..... 400
tekstdelen zoeken..... 403
wisfuncties..... 401
Tekstbestanden openen..... 123
Tekstvariabelen..... 325

Terugtrekken van de contour.... 363
TNCguide..... 147
TNCremo..... 594
TNCremoNT..... 594
Toebehoren..... 86
TRANS DATUM..... 397
Trigonometrie..... 284
T-vector..... 450
TXT-bestand openen..... 123

U

Uitschakelen..... 490
USB-apparaten aansluiten/
verwijderen..... 128

V

Versienummers..... 589
Vervangen van teksten..... 104
Virtuele gereedschapsas..... 362
Vlaknormaalvector....
422, 435, 449, 450
Volledige cirkel..... 211

W

Weergave in 3 vlakken..... 557
Werkstanden..... 73
Werkstukken meten..... 537
Werkstukposities..... 93
Window-Manager..... 83

Z

ZIP-archieven..... 122
zoekfunctie..... 103
Zwenkassen..... 439
Zwenken van het bewerkingsvlak...
413, 541

HEIDENHAIN

DR. JOHANNES HEIDENHAIN GmbH
Dr.-Johannes-Heidenhain-Straße 5
83301 Traunreut, Germany
☏ +49 8669 31-0
FAX +49 8669 5061
E-mail: info@heidenhain.de

Technical support FAX +49 8669 32-1000
Measuring systems ☏ +49 8669 31-3104
E-mail: service.ms-support@heidenhain.de
TNC support ☏ +49 8669 31-3101
E-mail: service.nc-support@heidenhain.de
NC programming ☏ +49 8669 31-3103
E-mail: service.nc-pgm@heidenhain.de
PLC programming ☏ +49 8669 31-3102
E-mail: service.plc@heidenhain.de
Lathe controls ☏ +49 8669 31-3105
E-mail: service.lathe-support@heidenhain.de

www.heidenhain.de

Tastsystemen van HEIDENHAIN

helpen u bijkomende tijden te reduceren en de
maatnauwkeurigheid van de vervaardigde werkstukken te verbeteren

Tastsystemen voor werkstukken

TS 220	signaaloverdracht via kabels
TS 440, TS 444	infraroodoverdracht
TS 640, TS 740	infraroodoverdracht

- Werkstukken uitrichten
- Referentiepunten vastleggen
- Werkstukken meten

Gereedschaptastsystemen

TT 140	signaaloverdracht via kabels
TT 449	infraroodoverdracht
TL	contactloze lasersystemen

- Gereedschap opmeten
- Slijtage bewaken
- Gereedschapsbreuk registreren

892903-70 · Ver00 · SW02 · 9/2013 · Printed in Germany · F&W