HEIDENHAIN

TNC 620

Instrukcja obsługi dla użytkownika DIN/ISO-programowanie

NC-software
817600-16
817601-16
817605-16

Język polski (pl)
01/2022

Elementy obsługi sterowania

Klawisze

Jeżeli pracujemy na TNC 620 z obsługą dotykową, to można niektóre naciśnięcia klawiszy zastąpić gestami.

Dalsze informacje: "Obsługa ekranu dotykowego (touchscreen)", Strona 495

Elementy obsługi na ekranie

Klawisz	Funkcja
	Wybór układu ekranu
	Przełączanie ekranu między trybem pracy obrabiarki, trybem programowania oraz trzecim desktopem
	Softkeys: wybrać funkcję na ekranie
◁ ▷ △	Softkey-paski przełączyć

Tryby pracy maszyny

Klawisz	Funkcja
	Tryb manualny
	elektroniczne kółko ręczne
	Pozycjonowanie z ręcznym wprowadzeniem danych
	Przebieg programu pojedyńczymi wierszami
	Przebieg programu sekwencją wierszy

Tryby pracy programowania

Klawisz	Funkcja
	Programowanie
	Test programu

Zapis osi współrzędnych oraz cyfr i edycja

Klawisz	Funkcja
X . . . V	Wybór osi współrzędnych lub zapis do programu NC
0 . . . 9	Cyfry
. −/+	Rozdzielający punkt dziesiętny / odwrócenie znaku liczby
P I	Zapis współrzędnych biegunowych / wartości inkrementalne
Q	Programowanie parametrów Q / status parametrów Q
	Przejęcie rzeczywistej pozycji
NO ENT	Pominięcie pytania trybu dialogowego i skasowanie słów
ENT	Zakończenie wprowadzania danych i kontynuowanie dialogu
END	Zamknięcie bloku NC , zakończenie wprowadzenia
CE	Resetowanie wpisów lub kasowanie komunikatu o błędach
DEL	Przerwanie trybu dialogowego, usuwanie części programu

Dane o narzędziach

Klawisz	Funkcja
TOOL DEF	Definiowanie danych narzędzia w programie NC
TOOL CALL	Wywołanie danych narzędzia

Menedżer programów NC i plików, funkcje sterowania

Klawisz	Funkcja
PGM MGT	Wybór i kasowanie programów NC lub plików, zewnętrzne przesyłanie danych
PGM CALL	Definiowanie wywołania programu, wybór tabeli punktów zerowych i tabeli punktów
MOD	Wybór funkcji MOD
HELP	Wyświetlić teksty pomocnicze przy NC-komunikatach o błędach, wywołanie TNCguide
ERR	Wyświetlanie wszystkich aktualnych komunikatów o błędach
CALC	Wyświetlanie kalkulatora
SPEC FCT	Wyświetlenie funkcji specjalnych
	Aktualnie bez funkcji

Klawisze nawigacyjne

Klawisz	Funkcja
↑ ←	Pozycjonować kursor
GOTO	Bezpośredni wybór bloków NC, cykli i funkcji parametrów
HOME	Nawigacja do początku programu lub początku tabeli
END	Nawigacja do końca programu lub na koniec wiersza tabeli
PG UP	Nawigacja stronami w górę
PG DN	Nawigacja stronami w dół
	Wybór następnej zakładki w formularzu
	Pole dialogu lub przycisk przełączenia do przodu/do tyłu

Cykle, podprogramy oraz powtórzenia części programu

Klawisz	Funkcja
TOUCH PROBE	Definiowanie cykli sondy pomiarowej
CYCL DEF / CYCL CALL	Definiowanie i wywoływanie cykli
LBL SET / LBL CALL	Wprowadzanie i wywoływanie podprogramów i części programu
STOP	Wprowadzenie rozkazu zatrzymania programu do programu NC

Programowanie ruchu kształtowego

Klawisz	Funkcja
APPR DEP	Dosunięcie narzędzia do konturu/ odsunięcie
FK	Programowanie dowolnego konturu FK
L	Prosta
CC	Środek okręgu/biegun dla współrzędnych biegunowych
C	Tor kołowy wokół środka okręgu
CR	Tor kołowy z promieniem
CT	Tor kołowy z przejściem tangencjalnym
CHF / RND	Fazka/zaokrąglanie naroży

Potencjometr dla posuwu i prędkości obrotowej wrzeciona

Posuw	Prędkość obrotowa wrzeciona

Spis treści

1 Podstawy 29
2 Pierwsze kroki 49
3 Podstawy 67
4 Narzędzia 123
5 Programowanie konturów 141
6 Pomoce przy programowaniu 195
7 Funkcja dodatkowa 231
8 Podprogramy i powtórzenia części programu 251
9 Programowanie parametrów Q 275
10 Funkcje specjalne 345
11 Obróbkawieloosiowa 395
12 Przejęcie danych z plików CAD 451
13 Palety 477
14 Obsługa ekranu dotykowego (touchscreen) 495
15 Tabele i przeglądy ważniejszych informacji 509

1 Podstawy 29

1.1 O niniejszej instrukcji 30

1.2 Typ sterowania, software i funkcje 32

Opcje software 34

Nowe funkcje 81760x-16 39

2 Pierwsze kroki ... 49

2.1 Przegląd ... 50

2.2 Włączenie obrabiarki ... 51

Pokwitowane przerwy w zasilaniu ... 51

2.3 Programowanie pierwszego przedmiotu ... 52

Wybór tryb pracy ... 52
Ważne elementy obsługi sterowania ... 52
Otwarcie nowego programu NC / menedżer plików ... 53
Definiowanie obrabianego detalu ... 54
Struktura programu ... 55
Programowanie prostego konturu ... 56
Wytwarzanie programów cyklicznych ... 62

3 Podstawy ... 67

3.1 TNC 620 ... 68

Dialogowy język programowania HEIDENHAIN oraz DIN/ISO ... 68
Kompatybilność ... 68

3.2 Ekran i pulpit sterowniczy ... 69

Ekran ... 69
Określenie układu ekranu ... 70
Pulpit sterowniczy ... 71
Klawiatura ekranowa ... 73

3.3 Tryby pracy ... 75

Sterowanie ręczne i El. kółko ręczne ... 75
Pozycjonowanie z ręcznym wprowadzeniem danych ... 75
Programowanie ... 76
Test programu ... 76
Przebieg programu sekwencją wierszy (automatycznie) lub przebieg programu pojedyńczymi wierszami (półautomatycznie) ... 77

3.4 Podstawy NC ... 78

Przetworniki położenia i znaczniki referencyjne ... 78
Programowalne osie ... 78
Układy odniesienia ... 79
Oznaczenie osi na frezarkach ... 90
Współrzędne biegunowe ... 90
Absolutne i inkrementalne pozycje obrabianego przedmiotu ... 91
Wybór punktu odniesienia ... 92

3.5 Programy NC otwierać i zapisywać ... 93

Struktura programu NC w formacie DIN/ISO ... 93
Definiowanie detalu: G30/G31 ... 94
Otwarcie nowego programu NC ... 97
Przemieszczenia narzędzia programować w DIN/ISO ... 98
Przejęcie aktualnej pozycji ... 100
Edycja programu NC ... 101
Funkcja szukania sterowania ... 105

3.6 Menedżer plików ... 107

Pliki ... 107
Wyświetlanie zewnętrznie utworzonych plików na sterowaniu ... 109
Foldery ... 109
Scieżki ... 109
Przegląd: funkcje menedżera plików ... 110
Wywołanie menedżera plików ... 111
Wybór napędów, folderów i plików ... 112
Utworzenie nowego foldera ... 113

Utworzenie nowego pliku....114
Kopiowanie pojedynczego pliku....114
Kopiowanie plików do innego foldera....115
Kopiowanie tabeli....116
Kopiowanie foldera....117
Wybrać jeden z ostatnio wybieranych plików....117
Usuwanie pliku....118
Usuwanie foldera....118
Zaznaczanie plików....119
Zmiana nazwy pliku....120
Pliki sortować....120
Funkcje dodatkowe....121

4 Narzędzia ... 123

4.1 Zapis informacji dotyczących narzędzia ... 124

Posuw F ... 124
Prędkość obrotowa wrzeciona S ... 125

4.2 Dane narzędzia ... 126

Warunek dla przeprowadzenia korekcji narzędzia ... 126
Numer narzędzia, nazwa narzędzia ... 126
Długość narzędzia L ... 126
Promień narzędzia R ... 128
Wartości delta dla długości i promieni ... 128
Zapis danych narzędziowych do programu NC ... 129
Wywołanie danych narzędzi ... 130
Zmiana narzędzia ... 133

4.3 Korekcja narzędzia ... 136

Wstęp ... 136
Korekcja długości narzędzia ... 136
Korekcja promienia narzędzia ... 137

5 Programowanie konturów ... 141

5.1 Przemieszczenia narzędzia ... 142

Funkcje toru kształtowego ... 142
Programowanie dowolnego konturu FK (opcja #19) ... 142
Funkcje dodatkowe M ... 142
Podprogramy i powtórzenia części programu ... 143
Programowanie z parametrami Q ... 143

5.2 Podstawy o funkcjach toru kształtowego ... 144

Programować ruch narzędzia dla obróbki ... 144

5.3 Kontur najechać i odjechać od konturu ... 147

Punkt startu i punkt końcowy ... 147
Tangencjalny dosuw i odjazd ... 149
Przegląd: formy toru kształtowego dla dosunięcia narzędziai odsunięcia narzędzia od konturu ... 150
Ważne pozycje przy dosunięciu i odsunięciu narzędzia ... 151
Dosunięcie narzędzia po prostej z tangencjalnym przejściem: APPR LT ... 153
Dosunąć narzędzie po prostej prostopadle do pierwszego punktu konturu: APPR LN ... 153
Dosunąć narzędzie na torze kołowym z przejściem tangencjalnym: APPR CT ... 154
Dosunąć narzędzie po torze kołowym z przyleganiem stycznym do konturu i po odcinku prostej: APPR LCT ... 155
Odsunięcie narzędzia po prostej z przejściem tangencjalnym: DEP LT ... 156
Odsunięcie narzędzia po prostej prostopadle do ostatniego punktu konturu: DEP LN ... 156
Odsunąć narzędzie na torze kołowym z przejściem tangencjalnym: DEP CT ... 157
Odsunięcie narzędzia po torze kołowym z przejściem tangencjalnym do konturu i po odcinku prostej: DEP LCT ... 157

5.4 Przemieszczenia na torze kształtowym – współrzędne prostokątne ... 158

Przegląd funkcji toru kształtowego ... 158
Programowanie funkcji toru kształtowego ... 159
Prosta na biegu szybkim G00 prosta z posuwem F G01 ... 160
Fazkę wstawić pomiędzy dwoma prostymi ... 161
Zaokrąglanie naroży G25 ... 162
Punkt środkowy okręgu I, J ... 163
Tor kołowy wokół punktu środkowego okręgu ... 164
Tor kołowy G02/G03/G05 z określonym promieniem ... 166
Tor kołowy G06 z tangencjalnym przejściem ... 168
Liniowa superpozycja toru kołowego ... 169
Przykład: ruch po prostej i fazki w systemie kartezjańskim ... 170
Przykład: ruch kołowy kartezjański ... 171
Przykład: okrąg pełny kartezjański ... 172

5.5 Ruchy na torze kształtowym – współrzędne biegunowe ... 173

Przegląd ... 173
Początek współrzędnych biegunowych: biegun I, J ... 174
Prosta na biegu szybkim G10 lub prosta z posuwem F G11 ... 174

Tor kołowy G12/G13/G15 wokół bieguna I, J. 175
Tor kołowy G16 z tangencjalnym przejściem 175
Linia śrubowa (Helix) 176
Przykład: ruch po prostej biegunowy 178
Przykład: Helix 179

5.6 Ruchy na torze kształtowym – Programowanie dowolnego konturu FK (opcja #19) 180

Podstawy 180
Określenie płaszczyzny obróbki 182
Grafika programowania FK 183
Otwarcie dialogu FK 184
Biegun dla SK-programowania 184
Programowanie dowolnie prostej 185
Programowanie dowolnych torów kołowych 186
Możliwości zapisu 187
Punkty pomocnicze 190
Dane względne 191
Przykład: SK-programowanie 1 193

6 Pomoce przy programowaniu ... 195

6.1 Funkcja GOTO ... 196
Zastosowanie klawisza GOTO ... 196

6.2 Klawiatura ekranowa ... 198
Zapis tekstu na klawiaturze ekranowej ... 198

6.3 Prezentacja programów NC ... 199
Wyodrębnienie składni ... 199
Pasek przewijania ... 199

6.4 Wstawianie komentarzy ... 200
Zastosowanie ... 200
Komentarz w czasie wprowadzania programu ... 200
Wstawić później komentarz ... 200
Komentarz we własnym wierszu NC ... 200
Komentowanie wiersza NC w późniejszym czasie ... 201
Funkcje przy edycji komentarza ... 201

6.5 Dowolna edycja programu NC ... 202

6.6 Pomijanie wierszy NC ... 203
/-znak wstawić ... 203
/-znak usunąć ... 203

6.7 Segmentowanie programów NC ... 204
Definicja, możliwości zastosowania ... 204
Ukazać okno segmentowania/aktywne okno zmienić ... 204
Wstawić wiersz segmentowania w oknie programu ... 204
Wybierać wiersze w oknie segmentowania ... 205

6.8 Kalkulator ... 206
Obsługa ... 206

6.9 Kalkulator danych skrawania ... 208
Zastosowanie ... 208
Praca z tabelami danych skrawania ... 210

6.10 Grafika programowania ... 213
Grafikę programowania prowadzić współbieżnie lub nie prowadzić ... 213
Generowanie grafiki programowania dla dostępnego programu NC ... 214
Wyświetlanie i wygaszanie numerów wierszy ... 214
Usunęcie grafiki ... 214
Wyświetlenie linii siatki ... 215
Powiększanie lub zmniejszanie wycinka ... 215

6.11 Komunikaty o błędach....216

Wyświetlanie błędu....216
Otworzyć okno błędów....217
Szczegółowe komunikaty o błędach....217
Softkey WEWNETRZNA INFO....217
Softkey GRUPOWANIE....218
Softkey AUTOMAT. ZACHOWAJ AKTYWUJ....218
Usuwanie błędów....219
Protokół błędów....220
Protokół klawiszy....221
Teksty wskazówek....222
Zachowanie plików serwisowych....222
Zamknięcie okna błędów....222

6.12 Kontekstowy system pomocy TNCguide....223

Zastosowanie....223
Praca z TNCguide....224
Aktualne pliki pomocy pobierać....228

7 Funkcja dodatkowa ... 231

7.1 Funkcje dodatkowe M i STOP wprowadzić ... 232

Podstawy ... 232

7.2 Funkcje dodatkowe dla kontroli przebiegu programu, wrzeciona i chłodziwa ... 233

Przegląd ... 233

7.3 Funkcje dodatkowe dla danych współrzędnych ... 234

Programowanie związanych z maszyną współrzędnych: M91/M92 ... 234

Najechanie pozycji w nienachylonym wejściowym układzie współrzędnych przy nachylonej płaszczyźnie obróbki: M130 ... 236

7.4 Funkcje dodatkowe dla zachowania na torze kształtowym ... 237

Obróbka niewielkich stopni konturu: M97 ... 237

Kompletna obróbka otwartych naroży konturu: M98 ... 238

Współczynnik posuwu dla ruchów wcięcia: M103 ... 239

Posuw w milimetrach/obrót wrzeciona: M136 ... 240

Prędkość posuwowa przy łukach kołowych: M109/M110/M111 ... 240

Obliczanie z wyprzedzeniem konturu z korekcją promienia (LOOK AHEAD): M120 (opcja #21) ... 242

Dołączenie pozycjonowania kółkiem ręcznym podczas przebiegu programu: M118 (opcja #21) ... 244

Odsuw od konturu w kierunku osi narzędzia: M140 ... 245

Powstrzymywanie monitorowania sondy impulsowej: M141 ... 247

Skasowanie obrotu: M143 ... 247

Narzędzie wznosić przy NC-stop automatycznie od konturu: M148 ... 248

Zaokrąglanie naroży: M197 ... 249

8 Podprogramy i powtórzenia części programu ... 251

8.1 Zaznaczyć podprogramy i powtórzenia części programu ... 252
Label ... 252

8.2 Podprogramy ... 253
Sposób pracy ... 253
Wskazówki dla programowania ... 253
Programowanie podprogramu ... 254
Wywołanie podprogramu ... 254

8.3 Powtórzenia części programu ... 255
Label G98 ... 255
Sposób pracy ... 255
Wskazówki dla programowania ... 255
Programowanie powtórzenia części programu ... 256
Wywołać powtórzenie części programu ... 256

8.4 Wywołanie zewnętrznego programu NC ... 257
Przegląd softkeys ... 257
Sposób pracy ... 258
Wskazówki dla programowania ... 258
Wywołanie zewnętrznego programu NC ... 260

8.5 Tabele punktów ... 262
Generowanie tabeli punktów ... 262
Skrywanie pojedynczych punktów dla obróbki ... 263
Wybrać tabelę punktów w programie NC ... 264
Zastosowanie tablic punktów ... 265
Definicja ... 265

8.6 Pakietowania ... 266
Rodzaje pakietowania ... 266
Zakres pakietowania ... 266
Podprogram w podprogramie ... 267
Powtarzać powtórzenia części programu ... 268
Powtórzyć podprogram ... 269

8.7 Przykłady programowania ... 270
Przykład: Frezowanie konturu w kilku dosuwach ... 270
Przykład: Grupy odwiertów ... 271
Przykład: Grupa odwiertów przy pomocy kilku narzędzi ... 272

9 Programowanie parametrów Q 275

9.1 Zasady i przegląd funkcji 276
Rodzaje parametrów Q 277
Wskazówki dotyczące programowania 279
Wywołanie funkcji parametrów Q 280

9.2 Rodziny części – parametry Q zamiast wartości liczbowych 281
Zastosowanie 281

9.3 Opis konturów przy pomocy funkcji matematycznych 282
Zastosowanie 282
Przegląd 282
Programowanie podstawowych działań arytmetycznych 283

9.4 Funkcje kątowe 285
Definicje 285
Programowanie funkcji trygonometrycznych 285

9.5 Obliczenia okręgu 286
Zastosowanie 286

9.6 Jeśli-to-decyzje z parametrami Q 287
Zastosowanie 287
Warunki skoku 287
Programowanie decyzji jeśli-to 289

9.7 Zapisać bezpośrednio formułę 290
Wprowadzenie wzoru 290
Zasady obliczania 290
Przegląd 292
Przykład: funkcja kąta 294

9.8 Kontrolowanie i zmiany parametrów Q 295
Sposób postępowania 295

9.9 Dodatkowe funkcje 297
Przegląd 297
D14 – wydawanie komunikatów o błędach 298
D16 - wydawanie tekstów lub wartości parametrów Q sformatowanych 304
D18 – czytanie danych systemowych 314
D19 – przekazywanie wartości do PLC 314
D20 – NC i PLC synchronizować 315
D29 – wartości przekazać do PLC 316
D37 – EXPORT 316
D38 – informacje z programu NC wysłać 317

9.10 Parametry stringu....319

Funkcje przetwarzania łańcucha znaków....319
Przypisywanie parametrów stringu....320
Powiązanie łańcuchowe parametrów stringu....320
Przekształcanie wartości numerycznej na parametr stringu....321
Kopiowanie podstringu z parametru stringu....322
Odczytywanie danych systemowych....323
Przekształcenie parametru stringu na wartość numeryczną....324
Sprawdzenie parametru stringu....325
Określenie długości parametru stringu....326
Porównywanie alfabetycznej kolejności....327
Czytanie parametrów maszynowych....328

9.11 Zajęte z góry parametry Q....331

Wartości z PLC: Q100 do Q107....331
Aktywny promień narzędzia: Q108....331
Oś narzędzi: Q109....332
Stan wrzeciona: Q110....332
Dostarczanie chłodziwa: Q111....332
Współczynnik nakładania się: Q112....332
Dane wymiarowe w programie NC: Q113....332
Długość narzędzia: Q114....333
Współrzędne po pomiarze sondą w czasie przebiegu programu....333
Odchylenie wartości rzeczywistej od wartości zadanej przy automatycznym wymiarowaniu narzędzia np. z TT 160....333
Nachylenie płaszczyzny obróbki przy pomocy kątów detalu: obliczone przez sterowanie współrzędne dla osi obrotu....333
Wyniki pomiaru cykli sondy pomiarowej....334

9.12 Przykłady programowania....337

Przykład: zaokrąglanie wartości....337
Przykład: elipsa....338
Przykład: cylinder wklęsły przy pomocy narzędzia Frez kulkowy....340
Przykład: kula wypukła z frezem trzpieniowym....342

10 Funkcje specjalne ... 345

10.1 Przegląd funkcji specjalnych ... 346
Menu główne, funkcje specjalne SPEC FCT ... 346
Menu Standardy programu ... 347
Menu Funkcje dla obróbki konturu i punktów ... 347
Menu definiowania różnych funkcji DIN/ISO ... 348

10.2 Function Mode ... 349
Programowanie Function Mode ... 349
Function Mode Set ... 349

10.3 Obróbka z kinematyką biegunową ... 350
Przegląd ... 350
Aktywowanie FUNCTION POLARKIN ... 351
Dezaktywowanie FUNCTION POLARKIN ... 354
Przykład: cykle SL w kinematyce biegunowej ... 355

10.4 Definiowanie funkcji DIN/ISO ... 356
Przegląd ... 356

10.5 Modyfikacje punktu odniesienia ... 357
Aktywować punkt odniesienia ... 357
Kopiowanie punktu odniesienia ... 358
Korygować punkt odniesienia ... 359

10.6 Tabela punktów zerowych ... 360
Zastosowanie ... 360
Opis funkcjonalności ... 360
Utworzenie tabei punktów zerowych ... 361
Otwarcie i edycja tabeli punktów zerowych ... 361
Aktywacja tabeli punktów zerowych w programie NC ... 363
Odręczna aktywacja tabeli punktów zerowych ... 363

10.7 Tabela korekcji ... 364
Zastosowanie ... 364
Typy tabel korekcji ... 364
Utworzenie tabeli korekcji ... 365
Aktywowanie tabeli korekcji ... 366
Edycja tabeli korekcji w przebiegu programu ... 367

10.8 Dostęp do wartości tabel ... 368
Zastosowanie ... 368
Odczyt wartości tabeli ... 368
Zapis wartości w tabeli ... 370
Dodawanie wartości tabeli ... 371

10.9 Monitorowanie skonfigurowanych komponentów maszyny (opcja #155)....372
Zastosowanie....372
Uruchomienie monitorowania....372

10.10 Definiowanie licznika....373
Zastosowanie....373
FUNCTION COUNT definiować....374

10.11 Generowanie plików tekstowych....375
Zastosowanie....375
Plik tekstowy otworzyć i opuścić....375
Edytować teksty....376
Znaki, słowa lub wiersze skasować oraz ponownie wstawić....376
Opracowywanie bloków tekstów....377
Wyszukiwanie fragmentów tekstu....378

10.12 Dowolnie definiowalne tabele....379
Podstawy....379
Utworzyć dowolnie definiowalną tabelę....379
Zmiana formatu tabeli....380
Przejście od widoku tabeli do widoku formularza....382
D26 – dowolnie definiowalną tabelę otworzyć....382
D27 – wypełnianie dowolnie definiowalnej tabeli....383
D28 – Dowolnie definiowalną tabelę czytać....384
Dopasowanie formatu tabeli....384

10.13 Pulsujące obroty FUNCTION S-PULSE....385
Programowanie pulsujących obrotów....385
Resetowanie pulsujących obrotów....387

10.14 Czas zatrzymania FUNCTION FEED....388
Programowanie czasu przerwy....388
Zresetować czas przerwy....389

10.15 Czas zatrzymania FUNCTION DWELL....390
Programowanie czasu przebywania....390

10.16 Wznoszenie narzędzia przy NC-stop: FUNCTION LIFTOFF....391
Programowanie wznoszenia z FUNCTION LIFTOFF....391
Zresetować funkcję Liftoff....393

11 Obróbkawieloosiowa ... 395

11.1 Funkcje dla obróbki wieloosiowej ... 396

11.2 Funkcja PLANE: nachylenie płaszczyzny obróbki (opcja #8) ... 397

Wstęp ... 397
Przegląd ... 399
Funkcję PLANE zdefiniować ... 400
Wyświetlacz położenia ... 400
PLANE-funkcję zresetować ... 401
Definiowanie płaszczyzny obróbki poprzez kąt przestrzenny: PLANE SPATIAL ... 402
Definiowanie płaszczyzny obróbki poprzez kąt projekcji: PLANE PROJECTED ... 404
Definiowanie płaszczyzny obróbki poprzez kąt Eulera: PLANE EULER ... 406
Definiowanie płaszczyzny obróbki poprzez dwa wektory: PLANE VECTOR ... 408
Definiowanie płaszczyzny obróbki poprzez trzy punkty: PLANE POINTS ... 411
Definiowanie płaszczyzny obróbki poprzez pojedyńczy, inkrementalny kąt przestrzenny: PLANE RELATIV ... 413
Płaszczyzna obróbki poprzez kąt osiowy: PLANE AXIAL ... 414
Określenie zachowania przy pozycjonowaniu funkcji PLANE ... 416
Automatyczne przemieszczenie MOVE/TURN/STAY ... 417
Wybór możliwości odchylenia SYM (SEQ) +/– ... 420
Wybór rodzaju transformacji ... 423
Nachylenei płaszczyzny obróbki bez osi obrotu ... 426

11.3 Przystawiona obróbka (opcja #9) ... 427

Funkcja ... 427
Przystawiona obróbka poprzez przyrostowe przemieszczenie osi obrotu ... 427

11.4 Funkcje dodatkowe dla osi obrotowych ... 428

Posuw w mm/min dla osi obrotowych A, B, C: M116 (opcja #8) ... 428
Osie obrotu przemieszczać po zoptymalizowanym odcinku: M126 ... 429
Wskazanie osi obrotu zredukować na wartość poniżej 360°: M94 ... 430
Zachować pozycję ostrza narzędzia przy pozycjonowaniu osi wahań (TCPM): M128 (opcja #9) ... 431
Wybór osi wahań: M138 ... 433
Uwzględnienie kinematyki maszyny na AKT/ZAD-pozycjach przy końcu wiersza: M144 (opcja #9) ... 434

11.5 Kompensacja ustawienia narzędzia z FUNCTION TCPM (opcja #9) ... 435

Funkcja ... 435
FUNCTION TCPM definiować ... 436
Sposób działania zaprogramowanego posuwu ... 436
Interpretacja zaprogramowanych współrzędnych osi obrotu ... 437
Interpolacja orientacji między pozycją startu i pozycją końcową ... 438
Wybór punktu odniesienia narzędzia i centrum obrotu ... 439
Limitowanie posuwu osi linearnych ... 440
Resetowanie FUNCTION TCPM ... 441

11.6 Peripheral Milling: 3D-korekcja promienia z TCPM oraz korekcją promienia (G41/G42)..... 442

Zastosowanie..... 442
Interpretacja zaprogramowanego toru..... 443

11.7 Odpracowywanie programów CAM..... 444

Od modelu 3D do programu NC..... 444
Uwzględnić przy konfigurowaniu postprocesora..... 445
Przy programowaniu CAM należy uwzględniać..... 447
Możliwości ingerencji na sterowaniu..... 449
Prowadzenie przemieszczenia ADP..... 449

12 Przejęcie danych z plików CAD....451

12.1 Układ ekranu CAD-Viewer.... 452

Podstawowe informacje do przeglądarki CAD-Viewer....452

12.2 Generowanie plików STL przy pomocy opcji Siatka 3D (opcja #152).... 453

Pozycjonowanie modelu 3D dla obróbki strony tylnej.... 455

12.3 CAD Import (opcja #42).... 456

Zastosowanie.... 456
Praca z CAD-viewer....457
Otwarcie pliku CAD.... 457
Ustawienia podstawowe....458
Ustawienie warstwy.... 460
Ustawienie punktu odniesienia....461
Ustawienie punktu zerowego....464
Wybór i zachowanie konturu w pamięci.... 468
Wybrać pozycje obróbki i zapisać do pamięci....472

13 Palety....477

13.1 Menedżer palet (opcja #22).... 478

Zastosowanie.... 478
Wybór tabeli palet....482
Kolumny wstawiać lub usuwać....482
Podstawy zorientowanej na narzędzie obróbki.... 483

13.2 Batch Process Manager (opcja #154).... 485

Zastosowanie aplikacji.... 485
Podstawy.... 485
Batch Process Manager otworzyć.... 489
Utworzenie listy zleceń....491
Zmiana listy zleceń.... 492

14 Obsługa ekranu dotykowego (touchscreen) ... 495

14.1 Ekran i obsługa ... 496

Ekran dotykowy ... 496
Pulpit obsługi ... 498

14.2 Gesty ... 500

Przegląd możliwych gestów ... 500
Nawigowanie w tablicach i programach NC ... 501
Obsługa symulacji ... 502
Obsługa okna podglądu CAD-viewer ... 503

15 Tabele i przeglądy ważniejszych informacji ... 509

15.1 Dane systemowe ... 510

Lista funkcji D18 ... 510

Porównanie: D18-funkcje ... 547

15.2 Tabele przeglądowe ... 551

Funkcja dodatkowa ... 551

Funkcje użytkownika ... 553

15.3 Przegląd funkcji DIN/ISO TNC 620 ... 556

1

Podstawy

1.1 O niniejszej instrukcji

Wskazówki dotyczące bezpieczeństwa

Proszę uwzględniać wszystkie wskazówki bezpieczeństwa w niniejszym skrypcie oraz w dokumentacji producenta obrabiarki!

Wskazówki bezpieczeństwa ostrzegają przed zagrożeniami mogącymi wystąpić w trakcie pracy z oprogramowaniem na obrabiarkach a także pomagają ich unikać. Są one klasyfikowane według stopnia zagrożenia i podzielone są na następujące grupy:

⚠ NIEBEZPIECZEŃSTWO

Niebezpieczeństwo sygnalizuje zagrożenia dla osób. Jeśli instrukcja unikania zagrożeń nie jest uwzględniana, to zagrożenie prowadzi **pewnie do wypadków śmiertelnych lub ciężkich obrażeń ciała**.

⚠ OSTRZEŻENIE

Ostrzeżenie sygnalizuje zagrożenia dla osób. Jeśli instrukcja unikania zagrożeń nie jest uwzględniana, to zagrożenie prowadzi **przypuszczalnie do wypadków śmiertelnych lub ciężkich obrażeń ciała**.

⚠ UWAGA

Uwaga sygnalizuje zagrożenia dla osób. Jeśli instrukcja unikania zagrożeń nie jest uwzględniana, to zagrożenie prowadzi **przypuszczalnie do lekkich obrażeń ciała**.

WSKAZÓWKA

Wskazówka sygnalizuje zagrożenia dla przedmiotów lub danych. Jeśli instrukcja unikania zagrożeń nie jest uwzględniana, to zagrożenie prowadzi **przypuszczalnie do powstania szkody materialnej**.

Priorytet informacji w obrębie wskazówek bezpieczeństwa

Wszystkie wskazówki dotyczące bezpieczeństwa zawierają następujące cztery segmenty:

- Słowo sygnałowe pokazuje poziom zagrożenia
- Rodzaj i źródło zagrożenia
- Następstwa lekceważenia zagrożenia, np. "W następnych zabiegach obróbkowych istnieje zagrożenie kolizji"
- Zapobieganie – środki zażegnania niebezpieczeństwa

Wskazówki informacyjne

Proszę zapoznać się z wskazówkami informacyjnymi w niniejszej instrukcji, aby w pełni wykorzystać oprogramowanie.
W niniejszej instrukcji znajdują się następujące wskazówki informacyjne:

	Symbol informacji oznacza **podpowiedź**. Podpowiedź podaje ważne dodatkowe lub uzupełniające informacje.

	Ten symbol wskazuje na konieczność przestrzegania wskazówek bezpieczeństwa producenta obrabiarki. Ten symbol wskazuje także na funkcje zależne od maszyny. Możliwe zagrożenia dla obsługującego i obrabiarki opisane są w instrukcji obsługi obrabiarki.

	Symbol podręcznika wskazuje na **odsyłacz** do zewnętrznych dokumentacji, np. dokumentacji producenta obrabiarki lub innego dostawcy.

Wymagane są zmiany lub stwierdzono błąd?

Nieprzerwanie staramy się ulepszać naszą dokumentację. Proszę pomóc nam przy tym i komunikować sugestie dotyczące zmian pod następującym adresem mailowym:

tnc-userdoc@heidenhain.de

1.2 Typ sterowania, software i funkcje

Niniejsza instrukcja obsługi opisuje funkcje programowania, które dostępne są w sterowaniach, poczynając od następujących numerów software NC.

Firma HEIDENHAIN uprościła schemat wersji od wersji numer 16 oprogramowania NC:

- Okres publikacji określa numer wersji.
- Wszystkie typy sterowań danego okresu publikacji posiadają ten sam numer wersji.
- Numer wersji stacji programowania odpowiada numerowi wersji oprogramowania NC.

Typ sterowania	NC-software-Nr
TNC 620	817600-16
TNC 620 E	817601-16
TNC 620 Stanowisko programowania	817605-16

Litera oznaczenia E specyfikuje wersję eksportową sterowania. Poniższa opcja software nie jest dostępna lub tylko w ograniczonym zakresie w wersji eksportowej:

- Advanced Function Set 2 (opcja #9) ograniczona do interpolacji 4-osiowej

Producent maszyn dopasowuje zakres eksploatacyjnej wydajności sterowania przy pomocy parametrów technicznych do danej maszyny. Dlatego też opisane są w tej instrukcji obsługi funkcje, niedostępne niekiedy na każdym sterowaniu.

Funkcje sterowania, które nie znajdują się w dyspozycji na wszystkich obrabiarkach to na przykład:

- Pomiar narzędzia przy pomocy TT

Aby zapoznać się z rzeczywistym zakresem funkcji maszyny, proszę skontaktować się z producentem maszyn.

Wielu producentów maszyn i firma HEIDENHAIN oferują kursy programowania dla sterowań HEIDENHAIN. Aby intensywnie zapoznać się z funkcjami sterowania, zalecane jest wzięcie udziału w takich kursach.

Instrukcja obsługi dla użytkownika Programowanie cykli obróbki:

Wszystkie funkcje cykli obróbki są opisane w instrukcji obsługi dla użytkownika **Programowanie cykli obróbki**. Jeśli konieczna jest ta instrukcja, proszę zwrócić się do firmy HEIDENHAIN.
ID: 1303427-xx

Instrukcja obsługi dla użytkownika Programowanie cykli pomiarowych dla detalu i narzędzia

Wszystkie funkcje cykli sond pomiarowych są opisane w instrukcji obsługi dla użytkownika **Programowanie cykli pomiarowych dla detalu i narzędzia** . Jeśli konieczna jest ta instrukcja, proszę zwrócić się do firmy HEIDENHAIN.
ID: 1303431-xx

Instrukcja obsługi dla użytkownika Konfigurowanie, testowanie i odpracowywanie programów NC:

Wszystkie zagadnienia dotyczące konfigurowania obrabiarki jak i testowania oraz odpracowywania programów NC są opisane w instrukcji obsługi **Konfigurowanie, testowanie i odpracowywanie programów NC** . Jeśli konieczna jest ta instrukcja, proszę zwrócić się do firmy HEIDENHAIN.
ID: 1263172-xx

Opcje software

TNC 620 dysponuje rozmaitymi opcjami software, które mogą być aktywowane pojedynczo przez producenta obrabiarek. Opcje zawierają przestawione poniżej funkcje:

Additional Axis (opcja #0 i opcja #1)	
Dodatkowa oś	Dodatkowe obwody regulacji 1 i 2
Advanced Function Set 1 (opcja #8)	
Rozszerzone funkcje grupa 1	**Obróbka na stole obrotowym:** ■ Kontury na rozwiniętej powierzchni bocznej cylindra ■ Posuw w mm/min **Transformacje współrzędnych:** Nachylenia płaszczyzny obróbki **Interpolacja:** Okrąg w 3 osiach przy nachylonej płaszczyźnie obróbki
Advanced Function Set 2 (opcja #9)	
Rozszerzone funkcje grupa 2 Konieczne zezwolenie na eksport	**3D-obróbka:** ■ 3D-korekcja narzędzia poprzez wektor normalnych powierzchni ■ Zmiana położenia głowicy odchylnej za pomocą elektronicznego kółka podczas przebiegu programu; pozycja wierzchołka narzędzia pozostaje niezmieniona (TCPM = **T**ool **C**enter **P**oint **M**anagement) ■ Utrzymywać narzędzie prostopadle do konturu ■ Korekcja promienia narzędzia prostopadle do kierunku narzędzia ■ Manualne przemieszczenie w aktywnym układzie osi narzędzia **Interpolacja:** Prosta w > 4 osiach (eksport wymaga zezwolenia)
Touch Probe Functions (opcja #17)	
Funkcje sondy pomiarowej	**Cykle sondy pomiarowej:** ■ Kompensowanie ukośnego położenia narzędzia w trybie automatycznym ■ Określenie punktu odniesienia w trybie pracy **Praca ręczna** ■ Naznaczenie punktu bazowego w trybie automatycznym ■ Automatyczny pomiar przedmiotów ■ Automatyczny pomiar narzędzie
HEIDENHAIN DNC (opcja #18)	
	Komunikacja z zewnętrznymi aplikacjami PC poprzez komponenty COM
Advanced Programming Features (opcja #19)	
Rozszerzone funkcje programowania	**Programowanie dowolnego konturu FK:** Programowanie dowolnego konturu w dialogu tekstem otwartym firmy HEIDENHAIN z graficznym wspomaganiem dla nie wymiarowanych zgodnie z wymogami NC przedmiotów

Advanced Programming Features (opcja #19)	
	Cykle obróbki: ■ głębokie wiercenie, rozwiercanie dokładnego otworu, wytaczanie, pogłębianie, centrowanie ■ frezowanie gwintów wewnętrznych i zewnętrznych ■ frezowanie prostokątnych i okrągłych wybrań i czopów ■ frezowanie metodą wierszowania równych i ukośnych powierzchni ■ frezowanie prostych i okrągłych rowków ■ Wzory punktowe na kole i liniach ■ trajektoria konturu, wybranie konturu, rowek konturu trochoidalny ■ Grawerowanie ■ Cykle producenta (specjalne cykle zaimplementowane przez producenta maszyn) mogą zostać również zintegrowane
Advanced Graphic Features (opcja #20)	
Rozszerzone funkcje grafiki	**Grafika testowa i obróbkowa:** ■ widok z góry ■ Przedstawienie w trzech płaszczyznach ■ 3D-prezentacja
Advanced Function Set 3 (opcja #21)	
Rozszerzone funkcje grupa 3	**Korekta narzędzia:** M120: kontur ze skorygowanym promieniem obliczyć wstępnie do 99 wierszy w przód (LOOK AHEAD) **3D-obróbka:** M118: włączenie pozycjonowania kółkiem ręcznym w czasie przebiegu programu
Pallet Managment (opcja #22)	
Menedżer palet	Obróbka przedmiotów w dowolnej kolejności
CAD Import (opcja #42)	
CAD Import	■ Obsługuje DXF, STEP oraz IGES ■ Przejmowaniu konturów i wzorów punktowych ■ Komfortowe określenie punktu odniesienia ■ Graficzny wybór wycinków konturu z programów w dialogowym języku programowania
KinematicsOpt (opcja #48)	
Optymalizowanie kinematyki maszyny	■ Aktywną kinematykę zapisać/odtworzyć ■ Sprawdzić aktywną kinematykę. ■ Optymalizować aktywną kinematykę
OPC UA NC serwer 1 do 6 (opcje #56 bis #61)	
Standaryzowany interfejs	Serwer OPC UA NC udostępnia standaryzowany interfejs (**OPC UA**) dla zewnętrznego dostępu do danych i funkcji sterowania Przy pomocy tych opcji software może być utworzonych do sześciu równolegle działających połączeń Client

Extended Tool Management (opcja #93)	
Rozszerzone zarządzanie narzędziami	Rozszerzenie zarządzania narzędziami oparte na języku Python ■ Specyficzna dla programu bądź dostosowana do sytuacji palet kolejność eksploatacji wszystkich narzędzi ■ Lista rozmieszczania wszystkich narzędzi specyficzna dla programu bądź palety
Remote Desktop Manager (opcja #133)	
Sterowanie zdalne zewnętrznych jednostek komputerowych	■ Windows na oddzielnym komputerze ■ Zintegrowane w interfejs sterowania
Cross Talk Compensation – CTC (opcja #141)	
Kompensacja sprzęgania osi	■ Określanie dynamicznie uwarunkowanych odchyleń pozycji poprzez przyśpieszenia osi ■ Kompensacja TCP (**T**ool **C**enter **P**oint)
Position Adaptive Control – PAC (opcja #142)	
Adaptacyjne regulowanie pozycji	■ Dopasowanie parametrów regulacji w zależności od położenia osi w przestrzeni roboczej ■ Dopasowanie parametrów regulacji w zależności od szybkości lub przyśpieszenia osi
Load Adaptive Control – LAC (opcja #143)	
Adaptacyjne regulowanie obciążenia	■ Automatyczne określanie wymiarów przedmiotów oraz sił tarcia ■ Dopasowanie parametrów regulacji w zależności od aktualnej masy obrabianego detalu
Active Chatter Control – ACC (opcja #145)	
Aktywne tłumienie łoskotu	W pełni automatyczna funkcja dla unikania łoskotu podczas obróbki
Machine Vibration Control – MVC (opcja #146)	
Tłumienie wibracji maszyn	Tłumienie wibracji maszyny dla ulepszenia jakości powierzchni obrabianego detalu poprzez funkcje ■ **AVD** Active Vibration Damping ■ **FSC** Frequency Shaping Control
CAD Model Optimizer (opcja #152)	
Optymalizowanie modelu CAD	Konwersowanie i optymalizacja modeli CAD ■ Mocowadła ■ Obrabiany detal ■ Gotowy detal
Batch Process Manager (opcja #154)	
Batch Process Manager	Planowanie zleceń produkcyjnych
Component Monitoring (opcja #155)	
Monitorowanie komponentów bez zewnętrznych czujników	Monitorowanie skonfigurowanych komponentów obrabiarki na przeciążenie

Opc. Contour Milling (opcja #167)	
Zoptymalizowane cykle konturu	Cykle do wytwarzania dowolnych wybrać i wysepek metodą frezowania przecinkowego

Dalsze dostępne opcje

HEIDENHAIN oferuje dalsze rozmaite rozszerzenia hardware i opcje software, które mogą być konfigurowane i implementowane wyłącznie przez producenta obrabiarek. Do nich zalicza się np. Funkcjonalne Zabezpieczenie FS

Dalsze informacje dostępne są w dokumentacji producenta obrabiarek lub w prospekcie **Opcje i akcesoria**.

ID: 827222-xx

Stopień modyfikacji (funkcje Upgrade)

Oprócz opcji software znaczące modyfikacje oprogramowania sterowania są administrowane poprzez funkcje upgrade, czyli tak zwany **F**eature **C**ontent **L**evel (angl. pojęcie dla stopnia rozwoju funkcjonalności). Jeśli na sterowaniu otrzymujemy update oprogramowania, to nie są dostępne automatycznie funkcje, podlegające FCL.

Jeżeli zostaje wprowadzana do eksploatacji nowa maszyna, to do dyspozycji operatora znajdują się wówczas wszystkie funkcje upgrade bez dodatkowych kosztów zakupu tych funkcji.

Funkcje upgrade oznaczone są w instrukcji poprzez **FCL n** . Litera **n** oznacza bieżący numer stopnia rozwoju funkcjonalności.

Można przy pomocy zakupowanego kodu na stałe aktywować funkcje FCL. W tym celu proszę nawiązać kontakt z producentem maszyn lub z firmą HEIDENHAIN.

Przewidziane miejsce eksploatacji

Sterowanie odpowiada klasie A zgodnie z europejską normą EN 55022 i jest przewidziane do eksploatacji szczególnie w centrach przemysłowych.

Wskazówka dotycząca przepisów prawnych

Software sterowania zawiera oprogramowanie Open Source, którego wykorzystywanie podlega specjalnym warunkom użytkowania. Niniejsze warunki użytkowania obowiązują priorytetowo.

Dalsze informacje znajdują się w sterowaniu pod:

- Klawisz **MOD** nacisnąć.
- W menu MOD wybrać grupę **Ogólne informacje** .
- Wybrać funkcję MOD **Informacja o licencji** .

Software sterowania zawiera dodatkowo binarne biblioteki **OPC UA** software firmy Softing Industrial Automation GmbH. Dla nich obowiązują dodatkowo i priorytetowo warunki użytkowania uzgodnione między HEIDENHAIN i firmą Softing Industrial Automation GmbH.

Przy użytkowaniu serwera OPC UA NC lub serwera DNC, można wpływać na sposób działania sterowania. Należy upewnić się przed produktywnym użytkowaniem tych interfejsów, czy sterowanie może być w dalszym ciągu eksploatowane bez zakłóceń funkcjonalności bądź spadku wydajności. Przeprowadzenie testu systemowego leży w sferze odpowiedzialności producenta oprogramowania, wykorzystującego te interfejsy komunikacyjne.

Nowe funkcje 81760x-16

Przegląd nowych i zmienionych funkcji software

Dalsze informacje do poprzednich wersji software są opisane w dodatkowej dokumentacji **Przegląd nowych i zmienionych funkcji software** . Jeśli konieczna jest ta dokumentacja, to proszę zwrócić się do firmy HEIDENHAIN.

ID: 1322094-xx

Firma HEIDENHAIN uprościła schemat wersji od wersji numer 16 oprogramowania NC:

- Okres publikacji określa numer wersji.
- Wszystkie typy sterowań danego okresu publikacji posiadają ten sam numer wersji.
- Numer wersji stacji programowania odpowiada numerowi wersji oprogramowania NC.

- Opcja software #152 Optymalizowanie modelu CAD została dodana dla **CAD-Viewer** . Przy pomocy funkcji **Siatka 3D** generujesz pliki STL z modeli 3D. Dzięki temu możesz np. naprawiać zawierające błędy pliki zamocowania i pliki uchwytów narzędziowych bądź pozycjonować generowane z symulacji pliki STL dla innej obróbki.

  Dalsze informacje: "Generowanie plików STL przy pomocy opcji Siatka 3D (opcja #152)", Strona 453
- W obrębie torów kołowych **C**, **CR** i **CT** możesz przy pomocy elementu syntaktyki **LIN_** liniowo nałożyć ruch kołowy z osią. Dzięki temu możesz w prosty sposób programować tor helix.

  Przy programowaniu DIN/ISO możesz dla funkcji **G02**, **G03** i **G05** definiować dane trzeciej osi za pomocą dowolnego zapisu syntaktyki.

  Dalsze informacje: "Liniowa superpozycja toru kołowego", Strona 169

- Przy pomocy softkey **SYNTAKTYKA** możesz podawać dane ścieżki w podwójnym cudzysłowiu, aby wykorzystać możliwe znaki specjalne jako element składowy ścieżki, np. **/**. Sterowanie udostępnia softkey **SYNTAKTYKA** dla następujących funkcji NC:
  - Cykl **12 PGM CALL** (DIN/ISO: **G39**)

    Dalsze informacje: instrukcja obsługi dla użytkownika **Programowanie cykli obróbki**
  - **CALL PGM** (DIN/ISO: **%**)

    Dalsze informacje: "Wywołanie zewnętrznego programu NC", Strona 260
  - **FN 16: F-PRINT** (DIN/ISO: **D16**)

    Dalsze informacje: "D16 - wydawanie tekstów lub wartości parametrów Q sformatowanych", Strona 304
  - **FN 26: TABOPEN** (DIN/ISO: **D26**)

    Dalsze informacje: "D26 – dowolnie definiowalną tabelę otworzyć", Strona 382

  Dalsze informacje: "Wskazówki dla programowania", Strona 258
- Funkcje **FN 18: SYSREAD** (DIN/ISO: D18) zostały rozszerzone:
  - **FN 18: SYSREAD (D18) ID10**: czytanie informacji programowych
    - **NR8**: jednostka miary wywołującego programu NC
    - **NR9**: numer funkcji dodatkowej

      Funkcja ta jest dostępna wyłącznie w obrębie makra funkcji M .
  - **FN 18: SYSREAD (D18) ID210**: czytanie aktywnych transformacji współrzędnych
    - **NR11**: układ współrzędnych dla odręcznych przemieszczeń
  - **FN 18: SYSREAD (D18) ID295**: odczytywanie danych kinematyki maszyny
    - **NR5**: rodzaj wykorzystania osi w obrębie kinematyki
  - **FN 18: SYSREAD (D18) ID310**: odczytywanie zachowania geometrii
    - **NR126**: stan funkcji dodatkowej **M126**

  Dalsze informacje: "Dane systemowe", Strona 510

- Sterowanie udostępnia tabele przykładowe **WMAT.tab**, **TMAT.tab** i **EXAMPLE.cutd** dla automatycznego obliczania danych skrawania.

  Dalsze informacje: "Praca z tabelami danych skrawania", Strona 210
- W **CAD-Viewer** możesz wybrać dla frezowania płaszczyzny obróbki **YZ** i **ZX** . Wybierasz płaszczyznę obróbki w menu wyboru.

  Dalsze informacje: "Ustawienia podstawowe", Strona 458

Dalsze informacje: instrukcja obsługi dla użytkownika **Konfigurowanie, testowanie i odpracowywanie programów NC**

- Sterowanie skrywa w obrębie menedżera plików pliki systemowe jak i pliki oraz foldery z punktem na początku nazwy. Jeśli to konieczne, możesz wyświetlić te pliki przy pomocy softkey **SKRYTE PLIKI POKAZAC** .
- Sterowanie może odpracowywać programy NC przy pomocy funkcji NC **SECTION MONITORING** . Ta funkcja NC może znajdować się w programach NC na TNC7, jednakże na TNC 620 nie posiada żadnej funkcji.
- Na sterowaniu możesz definiować licznik palet. Dzięki temu możesz np. przy obróbce paletowej z automatyczną zmianą narzędzia definiować elastycznie wytwarzaną liczbę sztuk. W tym celu zostały dodane w tabeli palet kolumny **TARGET** i **COUNT** (opcja #22).
- Zakładka **TRANS** dodatkowego wyświetlacza statusu zawiera aktywne przesunięcie w układzie współrzędnych płaszczyzny obróbki **WPL-CS**. Jeśli to przesunięcie pochodzi z tabeli korekcyjnej ***.wco** , to sterowanie pokazuje ścieżkę tabeli korekcyjnej jak i numer a także niekiedy komentarz aktywnego wiersza.
- Kolumna **TYPE** tabeli sond dotykowych została rozszerzona o możliwość wprowadzenia TS 760.
- Przy pomocy softkey **ODCZ. POZ.** możesz przełączyć rodzaj wyświetlania tabeli narzędzi. Sterowanie pokazuje tabelę narzędzi w kombinacji z odczytem pozycji lub jako wskazanie pełnoekranowe.
- Sterowanie obsługuje sondę pomiarową detalu TS 760.

Zmienione funkcje 81760x-16

- Aby sterowanie mogło przedstawić detal w symulacji, musi on wykazywać minimalne konieczne wymiary. Minimalny konieczny wymiar wynosi 0,1 mm bądź 0,004 cala we wszystkich osiach jak i w promieniu.

  Dalsze informacje: "Definiowanie detalu: G30/G31", Strona 94
- Okno napływające do wyboru narzędzia pokazuje zawsze zawartości kolumny **NAZWA**, nawet jeśli wywołujesz narzędzie używając jego numeru.

  Dalsze informacje: "Wywołanie danych narzędzi", Strona 130
- W obrębie funkcji **FUNCTION S-PULSE** możesz przy pomocy elementów składniowych **FROM-SPEED** i **TO-SPEED** definiować dolną i górną granicę prędkości obrotowej dla pulsujących obrotów.

  Dalsze informacje: "Pulsujące obroty FUNCTION S-PULSE", Strona 385
- Podczas gdy przebieg programu jest przerwany bądź anulowany, możesz modyfikować parametry Q i QS z numerami 0 do 99, 200 do 1199 i 1400 do 1999 za pomocą okna **Lista parametrów Q** .

  Dalsze informacje: "Kontrolowanie i zmiany parametrów Q", Strona 295
- Pola wyników i pole średnicy kalkulatora danych skrawania są dowolnie edytowalne.

  Dalsze informacje: "Kalkulator danych skrawania", Strona 208

Dalsze informacje: instrukcja obsługi dla użytkownika **Konfigurowanie, testowanie i odpracowywanie programów NC**

- Jeśli wychodzisz z programu NC klawiszem **END** , to sterowanie otwiera menedżera plików. Kursor znajduje się na właśnie zamykanym programie NC. Jeśli ponownie naciśniesz klawisz **END** , to sterowanie otwiera pierwotny program NC z kursorem na ostatnio wybranym bloku. Takie zachowanie może prowadzić do opóźnień w przypadku dużych plików.
- Jeśli wykonujesz automatyczne próbkowanie czopu lub odwiertu z kątem rozwarcia 360° używając odręcznej funkcji sondy, to sterowanie pozycjonuje sondę detalu przy końcu operacji próbkowania z powrotem na pozycję startu (opcja #17).
- Sterowanie pokazuje w funkcji **PROBKOWANIE PL** przed ustawieniem rotacji podstawowej 3D rysunek pomocniczy, aby uwidocznić zagrożenie kolizji przy wychyleniu (opcja #17).
- W oknie błędów softkey **FILTRY** został przemianowany na **GRUPOWANIE**. Przy pomocy tego softkey sterowanie grupuje ostrzeżenia i komunikaty o błędach.
- Pole okna **Nastawienia sieciowe** zostało zmienione. Dla konfigurowania sieci należy używać okna **Połączenia sieciowe**.
- Sterowanie generuje certyfikaty dla OPC UA NC Server (opcja #56 - #61) z okresem ważności do 5 lat.
- Zakres wprowadzenia parametru maszynowego **displayPace** (nr 101000) został rozszerzony. Minimalna inkrementacja wskazania osi wynosi 0,000001° lub mm.

Nowe funkcje cykli 81760x-16

Dalsze informacje: instrukcja obsługi dla użytkownika
Programowanie cykli pomiarowych dla detalu i narzędzia

- Cykl **1400 PROBKOWANIE POZYCJI** (DIN/ISO: **G1400**)

  Przy pomocy tego cyklu dokonujesz próbkowania pojedynczej pozycji. Określone przy tym wartości możesz przejąć do aktywnego wiersza tablicy punktów odniesienia.
- Cykl **1401 PROBKOWANIE OKRAG** (DIN/ISO: **G1401**)

  Przy pomocy tego cyklu określasz punkt środkowy odwiertu bądź czopu. Określone przy tym wartości możesz przejąć do aktywnego wiersza tablicy punktów odniesienia.
- Cykl **1402 PROBKOWANIE KULA** (DIN/ISO: **G1402**)

  Przy pomocy tego cyklu określasz punkt środkowy kuli. Określone przy tym wartości możesz przejąć do aktywnego wiersza tablicy punktów odniesienia.
- Cykl **1412 PROBK. UKOSNA KRAWEDZ** (DIN/ISO: **G1412**)

  Przy pomocy tego cyklu określasz ukośne położenie detalu, dokonując próbkowania dwóch punktu na krawędzi ukośnej.
- Cykl **1493 PROBK. EKSTRUZJI** (DIN/ISO: **G1493**)

  Przy pomocy tego cyklu definiujesz ekstruzję. Jeśli ekstruzja jest aktywna, to sterowanie powtarza punkty próbkowania wzdłuż jednej kierunku na określonej długości.

Zmienione funkcje cykli 81760x-16

Dalsze informacje: instrukcja obsługi dla użytkownika
Programowanie cykli obróbki

- W funkcji **CONTOUR DEF** można wykluczyć odpowiednie zakresy **V** (void) z obrabiania. Te zakresy to mogą być na przykład kontury na detalach odlewnych bądź zabiegi obróbki z poprzednich etapów.
- Cykl **202 WYTACZANIE** (DIN/ISO: **G202**, opcja #19) został rozszerzony o parametr **Q357 ODST. BEZP. Z BOKU** . W tym parametrze definiujesz, jak daleko sterowanie odsuwa narzędzie od dna odwiertu na płaszczyźnie obróbki. Ten parametr działa tylko, jeśli zdefiniowany jest parametr **Q214 KIER. ODJ. OD MATER.** .
- Cykl **205 WIERCENIE GLEB.UNIW.** (DIN/ISO: **G205**, opcja #19) został rozszerzony o parametr **Q373 POSUW NAJAZDU USUW.WIÓRA** . W tym parametrze definiujesz posuw dla ponownego najazdu na dystans zatrzymania po usuwaniu wiórów.
- Cykl **208 SPIRALNE FREZ. OTW.** (DIN/ISO: **G208**, opcja #19) został rozszerzony o parametr **Q370 ZACHODZENIE TOROW** . Przy pomocy tego parametru definiujesz boczne wcięcie w materiał.

- W cyklu **224 MUSTER DATAMATRIX CODE** (DIN/ISO: **G224**, opcja #19) możesz podać następujące dane systemowe jako zmienne:
  - Aktualna data
  - Aktualny czas
  - Aktualny tydzień kalendarzowy
  - Nazwa i ścieżka programu NC
  - Aktualny stan licznika
- Cykl **225 GRAWEROWANIE** (DIN/ISO: **G225**) został rozszerzony:
  - W parametrze **Q202 MAX. GLEB. DOSUWU** definiujesz maksymalną głębokość wcięcia w materiał.
  - Parametr **Q367 POLOZENIE TEKSTU** został rozszerzony o możliwość wprowadzenia **7**, **8** i **9** . Przy pomocy tych wartości możesz ustawić referencję grawerowanego tekstu na poziomą linię środkową.
  - Zachowanie najazdu zostało zmienione. Jeśli narzędzie znajduje się poniżej poziomu **2-GA BEZPIECZNA WYS.** , to sterowanie pozycjonuje najpierw na 2. Bezpieczny odstęp **Q204** a następnie na pozycję startu na płaszczyźnie obróbki.
- Jeśli w cyklu **233 FREZOW.PLANOWE** (DIN/ISO **G233**, opcja #19) parametr **Q389** jest zdefiniowany z wartością 2 bądź 3 i dodatkowo określono boczne ograniczenie, to sterowanie wykonuje najazd bądź odjazd od konturu z **Q207 POSUW FREZOWANIA** po łuku kołowym.
- Jeśli w cyklu **238 POMIAR STANU MASZYNY** (DIN/ISO: **G238**, opcja #155) nie wykonano prawidłowo pomiaru, np. przy regulacji posuwu na 0 %, to można powtórzyć cykl.
- Cykl **240 NAKIELKOWANIE** (DIN/ISO: **G240**, opcja #19) został tak rozszerzony, aby uwzględniać wywierconą wstępnie średnicę.

  Następujące parametry zostały dodane:
  - **Q342 WYW.WSTEP. SREDNICA**
  - **Q253 PREDK. POS. ZAGLEB.**: przy określonym parametrze **Q342**, posuw dla najazdu pogrążonego punktu startu

- Parametry **Q429 CHLODZENIE ON** i **Q430 CHLODZENIE OFF** w cyklu **241 WIERC.GL.JEDNOKOL.** (DIN/ISO: **G241**, opcja #19) zostały rozszerzone. Możesz teraz określić ścieżkę dla makro użytkownika.
- Parametr **Q575 STRATEGIA WC. (0/1)?** w cyklu **272 OCM OBR.ZGRUBNA** (DIN/ISO: **G272**, opcja #167) został rozszerzony o możliwość wprowadzenia 2. Używając tego wprowadzenia sterowanie oblicza kolejność obróbki tak, iż zostaje wykorzystywana maksymalnie długość krawędzi tnącej narzędzia.
- Dostępna jest możliwość konfigurowania i zachowywania tolerancji w określonych cyklach. W następujących cyklach możesz definiować wymiary, dane tolerancji według DIN EN ISO 286-2 bądź ogólne tolerancje zgodnie z DIN ISO 2768-1:
  - Cykl **208 SPIRALNE FREZ. OTW.** (DIN/ISO: G208, opcja #19)
  - Cykl **1271 OCM PROSTOKAT** (DIN/ISO: G1271, opcja #167)
  - Cykl **1272 OCM OKRAG** (DIN/ISO: G1272, opcja #167)
  - Cykl **1273 OCM ROWEK / MOSTEK** (DIN/ISO: G1273, opcja #167)
  - Cykl **1278 OCM WIELOKAT** (DIN/ISO: G1278, opcja #167)

Dalsze informacje: instrukcja obsługi dla użytkownika
Programowanie cykli pomiarowych dla detalu i narzędzia

- W paginie górnej pliku protokołu cykli próbkowania **14xx** i **42x** widoczna jest jednostka miary programu głównego.
- Jeśli w punkcie odniesienia detalu aktywna jest rotacja podstawowa, to sterowanie pokazuje komunikat o błędach przy odpracowywaniu cykli **451 POMIAR KINEMATYKI** (DIN/ISO: **G451**, opcja #48), **452**, **KOMPENSACJA PRESET** (DIN/ISO: **G452**, opcja #48) . Sterowanie resetuje rotację podstawową na 0 przy kontynuowaniu wykonania programu.
- Cykl **484 KALIBROWANIE IR TT** (DIN/ISO: **G484**) został rozszerzony o parametr **Q523 TT-POSITION** . W tym parametrze możesz definiować pozycję sondy pomiarowej narzędzia a także w razie konieczności po kalibrowaniu zapisać pozycję w parametrach maszynowych **centerPos** .
- Cykle **1420 PROBKOWANIE PLASZCZYZNA** (DIN/ISO: **G1420**), **1410 PROBKOWANIE KRAWEDZ** (DIN/ISO: **G1410**), **1411 PROBKOWANIE DWA OKREGI** (DIN/ISO: **G1411**) zostały rozszerzone:
  - W cyklach możesz definiować dane tolerancji według DIN EN ISO 286-2 bądź ogólne tolerancje zgodnie z DIN ISO 2768-1.
  - Jeśli w parametrze **Q1125 TRYB BEZP.WYSOK.** zdefiniowano wartość 2, to sterowanie pozycjonuje sondę na posuwie szybkim **FMAX** z tablicy sond dotykowych na bezpieczny odstęp.

2

Pierwsze kroki

2.1 Przegląd

Ten rozdział ma pomóc nowicjuszom przy szybkim opanowaniu najważniejszych aspektów obsługi sterowania. Bliższe informacje na odpowiedni temat znajdują się w przynależnym opisie, do którego istnieją odsyłacze.

Następujące tematy omówione są w tym rozdziale:

- Włączenie obrabiarki
- Programowanie detalu

Następujące tematy znajdują się w instrukcji obsługi dla użytkownika Konfigurowanie, testowanie i odpracowywanie programów NC

- Włączenie obrabiarki
- Testowanie graficzne obrabianego detalu
- Konfigurowanie narzędzi
- Konfigurowanie obrabianego detalu
- Obróbka detalu

2.2 Włączenie obrabiarki

Pokwitowane przerwy w zasilaniu

⚠ NIEBEZPIECZEŃSTWO

Uwaga, niebezpieczeństwo dla obsługującego!

Przez maszyny i komponenty maszyn powstają zawsze zagrożenia mechaniczne. Pola elektryczne, magnetyczne bądź elektromagnetyczne są szczególnie niebezpieczne dla osób z kardiostymulatorami i implantami. Już z włączeniem maszyny powstaje sytuacja zagrożenia!

- Proszę uwzględnić informacje zawarte w podręczniku eksploatacji obrabiarki i kierować się nimi
- Proszę uwzględnić wskazówki bezpieczeństwa oraz symbole i kierować się nimi
- Stosować środki zabezpieczenia

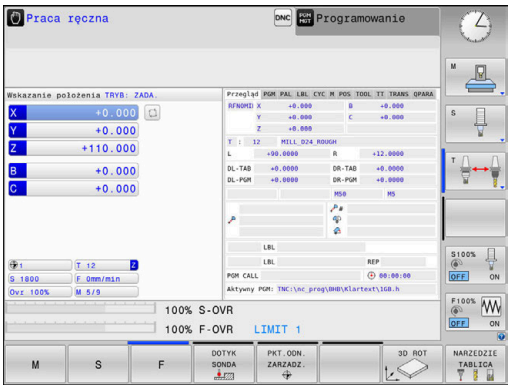

Należy zapoznać się z instrukcją obsługi obrabiarki!
Włączenie obrabiarki i najechanie punktów referencyjnych są funkcjami, których wypełnienie zależy od rodzaju maszyny.

Aby włączyć obrabiarkę należy:

- Włączyć napięcie zasilające sterowania i obrabiarki
- > Sterowanie uruchamia system operacyjny. Ta operacja może potrwać kilka minut.
- > Następnie sterowanie pokazuje w paginie górnej ekranu dialog Przerwa w zasilaniu.

CE

- Klawisz **CE** nacisnąć
- > Sterowanie konwersuje program PLC.

I

- Włączyć zasilanie
- > Sterowanie znajduje się w trybie **Praca ręczna**.

W zależności od obrabiarki konieczne są ewentualnie dalsze kroki, aby móc odpracowywać programy NC.

Szczegółowe informacje na ten temat

- Włączyć maszynę
  Dalsze informacje: instrukcja obsługi dla użytkownika **Konfigurowanie, testowanie i odpracowywanie programów NC**

2.3 Programowanie pierwszego przedmiotu

Wybór tryb pracy

Programy NC można zapisywać wyłączenie w trybie pracy **Programowanie**:

- ▶ Nacisnąć klawisz trybu pracy
- > Sterowanie przechodzi do trybu pracy **Programowanie**.

Szczegółowe informacje na ten temat

- Tryby pracy
  Dalsze informacje: "Programowanie", Strona 76

Ważne elementy obsługi sterowania

Klawisz	Funkcje dla prowadzenia dialogu
ENT	Potwierdzić zapis i aktywować następne pytanie dialogu
NO ENT	Pominięcie pytania dialogu
END	Zakończenie przedwczesne dialogu
DEL	Przerwanie trybu dialogowego, odrzucenie zapisu
	Softkeys na ekranie, przy pomocy których można wybrać funkcję, w zależności od aktywnego stanu eksploatacji

Szczegółowe informacje na ten temat

- Zapis i zmianyprogramów NC .
  Dalsze informacje: "Edycja programu NC", Strona 101
- Przegląd klawiszy
  Dalsze informacje: "Elementy obsługi sterowania", Strona 2

Otwarcie nowego programu NC / menedżer plików

Aby utworzyć nowy program NC, należy:

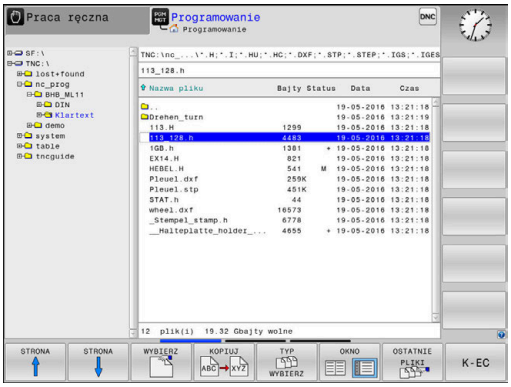

PGM MGT

- Klawisz **PGM MGT** nacisnąć
- > Sterowanie otwiera menedżera plików

Menedżer plików sterowania ma podobną strukturę jak menedżer plików na PC z Windows Explorer. Przy pomocy menedżera plików administruje się danymi w wewnętrznej pamięci sterowania.

- Wybrać folder
- Zapisać dowolną nazwę pliku z rozszerzeniem **.I**

ENT

- Potwierdzić wybór klawiszem **ENT** .
- > Sterowanie zapytuje o jednostkę miary nowego programu NC.

MM

- Softkey pożądanej jednostki miary **MM** lub **INCH** nacisnąć

Sterowanie generuje automatycznie pierwszy i ostatni blok NCprogramu NC . Te bloki NC nie mogą być później zmieniane.

Szczegółowe informacje na ten temat

- Menedżer plików
  Dalsze informacje: "Menedżer plików", Strona 107
- Generowanie nowego programu NC .
  Dalsze informacje: "Programy NC otwierać i zapisywać", Strona 93

Definiowanie obrabianego detalu

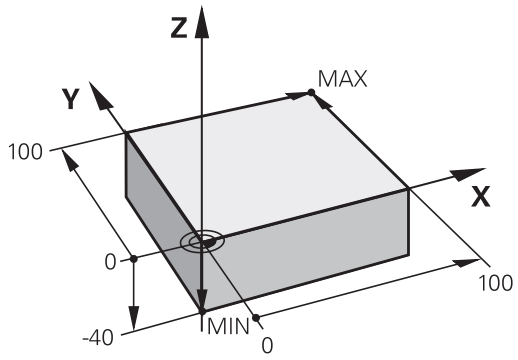

Po otwarciu nowego programu NC , można definiować obrabiany detal. Prostopadłościan na przykład definiowany jest poprzez podanie punktu MIN i MAX, odpowiednio do wybranego punktu odniesienia.

Po wybraniu z softkey wymaganej formy detalu sterowanie rozpoczyna automatycznie definicję detalu i zapytuje o konieczne dane.

Aby zdefiniować prostokątny detal, należy postąpić w następujący sposób:

- Nacisnąć softkey pożądanej formy detalu - prostopadłościan
- **Oś wrzeciona Z - płaszczyzna XY**: podać aktywną oś wrzeciona. G17 jest ustawieniem wstępnym, klawiszem **ENT** przejąć
- **Definicja półwyrobu: minimum X**: podać najmniejszą współrzędną X detalu w odniesieniu do punktu bazowego, np. 0, klawiszem **ENT** potwierdzić
- **Definicja półwyrobu: minimum Y**: podać najmniejszą współrzędną Y detalu w odniesieniu do punktu bazowego, np. 0, klawiszem **ENT** potwierdzić
- **Definicja półwyrobu: minimum Z**: podać najmniejszą współrzędną Z detalu w odniesieniu do punktu bazowego, np. -40, klawiszem **ENT** potwierdzić
- **Definicja półwyrobu: maximum X**: podać największą współrzędną X detalu w odniesieniu do punktu bazowego, np. 100, klawiszem **ENT** potwierdzić
- **Definicja półwyrobu: maximum Y**: podać największą współrzędną Y detalu w odniesieniu do punktu bazowego, np. 100, klawiszem **ENT** potwierdzić
- **Definicja półwyrobu: maximum Z**: podać największą współrzędną Z detalu w odniesieniu do punktu bazowego, np. 0, klawiszem **ENT** potwierdzić
- > Sterowanie zamyka dialog.

Przykład

```
%NEU G71 *
N10 G30  G17 X+0  Y+0 Z-40*
N20 G31  X+100 Y+100  Z+0*
N99999999 %NEU  G71 *
```

Szczegółowe informacje na ten temat

- Definiowanie półwyrobu
  Dalsze informacje: "Otwarcie nowego programu NC", Strona 97

Struktura programu

Programy NC powinny mieć możliwie podobną strukturę. To zwiększa ich przejrzystość, przyśpiesza programowanie i redukuje ewentualne błędy.

Zalecana struktura programu przy prostych, konwencjonalnych obróbkach konturu

Przykład

```
%BSPCONT G71 *
N10 G30  G71 X...  Y... Z...*
N20 G31  X... Y...  Z...*
N30 T5  G17 S5000*
N40 G00  G40 G90  Z+250 M3*
N50 X...  Y...*
N60 G01  Z+10 F3000  M8*
N70 X...  Y... RL  F500*
...
N160 G40  ... X...  Y... F3000  M9*
N170 G00  Z+250 M2*
N99999999 BSPCONT  G71 *
```

1 Wywołanie narzędzia, definiowanie osi narzędzia
2 Przemieszczenie narzędzia na odpowiednią pozycję, włączyć wrzeciono
3 Wypozycjonować wstępnie na płaszczyźnie obróbki w pobliżu punktu startu konturu
4 W osi narzędzia wypozycjonować wstępnie nad detalem lub zaraz na głębokość, w razie konieczności włączyć chłodziwo
5 Najazd do konturu
6 Obróbka konturu
7 Opuszczenie konturu
8 Odsunięcie narzędzia od materiału, zakończenie programu NC .

Szczegółowe informacje na ten temat

- Programowanie konturu
  Dalsze informacje: "Programować ruch narzędzia dla obróbki", Strona 144

Zalecana struktura programu przy prostych programach z cyklami

Przykład

```
%BSBCYC G71 *
N10 G30  G71 X...  Y... Z...*
N20 G31  X... Y...  Z..*
N30 T5  G17 S5000*
N40 G00  G40 G90  Z+250 M3*
N50 G200...*
N60 X...  Y...*
N70 G79  M8*
N80 G00  Z+250 M2*
N99999999 BSBCYC  G71 *
```

1 Wywołanie narzędzia, definiowanie osi narzędzia
2 Przemieszczenie narzędzia na odpowiednią pozycję, włączyć wrzeciono
3 Definiowanie cyklu obróbki
4 Najazd pozycji obróbki
5 Wywołanie cyklu, włączyć chłodziwo
6 Odsunięcie narzędzia od materiału, zakończenie programu NC .

Szczegółowe informacje na ten temat

- Programowanie cykli
  Dalsze informacje: instrukcja obsługi dla użytkownika
  Programowanie cykli obróbki

Programowanie prostego konturu

Przedstawiony na ilustracji po prawej stronie kontur ma być raz frezowany na głębokość 5 mm. Definicja półwyrobu została już wykonana.

Po otwarciu bloku NC klawiszem funkcyjnym, sterowanie odpytuje wszystkie dane w nagłówku w formie dialogu.

Aby zaprogramować kontur należy:

Wywołanie narzędzia

TOOL CALL
- Klawisz **TOOL CALL** nacisnąć
- Wpisać dane narzędzia, np. numer narzędzia 16

ENT
- Potwierdzić klawiszem **ENT**

ENT
- Oś narzędzia **G17** potwierdzić klawiszem **ENT**
- Podać prędkość obrotową wrzeciona, np. 6500

END
- Klawisz **END** nacisnąć
- > Sterowanie zamyka blok NC.

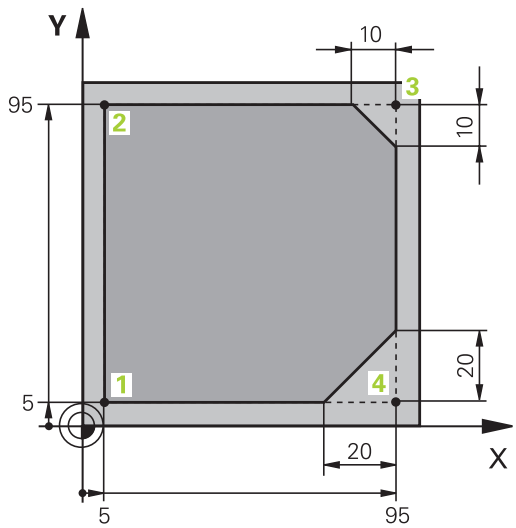

Wyjście narzędzia z materiału

L
- Nacisnąć klawisz **L**

←
- Nacisnąć lewy klawisz ze strzałką
- > Sterowanie otwiera pole wpisu dla funkcji G.

G00
- Softkey **G00** nacisnąć
- > Sterowanie wykonuje blok NC na posuwie szybkim.

Alternatywnie:

G
- Klawisz **G** nacisnąć na alfaklawiaturze
- **0** zapisać

ENT
- Potwierdzić klawiszem **ENT**
- > Sterowanie wykonuje blok NC na posuwie szybkim.

G90
- Softkey **G90** nacisnąć
- > Sterowanie przetwarza podane jednostki miary w wartościach absolutnych.

Z
- Nacisnąć klawisz osiowy **Z**
- Podać wartość dla odsunięcia narzędzia, np. 250 mm

ENT
- Nacisnąć klawisz **ENT**

G40
- Softkey **G40** nacisnąć
- > Sterowanie nie aktywuje korekcji promienia.
- W razie konieczności podać funkcję dodatkową **M** , np. **M3**, włączyć wrzeciono

END
- Klawisz **END** nacisnąć
- > Sterowanie zachowuje blok przemieszczenia w pamięci.

Wypozycjonować wstępnie narzędzie na płaszczyźnie obróbki

G
- Klawisz **G** nacisnąć na alfaklawiaturze
- **0** zapisać

ENT
- Potwierdzić wybór klawiszem **ENT**
- > Sterowanie wykonuje blok NC na posuwie szybkim.

X
- Klawisz osiowy **X** nacisnąć
- Podać wartość dla najeżdżanej pozycji, np. – 20 mm

Y
- Klawisz osiowy **Y** nacisnąć
- Podać wartość dla najeżdżanej pozycji, np. – 20 mm

ENT
- Nacisnąć klawisz **ENT**

G40
- Softkey **G40** nacisnąć
- > Sterowanie nie aktywuje korekcji promienia.
- W razie konieczności podać funkcję dodatkową M

END
- Klawisz **END** nacisnąć
- > Sterowanie zachowuje blok przemieszczenia w pamięci.

Pozycjonować narzędzie na głębokości

G
- Klawisz **G** nacisnąć na alfaklawiaturze
- **0** zapisać

ENT
- Potwierdzić wybór klawiszem **ENT**
- > Sterowanie wykonuje blok NC na posuwie szybkim.

Z
- Nacisnąć klawisz osiowy **Z**
- Podać wartość dla najeżdżanej pozycji, np. -5 mm

ENT
- Nacisnąć klawisz **ENT**

G40
- Softkey **G40** nacisnąć
- > Sterowanie nie aktywuje korekcji promienia.
- Podać funkcję dodatkową **M** , np. **M8**, aby włączyć chłodziwo

END
- Klawisz **END** nacisnąć
- > Sterowanie zachowuje blok przemieszczenia w pamięci.

Płynne najechanie konturu

L
- Nacisnąć klawisz **L**
- Wpisać współrzędne punktu startu konturu **1**

ENT
- Nacisnąć klawisz **ENT**

G41
- Softkey **G41** nacisnąć
> Sterowanie aktywuje korekcję promienia z lewej.
- Podać wartość posuwu obróbki, np. 700 mm/min

END
- Klawisz **END** nacisnąć

G
- Klawisz **G** nacisnąć na alfaklawiaturze
- **26** zapisać

ENT
- Nacisnąć klawisz **ENT**
> Sterowanie otwiera instrukcję **G26**, płynnego najazdu konturu.
- Podać promień zaokrąglenia okręgu wejściowego, np. 8 mm

END
- Klawisz **END** nacisnąć
> Sterowanie zachowuje ruch dosuwowy w pamięci.

Obróbka konturu

- ▶ Nacisnąć klawisz L
- ▶ Podać zmieniające się współrzędne punktu konturu **2** , np. **Y 95**
- ▶ Klawisz **END** nacisnąć
- > Sterowanie przejmuje tę zmienioną wartość i zachowuje wszystkie inne informacje poprzedniego bloku NC.
- ▶ Nacisnąć klawisz **L**
- ▶ Podać zmieniające się współrzędne punktu konturu **3** , np. **X 95**
- ▶ Klawisz **END** nacisnąć
- ▶ Klawisz **CHF** nacisnąć
- ▶ Podać szerokość fazki **G24** w punkcie konturu **3** , 10 mm
- ▶ Klawisz **END** nacisnąć
- > Sterowanie zachowuje fazkę przy końcu bloku linearnego.
- ▶ Nacisnąć klawisz **L**
- ▶ Podać zmieniające się współrzędne punktu konturu **4**
- ▶ Klawisz **END** nacisnąć
- ▶ Klawisz **CHF** nacisnąć
- ▶ Podać szerokość fazki **G24** w punkcie konturu **4** , 20 mm
- ▶ Klawisz **END** nacisnąć

Zakończenie konturu i płynne odsunięcie

- Nacisnąć klawisz **L**
- Podać zmieniające się współrzędne punktu konturu **1**
- Klawisz **END** nacisnąć

- Klawisz **G** nacisnąć na alfaklawiaturze
- **27** zapisać
- Nacisnąć klawisz **ENT**
- > Sterowanie otwiera instrukcję **G27**, płynnego odjazdu od konturu.
- Podać promień zaokrąglenia okręgu wyjściowego, np. 8 mm
- Klawisz **END** nacisnąć
- > Sterowanie zachowuje ruch odjazdowy w pamięci.
- Nacisnąć klawisz **L**
- Podać współrzędne poza detalem w X i Y, np. **X -20 Y -20**
- Nacisnąć klawisz **ENT**

- Softkey **G40** nacisnąć
- > Sterowanie nie aktywuje korekcji promienia.
- Podać wartość posuwu pozycjonowania, np. 3000 mm/min
- Nacisnąć klawisz **ENT**
- W razie konieczności podać funkcję dodatkową **M** , np. M9 , wyłączyć chłodziwo
- Klawisz **END** nacisnąć
- > Sterowanie zapamiętuje zapisany blok przemieszczenia.

Wyjście narzędzia z materiału

G
- Klawisz **G** nacisnąć na alfaklawiaturze
- **0** zapisać

ENT
- Nacisnąć klawisz **ENT**
- > Sterowanie wykonuje blok NC na posuwie szybkim.

Z
- Nacisnąć klawisz osiowy **Z**
- Podać wartość dla odsunięcia narzędzia, np. 250 mm

ENT
- Nacisnąć klawisz **ENT**

G40
- Softkey **G40** nacisnąć
- > Sterowanie nie aktywuje korekcji promienia.
- Podać funkcję dodatkową **M** , np. **M30** dla końca programu

END
- Klawisz **END** nacisnąć
- > Sterowanie zachowuje blok przemieszczenia w pamięci i zamyka program NC.

Szczegółowe informacje na ten temat

- Kompletny przykład z blokami NC
  Dalsze informacje: "Przykład: ruch po prostej i fazki w systemie kartezjańskim", Strona 170
- Generowanie nowego programu NC .
  Dalsze informacje: "Programy NC otwierać i zapisywać", Strona 93
- Najazd konturu/odjazd od konturu
  Dalsze informacje: "Kontur najechać i odjechać od konturu", Strona 147
- Programowanie konturów
  Dalsze informacje: "Przegląd funkcji toru kształtowego", Strona 158
- Korekta promienia narzędzia
  Dalsze informacje: "Korekcja promienia narzędzia", Strona 137
- Funkcje dodatkowe M
  Dalsze informacje: "Funkcje dodatkowe dla kontroli przebiegu programu, wrzeciona i chłodziwa ", Strona 233

Wytwarzanie programów cyklicznych

Pokazane na ilustracji po prawej stronie odwierty (głębokość 20 mm) mają być wytwarzane przy pomocy standardowego cyklu wiercenia. Definicja obrabianego detalu została już wykonana.

Wywołanie narzędzia

TOOL CALL
- Klawisz **TOOL CALL** nacisnąć
- Wpisać dane narzędzia, np. numer narzędzia 5

ENT
- Potwierdzić wybór klawiszem **ENT**

ENT
- Oś narzędzia **G17** potwierdzić klawiszem **ENT**
- Podać prędkość obrotową wrzeciona, np. 4500

END
- Klawisz **END** nacisnąć
- > Sterowanie zamyka blok NC.

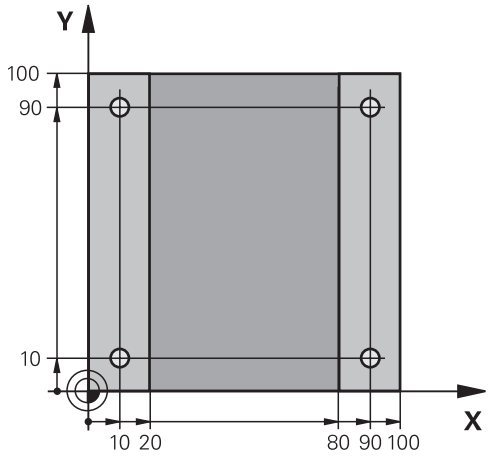

Wyjście narzędzia z materiału

L
- Nacisnąć klawisz **L**

←
- Nacisnąć lewy klawisz ze strzałką
- > Sterowanie otwiera pole wpisu dla funkcji G.

G00
- Softkey **G00** nacisnąć
- > Sterowanie wykonuje blok NC na posuwie szybkim.

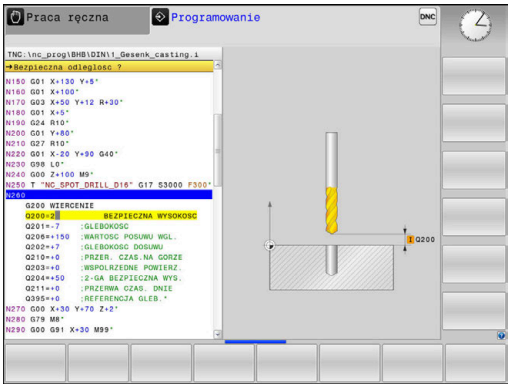

Alternatywnie:

G
- Klawisz **G** nacisnąć na alfaklawiaturze
- **0** zapisać

ENT
- Potwierdzić klawiszem **ENT**
- > Sterowanie wykonuje blok NC na posuwie szybkim.

G90
- Softkey **G90** nacisnąć
- > Sterowanie przetwarza podane jednostki miary w wartościach absolutnych.

Z
- Nacisnąć klawisz osiowy **Z**
- Podać wartość dla odsunięcia narzędzia, np. 250 mm

ENT
- Nacisnąć klawisz **ENT**

G40
- Softkey **G40** nacisnąć
- > Sterowanie nie aktywuje korekcji promienia.
- W razie konieczności podać funkcję dodatkową **M** , np. **M3**, włączyć wrzeciono

END
- Klawisz **END** nacisnąć
- > Sterowanie zachowuje blok przemieszczenia w pamięci.

Definiowanie cyklu

CYCL DEF
- Nacisnąć klawisz **CYCL DEF**

WIERCENIE GWINT
- Nacisnąć softkey **WIERCENIE GWINT**

200
- Nacisnąć softkey **200**
- > Sterowanie uruchamia dialog dla definiowania cyklu.
- Zapisać parametry cyklu

ENT
- Każdy wpis potwierdzić klawiszem **ENT**
- > Sterowanie pokazuje grafikę, w której przedstawiony jest odpowiedni parametr cyklu.

Wywołanie cyklu na pozycjach obróbki

G
- Klawisz **G** nacisnąć na alfaklawiaturze
- **0** zapisać
- > Sterowanie wykonuje blok NC na posuwie szybkim.

ENT
- Nacisnąć klawisz **ENT**

- Podać współrzędne pierwszej pozycji

ENT
- Nacisnąć klawisz **ENT**

G40
- Softkey **G40** nacisnąć
- > Sterowanie nie aktywuje korekcji promienia.
- Podać funkcję dodatkową **M99** , wywołanie cyklu

END
- Klawisz **END** nacisnąć
- > Sterowanie zachowuje blok NC w pamięci.

G
- Klawisz **G** nacisnąć
- **0** zapisać

ENT
- Nacisnąć klawisz **ENT**
- Podać współrzędne drugiej pozycji

ENT
- Nacisnąć klawisz **ENT**

G40
- Softkey **G40** nacisnąć
- > Sterowanie nie aktywuje korekcji promienia.
- Podać funkcję dodatkową **M99** , wywołanie cyklu

END
- Klawisz **END** nacisnąć
- > Sterowanie zachowuje blok NC w pamięci.
- Zaprogramować wszystkie pozycje i z **M99** wywołać

Wyjście narzędzia z materiału

G
- Klawisz **G** nacisnąć na alfaklawiaturze
- **0** zapisać

ENT
- Nacisnąć klawisz **ENT**
- > Sterowanie wykonuje blok NC na posuwie szybkim.

Z
- Nacisnąć klawisz osiowy **Z**
- Podać wartość dla odsunięcia narzędzia, np. 250 mm

ENT
- Nacisnąć klawisz **ENT**

G40
- Softkey **G40** nacisnąć
- > Sterowanie nie aktywuje korekcji promienia.
- Podać funkcję dodatkową **M** , np. **M30** dla końca programu

END
- Klawisz **END** nacisnąć
- > Sterowanie zachowuje blok przemieszczenia w pamięci i zamyka program NC.

Przykład

%C200 G71 *	
N10 G30 G17 X+0 Y+0 Z-40*	Definicja półwyrobu
N20 G31 X+100 Y+100 Z+0*	
N30 T5 G17 S4500*	Wywołanie narzędzia
N40 G00 G90 Z+250 G40 M3*	Przemieszczenie narzędzia na odpowiednią pozycję, włączyć wrzeciono
N50 G200 WIERCENIE	Definiowanie cyklu
Q200=2 ;BEZPIECZNA WYSOKOSC	
Q201=-20 ;GLEBOKOSC	
Q206=250 ;WARTOSC POSUWU WGL.	
Q202=5 ;GLEBOKOSC DOSUWU	
Q210=0 ;PRZER. CZAS.NA GORZE	
Q203=-10 ;WSPOLRZEDNE POWIERZ.	
Q204=20 ;2-GA BEZPIECZNA WYS.	
Q211=0.2 ;PRZERWA CZAS. DNIE	
Q395=0 ;REFERENCJA GLEB.	
N60 G00 X+10 Y+10 G40 M8 M99*	Włączyć chłodziwo, wywołać cykl
N70 G00 X+10 Y+90 G40 M99*	Wywołać cykl
N80 G00 X+90 Y+10 G40 M99*	Wywołać cykl
N90 G00 X+90 Y+90 G40 M99*	Wywołać cykl
N100 G00 Z+250 M30*	Przemieścić narzędzie poza materiałem, koniec programu
N99999999 %C200 G71 *	

Szczegółowe informacje na ten temat

- Generowanie nowego programu NC .
  Dalsze informacje: "Programy NC otwierać i zapisywać", Strona 93
- Programowanie cykli
  Dalsze informacje: instrukcja obsługi dla użytkownika **Programowanie cykli obróbki**

3

Podstawy

3.1 TNC 620

Sterowania TNC firmy HEIDENHAIN to dostosowane do pracy w warsztacie sterowania numeryczne kształtowe, przy pomocy których można zaprogramować zwykłe rodzaje obróbki frezowaniem lub wierceniem, bezpośrednio na obrabiarce, w łatwo zrozumiałym dialogu. Są one przeznaczone do pracy na frezarkach i wiertarkach oraz w centrach obróbkowych z 6 osiami włącznie. Dodatkowo można nastawić przy programowaniu położenie kątowe wrzeciona.

Pult obsługi i wyświetlenie na ekranie są zestawione poglądowo, w ten sposób operator może szybko i w prosty sposób posługiwać się poszczególnymi funkcjami.

Dialogowy język programowania HEIDENHAIN oraz DIN/ISO

Szczególnie proste jest generowanie programu w wygodnym dla użytkownika interaktywnym języku programowania dialogowego firmy HEIDENHAIN do zadań warsztatowych. Grafika programowania przedstawia pojedyńcze etapy obróbki w czasie wprowadzania programu. Jeśli niedostępny jest odpowiedni dla NC rysunek techniczny, to wspomaga technologa dodatkowo Programowanie Dowolnego Konturu (w j.niem. FK). Graficzna symulacja obróbki przedmiotu jest możliwa zarówno w czasie przeprowadzenia testu programu jak i w czasie przebiegu programu.

Dodatkowo można sterowania programować zgodnie z DIN/ ISO.

Dowolny program NC można także wówczas zapisywać i testować, gdy inny program NC wykonuje właśnie obróbkę detalu.

Kompatybilność

Programy NC, zapisane na sterowaniach kształtowych HEIDENHAIN (począwszy od TNC 150 B), mogą być odpracowywane przez TNC 620 przy spełnieniu określonych warunków. Jeśli wiersze NC zawierają nieodpowiednie elementy, to zostają one oznaczone przez sterowanie przy otwarciu pliku z meldunkiem o błędach lub oznaczane jako wiersze ERROR.

3.2 Ekran i pulpit sterowniczy

Ekran

Sterowanie jest oferowane jako wersja kompaktowa lub jako wersja z oddzielnym ekranem i pulpitem obsługi. W obydwu wariantach sterowanie jest wyposażone w ekran płaski TFT 15 calowy.

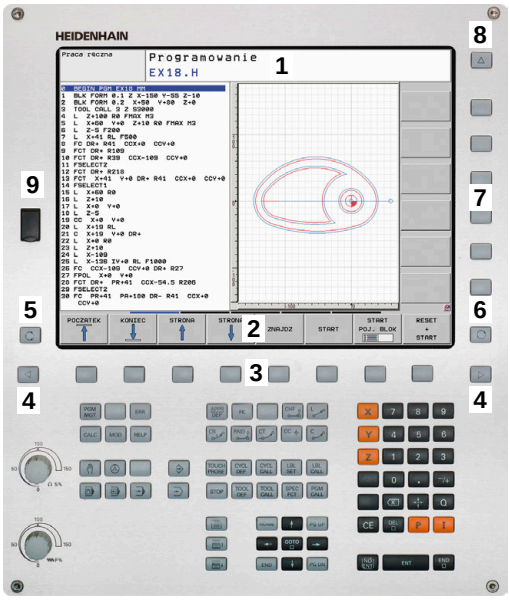

1 Pagina górna

Przy włączonym sterowaniu monitor wyświetla w paginie górnej wybrane rodzaje pracy: po lewej rodzaje pracy maszyny i po prawej rodzaje pracy programowania. W większym polu paginy górnej wyświetlony jest rodzaj pracy, na który monitor jest przełączony: tam też pojawiają się pytania dialogowe i teksty komunikatów (wyjątek: jeśli sterowanie pokazuje tylko grafikę).

2 Softkeys

W paginie dolnej sterowanie wyświetla dalsze funkcje na pasku z softkey. Te funkcje wybierane są leżącymi poniżej klawiszami. Dla orientacji pokazują wąskie belki bezpośrednio nad paskiem z softkey liczbę pasków softkey, które można wybrać przy pomocy leżących na zewnątrz softkey dla przełączenia. Aktywny pasek softkey jest przedstawiony w postaci niebieskiej belki

3 Softkey-klawisze wybiorcze

4 Klawisze przełączenia softkey

5 Określenie układu ekranu

6 Klawisz przełączania ekranu między trybem pracy obrabiarki, trybem programowania oraz trzecim desktopem

7 Klawisze wyboru dla softkeys zainstalowanych przez producenta maszyn

8 Klawisze przełączenia softkey dla softkeys zainstalowanych przez producenta maszyn

9 Port USB

> Jeżeli pracujemy na TNC 620 z obsługą dotykową, to można niektóre naciśnięcia klawiszy zastąpić gestami.
>
> **Dalsze informacje:** "Obsługa ekranu dotykowego (touchscreen)", Strona 495

Określenie układu ekranu

Użytkownik wybiera układ ekranu monitora. Sterowanie może np. w trybie pracy **Programowanie** wyświetlać program NC w lewym oknie, podczas gdy prawe okno przedstawia jednocześnie grafikę programowania. Alternatywnie można wyświetlić w prawym oknie także segmentowanie programu albo wyświetlić wyłącznie program NC w jednym dużym oknie. Jakie okna może wyświetlić sterowanie, zależy od wybranego rodzaju pracy.

Określenie układu ekranu:

- Klawisz **Układ ekranu** nacisnąć: pasek softkey pokazuje możliwe układy ekranu
  Dalsze informacje: "Tryby pracy", Strona 75

- Wybór układu ekranu przy pomocy softkey

Pulpit sterowniczy

TNC 620 może być dostarczane ze zintegrowanym pulpitem sterowniczym. Alternatywnie dostępne jest TNC 620 jako wersja z oddzielnym ekranem i zewnętrznym pulpitem obsługi z klawiaturą alfanumeryczną.

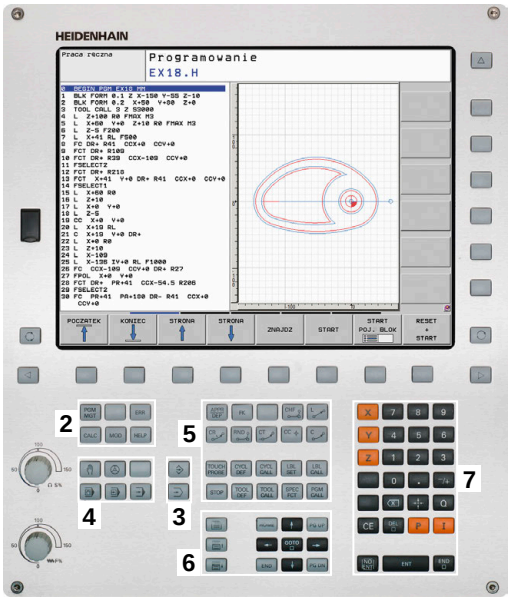

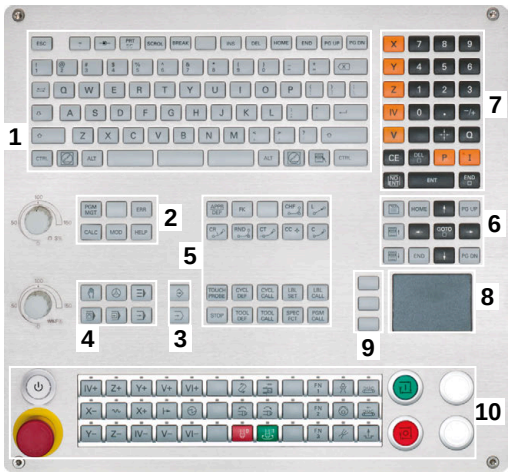

1 Klawiatura alfanumeryczna dla zapisu tekstów, nazw plików oraz programowania DIN/ISO

2
- Menedżer plików
- Kalkulator
- MOD-funkcja
- Funkcja HELP (POMOC)
- Wyświetlić komunikaty o błędach
- Przełączanie ekranu między trybami pracy

3 Tryby pracy programowania

4 Tryby pracy obrabiarki

5 Otwarcie dialogów programowania

6 Klawisze nawigacji i instrukcja skoku **GOTO**

7 Zapis liczb oraz wybór osi

8 Touchpad (panel dotykowy)

9 Klawisze myszy

10 Pulpit sterowniczy maszyny
Dalsze informacje: instrukcja obsługi maszyny

Funkcje pojedynczych klawiszy są przedstawione na pierwszej rozkładanej stronie okładki.

Jeżeli pracujemy na TNC 620 z obsługą dotykową, to można niektóre naciśnięcia klawiszy zastąpić gestami.

Dalsze informacje: "Obsługa ekranu dotykowego (touchscreen)", Strona 495

Należy zapoznać się z instrukcją obsługi obrabiarki!

Niektórzy producenci obrabiarek nie używają standardowego pulpitu obsługi HEIDENHAIN.

Klawisze, jak np. **NC-Start** lub **NC-Stop**, opisane są w instrukcji obsługi obrabiarki.

Czyszczenie

> Należy unikać zabrudzenia używając rękawic roboczych.

Można zachować funkcjonalność jednostki klawiatury, stosując wyłącznie środki czyszczące z wyznaczonymi anionowymi lub niejonowymi środkami powierzchniowo czynnymi.

> Nie należy nanosić środków czyszczących bezpośrednio na klawiaturę, a tylko zwilżyć nimi odpowiednią szmatkę do czyszczenia.

Przed czyszczeniem klawiatury należy wyłączyć sterowanie.

> Należy unikać uszkodzenia klawiatury, nie używając następujących środków bądź narzędzi czyszczących:
> - Agresywne rozpuszczalniki
> - Środki do szorowania
> - Sprzężone powietrze
> - Parownice

> Trackball czyli manipulator kulkowy nie wymaga regularnej konserwacji. Czyszczenie jest konieczne wyłącznie w przypadku braku funkcjonalności.

Jeśli klawiatura zawiera trackball, to przy czyszczeniu należy:

- Wyłączyć sterowanie
- Obrócić pierścień ściągający o 100° w kierunku przeciwnym do ruchu wskazówek zegara
- > Zdejmowany pierścień odciągający wysuwa się z klawiatury po przekręceniu.
- Usunąć pierścień odciągający
- Wyjąć kulkę
- Ostrożnie usunąć piasek, wióry i pył z miseczki

  > Zadrapania w obszarze miseczki mogą pogorszyć bądź uniemożliwić działanie.

- Niewielką ilość środka czyszczącego na bazie izopropanolu i alkoholu nanieść na czystą, niestrzępiącą się ściereczkę.

  > Należy uwzględnić wskazówki dotyczące środka czyszczącego.

- Ostrożnie wytrzeć powierzchnię miseczki, aż nie będą widoczne żadne smugi albo plamy

Wymiana nasadek klawiszy

Jeśli konieczne są nasadki zamienne dla klawiatury, to proszę zwrócić się do firmy HEIDENHAIN bądź do producenta obrabiarki.

> Klawiatura musi być kompletnie wyposażona w nasadki, inaczej nie jest gwarantowana klasa ochrony IP54.

Wymiany nasadek klawiszy dokonuje się w następujący sposób:

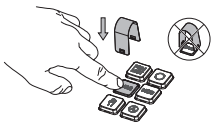

- Wsunąć narzędzie do demontażu (ID 1325134-01) na nasadkę klawisza, aż do zatrzaśnięcia się chwytaków

> Jeśli naciśniesz klawisz, to możesz łatwiej wsunąć narzędzie do demontażu.

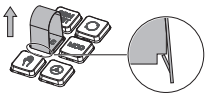

- Zdjąć nasadkę klawisza

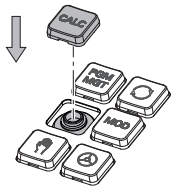

- Nałożyć nasadkę klawisza na uszczelkę i mocno docisnąć

> Uszczelka nie może być uszkodzona, inaczej nie jest gwarantowana klasa ochrony IP54.

- Testowanie położenia i funkcjonalności

Klawiatura ekranowa

Jeśli korzystamy z wersji kompaktowej (bez alfaklawiatury) sterowania, to można zapisywać litery i znaki specjalne przy pomocy klawiatury na ekranie lub podłączonej poprzez port USB klawiatury alfanumerycznej.

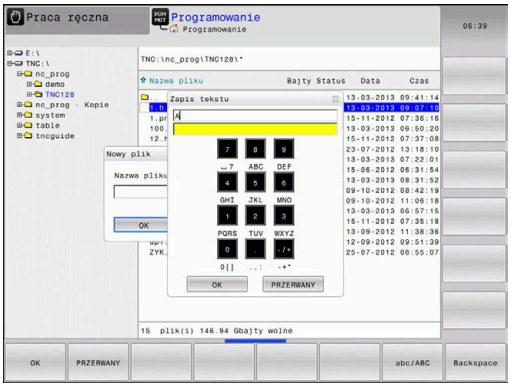

Zapis tekstu na klawiaturze ekranowej

Dla rozpoczęcia pracy na klawiaturze ekranowej, należy:

GOTO

- ▶ Nacisnąć klawisz **GOTO** , jeśli chcemy zapisać literę np. dla nazwy programu lub nazwy katalogu, na klawiaturze ekranowej
- > Sterowanie otwiera okno, w którym jest przedstawione pole wprowadzania cyfr sterowania wraz z odpowiednimi literami.

8

- ▶ Kilkakrotnie należy kliknąć na klawisz cyfrowy, aż kursor znajdzie się na pożądanej literze
- ▶ Odczekać, aż wybrany znak zostanie przejęty przez sterowanie, zanim zostanie zapisywany następny znak

OK

- ▶ Z softkey **OK** przejmujemy tekst do otwartego okna dialogowego

Przy pomocy softkey **abc/ABC** wybieramy pisownię małą lub dużą literą. Jeśli producent obrabiarek zdefiniował dodatkowe znaki specjalne, to można te znaki wywołać i wstawić używając softkey **SPECJALNE ZNAKI** . Aby usunąć pojedyncze znaki wykorzystujemy softkey **BACKSPACE**.

3.3 Tryby pracy

Sterowanie ręczne i El. kółko ręczne

W trybie pracy **Praca ręczna** obrabiarka jest konfigurowana. Przy tym rodzaju pracy możesz pozycjonować osie maszyny odręcznie lub krok po kroku oraz wyznaczyć punkty odniesienia.

Przy aktywnej opcji #8 możesz nachylać płaszczyznę obróbki.

Tryb pracy **Elektroniczne kółko ręczne** wspomaga ręczne przesunięcie osi maszyny przy pomocy elektronicznego kółka ręcznego HR.

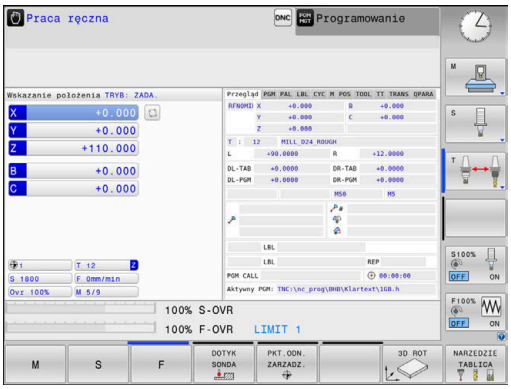

Softkeys dla określenia układu ekranu

Softkey	Okno
POZYCJA	Pozycje
POZYCJA + POLOZENIE	Po lewej stronie: pozycje, po prawej stronie: wskazanie statusu
POZYCJA + OBR.PRZED	Po lewej stronie: pozycje, po prawej stronie: obrabiany detal (opcja #20)

Pozycjonowanie z ręcznym wprowadzeniem danych

W tym trybie pracy można programować proste ruchy przemieszczenia, np. dla frezowania płaszczyzny lub pozycjonowania wstępnego.

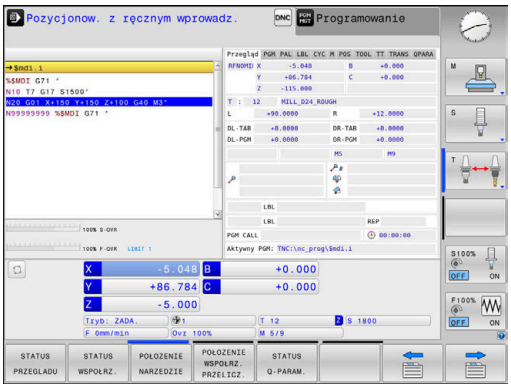

Softkeys dla określenia układu ekranu

Softkey	Okno
PROGRAM	Program NC
PROGRAM + POLOZENIE	Z lewej: program NC, z prawej: odczyt statusu
PROGRAM + OBR.PRZED	Z lewej: program NC, z prawej: obrabiany detal (opcja #20)

Programowanie

W tym trybie pracy zapisujemy programy NC. Wielostronne wspomaganie i uzupełnienie przy programowaniu oferuje Programowanie Dowolnego Konturu, najróżniejsze cykle i funkcje parametrów Q. Na życzenie operatora grafika programowania pokazuje programowane drogi przemieszczenia.

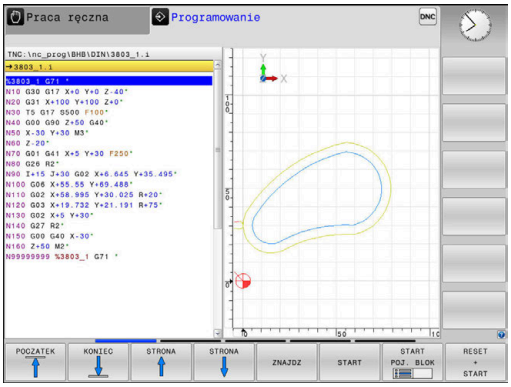

Softkeys dla określenia układu ekranu

Softkey	Okno
PROGRAM	Program NC
PROGRAM + CZLONY	Z lewej: program NC, z prawej: segmentacja programu
PROGRAM + GRAFIKA	Z lewej: program NC, z prawej: grafika programowa

Test programu

Sterowanie symuluje programy NC i fragmenty programu w trybie pracy **Test programu**, aby np. wyszukać geometryczne niezgodności, brakujące lub błędne dane w programie NC oraz naruszenia przestrzeni roboczej. Symulacja jest wspomagana graficznie z różnymi możliwościami poglądu. (opcja #20)

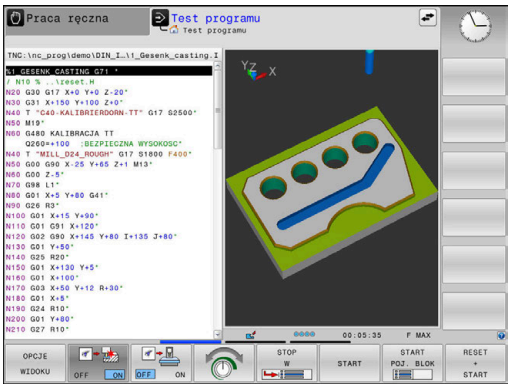

Softkeys dla określenia układu ekranu

Softkey	Okno
PROGRAM	Program NC
PROGRAM + POLOZENIE	Z lewej: program NC, z prawej: odczyt statusu
PROGRAM + OBR.PRZED	Z lewej: program NC, z prawej: obrabiany detal (opcja #20)
OBR.PRZED	Obrabiany detal (opcja #20)

Przebieg programu sekwencją wierszy (automatycznie) lub przebieg programu pojedyńczymi wierszami (półautomatycznie)

W trybie pracy **Wykon.program automatycznie** sterowanie wykonuje program NC do końca lub do wprowadzonego manualnie lub zaprogramowanego polecenia przerwania pracy. Po przerwie można kontynuować przebieg programu.

W trybie pracy **Wykon. progr. pojedyń. blok** uruchamiasz każdy blok NC oddzielnie klawiszem **NC-start** . We wzorach punktowych i **CYCL CALL PAT** sterowanie zatrzymuje się po każdym punkcie. Definicja obrabianego detalu jest interpretowana jako blok NC.

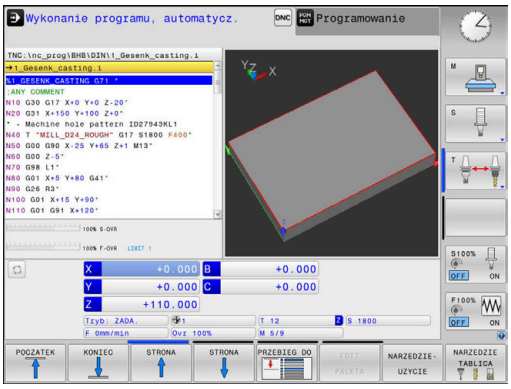

Softkeys dla określenia układu ekranu

Softkey	Okno
PROGRAM	Program NC
PROGRAM + CZLONY	Z lewej: program NC, z prawej: segmentacja
PROGRAM + POLOZENIE	Z lewej: program NC, z prawej: odczyt statusu
PROGRAM + OBR.PRZED	Z lewej: program NC, z prawej: obrabiany detal (opcja #20)
OBR.PRZED	Obrabiany detal (opcja #20)

Softkeys do określenia układu ekranu dla tablic palet (opcja #22 Pallet managment)

Softkey	Okno
PALETA	Tabela palet
PROGRAM + PALETA	Z lewej: program NC, z prawej: tablica palet
PALETA + STATUS	Po lewej: tabela palet, po prawej: wskazanie statusu
PALETA + GRAFIKA	Po lewej: tabela palet, po prawej: grafika
BPM	Batch Process Manager

3.4 Podstawy NC

Przetworniki położenia i znaczniki referencyjne

Na osiach maszyny znajdują się przetworniki przemieszczenia, które rejestrują pozycje stołu obrabiarki a także narzędzia. Na osiach linearnych zamontowane są z reguły przetworniki liniowe, na stołach obrotowych i osiach nachylnych przetworniki do pomiaru kąta.

Jeśli któraś z osi maszyny się przesuwa, odpowiedni układ pomiarowy położenia wydaje sygnał elektryczny, na podstawie którego sterowanie oblicza dokładną pozycję rzeczywistą osi maszyny.

W wypadku przerwy w dopływie prądu rozpada się zaszeregowanie między położeniem suportu i obliczoną pozycją rzeczywistą. Dla odtworzenia tego przyporządkowania, inkrementalne przetworniki dysponują znacznikami referencyjnymi. Przy przejechaniu znacznika referencyjnego sterowanie otrzymuje sygnał, który odznacza stały punkt odniesienia maszyny. W ten sposób sterowanie może odtworzyć przyporządkowanie położenia rzeczywistego i aktualnego położenia obrabiarki. W przypadku przyrządów pomiaru położenia ze znacznikami referencyjnymi o zakodowanych odstępach, należy osie maszyny przemieścić o maksymalnie 20 mm, w przypadku przetworników do pomiaru kąta o maksymalnie 20°.

W przypadku absolutnych przyrządów pomiarowych po włączeniu zostaje przesłana do sterowania absolutna wartość położenia. W ten sposób, bez przemieszczenia osi maszyny, zostanie bezpośrednio po włączeniu odtworzone przyporządkowanie pozycji rzeczywistej i położenia sań maszyny.

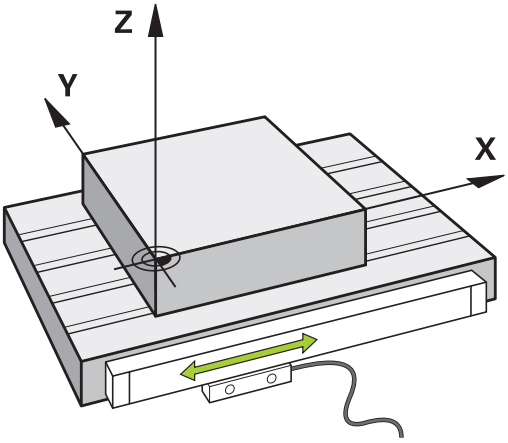

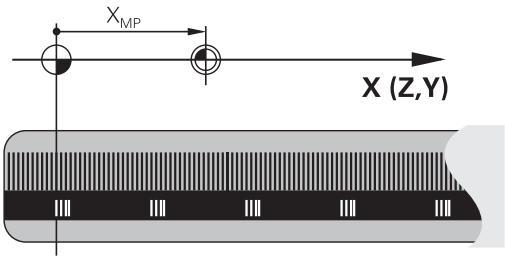

Programowalne osie

Programowalne osie sterowania odpowiadają standardowo definicjom osi zgodnie z DIN 66217.

Oznaczenia programowalnych osi można zaczerpnąć z następującej tabeli:

Oś główna	Oś równoległa	Oś obrotu
X	U	A
Y	V	B
Z	W	C

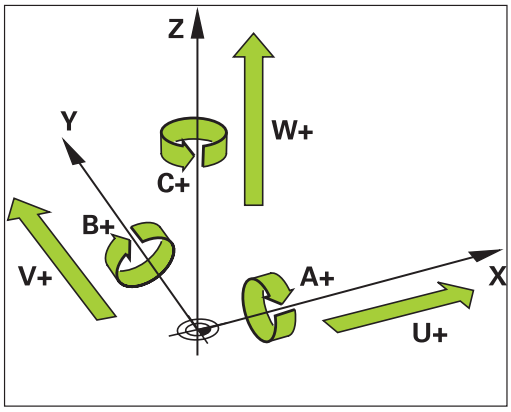

Należy zapoznać się z instrukcją obsługi obrabiarki!

Liczba, oznaczenie i przyporządkowanie programowalnych osi jest zależne od obrabiarki.

Producent obrabiarek może zdefiniować dalsze osie, np. osie PLC.

Układy odniesienia

Aby sterowanie mogło przemieścić oś o zdefiniowany odcinek, konieczny jest w tym celu **układ odniesienia**.

Jako prosty układ odniesienia dla osi linearnych służy na obrabiarce enkoder liniowy, zamontowany równolegle do osi. Enkoder liniowy zawiera w sobie **strumień liczba**, jednowymiarowy układ współrzędnych.

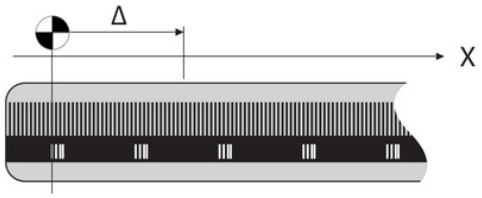

Aby najechać punkt na **płaszczyźnie** , dla sterowania konieczne są dwie osie i tym samym dwuwymiarowy układ odniesienia.

Aby najechać punkt w **przestrzeni** , dla sterowania konieczne są trzy osie i tym samym trójwymiarowy układ odniesienia. Jeśli te trzy osie leżą prostopadle wobec siebie, powstaje wówczas tzw. **trójwymiarowy kartezjański układ odniesienia**.

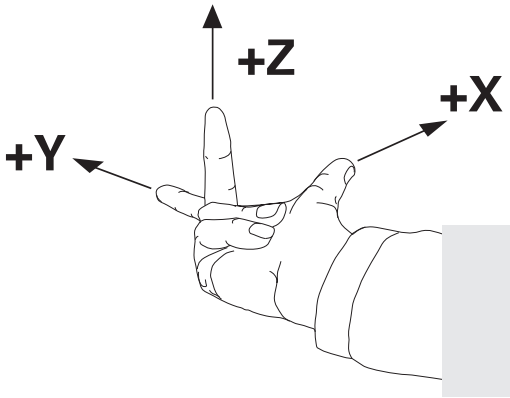

> Odpowiednio do reguły prawej ręki końcówki palców wskazują w dodatnim kierunku tych trzech osi głównych.

Aby określić jednoznacznie punkt w przestrzeni, konieczny jest oprócz układu tych trzech wymiarów dodatkowo jeszcze **początek układu współrzędnych** . Jako początek układu współrzędnych w trójwymiarowym układzie współrzędnych służy wspólny punkt przecięcia. Ten punkt przecięcia posiada współrzędne **X+0**, **Y+0** und **Z+0**.

Aby sterowanie przeprowadzało np. zmianę narzędzia zawsze na tej samej pozycji, obróbkę jednakże zawsze w odniesieniu do aktualnej pozycji półwyrobu, musi ono rozróżniać rozmaite układy odniesienia.

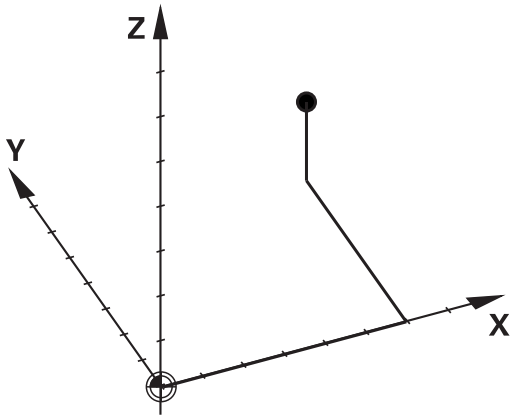

Sterowanie rozróżnia następujące układy odniesienia:

- Układ współrzędnych obrabiarki M-CS:
  Machine **C**oordinate **S**ystem
- Bazowy układ współrzędnych B-CS:
  Basic **C**oordinate **S**ystem
- Układ współrzędnych półwyrobu W-CS:
  Workpiece **C**oordinate **S**ystem
- Układ współrzędnych płaszczyzny obróbki WPL-CS:
  Working **Pl**ane **C**oordinate **S**ystem
- Wprowadzany układ współrzędnych I-CS:
  Input **C**oordinate **S**ystem
- Układ współrzędnych narzędzia T-CS:
  Tool **C**oordinate **S**ystem

> Wszystkie układy odniesienia bazują na sobie. Podlegają one łańcuchowi kinematycznemu danej obrabiarki.
>
> Układ współrzędnych obrabiarki jest przy tym referencyjnym układem odniesienia.

Układ współrzędnych obrabiarki M-CS

Układ współrzędnych obrabiarki odpowiada opisowi kinematyki i tym samym odzwierciedla rzeczywistą mechanikę obrabiarki.

Ponieważ mechanika obrabiarki nie odpowiada nigdy dokładnie kartezjańskiemu układowi współrzędnych, układ współrzędnych obrabiarki składa się z kilku jednowymiarowych układów współrzędnych. Te jednowymiarowe układy współrzędnych odpowiadają fizycznymi osiom obrabiarki, które niekoniecznie leżą prostopadle wobec siebie.

Położenie i orientacja jednowymiarowych układów współrzędnych są definiowane za pomocą translacji i rotacji wychodząc z nosa wrzeciona w opisie kinematyki.

Pozycję początku układu współrzędnych, tzw. punktu zerowego obrabiarki definiuje producent obrabiarek w konfiguracji maszyny. Wartości w konfiguracji obrabiarki definiują położenia zerowe układów pomiarowych i odpowiadają osiom maszyny. Punkt zerowy obrabiarki leży niekoniecznie w teoretycznym punkcie przecięcia fizycznych osi. Może on tym samym leżeć także poza zakresem przemieszczenia.

Ponieważ wartości konfiguracji obrabiarki nie mogą zostać zmienione przez użytkownika, układ współrzędnych obrabiarki służy do określenia stałych pozycji, np. punktu zmiany narzędzia.

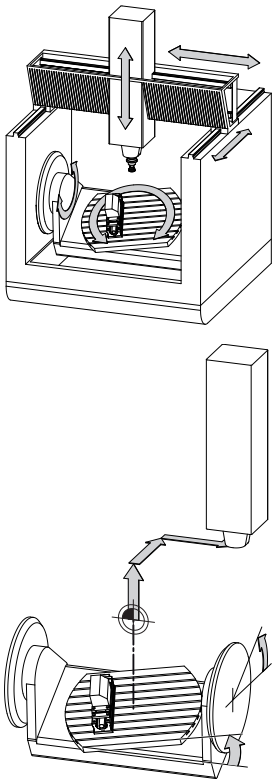

Punkt zerowy obrabiarki MZP:
Machine **Z**ero **P**oint

Softkey	Zastosowanie
	Użytkownik może poosiowo definiować przesunięcia w układzie współrzędnych obrabiarki, za pomocą wartości **OFFSET** tabeli punktów odniesienia.

Producent maszyn konfiguruje kolumny **OFFSET** tabeli punktów odniesienia odpowiednio do danej obrabiarki.

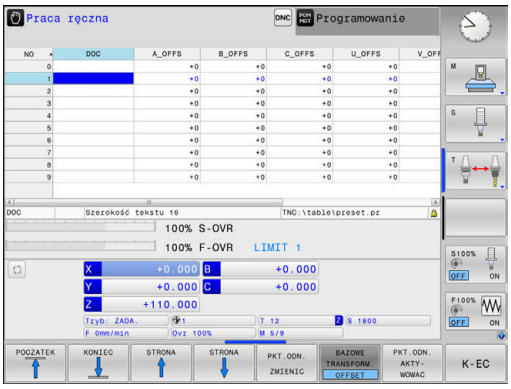

Dalsze informacje: instrukcja obsługi dla użytkownika **Konfigurowanie, testowanie i odpracowywanie programów NC**

WSKAZÓWKA

Uwaga niebezpieczeństwo kolizji!

W zależności od obrabiarki sterowanie może dysponować także dodatkową tabelą punktów odniesienia palet. Producent obrabiarek może w niej definiować wartości **OFFSET**, działające jeszcze przed zdefiniowanymi przez użytkownika wartościami **OFFSET** z tabeli punktów odniesienia. Czy i który punkt odniesienia palety jest aktywny, pokazuje zakładka **PAL** rozszerzonego odczytu statusu. Ponieważ wartości **OFFSET** z tabeli punktów odniesienia palet nie są ani widoczne ani edytowalne, istnieje podczas każdego przemieszczenie zagrożenie kolizji!

- Zwrócić uwagę na informacje w dokumentacji producenta obrabiarek
- Należy stosować punkty odniesienia palet wyłącznie w połączeniu z paletami
- Przed obróbką sprawdzić wskazanie zakładki **PAL**

Wyłącznie producent obrabiarek dysponuje dodatkowo tak zwanym **OEM-OFFSET** . Przy pomocy **OEM-OFFSET** można dla osi obrotu i osi równoległych definiować addytywne offsety osi.

Wszystkie wartości **OFFSET** (wszystkich wspomnianych możliwości podawania **OFFSET**) razem wzięte dają różnicę pomiędzy **RZECZ**-i **REFRZECZ**-pozycją osi.

Sterowanie realizuje wszystkie przemieszczenia w układzie współrzędnych obrabiarki, niezależnie od tego, w jakim układzie odniesienia zostały wprowadzone wartości.

Przykład dla obrabiarki 3-osiowej z osią Y jako osią klinową, nie leżącą prostopadle do płaszczyzny ZX:

- ▶ W trybie pracy **Pozycjonow. z ręcznym wprowadz.** odpracować wiersz NC z **L IY+10** .
- > Sterowanie określa na podstawie zdefiniowanych wartości wymagane wartości zadane osi.
- > Sterowanie przemieszcza podczas pozycjonowania osie obrabiarki **Y i Z**.
- > Wskazania **REFRZECZ** i **RFNOMIN** pokazują przemieszczenia osi Y i osi Z w układzie współrzędnych obrabiarki.
- > Odczyty **RZECZ** i **ZADA.** pokazują wyłącznie przemieszczenie osi Y w wejściowym układzie współrzędnych.
- ▶ W trybie pracy **Pozycjonow. z ręcznym wprowadz.** odpracować wiersz NC z **L IY-10 M91** .
- > Sterowanie określa na podstawie zdefiniowanych wartości wymagane wartości zadane osi.
- > Sterowanie przemieszcza podczas pozycjonowania wyłącznie oś obrabiarki **Y**.
- > Odczyty **REFRZECZ** i **RFNOMIN** pokazują wyłącznie przemieszczenia osi Y w układzie współrzędnych obrabiarki.
- > Odczyty **RZECZ** i **ZADA.** pokazują przemieszczenia osi Y i osi Z we wprowadzanym układzie współrzędnych.

Użytkownik może programować pozycje odnośnie punktu zerowego obrabiarki, np. za pomocą funkcji dodatkowej **M91**.

Bazowy układ współrzędnych B-CS

Bazowy układ współrzędnych to trójwymiarowy kartezjański układ współrzędnych, którego początek to koniec opisu kinematyki.

Orientacja bazowego układu współrzędnych odpowiada w większości przypadków układowi współrzędnych obrabiarki. Wyjątki mogą także zaistnieć, jeśli producent obrabiarek wykorzystuje dodatkowe kinematyczne transformacje.

Opis kinematyki i tym samym położenie początku układu współrzędnych dla bazowego układu współrzędnych definiuje producent obrabiarek w konfiguracji maszyny. Wartości konfiguracji maszyny użytkownik nie może zmieniać.

Bazowy układ współrzędnych służy do określenia położenia i orientacji układu współrzędnych obrabianego przedmiotu.

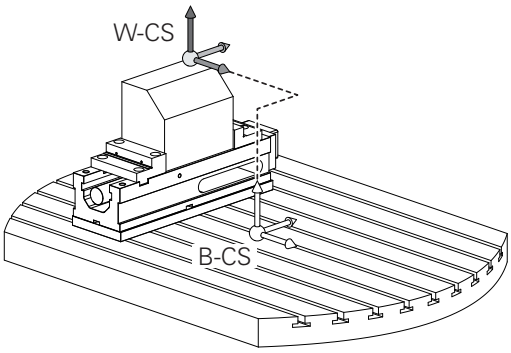

Softkey	Zastosowanie
BAZOWE TRANSFORM. OFFSET	Użytkownik określa położenie i orientację układu współrzędnych obrabianego przedmiotu np. za pomocą układu impulsowego 3D. Określone przy tym wartości sterowanie zachowuje w odniesieniu do bazowego układu współrzędnych jako **BAZOWE TRANSFORM.**-wartości w menedżerze punktów odniesienia.

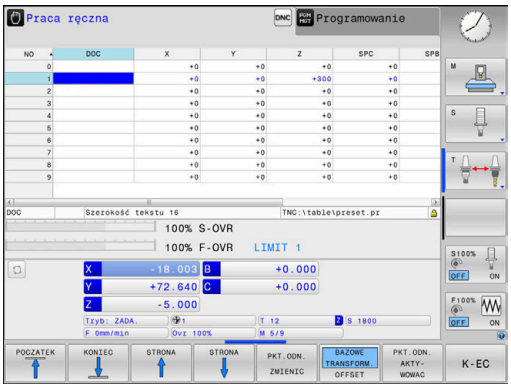

Producent maszyn konfiguruje kolumny **BAZOWE TRANSFORM.**tablicy punktów odniesienia odpowiednio do danej obrabiarki.

Dalsze informacje: instrukcja obsługi dla użytkownika **Konfigurowanie, testowanie i odpracowywanie programów NC**

WSKAZÓWKA

Uwaga niebezpieczeństwo kolizji!

W zależności od obrabiarki sterowanie może dysponować także dodatkową tablicą punktów odniesienia palet. Producent obrabiarek może w niej definiować wartości **BAZOWE TRANSFORMACJE**, działające jeszcze przed zdefiniowanymi przez użytkownika wartościami **BAZOWYCH TRANSFORMACJI** z tablicy punktów odniesienia. Czy i który punkt odniesienia palety jest aktywny, pokazuje zakładka **PAL** rozszerzonego odczytu statusu. Ponieważ wartości **BAZOWE TRANSFORMACJE** z tablicy punktów odniesienia palet nie są ani widoczne ani edytowalne, istnieje podczas każdego przemieszczenie zagrożenie kolizji!

- Zwrócić uwagę na informacje w dokumentacji producenta obrabiarek
- Należy stosować punkty odniesienia palet wyłącznie w połączeniu z paletami
- Przed obróbką sprawdzić wskazanie zakładki **PAL** .

Układ współrzędnych półwyrobu W-CS

Układ współrzędnych obrabianego przedmiotu to trójwymiarowy kartezjański układ współrzędnych, którego początkiem jest aktywny punkt odniesienia.

Położenie i orientacja układu współrzędnych półwyrobu są zależne od wartości w **BAZOWE TRANSFORM.**aktywnego wiersza w tablicy punktów odniesienia.

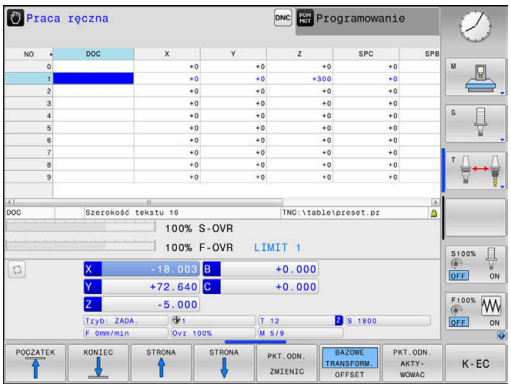

Softkey	Zastosowanie
BAZOWE TRANSFORM. OFFSET	Użytkownik określa położenie i orientację układu współrzędnych obrabianego przedmiotu np. za pomocą układu impulsowego 3D. Określone przy tym wartości sterowanie zachowuje w odniesieniu do bazowego układu współrzędnych jako **BAZOWE TRANSFORM.**-wartości w menedżerze punktów odniesienia.

Dalsze informacje: instrukcja obsługi dla użytkownika **Konfigurowanie, testowanie i odpracowywanie programów NC**

Użytkownik definiuje w układzie współrzędnych obrabianego przedmiotu przy pomocy transformacji położenie i orientację układu współrzędnych płaszczyzny obróbki.

Transformacje w układzie współrzędnych obrabianego przedmiotu:

- **3D ROT**-funkcje
  - **PLANE**-funkcje
  - Cykl **G80 PLASZCZ.ROBOCZA**
- Cykl **G53/G54 PUNKT BAZOWY** (przesunięcie **przed** nachyleniem płaszczyzny obróbki)
- Cykl **G28 ODBICIE LUSTRZANE** (odbicie lustrzane **przed** nachyleniem płaszczyzny obróbki)

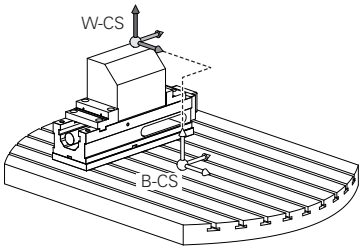

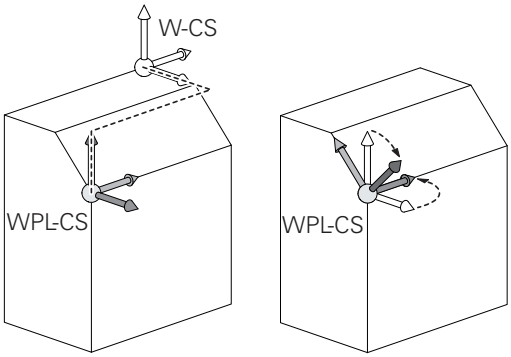

Wynik następujących po sobie transformacji zależny jest od kolejności programowania!

Programować w każdym układzie współrzędnych wyłącznie podane (zalecane) transformacje.
To obowiązuje zarówno dla definiowania jak i resetowania transformacji. Odbiegające od tej zasady stosowanie może prowadzić do nieoczekiwanych bądź niepożądanych konstelacji. Uwzględnić przy tym poniższe wskazówki dotyczące programowania.

Wskazówki dotyczące programowania:

- Jeśli transformacje (odbicie lustrzane i przesunięcie) zostaną zaprogramowane przed **PLANE**-funkcjami (poza **PLANE AXIAL**), to zmienia się przez to położenie punktu nachylenia (początek układu współrzędnych płaszczyzny obróbki WPL-CS) oraz orientacja osi obrotu
  - Samo przesunięcie zmienia tylko położenie punktu nachylenia
  - Samo odbicie lustrzane zmienia tylko orientację osi obrotu
- W połączeniu z **PLANE AXIAL** i cyklem **G80** zaprogramowane transformacje (odbicie lustrzane, obracanie i skalowanie) nie mają żadnego wpływu na położenie punktu nachylenia lub orientację osi obrotu

Bez aktywnych transformacji w układzie współrzędnych obrabianego przedmiotu położenie i orientacja układu współrzędnych płaszczyzny obróbki oraz układu współrzędnych obrabianego przedmiotu są identyczne.

Na obrabiarce 3-osiowej lub przy wyłącznie 3-osiowej obróbce nie występują transformacje w układzie współrzędnych obrabianego detalu. Wartości **BAZOWE TRANSFORM.**aktywnego wiersza tablicy punktów odniesienia działają przy tym założeniu bezpośrednio na układ współrzędnych płaszczyzny obróbki.

W układzie współrzędnych płaszczyzny obróbki możliwe są oczywiście dalsze transformacje

Dalsze informacje: "Układ współrzędnych płaszczyzny obróbki WPL-CS", Strona 86

Układ współrzędnych płaszczyzny obróbki WPL-CS

Układ współrzędnych płaszczyzny obróbki to trójwymiarowy kartezjański układ współrzędnych.

Położenie i orientacja układu współrzędnych płaszczyzny obróbki są zależne od aktywnych transformacji w układzie współrzędnych obrabianego przedmiotu.

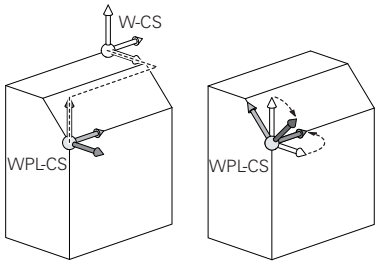

> Bez aktywnych transformacji w układzie współrzędnych obrabianego przedmiotu położenie i orientacja układu współrzędnych płaszczyzny obróbki oraz układu współrzędnych obrabianego przedmiotu są identyczne.
>
> Na obrabiarce 3-osiowej lub przy wyłącznie 3-osiowej obróbce nie występują transformacje w układzie współrzędnych obrabianego detalu. Wartości **BAZOWE TRANSFORM.** aktywnego wiersza tablicy punktów odniesienia działają przy tym założeniu bezpośrednio na układ współrzędnych płaszczyzny obróbki.

Użytkownik definiuje w układzie współrzędnych płaszczyzny obróbki przy pomocy transformacji położenie i orientację wprowadzanego układu współrzędnych.

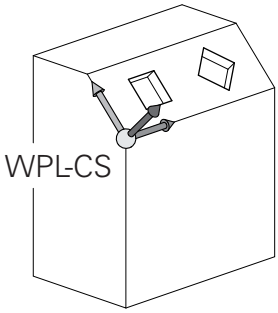

Transformacje w układzie współrzędnych płaszczyzny obróbki:

- Cykl **G53/G54 PUNKT BAZOWY**
- Cykl **G28 ODBICIE LUSTRZANE**
- Cykl **G73 OBROT**
- Cykl **G72 WSPOLCZYNNIK SKALI**
- **PLANE RELATIVE**

> Jako **PLANE**-funkcja działa **PLANE RELATIVE** w układzie współrzędnych obrabianego przedmiotu i orientuje układ współrzędnych płaszczyzny obróbki.
>
> Wartości addytywnego nachylenia odnoszę się przy tym zawsze do aktualnego układu współrzędnych płaszczyzny obróbki.

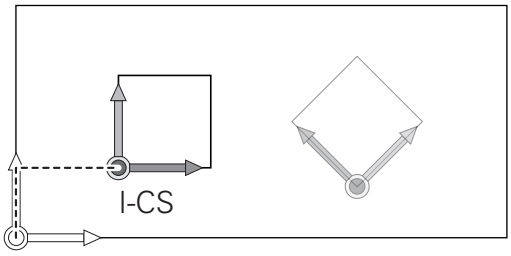

> Wynik następujących po sobie transformacji zależny jest od kolejności programowania!

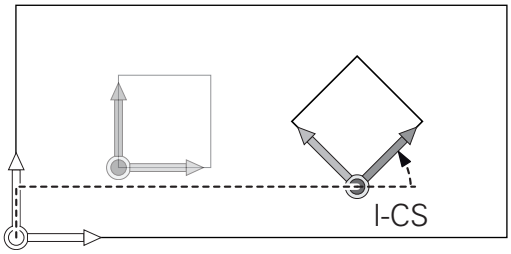

> Bez aktywnych transformacji w układzie współrzędnych płaszczyzny obróbki położenie i orientacja wprowadzanego układu współrzędnych płaszczyzny obróbki oraz układu współrzędnych płaszczyzny obróbki są identyczne.
>
> Na obrabiarce 3-osiowej lub przy wyłącznie 3-osiowej obróbce nie występują transformacje w układzie współrzędnych obrabianego detalu. Wartości **BAZOWE TRANSFORM.** aktywnego wiersza tablicy punktów odniesienia działają przy tym założeniu bezpośrednio na wejściowy układ współrzędnych.

Wprowadzany układ współrzędnych I-CS

Wprowadzany układ współrzędnych to trójwymiarowy kartezjański układ współrzędnych.

Położenie i orientacja wpisowego układu współrzędnych są zależne od aktywnych transformacji w układzie współrzędnych płaszczyzny obróbki.

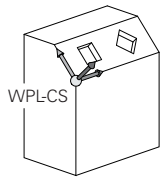

> Bez aktywnych transformacji w układzie współrzędnych płaszczyzny obróbki położenie i orientacja wprowadzanego układu współrzędnych płaszczyzny obróbki oraz układu współrzędnych płaszczyzny obróbki są identyczne.
>
> Na obrabiarce 3-osiowej lub przy wyłącznie 3-osiowej obróbce nie występują transformacje w układzie współrzędnych obrabianego detalu. Wartości **BAZOWE TRANSFORM.**aktywnego wiersza tablicy punktów odniesienia działają przy tym założeniu bezpośrednio na wejściowy układ współrzędnych.

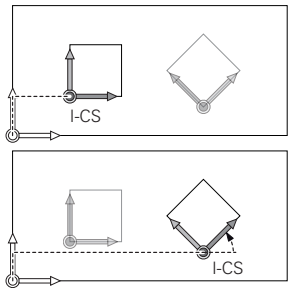

Użytkownik definiuje przy pomocy wierszy przemieszczenia we wprowadzanym układzie współrzędnych pozycję narzędzia i tym samym położenie układu współrzędnych narzędzia.

> Także wskazania **ZADA.**, **RZECZ**, **NADA** i **AKTDY** odnoszą się do wejściowego układu współrzędnych.

Wiersze przemieszczenia we wprowadzanym układzie współrzędnych:

- równolegle do osi wiersze przemieszczenia
- Wiersze przemieszczenia we współrzędnych prostokątnych lub biegunowych

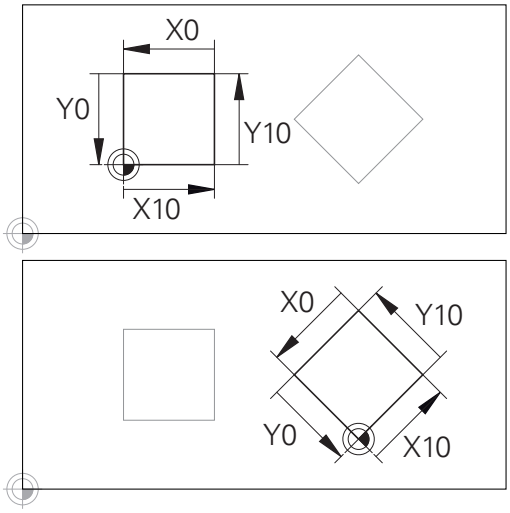

Odniesiony do początku wprowadzanego układu współrzędnych kontur może w prosty sposób być dowolnie transformowany.

Przykład

```
N70  X+48 R+*
```

```
N70  G01 X+48 Y+102 Z-1.5 R0*
```

> Orientacja układu współrzędnych narzędzia może następować w różnych układach odniesienia.
>
> **Dalsze informacje:** "Układ współrzędnych narzędzia T-CS", Strona 88

Układ współrzędnych narzędzia T-CS

Układ współrzędnych narzędzia to trójwymiarowy kartezjański układ współrzędnych, którego początkiem jest punkt odniesienia narzędzia. Do tego punktu odnoszą się wartości tabeli narzędzi, **L** i **R** dla narzędzi frezarskich oraz **ZL**, **XL** i **YL** dla narzędzi tokarskich.

Dalsze informacje: instrukcja obsługi dla użytkownika **Konfigurowanie, testowanie i odpracowywanie programów NC**

Odpowiednio do wartości z tabeli narzędzi zostaje przesunięty początek układu współrzędnych narzędzia do punktu centralnego narzędzia TCP. TCP oznacza **T**ool **C**enter **P**oint.

Jeśli program NC nie odnosi się do wierzchołka narzędzia, to punkt centralny narzędzia musi zostać przesunięty. To konieczne przesunięcie następuje w programie NC za pomocą wartości delta przy wywołaniu narzędzia.

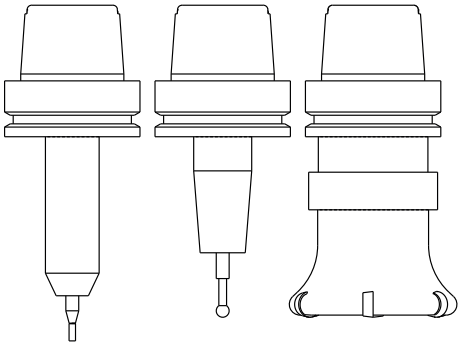

> Pokazane na grafice położenie TCP jest obowiązujące w połączeniu z korekcją 3D narzędzia.

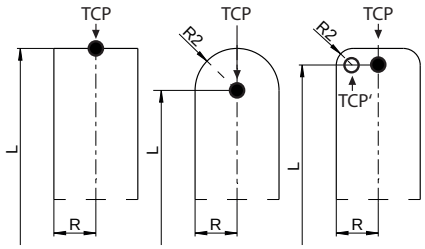

> Użytkownik definiuje przy pomocy wierszy przemieszczenia we wprowadzanym układzie współrzędnych pozycję narzędzia i tym samym położenie układu współrzędnych narzędzia.

Orientacja układu współrzędnych narzędzia jest zależna przy aktywnej aktywnej funkcji dodatkowej **M128** od aktualnego przystawienia narzędzia.

Przystawienie narzędzia w układzie współrzędnych obrabiarki:

Przykład

```
N70  G01 X+10 Y+45 A+10 C+5 R0 M128*
```

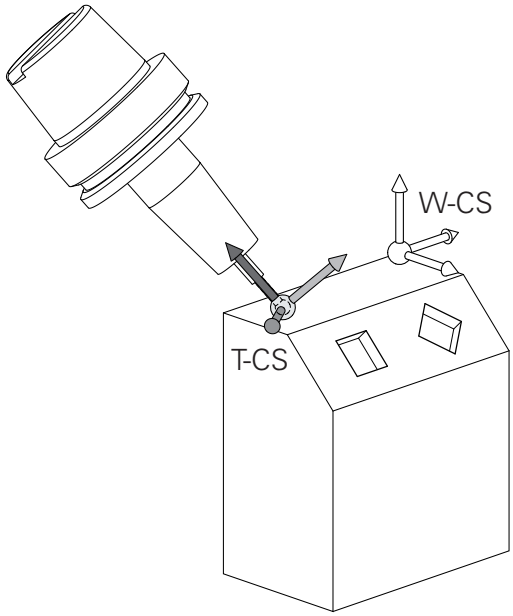

W pokazanych wierszach przemieszczenia z wektorami możliwa jest korekcja 3D narzędzia za pomocą wartości korekcji **DL**, **DR** i **DR2** z wiersza **T**lub z tabeli korekcji **.tco** .

Sposoby funkcjonowania wartości korekcji są zależne od typu narzędzia.

Sterowanie rozpoznaje różne typy narzędzi za pomocą kolumn **L**, **R** i **R2** tabeli narzędzi:

- $R2_{TAB} + DR2_{TAB} + DR2_{PROG} = 0$
  → frez trzpieniowy
- $R2_{TAB} + DR2_{TAB} + DR2_{PROG} = R_{TAB} + DR_{TAB} + DR_{PROG}$
  → frez kształtowy lub frez kulkowy
- $0 < R2_{TAB} + DR2_{TAB} + DR2_{PROG} < R_{TAB} + DR_{TAB} + DR_{PROG}$
  → frez kształtowy narożny lub frez torusowy

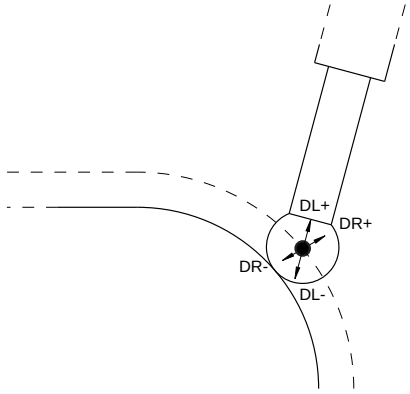

Bez **TCPM**-funkcji lub funkcji dodatkowej **M128** orientacja układu współrzędnych narzędzia i wprowadzanego układu współrzędnych są identyczne.

Oznaczenie osi na frezarkach

Osie X, Y i Z na frezarce zostają oznaczane także jako oś narzędzia, oś główna (1-sza oś) i oś pomocnicza (2-ga oś). Położenie osi narzędzia jest decydujące dla przyporządkowania osi głównej i osi pomocniczej.

Oś narzędzia	Oś główna	Oś pomocnicza
X	Y	Z
Y	Z	X
Z	X	Y

Współrzędne biegunowe

Jeżeli rysunek wykonawczy jest wymiarowany prostokątnie, należy napisać program NC także we współrzędnych kartezjańskich. W przypadku przedmiotów z łukami kołowymi lub przy podawaniu wielkości kątów, łatwiejsze jest ustalenie położenia przy pomocy współrzędnych biegunowych.

W przeciwieństwie do współrzędnych kartezjańskich X,Y i Z, współrzędne biegunowe opisują tylko położenie na jednej płaszczyźnie. Współrzędne biegunowe mają swój punkt zerowy na biegunie CC (CC = circle centre; angl. środek koła). Pozycja w jednej płaszczyźnie jest jednoznacznie określona przez:

- Promień współrzędnych biegunowych: odległość bieguna CC od danego położenia
- Kąt współrzędnych biegunowych: kąt pomiędzy osią odniesienia kąta i odcinkiem łączącym biegun CC z daną pozycją.

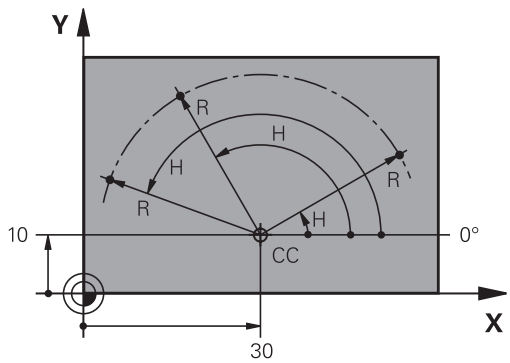

Określenie bieguna i osi odniesienia kąta

Biegun określa się przy pomocy dwóch współrzędnych w kartezjańskim układzie współrzędnych na jednej z trzech płaszczyzn. Tym samym jest także jednoznacznie zaszeregowana oś odniesienia kąta dla kąta współrzędnych biegunowych H .

Współrzędne bieguna (płaszczyzna)	Oś odniesienia kąta
X/Y	+X
Y/Z	+Y
Z/X	+Z

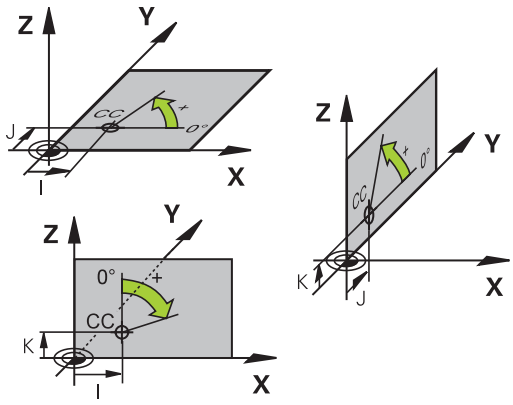

Absolutne i inkrementalne pozycje obrabianego przedmiotu

Absolutne pozycje obrabianego przedmiotu

Jeśli współrzędne danej pozycji odnoszą się do punktu zerowego współrzędnych (początku), określa się je jako współrzędne absolutne. Każda pozycja na obrabianym przedmiocie jest jednoznacznie ustalona przy pomocy jej współrzędnych absolutnych.

Przykład 1: odwierty ze współrzędnymi absolutnymi:

Odwiert 1	Odwiert 2	Odwiert 3
X = 10 mm	X = 30 mm	X = 50 mm
Y = 10 mm	Y = 20 mm	Y = 30 mm

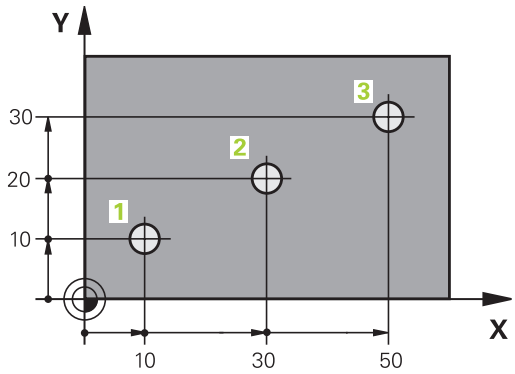

Inkrementalne pozycje obrabianego przedmiotu

Współrzędne przyrostowe odnoszą się do ostatnio zaprogramowanej pozycji narzędzia, która to pozycja służy jako względny (urojony) punkt zerowy. Inkrementalne współrzędne podają przy generowaniu programu wymiar pomiędzy ostatnim i następującym po nim zadanym położeniem, o który ma zostać przesunięte narzędzie. Dlatego określa się go także jako wymiar składowy łańcucha wymiarowego.

Wymiar inkrementalny odznaczamy poprzez funkcja G91 przed oznaczeniem osi.

Przykład 2: odwierty ze współrzędnymi przyrostowymi

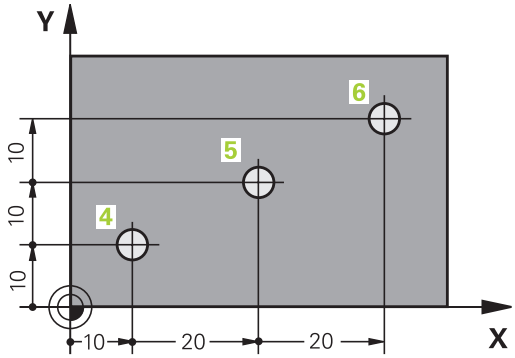

Absolutne współrzędne odwiertu 4
X = 10 mm
Y = 10 mm

Odwiert 5, w odniesieniu do 4	Odwiert 6, w odniesieniu do 5
G91 X = 20 mm	G91 X = 20 mm
G91 Y = 10 mm	G91 Y = 10 mm

Absolutne i przyrostowe współrzędne biegunowe

Współrzędne absolutne odnoszą się zawsze do bieguna i osi odniesienia kąta.

Współrzędne przyrostowe odnoszą się zawsze do ostatnio zaprogramowanej pozycji narzędzia.

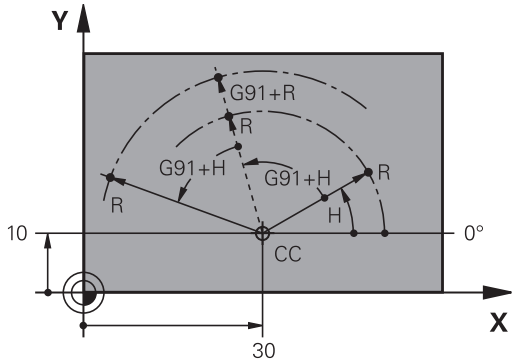

Wybór punktu odniesienia

Rysunek obrabianego detalu zadaje określony element formy obrabianego detalu jako bezwzględny punkt odniesienia (punkt zerowy), przeważnie jest to naroże detalu. Przy wyznaczaniu punktu odniesienia należy najpierw ustawić przedmiot zgodnie z osiami maszyny i umieścić narzędzie dla każdej osi w odpowiednie położenie w stosunku do obrabianego detalu. Dla tej pozycji należy ustawić wyświetlacz sterowania albo na zero albo na zadaną wartość położenia. W ten sposób przyporządkowuje się obrabiany detal układowi odniesienia, który obowiązuje dla odczytu sterowania lub dla programu NC .

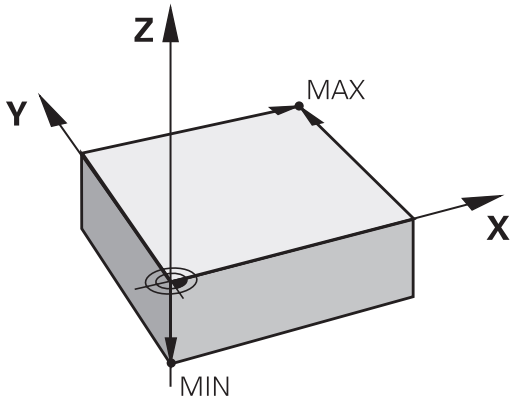

Jeśli rysunek obrabianego przedmiotu określa względne punkty odniesienia, to proszę wykorzystać po prostu cykle dla przeliczania współrzędnych .

Dalsze informacje: instrukcja obsługi dla użytkownika
Programowanie cykli obróbki

Jeżeli rysunek wykonawczy przedmiotu nie jest wymiarowany odpowiednio dla NC, proszę wybrać jedną pozycję lub naroże przedmiotu jako punkt odniesienia, z którego można łatwo ustalić wymiary do pozostałych punktów przedmiotu.

Szczególnie wygodnie wyznacza się punkty odniesienia przy pomocy układu impulsowego 3D firmy HEIDENHAIN.

Dalsze informacje: instrukcja obsługi dla użytkownika
Konfigurowanie, testowanie i odpracowywanie programów NC

Przykład

Szkic obrabianego detalu ukazuje odwierty (**1** do **4**), których wymiary odnoszą się do bezwzględnego punktu odniesienia o współrzędnych X=0 Y=0. Odwierty (**5** do **7**) odnoszą się do względnego punktu odniesienia ze współrzędnymi absolutnymi X=450 Y=750. Przy pomocy cyklu **Przesuniecie pkt.zerowego** można przesunąć przejściowo punkt zerowy na pozycję X=450, Y=750, aby zaprogramować odwierty (**5** do **7**) bez programowania dalszych obliczeń.

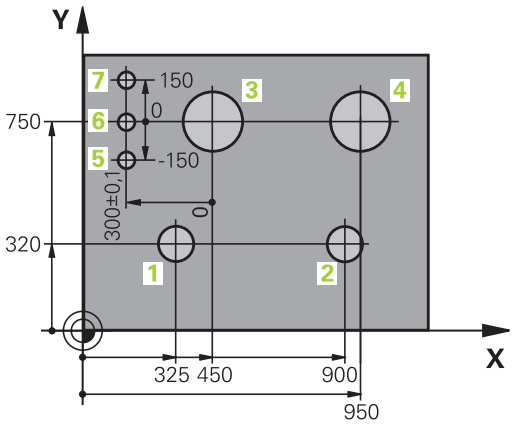

3.5 Programy NC otwierać i zapisywać

Struktura programu NC w formacie DIN/ISO

Program NC składa się z rzędu bloków NCzwanych także wierszami. Ilustracja po prawej stronie pokazuje elementy bloku NC.

Sterowanie numeruje bloki NC w programie NC automatycznie, w zależności od parametru maszynowego **blockIncrement** (105409). Parametr maszynowy **blockIncrement** (105409) definiuje inkrementację numerów bloków.

Pierwszy blok NCprogramu NC jest oznaczony z **%**, nazwą programu i obowiązującą jednostką miary.

Następujące po nim bloki NC zawierają informacje o:

- obrabianym przedmiocie
- Wywołania narzędzi
- Najazd na bezpieczną pozycję
- posuwy i prędkości obrotowe
- Ruchy kształtowe, cykle i dalsze funkcje

Ostatni blok programu jest oznaczony przy pomocy **N99999999**, nazwy programu i obowiązującej jednostki miary.

Blok NC

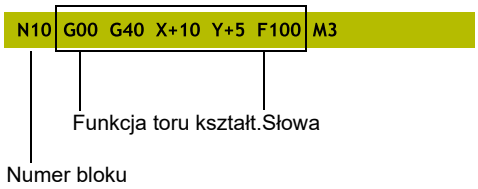

WSKAZÓWKA

Uwaga niebezpieczeństwo kolizji!

Sterowanie nie przeprowadza automatycznej kontroli kolizji pomiędzy narzędziem i obrabianym detalem. Podczas ruchu najazdu po zmianie narzędzia istnieje zagrożenie kolizji!

- W razie konieczności zaprogramować bezpieczną pozycję pośrednią

Definiowanie detalu: G30/G31

Bezpośrednio po otwarciu nowego programu NC należy zdefiniować nieobrobiony detal. Aby zdefiniować półwyrób później, należy nacisnąć klawisz **SPEC FCT**, softkey **WART.ZAD. PROGRAMU** a następnie softkey **BLK FORM**. Sterowaniu potrzebna jest ta definicja dla symulacji graficznych.

- Definicja obrabianego detalu jest konieczna, jeśli program NC ma być testowany graficznie!
- Aby sterowanie mogło przedstawić detal w symulacji, musi on wykazywać minimalne konieczne wymiary. Minimalny konieczny wymiar wynosi 0,1 mm bądź 0,004 cala we wszystkich osiach jak i w promieniu.
- Funkcja **Rozszerzone kontrole** w symulacji używa do monitorowania detalu informacji z definicji detalu. Nawet jeśli kilka detali jest zamocowanych na obrabiarce, to sterowanie może monitorować tylko aktywny detal!

  Dalsze informacje: instrukcja obsługi dla użytkownika **Konfigurowanie, testowanie i odpracowywanie programów NC**

Sterowanie może przedstawiać różne formy detalu:

Softkey	Funkcja
	Definiowanie prostokątnego półwyrobu
	Definiowanie cylindrycznego półwyrobu
	Definiowanie rotacyjnie symetrycznego półwyrobu o dowolnej formie
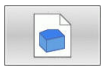	Ładowanie pliku STL jako definicji detalu Opcjonalnie mogą być ładowane dodatkowe pliki STL jako definicji przedmiotu gotowego

Prostokątny półwyrób

Boki prostopadłościanu leżą równolegle do osi X,Y i Z. Półwyrób jest określony poprzez swoje dwa punkty narożne:

- MIN-punkt G30: najmniejsza współrzędna X, Y i Z prostopadłościanu; proszę wprowadzić wartości absolutne
- MAX-punkt G31: największa X, Y i Z współrzędna prostopadłościanu; proszę wprowadzić wartości absolutne lub inkrementalne

Przykład

%NEU G71 *	Początek programu, nazwa, jednostka miary
N10 G30 G17 X+0 Y+0 Z-40*	oś wrzeciona, współrzędne MIN-punktu
N20 G31 X+100 Y+100 Z+0*	współrzędne MAX-punktu
N99999999 %NEU G71 *	Koniec programu, nazwa, jednostka miary

Cylindryczny półwyrób

Cylindryczny półwyrób jest określony poprzez wymiary cylindra:

- X, Y lub Z: oś rotacji
- D, R: średnica lub promień cylindra (z dodatnim znakiem liczby)
- L: długość cylindra (z dodatnim znakiem liczby)
- DIST: przesunięcie wzdłuż osi rotacji
- DI, RI: średnica wewnętrzna lub promień wewnętrzny dla pustych cylindrów

> Parametry **DIST** i **RI** lub **DI** są opcjonalne i nie muszą być programowane.

Przykład

%NEU G71 *	Początek programu, nazwa, jednostka miary
N10 BLK FORM CYLINDER Z R50 L105 DIST+5 RI10*	oś wrzeciona, promień, długość, dystans, promień wewnętrzny
N99999999 %NEU G71 *	Koniec programu, nazwa, jednostka miary

Rotacyjnie symetryczny półwyrób o dowolnej formie

Kontur rotacyjne symetrycznego półwyrobu definiujemy w podprogramie. Przy tym wykorzystujemy X, Y lub Z jako oś rotacji.

W definicji półwyrobu odsyłamy do opisu konturu:

- DIM_D, DIM_R: średnica lub promień rotacyjnie symetrycznego półwyrobu
- LBL: podprogram z opisem konturu

Opis konturu może posiadać ujemne wartości w osi rotacji, ale tylko dodatnie wartości w osi głównej. Kontur musi być zamknięty, tzn. początek konturu odpowiada końcowi konturu.

Jeśli definiujemy rotacyjnie symetryczny półwyrób ze współrzędnymi inkrementalnymi, to wymiary są niezależne od programowania średnicy.

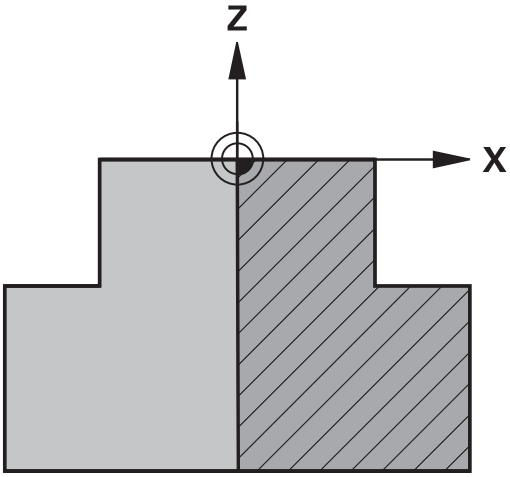

> Podprogram może być podawany za pomocą numeru, nazwy lub parametru QS.

Przykład

%NEU G71 *	Początek programu, nazwa, jednostka miary
N10 BLK FORM ROTATION Z DIM_R LBL1*	Oś wrzeciona, sposób interpretowania, numer podprogramu
N20 M30*	Koniec programu głównego
N30 G98 L1*	Początek podprogramu
N40 G01 X+0 Z+1*	Początek konturu
N50 G01 X+50*	Programowanie w dodatnim kierunku osi głównej
N60 G01 Z-20*	
N70 G01 X+70*	
N80 G01 Z-100*	
N90 G01 X+0*	
N100 G01 Z+1*	Koniec konturu
N110 G98 L0*	Koniec podprogramu
N99999999 %NEU G71 *	Koniec programu, nazwa, jednostka miary

Pliki STL jako detal i opcjonalny przedmiot gotowy

Dodawanie plików STL jako definicji detalu i przedmiotu gotowego jest komfortowe przede wszystkim w połączeniu z programami CAM, ponieważ oprócz programu NC dostępne są także konieczne modele 3D.

Brakujące modele 3D, np. półgotowe przedmioty przy kilku oddzielnych etapach obróbki, możesz generować w trybie pracy **Test programu** za pomocą softkey **DETAL EKSPORT** bezpośrednio na sterowaniu.

Wielkość pliku zależy od złożoności geometrii.

Dalsze informacje: instrukcja obsługi dla użytkownika **Konfigurowanie, testowanie i odpracowywanie programów NC**

Należy pamiętać, że pliki STL są ograniczone pod względem liczby dozwolonych trójkątów:

- 20.000 trójkątów na plik STL w formacie ASCII
- 50 000 trójkątów na plik STL w formacie binarnym

Pliki binarne sterowanie ładuje szybciej.

W definicji detalu odsyłasz do pożądanych plików STL za pomocą ścieżek. Używaj softkey **PLIK WYBRAC**, aby sterowanie przejmowało automatycznie ścieżki.

Jeśli nie chcesz ładować gotowego przedmiotu, to zamykasz dialog po definicji obrabianego detalu.

Podawanie ścieżki do pliku STL może następować także za pomocą bezpośrednio wpisania tekstu lub parametru QS.

Przykład

%NEU G71 *	Początek programu, nazwa, jednostka miary
N10 BLK FORM FILE "TNC:\...stl" TARGET "TNC:\...stl"*	Ścieżka do detalu, ścieżka do opcjonalnego przedmiotu gotowego
N99999999 %NEU G71 *	Koniec programu, nazwa, jednostka miary

Jeśli program NC a także modele 3D znajdują się w folderze albo w zdefiniowanej strukturze folderów, to względne specyfikacje ścieżek ułatwiają późniejsze przesuwanie plików.

Dalsze informacje: "Wskazówki dla programowania", Strona 258

Otwarcie nowego programu NC

Program NC zapisujesz zawsze w trybie pracy **Programowanie** . Przykład otwarcia programu :

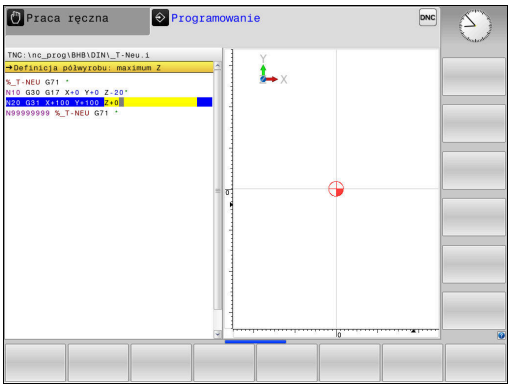

- Tryb pracy: klawisz **Programowanie** nacisnąć

PGM MGT

- Klawisz **PGM MGT** nacisnąć
- > Sterowanie otwiera menedżera plików

Proszę wybrać folder, w którym ma zostać zapisany ten nowy program NC:

NAZWA PLIKU = NOWY.H

ENT

- Podać nową nazwę programu
- Potwierdzić wybór klawiszem **ENT**

MM

- Wybrać jednostkę miary: softkey **MM** lub **CALE** nacisnąć
- > Sterowanie przechodzi do okna programu i otwiera dialog dla definicji **BLK-FORM** (półwyrób)

- Wybrać prostokątny półwyrób: softkey dla prostokątnej formy półwyrobu nacisnąć

PŁASZCZYZNA OBROBKI NA GRAFICE: XY

G17

- Zapisać oś wrzeciona, np. **G17**

DEFINICJA POŁWYROBU: MINIMUM

ENT

- Po kolei wprowadzić X, Y i Z współrzędne MIN-punktu i za każdym razem klawiszem **ENT** potwierdzić

DEFINICJA POŁWYROBU: MAKSIMUM

ENT

- Po kolei wprowadzić X, Y i Z współrzędne MAX-punktu i za każdym razem klawiszem **ENT** potwierdzić

Przykład

%NEU G71 *	Początek programu, nazwa, jednostka miary
N10 G30 G17 X+0 Y+0 Z-40*	oś wrzeciona, współrzędne MIN-punktu
N20 G31 X+100 Y+100 Z+0*	współrzędne MAX-punktu
N99999999 %NEU G71 *	Koniec programu, nazwa, jednostka miary

Sterowanie generuje automatycznie pierwszy i ostatni blok NCprogramu NC .

> Jeśli nie chcesz programować definicji obrabianego detalu, to proszę przerwać dialog przy **Płaszcz. obróbki w grafice: XY** klawiszem **DEL** !

Przemieszczenia narzędzia programować w DIN/ISO

Aby zaprogramować blok NC należy nacisnąć klawisz **SPEC FCT**. Nacisnąć softkey **FUNKCJE PROGRAMU** a następnie softkey **DIN/ISO**. Aby otrzymać odpowiedni kod G , można wykorzystywać także szare klawisze funkcji toru kształtowego.

> Jeśli zapisujemy funkcje DIN/ISO na podłączonej klawiaturze USB, proszę zwrócić uwagę, aby była aktywowana pisownia dużą literą.

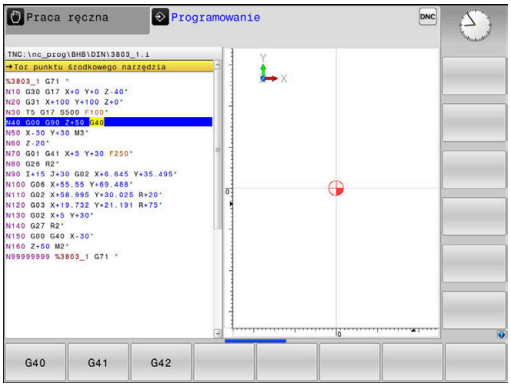

Przykład wiersza pozycjonowania

G

ENT

- Klawisz **G** nacisnąć
- **1** wpisać i nacisnąć klawisz **ENT** , aby otworzyć blok NC .

WSPOŁRZEDNE?

X

- **10** (zapisać współrzędną docelową dla osi X)

Y

- **20** (zapisać współrzędną docelową dla osi Y)

ENT

- Klawiszem **ENT** do następnego pytania

Tor punktu środkowego narzędzia

G

- **40** zapisać i klawiszem **ENT** potwierdzić, aby przejechać bez korekcji promienia narzędzia

Alternatywnie

G41

G42

- przejechać z lewej lub z prawej od zaprogramowanego konturu: **G41** lub **G42** wybrać

POSUW F=?

- **100** (posuw dla przemieszczenia kształtowego 100 mm/min zapisać)

ENT

- Klawiszem **ENT** do następnego pytania

FUNKCJA DODATKOWA M ?

- **3** (funkcja dodatkowa **M3 wrzeciono on**) zapisać.

END

- Klawiszem **END** sterowanie zamyka ten dialog.

Przykład

```
N30 G01  G40 X+10  Y+5 F100 M3*
```

Przejęcie aktualnej pozycji

Sterowanie umożliwia przejęcie aktualnej pozycji narzędzia do programu NC , np. jeśli

- operator programuje wiersze przemieszczenia
- Programowanie cykli

Aby przejąć właściwe wartości położenia, należy:

- Pozycjonować pole wpisu w tym miejscu w bloku NC , w którym chcemy przejąć pozycję

- Wybrano funkcję przejęcia pozycji rzeczywistej
- > Sterowanie ukazuje na pasku softkey te osie, których pozycje można przejąć

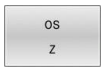

- Wybrać oś
- > Sterowanie zapisuje aktualną pozycję wybranej osi do aktywnego pola wprowadzenia

Pomimo aktywnej korekcji promienia narzędzia sterowanie przejmuje zawsze na płaszczyźnie obróbki współrzędne punktu środkowego narzędzia.

Sterowanie uwzględnia aktywną korekcję długości narzędzia i przejmuje w osi narzędzia zawsze współrzędną wierzchołka ostrza narzędzia.

Sterowanie pozostawia pasek softkey dla wyboru osi tak długo aktywnym, aż zostanie on wyłączony ponownym naciśnięciem klawisza **przejęcie pozycji rzeczywistej**. To zachowanie obowiązuje także wówczas, jeśli aktualny blok NC zostaje zachowany w pamięci lub przy pomocy klawisza osiowegotoru kształtowego otwierany jest nowy blok NC . Jeśli musimy wybrać przy pomocy softkey alternatywny zapis (np. korekcję promienia), to sterowanie zamyka wówczas pasek z softkey dla wyboru osi.

Przy aktywnej funkcji **Płaszczyznę roboczą nachylić** funkcja **przejęcie pozycji rzeczywistej** nie jest dozwolona.

Edycja programu NC

> Podczas odpracowywania aktywny program NC nie może być poddawany edycji.

W czasie, kiedy program NC zostaje zapisywany lub zmieniany, można wybierać przy pomocy klawiszy ze strzałką lub przy pomocy softkeys każdy blok w programie NC i pojedyńcze słowa bloku:

Softkey / klawisz	Funkcja
STRONA	Przekartkowywać w górę
STRONA	Przekartkowywać w dół
POCZATEK	Skok do początku programu
KONIEC	Skok do końca programu
	Zmiana pozycji aktualnego bloku NC na ekranie. Tym samym można wyświetlić więcej bloków NC, zaprogramowanych przed aktualnym blokiem NC Bez funkcji, jeśli program NC jest kompletnie widoczny na ekranie
	Zmiana pozycji aktualnego bloku NC na ekranie. Tym samym można wyświetlić więcej bloków NC, zaprogramowanych przed aktualnym blokiem NC Bez funkcji, jeśli program NC jest kompletnie widoczny na ekranie
↑ ↓	Przejście od jednego bloku NC do drugiego bloku NC
→ ←	Wybór pojedynczego słowa w bloku NC
GOTO	Wybór określonego bloku NC **Dalsze informacje:** "Zastosowanie klawisza GOTO", Strona 196

Softkey / klawisz	Funkcja
CE	■ Wartość wybranego słowa ustawić na zero ■ Wymazać błędną wartość ■ Kasowanie usuwalnego komunikatu o błędach
NO ENT	Wymazać wybrane słowo
DEL	■ Usuwanie wybranego bloku ■ Usunąć cykle i części programu
WSTAW OSTATNI NC BLOK	Wstawienie bloku NC, który był ostatnio edytowany lub skasowany

Wstawienie bloku NC w dowolnym miejscu

- Wybrać blok NC, za którym chcemy dołączyć nowy blok NC
- Otworzenie dialogu

Zachowanie zmian

Standardowo sterowanie zachowuje zmiany automatycznie, jeśli zmieniamy tryb pracy lub wybieramy menedżera plików. Jeśli chcemy specjalnie zachować pewne zmiany w programie NC , to należy wykonać to w następujący sposób:

- Wybrać pasek softkey z funkcjami zapisu do pamięci

PAMIEC

- Softkey **PAMIEC** nacisnąć
- > Sterowanie zapisuje do pamięci wszystkie zmiany, dokonane od ostatniej operacji zachowywania.

Zachowanie programu NC w nowym pliku

Można zapisać treść momentalnie wybranego programu NC pod inną nazwą programu do pamięci. Proszę postąpić przy tym w następujący sposób:

- Wybrać pasek softkey z funkcjami zapisu do pamięci

ZAPISAC W

- Softkey **ZAPISAC W** nacisnąć
- > Sterowanie wyświetla okno, w którym można podać folder i nową nazwę pliku.
- Z softkey **ZMIENIC** wybrać w razie konieczności katalog docelowy
- Wpisać nazwę pliku
- Z softkey **OK** lub klawiszem **ENT** potwierdzić lub operację z softkey **ANULUJ** zakończyć

> Plik zachowany z **ZAPISAC W** możesz znaleźć także w menedżerze plików także przy pomocy softkey **OSTATNIE PLIKI**.

Anulowanie zmian

Jeśli jest to konieczne, można anulować wszystkie zmiany, dokonane od ostatniego zachowywania. Proszę postąpić przy tym w następujący sposób:

- Wybrać pasek softkey z funkcjami zapisu do pamięci

- Softkey **ZMIANE ANULOWAC** nacisnąć
- > Sterowanie wyświetla okno wyboru, w którym można tę operację potwierdzić lub anulować.
- Zmiany z softkey **TAK** lub klawiszem **ENT** odrzucić lub anulować operację z softkey **NIE** .

Zmieniać i włączać słowa

- Wybór słowa w wierszu NC
- Nadpisywanie nową wartością
- > W czasie, kiedy wybierano słowo, znajduje się w dyspozycji dialog.
- Zakończyć dokonywanie zmian: klawisz **END** nacisnąć

Jeśli chcemy wstawić słowo, proszę nacisnąć klawisze ze strzałką (na prawo lub na lewo), aż ukaże się żądany dialog i proszę wprowadzić następnie wymaganą wartość.

Szukanie identycznych słów w różnych wierszach NC

- Wybór określonego słowa w bloku NC: klawisze ze strzałką tak często naciskać, aż żądane słowo zostanie zaznaczone

- Wybór bloku NC przy pomocy klawiszy ze strzałką
  - Strzałka w dół: szukanie do przodu
  - Strzałka w górę: szukanie do tyłu

Zaznaczenie znajduje się w nowo wybranym wierszu NC na tym samym słowie, jak w ostatnio wybranym wierszu NC.

> Jeśli uruchomiono szukanie w bardzo długich programach, to sterowanie wyświetla symbol ze wskazaniem postępu. W razie konieczności można przerwać szukanie w każdej chwili.

Części programu zaznaczać, kopiować, usuwać i wstawiać

Aby móc kopiować części programu w danym NC-programie lub do innego NC-programu, sterowanie oddaje do dyspozycji następujące funkcje:

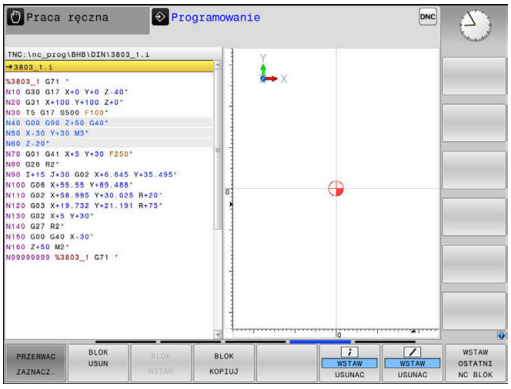

Softkey	Funkcja
BLOK ZAZNACZ	Włączenie funkcji zaznaczania
PRZERWAC ZAZNACZ.	Wyłączenie funkcji zaznaczania
BLOK USUN	Wyciąć zaznaczony blok
BLOK WSTAW	Wstawić znajdujący się w pamięci blok
BLOK KOPIUJ	Kopiowanie zaznaczonego bloku

Aby kopiować części programu proszę postąpić w następujący sposób:

- ▶ Wybrać pasek z softkey z funkcjami zaznaczania
- ▶ Wybór pierwszego bloku NC części programu, którą chcemy kopiować
- ▶ Zaznaczyć pierwszy blok NC: softkey **BLOK ZAZNACZ** nacisnąć.
- > Sterowanie podświetla kolorem ten blok NC i wyświetla softkey **PRZERWAC ZAZNACZ.** .
- ▶ Przesunąć kursor na ostatni blok NC tej części programu, którą chce się kopiować lub wyciąć.
- > Sterowanie prezentuje wszystkie zaznaczone wiersze NC w innym kolorze. Funkcje zaznaczania można w każdej chwili zakończyć, a mianowicie naciśnięciem softkey **PRZERWAC ZAZNACZ.** .
- ▶ Kopiowanie zaznaczonej części programu: softkey **BLOK KOPIUJ** nacisnąć, zaznaczoną część programu wyciąć: softkey **BLOK WYTNIJ** nacisnąć.
- > Sterowanie zapamiętuje zaznaczony blok.

> Jeśli chcemy przenieść określoną część programu do innego programu NC, to należy wybrać w tym miejscu najpierw żądany program NC w menedżerze plików.

- ▶ Proszę wybrać przy pomocy przycisków ze strzałką ten blok NC, za którym chcemy włączyć skopiowaną (wyciętą) część programu
- ▶ Wstawić zachowaną część programu: softkey **BLOK WSTAW** nacisnąć
- ▶ Zakończenie funkcji zaznaczania: softkey **PRZERWAC ZAZNACZ.** nacisnąć

Funkcja szukania sterowania

Przy pomocy funkcji szukania sterowania można szukać dowolnych tekstów w obrębie programu NC i w razie potrzeby zamieniać je nowym tekstem.

Szukanie dowolnego tekstu

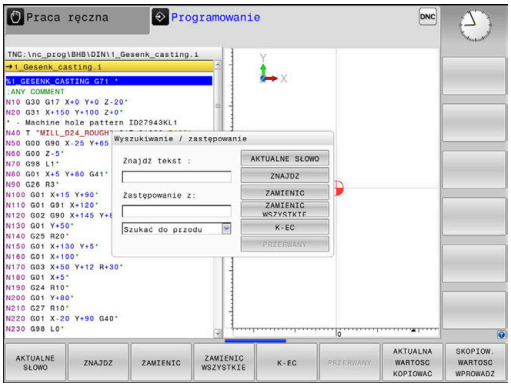

ZNAJDZ

- ▶ Wybrać funkcję szukania
- > Sterowanie wyświetla okno szukania i ukazuje w pasku softkey znajdujące się do dyspozycji funkcje szukania.
- ▶ Zapisać szukany tekst, np.: **TOOL**
- ▶ Wybrać szukanie do przodu lub do tyłu

ZNAJDZ

- ▶ Uruchomić operację szukania
- > Sterowanie przechodzi do następnego bloku NC, w którym zachowany jest szukany tekst.

ZNAJDZ

- ▶ Powtórzenie operacji szukania
- > Sterowanie przechodzi do następnego bloku NC, w którym zachowany jest szukany tekst.

K-EC

- ▶ Opuścić funkcję szukania: softkey Koniec nacisnąć

Szukanie i zamiana dowolnych tekstów

WSKAZÓWKA

Uwaga, możliwa utrata danych!

Funkcje **ZAMIENIC** i **ZAMIENIC WSZYSTKIE** nadpisują wszystkie znalezione elementy syntaktyki bez zapytania zwrotnego. Sterowanie nie przeprowadza automatycznego zabezpieczenia pierwotnego pliku przed operacją zamiany. Przy tym programy NC mogą zostać bezpowrotnie skorumpowane.

- W razie konieczności wykonać kopie zapasowe programów NC przed zamianą
- **ZAMIENIC** i **ZAMIENIC WSZYSTKIE** wykorzystywać przy zachowaniu odpowiedniej ostrożności

Podczas odpracowywania funkcje **ZNAJDZ** i **ZAMIENIC** nie są możliwe w aktywnym programie NC. Także aktywne zabezpieczenie od zapisu uniemożliwia korzystanie z tych funkcji.

- Wybraćblok NC , w którym zachowane jest szukane słowo

ZNAJDZ

- Wybrać funkcję szukania
- > Sterowanie wyświetla okno szukania i ukazuje w pasku softkey znajdujące się do dyspozycji funkcje szukania.
- Softkey **AKTUALNE SŁOWO** nacisnąć
- > Sterowanie przejmuje pierwsze słowo aktualnego bloku NC. W razie konieczności ponownie nacisnąć softkey, aby przejąć wymagane słowo.

ZNAJDZ

- Uruchomić operację szukania
- > Sterowanie przechodzi do następnego poszukiwanego tekstu.

ZAMIENIC

- Aby zamienić tekst a następnie przejść do następnego znalezionego miejsca: softkey **ZAMIENIC** nacisnąć lub aby zamienić wszystkie znalezione miejsca w tekście: softkey **ZAMIENIC WSZYSTKIE** nacisnąć, albo nie zamieniać tekstu i przejść do następnego znalezionego miejsca: softkey **ZNAJDZ** nacisnąć

K-EC

- Opuścić funkcję szukania: softkey Koniec nacisnąć

3.6 Menedżer plików

Pliki

Pliki w sterowaniu	Typ
Programy NC	
w formacie HEIDENHAIN	.H
w formacie DIN/ISO	.I
Kompatybilne programy NC	
programy HEIDENHAIN Unit	.HU
programy HEIDENHAIN Kontur	.HC
Tabele dla	
narzędzi	.T
zmieniacza narzędzi	.TCH
punktów zerowych	.D
punktów	.PNT
punktów odniesienia	.PR
układów impulsowych	.TP
pliki backupu	.BAK
Zależne dane (np. punkty segmentacji)	.DEP
Dowolnie definiowalne tabele	.TAB
Palety	.P
Teksty jako	
pliki ASCII	.A
pliki tekstowe	.TXT
pliki HTML, np. protokoły wyników cykli sondy dotykowej	.HTML
pliki pomocnicze	.CHM
CAD-dane jako	
ASCII-pliki	.DXF .IGES .STEP

Jeżeli zostaje wprowadzony do sterowania program NC, należy najpierw podać nazwę dla tego programu NC. Sterowanie zachowuje ten program NC w wewnętrznej pamięci jako plik o tej samej nazwie. Także teksty i tabele sterowanie zachowuje jako pliki.

Aby można było szybko znajdować pliki i nimi zarządzać, sterowanie dysponuje specjalnym oknem menedżera plików. W tym oknie można wywołać różne pliki, kopiować je, zmieniać ich nazwę i wymazywać.

Można organizować i zachowywać w pamięci w sterowaniu pliki do całkowitej wielkości wynoszącej **2 GByte** .

> W zależności od ustawienia sterowanie generuje po edycji i zapisie do pamięci programów NC plik kopii z rozszerzeniem *.bak. Może to zmniejszyć znajdującą się do dyspozycji pojemność pamięci.

Nazwy plików

Dla programów NC, tablic i tekstów sterowanie dołącza jeszcze jedno rozszerzenie, które jest oddzielone punktem od nazwy pliku. To rozszerzenie wyróżnia typ pliku.

nazwa pliku	Typ pliku
PROG20	.I

Nazwy plików, nazwy napędów i nazwy folderów na sterowaniu podlegają następującej normie: The Open Group Base Specifications Issue 6 IEEE Std 1003.1, 2004 Edition (Posix-standard).

Dozwolone są następujące znaki:

A B C D E F G H I J K L M N O P Q R S T U V W X Y Z a b c d e f g h i j k l m n o p q r s t u v w x y z 0 1 2 3 4 5 6 7 8 9 _ -

Następujące znaki posiadają szczególne znaczenie:

Znak	Znaczenie
.	Ostatni punkt nazwy pliku oddziela rozszerzenie
\ i **/**	Dla struktury drzewa katalogów
:	Rozdziela oznaczenie napędu od foldera

Wszystkie inne znaki nie wykorzystywać, aby unikać np. problemów przy przesyłaniu danych.

Nazwy tabel i kolumn tabel muszą rozpoczynać się z litery i nie mogą zawierać znaków matematycznych, np. **+** .

Maksymalnie dozwolona długość ścieżki to 255 znaków. Do długości ścieżki zaliczają się oznaczenia napędu, foldera i pliku włącznie z rozszerzeniem.

Dalsze informacje: "Scieżki", Strona 109

Wyświetlanie zewnętrznie utworzonych plików na sterowaniu

Na sterowaniu zainstalowanych jest kilka dodatkowych narzędzi, przy pomocy których można przedstawione w poniższej tabeli pliki wyświetlać jak i częściowo modyfikować.

Rodzaje plików	Typ
Pliki PDF	pdf
Tabele Excel	xls csv
Pliki internetowe	html
Pliki tekstowe	txt ini
Pliki grafiki	bmp gif jpg png

Dalsze informacje: instrukcja obsługi dla użytkownika **Konfigurowanie, testowanie i odpracowywanie programów NC**

Foldery

Ponieważ w wewnętrznej pamięci można zachowywać bardzo dużo programów NC oraz plików, należy pojedyncze pliki zachowywać w folderach (katalogach), aby nie stracić orientacji. W tych folderach możliwe jest tworzenie dalszych folderów, tak zwanych podfolderów. Klawiszem **-/+** lub **ENT** można podfoldery wyświetlać lub skrywać.

Scieżki

Ścieżka pokazuje napęd i wszystkie foldery a także podfoldery, w których zapamiętany jest dany plik. Pojedyńcze informacje są rozdzielane przy pomocy **** .

> Maksymalnie dozwolona długość ścieżki to 255 znaków. Do długości ścieżki zaliczają się oznaczenia napędu, foldera i pliku włącznie z rozszerzeniem.

Przykład

Na napędzie **TNC** został utworzony folder AUFTR1. Następnie w folderze AUFTR1 został jeszcze utworzony podkatalog NCPROG i do niego skopiowano program NC PROG1.H. Program NC posiada tym samym ścieżkę:

TNC:\AUFTR1\NCPROG\PROG1.I

Grafia po prawej stronie pokazuje przykład wyświetlenia folderów z różnymi ścieżkami.

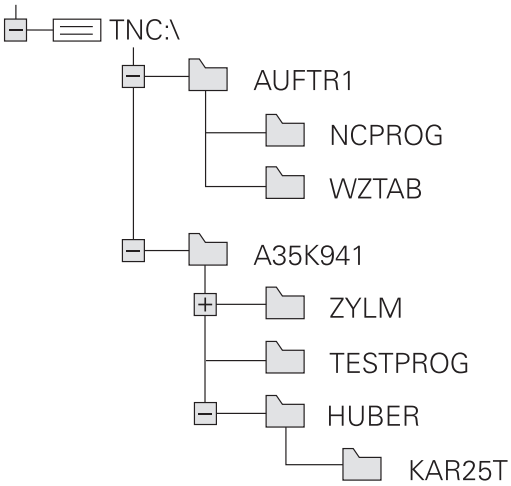

Przegląd: funkcje menedżera plików

Softkey	Funkcja	Strona
KOPIUJ ABC → XYZ	Kopiowanie pojedyńczego pliku	114
TYP WYBIERZ	Wyświetlić określony typ pliku	112
NOWY PLIK	Utworzenie nowego pliku	114
OSTATNIE PLIKI	10 ostatnio wybranych plików pokazać	117
USUN	Usuwanie pliku	118
ETYKIETA	Zaznaczyć plik	119
ZM. NAZWE ABC = XYZ	Zmiana nazwy pliku	120
ZABEZP.	Plik zabezpieczyć od usunięcia i zmiany	121
ODBEZP.	Anulowanie zabezpieczenia pliku	121
TABELE / NC-PGM DOPASOWAC	Importowanie pliku iTNC 530	Patrz instrukcja obsługi dla użytkownika Konfigurowanie, Testowanie i odpracowywanie programów NC
	Dopasowanie formatu tabeli	384
SIEC	Zarządzanie napędami sieciowymi	Patrz instrukcja obsługi dla użytkownika Konfigurowanie, Testowanie i odpracowywanie programów NC
WYBRAC EDYTORA	Wybór edytora	121
SORTOWAC	Sortowanie plików według ich właściwości	120
KOP.WYKAZ	Kopiowanie folderu	117
USUN WSZ.	Folder ze wszystkimi podfolderami skasować	
AKTUA. DRZEWO	Aktualizowanie foldera	
ZM. NAZWE ABC = XYZ	Zmienić nazwę foldera	
NOWY FOLDER	Utworzenie nowego katalogu	

Wywołanie menedżera plików

PGM MGT

- Klawisz **PGM MGT** nacisnąć
- Sterowanie pokazuje okno dla zarządzania plikami (ilustracja pokazuje ustawienie podstawowe. Jeżeli sterowanie pokazuje inny układ ekranu, proszę nacisnąć softkey **OKNO**).

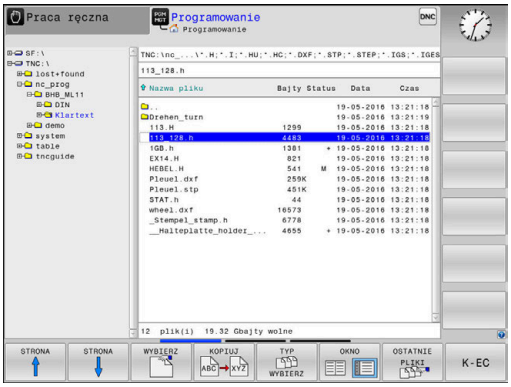

> Jeśli wychodzisz z programu NC klawiszem **END** , to sterowanie otwiera menedżera plików. Kursor znajduje się na właśnie zamykanym programie NC.
>
> Jeśli ponownie naciśniesz klawisz **END** , to sterowanie otwiera pierwotny program NC z kursorem na ostatnio wybranym bloku. Takie zachowanie może prowadzić do opóźnień w przypadku dużych plików.
>
> Jeśli naciśniesz klawisz **ENT** , to sterowanie otwiera program NC zawsze z kursorem na bloku 0.

Lewe, niewielkie okno ukazuje istniejące napędy i foldery. Napędy oznaczają przyrządy, przy pomocy których dane zostają zapamiętywane lub przesyłane. Napęd jest wewnętrzną pamięcią sterowania. Dalszymi napędami są interfejsy (RS232, Ethernet), do których można podłączyć na przykład Personal Computer. Katalog jest zawsze odznaczony poprzez symbol katalogu (po lewej) i nazwę katalogu (po prawej). Podkatalogi są przesunięte na prawą stronę. Jeśli dostępne są podkatalogi, to można je klawiszem **-/+** wyświetlić lub skryć.

Jeśli struktura drzewa katalogów jest dłuższa niż ekran monitora, to można za pomocą paska przewijania lub podłączonej myszy dokonywać nawigacji.

Szerokie okno po prawej stronie wyświetla wszystkie pliki , które zapamiętane są w tym wybranym folderze. Do każdego pliku ukazywanych jest kilka informacji, które są objaśnione w tabeli poniżej.

Wskazanie	Znaczenie
Nazwa pliku	Nazwa pliku i typ pliku
Bajty	wielkość pliku w bajtach
Status	właściwości pliku:
E	Plik jest wybrany w trybie pracy **Programowanie** .
S	Plik jest wybrany w trybie pracy **Test programu** .
M	Plik wybrano w trybie pracy przebiegu programu
+	Plik posiada nie wyświetlane zależne pliki z rozszerzeniem DEP, np. przy wykorzystywaniu monitorowania eksploatacji narzędzia
	Plik jest zabezpieczony od wymazania i zmiany

Wskazanie	Znaczenie
	Plik jest zabezpieczony od wymazania i zmiany, ponieważ zostaje właśnie odpracowywany
Data	Data, kiedy plik został zmieniony po raz ostatni
Czas	Godzina, kiedy plik został zmieniony po raz ostatni

Dla wyświetlania zależnych plików należy ustawić parametr maszynowy **dependentFiles** (nr 122101) na **MANUAL**.

Wybór napędów, folderów i plików

PGM MGT

- Otworzyć menedżera plików klawiszem **PGM MGT**

Nawigować podłączoną myszą lub użyć klawiszy ze strzałką albo softkeys, aby przesunąć kursor na żądane miejsce na monitorze:

- przemieszcza kursor z prawego do lewego okna i odwrotnie

- przemieszcza kursor w oknie w górę i w dół

STRONA

STRONA

- przemieszcza kursor w oknie stronami w górę i w dół

Krok 1: wybór napędu

- Zaznaczyć napęd w lewym oknie

WYBIERZ

- Wybór napędu: softkey **WYBIERZ** nacisnąć, albo

ENT

- klawisz **ENT** nacisnąć

Krok 2: wybór foldera

- Zaznaczyć katalog w lewym oknie
> Prawe okno pokazuje automatycznie wszystkie pliki z tego katalogu, który jest zaznaczony (z jasnym tłem).

Krok 3: wybór pliku

- Nacisnąć softkey **TYP WYBIERZ**

- Nacisnąć softkey **WS.WSZYST** .
- zaznaczyć plik w prawym oknie

- Softkey **WYBIERZ** nacisnąć, albo

- Klawisz **ENT** nacisnąć
- > Sterowanie aktywuje wybrany plik w tym trybie pracy, z którego wywołano menedżera plików.

> Kiedy w menedżerze plików podamy pierwszą literę szukanego pliku, to kursor przeskakuje automatycznie do pierwszego programu NC z odpowiednią literą.

Filtrowanie odczytu

Można dokonywać filtrowania wyświetlanych plików w następujący sposób:

- Nacisnąć softkey **TYP WYBIERZ**

- Nacisnąć softkey pożądanego typu pliku

Alternatywnie:

- Nacisnąć softkey **WS.WSZYST** .
- > Sterowanie pokazuje wszystkie pliki foldera.

Alternatywnie:

- Używać wildcards, np. **4*.H**
- > Sterowanie pokazuje wszystkie pliki typu .h , rozpoczynające się z 4.

Alternatywnie:

- Wpisać rozszerzenie, np. ***.H;*.D**
- > Sterowanie pokazuje wszystkie pliki typu .h i .d.

Ustawiony w menedżerze plików filtr wskazania pozostaje zachowany także po restarcie sterowania.

Utworzenie nowego foldera

- W lewym oknie zaznaczyć katalog, w którym ma być założony podkatalog

- Softkey **NOWY FOLDER** nacisnąć
- Zapisać nazwę foldera

- klawisz **ENT** nacisnąć

- Softkey **OK** nacisnąć dla potwierdzenia albo

- Softkey **PRZERWANY** nacisnąć dla przerwania

Utworzenie nowego pliku

- Wybrać folder w lewym oknie, w którym chcemy utworzyć nowy plik
- Pozycjonować kursor w prawym oknie

- Softkey **NOWY PLIK** nacisnąć
- Zapisać nazwę pliku z rozszerzeniem

- Klawisz **ENT** nacisnąć

Kopiowanie pojedynczego pliku

- Przesunąć kursor na plik, który ma być skopiowany

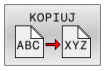

- Softkey **KOPIUJ** nacisnąć: wybrać funkcję kopiowania
> Sterowanie otwiera okno wyskakujące

Skopiować plik do aktualnego katalogu

- Wprowadzić nazwę pliku docelowego

- Klawisz **ENT** lub softkey **OK** nacisnąć
> Sterowanie kopiuje plik do aktualnego foldera. Pierwotny plik zostaje zachowany.

Plik skopiować do innego katalogu

- Nacisnąć softkey **Folder docelowy**, aby w oknie napływowym wybrać katalog docelowy

- Klawisz **ENT** lub softkey **OK** nacisnąć
> Sterowanie kopiuje plik o tej samej nazwie do wybranego foldera. Pierwotny plik zostaje zachowany.

Jeżeli operacja kopiowania została uruchomiona przy pomocy klawisza **ENT** lub softkey **OK** , to sterowanie pokazuje wskazanie postępu.

Kopiowanie plików do innego foldera

- Wybrać układ ekranu z równymi co do wielkości oknami

Prawe okno

- Softkey **POKAZ DRZEWO** nacisnąć
- Kursor przesunąć na folder, do którego chcemy skopiować pliki i klawiszem **ENT** wyświetlić pliki w tym folderze

Lewe okno

- Softkey **POKAZ DRZEWO** nacisnąć
- Wybrać katalog z plikami, które chcemy skopiować i z softkey **POKAZ PLIKI** wyświetlić te pliki

- Softkey Zaznacz nacisnąć: wyświetlenie funkcji do zaznaczania plików

- Softkey Zaznacz plik nacisnąć: kursor przesunąć na plik, który ma być skopiowany i zaznaczyć go. W razie potrzeby, proszę zaznaczyć także inne pliki w ten sam sposób

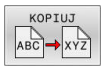

- Softkey Kopiuj nacisnąć: zaznaczone pliki kopiować do katalogu docelowego

Dalsze informacje: "Zaznaczanie plików", Strona 119

Jeśli pliki zostały zaznaczone zarówno w lewym jak i w prawym oknie, to sterowanie kopiuje z foldera, na którym znajduje się kursor.

Nadpisywanie plików

Jeśli zostają kopiowane pliki do skoroszytu, w którym znajdują się pliki o tej samej nazwie, sterowanie pyta wówczas, czy te pliki mają być nadpisane w folderze docelowym:

- Nadpisywanie wszystkich plików (pole **Istniejące pliki** wybrano): softkey **OK** nacisnąć albo
- Nie nadpisywać pliku: softkey **PRZERWANY** nacisnąć

Jeśli chcesz nadpisywać zabezpieczony plik, to wybierz pole **Zabezpieczone pliki** lub anuluj operację.

Kopiowanie tabeli

Importowanie wierszy do tabeli

Jeżeli kopiujesz tabelę do już istniejącej tabeli, to można przy pomocy softkey **POLA ZASTAP** nadpisywać pojedyncze wiersze.
Warunki:

- tabela docelowa musi być dostępna
- kopiowany plik może zawierać tylko zamieniane wiersze
- typ pliku tabel musi być identyczny

WSKAZÓWKA

Uwaga, możliwa utrata danych!

Funkcja **POLA ZASTAP** nadpisuje bez zapytania zwrotnego wszystkie wiersze pliku docelowego, zawarte w kopiowanej tabeli. Sterowanie nie przeprowadza automatycznego zabezpieczenia pierwotnego pliku przed operacją zamiany. Przy tym tabele mogą zostać bezpowrotnie skorumpowane.

- W razie konieczności wykonać kopie zapasowe tablic przed zamianą
- **POLA ZASTAP** wykorzystywać przy zachowaniu odpowiedniej ostrożności

Przykład

Na urządzeniu nastawczym dokonano pomiaru długości narzędzia i promienia narzędzia na 10 nowych narzędziach. Następnie urządzenie nastawcze generuje tabelę narzędzi TOOL_Import.T z 10 wierszami czyli 10 narzędziami.

Proszę postąpić następująco:

- Skopiować tabelę z zewnętrznego nośnika danych do dowolnego foldera
- Skopiować zewnętrznie generowaną tablicę przy pomocy menedżera plików sterowania do istniejącej tabeli TOOL.T
- > Sterowanie zapytuje, czy istniejąca tabela narzędzi TOOL.T ma zostać nadpisana.
- Softkey **TAK** nacisnąć
- > Sterowanie nadpisuje kompletnie aktualny plik TOOL.T. Po zakończeniu operacji kopiowania TOOL.T składa się z 10 wierszy.
- Alternatywnie należy nacisnąć softkey **POLA ZASTAP** .
- > Sterowanie nadpisuje w pliku TOOL.T te 10 wierszy. Dane pozostałych wierszy nie zostaną zmienione przez sterowanie.

Ekstrakcja wierszy z tabeli

W tabeli można zaznaczyć jeden lub kilka wierszy i zapisać do oddzielnej tabeli.

Proszę postąpić następująco:

- Proszę otworzyć tabelę z której chcemy kopiować wiersze
- Wybrać klawiszem ze strzałką pierwszy przewidziany do kopiowania blok
- Softkey **DODATK. FUNKC.** nacisnąć
- Softkey **ETYKIETA** nacisnąć
- W razie potrzeby zaznaczyć dalsze wiersze
- Softkey **ZAPISAC W** nacisnąć
- Podać nazwę tabeli, w której wyselekcjonowane wiersze mają być zachowane

Kopiowanie foldera

- Proszę przesunąć kursor w prawym oknie na folder, który ma być kopiowany
- Softkey **KOPIUJ** nacisnąć
> Sterowanie wyświetla okno dla wyboru katalogu docelowego.
- Wybrać folder docelowy i klawiszem **ENT** lub z softkey **OK** potwierdzić
> Sterowanie kopiuje wybrany folder włącznie z podfolderami do wybranego foldera docelowego.

Wybrać jeden z ostatnio wybieranych plików

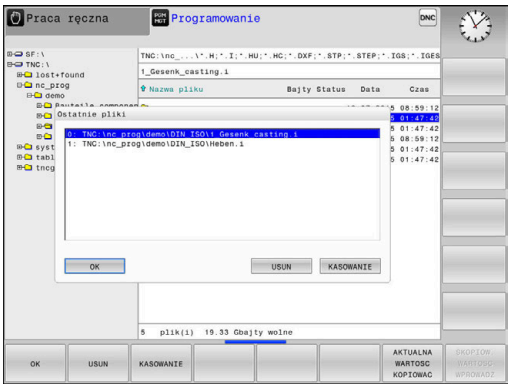

PGM MGT

- Wybrać menedżera plików: klawisz **PGM MGT** nacisnąć

OSTATNIE PLIKI

- Pokazać dziesięć ostatnio wybranych plików: softkey **OSTATNIE PLIKI** nacisnąć

Proszę używać klawiszy ze strzałką, aby przesunąć kursor na plik, który chcemy wybrać:

↑

- przemieszcza kursor w oknie w górę i w dół

↑

OK

- Wybrać plik: softkey **OK** nacisnąć, albo

ENT

- klawisz **ENT** nacisnąć

> Przy pomocy softkey **AKTUALNA WARTOSC KOPIOWAC** możesz skopiować ścieżkę zaznaczonego pliku. Skopiowaną ścieżkę możesz później ponownie wykorzystywać, np. przy wywoływaniu programu za pomocą klawisza **PGM CALL**.

Usuwanie pliku

WSKAZÓWKA

Uwaga, możliwa utrata danych!

Funkcja **USUWAC** usuwa ostatecznie plik. Sterowanie nie przeprowadza automatycznego zabezpieczenia pierwotnego pliku przed operacją usuwania, np. w koszu. Tym samym dane są bezpowrotnie usunięte.

- Ważne dane regularnie zabezpieczać na zewnętrznych napędach

Proszę postąpić następująco:

- Proszę przesunąć kursor na plik, który chcemy usunąć

- Softkey **USUN** nacisnąć
- > Sterowanie pyta, czy ten plik ma rzeczywiście zostać skasowany.
- Softkey **OK** nacisnąć
- > Sterowanie usuwa ten plik.
- Alternatywnie softkey **PRZERWANY** nacisnąć
- > Sterowanie przerywa wykonanie operacji.

Usuwanie foldera

WSKAZÓWKA

Uwaga, możliwa utrata danych!

Funkcja **USUN WSZ.** usuwa ostatecznie wszystkie pliki danego foldera. Sterowanie nie przeprowadza automatycznego zabezpieczenia plików przed operacją usuwania, np. w koszu. Tym samym dane są bezpowrotnie usunięte.

- Ważne dane regularnie zabezpieczać na zewnętrznych napędach

Proszę postąpić następująco:

- Proszę przesunąć kursor na folder, który ma być usunięty

- Softkey **USUN WSZ.** nacisnąć
- > Sterowanie pyta, czy ten folder ze wszystkimi podfolderami i plikami ma rzeczywiście być usunięty.
- Softkey **OK** nacisnąć
- > Sterowanie usuwa ten folder
- Alternatywnie softkey **PRZERWANY** nacisnąć
- > Sterowanie przerywa wykonanie operacji.

Zaznaczanie plików

Softkey	Funkcja zaznaczania
PLIK ETYKIETA	Zaznaczyć pojedyńcze pliki
WSZYSTKO PLIKI ETYKIETA	Zaznaczyć wszystkie pliki w skoroszycie
ETYKIETA ANULUJ	Anulować zaznaczenie pojedyńczych plików
WSZYSTKO ETYKIETA ANULUJ	Anulować zaznaczenie dla wszystkich plików
KOPIUJ ABC XYZ	Skopiować wszystkie zaznaczone pliki

Funkcje, jak Kopiowanie lub Kasowanie plików, możnA stosować zarówno na pojedyńcze jak i na kilka plików jednocześnie. Kilka plików zaznacza się w następujący sposób:

- Kursor przesunąć na pierwszy plik

ETYKIETA
- Wyświetlić funkcje zaznaczania: softkey **ETYKIETA** nacisnąć

PLIK ETYKIETA
- Zaznaczyć plik: softkey **PLIK ETYKIETA** nacisnąć

- Kursor przesunąć na dalszy plik

PLIK ETYKIETA
- Zaznaczyć dalszy plik: softkey **PLIK ETYKIETA** nacisnąć, itd.

Kopiować zaznaczone pliki:

- Opuścić aktywny pasek z softkey

KOPIUJ ABC XYZ
- Softkey **KOPIUJ** nacisnąć

Usunąć zaznaczone pliki:

- Opuścić aktywny pasek z softkey

USUN
- Softkey **USUN** nacisnąć

Zmiana nazwy pliku

- Proszę przesunąć kursor na plik, którego nazwę chcemy zmienić

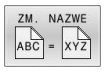

- Wybrać funkcję do zmiany nazwy: softkey **ZMIEŃZM. NAZWE** nacisnąć
- Wprowadzić nową nazwę pliku; typ pliku nie może jednakże zostać zmieniony
- Wykonać zmianę nazwy: softkey **OK** lub klawisz **ENT** nacisnąć

Pliki sortować

- Wybrać katalog, w którym chcemy sortować pliki

- Softkey **SORTOWAC** nacisnąć
- wybrać softkey z odpowiednim kryterium prezentacji
  - **SORTOWAC WEDŁUG NAZWY**
  - **SORTOWAC WEDŁUG WIELKOSCI**
  - **SORTOWAC WEDŁUG DATY**
  - **SORTOWAC WEDŁUG TYPU**
  - **SORTOWAC WEDŁUG STATUSU**
  - **NIESORT.**

Funkcje dodatkowe

Plik zabezpieczyć i zabezpieczenie pliku anulować

- Kursor przesunąć na przewidziany do zabezpieczenia plik

- Wybór funkcji dodatkowych:
  softkey **DODATKOWE FUNKJE** nacisnąć

- Aktywowanie zabezpieczenia pliku:
  softkey **ZABEZP.** nacisnąć

> Plik otrzymuje symbol Protect.

- Anulowanie zabezpieczenia pliku:
  softkey **ODBEZP.** nacisnąć

Wybór edytora

- Kursor przesunąć na przewidziany do otwarcia plik

- Wybór funkcji dodatkowych:
  softkey **DODATKOWE FUNKJE** nacisnąć

- Wybór edytora:
  softkey **WYBRAC EDYTORA** nacisnąć
- Zaznaczyć żądany edytor
  - **EDYTOR TEKSTU** dla plików tekstowych, np. **.A** lub **.TXT**
  - **EDYTOR PROGRAMU** dla programów NC **.H** i **.I**
  - **EDYTOR TABLIC** dla tablic, np. **.TAB** lub **.T**
  - **EDYTOR BPM** dla tablic palet **.P**
- Softkey **OK** nacisnąć

Podłączenie i odłączenie urządzenia USB

Podłączone urządzenia USB z obsługiwanym systemem plików sterowanie rozpoznaje automatycznie.

Aby usunąć urządzenie USB, proszę postąpić w następujący sposób:

- Proszę przesunąć kursor do lewego okna
- Softkey **DODATKOWE FUNKJE** nacisnąć

- Usuwanie urządzenia USB

Dalsze informacje: instrukcja obsługi dla użytkownika **Konfigurowanie, testowanie i odpracowywanie programów NC**

ROZSZERZ. PRAWA DOSTEPU

Funkcja **ROZSZERZ. PRAWA DOSTEPU** może być wykorzystywana tylko w połączeniu z menedżerem użytkowników i wymaga dostępności katalogu **public**.

Dalsze informacje: instrukcja obsługi dla użytkownika **Konfigurowanie, testowanie i odpracowywanie programów NC**

Przy pierwszej aktywacji menedżera użytkowników zostaje dołączony folder **public** pod napędem **TNC:** .

> Tylko w folderze **public** można określić prawa dostępu do plików.
>
> Dla wszystkich plików, znajdujących się na partycji **TNC:** a nie w folderze **public** , zostaje przyporządkowany automatycznie użytkownik funkcyjny **user** jako posiadacz.

Dalsze informacje: instrukcja obsługi dla użytkownika **Konfigurowanie, testowanie i odpracowywanie programów NC**

Wyświetlanie ukrytego pliku

Sterowanie skrywa pliki systemowe jak i pliki oraz foldery z punktem na początku nazwy.

WSKAZÓWKA

Uwaga, możliwa utrata danych!

System operacyjny sterowania wykorzystuje określone ukryte foldery i pliki. Te foldery i pliki są standardowo skryte. Przy manipulowaniu danych systemowych w obrębie ukrytych folderów może zostać uszkodzone oprogramowanie sterowania. Jeśli z własnych powodów odkładasz pliki w tych folderach, to powstają przy tym niewłaściwe i nieważne ścieżki.

- Ukryte foldery i pliki muszą być zawsze skrywane
- Ukryte foldery i pliki nie wykorzystywać do zapamiętywania danych

Jeśli to konieczne, możesz przejściowo wyświetlać ukryte pliki i foldery, np. nieumyślnym przesyłaniu pliku z punktem na początku nazwy.

Ukryte pliki i foldery możesz wyświetlić w następujący sposób:

- Softkey **DODATKOWE FUNKJE** nacisnąć

- Softkey **SKRYTE PLIKI POKAZAC** nacisnąć
> Sterowanie pokazuje ukryte pliki i foldery.

4

Narzędzia

4.1 Zapis informacji dotyczących narzędzia

Posuw F

Posuw **F** to prędkość, z którą punkt środkowy narzędzia porusza się po swoim torze. Maksymalny posuw może być różnym dla każdej osi maszyny i jest określony poprzez parametry maszynowe.

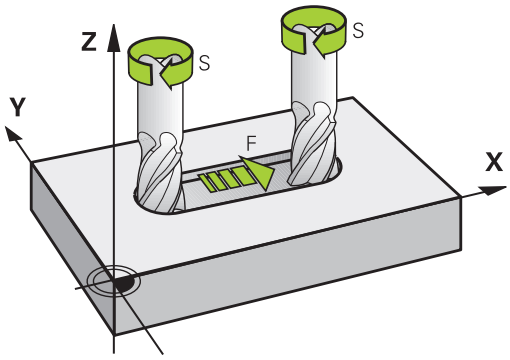

Wprowadzenia

Posuw można zapisać w **T**-wierszu (wywołanie narzędzia) i w każdym wierszu pozycjonowania.

Dalsze informacje: "Przemieszczenia narzędzia programować w DIN/ISO", Strona 98

W programach milimetrowych podajemy posuw **F** z jednostką miary mm/min, w programach calowych ze względu na rozdzielczość w 1/10 cala/min.

Posuw szybki

Dla biegu szybkiego proszę wprowadzić **G00**.

> Aby przemieszczać maszynę na biegu szybkim, można zaprogramować odpowiednią wartość liczbową, np. **G01 F30000** . Ten bieg szybki działa w przeciwieństwie do **G00** nie tylko wierszami, lecz tak długo, aż zostanie zaprogramowany nowy posuw.

Okres działania

Posuw zaprogramowany z wartością liczbową obowiązuje do tego bloku NC, w którym zostanie zaprogramowany nowy posuw. **G00** obowiązuje tylko dla tego bloku NC, w którym został on zaprogramowany. Po bloku NC z **G00** obowiązuje ponownie ostatni posuw, zaprogramowany przy pomocy wartości liczbowej.

Zmiana w czasie przebiegu programu

W czasie przebiegu programu zmienia się posuw przy pomocy potencjometru dla posuwu F.

Potencjometr posuwu redukuje tylko zaprogramowany posuw a nie ten obliczony przez sterowanie posuw.

Prędkość obrotowa wrzeciona S

Prędkość obrotową wrzeciona S podajemy w obrotach na minutę (obr/min) w **T**-wierszu (wywołanie narzędzia). Alternatywnie można także zdefiniować prędkość skrawania Vc w metrach na minutę (m/min).

Programowana zmiana

W programie NC można dokonać zmiany obrotów wrzeciona przy pomocy bloku **T**, podając wyłącznie nowe obroty wrzeciona.

Proszę postąpić następująco:

S

- Klawisz **S** nacisnąć na klawiaturze alfanumerycznej
- Wprowadzenie nowej prędkości obrotowej wrzeciona

W następujących przypadkach sterowanie zmienia tylko obroty:

- **T**-blok bez nazwy narzędzia, numeru narzędzia i osi narzędzia
- **T**-blok bez nazwy narzędzia, numeru narzędzia, z tą samą osią narzędzia jak w poprzednim bloku **T**.

W następujących przypadkach sterowanie wykonuje makro zmiany narzędzia i montuje narzędzie zamienne:

- **T**-blok z numerem narzędzia
- **T**-blok z nazwą narzędzia
- **T**-blok bez nazwy narzędzia lub numeru narzędzia, ze zmienionym kierunkiem osi narzędzia

Zmiana w czasie przebiegu programu

W czasie przebiegu programu proszę zmienić prędkość obrotową wrzeciona przy pomocy gałki potencjometru S dla prędkości obrotowej wrzeciona.

4.2 Dane narzędzia

Warunek dla przeprowadzenia korekcji narzędzia

Z reguły programujemy współrzędne ruchów kształtowych tak, jak został wymiarowany obrabiany przedmiot na rysunku technicznym. Aby sterowanie mogło obliczyć tor punktu środkowego narzędzia, to znaczy mogło przeprowadzić korekcję narzędzia, należy wprowadzić długość i promień do każdego używanego narzędzia.

Dane narzędzia można podać albo przy pomocy funkcji **G99** bezpośrednio w programie NC lub oddzielnie w tabeli narzędzi. Jeżeli dane o narzędziach zostają wprowadzone do tabeli, są tu do dyspozycji inne specyficzne informacje dotyczące narzędzi. Sterowanie uwzględnia wszystkie podane informacje, jeśli program NC przebiega.

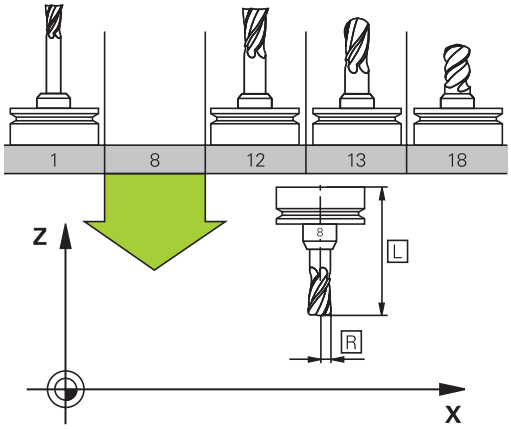

Numer narzędzia, nazwa narzędzia

Każde narzędzie oznaczone jest numerem od 0 do 32767. Jeśli pracujemy z tabelami narzędzi, to możemy dodatkowo nadawać nazwy narzędzi. Nazwy narzędzi mogą składać się maksymalnie z 32 znaków.

> **Dozwolone znaki**: # $ % & , - _ . 0 1 2 3 4 5 6 7 8 9 @ A B C D E F G H I J K L M N O P Q R S T U V W X Y Z
>
> Małe litery sterowanie zamienia przy zapisie do pamięci automatycznie odpowiednimi dużymi literami.
>
> **Zabronione znaki**: <spacja> ! " ' ( ) * + : ; < = > ? [/] ^ ` { | } ~

Narzędzie o numerze 0 jest określone jako narzędzie zerowe i posiada długość L=0 oraz promień R=0. Proszę zdefiniować w tabelach narzędzi narzędzie T0 również z L=0 i R=0.

Długość narzędzia L

Długość narzędzia **L** należy podawać jako długość absolutną odnośnie punktu odniesienia narzędzia.

> Sterowanie wymaga absolutnej długości narzędzia dla wielu funkcji, jak np. symulacji skrawania materiału lub **Dynamiczne monitorowanie kolizji DCM**.
>
> Absolutna długość narzędzia odnosi się zawsze do punktu odniesienia narzędzia. Z reguły producent maszyn wyznacza punkt odniesienia narzędzia na nosku wrzeciona.

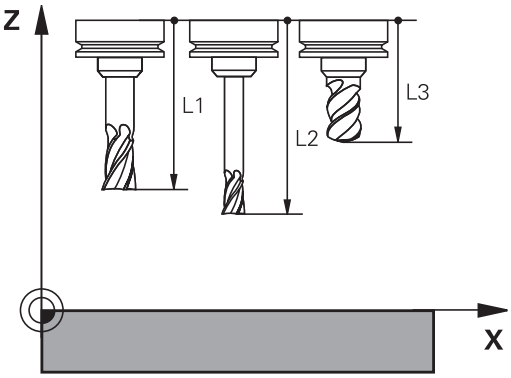

Określenie długości narzędzia

Wymiarowanie narzędzia należy przeprowadzić zewnętrznie przy pomocy przyrządu nastawczego lub bezpośrednio na obrabiarce, np. przy pomocy sondy pomiarowej narzędzi. Jeśli żadna z tych możliwości nie jest dostępna, to można określić długości narzędzi innym sposobem.

Dostępne są następujące możliwości określenia długości narzędzia:

- Przy pomocy płytki wzorcowej
- Przy pomocy trzpienia do kalibracji (narzędzie kontrolne)

> Przed określeniem długości narzędzia należy wyznaczyć punkt odniesienia na osi wrzeciona.

Określenie długości narzędzia przy pomocy płytki wzorcowej

> Wyznaczanie punktu odniesienia przy pomocy płytki wzorcowej można stosować tylko, jeśli punkt odniesienia narzędzia leży na nosku wrzeciona.
>
> Należy uplasować punkt odniesienia na powierzchni, która następnie dotykana jest narzędziem. Ta powierzchnia musi w razie konieczności być najpierw przygotowana.

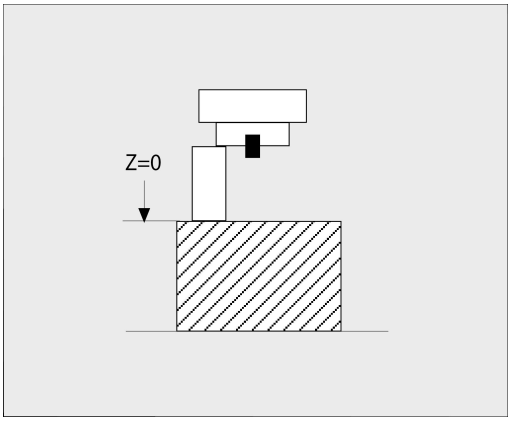

Aby wyznaczyć punkt odniesienia przy pomocy płytki wzorcowej należy:

- ▶ Ustawić płytkę na stole maszyny
- ▶ Pozycjonować nosek wrzeciona obok płytki wzorcowej
- ▶ Stopniowo przejeżdżać w **Z+**-kierunku, aż płytka zostanie wsunięta pod nosek wrzeciona
- ▶ Wyznaczyć punkt odniesienia w **Z** .

Długości narzędzia określana jest dalej w następujący sposób:

- ▶ Zamontować narzędzie
- ▶ Dotknąć powierzchni
- > Sterowanie pokazuje absolutną długość narzędzia jako pozycję rzeczywistą na odczycie położenia.

Określenie długości narzędzia za pomocą trzpienia do kalibracji i puszki pomiarowej

Przy wyznaczeniu punktu odniesienia przy pomocy trzpienia do kalibracji i puszki pomiarowej należy:

- Zamocować puszkę pomiarową na stole maszyny
- Ruchomy pierścień wewnętrzny puszki pomiarowej ustawić na tej samej wysokości jak i stały pierścień zewnętrzny
- Zegar pomiarowy ustawić na 0
- Trzpień do kalibracji przemieszczać na ruchomy pierścień wewnętrzny
- Wyznaczyć punkt odniesienia w **Z** .

Długości narzędzia określana jest dalej w następujący sposób:

- Zamontować narzędzie
- Narzędzie przemieszczać do ruchomego pierścienia wewnętrznego, aż zegar pomiarowy pokaże 0
> Sterowanie pokazuje absolutną długość narzędzia jako pozycję rzeczywistą na odczycie położenia.

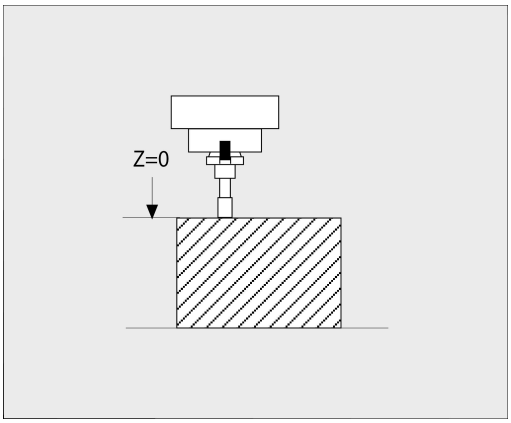

Promień narzędzia R

Promień narzędzia R zostaje wprowadzony bezpośrednio.

Wartości delta dla długości i promieni

Wartości delta oznaczają odchylenia od długości i promienia narzędzi.

Dodatnia wartość delty oznacza naddatek (**DL**, **DR**>0). Przy obróbce z naddatkiem należy podać wartość dla naddatku w programie NC z **T** bądź przy pomocy tabeli korekcji.

Ujemna wartość delty oznacza niedomiar (**DL**, **DR**<0). Niedomiar zostaje wprowadzony do tabeli narzędzi dla zużycia narzędzia.

Proszę wprowadzić wartości delty w postaci wartości liczbowych, w **T**-wierszu można przekazać wartość delta przy pomocy parametru Q.

Zakres wprowadzenia: wartości delta mogą wynosić maksymalnie ± 99,999 mm.

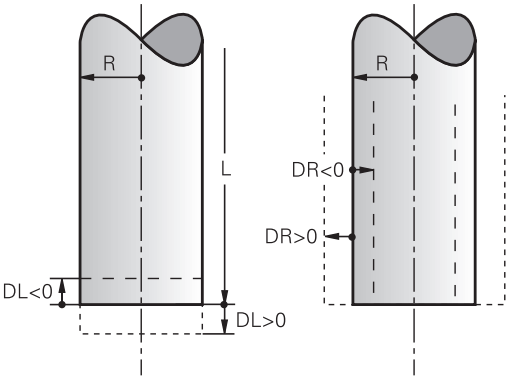

> Wartości delta z tabeli narzędzi wpływają na prezentację graficzną symulacji zdejmowania materiału.
>
> Wartości delta z programu NC nie zmieniają w symulacji przedstawionej wielkości **narzędzia** . Zaprogramowane wartości delta przesuwają jednakże **narzędzie** w symulacji o zdefiniowaną wartość.

> Wartości delta z bloku **T**wpływają na wskazanie położenia zależnie od opcjonalnego parametru maszynowego **progToolCallDL** (nr 124501; gałąź **CfgPositionDisplay** nr 124500).

Zapis danych narzędziowych do programu NC

Należy zapoznać się z instrukcją obsługi obrabiarki!
Producent maszyn określa zakres funkcyjny **G99**-funkcji.

Numer, długość i promień dla określonego narzędzia określa się w programie NC jednorazowo w **G99**-wierszu.

Proszę postąpić przy definiowaniu w następujący sposób:

TOOL DEF

- Klawisz **TOOL DEF** nacisnąć
- **Długość narzędzia**: wartość korekcji dla długości
- **Promień narzędzia**: wartość korekcji dla promienia

Przykład

```
N40 G99 T5 L+10 R+5*
```

Wywołanie danych narzędzi

Zanim wywołamy narzędzie, zostało ono zdefiniowane w **G99**-wierszu lub w tabeli narzędzi.

Wywołanie narzędzia **T** w programie NC proszę programować przy pomocy następujących danych:

- Klawisz **TOOL CALL** nacisnąć
- **Wywołanie narzędzia**: podać numer bądź nazwę narzędzia. Przy pomocy softkey **NAZWA NARZEDZIA** możesz wpisać nazwę, z softkey **QS** wpisujesz parametr stringu. Nazwę narzędzia sterowanie zapisuje automatycznie w cudzysłowiu. Do parametru stringu należy uprzednio przydzielić nazwę narzędzia. Nazwy odnoszą się do zapisu w aktywnej tabeli narzędzi TOOL.T.

- Alternatywnie softkey **WYBIERZ** nacisnąć
- > Sterowanie otwiera okno, w którym można wybrać narzędzie bezpośrednio z tabeli narzędzi TOOL.T.
- Aby wywołać narzędzie z innymi wartościami korekcji, proszę wprowadzić do tabeli narzędzi zdefiniowany indeks po punkcie dziesiętnym
- **Oś wrzeciona równoległa do X/Y/Z**: wprowadzić oś narzędzia
- **Prędkość obrotowa wrzeciona S**: podać prędkość obrotową wrzeciona S w obrotach na minutę (obr/min). Alternatywnie można także zdefiniować prędkość skrawania Vc w metrach na minutę (m/min). Proszę nacisnąć w tym celu Softkey **VC**
- **Posuw F**: posuw **F** w milimetrach na minutę (mm/min) zapisać. Posuw działa tak długo, aż zostanie zaprogramowany nowy posuw w wierszu pozycjonowania ub w **T**-wierszu
- **Naddatek długości narzędzia DL**: wartość delta dla długości narzędzia
- **Naddatek promień narzędzia DR**: wartość delta dla promienia narzędzia
- **Naddatek promień narzędzia DR2**: Wartość delta dla promienia narzędzia 2

W następujących przypadkach sterowanie zmienia tylko obroty:
- **T**-blok bez nazwy narzędzia, numeru narzędzia i osi narzędzia
- **T**-blok bez nazwy narzędzia, numeru narzędzia, z tą samą osią narzędzia jak w poprzednim bloku **T**.

W następujących przypadkach sterowanie wykonuje makro zmiany narzędzia i montuje narzędzie zamienne:
- **T**-blok z numerem narzędzia
- **T**-blok z nazwą narzędzia
- **T**-blok bez nazwy narzędzia lub numeru narzędzia, ze zmienionym kierunkiem osi narzędzia

Wybór narzędzia w oknie napływowym

Jeśli otwieramy okno napływowe dla wyboru narzędzia, to sterowanie zaznacza wszystkie dostępne w magazynie narzędzia na zielono.

Można w oknie napływowym szukać także narzędzia w następujący sposób:

GOTO
- ▶ Nacisnąć klawisz **GOTO**
- ▶ Alternatywnie softkey **SZUKAJ** nacisnąć
- ▶ Podać nazwę narzędzia lub numer narzędzia

ENT
- ▶ Nacisnąć klawisz **ENT**
- > Sterowanie przeskakuje do pierwszego narzędzia z podanym kryterium szukania.

Następujące funkcje można obsługiwać dodatkowo przy pomocy myszy:
- Poprzez kliknięcie w kolumnie nagłówka tabeli sterowanie sortuje dane w rosnącej lub malejącej kolejności.
- Poprzez kliknięcie w kolumnie nagłówka tabeli i następującego potem przesunięcia naciśniętym klawiszem myszy można zmienić szerokość kolumny

Można wyświetlane okna wyskakujące oddzielnie konfigurować przy szukaniu numeru narzędzia oraz nazwy narzędzia. Kolejność sortowania i szerokości kolumn pozostają zachowane także po wyłączeniu sterowania.

Wywołanie narzędzia

Wywołane zostaje narzędzie numer 5 w osi narzędzi Z przy prędkości obrotowej wrzeciona 2 500 obr/min i posuwem 350 mm/min. Naddatek dla długości narzędzia i promienia narzędzia 2 wynoszą 0,2 lub 0,05 mm, niedomiar dla promienia narzędzia 1 mm.

Przykład

```
N20 T  5.2 G17  S2500 DL+0.2  DR-1*
```

Litera **D** przed **L**, **R** oraz **R2** oznacza wartość delta.

Wybór wstępny narzędzi

Należy zapoznać się z instrukcją obsługi obrabiarki!
Wybór wstępny narzędzi z **G51** jest funkcją zależną od maszyny.

Jeżeli stosowane są tabele narzędzi, to dokonuje się przy pomocy **G51**-bloku wyboru wstępnego dla następnego używanego narzędzia. W tym celu należy podać numer narzędzia, parametr Q lub nazwę narzędzia w cudzysłowiu.

Zmiana narzędzia

Automatyczna zmiana narzędzia

Należy zapoznać się z instrukcją obsługi obrabiarki!
Zmiana narzędzia jest funkcją uzależnioną od obrabiarki.

Przy automatycznej zmianie narzędzia przebieg programu nie zostaje przerwany. Przy wywołaniu narzędzia z **T** sterowanie zmienia narzędzie z magazynu.

Automatyczna wymiana narzędziaprzy przekroczeniu czasu postoju: M101

Należy zapoznać się z instrukcją obsługi obrabiarki!
M101 jest funkcją zależną od maszyny.

Sterowanie może po upłynięciu okresu trwałości automatycznie zamontować narzędzie zamienne i kontynuować obróbkę tym narzędziem. Aktywować w tym celu funkcję dodatkową **M101**. Działanie **M101** można anulować przy pomocy **M102** .

W tabeli narzędzi zapisujemy w kolumnie **TIME2** okres trwałości narzędzia, po którym należy kontynuować obróbkę narzędziem zamiennym. Sterowanie zapisuje w kolumnie **CUR_TIME** aktualny okres trwałości danego narzędzia.

Jeśli aktualny okres trwałości przekracza zapisaną w kolumnie **TIME2** wartość, to najpóźniej minutę po upłynięciu okresu trwałości na najbliższej możliwej pozycji w programie zostaje zamontowane narzędzie zamienne. Zmiana następuje dopiero po zakończeniu bloku NC.

WSKAZÓWKA

Uwaga niebezpieczeństwo kolizji!

Sterowanie odsuwa przy automatycznej zmianie narzędzia z **M101** zawsze najpierw narzędzie w osi narzędzia. Podczas odsuwania istnieje w przypadku narzędzi, wytwarzających ścinki, niebezpieczeństwo kolizji, np. w przypadku frezów tarczowych lub frezów do T-rowków!

- **M101** używać tylko dla obróbki bez ścinek
- Zmianę narzędzia dezaktywować z **M102** .

Po zmianie narzędzia sterowanie pozycjonuje, jeśli producent obrabiarek inaczej nie zdefiniował, według następującej logiki:

- Jeśli pozycja docelowa znajduje się na osi narzędzia poniżej aktualnej pozycji, to oś narzędzia pozycjonowana jest w ostatniej kolejności
- Jeśli pozycja docelowa znajduje się na osi narzędzia powyżej aktualnej pozycji, to oś narzędzia jest najpierw pozycjonowana

Parametry BT (Block Tolerance)

Poprzez sprawdzanie okresu trwałości lub obliczanie automatycznej zmiany narzędzia może, w zależności od programu NC, zwiększyć się czas obróbki. Można na to wpływać przy pomocy opcjonalnego parametru **BT** (Block Tolerance).

Jeśli zapiszemy funkcję **M101** , to sterowanie kontynuuje dialog po zapytaniu o **BT** . Tu definiujemy liczbę wierszy NC (1-100), o które może opóźnić się automatyczna zmiana narzędzia. Wynikający z tego czas opóźnienia zmiany narzędzia jest zależny od treści wierszy NC (np. posuw, odcinek drogi). Jeśli nie definiujemy **BT** , to sterowanie używa wartości 1 lub określonej przez producenta obrabiarek wartości standardowej.

Im większa jest wartość **BT**, tym mniejsze jest oddziaływanie ewentualnego przedłużenia czasu przebiegu **M101**. Proszę uwzględnić, iż automatyczna zmiana narzędzia zostanie przez to później wykonana!

Aby obliczyć odpowiednią wartość wyjściową dla **BT** proszę używać formuły: $BT = 10 \div t$ t: średni czas przetwarzania bloku NC w sekundach Należy zaokrąglić wynik na liczbę całkowitą. Jeśli obliczona wartość jest większa od 100, to używać maksymalnej wartości zapisu 100.

Jeśli chcesz resetować aktualny okres trwałości narzędzia to należy zapisać w kolumnie **CUR_TIME** wartość 0, np. po zmianie płytek wielopołożeniowych.

Warunki dla zmiany narzędzia z M101

Jako narzędzia zamiennego należy używać tylko narzędzi o tym samym promieniu. Sterowanie nie sprawdza automatycznie promienia narzędzia.

Jeśli sterowanie ma kontrolować promień narzędzia zamiennego, to należy podać w programie NC **M108** .

Sterowanie wykonuje automatyczną zmianę narzędzi w odpowiednich miejscach w programie. Automatyczna zmiana narzędzia nie jest przeprowadzana:

- podczas wykonywania cykli obróbki
- podczas gdy korekcja promienia (**G41**/**G42**) jest aktywna
- bezpośrednio po funkcji najazdu **APPR**
- bezpośrednio po funkcji odjazdu **DEP**
- bezpośrednio przed i po **G24** oraz **G25**
- podczas wykonywania makropoleceń
- podczas zmiany narzędzia
- bezpośrednio po **T**-wierszu lub **G99**
- podczas wykonywania cykli SL

Przekroczenie okresu trwałości

Ta funkcja musi zostać aktywowana przez producenta maszyn i przez niego dopasowana.

Stan narzędzia przy końcu zaplanowanego okresu żywotności zależy m.in. od typu narzędzia, rodzaju obróbki oraz materiału obrabianego detalu. Podajemy w kolumnie **OVRTIME** tablicy narzędzi czas w minutach, w którym może być stosowane narzędzie poza okresem żywotności.

Producent obrabiarek określa, czy ta kolumna jest dostępna i jak jest wykorzystywana przy szukaniu narzędzi.

Warunki dla wierszy NC z wektorami normalnymi do powierzchni oraz korekcji 3D

Aktywny promień (**R** + **DR**) narzędzia zamiennego nie może odbiegać od promienia narzędzia oryginalnego. Wartości delta (**DR**) należy podać albo w tabeli narzędzi albo w programie NC (tablica korekcji lub wiersz **T**) Jeśli są odchylenia, to sterowanie ukazuje tekst komunikatu i nie wymienia narzędzia. Przy pomocy funkcji **M107** ignoruje się ten tekst komunikatu, przy pomocy **M108** znów aktywuje.

4.3 Korekcja narzędzia

Wstęp

Sterowanie koryguje tor narzędzia o wartość korekcji dla długości narzędzia w osi wrzeciona i o promień narzędzia na płaszczyźnie obróbki.

Jeśli program NC jest zapisywany bezpośrednio na sterowaniu, to korekcja promienia narzędzia działa tylko na płaszczyźnie obróbki.

Sterowanie uwzględnia przy tym do pięciu osi włącznie wraz z osiami obrotu.

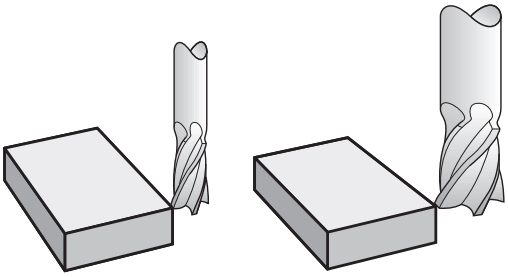

Korekcja długości narzędzia

Korekcja narzędzia dla długości działa bezpośrednio po wywołaniu narzędzia. Zostaje ona anulowana, kiedy tylko narzędzie o długości L=0 (np. **T 0**) zostanie wywołane.

WSKAZÓWKA

Uwaga niebezpieczeństwo kolizji!

Sterowanie wykorzystuje zdefiniowane długości narzędzia dla korekcji długości. Błędne długości narzędzia wpływają na niewłaściwą korekcję długości narzędzia. Dla narzędzi o długości **0** oraz po **T 0** sterowanie nie przeprowadza korekcji długości i kontroli kolizyjności. Podczas następnych zabiegów pozycjonowania narzędzia istnieje zagrożenie kolizji!

- Narzędzia definiować zawsze z ich rzeczywistymi długościami (nie tylko różnice)
- **T 0** stosować wyłącznie do opróżniania wrzeciona

Przy korekcji długości zostają uwzględnione wartości delta zarówno z programu NC jak i z tabeli narzędzi.

Wartość korekcji = $\mathbf{L} + \mathbf{DL}_{TAB} + \mathbf{DL}_{Prog}$ z

L:	Długość narzędzia **L** z **G99**-wiersza lub tabeli narzędzi
$\mathbf{DL}_{TAB}$:	Naddatek **DL** dla długości z tabeli narzędzi
$\mathbf{DL}_{Prog}$:	Naddatek **DL** dla długości z **T**-bloku lub z tabeli korekcji Działa ostatnio zaprogramowana wartość. **Dalsze informacje:** "Tabela korekcji", Strona 364

Korekcja promienia narzędzia

Wiersz NC może zawierać następujące korekcje promienia narzędzia:

- **G41** lub **G42** dla korekcji promienia dowolnej funkcji toru kształtowego
- **G40**, jeśli korekcja promienia nie ma być przeprowadzana

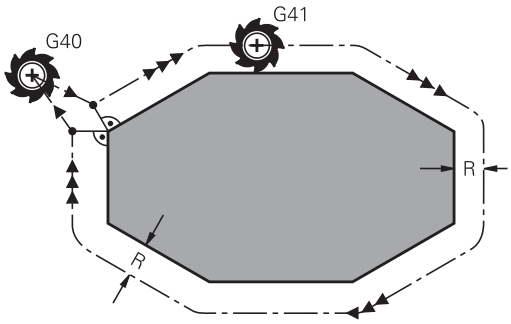

> Sterowanie pokazuje aktywną korekcję promienia narzędzia w ogólnym odczycie statusu.

Korekcja promienia działa, kiedy tylko zostanie wywołane narzędzie i z jedną z nazwanych korekcji promienia narzędzia następuje przemieszczenie, w obrębie bloku prostoliniowego lub równoległego do osi przemieszczenia, na płaszczyźnie obróbki.

> Sterowanie anuluje korekcje promienia w następujących przypadkach:
> - Wiersz prostej z **G40**
> - Funkcja **DEP** dla opuszczenia konturu
> - Wybór nowego programu NC poprzez **PGM MGT**

Przy korekcji promienia sterowanie uwzględnia wartości delta zarówno z **T**-wiersza jak i z tabeli narzędzi:

Wartość korekcji = $\mathbf{R} + \mathbf{DR}_{TAB} + \mathbf{DR}_{Prog}$ z

R:	Promień narzędzia **R** z **G99**-wiersza lub tabeli narzędzi
$\mathbf{DR}_{TAB}$:	Naddatek **DR** dla promienia z tabeli narzędzi
$\mathbf{DR}_{Prog}$:	Naddatek **DR** dla promienia z **T**-wiersza lub z tabeli korekcji **Dalsze informacje:** "Tabela korekcji", Strona 364

Przemieszczenia bez korekcji promienia: G40

Narzędzie przemieszcza się na płaszczyźnie obróbki swoim punktem środkowym na zaprogramowane współrzędne.

Zastosowanie: wiercenie, prepozycjonowanie.

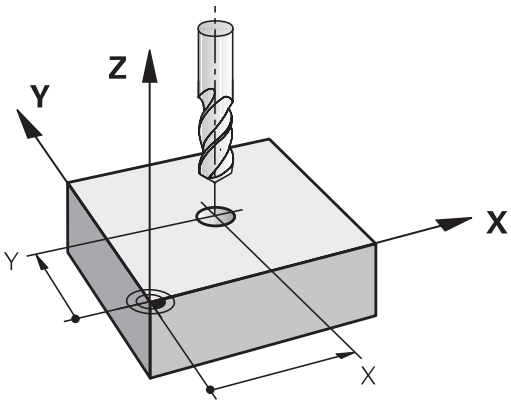

Ruchy kształtowe z korekcją promienia: G42 i G41

G42: Narzędzie przemieszcza się na prawo od konturu

G41: Narzędzie przemieszcza się na lewo od konturu

Punkt środkowy narzędzia leży w odległości równej promieniowi narzędzia od zaprogramowanego konturu. **Z prawej** i **z lewej** oznacza położenie narzędzia w kierunku przemieszczenia wzdłuż konturu detalu.

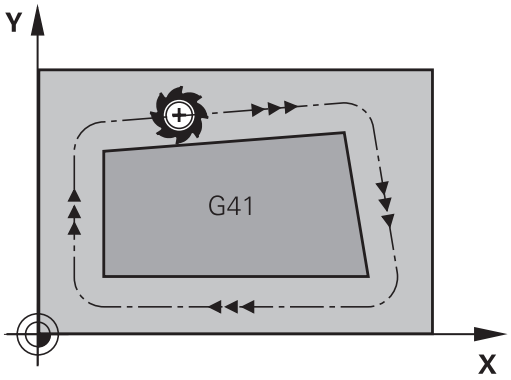

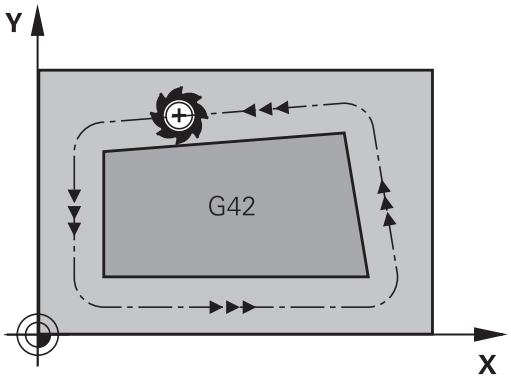

> Pomiędzy dwoma wierszami programowymi z różnymi korekcjami promienia **G42** oraz **G41** musi znajdować się przynajmniej jeden wiersz przemieszczenia na płaszczyźnie obróbki bez korekcji promienia (czyli z **G40**).
>
> Sterowanie aktywuje korekcję promienia do końca bloku NC, od momentu kiedy ta korekcja została po raz pierwszy zaprogramowana.
>
> Przy aktywowaniu korekcji promienia z **G42/G41** i przy anulowaniu z **G40** sterowanie pozycjonuje narzędzie zawsze pionowo na zaprogramowany punkt startu i punkt końcowy. Proszę tak wypozycjonować narzędzie przed pierwszym punktem konturu lub za ostatnim punktem konturu, żeby kontur nie został uszkodzony.

Zapis korekcji promienia

Korekcję promienia wprowadzamy w **G01**-wierszu. Zaprogramować współrzędne punktu docelowego i potwierdzić klawiszem **ENT** .

G41 ▶ Ruch narzędzia na lewo od zaprogramowanego konturu: softkey **G41**-funkcja nacisnąć lub

G42 ▶ Ruch narzędzia na prawo od zaprogramowanego konturu: softkey **G42**-funkcja nacisnąć lub

G40 ▶ Przemieszczenie narzędzia bez korekcji promienia albo anulowanie korekcji promienia: **G40**-funkcję wybrać

END ▶ Zakończeniebloku NC : klawisz **END** nacisnąć

Korekcja promienia: obrabianie naroży

- Naroża zewnętrzne:
  jeśli zaprogramowano korekcję promienia, to sterowanie prowadzi narzędzie po narożach zewnętrznych na okręgu przejściowym. W razie potrzeby sterowanie redukuje posuw przy narożnikach zewnętrznych, na przykład w przypadku dużych zmian kierunku.
- Naroża wewnętrzne:
  przy narożnikach wewnętrznych sterowanie oblicza punkt przecięcia torów, po których przesuwa się skorygowany punkt środkowy narzędzia. Od tego punktu poczynając narzędzie przesuwa się wzdłuż następnego elementu konturu. W ten sposób obrabiany przedmiot nie zostaje uszkodzony w narożnikach wewnętrznych. Z tego wynika, że promień narzędzia dla określonego konturu nie powinien być wybierany w dowolnej wielkości

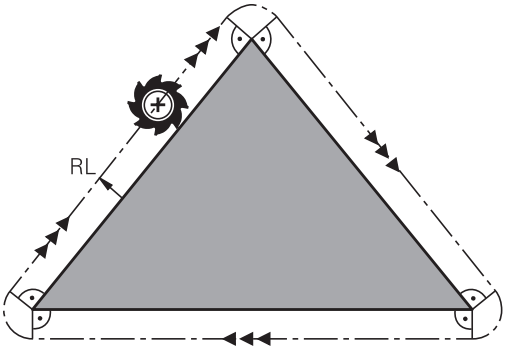

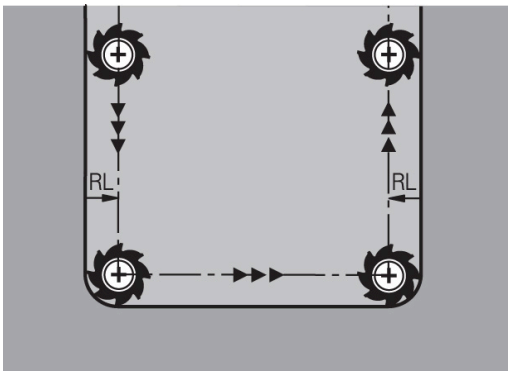

WSKAZÓWKA

Uwaga niebezpieczeństwo kolizji!

Aby sterowaniu mogło najechać kontur lub od niego odjechać, konieczne są bezpieczne pozycje najazdu i odjazdu. Te pozycje muszą umożliwiać przemieszczenia kompensacyjne przy aktywowaniu i dezaktywowaniu korekcji promienia. Błędne pozycje mogą powodować uszkodzenia konturu. Podczas obróbki istnieje niebezpieczeństwo kolizji!

- Bezpieczne pozycje najazdu i odjazdu programować poza konturem
- Uwzględnić promień narzędzia
- Uwzględnić strategię najazdu

5

Programowanie konturów

5.1 Przemieszczenia narzędzia

Funkcje toru kształtowego

Kontur obrabianego narzędzia składa się z reguły z kilku elementów konturu, jak proste i łuki koła. Przy pomocy funkcji toru kształtowego programuje się ruchy narzędzi dla **prostych** i **łuków koła**.

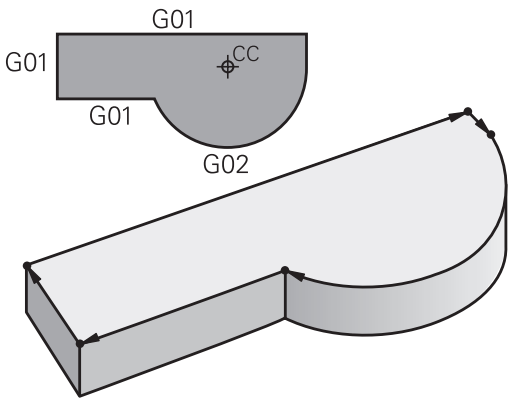

Programowanie dowolnego konturu FK (opcja #19)

Jeśli nie został przedłożony odpowiednio dla NC wymiarowany rysunek i dane o wymiarach dla NC-programu są niekompletne, to proszę programować kontur przedmiotu w trybie Programowania Dowolnego Konturu. Sterowanie oblicza brakujące dane.

Także przy pomocy FK-programowania programujemy ruchy narzędzia dla **prostych** i **łuków kołowych**.

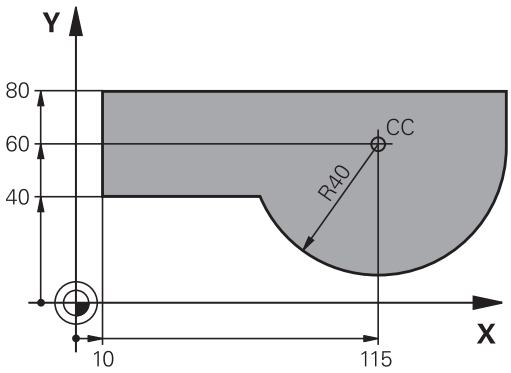

Funkcje dodatkowe M

Przy pomocy funkcji dodatkowych sterowania steruje się

- przebiegiem programu, np. przerwą w przebiegu programu
- funkcjami maszynowymi, jak na przykład włączanie i wyłączanie obrotów wrzeciona i chłodziwa
- zachowaniem się narzędzia na torze kształtowym

Podprogramy i powtórzenia części programu

Kroki obróbki, które się powtarzają, proszę wprowadzić tylko raz jako podprogram lub powtórzenie części programu. Jeśli jakaś część programu NC ma być wykonana tylko pod określonym warunkiem, proszę te kroki programu wnieść jako podprogram. Dodatkowo, program NC może wywołać inny program NC i aktywować jego wykonanie.

Dalsze informacje: "Podprogramy i powtórzenia części programu", Strona 251

Programowanie z parametrami Q

W programie NC parametry Q zastępują wartości liczbowe: parametrowi Q zostaje w innym miejscu przypisana wartość liczbowa. Przy pomocy parametrów Q można programować funkcje matematyczne, które sterują przebiegiem programu lub które opisują jakiś kontur.

Dodatkowo można, przy pomocy programowania z parametrami Q, dokonywać pomiarów z układem impulsowym 3D w czasie przebiegu programu.

Dalsze informacje: "Programowanie parametrów Q", Strona 275

5.2 Podstawy o funkcjach toru kształtowego

Programować ruch narzędzia dla obróbki

Podczas generowania programu NC programuje się krok po kroku funkcje toru kształtowego dla pojedyńczych elementów konturu detalu. W tym celu wprowadza się zazwyczaj współrzędne punktów końcowych elementów konturu z rysunku wymiarowego. Z tych danych o współrzędnych, z danych o narzędziu i korekcji promienia sterowanie ustala rzeczywistą drogę przemieszczenia narzędzia.

Sterowanie przesuwa jednocześnie wszystkie osie maszyny, które zostały zaprogramowane w zapisie programu o funkcji toru kształtowego.

Ruchy równoległe do osi maszyny

Wiersz NC zawiera dane o współrzędnych, to sterowanie przemieszcza narzędzie równolegle do zaprogramowanych osi maszyny.

W zależności od konstrukcji maszyny, przy skrawaniu porusza się albo narzędzie albo stół maszyny z zamocowanym na nim przedmiotem. Przy programowaniu ruchu kształtowego proszę kierować się zasadą, jakby to narzędzie się poruszało.

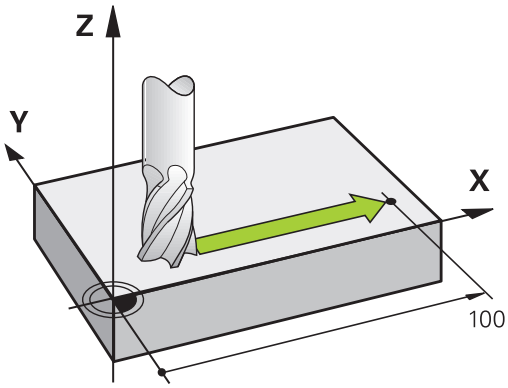

Przykład

```
N50 G00 X+100*
```

N50	Numer wiersza
G00	Funkcja toru kształtowego **prosta na biegu szybkim**
X+100	Współrzędne punktu końcowego

Narzędzie zachowuje współrzędne Y i Z i przemieszcza się na pozycję X=100.

Ruchy na płaszczyznach głównych

Jeśli wiersz NC zawiera dwie dane o współrzędnych, to sterowanie przemieszcza narzędzie na zaprogramowanej płaszczyźnie.

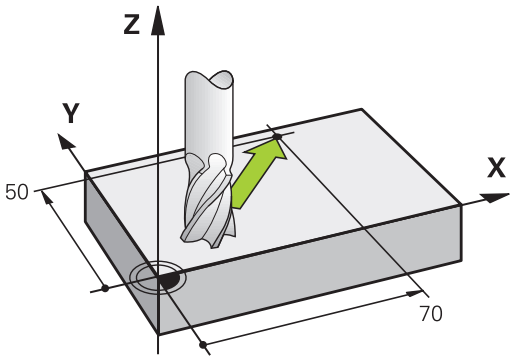

Przykład

```
N50 G00 X+70  Y+50*
```

Narzędzie zachowuje współrzędną Z i przesuwa się na XY-płaszczyźnie do pozycji X=70, Y=50.

Ruch trójwymiarowy

Jeśli wiersz NC zawiera trzy dane o współrzędnych, to sterowanie przemieszcza narzędzie przestrzennie na zaprogramowaną pozycję.

Przykład

```
N50 G01 X+80  Y+0 Z-10*
```

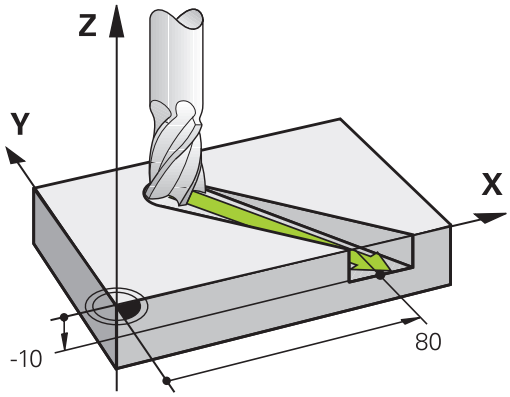

Okręgi i łuki kołowe

Przy ruchach okrężnych sterowanie przesuwa dwie osi maszyny jednocześnie: narzędzie porusza się względnie do przedmiotu na torze okrężnym. Dla ruchów kołowych można zapisać środek okręgu z **I** i **J** .

Przy pomocy funkcji toru kształtowego dla łuków kołowych programujesz okręgi na płaszczyźnie obróbki. Definiuje główną płaszczyznę obróbki z osią wrzeciona przy wywołaniu narzędzia **T**.

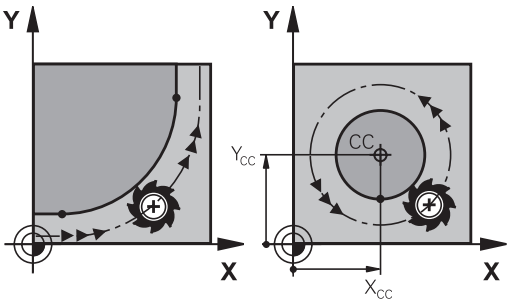

Oś wrzeciona	Płaszczyzna główna
(G17)	**XY**, auch UV, XV, UY
(G18)	**ZX**, także WU, ZU, WX
(G19)	**YZ**, także VW, YW, VZ

Ruchy kołowe na innej płaszczyźnie

Ruchy kołowe, nie leżące na głównej płaszczyźnie obróbki, możesz programować także przy pomocy funkcji **Nachylenie płaszczyzny obróbki** lub za pomocą parametrów Q.

> **Dalsze informacje:** "Funkcja PLANE: nachylenie płaszczyzny obróbki (opcja #8)", Strona 397
>
> **Dalsze informacje:** "Zasady i przegląd funkcji", Strona 276

Kierunek obrotu DR przy ruchach okrężnych

Dla ruchów kołowych bez tangencjalnego przejścia do innego elementu konturu zapisujemy kierunek obrotu:

Obrót zgodnie z ruchem wskazówek zegara: **G02/G12**
Obrót przeciwnie do ruchu wskazówek zegara: **G03/G13**

Korekcja promienia

Korekcja promienia musi znajdować się w tym wierszu NC , za którym najeżdża się do pierwszego elementu konturu. Korekcji promienia nie należy aktywować w wierszu NC dla toru kołowego. Proszę zaprogramować tę korekcję uprzednio w wierszu prostych.

Dalsze informacje: "Przemieszczenia na torze kształtowym – współrzędne prostokątne", Strona 158

Pozycjonowanie wstępne

WSKAZÓWKA

Uwaga niebezpieczeństwo kolizji!

Sterowanie nie przeprowadza automatycznej kontroli kolizji pomiędzy narzędziem i obrabianym detalem. Błędne pozycjonowanie wstępne może dodatkowo prowadzić do uszkodzeń konturu. Podczas ruchu najazdowego istnieje niebezpieczeństwo kolizji!

- Zaprogramować odpowiednią pozycję wstępną
- Sprawdzić tor przebiegu konturu przy pomocy symulacji graficznej

5.3 Kontur najechać i odjechać od konturu

Punkt startu i punkt końcowy

Narzędzie przemieszcza się od punktu startu do pierwszego punktu konturu. Wymagania dotyczące punktu startu:

- Zaprogramowany bez korekcji promienia
- Najeżdżalny bezkolizyjnie
- Blisko pierwszego punktu konturu

Przykład na ilustracji po prawej:
jeśli wyznaczamy punkt startu na ciemnoszarym obszarze, to kontur zostaje uszkodzony przy najeździe pierwszego punktu konturu.

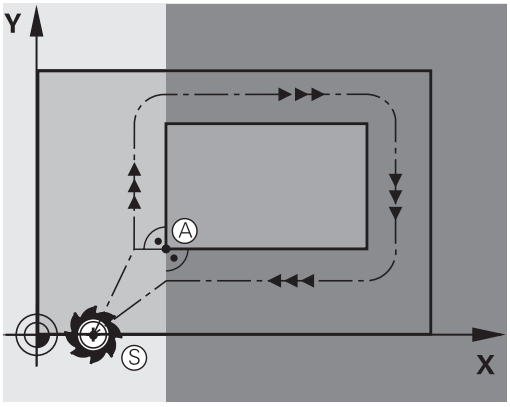

Pierwszy punkt konturu

Dla przemieszczenia narzędzia do pierwszego punktu konturu proszę zaprogramować korekcję promienia.

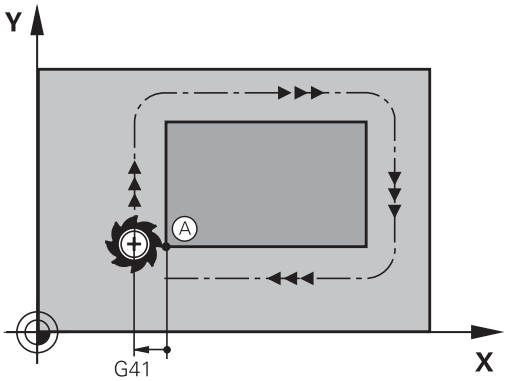

Punkt startu w osi wrzeciona najechać

Przy najeździe punktu startu narzędzie musi przemieszczać się w osi wrzeciona na głębokość roboczą. W przypadku niebezpieczeństwa kolizji należy punkt startu najechać w osi wrzeciona oddzielnie.

Przykład

```
N40 G00 Z-10*
N30 G01 X+20 Y+30 G41 F350*
```

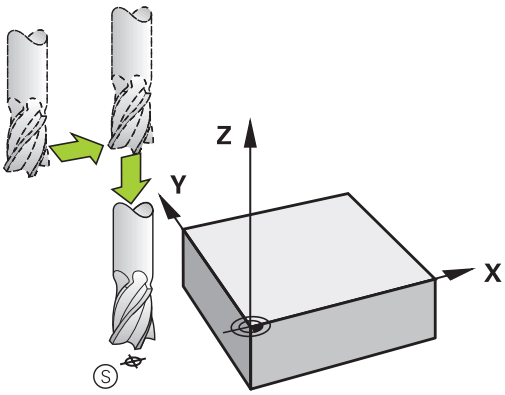

Punkt końcowy

Warunki dla wyboru punktu końcowego:

- Najeżdżalny bezkolizyjnie
- Blisko ostatniego punktu konturu
- Wykluczenie uszkodzenia konturu: optymalny punkt końcowy leży na przedłużeniu toru narzędzia dla obróbki ostatniego elementu konturu

Przykład na ilustracji po prawej:
jeśli wyznaczamy punkt startu na ciemnoszarym obszarze, to kontur zostaje uszkodzony przy najeździe punktu końcowego.

Odjazd od punktu końcowego w osi wrzeciona:
Przy opuszczaniu punktu końcowego proszę zaprogramować oś wrzeciona oddzielnie.

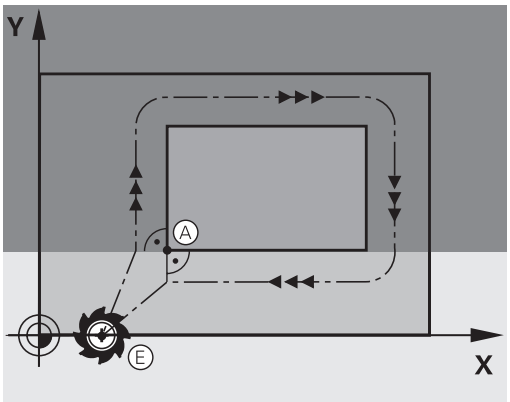

Przykład

```
N50 G01  G40 X+60  Y+70  F700*
N60 G00  Z+250*
```

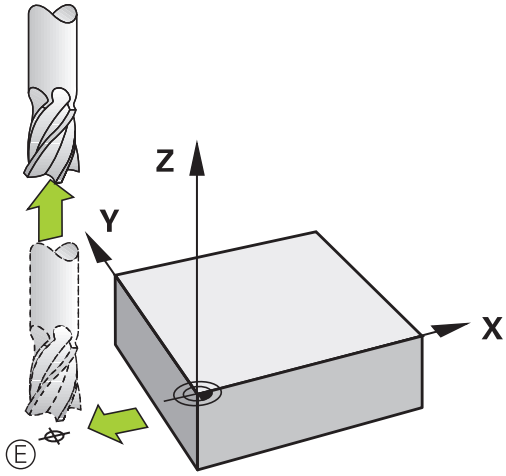

Wspólny punkt startu i punkt końcowy

Dla wspólnego punktu startu i punktu końcowego proszę nie programować korekcji promienia.

Wykluczenie uszkodzenia konturu: optymalny punkt startu leży pomiędzy przedłużeniem torów narzędzia dla obróbki pierwszego i ostatniego elementu konturu.

Przykład w ilustracji po prawej:
jeśli wyznaczamy punkt końcowy na ciemnoszarym obszarze, to kontur zostaje uszkodzony przy najeździe konturu lub odjeździe od konturu.

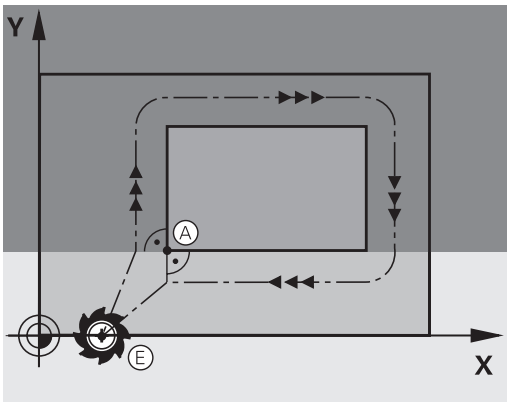

Tangencjalny dosuw i odjazd

Przy pomocy **G26** (rysunek po prawej na środku) można tangencjalnie najechać obrabiany przedmiot i przy pomocy **G27** (rysunek po prawej u dołu) odsunąć się tangencjalnie od obrabianego przedmiotu W ten sposób unika się zaznaczeń wyjścia z materiału.

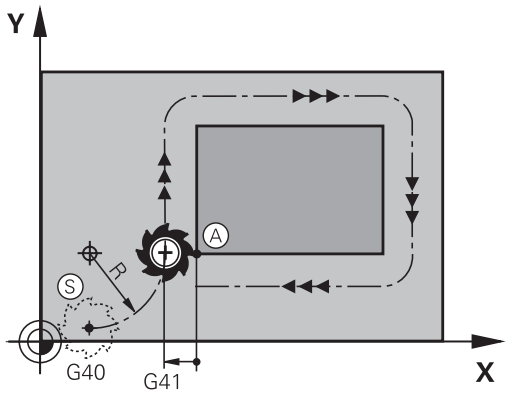

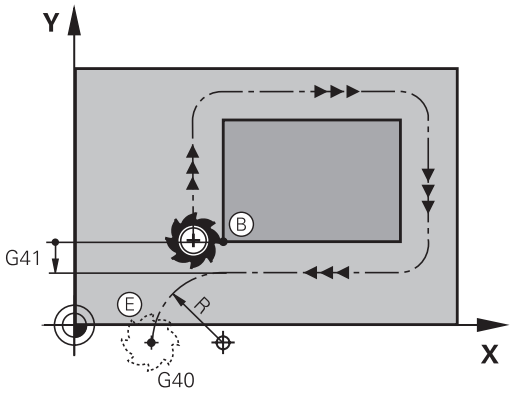

Punkt startu i punkt końcowy

Punkt startu i punkt końcowy leżą w pobliżu pierwszego i ostatniego punktu konturu, poza obrabianym przedmiotem, należy je programować bez korekcji promienia.

Dosunąć narzędzie do konturu

- **G26** podać po bloku NC , w którym zaprogramowany jest pierwszy punkt konturu: jest to pierwszy blok NC z korekcją promienia **G41/G42**

Odsunięcie narzędzia

- **G27** podać po wierszu NC , w którym zaprogramowany jest ostatni punkt konturu: jest to ostatni blok NC z korekcją promienia **G41/G42**

> Promień dla **G26** i **G27** należy tak wybrać, iż sterowanie może wykonać łuk kołowy pomiędzy punktem startu i pierwszym punktem konturu jak i ostatnim punktem konturu i punktem końcowym.

Przykład

N50 G00 G40 G90 X-30 Y+50*	Punkt startu
N60 G01 G41 X+0 Y+50 F350*	Pierwszy punkt konturu
N70 G26 R5*	Tangencjalnie najechać z promieniem R= 5 mm
. . .	
Zaprogramować elementy konturu	
. . .	Ostatni punkt konturu
N210 G27 R5*	Tangencjalnie odjechać z promieniem R= 5 mm
N220 G00 G40 X-30 Y+50*	Punkt końcowy

Przegląd: formy toru kształtowego dla dosunięcia narzędziai odsunięcia narzędzia od konturu

Funkcje **APPR** (angl. approach = podjazd) i **DEP** (angl. departure= odjazd) zostają aktywowane przy pomocy **APPR DEP** klawisza. Następnie można wybierać przy pomocy softkeys następujące formy toru:

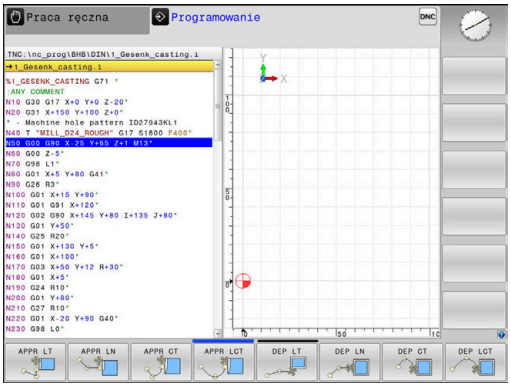

Dosunąć narzędzie do konturu	Odsunąć narzędzie od konturu	Funkcja
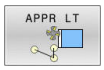	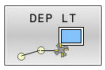	Prosta z przejściem tangencjalnym
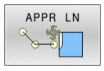	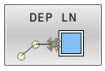	Prosta prostopadła do punktu konturu
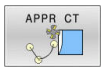	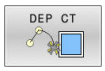	Tor kołowy z przejściem tangencjalnym
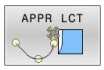	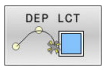	Tor kołowy z przyleganiem stycznym do konturu, najazd i odjazd do punktu pomocniczego poza konturem na przylegającym stycznie odcinku prostej

Dosunąć narzędzie do linii śrubowej i odsunąć

Przy zbliżaniu się i opuszczaniu linii śrubowej (Helix) narzędzie przemieszcza się na przedłużenie linii śrubowej i w ten sposób powraca po stycznym torze kołowym na kontur. Proszę użyć w tym celu funkcji **APPR CT** lub **DEP CT**.

Ważne pozycje przy dosunięciu i odsunięciu narzędzia

WSKAZÓWKA

Uwaga niebezpieczeństwo kolizji!

Sterowanie przejeżdża od aktualnej pozycji (punkt startu P_S) do punktu pomocniczego P_H z ostatnio zaprogramowanym posuwem. Jeśli w ostatnim wierszu pozycjonowania przed funkcją najazdu zaprogramowano **G00** , to sterowanie najeżdża także punkt pomocniczy P_H na biegu szybkim.

- Przed funkcją najazdu zaprogramować inny posuw niż **G00** .

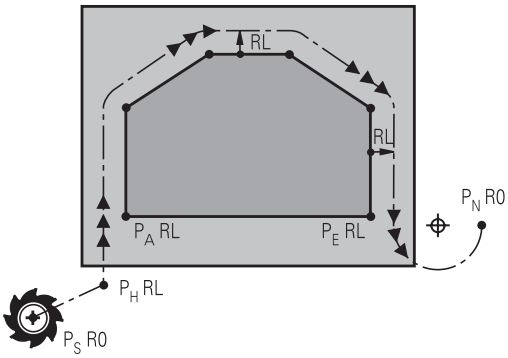

R0=G40; RL=G41; RR=G42

- Punkt startu P_S
  Tę pozycję programujemy bezpośrednio przed APPR-wierszem. P_S leży poza konturem i jest najeżdżany bez korekcji promienia (G40) .
- Punkt pomocniczy P_H
  Dosunięcie i odsunięcie narzędzia prowadzi w przypadku niektórych form toru kształtowego poprzez punkt pomocniczy P_H, obliczany przez sterowanie z danych w wierszu APPR oraz DEP.
- Pierwszy punkt konturu P_A i ostatni punkt konturu P_E
  Pierwszy punkt konturu P_A programujemy w wierszu APPR, ostatni punkt konturu P_E z dowolną funkcją kształtową. Jeśli wiersz APPR zawiera także współrzędną Z, to sterowanie przemieszcza narzędzie symultanicznie na pierwszy punkt konturu P_A.
- Punkt końcowy P_N
  Pozycja P_N leży poza konturem i wynika z danych w wierszu DEP. Jeśli wiersz DEP zawiera także współrzędną Z, to sterowanie przemieszcza wówczas narzędzie symultanicznie na punkt końcowy P_N.

Oznaczenie	Znaczenie
APPR	angl. APPRoach = podjazd
DEP	angl. DEParture = odjazd
L	angl. Line = prosta
C	angl. Circle = koło
T	tangencjalnie (stałe, płynne przejście)
N	normalna (prostopadła)

WSKAZÓWKA

Uwaga niebezpieczeństwo kolizji!

Sterowanie nie przeprowadza automatycznej kontroli kolizji pomiędzy narzędziem i obrabianym detalem. Błędne pozycjonowania wstępne i błędne punkty pomocnicze P_H mogą dodatkowo prowadzić do uszkodzeń konturu. Podczas ruchu najazdowego istnieje niebezpieczeństwo kolizji!

- Zaprogramować odpowiednią pozycję wstępną
- Punkt pomocniczy P_H, przebieg i kontur sprawdzić przy pomocy symulacji graficznej

W przypadku funkcji **APPR LT**, **APPR LN** i **APPR CT** sterowanie przemieszcza do punktu pomocniczego P_H z ostatnio zaprogramowanym posuwem (także **FMAX**). W przypadku funkcji **APPR LCT** sterowanie najeżdża punkt pomocniczy P_H z zaprogramowanym w wierszu APPR posuwem. Jeśli przed wierszem najazdu nie zaprogramowano posuwu, to sterowanie wydaje komunikat o błędach.

Współrzędne biegunowe

Punkty konturu dla następujących funkcji dosuwu i odsuwu można programować także poprzez współrzędne biegunowe:

- APPR LT przekształca się w APPR PLT
- APPR LN przekształca się w APPR PLN
- APPR CT przekształca się w APPR PCT
- APPR LCT przekształca się w APPR PLCT
- DEP LCT przekształca się w DEP PLCT

Nacisnąć pomarańczowy klawisz **P**, po wybraniu z softkey funkcji najazdu lub odjazdu.

Korekcja promienia

Korekcję promienia programujemy wraz z pierwszym punktem konturu P_A w APPR-wierszu. DEP-wiersze anulują automatycznie korekcję promienia!

Jeśli programujemy **APPR LN** lub **APPR CT** z **G40**, to sterowanie zatrzymuje obróbkę/symulację z komunikatem o błędach.

To zachowanie nie dotyczy sterowania iTNC 530!

Dosunięcie narzędzia po prostej z tangencjalnym przejściem: APPR LT

Sterowanie przemieszcza narzędzie po prostej od punktu startu P_S do punktu pomocniczego P_H. Stamtąd najeżdża pierwszy punkt konturu P_A tangencjalnie po prostej. Punkt pomocniczy P_H ma odstęp **LEN** do pierwszego punktu konturu P_A.

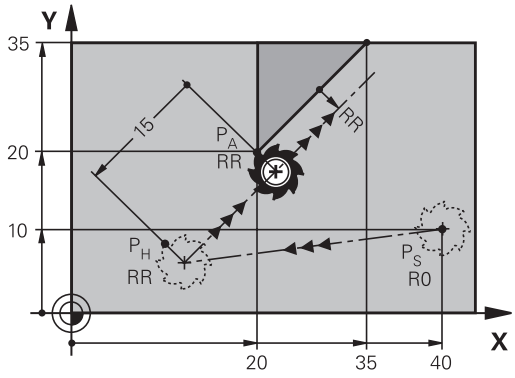

R0=G40; RL=G41; RR=G42

- Dowolna funkcja toru kształtowego: dosunąć narzędzie do punktu startu P_S .
- Otworzyć dialog przy pomocy klawisza **APPR/DEP** i softkey **APPR LT** .

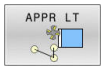

- Współrzędne pierwszego punktu konturu P_A
- **LEN**: odstęp punktu pomocniczego P_H do pierwszego punktu konturu P_A
- Korekcja promienia **G41/G42** dla obróbki

Przykład

N70 G00 X+40 Y+10 G40 M3*	P_S najechać bez korekcji promienia
N80 APPR LT X+20 Y+20 Z-10 LEN15 G42 F100*	P_A z korekcją promienia G42, odstęp P_H do P_A: LEN 15
N90 G01 X+35 Y+35*	Punkt końcowy pierwszego elementu konturu
N100 G01 ...*	Następny element konturu

Dosunąć narzędzie po prostej prostopadle do pierwszego punktu konturu: APPR LN

- Dowolna funkcja toru kształtowego: Punkt startu $P_S$najechać
- Otworzyć dialog klawiszem **APPR/DEP** i softkey **APPR LN** .

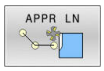

- Współrzędne pierwszego punktu konturu P_A
- Długość: odległość punktu pomocniczego P_H. **LEN** zawsze z wartością dodatnią
- Korekcja promienia **G41/G42** dla obróbki

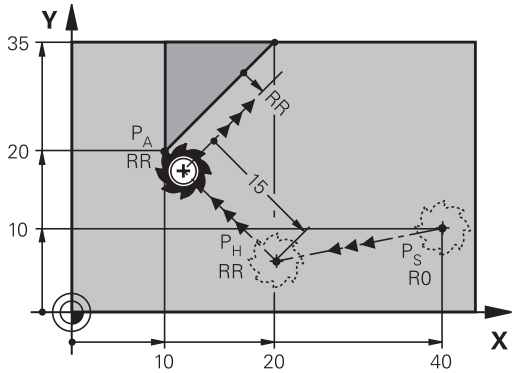

R0=G40; RL=G41; RR=G42

Przykład

N70 G00 X+40 Y+10 G40 M3*	P_S-najechać bez korekcji promienia
N80 APPR LN X+10 Y+20 Z-10 LEN15 G24 F100*	P_A z korekcją promienia G42, odstęp P_H do P_A: LEN 15
N90 G01 X+20 Y+35*	Punkt końcowy pierwszego elementu konturu
N100 G01 ...*	Następny element konturu

Dosunąć narzędzie na torze kołowym z przejściem tangencjalnym: APPR CT

Sterowanie przemieszcza narzędzie po prostej od punktu startu P_S do punktu pomocniczego P_H. Stamtąd przemieszcza się ono po torze kołowym, który przechodzi stycznie do pierwszego elementu konturu, do pierwszego punktu konturu PA.

Tor kołowy od P_H do P_A jest określony poprzez promień R i kąt kąt środkowy **CCA**. Kierunek obrotu toru kołowego jest wyznaczony poprzez przebieg pierwszego elementu konturu.

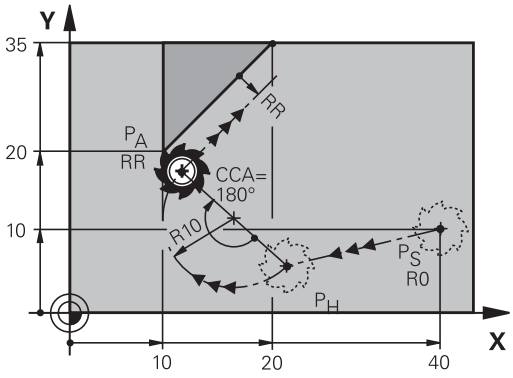

R0=G40; RL=G41; RR=G42

- Dowolna funkcja toru kształtowego: Punkt startu P_S najechać
- Otworzyć dialog przy pomocy klawisza **APPR/DEP** i softkey **APPR CT** .

- Współrzędne pierwszego punktu konturu P_A
- Promień R toru kołowego
  - Dosunąć narzędzie z tej strony obrabianego przedmiotu, która zdefiniowana jest poprzez korekcję promienia: wprowadzić R o wartości dodatniej
  - Dosunąć narzędzie od strony obrabianego przedmiotu: R zapisać o wartości ujemnej.
- Kąt środkowy **CCA** toru kołowego
  - CCA wprowadzać tylko z wartością dodatnią.
  - Maksymalna wprowadzana wartość 360°
- Korekcja promienia **G41/G42** dla obróbki

Przykład

N70 G00 X+40 Y+10 G40 M3*	P_S-najechać bez korekcji promienia
N80 APPR CT X+10 Y+20 Z-10 CCA180 R+10 G42 F100*	P_A z korekcją promienia G42, promień R 10
N90 G01 X+20 Y+35*	Punkt końcowy pierwszego elementu konturu
N100 G01 ...*	Następny element konturu

Dosunąć narzędzie po torze kołowym z przyleganiem stycznym do konturu i po odcinku prostej: APPR LCT

Sterowanie przemieszcza narzędzie po prostej od punktu startu P_S do punktu pomocniczego P_H. Stamtąd narzędzie przemieszcza się po torze kołowym do pierwszego punktu konturu P_A. Zaprogramowany w wierszu APPR posuw działa dla całego odcinka, przejeżdżanego przez sterowanie w wierszu najazdu (odcinek P_S – P_A).

Jeśli w wierszu najazdu zaprogramowano wszystkie trzy osie współrzędnych X, Y i Z, to sterowanie przejeżdża od zaprogramowanej przed wierszem APPR pozycji we wszystkich trzech osiach jednocześnie do punktu pomocniczego P_H. Następnie sterowanie przemieszcza od P_H do P_A tylko na płaszczyźnie obróbki.

Tor kołowy przylega stycznie zarówno do prostej P_S – P_H jak i do pierwszego elementu konturu. Tym samym jest on poprzez promień R jednoznacznie określony.

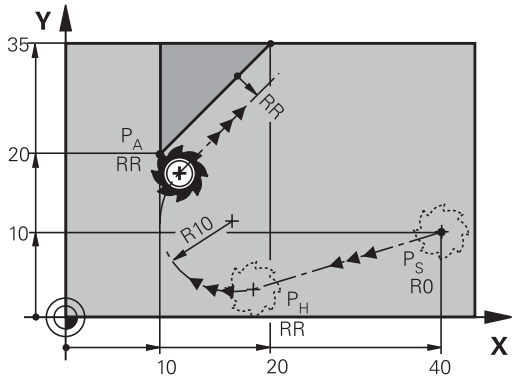

R0=G40; RL=G41; RR=G42

- Dowolna funkcja toru kształtowego: Punkt startu $P_S$najechać
- Otworzyć dialog przy pomocy klawisza **APPR/DEP** i softkey **APPR LT** .

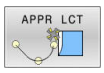

- Współrzędne pierwszego punktu konturu P_A
- Promień R toru kołowego. R wprowadzić o wartości dodatniej
- Korekcja promienia **G41/G42** dla obróbki

Przykład

N70 G00 X+40 Y+10 G40 M3*	P_S-najechać bez korekcji promienia
N80 APPR LCT X+10 Y+20 Z-10 R10 G42 F100*	P_A z korekcją promienia G42, promień R 10
N90 G01 X+20 Y+35*	Punkt końcowy pierwszego elementu konturu
N100 G01 ...*	Następny element konturu

Odsunięcie narzędzia po prostej z przejściem tangencjalnym: DEP LT

Sterowanie przemieszcza narzędzie po prostej od ostatniego punktu konturu P_E do punktu końcowego P_N. Prosta leży na przedłużeniu ostatniego elementu konturu. P_N znajduje się w odstępie **LEN** od P_E.

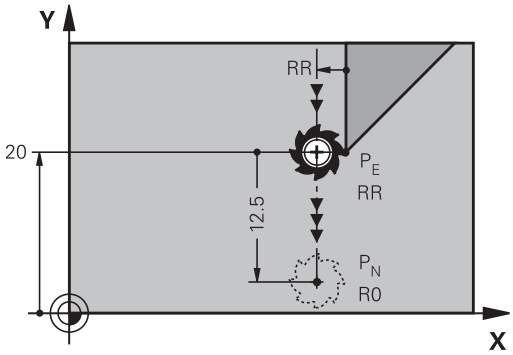

R0=G40; RL=G41; RR=G42

- Zaprogramować ostatni element konturu z punktem końcowym P_E oraz korekcją promienia
- Otworzyć dialog klawiszem **APPR/DEP** i softkey **DEP LT** .

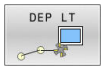

- LEN: Wprowadzić odległość punktu końcowego P_N od ostatniego elementu konturu P_E

Przykład

N20 G01 Y+20 G42 F100*	Ostatni element konturu: P_E z korekcją promienia RR
N30 DEP LT LEN12.5 F100*	Odległość P_E do P_N LEN 12,5
N40 G00 Z+100 M2*	Z wycofać, skok powrotny, koniec programu

Odsunięcie narzędzia po prostej prostopadle do ostatniego punktu konturu: DEP LN

Sterowanie przemieszcza narzędzie po prostej od ostatniego punktu konturu P_E do punktu końcowego P_N. Prosta prowadzi prostopadle od ostatniego punktu konturu P_E . P_N znajduje się od P_E w odstępie **LEN** + promień narzędzia.

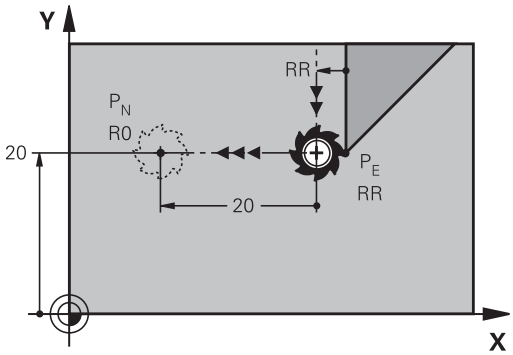

R0=G40; RL=G41; RR=G42

- Zaprogramować ostatni element konturu z punktem końcowym P_E oraz korekcją promienia
- Otworzyć dialog klawiszem **APPR/DEP** i softkey **DEP LN** .

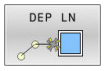

- **LEN**: odległość punktu końcowego P_N zapisać. Ważne: **LEN** o wartości dodatniej

Przykład

N20 G01 Y+20 G42 F100*	Ostatni element konturu P_E z korekcją promienia RR
N30 DEP LN LEN+20 F100*	Odległość P_E do P_N : LEN 12,5
N40 G00 Z+100 M2*	Z wycofać, skok powrotny, koniec programu

Odsunąć narzędzie na torze kołowym z przejściem tangencjalnym: DEP CT

Sterowanie przemieszcza narzędzie po torze kołowym od ostatniego punktu konturu P_E do punktu końcowego P_N. Tor kołowy przylega tangencjalnie do ostatniego elementu konturu.

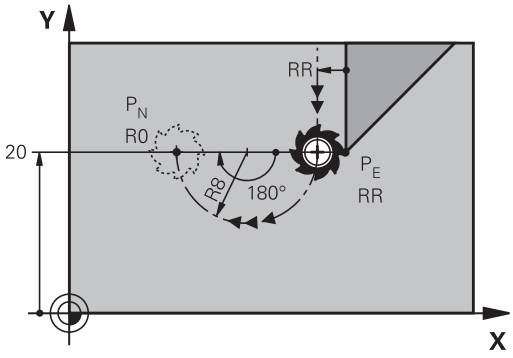

R0=G40; RL=G41; RR=G42

- Zaprogramować ostatni element konturu z punktem końcowym P_E oraz korekcją promienia
- Otworzyć dialog klawiszem **APPR/DEP** i softkey **DEP CT** .

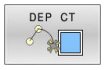

- Kąt środkowy **CCA** toru kołowego
- Promień R toru kołowego
  - Narzędzie ma odsunąć się od obrabianego przedmiotu z tej strony, która została określona poprzez korekcję promienia:R wprowadzić z wartością dodatnią R wprowadzić o wartości dodatniej.
  - Narzędzie ma odsunąć się od obrabianego przedmiotu z **przeciwległej** strony, która została określona poprzez korekcję promienia: R wprowadzić z wartością ujemną.

Przykład

N20 G01 Y+20 G42 F100*	Ostatni element konturu P_E z korekcją promienia RR
N30 DEP CT CCA 180 R+8 F100*	Kąt punktu środkowego CCA 180°, promień toru kołowego R 8
N40 G00 Z+100 M2*	Z wycofać, skok powrotny, koniec programu

Odsunięcie narzędzia po torze kołowym z przejściem tangencjalnym do konturu i po odcinku prostej: DEP LCT

Sterowanie przemieszcza narzędzie po torze kołowym od ostatniego punktu konturu P_E do punktu pomocniczego P_H. Stamtąd przemieszcza się po prostej do punktu końcowego P_N. Ostatni element konturu i prosta od P_H – P_N mają styczne przejścia z torem kołowym. Tym samym określony jest tor kołowy przez promień R jednoznacznie.

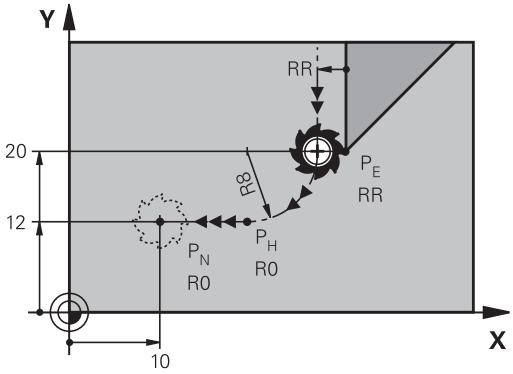

R0=G40; RL=G41; RR=G42

- Zaprogramować ostatni element konturu z punktem końcowym P_E oraz korekcją promienia
- Otworzyć dialog klawiszem **APPR DEP** i softkey **DEP LCT** .

- Wprowadzić współrzędne punktu końcowego P_N
- Promień R toru kołowego. R wprowadzić o wartości dodatniej

Przykład

N20 G01 Y+20 G42 F100*	Ostatni element konturu P_E z korekcją promienia RR
N30 DEP LCT X+10 Y+12 R+8 F100*	Współrzędne P_N, promień toru kołowego R 8
N40 G00 Z+100 M2*	Z wycofać, skok powrotny, koniec programu

5.4 Przemieszczenia na torze kształtowym – współrzędne prostokątne

Przegląd funkcji toru kształtowego

Klawisz	Funkcja	Przemieszczenie narzędzia	Niezbędne informacje	Strona
L	Prosta **L** angl.: Line **G00** i **G01**	Prosta	Współrzędne punktu końcowego	160
CHF	Fazka: **CHF** angl.: **CH**am**F**er **G24**	Fazka pomiędzy dwoma prostymi	Długość fazki	161
	Punkt środkowy okręgu **CC**; angl.: Circle Center **I** i **J**	Brak	Współrzędne punktu środkowego koła lub bieguna	163
C	Łuk kołowy **C** angl.: **C**ircle **G02** i **G03**	Tor kołowy wokół punktu środkowego okręgu CCdo punktu końcowego łuku koła	Współrzędne punktu końcowego koła, kierunek obrotu	164
CR	Łuk kołowy **CR** angl.: **C**ircle by **R**adius **G05**	Tor kołowy z określonym promieniem	Współrzędne punktu końcowego koła, promień koła, kierunek obrotu	166
CT	Łuk kołowy **CT** angl.: **C**ircle **T**angential **G06**	Tor kołowy z tangencjalnym przyleganiem do poprzedniego i następnego elementu konturu	współrzędne punktu końcowego koła	168
RND	Zaokrąglanie naroży **RND** angl.: **R**ou**ND**ing of Corner **G25**	Tor kołowy z tangencjalnym przyleganiem do poprzedniego i następnego elementu konturu	Promień naroża R	162
FK	Programowanie-Dowolnego konturu **FK** (skrót z j.niem.)	Prosta lub tor kołowy z dowolnym przyleganiem do poprzedniego elementu konturu	Wpisy w zależności od funkcji	184

Programowanie funkcji toru kształtowego

Funkcje toru kształtowego można programować komfortowo szarymi klawiszami funkcji toru. Sterowanie zapytuje w dalszych dialogach o konieczne dane.

Jeśli zapisujemy funkcje DIN/ISO na podłączonej poprzez USB klawiaturze, proszę zwrócić uwagę, aby była aktywowana pisownia dużą literą.

Na początku wiersza sterowanie pisze automatycznie z dużej litery .

Prosta na biegu szybkim G00 prosta z posuwem F G01

Sterowanie przemieszcza narzędzie po prostej od jego aktualnej pozycji do punktu końcowego prostej. Punkt startu jest punktem końcowym poprzedniego bloku NC.

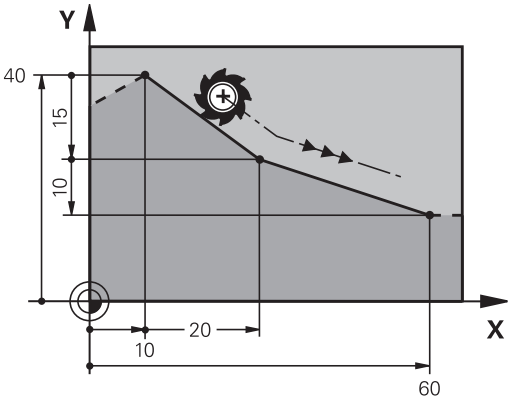

- Nacisnąć klawisz **L** dla otwarcia wiersza NC dla przemieszczenia prostoliniowego z posuwem
- **Współrzędne** punktu końcowego prostej, jeśli to konieczne
- **Korekcja promienia G40/G41/G42**
- **Posuw F**
- **Funkcja dodatkowa M**

Przemieszczenie z posuwem szybkim

Wiersz prostej dla ruchu szybkiego (**G00**-wiersz) można także otworzyć klawiszem **L** :

- Nacisnąć klawisz **L** dla otwarcia wiersza NC dla przemieszczenia prostoliniowego
- Proszę przejść klawiszem ze strzałką w lewo na obszar wprowadzenia dla funkcji G
- Wybrać softkey **G00** dla szybkiego ruchu przemieszczenia

Przykład

```
N70 G01 G41  X+10 Y+40  F200 M3*
N80 G91  X+20 Y-15*
N90 G90  X+60 G91  Y-10*
```

Przejęcie pozycji rzeczywistej

Wiersz prostej (**G01**-wiersz) można generować także klawiszem **Przejęcie pozycji rzeczywistej** :

- Przemieszczać narzędzie w trybie pracy **Tryb manualny** na pozycję, która ma zostać przejęta
- Przełączyć odczyt ekranowy na Programowanie
- Wybrać wiersz programu NC, za którym ma być włączony ten wiersz

- Klawisz **Przejąć pozycję rzeczywistą** nacisnąć
- > Sterowanie generuje wiersz prostej ze współrzędnymi pozycji rzeczywistej.

Fazkę wstawić pomiędzy dwoma prostymi

Na narożach konturu, które powstają poprzez przecięcie dwóch prostych, można wykonać fazki.

- W wierszach prostych przed i po **G24**-wierszu proszę zaprogramować każdorazowo obydwie współrzędne płaszczyzny, w której zostanie wykonana fazka
- Korekcja promienia przed i po **G24**-wierszu musi być taka sama
- Fazka musi być wykonywalna przy pomocy używanego na danym etapie narzędzia

- **Fazki**: długość fazki, jeśli to konieczne:
- **Posuw F** (działa tylko w **G24**-wierszu)

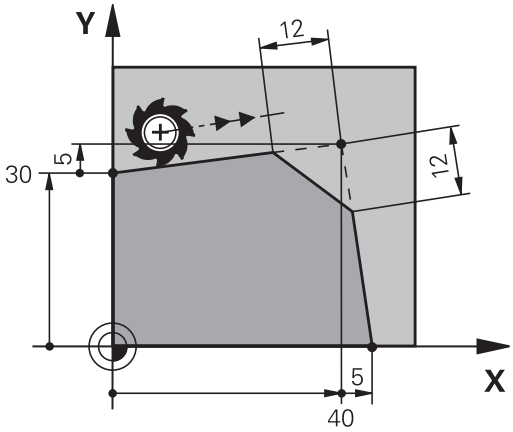


```
N70 G01  G41 X+0  Y+30 F300  M3*
N80 X+40  G91 Y+5*
N90 G24  R12 F250*
N100 G91  X+5 G90  Y+0*
```

Nie można rozpoczynać konturu z **G24**-wiersza.

Fazka zostaje wykonana tylko na płaszczyźnie obróbki.

Narzędzie nie zostaje dosunięte do punktu narożnego, odciętego wraz z fazką.

Zaprogramowany w **G24**-wierszu posuw działa tylko w tym wierszu CHF. Następnie obowiązuje ponownie zaprogramowany przed **G24**-wierszem posuw.

Zaokrąglanie naroży G25

Funkcja **G25** zaokrągla naroża konturu.

Narzędzie przemieszcza się po torze kołowym, który przylega stycznie do poprzedniego jak i do następnego elementu konturu.

Okręg zaokrąglenia musi być wykonywalny przy pomocy wywołanego narzędzia.

- **Promień zaokrąglenia**: promień łuku kołowego, jeśli to konieczne:
- **Posuw F** (działa tylko w **G25**-wierszu)

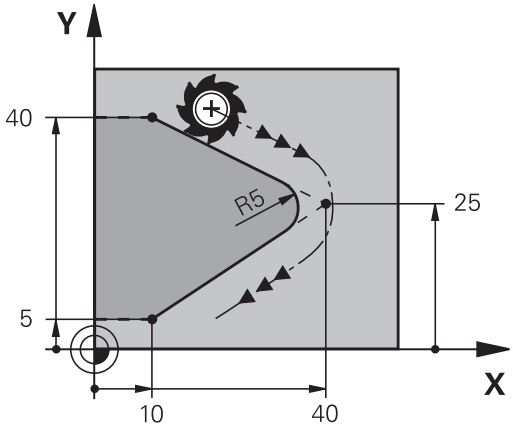


```
N50 G01  X+10 Y+40  G41 F300  M3*
N60 G01  X+40 Y+25*
N70 G25  R5 F100*
N80 G01  X+10 Y+5*
```

Poprzedni i następny element konturu powinien zawierać obydwie współrzędne płaszczyzny, na której zostaje wykonywane zaokrąglanie narożników. Jeśli obrabiany jest kontur bez korekcji promienia narzędzia, to należy zaprogramować obydwie współrzędne płaszczyzny obróbki.

Narzędzie nie jest dosuwane do punktu narożnego danej krawędzi.

Zaprogramowany w **G25**-wierszu posuw działa tylko w tym **G25**-wierszu. Potem obowiązuje posuw zaprogramowany przed **G25**-wierszem.

Wiersz **G25**można wykorzystywać także dla miękkiego najazdu na kontur.

Punkt środkowy okręgu I, J

Punkt środkowy okręgu określa się dla torów kołowych, programowanych za pomocą funkcji **G02**, **G03** lub **G05** .. W tym celu

- proszę wprowadzić współrzędne prostokątne punktu środkowego okręgu na płaszczyźnie obróbki lub
- proszę przejąć ostatnio zaprogramowaną pozycję lub
- przejąć współrzędne klawiszem **Przejąć pozycje rzeczywiste**

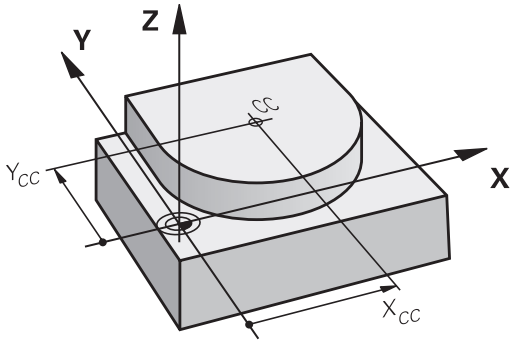

SPEC FCT

- Programowanie punktu środkowego okręgu: klawisz **SPEC FCT** nacisnąć
- Softkey **FUNKCJE PROGRAMOWE** nacisnąć
- Softkey **DIN/ISO** nacisnąć
- Softkey **I** lub **J** wybrać
- Zapisań współrzędne dla punktu środkowego okręgu lub aby przejąć ostatnio zaprogramowaną pozycję: **G29** nie zapisywać

```
N50 I+25  J+25*
```

lub

```
N10 G00 G40  X+25 Y+25*
N20 G29*
```

> Wiersze programu 10 i 20 nie odnoszą się do ilustracji.

Okres obowiązywania

Punkt środkowy koła pozostaje tak długo określonym, aż zostanie zaprogramowany nowy punkt środkowy koła.

Wprowadzić punkt środkowy okręgu przy pomocy wartości inkrementalnych

Wprowadzona przy pomocy wartości inkrementalnych współrzędna dla punktu środkowego koła odnosi się zawsze do ostatnio zaprogramowanej pozycji narzędzia.

> Przy pomocy **I** i **J** oznacza się pozycję jako punkt środkowy okręgu: narzędzie nie przemieszcza się na tę pozycję.
>
> Punkt środkowy koła jest jednocześnie biegunem dla współrzędnych biegunowych.

Tor kołowy wokół punktu środkowego okręgu

Proszę określić punkt środkowy okręgu **I, J** , zanim zostanie zaprogramowany tor kołowy. Ostatnio zaprogramowana pozycja narzędzia przed torem kołowym jest punktem startu toru kołowego.

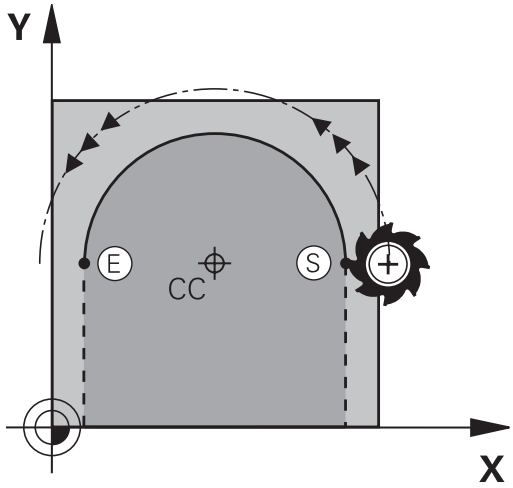

Kierunek obrotu

- W kierunku wskazówek zegara: **G02**
- W kierunku przeciwnym do wskazówek zegara: **G03**
- Bez informacji o kierunku obrotu: **G05**. Sterowanie przemieszcza się po łuku kołowym z ostatnio zaprogramowanym kierunkiem obrotu

▶ Przemieścić narzędzie do punktu startu toru kołowego

J

I

▶ **Współrzędne** punktu środkowego okręgu zapisać

c

▶ **Współrzędne** punktu końcowego łuku kołowego, jeśli to konieczne:

▶ **Posuw F**

▶ **Miscellaneous function M**

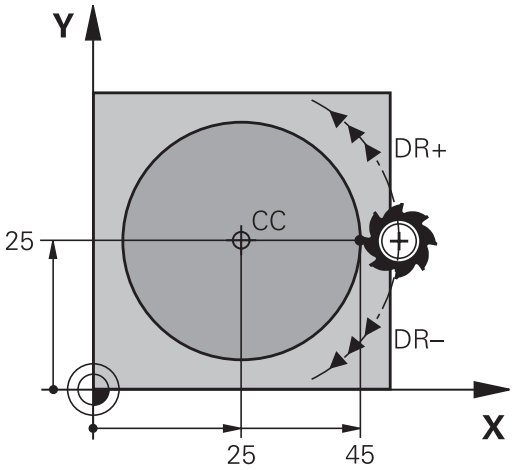


```
N50 I+25  J+25*
N60 G01 G42  X+45 Y+25  F200 M3*
N70 G03  X+45 Y+25*
```

Ruchy kołowe na innej płaszczyźnie

Sterowanie dokonuje przemieszczeń kołowych z reguły na aktywnej płaszczyźnie obróbki. Można programować także okręgi, nie leżące na aktywnej płaszczyźnie obróbki.

Przykład

```
N30 T1 G17 S4000*
N50 I+25  K+25*
N60 G01 G42  X+45 Y+25 Z+25 F200 M3*
N70 G03  X+45 Z+25*
```

Jeśli te ruchy kołowe są jednocześnie poddawane rotacji, to powstają okręgi przestrzenne (okręgi w trzech osiach).

Koło pełne

Proszę zaprogramować dla punktu końcowego te same współrzędne jak i dla punktu startu.

Punkt startu i punkt końcowy ruchu kołowego muszą leżeć na torze kołowym.

Maksymalna wartość dla tolerancji zapisu wynosi 0.016 mm. Tolerancję zapisu nastawiamy w parametrze maszynowym **circleDeviation** (nr 200901) .

Najmniejszy możliwy okrąg, po którym sterowanie może się przemieszczać: 0.016 mm.

Tor kołowy G02/G03/G05 z określonym promieniem

Narzędzie przemieszcza się po torze kołowym z promieniem R.

Kierunek obrotu

- W kierunku wskazówek zegara: **G02**
- W kierunku przeciwnym do wskazówek zegara: **G03**
- Bez informacji o kierunku obrotu: **G05**. Sterowanie przemieszcza się po łuku kołowym z ostatnio zaprogramowanym kierunkiem obrotu

- **Współrzędne** punktu końcowego łuku kołowego
- **Promień R** Uwaga: znak liczby określa wielkość łuku kołowego!
- **Miscellaneous function M**
- **Posuw F**

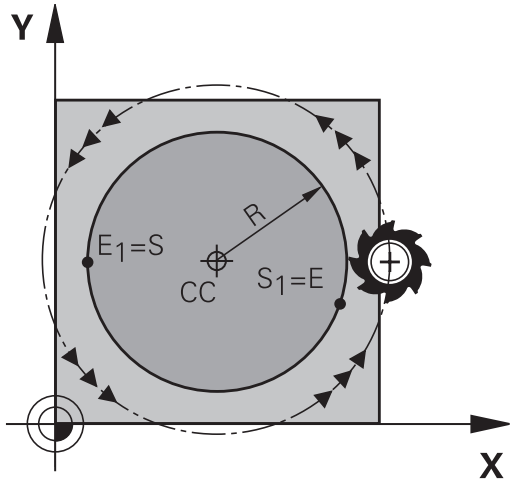

Koło pełne

Dla koła pełnego proszę zaprogramować dwa wiersze okręgu jeden po drugim:

Punkt końcowy pierwszego półkola jest punktem startu drugiego.
Punkt końcowy drugiego półkola jest punktem startu pierwszego.

Kąt środkowy CCA i promień łuku kołowego R

Punkt startu i punkt końcowy na konturze mogą być połączone ze sobą przy pomocy czterech różnych łuków kołowych z takim samym promieniem:

Mniejszy łuk kołowy: CCA<180°
Promień ma dodatni znak liczby R>0

Większy łuk kołowy: CCA>180°
Promień ma ujemny znak liczby R<0

Poprzez kierunek obrotu zostaje określone, czy łuk kołowy jest wybrzuszony na zewnątrz (wypukły) czy do wewnątrz (wklęsły):

Wypukły: kierunek obrotu **G02** (z korekcją promienia **G41**)

Wklęsły: kierunek obrotu **G03** (z korekcją promienia **G41**)

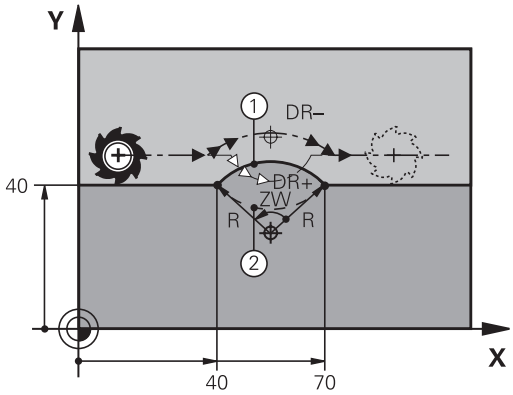

> Odstęp pomiędzy punktem startu i punktem końcowym średnicy koła nie może być większy niż sama średnicy koła.
>
> Promień może osiągać maksymalnie 99,9999 m.
>
> Osie kątowe A, B i C zostają wspomagane.
>
> Sterowanie dokonuje przemieszczeń kołowych z reguły na aktywnej płaszczyźnie obróbki. Można programować także okręgi, nie leżące na aktywnej płaszczyźnie obróbki. Jeśli te ruchy kołowe są jednocześnie poddawane rotacji, to powstają okręgi przestrzenne (okręgi w trzech osiach).

```
N100 G01 G41  X+40 Y+40  F200 M3*
N110 G02  X+70 Y+40  R+20*  (Bogen 1)
```

lub

```
N110 G03  X+70 Y+40  R+20*  (Bogen 2)
```

lub

```
N110 G02  X+70 Y+40  R-20*  (Bogen 3)
```

lub

```
N110 G03  X+70 Y+40  R-20*  (Bogen 4)
```

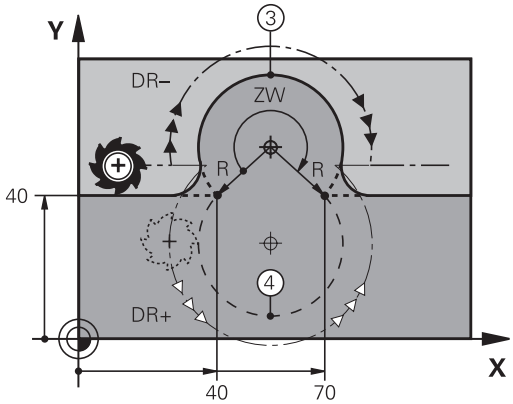

Tor kołowy G06 z tangencjalnym przejściem

Narzędzie przemieszcza się po łuku kołowym, który przylega stycznie do uprzednio zaprogramowanego elementu konturu.

Przejście jest tangencjalne, jeśli w punkcie przecięcia elementów konturu nie powstaje żaden punkt załamania lub punkt narożny, elementy konturu przechodzą płynnie od jednego do następnego.

Element konturu, do którego przylega stycznie łuk kołowy, proszę programować bezpośrednio przed **G06**-wierszem. W tym celu konieczne są przynajmniej dwa bloki pozycjonowania

- **Współrzędne** punktu końcowego łuku kołowego, jeśli to konieczne:
- **Posuw F**
- **Miscellaneous function M**

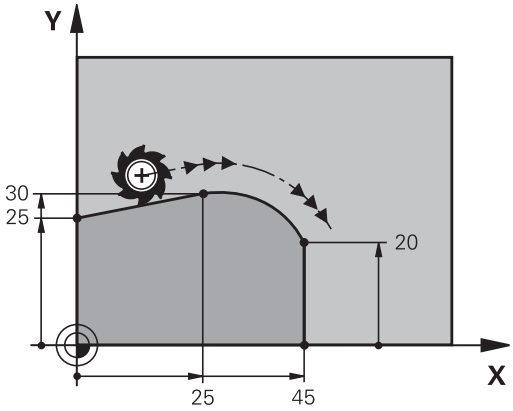


```
N70 G01 G41  X+0 Y+25  F300 M3*
N80 X+25  Y+30*
N90 G06  X+45 Y+20*
N100 G01 Y+0*
```

G06-wiersz i uprzednio zaprogramowany element konturu powinny zawierać obydwie współrzędne płaszczyzny, na której zostanie wykonany łuk kołowy!

Liniowa superpozycja toru kołowego

Można nałożyć na siebie ścieżki kołowe o współrzędnych prostokątnych z ruchem liniowym, np. w celu utworzenia spirali (helix).

Liniowe nałożenie jest możliwe dla następujących torów kołowych:

- Tor kołowy **C**

  Dalsze informacje: "Tor kołowy wokół punktu środkowego okręgu ", Strona 164
- Tor kołowy **CR**

  Dalsze informacje: "Tor kołowy G02/G03/G05 z określonym promieniem", Strona 166
- Tor kołowy **CT**

  Dalsze informacje: "Tor kołowy G06 z tangencjalnym przejściem", Strona 168

> Przejście tangencjalne (styczne) wpływa tylko na osie płaszczyzny okręgu, a nie dodatkowo na superpozycję liniową.

Alternatywnie można nałożyć tory kołowe o współrzędnych biegunowych z ruchem liniowym.

Dalsze informacje: "Linia śrubowa (Helix)", Strona 176

Wskazówka odnośnie danych wejściowych

Definiujesz tor kołowy **G02**, **G03** bądź **G05** z danymi wejściowymi trzech osi przy pomocy dowolnego wprowadzenia składni.

Dalsze informacje: "Dowolna edycja programu NC", Strona 202

Przykład

N110 G03 X+50 Y+50 Z-3 R +50*	; tor kołowy z liniową superpozycją osi Z

Przykład: ruch po prostej i fazki w systemie kartezjańskim

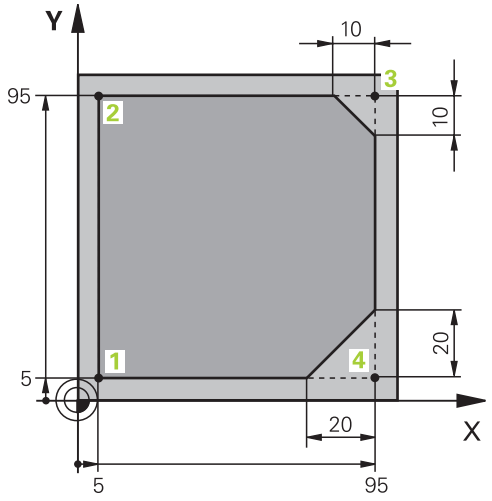

%LINEAR G71 *	
N10 G30 G17 X+0 Y+0 Z-20*	Definicja obrabianego detalu dla symulacji obróbki
N20 G31 G90 X+100 Y+100 Z+0*	
N30 T1 G17 S4000*	Wywołanie narzędzia z osią narzędziową i prędkością obrotową wrzeciona
N40 G00 G40 G90 Z+250*	Przemieścić narzędzie w osi wrzeciona na posuwie szybkim
N50 X-10 Y-10*	Pozycjonować wstępnie narzędzie
N60 G01 Z-5 F1000 M3*	Przemieszczenie na głębokość obróbki z posuwem F= 1000 mm/min
N70 G01 G41 X+5 Y+5 F300*	Najechać kontur w punkcie 1, aktywować korekcję promienia G41
N80 G26 R5 F150*	Tangencjalny najazd
N90 Y+95*	Dosunąć narzędzie do punktu 2
N100 X+95*	Programować pierwszą prostą dla naroża 3
N110 G24 R10*	Zaprogramować fazkę o długości 10 mm
N120 Y+5*	Programować drugą prostą dla naroża 3 i pierwszą prostą dla naroża 4
N130 G24 R20*	Zaprogramować fazkę o długości 20 mm
N140 X+5*	Programować drugą prostą dla naroża 4 i najechać ostatniego punktu konturu 1
N150 G27 R5 F500*	Tangencjalny odjazd
N160 G40 X-20 Y-20 F1000*	Swobodne przemieszczenie na płaszczyźnie obróbki, anulować korekcję promienia
N170 G00 Z+250 M2*	Przemieścić narzędzie poza materiałem, koniec programu
N99999999 %LINEAR G71 *	

Przykład: ruch kołowy kartezjański

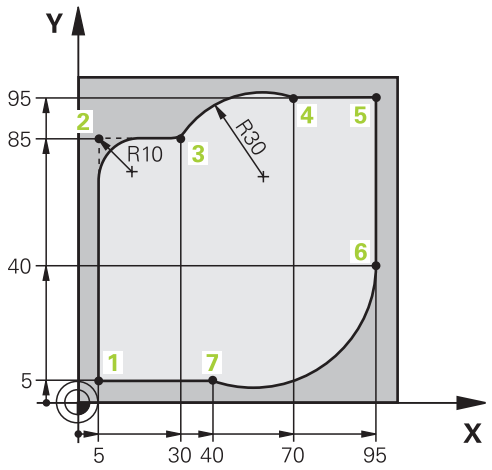

%CIRCULAR G71 *	
N10 G30 G17 X+0 Y+0 Z-20*	Definicja obrabianego detalu dla symulacji graficznej obróbki
N20 G31 G90 X+100 Y+100 Z+0*	
N30 T1 G17 S4000*	Wywołanie narzędzia z osią narzędziową i prędkością obrotową wrzeciona
N40 G00 G40 G90 Z+250*	Przemieścić narzędzie w osi wrzeciona na posuwie szybkim
N50 X-10 Y-10*	Pozycjonować wstępnie narzędzie
N60 G01 Z-5 F1000 M3*	Przemieszczenie na głębokość obróbki z posuwem F= 1000 mm/min
N70 G01 G41 X+5 Y+5 F300*	Najechać kontur w punkcie 1 z korekcją promienia G41
N80 G26 R5 F150*	Najazd po stycznej
N90 Y+85*	Programować pierwszą prostą dla naroża 2
N100 G25 R10*	Programować zaokrąglenie z R = 10 mm, posuw F = 150 mm/min
N110 X+30*	Najechać punkt 3 punkt startu toru kołowego
N120 G02 X+70 Y+95 R+30*	Najechać punkt 4 punkt końcowy toru z G02 i promieniem R = 30 mm
N130 G01 X+95*	Dosunąć narzędzie do punktu 5
N140 Y+40*	Dosunąć narzędzie do punktu 6
N150 G06 X+40 Y+5*	Najazd punktu 7 punkt końcowy toru kołowego, łuk kołowy z tangencjalnym przejściem w punkcie 6, sterowanie oblicza samodzielnie promień
N160 G01 X+5*	Dosunąć narzędzie do ostatniego punktu 1 konturu
N170 G27 R5 F500*	Odjazd od konturu po torze kołowym z przejściem tangencjalnym
N180 G40 X-20 Y-20 F1000*	Przemieszczenie swobodne na płaszczyźnie obróbki, anulować korekcję promienia
N190 G00 Z+250 M2*	Swobodne przemieszczenie narzędzia na osi narzędzi, koniec programu
N99999999 %CIRCULAR G71 *	

Przykład: okrąg pełny kartezjański

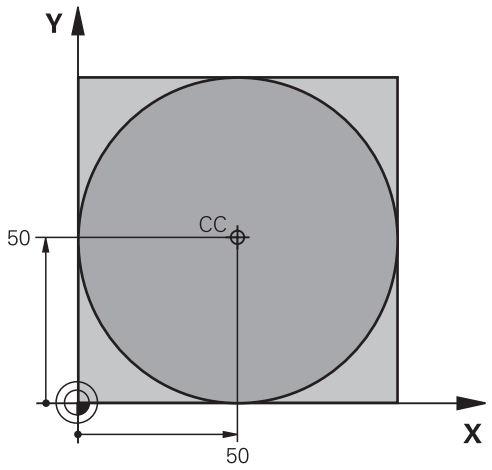

%C-CC G71 *	
N10 G30 G17 X+0 Y+0 Z-20*	Definicja obrabianego detalu
N20 G31 G90 X+100 Y+100 Z+0*	
N30 T1 G17 S3150*	Wywołanie narzędzia
N40 G00 G40 G90 Z+250*	Wyjście narzędzia z materiału
N50 I+50 J+50*	Definiować punkt środkowy okręgu
N60 X-40 Y+50*	Pozycjonować wstępnie narzędzie
N70 G01 Z-5 F1000 M3*	Przemieścić narzędzie na głębokość obróbki
N80 G41 X+0 Y+50 F300*	Najazd punktu początkowego koła, korekcja promienia G41
N90 G26 R5 F150*	Tangencjalny najazd
N100 G02 X+0*	Punkt końcowy okręgu (=punkt początkowy okręgu) najechać
N110 G27 R5 F500*	Tangencjalny odjazd
N120 G01 G40 X-40 Y-50 F1000*	Przemieszczenie swobodne na płaszczyźnie obróbki, anulować korekcję promienia
N130 G00 Z+250 M2*	Wycofać narzędzie na osi narzędzia, koniec programu
N99999999 %C-CC G71 *	

5.5 Ruchy na torze kształtowym – współrzędne biegunowe

Przegląd

Przy pomocy współrzędnych biegunowych określamy pozycję poprzez kąt **H** i odległość **R** do uprzednio zdefiniowanego bieguna **I, J** .

Współrzędne biegunowe używane są korzystnie przy:

- Pozycjach na łukach kołowych
- Rysunkach obrabianych przedmiotów z danymi o kątach, np. w okręgach z odwiertami

Przegląd funkcji toru kształtowego ze współrzędnymi biegunowymi

Klawisz	Przemieszczenie narzędzia	Niezbędne informacje	Strona
L + P	Prosta	Promień biegunowy, współrzędna kątowa punktu końcowego prostej	174
C + P	Tor kołowy wokół punktu środkowego koła/biegun CC do punktu końcowego łuku kołowego	Współrzędna kątowa punktu końcowego okręgu	175
CR + P	Tor kołowy odpowiednio do aktywnego kierunku obrotu	Kąt biegunowy punktu końcowego okręgu	175
CT + P	tor kołowy ze stycznym przyleganiem do poprzedniego elementu konturu	Promień biegunowy, współrzędna kątowa punktu końcowego koła	175
C + P	Nakładanie się toru kołowego za prostą	Promień biegunowy, współrzędna kątowa punktu końcowego koła, współrzędne punktu końcowego w osi narzędziowej	176

Początek współrzędnych biegunowych: biegun I, J

Biegun (I, J) można określić w dowolnym miejscu w programie NC, przed podaniem pozycji poprzez współrzędne biegunowe. Proszę przy wyznaczaniu bieguna postępować w ten sposób, jak przy programowaniu punktu środkowego okręgu.

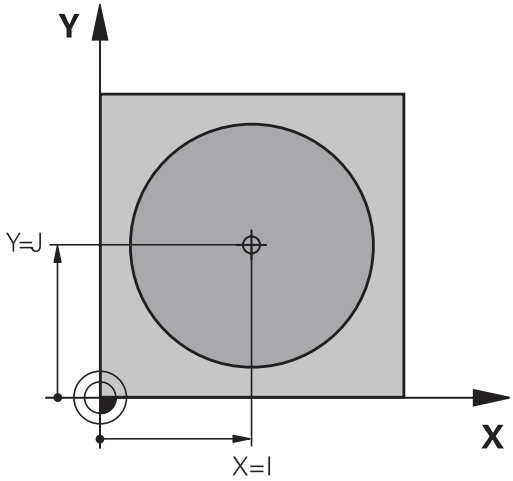

SPEC FCT

- Programowanie bieguna: nacisnąć klawisz **SPEC FCT** .
- Softkey **FUNKCJE PROGRAMOWE** nacisnąć
- Softkey **DIN/ISO** nacisnąć
- Softkey **I** lub **J** wybrać
- **Współrzędne**: prostokątne współrzędne dla bieguna zapisać lub przejąć ostatnio zaprogramowaną pozycję: **G29** zapisać. Określić biegun, zanim zostaną zaprogramowane współrzędne biegunowe. Zaprogramować biegun tylko przy pomocy współrzędnych prostokątnych. Biegun ten obowiązuje tak długo, aż zostanie określony nowy biegun.

```
N120 I+45  J+45*
```

Prosta na biegu szybkim G10 lub prosta z posuwem F G11

Narzędzie przesuwa się po prostej od swojej aktualnej pozycji do punktu końcowego prostej. Punkt startu jest punktem końcowym poprzedniego bloku NC.

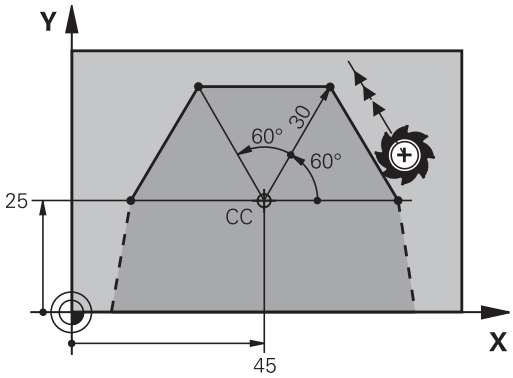

L

P

- **Współrzędne biegunowe-promień R**: podać odległość punktu końcowego prostej do bieguna CC
- **Współrzędne biegunowe-kąt H**: pozycja kątowa punktu końcowego prostej pomiędzy -360° i +360°

Znak liczby **H** jest określony przez oś odniesienia kąta:

- Kąt od osi bazowej kąta do **R** w kierunku przeciwnym do wskazówek zegara: **H**>0
- Kąt od osi bazowej kąta do **R** w kierunku wskazówek zegara: **H**<0

```
N120 I+45  J+45*
N130 G11 G42  R+30 H+0  F300 M3*
N140 H+60*
N150 G91  H+60*
N160 G90  H+180*
```

Tor kołowy G12/G13/G15 wokół bieguna I, J

Promień współrzędnych biegunowych **R** jest jednocześnie promieniem łuku kołowego. **R** jest określony poprzez odstęp punktu startu od bieguna **I, J** . Ostatnio zaprogramowana pozycja narzędzia przed torem kołowym jest punktem startu toru kołowego.

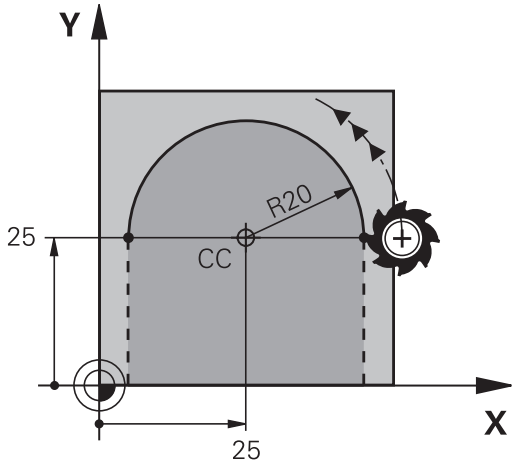

Kierunek obrotu

- W kierunku wskazówek zegara: **G12**
- W kierunku przeciwnym do wskazówek zegara: **G13**
- Bez informacji o kierunku obrotu: **G15**. Sterowanie przemieszcza się po łuku kołowym z ostatnio zaprogramowanym kierunkiem obrotu

- **Współrzędne biegunowe-kąt H**: pozycja kątowa punktu końcowego prostej pomiędzy –99999,9999° i +99999,9999°

```
N180 G11 G42  R+20 H+0  F250 M3*
N190 I+25  J+25*
N200 G13  H+180*
```

Tor kołowy G16 z tangencjalnym przejściem

Narzędzie przemieszcza się po torze kołowym, który przylega stycznie do poprzedniego elementu konturu.

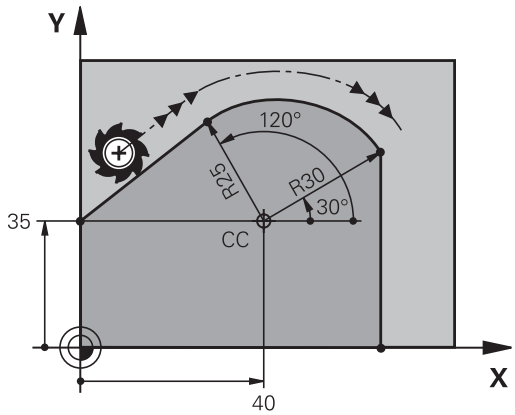

- **Promień współrzędne biegunowe R**: Odstęp punktu końcowego toru kołowego do bieguna I, **J**
- **Kąt współrzędne biegunowe H**: Położenie kątowe punktu końcowego toru kołowego

> Biegun **nie** jest punktem środkowym koła konturowego!

Przykład

```
N120 G01 G42  X+0 Y+35  F250 M3*
N130 I+40  J+35*
N140 G11  R+25 H+120*
N150 G16  R+30 H+30*
N160 G01  Y+0*
```

Linia śrubowa (Helix)

Linia śrubowa powstaje z nakładania się ruchu okrężnego o współrzędnych biegunowych i prostopadłego do niego ruchu prostoliniowego. Tor kołowy proszę zaprogramować na jednej płaszczyźnie głównej.

Alternatywnie można nałożyć tory kołowe o współrzędnych kartezjańskich z ruchem liniowym.

Dalsze informacje: "Liniowa superpozycja toru kołowego", Strona 169

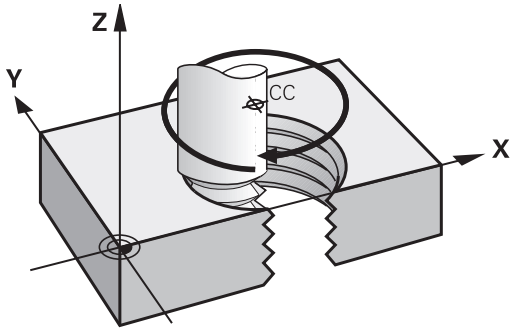

Zastosowanie

- Gwinty wewnętrzne i zewnętrzne o większych przekrojach
- Rowki smarowe

Obliczanie linii śrubowej

Do programowania potrzebne są inkrementalne dane całkowitego kąta, pod którym porusza się narzędzie na linii śrubowej i ogólną wysokość linii śrubowej.

Liczba zwojów n:	Zwoje gwintu + przepełnienie gwintu na początku i końcu gwintu
Wysokość ogólna h:	Skok gwintu P x liczba zwojów n
Przyrostowy kąt całkowity **G91 H**:	Liczba zwojów x 360° + kąt dla początku gwintu + kąt dla wybiegu gwintu
Współrzędna początkowa Z:	Skok gwintu P x (zwoje gwintu + nadmiar zwojów na początku gwintu)

Forma linii śrubowej

Tabela pokazuje stosunek pomiędzy kierunkiem pracy, kierunkiem obrotu i korekcją promienia dla określonych form toru kształtowego.

Gwint wewnętrzny	Kierunek pracy (obróbki)	Kierunek obrotu	Korekcja promienia
prawoskrętny	Z+	**G13**	**G41**
lewoskrętny	Z+	**G12**	**G42**
prawoskrętny	Z–	**G12**	**G42**
lewoskrętny	Z–	**G13**	**G41**
Gwint zewnętrzny			
prawoskrętny	Z+	**G13**	**G42**
lewoskrętny	Z+	**G12**	**G41**
prawoskrętny	Z–	**G12**	**G41**
lewoskrętny	Z–	**G13**	**G42**

Programowanie linii śrubowej

Należy zdefiniować dla **G13** dodatni inkrementalny kąt całkowity **G91 H** a dla **G14** ujemny kąt całkowity, w przeciwnym razie narzędzie będzie przemieszczać się po niewłaściwym torze.

Dla kąta całkowitego **G91 h** można zapisać wartość od -99 999,9999° do +99 999,9999°.

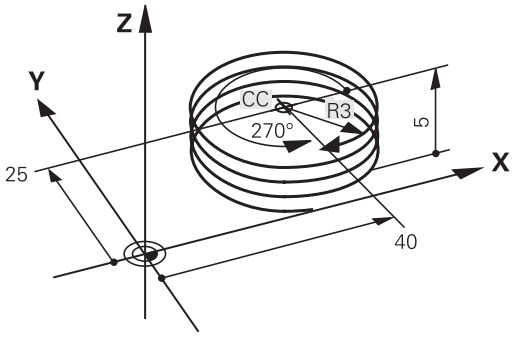

- **Współrzędne biegunowe-kąt**: zapisać kąt całkowity przyrostowo, pod którym przemieszcza się narzędzie po linii śrubowej.
- **Po podaniu kąta wybrać oś narzędzia przy pomocy klawisza osiowego**
- **Wprowadzić** współrzędną dla wysokości linii śrubowej przy pomocy wartości inkrementalnych
- **Korekcja promienia** zapisać zgodnie z tabelą

Przykład: gwint M6 x 1 mm z 5 zwojami

```
N120 G01  Z+0 F100  M3*
N130 I+40  J+25*
N140 G11 G41  R+3 H+270*
N150 G12 G91  H-1800 Z+5*
```

Przykład: ruch po prostej biegunowy

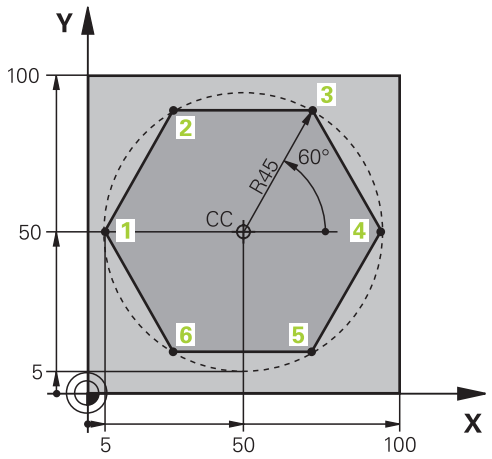

%LINEARPO G71 *	
N10 G30 G17 X+0 Y+0 Z-20*	Definicja obrabianego detalu
N20 G31 G90 X+100 Y+100 z+0*	
N30 T1 G17 S4000*	Wywołanie narzędzia
N40 G00 G40 G90 Z+250*	Zdefiniować punkt odniesienia dla współrzędnych biegunowych
N50 I+50 J+50*	Wyjście narzędzia z materiału
N60 G10 R+60 H+180*	Pozycjonować wstępnie narzędzie
N70 G01 Z-5 F1000 M3*	Przemieścić narzędzie na głębokość obróbki
N80 G11 G41 R+45 H+180 F250*	Najechać kontur w punkcie 1
N90 G26 R5*	Najechać kontur w punkcie 1
N100 H+120*	Dosunąć narzędzie do punktu 2
N110 H+60*	Dosunąć narzędzie do punktu 3
N120 H+0*	Dosunąć narzędzie do punktu 4
N130 H-60*	Dosunąć narzędzie do punktu 5
N140 H-120*	Dosunąć narzędzie do punktu 6
N150 H+180*	Dosunąć narzędzie do punktu 1
N160 G27 R5 F500*	Tangencjalny odjazd
N170 G40 R+60 H+180 F1000*	Przemieszczenie swobodne na płaszczyźnie obróbki, anulować korekcję promienia
N180 G00 Z+250 M2*	Swobodne przemieszczenie na osi wrzeciona, koniec programu
N99999999 %LINEARPO G71 *	

Przykład: Helix

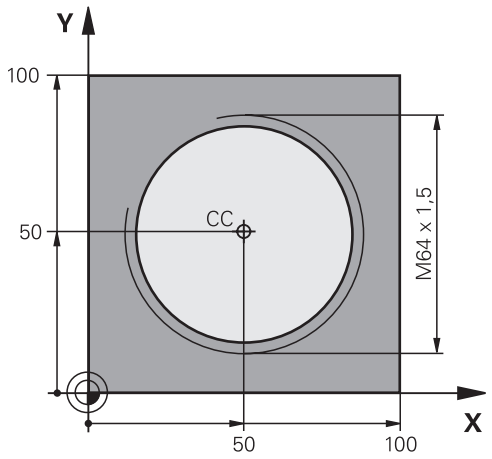

%HELIX G71 *	
N10 G30 G17 X+0 Y+0 Z-20*	Definicja obrabianego detalu
N20 G31 G90 X+100 Y+100 Z+0*	
N30 T1 G17 S1400*	Wywołanie narzędzia
N40 G00 G40 G90 Z+250*	Wyjście narzędzia z materiału
N50 X+50 Y+50*	Pozycjonować wstępnie narzędzie
N60 G29*	Ostatnio programowaną pozycję przejąć jako biegun
N70 G01 Z-12,75 F1000 M3*	Przemieścić narzędzie na głębokość obróbki
N80 G11 G41 R+32 H+180 F250*	Najazd pierwszego punktu konturu
N90 G26 R2*	Przejście
N100 G13 G91 H+3240 Z+13,5 F200*	Przemieszczenie wzdłuż Helix (linii śrubowej)
N110 G27 R2 F500*	Tangencjalny odjazd
N120 G01 G40 G90 X+50 Y+50 F1000*	Przemieścić narzędzie poza materiałem, koniec programu
N130 G00 Z+250 M2*	
N99999999 %HELIX G71 *	

5.6 Ruchy na torze kształtowym – Programowanie dowolnego konturu FK (opcja #19)

Podstawy

Rysunki obrabianych części, które nie są wymiarowane odpowiednio dla NC, zawierają często dane o współrzędnych, których operator nie może wprowadzić przy pomocy szarych klawiszy dialogowych.

Takie dane programujemy bezpośrednio przy pomocy Programowania Dowolnego Konturu FK, np.

- jeśli znane współrzędne leżą na elemencie konturu lub w pobliżu
- jeśli dane współrzędnych odnoszą się do innego elementu konturu
- jeśli dane o kierunku i dane o przebiegu konturu są znane

Sterowanie oblicza kontur na podstawie znanych danych o współrzędnych i wspomaga dialog programowania przy pomocy interaktywnej FK-grafiki. Ilustracja po prawej stronie u góry pokazuje wymiarowanie, które najprościej wprowadzić poprzez FK-programowanie.

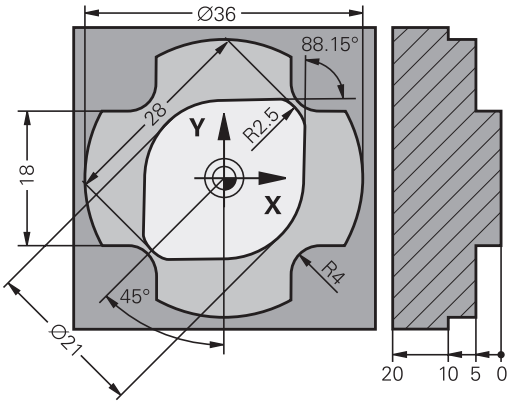

Wskazówki dla programowania

Proszę wprowadzić dla każdego elementu konturu wszystkie znajdujące się w dyspozycji dane. Należy programować także dane w każdym wierszu NC, które nie zmieniają się: nie zaprogramowane dane są uważane za nieznane!

Q-parametry są dopuszczalne we wszystkich FK-elementach, oprócz elementów z odniesieniami względnymi (np. **RX** lub **RAN**), to znaczy elementów, do których odnoszą się inne wiersze NC.

Jeśli w programie miesza się programowanie konwencjonalne i Programowanie Dowolnego Konturu, to każdy FK-fragment musi być jednoznacznie określony.

Należy zaprogramować wszystkie kontury, zanim np. będą one kombinowane z cyklami SL. W ten sposób zapewnia się, iż kontury są poprawnie zdefiniowane i można pominąć tym samym zbędne komunikaty o błędach.

Sterowaniu potrzebny jest stały punkt wyjściowy dla wszystkich obliczeń. Proszę zaprogramować przy pomocy szarych klawiszy dialogowych pozycję, bezpośrednio przed FK-fragmentem, która zawiera obydwie współrzędne płaszczyzny obróbki. W tym bloku NC nie programować parametrów Q.

Jeśli pierwszy blok NC w segmencie FK jest blokiem **FCT** lub **FLT**, to należy przed nim zaprogramować przynajmniej dwa wiersze NC szarymi klawiszami dialogowymi. Tym samym kierunek najazdu jest jednoznacznie określony.

Segment FK nie może rozpoczynać się bezpośrednio za znacznikiem **L** .

Wywołanie cyklu **M89** nie można kombinować z programowaniem FK.

Określenie płaszczyzny obróbki

Elementy konturu można programować przy pomocy Programowania Dowolnego Konturu tylko na płaszczyźnie obróbki.

Sterowanie określa płaszczyznę obróbki programowania FK według następującej hierarchii:

1. Opisywana wierszem **FPOL** płaszczyzna
2. Określona poprzez zdefiniowaną w **TOOL CALLT**-bloku płaszczyznę obróbki (np. **G17** = X/Y-płaszczyzna)
3. Jeśli nie ma to miejsca, to standardowa płaszczyzna X/Y jest aktywna

Wyświetlanie softkeys FK zależne jest zasadniczo od osi wrzeciona w definicji obrabianego detalu. Jeśli w definicji obrabianego detalu podajemy oś wrzeciona **G17** , to sterowanie wyświetla tylko softkeys FK dla płaszczyzny X/Y.

Przejście do innej płaszczyzny obróbki

Jeśli do programowania konieczna jest inna płaszczyzna obróbki, niż ta momentalnie aktywna, to należy:

- ▶ Softkey **PŁASZCZ. XY ZX YZ** nacisnąć
- > Sterowanie pokazuje softkeys FK dla nowo wybranej płaszczyzny.

Grafika programowania FK

> Aby móc korzystać z grafiki przy programowaniu FK, wybieramy układ ekranu **PROGRAM + GRAFIKA**.
>
> **Dalsze informacje:** "Programowanie", Strona 76

> Należy zaprogramować wszystkie kontury, zanim np. będą one kombinowane z cyklami SL. W ten sposób zapewnia się, iż kontury są poprawnie zdefiniowane i można pominąć tym samym zbędne komunikaty o błędach.

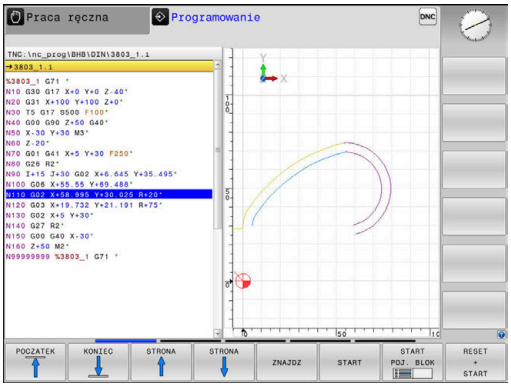

Mając do dyspozycji niepełne dane o współrzędnych, często nie można jednoznacznie ustalić konturu obrabianego detalu. W tym przypadku sterowanie pokazuje różne rozwiązania przy pomocy grafiki FK i można wybrać właściwe rozwiązanie.

W grafice FK sterowanie wykorzystuje różne kolory:

- **niebieski:** jednoznacznie określony element konturu
  Ostatni element FK sterowanie przedstawia dopiero po ruchu odjazdu na niebiesko.
- **fioletowy:** niejednoznacznie określony element konturu
- **ochra:** tor punktu środkowego narzędzia
- **czerwony:** przemieszczenia na biegu szybkim
- **zielony:** kilka możliwych rozwiązań

Jeśli te dane prowadzą do kilku rozwiązań i element konturu został wyświetlony w kolorze zielonym, to wybierz właściwy kontur w następujący sposób:

- Softkey **WSKAZ ROZWIAZ.** tak często naciskać, aż element konturu zostanie prawidłowo wyświetlony. Jeśli możliwe rozwiązania nie są rozróżnialne w standardowej prezentacji, zastosować funkcję zoomu

- Wyświetlony element konturu odpowiada rysunkowi: przy pomocy softkey **ROZWIAZ. WYBOR** określić

Jeśli nie chcesz określać ostatecznie przedstawionego na zielono konturu, to proszę nacisnąć softkey **START POJ. BLOK**, aby kontynuować dialog FK.

> Przedstawione na zielono elementy konturu należy określić tak wcześnie jak to możliwe z **ROZWIAZ. WYBOR** , aby ograniczyć wieloznaczność dla następnych elementów konturu.

Wyświetlanie numerów bloków w oknie grafiki

Dla wyświetlania numerów bloków w oknie grafiki:

- Softkey **NR BLOKU POKAZ** ustawić na **ON** .

Otwarcie dialogu FK

Aby otworzyć dialog FK, należy:

- Klawisz **FK** nacisnąć
- > Sterowanie pokazuje pasek softkey z funkcjami FK.

Jeśli otwierany jest dialog FK jednym z tych softkeys, to sterowanie pokazuje dalsze paski z softkey. Przy ich pomocy wprowadza się znane współrzędne, a także można z ich pomocą podawać dane o kierunku i dane o przebiegu konturu.

Softkey	FK-element
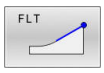	prosta z przejściem tangencjalnym
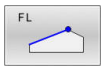	prosta bez tangencjalnego przejścia
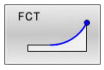	łuk kołowy z przejściem tangencjalnym
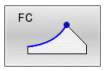	łuk kołowy bez tangencjalnego przejścia
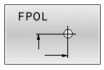	Biegun dla FK-programowania
	Wybór płaszczyzny obróbki

Zakończenie dialogu FK

Aby zamknąć pasek softkey programowania FK, należy:

- Nacisnąć softkey **K-EC**

Alternatywnie

- Klawisz **FK** ponownie nacisnąć

Biegun dla SK-programowania

- Wyświetlić softkeys dla Programowania Dowolnego Konturu: klawisz **FK** nacisnąć

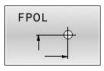

- Otworzyć dialog dla definiowania bieguna: nacisnąć softkey **FPOL** .
- > Sterowanie ukazuje softkeys wyboru osi aktywnej płaszczyzny obróbki.
- Przy pomocy tych softkeys zapisać współrzędne bieguna

> Biegun pozostaje dla FK-programowania tak długo aktywnym, aż zostanie zdefiniowany z FPOL nowy.

Programowanie dowolnie prostej

Prosta bez tangencjalnego przejścia

- Wyświetlić softkeys dla Programowania Dowolnego Konturu: klawisz **FK** nacisnąć

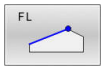

- Otworzyć dialog dla dowolnej prostej: softkey **FL** nacisnąć.
- > Sterowanie ukazuje dalsze softkeys
- Przy pomocy tych softkey wprowadzić wszystkie znane dane do bloku NC .
- > FK-grafika pokazuje programowany kontur fioletowym kolorem aż zostanie wprowadzona wystarczająca liczba danych. Kilka rozwiązań grafika pokazuje zielonym kolorem.
  Dalsze informacje: "Grafika programowania FK", Strona 183

Prosta z przejściem tangencjalnym

Jeśli prosta przylega tangencjalnie do innego elementu konturu, proszę otworzyć dialog przy pomocy Softkey :

- Wyświetlić Softkey dla Programowania dowolnego konturu: nacisnąć klawisz **FK** .

- Otworzyć dialog: nacisnąć Softkey **FLT** .
- Przy pomocy tych softkey wprowadzić wszystkie znane dane do bloku NC .

Programowanie dowolnych torów kołowych

Tor kołowy bez tangencjalnego przejścia

- Wyświetlić softkeys dla Programowania Dowolnego Konturu: klawisz **FK** nacisnąć

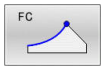

- Otworzyć dialog dla dowolnego łuku kołowego: softkey **FC** nacisnąć
- > Sterowanie ukazuje softkeys dla bezpośredniego podawania danych o torze kołowym lub danych o punkcie środkowym okręgu.
- Przy pomocy tych softkey wprowadzić wszystkie znane dane do bloku NC .
- > FK-grafika pokazuje programowany kontur fioletowym kolorem aż zostanie wprowadzona wystarczająca liczba danych. Kilka rozwiązań grafika pokazuje zielonym kolorem.
  Dalsze informacje: "Grafika programowania FK", Strona 183

Tor kołowy z przejściem tangencjalnym

Jeśli tor kołowy przylega stycznie do innego elementu konturu, to proszę otworzyć dialog przy pomocy Softkey **FCT**:

- Wyświetlić Softkey dla Programowania dowolnego konturu: nacisnąć klawisz **FK** .

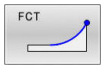

- Otworzyć dialog: nacisnąć softkey **FLT** .
- Przy pomocy tych softkey wprowadzić wszystkie znane dane do bloku NC .

Możliwości zapisu

Współrzędne punktu końcowego

Softkeys		Znane dane
X	Y	Współrzędne prostokątne X i Y
PR	PA	Współrzędne biegunowe odniesione do FPOL

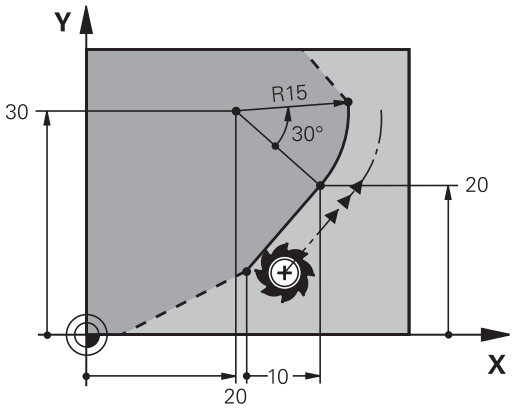

Przykład

```
N70 FPOL  X+20 Y+30*
N80 FL  IX+10 Y+20  G42 F100*
N90 FCT PR+15 IPA+30  DR+ R15*
```

Kierunek i długość elementów konturu

Softkeys	Znane dane
LEN	Długość prostej
AN	Kąt wzniosu prostej
LEN	Długość cięciwy LEN wycinka łuku kołowego
AN	Kąt podniesienia AN stycznej wejściowej
CCA	Kąt punktu środkowego wycinka łuku kołowego

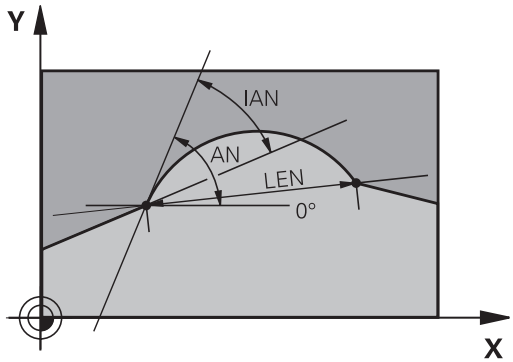

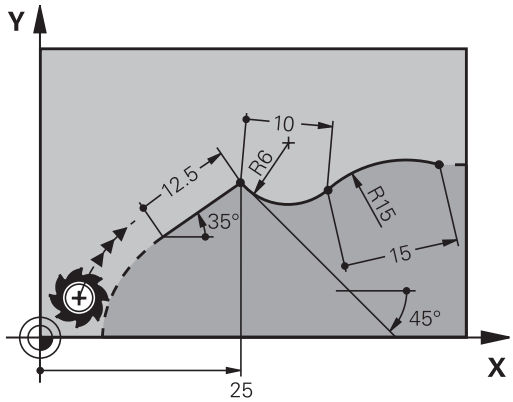

WSKAZÓWKA

Uwaga niebezpieczeństwo kolizji!

Inkrementalne kąty skoku **IAN** sterowanie odnosi do kierunku ostatniego wiersza przemieszczenia. Programy NC ze starszych modeli sterowania (także iTNC 530) nie są kompatybilne. Podczas odpracowywania importowanych programów NC istnieje zagrożenie kolizji!

- Sprawdzić tor przebiegu konturu przy pomocy symulacji graficznej
- Importowane programy NC dopasować w razie konieczności

Przykład

```
N20 FLT  X+25 LEN 12.5  AN+35 G41  F200*
N30 FC  DR+ R6  LEN 10 AN-45*
N40 FCT  DR- R15  LEN 15*
```

Punkt środkowy okręgu CC, promień i kierunek obrotu w FC-/FCT-wierszu

Dla dowolnie programowanych torów kołowych sterowanie oblicza z wprowadzonych danych punkt środkowy okręgu. W ten sposób można przy pomocy FK-programowania zaprogramować koło pełne w jednym bloku NC .

Jeśli chcemy definiować punkt środkowy koła przy pomocy współrzędnych biegunowych, to należy definiować biegun zamiast z **CC** za pomocą funkcji FPOL FPOL działa do następnego bloku NC z **FPOL** oraz zostaje określony we współrzędnych prostokątnych.

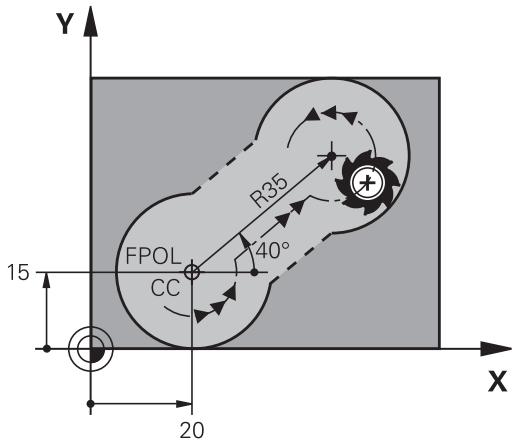

> Zaprogramowany lub automatycznie obliczony punkt środkowy okręgu lub biegun działa tylko w powiązanych ze sobą konwencjonalnych wycinkach lub wycinkach FK. Jeśli wycinek FK dzieli dwa konwencjonalnie programowane fragmenty programu, to tracone są przy tym informacje o punkcie środkowym okręgu lub biegunie. Obydwa konwencjonalnie programowane fragmenty muszą zawierać własne w razie konieczności także identyczne wiersze CC. Na odwrót także konwencjonalny wycinek pomiędzy dwoma wycinkami FK prowadzi do utraty tych informacji.

Softkeys		Znane dane
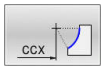	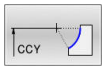	punkt środkowy o współrzędnych prostokątnych
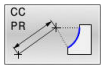	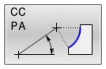	Środek we współrzędnych biegunowych
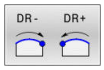		Kierunek obrotu toru kołowego
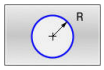		Promień toru kołowego

Przykład

```
N10 FC  CCX+20 CCY+15  DR+ R15*
N20 FPOL  X+20 Y+15*
N30 FL  AN+40*
N40 FC  DR+ R15  CCPR+35 CCPA+40*
```

Zamknięte kontury

Przy pomocy softkey **CLSD** oznaczamy początek i koniec zamkniętego konturu. W ten sposób redukuje się dla ostatniego elementu konturu liczbę możliwych rozwiązań.

CLSD jest podawane dodatkowo do innych danych konturu w pierwszym i w ostaniem bloku NC fragmentu FK.

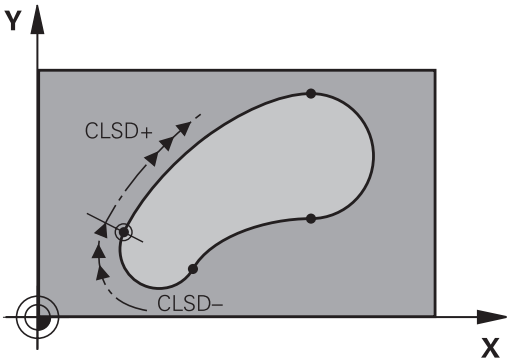

Softkey	Znane dane	
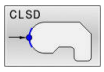	początek konturu:	CLSD+
	Koniec konturu:	CLSD–

Przykład

```
N10 G01  X+5 Y+35  G41 F500  M3*
N20 FC  DR- R15  CLSD+ CCX+20  CCY+35*
...
N30 FCT  DR- R+15  CLSD-*
```

Punkty pomocnicze

Zarówno dla wolnych prostych jak i dla wolnych torów kołowych można wprowadzić współrzędne dla punktów pomocniczych na lub obok konturu.

Punkty pomocnicze na konturze

Punkty pomocnicze znajdują się bezpośrednio na prostej lub na przedłużeniu prostej albo bezpośrednio na torze kołowym.

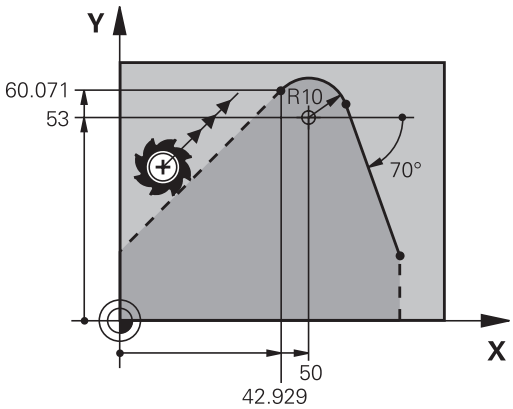

Softkeys		Znane dane
P1X	P2X	X-współrzędna punktu pomoniczego P1 lub P2 prostej
P1Y	P2Y	Y-współrzędna punktu pomocniczego P1 lub P2 prostej
P1X	P2X	X-współrzędna punktu pomocniczego P1, P2 lub P3 toru kołowego
P1Y	P2Y	Y-współrzędna punktu pomocniczego P1, P2 lub P3 toru kołowego

Punkty pomocnicze obok konturu

Softkeys		Znane dane
PDX	PDY	X- i Y- współrzędna punktu pomocniczego obok prostej
D		odległość punktu pomocniczego do prostej
PDX	PDY	X- i Y-współrzędna punktu pomocniczego obok toru kołowego
D		odległość punktu pomocniczego do prostej

Przykład

```
N10 FC  DR- R10  P1X+42.929 P1Y+60.071*
N20 FLT  AN-70 PDX+50  PDY+53 D10*
```

Dane względne

Dane względne to dane, które odnoszą się do innego elementu konturu. Softkeys i słowa programu dla **R**elatywnych (względnych) danych rozpoczynają się z litery **R**. Ilustracja po prawej stronie ukazuje dane wymiarowe, które należy programować jako dane względne.

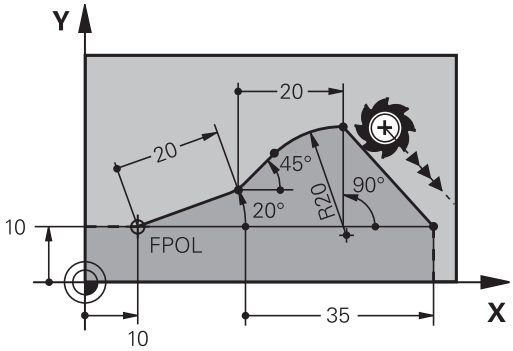

> Współrzędne z odniesieniem względnym proszę wprowadzać zawsze przyrostowo. Dodatkowo należy podać numer bloku NC elementu konturu, do którego się odnosimy.
>
> Element konturu, którego numer bloku jest podawany, nie może znajdować się dalej niż 64 wierszy pozycjonowania od bloku NC, w którym programowane jest odniesienie.
>
> Jeśli zostaje usunięty blok NC , do którego się odnoszono, to sterowanie wydaje komunikat o błędach. Należy dokonać zmian w programie NC, zanim ten blok NC zostanie skasowany.

Odniesienie względne do bloku NC N: współrzędne punktu końcowego

Softkeys		Znane dane
RX N...	RY N...	Współrzędne prostokątne odniesione do bloku NC N
RPR N...	RPA N...	Współrzędne biegunowe odniesione do bloku NC N

Przykład

```
N10 FPOL  X+10 Y+10*
N20 FL  PR+20 PA+20*
N30 FL  AN+45*
N40 FCT  IX+20 DR-  R20 CCA+90  RX 20*
N50 FL  IPR+35 PA+0  RPR 20*
```

Dana względna odnośnie bloku NC N: kierunek i odległość elementu konturu

Softkey	Znane dane
RAN N...	kąt pomiędzy prostą i innym elementem konturu lub pomiędzy styczną wejściową łuku kołowego i innym elementem konturu
PAR N...	prosta równoległa do innego elementu konturu
DP	odległość prostej do równoległego elementu konturu

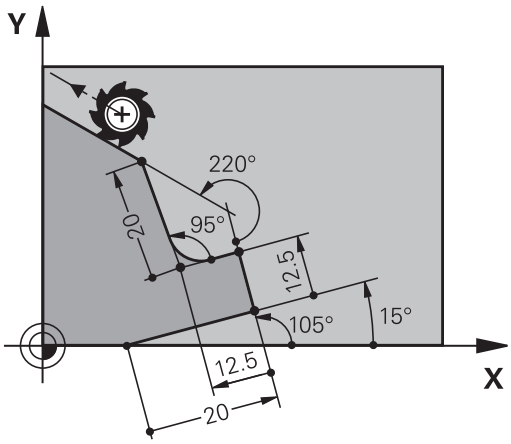

Przykład

```
N10 FL  LEN 20 AN+15*
N20 FL  AN+105 LEN 12.5*
N30 FL  PAR 10  DP 12.5*
N40 FSELECT 2*
N50 FL  LEN 20 IAN+95*
N60 FL  IAN+220 RAN 20*
```

Dana względna odnośnie bloku NC N: punktu środkowy okręgu CC

Softkey		Znane dane
RCCX N...	RCCY N...	Współrzędne prostokątne punktu środkowego okręgu w odniesieniu do bloku NC N
RCCPR N...	RCCPA N...	Współrzędne biegunowe punktu środkowego okręgu w odniesieniu do bloku NC N

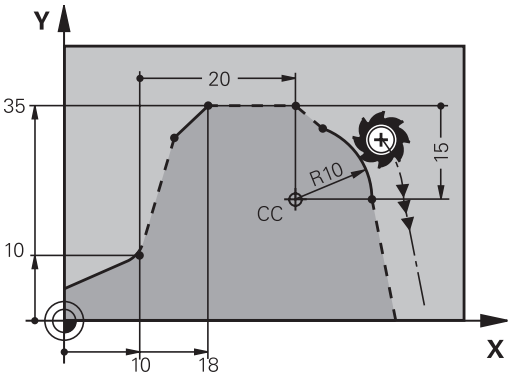

Przykład

```
N10 FL  X+10 Y+10  G41*
N20 FL  ...*
N30 FL  X+18 Y+35*
N40 FL  ...*
N50 FL  ...*
N60 FC  DR- R10  CCA+0 ICCX+20  ICCY-15 RCCX10  RCCY30*
```

Przykład: SK-programowanie 1

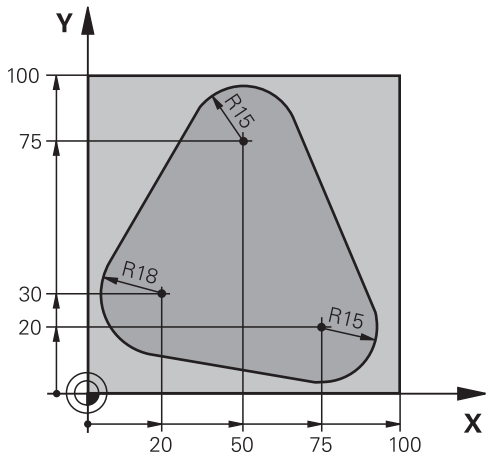

%FK1 G71 *	
N10 G30 G17 X+0 Y+0 Z-20*	Definicja obrabianego detalu
N20 G31 X+100 Y+100 Z+0*	
N30 T 1 G17 S500*	Wywołanie narzędzia
N40 G00 G90 Z+250 G40 M3*	Wyjście narzędzia z materiału
N50 G00 X-20 Y+30 G40*	Pozycjonować wstępnie narzędzie
N60 G01 Z-10 G40 F1000*	Przemieścić narzędzie na głębokość obróbki
N70 APPR CT X+2 Y+30 CCA90 R+5 G41 F250*	Dosunąć narzędzie do konturu na okręgu z przejściem tangencjalnym
N80 FC DR- R18 CLSD+ CCX+20 CCY+30*	FK-fragment:
N90 FLT*	Do każdego elementu konturu zaprogramować znane dane
N100 FCT DR- R15 CCX+50 CCY+75*	
N110 FLT*	
N120 FCT DR- R15 CCX+75 CCY+20*	
N130 FLT*	
N140 FCT DR- R18 CLSD- CCX+20 CCY+30*	
N150 DEP CT CCA90 R+5 F2000*	Opuścić kontur po okręgu tangencjalnie
N160 G00 X-30 Y+0*	
N170 G00 Z+250 M2*	Przemieścić narzędzie poza materiałem, koniec programu
N99999999 %FK1 G71 *	

6

Pomoce przy programowaniu

6.1 Funkcja GOTO

Zastosowanie klawisza GOTO

Skoki w programie klawiszem GOTO

Przy pomocy klawisza **GOTO** można, niezależnie od aktywnego trybu pracy, przeskoczyć w programie do określonego miejsca.

Proszę postąpić następująco:

- Klawisz **GOTO** nacisnąć
- > Sterowanie ukazuje okno wyskakujące.
- Podać numer

- Przy pomocy softkey wybrać instrukcję skoku, np. o wprowadzoną liczbę przeskoczyć w dół

Sterowanie daje następujące możliwości:

Softkey	Funkcja
	O liczbę wprowadzonych wierszy przeskoczyć w górę
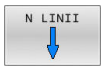	O liczbę wprowadzonych wierszy przeskoczyć w dół
	Skok na podany numer bloku
	Skok na podany numer bloku

Należy stosować funkcję skoku **GOTO** tylko przy programowaniu i testowaniu programów NC. Przy odpracowywaniu należy używać funkcji **Skan do bl.**.

Dalsze informacje: instrukcja obsługi dla użytkownika **Konfigurowanie, testowanie i odpracowywanie programów NC**

Szybki wybór klawiszem GOTO

Klawiszem **GOTO** można otworzyć okno Smart-Select, w którym w prostym sposób można wybierać funkcje specjalne lub cykle.

Przy wyborze funkcji specjalnych należy:

- Klawisz **SPEC FCT** nacisnąć

- Klawisz **GOTO** nacisnąć
- > Sterowanie pokazuje okno wyskakujące z podglądem struktury funkcji specjalnych
- Wybrać pożądaną funkcję

Dalsze informacje: instrukcja obsługi dla użytkownika **Programowanie cykli obróbki**

Otworzyć okno wyboru klawiszem GOTO

Jeśli sterowanie udostępnia menu z opcjami wyboru, to klawiszem **GOTO** można to okno otworzyć. Tym samym widoczne są możliwe do wykonania wpisy.

6.2 Klawiatura ekranowa

Jeśli korzystamy z wersji kompaktowej (bez alfaklawiatury) sterowania, to można zapisywać litery i znaki specjalne przy pomocy klawiatury na ekranie lub podłączonej poprzez port USB klawiatury alfanumerycznej.

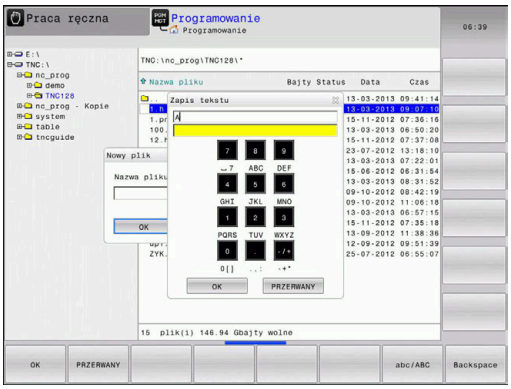

Zapis tekstu na klawiaturze ekranowej

Dla rozpoczęcia pracy na klawiaturze ekranowej, należy:

GOTO

- ▶ Nacisnąć klawisz **GOTO** , jeśli chcemy zapisać literę np. dla nazwy programu lub nazwy katalogu, na klawiaturze ekranowej
- > Sterowanie otwiera okno, w którym jest przedstawione pole wprowadzania cyfr sterowania wraz z odpowiednimi literami.

8

- ▶ Kilkakrotnie należy kliknąć na klawisz cyfrowy, aż kursor znajdzie się na pożądanej literze
- ▶ Odczekać, aż wybrany znak zostanie przejęty przez sterowanie, zanim zostanie zapisywany następny znak

OK

- ▶ Z softkey **OK** przejmujemy tekst do otwartego okna dialogowego

Przy pomocy softkey **abc/ABC** wybieramy pisownię małą lub dużą literą. Jeśli producent obrabiarek zdefiniował dodatkowe znaki specjalne, to można te znaki wywołać i wstawić używając softkey **SPECJALNE ZNAKI** . Aby usunąć pojedyncze znaki wykorzystujemy softkey **BACKSPACE**.

6.3 Prezentacja programów NC

Wyodrębnienie składni

Sterowanie przedstawia elementy syntaktyczne, w zależności od ich znaczenia, przy pomocy różnych kolorów. Poprzez to wyróżnienie kolorami programy NC są lepiej czytelne i przejrzyście przedstawione.

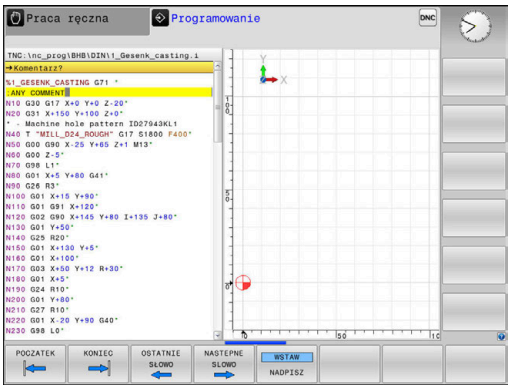

Wyróżnienie kolorami elementów składniowych

Zastosowanie	Kolor
Kolor standardowy	czarny
Przedstawienie komentarzy	zielony
Przedstawienie wartości liczbowych	niebieski
Prezentacja numeru wiersza	Fioletowy
Prezentacja FMAX	Pomarańczowy
Prezentacja posuwu	Brązowy

Pasek przewijania

Przy pomocy suwaka przewijania (pasek przewijania ekranu) po prawej stronie okna programu można przesuwać zawartość ekranu przy pomocy myszy. Przy tym poprzez wielkość i pozycję suwaka przewijania można wywnioskować długość programu i pozycję kursora.

6.4 Wstawianie komentarzy

Zastosowanie

Można wstawiać do programu NC komentarze, aby objaśnić poszczególne kroki programowe lub zapisać wskazówki.

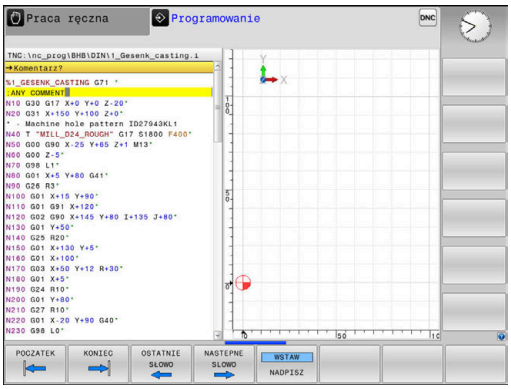

> Sterowanie pokazuje dłuższe komentarze w zależności od parametru maszynowego **lineBreak** (nr 105404) w różny sposób. Albo wiersze komentarza są łamane albo znak **>>** symbolizuje dalszą treść.
>
> Ostatni znak w wierszu komentarza nie może być znakiem tyldy (**~**).

Dostępne są następujące możliwości wprowadzenia komentarza.

Komentarz w czasie wprowadzania programu

- Podawanie danych do wiersza NC
- **;** (średnik) na alfaklawiaturze nacisnąć
- > Sterowanie pokazuje pytanie **Komentarz?**
- Wpisać komentarz
- Zakończyć blok NC przy pomocy klawisza **END** .

Wstawić później komentarz

- Wybrać wiersz NC, do którego ma być dołączony komentarz
- Przy pomocy klawisza ze strzałką w prawo wybrać ostatnie słowo w wierszu NC:
- **;** (średnik) na alfaklawiaturze nacisnąć
- > Sterowanie pokazuje pytanie **Komentarz?**
- Wpisać komentarz
- Zakończyć blok NC przy pomocy klawisza **END** .

Komentarz we własnym wierszu NC

- Wybrać wiersz NC, za którym ma być wprowadzony komentarz
- Dialog programowania otworzyć przy pomocy klawisza **;** (średnik) na klawiaturze alfa
- Wprowadzić komentarz i zakończyć wiersz NC przy pomocy klawisza **END** .

Komentowanie wiersza NC w późniejszym czasie

Jeżeli chcemy zmienić istniejący wiersz NC do komentarza, to proszę to wykonać w następujący sposób:

- Wybrać wiersz NC, do którego ma być dołączony komentarz

- Softkey **WSTAW KOMENTARZ** nacisnąć

Alternatywnie

- Klawisz **<** nacisnąć na alfaklawiaturze
- > Sterowanie generuje **;** (średnik) na początku wiersza.
- Klawisz **END** nacisnąć

Zmiana komentarza do określonego wiersza NC

Aby zmienić skomentowany wiersz NC na aktywny wiersz NC, należy:

- Wybrać wiersz komentarza, który chcemy zmienić

- Softkey **USUŃ KOMENTARZ** nacisnąć

Alternatywnie

- Klawisz **>** nacisnąć na alfaklawiaturze
- > Sterowanie usuwa **;** (średnik) na początku wiersza.
- Klawisz **END** nacisnąć

Funkcje przy edycji komentarza

Softkey	Funkcja
POCZATEK	Skok do początku komentarza
KONIEC	Skok do końca komentarza
OSTATNIE SŁOWO	Skok do początku słowa. Słowa rozdziela się spacją
NASTEPNE SLOWO	Skok do końca słowa. Słowa rozdziela się spacją
WSTAW NADPISZ	Przełączanie między trybem wstawiania i nadpisywania

6.5 Dowolna edycja programu NC

Zapisywanie określonych elementów syntaktyki nie zawsze jest możliwe bezpośrednio przy pomocy dostępnych klawiszy i softkey w edytorze NC, np. wierszy LN.

Aby unikać używania zewnętrznego edytora tekstu, sterowanie oferuje następujące możliwości:

- Dowolny zapis syntaktyki w wewnętrznym edytorze tekstów sterowania
- Dowolny zapis syntaktyki w edytorze NC za pomocą klawisza **?**

Dowolny zapis syntaktyki w wewnętrznym edytorze tekstów sterowania

Aby uzupełnić dostępny program NC dodatkową syntaktyką, należy:

- ▶ Klawisz **PGM MGT** nacisnąć
- > Sterowanie otwiera menedżera plików.
- ▶ Softkey **DODATKOWE FUNKJE** nacisnąć
- ▶ Softkey **WYBRAC EDYTORA** nacisnąć
- > Sterowanie otwiera okno wyboru.
- ▶ Opcję **EDYTOR TEKSTU** wybrać
- ▶ Wybór z **OK** potwierdzić
- ▶ Uzupełnić wymaganą syntaktykę

> Sterowanie nie przeprowadza w edytorze tekstu sprawdzania syntaktyki. Sprawdzić następnie wpisy w edytorze NC.

Dowolny zapis syntaktyki w edytorze NC za pomocą klawisza ?

> Dla tej funkcji konieczna jest podłączona w porcie USB klawiatura alfanumeryczna.

Aby uzupełnić dostępny otwarty program NC dodatkową syntaktyką, należy:

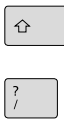

- ▶ **?** wpisać
- > Sterowanie otwiera nowy wiersz NC.

- ▶ Uzupełnić wymaganą syntaktykę
- ▶ Zapis potwierdzić z **END** .

> Sterowanie po potwierdzeniu przeprowadza w edytorze tekstu sprawdzanie syntaktyki. Błędy prowadzą do **ERROR**-wierszy.

6.6 Pomijanie wierszy NC

/-znak wstawić

Wiersze NC można skryć opcjonalnie.

Aby skryć wiersze NC w trybie pracy **Programowanie** , należy:

- Wybrać pożądany wiersz NC

- Softkey **WSTAW** nacisnąć
- > Sterowanie wstawia /-znak.

/-znak usunąć

Aby ponownie wyświetlić wiersze NC w trybie pracy **Programowanie** , należy:

- Wybrać skryty blok NC

- Nacisnąć softkey **USUNAC**
- > Sterowanie usuwa /-znak.

6.7 Segmentowanie programów NC

Definicja, możliwości zastosowania

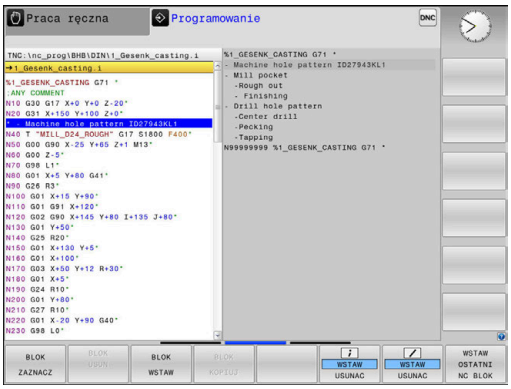

Sterowanie daje możliwość komentowania programów NC z blokami segmentacji. Bloki segmentacji to krótkie teksty (max. 252 znaków), które należy rozumieć jako komentarze lub teksty tytułowe dla następujących po nich wierszy programu.

Długie i kompleksowe programy NC można poprzez odpowiednie bloki segmentowania kształtować bardziej poglądowo i zrozumiale.

A to ułatwia szczególnie późniejsze zmiany w programie NC. Bloki segmentowania można wstawiać w dowolnym miejscu do programu NC .

Można je dodatkowo przedstawić we własnym oknie jak również dokonać ich opracowania lub uzupełnienia. Proszę wykorzystać w tym celu odpowiedni układ ekranu.

Włączone punkty segmentowania zostają zarządzane przez sterowanie w oddzielnym pliku (końcówka .SEC.DEP). W ten sposób zwiększa się szybkość nawigacji w oknie segmentacji.

W następujących trybach pracy można wybierać układ ekranu **PROGRAM + CZLONY** :

- **Wykonanie progr.,pojedyńczy blok**
- **Wykonanie programu, automatycz.**
- **Programowanie**

Ukazać okno segmentowania/aktywne okno zmienić

- Wyświetlić okno segmentacji: dla układu ekranu softkey **PROGRAM + CZLONY** nacisnąć

- Zmienić aktywne okno: softkey **OKNO ZMIEN** nacisnąć

Wstawić wiersz segmentowania w oknie programu

- Wybrać pożądany blok NC , za którym ma być wstawiony blok segmentacji

- Klawisz **SPEC FCT** nacisnąć

- Nacisnąć softkey **POMOCE PROGRAM.**

- Nacisnąć softkey **WIERSZ SEKCJI WPROWADZ**
- Zapisać tekst segmentowania

- W razie konieczności zmienić głębokość segmentowania (wstawienie) poprzez softkey

> Punkty segmentacji mogą zostać wstawione wyłącznie podczas edytowania.

> Można wstawiać także wiersze segmentacji przy pomocy kombinacji klawiszy **Shift + 8** .

Wybierać wiersze w oknie segmentowania

Jeżeli wykonuje się skoki w oknie segmentowania od wiersza do wiersza, sterowanie prowadzi wyświetlanie tych wierszy w oknie programu. W ten sposób można z pomocą kilku kroków przeskakiwać duże części programu

6.8 Kalkulator

Obsługa

Sterowanie dysponuje kalkulatorem z najważniejszymi funkcjami matematycznymi.

- Przy pomocy klawisza **CALC** wyświetlić kalkulator
- Wybór funkcji arytmetycznych: poleceniem krótkim przy pomocy softkey lub podaniem na klawiaturze alfanumerycznej
- Przy pomocy klawisza **CALC** zamknąć kalkulator

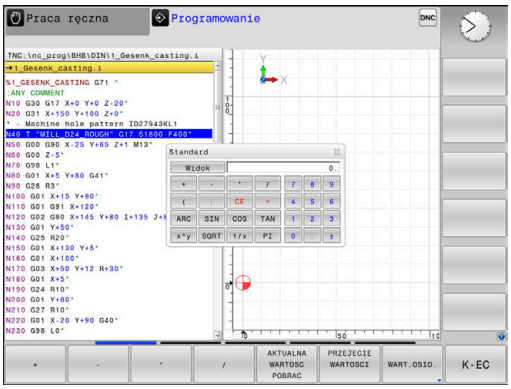

Funkcje obliczeniowe	Krótkie polecenie (softkey)
Dodawanie	+
Odejmowanie	–
Mnożenie	*
Dzielenie	/
Rachunek w nawiasach	( )
Arcus-cosinus	ARC
Sinus	SIN
Cosinus	COS
Tangens	TAN
Podnoszenie wartości do potęgi	X^Y
Pierwiastek kwadratowy obliczyć	SQRT
Funkcja odwrotna	1/x
PI (3.14159265359)	PI
Dodawanie wartości do Schowka	M+
Umieszczenie wartości w Schowku	MS
Wywołanie Schowka	MR
Wymazać zawartość pamięci buforowej	MC
Logarytm naturalny	LN
Logarytm	LOG
Funkcja wykładnicza	e^x
Sprawdzenie znaku liczby	SGN
Tworzenie wartości absolutnej	ABS
Obcinanie miejsc po przecinku	INT
Obcinanie miejsc przed przecinkiem	FRAC
Wartość modułowa	MOD
Wybór widoku	Widok
Usuwanie wartości	CE
Jednostka miary	MM lub INCH

Funkcje obliczeniowe	Krótkie polecenie (softkey)
Przedstawić wartość kąta w jednostce łuku (standard: wartość kąta w stopniach)	RAD
Wybrać rodzaj przedstawienia wartości liczbowej	DEC (dziesiętna) lub HEX (heksometryczna)

Przejęcie obliczonej wartości do programu NC

- Przy pomocy klawiszy ze strzałką wybrać słowo, do którego ma zostać przejęta obliczona wartość
- Przy pomocy klawisza **CALC** wyświetlić kalkulator i przeprowadzić żądane obliczenie
- Nacisnąć softkey **PRZEJECIE WARTOSCI**
- > Sterowanie przejmuje tę wartość do aktywnego pola wprowadzenia i zamyka kalkulator.

Możesz przejmować również wartości z programu NC do kalkulatora. Jeśli naciśniesz softkey **AKTUALNA WARTOSC POBRAC** lub klawisz **GOTO** , to sterowanie przejmuje tę wartość z aktywnego pola zapisu do kalkulatora.

Kalkulator pozostaje także aktywnym po zmianie trybu pracy. Nacisnąć softkey **END**, aby zamknąć kalkulator.

Funkcje w kalkulatorze

Softkey	Funkcja
WART.OSIO.	Przejęcie wartości odpowiedniej pozycji osi jako wartości zadanej lub wartości referencyjnej do kalkulatora
AKTUALNA WARTOSC POBRAC	Można przejmować również wartości liczbowe z aktywnego pola zapisu do kalkulatora
PRZEJECIE WARTOSCI	Można przejmować również wartości liczbowe z kalkulatora do aktywnego pola zapisu
AKTUALNA WARTOSC KOPIOWAC	Kopiowanie wartości liczbowej z kalkulatora
SKOPIOW. WARTOSC WPROWADZ	Wstawianie kopiowanej wartości liczbowej do kalkulatora
SKRAW. DANE KALKULATOR	Otworzyć kalkulator danych skrawania

Można przesuwać kalkulator także przy pomocy klawiszy ze strzałką, znajdujących się na klawiaturze. Jeśli podłączono mysz, to można także przy jej pomocy przesuwać kalkulator.

6.9 Kalkulator danych skrawania

Zastosowanie

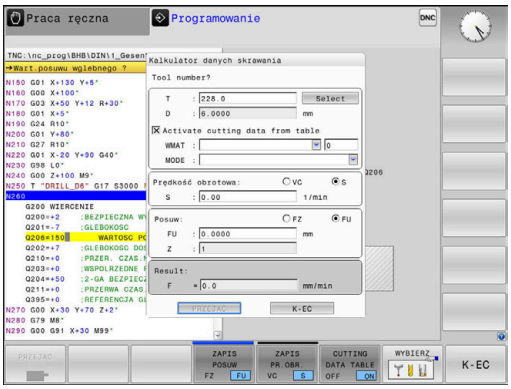

Przy pomocy kalkulatora danych skrawania można obliczać prędkość obrotową wrzeciona oraz posuw dla określonego procesu obróbki. Obliczone wartości można wówczas przejąć w programie NC do otwartego dialogu posuwu lub prędkości obrotowej.

Aby otworzyć kalkulator danych skrawania, naciskasz softkey **SKRAW. DANE KALKULATOR**.

Sterowanie pokazuje ten softkey, jeśli:

- zostanie naciśnięty klawisz **CALC**
- Przy definiowaniu prędkości obrotowych należy nacisnąć klawisz **CALC**
- Definiowanie posuwów
- Nacisnąć softkey **F** w trybie **Tryb manualny**
- Nacisnąć softkey **S** w trybie **Tryb manualny**

Rodzaje podglądu kalkulatora danych skrawania

W zależności od tego, czy obliczamy prędkość obrotową czy też posuw, kalkulator danych skrawania jest wyświetlany z różnymi polami zapisu:

Okno dla obliczania prędkości obrotowej:

Skrót	Znaczenie
T:	Numer narzędzia
D:	Średnica narzędzia
VC:	Prędkość skrawania
S=	Wynik dla obrotów wrzeciona

Jeśli kalkulator obrotów wrzeciona otwierany jest w dialogu, w którym zdefiniowano już narzędzie, to kalkulator obrotów przejmuje automatycznie numer narzędzia i jego średnicę. Podaje się tylko **VC** w polu dialogu.

Okno dla obliczania posuwu:

Skrót	Znaczenie
T:	Numer narzędzia
D:	Średnica narzędzia
VC:	Prędkość skrawania
S:	Prędkość obrotowa wrzeciona
Z:	Liczba ostrzy
FZ:	Posuw na jeden ząb
FU:	Posuw na jeden obrót
F=	Wynik dla posuwu

Posuw z bloku **T** jest przejmowany przy pomocy softkey **F AUTO** do następnych wierszy NC. Jeśli należy później zmienić posuw, należy dopasować tylko wartość posuwu w **T**-wierszu .

Funkcje w kalkulatorze danych skrawania

W zależności od tego, gdzie otwieramy kalkulator danych skrawania, dostępne są następujące możliwości:

Softkey	Funkcja
PRZEJAC	Przejęcie wartości z kalkulatora danych skrawania do programu NC .
OBLICZANIE POSUW F PR.OBR. S	Przełączenie między obliczaniem posuwu i obliczaniem prędkości obrotowej
ZAPIS POSUW FZ FU	Przełączenie między posuwem na ząb i posuwem na obrót
TAB. DANYCH SKR OFF ON	Włączenie lub wyłączenie pracy z tablicą danych skrawania
WYBIERZ	Wybrać narzędzie z tabeli narzędzi
	Przesunięcie kalkulatora danych skrawania w kierunku strzałki
KALKU- LATOR	Przejście do kalkulatora
INCH	Używanie wartości Inch w kalkulatorze danych skrawania
K-EC	Zamknięcie kalkulatora danych skrawania

Praca z tabelami danych skrawania

Zastosowanie

Jeśli w sterowanie zostaną zachowane tablice dla materiałów obrabianych, materiałów ostrzy i danych skrawania, to kalkulator danych skrawania może wykorzystywać te wartości z tablic przy obliczeniach.

Przed rozpoczęciem pracy z automatycznym obliczaniem obrotów i posuwu należy postąpić w następujący sposób:

- Podać materiał obrabianego detalu do tablicy WMAT.tab
- Podać materiał ostrza do tablicy TMAT.tab
- Wpisać kombinację materiału obrabianego-materiału ostrza do tablicy danych skrawania
- Zdefiniować narzędzie w tablicy narzędzi ze wszystkimi koniecznymi wartościami
  - Promień narzędzia
  - Liczba ostrzy
  - Materiał ostrza
  - Tabela danych skrawania

Materiał obrabianego detalu WMAT

Materiały obrabianych detali definiujemy w tabeli WMAT.TAB. Tę tablicę należy zachować w folderze **TNC:\table** .

Tablica ta zawiera kolumnę dla materiału **WMAT** oraz kolumnę **MAT_CLASS**, w której można dokonać podziału materiałów na klasy materiałów obrabianych o tych samych wymogach odnośnie skrawania, np. zgodnie z DIN EN 10027-2.

W kalkulatorze danych skrawania podajemy materiał obrabianego detalu w następujący sposób:

- Wybrać kalkulator danych skrawania
- W oknie wyskakującym wybierz **Aktywuj dane skrawania z tabeli**
- Wybrać **WMAT** w menu

TNC:\table\WMAT.TAB

NR	WMAT	MAT_CLASS
1		10
2	1.0038	10
3	1.0044	10
4	1.0114	10
5	1.0177	10
6	1.0143	10
7	St 37-2	10
8	St 37-3 N	10
9	X 14 CrMo S 17	20
10	1.1404	20
11	1.4305	20
12	V2A	21
13	1.4301	21
14	AlCu4PBMg	100
15	Aluminium	100
16	PTFE	200

Materiał ostrza narzędzia TMAT

Materiały ostrzy narzędzi definiujemy w tabeli TMAT.tab. Tę tablicę należy zachować w folderze **TNC:\table** .

Materiał ostrza należy przyporządkować w tablicy narzędzi w kolumnie **TMAT** . Można także w dalszych kolumnach **ALIAS1**, **ALIAS2** itd. nadawać alternatywne nazwy dla tego samego materiału skrawającego.

Tabela danych skrawania

Kombinacje obrabiany materiał-materiał ostrza narzędzia z przynależnymi danymi skrawania należy definiować w tabeli z rozszerzeniem .CUT. Tę tablicę należy zachować w folderze **TNC:\system\Cutting-Data** .

Odpowiednią tablicę danych skrawania należy przyporządkować w tablicy narzędzi w kolumnie **CUTDATA** .

TNC:\system\Cutting-Data\CUTDATA.CUT

NR	MAT_CLASS	MODE	TMAT	VC	FTYPE
0	10	Rough	HSS	28	
1	10	Rough	VHM	70	
2	10	Finish	HSS	30	
3	10	Finish	VHM	70	
4	10	Rough	HSS coated	78	
5	10	Finish	HSS coated	82	
6	20	Rough	VHM	90	
7	20	Finish	VHM	82	
8	100	Rough	HSS	150	
9	100	Finish	HSS	145	
10	100	Rough	VHM	450	
11	100	Finish	VHM	440	
12					
13					
14					

> W uproszczonej tabeli danych skrawania określasz prędkości obrotowe i posuwy z niezależnymi od promienia danymi skrawania, np. **VC** i **FZ**.
>
> Jeśli konieczne są dla obliczenia rozmaite dane skrawania zależne od promienia, to należy stosować tabelę danych skrawania zależnych od średnicy.
>
> **Dalsze informacje:** "Zależna od średnicy tablica danych skrawania ", Strona 212

Tablica danych skrawania zawiera następujące kolumny:

- **MAT_CLASS**: klasa materiału
- **MODE**: tryb obróbki, np. obróbka wykańczająca
- **TMAT**: materiał skrawający (ostrza)
- **VC**: prędkość skrawania
- **FTYPE**: typ posuwu **FZ** lub **FU**
- **F**: posuw

Zależna od średnicy tablica danych skrawania

W wielu przypadkach zależy od średnicy narzędzia, z jakimi danymi skrawania możliwa jest obróbka. W tym celu należy wykorzystywać tablicę danych skrawania z rozszerzeniem .CUTD. Tę tablicę należy zachować w folderze **TNC:\system\Cutting-Data** .

Odpowiednią tablicę danych skrawania należy przyporządkować w tablicy narzędzi w kolumnie **CUTDATA** .

Zależna od średnica tablica danych skrawania zawiera dodatkowe kolumny:

- **F_D_0**: posuw przy Ø 0 mm
- **F_D_0_1**: posuw przy Ø 0,1 mm
- **F_D_0_12**: posuw przy Ø 0,12 mm
- ...

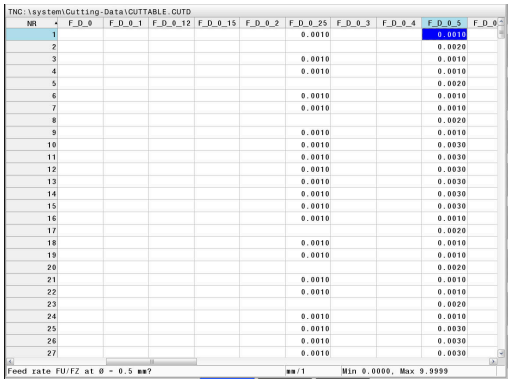

NR	F_D_0	F_D_0_1	F_D_0_12	F_D_0_15	F_D_0_2	F_D_0_25	F_D_0_3	F_D_0_4	F_D_0_5	F_D_0
1						0.0010			0.0010	
2									0.0020	
3						0.0010			0.0010	
4						0.0010			0.0010	
5									0.0020	
6						0.0010			0.0010	
7						0.0010			0.0010	
8									0.0020	
9						0.0010			0.0010	
10						0.0010			0.0030	
11						0.0010			0.0030	
12						0.0010			0.0030	
13						0.0010			0.0030	
14						0.0010			0.0030	
15						0.0010			0.0030	
16						0.0010			0.0010	
17									0.0020	
18						0.0010			0.0010	
19						0.0010			0.0010	
20									0.0020	
21						0.0010			0.0010	
22						0.0010			0.0010	
23									0.0020	
24						0.0010			0.0010	
25						0.0010			0.0030	
26						0.0010			0.0030	
27						0.0010			0.0030	

> Nie wszystkie kolumny muszą być zapełnione. Jeśli średnica narzędzia leży między dwoma zdefiniowanymi kolumnami, to sterowanie interpoluje liniowo posuw.

Wskazówka

Sterowanie udostępnia w odpowiednich folderach tabele przykładowe dla automatycznego obliczania danych skrawania. Tabele te możesz dopasować do sytuacji na obrabiarce, np. wprowadzić używane materiały i narzędzia.

6.10 Grafika programowania

Grafikę programowania prowadzić współbieżnie lub nie prowadzić

W czasie zapisywania programu NC, sterowanie może wyświetlić zaprogramowany kontur przy pomocy 2D-grafiki kreskowej.

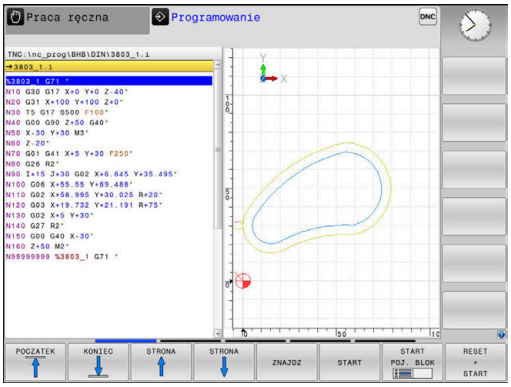

- Klawisz **Układ ekranu** nacisnąć
- Softkey **PROGRAM + GRAFIKA** nacisnąć
> Sterowanie pokazuje program NC z lewej i grafikę z prawej.

- Softkey **AUTOM. RYSOWANIE** na **ON** ustawić
> W czasie kiedy zostają wprowadzane wiersze programu, sterowanie pokazuje każde programowane przemieszczenie w oknie grafiki po prawej stronie.

Jeśli sterowanie nie ma prowadzić grafiki, to należy ustawić softkey **AUTOM. RYSOWANIE** na **OFF**.

> Jeśli **AUTOM. RYSOWANIE** jest ustawione na **ON** , to sterowanie ignoruje przy generowaniu grafiki kreskowej 2D następujące treści programowe:
> - Powtórzenie części programu
> - Instrukcje skoku
> - Funkcje M, jak np. M2 lub M30
> - Wywołania cyklu
> - Ostrzeżenia z powodu zablokowanych narzędzi
>
> Należy dlatego też wykorzystywać automatyczne rysowanie wyłącznie podczas programowania konturu.

Sterowanie resetuje dane narzędzia, jeśli zostaje otwarty nowy program NC lub zostanie naciśnięty softkey **RESETOWAC + START** .

W grafice programowania sterowanie wykorzystuje różne kolory:

- **niebieski:** kompletnie określony element konturu
- **fioletowy:** jeszcze nie w pełni określony element konturu, może np. zostać zmieniony przez RND
- **jasnoniebieski:** odwierty i gwinty
- **ochra:** tor punktu środkowego narzędzia
- **czerwony:** przemieszczenia na biegu szybkim

Dalsze informacje: "Grafika programowania FK", Strona 183

Generowanie grafiki programowania dla dostępnego programu NC

- Należy wybrać klawiszami ze strzałką blok NC, do którego ma być wygenerowana grafika lub nacisnąć **GOTO** i podać bezpośrednio pożądany numer bloku

- Resetowanie dotychczas aktywnych danych narzędzi i utworzenie grafiki: softkey **RESETOWAC + START** nacisnąć

Dalsze funkcje:

Softkey	Funkcja
RESET + START	Resetowanie dotychczas aktywnych danych narzędzi. Utworzenie grafiki programowej
START POJ. BLOK	Utworzenie grafiki programowania dla poszczególnych wierszy
START	Utworzyć kompletną grafikę programowania lub po **RESETOWAC + START** uzupełnić
STOP	Zatrzymać grafikę programowania Ten softkey pojawia się tylko podczas wytwarzania grafiki programowania przez sterowanie
WIDOKI	Wybór widoku ■ widok z góry ■ Widok od przodu ■ Widok z boku
ODC. NARZ POKAZ OFF ON	Wyświetlanie i skrywanie torów narzędzia
F-MAX ODC. POKAZ OFF ON	Wyświetlanie i skrywanie torów narzędzia na biegu szybkim

Wyświetlanie i wygaszanie numerów wierszy

- Przełączyć pasek z softkey

- Wyświetlanie numerów wierszy: softkey **NR BLOKU POKAZ** ustawić na **ON**
- Skrywanie numerów wierszy: softkey **NR BLOKU POKAZ** ustawić na **OFF**

Usunęcie grafiki

- Przełączyć pasek z softkey

- Skasowanie grafiki: softkey **GRAFIKA USUN** nacisnąć

Wyświetlenie linii siatki

- Przełączenie paska z softkey

- Wyświetlanie linii siatki: softkey **Wyświetlić linie siatki** nacisnąć

Powiększanie lub zmniejszanie wycinka

Pogląd dla grafiki można ustalać samodzielnie.

- Softkey-pasek przełączyć

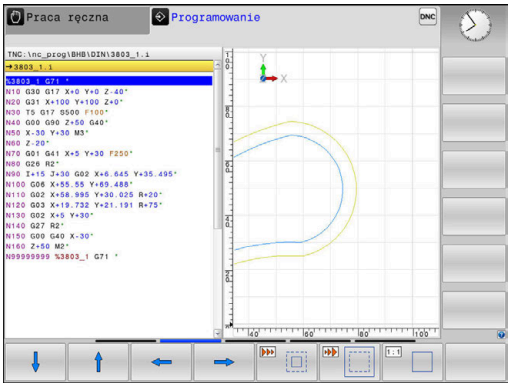

Tym samym oddane są do dyspozycji następujące funkcje:

Softkey	Funkcja
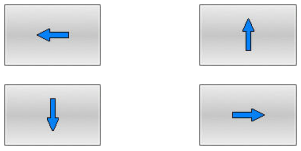	Przesunięcie wycinka
	Zmniejszenie wycinka
	Powiększenie wycinka
	Zresetowanie wycinka

Przy pomocy softkey **UST.PONOW BLK KSZTALT** odtwarza się pierwotny wycinek.

Można zmienić prezentację grafiki także przy pomocy myszy. Następujące funkcje znajdują się do dyspozycji:

- Aby przesuwać przedstawiony model należy trzymać naciśniętym środkowy klawisz myszy lub kółko myszy i przemieszczać mysz. Jeśli jednocześnie naciśniemy klawisz Shift, to można przesuwać model poziomo lub pionowo.
- Aby zmienić wielkość określonego wycinka: naciśniętym lewym klawiszem myszy wybrać obszar. Po zwolnieniu lewego klawisza myszy sterowanie powiększa ten widok.
- Aby dowolny fragment szybko powiększyć lub zmniejszyć: kółko myszy obrócić w przód lub w tył.

6.11 Komunikaty o błędach

Wyświetlanie błędu

Sterowanie pokazuje błędy m.in. w przypadku:

- Niewłaściwe dane wejściowe
- Błędy logiczne w programie NC
- Nie możliwe do wykonania elementy konturu
- Niewłaściwe zastosowanie sond dotykowych
- Modyfikacje hardware

Pojawiający się błąd zostaje wyświetlany przez sterowanie w paginie górnej.

Sterowanie wykorzystuje dla różnych klas błędów następujące ikony i kolory fontu:

Ikona	Kolor czcionki	Klasa błędu	Znaczenie
	Czerwony	Błąd Pytanie o typ	Sterowanie pokazuje dialog z opcjami wyboru, z których należy wybierać. **Dalsze informacje:** "Szczegółowe komunikaty o błędach", Strona 217
	Czerwony	Błąd resetu	Sterowanie musi być restartowane. Ten meldunek nie może zostać skasowany.
	Czerwony	Błąd	Ten meldunek musi być skasowany, aby móc kontynuować. Tylko kiedy przyczyna błędu zostanie usunięta, możesz skasować komunikat o błędach.
	Żółty	Ostrzeżenie	Możesz kontynuować bez konieczności kasowania komunikatu. Większość ostrzeżeń może być w każdej chwili skasowana, w przypadku niektórych ostrzeżeń należy najpierw usunąć przyczynę.
	Niebieski	Informacja	Możesz kontynuować bez konieczności kasowania komunikatu. Informacja może być w każdej chwili skasowana.
	Zielony	Wskazówka	Możesz kontynuować bez konieczności kasowania komunikatu. Sterowanie pokazuje wskazówkę do następnego naciśnięcia klawisza.

Wiersze tabeli są uporządkowanego według priorytetu. Sterowanie pokazuje komunikat w paginie górnej tak długo, aż zostanie on usunięty lub zastąpiony innym komunikatem wyższego priorytetu (klasa błędu),

Sterowanie pokazuje długie i wielolinijkowe komunikaty o błędach w skróconej formie. Pełna informacja o wszystkich występujących błędach znajduje się w oknie błędów.

Komunikat o błędach, który zawiera numer wiersza NC został spowodowany przez ten blok lub przez blok poprzedni.

Otworzyć okno błędów

Gdy otwierasz okno błędów, otrzymujesz pełną informację o wszystkich powstałych błędach.

ERR

- Klawisz **ERR** nacisnąć
- > Sterowanie otwiera okno błędów i wyświetla w całości wszystkie zaistniałe komunikaty o błędach.

Szczegółowe komunikaty o błędach

Sterowanie ukazuje możliwości dla przyczyny błędu jak również możliwości skorygowania tego błędu:

- Otworzyć okno błędów
- Pozycjonować kursor na odpowiedni komunikat o błędach

DODATK. INFO

- Softkey **DODATK. INFO** nacisnąć
- > Sterowanie otwiera okno z informacjami o przyczynie błędu i możliwości skorygowania błędu.

DODATK. INFO

- Opuszczenie info: softkey **DODATK. INFO** ponownie nacisnąć

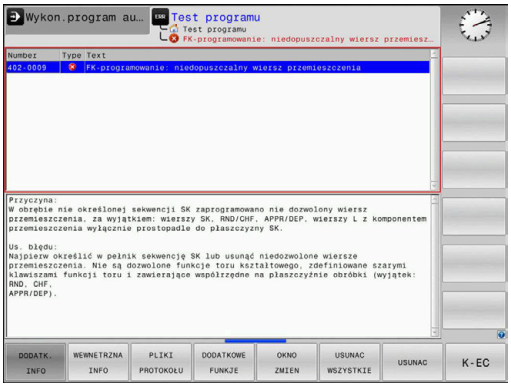

Komunikaty o błędach wysokiego priorytetu

Jeśli przy uruchomieniu sterowania po modyfikacji hardware bądź aktualizacji wystąpi błąd, to sterowanie otwiera automatycznie okno błędów. Sterowanie pokazuje błąd o typie pytanie.

Ten błąd możesz skorygować tylko, jeśli pokwitujesz to pytanie za pomocą odpowiedniego softkey. Niekiedy sterowanie kontynuuje ten dialog, aż zostanie wyjaśniona jednoznacznie przyczyna błędu bądź korygowanie błędu.

Dalsze informacje: instrukcja obsługi dla użytkownika **Konfigurowanie, testowanie i odpracowywanie programów NC**

Jeśli wyjątkowo pojawi się **błąd w przetwarzaniu danych** , to sterowanie otwiera automatycznie okno błędów. Operator nie może skorygować takiego błędu.

Proszę postąpić następująco:

- Zamknąć sterowanie
- Nowy start

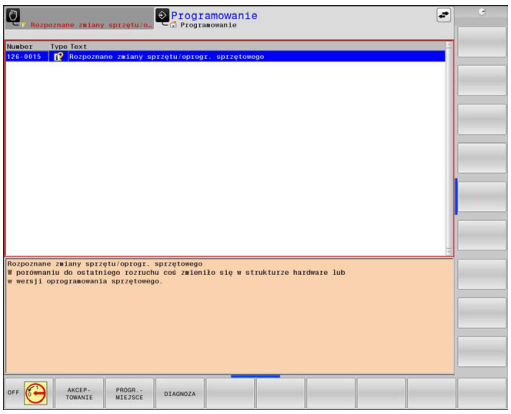

Softkey WEWNETRZNA INFO

Softkey **WEWNETRZNA INFO** dostarcza informacji o komunikatach o błędach, które wyłącznie w przypadku ingerencji serwisu są uwzględniane.

- Otworzyć okno błędów
- Pozycjonować kursor na odpowiedni komunikat o błędach

WEWNETRZNA INFO

- Softkey **WEWNETRZNA INFO** nacisnąć
- > Sterowanie otwiera okno z wewnętrznymi informacjami dotyczącymi błędu.

WEWNETRZNA INFO

- Opuszczenie szczegółów: softkey **WEWNETRZNA INFO** ponownie nacisnąć

Softkey GRUPOWANIE

Jeśli aktywujesz softkey **GRUPOWANIE** , to sterowanie pokazuje wszystkie ostrzeżenia i komunikaty o błędach o tym samym numerze błędu w wierszu okna błędów. Dzięki temu lista komunikatów jest krótsza i bardziej przejrzysta.

Komunikaty o błędach można grupować w następujący sposób:

- Otworzyć okno błędów

- Softkey **DODATKOWE FUNKJE** nacisnąć

- Softkey **GRUPOWANIE** nacisnąć
- > Sterowanie grupuje identyczne ostrzeżenia i komunikaty o błędach.
- > Częstotliwość pojedynczych komunikatów podana jest w nawiasach w odpowiednim wierszu.

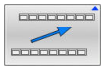

- Softkey **DO TYŁU** nacisnąć

Softkey AUTOMAT. ZACHOWAJ AKTYWUJ

Przy pomocy softkey **AUTOMAT. ZACHOWAJ AKTYWUJ** mogą zostać zapisane numery błędów, które są automatycznie zachowywane przy wystąpieniu błędu w pliku serwisowym.

- Otworzyć okno błędów

- Softkey **DODATKOWE FUNKJE** nacisnąć

- Softkey **AUTOMAT. ZACHOWAJ AKTYWUJ** nacisnąć
- > Sterowanie otwiera okno wyskakujące **Automatycznie zachowaj aktywuj**.
- Definiowanie wpisów
  - **Numery błędów** : podać odpowiednie numery błędów
  - **Aktywne:** postawić haczyk, plik serwisowy jest generowany automatycznie
  - **Komentarz:** w razie konieczności wpisać komentarz do numeru błędu

- Softkey **PAMIEC** nacisnąć
- > Sterowanie zachowuje automatycznie plik serwisowy przy wystąpieniu wpisanego uprzednio numeru błędu.

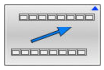

- Softkey **DO TYŁU** nacisnąć

Usuwanie błędów

Przy włączeniu lub nowym starcie programu NC sterowanie może usuwać automatycznie pojawiające się ostrzeżenia bądź komunikaty o błędach. Czy to automatyczne usuwanie jest przeprowadzane, określa producent obrabiarek w opcjonalnym parametrze maszynowym **CfgClearError** (nr 130200).

W stanie przy dostawie sterowania ostrzeżenia i komunikaty o błędach w trybach pracy **Test programu** i **Programowanie** są automatycznie usuwane w z okna błędów. Meldunki w trybach pracy obrabiarki nie są usuwane.

Usuwanie błędów poza oknem błędów

CE

- Klawisz **CE** nacisnąć
- > Sterowanie usuwa wyświetlany w paginie górnej błąd lub wskazówki.

W niektórych sytuacjach nie można wykorzystywać klawisza **CE** do usuwania błędów, ponieważ ten klawisz znajduje zastosowanie dla innych funkcji.

Usuwanie błędów

- Otworzyć okno błędów
- Pozycjonować kursor na odpowiedni komunikat o błędach

USUN

- Softkey **USUN** nacisnąć

USUNAC WSZYSTKIE

- Alternatywnie usuwanie wszystkich błędów: softkey **USUNAC WSZYSTKIE** nacisnąć

Jeśli w przypadku określonego błędu nie usunięto jego przyczyny, to nie może on zostać skasowany. W tym przypadku komunikat o błędach pozostaje zachowany w systemie.

Protokół błędów

Sterowanie zapisuje do pamięci pojawiające się błędy i ważne zdarzenia, np. uruchomienie systemu, w pliku protokołu błędów. Pojemność pliku protokołu błędów jest ograniczona. Jeśli plik protokołu jest pełny, to sterowanie używa drugiego pliku. Jeśli ten jest również pełny, wówczas pierwszy plik protokołu zostaje usuwany i na nowo zapisany, itd. W razie konieczności należy przełączyć z **AKTUALNY PLIK** na **POPRZEDNI PLIK**, aby dokonać przeglądu historii błędów.

- Otworzyć okno błędów

- Softkey **PLIKI PROTOKOŁU** nacisnąć

- Otwarcie protokołu błędów: softkey **PROTOKOŁ BŁEDOW** nacisnąć

- W razie potrzeby nastawić poprzedni plik protokołu: softkey **POPRZEDNI PLIK** nacisnąć.

- W razie potrzeby nastawić aktualny plik protokołu: softkey **AKTUALNY PLIK** nacisnąć.

Najstarszy zapis w pliku protokołu znajduje się na początku – najnowszy zapis natomiast na końcu pliku.

Protokół klawiszy

Sterowanie zachowuje zapisy klawiszami i ważne zdarzenia (np. start systemu) w protokole klawiszy. Pojemność protokołu klawiszy jest ograniczona. Jeśli protokół klawiszy jest pełny, to następuje przełączenie na drugi protokół klawiszy. Jeśli ten jest również zapełniony, to wówczas pierwszy plik protokołu klawiszy zostaje wymazany i na nowo zapisany, itd. W razie konieczności należy przełączyć z **AKTUALNY PLIK** na **POPRZEDNI PLIK**, aby dokonać przeglądu historii zapisu.

- Softkey **PLIKI PROTOKOŁU** nacisnąć

- Otworzyć plik protokołu klawiszy: softkey **TASTEN PROTOKOLL** nacisnąć

- W razie potrzeby nastawić poprzedni protokół klawiszy: softkey **POPRZEDNI PLIK** nacisnąć

- W razie potrzeby nastawić aktualny plik klawiszy: softkey **AKTUALNY PLIK** nacisnąć

Sterowanie zapisuje do pamięci każdy naciśnięty podczas obsługi klawisz pulpitu obsługi w pliku protokołu klawiszy. Najstarszy zapis znajduje się na początku – najnowszy zapis natomiast na końcu pliku.

Przegląd klawiszy i softkeys dla przeglądu protokołu

Softkey/ klawisze	Funkcja
	Skok do początku protokołu klawiszy
	Skok do końca protokołu klawiszy
	Szukaj tekstu
	Aktualny protokół klawiszy
	Poprzedni protokół klawiszy
	Wiersz do przodu/do tyłu
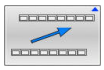	Powrót do menu głównego

Teksty wskazówek

W przypadku błędnej obsługi, np. naciśnięcia niedozwolonego klawisza lub zapisu wartości spoza obowiązującego zakresu; sterowanie sygnalizuje operatorowi przy pomocy tekstu wskazówki w paginie górnej, iż dokonano niewłaściwej obsługi. Sterowanie wygasza tekst wskazówki przy następnym poprawnym wprowadzeniu.

Zachowanie plików serwisowych

W razie potrzeby można zachować aktualną sytuację sterowania i udostępnić ją personelowi serwisu do ewaluacji. Przy tym zostaje zapisana do pamięci grupa plików serwisowych (protokoły błędów i klawiszy a także dalsze pliki, które informują o aktualnej sytuacji maszyny i obróbki).

> Aby umożliwić przesyłanie plików serwisowych drogą mailową, sterowanie zachowuje tylko aktywne programy NC o wielkości do 10 MB w pliku serwisowym. Obszerne programy NC nie są zachowywane wraz z nimi przy generowaniu pliku serwisowego.

Jeśli wykonuje się wielokrotnie funkcję **PLIKI SERWISOWE DO PAMIECI** z tą samą nazwą pliku, to dotychczas zachowana grupa plików serwisowych zostaje nadpisana. Proszę przy ponownym wykonaniu funkcji wykorzystywać inną nazwę pliku.

Zapisywanie do pamięci plików serwisowych

ERR
- ▶ Otworzyć okno błędów

PLIKI PROTOKOŁU
- ▶ Softkey **PLIKI PROTOKOŁU** nacisnąć

PLIKI SERWISOWE DO PAMIECI
- ▶ Softkey **PLIKI SERWISOWE DO PAMIECI** nacisnąć
- > Sterowanie otwiera okno wyskakujące, w którym można zapisać nazwę lub pełną ścieżkę dla pliku serwisowego.

OK
- ▶ Softkey **OK** nacisnąć
- > Sterowanie zachowuje plik serwisowy.

Zamknięcie okna błędów

Aby zamknąć ponownie okno błędów, proszę postąpić w następujący sposób:

K-EC
- ▶ Softkey **KONIEC** nacisnąć

ERR
- ▶ Alternatywnie: nacisnąć klawisz **ERR** .
- > Sterowanie zamyka okno błędów.

6.12 Kontekstowy system pomocy TNCguide

Zastosowanie

Aby móc używać **TNCguide** , należy pobrać pliki pomocy na stronie internetowej HEIDENHAIN.

Dalsze informacje: "Aktualne pliki pomocy pobierać", Strona 228

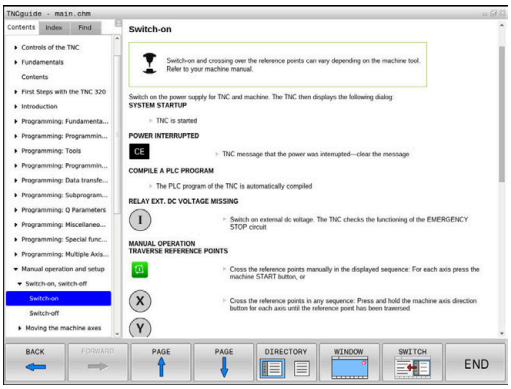

Kontekstowy system pomocy **TNCguide** zawiera dokumentację dla użytkownika w formacie HTML. Wywołanie **TNCguide** wykonuje się klawiszem **HELP**, przy czym sterowanie wyświetla niekiedy bezpośrednio odpowiednią informację w zależności od sytuacji (kontekstowe wywołanie). Jeśli dokonujemy modyfikacji wiersza NC i naciśniemy klawisz **HELP** następuje przejście z reguły dokładnie do tego miejsca w dokumentacji, w którym opisana jest odpowiednia funkcja.

Sterowanie próbuje zasadniczo uruchomić **TNCguide** w tym języku, który użytkownik nastawił w sterowaniu jako język dialogowy. Jeśli żądana wersja językowa nie jest jeszcze dostępna w sterowaniu, to otwiera ono wersję w języku angielskim.

Następująca dokumentacja dla użytkownika jest dostępna w **TNCguide** :

- Instrukcja obsługi dla operatora Programowanie tekstem otwartym (**BHBKlartext.chm**)
- Instrukcja dla użytkownika Programowanie DIN/ISO (**BHBIso.chm**)
- Instrukcja obsługi dla użytkownika: Konfigurowanie, testowanie i wykonywanie programów NC (**BHBoperate.chm**)
- Instrukcja obsługi dla użytkownika Programowanie cykli obróbki (**BHBcycle.chm**)
- Instrukcja obsługi dla użytkownika Programowanie cykli pomiarowych dla detalu i narzędzia (**BHBtchprobe.chm**)
- W razie potrzeby instrukcja dla użytkownika aplikacji **TNCdiag** (**TNCdiag.chm**)
- Lista wszystkich komunikatów o błędach NC (**errors.chm**)

Dodatkowo dostępny jest plik z zakładkami **main.chm** , w którym przedstawiono wszystkie istniejące pliki .CHM w formie krótkiego zestawienia.

Opcjonalnie producent obrabiarek może dołączyć jeszcze dokumentację dotyczącą obrabiarki do **TNCguide**.
Te dokumenty pojawiają się wówczas jako oddzielna książka w pliku **main.chm**.

Praca z TNCguide

WywołanieTNCguide

Dla uruchomienia **TNCguide** dostępnych jest kilka możliwości:

- Klawiszem **HELP**
- Kliknąć myszą na softkey, jeżeli uprzednio kliknięto na wyświetlony po prawej stronie u dołu ekranu symbol pomocy
- Przez menedżera plików otworzyć plik pomocy (plik CHM). Sterowanie może otworzyć każdy dowolny plik CHM, nawet jeśli nie jest on zapisany w wewnętrznej pamięci sterowania

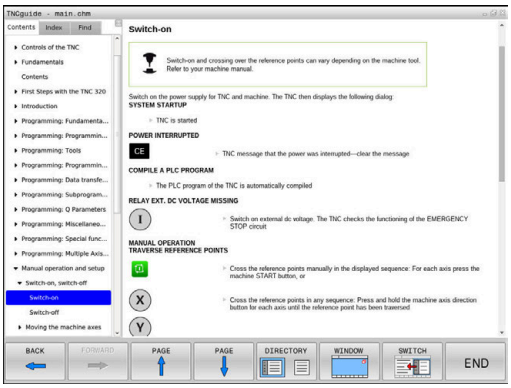

Na stacji programowania Windows instrukcja **TNCguide** jest otwierana w standardowej przeglądarce zdefiniowanej w systemie.

Dla wielu softkeys istnieje kontekstowe wywołanie, przy pomocy którego można dotrzeć bezpośrednio do opisu funkcji odpowiedniego softkey. Ten sposób funkcjonowania obsługiwany jest tylko przy pracy z myszką.

Proszę postąpić następująco:

- ▶ wybrać pasek z softkey, na którym zostaje wyświetlany żądany softkey
- ▶ Przy pomocy myszy kliknąć na symbol pomocy, ukazywany przez sterowanie bezpośrednio z prawej strony nad paskiem softkey
- > Kursor myszy zmienia się na znak zapytania.
- ▶ Kliknąć tym znakiem zapytania na softkey, do którego funkcji chcemy uzyskać objaśnienia
- > Sterowanie otwiera **TNCguide**. Jeśli dla wybranego softkey niedostępne jest miejsce bezpośredniego wejścia do systemu pomocy, to sterowanie otwiera plik książki **main.chm**. Można poprzez szukanie pełnego tekstu lub przy pomocy nawigacji manualnie szukać wymaganego objaśnienia.

Jeśli dokonuje się właśnie edycji w wierszu NC, to do dyspozycji znajduje się kontekstowe wywołanie:

- ▶ Wybrać dowolny wiersz NC
- ▶ Zaznaczyć wymagane słowo
- ▶ Klawisz **HELP** (POMOC) nacisnąć
- > Sterowanie uruchamia system pomocy i pokazuje opis do aktywnej funkcji. Nie obowiązuje to dla funkcji dodatkowych lub cykli producenta maszyn.

Nawigacja w TNCguide

Najprostszym sposobem jest nawigacja przy użyciu myszy w **TNCguide** . Po lewej stronie widoczny jest spis treści. Operator może kliknięciem na wskazujący w prawo trójkąt wyświetlić leżący pod nim rozdział lub wyświetlić odpowiednią stronę bezpośrednio kliknięciem na odpowiedni wpis. Obsługa jest identyczna z obsługą Windows Explorer.

Miejsca w tekście z linkami (odsyłaczami) są przedstawione na niebiesko i podkreślone. Kliknięcie na link otwiera odpowiednią stronę.

Oczywiście można obsługiwać TNCquide także przy pomocy klawiszy i softkeys. Poniższa tabela zawiera przegląd odpowiednich funkcji klawiszy.

Softkey	Funkcja
↑ ↓	■ Spis treści z lewej jest aktywny: wybrać wpis leżący poniżej lub powyżej ■ Okno tekstu po prawej jest aktywne: przesunąć stronę w dół lub w górę, jeśli tekst albo grafika nie zostają w całości wyświetlane
→	■ Spis treści z lewej jest aktywny: rozwinąć spis treści. ■ Okno tekstowe z prawej jest aktywne: bez funkcji
←	■ Spis treści z lewej jest aktywny: zamknąć spis treści ■ Okno tekstowe z prawej jest aktywne: bez funkcji
ENT	■ Spis treści z lewej jest aktywny: klawiszem kursora wyświetlić wybraną stronę ■ Okno tekstu z prawej jest aktywne: jeśli kursor leży na linku, to skok na zlinkowaną stronę
	■ Spis treści z lewej jest aktywny: przełączyć suwak pomiędzy wskazaniem spisu treści, wskazaniem katalogu haseł i funkcją szukania tekstu oraz przełączyć na prawą stronę ekranu ■ Okno tekstu z prawej jest aktywne: skok z powrotem do lewego okna
	■ Spis treści z lewej jest aktywny: wybrać wpis leżący poniżej lub powyżej ■ Okno tekstowe z prawej jest aktywne: skok do następnego linku
DO TYŁU ←	Wybór ostatnio wyświetlanej strony
DO PRZODU →	Kartkować w przód, jeśli używano kilkakrotnie funkcji **wybór ostatnio wyświetlanej strony** .
STRONA ↑	Przekartkować o stronę do tyłu
STRONA ↓	Przekartkować o stronę do przodu

Softkey	Funkcja
KATALOG	Spis treści wyświetlić/skryć
OKNO	Przejście od prezentacji całoekranowej do zredukowanej. W przypadku zredukowanej prezentacji użytkownik widzi tylko część maski sterowania
ZMIENIC	Fokus zostaje przełączony wewnętrznie na aplikację sterowania, tak iż przy otwartym **TNCguide** można w dalszym ciągu obsługiwać sterowanie. Jeśli prezentacja pełnoekranowa jest aktywna, to sterowanie redukuje przed zmianą fokusu automatycznie wielkość okna
K-EC	Zamknięcie **TNCguide**

Spis haseł

Najważniejsze pojęcia są przedstawione w spisie treści haseł (suwak **Indeks**) i mogą one być wybierane przez operatora kliknięciem klawisza myszy lub poprzez selekcjonowanie klawiszami ze strzałką.

Lewa strona jest aktywna.

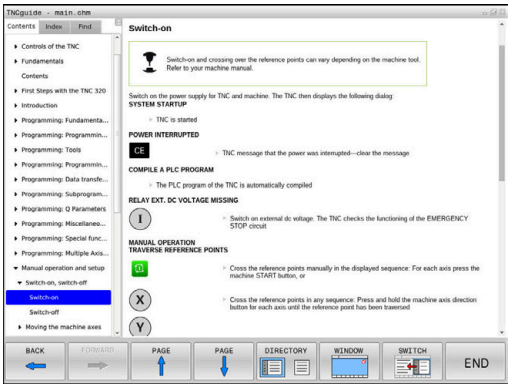

- Wybrać suwak **Indeks**
- Proszę wybrać przy pomocy klawiszy ze strzałką lub myszy żądane hasło.

Alternatywnie:

- Wpisać literę początkową
- > Sterowanie synchronizuje wówczas spis haseł z wprowadzonym tekstem, tak iż można szybciej znaleźć hasło na wyświetlanej liście.
- Klawiszem **ENT** wyświetlamy informacje do wybranego hasła

Szukanie pełnego tekstu

Pod zakładką **Szukać** użytkownik ma możliwość przeszukania całego **TNCguide** dla odnalezienia określonego słowa.

Lewa strona jest aktywna.

- Zakładkę **Szukać** wybrać
- Pole zapisu **Szukać:** aktywować
- Wpisać szukane słowo
- Potwierdzić wybór klawiszem **ENT** .
- > Sterowanie wymienia wszystkie miejsca, zawierające to słowo.
- Przy pomocy klawiszy ze strzałką przejść do wymaganego miejsca
- Klawiszem **ENT** wyświetlić wybrane miejsce

Szukanie tekstu można przeprowadzać zawsze tylko używając pojedynczego słowa.

Jeśli aktywujemy funkcję **Szukaj tylko w tytułach** , to sterowanie przeszukuje wyłącznie wszystkie nagłówki a nie kompletne teksty. Funkcję tę aktywujemy myszą lub wyselekcjonowaniem i następnie potwierdzeniem klawiszem spacji.

Aktualne pliki pomocy pobierać

Odpowiednie do software sterowania pliki pomocy można znaleźć na stronie internetowej firmy HEIDENHAIN:
http://content.heidenhain.de/doku/tnc_guide/html/en/index.html

Nawigować w następujący sposób do odpowiedniego pliku pomocy:

- Sterowania TNC
- Seria, np. TNC 600
- Wymagany numer oprogramowania NC, np.TNC 620 (81760x-16)

> Firma HEIDENHAIN uprościła schemat wersji od wersji numer 16 oprogramowania NC:
> - Okres publikacji określa numer wersji.
> - Wszystkie typy sterowań danego okresu publikacji posiadają ten sam numer wersji.
> - Numer wersji stacji programowania odpowiada numerowi wersji oprogramowania NC.

- W tabeli **Pomoc online (TNCguide)** wybrać pożądaną wersję językową
- Pobrać plik ZIP
- Rozpakować plik ZIP
- Rozpakowane pliki CHM przesłać do sterowania do katalogu **TNC:\tncguide\de** lub do odpowiedniego podkatalogu językowego

> Jeśli pliki CHM przesyłane są z **TNCremo** do sterowania, należy wybrać przy tym tryb binarny dla plików z rozszerzeniem **.chm**.

Język	Katalog TNC
Język niemiecki	**TNC:\tncguide\de**
język angielski	**TNC:\tncguide\en**
język czeski	**TNC:\tncguide\cs**
język francuski	**TNC:\tncguide\fr**
język włoski	**TNC:\tncguide\it**
język hiszpański	**TNC:\tncguide\es**
język portugalski	**TNC:\tncguide\pt**
język szwedzki	**TNC:\tncguide\sv**
język duński	**TNC:\tncguide\da**
język fiński	**TNC:\tncguide\fi**
język holenderski	**TNC:\tncguide\nl**
język polski	**TNC:\tncguide\pl**
język węgierski	**TNC:\tncguide\hu**
język rosyjski	**TNC:\tncguide\ru**
język chiński (uproszczony)	**TNC:\tncguide\zh**
język chiński (tradycyjny)	**TNC:\tncguide\zh-tw**

Język	Katalog TNC
J. słoweński	**TNC:\tncguide\sl**
język norweski	**TNC:\tncguide\no**
język słowacki	**TNC:\tncguide\sk**
język koreański	**TNC:\tncguide\kr**
język turecki	**TNC:\tncguide\tr**
język rumuński	**TNC:\tncguide\ro**

7

Funkcja dodatkowa

7.1 Funkcje dodatkowe M i STOP wprowadzić

Podstawy

Przy pomocy funkcji dodatkowych sterowania – zwanych także M-funkcjami –steruje się

- przebieg programu, np. przerwa w przebiegu programu
- funkcjami maszynowymi, jak na przykład włączanie i wyłączanie obrotów wrzeciona i chłodziwa
- zachowanie narzędzia na torze kształtowym

Można podać do czterech funkcji dodatkowych M przy końcu bloku pozycjonowania lub także w oddzielnym bloku NC . Sterowanie pokazuje wówczas dialog: **Funkcja dodatkowa M ?**

Z reguły podaje się w dialogu tylko numer funkcji dodatkowej. Przy niektórych funkcjach dodatkowych dialog jest kontynuowany, aby można było wprowadzić parametry do tej funkcji.

W trybach pracy **Praca ręczna** i **Elektroniczne kółko ręczne** podaje się funkcje dodatkowe poprzez softkey **M** .

Działanie funkcji dodatkowych

Niezależnie od zaprogramowanej kolejności niektóre funkcje dodatkowe działają na początku wiersza NC a niektóre na końcu.

Funkcje dodatkowe działają od tego bloku NC, w którym są one wywoływane.

Niektóre funkcje dodatkowe działają tylko w tym bloku NC, w którym są one zaprogramowane. Jeśli funkcja dodatkowa działa modalnie, to należy anulować ponownie tę funkcję w oddzielnym następnym wierszu NC . Jeśli funkcje dodatkowe są jeszcze aktywne, to sterowanie anuluje te funkcje przy końcu programu.

> Jeśli kilka funkcji M jest zaprogramowanych w jednym wierszu NC, to kolejność przy wykonaniu jest następująca:
> - Działające na początku wiersza funkcje M są wykonywane przed działającymi na końcu wiersza
> - Jeśli wszystkie funkcje M działają na początku lub na końcu wiersza, to następuje ich wykonanie w zaprogramowanej kolejności

Wprowadzić funkcję dodatkową w bloku STOP

Zaprogramowany wiersz **STOP** przerywa przebieg programu lub test programu, np. dla sprawdzenia narzędzia. W wierszu **STOP** można zaprogramować funkcję dodatkową M:

STOP

- Programowanie przerwy w przebiegu programu: nacisnąć klawisz **STOP** .
- W razie konieczności podać funkcję dodatkową **M**

Przykład

```
N87 G38*
```

7.2 Funkcje dodatkowe dla kontroli przebiegu programu, wrzeciona i chłodziwa

Przegląd

Należy zapoznać się z instrukcją obsługi obrabiarki!
Producent maszyn może wpływać na zachowanie opisanych poniżej funkcji dodatkowych.

M	Działanie	Działanie w wierszu	na początku	na końcu
M0	Przebieg programu STOP Wrzeciono STOP			■
M1	Wybieralne zatrzymanie programu STOP w razie konieczności Wrzeciono STOP ewent. Chłodziwo OFF (funkcja jest określana przez producenta maszyn)			■
M2	Przebieg programu STOP Wrzeciono STOP Chłodziwo off Skok powrotny do wiersza 1 Kasowanie wskazania statusu Zakres funkcji jest zależny od parametru maszynowego **resetAt** (nr 100901)			■
M3	Wrzeciono ON zgodnie z ruchem wskazówek zegara		■	
M4	Wrzeciono ON w kierunku przeciwnym do ruchu wskazówek zegara		■	
M5	Wrzeciono STOP			■
M6	Zmiana narzędzia Wrzeciono STOP Przebieg programu STOP			■

Ponieważ funkcja działa różnie, w zależności od producenta obrabiarek, HEIDENHAIN zaleca dla zmiany narzędzia stosowanie funkcji **TOOL CALL**.

M8	chłodziwo ON		■	
M9	chłodziwo OFF			■
M13	Wrzeciono ON zgodnie z ruchem wskazówek zegara Chłodziwo ON		■	
M14	Wrzeciono ON przeciwnie do ruchu wskazówek zegara Chłodziwo on		■	
M30	Jak M2			■

7.3 Funkcje dodatkowe dla danych współrzędnych

Programowanie związanych z maszyną współrzędnych: M91/M92

Punkt zerowy podziałki

Na podziałce marka wzorcowa określa położenie punktu zerowego podziałki.

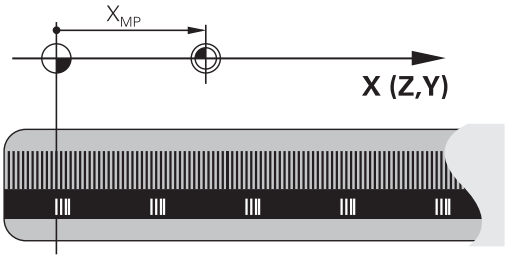

Punkt zerowy maszyny

Punkt zerowy obrabiarki jest konieczny aby:

- Wyznaczyć ograniczenie obszaru przemieszczania (wyłącznik krańcowy programu)
- najechać stałe pozycje maszynowe (np.pozycję zmiany narzędzia)
- wyznaczyć punkt odniesienia obrabianego przedmiotu

Producent maszyn określa dla każdej osi odstęp punktu zerowego maszyny od punktu zerowego podziałki wymiarowej do parametru maszyny.

Postępowanie standardowe

Sterowanie odnosi współrzędne do punktu zerowego obrabianego przedmiotu .

Dalsze informacje: instrukcja obsługi dla użytkownika **Konfigurowanie, testowanie i odpracowywanie programów NC**

Zachowanie z M91 – punkt zerowy maszyny

Jeśli współrzędne w blokach pozycjonowania odnoszą się do punktu zerowego obrabiarki, to należy podać w tych blokach NC funkcję M91.

> Jeśli w wierszu NC z funkcją dodatkową **M91** programujesz inkrementalne współrzędne, to współrzędne te odnoszą się do ostatniej zaprogramowanej pozycji z **M91**. Jeśli aktywny program NC nie zawiera pozycji programowanej z **M91** , to współrzędne odnoszą się do aktualnej pozycji narzędzia.

Sterowanie pokazuje wartości współrzędnych w odniesieniu do punktu zerowego maszyny. W wyświetlaczu statusu proszę przełączyć wyświetlacz współrzędnych na REF, .

Dalsze informacje: instrukcja obsługi dla użytkownika **Konfigurowanie, testowanie i odpracowywanie programów NC**

Postępowanie z M92 – punkt bazowy maszyny

Należy zapoznać się z instrukcją obsługi obrabiarki!

Oprócz punktu zerowego obrabiarki może jej producent wyznaczyć jeszcze jedną stałą pozycję maszyny jako punkt bazowy obrabiarki.

Producent maszyn określa dla każdej osi odległość punktu odniesienia maszyny od punktu zerowego maszyny.

Jeśli współrzędne w blokach pozycjonowania powinny odnosić się do punktu odniesienia obrabiarki, to proszę wprowadzić w tych blokach NC funkcję M92.

Także z **M91** lub **M92** sterowanie wykonuje poprawnie korekcję promienia. Długość narzędzia jednakże **nie** zostaje uwzględniona.

Działanie

M91 i M92 działają tylko w tych wierszach NC, w których zaprogramowane jest M91 lub M92.

M91 i M92 zadziałają na początku wiersza.

Punkt odniesienia obrabianego przedmiotu

Jeśli współrzędne mają odnosić się zawsze do punktu zerowego maszyny, to można zaryglować wyznaczanie punktu odniesienia dla jednej lub kilku osi.

Jeśli wyznaczanie punktu odniesienia jest zablokowane dla wszystkich osi, to sterowanie nie wyświetla więcej softkey **PUNKT ODNIES. USTAW** w trybie pracy **Praca ręczna** .

Ilustracja pokazuje układy współrzędnych z punktem zerowym maszyny i punktem zerowym obrabianego przedmiotu.

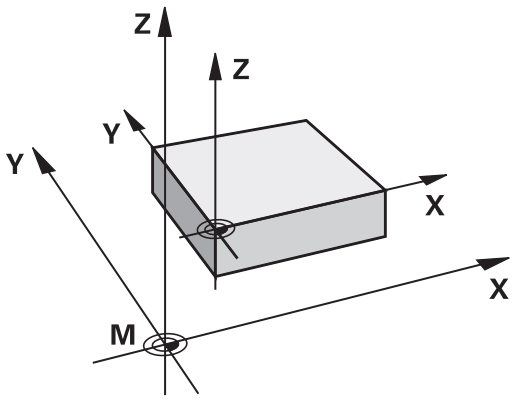

M91/M92 w rodzaju pracy Test programu

Aby móc symulować graficznie M91/M92-przemieszczenia, należy aktywować nadzór przestrzeni roboczej i wyświetlić półwyrób w odniesieniu do wyznaczonego punktu odniesienia, .

Dalsze informacje: instrukcja obsługi dla użytkownika **Konfigurowanie, testowanie i odpracowywanie programów NC**

Najechanie pozycji w nienachylonym wejściowym układzie współrzędnych przy nachylonej płaszczyźnie obróbki: M130

Zachowanie standardowe przy pochylonej płaszczyźnie obróbki

Współrzędne w wierszach pozycjonowania sterowanie odnosi do pochylonego układu współrzędnych.

Dalsze informacje: "Układ współrzędnych płaszczyzny obróbki WPL-CS", Strona 86

Zachowanie z M130

Współrzędne w blokach prostych sterowanie odnosi pomimo aktywnej, pochylonej płaszczyzny obróbki do niepochylonego wejściowego układu współrzędnych.

M130 ignoruje wyłącznie funkcję **Tilt the working plane**, uwzględnia jednakże aktywne transformacje przed i po nachyleniu. To znaczy, sterowanie uwzględnia przy obliczeniach pozycji kąty osiowe osi obrotu, nie znajdujące się w ich położeniu zerowym.

Dalsze informacje: "Wprowadzany układ współrzędnych I-CS", Strona 87

WSKAZÓWKA

Uwaga niebezpieczeństwo kolizji!

Funkcja dodatkowa **M130** jest aktywna tylko wierszami. Następne zabiegi obróbkowe sterowanie wykonuje ponownie w nachylonym układzie współrzędnych płaszczyzny obróbki **WPL-CS** . Podczas obróbki istnieje niebezpieczeństwo kolizji!

- Sprawdzić przebieg i pozycje przy pomocy symulacji

Wskazówki dla programowania

- Funkcja **M130** jest dozwolona tylko przy aktywnej funkcji **Tilt the working plane** .
- Jeśli funkcja **M130** jest kombinowana z wywołaniem cyklu, to sterowanie przerywa odpracowywanie komunikatem o błędach.

Działanie

M130 działa wierszami w wierszach prostych bez korekcji promienia narzędzia.

7.4 Funkcje dodatkowe dla zachowania na torze kształtowym

Obróbka niewielkich stopni konturu: M97

Postępowanie standardowe

Sterowanie dołącza na narożu zewnętrznym okrąg przejściowy. Przy bardzo małych stopniach konturu narzędzie mogłoby uszkodzić w ten sposób kontur

Sterowanie przerywa w takich miejscach przebieg programu i wydaje komunikat o błędach **promień narzędzia za duży** .

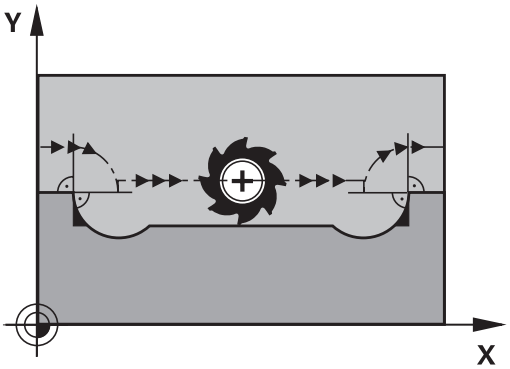

Postępowanie z M97

Sterowanie ustala punkt przecięcia toru kształtowego dla elementów konturu –jak w przypadku naroży wewnętrznych – i przemieszcza narzędzie przez ten punkt.

Należy programować **M97** w tym bloku NC, w którym określono zewnętrzny punkt narożny.

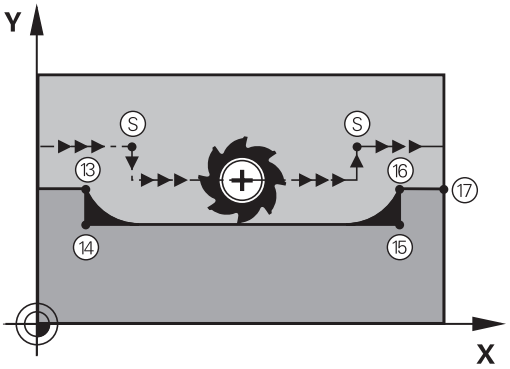

> Zamiast **M97** HEIDENHAIN zaleca o wiele bardziej wydajną funkcję **M120** (opcja #21) **Dalsze informacje:** "Obliczanie z wyprzedzeniem konturu z korekcją promienia (LOOK AHEAD): M120 (opcja #21)", Strona 242

Działanie

M97 działa tylko w tym bloku NC, w którym jest zaprogramowana **M97** .

> Naroże konturu sterowanie obrabia przy **M97** tylko w niepełnym wymiarze. Ewentualnie musi to naroże konturu zostać obrobione dodatkowo przy pomocy mniejszego narzędzia.

Przykład

N50 G99 G01 ... R+20*	Duży promień narzędzia
...	
N130 X ... Y ... F ... M97*	Najechać punkt konturu 13
N140 G91 Y-0,5 ... F ...*	Obróbka niewielkich stopni konturu 13 i 14
N150 X+100 ...*	Najechać punkt konturu 15
N160 Y+0,5 ... F ... M97*	Obróbka niewielkich stopni konturu 15 i 16
N170 G90 X ... Y ... *	Najechać punkt konturu 17

Kompletna obróbka otwartych naroży konturu: M98

Postępowanie standardowe

Sterowanie ustala na narożach wewnętrznych punkt przecięcia torów freza i przemieszcza narzędzie od tego punktu w nowym kierunku.

Jeśli kontur jest otwarty na narożach, to prowadzi to do niekompletnej obróbki:

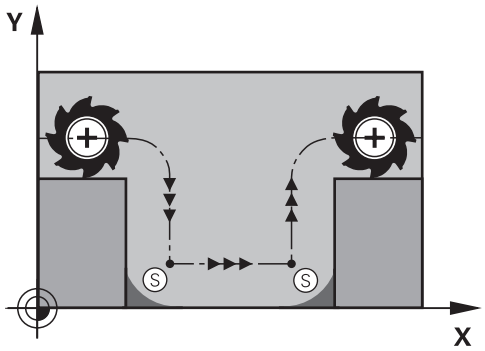

Postępowanie z M98

Przy pomocy funkcji dodatkowej **M98** sterowanie przemieszcza tak daleko narzędzie, że każdy punkt konturu zostaje rzeczywiście obrobiony:

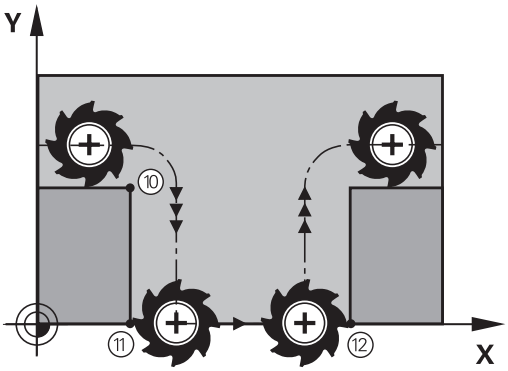

Działanie

M98 działa tylko w tych blokach NC, w których jest zaprogramowana **M98** .

M98 zadziała na końcu wiersza.

Przykład: dosunąć narzędzie do konturu po kolei w punktach 10, 11 i 12

```
N100 G01  G41 X ...  Y ... F ...*
N110 X ...  G91 Y ...  M98*
N120 X+ ...*
```

Współczynnik posuwu dla ruchów wcięcia: M103

Postępowanie standardowe

Sterowanie przemieszcza narzędzie niezależnie od kierunku ruchu z ostatnio zaprogramowanym posuwem.

Postępowanie z M103

Sterowanie redukuje posuw na torze kształtowym, jeśli narzędzie przesuwa się w kierunku ujemnym osi narzędzi. Posuw przy zanurzeniu FZMAX zostaje obliczany z ostatnio zaprogramowanego posuwu FPROG i współczynnika F%:

FZMAX = FPROG x F%

M103 wprowadzić

Jeśli w wierszu pozycjonowania zostanie podana **M103** , to sterowanie prowadzi dalej dialog i zapytuje o współczynnik F.

Działanie

M103 zadziała na początku bloku.
M103 anulować: **M103** programować ponownie bez współczynnika.

> Funkcja **M103** działa także w nachylonym układzie współrzędnych płaszczyzny obróbki **WPL-CS**. Redukowanie posuwu działa wówczas w przemieszczeniach wcięcia w materiał na wirtualnej osi narzędzia **VT**.

Przykład

Posuw przy pogłębianiu wynosi 20% posuwu na równej płaszczyźnie.

...	Rzeczywisty posuw na torze (mm/min):
N170 G01 G41 X+20 Y+20 F500 M103 F20*	500
N180 Y+50*	500
N190 G91 Z-2,5*	100
N200 Y+5 Z-5*	141
N210 X+50*	500
N220 G90 Z+5*	500

Posuw w milimetrach/obrót wrzeciona: M136

Postępowanie standardowe

Sterowanie przemieszcza narzędzie z określonym w programie NC posuwem F w mm/min

Postępowanie z M136

W programach NC z jednostką cale/inch **M136** nie jest dozwolona w kombinacji z **FU** lub **FZ** .

Przy aktywnej **M136** wrzeciono detalu nie może znajdować się regulacji.

M136 nie jest możliwe w kombinacji z orientacją wrzeciona. Ponieważ przy orientowaniu wrzeciona nie jest dostępny posuw, sterowanie nie może obliczyć posuwu.

Z **M136** sterowanie przemieszcza narzędzie nie w mm/min, lecz z określonym w programie NC posuwem F w milimetrach/obrót wrzeciona. Jeśli zmienia się prędkość obrotową poprzez naregulowanie potencjometrem, to sterowanie dopasowuje automatycznie posuw.

Działanie

M136 zadziała na początku bloku.

M136 anuluje się, programując **M137** .

Prędkość posuwowa przy łukach kołowych: M109/M110/M111

Postępowanie standardowe

Sterowanie odnosi programowaną prędkość posuwową do toru punktu środkowego narzędzia.

Postępowanie przy łukach koła z M109

Sterowanie utrzymuje na ostrzu narzędzia stały posuw po łukach kołowych przy obróbce wewnętrznej i zewnętrznej.

WSKAZÓWKA

Uwaga, niebezpieczeństwo dla obrabianego przedmiotu i narzędzia!

Jeśli funkcja **M109** jest aktywna, to sterowanie zwiększa częściowo posuw nawet drastycznie przy obróbce bardzo małych (ostre kąty) naroży zewnętrznych. Podczas odpracowywania istnieje zagrożenie złamania narzędzia i uszkodzenia detalu!

- **M109** nie stosować przy obróbce bardzo małych naroży zewnętrznych (ostrych kątach)

Postępowanie przy łukach koła z M110

Sterowanie utrzymuje stały posuw przy łukach koła wyłącznie podczas obróbki wewnętrznej. Podczas obróbki zewnętrznej łuków koła nie działa dopasowanie posuwu.

> Jeśli definiujemy **M109** lub **M110** przed wywołaniem cyklu obróbki z numerem większym niż 200, to dopasowanie posuwu działa także przy łukach kołowych w obrębie cykli obróbkowych. Na końcu lub po przerwaniu cyklu obróbki zostaje ponownie odtworzony stan wyjściowy.

Działanie

M109 i **M110** zadziałają na początku wiersza. **M109** i **M110** anulujemy z **M111** .

Obliczanie z wyprzedzeniem konturu z korekcją promienia (LOOK AHEAD): M120 (opcja #21)

Postępowanie standardowe

Jeśli promień narzędzia jest większy niż stopień konturu, który należy najeżdżać ze skorygowanym promieniem, to sterowanie przerywa przebieg programu i wydaje komunikat o błędach. **M97** zapobiega pojawieniu się komunikatu o błędach, prowadzi jednakże do odznaczenia wyjścia z materiału i przesuwa dodatkowo naroże.

Dalsze informacje: "Obróbka niewielkich stopni konturu: M97", Strona 237

Jeśli pojawiają się ścinki, to sterowanie może uszkodzić ewentualnie kontur.

Postępowanie z M120

Sterowanie sprawdza kontur ze skorygowanym promieniem na zaistnienie ścinek i nadcięć oraz oblicza wstępnie tor narzędzia od aktualnego bloku NC . Miejsca, w których narzędzie uszkodziłoby kontur, pozostają nie obrobione (na ilustracji po prawej stronie przedstawione w ciemnym tonie). Możesz używać także **M120** , aby dane digitalizacji lub dane, które zostały wytworzone przez zewnętrzny system programowania, uzupełnić wartościami korekcji promienia narzędzia. W ten sposób odchylenia od teoretycznego promienia narzędzia mogą być skompensowane.

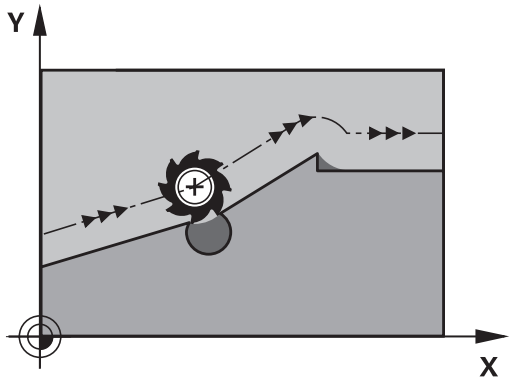

Liczbę bloków NC (maks. 99), które sterowanie oblicza z wyprzedzeniem, określamy z **LA** (angl. **L**ook **A**head: patrz do przodu) za **M120** . Im większa jest liczba wybieranych bloków NC , które sterowanie ma obliczać z wyprzedzeniem, tym wolniejsze jest przetwarzanie bloków.

Zapis

Jeśli definiujesz w bloku pozycjonowania **M120** , to sterowanie kontynuuje dialog i zapytuje o liczbę obliczanych z wyprzedzeniem bloków NC **LA**.

Działanie

Należy zaprogramować funkcję **M120** w bloku NC, zawierającym także korekcję promienia **G41** lub **G42** . Tym samym osiągasz przejrzystą i uporządkowaną strukturę programowania. Następująca składnia NC dezaktywuje funkcję **M120**:

- **G40**
- **M120 LA0**
- **M120** bez **LA**
- **%**
- Cykl **G80** lub funkcje **PLANE**

M120 działa na początku bloku i działa poza cyklami do obróbki frezowaniem (opcja #19) .

Ograniczenia

- Po zewnętrznym bądź wewnętrznym Stop możesz najechać na kontur tylko stosując szukanie wiersza startu (skanowanie wierszy). Należy anulować **M120** przed skanowaniem wierszy, w przeciwnym razie sterowanie pokazuje komunikat o błędach.
- Jeśli najeżdżasz tangencjalnie kontur, to należy stosować funkcję **APPR LCT**. Blok NC z **APPR LCT** może zawierać tylko współrzędne płaszczyzny obróbki.
- Jeśli odjeżdżasz tangencjalnie od konturu, to należy stosować funkcję **DEP LCT**. Blok NC z **DEP LCT** może zawierać tylko współrzędne płaszczyzny obróbki.
- Przed zastosowaniem opisanych poniżej funkcji należy anulować **M120** i korekcję promienia:
  - Cykl **G62 TOLERANCJA**
  - Cykl **G80 PLASZCZ.ROBOCZA**
  - **PLANE**-funkcja
  - **M114**
  - **M128**

Dołączenie pozycjonowania kółkiem ręcznym podczas przebiegu programu: M118 (opcja #21)

Postępowanie standardowe

Należy zapoznać się z instrukcją obsługi obrabiarki!
Producent maszyn musi dopasować sterowanie do tej funkcji.

Sterowanie przemieszcza narzędzie w rodzajach pracy przebiegu programu jak to zostało określone w programie NC .

Postępowanie z M118

Z **M118** można przeprowadzić w czasie przebiegu programu ręczne poprawki przy pomocy koła ręcznego. W tym celu zaprogramować **M118** i podać poosiową wartość (oś linearna lub oś obrotowa).

Zapis

Jeśli w wierszu pozycjonowania podajemy **M118** , to sterowanie kontynuuje dialog i odpytuje poosiowe wartości. Proszę używać pomarańczowych klawiszy osiowych lub ASCII-klawiatury dla wprowadzenia współrzędnych.

Działanie

Pozycjonowanie kółkiem ręcznym zostanie anulowane poprzez programowanie **M118** bez podawania współrzędnych lub zamknięcie programu NC z **M30** / **M2** .

Przy przerwaniu programu pozycjonowanie kółkiem jest również anulowane.

M118 zadziała na początku wiersza.

Przykład

Podczas przebiegu programu należy móc dokonywać przemieszczenia przy pomocy kółka obrotowego na płaszczyźnie obróbki X/Y o ±1 mm i na osi obrotu B o ±5° od zaprogramowanej wartości:

```
N250 G01  G41 X+0  Y+38.5 F125  M118 X1  Y1 B5*
```

M118 z programu NC działa zasadniczo w układzie współrzędnych maszyny.

Sterowanie pokazuje w zakładce **POS HR** dodatkowego odczytu stanu zdefiniowaną w obrębie **M118Max. wartość** .

Dalsze informacje: instrukcja obsługi dla użytkownika **Konfigurowanie, testowanie i odpracowywanie programów NC**

Dołączenie kółka obrotowego działa także w trybie pracy **Pozycjonow. z ręcznym wprowadz.**!

Odsuw od konturu w kierunku osi narzędzia: M140

Postępowanie standardowe

Sterowanie przemieszcza narzędzie w trybach pracy **Wykon. progr. pojedyń. blok** i **Wykon.program automatycznie** jak to określono w programie NC .

Postępowanie z M140

Przy pomocy **M140 MB** (move back) można dokonać odsuwu po wprowadzalnym odcinku w kierunku osi narzędzia od konturu.

Zapis

Jeśli wprowadzamy w wierszu pozycjonowania **M140** , to sterowanie kontynuuje dialog i zapytuje o tę drogę, którą powinno pokonać narzędzie przy odsuwie od konturu. Zapisać wymagany dystans, który ma pokonać narzędzie odsuwając się od konturu lub nacisnąć softkey **MB MAX**, aby przejechać na skraj zakresu przemieszczenia.

> Producent obrabiarek definiuje w opcjonalnym parametrze maszynowym **moveBack** (nr 200903) w jakiej odległości przemieszczenie powrotu **MB MAX** ma zakończyć się przed wyłącznikiem krańcowym lub obiektem kolizji.

Dodatkowo można zaprogramować posuw, z którym narzędzie przemieszcza się po wprowadzonej drodze. Jeśli posuw nie zostanie wprowadzony, to sterowanie przemieszcza się po zaprogramowanej drodze na biegu szybkim.

Działanie

M140 działa tylko w tym wierszu NC, w którym zaprogramowano **M140** .

M140 zadziała na początku wiersza.

Przykład

Wiersz NC 250: odsunąć narzędzie 50 mm od konturu

Wiersz NC 251: przemieścić narzędzie do krawędzi obszaru przemieszczenia

```
N250 G01  X+0 Y+38.5  F125 M140  MB50*
N251 G01  X+0 Y+38.5  F125 M140  MB MAX*
```

M140 działa także przy nachylonej płaszczyźnie obróbki. W przypadku maszyn z głowicami obrotowymi sterowanie przemieszcza narzędzie w układzie współrzędnych narzędzia **T-CS**.

Z **M140 MB MAX** sterowanie odsuwa narzędzie tylko w dodatnim kierunku osi narzędzia.

Informacje dotyczące osi narzędzia konieczne dla **M140** sterowanie pozyskuje z wywołania narzędzia.

WSKAZÓWKA

Uwaga niebezpieczeństwo kolizji!

Jeśli przy pomocy funkcji **M118** zmienimy pozycję osi obrotu kółkiem a następnie wykonamy **M140** , to sterowanie ignoruje przy ruchu powrotnym wynikające z narzucenia wartości. Przede wszystkim na obrabiarkach z czołowymi osiami obrotu powstają przy tym niepożądane i nieprzewidziane przemieszczenia. Podczas tych ruchów wycofania istnieje zagrożenie kolizji!

- **M118** z **M140** nie kombinować na obrabiarkach z czołowymi osiami obrotu

Powstrzymywanie monitorowania sondy impulsowej: M141

Postępowanie standardowe

Sterowanie wydaje przy wychylonym trzpieniu komunikat o błędach, jak tylko chcemy przemieścić oś maszyny.

Postępowanie z M141

Sterowanie przemieszcza osie maszyny także wówczas, jeśli sonda impulsowa jest wychylona. Funkcja ta jest konieczna, jeśli zapisujesz własny cykl pomiarowy , aby przemieścić swobodnie układ impulsowy po wychyleniu w wierszu pozycjonowania.

WSKAZÓWKA

Uwaga niebezpieczeństwo kolizji!

Funkcja dodatkowa **M141** powstrzymuje przy odchylonym trzpieniu odpowiedni komunikat o błędach. Sterowanie nie przeprowadza automatycznego kontrolowania kolizyjności trzpieniem dotykowym. Poprzez takie zachowanie należy zapewnić, aby trzpień mógł pewnie się przemieszczać. W przypadku błędnie wybranego kierunku przemieszczenia istnieje zagrożenie kolizji!

- Program NC lub fragment programu ostrożnie przetestować w trybie pracy **Wykonanie progr.,pojedyńczy blok** .

M141 działa tylko w przemieszczeniach z wierszami prostych.

Działanie

M141 działa tylko w tym wierszu NC, w którym zaprogramowano **M141** .

M141 zadziała na początku wiersza.

Skasowanie obrotu: M143

Postępowanie standardowe

Obrót podstawowy działa tak długo, aż zostanie wycofany lub nadpisany inną wartością.

Postępowanie z M143

Sterowanie usuwa zaprogramowaną rotację podstawową z programu NC.

Funkcja **M143** nie jest dozwolona przy starcie programu z wybranego wiersza.

Działanie

M143 działa od tego wiersza NC, w którym zaprogramowano **M143**.

M143 zadziała na początku wiersza.

> **M143** usuwa wpisy w kolumnach **SPA**, **SPB** w **SPC** w tabeli punktów odniesienia. Przy ponownym aktywowaniu odpowiedniego wiersza rotacja podstawowa we wszystkich kolumnach wynosi **0**.

Narzędzie wznosić przy NC-stop automatycznie od konturu: M148

Postępowanie standardowe

Sterowanie zatrzymuje przy NC-stop wszystkie ruchy przemieszczenia. Narzędzie zatrzymuje się w punkcie przerwania przemieszczenia.

Postępowanie z M148

> Należy zapoznać się z instrukcją obsługi obrabiarki!
>
> Funkcja jest konfigurowana i aktywowana przez producenta maszyn.
>
> Przy pomocy parametru maszynowego **CfgLiftOff** (nr 201400) producent obrabiarek definiuje dystans pokonywany przez sterowanie przy **LIFTOFF** . Przy pomocy parametru maszynowego **CfgLiftOff** funkcja może zostać dezaktywowana.

Operator ustawia w tabeli narzędzi w kolumnie **LIFTOFF** dla aktywnego narzędzia parametr **Y**. Sterowanie przemieszcza narzędzie wówczas o 2 mm od konturu w kierunku osi narzędzia od konturu.

Dalsze informacje: instrukcja obsługi dla użytkownika **Konfigurowanie, testowanie i odpracowywanie programów NC**

LIFTOFF działa w następujących sytuacjach:

- Przy zainicjalizowanym przez operatora NC-stop
- Przy zainicjalizowanym przez software stop NC, np. jeśli w układzie napędowym pojawił się błąd
- W przypadku przerwy w zasilaniu

> Przy ruchu powrotnym z **M148** sterowanie nie wznosi narzędzia koniecznie i wyłącznie w kierunku osi narzędzia.
>
> Przy pomocy funkcji **M149** sterowanie dezaktywuje funkcję **FUNCTION LIFTOFF**, bez resetowania kierunku wznoszenia. Jeśli programujesz **M148** , to sterowanie aktywuje automatyczne wznoszenie narzędzia w zdefiniowanym w **FUNCTION LIFTOFF** kierunku wznoszenia.

Działanie

M148 działa tak długo, aż zostanie ona dezaktywowana z **M149** bądź **FUNCTION LIFTOFF RESET** .

M148 zadziała na początku wiersza, **M149** na końcu wiersza.

Zaokrąglanie naroży: M197

Postępowanie standardowe

Sterowanie wstawia przy aktywnej korekcji promienia na narożu zewnętrznym okrąg przejściowy. To może prowadzić do zeszlifowania krawędzi.

Zachowanie z M197

Przy pomocy funkcji **M197** kontur zostaje na narożu tangencjalnie przedłużony i następnie wstawiany jest niewielki okrąg przejściowy. Jeśli programujemy funkcję **M197** a następnie naciśniemy klawisz **ENT** , to sterowanie otwiera pole zapisu **DL**. W **DL** definiujemy długość, o jaką sterowanie przedłuża elementy konturu. Z **M197** zmniejsza się promień naroża, naroże jest mniej zeszlifowane a ruch przemieszczeniowy jest mimo to jeszcze płynny.

Działanie

Funkcja **M197** działa wierszami i działa tylko na narożach zewnętrznych.

Przykład

```
G01 X... Y... RL M197 DL0.876*
```

8

Podprogramy i powtórzenia części programu

8.1 Zaznaczyć podprogramy i powtórzenia części programu

Raz zaprogramowane kroki obróbki można przy pomocy podprogramów i powtórzeń części programu ponownie wykonać.

Label

Podprogramy i powtórzenia części programu rozpoczynają się w programie NC ze znacznika **G98 l**, skrótu od słowa LABEL (w j.ang. znacznik, odznaczenie).

LABEL otrzymują numer pomiędzy 1 i 65535 lub definiowaną przez operatora nazwę. Nazwy LABEL mogą składać się maksymalnie z 32 znaków .

> **Dozwolone znaki**: # $ % & , - _ . 0 1 2 3 4 5 6 7 8 9 @ a b c d e f g h i j k l m n o p q r s t u v w x y z- A B C D E F G H I J K L M N O P Q R S T U V W X Y Z
>
> **Zabronione znaki**: <spacja> ! “ ‘ ( ) * + : ; < = > ? [/] ^ ` { | } ~

Każdy numer LABEL oraz każda nazwa LABEL mogą być przydzielane tylko raz w programie NC klawiszem **LABEL SET** bądź wprowadzeniem **G98**. Liczba wprowadzalnych nazw Label ograniczona jest tylko wewnętrzną pojemnością pamięci.

> Proszę nigdy nie używać kilkakrotnie tego samego numeru Label lub nazwy Label!

Label 0 (**G98 L0**) oznacza koniec podprogramu i dlatego może być stosowany dowolnie często.

> Należy porównać techniki programowania Podprogram i Powtórzenie części programu z tzw. Jeśli-to-decyzjami, zanim zostanie utworzony program NC .
>
> Tym samym unika się możliwych pomyłek i błędów programowania.
>
> **Dalsze informacje:** "Jeśli-to-decyzje z parametrami Q", Strona 287

8.2 Podprogramy

Sposób pracy

1 Sterowanie wykonuje program NC do momentu wywołania podprogramu **Ln,0** .

2 Od tego miejsca sterowanie odpracowuje wywołany podprogram aż do końca podprogramu **G98 L0** .

3 Dalej sterowanie kontynuuje program NC od tego bloku NC, który następuje po wywołaniu podprogramu **Ln,0** .

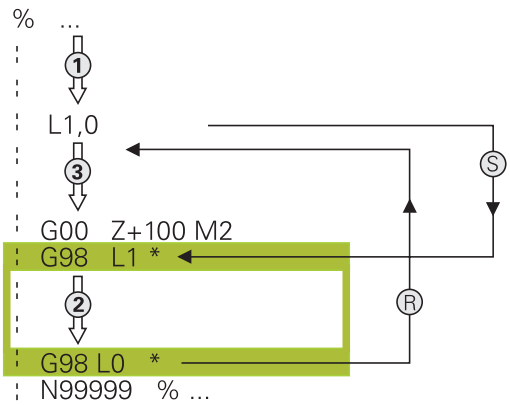

Wskazówki dla programowania

- Program główny może zawierać dowolnie wiele podprogramów
- Podprogramy mogą być wywoływane w dowolnej kolejności i dowolnie często
- Podprogram nie może sam się wywołać
- Należy programować podprogramy za blokiem NC z M2 lub M30
- Jeśli podprogramy w programie NC znajdują się przed wierszem NC z M2 lub M30, to zostają one przynajmniej raz odpracowane bez wywołania

Programowanie podprogramu

LBL SET

- Oznaczenie początku: Klawisz **LBL SET** nacisnąć
- Wprowadzić numer podprogramu. Jeśli chcemy używać nazwy LABEL (etykiety): softkey **LBL-NAZWA** nacisnąć, dla przejścia do zapisu tekstu
- Zapisać treść
- Oznaczyć koniec: klawisz **LBL SET** nacisnąć i numer labela **0** wpisać

Wywołanie podprogramu

LBL CALL

- Wywołanie podprogramu: klawisz **LBL CALL** nacisnąć
- Numer wywoływanego podprogramu wprowadzić. Jeśli chcemy używać nazwy LABEL (etykiety): softkey **LBL-NAZWA** nacisnąć, dla przejścia do zapisu tekstu.

L 0 jest niedozwolony, ponieważ odpowiada wywołaniu końca podprogramu.

8.3 Powtórzenia części programu

Label G98

Powtórzenia części programu rozpoczynać znacznikiem **G98 L**.
Powtórzenie części programu kończy się z **Ln,m** .

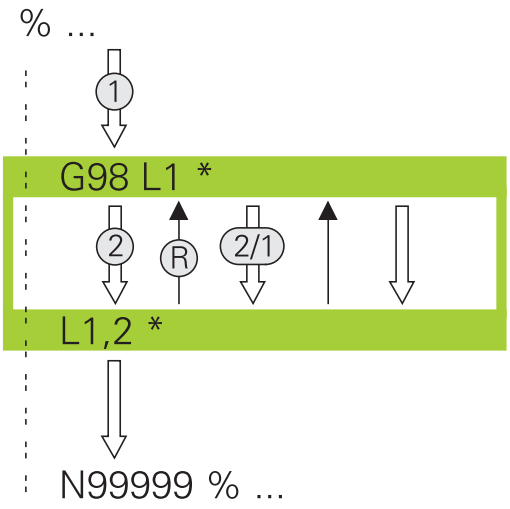

Sposób pracy

1 Sterowanie wykonuje program NC do końca części programu (**Ln,m**)
2 Następnie sterowanie powtarza część programu pomiędzy wywołanym LABEL i wywołaniem labela **Ln,m** tak często, jak to podano pod **m** .
3 Po tym sterowanie odpracowuje dalej program NC .

Wskazówki dla programowania

- Daną część programu można powtarzać łącznie do 65 534 razy
- Części programu zostają wykonywane przez TNC o jeden raz więcej niż zaprogramowano powtórzeń, ponieważ pierwsze powtórzenie rozpoczyna się po pierwszej obróbce.

Programowanie powtórzenia części programu

LBL SET

- Oznaczyć początek: nacisnąć klawisz **LBL SET** i zapisać numer LABEL dla powtarzanej części programu. Jeśli chcemy używać nazwy LABEL (etykiety): softkey **LBL-NAZWA** nacisnąć, dla przejścia do zapisu tekstu
- Wprowadzić część programu

Wywołać powtórzenie części programu

LBL CALL

- Wywołać podprogram: klawisz **LBL CALL** nacisnąć
- Zapis numer części programu przewidzianej do powtórzenia. Jeśli chcemy używać nazwy LABEL (etykiety): softkey **LBL-NAZWA** nacisnąć, dla przejścia do zapisu tekstu
- Liczbę powtórzeń **REP** zapisać, klawiszem **ENT** potwierdzić.

8.4 Wywołanie zewnętrznego programu NC

Przegląd softkeys

Jeśli naciśniemy klawisz **PGM CALL** , to sterowanie pokazuje następujące softkeys:

Softkey	Funkcja	Opis
PROGRAM WYWOŁAC	Program NC z **%** wywołać	Strona 260
PUNKT ZEROWY TABELA WYBRAC	Tabelę punktów zerowych z **%:TAB:** wybrać	Strona 363
PUNKTY TABELA WYBRAC	Tabelę punktów z **%:PAT:** wybrać	Strona 264
WYBOR KONTURU	Program konturu z **%:CNT:** wybrać	Patrz instrukcja obsługi dla użytkownika Programowanie cykli obróbki
WYBOR PROGRAMU	Program NC z **%:PGM:** wybrać	Strona 261
WYBRANY PROGRAM WYWOŁAC	Ostatnio wybrany plik z **%<>%** wywołać	Strona 261
CYKL WYBRAC	Dowolny program NC z **G: :** wybrać jako cykl obróbki	Patrz instrukcja obsługi dla użytkownika Programowanie cykli obróbki

Sposób pracy

1 Sterowanie wykonuje program NC, do momentu kiedy zostanie wywołany inny program NC przy pomocy **%** .
2 Następnie sterowanie wykonuje wywołany program NC do końca programu
3 Dalej sterowanie odpracowuje ponownie wywołujący program NC z tego bloku NC , który następuje po wywołaniu programu

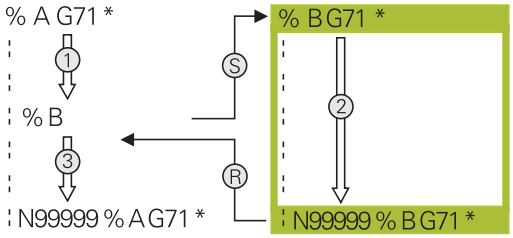

Wskazówki dla programowania

- Aby wywołać dowolny program NC sterowanie nie korzysta z etykiet Labels.
- Wywołany program NC nie może zawierać wywołania **%** do wywołującego programu NC (pętla ciągła).
- Wywołany program NC nie może zawierać funkcji dodatkowej **M2** bądź **M30** . Jeśli w wywoływanym programie NC zdefiniowano podprogramy z etykietami Label, to można zastąpić wówczas M2 lub M30 funkcją skoku **D09 P01 +0 P02 +0 P03 99** .
- Jeśli wywołuje się program DIN/ISO, to proszę wprowadzić typ pliku .I za nazwą programu.
- Można wywołać dowolny program NC także poprzez cykl **G39** .
- Możesz wywołać dowolny program NC także przy pomocy funkcji **Wybór cyklu** (**G: :**).
- Parametry Q działają przy wywołaniu programu z **%** zasadniczo globalnie. Należy dlatego też uwzględnić, iż zmiany w parametrach Q oddziaływują w wywołanym programie NC także na wywołujący program NC .

> Podczas gdy sterowanie odpracowuje wywołujący program NC , edycja wszystkich wywołanych programów NC jest zaryglowana.

Weryfikowanie wywołanych programów NC

WSKAZÓWKA

Uwaga niebezpieczeństwo kolizji!

Sterowanie nie przeprowadza automatycznej kontroli kolizji pomiędzy narzędziem i obrabianym detalem. Jeśli przeliczenia współrzędnych w wywoływanych programach NC nie zostaną docelowo zresetowane, to oddziaływują te transformacje również na wywołujący program NC. Podczas obróbki istnieje niebezpieczeństwo kolizji!

- Zastosowane transformacje współrzędnych w tym samym programie NC ponownie zresetować
- W razie konieczności sprawdzić przy pomocy symulacji graficznej

Sterowanie sprawdza wywołane programy NC:

- Jeśli wywołany program NC zawiera funkcję dodatkową **M2** bądź **M30** , to sterowanie wydaje ostrzeżenie. Sterowanie kasuje automatycznie ostrzeżenie, kiedy tylko zostanie wybrany inny program NC .
- Sterowanie sprawdza wywołane programy NC przed odpracowaniem na kompletność. Jeśli brak bloku NC **N99999999** , to sterowanie przerywa pracę z komunikatem o błędach.

Dalsze informacje: instrukcja obsługi dla użytkownika **Konfigurowanie, testowanie i odpracowywanie programów NC**

Dane ścieżki

Jeśli zostanie wprowadzona tylko nazwa programu, to wywołany program NC musi znajdować się w tym samym folderze jak wywołujący program NC.

Jeśli wywoływany program NC nie znajduje się w tym samym folderze jak wywołujący program NC, to proszę wprowadzić pełną nazwę ścieżki, np. **TNC:\ZW35\HERE\PGM1.H**.

Alternatywnie programować relatywne ścieżki:

- wychodząc z foldera wywołującego programu NCs o jeden poziom folderów w górę **..\PGM1.H**
- wychodząc z foldera wywołującego programu NC o jeden poziom folderów w dół **DOWN\PGM2.H**
- wychodząc z foldera wywołującego programu NC o jeden poziom folderów w górę i do innego foldera **..\THERE\PGM3.H**

Przy pomocy softkey **SYNTAX** można podać ścieżki w podwójnym cudzysłowiu. Podwójny cudzysłów definiuje początek i koniec ścieżki. W ten sposób sterowanie rozpoznaje możliwe znaki specjalne jako składową ścieżki.

Dalsze informacje: "Nazwy plików", Strona 108

Jeśli kompletna ścieżka znajduje się w obrębie podwójnego cudzysłowu, to możesz używać zarówno **** jak i **/** jako rozdzielenia dla folderów i plików.

Wywołanie zewnętrznego programu NC

Wywołanie z Wywołanie programu

Przy pomocy funkcji **%** wywoływany jest zewnętrzny program NC. Sterowanie odpracowuje zewnętrzny program NC z tego miejsca, w którym wywołano program NC.

Proszę postąpić następująco:

PGM CALL

- Klawisz **PGM CALL** nacisnąć

PROGRAM WYWOŁAC

- Softkey **PROGRAM WYWOŁAC** nacisnąć
- > Sterowanie startuje dialog dla definiowania wywoływanego programu NC.
- Zapisać nazwę ścieżki na klawiaturze ekranowej

Alternatywnie

PLIK WYBRAC

- Softkey **PLIK WYBRAC** nacisnąć
- > Sterowanie wyświetla okno wyboru, w którym można wybrać wywoływany program NC.
- Potwierdzić wybór klawiszem **ENT** .

> Jeśli wywoływany plik znajduje się w tym samym folderze jak plik wywołujący, to można dodać tylko nazwę pliku bez ścieżki. W tym celu dostępny jest w oknie wyboru softkey **PLIK WYBRAC** klawisz **NAZ.PLIKU PRZEJMIJ** .

Wywołanie z PROGRAM WYBIERZ i WYBRANY program wywołaj

Przy pomocy funkcji **%:PGM:** wybierasz zewnętrzny program NC, który wywoływany jest w innym miejscu w programie NC. Sterowanie odpracowuje zewnętrzny program NC z tego miejsca, w którym wywołano go w programie NC z **CALL SELECTED PGM%<>%**.

Funkcja **%:PGM:** jest dozwolona także z parametrami stringu, tak iż wywołaniami programu można zmiennie sterować.

Program NC wybieramy w następujący sposób:

PGM CALL

- Klawisz **PGM CALL** nacisnąć

WYBOR PROGRAMU

- Softkey **WYBOR PROGRAMU** nacisnąć
- > Sterowanie startuje dialog dla definiowania wywoływanego programu NC.

PLIK WYBRAC

- Softkey **PLIK WYBRAC** nacisnąć
- > Sterowanie wyświetla okno wyboru, w którym można wybrać wywoływany program NC.
- Potwierdzić wybór klawiszem **ENT** .

> Jeśli wywoływany plik znajduje się w tym samym folderze jak plik wywołujący, to można dodać tylko nazwę pliku bez ścieżki. W tym celu dostępny jest w oknie wyboru softkey **PLIK WYBRAC** klawisz **NAZ.PLIKU PRZEJMIJ** .

Wybrany program NC wywołujemy w następujący sposób:

PGM CALL

- Klawisz **PGM CALL** nacisnąć

WYBRANY PROGRAM WYWOŁAC

- Softkey **WYWOŁAĆ WYBRANY PROGRAM** nacisnąć
- > Sterowanie wywołuje z **%<>%** ostatnio wybrany program NC.

> Jeśli wywołany przy pomocy **%<>%** program NC nie jest dostępny, to sterowanie przerywa odpracowywanie lub symulację z komunikatem o błędach. Aby unikać niepożądanych przerw podczas przebiegu programu, można za pomocą **D18**-funkcji (**ID10 NR110** i **NR111**) sprawdzić wszystkie ścieżki przed rozpoczęciem programu.
> **Dalsze informacje:** "D18 – czytanie danych systemowych", Strona 314

8.5 Tabele punktów

Zastosowanie

Używając tablicy punktów można wykonać jeden lub kilka cykli po kolei na nieregularnym szablonie punktów.

Spokrewnione tematy

Generowanie tabeli punktów

Tabelę punktów można utworzyć w następujący sposób:

- Tryb pracy **PROGRAMOWANIE** wybrać
- Klawisz **PGM MGT** nacisnąć
- > Sterowanie otwiera menedżera plików
- Wybrać pożądany folder w strukturze plików
- Podać nazwę i typ pliku ***.pnt**
- Potwierdzić dane wejściowe klawiszem **ENT**
- Softkey **MM** lub **INCH** nacisnąć.
- > Sterowanie otwiera edytora tabeli i wyświetla pustą tabelę punktów.
- Softkey **WIERSZ WSTAW** nacisnąć
- > Sterowanie dodaje nowy wiersz do tabeli punktów.
- Podać współrzędne pożądanego miejsca obróbki
- Powtórzyć tę operację, aż wszystkie żądane współrzędne zostaną wprowadzone

> Nazwa tabeli punktów musi przy przypisaniu SQL rozpoczynać się z litery .

Konfigurowanie wyświetlania tabeli punktów

Konfigurujesz wyświetlanie tabeli punktów w następujący sposób:

- Otworzyć dostępną tabelę punktów

Dalsze informacje: "Generowanie tabeli punktów", Strona 262

- Softkey **KOLUMNY SORTOWAC/ WYGASIC** nacisnąć
- > Sterowanie otwiera okno **Kolejność kolumn**.
- Konfigurowanie wyświetlania tabeli

- Softkey **OK** nacisnąć
- > Sterowanie pokazuje tabelę zgodnie z wybraną konfiguracją.

> Gdy zostanie wprowadzony kod liczbowy 555343, to sterowanie pokazuje softkey **FORMAT EDYCJA**. Przy pomocy tego softkey można dokonywać modyfikacji właściwości tablic.

Skrywanie pojedynczych punktów dla obróbki

W tabeli punktów można w kolumnie **FADE** tak oznaczyć punkty, iż są one skrywane dla obróbki.

Skrywania punktów dokonuje się w następujący sposób:

- Wybrać pożądany punkt w tablicy
- Kolumnę **FADE** wybrać

- Klawiszem **ENT** aktywować skrywanie

- Klawiszem **NO ENT** dezaktywować skrywanie

Wybrać tabelę punktów w programie NC

Wybierasz tabelę punktów w programie NC w następujący sposób:

- W trybie pracy **Programowanie** wybrać program NC , dla którego aktywowana jest tabela punktów.

PGM CALL

- klawisz **PGM CALL** nacisnąć

PUNKTY TABELA WYBRAC

- Softkey **WYBRAĆ TABELĘ PUNKTÓW** nacisnąć

PLIK WYBRAC

- Softkey **PLIK WYBRAC** nacisnąć
- Wybieranie tabeli punktów w strukturze plików
- Softkey **OK** nacisnąć

Jeśli tabela punktów nie jest zachowana w tym samym folderze jak program NC, to należy wprowadzić kompletną nazwę ścieżki.

> Jeśli wywoływany plik znajduje się w tym samym folderze jak plik wywołujący, to można dodać tylko nazwę pliku bez ścieżki. W tym celu dostępny jest w oknie wyboru softkey **PLIK WYBRAC** klawisz **NAZ.PLIKU PRZEJMIJ** .

```
110 %:PAT: "TNC:\nc_prog\positions.pnt"*
```

Zastosowanie tablic punktów

Aby wywołać cykl w punktach zdefiniowanych w tabeli punktów, należy programować wywołanie cyklu z **G79 PAT**.

Z **G79 PAT** sterowanie odpracowuje uprzednio zdefiniowaną tablicę punktów.

Możesz stosować tabelę punktów w następujący sposób:

CYCL CALL

- Klawisz **CYCL CALL** nacisnąć

CYCLE CALL PAT

- Softkey **CYCL CALL PAT** nacisnąć
- Wpisać posuw,np. **F MAX**

> Z tym posuwem sterowanie przejeżdża między punktami tablicy punktów. Jeśli posuw nie zostanie wprowadzony, to sterowanie przemieszcza się z ostatnio zdefiniowanym posuwem.

- W razie potrzeby zapisać funkcję dodatkową
- Klawisz **END** nacisnąć

Wskazówki

- Jeżeli przy pozycjonowaniu wstępnym w osi wrzeciona chcemy dokonać przemieszczenia ze zredukowanym posuwem, to należy programować funkcję dodatkową **M103**.
- Sterowanie odpracowuje przy pomocy funkcji **G79 PAT** uprzedni zdefiniowaną tablicę punktów, nawet jeśli pakietowano tabelę punktów z **%** w programie NC .

Definicja

Typ pliku	Definicja
***.pnt**	Tabela punktów

8.6 Pakietowania

Rodzaje pakietowania

- Wywołania podprogramów w podprogramach
- Powtórzenia części programu w powtórzeniu części programu
- Wywołania podprogramów w powtórzeniach części programu
- Powtórzenia części programu w podprogramach

> Podprogramy i powtórzenia części programu mogą dodatkowo wywoływać zewnętrzne programy NC.

Zakres pakietowania

Zakres pakietowania określa m.in. jak często części programu lub podprogramy mogą zawierać dalsze podprogramy lub powtórzenia części programu.

- Maksymalny zakres pakietowania dla podprogramów: 19
- Maksymalny zakres pakietowania dla zewnętrznych programów NC: 19, przy czym **G79** działa jak wywołanie programu zewnętrznego
- Powtórzenia części programu można dowolnie często pakietować

Podprogram w podprogramie

Przykład

%UPGMS G71 *	
...	
N17 L “UP1“,0*	Podprogram przy G98 L UP1 zostaje wywołany
...	
N35 G00 G40 Z+100 M2*	Ostatni wiersz programowy
	programu głównego z M2
N36 G98 L “UP1“	Początek podprogramu UP1
...	
N39 L2,0*	Podprogram przy G98 L2 zostaje wywołany
...	
N45 G98 L0*	Koniec podprogramu 1
N46 G98 L2*	Początek podprogramu 2
...	
N62 G98 L0*	Koniec podprogramu 2
N99999999 %UPGMS G71 *	

Wykonanie programu

1 Program główny UPGMS zostaje wykonany do bloku NC 17
2 Podprogram UP1 zostaje wywołany i wykonany do bloku NC 39
3 Podprogram UP2 zostaje wywołany i wykonany do bloku NC 62. Koniec podprogramu 2 i skok powrotny do podprogramu, z którego on został wywołany
4 Podprogram UP1 zostaje wykonany od bloku NC 40 do bloku NC 45. Koniec podprogramu UP1 i powrót do programu głównego UPGMS
5 Program główny UPGMS zostaje wykonany od bloku NC 18 do bloku NC 35. Skok powrotny do bloku NC 1 i koniec programu

Powtarzać powtórzenia części programu

Przykład

%REPS G71 *	
...	
N15 G98 L1*	Początek powtórzenia części programu 1
...	
N20 G98 L2*	Początek powtórzenia części programu 2
...	
N27 L2,2*	Wywołanie części programu z 2 powtórzeniami
...	
N35 L1,1*	Część programu pomiędzy tym blokiem NC i G98 L1
...	(blok NC N15) zostanie 1 raz powtórzony
N99999999 %REPS G71 *	

Wykonanie programu

1 Program główny REPS zostaje wykonany do bloku NC 27
2 Część programu pomiędzy blokiem NC 27 i blokiem NC 20 zostaje 2 razy powtórzona
3 Program główny REPS zostaje wykonany od bloku NC 28 do bloku NC 35.
4 Część programu pomiędzy blokiem NC 35 i blokiem NC 15 zostaje 1 raz powtórzona (zawiera powtórzenie części programu pomiędzy blokiem NC 20 i blokiem NC 27)
5 Program główny REPS zostaje wykonany od bloku NC 36 do bloku NC 50. Skok powrotny do bloku NC 1 i koniec programu

Powtórzyć podprogram

Przykład

%UPGREP G71 *	
...	
N10 G98 L1*	Początek powtórzenia części programu 1
N11 L2,0*	Wywołanie podprogramu
N12 L1,2*	Wywołanie części programu z 2 powtórzeniami
...	
N19 G00 G40 Z+100 M2*	Ostatni blok NC programu głównego z M2
N20 G98 L2*	Początek podprogramu
...	
N28 G98 L0*	Koniec podprogramu
N99999999 %UPGREP G71 *	

Wykonanie programu

1 Program główny UPGREP zostaje wykonany do bloku NC 11
2 Podprogram 2 zostaje wywołany i odpracowany
3 Część programu pomiędzy blokiem NC 12 i blokiem NC 10 zostanie 2 razy powtórzona: podprogram 2 zostaje 2 razy powtórzony
4 Program główny UPGREP zostaje wykonany od bloku NC 13 do bloku NC 19. Skok powrotny do bloku NC 1 i koniec programu

8.7 Przykłady programowania

Przykład: Frezowanie konturu w kilku dosuwach

Przebieg programu:

- Pozycjonować wstępnie narzędzie na górną krawędź przedmiotu
- Wprowadzić inkrementalnie wcięcie w materiał
- Frezowanie konturu
- Wcięcie w materiał i frezowanie konturu

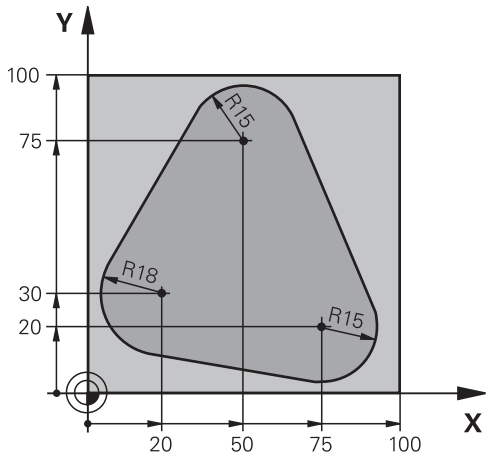

%PGMWDH G71 *	
N10 G30 G17 X+0 Y+0 Z-40*	
N20 G31 G90 X+100 Y+100 Z+0*	
N30 T1 G17 S3500*	Wywołanie narzędzia
N40 G00 G40 G90 Z+250*	Wyjście narzędzia z materiału
N50 I+50 J+50*	Wyznaczyć biegun
N60 G10 R+60 H+180*	Pozycjonować wstępnie na płaszczyźnie obróbki
N70 G01 Z+0 F1000 M3*	Pozycjonować wstępnie na krawędź przedmiotu
N80 G98 L1*	Znacznik dla powtórzenia części programu
N90 G91 Z-4*	Inkrementalne wejście na głębokość (poza materiałem)
N100 G11 G41 G90 R+45 H+180 F250*	Pierwszy punkt konturu
N110 G26 R5*	Najazd do konturu
N120 H+120*	
N130 H+60*	
N140 H+0*	
N150 H-60*	
N160 H-120*	
N170 H+180*	
N180 G27 R5 F500*	Opuszczenie konturu
N190 G40 R+60 H+180 F1000*	Przemieszczenie narzędzia poza materiałem
N200 L1,4*	Skok powrotny do Label 1, łącznie cztery razy
N200 G00 Z+250 M2*	Przemieścić narzędzie poza materiałem, koniec programu
N99999999 %PGMWDH G71 *	

Przykład: Grupy odwiertów

Przebieg programu:

- Najechać na punkt startu dla grupy odwiertów w programie głównym
- Wywołanie grupy wierceń (podprogram 1) w programie głównym
- Grupę odwiertów zaprogramować tylko raz w podprogramie 1

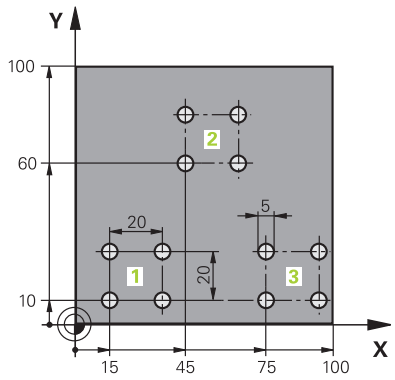

%UP1 G71 *	
N10 G30 G17 X+0 Y+0 Z-40*	
N20 G31 G90 X+100 Y+100 Z+0*	
N30 T1 G17 S3500*	Wywołanie narzędzia
N40 G00 G40 G90 Z+250*	Wyjście narzędzia z materiału
N50 G200 WIERCENIE	Definicja cyklu Wiercenie
Q200=2 ;BEZPIECZNA WYSOKOSC	
Q201=-30 ;GLEBOKOSC	
Q206=300 ;WARTOSC POSUWU WGL.	
Q202=5 ;GLEBOKOSC DOSUWU	
Q210=0 ;PRZER. CZAS.NA GORZE	
Q203=+0 ;WSPOLRZEDNE POWIERZ.	
Q204=2 ;2-GA BEZPIECZNA WYS.	
Q211=0 ;PRZERWA CZAS. DNIE	
Q395=0 ;REFERENCJA GLEB.	
N60 X+15 Y+10 M3*	Dosunąć narzędzie do punktu startu grupy odwiertów 1
N70 L1,0*	Wywołać podprogram dla grupy odwiertów
N80 X+45 Y+60*	Dosunąć narzędzie do punktu startu grupy odwiertów 2
N90 L1,0*	Wywołać podprogram dla grupy odwiertów
N100 X+75 Y+10*	Dosunąć narzędzie do punktu startu grupy odwiertów 3
N110 L1,0*	Wywołać podprogram dla grupy odwiertów
N120 G00 Z+250 M2*	Koniec programu głównego
N130 G98 L1*	Początek podprogramu 1: grupa wierceń
N140 G79*	Wywołać cykl dla odwiertu 1
N150 G91 X+20 M99*	Dosunąć narzędzie do odwiertu 2, wywołanie cyklu
N160 Y+20 M99*	Dosunąć narzędzie do odwiertu 3, wywołanie cyklu
N170 X-20 G90 M99*	Dosunąć narzędzie do odwiertu 4, wywołanie cyklu
N180 G98 L0*	Koniec podprogramu 1
N99999999 %UP1 G71 *	

Przykład: Grupa odwiertów przy pomocy kilku narzędzi

Przebieg programu:

- Zaprogramować cykle obróbki w programie głównym
- Wywołanie kompletnego rysunku odwiertów (podprogram 1) w programie głównym
- Wywołanie grupy wierceń (podprogram 2) w podprogramie 1
- Grupę odwiertów zaprogramować tylko raz w podprogramie 2

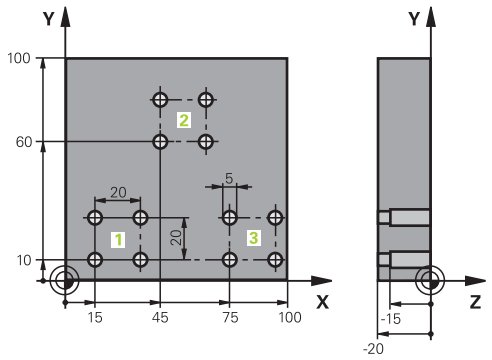

%UP2 G71 *	
N10 G30 G17 X+0 Y+0 Z-40*	
N20 G31 G90 X+100 Y+100 Z+0*	
N30 T1 G17 S5000*	Wywołanie narzędzia, wiertło centrujące
N40 G00 G40 G90 Z+250*	Wyjście narzędzia z materiału
N50 G200 WIERCENIE	Definicja cyklu Centrowanie
Q200=2 ;BEZPIECZNA WYSOKOSC	
Q201=-3 ;GLEBOKOSC	
Q206=250 ;WARTOSC POSUWU WGL.	
Q202=3 ;GLEBOKOSC DOSUWU	
Q210=0 ;PRZER. CZAS.NA GORZE	
Q203=+0 ;WSPOLRZEDNE POWIERZ.	
Q204=20 ;2-GA BEZPIECZNA WYS.	
Q211=0.2 ;PRZERWA CZAS. DNIE	
Q395=0 ;REFERENCJA GLEB.	
N60 L1,0*	Podprogram 1 dla kompletnego wzorca odwiertów wywołać
N70 G00 Z+250 M6*	Zmiana narzędzia
N80 T2 G17 S4000*	Wywołanie narzędzia, wiertło
N90 D0 Q201 P01 -25*	Nowa głębokość dla wiercenia
N100 D0 Q202 P01 +5*	Nowy dosuw dla wiercenia
N110 L1,0*	Podprogram 1 dla kompletnego wzorca odwiertów wywołać
N120 G00 Z+250 M6*	Zmiana narzędzia
N130 T3 G17 S500*	Wywołanie narzędzia, rozwiertak
N140 G201 ROZWIERCANIE	Definicja cyklu Rozwiercanie
Q200=2 ;BEZPIECZNA WYSOKOSC	
Q201=-15 ;GLEBOKOSC	
Q206=250 ;WARTOSC POSUWU WGL.	
Q211=0.5 ;PRZERWA CZAS. DNIE	
Q208=400 ;POSUW RUCHU POWROTN.	
Q203=+0 ;WSPOLRZEDNE POWIERZ.	
Q204=20 ;2-GA BEZPIECZNA WYS.	
N150 L1,0*	Podprogram 1 dla kompletnego wzorca odwiertów wywołać

N160 G00 Z+250 M2*	Koniec programu głównego
N170 G98 L1*	Początek podprogramu 1: kompletny rysunek wiercenia
N180 G00 G40 G90 X+15 Y+10 M3*	Dosunąć narzędzie do punktu startu grupy odwiertów 1
N190 L2,0*	Wywołać podprogram 2 dla grupy wiercenia
N200 X+45 Y+60*	Dosunąć narzędzie do punktu startu grupy odwiertów 2
N210 L2,0*	Wywołać podprogram 2 dla grupy wiercenia
N220 X+75 Y+10*	Dosunąć narzędzie do punktu startu grupy odwiertów 3
N230 L2,0*	Wywołać podprogram 2 dla grupy wiercenia
N240 G98 L0*	Koniec podprogramu 1
N250 G98 L2*	Początek podprogramu 2: grupa wierceń
N260 G79*	Wywołać cykl dla odwiertu 1
N270 G91 X+20 M99*	Dosunąć narzędzie do odwiertu 2, wywołanie cyklu
N280 Y+20 M99*	Dosunąć narzędzie do odwiertu 3, wywołanie cyklu
N290 X-20 G90 M99*	Dosunąć narzędzie do odwiertu 4, wywołanie cyklu
N300 G98 L0*	Koniec podprogramu 2
N310 %UP2 G71 *	

9

Programowanie parametrów Q

9.1 Zasady i przegląd funkcji

Przy pomocy Q-parametrów można w jednym tylko programie NC definiować całe grupy części, a mianowicie programując zamiast stałych wartości liczbowych zmienne parametry Q .

Dostępne są np. następujące możliwości wykorzystania parametrów Q :

- wartości współrzędnych
- posuwy
- prędkości obrotowe
- dane cykli

Sterowanie udostępnia dalsze możliwości pracy z parametrami Q :

- programować kontury, określane za pomocą funkcji matematycznych
- uzależniać wykonanie poszczególnych kroków obróbkowych od warunków logicznych

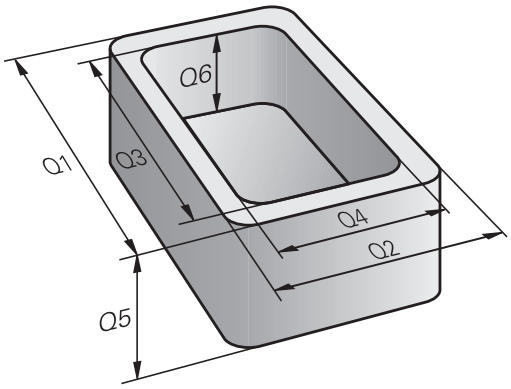

Rodzaje parametrów Q

Parametry Q dla wartości liczbowych

Parametry Q składają się zawsze z liter i liczb. Przy tym litery określają rodzaj parametru Q a liczby określają zakres parametrów Q.

Szczegółowe informacje można zaczerpnąć z następującej tabeli:

Rodzaj parametrów Q	Zakres parametrów Q	Znaczenie
Q-parametry:		**Parametry działają na wszystkie programy NC w pamięci sterowania**
	0 – 99	Parametry dla **użytkownika**, jeśli nie pokrywają się one z cyklami SL HEIDENHAIN Te parametry działają w obrębie tzw. makro i cykli producenta lokalnie. Zmiany nie są przekazywane tym samym z powrotem do programu NC. Dlatego należy stosować dla cykli producenta zakres parametrów Q 1200 – 1399!
	100 – 199	Parametry dla funkcji specjalnych sterowania, odczytywane przez programy NC użytkownika lub przez cykle
	200 – 1199	Parametry, wykorzystywane w pierwszej kolejności dla cykli HEIDENHAIN
	1200 – 1399	Parametry, wykorzystywane w pierwszej kolejności w cyklach producenta
	1400 – 1999	Parametry dla **użytkownika**
QL-parametry:		**parametry działają lokalnie w obrębie programu NC**
	0 – 499	Parametry dla **użytkownika**
QR-parametry:		**Parametry działają stale (retencyjnie) na wszystkie programy NC w pamięci sterowania, także po przerwie w zasilaniu**
	0 – 99	Parametry dla **użytkownika**
	100 – 199	Parametry dla funkcji HEIDENHAIN (np. cykle)
	200 – 499	Parametry dla producenta maszyn (np. cykle)

Parametry **QR** są zachowywane w backupie.

Jeśli producent obrabiarek nie zdefiniuje innej ścieżki, to sterowanie zachowuje wartości parametrów **QR** na następującej ścieżce **SYS:\runtime\sys.cfg**. Kopia zapasowa tej partycji jest generowana wyłącznie przy pełnym backupie.

Producent obrabiarek dysponuje następującymi opcjonalnymi parametrami maszynowymi dla podania ścieżki:

- **pathNcQR** (nr 131201)
- **pathSimQR** (nr 131202)

Jeśli producent obrabiarek w opcjonalnych parametrach maszynowych poda ścieżkę na partycji TNC, to można dokonywać zabezpieczania danych przy pomocy funkcji **NC/PLC Backup** także bez podawania kodu.

Parametry Q dla tekstów

Dodatkowo do dyspozycji znajdują się **QS**-parametry (**S** oznacza string), przy pomocy których możesz dokonywać edycji tekstów na sterowaniu.

Rodzaj parametrów Q	Zakres parametrów Q	Znaczenie
QS-parametry:		**Parametry oddziaływują na wszystkie programy NC w pamięci** sterowania
	0 – 99	Parametry dla **użytkownika**, jeśli nie pokrywają się one z cyklami SL HEIDENHAIN . Te parametry działają w obrębie tzw. makro i cykli producenta lokalnie. Zmiany nie są przekazywane tym samym z powrotem do programu NC. Należy dlatego też stosować dla cykli producenta zakres parametrów QS 200 – 499!
	100 – 199	Parametry dla funkcji specjalnych sterowania, odczytywane przez programy NC użytkownika lub przez cykle
	200 – 1199	Parametry, wykorzystywane w pierwszej kolejności dla cykli HEIDENHAIN
	1200 – 1399	Parametry, wykorzystywane w pierwszej kolejności w cyklach producenta
	1400 – 1999	Parametry dla **użytkownika**

Wskazówki dotyczące programowania

WSKAZÓWKA

Uwaga niebezpieczeństwo kolizji!

Cykle HEIDENHAIN, cykle producenta obrabiarek i funkcje innych dostawców wykorzystują parametry Q. Dodatkowo można programować także w programach NC parametry Q. Jeśli przy zastosowaniu parametrów Q są wykorzystywane nie wyłącznie zalecane zakresy parametrów Q , to może to prowadzić do pokrzyżowania działania (oddziaływanie zmienne) i tym samym do niepożądanego zachowania. Podczas obróbki istnieje niebezpieczeństwo kolizji!

- Należy wykorzystywać wyłącznie zalecane przez HEIDENHAIN zakresy parametrów Q
- Uwzględnić dokumentacje firmy HEIDENHAIN, producenta obrabiarek i dostawców trzecich
- Sprawdzić przebieg przy pomocy symulacji graficznej

Parametry Q i wartości liczbowe można podawać w programie NC w formie mieszanej.

Można przyporządkowywać parametrom Q wartości liczbowe pomiędzy –999 999 999 i +999 999 999 . Zakres zapisu obejmuje maksymalnie 16 znaków, z nich 9 to miejsce do przecinka. Wewnętrznie TNC może zapisywać wartości liczbowe w wysokości 10^{10} .

QS-parametrom można przyporządkować maks. 255 znaków.

Sterowanie przyporządkowuje samodzielnie niektórym Q i QS parametrom zawsze te same dane, np. parametrowi Q **Q108** aktualny promień narzędzia.

Dalsze informacje: "Zajęte z góry parametry Q", Strona 331

Sterowanie zachowuje wartości liczbowe w dwójkowym formacie (norma IEEE 754). Ze względu na wykorzystywanie tego normowanego formatu niektóre liczby dziesiętne nie mogą być przedstawiane 100 % dokładnie (błąd zaokrąglenia). Jeśli wykorzystujemy obliczone wartości parametrów Q przy poleceniach skoku lub pozycjonowaniu, to należy uwzględnić ten warunek.

Można zresetować parametry Q na status **Undefined** . Jeśli zaprogramowano pozycję przy pomocy parametru Q, który jest niezdefiniowany, to sterowanie ignoruje to przemieszczenie.

Wywołanie funkcji parametrów Q

Podczas zapisu programu NC, proszę nacisnąć klawisz **Q** (w polu dla zapisu liczb i wyboru osi pod klawiszem **+/-**). Wtedy sterowanie pokazuje następujące softkeys:

Softkey	Grupa funkcyjna	Strona
PODSTAW. ARYTMET.	Podstawowe funkcje matematyczne	282
TRYGO-NOMETRIA	Funkcje trygonometryczne	285
SKOK	Jeśli/to - decyzje, skoki	287
SPECJALNA FUNKCJA	Inne funkcje	297
FORMULA	Formułę zapisać bezpośrednio	290
WZOR KONTURU	Funkcja dla obróbki kompleksowych konturów	Patrz instrukcja obsługi dla użytkownika Programowanie cykli obróbki

Jeśli definiujemy lub przypisujemy parametry Q, to sterowanie pokazuje softkeys **Q**, **QL** i **QR** . Przy pomocy tych softkeys wybieramy wymagany typ parametru. Następnie definiujemy numer parametru.

Jeśli podłączono klawiaturę alfanumeryczną poprzez USB, to można naciśnięciem klawisza **Q** bezpośrednio otworzyć dialog dla zapełniania formularza.

9.2 Rodziny części – parametry Q zamiast wartości liczbowych

Zastosowanie

Przy pomocy funkcji parametrów Q **D0: PRZYPISANIE** można przypisać parametrom Q wartości liczbowe. Wówczas używa się w programie NC zamiast wartości liczbowej parametru Q.

Przykład

N150 D00 Q10 P01 +25*	Przypisanie
...	Q10 otrzymuje wartość 25
N250 G00 X +Q10*	odpowiada G00 X +25

Dla rodzin części programuje się np. charakterystyczne wymiary przedmiotu jako Q-parametry.

Dla obróbki pojedyńczych części proszę przypisać każdemu z tych parametrów odpowiednią wartość liczbową.

Przykład: cylinder z parametrami Q

Promień cylindra:	R = Q1
Wysokość cylindra:	H = Q2
Cylinder Z1:	Q1 = +30 Q2 = +10
Cylinder Z2:	Q1 = +10 Q2 = +50

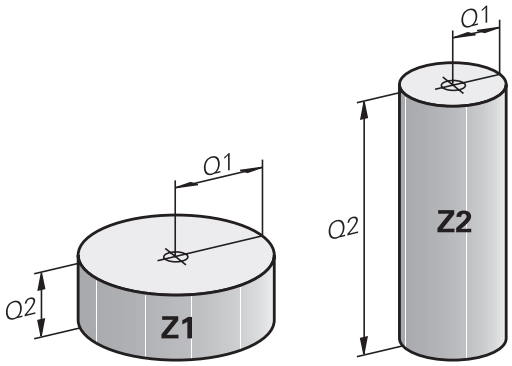

9.3 Opis konturów przy pomocy funkcji matematycznych

Zastosowanie

Przy pomocy Q-parametrów można programować podstawowe funkcje matematyczne w programie NC :

Q

- ▶ Wybór funkcji parametrów Q: klawisz **Q** z klawiatury numerycznej nacisnąć
- > Pasek z softkey pokazuje funkcje parametrów Q.

PODSTAW. ARYTMET.

- ▶ Softkey **PODSTAW. ARYTMET.** nacisnąć
- > Sterowanie pokazuje softkeys podstawowych funkcji matematycznych.

Przegląd

Softkey	Funkcja
D0 X = Y	**D00**: PRZYPISANIE n p. **D00 Q5 P01 +60*** bezpośrednio przypisanie wartości wartość parametru Q zresetować
D1 X + Y	**D01**: DODAWANIE n p. **D01 Q1 P01 -Q2 P02 -5 *** Utworzenie sumy z dwóch wartości i przypisanie
D2 X - Y	**D02**: ODEJMOWANIE np. **D02 Q1 P01 +10 P02 +5 *** utworzenie różnicy z dwóch wartości i przypisanie
D3 X * Y	**D03**: MNOZENIE np. **D03 Q2 P01 +3 P02 +3 *** utworzenie różnicy z dwóch wartości i przypisanie
D4 X / Y	**D04**: DZIELENIE np. **D04 Q4 P01 +8 P02 +Q2 *** Utworzyć iloraz z dwóch wartości i przypisać **Zabronione:** dzielenie przez 0!
D5 PIERWIAS.	**D05**: PIERWIASTEK np. **D05 Q50 P01 4 *** Obliczyć pierwiastek z liczby i przypisać **Zabronione:** pierwiastek z liczby ujemnej!

Z prawej od znaku **=**można podawać:

- dwie liczby
- dwa Q-parametry
- jedną liczbę i jeden Q-parametr

Q-parametry i wartości liczbowe w równaniach można zapisać z dowolnym znakiem liczby.

Programowanie podstawowych działań arytmetycznych

Przykład przypisania

```
N16 D00 Q5 P01 +10*
N17 D03 Q12 P01 +Q5  P02 +7*
```

Q
- Wybrać funkcję parametrów Q: klawisz **Q** nacisnąć

PODSTAW. ARYTMET.
- Wybrać matematyczne funkcje podstawowe: nacisnąć softkey **PODSTAW. ARYTMET.** nacisnąć

D0 X = Y
- Wybrać funkcję parametrów Q **PRZYPISANIE** : softkey **D0 X=Y** nacisnąć
- > Sterowanie zapytuje o numer parametru wyniku.
- **5** (numer parametru Q) wpisać

ENT
- Potwierdzić klawiszem **ENT** .
- > Sterowanie pyta o wartość lub parametr.
- **10** (wartość) wpisać

ENT
- Potwierdzić klawiszem **ENT** .
- > Gdy tylko sterowanie odczyta blok NC, do parametru **Q5** przydzielona jest wartość **10** .

Przykład mnożenia

Q
- Wybrać funkcję parametrów Q: klawisz **Q** nacisnąć

PODSTAW. ARYTMET.
- Wybrać matematyczne funkcje podstawowe: nacisnąć softkey **PODSTAW. ARYTMET.** .

D3 X * Y
- Wybrać funkcję parametrów Q **MNOŻENIE** : softkey **D3 X * Y** nacisnąć
- > Sterowanie zapytuje o numer parametru wyniku.
- **12** (numer parametru Q) wpisać

ENT
- Potwierdzić klawiszem **ENT** .
- > Sterowanie pyta o pierwszą wartość lub parametr.
- **Q5** (parametr) wpisać

ENT
- Potwierdzić klawiszem **ENT** .
- > Sterowanie pyta o drugą wartość lub parametr.
- **7** wprowadzić jako drugą wartość

ENT
- Potwierdzić klawiszem **ENT** .

Resetowanie parametrów Q

Przykład

```
16 D00: Q5 SET UNDEFINED*
17 D00: Q1 = Q5*
```

Q

- Wybrać funkcję parametrów Q: klawisz **Q** nacisnąć

PODSTAW. ARYTMET.

- Wybrać matematyczne funkcje podstawowe: nacisnąć softkey **PODSTAW. ARYTMET.** nacisnąć

D0 X = Y

- Wybrać funkcję parametrów Q PRZYPISANIE: softkey **D0 X=Y** nacisnąć
- > Sterowanie zapytuje o numer parametru wyniku.
- **5** (numer parametru Q) wpisać

ENT

- Potwierdzić klawiszem **ENT** .
- > Sterowanie pyta o wartość lub parametr.

SET UNDEFINED

- **SET UNDEFINED** nacisnąć

Funkcja **D00** obsługuje także przekazywanie wartości **Undefined**. Jeśli chcemy przekazać niezdefiniowany parametr Q bez **D00** , to sterowanie pokazuje komunikat o błędach **Nieważna wartość**.

9.4 Funkcje kątowe

Definicje

sinus: sin α = a / c
cosinus: cos α = b / c
tangens: tan α = a / b = sin α / cos α

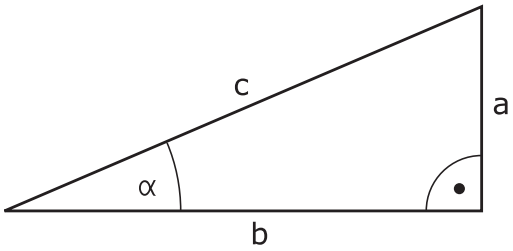

Przy tym
- c jest bokiem przeciwległym do kąta prostego
- a bok przeciwległy do kąta α
- b jest trzecim bokiem

Na podstawie funkcji tangens sterowanie może obliczyć kąt:
α = arctan (a / b) = arctan (sin α / cos α)

Przykład:
a = 25 mm
b = 50 mm
α = arctan (a / b) = arctan 0,5 = 26,57°
Dodatkowo obowiązuje:
$a^2 + b^2 = c^2$ (z $a^2 = a \times a$)
$c = \sqrt{(a^2 + b^2)}$

Programowanie funkcji trygonometrycznych

Przy pomocy parametrów Q możesz obliczać także funkcje kątowe.

- ▶ Wybór funkcji parametrów Q: klawisz **Q** z klawiatury numerycznej nacisnąć
- > Pasek z softkey pokazuje funkcje parametrów Q.
- ▶ Softkey **TRYGONOMETRIA** nacisnąć
- > Sterowanie pokazuje softkeys funkcji kątowych.

Przegląd

Softkey	Funkcja
D6 SIN(X)	**D06**: SINUS n p. **D06 Q20 P01 -Q5 *** sinus kąta w stopniach (°) określić i przypisać
D7 COS(X)	**D07**: COSINUS n p. **D07 Q21 P01 -Q5 *** cosinus kąta w stopniach (°) określić i przypisać
D8 X LEN Y	**D08**: PIERWIASTEK Z SUMY KWADRATOW n p. **D08 Q10 P01 +5 P02 +4 *** tworzenie długości z dwóch wartości i przypisanie
D13 X ANG Y	**D13**: KAT n p. **D13 Q20 P01 +10 P02 -Q1 *** określenie kąta z arctan dwóch boków lub sin i cos kąta (0 < kąt < 360°) i przypisanie

9.5 Obliczenia okręgu

Zastosowanie

Przy pomocy funkcji dla obliczania okręgu można zlecić sterowaniu obliczanie na podstawie trzech lub czterech punktów okręgu środek okręgu i promień okręgu. Obliczanie okręgu na podstawie czterech punktów jest dokładniejsze.

Tę funkcję można wykorzystywać np. jeśli chcemy określić poprzez programowalną funkcję pomiaru położenie i wielkość odwiertu lub wycinka koła.

Softkey	Funkcja
D23 KOŁO Z 3 PUNKTOW	D23: DANE OKRĘGU określić na podstawie trzech punktów okręgu n p. **D23 Q20 P01 Q30***

Pary współrzędnych tych trzech punktów okręgu muszą być zachowane w parametrze **Q30** i w następnych pięciu parametrach – czyli tu do **Q35** .

Sterowanie zachowuje punkt środkowy okręgu osi głównej (X dla osi wrzeciona Z) w parametrze **Q20**, punkt środkowy okręgu osi pomocniczej (Y dla osi wrzeciona Z) w parametrze **Q21** a promień okręgu w parametrze **Q22** .

Softkey	Funkcja
D24 OKRAG Z 4 PUNKTOW	D24: DANE OKRĘGU ustalić na podstawie czterech punktów okręgu n p. **D24 Q20 P01 Q30***

Pary współrzędnych czterech punktów okręgu muszą zostać zapisane w parametrze **Q30** i w następnych siedmiu parametrach – czyli tu do **Q37** .

Sterowanie zachowuje punkt środkowy okręgu osi głównej (X dla osi wrzeciona Z) w parametrze **Q20**, punkt środkowy okręgu osi pomocniczej (Y dla osi wrzeciona Z) w parametrze **Q21** a promień okręgu w parametrze **Q22** .

> Proszę uwzględnić, iż **D23** i **D24** oprócz parametru wyniku automatycznie nadpisuje także dwa następne parametry.

9.6 Jeśli-to-decyzje z parametrami Q

Zastosowanie

W przypadku jeśli- to-decyzji sterowanie porównuje Q-parametr z innym Q-parametrem lub wartością liczbową. Jeśli warunek jest spełniony, to sterowanie kontynuuje program NC od tego znacznika (Label), który zaprogramowano za warunkiem.

> Należy porównać jeśli-to-decyzje z technikami programowania Podprogram i Powtórzenie części programu, zanim zostanie utworzony program.
>
> Tym samym unika się możliwych pomyłek i błędów programowania.
>
> **Dalsze informacje:** "Zaznaczyć podprogramy i powtórzenia części programu", Strona 252

Jeśli warunek nie jest spełniony, to sterowanie wykonuje następny blok NC .

Jeśli ma być wywołany zewnętrzny program NC , to za znacznikiem Label należy zaprogramować wywołanie programu z **%**.

Warunki skoku

Skok bezwarunkowy

Bezwarunkowe skoki to skoki, których warunek zawsze (=koniecznie) jest spełniony, np.

D09 P01 +10 P02 +10 P03 1*

Uwarunkowanie skoków licznikiem

Za pomocą funkcji skoku można dowolnie często powtarzać obróbkę. Jeden z parametrów Q służy jako licznik, którego stan przy każdym powtórzeniu części programu jest powiększany o 1.

Za pomocą funkcji skoku porównywany jest stan licznika z liczbą pożądanych zabiegów obróbkowych.

> Skoki różnią się od technik programowania wywołania podprogramu i powtórzenia części programu.
>
> Z jednej strony skoki nie wymagają np. zakończonych fragmentów programu, kończących się z L0 . Z drugiej strony skoki nie uwzględniają także tych znaczników powrotu!

Przykład

%COUNTER G71 *	
;	
N20 Q1 = 0	Wartość ładowania: licznik in-i-cja-li-zo-wać
N30 Q2 = 3	Wartość ładowania: liczba skoków
;	
N50 G98 L99*	Znacznik podprogramu
N60 Q1 = Q1 + 1	Licznik ak-tu-a-li-zo-wać: nowa Q1-wartość = stara Q1-wartość + 1
N70 D12 P01 +Q1 P02 +Q2 P03 99*	Wykonać skok programowy 1 i 2
N80 D09 P01 +Q1 P02 +Q2 P03 99*	Wykonać skok programowy 3
;	
N99999999 %COUNTER G71 *	

Programowanie decyzji jeśli-to

Możliwości zapisu skoku

Dostępne są następujące wpisy w przypadku warunku **IF** :

- Liczby
- Teksty
- Q, QL, QR
- **QS** (parametr stringu)

Dostępne są następujące możliwości zapisu adresu skoku w przypadku warunku **GOTO** :

- **LBL-NAZWA**
- **LBL-NUMER**
- **QS**

Jeśli- to-decyzje pojawiają się przy naciśnięciu na softkey **SKOKI**. Sterowanie pokazuje następujące softkeys:

Softkey	Funkcja
D9 IF X EQ Y GOTO	**D09**: JESLI ROWNY, SKOK n p. **D09 P01 +Q1 P02 +Q3 P03 “UPCAN25“ *** Jeśli obydwie wartości lub parametry są równe, to skok do podanej etykiety (label)
D9 IF X EQ Y GOTO IS UNDEFINED	**D09**: JESLI NIEZDEFINOWANY, SKOK n p. **D09 P01 +Q1 IS UNDEFINED P03 “UPCAN25“ *** Jeśli podany parametr jest niezdefiniowany, to skok do podanej etykiety (label)
D9 IF X EQ Y GOTO IS DEFINED	**D09**: JESLI ZDEFINOWANY, SKOK n p. **D09 P01 +Q1 IS DEFINED P03 “UPCAN25“ *** Jeśli podany parametr jest niezdefiniowany, to skok do podanej etykiety (label)
D10 IF X NE Y GOTO	**D09**: JESLI NIEROWNY, SKOK n p. **D10 P01 +10 P02 -Q5 P03 10 *** Jeśli obydwie wartości lub parametry są nierówne, to skok do podanego labela
D11 IF X GT Y GOTO	**D11**: JESLI WIEKSZY, SKOK n p. **D11 P01 +Q1 P02 +10 P03 5 *** Jeśli pierwsza wartość lub parametr jest większa niż druga wartość lub parametr, to skok do podanego labela
D12 IF X LT Y GOTO	**D12**: JESLI MNIEJSZY, SKOK n p. **D12 P01 +Q5 P02 +0 P03 “ANYNAME“ *** Jeśli pierwsza wartość lub parametr jest mniejsza niż druga wartość lub parametr, to skok do podanego labela

9.7 Zapisać bezpośrednio formułę

Wprowadzenie wzoru

Możesz wprowadzać wzory matematyczne, zawierające kilka operacji obliczeniowych, za pomocą softkey bezpośrednio do programu NC .

Q

- Wybrać funkcje parametrów Q

FORMULA

- Softkey **FORMULA** nacisnąć
- **Q**, **QL** lub **QR** wybrać
- Sterowanie pokazuje możliwe operacje obliczeniowe na pasku z softkey.

Zasady obliczania

Kolejność oceny formuły

Gdy wprowadzasz matematyczny wzór, zawierający więcej niż jedną operację obliczeniową, to sterowanie przetwarza pojedyncze operacje zawsze w zdefiniowanej kolejności. Znanym przykładem jest obliczenie punktowe przed strukturalnym.

Sterowanie uwzględnia następujące reguły priorytetu przy analizie wzorów matematycznych:

Priorytet	Oznaczenie	Znak obliczenia
1	Rozwiązanie nawiasu	**( )**
2	Uwzględnienie znaku liczby, Obliczenie funkcji	Znak liczby-minus, **SIN**, **COS**, **LN** itd.
3	Potęgowanie	**^**
4	Mnożenie i dzielenie (obliczanie punktowe)	***** , **/**
5	Dodawanie i odejmowanie (obliczenie kreskowe)	**+**, **-**

Analiza operacji o tym samym priorytecie

Zasadniczo sterowanie wykonuje operacje obliczenia o tym samym priorytecie od lewej do prawej.

2 + 3 - 2 = (2 + 3) - 2 = 3

Wyjątek: przy połączonym potęgowaniu przetwarzanie następuje od prawej do lewej.

2 ^ 3 ^ 2 = 2 ^ (3 ^ 2) = 2 ^ 9 = 512

Przykład: obliczenie punktowe przed strukturalnym

N120 Q1 = 5 * 3 + 2 * 10	= 35

- 1. Etap obliczenia 5 * 3 = 15
- 2. Etap obliczenia 2 * 10 = 20
- 3. Etap obliczenia 15 +20 = 35

Przykład: potęgowanie przed obliczeniem strukturalnym

N130 Q2 = SQ 10 - 3^3	= 73

- 1. Etap obliczenia 10 podnieść do kwadratu = 100
- 2. Etap obliczenia 3 podnieść do potęgi 3 = 27
- 3. Etap obliczenia 100 – 27 = 73

Przykład: funkcja przed potęgowaniem

N140 Q4 = SIN 30 ^ 2	= 0,25

- 1. Etap obliczenia: sinus z 30 obliczyć = 0,5
- 2. Etap obliczenia: 0,5 podnieść do kwadratu = 0,25

Przykład: nawias przed funkcją

N150 Q5 = SIN (50 - 20)	= 0,5

- 1. Etap obliczenia: obliczyć nawias 50 - 20 = 30
- 2. Etap obliczenia: sinus z 30 obliczyć = 0,5

Przegląd

Sterowanie pokazuje następujące softkeys:

Softkey	Funkcja łącza	Priorytet
+	**Dodawanie** np. **Q10 = Q1 + Q5**	Obliczenie kreskowe
-	**Odejmowanie** np. **Q25 = Q7 - Q108**	Obliczenie kreskowe
*	**Mnożenie** np. **Q12 = 5 * Q5**	Obliczenie strukturalne
/	**Dzielenie** np. **Q25 = Q1 / Q2**	Obliczenie strukturalne
(	**Otworzyć nawias** np. **Q12 = Q1 * (Q2 + Q3)**	Nawiasy
)	**Zamknąć nawias** np. **Q12 = Q1 * (Q2 + Q3)**	Nawiasy
SQ	**Wartość podnieść do kwadratu (angl. square)** np. **Q15 = SQ 5**	Funkcja
SQRT	**Obliczyć pierwiastek (angl. square root)** np. **Q22 = SQRT 25**	Funkcja
SIN	**Sinus kąta** np. **Q44 = SIN 45**	Funkcja
COS	**Cosinus kąta** np. **Q45 = COS 45**	Funkcja
TAN	**Tangens kąta** np. **Q46 = TAN 45**	Funkcja
ASIN	**Arcus-sinus** Funkcja odwrotna do sinus; określenie kąta ze stosunku przyprostokątna przeciwległa/przeciwprostokątna np. **Q10 = ASIN (Q40 / Q20)**	Funkcja
ACOS	**Arcus-cosinus** Funkcja odwrotna do cosinus; określenie kąta ze stosunku przyprostokątna przyległa/przeciwprostokątna np. **Q11 = ACOS Q40**	Funkcja
ATAN	**Arcus-tangens** Funkcja odwrotna do tangens; określenie kąta ze stosunku przyprostokątna przeciwległa/przyprostokątna przyległa np. **Q12 = ATAN Q50**	Funkcja
^	**Podnoszenie wartości do potęgi** np. **Q15 = 3 ^ 3**	Potęga
PI	**Konstanta PI** π = 3,14159 np. **Q15 = PI**	

Softkey	Funkcja łącza	Priorytet
LN	**Utworzenie logarytmu naturalnego (LN) liczby** Liczba podstawowa = e = 2,7183 np. **Q15 = LN Q11**	Funkcja
LOG	**Tworzenie logarytmu liczby** Liczba podstawowa = 10 np. **Q33 = LOG Q22**	Funkcja
EXP	**Funkcja wykładnicza (e ^ n)** Liczba podstawowa = e = 2,7183 np. **Q1 = EXP Q12**	Funkcja
NEG	**Negowanie wartości** Mnożenie przez -1 np. **Q2 = NEG Q1**	Funkcja
INT	**Obcinanie miejsc po przecinku** Tworzenie liczby całkowitej np. **Q3 = INT Q42** Funkcja **INT** nie zaokrągla, a tylko obcina miejsca po przecinku. **Dalsze informacje:** "Przykład: zaokrąglanie wartości", Strona 337	Funkcja
ABS	**Tworzenie wartości bezwzględnej liczby** np. **Q4 = ABS Q22**	Funkcja
FRAC	**Odcinanie miejsca do przecinka liczby** Frakcjonować np. **Q5 = FRAC Q23**	Funkcja
SGN	**Sprawdzenie znaku liczby określonej wartości** np. **Q12 = SGN Q50** Jeśli **Q50 = 0**, to **SGN Q50 = 0** Jeśli **Q50 < 0**, to **SGN Q50 = -1** Jeśli **Q50 > 0**, to **SGN Q50 = 1**	Funkcja
%	**Obliczyć wartość modulo (reszta z dzielenia)** n p. **Q12 = 400 % 360** wynik: **Q12 = 40**	Funkcja

Przykład: funkcja kąta

Dane są długości przeciwległej a w parametrze **Q12** i przyległej b w **Q13**.

Szukany jest kąt α.

Z przeciwległej a i przyległej b obliczyć za pomocą arctan kąt α ; wynik **Q25** przypisać:

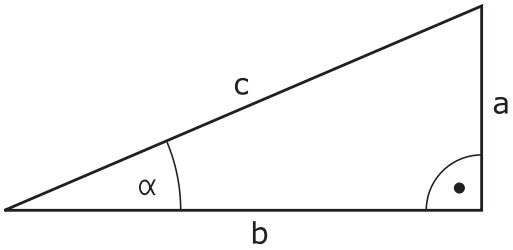

Q
- Klawisz **Q** nacisnąć

FORMULA
- Softkey **FORMULA** nacisnąć
> Sterowanie zapytuje o numer parametru wyniku.
- **25** zapisać

ENT
- Klawisz **ENT** nacisnąć

▷
- Pasek softkey dalej przełączać

ATAN
- Softkey **Funkcja arcus tangens** nacisnąć

◁
- Pasek softkey dalej przełączać

(
- Softkey **otwórz nawias** nacisnąć

Q
- **12** (numer parametru) podać

/
- Softkey dzielenie nacisnąć

Q
- **13** (numer parametru) podać

)
- Softkey **zamknij nawias** nacisnąć

END
- Wpisywanie formuły klawiszem **END** zakończyć

Przykład

```
N10  Q25 = ATAN (Q12/Q13)
```

9.8 Kontrolowanie i zmiany parametrów Q

Sposób postępowania

Można dokonywać kontrolowania parametrów Q i ich zmiany we wszystkich trybach pracy.

- W razie konieczności przerwać program (np.klawisz **NC-STOP** i softkey **WEWNETRZ. STOP** nacisnąć) lub test program zatrzymać

- Wywołanie funkcji parametrów Q: softkey **Q INFO** lub klawisz **Q** nacisnąć
- > Sterowanie przedstawia wszystkie parametry i przynależne aktualne wartości.
- Proszę wybrać przy pomocy klawiszy ze strzałką lub klawisza **GOTO** żądany parametr
- Jeśli chcemy zmienić wartość, to należy nacisnąć softkey **EDYCJA AKTUAL.**.**EDYCJA AKTUAL. POLA**, podać nową wartość i potwierdzić klawiszem **ENT**
- Jeśli nie chcesz zmieniać wartości, to proszę nacisnąć softkey **AKTUALNA WARTOSC** lub zakończyć dialog klawiszem **END**

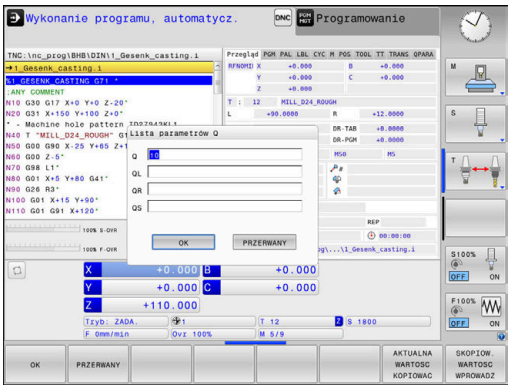

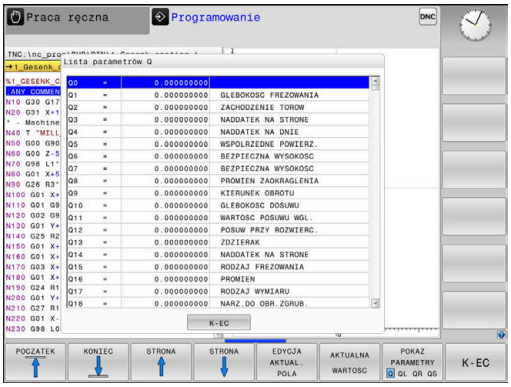

Jeśli chcemy skontrolować lub zmienić parametry stringu, to należy nacisnąć softkey **POKAZ PARAMETRY q QL QR qs**. Sterowanie wyświetla następnie odpowiedni typ parametru. Uprzednio opisane funkcje obowiązują także.

Podczas gdy sterowanie wykonuje program NC , nie możesz modyfikować zmiennych w oknie **Lista parametrów Q** . Sterowanie umożliwia modyfikacje wyłącznie podczas przerwy w wykonaniu lub po anulowaniu wykonania programu.

Dalsze informacje: instrukcja obsługi dla użytkownika **Konfigurowanie, testowanie i odpracowywanie programów NC**

Konieczny w tym celu stan sterowanie posiada po wykonaniu bloku NC np. w **Wykonanie progr.,pojedyńczy blok** .

Następujących parametrów Q i QS nie możesz modyfikować w oknie **Lista parametrów Q** :

- Parametry z numerami pomiędzy 100 i 199, ponieważ istnieje ryzyko pokrzyżowania z funkcjami specjalnymi sterowania
- Parametry z numerami pomiędzy 1200 i 1399, ponieważ istnieje ryzyko kolidowania ze specyficznymi funkcjami producenta obrabiarki

Wszystkie parametry z wyświetlonymi komentarzami sterowanie wykorzystuje w obrębie cykli lub jako parametry przekazu.

We wszystkich trybach pracy (wyjątek tryb pracy **Programowanie**) możesz wyświetlać parametry Q także w dodatkowym wskazaniu statusu.

- W razie konieczności przerwać przebieg programu (np.klawisz **NC-STOP** oraz softkey **WEWNETRZ. STOP** nacisnąć) lub test program zatrzymać

- Wywołanie paska softkey dla układu ekranu

- Wybrać ekran z dodatkowym wyświetlaczem statusu
- > Sterowanie ukazuje na prawej połowie ekranu formularz statusu **Przegląd** .

- Nacisnąć softkey **STATUS Q-PARAM.**

- Nacisnąć softkey **QPARAMETRY LISTA**.
- > Sterowanie otwiera okno wyskakujące.
- Zdefiniować dla każdego typu parametru (Q, QL, QR, QS) numery parametrów, które chcemy kontrolować. Pojedyncze parametry Q rozdzielamy przecinkiem, następujące po sobie parametry Q łączymy przy pomocy myślnika, np.1,3,200-208. Zakres wprowadzenia dla każdego typu parametru wynosi 132 znaki.

Wskazanie na zakładce **QPARA** zawiera zawsze osiem znaków po przecinku. Wynik **Q1 = COS 89.999** sterowanie pokazuje np. jako 0.00001745 . Bardzo duże lub bardzo małe wartości sterowanie pokazuje w pisowni wykładniczej. Wynik **Q1 = COS 89.999 * 0.001** sterowanie pokazuje jako +1.74532925e-08, przy czym e-08 odpowiada współczynnikowi 10^{-8}.

9.9 Dodatkowe funkcje

Przegląd

Funkcje dodatkowe pojawiają się przy naciśnięciu softkey **SPECJALNA FUNKCJA** Sterowanie pokazuje następujące softkeys:

Softkey	Funkcja	Strona
D14 BLAD=	**D14** wydawanie komunikatów o błędach	298
D16 F-DRUKUJ	**D16** wydawanie tekstów lub wartości parametrów Q sformatowanych	304
D18 ODCZYT DANE SYS.	**D18** czytanie danych systemowych	314
D19 PLC=	**D19** przekazywanie wartości do PLC	314
D20 CZEKAJ NA	**D20** NC i PLC synchronizować	315
D26 TABELA OTWORZ	**D26** otworzyć dowolnie definiowalną tabelę	382
D27 TABELA ZAPIS	**D27** zapisywanie w dowolnie definiowalnej tabeli	383
D28 TABELA CZYTAJ	**D28** odczytywanie z dowolnie definiowalnej tabeli	384
D29 PLC LIST=	**D29** przekazanie do ośmiu wartości włącznie do PLC	316
D37 EXPORT	**D37** eksportowanie lokalnych parametrów Q bądź parametrów QS do wywołującego programu NC	316
D38 WYSLIJ	**D38** wysyłanie informacji z programu NC	317

D14 – wydawanie komunikatów o błędach

Przy pomocy funkcji **D14** można inicjalizować wydawanie sterowanych programowo komunikatów o błędach, zadanych z góry przez producenta maszyn lub przez HEIDENHAIN.

Jeśli sterowanie dojdzie w przebiegu programu lub w symulacji do wiersza z **D14** , to przerywa obróbkę i wydaje odpowiedni meldunek. Następnie należy restartować program NC .

Zakres numerów błędów	Dialog standardowy
0 ... 999	Dialog zależny od maszyny
1000 ... 1199	Wewnętrzne komunikaty o błędach

Przykład

Sterowanie ma wydać komunikat (meldunek), jeśli wrzeciono nie jest włączone.

```
N180 D14  P01 1000*
```

Poniżej znajduje się pełna lista komunikatów o błędach **D14**. Proszę uwzględnić, iż zależnie od typu sterowania, nie wszystkie komunikaty o błędach są dostępne.

Prealokowane przez HEIDENHAIN komunikaty o błędach

Numer błędu	Tekst
1000	Wrzeciono ?
1001	Brak osi narzędzia
1002	Promień narzędzia zbyt mały
1003	Promień narzędzia za duży
1004	Obszar przekroczony
1005	Błędna pozycja początkowa
1006	OBRÓT nie dozwolony
1007	WSPÓŁCZYNNIK SKALOWANIA nie dozwolony
1008	ODBICIE LUSTRZANE nie dozwolone
1009	Przesunięcie nie dozwolone
1010	Brak posuwu
1011	Wprowadzona wartość błędna
1012	Znak liczby błędny
1013	Kąt nie dozwolony
1014	Punkt pomiaru sondy nie osiągalny
1015	Za dużo punktów
1016	Wprowadzono sprzeczność
1017	CYCL niekompletny
1018	Płaszczyzna błędnie zdefiniowana
1019	Zaprogramowano niewłaściwą oś
1020	Błędna prędkość obrotowa

Numer błędu	Tekst
1021	Korekcja promienia nie zdefiniowana
1022	Zaokrąglenie nie zdefiniowane
1023	Promień zaokrąglenia za duży
1024	Niezdefiniowany start programu
1025	Za duże pakietowanie
1026	Brak punktu odniesienia kąta
1027	Nie zdefiniowano cyklu obróbki
1028	Szerokość rowka za mała
1029	Kieszeń za mała
1030	Q202 nie zdefiniowany
1031	Q205 nie zdefiniowany
1032	Q218 zapisać większym od Q219
1033	CYCL 210 nie dozwolony
1034	CYCL 211 nie dozwolony
1035	Q220 za duży
1036	Q222 zapisać większym od Q223
1037	Q244 wprowadzić większym od 0
1038	Q245 wprowadzić nie równym Q246
1039	Zakres kąta < 360° zapisać
1040	Q223 zapisać większym od Q222
1041	Q214: 0 nie dozwolone
1042	Kierunek przemieszczenia nie zdefiniowany
1043	Tabela punktów zerowych nie aktywna
1044	Błąd położenia: środek 1.osi
1045	Błąd położenia: środek 2.osi
1046	Odwiert za mały
1047	Odwiert za duży
1048	Czop za mały
1049	Czop za duży
1050	Kieszeń za mała: dodatkowa obróbka 1.oś
1051	Kieszeń za mała: dodatkowa obróbka 2.oś
1052	Kieszeń za duża: część wybrakowana 1.oś
1053	Kieszeń za duża: część wybrakowana 2.oś
1054	Czop za mały: część wybrakowana 1.oś
1055	Czop za mały: część wybrakowana 2.oś
1056	Czop za duży: dodatkowa obróbka 1.oś
1057	Czop za duży: dodatkowa obróbka 2.oś
1058	TCHPROBE 425: błąd największego wymiaru
1059	TCHPROBE 425: błąd najmniejszego wymiaru

Numer błędu	Tekst
1060	TCHPROBE 426: błąd największego wymiaru
1061	TCHPROBE 426: błąd najmniejszego wymiaru
1062	TCHPROBE 430: średnica za duża
1063	TCHPROBE 430: średnica za mała
1064	Nie zdefiniowano osi pomiarowej
1065	Przekroczona tolerancja złamania narzędzia
1066	Q247 wprowadzić nierównym 0
1067	Q247 wprowadzić większy niż 5
1068	Tabela punktów zerowych?
1069	Rodzaj frezowania Q351 wprowadzić nierównym 0
1070	Zmniejszyć głębokość gwintu
1071	Przeprowadzić kalibrowanie
1072	Przekroczona tolerancja
1073	Start z dowolnego wiersza aktywny
1074	ORIENTACJA nie dozwolona
1075	3DROT nie dozwolony
1076	3DROT aktywować
1077	Wprowadzić głębokość ze znakiem ujemnym
1078	Q303 w cyklu pomiarowym niezdefiniowany!
1079	Oś narzędzia niedozwolona
1080	Obliczone wartości błędne
1081	Punkty pomiarowe sprzeczne
1082	Bezpieczna wysokość błędnie wprowadzona
1083	Rodzaj wejścia w materiał sprzeczny
1084	Cykl obróbki nie dozwolony
1085	Wiersz zabezpieczony od zapisu
1086	Naddatek większy niż głębokość
1087	Nie zdefiniowano kąta wierzchołkowego
1088	Dane są sprzeczne
1089	Położenie rowka 0 nie jest dozwolone
1090	Wejście w materiał wprowadzić nierównym 0
1091	Przełączenie Q399 niedozwolone
1092	Narzędzie nie zdefiniowane
1093	Numer narzędzia niedozwolony
1094	Nazwa narzędzia niedozwolona
1095	Opcja software nie jest aktywna
1096	Restore kinematyki nie jest możliwe
1097	Funkcja nie jest dozwolona

Numer błędu	Tekst
1098	Wymiary półwyrobu są sprzeczne
1099	Pozycja pomiarowa niedozwolona
1100	Dostęp do kinematyki niemożliwy
1101	Poz.pomiaru nie w zakresie prz.
1102	Komp.ustawienia wst.niemożliwa
1103	Promień narzędzia za duży
1104	Rodzaj wcięcia nie jest możliwy
1105	Kąt wcięcia błędnie zdefiniowany
1106	Kąt rozwarcia nie jest zdefiniowany
1107	Szerokość rowka za duża
1108	Współczynniki skalowania nie są równe
1109	Dane o narzędziach niekonsystentne
1110	MOVE niemożliwe
1111	Wyznaczenie preset niedozwolone!
1112	Długość gwintu zbyt mała!
1113	Status 3D-rot sprzeczny!
1114	Konfiguracja niepełna
1115	Narzędzie tokarskie nieaktywne
1116	Orientacja narzędzia niekonsystentna
1117	Kąt niemożliwy!
1118	Promień okręgu zbyt mały!
1119	Wybieg gwintu zbyt krótki!
1120	Punkty pomiarowe sprzeczne
1121	Liczba limitów zbyt duża
1122	Strategia obróbki z limitami niemożliwa
1123	Kierunek obróbki nie jest możliwy
1124	Skok gwintu sprawdzić!
1125	Obliczenie kąta nie jest możliwe
1126	Mimośrodowe toczenie niemożliwe
1127	Narzędzie frezarskie nieaktywne
1128	Długość ostrza niewystarczająca
1129	Definicja przekładni zębatej niekonsystentna lub niepełna
1130	Nie podano naddatku na wykończenie
1131	Wiersz w tabeli niedostępny
1132	Operacja próbkowania niemożliwa
1133	Funkcja sprzężenia niemożliwa
1134	Cykl obróbki nie jest obsługiwany w tym oprogramowaniu NC

Numer błędu	Tekst
1135	Cykl układu pomiarowego nie jest obsługiwany przez to oprogramowanie NC
1136	Program NC przerwano
1137	Dane układu pomiarowego niekompletne
1138	Funkcja LAC nie jest możliwa
1139	Wartość dla zaokrąglenia lub fazki zbyt duża!
1140	Kąt osi nierówny kątowi nachylenia
1141	Wysokość znaków niezdefiniowana
1142	Wysokość znaków zbyt duża
1143	Błąd tolerancji: dopracowanie obrabianego detalu
1144	Błąd tolerancji: wybrakowany detal
1145	Definicja wymiaru błędna
1146	Niedozwolony wpis w tabeli kompensacji
1147	Transformacja niemożliwa
1148	Wrzeciono narzędzia jest błędnie skonfigurowane
1149	Offset wrzeciona nie jest znany
1150	Globalne ustawienia programowe aktywne
1151	Konfiguracja makro OEM nie jest poprawna
1152	Kombinacja zaprogramowanych naddatków nie jest możliwa
1153	Wartość pomiaru nie określona
1154	Sprawdzić monitorowanie tolerancji
1155	Odwiert mniejszy niż kulka próbnika
1156	Wyznaczenie punktu odniesienia niemożliwe
1157	Ustawienie stołu obrotowego nie jest możliwe
1158	Ustawienie osi obrotu nie jest możliwe
1159	Wcięcie ograniczone do długości ostrza
1160	Głębokość obróbki zdefiniowano z 0
1161	Niewłaściwy typ narzędzia
1162	Naddatek obróbki na gotowo niezdefiniowany
1163	Punkt zerowy obrabiarki nie mógł zostać zapisany
1164	Wrzeciono dla synchronizacji nie określone
1165	Funkcja w aktywnym trybie pracy niemożliwa
1166	Zdefiniowano zbyt duży naddatek
1167	Liczba ostrzy nie zdefiniowana
1168	Głębokość obróbki nie wzrasta jednostajnie
1169	Wcięcie nie spada jednostajnie
1170	Promień narzędzia nie jest poprawnie zdefiniowany
1171	Tryb powrotu na bezpieczny odstęp niemożliwy

Numer błędu	Tekst
1172	Definicja zębatki niepoprawna
1173	Obiekt próbkowania zawiera różne typy definicji wymiarowania
1174	Definicja wymiarowania zawiera niedozwolone znaki
1175	Wartość rzeczywista w definicji wymiarowania błędna
1176	Punkt startu dla odwiertu zbyt głęboki
1177	Definicja miary: brak wart.zadanej przy manualnym prepozycj.
1178	Narzędzie zamienne nie jest dostępne
1179	Makro OEM nie jest zdefiniowane
1180	Pomiar z osią pomocniczą niemożliwy
1181	Pozycja startu przy osi modulo niemożliwa
1182	Funkcja możliwa tylko przy zamkniętych drzwiach
1183	Liczba możliwych rekordów danych przekroczona
1184	Niekonsyst.płaszcz.robocza ze wzgl.na kąt osi przy rotacji podst.
1185	Parametr przekazu zawiera niedozwoloną wartość
1186	Zdefiniowano zbyt dużą szerokość ostrza RCUTS
1187	Użyteczna długość LU narzędzia zbyt mała
1188	Zdefiniowana fazka jest zbyt duża
1189	Kąt fazki nie może wytworzony aktywnym narzędziem
1190	Naddatki nie definiują zdejmowania materiał
1191	Kąt wrzeciona nie jednoznaczny

D16 - wydawanie tekstów lub wartości parametrów Q sformatowanych

Podstawy

Przy pomocy funkcji **D16** można wydawać wartości parametrów Q oraz teksty sformatowane, np. aby zachować protokoły pomiaru w pamięci.

Można wydawać te wartości w następujący sposób:

- zachować w pliku w sterowaniu
- wyświetlić na ekranie jako okno wyskakujące
- zachować w pliku zewnętrznym
- wydrukować na podłączonej drukarce

Sposób postępowania

Aby móc wydawać wartości parametrów Q i teksty, należy:

- ▶ Utworzyć plik tekstowy, określający format wyjściowy i zawartość
- ▶ Zastosować w programie NC funkcję **D16** , aby wydać protokół

Jeśli wartości wydawane są w pliku, to maksymalna wielkość wyjściowego pliku wynosi 20 kB.

Utworzenie pliku tekstowego

Aby wydać sformatowany tekst lub wartości Q-parametrów, należy utworzyć przy pomocy edytora tekstów sterowania plik tekstowy. W tym pliku określony jest format i przewidziane do wydawania parametry Q.

Proszę postąpić następująco:

- ▶ Klawisz **PGM MGT** nacisnąć

- ▶ Softkey **NOWY PLIK** nacisnąć
- ▶ Utworzenie pliku z rozszerzeniem **.A** .

Funkcje znajdujące się do dyspozycji

Dla utworzenia plików tekstu proszę użyć następujących funkcji formatowania:

> Należy uwzględnić przy wpisywaniu pisownię małą i dużą literą.

Znak specjalny	Funkcja
“.....“	Określić format wydawania tekstu i zmiennych w cudzysłowiu Dla tekstów wyjściowych możesz używać fontu UTF-8.
%F	Format dla parametrów Q, QL i QR: ■ %: określić format ■ F: Floating (liczba dziesiętna), format dla Q, QL, QR

Znak specjalny	Funkcja
9.3	Format dla parametrów Q, QL i QR: ■ 9 miejsc włącznie (wł. z punktem dziesiętnym) ■ z tego 3 miejsca po przecinku
%S	Format dla zmiennych tekstowych QS
%RS	Format dla zmiennych tekstowych QS Przejmuje następnie tekst bez zmian, bez formatowania
%D lub **%I**	Format dla liczby całkowitej
,	Znak rozdzielający pomiędzy formatem wydawania i parametrem
;	Znak końca wiersza, zamyka wiersz
*****	Początek wiersza komentarza Komentarze nie są wyświetlane w protokole
%"	Wydawanie cudzysłów
%%	Wydawanie znak procentu
****	Wydawanie znak backlash
\n	Wydawanie znak łamania wiersza
+	Wartość parametru Q z prawej
-	Wartość parametru Q z lewej

Przykład

Zapis	Znaczenie
"X1 = %+9.3F", Q31;	Format dla Q-parametrów: ■ **"X1 =**: tekst **X1 =** wydawać ■ **%**: określić format ■ **+**: liczba z prawej ■ **9.3**: 9 miejsc włącznie, z tego 3 miejsca po przecinku ■ **F**: Floating (liczba dziesiętna) ■ **, Q31**: wartość wyjściowa z **Q31** ■ **;**: koniec wiersza

Aby móc wydać różne informacje do pliku protokołu, znajdują się w dyspozycji następujące funkcje do dyspozycji:

Słowo kodu	Funkcja
CALL_PATH	Wydaje nazwę ścieżki programu NC, w którym znajduje się funkcja D16. Przykład: "Program pomiarowy: %S",CALL_PATH;
M_CLOSE	Zamyka plik, w którym podawane jest D16 . Przykład: M_CLOSE;

Słowo kodu	Funkcja
M_APPEND	Dołącza protokół przy ponownym wydawaniu do istniejącego protokołu. Przykład: M_APPEND;
M_APPEND_MAX	Dołącza protokół przy ponownym wydawaniu do istniejącego protokołu aż podawana maksymalna wielkość pliku w kilobajtach zostanie przekroczona. Przykład: M_APPEND_MAX20;
M_TRUNCATE	Nadpisuje protokół przy ponownym wydaniu. Przykład: M_TRUNCATE;
M_EMPTY_HIDE	Zapobiega pustym wierszom w protokole dla niezdefiniowanych lub pustych parametrów QS. Przykład: M_EMPTY_HIDE;
M_EMPTY_SHOW	Dodaje w protokole puste wiersze dla niezdefiniowanych parametrów QS. Resetuje M_EMPTY_HIDE . Przykład: M_EMPTY_SHOW;
L_ENGLISH	Tekst wydawać tylko dla dialogu w języku angielskim
L_GERMAN	Tekst wydawać tylko dla dialogu w języku niemieckim
L_CZECH	Tekst tylko przy języku dial. czeskim wydawać
L_FRENCH	Tekst tylko dla dialogu w języku francuskim
L_ITALIAN	Tekst tylko dla dialogu w języku włoskim
L_SPANISH	Tekst tylko przy języku dial. hiszpańskim
L_PORTUGUE	Tekst wydawać tylko dla dialogu w języku portugalskim
L_SWEDISH	Tekst wydawać tylko dla dialogu w języku szwedzkim
L_DANISH	Tekst tylko przy języku dial. duńskim wydawać
L_FINNISH	Tekst tylko przy języku dial. fińskim wydawać
L_DUTCH	Tekst wydawać tylko dla dialogu w języku holenderskim
L_POLISH	Tekst tylko przy języku dial. polskim wydawać
L_HUNGARIA	Tekst tylko w języku dial. węgierskim wydawać
L_CHINESE	Tekst tylko w języku dial. chińskim wydawać
L_CHINESE_TRAD	Tekst tylko w języku dial. chińskim (tradycyjnym) wydawać
L_SLOVENIAN	Tekst tylko w języku dial. słoweńskim wydawać

Słowo kodu	Funkcja
L_NORWEGIAN	Tekst tylko w języku dial. norweskim wydawać
L_ROMANIAN	Tekst tylko w języku dial. rumuńskim wydawać
L_SLOVAK	Tekst tylko w języku dial. słowackim wydawać
L_TURKISH	Tekst tylko w języku dial. tureckim wydawać
L_WSZYSTKIE	Tekst wydawać niezależnie od języka dialogu
GODZINA	Liczba godzin z czasu rzeczywistego
MIN	Liczba minut z czasu rzeczywistego
SEK	Liczba sekund z czasu rzeczywistego
DZIEŃ	Dzień z czasu rzeczywistego
MIESIĄC	Miesiąc jako liczba z czasu rzeczywistego
STR_MONTH	Miesiąc jako skrót tekstowy z czasu rzeczywistego
YEAR2	Rok podany dwumiejscowo z czasu rzeczywistego
YEAR4	Rok podany czteromiejscowo z czasu rzeczywistego

Przykład

Przykład pliku tekstu, który określa format wydania:

```
“PROTOKOŁ POMIARU KOŁO ŁOPATKOWE-PUNKT CIEZKOSCI“;
“DATA: %02d.%02d.%04d“,DAY,MONTH,YEAR4;
“GODZINA: %02d:%02d:%02d“,HOUR,MIN,SEC;
“LICZBA WARTOSCI POMIAROWYCH: = 1“;
“X1 = %9.3F“, Q31;
“Y1 = %9.3F“, Q32;
“Z1 = %9.3F“, Q33;
L_GERMAN;
"Werkzeuglänge beachten";
L_ENGLISH;
"Remember the tool length";
```

Przykład

Przykład pliku tekstowego, który generuje plik protokołu o zmiennej długości:

“MESSPROTOKOLL“;
“%S“,QS1;
M_EMPTY_HIDE;
“%S“,QS2;
“%S“,QS3;
M_EMPTY_SHOW;
“%S“,QS4;
M_CLOSE;

Przykład programu NC, definiującego wyłącznie **QS3** :

```
N70 Q1 = 100
N80 QS3 = "Pos 1: " || TOCHAR( DAT+Q1 )*
N90 D16 P01 TNC:\D16.a / SCREEN:
```

Przykład danych wyjściowych ekranu z dwoma pustymi wierszami, generowanymi przez **QS1** i **QS4** :

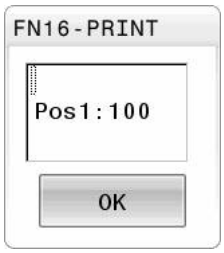

D16 -aktywowanie wydawania w programie NC

W obrębie funkcji **D16** określamy plik wyjściowy, zawierający wydawane teksty.

Sterowanie generuje plik wyjściowy w następujących przypadkach:

- Koniec programu **G71**
- Przerwanie programu klawiszem **NC-STOPP**
- Polecenie **M_CLOSE**

Należy podać w D16-funkcji ścieżkę utworzonego pliku tekstowego i ścieżkę pliku wyjściowego.

Proszę postąpić następująco:

Q
- Klawisz **Q** nacisnąć

SPECJALNA FUNKCJA
- Softkey **SPECJALNA FUNKCJA** nacisnąć

D16 F-DRUKUJ
- Softkey **D16 F-DRUKUJ** nacisnąć

PLIK WYBRAC
- Softkey **PLIK WYBRAC** nacisnąć
- Wybrać źródło, tzn. plik tekstowy, w którym zdefiniowany format wyjściowy

ENT
- Potwierdzić wybór klawiszem **ENT**
- Wybrać cel, tzn. ścieżkę wyjściową

Dostępne są dwie możliwości definiowania ścieżki wyjściowej:

- Bezpośrednio w funkcji **D16**
- W parametrach maszynowych pod **CfgUserPath** (nr 102200)

> Jeśli wywoływany plik znajduje się w tym samym folderze jak plik wywołujący, to można dodać tylko nazwę pliku bez ścieżki. W tym celu dostępny jest w oknie wyboru softkey **PLIK WYBRAC** klawisz **NAZ.PLIKU PRZEJMIJ** .

Dane ścieżki w funkcji D16

Jeśli jako nazwę ścieżki pliku protokołu podamy tylko nazwę pliku, to sterowanie zapisuje do pamięci plik protokołu w tym katalogu, w którym znajduje się program NC z funkcją **D16**.

Alternatywnie do kompletnych ścieżek programować relatywne ścieżki:

- wychodząc z foldera wywołującego programu o jeden poziom folderów w dół **D16 P01 MASKE\MASKE1.A/ PROT\PROT1.TXT**
- wychodząc z foldera wywołującego programu o jeden poziom folderów w górę i do innego foldera **D16 P01 MASKE\MASKE1.A/ PROT\PROT1.TXT**

Przy pomocy softkey **SYNTAX** można podać ścieżki w podwójnym cudzysłowiu. Podwójny cudzysłów definiuje początek i koniec ścieżki. W ten sposób sterowanie rozpoznaje możliwe znaki specjalne jako składową ścieżki.

Dalsze informacje: "Nazwy plików", Strona 108

Jeśli kompletna ścieżka znajduje się w obrębie podwójnego cudzysłowu, to możesz używać zarówno **** jak i **/** jako rozdzielenia dla folderów i plików.

Wskazówki dotyczące obsługi i programowania:

- Jeśli zarówno w parametrach maszynowych jak i w funkcji **D16** definiujesz ścieżkę, to obowiązuje ścieżka z funkcji **D16**.
- Jeżeli wydawany jest w programie wielokrotnie ten sam plik, to sterowanie dołącza w obrębie pliku wyjściowego aktualne dane wyjściowe za uprzednio wydawanymi treściami.
- W wierszu **D16** programować plik formatu oraz plik protokołu z odpowiednim rozszerzeniem typu pliku.
- Rozszerzenie pliku protokołu określa typ pliku danych wyjściowych (np. TXT, .A, .XLS, .HTML).
- Wiele ważnych i interesujących informacji dla pliku protokołu można uzyskać przy pomocy funkcji **D18**, np. numer ostatnio wykorzystywanego cyklu układu impulsowego.
  Dalsze informacje: "D18 – czytanie danych systemowych", Strona 314

Definiowanie ścieżki wyjściowej w parametrach maszynowych

Jeśli chcesz zachować wyniki pomiaru w określonym folderze, to należy definiować ścieżkę wyjściową pliku protokołu w parametrach maszynowych.

Aby dokonać zmian ścieżki wyjściowej pliku protokołu, należy postąpić w następujący sposób:

MOD
- Klawisz **MOD** nacisnąć.
- Kod liczbowy 123 zapisać
- Wybrać parametr **CfgUserPath** (nr 102200)
- Wybrać parametr **fn16DefaultPath** (nr 102202)
- > Sterowanie ukazuje okno wyskakujące.
- Wybrać ścieżkę dla trybów pracy maszyny
- Wybrać w parametrze **fn16DefaultPathSim** (nr 102203)
- > Sterowanie ukazuje okno wyskakujące.
- Wybrać ścieżkę wyjściową dla trybów pracy **Programowanie** i **Test programu** .

Podawanie źródła lub celu z parametrami

Można podawać plik źródłowy i plik wyjściowy jako parametr Q lub parametr QS. W tym celu definiujemy w programie NC uprzednio żądany parametr.

Dalsze informacje: "Przypisywanie parametrów stringu", Strona 320

Aby sterowanie rozpoznało, iż pracuje się z parametrami Q, należy podać je w **D16-**funkcji z następującą syntaktyką:

Zapis	Funkcja
:'QS1'	Parametry QS podać z poprzedzającym dwukropkiem i w apostrofie
:'QL3'.txt	Dla pliku docelowego w razie potrzeby podać dodatkowo rozszerzenie

> Jeśli mają być wydawane dane ścieżki z parametrami Q do pliku protokołu, to należy używać funkcji **%RS**. Zapewnia się tym samym, iż sterowanie nie interpretuje znaków specjalnych jako znaków formatowania.

Przykład

```
N90 D16 P01 TNC:\MASKE\MASKE1.A/ TNC:\PROT1.TXT
```

Sterowanie generuje plik PROT1.TXT:

PROTOKÓŁ POMIARU PUNKTU CIĘŻKOŚCI KOŁA ŁOPATKOWEGO
DATA: 2015-07-15
GODZINA: 08:56:34
LICZBA WARTOŚCI POMIAROWYCH: = 1
X1 = 149,360
Y1 = 25,509
Z1 = 37,000
Remember the tool length

Wydawanie meldunków na ekran

Możesz używać także funkcji **D16** do wydawania meldunków w oknie wyskakującym na ekranie sterowania. Dzięki temu możesz w prosty sposób tak wyświetlać teksty wskazówek, iż obsługujący musi na nie zareagować. Możesz dowolnie wybierać długość tekstów wskazówek i ich umiejscowienie w programie NC . Możesz wydawać także zawartość zmiennych, odpowiednio definiując plik tekstowy.

Aby komunikat pojawił się na ekranie sterowania, należy wpisać jako ścieżkę wyjściową **SCREEN:**.

Przykład

```
N110 D16 P01 TNC:\MASKE\MASKE1.A / SCREEN:
```

Jeżeli komunikat zawiera więcej wierszy, niż przedstawiono w oknie wyskakującym, to można kartkować przy pomocy klawiszy ze strzałką w tym oknie.

> Jeżeli wydawany jest w programie wielokrotnie ten sam plik, to sterowanie dołącza w obrębie pliku docelowego aktualne wyjście za uprzednio wydawanymi treściami.
>
> Jeśli chcesz nadpisywać poprzednie okno wyskakujące, to należy zaprogramować słowa kluczowe **M_CLOSE** lub **M_TRUNCATE**.

Zamknięcie okna napływowego

Dostępne są następujące możliwości zamknięcia okna napływowego:

- Klawisz **CE**
- Definiowanie ścieżki wyjściowej **SCLR:**

Przykład

```
N90 D16 P01 TNC:\MASKE\MASKE1.A / SCLR:
```

Okno wyskakujące cyklu możesz zamknąć także przy pomocy funkcji **D16** . W tym celu plik tekstowy nie jest konieczny.

Przykład

```
N90 D16 P01 / SCLR:
```

Wydawanie zewnętrzne meldunków

Przy pomocy funkcji **D16** można zachowywać pliki protokołu także zewnętrznie.

W tym celu należy podać pełną nazwę ścieżki docelowej w **D16**-funkcji.

Przykład

```
N90 D16 P01 TNC:\MSK\MSK1.A / PC325:\LOG\PRO1.TXT
```

> Jeżeli wydawany jest w programie wielokrotnie ten sam plik, to sterowanie dołącza w obrębie pliku docelowego aktualne wyjście za uprzednio wydawanymi treściami.

Drukowanie meldunków

Można używać funkcji **D16** także aby wydrukować pliki wyjściowe na podłączonej drukarce.

> Podłączona drukarka musi być obsługiwać postscript.
>
> **Dalsze informacje:** instrukcja obsługi dla użytkownika **Konfigurowanie, testowanie i odpracowywanie programów NC**

Aby sterowanie mogło drukować plik protokołu, plik źródłowy dla formatu wyjściowego musi kończyć się słowem kluczowym **M_CLOSE** .

Aby meldunek został przesłany na drukarkę standardową, należy wprowadzić jako ścieżkę docelową **Printer:** a następnie nazwę pliku.

Jeśli używasz innej drukarki niż drukarka standardowa, to należy podać ścieżkę drukarki, np. **Printer:\PR0739** i nazwę pliku.

Sterowanie zapamiętuje plik pod podaną nazwą na zdefiniowanej ścieżce. Nazwa pliku nie jest drukowana.

Sterowanie zachowuje plik tylko tak długo, aż zostanie on wydrukowany.

Przykład

```
N110 D16 P01 TNC:\MASKE\MASKE1.A / PRINTER:\PRINT1
```

D18 – czytanie danych systemowych

Przy pomocy funkcji **D18** można czytać dane systemowe i zapamiętywać je w Q-parametrach. Wybór danej systemowej następuje poprzez numer grupy (ID-Nr), numer danej systemowej jak również poprzez indeks.

> Odczytane wartości funkcji **D18** sterowanie wydaje niezależnie od jednostki programu NC zawsze **metrycznie** .
>
> Danej z aktywnej tabeli narzędzi możesz alternatywnie odczytać przy pomocy **TABDATA READ** . Sterowanie przelicza przy tym wartości tabeli automatycznie na jednostkę miary programu NC.

Dalsze informacje: "Dane systemowe", Strona 510

Przykład: wartość aktywnego współczynnika wymiarowego osi Z do Q25 przypisać

```
N55 D18 Q25 ID210 NR4 IDX3*
```

D19 – przekazywanie wartości do PLC

WSKAZÓWKA

Uwaga niebezpieczeństwo kolizji!

Zmiany w PLC mogą prowadzić do niepożądanego zachowania i poważnych błędów, np. dysfunkcjonalności sterowania. Z tego powodu dostęp do PLC jest chroniony hasłem. Ta funkcja daje możliwość HEIDENHAIN, producentowi obrabiarek i dostawcom trzecim komunikowania z programu NC z PLC. Stosowanie przez obsługującego obrabiarkę lub programistę NC nie jest godne polecenia. Podczas odpracowywania funkcji i następującej po tym obróbki istnieje zagrożenie kolizji!

- Używać funkcji wyłączenie po uzgodnieniu z HEIDENHAIN, producentem obrabiarek lub dostawców trzecich
- Uwzględnić dokumentacje firmy HEIDENHAIN, producenta obrabiarek i dostawców trzecich

Przy pomocy funkcji **D19** można przekazać do dwóch wartości liczbowych lub parametrów Q do PLC.

D20 – NC i PLC synchronizować

WSKAZÓWKA

Uwaga niebezpieczeństwo kolizji!

Zmiany w PLC mogą prowadzić do niepożądanego zachowania i poważnych błędów, np. dysfunkcjonalności sterowania. Z tego powodu dostęp do PLC jest chroniony hasłem. Ta funkcja daje możliwość HEIDENHAIN, producentowi obrabiarek i dostawcom trzecim komunikowania z programu NC z PLC. Stosowanie przez obsługującego obrabiarkę lub programistę NC nie jest godne polecenia. Podczas odpracowywania funkcji i następującej po tym obróbki istnieje zagrożenie kolizji!

- Używać funkcji wyłączenie po uzgodnieniu z HEIDENHAIN, producentem obrabiarek lub dostawców trzecich
- Uwzględnić dokumentacje firmy HEIDENHAIN, producenta obrabiarek i dostawców trzecich

Przy pomocy funkcji **D20** można w trakcie przebiegu programu przeprowadzić synchronizację pomiędzy NC i PLC. NC zatrzymuje odpracowywanie, aż warunek zostanie spełniony, który został zaprogramowany w **D20-**wierszu.

Funkcję **SYNC** można wykorzystywać zawsze wówczas, kiedy zostają odczytywane na przykład poprzez **D18** dane systemowe, wymagające synchronizacji z czasem rzeczywistym. Sterowanie zatrzymuje wówczas obliczanie wstępne i dopiero wtedy wykonuje następny blok NC, kiedy program NC osiągnie rzeczywiście ten blok NC .

Przykład: zatrzymanie wewnętrznego przetwarzania w przód, odczytanie aktualnej pozycji na osi X

```
N32 D20 SYNC
N33 D18 Q1 ID270 NR1 IDX1*
```

D29 – wartości przekazać do PLC

WSKAZÓWKA

Uwaga niebezpieczeństwo kolizji!

Zmiany w PLC mogą prowadzić do niepożądanego zachowania i poważnych błędów, np. dysfunkcjonalności sterowania. Z tego powodu dostęp do PLC jest chroniony hasłem. Ta funkcja daje możliwość HEIDENHAIN, producentowi obrabiarek i dostawcom trzecim komunikowania z programu NC z PLC. Stosowanie przez obsługującego obrabiarkę lub programistę NC nie jest godne polecenia. Podczas odpracowywania funkcji i następującej po tym obróbki istnieje zagrożenie kolizji!

- Używać funkcji wyłączenie po uzgodnieniu z HEIDENHAIN, producentem obrabiarek lub dostawców trzecich
- Uwzględnić dokumentacje firmy HEIDENHAIN, producenta obrabiarek i dostawców trzecich

Przy pomocy funkcji **D29** można przekazać do ośmiu wartości liczbowych lub parametrów Q do PLC.

D37 - EXPORT

WSKAZÓWKA

Uwaga niebezpieczeństwo kolizji!

Zmiany w PLC mogą prowadzić do niepożądanego zachowania i poważnych błędów, np. dysfunkcjonalności sterowania. Z tego powodu dostęp do PLC jest chroniony hasłem. Ta funkcja daje możliwość HEIDENHAIN, producentowi obrabiarek i dostawcom trzecim komunikowania z programu NC z PLC. Stosowanie przez obsługującego obrabiarkę lub programistę NC nie jest godne polecenia. Podczas odpracowywania funkcji i następującej po tym obróbki istnieje zagrożenie kolizji!

- Używać funkcji wyłączenie po uzgodnieniu z HEIDENHAIN, producentem obrabiarek lub dostawców trzecich
- Uwzględnić dokumentacje firmy HEIDENHAIN, producenta obrabiarek i dostawców trzecich

Funkcja **D37** jest konieczna, jeśli generujemy własne cykle oraz włączamy je do sterowania.

D38 – informacje z programu NC wysłać

Przy pomocy funkcji **D38** można z programu NC zapisać teksty i wartości parametrów Q do pliku log oraz przesłać je do zewnętrznej aplikacji, np. StateMonitor.

Syntaktyka złożona jest z dwóch części:

- **Format transmitowanego tekstu**: tekst wyjściowy z opcjonalnymi symbolami zastępczymi dla wartości zmiennych np. **%f**

  Wpis może następować także w postaci parametru QS.

  Należy uwzględnić pisownię małą i dużą literą przy podawaniu symboli zastępczych.

- **Dana dla miejsca w tekście**: lista maks. 7 zmiennych Q, QL lub QR, np. **Q1**

Transmisja danych następuje poprzez standardową sieć komputerową TCP/IP.

Dalsze informacje znajdują się w instrukcji RemoTools SDK.

Przykład

Wartości **Q1** i **Q23** dokumentować w pliku Log.

```
D38* /"Q-Parameter Q1: %f Q23: %f" P02 +Q1 P02 +Q23*
```

Przykład

Definiowanie formatu wyjściowego wartości zmiennych.

```
D38* /"Q-Parameter Q1: %05.1f" P02 +Q1*
```

> Sterowanie wydaje wartość zmiennej z pięcioma miejscami włącznie a z tego jednym miejscem po przecinku. W razie konieczności dane wyjściowe są dopełniane tzw. początkowymi zerami.

```
D38* /"Q-Parameter Q1: % 7.3f" P02 +Q1*
```

> Sterowanie wydaje wartość zmiennej z siedmioma miejscami włącznie a z tego trzema miejscami po przecinku. W razie konieczności dane wyjściowe są dopełniane spacjami.

Aby otrzymać w tekście wyjściowym **%** , należy podać w pożądanym miejscu tekstu **%%** .

Przykład

Przesyłanie informacji do StateMonitor.

Przy pomocy funkcji **D38** mogą być rejestrowane m.in. zlecenia. Warunkiem tego jest utworzone w StateMonitor zlecenie a także przydzielenie do odpowiedniej wykorzystywanej obrabiarki.

> Organizowanie zleceń za pomocą tzw. JobTerminal (opcja #4) jest możliwe od wersji 1.2 w StateMonitor.

Założenia:

- Numer zlecenia 1234
- Krok roboczy 1

D38* /"JOB:1234_STEP:1_CREATE"*	Utwórz zlecenie
D38* /"JOB:1234_STEP:1_CREATE_ITEMNAME: HOLDER_ITEMID:123_TARGETQ:20" *	Alternatywnie: Utwórz zlecenie z nazwą części, numerem części i zadaną ilością
D38* /"JOB:1234_STEP:1_START"*	Zlecenie startuj
D38* /"JOB:1234_STEP:1_PREPARATION"*	Zbrojenie startuj
D38* /"JOB:1234_STEP:1_PRODUCTION"*	Wytwarzanie / produkcja
D38* /"JOB:1234_STEP:1_STOP"*	Zlecenie zatrzymaj
D38* /"JOB:1234_STEP:1_ FINISH"*	Zlecenie zamknij

Dodatkowo mogą być meldowane zwrotnie ilości detali do zlecenia.

Wraz z symbolami zastępczymi **OK**, **SR** podawana jest informacja, czy ilość meldowanych zwrotnie detali została poprawnie wytworzona czy też nie.

Symbole zastępcze **A** i **I** definiują, jak StateMonitor zinterpretuje meldunek zwrotny. Przy przekazywaniu wartości absolutnych StateMonitor nadpisuje obowiązujące uprzednio wartości. W przypadku wartości inkrementalnych StateMonitor liczy liczbę sztuk.

D38* /"JOB:1234_STEP:1_OK_A:23"*	Rzeczywista ilość (OK) absolutna
D38* /"JOB:1234_STEP:1_OK_I:1"*	Rzeczywista ilość (OK) inkrementalna
D38* /"JOB:1234_STEP:1_S_A:12"*	Braki (S) absolutnie
D38* /"JOB:1234_STEP:1_S_I:1"*	Braki (S) inkrementalnie
D38* /"JOB:1234_STEP:1_R_A:15"*	Dopracowanie (R) absolutnie
D38* /"JOB:1234_STEP:1_R_I:1"*	Dopracowanie (R) inkrementalnie

9.10 Parametry stringu

Funkcje przetwarzania łańcucha znaków

Przetwarzanie stringu (angl. string = łańcuch znaków) poprzez **QS**-parametry może być wykorzystywane, dla utworzenia zmiennych łańcuchów znaków. Takie łańcuchy znaków można na przykład wydawać używając funkcji **D16** , dla utworzenia zmiennych protokołów.

Parametrowi tekstu można przyporządkować łańcuch znaków (litery, cyfry, znaki szczególne, znaki sterowania i spacje) o łącznej długości do 255 znaków. Przyporządkowane lub wczytane wartości można w dalszym ciągu przetwarzać i sprawdzać używając poniżej opisanych funkcji. Jak i w przypadku programowania parametrów Q do dyspozycji znajduje się łącznie 2000 parametrów QS.

Dalsze informacje: "Zasady i przegląd funkcji", Strona 276

W funkcjach parametrów Q **FORMUŁA STRINGU** i **FORMULA** zawarte są różne funkcje dla przetwarzania parametrów stringu.

Softkey	Funkcje FORMUŁA STRINGU	Strona
DECLARE STRING	Przyporządkowanie parametrów tekstu	320
CFGREAD	Wyczytanie parametrów maszynowych	328
STRING FORMULA	Tworzenie łańcucha parametrów stringu	320
TOCHAR	Przekształcanie wartości numerycznej na parametr stringu	321
SUBSTR	Kopiowanie podstringu z parametru łańcucha znaków	322
SYSSTR	Czytanie danych systemowych	323

Softkey	Funkcje stringu w funkcji Formuła	Strona
TONUMB	Przekształcenie parametru stringu na wartość numeryczną	324
INSTR	Sprawdzenie parametru stringu	325
STRLEN	Określenie długości parametra stringu	326
STRCOMP	Porównywanie alfabetycznej kolejności	327

Jeśli używamy funkcji **FORMUŁA STRINGU** , to wynikiem przeprowadzonych operacji obliczeniowych jest zawsze string. Jeśli używamy funkcji **FORMULA** , to wynikiem przeprowadzonych operacji obliczeniowych jest zawsze wartość numeryczna.

Przypisywanie parametrów stringu

Zanim zmienne tekstu zostaną użyte, muszą one zostać przyporządkowane. W tym celu używa się polecenia **DECLARE STRING**.

SPEC FCT
- Nacisnąć klawisz **SPEC FCT**

FUNKCJE PROGRAMOWE
- Softkey **FUNKCJE PROGRAMOWE** nacisnąć

STRING FUNKCJE
- Softkey **STRING FUNKCJE** nacisnąć

DECLARE STRING
- Softkey **DECLARE STRING** nacisnąć

Przykład

```
N30 DECLARE STRING QS10 = "detal"
```

Powiązanie łańcuchowe parametrów stringu

Przy pomocy operatora powiązania (parametr stringu **||** parametr stringu) można połączyć ze sobą kilka parametrów stringu.

SPEC FCT
- Nacisnąć klawisz **SPEC FCT**

FUNKCJE PROGRAMOWE
- Softkey **FUNKCJE PROGRAMOWE** nacisnąć

STRING FUNKCJE
- Softkey **STRING FUNKCJE** nacisnąć

STRING FORMULA
- Softkey **FORMUŁA STRINGU** nacisnąć

ENT
- Zapisać numer parametru stringu, pod którymi sterowanie ma zapisać do pamięci połączony w łańcuch string, klawiszem **ENT** potwierdzić
- Zapisać numer parametru stringu, pod którym zachowany jest **pierwszy** podstring, klawiszem **ENT** potwierdzić
- > Sterowanie ukazuje symbol powiązania **||** .
- Potwierdzić wybór klawiszem **ENT**
- Zapisać numer parametru stringu, pod którym zapisany jest **drugi** substring, klawiszem **ENT** potwierdzić:
- Potwierdzić operację, aż zostaną wybrane wszystkie przewidziane dla powiązania substringi, klawiszem **END** zakończyć

Przykład: QS10 ma zawierać cały tekst z QS12, QS13 i QS14

```
N370 QS10 =  QS12 || QS13 || QS14*
```

Treść parametrów:

- **QS12**: **detal**
- **QS13**: **status:**
- **QS14**: **przedmiot wybrakowany**
- **QS10**: **status detalu: wybrakowany**

Przekształcanie wartości numerycznej na parametr stringu

Przy pomocy funkcji **TOCHAR** sterowanie przekształca wartość numeryczną na parametr stringu. W ten sposób można powiązać wartości liczbowe ze zmiennymi stringu.

SPEC FCT

- wyświetlić pasek softkey z funkcjami specjalnymi

FUNKCJE PROGRAMOWE

- Otworzyć menu funkcji

STRING FUNKCJE

- Softkey Funkcje stringu nacisnąć

STRING FORMULA

- Softkey **FORMUŁA STRINGU** nacisnąć

TOCHAR

- Wybrać funkcję dla przekształcenia wartości numerycznej na parametr stringu
- Zapisać liczbę lub wymagany parametr Q, który ma być przekształcony przez sterowanie, klawiszem **ENT** potwierdzić
- Jeśli to wymagane zapisać liczb miejsc po przecinku, które sterowanie ma przekształcić, klawiszem **ENT** potwierdzić
- Zamknąć wyrażenie w nawiasie klawiszem **ENT** i zakończyć zapis klawiszem **END** .

Przykład: parametr Q50 przekształcić na parametr stringu QS11, użyć 3 miejsc dziesiętnych

```
N370 QS11 = TOCHAR ( DAT+Q50 DECIMALS3 )*
```

Kopiowanie podstringu z parametru stringu

Przy pomocy funkcji **SUBSTR** można skopiować z parametru stringu pewny definiowalny obszar.

SPEC FCT

- wyświetlić pasek softkey z funkcjami specjalnymi

FUNKCJE PROGRAMOWE

- Otworzyć menu funkcji

STRING FUNKCJE

- Softkey Funkcje stringu nacisnąć

STRING FORMULA

- Softkey **FORMUŁA STRINGU** nacisnąć
- Zapisać numer parametru, pod którym sterowanie ma zapisać do pamięci kopiowany łańcuch znaków, klawiszem **ENT** potwierdzić

SUBSTR

- Wybór funkcji dla wycinania podstringu
- Zapisać numer parametru QS, z którego chcemy wykopiować podstring, klawiszem **ENT** potwierdzić
- Zapisać numer miejsca, od którego chcemy kopiować substring, klawiszem **ENT** potwierdzić
- Zapisać liczbę znaków, które chcemy kopiować, klawiszem **ENT** potwierdzić
- Zamknąć wyrażenie w nawiasie klawiszem **ENT** i zakończyć zapis klawiszem **END** .

> Pierwszy znak łańcucha wewnętrznie rozpoczyna się z 0. miejsca.

Przykład: z parametru łańcucha znaków QS10 zostaje czytany od trzeciego miejsca (BEG2) podstring o długości czterech znaków (LEN4)

```
N370 QS13 = SUBSTR ( SRC_QS10 BEG2 LEN4 )*
```

Odczytywanie danych systemowych

Przy pomocy funkcji **SYSSTR** można czytać dane systemowe i zapamiętywać je w parametrach stringu. Wybór danej systemowej następuje poprzez numer grupy (ID-Nr) i numer.

Zapis IDX oraz DAT nie jest konieczny.

Nazwa grupy, ID-nr	Numer	Znaczenie
Informacja programowa, 10010	1	Ścieżka aktualnego programu głównego lub programu palet
	2	Ścieżka wyświetlanego w odczycie bloków programu NC
	3	Ścieżka wybranego z **CYCL DEF G39 PGM CALL** cyklu
	10	Ścieżka wybranego z **%:PGM**programu NC
Dane kanału, 10025	1	Nazwa kanału
Programowane w wywołaniu narzędzia wartości, 10060	1	Nazwa narzędzia

Aktualny czas systemowy, 10321	1 - 16, 20	■ 1: DD.MM.YYYY hh:mm:ss
		■ 2 i 16: DD.MM.YYYY hh:mm
		■ 3: DD.MM.YY hh:mm
		■ 4: RRRR-MM-DD hh:mm:ss
		■ 5 i 6: RRRR-MM-DD hh:mm
		■ 7: RR-MM-DD hh:mm
		■ 8 i 9: DD.MM.RRRR
		■ 10: D.MM.RR
		■ 11: RRRR-MM-DD
		■ 12: RR-MM-DD
		■ 13 i 14: hh:mm:ss
		■ 15: hh:mm
		■ 20: XX
		Oznaczenie XX symbolizuje dwucyfrowy numer aktualnego tygodnia kalendarzowego, wykazujący zgodnie z ISO 8601 następujące właściwości:
		  ■ Ma siedem dni
		  ■ Rozpoczyna się w poniedziałek
		  ■ Jest kolejno numerowany
		  ■ Pierwszy tydzień kalendarzowy zawiera pierwszy czwartek roku

Dane sondy pomiarowej, 10350	50	Typ trzpienia aktywnego układu pomiarowego TS
	70	Typ trzpienia aktywnego układu pomiarowego TT
	73	Nazwa klucza aktywnego układu pomiarowego TT z MP **activeTT**
Dane do obróbki paletowej, 10510	1	Nazwa aktualnie obrabianej palety
	2	Ścieżka aktualnie wybranej tabeli palet
Wersja software NC, 10630	10	Oznaczenie wersji software NC
Dane narzędzia, 10950	1	Nazwa narzędzia

Nazwa grupy, ID-nr	Numer	Znaczenie
	2	Zapis DOC narzędzia
	4	Kinematyka suportu narzędziowego

Przekształcenie parametru stringu na wartość numeryczną

Funkcja **TONUMB** przekształca parametr stringu na wartość numeryczną. Przekształcana wartość powinna składać się tylko z wartości liczbowych.

> Przekształcany parametr QS może zawierać tylko jedną wartość liczbową, inaczej sterowanie wydaje komunikat o błędach.

Q

- Wybrać funkcje parametrów Q

FORMULA

- Softkey **FORMULA** nacisnąć
- Zapisać numery parametru, pod którym sterowanie ma zapisać do pamięci wartość numeryczną, klawiszem **ENT** potwierdzić

◁

- Przełączyć pasek z softkey

TONUMB

- Wybrać funkcję dla przekształcenia parametru stringu na wartość numeryczną
- Zapisać numer parametru QS, który sterowanie ma przekształcić, klawiszem **ENT** potwierdzić
- Zamknąć wyrażenie w nawiasie klawiszem **ENT** i zakończyć zapis klawiszem **END** .

Przykład: przekształcenie parametru QS11 na parametr numeryczny Q82

```
N370 Q82 = TONUMB ( SRC_QS11 )*
```

Sprawdzenie parametru stringu

Przy pomocy funkcji **INSTR** możesz sprawdzić, czy lub gdzie określony parametr łańcucha znaków zawarty jest w innym parametrze łańcucha znaków.

Q

- Wybrać funkcje parametrów Q

FORMULA

- Softkey **FORMULA** nacisnąć
- Zapisać numer parametru Q dla wyniku i klawiszem **ENT** potwierdzić
- > Sterowanie zachowuje w parametrze to miejsce, od którego rozpoczyna się szukany tekst

◁

- Przełączyć pasek z softkey

INSTR

- Wybrać funkcję dla sprawdzania parametru stringu
- Zapisać numer parametru QS, pod którym zapisany jest szukany tekst, klawiszem **ENT** potwierdzić
- Zapisać numer parametru QS, który sterowanie ma przeszukać, klawiszem **ENT** potwierdzić
- Zapisać numer miejsca, od którego sterowanie ma szukać podstringu, klawiszem **ENT** potwierdzić
- Zamknąć wyrażenie w nawiasie klawiszem **ENT** i zakończyć zapis klawiszem **END** .

Pierwszy znak łańcucha wewnętrznie rozpoczyna się z 0. miejsca.

Jeśli sterowanie nie znajdzie szukanego substringu, to zachowuje całą długość przeszukiwanego stringu (zliczanie rozpoczyna się z 1) w parametrach wyniku.

Jeśli szukany substring występuje kilkakrotnie, to sterowanie podaje pierwszą pozycję, na której znajduje się substring.

Przykład: przeszukać QS10 na zapisany w parametrze QS13 tekst. Rozpocząć szukanie od trzeciego miejsca

```
N370 Q50 = INSTR ( SRC_QS10 SEA_QS13 BEG2 )*
```

Określenie długości parametru stringu

Funkcja **STRLEN** podaje długość tekstu, który zapisany jest w wybieralnym parametrze stringu.

Q

- Wybrać funkcje parametrów Q

FORMULA

- Softkey **FORMULA** nacisnąć
- Zapisać numery parametru Q, pod którym sterowanie ma zapisać do pamięci połączony w łańcuch string, klawiszem **ENT** potwierdzić

◁

- Przełączyć pasek z softkey

STRLEN

- Wybrać funkcję dla określenia długości tekstu sprawdzania parametru stringu
- Zapisać numer parametru QS, którego długość sterowanie ma określić, klawiszem **ENT** potwierdzić
- Zamknąć wyrażenie w nawiasie klawiszem **ENT** i zakończyć zapis klawiszem **END** .

Przykład: określenie długości QS15

```
N370 Q52 = STRLEN ( SRC_QS15 )*
```

Jeśli wybrany parametr stringu nie jest zdefiniowany, to sterowanie podaje wynik **-1**.

Porównywanie alfabetycznej kolejności

Przy pomocy funkcji **STRCOMP** można porównywać alfabetyczną kolejność parametrów tekstowych.

Q

- Wybrać funkcje parametrów Q

FORMULA

- Softkey **FORMULA** nacisnąć
- Zapisać numery parametru Q, pod którym sterowanie ma zapisać do pamięci wynik porównania, klawiszem **ENT** potwierdzić

◁

- Przełączyć pasek z softkey

STRCOMP

- Wybrać funkcję dla porównywania parametrów stringu
- Zapisać numer pierwszego parametru QS, który sterowanie ma porównywać, klawiszem **ENT** potwierdzić
- Zapisać numer drugiego parametru QS, który sterowanie ma porównywać, klawiszem **ENT** potwierdzić
- Zamknąć wyrażenie w nawiasie klawiszem **ENT** i zakończyć zapis klawiszem **END** .

Sterowanie podaje następujące wyniki:

- **0**: porównane parametry QS są identyczne
- **-1**: pierwszy parametr QS leży alfabetycznie **przed** drugim parametrem QS
- **+1**: pierwszy parametr QS leży alfabetycznie **za** drugim parametrem QS

Przykład: porównywanie alfabetycznej kolejności parametrów QS12 i QS14

```
N370 Q52 = STRCOMP  ( SRC_QS12 SEA_QS14 )*
```

Czytanie parametrów maszynowych

Przy pomocy funkcji **CFGREAD** można odczytać parametry maszynowe sterowania jako wartości numeryczne lub stringi. Odczytane wartości są wydawane zawsze w jednostkach metrycznych.

Dla odczytania parametru maszynowego, należy określić nazwę parametru, obiekt parametru i jeśli dostępna nazwę grupy oraz indeks w edytorze konfiguracji sterowania:

Symbol	Typ	Znaczenie	Przykład:
	Key	Nazwa grupy parametru maszynowego (jeżeli istnieje)	CH_NC
	Jednostka	Obiekt parametru (nazwa rozpoczyna się z **Cfg**...)	**CfgGeoCycle**
	Atrybut	Nazwa parametru maszynowego	**displaySpindleErr**
	Indeks	Indeks listy parametru maszynowego (jeżeli istnieje)	[0]

Jeśli znajdujemy się w edytorze konfiguracji dla parametrów użytkownika, to można zmienić prezentację dostępnych parametrów Przy nastawieniu standardowym parametry zostają wyświetlane z krótkimi, objaśniającymi tekstami.

Dalsze informacje: instrukcja obsługi dla użytkownika **Konfigurowanie, testowanie i odpracowywanie programów NC**

Zanim odpytamy parametry maszynowe przy pomocy funkcji **CFGREAD** należy zdefiniować każdorazowo parametr QS z atrybutem, jednostkę i key.

Następujące parametry są odpytywane w dialogu funkcji CFGREAD:

- **KEY_QS**: nazwa grupy (key) parametru maszynowego
- **TAG_QS**: nazwa objektu (istoty) parametru maszynowego
- **ATR_QS**: nazwa (atrybut) parametru maszynowego
- **IDX**: indeks parametru maszynowego

Czytanie stringu parametru maszynowego

Zapisać treść parametru maszynowego jako string w parametrze QS:

Q

- Klawisz **Q** nacisnąć

STRING FORMULA

- Softkey **FORMUŁA STRINGU** nacisnąć
- Zapisać numer parametru stringu, pod którym sterowanie ma zapisać do pamięci parametr maszynowy
- Potwierdzić wybór klawiszem **ENT** .
- Funkcję **CFGREAD** wybrać
- Zapisać numery parametrów stringu dla key, jednostki i atrybutu
- Potwierdzić wybór klawiszem **ENT** .
- W razie konieczności zapisać numer dla indeksu lub dialog z **NO ENT** pominąć
- Wyrażenie w nawiasie klawiszem **ENT** zamknąć
- Zapis klawiszem **END** zakończyć

Przykład: oznaczenie czwartej osi odczytać jako string

Ustawienia parametrów w edytorze konfiguracji

DisplaySettings

CfgDisplayData

axisDisplayOrder

[0] do [5]

Przykład

N140 QS11 = ""	; Przypisanie parametrów QS dla key
N150 QS12 = "CfgDisplaydata"	; Przypisanie parametrów QS dla podmiotu (encji)
N160 QS13 = "axisDisplay"	; Przypisanie parametrów QS dla nazwy parametru
N170 QS1 = CFGREAD(KEY_QS11 TAG_QS12 ATR_QS13 IDX3)*	; Wyczytanie parametrów maszynowych

Czytanie wartości liczbowej parametru maszynowego

Zapisać wartość parametru maszynowego jako wartość numeryczną w parametrze Q:

Q

- Wybrać funkcje parametrów Q

FORMULA

- Softkey **FORMULA** nacisnąć
- Zapisać numer parametru Q, pod którym sterowanie ma zapisać do pamięci parametr maszynowy
- Potwierdzić wybór klawiszem **ENT** .
- Funkcję **CFGREAD** wybrać
- Zapisać numery parametrów stringu dla key, jednostki i atrybutu
- Potwierdzić wybór klawiszem **ENT** .
- W razie konieczności zapisać numer dla indeksu lub dialog z **NO ENT** pominąć
- Wyrażenie w nawiasie klawiszem **ENT** zamknąć
- Zapis klawiszem **END** zakończyć

Przykład: czytać współczynnik nakładania jako parametr Q

Ustawienia parametrów w edytorze konfiguracji

```
ChannelSettings
CH_NC
    CfgGeoCycle
        pocketOverlap
```

Przykład

N10 QS11 = "CH_NC"	; Przypisanie parametrów QS dla key
N20 QS12 = "CfgGeoCycle"	; Przypisanie parametrów QS dla podmiotu (encji)
N30 QS13 = "pocketOverlap"	; Przypisanie parametrów QS dla nazwy parametru
N40 Q50 = CFGREAD(KEY_QS11 TAG_QS12 ATR_QS13)	; Wyczytanie parametrów maszynowych

9.11 Zajęte z góry parametry Q

Parametry Q **Q100** do **Q199** mają wartości przypisane przez sterowanie. Q-parametrom zostają przypisane:

- wartości z PLC
- dane o narzędziach i wrzecionie
- dane o stanie eksploatacji
- Wyniki pomiarów z cykli sondy impulsowej itd.

Sterowanie zapamiętuje predefiniowane parametry Q **Q108**, **Q114** do **Q117** z odpowiednią jednostką miary aktualnego programu NC .

WSKAZÓWKA

Uwaga niebezpieczeństwo kolizji!

Cykle HEIDENHAIN, cykle producenta obrabiarek i funkcje innych dostawców wykorzystują parametry Q. Dodatkowo można programować także w programach NC parametry Q. Jeśli przy zastosowaniu parametrów Q są wykorzystywane nie wyłącznie zalecane zakresy parametrów Q , to może to prowadzić do pokrzyżowania działania (oddziaływanie zmienne) i tym samym do niepożądanego zachowania. Podczas obróbki istnieje niebezpieczeństwo kolizji!

- Należy wykorzystywać wyłącznie zalecane przez HEIDENHAIN zakresy parametrów Q
- Uwzględnić dokumentacje firmy HEIDENHAIN, producenta obrabiarek i dostawców trzecich
- Sprawdzić przebieg przy pomocy symulacji graficznej

Zajęte z góry parametry Q (QS-parametry) pomiędzy **Q100** i **Q199** (**QS100** i **QS199**) nie powinny być wykorzystywane w programach NC jako parametry obliczeniowe.

Wartości z PLC: Q100 do Q107

Sterowanie używa parametrów **Q100** do **Q107**, aby przejąć wartości z PLC do programu NC.

Aktywny promień narzędzia: Q108

Aktywna wartość promienia narzędzia zostaje przypisana do **Q108**. **Q108** składa się z:

- Promień narzędzia **R** z tabeli narzędzi
- Wartość delta **DR** z tabeli narzędzi
- Wartość delta **DR** z programu NC (tabela korekcyjna bądź wywołanie narzędzia)

Sterowanie zachowuje aktywny promień narzędzia nawet w przypadku przerwy w zasilaniu.

Oś narzędzi: Q109

Wartość parametru **Q109** zależy od aktualnej osi narzędzia:

Parametry	Oś narzędzia
Q109 = –1	Oś narzędzi nie zdefiniowana
Q109 = 0	X-oś
Q109 = 1	Y-oś
Q109 = 2	Z-oś
Q109 = 6	U-oś
Q109 = 7	V-oś
Q109 = 8	W-oś

Stan wrzeciona: Q110

Wartość parametru **Q110** zależy od ostatniej funkcji M zaprogramowanej dla wrzeciona:

Parametry	M-funkcja
Q110 = –1	stan wrzeciona nie zdefiniowany
Q110 = 0	M3: wrzeciono ON, zgodnie z ruchem wskazówek zegara
Q110 = 1	M4: wrzeciono ON, w kierunku przeciwnym do ruchu wskazówek zegara
Q110 = 2	M5 po M3
Q110 = 3	M5 po M4

Dostarczanie chłodziwa: Q111

Wartość parametru	Funkcja M
Q111 = 1	M8: chłodziwo ON
Q111 = 0	M9: chłodziwo OFF

Współczynnik nakładania się: Q112

Sterowanie przyporządkowuje **Q112** współczynnik zachodzenia torów przy frezowaniu wybrania.

Dane wymiarowe w programie NC: Q113

Wartość parametru **Q113** zależy przy pakietowaniach z **%** od danych wymiarowych programu NC , wywołującego jako pierwszy inne programy NC .

Parametry	Dane wymiarowe programu głównego
Q113 = 0	Układ metryczny (mm)
Q113 = 1	System calowy (inch)

Długość narzędzia: Q114

Aktualna wartość długości narzędzia jest przypisywana do **Q114** .

> Sterowanie zachowuje aktywną długość narzędzia także poza okresem przerwy w zasilaniu

Współrzędne po pomiarze sondą w czasie przebiegu programu

Parametry **Q115** do **Q119** zawierają po zaprogramowanym pomiarze przy pomocy układu impulsowego 3D współrzędne pozycji wrzeciona w momencie pomiaru. Współrzędne odnoszą się do punktu odniesienia, który aktywny jest w rodzaju pracy **Praca ręczna** .

Długość palca sondy i promień kulki pomiarowej nie zostają uwzględnione dla tych współrzędnych.

Parametry	Oś współrzędnych
Q115	X-oś
Q116	Y-oś
Q117	Z-oś
Q118	IV. oś zależnie od maszyny
Q119	V. oś zależnie od maszyny

Odchylenie wartości rzeczywistej od wartości zadanej przy automatycznym wymiarowaniu narzędzia np. z TT 160

Wartość parametru	Odchylenie wartości rzeczywistej od zadanej
Q115	Długość narzędzia
Q116	Promień narzędzia

Nachylenie płaszczyzny obróbki przy pomocy kątów detalu: obliczone przez sterowanie współrzędne dla osi obrotu

Parametry	Współrzędne
Q120	A-oś
Q121	B-oś
Q122	C-oś

Wyniki pomiaru cykli sondy pomiarowej

Dalsze informacje: instrukcja obsługi dla użytkownika
Programowanie cykli pomiarowych dla detalu i narzędzia

Parametry	Zmierzone wartości rzeczywiste
Q150	Kąt prostej
Q151	Środek w osi głównej
Q152	Środek w osi pomocniczej
Q153	Średnica
Q154	Długość kieszeni
Q155	Szerokość kieszeni
Q156	Długość wybranej w cyklu osi
Q157	Położenie osi środkowej
Q158	Kąt A-osi
Q159	Kąt B-osi
Q160	Współrzędna wybranej w cyklu osi

Parametry	Ustalone odchylenie
Q161	Środek w osi głównej
Q162	Środek w osi pomocniczej
Q163	Średnica
Q164	Długość kieszeni
Q165	Szerokość kieszeni
Q166	Zmierzona długość
Q167	Położenie osi środkowej

Parametry	Ustalony kąt przestrzenny
Q170	Obrót wokół osi A
Q171	Obrót wokół osi B
Q172	Obrót wokół osi C

Parametry	Status obrabianego przedmiotu
Q180	Dobrze
Q181	Praca wykańczająca
Q182	Braki

Parametry	Pomiar narzędzia za pomocą lasera BLUM
Q190	Zarezerwowany
Q191	Zarezerwowany
Q192	Zarezerwowany
Q193	Zarezerwowany

Parametry	Zarezerwowane dla wewnętrznego wykorzystania
Q195	Marker dla cykli
Q196	Marker dla cykli
Q197	Marker dla cykli (rysunki obróbki)
Q198	Numer ostatnio aktywnego cyklu pomiarowego

Wartość parametru	Status pomiaru narzędzia przy pomocy TT
Q199 = 0.0	Narzędzie w granicach tolerancji
Q199 = 1.0	Narzędzie jest zużyte (LTOL/RTOL przekroczone)
Q199 = 2.0	Narzędzie jest złamane (LBREAK/RBREAK przekroczone)

Wyniki pomiaru cykli sondy pomiarowej 14xx

Parametry	Zmierzone wartości rzeczywiste
Q950	1. pozycja w osi głównej
Q951	1. pozycja w osi pomocniczej
Q952	1. pozycja w osi narzędzia
Q953	2. pozycja w osi głównej
Q954	2. pozycja w osi pomocniczej
Q955	2. pozycja w osi narzędzia
Q956	3. pozycja w osi głównej
Q957	3. pozycja w osi pomocniczej
Q958	3. pozycja w osi narzędzia
Q961	Kąt przestrzenny SPA w WPL-CS
Q962	Kąt przestrzenny SPB w WPL-CS
Q963	Kąt przestrzenny SPC w WPL-CS
Q964	Kąt rotacji w I-CS
Q965	Kąt rotacji w układzie współrzędnych stołu obrotowego
Q966	Pierwsza średnica
Q967	Druga średnica

Parametry	Zmierzone odchylenie
Q980	1. pozycja w osi głównej
Q981	1. pozycja w osi pomocniczej
Q982	1. pozycja w osi narzędzia
Q983	2. pozycja w osi głównej
Q984	2. pozycja w osi pomocniczej
Q985	2. pozycja w osi narzędzia
Q986	3. pozycja w osi głównej
Q987	3. pozycja w osi pomocniczej
Q988	3. pozycja w osi narzędzia
Q994	Kąt w I-CS
Q995	Kąt w układzie współrzędnych stołu obrotowego
Q996	Pierwsza średnica
Q997	Druga średnica

Wartość parametru	Status obrabianego przedmiotu
Q183 = -1	Nie zdefiniowano
Q183 = 0	Dobrze
Q183 = 1	Dopracowanie
Q183 = 2	Wybrakowanie

9.12 Przykłady programowania

Przykład: zaokrąglanie wartości

Funkcja **INT** obcina miejsca po przecinku.

Aby sterowanie nie tylko obcinało miejsca po przecinku, a także zgodnie ze znakiem liczby poprawnie wykonywało zaokrąglenie liczb, należy dodawać do dodatniej liczby wartość 0,5. W przypadku liczby ujemnej należy odejmować 0,5.

Przy pomocy funkcji **SGN** sterowanie kontroluje automatycznie, czy chodzi o liczbę dodatnią czy też ujemną.

%ROUND G71 *	
N10 D00 Q1 P01 +34.789*	Pierwsza zaokrąglana liczba
N20 D00 Q2 P01 +34.345*	Druga zaokrąglana liczba
N30 D00 Q3 P01 -34.345*	Trzecia zaokrąglana liczba
N40 ;	
N50 Q11 = INT (Q1 + 0.5 * SGN Q1)	Do Q1 dodać wartość 0,5, następnie obcinać miejsca po przecinku
N60 Q12 = INT (Q2 + 0.5 * SGN Q2)	Do Q2 dodać wartość 0,5, następnie obcinać miejsca po przecinku
N70 Q13 = INT (Q3 + 0.5 * SGN Q3)	Od Q3 odejmować wartość 0,5, następnie obcinać miejsca po przecinku
N99999999 %ROUND G71 *	

Przykład: elipsa

Przebieg programu

- Kontur elipsy zostaje utworzony poprzez wiele niewielkich odcinków prostych (definiowalne przez **Q7**). Im więcej kroków obliczeniowych zdefiniowano, tym bardziej gładki będzie kontur
- Kierunek frezowania określamy poprzez kąt startu i kąt końcowy na płaszczyźnie:
  kierunek obróbki zgodnie z ruchem wskazówek zegara:
  kąt startu > kąt końcowy
  kierunek obróbki przeciwnie do ruchu wskazówek zegara:
  kąt startu < kąt końcowy
- Promień narzędzia nie zostaje uwzględniony

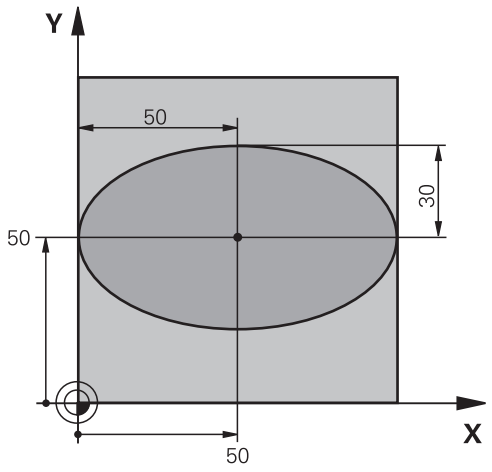

%ELIPSA G71 *	
N10 D00 Q1 P01 +50*	Środek osi X
N20 D00 Q2 P01 +50*	Środek osi Y
N30 D00 Q3 P01 +50*	Półoś X
N40 D00 Q4 P01 +30*	Półoś Y
N50 D00 Q5 P01 +0*	Kąt startu na płaszczyźnie
N60 D00 Q6 P01 +360*	Kąt końcowy na płaszczyźnie
N70 D00 Q7 P01 +40*	Liczba kroków obliczenia
N80 D00 Q8 P01 +30*	Położenie elipsy przy obrocie
N90 D00 Q9 P01 +5*	Głębokość frezowania
N100 D00 Q10 P01 +100*	Posuw wgłębny
N110 D00 Q11 P01 +350*	Posuw frezowania
N120 D00 Q12 P01 +2*	Odstęp bezpieczeństwa dla pozycjonowania wstępnego
N130 G30 G17 X+0 Y+0 Z-20*	Definicja półwyrobu
N140 G31 G90 X+100 Y+100 Z+0*	
N150 T1 G17 S4000*	Wywołanie narzędzia
N160 G00 G40 G90 Z+250*	Wyjście narzędzia z materiału
N170 L10,0*	Wywołać obróbkę
N180 G00 Z+250 M2*	Przemieścić narzędzie poza materiałem, koniec programu
N190 G98 L10*	Podprogram 10: obróbka
N200 G54 X+Q1 Y+Q2*	Przesunąć punkt zerowy do centrum elipsy
N210 G73 G90 H+Q8*	Obliczyć położenie przy obrocie na płaszczyźnie
N220 Q35 = (Q6 - Q5) / Q7	Obliczyć przyrost (krok) kąta
N230 D00 Q36 P01 +Q5*	Kopiować kąt startu
N240 D00 Q37 P01 +0*	Nastawić licznik przejść
N250 Q21 = Q3 * COS Q36	X-współrzędną punktu startu obliczyć
N260 Q22 = Q4 * SIN Q36	Y-współrzędną punktu startu obliczyć
N270 Q00 G40 X+Q21 Y+Q22 M3*	Najechać punkt startu na płaszczyźnie

N280 Z+Q12*	Pozycjonować wstępnie na odstęp bezpieczeństwa w osi wrzeciona
N290 G01 Z-Q9 FQ10*	Przemieścić narzędzie na głębokość obróbki
N300 G98 L1*	
N310 Q36 = Q36 + Q35	Zaktualizować kąt
N320 Q37 = Q37 + 1	Zaktualizować licznik przejść
N330 Q21 = Q3 * COS Q36	Obliczyć aktualną X-współrzędną
N340 Q22 = Q4 * SIN Q36	Obliczyć aktualną Y-współrzędną
N350 G01 X+Q21 Y+Q22 FQ11*	Najechać następny punkt
N360 D12 P01 +Q37 P02 +Q7 P03 1*	Zapytanie czy nie gotowy, jeśli tak to skok do Label 1
N370 G73 G90 H+0*	Zresetować obrót
N380 G54 X+0 Y+0*	Zresetować przesunięcie punktu zerowego
N390 G00 G40 Z+Q12*	Najechać na bezpieczną wysokość
N400 G98 L0*	Koniec podprogramu
N99999999 %ELLIPSE G71 *	

Przykład: cylinder wklęsły przy pomocy narzędzia Frez kulkowy

Przebieg programu

- Program NC funkcjonuje tylko z narzędziem Frez kulkowy, długość narzędzia odnosi się do centrum kulki
- Kontur cylindra jest generowany poprzez znaczną liczbę niewielkich odcinków prostej (definiowalny w **Q13**). Im więcej przejść zdefiniowano, tym bardziej gładki będzie kontur
- Cylinder zostaje frezowany skrawaniem wzdłużnym (tu: równolegle do Y-osi)
- Kierunek frezowania określamy poprzez kąt startu i kąt końcowy w przestrzeni:
  kierunek obróbki zgodnie z ruchem wskazówek zegara:
  kąt startu > kąt końcowy
  kierunek obróbki przeciwnie do ruchu wskazówek zegara:
  kąt startu < kąt końcowy
- Promień narzędzia zostaje automatycznie skorygowany

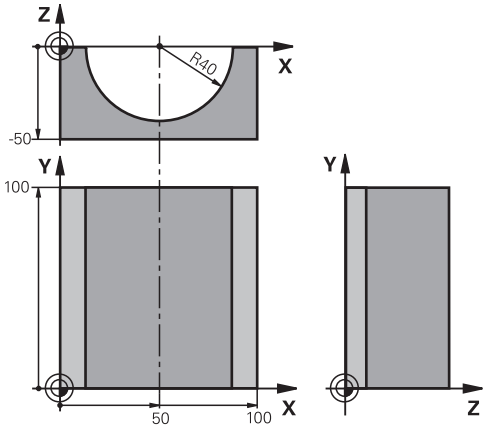

%CYLIN G71 *	
N10 D00 Q1 P01 +50*	Środek osi X
N20 D00 Q2 P01 +0*	Środek osi Y
N30 D00 Q3 P01 +0*	Środek osi Z
N40 D00 Q4 P01 +90*	Kąt startu przestrzeni (płaszczyzna Z/X)
N50 D00 Q5 P01 +270*	Kąt końcowy przestrzeni (płaszczyzna Z/X)
N60 D00 Q6 P01 +40*	Promień cylindra
N70 D00 Q7 P01 +100*	Długość cylindra
N80 D00 Q8 P01 +0*	Położenie przy obrocie na płaszczyźnie X/Y
N90 D00 Q10 P01 +5*	Naddatek promienia cylindra
N100 D00 Q11 P01 +250*	Posuw wcięcia wgłębnego
N110 D00 Q12 P01 +400*	Posuw frezowania
N120 D00 Q13 P01 +90*	Liczba przejść
N130 G30 G17 X+0 Y+0 Z-50*	Definicja półwyrobu
N140 G31 G90 X+100 Y+100 Z+0*	
N150 T1 G17 S4000*	Wywołanie narzędzia
N160 G00 G40 G90 Z+250*	Wyjście narzędzia z materiału
N170 L10,0*	Wywołać obróbkę
N180 D00 Q10 P01 +0*	Zresetować naddatek
N190 L10,0*	Wywołać obróbkę
N200 G00 G40 Z+250 M2*	Przemieścić narzędzie poza materiałem, koniec programu
N210 G98 L10*	Podprogram 10: obróbka
N220 Q16 = Q6 - Q10 - Q108	Wyliczyć naddatek i narzędzie w odniesieniu do promienia cylindra

N230 D00 Q20 P01 +1*	Nastawić licznik przejść
N240 D00 q24 p01 +Q4*	Skopiować kąt startu przestrzeni (płaszczyzna Z/X)
N250 Q25 = (Q5 - Q4) / Q13	Obliczyć przyrost (krok) kąta
N260 G54 X+Q1 Y+Q2 Z+Q3*	Przesunąć punkt zerowy na środek cylindra (X-oś)
N270 G73 G90 H+Q8*	Wyliczyć położenie przy obrocie na płaszczyźnie
N280 G00 G40 X+0 Y+0*	Pozycjonować wstępnie na płaszczyźnie na środek cylindra
N290 G01 Z+5 F1000 M3*	Pozycjonować wstępnie w osi wrzeciona
N300 G98 L1*	
N310 I+0 K+0*	Wyznaczyć biegun na płaszczyźnie Z/X
N320 G11 R+Q16 H+Q24 FQ11*	Najechać pozycję startu na cylindrze, ukośnie wcinając w materiał
N330 G01 G40 Y+Q7 FQ12*	Skrawanie wzdłużne w kierunku Y+
N340 D01 Q20 P01 +Q20 P02 +1*	Zaktualizować licznik przejść
N350 D01 Q24 P01 +Q24 P02 +Q25*	Zaktualizować kąt przestrzenny
N360 D11 P01 +Q20 P02 +Q13 P03 99*	Zapytanie czy już gotowe, jeśli tak, to skok do końca
N370 G11 R+Q16 H+Q24 FQ11*	Przemieszczenie po łuku przybliżonym dla następnego skrawania wzdłużnego
N380 G01 G40 Y+0 FQ12*	Skrawanie wzdłużne w kierunku Y–
N390 D01 Q20 P01 +Q20 P02 +1*	Zaktualizować licznik przejść
N400 D01 Q24 P01 +Q24 P02 +Q25*	Zaktualizować kąt przestrzenny
N410 D12 P01 +Q20 P02 +Q13 P03 1*	Zapytanie czy nie gotowy, jeśli tak to skok do LBL 1
N420 G98 L99*	
N430 G73 G90 H+0*	Zresetować obrót
N440 G54 X+0 Y+0 Z+0*	Zresetować przesunięcie punktu zerowego
N450 G98 L0*	Koniec podprogramu
N99999999 %ZYLIN G71 *	

Przykład: kula wypukła z frezem trzpieniowym

Przebieg programu

- Program NC funkcjonuje tylko z użyciem freza trzpieniowego
- Kontur kuli zostaje utworzony z wielu niewielkich odcinków prostych (Z/X- płaszczyzna, definiowalna poprzez **Q14**). Im mniejszy przyrost kąta zdefiniowano, tym gładszy będzie kontur
- Liczba przejść na konturze określa się poprzez inkrementację (krok) kąta na płaszczyźnie (przez **Q18**)
- Kula jest frezowana 3D-cięciem od dołu do góry
- Promień narzędzia zostaje automatycznie skorygowany

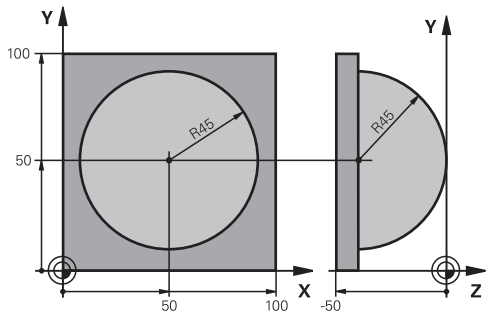

%KUGEL G71 *	
N10 D00 Q1 P01 +50*	Środek osi X
N20 D00 Q2 P01 +50*	Środek osi Y
N30 D00 Q4 P01 +90*	Kąt startu przestrzeni (płaszczyzna Z/X)
N40 D00 Q5 P01 +0*	Kąt końcowy przestrzeni (płaszczyzna Z/X)
N50 D00 Q14 P01 +5*	Przyrost kąta w przestrzeni
N60 D00 Q6 P01 +45*	Promień kuli
N70 D00 Q8 P01 +0*	Kąt startu położenia obrotu na płaszczyźnie X/Y
N80 D00 Q9 p01 +360*	Kąt końcowy położenia obrotu na płaszczyźnie X/Y
N90 D00 Q18 P01 +10*	Przyrost kąta na płaszczyźnie X/Y dla obróbki zgrubnej
N100 D00 Q10 P01 +5*	Naddatek promienia kuli dla obróbki zgrubnej
N110 D00 Q11 P01 +2*	Odstęp bezpieczeństwa dla pozycjonowania wstępnego w osi wrzeciona
N120 D00 Q12 P01 +350*	Posuw frezowania
N130 G30 G17 X+0 Y+0 Z-50*	Definicja półwyrobu
N140 G31 G90 X+100 Y+100 Z+0*	
N150 T1 G17 S4000*	Wywołanie narzędzia
N160 G00 G40 G90 Z+250*	Wyjście narzędzia z materiału
N170 L10,0*	Wywołać obróbkę
N180 D00 Q10 P01 +0*	Zresetować naddatek
N190 D00 Q18 P01 +5*	Przyrost kąta na płaszczyźnie X/Y dla obróbki wykańczającej
N200 L10,0*	Wywołać obróbkę
N210 G00 G40 Z+250 M2*	Przemieścić narzędzie poza materiałem, koniec programu
N220 G98 L10*	Podprogram 10: obróbka
N230 D01 Q23 P01 +Q11 P02 +Q6*	Obliczyć Z-współrzędną dla pozycjonowania wstępnego
N240 D00 Q24 P01 +Q4*	Skopiować kąt startu przestrzeni (płaszczyzna Z/X)
N250 D01 Q26 P01 +Q6 P02 +Q108*	Skorygować promień kuli dla pozycjonowania wstępnego
N260 D00 Q28 P01 +Q8*	Skopiować położenie obrotu na płaszczyźnie
N270 D01 Q16 P01 +Q6 P02 -Q10*	Uwzględnić naddatek przy promieniu kuli
N280 G54 X+Q1 Y+Q2 Z-Q16*	Przesunąć punkt zerowy do centrum kuli

N290 G73 G90 H+Q8*	Wyliczyć kąt startu położenia obrotu na płaszczyźnie
N300 G98 L1*	Pozycjonować wstępnie w osi wrzeciona
N310 I+0 J+0*	Wyznaczyć biegun na płaszczyźnie X/Y dla pozycjonowania wstępnego
N320 G11 G40 R+Q26 H+Q8 FQ12*	Pozycjonować wstępnie na płaszczyźnie
N330 I+Q108 K+0*	Wyznaczyć biegun na płaszczyźnie Z/X, przesunięty o promień narzędzia
N340 G01 Y+0 Z+0 FQ12*	Najeżdżanie na głębokość
N350 G98 L2*	
N360 G11 G40 R+Q6 H+Q24 FQ12*	Przemieszczenie po łuku przybliżonym w górę
N370 D02 Q24 P01 +Q24 P02 +Q14*	Zaktualizować kąt przestrzenny
N380 D11 P01 +Q24 P02 +Q5 P03 2*	Zapytanie czy łuk gotowy, jeśli nie, to z powrotem do LBL2
N390 G11 R+Q6 H+Q5 FQ12*	Najechać kąt końcowy w przestrzeni
N400 G01 G40 Z+Q23 F1000*	Przemieścić swobodnie w osi wrzeciona
N410 G00 G40 X+Q26*	Pozycjonować wstępnie dla następnego łuku
N420 D01 Q28 P01 +Q28 P02 +Q18*	Zaktualizować położenie obrotu na płaszczyźnie
N430 D00 Q24 P01 +Q4*	Zresetować kąt przestrzenny
N440 G73 G90 H+Q28*	Aktywować nowe położenie obrotu
N450 D12 P01 +Q28 P02 +Q9 P03 1*	Zapytanie czy nie gotowa, jeśli tak, to powrót do LBL 1
N460 D09 P01 +Q28 P02 +Q9 P03 1*	
N470 G73 G90 H+0*	Zresetować obrót
N480 G54 X+0 Y+0 Z+0*	Resetowanie przesunięcia punktu zerowego
N490 G98 L0*	Koniec podprogramu
N99999999 %KULA G71 *	

10

Funkcje specjalne

10.1 Przegląd funkcji specjalnych

Sterowanie udostępnia dla różnych zabiegów następujące wydajne funkcje specjalne:

Funkcja	Opis
Niwelowanie wibracji ACC (opcja #145)	Patrz instrukcja obsługi dla użytkownika Konfigurowanie, Testowanie i odpracowywanie programów NC
Praca z plikami tekstowymi	Strona 375
Praca z dowolnie definiowalnymi tabelami	Strona 379

Przy pomocy klawisza **SPEC FCT** i odpowiednich softkeys, użytkownik ma dostęp do najróżniejszych funkcji specjalnych sterowania. W poniższych tabelach znajduje się przegląd dostępnych funkcji.

Menu główne, funkcje specjalne SPEC FCT

SPEC FCT

- Wybrać funkcje specjalne: klawisz **SPEC FCT** nacisnąć

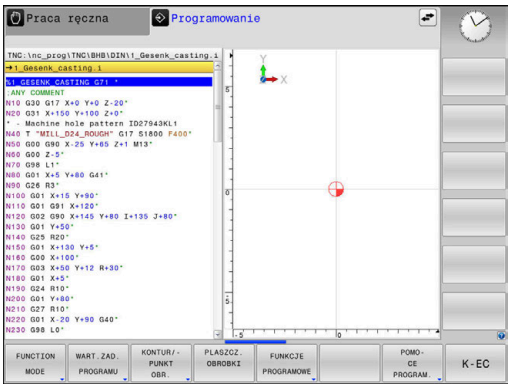

Softkey	Funkcja	Opis
FUNCTION MODE	Wybór kinematyki lub trybu obróbki	Strona 349
WART.ZAD. PROGRAMU	Definiowanie założeń i wymogów programowych	Strona 347
KONTUR/-PUNKT OBR.	Funkcje dla obróbki konturu i punktów	Strona 347
PLASZCZ. OBROBKI	**PLANE**-funkcję zdefiniować	Strona 400
FUNKCJE PROGRAMOWE	Definiowanie różnych funkcji DIN/ISO.	Strona 348
POMO-CE PROGRAM.	Pomoce przy programowaniu	Strona 195

Po naciśnięciu klawisza **SPEC FCT** , można przy pomocy klawisza **GOTO** otworzyć okno wyboru **smartSelect** . Sterowanie pokazuje przegląd struktury ze wszystkimi znajdującymi się do dyspozycji funkcjami. W strukturze drzewa można dokonywać szybkiej nawigacji kursorem lub myszą oraz wybierać funkcje. W prawym oknie sterowanie pokazuje pomoc online do odpowiednich funkcji.

Menu Standardy programu

WART.ZAD. PROGRAMU

▶ Softkey Wytyczne programu nacisnąć

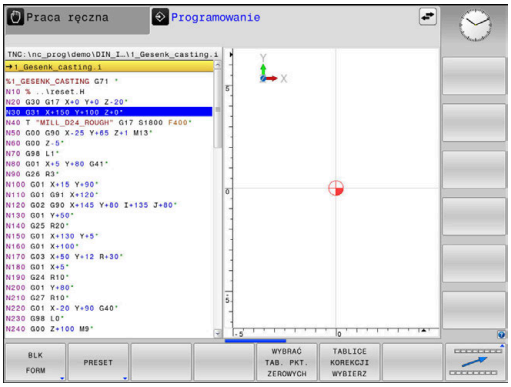

Softkey	Funkcja	Opis
BLK FORM	Definiowanie półwyrobu	Strona 94
PRESET	Modyfikacje punktu odniesienia	Strona 357
PUNKT ZEROWY TABELA WYBRAC	Wybrać tabelę punktów	Strona 363
TABLICE KOREKCJI WYBIERZ	Wybór tabeli korekcji	Strona 366

Menu Funkcje dla obróbki konturu i punktów

KONTUR/-PUNKT OBR.

▶ Softkey dla funkcji obróbki konturu i punktów wybrać

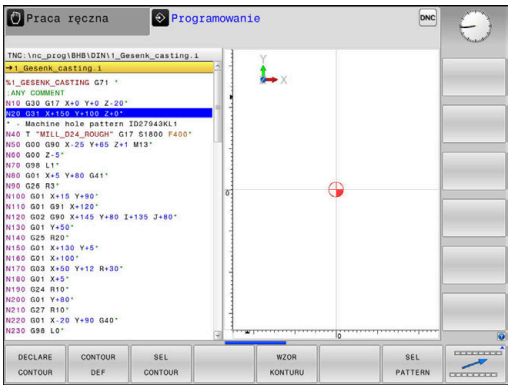

Softkey	Funkcja
DECLARE CONTOUR	Przypisanie opisu konturu
CONTOUR DEF	Definiowanie prostej formuły konturu
SEL CONTOUR	Wybór definicji konturu
WZOR KONTURU	Definiowanie kompleksowej formuły konturu
SEL PATTERN	Wybór pliku punktów z pozycjami obróbki

Dalsze informacje: instrukcja obsługi dla użytkownika **Programowanie cykli obróbki**

Menu definiowania różnych funkcji DIN/ISO

FUNKCJE PROGRAMOWE

- Softkey **FUNKCJE PROGRAMOWE** nacisnąć

Softkey	Funkcja	Opis
FUNCTION TCPM	Definiowanie zachowania przy pozycjonowaniu osi obrotu	Strona 435
TRANSFORM / CORRDATA	Aktywacja wartości korekcji	Strona 366
FUNCTION COUNT	Definiowanie licznika	Strona 373
STRING FUNKCJE	Definiowanie funkcji stringu	Strona 319
FUNCTION SPINDLE	Zdefiniować pulsujące obroty	Strona 385
FUNCTION FEED	Definiowanie powtarzającego się czasu przebywania	Strona 388
FUNCTION DWELL	Definiowanie czasu przebywania w sekundach lub w obrotach	Strona 390
FUNCTION LIFTOFF	Wznoszenie narzędzia przy NC-stop	Strona 391
DIN/ISO	Definiowanie funkcji DIN/ISO	Strona 356
WSTAWIC KOMENTARZ	Wprowadzanie komentarzy	Strona 200
TABDATA	Odczytywanie i zapisywanie wartości tabeli	Strona 368
POLARKIN	Definiowanie kinematyki biegunowej	Strona 350
MONITORING	Aktywowanie monitorowania komponentów	Strona 372
FUNCTION PROG PATH	Wybór interpretacji toru kształtowego	Strona 443

10.2 Function Mode

Programowanie Function Mode

Należy zapoznać się z instrukcją obsługi obrabiarki!
Funkcję aktywuje producent maszyn.

Jeśli producent obrabiarek udostępnił możliwość wyboru różnych kinematyk, to można je przełączać z softkey **FUNCTION MODE** .

Sposób postępowania

Aby przełączyć na inną kinematykę należy:

- Wyświetlić pasek softkey z funkcjami specjalnymi

- Softkey **FUNCTION MODE** nacisnąć

- Softkey **MILL** nacisnąć

- Softkey **KINEMATYKA WYBRAC** nacisnąć
- Wybrać kinematykę

Function Mode Set

Należy zapoznać się z instrukcją obsługi obrabiarki!
Ta funkcja musi zostać aktywowana przez producenta maszyn i przez niego dopasowana.
Producent obrabiarek definiuje dostępne możliwości wyboru w parametrze maszynowym **CfgModeSelect** (nr 132200).

Przy pomocy funkcji **FUNCTION MODE SET** możesz aktywować z programu NC zdefiniowane przez producenta obrabiarek ustawienia, np. zmiany zakresu przemieszczenia.

Aby wybrać odpowiednie ustawienie, należy postąpić w następujący sposób:

- wyświetlić pasek softkey z funkcjami specjalnymi

- softkey **FUNCTION MODE** nacisnąć

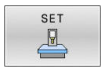

- softkey **SET** nacisnąć

- w razie konieczności softkey **WYBOR** nacisnąć
> Sterowanie otwiera okno wyboru.
- Wybrać ustawienie

10.3 Obróbka z kinematyką biegunową

Przegląd

W przypadku kinematyki biegunowej ruchy po torze kształtowym na płaszczyźnie obróbki nie są wykonywane przez dwie osie linearne, lecz przez oś linearną i oś obrotu. Linearna oś główna a także oś obrotu definiują przy tym płaszczyznę obróbki i razem z osią dosuwu przestrzeń roboczą obróbki.

Na tokarkach oraz szlifierkach z tylko dwoma głównymi osiami linearnymi możliwa jest czołowa obróbka frezowaniem dzięki kinematyce biegunowej.

Na frezarkach natomiast odpowiednie osie obrotu mogą zastępować różne linearne osie główne. Kinematyka biegunowa umożliwia, np. na wielkogabarytowych obrabiarkach, obróbkę większych powierzchni niż ma to miejsce tylko z osiami głównymi.

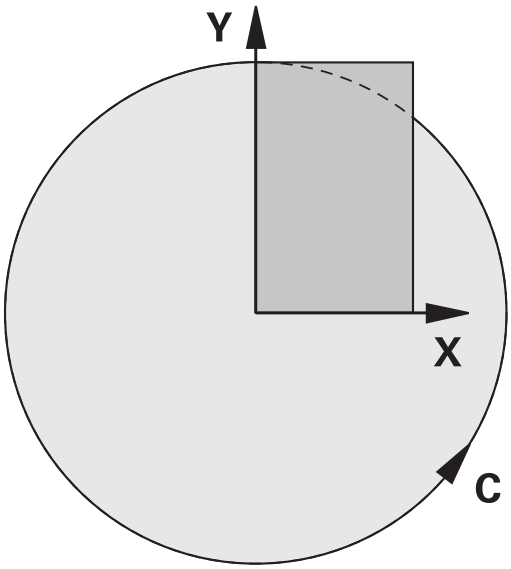

Należy zapoznać się z instrukcją obsługi obrabiarki!

Eksploatowana obrabiarka musi być skonfigurowana odpowiednio przez producenta maszyn, jeśli chcesz korzystać z kinematyki biegunowej.

Kinematyka biegunowa składa się z dwóch osi linearnych i jednej osi obrotu. Programowalne osie są zależne od maszyny.

Biegunowa oś obrotu musi być osią modulo, która jest montowana po stronie stołu w stosunku do wybranych osi linearnych. Tym samym osie linearne nie mogą znajdować się między osią obrotu i stołem. Maksymalny zakres przemieszczenia osi obrotu jest ograniczony przez wyłącznik krańcowy software.

Jako osie radialne lub osie dosuwu mogą służyć zarówno osie główne X, Y i Z jak i możliwe osie równoległe U, V i W.

Sterowanie udostępnia w połączeniu z kinematyką biegunową następujące funkcje:

Softkey	Funkcja	Znaczenie	Strona
POLARKIN AXES	**POLARKIN AXES**	Definiowanie i aktywowanie kinematyki biegunowej	351
POLARKIN OFF	**POLARKIN OFF**	Dezaktywowanie biegunowej kinematyki	354

Aktywowanie FUNCTION POLARKIN

Przy pomocy funkcji **POLARKIN AXES** aktywujesz biegunową kinematykę. Dane osiowe definiują oś radialną, oś dosuwu a także oś biegunową. Dane **MODE** wpływają na zachowanie przy pozycjonowaniu, podczas gdy dane **POLE** decydują o obróbce w biegunie. Biegun to centrum rotacji osi obrotowej.

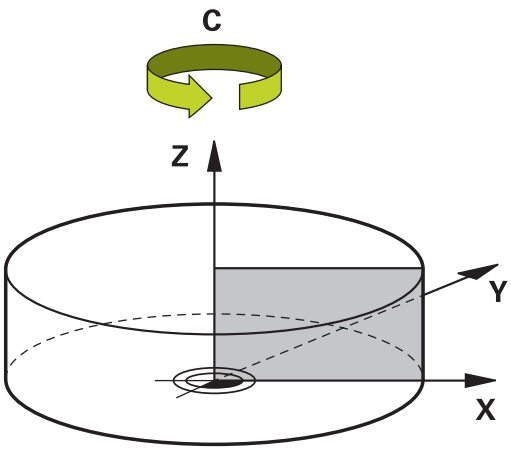

Uwagi dotyczące wyboru osi:

- Pierwsza oś linearna musi leżeć radialnie do osi obrotu.
- Druga oś linearna definiuje oś dosuwu i musi leżeć równolegle do osi obrotu.
- Oś obrotu definiuje oś biegunową i jest definiowana na końcu.
- Jako oś obrotu może służyć każda dostępna oś modulo, zamontowana odnośnie wybranych osi linearnych po stronie stołu.
- W ten sposób dwie wybrane osie linearne obejmują powierzchnię, na której leży także oś obrotowa.

OpcjeMODE:

Syntaktyka	Funkcja
POS	Sterowanie pracuje od środka rotacji w kierunku dodatnim osi radialnej. Oś radialna musi być odpowiednio wypozycjonowana wstępnie.
NEG	Sterowanie pracuje od środka rotacji w kierunku ujemnym osi radialnej. Oś radialna musi być odpowiednio wypozycjonowana wstępnie.
KEEP	Sterowanie pozostaje z osią radialną po ten stronie centrum rotacji, po której znajduje się oś przy włączeniu funkcji. Jeśli oś radialna znajduje się przy włączeniu w centrum rotacji, to obowiązuje **POS**.
ANG	Sterowanie pozostaje z osią radialną po ten stronie centrum rotacji, po której znajduje się oś przy włączeniu funkcji. Przy pomocy opcji wyboru **POLE**- **ALLOWED** możliwe jest pozycjonowanie przez biegun. W ten sposób zmienia się strona bieguna i unika się rotacji o 180° osi obrotu.

OpcjePOLE:

Syntaktyka	Funkcja
ALLOWED	Sterowanie zezwala na obróbkę na biegunie.
SKIPPED	Sterowanie zapobiega obróbce na biegunie.

> Zablokowany zakres odpowiada powierzchni kołowej o promieniu 0,001 mm (1 µm) wokół bieguna.

Proszę postąpić przy programowaniu w następujący sposób:

SPEC FCT
- Wyświetlić pasek softkey z funkcjami specjalnymi

FUNKCJE PROGRAMOWE
- Softkey **FUNKCJE PROGRAMOWE** nacisnąć

POLARKIN
- Softkey **POLARKIN** nacisnąć

POLARKIN AXES
- Softkey **POLARKIN AXES** nacisnąć
- Definiowanie osi kinematyki biegunowej
- Wybór opcji **MODE**
- Wybór opcji **POLE**

Przykład

```
N60 POLARKIN AXES X Z C MODE: KEEP POLE:ALLOWED*
```

Jeśli kinematyka biegunowa jest aktywna, to sterowanie pokazuje we wskazaniu statusu symbol.

Symbol	Tryb obróbki
	Kinematyka biegunowa aktywna Ikona **POLARKIN** zasłania aktywną ikonę **PARAXCOMP DISPLAY**. Dodatkowo sterowanie pokazuje w zakładce **POS** wskazania statusu wybrane **Principal axes**.
Bez symbolu	Standardowa kinematyka aktywna

Wskazówki

Wskazówki dotyczące programowania:

- Przed włączeniem kinematyki biegunowej należy konieczne programować funkcję **PARAXCOMP DISPLAY** z przynajmniej osiami głównymi X, Y i Z.

> W programie DIN/ISO bezpośrednie wprowadzenie funkcji **PARAXCOMP** nie jest możliwe. Niezbędne funkcje są programowane za pomocą wywołania zewnętrznego programu tekstowego.
>
> HEIDENHAIN zaleca podawanie wszystkich dostępnych osi w funkcji **PARAXCOMP DISPLAY**.

- Należy pozycjonować oś linearną, która nie jest elementem składowym kinematyki biegunowej, przed funkcją **POLARKIN** na współrzędne bieguna. W przeciwnym wypadku powstaje nieobrobiony obszar o promieniu, odpowiadającym przynajmniej wartości osi anulowanej osi linearnej.
- Należy unikać wykonywania obróbki w biegunie jak i w pobliżu bieguna, ponieważ w tej strefie możliwe są wahania posuwu. Dlatego też należy stosować najlepiej opcję **POLE**- **SKIPPED**.
- Kombinacja biegunowej kinematyki z następującymi funkcjami jest wykluczona:
  - Ruchy przemieszczeniowe z **M91**
  - Nachylenia płaszczyzny obróbki
  - **FUNCTION TCPM** lub **M128**

Uwaga dotycząca obróbki:

W kinematyce biegunowej wzajemnie powiązane ruchy mogą wymagać ruchów częściowych, np. ruch liniowy jest realizowany przez dwie częściowe odległości w kierunku i od bieguna. Przez to wskazanie dystansu do pokonania może różnić się od wskazania przy kinematyce standardowej.

Dezaktywowanie FUNCTION POLARKIN

Przy pomocy funkcji **POLARKIN OFF** dezaktywujesz biegunową kinematykę.

Proszę postąpić przy programowaniu w następujący sposób:

- Wyświetlić pasek softkey z funkcjami specjalnymi

- Softkey **FUNKCJE PROGRAMOWE** nacisnąć

- Softkey **POLARKIN** nacisnąć

- Softkey **POLARKIN OFF** nacisnąć

Przykład

```
N60 POLARKIN OFF*
```

Jeśli kinematyka biegunowa nie jest aktywna, to sterowanie nie pokazuje ani symbolu ani informacji w zakładce **POS**.

Wskazówka

Następujące sytuacje dezaktywują kinematykę biegunową:

- Wykonywanie funkcji **POLARKIN OFF**
- Włączenie programu NC
- Zakończenie programu NC
- Anulowanie wykonania programu NC
- Włączenie kinematyki
- Nowy start sterowania

Przykład: cykle SL w kinematyce biegunowej

%POLARKIN_SL G71 *	
N10 G30 G17 X-100 Y-100 Z-30*	
N20 G31 X+100 Y+100 Z+0*	
N30 T2 G17 S2000 F750*	
N40 % PARAXCOMP-DISPLAY_X Y Z.H	; **PARAXCOMP DISPLAY** aktywować
N50 G00 G90 X+0 Y+0.0011 Z+10 A+0 C+0 G40 M3*	; Pozycja wstępna poza zablokowanym obszarem bieguna
N60 POLARKIN AXES Y Z C MODE:KEEP POLE:SKIPPED*	; **POLARKIN** aktywować
N70 G54 X+50 Y+50 Z+0*	; Przesunięcie punktu zerowego w kinematyce biegunowej
N80 G37 P01 2*	
N90 G120 DANE KONTURU	
Q1=-10 ;GLEBOKOSC FREZOWANIA	
Q2=+1 ;ZACHODZENIE TOROW	
Q3=+0 ;NADDATEK NA STRONE	
Q4=+0 ;NADDATEK NA DNIE	
Q5=+0 ;WSPOLRZEDNE POWIERZ.	
Q6=+2 ;BEZPIECZNA WYSOKOSC	
Q7=+50 ;BEZPIECZNA WYSOKOSC	
Q8=+0 ;PROMIEN ZAOKRAGLENIA	
Q9=+1 ;KIERUNEK OBROTU*	
N100 G122 FREZ.ZGR.WYBRANIA	
Q10=-5 ;GLEBOKOSC DOSUWU	
Q11=+150 ;WARTOSC POSUWU WGL.	
Q12=+500 ;POSUW PRZY ROZWIERC.	
Q18=+0 ;NARZ.DO OBR.ZGRUB.	
Q19=+0 ;POSUW PRZY R. WAHAD.	
Q208=+99999 ;POSUW RUCHU POWROTN.	
Q401=+100 ;WSPOLCZYNNIK POSUWU	
Q404=+0 ;STRAT.PRZEC.WYKONCZ.*	
N110 M99	
N120 G54 X+0 Y+0 Z+0*	
N130 POLARKIN OFF*	; **POLARKIN** dezaktywować
N140 % PARAXCOMP-DISPLAY_OFF_XYZ.H	; **; PARAXCOMP DISPLAY** dezaktywować
N150 G00 G90 X+0 Y+0 Z+10 A+0 C+0 G40*	
N160 M30*	
N170 G98 L2*	
N180 G01 G90 X-20 Y-20 G42*	
N190 G01 X+0 Y+20*	
N200 G01 X+20 Y-20*	
N210 G01 X-20 Y-20*	
N220 G98 L0*	
N99999999 %POLARKIN_SL G71 *	

10.4 Definiowanie funkcji DIN/ISO

Przegląd

> Jeśli podłączona jest klawiatura alfanumeryczna poprzez USB, to funkcje DIN/ISO mogą być zapisane także bezpośrednio na klawiaturze.

Dla generowania programów DIN/ISO sterowanie udostępnia softkeys z następującymi funkcjami:

Softkey	Funkcja
DIN/ISO	Wybrać funkcje DIN/ISO
F	Posuw
G	Przemieszczenia narzędzi, cykle i funkcje programowe
I	X-współrzędna punktu środkowego koła lub bieguna
J	Y-współrzędna punktu środkowego koła lub bieguna
L	Znacznik dla podprogramu i powtórzenia części programu
M	Funkcja dodatkowa
N	Numer wiersza
T	Wywołanie narzędzia
H	Kąt współrzędne biegunowe
K	Z-współrzędna punktu środkowego koła lub bieguna
R	Promień współrzędne biegunowe
S	Prędkość obrotowa wrzeciona

10.5 Modyfikacje punktu odniesienia

Aby wpłynąć bezpośrednio w programie NC na już ustawiony punkt odniesienia w tabeli punktów odniesienia, sterowanie udostępnia następujące funkcje:

- Aktywować punkt odniesienia
- Kopiować punkt odniesienia
- Korygować punkt odniesienia

Aktywować punkt odniesienia

Przy pomocy funkcji **PRESET SELECT** możesz aktywować punkt odniesienia, zdefiniowany w tabeli punktów odniesienia, jako nowy punkt odniesienia.

Punkt odniesienia możesz aktywować albo podając numer punktu odniesienia albo przez wpis w kolumnie **Doc** . Jeśli wpis w kolumnie **Doc** nie jest jednoznaczny, to sterowanie aktywuje punkt odniesienia o najniższym numerze.

> Jeśli programujesz **PRESET SELECT** bez opcjonalnych parametrów, to sposób postępowania jest identyczny jak w cyklu **G247 PUNKT ODNIES. USTAW**.

Przy pomocy opcjonalnych parametrów określasz:

- **KEEP TRANS**: zachować proste transformacje
  - Cykl **G53/G54 PUNKT BAZOWY**
  - Cykl **G28 ODBICIE LUSTRZANE**
  - Cykl **G73 OBROT**
  - Cykl **G72 WSPOLCZYNNIK SKALI**
- **WP**: modyfikacje odnoszą się do punktu odniesienia detalu
- **PAL**: modyfikacje odnoszą się do punktu odniesienia palety (opcja #22)

Sposób postępowania

Proszę postąpić przy definiowaniu w następujący sposób:

- Nacisnąć klawisz **SPEC FCT** (SPECJALNE FUNKCJE)

- Softkey **WART.ZAD. PROGRAMU** nacisnąć

- Softkey **PRESET** nacisnąć

- Softkey **PRESET SELECT** nacisnąć
- Definiowanie pożądanych numerów punktów odniesienia
- Alternatywnie definiować wprowadzenie z kolumny **Doc**
- W razie konieczności zachować transformacje
- Jeśli wskazane wybrać, do którego punktu odniesienia ma odnosić się modyfikacja

Przykład

N30 PRESET SELECT #3 KEEP TRANS WP*	Wybrać punkt odniesienia 3 jako punkt odniesienia detalu i zachować transformacje

Kopiowanie punktu odniesienia

Przy pomocy funkcji **PRESET COPY** możesz kopiować punkt odniesienia, zdefiniowany w tabeli punktów odniesienia i aktywować ten skopiowany punkt odniesienia.

Przewidziany do kopiowania punkt odniesienia możesz wybrać albo podając numer punktu odniesienia albo przez wpis w kolumnie **Doc**. Jeśli wpis w kolumnie **Doc** nie jest jednoznaczny, to sterowanie wybiera punkt odniesienia o najniższym numerze.

Przy pomocy opcjonalnych parametrów możesz określać:

- **SELECT TARGET**: aktywować skopiowany punkt odniesienia
- **KEEP TRANS**: zachować proste transformacje

Sposób postępowania

Proszę postąpić przy definiowaniu w następujący sposób:

SPEC FCT
- Nacisnąć klawisz **SPEC FCT**

WART. ZAD. PROGRAMU
- Softkey **WART.ZAD. PROGRAMU** nacisnąć

PRESET
- Softkey **PRESET** nacisnąć

PRESET COPY
- Softkey **PRESET COPY** nacisnąć
- Definiować przewidziany do kopiowania numer punktu odniesienia
- Alternatywnie definiować wprowadzenie z kolumny **Doc**
- Definiowanie nowych numerów punktów odniesienia
- Jeśli to konieczne aktywować skopiowany punkt odniesienia
- W razie konieczności zachować transformacje

Przykład

N130 PRESET COPY #1 TO #3 SELECT TARGET KEEP TRANS*	Kopiować punkt odniesienia 1 w wierszu 3, punkt odniesienia 3 aktywować i zachować transformacje

Korygować punkt odniesienia

Za pomocą funkcji **PRESET CORR** możesz korygować aktywny punkt odniesienia.

Jeśli w jednym bloku NC korygowane są zarówno rotacja podstawowa jak i przesunięcie, to sterowanie koryguje najpierw przesunięcie a następnie rotację podstawową.

Wartości korekcji odnoszą się do aktywnego układu odniesienia.

Sposób postępowania

Proszę postąpić przy definiowaniu w następujący sposób:

SPEC FCT
- Wyświetlić pasek softkey z funkcjami specjalnymi

WART. ZAD. PROGRAMU
- Softkey **WART.ZAD. PROGRAMU** nacisnąć

PRESET
- Softkey **PRESET** nacisnąć

PRESET CORR
- Softkey **PRESET CORR** nacisnąć
- Definiowanie pożądanych korekcji

Przykład

N30 PRESET CORR X+10 SPC+45*	Aktywny punkt odniesienia jest korygowany w X o +10 mm i w SPC +45 °

10.6 Tabela punktów zerowych

Zastosowanie

W tabeli punktów zerowych zachowujesz punkty zerowe odnoszące się do detalu. Aby móc używać tablicy punktów zerowych, należy ją aktywować.

Opis funkcjonalności

Punkty zerowe z tabeli punktów zerowych odnoszą się do aktualnego punktu odniesienia. Wartości współrzędnych z tabeli punktów zerowych działają wyłącznie w postaci wartości absolutnych.

Tablice punktów zerowych należy stosować:

- Przy częstym użyciu tych samych przesunięć punktów zerowych
- Przy powtarzających się zabiegach obróbkowych na różnych detalach
- Przy powtarzających się zabiegach obróbkowych na różnych pozycjach detalu

Dalsze informacje: instrukcja obsługi dla użytkownika **Konfigurowanie, testowanie i odpracowywanie programów NC**

Tabela punktów zerowych zawiera następujące parametry:

Parametry	Znaczenie	Dane wejściowe
D	Bieżący numer punktu zerowego	**0...99999999**
X	Współrzędna X punktu zerowego	**-99999.99999...99999.99999**
Y	Współrzędna Y punktu zerowego	**-99999.99999...99999.99999**
Z	Współrzędna Z punktu zerowego	**-99999.99999...99999.99999**
A		**-360.0000000...360.0000000**
B		**-360.0000000...360.0000000**
C		**-360.0000000...360.0000000**
U	Współrzędna U punktu zerowego	**-99999.99999...99999.99999**
V	Współrzędna V punktu zerowego	**-99999.99999...99999.99999**
W	Współrzędna W punktu zerowego	**-99999.99999...99999.99999**
DOC	Kolumna komentarza	max. 16 znaków

Utworzenie tabei punktów zerowych

Nowy tablice punktów zerowych utworzyć w następujący sposób:

- Przejść do trybu pracy **Programowanie** .
- Klawisz **PGM MGT** nacisnąć
- Softkey **NOWY PLIK** nacisnąć
- > Sterowanie otwiera okno **Nowy plik** dla wprowadzenia nazwy pliku.
- Podać nazwę pliku typu ***.d**
- Potwierdzić klawiszem **ENT**
- > Sterowanie otwiera okno **Nowy plik** z opcjami wyboru systemu miar.
- Softkey **MM** nacisnąć
- > Sterowanie otwiera tablicę punktów zerowych.

> Nazwy tabel i kolumn tabel muszą rozpoczynać się z litery i nie mogą zawierać znaków matematycznych, np. **+** .

Otwarcie i edycja tabeli punktów zerowych

> Po zmianie wartości w tabeli punktów zerowych, należy tę zmianę klawiszem **ENT** zapisać do pamięci. W przeciwnym razie zmiana ta nie zostanie uwzględniona przy wykonaniu programu NC .

Tabelę punktów zerowych otwierasz i edytujesz w następujący sposób:

- Klawisz **PGM MGT** nacisnąć
- Wybrać pożądaną tabelę punktów zerowych
- > Sterowanie otwiera tablicę punktów zerowych.
- Wybrać pożądany wiersz do edycji
- Zachować dane wejściowe, np. klawiszem **ENT**

> Klawiszem **CE** usuwasz wartość liczbową z wybranego pola wprowadzenia.

Sterowanie pokazuje na pasku softkey następujące funkcje:

Softkey	Funkcja
POCZATEK	Wybrać początek tabeli
KONIEC	Wybrać koniec tabeli
STRONA	Kartkować strona po stronie w górę

Softkey	Funkcja
STRONA ↓	Przewracać strona po stronie w dół
ZNAJDZ	Szukaj Sterowanie otwiera okno, w którym można podać szukany tekst lub szukaną wartość.
UST. PONOW TABELA	Resetowanie tabeli
WIERSZE POCZATEK ←	Kursor do początku wiersza
WIERSZE KONIEC →	Kursor do końca wiersza
AKTUALNA WARTOSC KOPIOWAC	Kopiowanie aktualnej wartości
SKOPIOW. WARTOSC WPROWADZ	Wstawienie skopiowanej wartości
N WIERSZY NA KONIEC WSTAW	Wstawienie wybieralnej liczby wierszy Nowe wiersze mogą być wstawiane tylko na końcu tabeli.
WIERSZ WSTAW	Wstawić wiersz Nowe wiersze mogą być wstawiane tylko na końcu tabeli.
WIERSZ USUN	Skasować wiersz
KOLUMNY SORTOWAC/ WYGASIC	Sortowanie lub skrywanie kolumn tablicy Sterowanie otwiera okno **Kolejność kolumn** z następującymi możliwościami: ■ **Używać formatu standard** ■ Wyświetlanie lub skrywanie kolumn tablicy ■ Porządkowanie układu kolumn ■ Ustalenie kolumn, max. 3
DODATKOWE FUNKJE	Funkcje dodatkowe np. Usuwanie
RESET KOLUMNY	Resetowanie kolumny
EDYCJA AKTUAL. POLA	Edycja aktualnego pola
SORTOWAC	Sortowanie tabeli punktów zerowych Sterowanie otwiera okno dla wyboru opcji sortowania.

Gdy zostanie wprowadzony kod liczbowy 555343, to sterowanie pokazuje softkey **FORMAT EDYCJA**. Przy pomocy tego softkey można dokonywać modyfikacji właściwości tablic.

Aktywacja tabeli punktów zerowych w programie NC

Aktywujesz tabelę punktów zerowych w programie NC w następujący sposób:

PGM CALL
- Klawisz **PGM CALL** nacisnąć

PUNKT ZEROWY TABELA WYBRAC
- Softkey **WYBRAĆ TAB. PKT. ZEROWYCH** nacisnąć

PLIK WYBRAC
- Softkey **WYBIERZ PLIK** nacisnąć
> Sterowanie otwiera okno dla wyboru pliku.
- Wybrać pożądaną tabelę punktów zerowych

ENT
- Potwierdzić klawiszem **ENT** .

> Jeśli wprowadzasz odręcznie nazwę tabeli punktów zerowych, należy uwzględnić:
> - Jeśli tabela punktów zerowych jest w tym samym folderze jak program NC należy wprowadzić tylko nazwę pliku
> - Jeśli tabela punktów zerowych nie jest w tym samym folderze jak program NC należy wprowadzić kompletną ścieżkę

> Programujesz **%:TAB:** przed cyklem **G54**.

Odręczna aktywacja tabeli punktów zerowych

> Jeśli pracujesz bez **%:TAB:** , to należy aktywować pożądaną tabelę przed testem programu.

Aktywujesz tabelę punktów zerowych dla testu programu w następujący sposób:

- Przejść do trybu pracy **Test programu** .

PGM MGT
- Klawisz **PGM MGT** nacisnąć
- Wybrać pożądaną tabelę punktów zerowych
> Sterowanie aktywuje tabelę punktów zerowych dla testu programu i zaznacza plik o statusie **S**.

Dalsze informacje: instrukcja obsługi dla użytkownika **Konfigurowanie, testowanie i odpracowywanie programów NC**

10.7 Tabela korekcji

Zastosowanie

Za pomocą dostępnych tabeli korekcji sterowanie umożliwia zachowanie w pamięci korekty w układzie współrzędnych narzędzia (T-CS) lub w układzie współrzędnych płaszczyzny obróbki (WPL-CS)
.

Tabela korekcji **.tco** jest alternatywą do korekcji z **DL**, **DR** i **DR2** w wierszu T. Kiedy tylko tabela korekcji będzie aktywowana, sterowanie nadpisuje wartości korekcji z wiersza T.

Tabele korekcji dają następujące korzyści:

- Zmiany wartości bez dopasowania w programie NC możliwe
- Zmiany wartości podczas przebiegu programu NC możliwe

Kiedy dana wartość zostanie zmieniona, to ta modyfikacja stanie się aktywna dopiero po ponownym wywołaniu korekcji.

Typy tabel korekcji

Rozszerzenie tabeli określa, w jakim układzie współrzędnych sterowanie wykonuje korekcję.

Sterowanie udostępnia następujące tabele korekcyjne:

- tco (tool correction): korekta w układzie współrzędnych narzędzia **T-CS**
- wco (workpiece correction): korekta w układzie współrzędnych płaszczyzny obróbki **WPL-CS**

Korekcja w tabeli jest alternatywą do korekcji w wierszu **T**-. Korekta z tabeli nadpisuje już zaprogramowaną korektę w wierszu **T**-.

Korekcja w układzie współrzędnych narzędzia T-CS

Korekcje w tabelach korekcyjnych z rozszerzeniem ***.tco** korygują aktywne narzędzie. Ta tabela obowiązuje dla wszystkich typów narzędzi, dlatego też przy generowaniu tabeli widoczne są także kolumny, niekiedy niekonieczne dla danego typu narzędzia.

> Należy podawać tylko wartości, które są sensowne dla danego narzędzia. Sterowanie wydaje komunikat o błędach, jeśli korygowane są wartości nie dostępne dla aktywnego narzędzia.

Korekcje działają w następujący sposób:

- Dla narzędzi frezarskich jako alternatywa do wartości delta w **TOOL CALL**

Sterowanie pokazuje aktywne przesunięcie za pomocą tablicy korekcyjnej ***.tco** w zakładce **TOOL** dodatkowego wyświetlacza statusu.

Dalsze informacje: instrukcja obsługi dla użytkownika **Konfigurowanie, testowanie i odpracowywanie programów NC**

Korekcja w układzie współrzędnych płaszczyzny obróbki WPL-CS

Wartości z tabel korekcyjnych z rozszerzeniem ***.wco** działają jak przesunięcia w układzie współrzędnych płaszczyzny obróbki **WPL-CS**.

Sterowanie pokazuje aktywne przesunięcie za pomocą tablicy korekcyjnej ***.wco** łącznie ze ścieżką tabeli w zakładce **TRANS** dodatkowego wyświetlacza statusu.

Dalsze informacje: instrukcja obsługi dla użytkownika **Konfigurowanie, testowanie i odpracowywanie programów NC**

Utworzenie tabeli korekcji

Przed rozpoczęciem pracy z tabelą korekcji, należy utworzyć odpowiednią tabelę.

Można utworzyć tabelę korekcji w następujący sposób:

- Przejść do trybu pracy **Programowanie** .
- Klawisz **PGM MGT** nacisnąć
- Softkey **NOWY PLIK** nacisnąć
- Podać nazwę pliku z pożądanym rozszerzeniem, np. Corr.tco
- Potwierdzić wybór klawiszem **ENT**
- Wybrać jednostkę miary
- Potwierdzić wybór klawiszem **ENT**
- Softkey **N WIERSZY NA KONIEC WSTAW** nacisnąć
- Zapisać wartości korekcji

Aktywowanie tabeli korekcji

Wybór tabeli korekcji

Jeśli stosowane są tabele korekcji, to należy wykorzystywać funkcję **SEL CORR-TABLE**, aby aktywować pożądaną tabelę korekcji z programu NC.

Aby dołączyć tabelę korekcji do programu NC, należy:

SPEC FCT
- Nacisnąć klawisz **SPEC FCT**

WART.ZAD. PROGRAMU
- Softkey **WART.ZAD. PROGRAMU** nacisnąć

TABLICE KOREKCJI WYBIERZ
- Softkey **TABLICE KOREKCJI WYBIERZ** nacisnąć

TCS
- Nacisnąć softkey typu tabeli, np. **TCS**
- Wybór tabeli

Jeśli pracujemy bez **SEL CORR-TABLE** , to należy aktywować pożądaną tabelę przed testem programu lub przebiegiem programu.

W każdym trybie pracy należy:

- Wybrać pożądany tryb pracy
- W menedżerze plików wybrać pożądaną tabelę
- > W trybie pracy **Test programu** tabela otrzymuje status S, w trybach pracy **Wykonanie progr.,pojedyńczy blok** i **Wykonanie programu, automatycz.** status M.

Aktywowanie wartości korekcji

Aby aktywować wartość korekcji w programie NC należy:

SPEC FCT
- Nacisnąć klawisz **SPEC FCT**

FUNKCJE PROGRAMOWE
- Softkey **FUNKCJE PROGRAMOWE** nacisnąć

TRANSFORM / CORRDATA
- Softkey **TRANSFORM / CORRDATA** nacisnąć

FUNCTION CORRDATA
- Softkey **FUNCTION CORRDATA** nacisnąć

TCS
- Nacisnąć softkey pożądanej korekcji, np. **TCS**
- Wprowadzić numer wiersza

Okres działania korekcji

Aktywowana korekcja działa do końca programu lub do zmiany narzędzia.

Z **FUNCTION CORRDATA RESET** można zresetować zaprogramowane korekcje.

Edycja tabeli korekcji w przebiegu programu

Można dokonywać zmiany wartości w aktywnej tabeli korekcji podczas przebiegu programu. Jak długo tabela korekcji nie jest jeszcze aktywna, sterowanie przedstawia softkey w szarym kolorze.

Proszę postąpić następująco:

- Softkey **TABLICE KOREKCJI OTWORZ** nacisnąć

- Nacisnąć softkey pożądanej tabeli, np. **TABLICA KOREKCJI T-CS**

- Softkey **EDYCJA** ustawić na **ON** .
- Przy pomocy klawiszy ze strzałką przejść do wymaganego miejsca
- Zmiana wartości

Zmienione dane zadziałają dopiero po ponownym aktywowaniu korekcji.

10.8 Dostęp do wartości tabel

Zastosowanie

Przy pomocy funkcji **TABDATA** możesz uzyskiwać dostęp do wartości tabeli.

Za pomocą tych funkcji możesz np. automatycznie modyfikować dane korekcyjne z programu NC.

Możliwy jest dostęp do następujących tabel:

- Tabela narzędzi ***.t**, tylko dostęp odczytu
- Tabela korekcji ***.tco**, dostęp odczytu i zapisu
- Tabela korekcji ***.wco**, dostęp odczytu i zapisu

Dostęp jest realizowany do odpowiedniej aktywnej tabeli. Dostęp do odczytu jest zawsze możliwy, dostęp do zapisu tylko podczas odpracowywania. Dostęp do zapisu nie działa podczas symulacji albo podczas skanowania wierszy.

Jeśli program NC i tabela mają różne jednostki miary, to sterowanie przekształca wartości z **MM** na **INCH** i odwrotnie.

Odczyt wartości tabeli

Przy pomocy funkcji **TABDATA READ** odczytujesz wartość z tabeli i zapamiętujesz tę wartość w jednym z parametrów Q.

W zależności od typu wyczytywanej kolumny, możesz używać **Q**, **QL**, **QR** lub **QS** do zapamiętania wartości. Sterowanie przelicza przy tym wartości tabeli automatycznie na jednostkę miary programu NC.

Sterowanie dokonuje odczytu z momentalnie aktywnej tabeli narzędzi. Aby móc odczytać wartość z tablicy danych korekcyjnych, należy najpierw aktywować tę tablicę.

Możesz używać funkcji **TABDATA READ** np. w celu wcześniejszego sprawdzenia danych stosowanego narzędzia i uniknięcia komunikatu o błędach podczas przebiegu programu.

Sposób postępowania

Proszę postąpić następująco:

SPEC FCT
- Nacisnąć klawisz **SPEC FCT**

FUNKCJE PROGRAMOWE
- Softkey **FUNKCJE PROGRAMOWE** nacisnąć

TABDATA
- Softkey **TABDATA** nacisnąć

TABDATA READ
- Softkey **TABDATA READ** nacisnąć
- Podać parametry Q dla wyniku

ENT
- Potwierdzić klawiszem **ENT**

CORR-TCS
- Nacisnąć softkey pożądanej tablicy, np. **CORR-TCS**
- Wprowadzić nazwę kolumny

ENT
- Potwierdzić klawiszem **ENT**
- Podać numer wiersza tabeli

ENT
- Potwierdzić klawiszem **ENT**

Przykład

N120 SEL CORR-TABLE TCS "TNC:\table\corr.tco"*	Aktywowanie tabeli korekcji
N130 TABDATA READ Q1 = CORR-TCS COLUMN "DR" KEY "5"*	Zachować wartość wiersza 5, kolumna DR z tablicy danych korekcyjnych w Q1

Zapis wartości w tabeli

Przy pomocy funkcji **TABDATA WRITE** zapisujesz wartość z parametru Q do tabeli.

W zależności od typu zapełnianej kolumny, możesz używać **Q**, **QL**, **QR** lub **QS** jako parametru przekazu.

Aby móc dokonać zapisu w tablicy danych korekcyjnych, należy najpierw aktywować tę tablicę.

W zależności od cyklu sondy dotykowej możesz używać funkcji **TABDATA WRITE** np. w celu wprowadzenia koniecznej korekty narzędzia do tablicy danych korekcyjnych.

Sposób postępowania

Proszę postąpić następująco:

SPEC FCT
- Nacisnąć klawisz **SPEC FCT**

FUNKCJE PROGRAMOWE
- Softkey **FUNKCJE PROGRAMOWE** nacisnąć

TABDATA
- Softkey **TABDATA** nacisnąć

TABDATA WRITE
- Softkey **TABDATA WRITE** nacisnąć

CORR-TCS
- Nacisnąć softkey pożądanej tablicy, np. **CORR-TCS**
- Wprowadzić nazwę kolumny

ENT
- Potwierdzić wybór klawiszem **ENT**
- Podać numer wiersza tabeli

ENT
- Potwierdzić wybór klawiszem **ENT**
- Wprowadzić parametr Q

ENT
- Potwierdzić wybór klawiszem **ENT**

Przykład

N120 SEL CORR-TABLE TCS "TNC:\table\corr.tco"*	Aktywowanie tabeli danych korekcyjnych
N130 TABDATA WRITE CORR-TCS COLUMN "DR" KEY "3" = Q1*	Wartość z Q1 zapisać w wierszu 3, kolumna DR tablicy danych korekcyjnych

Dodawanie wartości tabeli

Przy pomocy funkcji **TABDATA ADD** dodajesz wartość z parametru Q do istniejącej wartości w tabeli.

W zależności od typu zapełnianej kolumny, możesz używać **Q**, **QL** lub **QR** jako parametru przekazu.

Aby móc dokonać zapisu w tablicy danych korekcyjnych, należy najpierw aktywować tę tablicę.

Możesz używać funkcji **TABDATA ADD** np. aby w przypadku powtórnego pomiaru aktualizować dane korekcyjne narzędzia.

Sposób postępowania

Proszę postąpić następująco:

SPEC FCT
- Nacisnąć klawisz **SPEC FCT**

FUNKCJE PROGRAMOWE
- Softkey **FUNKCJE PROGRAMOWE** nacisnąć

TABDATA
- Softkey **TABDATA** nacisnąć

TABDATA ADDITION
- Softkey **TABDATA ADDITION** nacisnąć

CORR-TCS
- Nacisnąć softkey pożądanej tablicy, np. **CORR-TCS**
- Wprowadzić nazwę kolumny

ENT
- Potwierdzić wybór klawiszem **ENT**
- Podać numer wiersza tabeli

ENT
- Potwierdzić wybór klawiszem **ENT**
- Wprowadzić parametr Q

ENT
- Potwierdzić wybór klawiszem **ENT**

Przykład

N120 SEL CORR-TABLE TCS "TNC:\table\corr.tco"*	Aktywowanie tabeli danych korekcyjnych
N130 TABDATA ADD CORR-TCS COLUMN "DR" KEY "3" = Q1*	Wartość z Q1 dodać do wiersza 3, kolumna DR tablicy danych korekcyjnych

10.9 Monitorowanie skonfigurowanych komponentów maszyny (opcja #155)

Zastosowanie

> Należy zapoznać się z instrukcją obsługi obrabiarki!
> Ta funkcja musi zostać aktywowana przez producenta maszyn i przez niego dopasowana.

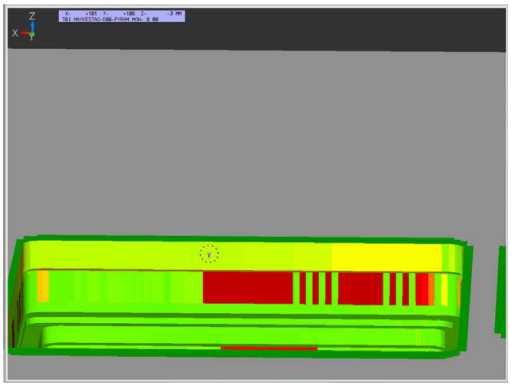

Przy pomocy funkcji **MONITORING HEATMAP**-możesz z programu NC uruchomić bądź zatrzymać prezentację detalu jako heatmap (mapę cieplną) komponentów.

Sterowanie monitoruje wybrany komponent i wyświetla wynik w kolorze, w postaci tzw. mapy cieplnej/heatmap na detalu.

Mapa cieplna czyli tzw. heatmap komponentów działa podobnie jak obraz z kamery termowizyjnej.

- Zielony: komponent w bezpiecznym zakresie zgodnie z definicją
- Żółty: komponent w strefie ostrzegawczej
- Czerwony: komponent przeciążony

Uruchomienie monitorowania

Aby rozpocząć monitorowanie komponentu należy:

SPEC FCT
- ▶ Wybrać funkcje specjalne

FUNKCJE PROGRAMOWE
- ▶ Wybrać funkcje programu

MONITORING
- ▶ Wybrać monitorowanie

MONITORING HEATMAP START
- ▶ Softkey **MONITORING HEATMAP START** nacisnąć

WYBOR
- ▶ Wybrać komponent, określony przez producenta maszyny

Przy pomocy mapy cieplnej możesz obserwować stan tylko jednego komponentu. Jeśli uruchamiasz mapę cieplną kilka razy z rzędu, to monitorowanie poprzedniego komponentu zostanie zatrzymane.

Zakończyć monitorowanie

Przy pomocy funkcji **MONITORING HEATMAP STOP** zamykasz monitorowanie.

10.10 Definiowanie licznika

Zastosowanie

Należy zapoznać się z instrukcją obsługi obrabiarki!
Funkcję aktywuje producent maszyn.

Przy pomocy funkcji **FUNCTION COUNT** można sterować z programu NC prostym licznikiem. Za pomocą tego licznika można np. zliczać ilość wytworzonych detali.

Proszę postąpić przy definiowaniu w następujący sposób:

SPEC FCT
- Wyświetlić pasek softkey z funkcjami specjalnymi

FUNKCJE PROGRAMOWE
- Softkey **FUNKCJE PROGRAMOWE** nacisnąć

FUNCTION COUNT
- Softkey **FUNCTION COUNT** nacisnąć

WSKAZÓWKA

Uwaga, możliwa utrata danych!

Sterowanie obsługuje tylko jeden licznik. Jeśli odpracowujemy program NC, w którym zresetujemy licznik, to postęp licznika innego programu NC zostanie skasowany.

- Należy sprawdzić przed obróbką, czy licznik jest aktywny
- W razie konieczności zanotować stan licznika i po obróbce w menu MOD ponownie wprowadzić

Możesz grawerować aktualny stan licznika przy pomocy cyklu **G225** .

Dalsze informacje: instrukcja obsługi dla użytkownika **Programowanie cykli obróbki**

Działanie w trybie pracy Test programu

W trybie pracy **Test programu** można symulować licznik. Przy tym działa tylko stan odczytu licznika, zdefiniowany bezpośrednio w programie NC. Nie dotyczy to stanu licznika w menu MOD.

Działanie w trybie pracy Wykon. progr. pojedyń. blok i Wykon.program automatycznie

Stan licznika z menu MOD działa tylko w trybach pracy **Wykon. progr. pojedyń. blok** i **Wykon.program automatycznie**.

Stan licznika pozostaje zachowany także przy restarcie sterowania.

FUNCTION COUNT definiować

Funkcja **FUNCTION COUNT** udostępnia następujące możliwości:

Softkey	Funkcja
FUNCTION COUNT INC	Licznik zwiększyć o 1
FUNCTION COUNT RESET	Licznik zresetować
FUNCTION COUNT TARGET	Liczbę zadaną (wartość docelowa) ustawić na wymaganą wartość Zakres wartości: 0 – 9999
FUNCTION COUNT SET	Licznik ustawić na wymaganą wartość Zakres wartości: 0 – 9999
FUNCTION COUNT ADD	Licznik zwiększyć o wartość Zakres wartości: 0 – 9999
FUNCTION COUNT REPEAT	Program NC powtórzyć od labela (znacznika), jeśli pozostały jeszcze do wytworzenia detale

Przykład

N50 FUNCTION COUNT RESET*	Stan licznika zresetować
N60 FUNCTION COUNT TARGET10*	Zapisać zadaną liczbę zabiegów obróbkowych
N70 G98 L11*	Wpisać znacznik skoku
N80 G ...	Obróbka
N510 FUNCTION COUNT INC*	Zwiększyć stan licznika
N520 FUNCTION COUNT REPEAT LBL 11*	Powtórzyć obróbkę, jeśli pozostały jeszcze do wytworzenia detale
N530 M30*	
N540 %COUNT G71*	

10.11 Generowanie plików tekstowych

Zastosowanie

Na sterowaniu można generować i edytować teksty przy pomocy edytora tekstów. Typowe zastosowania:

- Zapisywanie wartości z doświadczenia wyniesionego z pracy z maszyną
- Dokumentowanie procesów roboczych
- Wytwarzanie zbiorów wzorów

Pliki tekstów są plikami typu .A (ASCII). Jeśli chcemy opracowywać inne pliki, to proszę je najpierw skonwersować na typ .A.

Plik tekstowy otworzyć i opuścić

- Tryb pracy: klawisz **Programowanie** nacisnąć
- Wybrać menedżera plików: klawisz **PGM MGT** nacisnąć
- Wyświetlić pliki typu .A: nacisnąć po kolei softkey **TYP WYBIERZ** i softkey **WS.WSZYST** nacisnąć
- Wybrać plik i z softkey **WYBIERZ** lub klawiszem **ENT** otworzyć albo otworzyć nowy plik: zapisać nową nazwę, klawiszem **ENT** potwierdzić

Jeśli chcemy wyjść z edytora tekstu, to należy wywołać menedżera plików i wybrać plik innego typu, jak np.program NC.

Softkey	Ruchy kursora
NASTEPNE SLOWO	Kursor jedno słowo na prawo
OSTATNIE SŁOWO	Kursor jedno słowo na lewo
STRONA	Kursor na następny pasek ekranu
STRONA	Kursor na poprzedni pasek ekranu
POCZATEK	Kursor na początek pliku
KONIEC	Kursor na koniec pliku

Edytować teksty

Nad pierwszym wierszem edytora tekstu znajduje się belka informacyjna, która ukazuje nazwę pliku, jego miejsce w pamięci i informacje o wierszu:

Plik: Nazwa pliku tekstowego
Wiersz: aktualna pozycja kursora w wierszach
Kolumna: aktualna pozycja kursora w kolumnach (szpaltach)

Tekst zostanie wstawiony na to miejsce, na którym znajduje się właśnie kursor. Przy pomocy klawiszy ze strzałką można przesunąć kursor do dowolnego miejsca w pliku tekstowym.

Klawiszem **RETURN** lub **ENT** można przejść do nowej linijki.

Znaki, słowa lub wiersze skasować oraz ponownie wstawić

Przy pomocy edytora tekstu można wymazywać całe słowa lub wiersze i wstawiać je w innym miejscu.

- Kursor przesunąć na słowo lub wiersz, który ma być usunięty i wstawiony w inne miejsce
- Softkey **SŁOWO USUN** lub **WIERSZ USUN** nacisnąć: tekst zostanie usunięty i zachowany w schowku
- Przesunąć kursor na pozycję, w której ma zostać wstawiony tekst i nacisnąć softkey **WIERSZ / SLOWO WSTAW** .

Softkey	Funkcja
WIERSZ USUN	Wymazać wiersz i przejściowo zapamiętać
SŁOWO USUN	Wymazać słowo i przejściowo zapamiętać
ZNAK USUN	Wymazać znak i przejściowo zapamiętać
WIERSZ / SLOWO WSTAW	Wiersz lub słowo po wymazaniu ponownie wstawić

Opracowywanie bloków tekstów

Można bloki tekstu dowolnej wielkości kopiować, usuwać i w innym miejscu znowu wstawiać. W każdym razie proszę najpierw zaznaczyć żądany blok tekstu:

- Zaznaczanie bloku tekstowego: Kursor przesunąć na znak, na którym ma kończyć się zaznaczenie tekstu.

BLOK ZAZNACZ

- Softkey **BLOK ZAZNACZ** nacisnąć
- Kursor przesunąć na znak, na którym ma kończyć się zaznaczenie tekstu. Jeśli przesuwamy kursor przy pomocy klawiszy ze strzałką bezpośrednio do góry lub w dół, to leżące pomiędzy wiersze zostaną kompletnie zaznaczone, tekst zostanie wyróżniony kolorem

Kiedy żądany block tekstu został zaznaczony, proszę dalej opracowywać tekst przy pomocy następujących Softkeys:

Softkey	Funkcja
BLOK USUN	Zaznaczony blok usunąć i krótkotrwale zapamiętać
BLOK KOPIUJ	Zaznaczony blok na krótko zapamiętać, bez usuwania tekstu (kopiować)

Jeżeli ten krótkotrwale zapamiętany blok ma być wstawiony w inne miejsce, proszę wypełnić następujące kroki:

- Przesunąć kursor na miejsce, w którym ma być wstawiony krótkotrwale zapamiętany blok tekstu

BLOK WSTAW

- Softkey **BLOK WSTAW** nacisnąć: tekst zostaje wstawiony

Dopóki tekst znajduje się w pamięci przejściowej, można go dowolnie często wstawiać.

Przenieść zaznaczony blok do innego pliku

- Blok tekstu zaznaczyć jak wyżej opisano

DODAJ DO PLIKU

- Softkey **PRZYŁACZ DO PLIKU** nacisnąć.
> Sterowanie pokazuje dialog **Plik wyjściowy =**
- Ścieżkę i nazwę pliku docelowego wprowadzić.
> Sterowanie dołącza zaznaczony blok tekstu do pliku docelowego. Jeśli nie istnieje plik docelowy z wprowadzoną nazwą, to sterowanie zapisuje zaznaczony tekst do nowego pliku.

Wstawić inny plik na miejsce znajdowania się kursora

- Przesunąć kursor na miejsce w tekście, na które ma być wstawiony inny plik tekstowy

CZYTAJ Z PLIKU

- Softkey **CZYTAJ Z PLIKU** nacisnąć.
> Sterowanie pokazuje dialog **Nazwa pliku =**.
- Wprowadzić ścieżkę i nazwę pliku, który chcemy wprowadzić

Wyszukiwanie fragmentów tekstu

Funkcja szukania w edytorze tekstu znajduje słowa lub łańcuchy znaków w tekście. Sterowanie oddaje do dyspozycji dwie możliwości.

Znajdowanie aktualnego tekstu

Funkcja szukania ma znaleźć słowo, które odpowiada temu słowu, na którym właśnie znajduje się kursor:

- Przesunąć kursor na żądane słowo
- Wybrać funkcję szukania: softkey **ZNAJDZ** nacisnąć
- Nacisnąć softkey **AKTUALNE SŁOWO ZNAJDZ** .
- Szukanie słowa: softkey **ZNAJDZ** nacisnąć
- Opuścić funkcję szukania: softkey **KONIEC** nacisnąć

Znajdowanie dowolnego tekstu

- Wybrać funkcję szukania: softkey **ZNAJDZ** nacisnąć. Sterowanie pokazuje dialog **Znajdź tekst :**
- Wprowadzić poszukiwany tekst
- Szukanie tekstu: softkey **ZNAJDZ** nacisnąć
- Opuścić funkcję szukania: Softkey **KONIEC** nacisnąć

10.12 Dowolnie definiowalne tabele

Podstawy

W dowolnie definiowalnych tabelach można zachowywać i czytać dowolne informacje z programu NC. W tym celu dostępne są funkcje parametrów Q **D26** do **D28** .

Format dowolnie definiowalnej tabeli, czyli zawarte w niej kolumny i jej właściwości, zmienia się przy pomocy edytora struktury. W ten sposób można utworzyć tabelę, dopasowaną idealnie do jej zastosowania.

Poza tym można przełączać pomiędzy widokiem tabeli (standardowe ustawienie) i widokiem formularza.

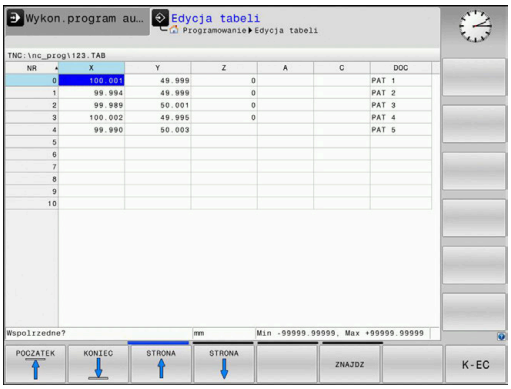

> Nazwy tabel i kolumn tabel muszą rozpoczynać się z litery i nie mogą zawierać znaków matematycznych, np. **+** .

Utworzyć dowolnie definiowalną tabelę

Proszę postąpić następująco:

PGM MGT
- ▶ Klawisz **PGM MGT** nacisnąć
- ▶ Podać dowolną nazwę pliku z rozszerzeniem .TAB

ENT
- ▶ Potwierdzić wybór klawiszem **ENT** .
- > Sterowanie ukazuje okno napływowe z zachowanymi w pamięci formatami tablic.
- ▶ Klawiszem ze strzałką wybrać szablon tabeli np. **example.tab** .

ENT
- ▶ Potwierdzić wybór klawiszem **ENT**
- > Sterowanie otwiera nową tablicę ze zdefiniowanym z góry formatem.
- ▶ Aby dopasować tabelę do własnych potrzeb, należy zmienić jej format
  Dalsze informacje: "Zmiana formatu tabeli", Strona 380

> Należy zapoznać się z instrukcją obsługi obrabiarki!
>
> Producent maszyn może także zestawiać własne szablony tabel i odkładać je w systemie sterowania. Jeśli generujemy nową tabelę, to sterowanie otwiera okno napływowe z wszystkimi dostępnymi szablonami tabel.

> Można zapisywać także własne szablony tabel w sterowaniu. W tym celu generujemy nową tabelę, zmieniamy format tabeli i zachowuje tę tabelę w katalogu **TNC:\system\proto**. Jeśli generujemy potem nową tabelę, to sterowanie udostępnia własny szablon obsługującego w oknie wyboru dla szablonów tabeli.

Zmiana formatu tabeli

Proszę postąpić następująco:

- Softkey **FORMAT EDYCJA** nacisnąć
- > Sterowanie otwiera okno napływowe, w którym przedstawiona jest struktura tabeli.
- Dopasowanie formatu

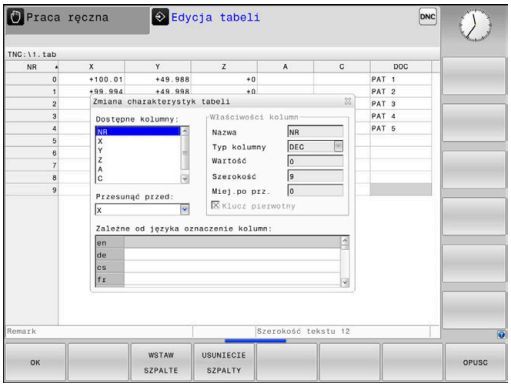

Sterowanie daje następujące możliwości:

Polecenie struktury	Znaczenie
Dostępne kolumny:	wykaz wszystkich zawartych w tabeli kolumn
Przesunąć przed:	Zaznaczony w **Dostępne kolumny** zapis zostaje przesunięty przed tę kolumnę
Nazwa	Nazwa kolumny: jest wyświetlany w paginie górnej
Typ kolumny	**TEXT**: zapis tekstu **SIGN**: znak liczby + albo - **BIN**: liczba dwójkowa **DEC**: dziesiętna, dodatnia, całkowita liczba (liczebnik główny) **HEX**: liczba szesnastkowa **INT**: liczba całkowita **LENGTH**: długość (jest przeliczana w programach inch) **FEED**: posuw (mm/min lub 0.1 inch/min) **IFEED**: posuw (mm/min lub inch/min) **FLOAT**: liczba zmiennoprzecinkowa **BOOL**: wartość prawdziwa **INDEX**: indeks **TSTAMP**: stały zdefiniowany format dla daty i godziny **UPTEXT**: zapis tekstu dużymi literami **PATHNAME**: nazwa ścieżki
Wartość domyślna	Wartość, z którą pola w tej kolumnie zostają zajęte z góry
Szerokość	Szerokość kolumny (liczba znaków)
Klucz pierwotny	Pierwsza kolumna tabeli
Zależne od języka oznaczenie kolumny	Zależne od języka dialogi

> Kolumny z typem kolumny, litery dozwolone, np. **TEXT**, można dokonywać odczytania lub opisu tylko przy pomocy parametrów QS, nawet jeśli zawartość wiersza to tylko cyfra.

Można dokonywać nawigacji w formularzu podłączoną myszką lub klawiszami nawigacyjnymi.

Proszę postąpić następująco:

- Nacisnąć klawisze nawigacji, aby przejść do pól zapisu.
- Otworzyć menu wyboru klawiszem **GOTO** .
- W obrębie pola zapisu można dokonywać nawigacji klawiszami ze strzałką

> W tabeli zawierającej już kolumny, nie można zmienić właściwości tabeli **Nazwa** i **Typ kolumn** . Dopiero kiedy skasujemy wszystkie wiersze, można zmienić te właściwości. Należy utworzyć w razie konieczności kopię zapasową tabeli.
>
> Przy pomocy kombinacji klawiszy **CE** i następnie **ENT** resetujemy niewłaściwe wartości w polach z typem kolumn **TSTAMP** .

Zamknięcie edytora struktury

Proszę postąpić następująco:

- Softkey **OK** nacisnąć
- > Sterowanie zamyka formularz edytora i przejmuje zmiany.
- Alternatywnie softkey **OPUSC** nacisnąć
- > Sterowanie anuluje wszystkie wprowadzone zmiany.

Przejście od widoku tabeli do widoku formularza

Wszystkie tabele z rozszerzeniem pliku **.TAB** można wyświetlać albo w postaci listy albo w postaci formularza.

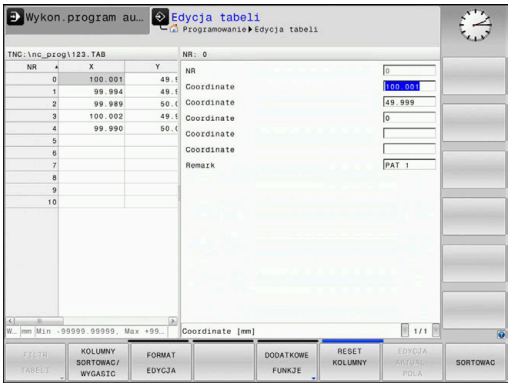

Podgląd można przełączyć w następujący sposób:

- Klawisz **Układ ekranu** nacisnąć

- Wybrać softkey z wymaganym podglądem

W widoku formularza sterowanie przedstawia na lewej połowie ekranu numery wierszy z zawartością pierwszej kolumny.

W podglądzie formularza można dokonywać zmian danych w następujący sposób:

- Nacisnąć klawisz **ENT** , aby przejść do następnego pola zapisu

Wybór innego wiersza dla edycji:

- Klawisz **następna etykieta** nacisnąć
> Kursor przechodzi do lewego okna.

- Przy pomocy klawiszy ze strzałką wybrać pożądany wiersz

- Klawiszem **następna etykieta** przejść z powrotem do okna wprowadzenia

D26 – dowolnie definiowalną tabelę otworzyć

Przy pomocy funkcji **D26** otwieramy swobodnie definiowalną tabelę, aby zapisywać tę tabelę z **D27** , albo odczytywać z tej tabeli z **D28** .

> W programie NC może być zawsze otwarta tylko jedna tabela. Nowy blok NC z **D26** zamyka automatycznie ostatnio otwartą tabelę.
>
> Otwierana tabela musi mieć rozszerzenie **.TAB** .

Przykład: otworzyć tabelę TAB1.TAB, która znajduje się w skoroszycie TNC:\DIR1

```
N560 D26  TNC:\DIR1\TAB1.TAB
```

Przy pomocy softkey **SYNTAX** można podać ścieżki w podwójnym cudzysłowiu. Podwójny cudzysłów definiuje początek i koniec ścieżki. W ten sposób sterowanie rozpoznaje możliwe znaki specjalne jako składową ścieżki.

Dalsze informacje: "Nazwy plików", Strona 108

Jeśli kompletna ścieżka znajduje się w obrębie podwójnego cudzysłowu, to możesz używać zarówno **** jak i **/** jako rozdzielenia dla folderów i plików.

D27 – wypełnianie dowolnie definiowalnej tabeli

Przy pomocy funkcji **D27** zapełniamy tabelę, którą uprzednio otwarto z **D26** .

Można zdefiniować kilka nazw kolumn w jednym **D27**-wierszu, tzn. zapełniać. Nazwy kolumn muszą znajdować się między apostrofami i być rozdzielone przecinkiem. Wartość, którą sterowanie ma zapisywać do odpowiedniej kolumny, definiujemy w Q-parametrach.

Funkcja **D27** jest uwzględniana tylko w trybach pracy **Wykonanie progr.,pojedyńczy blok** i **Wykonanie programu, automatycz.** .

Przy pomocy funkcji **D18 ID992 NR16** można odpytać, w jakim trybie pracy program zostaje wykonany.

Jeśli chcemy zapisywać kilka kolumn w jednym bloku NC, to należy te wartości, które mają być zapisywane, zachować w pamięci w następujących po sobie numerach parametrów Q .

Sterowanie pokazuje komunikat o błędach, jeśli chcemy dokonywać zapisu w zablokowanej lub niedostępnej kolumnie tabeli.

Jeśli zapis ma być dokonywany w polu tekstu (np. typ kolumny **UPTEXT**) , to należy pracować z parametrami QS. W polach liczbowych należy dokonywać zapisu z Q, QL lub parametrami QR.

Przykład

W wierszu 5 otwartej chwilowo tabeli dokonać wpisu w kolumny promień, głębokość i D. Wartości, które mają zostać zapisane do tabeli, muszą zostać zachowane w Q-parametrach **Q5**, **Q6** oraz **Q7**.

```
N50 Q5 = 3,75
N60 Q6 = -5
N70 Q7 = 7,5
N80 D27  P01 5/“RADIUS,TIEFE,D“ = Q5
```

D28 – Dowolnie definiowalną tabelę czytać

Przy pomocy funkcji **D28** czytamy z tabeli, którą uprzednio otwarto z **D26** .

Można definiować kilka nazw kolumn w jednym **D28**-wierszu, tzn. czytać. Nazwy kolumn muszą znajdować się między apostrofami i być rozdzielone przecinkiem. Numer Q-parametru, do którego sterowanie ma zapisywać pierwszą przeczytaną wartość, proszę zdefiniować w **D28**-wierszu.

> Jeśli odczyt odbywa się w kilku kolumnach w jednym bloku NC, to sterowanie zachowuje wówczas odczytane wartości w następujących po sobie parametrach Q tego samego typu, np. **QL1**, **QL2** i **QL3**.

Jeśli odczyt ma być dokonywany w polu tekstu, to należy pracować z parametrami QS. W polach liczbowych należy dokonywać odczytu z Q, QL lub parametrami QR.

Przykład

Z wiersza 6 aktualnie otwartej tabeli odczytać wartości kolumn **X**, **Y** i **D** . Pierwszą wartość w parametrze Q **Q10**, drugą wartość w **Q11** i trzecią wartość w **Q12** zachować.

Z tego samego wiersza zachować kolumnę **DOC** w **QS1** .

```
N50 D28  Q10 = 6/“X,Y,D“*
N60 D28  QS1 = 6/“DOC“*
```

Dopasowanie formatu tabeli

WSKAZÓWKA

Uwaga, możliwa utrata danych!

Funkcja **TABELE / NC-PGM DOPASOWAC** zmienia ostatecznie format wszystkich tablic. Sterowanie nie przeprowadza automatycznego zabezpieczenia istniejących danych przed zmianą formatu. W ten sposób dane są na stałe zmienione i niekiedy nie są więcej wykorzystywalne.

- Używać funkcji wyłączenie po uzgodnieniu z producentem obrabiarek

Softkey	Funkcja
TABELE / NC-PGM DOPASOWAC	Format dostępnych tabel po zmianie wersji software dopasować

> Nazwy tabel i kolumn tabel muszą rozpoczynać się z litery i nie mogą zawierać znaków matematycznych, np. **+** .

10.13 Pulsujące obroty FUNCTION S-PULSE

Programowanie pulsujących obrotów

Zastosowanie

Należy zapoznać się z instrukcją obsługi obrabiarki!

Należy kierować się opisem funkcjonalności producenta obrabiarek.

Przestrzegać wskazówek odnośnie bezpieczeństwa

Przy pomocy funkcji **FUNCTION S-PULSE** programujemy pulsujące obroty, aby unikać drgań własnych maszyny.

Z wartością wejściową **P-TIME** definiujesz okres trwania jednego drgania (długość okresu), przy pomocy wartości wejściowej **SCALE** zmianę prędkości obrotowej w procentach. Prędkość obrotowa wrzeciona zmienia się sinusoidalnie wokół wartości zadanej.

Używając **FROM-SPEED** i **TO-SPEED** definiujesz za pomocą dolnej i górnej granicy obrotów ten zakres, na którym działa pulsująca prędkość obrotowa. Obydwie wartości wejściowe są opcjonalne. Jeśli nie definiujesz żadnego parametru, to funkcja działa na całym zakresie prędkości obrotowej.

Dane wejściowe

N30 FUNCTION S-PULSE P-TIME10 SCALE5 FROM-SPEED4800 TO-SPEED5200*	; Dopuszczalne wahania prędkości obrotowej o 5 % wokół wartości zadanej w ciągu 10 sekund z ograniczeniami

Funkcja NC zawiera następujące elementy składni:

Element składni	Znaczenie
FUNCTION S-PULSE	Otwieracz składni dla pulsującej prędkości obrotowej
PTIME lub **RESET**	Definiować okres trwania drgania w sekundach lub reset pulsujących obrotów
SCALE	Zmiana prędkości obrotowej w % Tylko przy wyborze **P- TIME**
FROM-SPEED	Dolna granica prędkości obrotowej, od której działa pulsująca prędkość obrotowa Tylko przy wyborze **P- TIME** Element składni opcjonalnie
TO-SPEED	Górna granica prędkości obrotowej, do której działa pulsująca prędkość obrotowa Tylko przy wyborze **P- TIME** Element składni opcjonalnie

Proszę postąpić przy definiowaniu w następujący sposób:

SPEC FCT
- Wyświetlić pasek softkey z funkcjami specjalnymi

FUNKCJE PROGRAMOWE
- Softkey **FUNKCJE PROGRAMOWE** nacisnąć

FUNCTION SPINDLE
- Softkey **FUNCTION SPINDLE** nacisnąć

SPINDLE-PULSE
- Softkey **SPINDLE-PULSE** nacisnąć
- Definiować długość okresu **P-TIME**
- Definiować zmianę prędkości obrotowej **SCALE**

Sterowanie nigdy nie przekracza zaprogramowanego limitu prędkości obrotowej. Prędkość obrotowa jest utrzymywana, aż sinusoida funkcji **FUNCTION S-PULSE** znajdzie się poniżej maksymalnej prędkości obrotowej.

Symbole

We wskazaniu statusu symbole pokazują stan pulsujących obrotów:

Symbol	Funkcja
S % ∿	Pulsujące obroty aktywne

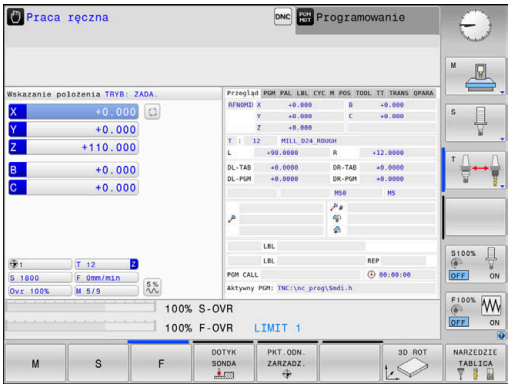

Resetowanie pulsujących obrotów

Przykład

```
N40 FUNCTION S-PULSE RESET*
```

Za pomocą funkcji **FUNCTION S-PULSE RESET** resetujemy pulsującą prędkość obrotową.

Proszę postąpić przy definiowaniu w następujący sposób:

SPEC FCT

- wyświetlić pasek softkey z funkcjami specjalnymi

FUNKCJE PROGRAMOWE

- Softkey **FUNKCJE PROGRAMOWE** nacisnąć

FUNCTION SPINDLE

- Softkey **FUNCTION SPINDLE** nacisnąć

RESET SPINDLE-PULSE

- Softkey **RESET SPINDLE-PULSE** nacisnąć

10.14 Czas zatrzymania FUNCTION FEED

Programowanie czasu przerwy

Zastosowanie

Należy zapoznać się z instrukcją obsługi obrabiarki!

Należy kierować się opisem funkcjonalności producenta obrabiarek.

Przestrzegać wskazówek odnośnie bezpieczeństwa

Przy pomocy funkcji **FUNCTION FEED DWELL** programujesz powtarzający się czas przebywania w sekundach, np. aby wymusić łamanie wióra .

Programujemy **FUNCTION FEED DWELL** bezpośrednio przed obróbką, którą chcemy wykonać z łamaniem wióra.

Zdefiniowany czas zatrzymania z **FUNCTION FEED DWELL** nie działa w przemieszczeniach na biegu szybkim i przy próbkowaniu.

WSKAZÓWKA

Uwaga, niebezpieczeństwo dla obrabianego przedmiotu i narzędzia!

Jeśli funkcja **FUNCTION FEED DWELL** jest aktywna, to sterowanie przerywa powtórnie posuw. Podczas przerwania posuwu narzędzie przebywa na aktualnej pozycji, wrzeciono obraca się przy tym dalej. Takie zachowanie prowadzi przy wytwarzaniu gwintów do powstawania wybrakowanych detali. Poza tym istnieje podczas odpracowywania zagrożenie złamania narzędzia!

- Funkcję **FUNCTION FEED DWELL** dezaktywować przed wytwarzaniem gwintu

Sposób postępowania

Przykład

```
N30 FUNCTION FEED DWELL D-TIME0.5 F-TIME5*
```

Proszę postąpić przy definiowaniu w następujący sposób:

SPEC FCT
- Wyświetlić pasek softkey z funkcjami specjalnymi

FUNKCJE PROGRAMOWE
- Softkey **FUNKCJE PROGRAMOWE** nacisnąć

FUNCTION FEED
- Softkey **FUNCTION FEED** nacisnąć

FEED DWELL
- Softkey **FEED DWELL** nacisnąć
- Definiować interwał przebywania **D-TIME**
- Definiować interwał skrawania **F-TIME**

Zresetować czas przerwy

Proszę zresetować czas zatrzymania bezpośrednio po przeprowadzonej obróbce z łamaniem wióra.

Przykład

```
N40 FUNCTION FEED DWELL RESET*
```

Przy pomocy funkcji **FUNCTION FEED DWELL RESET** resetujemy powtarzający się czas zatrzymania.

Proszę postąpić przy definiowaniu w następujący sposób:

SPEC FCT

- Wyświetlić pasek softkey z funkcjami specjalnymi

FUNKCJE PROGRAMOWE

- Softkey **FUNKCJE PROGRAMOWE** nacisnąć

FUNCTION FEED

- Softkey **FUNCTION FEED** nacisnąć

RESET FEED DWELL

- Softkey **RESET FEED DWELL** nacisnąć

Można resetować czas przebywania/przerwy także zapisując **D-TIME 0**.

Sterowanie resetuje funkcję **FUNCTION FEED DWELL** automatycznie przy końcu programu.

10.15 Czas zatrzymania FUNCTION DWELL

Programowanie czasu przebywania

Zastosowanie

Przy pomocy funkcji **FUNCTION DWELL** programujemy czas zatrzymania w sekundach lub definiujemy liczbę obrotów wrzeciona przy postoju.

Sposób postępowania

Przykład

```
N30 FUNCTION DWELL TIME10*
```

Przykład

```
N40 FUNCTION DWELL REV5.8*
```

Proszę postąpić przy definiowaniu w następujący sposób:

SPEC FCT

- Wyświetlić pasek softkey z funkcjami specjalnymi

FUNKCJE PROGRAMOWE

- Softkey **FUNKCJE PROGRAMOWE** nacisnąć

FUNCTION DWELL

- Softkey **FUNCTION DWELL**

DWELL TIME

- Softkey **DWELL TIME** nacisnąć
- Zdefiniować czas trwania w sekundach

DWELL REVOLUTIONS

- Alternatywnie softkey **DWELL REVOLUTIONS** nacisnąć
- Zdefiniować liczbę obrotów wrzeciona

10.16 Wznoszenie narzędzia przy NC-stop: FUNCTION LIFTOFF

Programowanie wznoszenia z FUNCTION LIFTOFF

Warunek

Należy zapoznać się z instrukcją obsługi obrabiarki!
Funkcja jest konfigurowana i aktywowana przez producenta maszyn. Przy pomocy parametru maszynowego **CfgLiftOff** (nr 201400) producent obrabiarek definiuje dystans pokonywany przez sterowanie przy **LIFTOFF** . Przy pomocy parametru maszynowego **CfgLiftOff** funkcja może zostać dezaktywowana.

Użytkownik ustawia w tabeli narzędzi w kolumnie **LIFTOFF** parametr **Y** dla aktywnego narzędzia.

Dalsze informacje: instrukcja obsługi dla użytkownika **Konfigurowanie, testowanie i odpracowywanie programów NC**

Zastosowanie

Funkcja **LIFTOFF** działa w następujących sytuacjach:

- Przy zainicjalizowanym przez operatora NC-stop
- Przy zainicjalizowanym przez software stop NC, np. jeśli w układzie napędowym pojawił się błąd
- W przypadku przerwy w zasilaniu

Sterowanie wznosi narzędzie wówczas o 2 mm od konturu. Sterowanie oblicza kierunek wznoszenia na podstawie danych w **FUNCTION LIFTOFF**-wierszu.

Istnieją następujące możliwości programowania funkcji **LIFTOFF** :

- **FUNCTION LIFTOFF TCS X Y Z**: wznoszenie w układzie współrzędnych narzędzia **T-CS** na wektorze wynikającym z **X**, **Y** i **Z**
- **FUNCTION LIFTOFF ANGLE TCS SPB**: wznoszenie w układzie współrzędnych narzędzia **T-CS** ze zdefiniowanym kątem przestrzennym
- Wznoszenie w kierunku osi narzędzia z **M148**

Dalsze informacje: "Narzędzie wznosić przy NC-stop automatycznie od konturu: M148", Strona 248

Programowanie wznoszenia ze zdefiniowanym wektorem

Przykład

```
N40 FUNCTION LIFTOFF TCS X+0 Y+0.5 Z+0.5*
```

Z **LIFTOFF TCS X Y Z** definiujemy kierunek wznoszenia jako wektor w układzie współrzędnych narzędzia Sterowanie oblicza ze zdefiniowanego przez producenta obrabiarek całkowitego zakresu toru odcinek wznoszenia w pojedynczych osiach.

Proszę postąpić przy definiowaniu w następujący sposób:

SPEC FCT
- wyświetlić pasek softkey z funkcjami specjalnymi

FUNKCJE PROGRAMOWE
- Softkey **FUNKCJE PROGRAMOWE** nacisnąć

FUNCTION LIFTOFF
- Softkey **FUNCTION LIFTOFF** nacisnąć

LIFTOFF TCS
- Softkey **LIFTOFF TCS** nacisnąć
- Podać komponenty wektora w X, Y i Z

Programowanie wznoszenia ze zdefiniowanym kątem

Przykład

```
N40 FUNCTION LIFTOFF ANGLE TCS SPB+20*
```

Z **LIFTOFF ANGLE TCS SPB** definiujemy kierunek wznoszenia jako kąt przestrzenny w układzie współrzędnych narzędzia.

Podany kąt SPB opisuje kąt pomiędzy Z i X. Jeśli zapisuje się 0°, to narzędzie wznosi się w kierunku osi narzędzia Z.

Proszę postąpić przy definiowaniu w następujący sposób:

SPEC FCT
- wyświetlić pasek softkey z funkcjami specjalnymi

FUNKCJE PROGRAMOWE
- Softkey **FUNKCJE PROGRAMOWE** nacisnąć

FUNCTION LIFTOFF
- Softkey **FUNCTION LIFTOFF** nacisnąć

LIFTOFF ANGLE TCS
- Softkey **LIFTOFF ANGLE TCS** nacisnąć
- Zapisać kąt SPB

Zresetować funkcję Liftoff

Przykład

```
N40 FUNCTION LIFTOFF RESET*
```

Przy pomocy funkcji **FUNCTION LIFTOFF RESET** resetujemy wznoszenie.

Proszę postąpić przy definiowaniu w następujący sposób:

SPEC FCT

- Wyświetlić pasek softkey z funkcjami specjalnymi

FUNKCJE PROGRAMOWE

- Softkey **FUNKCJE PROGRAMOWE** nacisnąć

FUNCTION LIFTOFF

- Softkey **FUNCTION LIFTOFF** nacisnąć

LIFTOFF RESET

- Softkey **LIFTOFF RESET** nacisnąć

> Przy pomocy funkcji **M149** sterowanie dezaktywuje funkcję **FUNCTION LIFTOFF**, bez resetowania kierunku wznoszenia. Jeśli programujesz **M148** , to sterowanie aktywuje automatyczne wznoszenie narzędzia w zdefiniowanym w **FUNCTION LIFTOFF** kierunku wznoszenia.
>
> Sterowanie resetuje funkcję **FUNCTION LIFTOFF** automatycznie przy końcu programu.

11

Obróbka-wieloosiowa

11.1 Funkcje dla obróbki wieloosiowej

W tym rozdziale opisane są funkcje sterowania, które związane są z obróbką wieloosiową:

Funkcja sterowania	Opis	Strona
PLANE	Zdefiniować obróbkę na nachylonej płaszczyźnie	397
M116	Posuw osi obrotu	428
PLANE/M128	Frezowanie nachylonym narzędziem	427
FUNCTION TCPM	Określić zachowanie sterowania przy pozycjonowaniu osi obrotowych (dalszy stopień modernizacji M128)	435
M126	Przemieszczenie osi obrotu po zoptymalizowanym torze ruchu	429
M94	Redukowanie wartości wskazania osi obrotu	430
M128	Określić zachowanie sterowania przy pozycjonowaniu osi obrotowych	431
M138	Wybór osi nachylnych	433
M144	Wliczenie kinematyki maszyny	434

11.2 Funkcja PLANE: nachylenie płaszczyzny obróbki (opcja #8)

Wstęp

Należy zapoznać się z instrukcją obsługi obrabiarki!

Funkcje dla nachylenia płaszczyzny obróbki muszą zostać udostępnione przez producenta maszyn!

Funkcji **PLANE** można używać w pełnym wymiarze tylko na obrabiarkach, dysponujących przynajmniej dwoma osiami obrotu (osie stołu, osie głowicowe lub kombinowane). Funkcja **PLANE AXIAL** jest w tym przypadku wyjątkiem. Funkcję **PLANE AXIAL** można wykorzystywać także na obrabiarkach z tylko jedną programowalną osią obrotu.

Przy pomocy **PLANE**-funkcji (angl. plane = płaszczyzna), bardzo wydajnej funkcji, użytkownik może w różny sposób definiować nachylone płaszczyzny obróbki.

Definicja parametrów **PLANE**-funkcji podzielona jest na dwie części:

- Geometryczna definicja płaszczyzny, która różni się od pozostałych dla każdej oddanej do dyspozycji **PLANE**-funkcji
- Zachowanie pozycjonowania funkcji **PLANE**, niezależnie od definicji płaszczyzny i dla wszystkich **PLANE**-funkcji identyczne
  Dalsze informacje: "Określenie zachowania przy pozycjonowaniu funkcji PLANE", Strona 416

WSKAZÓWKA

Uwaga niebezpieczeństwo kolizji!

Sterowanie próbuje osiągnąć przy włączeniu obrabiarki stan wyłączenia nachylonej płaszczyzny. Pod pewnymi warunkami nie jest to możliwe. Ta sytuacja ma miejsce, np jeśli nachylenie następuje pod kątem osiowym a obrabiarka jest skonfigurowana na kąt przestrzenny lub jeśli dokonano zmian w kinematyce.

- Nachylenie, jeśli to możliwe, zresetować przed wyłączeniem
- Przy ponownym włączeniu sprawdzić stan nachylenia

WSKAZÓWKA

Uwaga niebezpieczeństwo kolizji!

Cykl **28 ODBICIE LUSTRZANE** może rozmaicie działać w połączeniu z funkcją **Płaszczyznę roboczą nachylić** . Decydującymi przy tym są kolejność programowania, odbite lustrzanie osie i stosowana funkcja nachylenia. Podczas operacji nachylenia i następnych zabiegów obróbki istnieje zagrożenie kolizji!

- Sprawdzić przebieg i pozycje przy pomocy symulacji graficznej
- Program NC lub fragment programu ostrożnie przetestować w trybie pracy **Wykonanie progr.,pojedyńczy blok** .

Przykłady

1. Cykl **28 ODBICIE LUSTRZANE** zaprogramowany przed funkcją nachylenia bez osi obrotu:
   - Nachylenie wykorzystywanej **PLANE**-funkcji (poza **PLANE AXIAL**) zostaje odbite lustrzanie
   - Odbicie lustrzane działa po nachyleniu z **PLANE AXIAL** lub po cyklu **G80**
2. Cykl **28 ODBICIE LUSTRZANE** zaprogramowany przed funkcją nachylenia z osią obrotu:
   - Odbita lustrzanie oś obrotu nie ma wpływu na nachylenie stosowanej **PLANE**-funkcji, wyłącznie ruch osi obrotu jest odbijany lustrzanie

Wskazówki dotyczące obsługi i programowania:

- Funkcja przejęcia pozycji rzeczywistej nie jest możliwa przy aktywnej nachylonej płaszczyźnie obróbki.
- Jeżeli używamy funkcji **PLANE** przy aktywnym **M120**, to sterowanie anuluje korekcję promienia i tym samym także funkcję **M120** automatycznie.
- **PLANE**-funkcje resetować zasadniczo zawsze przy pomocy **PLANE RESET**. Zapis 0 we wszystkich **PLANE**-parametrach (np. we wszystkich trzech kątach przestrzennych) resetuje wyłącznie kąt, nie resetuje w pełni tej funkcji.
- Jeśli przy pomocy funkcji **M138** ograniczamy liczbę osi nachylenia, to możliwe jest także zredukowanie możliwości nachylenia na maszynie. Czy sterowanie kąta anulowanych osi uwzględnia czy ustawia na 0, określa producent obrabiarek.
- Sterowanie obsługuje nachylenie płaszczyzny obróbki tylko z osią wrzeciona Z.

Przegląd

Prawie wszystkie **PLANE**-funkcje (poza **PLANE AXIAL**) opisują wymaganą płaszczyznę obróbki niezależnie od osi obrotu, znajdującej się rzeczywiście na maszynie. Następujące możliwości znajdują się do dyspozycji:

Softkey	Funkcja	Konieczne parametry	Strona
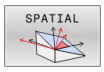	**SPATIAL**	Trzy kąty przestrzenne **SPA**, **SPB**, **SPC**	402
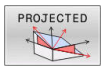	**PROJECTED**	Dwa kąty projekcyjne **PROPR** i **PROMIN** a także kąt rotacyjny **ROT**	404
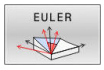	**EULER**	Trzy kąty Eulera precesja (**EULPR**), nutacja (**EULNU**) i rotacja (**EULROT**),	406
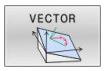	**VECTOR**	Wektor normalnych dla definicji płaszczyzny i wektor bazowy dla definicji kierunku nachylonej osi X	408
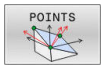	**POINTS**	Współrzędne trzech dowolnych punktów przewidzianej dla nachylenia płaszczyzny	411
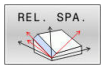	**RELATIV**	Pojedyńczy, działający inkrementalnie kąt przestrzenny	413
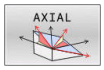	**AXIAL**	Do trzech absolutnych lub inkrementalnych kątów osiowych włącznie **A**, **B**, **C**	414
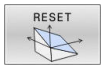	**RESET**	PLANE-funkcję zresetować	401

Uruchomić animację

Aby zapoznać się z różnymi możliwościami definiowania pojedynczych funkcji **PLANE**, można poprzez softkey wystartować animację. W tym celu włączamy najpierw tryb animacji a potem wybrać żądaną funkcję **PLANE**. Podczas animacji sterowanie podświetla softkey wybranej funkcji **PLANE** niebieskim kolorem.

Softkey	Funkcja
	Włączyć tryb animacji
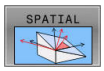	Wybrać animację (na niebiesko podświetloną)

Funkcję PLANE zdefiniować

SPEC FCT

- wyświetlić pasek softkey z funkcjami specjalnymi

PLASZCZ. OBROBKI

- Softkey **PLASZCZ. OBROBKI** nacisnąć
> Sterowanie ukazuje na pasku softkey znajdujące się w dyspozycji funkcje **PLANE**.
- **PLANE**-funkcję wybrać

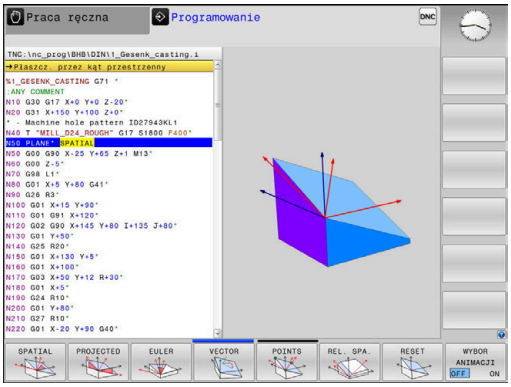

Wybrać funkcję

- Wybrać żądaną funkcję przy pomocy softkey
> Sterowanie kontynuuje dialog i odpytuje wymagane parametry.

Wybór funkcji przy aktywnej animacji

- Wybrać żądaną funkcję przy pomocy softkey
> Sterowanie pokazuje animację.
- Aby przejąć momentalnie aktywną funkcję, softkey funkcji ponownie nacisnąć lub klawiszem **ENT** potwierdzić

Wyświetlacz położenia

Kiedy tylko dowolna **PLANE**-funkcja, poza **PLANE AXIAL**, jest aktywna, to sterowanie pokazuje w dodatkowym wskazaniu statusu obliczony kąt przestrzenny.

We wskazaniu dystansu do pokonania (**AKTDY** oraz **REFDY**) sterowanie pokazuje przy wejściu na tor (tryb **MOVE** lub **TURN**) na osi obrotu drogę do zdefiniowanej (lub obliczonej) pozycji końcowej osi obrotu.

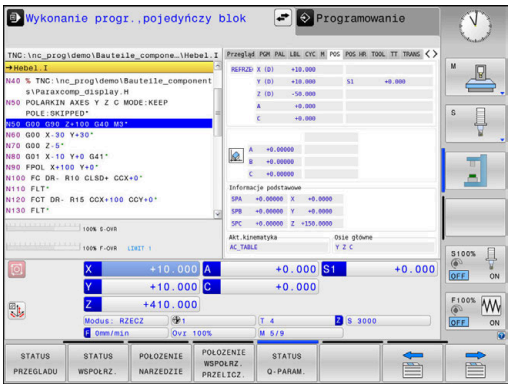

PLANE-funkcję zresetować

Przykład

```
N10 PLANE RESET MOVE DIST50 F1000*
```

- wyświetlić pasek softkey z funkcjami specjalnymi

- Softkey **PLASZCZ. OBROBKI** nacisnąć
- > Sterowanie ukazuje na pasku softkey znajdujące się w dyspozycji funkcje **PLANE**.

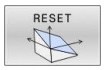

- Wybrać funkcję dla zresetowania

- Określić, czy sterowanie ma przemieścić osie nachylenia automatycznie do położenia podstawowego (**MOVE** lub **TURN**) lub nie (**STAY**), **Dalsze informacje:** "Automatyczne przemieszczenie MOVE/TURN/STAY", Strona 417

- Klawisz **END** nacisnąć

> Funkcja **PLANE RESET** resetuje aktywne nachylenie oraz kąt (**PLANE**-funkcję – lub cykl **G80**) (kąt = 0 i funkcja nieaktywna). Wielokrotna definicja nie jest konieczna.
>
> Nachylenie w trybie pracy **Praca ręczna** dezaktywuje się poprzez 3D ROT-menu.
>
> **Dalsze informacje:** instrukcja obsługi dla użytkownika **Konfigurowanie, testowanie i odpracowywanie programów NC**

Definiowanie płaszczyzny obróbki poprzez kąt przestrzenny: PLANE SPATIAL

Zastosowanie

Kąty przestrzenne definiują płaszczyznę obróbki przez trzy obroty w nienachylonym układzie współrzędnych detalu włącznie (**kolejność nachylenia A-B-C**).

Większość użytkowników wychodzi przy tym z trzech bazujących na sobie obrotów w odwrotnej kolejności (**kolejność nachylenia C-B-A**).

Wynik obydwu punktów widzenia jest identyczny, jak pokazuje poniższe zestawienie.

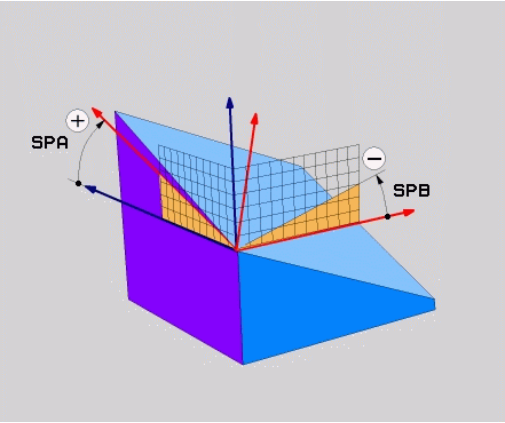

Przykład

```
PLANE SPATIAL SPA+45 SPB+0 SPC+90 ...
```

A-B-C	C-B-A
Położenie podstawowe A0° B0° C0° 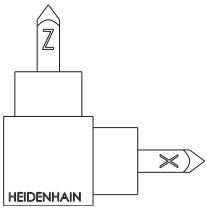	Położenie podstawowe A0° B0° C0° 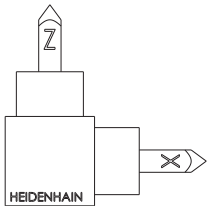
A+45° 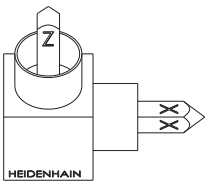	C+90° 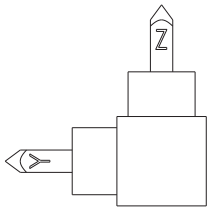
B+0° 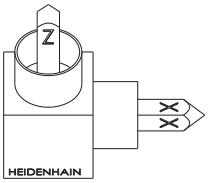	B+0° 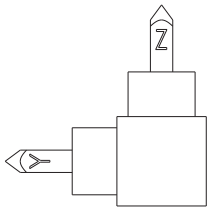
C+90° 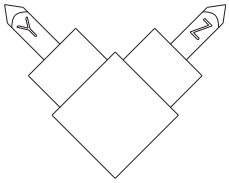	A+45° 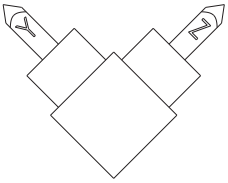

Przeciwstawienie kolejności nachylenia:

- **Kolejność nachylenia A-B-C:**
  1. Nachylenie wokół nienachylonej osi X układu współrzędnych detalu
  2. Nachylenie wokół nienachylonej osi Y układu współrzędnych detalu
  3. Nachylenie wokół nienachylonej osi Z układu współrzędnych detalu
- **Kolejność nachylenia C-B-A:**
  1. Nachylenie wokół nienachylonej osi Z układu współrzędnych detalu
  2. Nachylenie wokół nachylonej osi Y
  3. Nachylenie wokół nachylonej osi X

Wskazówki dotyczące programowania:

- Należy zawsze definiować wszystkie trzy kąty przestrzenne **SPA**, **SPB** i **SPC** , nawet jeśli jeden z kątów jest równy 0.
- Cykl **G80** wymaga zależnie od obrabiarki podania kątów przestrzennych lub kątów osiowych. Jeśli konfiguracja (ustawienie parametrów maszynowych) umożliwia podawanie kątów przestrzennych, to definicja kąta w cyklu **G80** i funkcji **PLANE SPATIAL** są identyczne.
- Zachowanie pozycjonowanie może być wybrane. **Dalsze informacje:** "Określenie zachowania przy pozycjonowaniu funkcji PLANE", Strona 416

Parametry wprowadzenia

Przykład

```
N50 PLANE  SPATIAL SPA+27  SPB+0 SPC+45  .....*
```

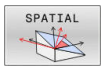

- **Kąt przestrzenny A?**: kąt obrotu **SPA** wokół (nienachylonej) osi X. Zakres wprowadzenia od -359.9999° do +359.9999°
- **Kąt przestrzenny B?**: kąt obrotu **SPB** wokół (nienachylonej) osi Y. Zakres wprowadzenia od -359.9999° do +359.9999°
- **Kąt przestrzenny C?**: kąt obrotu **SPC** wokół (nienachylonej) osi Z. Zakres wprowadzenia od -359.9999° do +359.9999°
- Dalej przy pomocy właściwości pozycjonowania **Dalsze informacje:** "Określenie zachowania przy pozycjonowaniu funkcji PLANE", Strona 416

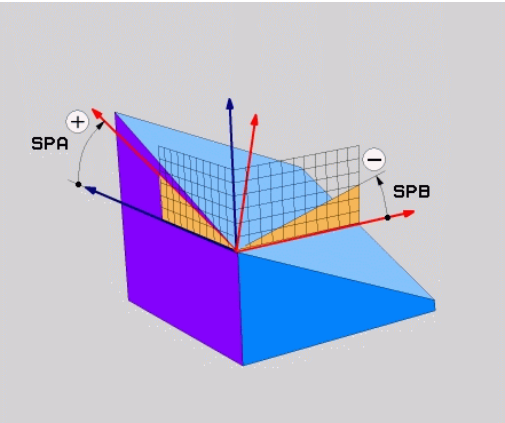

Używane skróty

Skrót	Znaczenie
SPATIAL	Angl. **spatial** = przestrzennie
SPA	**sp**atial **A**: obrót wokół (nienachylonej) osi X
SPB	**sp**atial **B**: obrót wokół (nienachylonej) osi Y
SPC	**sp**atial **C**: obrót wokół (nienachylonej) osi Z

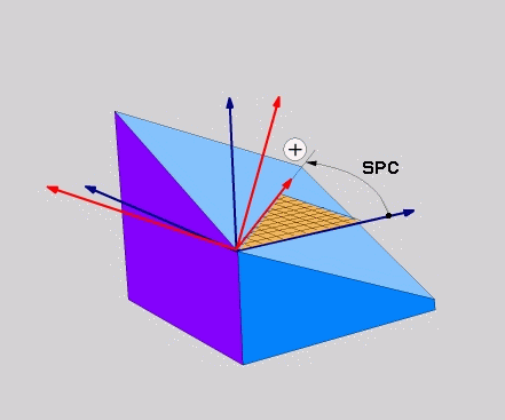

Definiowanie płaszczyzny obróbki poprzez kąt projekcji: PLANE PROJECTED

Zastosowanie

Kąty projekcji definiują płaszczyznę obróbki poprzez podanie dwóch kątów, którą można określić poprzez projekcję 1. płaszczyzny współrzędnych (Z/X dla osi narzędzi Z) i 2. płaszczyzny współrzędnych (Y/Z dla osi narzędzi Z) na definiowaną płaszczyznę obróbki.

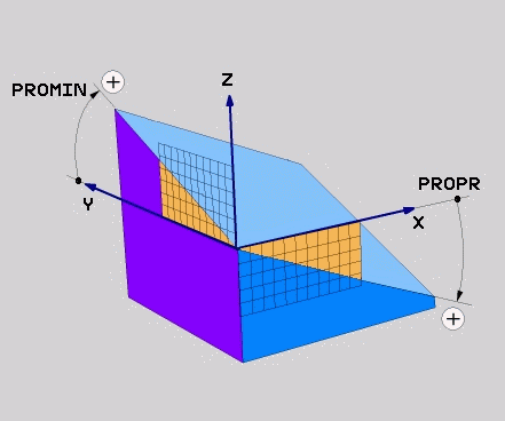

Wskazówki dotyczące programowania:

- Kąty projekcji odpowiadają projekcjom kąta na płaszczyznach prostokątnego układu współrzędnych. Tylko w przypadku prostokątnych detali kąty na powierzchniach zewnętrznych półwyrobu jest identyczna do kątów projekcji. Przez co odbiegają często w przypadku nieprostokątnych detali dane kątowe z rysunku technicznego od rzeczywistych kątów projekcji.
- Zachowanie pozycjonowanie może być wybrane. **Dalsze informacje:** "Określenie zachowania przy pozycjonowaniu funkcji PLANE", Strona 416

Parametry wprowadzenia

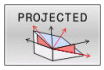

- **Kąt projek.-1. Płaszczyzna współrzędnych?**: Rzutowany kąt nachylonej płaszczyzny obróbki na 1.płaszczyznę współrzędnych stałego układu współrzędnych maszyny (Z/X w przypadku osi narzędzi Z). Zakres wprowadzenia od -89.9999° do +89.9999°. 0°-oś jest osią główną aktywnej płaszczyzny obróbki (X w przypadku osi narzędzia Z, dodatni kierunek)
- **Kąt projek. 2. Płaszczyzna współrzędnych?**: Rzutowany kąt nachylonej płaszczyzny obróbki na 2.płaszczyznę współrzędnych stałego układu współrzędnych maszyny (Y/Z w przypadku osi narzędzi Z). Zakres wprowadzenia od -89.9999° do +89.9999°. 0°-oś jest osią pomocniczą aktywnej płaszczyzny obróbki (Y w przypadku osi narzędzia Z)
- **ROT-kąt nachyl. Płaszczyzna?**: obrót nachylonego układu współrzędnych wokół nachylonej osi narzędzia (odpowiada treściowo rotacji przy pomocy cyklu **G73**). Przy pomocy kąta rotacji można w prosty sposób określić kierunek osi głównej płaszczyzny obróbki (X w przypadku osi narzędzia Z, Z w przypadku osi narzędzia Y). Zakres wprowadzenia od -360° do +360°
- Dalej przy pomocy właściwości pozycjonowania **Dalsze informacje:** "Określenie zachowania przy pozycjonowaniu funkcji PLANE", Strona 416

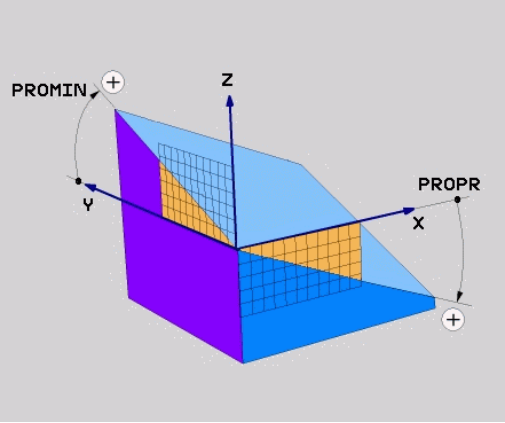

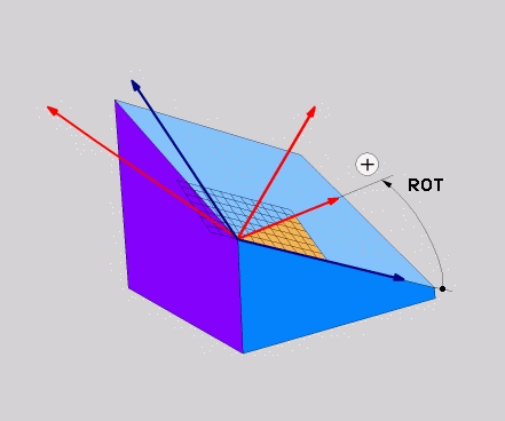

Przykład

```
N50 PLANE  PROJECTED PROPR+24  PROMIN+24 ROT+30  .....*
```

Używane skróty:

PROJECTED	Angl. projected: rzutowany
PROPR	Principal plane: płaszczyzna główna
PROMIN	Minor plane: płaszczyzna podrzędna
ROT	Angl. rotation: rotacja

Definiowanie płaszczyzny obróbki poprzez kąt Eulera: PLANE EULER

Zastosowanie

Kąty Eulera definiują płaszczyznę obróbki poprzez **trzy obroty wokół nachylonego układu współrzędnych**. Trzy kąty Eulera zostały zdefiniowane przez szwajcarskiego matematyka Eulera.

> Zachowanie pozycjonowanie może być wybrane.
> **Dalsze informacje:** "Określenie zachowania przy pozycjonowaniu funkcji PLANE", Strona 416

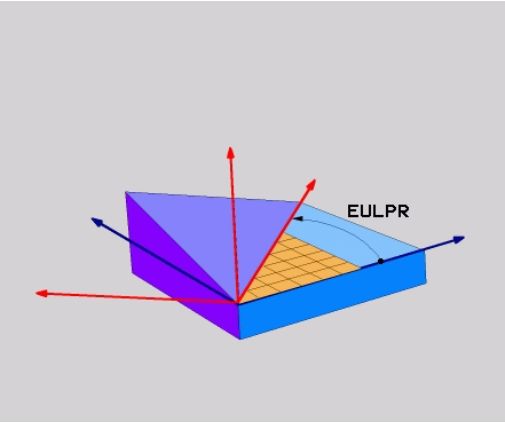

Parametry wprowadzenia

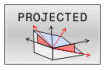

- **Kąt obr. Główna płaszczyzna współrzędnych?**: kąt obrotu **EULPR** wokół osi Z. Proszę zwrócić uwagę:
  - Zakres wprowadzenia -180.0000° do 180.0000°
  - 0°-osią jest oś X
- **Kąt nachylenia osi narzędzi?**:kąt nachylenia **EULNUT** układu współrzędnych wokół obróconej przez kąt precesji osi X. Proszę zwrócić uwagę:
  - Zakres wprowadzenia 0° do 180.0000°
  - 0°-osią jest oś Z
- **ROT-kąt nachyl. Płaszczyzna?**: obrót **EULROT** nachylonego układu współrzędnych wokół nachylonej osi Z (odpowiada treściowo rotacji przy pomocy cyklu **G73**). Przy pomocy kąta rotacji można w prosty sposób określić kierunek osi X na nachylonej płaszczyźnie obróbki.

  Proszę zwrócić uwagę:
  - Zakres wprowadzenia 0° do 360.0000°
  - 0°-osią jest oś X
- Dalej przy pomocy właściwości pozycjonowania **Dalsze informacje:** "Określenie zachowania przy pozycjonowaniu funkcji PLANE", Strona 416

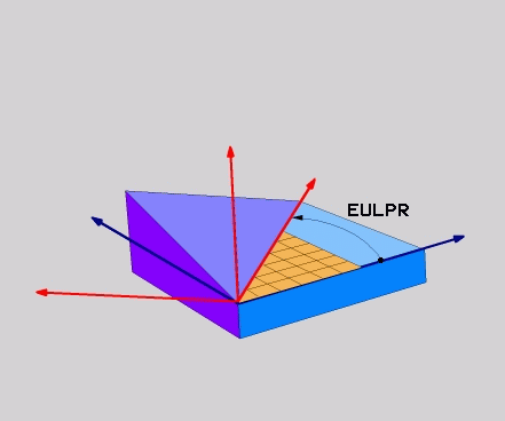

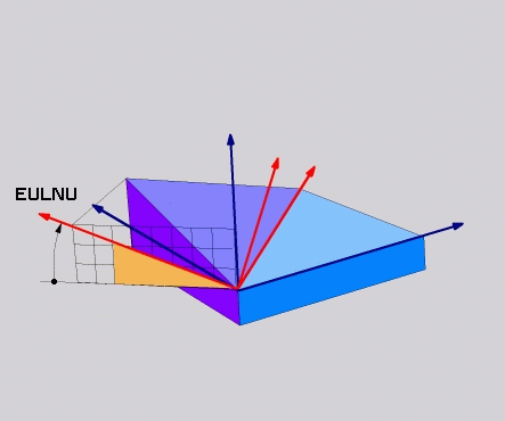

Przykład

```
N50 PLANE  EULER EULPR45  EULNU20 EULROT22  .....*
```

Używane skróty

Skrót	Znaczenie
EULER	Szwajcarski matematyk, który zdefiniował tak zwane kąty Eulera
EULPR	**Pr**ecesja-kąt precesji: kąt, opisujący obrót układu współrzędnych wokół osi Z
EULNU	**Kąt**nutacji: kąt, opisujący obrót układu współrzędnych wokół obróconej przez kąt precesji osi X
EULROT	**Kąt**rotacji: kąt, opisujący obrót nachylonej płaszczyzny obróbki wokół nachylonej osi Z

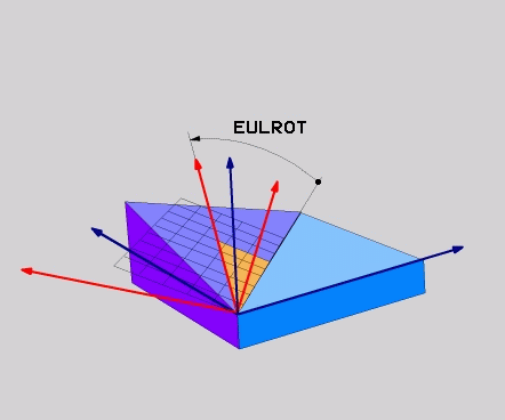

Definiowanie płaszczyzny obróbki poprzez dwa wektory: PLANE VECTOR

Zastosowanie

Można używać definicji płaszczyzny obróbki poprzez **dwa wektory** wówczas, jeżeli układ CAD może obliczyć wektor bazowy i wektor normalnej nachylonej płaszczyzny obróbki. Normowany zapis nie jest konieczny. Sterowanie oblicza normowanie wewnętrznie, tak że mogą zostać wprowadzone wartości od -9.999999 do +9.999999.

Konieczny dla definicji płaszczyzny obróbki wektor bazowy określony jest przez komponenty **BX**, **BY** i **BZ** . Wektor normalnej określony jest poprzez komponenty **NX**, **NY** i **NZ** .

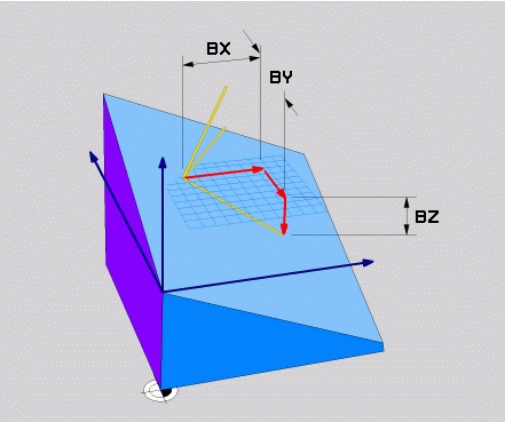

Wskazówki dotyczące programowania:

- Sterowanie oblicza wewnętrznie z wprowadzonych przez operatora wartości normowane wektory.
- Wektor normalny definiuje nachylenie i orientację płaszczyzny obróbki. Wektor bazowy określa na zdefiniowanej płaszczyźnie obróbki orientację osi głównej X. Aby definicja płaszczyzny obróbki była jednoznaczna, muszą te wektory być zaprogramowane prostopadle do siebie. Zachowanie sterowania w przypadku nie leżących do siebie prostopadle wektorów określa producent obrabiarki.
- Wektor normalny nie może być programowany zbyt krótki, np. wszystkie komponenty kierunku o wartości 0 bądź 0.0000001. W tym przypadku sterowanie nie może określić nachylenia. Obróbka przerywana jest meldunkiem o błędach. To zachowanie jest niezależne od konfiguracji parametrów maszynowych.
- Zachowanie pozycjonowanie może być wybrane. **Dalsze informacje:** "Określenie zachowania przy pozycjonowaniu funkcji PLANE", Strona 416

Należy zapoznać się z instrukcją obsługi obrabiarki!

Producent maszyn konfiguruje zachowanie sterowania dla nieprostopadłych wektorów.

Alternatywnie do standardowego meldunku o błędach sterowanie koryguje (bądź zamienia) nieprostopadły wektor bazowy. Sterowanie nie zmienia przy tym wektora normalnego.

Standardowy sposób korekcji sterowania w przypadku nieprostopadłego wektora bazowego:

- Wektor bazowy jest rzutowany wzdłuż wektora normalnego na płaszczyznę obróbki (definiowaną przez wektor normalny)

Zachowanie korekcyjne sterowania w przypadku nieprostopadłego wektora bazowego, który dodatkowo jest zbyt krótki, równoległy lub antyrównoległy do wektora normalnego:

- jeśli wektor normalny nie posiada części wspólnej z X, to wektor bazowy odpowiada pierwotnej osi X
- jeśli wektor normalny nie posiada części wspólnej z Y, to wektor bazowy odpowiada pierwotnej osi Y

Parametry wprowadzenia

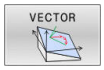

- **X-komponent wektora bazowego?**: X-komponent **BX** wektora bazowego B. Zakres wprowadzenia: -9.9999999 do +9.9999999
- **Y-komponent wektora bazowego?**: Y-komponent **BY** wektora bazowego B. Zakres wprowadzenia: -9.9999999 do +9.9999999
- **Z-komponent wektora bazowego?**: Z-komponent **BZ** wektora bazowego B. Zakres wprowadzenia: -9.9999999 do +9.9999999
- **X-komponent wektora normalnego?**: X-komponent **nX** wektora normalnej N. Zakres wprowadzenia: -9.9999999 do +9.9999999
- **Y-komponent wektora normalnego?**: Y-komponent **nY** wektora normalnej N. Zakres wprowadzenia: -9.9999999 do +9.9999999
- **Z-komponent wektora normalnego?**: Z-komponent **nZ** wektora normalnej N. Zakres wprowadzenia: -9.9999999 do +9.9999999
- Dalej przy pomocy właściwości pozycjonowania **Dalsze informacje:** "Określenie zachowania przy pozycjonowaniu funkcji PLANE", Strona 416

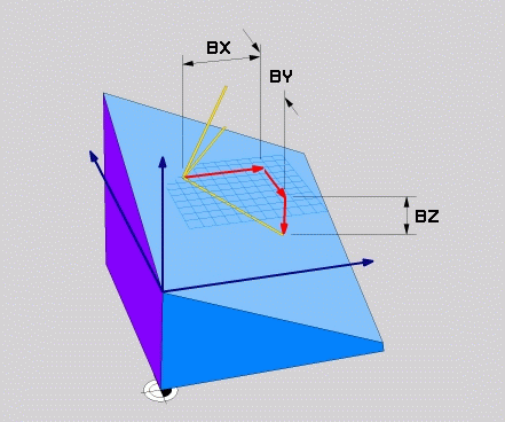

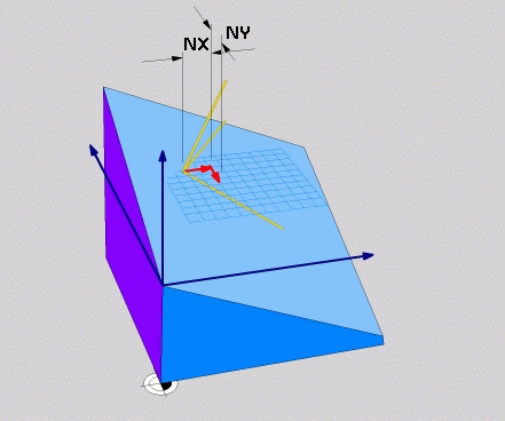

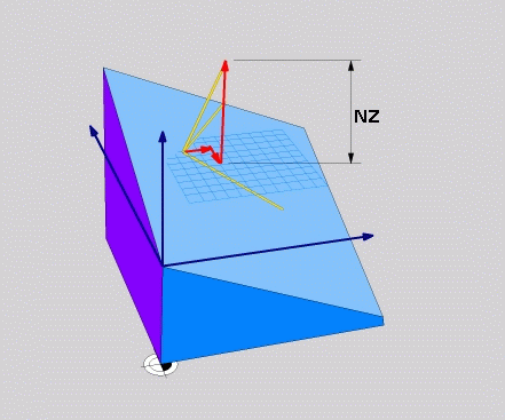

Przykład

```
N50 PLANE  VECTOR BX0.8  BY-0.4 BZ-0.42  NX0.2 NY0.2
    NT0.92 ..*
```

Używane skróty

Skrót	Znaczenie
VECTOR	W j.angielskim vector = wektor
BX, BY, BZ	**B** bazowy wektor : **X**-, **Y**- i **Z**-komponent
NX, NY, NZ	**N** ormalny wektor : **X**-, **Y**- i **Z**-komponent

Definiowanie płaszczyzny obróbki poprzez trzy punkty: PLANE POINTS

Zastosowanie

Płaszczyznę obróbki można jednoznacznie zdefiniować poprzez podanie **trzech dowolnych punktów P1 do P3 tej płaszczyzny**. Ta możliwość oddana jest do dyspozycji w funkcji **PLANE POINTS**.

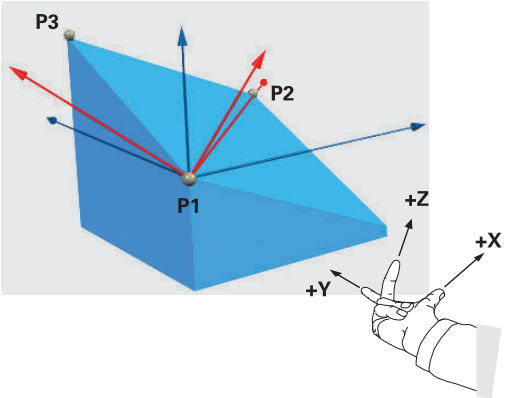

Wskazówki dotyczące programowania:

- Te trzy punkty definiują nachylenie i orientację płaszczyzny. Położenie aktywnego punktu zerowego nie zostaje zmienione przez sterowanie dla **PLANE POINTS** .
- Punkt 1 i punkt 2 określają orientację nachylonej osi głównej X (w przypadku osi narzędzi Z).
- Punkt 3 definiuje nachylenie płaszczyzny obróbki. Na zdefiniowanej płaszczyźnie obróbki wynika orientacja osi Y, ponieważ leży ona prostopadle do osi głównej X. Położenie punktu 3 określa tym samym również orientację osi narzędzia i tudzież ustawienie płaszczyzn obróbki. Aby dodatnia oś narzędzia pokazywała od detalu, punkt 3 musi znajdować się powyżej linii łączącej punkt 1 i punkt 2 (reguła prawej ręki).
- Zachowanie pozycjonowanie może być wybrane. **Dalsze informacje:** "Określenie zachowania przy pozycjonowaniu funkcji PLANE", Strona 416

Parametry wprowadzenia

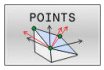

- **X-współrzędna 1. punktu płaszczyzny?**: X-współrzędna **P1X** 1. punktu płaszczyzny
- **Y-współrzędna 1. punktu płaszczyzny?**: Y-współrzędna **P1Y** 1. punktu płaszczyzny
- **Z-współrzędna 1. punktu płaszczyzny?**: Z-współrzędna **P1Z** 1. punktu płaszczyzny
- **X-współrzędna 2. punktu płaszczyzny?**: X-współrzędna **P2X** 2. punktu płaszczyzny
- **Y-współrzędna 2. punktu płaszczyzny?**: Y-współrzędna **P2Y** 2. punktu płaszczyzny
- **Z-współrzędna 2. punktu płaszczyzny?**: Z-współrzędna **P2Z** 2. punktu płaszczyzny
- **X-współrzędna 3. punktu płaszczyzny?**: X-współrzędna **P3X** 3. punktu płaszczyzny
- **Y-współrzędna 3. punktu płaszczyzny?**: Y-współrzędna **P3Y** 3. punktu płaszczyzny
- **Z-współrzędna 3. punktu płaszczyzny?**: Z-współrzędna **P3Z** 3. punktu płaszczyzny
- Dalej przy pomocy właściwości pozycjonowania **Dalsze informacje:** "Określenie zachowania przy pozycjonowaniu funkcji PLANE", Strona 416

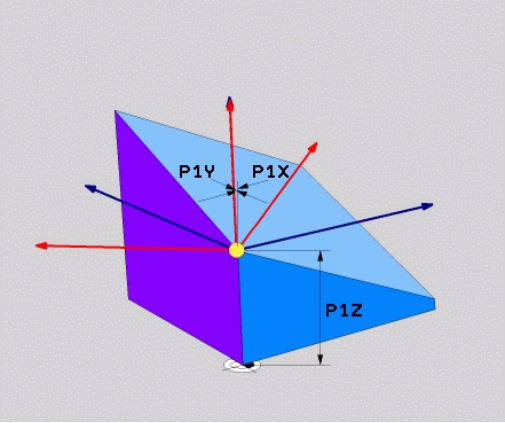

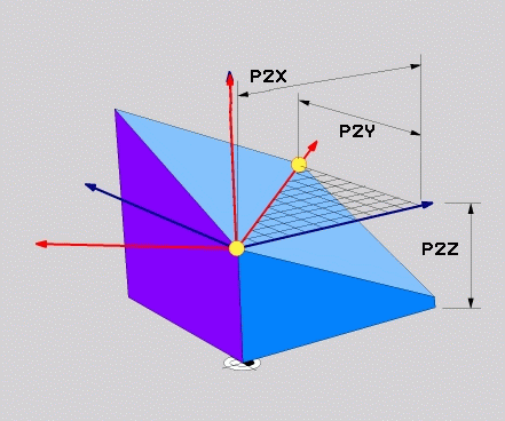

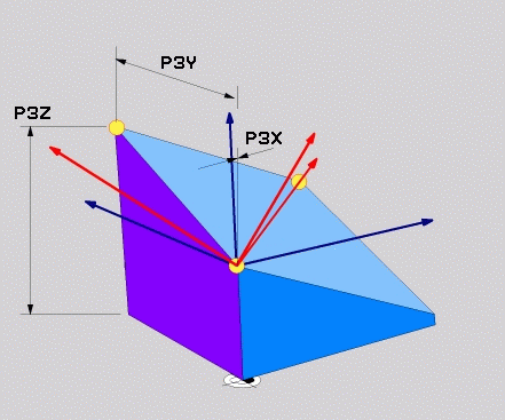

Przykład

```
N50 PLANE  POINTS P1X+0  P1Y+0 P1Z+20  P2X+30 P2Y+31  P2Z
    +20 P3X+0 P3Y+41  P3Z+32.5 .....*
```

Używane skróty

Skrót	Znaczenie
POINTS	W j.angielskim **points** = punkty

Definiowanie płaszczyzny obróbki poprzez pojedyńczy, inkrementalny kąt przestrzenny: PLANE RELATIV

Zastosowanie

Przyrostowy kąt przestrzenny zostaje używany wówczas, kiedy już aktywna nachylona płaszczyzna obróbki poprzez **kolejny obrót** ma zostać nachylona. Przykład: 45°-fazkę uplasować na nachylonej powierzchni

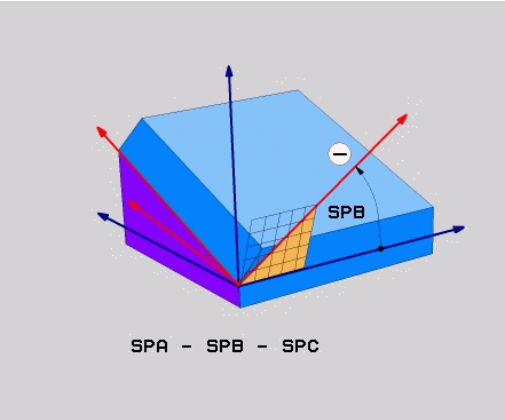

Wskazówki dotyczące programowania:

- Zdefiniowany kąt działa zawsze w odniesieniu do aktywnej płaszczyzny obróbki, bez względu na uprzednio wykorzystywaną funkcję nachylenia.
- Można programować dowolnie dużo funkcji **PLANE RELATIV**jedna po drugiej.
- Jeśli po funkcji **PLANE RELATIV**chcemy powrócić do uprzednio aktywnej płaszczyzny obróbki, to definiujemy tę samą funkcję **PLANE RELATIV**z przeciwnym znakiem liczby.
- Jeśli wykorzystujemy **PLANE RELATIV** bez uprzedniego nachylenia, to **PLANE RELATIV** działa bezpośrednio w układzie współrzędnych detalu. Nachylamy w tym przypoadku pierwotną płaszczyznę obróbki pod zdefiniowanym kątem przestrzennym funkcji **PLANE RELATIV**.
- Zachowanie pozycjonowanie może być wybrane. **Dalsze informacje:** "Określenie zachowania przy pozycjonowaniu funkcji PLANE", Strona 416

Parametry wprowadzenia

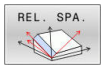

- **Inkrementalny kąt?**: kąt przestrzenny, o który aktywna płaszczyzna obróbki ma zostać dalej nachylona. Wybrać oś, o którą ma zostać dokonywany obrót, przy pomocy softkey. Zakres wprowadzenia: -359.9999° do +359.9999°
- Dalej przy pomocy właściwości pozycjonowania **Dalsze informacje:** "Określenie zachowania przy pozycjonowaniu funkcji PLANE", Strona 416

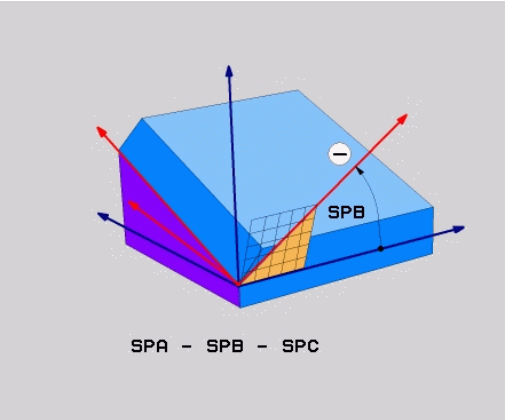

Przykład

```
N50 PLANE RELATIV SPB-45 .....*
```

Używane skróty

Skrót	Znaczenie
RELATIV	W j. angielskim **relative** = odniesiony do

Płaszczyzna obróbki poprzez kąt osiowy: PLANE AXIAL

Zastosowanie

Funkcja **PLANE AXIAL** definiuje zarówno nachylenie i ustawienie płaszczyzny obróbki jak i zadane współrzędne osi obrotu.

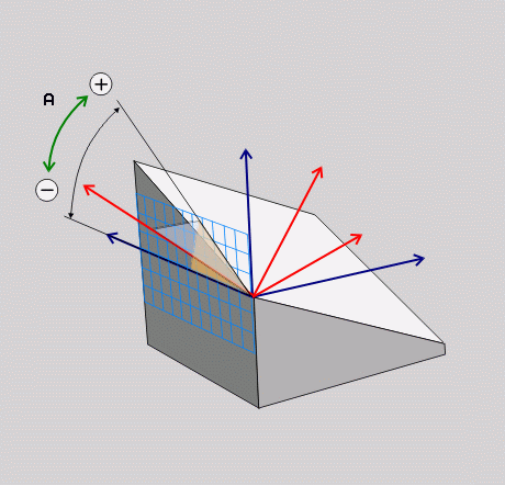

PLANE AXIAL można wykorzystywać z tylko jedną osią obrotu.

Wprowadzenie współrzędnych zadanych (zapis kątów osi) posiada zaletę jednoznacznie zdefiniowanej sytuacji nachylenia poprzez zadane z góry pozycje osi. Kąty przestrzenne posiadają często bez dodatkowych definicji kilka matematycznych opcji rozwiązania. Bez zastosowania systemu CAM wprowadzenie kąta osi jest komfortowe przeważnie tylko w połączeniu z prostokątnie leżącymi osiami obrotu.

Należy zapoznać się z instrukcją obsługi obrabiarki!

Jeśli obrabiarka pozwala na definicje kątów przestrzennych, to można po **PLANE AXIAL** programować dalej z **PLANE RELATIV** .

Wskazówki dotyczące programowania:

- Kąty osiowe muszą odpowiadać dostępnym na obrabiarce osiom. Jeśli programuje się kąty osiowe dla niedostępnych osi obrotu, to sterowanie wydaje meldunek o błędach.
- Należy zresetować funkcję **PLANE AXIAL** za pomocą funkcji **PLANE RESET** . Zapis 0 resetuje tylko kąt osiowy, nie dezaktywuje jednakże funkcji nachylenia.
- Kąty osiowe funkcji **PLANE AXIAL**działają modalnie. Jeśli programujemy inkrementalny kąt osiowy , to sterowanie dodaje tę wartość do aktualnego kąta osiowego. Jeśli w dwóch następujących po sobie funkcjach **PLANE AXIAL**programuje się dwie różne osie obrotu, to z obydwu zdefiniowanych kątów osiowych wynika nowa płaszczyzna obróbki.
- Funkcje **SYM** (**SEQ**), **TABLE ROT** i **COORD ROT** nie mają oddziaływania w połączeniu z **PLANE AXIAL** .
- Funkcja **PLANE AXIAL** nie uwzględnia w obliczeniach rotacji podstawowej.

Parametry wprowadzenia

Przykład

```
N50 PLANE  AXIAL B-45  .....*
```

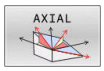

- **Kąt pochylenia osi A?**: Kąt osi, **pod którym** ma leżeć oś A. Jeżeli wprowadzono inkrementalnie, to wówczas kąt, **o który** oś A ma być dalej obrócona wychodząc od aktualnej pozycji. Zakres wprowadzenia: -99 999,9999° do +99 999,9999°
- **Kąt pochylenia osi B?**: Kąt osi, **pod którym** ma leżeć oś B. Jeżeli wprowadzono inkrementalnie, to wówczas kąt, **o który** oś B ma być dalej obrócona wychodząc od aktualnej pozycji. Zakres wprowadzenia: -99 999,9999° do +99 999,9999°
- **Kąt pochylenia osi C?**: Kąt osi, **pod którym** ma leżeć oś C. Jeżeli wprowadzono inkrementalnie, to wówczas kąt, **o który** oś C ma być dalej obrócona wychodząc od aktualnej pozycji. Zakres wprowadzenia: -99 999,9999° do +99 999,9999°
- Dalej przy pomocy właściwości pozycjonowania **Dalsze informacje:** "Określenie zachowania przy pozycjonowaniu funkcji PLANE", Strona 416

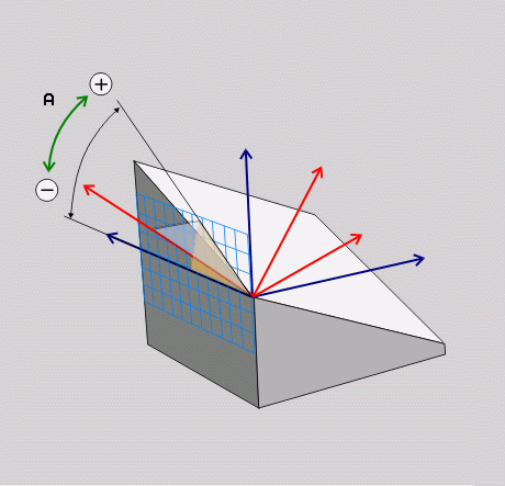

Używane skróty

Skrót	Znaczenie
AXIAL	w języku angielskim **axial** = osiowo

Określenie zachowania przy pozycjonowaniu funkcji PLANE

Przegląd

Niezależnie od tego, jakiej funkcji PLANE używamy dla zdefiniowania nachylonej płaszczyzny obróbki, do dyspozycji znajdują się następujące funkcje zachowania przy pozycjonowaniu:

- Automatyczne wysuwanie
- Wybór alternatywnych możliwości nachylenia (nie dla **PLANE AXIAL**)
- Wybór rodzaju transformacji (nie dla **PLANE AXIAL**)

WSKAZÓWKA

Uwaga niebezpieczeństwo kolizji!

Cykl **28 ODBICIE LUSTRZANE** może rozmaicie działać w połączeniu z funkcją **Płaszczyznę roboczą nachylić** . Decydującymi przy tym są kolejność programowania, odbite lustrzanie osie i stosowana funkcja nachylenia. Podczas operacji nachylenia i następnych zabiegów obróbki istnieje zagrożenie kolizji!

- ▶ Sprawdzić przebieg i pozycje przy pomocy symulacji graficznej
- ▶ Program NC lub fragment programu ostrożnie przetestować w trybie pracy **Wykonanie progr.,pojedyńczy blok** .

Przykłady

1. Cykl **28 ODBICIE LUSTRZANE** zaprogramowany przed funkcją nachylenia bez osi obrotu:
   - Nachylenie wykorzystywanej **PLANE**-funkcji (poza **PLANE AXIAL**) zostaje odbite lustrzanie
   - Odbicie lustrzane działa po nachyleniu z **PLANE AXIAL** lub po cyklu **G80**
2. Cykl **28 ODBICIE LUSTRZANE** zaprogramowany przed funkcją nachylenia z osią obrotu:
   - Odbita lustrzanie oś obrotu nie ma wpływu na nachylenie stosowanej **PLANE**-funkcji, wyłącznie ruch osi obrotu jest odbijany lustrzanie

Automatyczne przemieszczenie MOVE/TURN/STAY

Po wprowadzeniu wszystkich parametrów dla zdefiniowania płaszczyzny, należy określić, jak sterowanie ma przemieszczać osie obrotu na obliczone wartości osiowe. Zapis jest koniecznie wymagany.

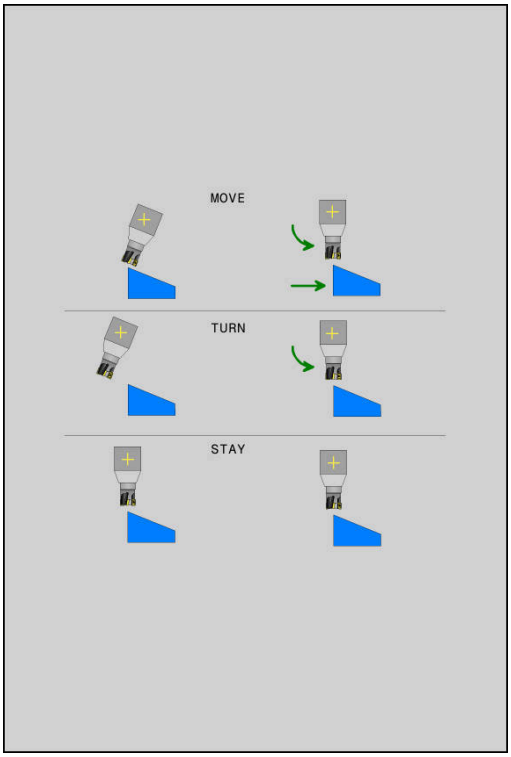

Sterowanie oferuje następujące możliwości przemieszczenia osi obrotu na obliczone wartości:

- ▶ Funkcja PLANE ma przesunąć osie obrotu na obliczone wartości osiowe, przy czym położenie względne pomiędzy przedmiotem i narzędziem nie zmienia się.
- > Sterowanie wykonuje przemieszczenie wyrównujące w osiach linearnych.

- ▶ Funkcja PLANE ma przemieścić osie obrotu automatycznie na obliczone wartości osiowe, przy czym tylko osie obrotu zostają wypozycjonowane.
- > Sterowanie **nie** wykonuje przemieszczenia wyrównującego w osiach linearnych.

- ▶ Przesuwamy osie obrotu w następnym, oddzielnym bloku pozycjonowania

Jeśli wybrano opcję **MOVE** (**PLANE**-funkcja musi automatycznie włączyć się z ruchem wyrównawczym), należy zdefiniować jeszcze dwa poniżej objaśnione parametry **Odstęp punktu obrotu od wierzchołka Narz** i **Posuw? F=** do zdefiniowania.

Jeśli wybrano opcję **TURN** (**PLANE**-funkcja powinna automatycznie włączyć się bez ruchu wyrównawczego), to należy zdefiniować poniżej objaśniony parametr **Posuw? F=** do zdefiniowania.

Alternatywnie do definiowanego bezpośrednio przy pomocy wartości liczbowych posuwu **F**, można wykonać ruch przemieszczenia także z **FMAX** (bieg szybki) lub **FAUTO** (posuw z **T**-wiersza).

> ℹ Jeśli używana jest funkcja **PLANE** w połączeniu z **STAY** , to należy należy przemieścić osie obrotu w oddzielnym wierszu pozycjonowania po funkcji **PLANE**.

- **Odstęp punktu obrotu od wierzchołka NARZ** (inkrementalnie): poprzez parametr **DIST** przesuwamy punkt obrotu ruchu wysunięcia w odniesieniu do aktualnej pozycji ostrza narzędzia.
  - Jeśli narzędzie przed wysunięciem znajduje się na podanej odległości od przedmiotu, to narzędzie znajduje się wówczas także po wysunięciu względnie na tej samej pozycji (patrz ilustracja z prawej po środku,**1** = ODST).
  - Jeśli narzędzie nie znajduje się przed nachyleniem na podanej odległości od przedmiotu, to narzędzie leży po wysunięciu względnie z pewnym offsetem do pierwotnej pozycji (patrz ilustracja po prawej u dołu, **1** = ODST)
- Sterowanie przesuwa narzędzie (stół) o ostrze narzędzia.
- **Posuw? F=**: prędkość po torze kształtowym, z którą narzędzie ma być przemieszczone
- **Długość powrotu na osi NARZ?**: droga powrotu **MB**, działa inkrementalnie od aktualnej pozycji narzędzia w aktywnym kierunku osi narzędzia), pokonywana przez sterowanie **przed zmianą toru** . **MB MAX** przemieszcza narzędzie na krótko przed wyłącznik końcowy oprogramowania

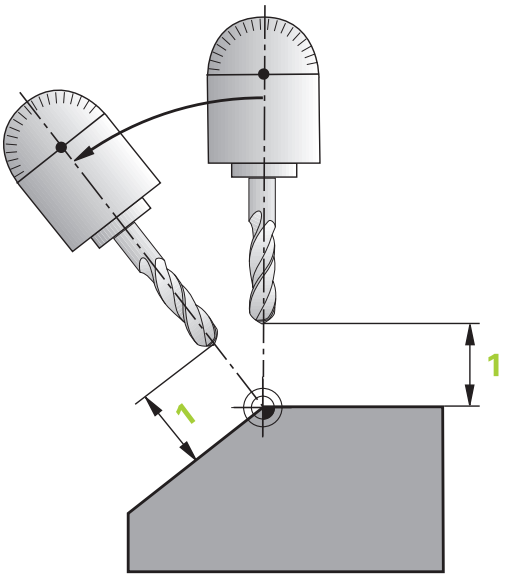

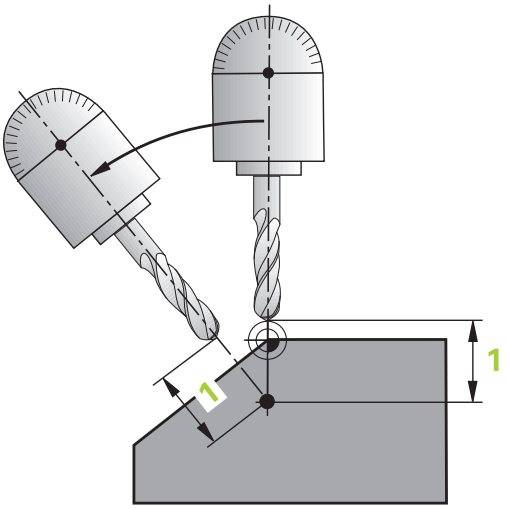

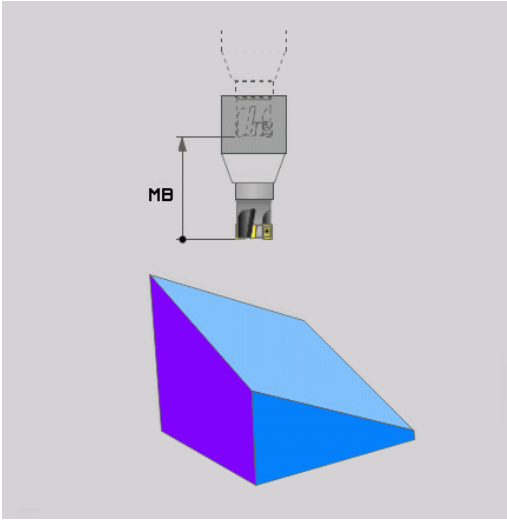

Osie obrotu włączyć w oddzielnym bloku NC.

Jeśli chcemy wysunąć osie obrotu w oddzielnym bloku pozycjonowania (opcja **STAY** wybrana), należy postąpić następująco:

WSKAZÓWKA

Uwaga niebezpieczeństwo kolizji!

Sterowanie nie przeprowadza automatycznej kontroli kolizji pomiędzy narzędziem i obrabianym detalem. W przypadku błędnego lub brakującego pozycjonowania wstępnego przed obróceniem istnieje podczas ruchu nachylenia niebezpieczeństwo kolizji!

- Przed obracaniem zaprogramować bezpieczną pozycję
- Program NC lub fragment programu ostrożnie przetestować w trybie pracy **Wykonanie progr.,pojedyńczy blok** .

- Wybrać dowolną funkcję **PLANE**, automatyczne obrócenie zdefiniować przy pomocy **STAY** . Przy odpracowywaniu sterowanie oblicza wartości pozycji pracujących na maszynie osi obrotu i odkłada je w parametrach systemowych **Q120** (oś A), **Q121** (oś B) i **Q122** (oś C)
- Definiować blok pozycjonowania z obliczonymi przez sterowanie wartościami kąta

Przykład: obrócić maszynę ze stołem obrotowym C i stołem nachylnym A na kąt przestrzenny B+45°

...	
N10 G00 Z+250 G40*	Pozycjonować na bezpieczną wysokość
N20 PLANE SPATIAL SPA+0 SPB+45 SPC+0 STAY*	Zdefiniować i aktywować funkcję PLANE
N30 G01 A+Q120 C+Q122 F2000*	Pozycjonować oś obrotu przy pomocy obliczonych przez sterowanie wartości
...	Zdefiniować obróbkę na nachylonej płaszczyźnie

Wybór możliwości odchylenia SYM (SEQ) +/–

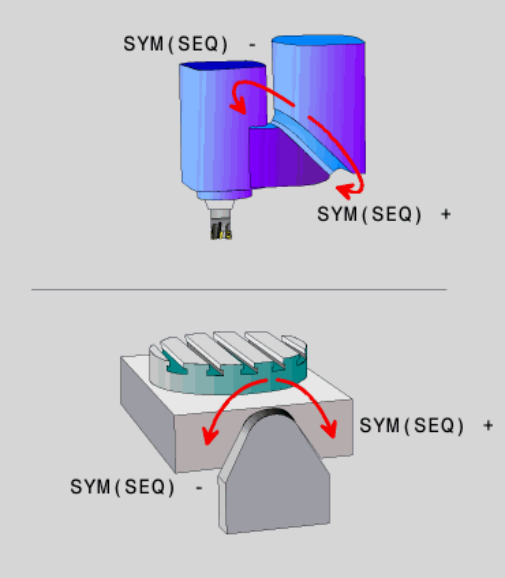

Na podstawie zdefiniowanego przez użytkownika położenia płaszczyzny obróbki sterowanie musi obliczyć odpowiednie położenie znajdujących się na maszynie osi obrotu. Z reguły pojawiają się zawsze dwie możliwości rozwiązania.

Dla wyboru jednego z możliwych rozwiązań sterowanie udostępnia dwa warianty **: SYM** i **SEQ**. Wariant wybierany jest przy pomocy softkey. **SYM** to wariant standardowy.

Wprowadzenie **SYM** lub **SEQ** jest opcjonalne.

SEQ wychodzi z położenia bazowego (0°) osi master. Oś master to pierwsza oś obrotu wychodząc od narzędzia lub ostatnia oś wychodząc od stołu (w zależności od konfiguracji maszyny). Jeśli obydwie opcje rozwiązania leżą w dodatnim lub ujemnym zakresie, to sterowanie wykorzystuje automatycznie bliższe rozwiązanie (krótszą drogę). Jeśli konieczne jest drugie rozwiązanie, to należy wykonać prepozycjonowanie osi master przed nachyleniem płaszczyzny obróbki (w zakresie drugiego rozwiązania) lub pracować z **SYM** .

SYM wykorzystuje w przeciwieństwie do **SEQ** punkt symetrii osi master jako referencję. Każda oś master posiada dwa położenia symetrii, leżące o 180° od siebie (częściowo tylko jedno położenie symetrii w zakresie przemieszczenia).

Należy określić punkt symetrii w następujący sposób:

- **PLANE SPATIAL** wykonać pod dowolnym kątem przestrzennym i **SYM+** .
- Kąt osi master zachować w parametrze Q, np. -80
- Powtórzyć funkcję **PLANE SPATIAL**z **SYM-**
- Kąt osi master zachować w parametrze Q, np. -100
- Utworzyć wartość średnią, np. -90

Wartość średnia odpowiada punktowi symetrii.

Baza dla SEQ	Baza dla SYM
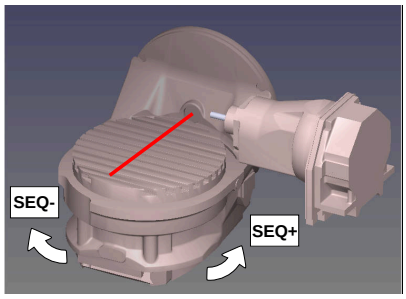	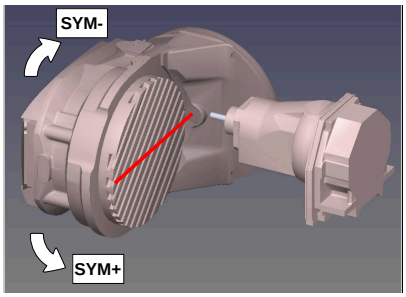

Przy pomocy funkcji **SYM** wybierana jest możliwość rozwiązania w odniesieniu do punktu symetrii osi master:

- **SYM+** pozycjonuje oś master w dodatniej półprzestrzeni wychodząc z punktu symetrii
- **SYM-** pozycjonuje oś master w ujemnej półprzestrzeni wychodząc z punktu symetrii

Przy pomocy funkcji **SEQ** wybierana jest możliwość rozwiązania w położenia podstawowego osi master:

- **SEQ+** pozycjonuje oś master w dodatnim zakresie nachylenia wychodząc z położenia podstawowego
- **SEQ-** pozycjonuje oś master w ujemnym zakresie nachylenia wychodząc z położenia podstawowego

Jeśli wybrane przez obsługującego z **SYM** (**SEQ**) rozwiązanie nie leży w zakresie przemieszczenia obrabiarki, to sterowanie wydaje komunikat o błędach **Kąt nie dozwolony** .

> Przy wykorzystaniu z **PLANE AXIAL** funkcja **SYM** (**SEQ**) nie posiada żadnego oddziaływania.

Jeśli **SYM** (**SEQ**) nie jest zdefiniowana, to sterowanie określa rozwiązanie w następujący sposób:

1. Określenie, czy obydwie możliwości rozwiązania leżą w zakresie przemieszczenia osi obrotu
2. Dwie możliwości rozwiązania: wychodząc z aktualnej pozycji osi obrotu wybrać wariant rozwiązania z najkrótszą drogą
3. Jedna możliwość rozwiązania: wybrać jedyną możliwość
4. Brak możliwości rozwiązania: wydawanie komunikatu o błędach **Kąt nie dozwolony**

Przykłady

Maszyna ze stołem obrotowym C i stołem nachylnym A.
Zaprogramowana funkcja: PLANE SPATIAL SPA+0 SPB+45 SPC+0

Wyłącznik końcowy	Pozycja startu	SYM = SEQ	Wynik ustawienia osi
Brak	A+0, C+0	nie zaprog.	A+45, C+90
Brak	A+0, C+0	+	A+45, C+90
Brak	A+0, C+0	–	A–45, C–90
Brak	A+0, C–105	nie zaprog.	A–45, C–90
Brak	A+0, C–105	+	A+45, C+90
Brak	A+0, C–105	–	A–45, C–90
–90 < A < +10	A+0, C+0	nie zaprog.	A–45, C–90
–90 < A < +10	A+0, C+0	+	Komunikat o błędach
–90 < A < +10	A+0, C+0	-	A–45, C–90

Obrabiarka ze stołem obrotowym B i stołem nachylnym A (wyłącznik krańcowy A +180 i -100). Zaprogramowana funkcja: PLANE SPATIAL SPA-45 SPB+0 SPC+0

SYM	SEQ	Wynik ustawienia osi	Podgląd kinematyki
+		A-45, B+0	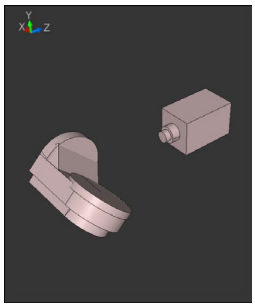
-		Komunikat o błędach	**Brak rozwiązania w ograniczonym segmencie**
	+	Komunikat o błędach	**Brak rozwiązania w ograniczonym segmencie**
	-	A-45, B+0	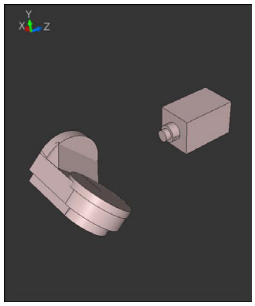

Położenie punktu symetrii jest zależne od kinematyki. Jeśli dokonywana jest zmiana kinematyki (np. zmiana głowicy), to zmienia się położenie punktu symetrii.

W zależności od kinematyki dodatni kierunek obrotu **SYM** nie odpowiada dodatniemu kierunkowi obrotu **SEQ**. Należy określić z tego też względu na każdej obrabiarce położenie punktu symetrii i kierunek obrotu **SYM** przed programowaniem.

Wybór rodzaju transformacji

Rodzaje transformacji **COORD ROT** oraz **TABLE ROT** wpływają na orientację układu współrzędnych płaszczyzny obróbki poprzez pozycję tzw. wolnej osi obrotu.

Wprowadzenie **COORD SYM** lub **TABLE ROT** jest opcjonalne.

Dowolna oś obrotu staje się wolną osią obrotu przy następującej konstelacji:

- oś obrotu nie ma wpływu na przystawienie narzędzia, ponieważ oś rotacji i oś narzędzia leżą w tej sytuacji nachylenia równolegle
- oś obrotu jest w łańcuchu kinematycznym wychodząc od obrabianego przedmiotu pierwszą osią obrotu

Działanie rodzajów transformacji **COORD ROT** oraz **TABLE ROT** jest tym samym zależne od zaprogramowanych kątów przestrzennych i kinematyki maszyny.

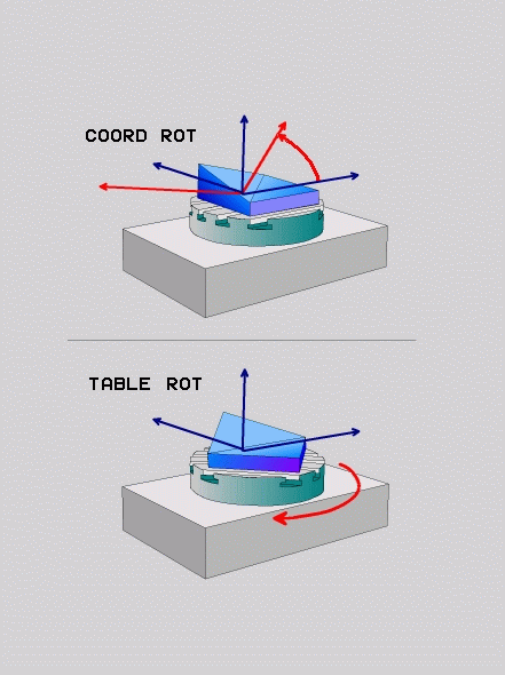

Wskazówki dotyczące programowania:

- Jeśli w sytuacji nachylenia nie powstaje żadna wolna oś obrotu, to rodzaje transformacji **COORD ROT** i **TABLE ROT** nie wykazują działania.
- W przypadku funkcji **PLANE AXIAL** rodzaje transformacji **COORD ROT** oraz **TABLE ROT** nie wykazują działania.

Działanie z jedną wolną osią obrotu

Wskazówki dla programowania

- Dla zachowania przy pozycjonowaniu poprzez rodzaje transformacji **COORD ROT** oraz **TABLE ROT** jest bez znaczenia, czy wolna oś obrotu znajduje się w stole czy też w głowicy.
- Wynikająca pozycja wolnej osi obrotu jest m.in. zależna od aktywnej rotacji podstawowej.
- Orientacja układu współrzędnych płaszczyzny obróbki jest dodatkowo zależna od zaprogramowanej rotacji, np. za pomocą cyklu **G73 OBROT**.

Softkey	Funkcja
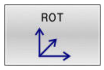	**COORD ROT**: > Sterowanie pozycjonuje wolną oś obrotu na 0 > Sterowanie orientuje układ współrzędnych płaszczyzny obróbki odpowiednio do zaprogramowanego kąta przestrzennego
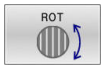	**TABLE ROT** z: ■ SPA **i** SPB **równe** 0 ■ SPC **równe lub nierówne** 0 > Sterowanie orientuje wolną oś obrotu odpowiednio do zaprogramowanego kąta przestrzennego > Sterowanie orientuje układ współrzędnych płaszczyzny obróbki odpowiednio do bazowego układu współrzędnych **TABLE ROT** z: ■ **Przynajmniej** SPA **lub** SPB **nierówne** 0 ■ SPC **równe lub nierówne** 0 > Sterowanie nie pozycjonuje wolnej osi toczenia, pozycja przed nachyleniem płaszczyzny obróbki pozostaje zachowana > Ponieważ obrabiany przedmiot nie był przy tym pozycjonowany, sterowanie orientuje układ współrzędnych płaszczyzny obróbki odpowiednio do zaprogramowanego kąta przestrzennego

Jeśli nie wybrano żadnego rodzaju transformacji, to sterowanie wykorzystuje dla funkcji **PLANE** rodzaj transformacji **COORD ROT**

Przykład

Następujący przykład pokazuje działanie rodzaju transformacji **TABLE ROT** w połączeniu z wolną osią obrotu.

...	
N60 G00 B+45 R0*	Pozycjonowanie wstępne osi obrotu
N70 PLANE SPATIAL SPA-90 SPB+20 SPC+0 TURN F5000 TABLE ROT*	Obrót płaszczyzny obróbki
...	

Oryginał	**A = 0, B = 45**	**A = -90, B = 45**
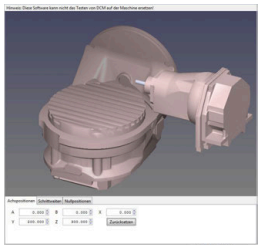	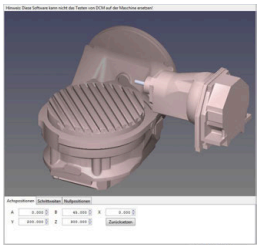	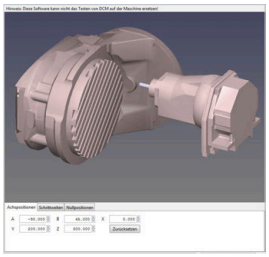

- Sterowanie pozycjonuje oś B na +45
- Przy zaprogramowanej sytuacji nachylenia ze SPA-90 oś B staje się wolną osią obrotu
- Sterowanie nie pozycjonuje wolnej osi obrotu, pozycja osi B przed nachyleniem płaszczyzny obróbki pozostaje zachowana
- Ponieważ obrabiany przedmiot nie był przy tym pozycjonowany, sterowanie orientuje układ współrzędnych płaszczyzny obróbki odpowiednio do zaprogramowanego kąta przestrzennego SPB +20

Nachylenei płaszczyzny obróbki bez osi obrotu

Należy zapoznać się z instrukcją obsługi obrabiarki!
Ta funkcja musi zostać aktywowana przez producenta maszyn i przez niego dopasowana.
Producent maszyn musi uwzględnić dokładny kąt, np. zamontowanej głowicy kątowej, w opisie kinematyki.

Można ustawić zaprogramowaną płaszczyznę obróbki także bez osi obrotu prostopadle do narzędzia, np. aby dopasować płaszczyznę obróbki do zamontowanej głowicy kątowej.

Przy pomocy funkcji **PLANE SPATIAL** i opcji zachowania przy pozycjonowaniu **STAY** nachylamy płaszczyznę obróbki pod zapisanym przez producenta maszyn kątem.

Przykład zamontowana głowica kątowa ze stałym kierunkiem narzędzia **Y**:

Przykład

```
N110 T 5 G17 S4500*
N120 PLANE SPATIAL SPA+0 SPB-90 SPC+0 STAY*
```

Kąt nachylenia musi pasować dokładnie do kąta narzędzia, w przeciwnym razie sterowanie wydaje meldunek o błędach.

11.3 Przystawiona obróbka (opcja #9)

Funkcja

W połączeniu z nowymi funkcjami **PLANE**- i **M128** można przy nachylonej płaszczyźnie obróbki dokonywać frezowania nachylonym narzędziem.

Możesz realizować przystawioną obróbkę za pomocą następujących funkcji:

- Przystawiona obróbka poprzez przyrostowe przemieszczenie osi obrotu

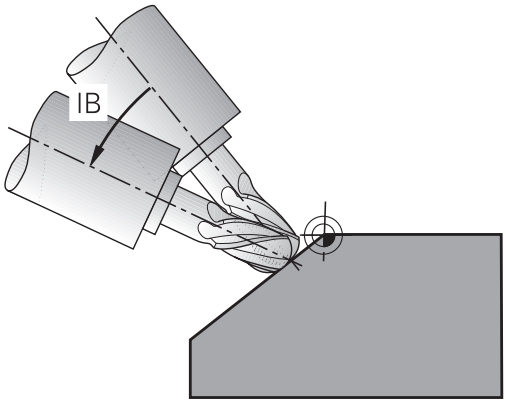

> Przystawiona obróbka na pochylonej płaszczyźnie funkcjonuje tylko przy pomocy frezów kształtowych.
>
> **Dalsze informacje:** "Kompensacja ustawienia narzędzia z FUNCTION TCPM (opcja #9)", Strona 435

Przystawiona obróbka poprzez przyrostowe przemieszczenie osi obrotu

- Wyjście narzędzia z materiału
- Zdefiniować dowolną funkcję PLANE, zwrócić uwagę na zachowanie przy pozycjonowaniu
- M128 aktywować
- Używając bloku przemieszczenia prostoliniowego przemieszczać inkrementalnie na pożądany kąt nachylenia w odpowiedniej osi

Przykład

*** - ...**	
N12 G00 G40 Z+50*	; Pozycjonować na bezpieczną wysokość
N13 PLANE SPATIAL SPA+0 SPB-45 SPC+0 MOVE DIST50 F900*	; Zdefiniować i aktywować funkcję PLANE
N14 FUNCTION TCPM F TCP AXIS POS PATHCTRL AXIS	; TCPM aktywować
N15 G01 G91 F1000 B-17*	; Przystawić narzędzie
*** - ...**	

11.4 Funkcje dodatkowe dla osi obrotowych

Posuw w mm/min dla osi obrotowych A, B, C: M116 (opcja #8)

Postępowanie standardowe

Sterowanie interpretuje zaprogramowany posuw dla osi obrotu w stopniach/min (w programach mm jak i w programach inch). Posuw na torze jest niezależny w ten sposób od odległości środka narzędzia od centrum osi obrotu.

Czym większa jest ta odległość, tym większym staje się posuw na torze kształtowym.

Posuw w mm/min na osiach obrotu z M116

Należy zapoznać się z instrukcją obsługi obrabiarki!

Geometria maszyny musi zostać określona przez producenta maszyn w opisie kinematyki.

Wskazówki dotyczące programowania:

- Funkcja **M116** może być wykorzystywana z osiami stołu i osiami czołowymi.
- **M116** działa także przy aktywnej funkcji **Płaszczyznę roboczą nachylić**.
- Kombinacja funkcji **M128** lub **TCPM** z **M116** nie jest możliwa. Jeśli w przypadku aktywnej funkcji **M128** lub **TCPM** dla jednej z osi chcesz aktywować **M116**, to należy przy pomocy funkcji **M138** pośrednio dezaktywować ruch wyrównawczy dla tej osi. Pośrednio dlatego, iż z **M138** podajesz oś, na którą działa funkcja **M128** lub **TCPM** . **M116** działa wówczas automatycznie tylko na osie obrotu, nie wybrane przy pomocy **M138** .
  Dalsze informacje: "Wybór osi wahań: M138", Strona 433
- Bez funkcji **M128** lub **TCPM** funkcja **M116** może działać także dla dwóch osi obrotu jednocześnie.

Sterowanie interpretuje zaprogramowany posuw dla osi obrotu w mm/min (lub 1/10 inch/min). Przy tym sterowanie oblicza odpowiednio na początku bloku posuw dla tego bloku NC. Posuw osi obrotu nie zmienia się, podczas gdy odpracowywany jest blok NC , nawet jeśli narzędzie przemieszcza się w kierunku centrum osi obrotu.

Działanie

M116 działa na płaszczyźnie obróbki. Z **M117** resetujemy **M116** . Na końcu programu **M116** również nie działa.

M116 zadziała na początku wiersza.

Osie obrotu przemieszczać po zoptymalizowanym odcinku: M126

Postępowanie standardowe

Należy zapoznać się z instrukcją obsługi obrabiarki!

Zachowanie przy pozycjonowaniu osi obrotu to funkcja zależna od maszyny.

M126 działa wyłącznie dla osi modulo

Dla osi modulo pozycja osi rozpoczyna się po przekroczeniu długości modulo 0°-360° ponownie na wartości początkowej 0°. Ma to miejsce przy mechanicznie ciągle obracalnych osiach.

Dla osi nie modulo maksymalna rotacja jest mechanicznie ograniczona. Odczyt położenia osi obrotu nie przełącza się z powrotem na wartość początkową np. 0°-540°.

Parametr maszynowy **shortestDistance** (nr 300401) określa zachowanie standardowe przy pozycjonowaniu osi obrotu. Wpływa on tylko na osie obrotu, których odczyt pozycji jest ograniczony do zakresu przemieszczenia poniżej 360°. Jeśli ten parametr nie jest aktywny, to sterownie przejeżdża zaprogramowany odcinek od pozycji rzeczywistej do pozycji zadanej. Jeśli ten parametr nie jest aktywny, to sterownie najeżdża pozycję zadaną po najkrótszej drodze (także bez **M126**).

Postępowanie bez M126:

Bez **M126** sterowanie przemieszcza oś obrotu, której odczyt położenia jest zredukowany do wartości poniżej 360°, po długiej drodze.

Przykłady:

Pozycja rzeczywista	Pozycja zadana	Droga przemiesz-czenia
350°	10°	-340°
10°	340°	+330°

Postępowanie z M126

Z **M126** sterowanie przemieszcza oś obrotu, której odczyt położenia jest zredukowany do wartości poniżej 360°, po krótkiej drodze.

Przykłady:

Pozycja rzeczywista	Pozycja zadana	Droga przemieszczenia
350°	10°	+20°
10°	340°	-30°

Działanie

M126 działa na początku bloku.

M127 i koniec programu resetują **M126** .

Wskazanie osi obrotu zredukować na wartość poniżej 360°: M94

Postępowanie standardowe

Sterowanie przemieszcza narzędzie od aktualnej wartości kąta do zaprogramowanej wartości kąta.

Przykład:

Aktualna wartość kąta:	538°
zaprogramowana wartość kąta:	180°
rzeczywisty odcinek przemieszczenia:	-358°

Postępowanie z M94

Sterowanie redukuje na początku bloku aktualną wartość kąta do wartości poniżej 360° i przemieszcza następnie oś do wartości programowanej. Jeśli kilka osi obrotu jest aktywnych, to **M94** redukuje wskazanie wszystkich osi obrotu. Alternatywnie można podać za **M94** oś obrotu. Sterowanie redukuje potem wskazanie tej osi.

Jeśli podano limit przemieszczenia lub wyłącznik krańcowy software jest aktywny, to **M94** jest dla odpowiedniej osi bez funkcji.

N210 M94*	; Redukować wartości wskazania wszystkich aktywnych osi obrotu
N210 M94 C*	; Redukować wartość wskazania osi C
M110 G00 C+180 M94*	; Redukować wartości wskazania wszystkich aktywnych osi obrotu a następnie przemieszczać oś C na zaprogramowaną wartość

Działanie

M94 działa tylko w tym wierszu NC, w którym **M94** jest zaprogramowana.

M94 zadziała na początku wiersza.

Zachować pozycję ostrza narzędzia przy pozycjonowaniu osi wahań (TCPM): M128 (opcja #9)

Postępowanie standardowe

Jeśli kąt przystawienia narzędzia się zmienia, to powstaje offset wierzchołka narzędzia w odniesieniu do pozycji zadanej. Ten offset nie jest kompensowany przez sterowanie. Jeśli obsługujący nie uwzględni tego odchylenia w programie NC, to następuje obróbka z offsetem.

Postępowanie z M128 (TCPM: Tool Center Point Management)

Jeśli w programie NC zmienia się pozycja wysterowanej osi nachylenia, to podczas operacji nachylenia pozycja wierzchołka narzędzia nie zmienia się odnośnie obrabianego detalu.

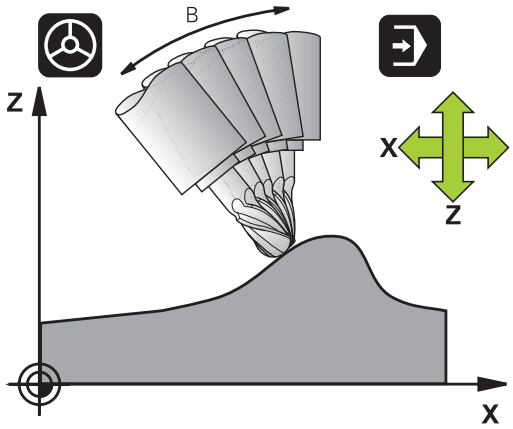

WSKAZÓWKA

Uwaga niebezpieczeństwo kolizji!

Osie obrotu ze sprzęgłem Hirtha muszą dla nachylenia zostać wysunięte z zazębienia. Podczas wysuwania i ruchu nachylenia istnieje zagrożenie kolizji!

- Wysunąć narzędzie z materiału zanim zostanie zmienione położenie osi nachylenia

Po **M128** można wprowadzić jeszcze posuw, z którym sterowanie wykona najwyżej przemieszczenia kompensacyjne w osiach liniowych.

Jeśli chcesz podczas przebiegu programu zmienić położenie osi obrotu przy pomocy kółka ręcznego, to należy stosować **M128** w połączeniu z **M118**. Narzucenie pozycjonowania kółkiem ręcznym następuje przy aktywnym **M128**, w zależności od ustawienia w menu 3D-ROT trybu pracy **Praca ręczna**, w aktywnym układzie współrzędnych lub nienachylonym układzie współrzędnych.

Wskazówki dotyczące programowania:

- Przed pozycjonowaniem z **M91** lub **M92** albo przed **T**-wierszem funkcję **M128** zresetować.
- Aby uniknąć uszkodzeń konturu należy wraz z **M128** używać tylko frezu kulkowego
- Długość narzędzia musi odnosić się do centrum kulki narzędzia Frez kulkowy .
- Jeśli **M128** jest aktywna, to sterowanie pokazuje we wskazaniu statusu symbol **TCPM** .

M128 przy stołach obrotowych

Jeśli przy aktywnej **M128** programuje się ruch stołu obrotowego, to sterowanie obraca także odpowiednio układ współrzędnych. Jeśli obracamy np. oś C o 90° (przez pozycjonowanie lub przez przesunięcie punktu zerowego) i programujemy następnie przemieszczenie w X-osi, to sterowanie wykonuje to przemieszczenie w osi maszyny Y.

Także wyznaczony punkt odniesienia, który zmienia swoją pozycję poprzez ruch stołu obrotowego, sterowanie przekształca.

M128 przy trójwymiarowej korekcji narzędzia

Jeśli przy aktywnej **M128** oraz aktywnej korekcji promienia **G41**/**G42** przeprowadzamy trójwymiarową korekcję narzędzia, to sterowanie pozycjonuje osie obrotu przy określonych geometriach maszyny automatycznie (Peripheral-Milling).

Działanie

M128 zadziała na początku bloku, **M129** na końcu bloku. **M128** działa także w ręcznych rodzajach pracy i pozostaje aktywna po zmianie rodzaju pracy. Posuw dla ruchu kompensacyjnego pozostaje tak długo w działaniu, aż zostanie zaprogramowany nowy posuw lub **M128** zostaje skasowane z **M129** .

M128 resetujemy z **M129** . Jeśli w trybie pracy przebiegu programy wybierany jest nowy program NC , to sterowanie resetuje również **M128** .

Przykład: przeprowadzić przemieszczenia kompensacyjne najwyżej z posuwem wynoszącym 1000 mm/min

```
N50 G01  G41 X+0  Y+38.5 IB-15 F125  M128 F1000*
```

Frezowanie nachylonym narzędziem z nie sterowanymi osiami obrotu

Jeśli na obrabiarce występują nie sterowane osie obrotu (tak zwane osie licznikowe) to można w kombinacji z **M128** także przy pomocy tych osi przeprowadzić obróbkę.

Proszę postąpić przy tym w następujący sposób:

1. Przemieścić osie obrotu manualnie na żądaną pozycję. **M128** nie może być przy tym aktywna
2. **M128** aktywować: sterowanie odczytuje wartości rzeczywiste wszystkich osi obrotu, oblicza na tej podstawie nową pozycję punktu środkowego narzędzia i aktualizuje wskazanie położenia
3. Konieczne przemieszczenie kompensacyjne sterowanie wykonuje w następnym wierszu pozycjonowania
4. Przeprowadzenie obróbki
5. Przy końcu programu zresetować **M128** z **M129** oraz przemieścić osie obrotu ponownie na pozycję wyjściową

> Jak długo **M128** jest aktywna, sterowanie monitoruje pozycję rzeczywistą nie sterowanych osi obrotu. Jeśli pozycja rzeczywista odbiega od zdefiniowanej przez producenta maszyn wartości pozycji zadanej, to sterowanie wydaje komunikat o błędach oraz przerywa przebieg programu.

Wybór osi wahań: M138

Postępowanie standardowe

Sterowanie uwzględnia dla funkcji **M128** i **Płaszczyznę roboczą nachylić** te osie obrotu, które określone są przez producenta maszyn w parametrach maszynowych.

Postępowanie z M138

Sterowanie uwzględni przy podanych wyżej funkcjach tylko te osie wahań, które zostały zdefiniowane przy pomocy **M138** .

Należy zapoznać się z instrukcją obsługi obrabiarki!
Jeśli przy pomocy funkcji **M138** ograniczamy liczbę osi nachylenia, to możliwe jest także zredukowanie możliwości nachylenia na maszynie. Czy sterowanie kąta anulowanych osi uwzględnia czy ustawia na 0, określa producent obrabiarek.

Działanie

M138 zadziała na początku wiersza.

M138 resetujemy, programując ponownie **M138** bez podawania osi nachylenia.

Przykład

Dla podanych wyżej funkcji uwzględnić tylko oś obrotu C.

```
N50 G00  Z+100 G40  M138 C*
```

Uwzględnienie kinematyki maszyny na AKT/ZAD-pozycjach przy końcu wiersza: M144 (opcja #9)

Postępowanie standardowe

Jeśli zmienia się kinematyka, np. przez zamontowanie wrzeciona pomocniczego lub zapis kąta przystawienia, to sterowanie nie kompensuje tej zmiany. Jeśli obsługujący nie uwzględni tej zmiany kinematyki w programie NC, to następuje obróbka z offsetem.

Postępowanie z M144

Należy zapoznać się z instrukcją obsługi obrabiarki!
Geometria maszyny musi zostać określona przez producenta maszyn w opisie kinematyki.

Przy zastosowaniu funkcji **M144** sterowanie uwzględnia zmianę kinematyki obrabiarki we wskazaniu położenia i kompensuje offset wierzchołka narzędzia odnośnie półwyrobu.

Wskazówki dotyczące programowania i obsługi:
- Pozycjonowania z **M91** lub **M92** są dozwolone przy aktywnej **M144** .
- Odczyt położenia w trybach pracy **Wykon.program automatycznie** oraz **Wykon. progr. pojedyń. blok** zmienia się dopiero, kiedy osie nachylenia osiągną ich pozycje końcowe.

Działanie

M144 zadziała na początku wiersza. **M144** nie działa w połączeniu z **M128** lub nachyleniem płaszczyzny obróbki.

M144 anulujemy, programując **M145** .

11.5 Kompensacja ustawienia narzędzia z FUNCTION TCPM (opcja #9)

Funkcja

Należy zapoznać się z instrukcją obsługi obrabiarki!

Geometria maszyny musi zostać określona przez producenta maszyn w opisie kinematyki.

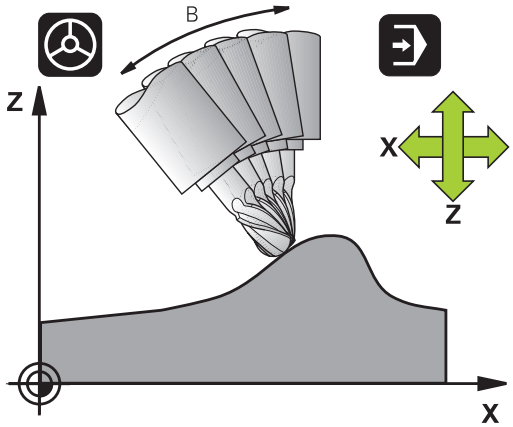

FUNCTION TCPM jest rozwiniętą wersją funkcji **M128**, przy pomocy której można określić zachowanie sterowania przy pozycjonowaniu osi obrotu.

Można w przypadku **FUNCTION TCPM** samodzielnie definiować sposób działania różnych funkcjonalności:

- Sposób działania zaprogramowanego posuwu: **F TCP** / **F CONT**
- Interpretacja zaprogramowanych w programie NC współrzędnych osi obrotu: **AXIS POS** / **AXIS SPAT**
- Rodzaj interpolacji orientacji pomiędzy pozycją startu i pozycją końcową: **PATHCTRL AXIS** / **PATHCTRL VECTOR**
- Opcjonalny wybór punktu odniesienia narzędzia i centrum obrotu: **REFPNT TIP-TIP** / **REFPNT TIP-CENTER** / **REFPNT CENTER-CENTER**
- Opcjonalne limitowanie posuwu dla ruchów kompensacyjnych w osiach linearnych przy przemieszczeniach ze składową osi obrotowej: **F**

Jeśli **FUNCTION TCPM** jest aktywna, to sterowanie pokazuje we wskazaniu pozycji symbol **TCPM** .

WSKAZÓWKA

Uwaga niebezpieczeństwo kolizji!

Osie obrotu ze sprzęgłem Hirtha muszą dla nachylenia zostać wysunięte z zazębienia. Podczas wysuwania i ruchu nachylenia istnieje zagrożenie kolizji!

- Wysunąć narzędzie z materiału zanim zostanie zmienione położenie osi nachylenia

Wskazówki dotyczące programowania:

- Przed pozycjonowaniem z **M91** lub **M92** albo przed **TOOL CALL**T-wierszem funkcję **FUNCTION TCPM** zresetować.
- Przy frezowaniu czołowym używać wyłącznie Frez kulkowy , aby uniknąć uszkodzeń konturu. W kombinacji z innymi formami narzędzia należy sprawdzić program NC przy pomocy symulacji graficznej na możliwe uszkodzenia konturu.

FUNCTION TCPM definiować

SPEC FCT

- Wybór funkcji specjalnych

FUNKCJE PROGRAMOWE

- Wybór narzędzi pomocy dla programowania

FUNCTION TCPM

- Wybrać funkcję **FUNCTION TCPM**

Sposób działania zaprogramowanego posuwu

Dla zdefiniowania sposobu działania zaprogramowanego posuwu sterowanie oddaje do dyspozycji dwie funkcje:

F TCP

- **F TCP** określa, czy zaprogramowany posuw zostaje interpretowany jako rzeczywista prędkość względna pomiędzy wierzchołkiem narzędzia (**t**ool **c**enter **p**oint) i obrabianym przedmiotem

F CONTOUR

- **F CONT** określa, czy programowany posuw zostaje interpretowany jako posuw po torze kształtowym zaprogramowanych w odpowiednim wierszu NC osi

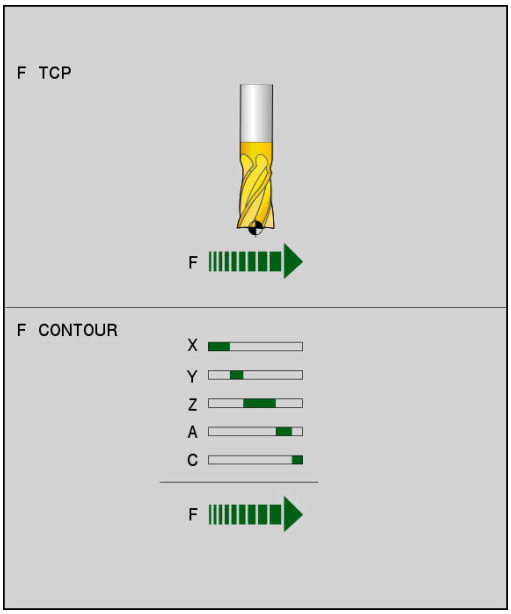

Przykład

...	
N130 FUNCTION TCPM F TCP ...	Posuw odnosi się do wierzchołka narzędzia
N140 FUNCTION TCPM F CONT ...	Posuw zostaje interpretowany jako posuw po torze kształtowym
...	

Interpretacja zaprogramowanych współrzędnych osi obrotu

Obrabiarki z 45°-głowicami nachylnymi lub z 45°-stołami obrotowymi nie posiadały dotychczas możliwości, nastawienia w prosty sposób kąta obróbki w pięciu osiach lub orientacji narzędzia w odniesieniu do momentalnie aktywnego układu współrzędnych (kąt przestrzenny). Ten rodzaj funkcjonalności mógł być realizowany tylko poprzez zewnętrznie zapisane programy NC z wektorami normalnymi powierzchni (bloki LN).

Sterowanie udostępnia następującą funkcjonalność:

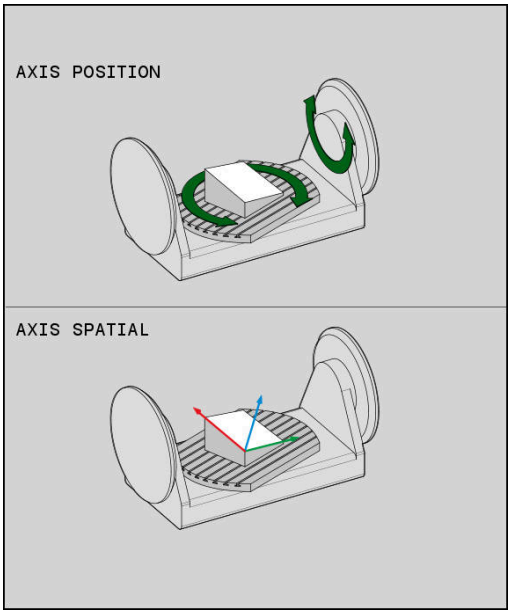

AXIS POSITION

- **AXIS POS** określa, iż sterowanie interpretuje zaprogramowane współrzędne osi obrotu jako pozycję zadaną danej osi

AXIS SPATIAL

- **AXIS SPAT** określa, iż sterowanie interpretuje zaprogramowane współrzędne osi obrotu jako kąt przestrzenny

Wskazówki dotyczące programowania:

- Funkcja **AXIS POS** jest przydatna głównie w połączeniu z prostokątnie leżącymi osiami obrotu. Tylko jeśli zaprogramowane współrzędne osi obrotu prawidłowo definiują pożądane ustawienie płaszczyzny obróbki (np. programowane za pomocą systemu CAM), to można stosować **AXIS POS** również z innymi koncepcjami maszyny (np. 45°-głowice nachylne).
- Przy pomocy funkcji **AXIS SPAT** definiujemy kąty przestrzenne, odnoszące się do momentalnie aktywnego (niekiedy nachylonego) układu współrzędnych. Zdefiniowane kąty działają przy tym jak inkrementalne kąty przestrzenne. Programować w pierwszym wierszu przemieszczenia po **AXIS SPAT**-funkcji zawsze wszystkie trzy kąty przestrzenne, także w przypadku kątów przestrzennych 0°.

Przykład

...	
N130 FUNCTION TCPM F TCP AXIS POS ...	Współrzędne osi obrotu są kątami osiowymi
...	
N180 FUNCTION TCPM F TCP AXIS SPAT ...	Współrzędne osi obrotu są kątami przestrzennymi
N200 G00 A+0 B+45 C+0	Orientację narzędzia ustawić na B+45 stopni (kąt przestrzenny). Kąt przestrzenny A i C zdefiniować z 0
...	

Interpolacja orientacji między pozycją startu i pozycją końcową

Przy pomocy tych funkcji określa się, jak orientacja wrzeciona ma interpolować między zaprogramowaną pozycją startu i pozycją końcową:

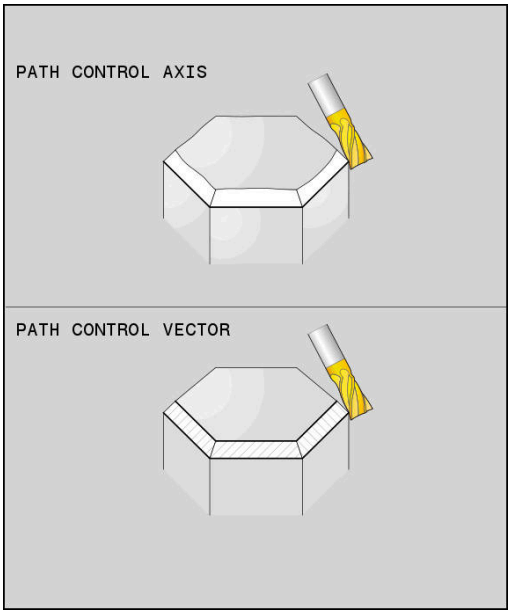

PATH CONTROL AXIS

- **PATHCTRL AXIS** określa, iż osie obrotu pomiędzy pozycją startu i pozycją końcową interpolują linearnie. Powierzchnia, powstająca poprzez frezowanie narzędziem o danym obwodzie (**Peripheral Milling**) , nie koniecznie jest równa i jest zależna od kinematyki maszyny.

PATH CONTROL VECTOR

- **PATHCTRL VECTOR** określa, iż orientacja narzędzia leży w obrębie wiersza NC zawsze na płaszczyźnie, określonej poprzez orientację startu i orientację końcową. Jeśli wektor leży między pozycją startu i pozycją końcową na tej płaszczyźnie, to przy frezowaniu obwodem narzędzia (**Peripheral Milling**) wytwarzana jest równa powierzchnia.

W obydwu przypadkach zaprogramowany punkt odniesienia narzędzia przemieszczany jest po prostej między pozycją startu i pozycją końcową.

> Aby otrzymać możliwie nieprzerwany ruch wieloosiowy, możesz definiować cykl **G62** z **tolerancją dla osi obrotu**.
>
> **Dalsze informacje:** instrukcja obsługi dla użytkownika **Programowanie cykli obróbki**

PATHCTRL AXIS

Wariant **PATHCTRL AXIS** należy stosować w programach NC z niewielkimi zmianami orientacji w jednym wierszu NC. Przy tym kąt **TA** w cyklu **G62** może być znaczny.

Można wykorzystywać **PATHCTRL AXIS** zarówno dla Face Milling jak i dla Peripheral Milling.

Dalsze informacje: "Odpracowywanie programów CAM", Strona 444

> HEIDENHAIN zaleca stosowanie wariantu **PATHCTRL AXIS**. To umożliwia równomierne przemieszczenie, co wpływa korzystnie na jakość powierzchni.

PATHCTRL VECTOR

Wariant **PATHCTRL VECTOR** należy wykorzystywać przy frezowaniu obwodowym z dużymi zmianami orientacji na jeden wiersz NC.

Przykład

...	
N130 FUNCTION TCPM F TCP AXIS SPAT PATHCTRL AXIS*	Osie obrotu są linearnie interpolowane między pozycją startu i pozycją końcową.
N140 FUNCTION TCPM F TCP AXIS SPAT PATHCTRL VECTOR*	Osie obrotu są tak interpolowane, iż wektor narzędzia leży w obrębie bloku NC zawsze na płaszczyźnie, wynikającej z orientacji pozycji startu i pozycji końcowej.
...	

Wybór punktu odniesienia narzędzia i centrum obrotu

Dla zdefiniowania punktu odniesienia narzędzia oraz centrum obrotu sterowanie oddaje do dyspozycji następujące funkcje:

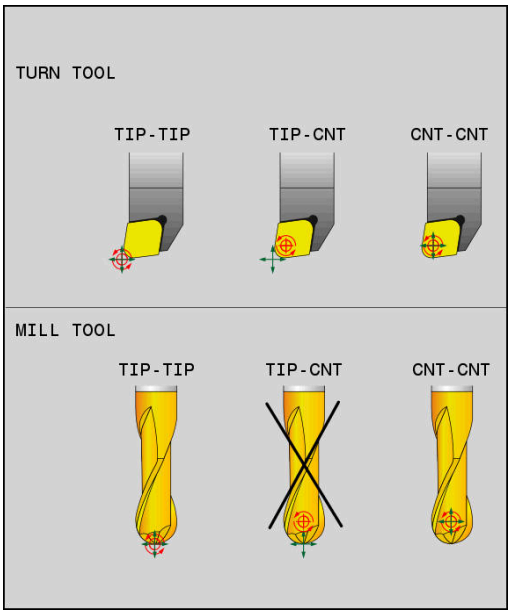

REF POINT TIP-TIP

- **REFPNT TIP-TIP** pozycjonuje na (teoretyczny) wierzchołek narzędzia. Środek obrotu leży na wierzchołku narzędzia

REF POINT TIP-CNT

- **REFPNT TIP-CENTER** pozycjonuje na wierzchołek narzędzia. Środek obrotu leży na środku promienia ostrza.

REF POINT CNT-CNT

- **REFPNT CENTER-CENTER** pozycjonuje na punkt środkowy promienia ostrza. Środek obrotu leży także na środku promienia ostrza.

Podanie punktu odniesienia jest opcjonalne. Jeśli nie zostanie on podany, to sterowanie wykorzystuje **REFPNT TIP-TIP**.

REFPNT TIP-TIP

Wariant **REFPNT TIP-TIP** odpowiada standardowemu zachowaniu **FUNCTION TCPM**. Można wykorzystywać wszystkie cykle i funkcje, które były także dotychczas dozwolone.

REFPNT TIP-CENTER

Wariant **REFPNT TIP-CENTER** jest przeznaczony do wykorzystywania głównie z narzędziami tokarskimi. Tu punkt obrotu i punkt pozycjonowania nie leżą w jednym punkcie. W wierszu NC punktu obrotu (punkt środkowy promienia ostrza) jest utrzymywany na jednej pozycji, wierzchołek ostrza narzędzia nie znajduje się jednakże na pozycji wyjściowej przy końcu wiersza.

Głównym celem takiego wyboru punktu odniesienia jest możliwość toczenia kompleksowych konturów w trybie toczenia z aktywną korekcją promienia i symultanicznym przystawieniem osi nachylenia (toczenie symultaniczne). Ta funkcja ma sens, jeśli wykorzystujemy sterowanie w trybie toczenia (opcja #50). Ta opcja software jest obsługiwana na razie tylko na TNC 640.

REFPNT CENTER-CENTER

Wariant **REFPNT CENTER-CENTER** można stosować, aby odpracowywać programy NC, wygenerowane z wymierzonym na ostrze narzędziem w systemach CAD-CAM, z torami kształtowymi punktu środkowego promienia.

Tę funkcjonalność można było uzyskiwać tylko poprzez skrócenie narzędzia z **DL** . Wariant z **REFPNT CENTER-CENTER** ma tę zaletę, iż sterowanie zna rzeczywistą długość narzędzia.

Jeśli programujemy z **REFPNT CENTER-CENTER** cykle frezowania wybrania, to sterowanie wydaje meldunek o błędach.

Przykład

...	
N130 FUNCTION TCPM F TCP AXIS SPAT PATHCTRL AXIS REFPNT TIP-TIP*	Punkt odniesienia narzędzia i centrum obrotu leżą na wierzchołku narzędzia
N140 FUNCTION TCPM F TCP AXIS POS PATHCTRL AXIS REFPNT CENTER-CENTER*	Punkt odniesienia narzędzia i centrum obrotu leżą w punkcie środkowym promienia ostrza
...	

Limitowanie posuwu osi linearnych

Przy pomocy opcjonalnego wprowadzenia **F** limitujesz posuw osi liniowych przy przemieszczeniach ze składowymi osi obrotowych.

Dzięki temu możesz zapobiegać szybkim ruchom kompensacyjnym, np. przy przemieszczeniach powrotu na posuwie szybkim.

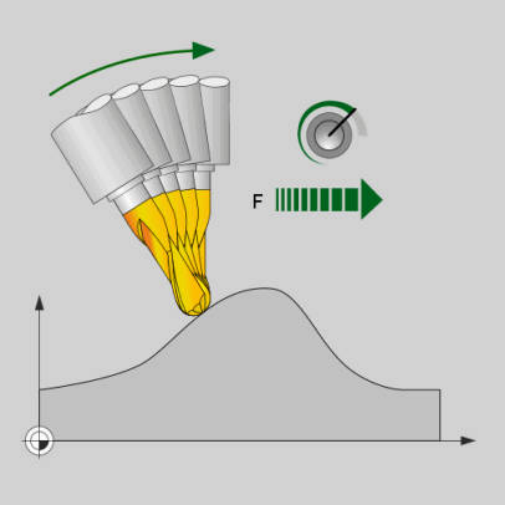

> Należy wybrać wartość dla limitowania posuwu osi linearnych nie zbyt małym, ponieważ może dojść do silnych wahań posuwu w punkcie odniesienia narzędzia (TCP). Wahania posuwu powodują zniżenie jakości powierzchni.
>
> Limitowanie posuwu działa także przy aktywnej **FUNCTION TCPM** tylko dla przemieszczeń ze składową osi obrotowych, a nie wyłącznie dla przemieszczeń czysto linearnych.

Limitowanie posuwu osi linearnych pozostaje tak długo w działaniu, aż zostanie zaprogramowane nowe limitowanie albo **FUNCTION TCPM** zostanie zresetowana.

Przykład

13 FUNCTION TCPM F TCP AXIS POS PATHCTRL AXIS REFPNT CENTER-CENTER F1000	Maksymalny posuw dla ruchów kompensacyjnych w osiach linearnych wynosi 1000 mm/min

Resetowanie FUNCTION TCPM

- Należy wykorzystywać **FUNCTION RESET TCPM** , jeśli należy docelowo zresetować funkcję w obrębie programu NC .

Jeśli w trybach pracy **Wykonanie progr.,pojedyńczy blok** lub **Wykonanie programu, automatycz.** wybierasz nowy program NC, to sterowanie resetuje automatycznie funkcję **TCPM** .

Przykład

...	
N250 FUNCTION RESET TCPM*	FUNCTION TCPM zresetować
...	

11.6 Peripheral Milling: 3D-korekcja promienia z TCPM oraz korekcją promienia (G41/G42)

Zastosowanie

Przy Peripheral Milling sterowanie przesuwa narzędzie prostopadle do kierunku ruchu i prostopadle do kierunku narzędzia o wartość równą sumie wartości delta **DR** (tabela narzędzi i program NC). Kierunek korekcji określa się przy pomocy korekcji promienia **G41/G42** (kierunek ruchu Y+).

Aby sterowanie mogło osiągnąć zadaną orientację narzędzia, należy aktywować funkcję **M128** a następnie aktywować korekcję promienia narzędzia. Sterowanie pozycjonuje następnie osie obrotu maszyny automatycznie w taki sposób, że narzędzie osiąga zadane współrzędnymi osi obrotu ustawienie narzędzia z aktywną korekcją.

Dalsze informacje: "Zachować pozycję ostrza narzędzia przy pozycjonowaniu osi wahań (TCPM): M128 (opcja #9)", Strona 431

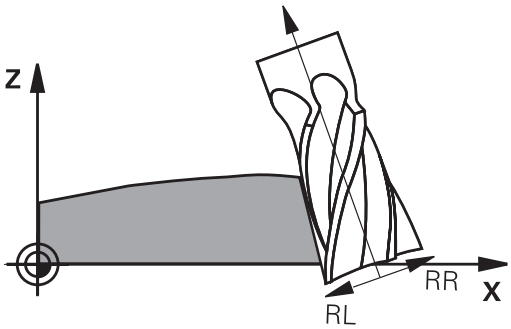

Należy zapoznać się z instrukcją obsługi obrabiarki!

Funkcja ta jest możliwa tyko w połączeniu z kątami przestrzennymi. Opcje wprowadzenia danych definiuje producent obrabiarek.

Sterowanie nie może na wszystkich maszynach pozycjonować automatycznie osie obrotu.

Sterowanie wykorzystuje dla korekcji narzędzia 3D zasadniczo zdefiniowane **wartości delta**. Całkowity promień narzędzia (**R** + **DR**) używa sterowanie do obliczeń tylko, jeśli włączono **FUNCTION PROG PATH IS CONTOUR** .

Dalsze informacje: "Interpretacja zaprogramowanego toru", Strona 443

WSKAZÓWKA

Uwaga niebezpieczeństwo kolizji!

Osie obrotu obrabiarki mogą posiadać ograniczone zakresy przemieszczenia, np. oś czołowa B z -90° do +10°. Zmiana kąta nachylenia o więcej niż +10° może przy tym prowadzić do obrotu o 180° osi stołu. Podczas ruchu nachylenia istnieje niebezpieczeństwo kolizji!

- Przed obracaniem zaprogramować w razie konieczności bezpieczną pozycję
- Program NC lub fragment programu ostrożnie przetestować w trybie pracy **Wykonanie progr.,pojedyńczy blok** .

Orientację wrzecioa można zdefiniować w wierszu G01 w opisany poniżej sposób.

Przykład: definicja orientacji narzędzia z M128 i współrzędne osi obrotu

N10 G00 G90 X-20 Y+0 Z+0 B+0 C+0*	Pozycjonowanie wstępne
N20 M128*	M128 aktywować
N30 G01 G42 X+0 Y+0 Z+0 B+0 C+0 F1000*	Aktywowanie korekcji promienia
N40 X+50 Y+0 Z+0 B-30 C+0*	Ustawić oś obrotu (orientacja narzędzia)

Interpretacja zaprogramowanego toru

Przy pomocy funkcji **FUNCTION PROG PATH** decydujemy, czy sterowanie ma odnosić korekcję promienia 3D wyłącznie do wartości delta jak dotychczas czy też do całego promienia narzędzia. Jeśli włączymy **FUNCTION PROG PATH** , to zaprogramowane współrzędne odpowiadają dokładnie współrzędnym konturu. Z **FUNCTION PROG PATH OFF** wyłącza się specjalne interpretowanie.

Sposób postępowania

Proszę postąpić przy definiowaniu w następujący sposób:

SPEC FCT
- Wyświetlić pasek softkey z funkcjami specjalnymi

FUNKCJE PROGRAMOWE
- Softkey **FUNKCJE PROGRAMOWE** nacisnąć

FUNCTION PROG PATH
- Softkey **FUNCTION PROG PATH** nacisnąć

Mamy następujące możliwości:

Softkey	Funkcja
IS CONTOUR	Włączyć interpretację zaprogramowanego toru kształtowego jako konturu Sterowanie przelicza przy korekcji promienia 3D pełny promień narzędzia **R + DR** i pełny promień naroża **R2 + DR2**.
OFF	Specjalną interpretację zaprogramowanego toru wyłączyć Sterowanie przelicza przy korekcji promienia 3D tylko wartości delta **DR** i **DR2**.

Kiedy włączamy **FUNCTION PROG PATH** to interpretacja zaprogramowanego toru kształtowego działa jak kontur dla wszystkich korekcji 3D tak długo, aż funkcja zostanie ponownie wyłączona.

11.7 Odpracowywanie programów CAM

Jeśli generujemy program NC zewnętrznie przy pomocy systemu CAM, należy uwzględniać zalecenia przedstawione w poniższych rozdziałach. W ten sposób można wykorzystywać optymalnie wydajne prowadzenie przemieszczenia sterowania i osiągać z reguły lepsze jakościowo powierzchnie detali przy krótszym czasie obróbki. Sterowanie osiąga znakomitą dokładność konturu pomimo wysokich szybkości obróbki . Bazą tego jest system operacyjny czasu HEROS 5 w kombinacji z funkcją **ADP** (Advanced Dynamic Prediction) TNC 620. W tym przypadku sterowanie przetwarza także doskonale programy NC o wysokim zagęszczeniu punktów.

Od modelu 3D do programu NC

Proces generowania programu NC na podstawie modelu CAD można przedstawić w następujący uproszczony sposób:

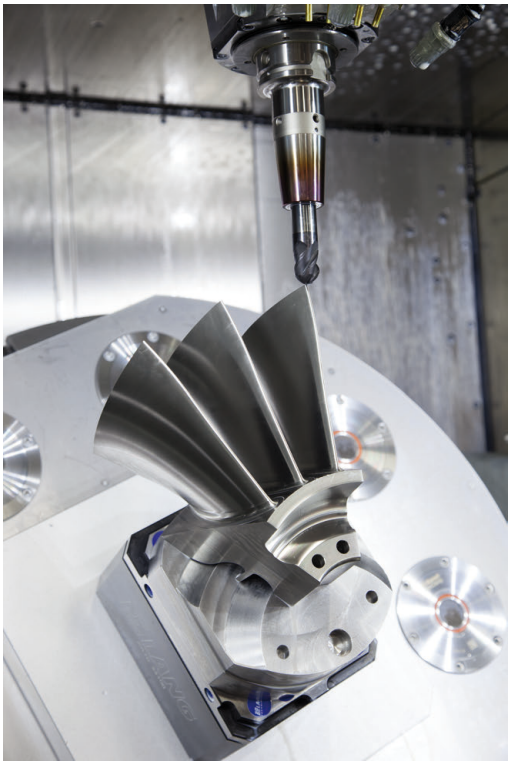

- **CAD: generowanie modelu**
  Działy designu udostępniają model 3D obrabianego detalu. W idealnym przypadku model 3D jest skoncypowany po środku tolerancji.
- **CAM: generowanie toru kształtowego, korekcja narzędzia**
  Programista CAM określa strategie obróbki dla obrabianego zakresu na detalu. System CAM oblicza wówczas z powierzchni modelu CAD tory kształtowe dla przemieszczenia narzędzia. Te tory narzędzia składają się z pojedyńczych punktów, tak obliczanych przez system CAM, iż obrabiana powierzchnia zgodnie z zadanymi błędami cięciw i tolerancjami w optymalny sposób jest zbliżona do wymaganej powierzchni. W ten sposób powstaje niezależny od obrabiarki program NC, tak zwany CLDATA (cutter location data). Postprocesor generuje z CLDATA specyficzny dla obrabiarki i sterowania program NC, który może być przetwarzany przez sterowanie CNC. Postprocesor jest dopasowany odnośnie obrabiarki i sterowania. Jest on centralnym komponentem łączącym system CAM i sterowanie CNC.

> W obrębie składni **BLK FORM FILE**możesz dołączyć modele 3D w formacie STL jak i detal a także gotowy przedmiot.
> **Dalsze informacje:** "Definiowanie detalu: G30/G31", Strona 94

- **TNC: prowadzenie przemieszczenia, monitorowanie tolerancji, profil prędkości**
  Sterowanie oblicza ze zdefiniowanych w programie NC punktów przemieszczenia pojedynczych osi maszyny i konieczne przy tym profile prędkości. Wydajne funkcje filtrowania przetwarzają i wygładzają kontur przy tym tak, iż sterowanie dotrzymuje maksymalnie dozwolonego odchylenia od toru kształtowego.
- **Mechatronika: regulowanie posuwu, technika napędowa, obrabiarka**
  Obrabiarka przekształca za pomocą układu napędowego obliczone przez sterowanie przemieszczenia i profile prędkości na realne ruchy narzędzia.

Uwzględnić przy konfigurowaniu postprocesora

Proszę uwzględnić następujące punkty przy konfigurowaniu postprocesora.

- Wydawanie danych pozycji osi zasadniczo ustawić zawsze na cztery miejsca po przecinku. W ten sposób ulepsza się jakość danych NC i można uniknąć błędów zaokrąglenia, posiadających widoczny wpływ na powierzchnię detalu Wydawanie z pięcioma miejscami po przecinku może wydatnie zwiększyć jakość powierzchni optycznych komponentów i komponentów z bardzo dużymi promieniami (niewielkie krzywizny), jak np. form w sferze motoryzacyjnej
- Wydawanie danych przy obróbce z wektorami normalnych powierzchni (LN-wiersze, tylko programowanie z dialogiem tekstem otwartym) ustawić zasadniczo zawsze na siedem miejsc po przecinku
- Należy unikać następujących po sobie inkrementalnych bloków NC, ponieważ inaczej tolerancja pojedynczych bloków może na wyjściu być sumowana
- Tolerancję w cyklu **G62** tak ustawić, iż przy zachowaniu standardowym będzie ona przynajmniej dwa razy większa niż zdefiniowany błąd cięciwy w systemie CAM. Należy uwzględnić także wskazówki w opisie funkcjonalności cyklu **G62**
- Zbyt duży wybrany błąd cięciwy w programie CAM może, w zależności od odpowiedniego zakrzywienia konturu, prowadzić do zbyt długich odstępów między wierszami NC z każdorazowo znacznymi zmianami kierunku. Przy odpracowywaniu może dojść przez to do zmniejszania posuwu na przejściach wierszy. Regularne przyśpieszenia (równe sile wzbudzenia), uwarunkowane załamaniami posuwu niehomogenicznego programu NC, mogą prowadzić do niekorzystnego wzbudzenia wibracji struktury obrabiarki
- Obliczone przez system CAM punkty toru można łączyć zamiast z wierszami prostych także z wierszami okręgu. Sterowanie oblicza wewnętrznie okręgi dokładniej niż jest to definiowalne w formacie wprowadzenia danych
- Na dokładnie prostych torach nie wydawać żadnych punktów pośrednich. Punkty pośrednie, nie leżące całkiem dokładnie na prostym torze mogą mieć widoczny wpływ na powierzchnię detalu
- Na przejściach krzywizny (narożach) powinien leżeć tylko jeden punkt danych NC
- Unikać stałych krótkich odstępów między wierszami. Krótkie odstępy między wierszami powstają w systemie CAM poprzez znaczne zmiany krzywizny konturu przy jednoczesnych bardzo niewielkich błędach cięciwy. Dokładnie proste tory wymagają krótkich odstępów między wierszami, wymuszanych często przez stałe wydawanie punktów przez system CAM
- Należy unikać dokładnego synchronicznego rozmieszczenia punktów na powierzchniach z równomierną krzywizną, ponieważ mogą przez to powstawać wzory na powierzchni detalu.

- W programach symultanicznych 5-osiowych: unikać podwójnego wydawania pozycji, jeśli odróżniają się one tylko różnymi przystawieniem narzędzia
- Unikać wydawania posuwu w każdym wierszu NC. To może mieć negatywny wpływ na profil prędkości sterowania

Dalsze pomocne dla operatora obrabiarki konfiguracje:

- Używaj modeli 3D w formacie STL jako detalu i gotowego przedmiotu do realistycznej symulacji graficznej
  Dalsze informacje: "Definiowanie detalu: G30/G31", Strona 94
- Dla lepszego segmentowania obszernych programów NC wykorzystywać funkcję segmentowania sterowania
  Dalsze informacje: "Segmentowanie programów NC", Strona 204
- Dla dokumentowania programu NC wykorzystywać funkcję komentarza sterowania
  Dalsze informacje: "Wstawianie komentarzy", Strona 200
- Dla obróbki odwiertów i prostych geometrii wybrania wykorzystywać szeroko dostępne cykle sterowania
  Dalsze informacje: instrukcja obsługi dla użytkownika **Programowanie cykli obróbki**
- W przypadku pasowania wydawać kontury z korekcją promienia narzędzia **RL/RR** . W ten sposób operator obrabiarki może przeprowadzać w prosty sposób konieczne korekcje
  Dalsze informacje: "Korekcja narzędzia", Strona 136
- Posuwy dla pozycjonowania wstępnego, rozdzielanie obróbki i wcięcia na głębokość oraz definiowanie z parametrami Q na początku programu

Przy programowaniu CAM należy uwzględniać

Dopasowanie błędu cięciwy

Wskazówki dotyczące programowania:

- Dla obróbki wykańczającej błąd cięciwy w systemie CAM nie definiować większym niż 5mm. W cyklu **G62** używać na sterowaniu 1,3 do 3-krotnej tolerancji **T** .
- Przy definiowaniu obróbki zgrubnej zwrócić uwagę, aby suma ze zdefiniowanych błędów cięciwy i tolerancji **T** była mniejsza niż zdefiniowany naddatek obróbki. W ten sposób unika się uszkodzenia konturu.
- Konkretne wartości zależą od dynamiki obrabiarki.

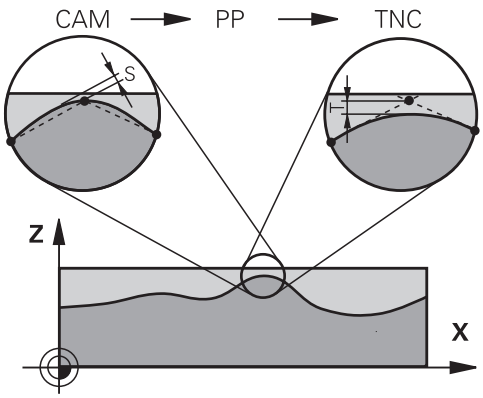

Błąd cięciwy w programie CAM dopasować w zależności od obróbki:

- **Obróbka zgrubna z preferencją na prędkość:**
  Wykorzystywać większe wartości dla błędu cięciwy i odpowiednią do tego tolerancję w cyklu **G62** . Decydującym dla obydwu wartości jest konieczny naddatek na konturze. Jeśli na obrabiarce dostępny jest cykl specjalny, to nastawić tryb obróbki zgrubnej. W trybie obróbki zgrubnej maszyna jedzie z reguły z większymi posunięciami i większymi przyśpieszeniami
  - Typowa tolerancja w cyklu **G62**: między 0,05 mm i 0,3 mm
  - Typowy błąd cięciwy w systemie CAM: między 0,004 mm i 0,030 mm
- **Obróbka na gotowo z preferencją na dużą dokładność:**
  Wykorzystywać mniejsze wartości dla błędu cięciwy i odpowiednią do tego niewielką tolerancję w cyklu **G62** . Zagęszczenie danych musi być tak duże, aby sterowanie mogło dokładnie rozpoznać przejścia lub naroża. Jeśli na obrabiarce dostępny jest cykl specjalny, to nastawić tryb obróbki wykańczającej. W trybie obróbki wykańczającej maszyna jedzie z reguły z mniejszymi posunięciami i mniejszymi przyśpieszeniami
  - Typowa tolerancja w cyklu **G62**: między 0,002 mm i 0,006 mm
  - Typowy błąd cięciwy w systemie CAM: między od 0,001 mm i 0,004 mm
- **Obróbka na gotowo z preferencją na dużą dokładność powierzchni:**
  Wykorzystywać mniejsze wartości dla błędu cięciwy i odpowiednią do tego większą tolerancję w cyklu **G62** . W ten sposób sterowanie wygładza lepiej kontur. Jeśli na obrabiarce dostępny jest cykl specjalny, to nastawić tryb obróbki wykańczającej. W trybie obróbki wykańczającej maszyna jedzie z reguły z mniejszymi posunięciami i mniejszymi przyśpieszeniami
  - Typowa tolerancja w cyklu **G62**: między 0,010 mm i 0,020 mm
  - Typowy błąd cięciwy w systemie CAM: ok. 0,005 mm

Dalsze dopasowania

Proszę uwzględniać następujące punkty przy programowaniu CAM

- Przy powolnych posuwach obróbkowych lub konturach z większymi promieniami zdefiniować błąd cięciwy ok. trzy do pięciu razy mniejszym niż tolerancja **T** w cyklu **G62**. Dodatkowo zdefiniować maksymalny odstęp punktów pomiędzy 0,25 mm i 0,5 mm . Dodatkowo należy wybrać bardzo mały błąd geometrii lub błąd modelu (maks. 1 µm).
- Także przy większych posuwach obróbkowych nie są zalecane większe odstępy punktów na zakrzywionych fragmentach konturu niż 2.5 mm
- Na prostych elementach konturu dostatecznym jest jeden punkt NC na początku i na końcu przemieszczenia po prostej, unikać wydawania pozycji pośrednich
- Należy unikać w programach symultanicznych 5-osiowych, aby stosunek długości wierszy linearnych był znacznie zmieniony odnośnie długości wierszy osi obrotu. Przez to może dochodzić do znacznego redukowania posuwu w punkcie odniesienia narzędzia (TCP)
- Limitowanie posuwu dla ruchów kompensacyjnych (np. poprzez **M128 F...**,) należy wykorzystywać tylko w sytuacjach wyjątkowych. Limitowanie posuwu dla ruchów kompensacyjnych może powodować znaczne zredukowanie posuwu w punkcie odniesienia narzędzia (TCP).
- Programy NC dla obróbki symultanicznej 5-osiowej z frezami kulkowymi wydawać na środek kulki. Dane NC są w ten sposób bardziej równomierne. Dodatkowo można w cyklu **G62** nastawić większą tolerancję osi obrotu **TA** (np. między 1° i 3°) dla jeszcze bardziej równomiernego przebiegu posuwu w punkcie odniesienia narzędzia (TCP)
- W programach NC z symultaniczną obróbką 5-osiową z frezami torusowymi lub kulkowymi należy wybrać mniejszą tolerancję osi obrotu na biegun południowy kulki dla danych wyjściowych NC. Standardowym znaczeniem jest na przykład 0.1°. Decydującym dla tolerancji osi obrotu jest jednakże maksymalnie dozwolone uszkodzenie konturu. Te uszkodzenia konturu są zależne od ewentualnego ukośnego położenia narzędzia, promienia narzędzia i głębokości wcięcia narzędzia.
  Przy 5-osiowym frezowaniu obwiedniowym przy pomocy frezu trzpieniowego można obliczyć maksymalnie możliwe uszkodzenie konturu T bezpośrednio z długości wejścia frezu L i dozwolonej tolerancji konturu TA:
  T ~ K x L x TA K = 0.0175 [1/°]
  Przykład: L = 10 mm, TA = 0.1°: T = 0.0175 mm

Możliwości ingerencji na sterowaniu

Aby móc wpływać na zachowanie programów CAM bezpośrednio na sterowaniu, dostępny jest cykl **G62 TOLERANCJA** . Uwzględnij także wskazówki w opisie funkcjonalności cyklu **G62**. Oprócz tego uwzględnić wzajemnie zależności ze zdefiniowanym w systemie CAM błędem cięciwy, .

Dalsze informacje: instrukcja obsługi dla użytkownika **Programowanie cykli obróbki**

Należy zapoznać się z instrukcją obsługi obrabiarki!

Niektórzy producenci maszyn umożliwiają dopasowanie obrabiarki do danej obróbki poprzez dodatkowy cykl, np. cykl **G332** Tuning. Przy pomocy cyklu **G332** możesz modyfikować ustawienia filtra, ustawienia przyśpieszenie i ustawienia szarpnięć posuwowych.

Przykład

```
N340 G62 T0.05 P01 1 P02 3*
```

Prowadzenie przemieszczenia ADP

Ta funkcja musi zostać aktywowana przez producenta maszyn i przez niego dopasowana.

Niedostateczna jakość danych programów NC z systemów CAM prowadzi często do gorszej jakości powierzchni frezowanych detali. Funkcja **ADP** (Advanced Dynamic Prediction) rozszerza dotychczasowe obliczanie z wyprzedzeniem dopuszczalnego możliwego profilu posuwu i optymalizuje prowadzenie przemieszczenia osi posuwu przy frezowaniu. Tym samym można frezować lepsze jakościowo powierzchnie przy krótszym czasie obróbki, także w przypadku wahającym się rozmieszczeniu punktów na sąsiednich torach narzędzia. Nakłady dodatkowej obróbki zostają są znacznie zredukowane lub nie występują.

Najważniejsze zalety ADP w skrócie:

- symetryczne zachowanie posuwu na torze ruchu do przodu i do tyłu przy frezowaniu dwukierunkowym
- równomierny przebieg posuwu na leżących obok siebie torach frezowania
- ulepszona reakcja na niekorzystne efekty, np. krótkie stopnie schodkowe, znaczne tolerancje błędu cięciwy, znacznie zaokrąglone współrzędne punktów narożnych, w wygenerowanych w systemach CAM programach NC
- dokładne dotrzymanie dynamicznych charakterystyk także w trudnych warunkach

12

Przejęcie danych z plików CAD

12.1 Układ ekranu CAD-Viewer

Podstawowe informacje do przeglądarki CAD-Viewer

Wskazania na ekranie monitora

Jeśli otwiera się **CAD-Viewer** , dostępne są następujące układy ekranu:

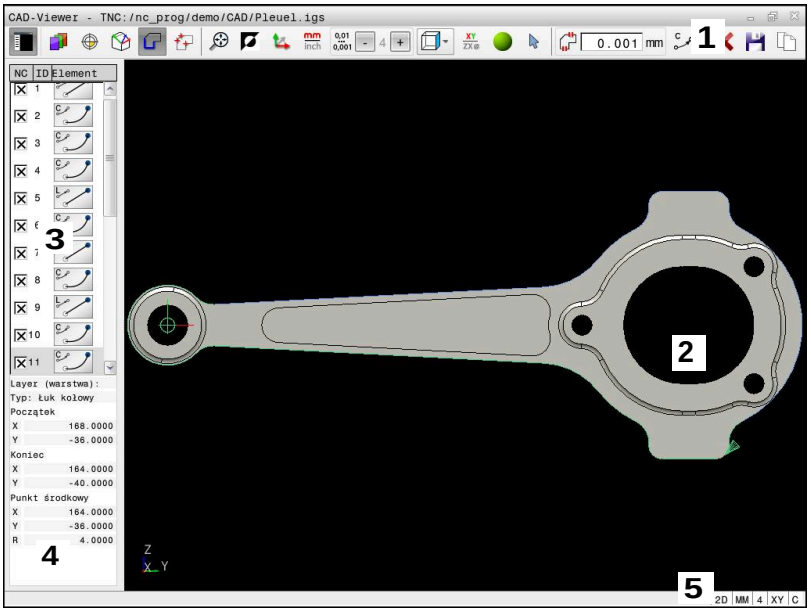

1 Pasek menu
2 Okno Grafika
3 Okno Widok listy
4 Okno Informacja o elemencie
5 Pasek statusu

Typy plików

Przy pomocy **CAD-Viewer** można otwierać następujące standaryzowane formaty danych CAD bezpośrednio na sterowaniu:

Plik	Typ	Format
Step	.STP i .STEP	■ AP 203 ■ AP 214
Iges	.IGS i .IGES	■ Wersja 5.3
DXF	.DXF	■ R10 do 2015
STL	.stl i STL	■ Binarnie ■ Ascii

12.2 Generowanie plików STL przy pomocy opcji Siatka 3D (opcja #152)

Zastosowanie

Przy pomocy funkcji **Siatka 3D** generujesz pliki STL z modeli 3D. Dzięki temu możesz np. naprawiać zawierające błędy pliki zamocowania i pliki uchwytów narzędziowych bądź pozycjonować generowane z symulacji pliki STL dla innej obróbki.

Warunek

- Opcja software #152 monitorowanie Optymalizowanie modelu CAD

Opis funkcji

Jeśli wybierasz symbol **Siatka 3D** , to sterowanie przechodzi do trybu **Siatka 3D**. Przy tym sterowanie układa siatkę z trójkątów na otwartym w **CAD-Viewer** modelu 3D.

Sterowanie upraszcza model wyjściowy i niweluje błędy, np. niewielkie otwory w objętości lub samoczynnie przecinające się powierzchnie.

Możesz zachować wynik i używać tego rezultatu w różnych funkcjach sterowania, np. jako obrabiany detal za pomocą funkcji **BLK FORM FILE**.

Uproszczony model bądź jego fragmenty mogą być większe albo mniejsze od modelu wyjściowego. Rezultat zależy od jakości modelu wyjściowego i od wybranych ustawień w trybie **Siatka 3D** .

Okno Widok listy zawiera następujące informacje:

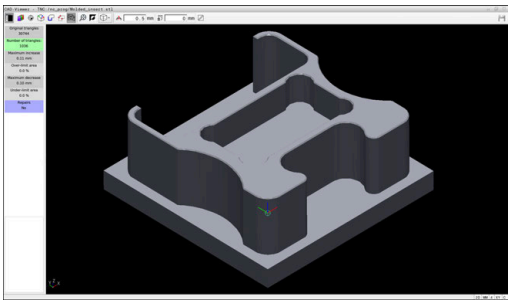

Model 3D w trybie **Siatka 3D**

Zakres	Znaczenie
Trójkąty oryginału	Liczba trójkątów w modelu wyjściowym
Liczba trójkątów:	Liczba trójkątów z aktywnymi ustawieniami na modelu uproszczonym Jeśli ten zakres jest podświetlony na zielono, to liczba trójkątów jest optymalna. Możesz dalej redukować liczbę trójkątów przy pomocy dostępnych funkcji. **Dalsze informacje:** "Funkcje dla uproszczonego modelu", Strona 454
maks. dodatek	Maksymalne powiększenie sieci trójkątów
Obszar nad limitem	Procentualnie powiększona powierzchnia w porównaniu do modelu wyjściowego
maks.redukcja	Maksymalne skurczenie sieci trójkątów w porównaniu do modelu wyjściowego
Obszar pod limitem	Procentualnie skurczona powierzchnia w porównaniu do modelu wyjściowego

Zakres	Znaczenie
Naprawy	Przeprowadzone naprawy modelu wyjściowego Jeśli naprawa została przeprowadzona, to sterowanie pokazuje rodzaj naprawy, np. **tak : Hole Int Shells**. Wskazówka odnośnie naprawy składa się z następujących elementów: ■ **Hole** **CAD-Viewer** zamknął otwory w modelu 3D. ■ **Int** **CAD-Viewer** zniwelował samoczynne przecinania się. ■ **Shells** **CAD-Viewer** połączył w jedną kilka oddzielnych objętości.

Aby móc używać plików STL w funkcjach sterowania, muszą te zapamiętane pliki STL spełniać następujące wymogi:

- Max. 20 000 trójkątów
- Siatka z trójkątów tworzy zamkniętą powłokę

Im więcej trójkątów używanych jest w pliku STL, tym więcej mocy obliczeniowej jest konieczne dla symulacji.

Funkcje dla uproszczonego modelu

Aby zredukować liczbę trójkątów, możesz definiować dalsze ustawienia dla uproszczonego modelu.

Przeglądarka **CAD-Viewer** udostępnia następujące funkcje:

Symbol	Funkcja
	Dozwolone uproszczenie Przy pomocy tej funkcji możesz upraszczać model wyjściowy o wprowadzoną tolerancję. Im większa jest zapisywana wartość, tym bardziej mogą odbiegać powierzchnie od oryginału.
	Oddalone odwierty <= średnica Przy pomocy tej funkcji usuwasz odwierty i wybrania (kieszenie) do wprowadzonej średnicy z modelu wyjściowego.
	Pokazana tylko zoptymalizowana sieć Aby móc ocenić te odchylenia, możesz nałożyć za pomocą tej funkcji widok zoptymalizowanej sieci trójkątów na sieć oryginalną pliku wyjściowego.
	Zachować Przy pomocy tej funkcji możesz zachować uproszczony model 3D wraz z ustawieniami jako plik STL.

Pozycjonowanie modelu 3D dla obróbki strony tylnej

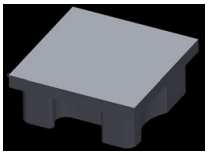

Pozycjonujesz plik STL dla obróbki strony tylnej w następujący sposób:

- Eksportowanie symulowanego detalu jako pliku STL

Dalsze informacje: instrukcja obsługi dla użytkownika **Konfigurowanie, testowanie i odpracowywanie programów NC**

- Tryb pracy **Programowanie** wybrać

- Klawisz **PGM MGT** nacisnąć
- > Sterowanie otwiera menedżera plików
- Wybrać eksportowany plik STL
- > Sterowanie otwiera plik STL w przeglądarce **CAD-Viewer**.

- **Oryginał** wybrać
- > Sterowanie otwiera okno z podglądem listy i z informacjami o pozycji punktu odniesienia.
- Wprowadzić nowy punkt odniesienia w sekcji **Oryginał** , np. **Z-40**
- Potwierdzenie wprowadzenia
- Zorientować układ współrzędnych w sekcji **PLANE SPATIAL SP*** , np. **A+180** i **C+90**
- Potwierdzenie wprowadzenia

- **Siatka 3D** wybrać
- > Sterowanie otwiera tryb **Siatka 3D** i upraszcza model 3D z ustawieniami standardowymi.
- W razie konieczności model 3D dalej upraszczać przy pomocy funkcji w trybie **Siatka 3D**

Dalsze informacje: "Funkcje dla uproszczonego modelu", Strona 454

- **Zachować** wybrać
- > Sterowanie otwiera menu **Zdefiniować nazwę pliku dla siatki 3D**.
- Podać podać nazwę pliku
- **Zachować** wybrać
- > Sterowanie zachowuje plik STL pozycjonowany dla obróbki strony tylnej.

> Wynik możesz dodać dla obróbki strony tylnej w funkcji **BLK FORM FILE** .
>
> **Dalsze informacje:** "Definiowanie detalu: G30/G31", Strona 94

12.3 CAD Import (opcja #42)

Zastosowanie

Jeśli sterowanie nastawione jest na DIN/ISO, to ekstrahowane kontury lub pozycje obróbki są wydawane mimo to jako program w języku dialogowym **.H** .

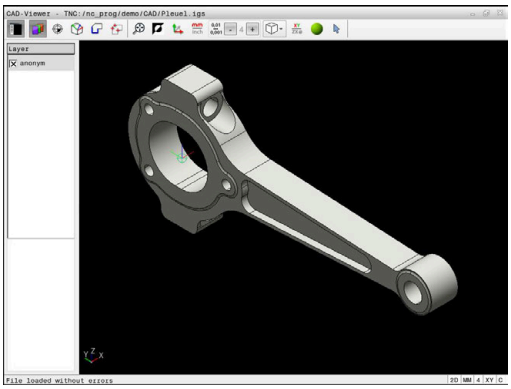

Obsługujący ma możliwość bezpośrednio otwierać pliki DXF na sterowaniu, aby dokonać ekstrakcji z nich konturów lub pozycji obróbki. Mogą być one zachowane jako programy w języku dialogowym bądź pliki punktów. Uzyskane przy selekcjonowaniu konturów programy dialogowe mogą być odpracowywane także przez starsze modele sterowań HEIDENHAIN, ponieważ programy konturu zawierają tylko **L**- i **CC**-/**C**-bloki.

Alternatywnie do bloków **CC**-/**C**możesz konfigurować, że ruchy przemieszczenia są na wyjściu blokami **CR**.

Dalsze informacje: "Ustawienia podstawowe", Strona 458

Jeśli przetwarzasz pliki w trybie pracy **Programowanie** , to sterowanie generuje programy konturu z rozszerzeniem pliku **.H** oraz pliki punktów z rozszerzeniem **.PNT**. Możesz wybrać typ pliku w dialogu zapisu do pamięci.

Aby wyselekcjonowany kontur lub wyselekcjonowaną pozycję obróbkową wstawić bezpośrednio do programu NC, należy wykorzystywać Schowek sterowania. Przy pomocy Schowka możesz przesyłać odpowiednie treści także do narzędzi dodatkowych, np. **Leafpad** lub **Gnumeric**.

Wskazówki dotyczące obsługi:

- Przed wczytaniem do TNC należy zwrócić uwagę, aby nazwa pliku zawierała tylko dozwolone znaki. **Dalsze informacje:** "Nazwy plików", Strona 108
- Sterowanie nie obsługuje dwójkowego formatu DXF. Plik DXF w programie CAD lub programie znaków zachować w formacie ASCII.

Praca z CAD-viewer

Aby móc obsługiwać aplikację **CAD-Viewer** bez ekranu dotykowego , konieczna jest myszka lub touchpad.

CAD-Viewer działa jako oddzielna aplikacja na trzecim desktopie sterowania. Dlatego też możesz klawiszem przełączania ekranu dowolnie przechodzić pomiędzy trybami pracy maszyny, trybami programowania oraz **CAD-Viewer** . Jeśli chcesz poprzez kopiowanie w Schowku dodać kontury lub pozycje obróbkowe do programu tekstem otwartym, to jest to szczególnie pomocne.

Jeżeli pracujemy na TNC 620 z obsługą dotykową, to można niektóre naciśnięcia klawiszy zastąpić gestami.

Dalsze informacje: "Obsługa ekranu dotykowego (touchscreen)", Strona 495

Otwarcie pliku CAD

- Klawisz **Programowanie** nacisnąć

- Klawisz **PGM MGT** nacisnąć
> Sterowanie otwiera menedżera plików

- Softkey **TYP WYBIERZ** nacisnąć
> Sterowanie pokazuje wybieralne typy plików.

- Softkey **POKAŻ CAD** nacisnąć
- Alternatywnie należy nacisnąć softkey **POKAŻ WSZYSTKIE** .

- Wybrać folder, w którym zapamiętany jest ten plik CAD

- Wybrać żądany plik CAD

- Przejąć wybór klawiszem **ENT** .
> Sterowanie uruchamia **CAD-Viewer** i pokazuje zawartość pliku na ekranie. W oknie podglądu listy sterowanie wyświetla tak zwane warstwy (płaszczyzny), natomiast w oknie grafiki rysunek

Ustawienia podstawowe

Poniższe ustawienia podstawowe wybieramy ikonami na pasku nagłówka.

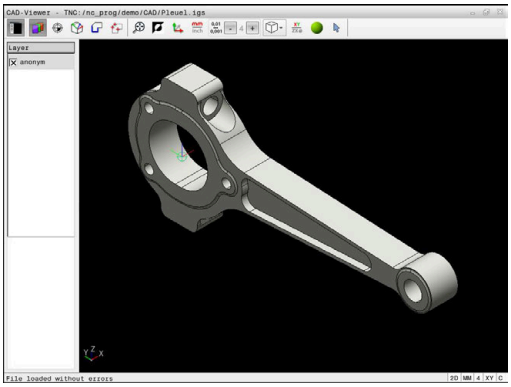

Ikona	Nastawienie
	Wyświetlanie lub skrywanie okna widoku listy dla powiększenia okna grafiki
	Wyświetlanie różnych warstw
	Wyznaczyć punkt odniesienia, z opcjonalnym wyborem płaszczyzny
	Wyznaczyć punkt zerowy, z opcjonalnym wyborem płaszczyzny
	Selekcja konturu
	Selekcjonowanie pozycji wiercenia
	Siatka 3D Utworzenie siatki powierzchni (opcja #152) **Dalsze informacje:** "Generowanie plików STL przy pomocy opcji Siatka 3D (opcja #152)", Strona 453
	Zoom ustawić na największą możliwą prezentację całej grafiki
	Przełączenie koloru tła (czarny lub biały)
	Przełączanie między trybem 2D oraz 3D. Aktywny tryb wyróżnia się kolorem
mm inch	Nastawić jednostkę miary **mm** lub **inch** pliku. W tej jednostce miary sterowanie wydaje program konturu i pozycje obróbkowe. Aktywna jednostka miary jest akcentowana czerwonym kolorem
0,01 ... 0,001	Wybór rozdzielczości Rozdzielczość definiuje liczbę miejsc po przecinku i liczbę pozycji przy linearyzacji. Ustawienie podstawowe: 4 miejsca po przecinku dla jednostki miary **mm** oraz 5 miejsc po przecinku dla jednostki miary **inch** **CAD-Viewer** linearyzuje wszystkie kontury, które nie leżą na płaszczyźnie XY. Im wyższa rozdzielczość, tym dokładniej sterowanie wyświetla kontury.
	Przełączenie pomiędzy różnymi podglądami modelu np. **Z góry**

Ikona	Nastawienie
XY	Wybór płaszczyzny obróbki: ■ **XY** ■ **YZ** ■ **ZX** ■ **ZXØ** Jeśli przejmujesz kontur bądź pozycje, to sterowanie wydaje program NC na wybranej płaszczyźnie obróbki. **Dalsze informacje:** "Wybór i zachowanie konturu w pamięci", Strona 468
	Tryb selekcjonowania, dodawania i usuwania elementów konturu Ikona pokazuje aktualny tryb. Kliknięcie na ikonę aktywuje następny tryb.

Następujące ikony sterowanie pokazuje tylko w określonych trybach.

Ikona	Ustawienie
	Ostatnio wykonany krok jest anulowany.
	Tryb przejęcia konturu: Tolerancja określa, jak daleko mogą być oddalone od siebie sąsiednie elementy konturu. Przy pomocy tolerancji można wyrównywać niedokładności, powstałe przy generowaniu rysunku. Ustawienie podstawowe jest określone z 0,001 mm
C CR	Tryb łuku kołowego: Tryb łuku kołowego określa, czy okręgi są wydawane w formacie C czy też w formacie CR np. dla interpolacji powierzchni bocznej cylindra w programie NC.
	Tryb przejęcia punktów: Określa, czy sterowanie ma pokazywać przy wyborze pozycji obróbki drogę przemieszczenia narzędzia linią kreskową
	Tryb optymalizacji toru kształtowego: Sterowanie tak optymalizuje ruch przemieszczenia narzędzia, iż realizowane są krótsze ruchy przemieszczenia pomiędzy pozycjami obróbki. Poprzez ponowne potwierdzenie resetujemy optymalizowanie
	Tryb pozycji wiercenia: Sterowanie otwiera okno wyskakujące, w którym można filtrować wiercenia (koła pełne) według ich wielkości

Wskazówki dotyczące obsługi:
- Proszę zwrócić uwagę, iż należy nastawić właściwą jednostkę miary, ponieważ w pliku CAD brak odpowiednich informacji
- Jeśli chcesz generować programy NC dla starszych modeli sterowań, to należy ograniczyć rozdzielczość do trzech miejsc po przecinku. Dodatkowo należy usunąć komentarze, które wydaje **CAD-Viewer** do programu konturu.
- Sterowanie pokazuje aktywne ustawienia podstawowe na pasku statusu na ekranie.

Ustawienie warstwy

Pliki CAD zawierają z reguły kilka warstw (płaszczyzn). Za pomocą techniki warstw konstruktor grupuje różnorodne elementy, np. sam kontur obrabianego przedmiotu, wymiarowania, linie pomocnicze i konstrukcyjne, szrafowania i teksty.

Jeśli zbędne warstwy zostaną skryte, grafika będzie bardziej przejrzysta i konieczne informacje łatwiej uzyskać.

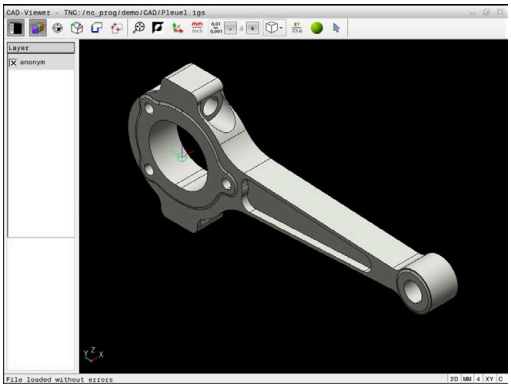

Wskazówki dotyczące obsługi:
- Przetwarzany plik CAD musi posiadać przynajmniej jedną warstwę. Sterowanie przesuwa automatycznie te elementy, które nie są przyporządkowane do żadnej warstwy,do warstwy tzw. anonimowej.
- Można selekcjonować kontur także wtedy, kiedy konstruktor zapisał go do pamięci linie na różnych warstwach.
- Jeśli klikniesz podwójnie na warstwę, to sterowanie przełącza na tryb przejęcia konturu i wybiera pierwszy narysowany element konturu. Sterowanie zaznacza dalsze selekcjonowalne elementy tego konturu zielonym kolorem. Dzięki takiemu postępowaniu unikasz, szczególnie w przypadku konturu z wieloma krótkimi elementami, manualnego szukania początku konturu.

Gdy otwierasz plik CAD w **CAD-Viewer** , wyświetlone są wszystkie dostępne warstwy.

Skrywanie warstwy

Aby skryć warstwę proszę postąpić w następujący sposób:

- ▶ Wybierz funkcję **NASTAWIC LAYER**
- > Sterowanie ukazuje w oknie podgląd listy wszystkich warstw, zawartych w aktywnym pliku CAD.
- ▶ Wybrać pożądaną warstwę
- ▶ Kliknięciem dezaktywować kratkę kontrolną
- ▶ Alternatywnie korzystać z klawisza spacji
- > Sterowanie skrywa wybraną warstwę.

Wyświetlenie warstwy

Aby wyświetlić warstwę proszę postąpić w następujący sposób:

- ▶ Wybierz funkcję **NASTAWIC LAYER**
- > Sterowanie ukazuje w oknie podgląd listy wszystkich warstw, zawartych w aktywnym pliku CAD.
- ▶ Wybrać pożądaną warstwę
- ▶ Kliknięciem aktywować kratkę kontrolną
- ▶ Alternatywnie korzystać z klawisza spacji
- > Sterowanie zaznacza wybraną warstwę w podglądzie listy przy pomocy ×.
- > Wybrana warstwa jest wyświetlana.

Ustawienie punktu odniesienia

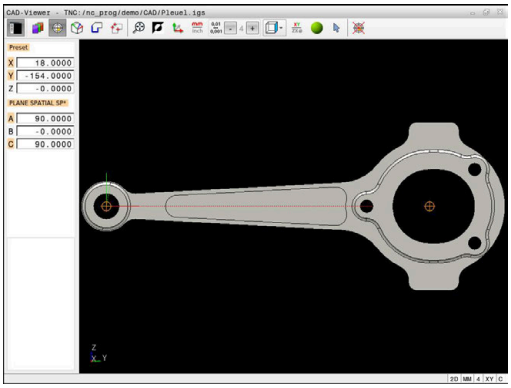

Punkt zerowy rysunku pliku CAD nie leży zawsze tak, iż można go używać bezpośrednio jako punktu odniesienia obrabianego detalu. Dlatego też sterowanie oddaje do dyspozycji funkcję, przy pomocy której punkt zerowy rysunku możesz przesunąć w sensowne miejsce kliknięciem na element. Dodatkowo możesz określić orientację układu współrzędnych.

Możesz ustawić punkt odniesienia w następujących miejscach:

- Przez bezpośrednie wprowadzenie liczby w oknie widoku listy
- Na prostych:
  - Punkt początkowy
  - Punkt środkowy
  - Punkt końcowy
- Na łukach kołowych:
  - Punkt początkowy
  - Punkt środkowy
  - Punkt końcowy
- Na kołach pełnych:
  - Na przejściu kwadrantów
  - W centrum
- W punkcie przecięcia:
  - dwóch prostych, nawet jeśli punkt przecięcia leży na przedłużeniu danej prostej
  - prostej i łuku kołowego
  - prostej i koła pełnego
  - dwóch okręgów, niezależnie od tego czy wycinek koła czy też koło pełne

> Wskazówka dotycząca obsługi:
> Można dokonywać zmian punktu odniesienia, jeśli nawet wybrano już kontur. Sterowanie oblicza dopiero wówczas rzeczywiste dane konturu, kiedy wybrany kontur zostaje zapisany do pamięci w programie konturu.

Syntaktyka NC

W programie NC punkt odniesienia i opcjonalna orientacja są wstawiane jako komentarz rozpoczynający się z **origin** .

```
4 ;orgin = X... Y... Z...
5 ;orgin_plane_spatial = SPA... SPB... SPC...
```

Ustawić punkt odniesienia na pojedynczym elemencie

Aby ustawić punkt odniesienia na pojedynczym elemencie, proszę postąpić następująco:

- ▶ Wybrać tryb ustawienia punktu odniesienia
- ▶ Pozycjonować mysz na pożądany element
- > Sterowanie pokazuje za pomocą gwiazdki wybieralne punkty odniesienia, leżące na wyselekcjonowanym elemencie.
- ▶ Wybrać symbol gwiazdki, odpowiadający pożądanej pozycji punktu odniesienia
- ▶ W razie konieczności stosować funkcję zoom
- > Sterowanie ustawia symbol punktu odniesienia w wybranym miejscu.
- ▶ Jeśli to konieczne dodatkowo dopasować układ współrzędnych
  Dalsze informacje: "Orientowanie układu współrzędnych", Strona 464

Ustawienie punktu odniesienia w punkcie przecięcia dwóch elementów

Aby ustawić punkt odniesienia w punkcie przecięcia dwóch elementów, proszę postąpić następująco:

- Wybrać tryb ustawienia punktu odniesienia
- Lewym klawiszem myszy wybrać pierwszy element (prosta, koło pełne lub łuk kołowy)
  - > Sterowanie wyodrębnia element kolorem.
- Lewym klawiszem myszy wybrać drugi element (prosta, koło pełne lub łuk kołowy)
  - > Sterowanie ustawia symbol punktu odniesienia w punkcie przecięcia.
- Jeśli to konieczne dodatkowo dopasować układ współrzędnych
  Dalsze informacje: "Orientowanie układu współrzędnych", Strona 464

Wskazówki dotyczące obsługi:

- W przypadku kilku punktów przecięcia sterowanie wybiera ten punkt przecięcia, który leży najbliżej drugiego elementu kliknięgo klawiszem myszy.
- Jeśli dwa elementy nie posiadają punktu przecięcia, to sterowanie określa automatycznie punkt przecięcia na przedłużeniu elementów.
- Jeżeli sterowanie nie może obliczyć punktu przecięcia, to anuluje już zaznaczony element.

Kiedy punkt odniesienia został ustawiony, to sterowanie pokazuje ikonę punktu odniesienia z żółtym kwadrantem .

Przy pomocy następujących ikon możesz skasować ustawiony punkt odniesienia .

Orientowanie układu współrzędnych

Aby dopasować orientację układu współrzędnych, muszą być spełnione następujące warunki:

- Ustawiony punkt odniesienia
- Elementy graniczące z punktem odniesienia, które mogą być używane dla pożądanego dopasowania

Położenie układu współrzędnych określamy poprzez ustawienie osi.

Aby dopasować orientację układu współrzędnych, należy:

- ▶ Lewym klawiszem myszy wybrać element, znajdujący się w dodatnim kierunku X
- > Sterowanie ustawia oś X.
- > Sterowanie zmienia kąt w C.
- ▶ Lewym klawiszem myszy wybrać element, znajdujący się w dodatnim kierunku Y
- > Sterowanie ustawia oś Y i Z
- > Sterowanie zmienia kąt w A i w C.

> Dla kątów różnych od 0 sterowanie wyświetla listę w kolorze pomarańczowym.

Informacje o elemencie

Sterowanie pokazuje z lewej strony w oknie informacje o elementach:

- Odległość między ustawionym punktem odniesienia i punktem zerowym rysunku
- Orientacja układu współrzędnych w odniesieniu do rysunku

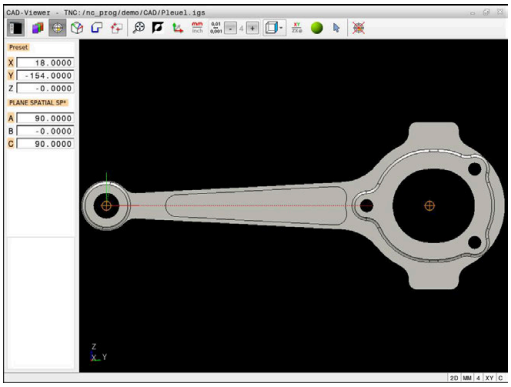

Ustawienie punktu zerowego

Punkt odniesienia obrabianego detalu nie leży zawsze tak, iż można obrabiać cały element. Sterowanie oddaje dlatego też funkcję do dyspozycji, przy pomocy której można definiować nowy punkt zerowy i nachylenie.

Punkt zerowy z orientacją układu współrzędnych możesz ustawić w tym samym miejscu jak i punkt odniesienia.

Dalsze informacje: "Ustawienie punktu odniesienia", Strona 461

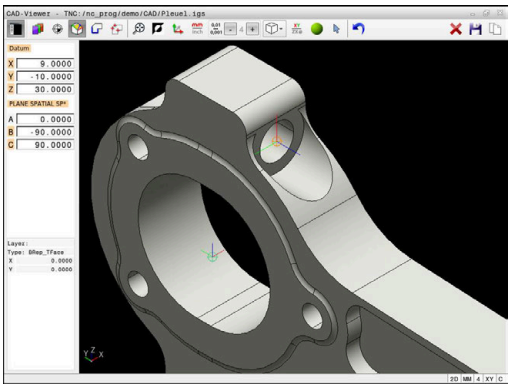

Syntaktyka NC

W programie NC punkt zerowy zostaje wstawiony za pomocą funkcji **TRANS DATUM AXIS** i jego opcjonalną orientację z **PLANE SPATIAL** jako blok NC lub jako komentarz.

Jeśli określasz tylko jeden punkt zerowy i jego ustawienie, to sterowanie wstawia funkcje jako blok NC do programu NC.

```
4 TRANS DATUM AXIS X... Y... Z...
5 PLANE SPATIAL SPA... SPB... SPC... TURN MB MAX FMAX
```

Jeśli selekcjonowane są dodatkowo kontury lub punkty, to sterowanie wstawia funkcje jako komentarz do programu NC.

```
4 ;TRANS DATUM AXIS X... Y... Z...
5 ;PLANE SPATIAL SPA... SPB... SPC... TURN MB MAX FMAX
```

Ustawienie punktu zerowego na pojedynczym elemencie

Aby ustawić punkt zerowy na pojedynczym elemencie, proszę postąpić następująco:

- ▶ Wybrać tryb określania punktu zerowego
- ▶ Pozycjonować mysz na pożądany element
- > Sterowanie pokazuje za pomocą gwiazdki wybieralne punkty zerowe, leżące na selekcjonowalnym elemencie.
- ▶ Wybrać symbol gwiazdki, odpowiadający pożądanej pozycji punktu zerowego
- ▶ W razie konieczności stosować funkcję zoom
- > Sterowanie ustawia symbol punktu zerowego w wybranym miejscu.
- ▶ Jeśli to konieczne dodatkowo dopasować układ współrzędnych
  Dalsze informacje: "Orientowanie układu współrzędnych", Strona 467

Ustawienie punktu zerowego w punkcie przecięcia dwóch elementów

Aby ustawić punkt zerowy w punkcie przecięcia dwóch elementów, proszę postąpić następująco:

- Wybrać tryb określania punktu zerowego
- Lewym klawiszem myszy wybrać pierwszy element (prosta, koło pełne lub łuk kołowy)
  - Sterowanie wyodrębnia element kolorem.
- Lewym klawiszem myszy wybrać drugi element (prosta, koło pełne lub łuk kołowy)
  - Sterowanie ustawia symbol punktu zerowego w punkcie przecięcia.
- Jeśli to konieczne dodatkowo dopasować układ współrzędnych
  Dalsze informacje: "Orientowanie układu współrzędnych", Strona 467

Wskazówki dotyczące obsługi:

- W przypadku kilku punktów przecięcia sterowanie wybiera ten punkt przecięcia, który leży najbliżej drugiego elementu klikniętego klawiszem myszy.
- Jeśli dwa elementy nie posiadają punktu przecięcia, to sterowanie określa automatycznie punkt przecięcia na przedłużeniu elementów.
- Jeżeli sterowanie nie może obliczyć punktu przecięcia, to anuluje już zaznaczony element.

Gdy punkt zerowy został ustawiony, to sterowanie pokazuje ikonę punktu zerowego z żółtym polem.

Przy pomocy następujących ikon możesz skasować ustawiony punkt zerowy.

Orientowanie układu współrzędnych

Aby dopasować orientację układu współrzędnych, muszą być spełnione następujące warunki:

- Ustawiony punkt zerowy
- Elementy graniczące z punktem odniesienia, które mogą być używane dla pożądanego dopasowania orientacji

Położenie układu współrzędnych określamy poprzez ustawienie osi.

Aby dopasować orientację układu współrzędnych, należy:

- ▶ Lewym klawiszem myszy wybrać element, znajdujący się w dodatnim kierunku X
- > Sterowanie ustawia oś X.
- > Sterowanie zmienia kąt w C.
- ▶ Lewym klawiszem myszy wybrać element, znajdujący się w dodatnim kierunku Y
- > Sterowanie ustawia oś Y i Z.
- > Sterowanie zmienia kąt w A i w C.

> Dla kątów różnych od 0 sterowanie wyświetla listę w kolorze pomarańczowym.

Informacje o elemencie

Sterowanie pokazuje w oknie informacje o elementach, jak daleko od wybranego punktu zerowego leży punkt odniesienia detalu.

Sterowanie pokazuje z lewej strony w oknie informacje o elementach:

- Odległość między ustawionym punktem zerowym i punktem odniesienia detalu
- Orientacja układu współrzędnych

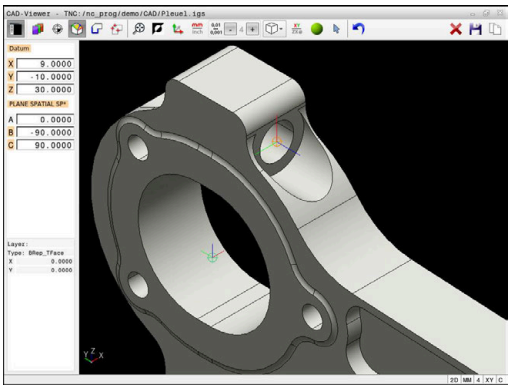

> Po ustawieniu możesz w dalszym ciągu przesuwać odręcznie punkt zerowy. W tym celu podaj pożądane wartości osiowe w polu współrzędnych.

Wybór i zachowanie konturu w pamięci

Wskazówki dotyczące obsługi:
- Jeśli opcja #42 nie jest włączona, to ta funkcja nie jest dostępna.
- Proszę w ten sposób określić kierunek obiegu przy wyborze konturu, aby był on zgodny z wymaganym kierunkiem obróbki.
- Proszę tak wybrać pierwszy element konturu, aby najazd był bezkolizyjny.
- Jeśli elementy konturu leżą bardzo blisko siebie, należy używać funkcji zoom.

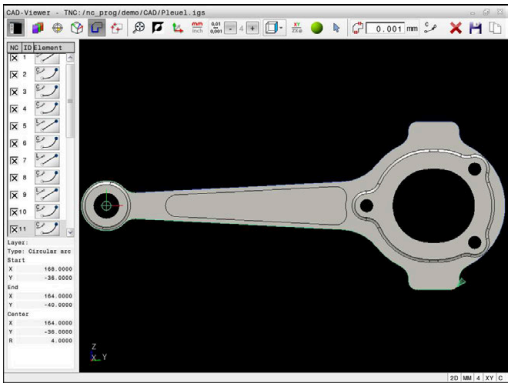

Następujące elementy mogą być wybierane jako kontur:
- Line segment (prosta)
- Circle (koło pełne)
- Circular arc (wycinek koła)
- Polyline (polilinia lub linia łamana)
- Dowolne krzywe (np. splines, elipsy)

Informacje o elemencie

Sterowanie pokazuje w oknie informacji o elementach różne dane do danego elementu konturu, zaznaczonego ostatnio kliknięciem klawisza myszy w oknie podglądu listy lub w oknie grafiki.
- **Layer**: pokazuje aktywną płaszczyznę
- **Type**: pokazuje typ elementu, np. linię
- **Współrzędne**: pokazują punkt startu i punkt końcowy elementu i ewentualnie punkt środkowy okręgu oraz promień

Należy zwrócić uwagę, aby jednostka miary programu NC i **CAD-Viewer** były ze sobą zgodne. Elementy, zapisane do pamięci w Schowku z **CAD-Viewer** , nie zawierają informacji o jednostce miary.

Wybrać kontur

> Wskazówka dotycząca obsługi:
> Jeśli klikniesz podwójnie w oknie podglądu listy na warstwę, to sterowanie przełącza na tryb przejęcia konturu i wybiera pierwszy narysowany element konturu. Sterowanie zaznacza dalsze selekcjonowalne elementy tego konturu zielonym kolorem. Dzięki takiemu postępowaniu unikasz, szczególnie w przypadku konturu z wieloma krótkimi elementami, manualnego szukania początku konturu.

Aby wybrać kontur wykorzystując dostępne elementy konturu, należy:

- Wybrać tryb selekcjonowania konturu
- Pozycjonować mysz na pożądany element
- > Sterowanie przedstawia proponowany kierunek obiegu w postaci linii kreskowanej.
- W razie konieczności dla zmiany kierunku obiegu przesunąć wskaźnik myszy w kierunku przeciwległego punktu końcowego
- Lewym klawiszem myszy wybrać element
- > Sterowanie przedstawia wybrany element konturu w kolorze niebieskim.
- > Dalsze możliwe do wyboru elementy konturu sterowanie pokazuje zielonym kolorem.

> W przypadku rozgałęzionych konturów sterowanie wybiera trajektorię o najmniejszych odchyleniach od kierunku. Sterowanie udostępnia dodatkowy tryb do modyfikowania proponowanej trajektorii konturu.
> **Dalsze informacje:** "Tworzenie torów kształtowych niezależnie od dostępnych elementów konturu", Strona 471

- Lewym klawiszem myszy wybrać ostatni zielony element pożądanego konturu
- > Sterowanie zmienia kolor wszystkich wyselekcjonowanych elementów na niebieski.
- > Podgląd listy odznacza wszystkie wyselekcjonowane elementy krzyżykiem w kolumnie **NC**.

Zapis konturu do pamięci

Wskazówki dotyczące obsługi:

- Sterowanie wydaje dwie definicje półwyrobu (**BLK FORM**) do programu konturu. Pierwsza definicja zawiera wymiary całego pliku CAD, druga i tym samym - najpierw działająca definicja - zawiera wyselekcjonowane elementy konturu, tak iż powstaje zoptymalizowana wielkość detalu.
- Sterowanie zapisuje do pamięci tylko te elementy , które rzeczywiście zostały wyselekcjonowane (zaznaczone niebieskim kolorem), to znaczy elementy z haczykiem w oknie widoku listy.

Aby zapamiętać wybrany kontur, należy postąpić w następujący sposób:

- ▶ Wybrać Zachowaj
- > Sterowanie wyświetla zapytanie o wybranie katalogu docelowego, dowolnej nazwy pliku a także typu pliku.
- ▶ Wprowadzić informacje

ENT

- ▶ Wprowadzenie potwierdzić
- > Sterowanie zachowuje w pamięci program konturu.

- ▶ Alternatywnie wybrane elementy konturu skopiować do Schowka

Należy zwrócić uwagę, aby jednostka miary programu NC i **CAD-Viewer** były ze sobą zgodne. Elementy, zapisane do pamięci w Schowku z **CAD-Viewer** , nie zawierają informacji o jednostce miary.

Anulowanie konturu

Aby skasować wybrane elementy konturu, należy postąpić w następujący sposób:

- ▶ Wybrać funkcję usuwania dla anulowania wyboru wszystkich elementów
- ▶ Alternatywnie kliknąć na pojedyncze elementy przy jednocześnie naciśniętym klawiszu **CTRL** .

Tworzenie torów kształtowych niezależnie od dostępnych elementów konturu

Aby wybrać dowolne kontury wykorzystując punkty końcowe, środkowe bądź punkty przejściowe, należy postąpić następująco:

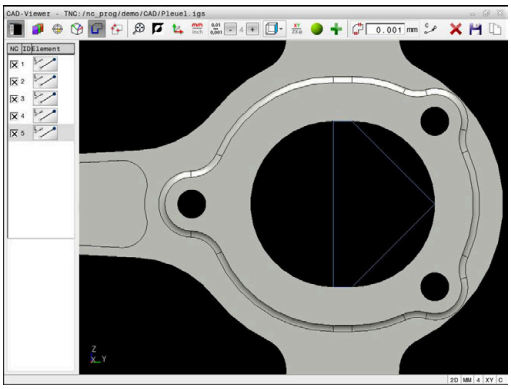

- Wybrać tryb selekcjonowania konturu

- Aktywować tryb dodawania elementów konturu
- > Sterowanie pokazuje następujący symbol:

- Pozycjonować mysz na element konturu
- > Sterowanie pokazuje możliwe do wyboru punkty.

> Punkty do wyboru:
> - Punkty końcowe bądź środkowe linii albo krzywej
> - Przejścia kwadrantów lub punkt środkowy okręgu
> - Punkty przecięcia istniejących elementów

- W razie konieczności wybierz punkt startu
- Wybierz element startowy
- Wybierz kolejny element
- Alternatywnie wybierz dowolny punkt możliwy do wybrania
- > Sterowanie generuje pożądany tor kształtowy.

> Wskazówki dotyczące obsługi:
> - Przedstawione zielonym kolorem wybieralne elementy konturu wpływają na możliwe do zrealizowania tory kształtowe. Bez zielonych elementów sterowanie pokazuje wszystkie możliwości. Aby skasować proponowany tor kształtowy konturu, kliknij na pierwszy zielony element, przy naciśniętym jednocześnie klawiszu **CTRL** .
> Alternatywnie przełącz na tryb usuwania:
>
> - Jeśli wydłużany lub skracany element konturu jest prostą, to sterowanie wydłuża lub skraca ten element konturu liniowo. Jeśli wydłużany lub skracany element konturu jest łukiem kołowym, to sterowanie wydłuża lub skraca ten łuk kołowo.

Wybrać pozycje obróbki i zapisać do pamięci

Wskazówki dotyczące obsługi:
- Jeśli opcja #42 nie jest włączona, to ta funkcja nie jest dostępna.
- Jeśli elementy konturu leżą bardzo blisko siebie, należy używać funkcji zoom.
- W razie potrzeby tak wybrać ustawienie podstawowe, aby sterowanie wyświetlało tory narzędzia. **Dalsze informacje:** "Ustawienia podstawowe", Strona 458

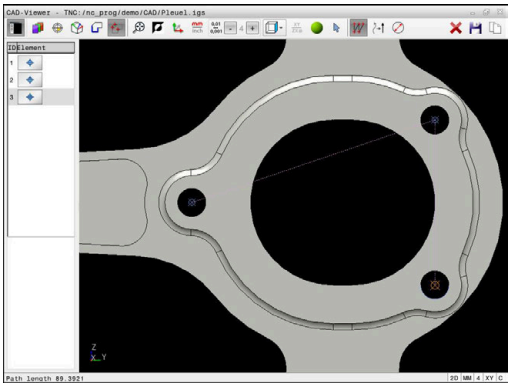

Dla wyboru pozycji obróbki, znajdują się trzy następujące możliwości do dyspozycji:
- Wybór pojedynczej pozycji: wybierasz pożądaną pozycję obróbki pojedynczym kliknięciem myszy
  Dalsze informacje: "Pojedynczy wybór", Strona 473
- Wybór wielokrotny zaznaczeniem: wybierasz kilka pozycji obróbki przeciągając obszar myszką
  Dalsze informacje: "Wielokrotny wybór zaznaczeniem", Strona 473
- Wybór wielokrotny filtrem szukania: wybierasz wszystkie pozycje obróbki w określonym zakresie średnicy
  Dalsze informacje: "Wielokrotny wybór filtrem szukania", Strona 474

Anulowanie wyboru, usuwanie i zapamiętywanie pozycji obróbki funkcjonuje analogicznie jak w przypadku elementów konturu.

Wybór typu pliku

Możesz wybrać następujące typy plików:
- Tabele punktów (**.PNT**)
- Program z dialogiem tekstem otwartym (**.H**)

Jeśli zapisujesz pozycje obróbki w programie dialogowym, to sterowanie generuje dla każdej pozycji obróbki oddzielny blok linearny z wywołaniem cyklu (**L X... Y... Z... F MAX M99**).

Ze względu na używaną składnię NC możesz eksportować programy NC generowane poprzez import CAD także do starszych wersji sterowania HEIDENHAIN i tam je odpracować.

Tabele punktów (**.PNT**) TNC 620 a także iTNC 530 nie są kompatybilne. Przesyłanie plików oraz odpracowywanie na innych typach sterowania może prowadzić do problemów i nieprzewidzianych sytuacji.

Pojedynczy wybór

Aby wybrać pojedyncze pozycje obróbki, należy postąpić w następujący sposób:

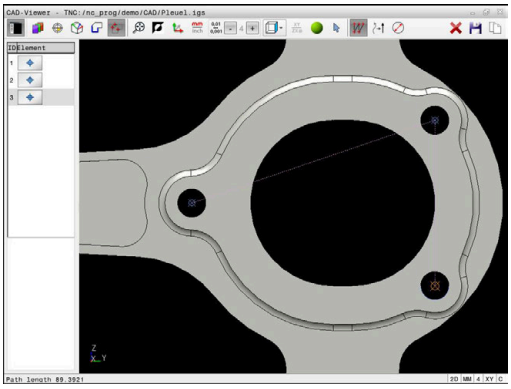

- ▶ Wybrać tryb selekcjonowania pozycji obróbki
- ▶ Pozycjonować mysz na pożądany element
- > Sterowanie przedstawia możliwy do wyboru element w kolorze pomarańczowym.
- ▶ Wybierz punkt środkowy okręgu jako pozycję obróbki
- ▶ Alternatywnie wybierz okrąg lub wycinek koła
- > Sterowanie przejmuje wybraną pozycję obróbki do okna podglądu listy.

Wielokrotny wybór zaznaczeniem

Aby wybrać kilka pozycji obróbki zaznaczeniem, należy postąpić w następujący sposób:

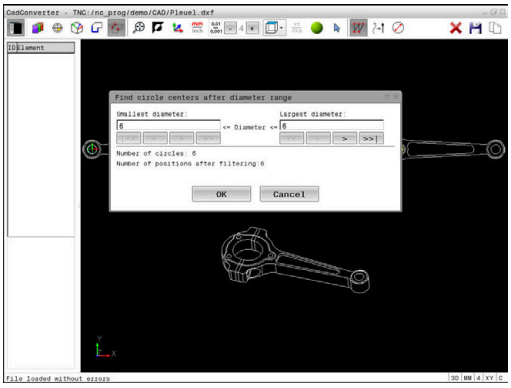

- ▶ Wybrać tryb selekcjonowania pozycji obróbki

- ▶ Aktywuj dodanie
- > Sterowanie pokazuje następujący symbol:

- ▶ Naciśniętym lewym klawiszem myszy przeciągnąć pożądany obszar
- > Sterowanie pokazuje najmniejszą i największą identyfikowalną średnicę w oknie wyskakującym.
- ▶ W razie konieczności zmodyfikować ustawienia filtra
  Dalsze informacje: "Ustawienia filtra", Strona 474
- ▶ Obszar średnicy z **OK** potwierdzić
- > Sterowanie przejmuje wszystkie pozycje obróbki wybranego obszaru średnicy do okna podglądu listy.

Wielokrotny wybór filtrem szukania

Aby wybrać kilka pozycji obróbki filtrem szukania, należy postąpić w następujący sposób:

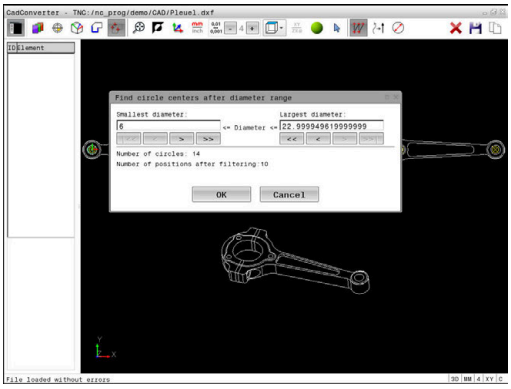

- Wybierz tryb selekcjonowania pozycji obróbki

- Aktywuj filtr szukania
- > Sterowanie pokazuje najmniejszą i największą identyfikowalną średnicę w oknie wyskakującym.
- W razie konieczności zmodyfikować ustawienia filtra
  Dalsze informacje: "Ustawienia filtra", Strona 474
- Obszar średnicy z **OK** potwierdzić
- > Sterowanie przejmuje wszystkie pozycje obróbki wybranego obszaru średnicy do okna podglądu listy.

Ustawienia filtra

Po zaznaczeniu pozycji wiercenia poprzez szybki wybór, sterowanie pokazuje okno napływowe, w którym z lewej strony zostaje pokazywana najmniejsza a z prawej największa znaleziona średnica wiercenia. Przyciskami poniżej wskazania średnicy można tak nastawić średnicę, iż można przejąć wymaganą średnicę wiercenia.

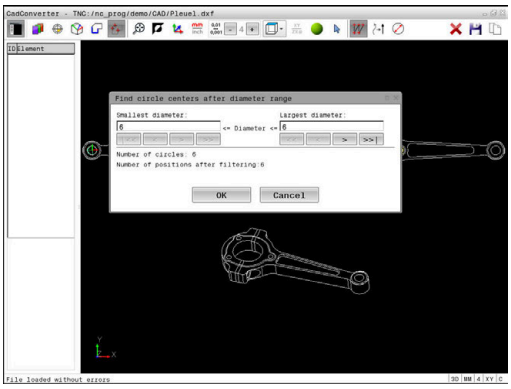

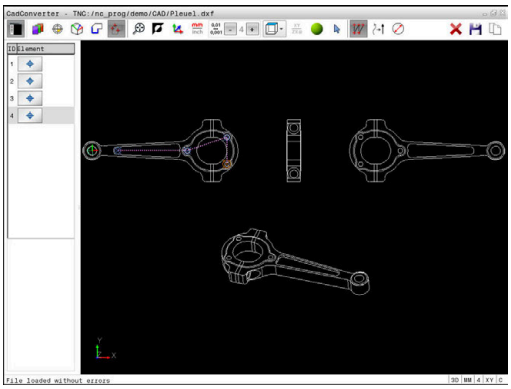

Następujące przyciski znajdują się do dyspozycji:

Ikona	Nastawienia filtra najmniejszych średnic
|<<	Wyświetlenie najmniejszej znalezionej średnicy (nastawienie podstawowe)
<	Wyświetlenie następnej najmniejszej znalezionej średnicy
>	Wyświetlenie następnej największej znalezionej średnicy
>>	Wyświetlenie największej znalezionej średnicy. Sterowanie ustawia filtr dla najmniejszej średnicy na wartość, nastawioną dla największej średnicy

Ikona	Nastawienia filtra największych średnic
<<	Wyświetlenie najmniejszej znalezionej średnicy. Sterowanie ustawia filtr dla największej średnicy na wartość, nastawioną dla najmniejszej średnicy
<	Wyświetlenie następnej najmniejszej znalezionej średnicy
>	Wyświetlenie następnej największej znalezionej średnicy
>>|	Wyświetlenie największej znalezionej średnicy (nastawienie podstawowe)

Tor narzędzia można także wyświetlić w ikonie **TOR NARZEDZIA WYSWIETLIC** .

Dalsze informacje: "Ustawienia podstawowe", Strona 458

Informacje o elemencie

Sterowanie pokazuje w oknie informacji o elementach współrzędne ostatnio wybranej pozycji obróbki.

Można zmienić prezentację grafiki toczenia także przy pomocy myszy. Następujące funkcje znajdują się do dyspozycji:

- Aby obracać model, przytrzymując naciśnięty prawy klawisz myszy, przesuwać mysz
- Aby przesunąć wyświetlany model, przytrzymując naciśnięty środkowy klawisz myszy lub kółko myszy, przesuwać mysz
- Aby powiększyć określony obszar naciśniętym lewym klawiszem myszy wybrać obszar
- Aby dowolny fragment szybko powiększyć lub zmniejszyć: kółko myszy obrócić w przód lub w tył
- Aby odtworzyć podgląd standardowy kliknij podwójnie na prawy klawisz myszki

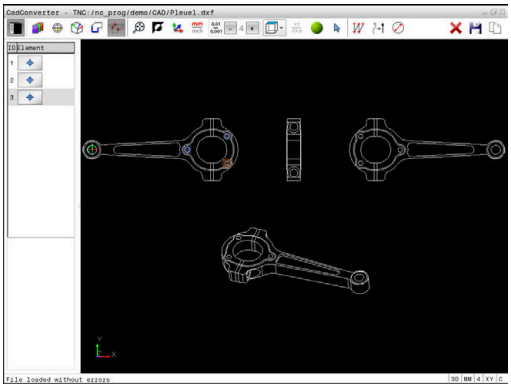

13

Palety

13.1 Menedżer palet (opcja #22)

Zastosowanie

Należy zapoznać się z instrukcją obsługi obrabiarki!

Menedżer palet jest funkcją zależną od rodzaju maszyny. Niżej zostaje opisany standardowy zakres funkcji.

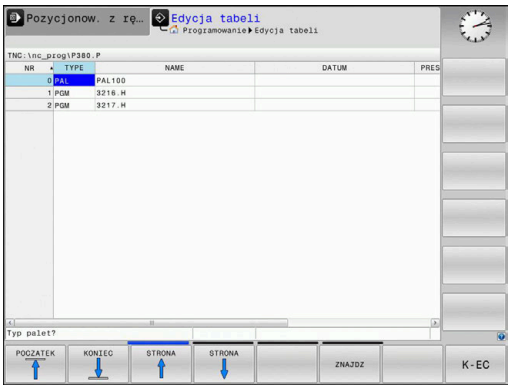

Tabele palet (**.p**) znajdują zastosowanie głównie w centrach obróbkowych ze zmieniaczami palet. Przy tym tabele palet wywołują różne palety (PAL), opcjonalnie zamocowania (FIX) z przynależnymi programami obróbki NC (PGM). Tabele palet aktywują wszystkie zdefiniowane punkty odniesienia i tabele punktów zerowych.

Bez zmieniacza palet można stosować tabele palet, aby odpracowywać programy NC z różnymi punktami odniesienia z tylko jednym **NC-start** .

Nazwa pliku tabeli palet musi rozpoczynać się z litery.

Kolumny tabeli palet

Producent obrabiarek definiuje prototyp dla tabeli palet, otwierający się automatycznie, jeśli generowana jest tabela palet.

Prototyp może zawierać następujące kolumny:

Kolumna	Znaczenie	Typ pola
NR	Sterowanie generuje wpis automatycznie. Wpis jest konieczny dla pola **Numer wiersza** funkcji **SKANOW. BLOKOW**.	Pole obowiązkowe
TYP	Sterowanie rozróżnia następujące rodzaje wypisu: ■ **PAL** paleta ■ **FIX** zamocowanie ■ **PGM** program NC Wpisy wybieramy klawiszem **ENT** i klawiszami ze strzałką lub z softkey.	Pole obowiązkowe
NAZWA	Nazwa pliku Nazwy dla palet i zamocowania określa producent maszyn, nazwę programu NC definiuje technolog. Jeśli program NC nie jest zachowany w katalogu tabeli palet, to należy podać pełną nazwę ścieżki.	Pole obowiązkowe
DATA	Punkt zerowy Jeśli tablica punktów zerowych nie jest zachowana w katalogu tabeli palet, to należy podać pełną nazwę ścieżki. Punkty zerowe z tablicy punktów zerowych aktywujesz w programie NC za pomocą cyklu **G53**.	Pole opcjonalne Wpis konieczny przy zastosowaniu tablic punktów zerowych.
PRESET	Punkt odniesienia obrabianego przedmiotu Proszę zapisać wymagany numer punktu odniesienia detalu.	Pole opcjonalne

Kolumna	Znaczenie	Typ pola
LOKACJA	Miejsce przebywania palety Zapis **MA** odznacza, iż paleta lub zamocowanie znajduje się w przestrzeni roboczej maszyny i może być obrabiana. Aby zapisać **MA** należy nacisnąć klawisz **ENT**. Przy pomocy klawisza **NO ENT** można usunąć zapis i tym samym skasować obróbkę.	Pole opcjonalne Jeśli kolumna jest dostępna, to wpis jest konieczny.
LOCK	Wiersz zablokowany Za pomocą zapisu ***** można wykluczyć wiersz tablicy palet z obróbki. Naciśnięciem klawisza **ENT** wiersz zostaje odznaczony z *****. Przy pomocy klawisza **NO ENT** można anulować to zablokowanie. Można zablokować odpracowywanie dla pojedyńczych programów, zamocować lub całych palet. Nie zablokowane wiersze (np. PGM) zablokowanej palety także nie są odpracowywane.	Pole opcjonalne
PALPRES	Numer punktu odniesienia palety	Pole opcjonalne Wpis konieczny przy zastosowaniu punktów odniesienia palet.
W-STATUS	Stan obróbki	Pole opcjonalne Wpis konieczny przy zorientowanej na narzędzie obróbki.
METHOD	Metoda obróbki	Pole opcjonalne Wpis konieczny przy zorientowanej na narzędzie obróbki.
CTID	Identnumer dla ponownego wejścia do programu	Pole opcjonalne Wpis konieczny przy zorientowanej na narzędzie obróbki.
SP-X, SP-Y, SP-Z	Bezpieczna wysokość w osiach linearnych X, Y i Z	Pole opcjonalne
SP-A, SP-B, SP-C	Bezpieczna wysokość w osiach obrotu A, B i C	Pole opcjonalne
SP-U, SP-V, SP-W	Bezpieczna wysokość w osiach równoległych U, V i W	Pole opcjonalne
DOC	Komentarz	Pole opcjonalne
COUNT	**Liczba zabiegów obróbkowych** Dla wiersz typu **PAL**: aktualna wartość rzeczywista jest dla zdefiniowanej w kolumnie **TARGET** wartości zadanej licznika palet Dla wierszy typu **PGM**: wartość, o którą wzrasta wartość rzeczywista licznika palet po odpracowaniu programu NC	Pole opcjonalne
TARGET	**Ogólna liczba zabiegów obróbki** Wartość zadana dla licznika palet w wierszach typu **PAL** Sterowanie powtarza programy NC tej palety tak długo, aż wartość zadana zostanie osiągnięta.	Pole opcjonalne

Można usunąć kolumnę **LOCATION** , jeśli używa się tablic palet, w których sterowanie ma obrabiać wszystkie wiersze.

Dalsze informacje: "Kolumny wstawiać lub usuwać", Strona 482

Edycja tabeli palet

Jeśli generuje się nową tabelę palet, to jest ona najpierw pusta. Przy pomocy softkeys można wstawiać wiersze i dokonywać edycji.

Softkey	Funkcje edycji
POCZATEK	Wybrać początek tabeli
KONIEC	Wybrać koniec tabeli
STRONA	Wybrać poprzednią stronę tabeli
STRONA	Wybrać następną stronę tabeli
WIERSZ WSTAW	Wstawić wiersz na końcu tabeli
WIERSZ USUN	Usunąć wiersz na końcu tabeli
N WIERSZY NA KONIEC WSTAW	Wstawienie kilku wierszy na końcu tabeli
AKTUALNA WARTOSC KOPIOWAC	Kopiowanie aktualnej wartości
SKOPIOW. WARTOSC WPROWADZ	Wstawienie skopiowanej wartości
WIERSZE POCZATEK	Wybrać początek wiersza
WIERSZE KONIEC	Wybrać koniec wiersza
ZNAJDZ	Szukanie tekstu lub wartości
KOLUMNY SORTOWAC/ WYGASIC	Sortowanie lub skrywanie kolumn tablicy
EDYCJA AKTUAL. POLA	Edycja aktualnego pola
SORTOWAC	Sortowanie według treści kolumn
DODATKOWE FUNKJE	Funkcje dodatkowe np. Zachowaj
WYBOR	Otworzyć wybór ścieżki pliku

Wybór tabeli palet

Można wybierać lub utworzyć nową tabelę palet w następujący sposób:

- Przejść do trybu pracy **Programowanie** lub do innego trybu pracy przebiegu programu.
- Klawisz **PGM MGT** nacisnąć

Jeśli tabele palet nie są widoczne:

- Nacisnąć softkey **TYP WYBIERZ**
- Nacisnąć softkey **WS.WSZYST** .
- Wybrać tabele palet przyciskami ze strzałką lub wprowadzić nazwę dla nowej tabeli (**.p**)
- Potwierdzić wybór klawiszem **ENT**

> Można klawiszem **Układ ekranu** przechodzić między podglądem listy i podglądem formularza.

Kolumny wstawiać lub usuwać

> Ta funkcja jest aktywowana dopiero po wprowadzeniu kodu **555343** .

W zależności od konfiguracji w nowo utworzonej tabeli palet nie są dostępne wszystkie kolumny. Aby np. pracować z orientacją na narzędzia, konieczne są kolumny, które najpierw należy wstawić.

Aby wstawić kolumnę do pustej tabeli palet, proszę postąpić w następujący sposób:

- Otworzyć tabelę palet
- Softkey **DODATKOWE FUNKJE** nacisnąć
- Softkey **FORMAT EDYCJA** nacisnąć
- > Sterowanie otwiera okno napływające, w którym są pokazane wszystkie dostępne kolumny.
- Przy pomocy klawiszy ze strzałką wybrać żądaną kolumnę
- Softkey **WSTAW SZPALTE** nacisnąć
- Potwierdzić wybór klawiszem **ENT**

Z softkey **USUNIECIE SZPALTY** można ponownie usunąć kolumnę.

Podstawy zorientowanej na narzędzie obróbki

Zastosowanie

Należy zapoznać się z instrukcją obsługi obrabiarki!

Zorientowana na narzędzie obróbka jest funkcją zależną od rodzaju maszyny. Niżej zostaje opisany standardowy zakres funkcji.

Przy pomocy zorientowanej na narzędzie obróbki można także na obrabiarce bez zmieniacza palet obrabiać kilka detali razem i tym samym zaoszczędzić czas zmiany narzędzia.

Ograniczenie

WSKAZÓWKA

Uwaga niebezpieczeństwo kolizji!

Nie wszystkie tablice palet i programy NC są odpowiednie dla zorientowanej na narzędzie obróbki. W obróbce zorientowanej na narzędzie sterowanie nie odpracowuje programów NC jednolicie, lecz dzieli je odpowiednio do wywoływania narzędzia. Przez takie rozdzielenie programów NC zresetowane funkcje (stany obrabiarki) nie mogą działać w całym programie. W przypadku istnieje podczas obróbki zagrożenie kolizji!

- Uwzględnić wymienione ograniczenia
- Tablice palet i programy NC dopasować do obróbki zorientowanej na narzędzie
  - Informacje programowe po każdym narzędziu w każdym programie NC ponownie programować (np. **M3** lub **M4**)
  - Funkcje specjalne i funkcje dodatkowe przed każdym narzędziem w każdym programie NC zresetować (np. **Tilt the working plane** lub **M138**)
- Tablicę palet z przynależnymi programami NC ostrożnie przetestować w trybie pracy **Wykonanie progr.,pojedyńczy blok** .

Następujące funkcje nie są dozwolone:

- FUNCTION TCPM, M128
- M144
- M101
- M118
- Zmiana punktu odniesienia palety

Następujące funkcje wymagają przede wszystkim szczególnej ostrożności przy ponownym wejściu do programu:

- Zmiana stanów maszyny z funkcjami dodatkowymi (np. M13)
- Zapis w konfiguracji (np. WRITE KINEMATICS)
- Przełączenie obszaru przemieszczenia
- Cykl **G62**
- Nachylenia płaszczyzny obróbki

Kolumny tabeli palet dla zorientowanej na narzędzie obróbki

Jeśli producent obrabiarek inaczej nie skonfigurował, konieczne są dla zorientowanej na narzędzie obróbki następujące kolumny:

Kolumna	Znaczenie
W-STATUS	Status obróbki określa postęp obróbki. Proszę podać dla nieobrobionego detalu BLANK . Sterowanie zmienia ten wpis przy obróbce automatycznie. Sterowanie rozróżnia następujące rodzaje wypisu: ■ BLANK/ brak wpisu: detal, obróbka konieczna ■ INCOMPLETE: niekompletnie obrobiony, dalsza obróbka konieczna ■ ENDED: kompletnie obrobiony, dalsza obróbka nie jest konieczna ■ EMPTY: puste miejsce, obróbka nie jest konieczna ■ SKIP: obróbkę pominąć
METHOD	Podanie metody obróbki Zorientowana na narzędzie obróbka jest również możliwa przy kilku zamocowaniach jednej palety, jednakże nie kilku palet. Sterowanie rozróżnia następujące rodzaje wypisu: ■ WPO: orientacja na detal (standard) ■ TO: orientacja na narzędzie (pierwszy detal) ■ CTO: orientacja na narzędzie (dalsze detale)
CTID	Sterowanie generuje identnumer dla ponownego wejścia do programu z przebiegiem do wiersza startu automatycznie. Jeśli ten wpis zostanie usunięty lub zmieniony, to ponowne wejście do programu nie jest więcej możliwe.
SP-X, SP-Y, SP-Z, SP-A, SP-B, SP-C, SP-U, SP-V, SP-W	Wpis bezpiecznej wysokości na dostępnych osiach jest opcjonalny. Można podać dla tych osi bezpieczne pozycje. Te pozycje najeżdża sterowanie tylko, jeśli producent obrabiarek uwzględnił je przy opracowywaniu makrosów NC.

13.2 Batch Process Manager (opcja #154)

Zastosowanie aplikacji

Należy zapoznać się z instrukcją obsługi obrabiarki!

Funkcję **Batch Process Manager** konfiguruje i odblokowuje producent obrabiarek.

Przy pomocy **Batch Process Manager** umożliwiane jest planowanie zleceń produkcyjnych na obrabiarce.

Zaplanowane programy NC zachowujemy na liście zleceń. Lista zleceń jest otwierana z **Batch Process Manager** .

Następujące informacje są wyświetlane:

- Bezbłędność programu NC
- Czas przebiegu programów NC
- Dostępność narzędzi
- Harmonogram koniecznych interwencji odręcznych na obrabiarce

Aby otrzymywać wszystkie informacje, funkcja kontroli eksploatacji narzędzia musi być odblokowana i włączona!

Dalsze informacje: instrukcja obsługi dla użytkownika **Konfigurowanie, testowanie i odpracowywanie programów NC**

Podstawy

Batch Process Manager dostępny jest w następujących trybach pracy:

- **Programowanie**
- **Wykonanie progr.,pojedyńczy blok**
- **Wykonanie programu, automatycz.**

W trybie pracy **Programowanie** możesz generować listę zleceń oraz dokonywać jej zmian.

W trybach pracy **Wykonanie progr.,pojedyńczy blok** i **Wykonanie programu, automatycz.** zostaje odpracowana lista zleceń. Modyfikacja jest tylko warunkowo możliwa.

Wskazania na ekranie monitora

Jeśli **Batch Process Manager** otwierasz w trybie pracy **Programowanie** , to dostępny jest następujący układ ekranu:

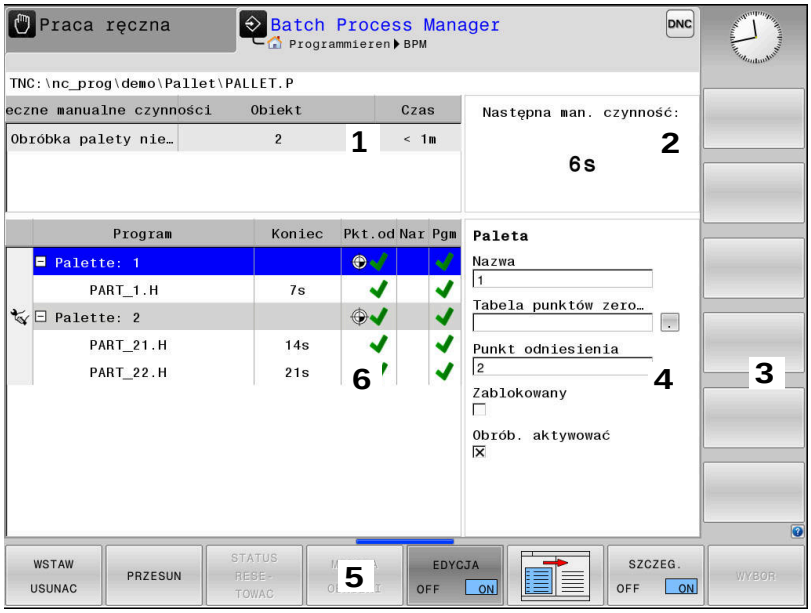

1 Pokazuje wszystkie konieczne interwencje ręczne
2 Pokazuje następną interwencję ręczną
3 Pokazuje aktualne softkeys producenta obrabiarek
4 Pokazuje zmienialne wpisy podświetlonego na niebiesko wiersza
5 Pokazuje aktualne softkeys
6 Pokazuje listę zleceń

Kolumny listy zleceń

Kolumna	Znaczenie
Nie nazwa kolumny	Status opcji **Paleta**, **Zamocowanie** lub **Program**
Program	Nazwa lub ścieżka opcji **Paleta**, **Zamocowanie** lub **Program** Informacje do licznika palet: ■ Dla wierszy typu **PAL**: aktualna wartość rzeczywista (**COUNT**) i określona wartość zadana (**TARGET**) licznika palet ■ Dla wierszy typu **PGM**: wartość, o którą wzrasta wartość rzeczywista po odpracowaniu programu NC Metoda obróbki: ■ Obróbka zorientowana na detal ■ Obróbka zorientowana na narzędzie
Okres trwania	Czas przebiegu w sekundach Ta kolumna jest pokazywana tylko na ekranie 19-calowym.

Kolumna	Znaczenie
Koniec	Koniec czasu przebiegu ■ Czas w **Programowanie** ■ Faktyczna godzina w **Wykonanie progr.,pojedyńczy blok** i **Wykonanie programu, automatycz.**
Pkt.odn.	Status punktu odniesienia detalu
Nar	Status stosowanych narzędzi
Pgm	Status programu NC
Sts	Stan obróbki

W pierwszej kolumnie zostaje przedstawiony status **Paleta**, **Zamocowanie** i **Program** przy pomocy ikon.

Ikony mają następujące znaczenie:

Ikona	Znaczenie
	Paleta, **Zamocowanie** lub **Program** jest zaryglowany
	Paleta lub **Zamocowanie** nie są odryglowane dla obróbki
	Ten wiersz jest właśnie odpracowywany w trybie **Wykonanie progr.,pojedyńczy blok** lub **Wykonanie programu, automatycz.** i nie jest edytowalny
	W tym wierszu następuje manualne przerwanie wykonywania programu

W kolumnie **Program** przedstawiana jest metoda obróbki przy pomocy ikon.

Ikony mają następujące znaczenie:

Ikona	Znaczenie
Nie ikona	Obróbka zorientowana na detal
	Obróbka zorientowana na narzędzie ■ Początek ■ na końcu

W kolumnach **Pkt. odn.**, **Nar** i **Pgm** przedstawiany jest status przy pomocy ikon.

Ikony mają następujące znaczenie:

Ikona	Znaczenie
	Kontrola jest zakończona
	Sprawdzenie nieudane, np. okres trwałości narzędzia upłynął

Ikona	Znaczenie
	Kontrola nie jest jeszcze zakończona
	Struktura programu nie jest poprawna, np. paleta nie zawiera podrzędnych programów
	Punkt odniesienia detalu jest zdefiniowany
	Skontrolować wprowadzone dane Możesz przyporządkować punkt odniesienia detalu do palety albo do wszystkich podrzędnych programów NC.

Wskazówki dotyczące obsługi:

- W trybie pracy **Programowanie** kolumna **Narz** jest zawsze pusta, ponieważ sterowanie sprawdza status dopiero w trybach **Wykonanie progr.,pojedyńczy blok** i **Wykonanie programu, automatycz.**.
- Jeśli funkcja kontroli eksploatacji narzędzia nie jest odblokowana lub włączona na obrabiarce, to w kolumnie **Pgm** ikona nie jest wyświetlona.

  Dalsze informacje: instrukcja obsługi dla użytkownika **Konfigurowanie, testowanie i odpracowywanie programów NC**

W kolumnie **Sts** przedstawiana jest status obróbki przy pomocy ikon. Ikony mają następujące znaczenie:

Ikona	Znaczenie
	Detal, obróbka konieczna
	Niekompletnie obrobiony, dalsza obróbka konieczna
	Kompletnie obrobiony, dalsza obróbka nie jest konieczna
	Pomijanie obróbki

Wskazówki dotyczące obsługi:

- Status obróbki jest dopasowywany automatycznie podczas obróbki
- Tylko jeśli kolumna **W-STATUS** jest dostępna w tabeli palet, to widoczna jest kolumna **Sts** w **Batch Process Manager** .

  Dalsze informacje: instrukcja obsługi dla użytkownika **Konfigurowanie, testowanie i odpracowywanie programów NC**

Batch Process Manager otworzyć

Należy zapoznać się z instrukcją obsługi obrabiarki!
Przy pomocy parametru maszynowego **standardEditor** (nr 102902) producent obrabiarek określa, jaki edytor standardowy wykorzystuje sterowanie.

Tryb pracy Programowanie

Jeśli sterowanie nie otwiera tabeli palet (.p) w Batch Process Manager jako listy zleceń, to należy:

- Wybrać pożądaną listę zleceń

▷
- Pasek z softkey przełączyć

DODATKOWE FUNKJE
- Softkey **DODATKOWE FUNKJE** nacisnąć

WYBRAC EDYTORA
- Softkey **WYBRAC EDYTORA** nacisnąć
> Sterowanie otwiera okno wyskakujące **Wybrać edytora**.

↓
- **BPM-EDITOR** wybrać

ENT
- Potwierdzić wybór klawiszem **ENT**

OK
- Alternatywnie softkey **OK** nacisnąć
> Sterowanie otwiera listę zleceń w **Batch Process Manager**.

Tryb pracy Wykonanie progr.,pojedyńczy blok i Wykonanie programu, automatycz.

Jeśli sterowanie nie otwiera tabeli palet (.p) w Batch Process Manager jako listy zleceń, to należy:

- Klawisz **Układ ekranu** nacisnąć

BPM
- Klawisz **BPM** nacisnąć
> Sterowanie otwiera listę zleceń w **Batch Process Manager**.

Softkeys

Dostępne są następujące softkeys:

Należy zapoznać się z instrukcją obsługi obrabiarki!
Producent maszyn może konfigurować własne softkeys.

Softkey	Funkcja
SZCZEG. OFF ON	Strukturę drzewa rozkładać i składać
EDYCJA OFF ON	Edycja otwartej listy zleceń
WSTAW USUNAC	Pokazuje softkeys **PRZED WSTAW**, **PO WSTAW** i **USUNAC**

Softkey	Funkcja
PRZESUN	Wiersz przesunąć
ETYKIETA	Wiersz zaznaczyć
ZAZNACZ. ANULOWAC	Anulować zaznaczenie
PRZED WSTAW	Przed pozycją kursora wstawić nowe **Paleta**, **Zamocowanie** lub **Program** .
PO WSTAW	Po pozycji kursora wstawić nowe **Paleta**, **Zamocowanie** lub **Program**
USUNAC	Usunąć wiersz lub blok
	Przejście do innego aktywnego okna
WYBOR	Możliwe wpisy z okna wyskakującego wybrać
STATUS RESE- TOWAC	Status obróbki zresetować na detal
METODA OBROBKI	Wybrać obróbkę zorientowaną na detal lub zorientowaną na narzędzie
STYKI OFF ON	Konieczne manualne czynności odsłonić lub zamknąć
NARZEDZIE- ZARZADZ.	Otworzyć zaawansowanego menedżera narzędzi
WEWNETRZ. STOP	Przerwanie obróbki

Wskazówki dotyczące obsługi:

- Softkeys **NARZEDZIEZARZADZ.** i **WEWNETRZ. STOP** są dostępne tylko w trybach pracy **Wykonanie progr.,pojedyńczy blok** i **Wykonanie programu, automatycz.** .
- Jeśli kolumna **W-STATUS** jest dostępna w tabeli palet, to dostępny jest także softkey **STATUS RESETOWAC** .
- Jeśli kolumny **W-STATUS**, **METHOD** i **CTID** są dostępne w tabeli palet, to dostępny jest także softkey **METODA OBROBKI** .

Dalsze informacje: instrukcja obsługi dla użytkownika **Konfigurowanie, testowanie i odpracowywanie programów NC**

Utworzenie listy zleceń

Nową listę zleceń można utworzyć tylko w menedżerze plików.

> Nazwa pliku listy zleceń musi rozpoczynać się z litery.

- Klawisz **Programowanie** nacisnąć

PGM MGT

- Klawisz **PGM MGT** nacisnąć
- > Sterowanie otwiera menedżera plików

NOWY PLIK

- Softkey **NOWY PLIK** nacisnąć
- Podać nazwę pliku z rozszerzeniem (.**p**)

ENT

- Potwierdzić wybór klawiszem **ENT** .
- > Sterowanie otwiera pustą listę zleceń w **Batch Process Manager**.

WSTAW USUNAC

- Softkey **WSTAWIENIE USUŃ** nacisnąć

PO WSTAW

- Softkey **PO WSTAW** nacisnąć
- > Sterowanie ukazuje po prawej stronie różne typy.
- Wybrać odpowiedni typ
  - **Paleta**
  - **Zamocowanie**
  - **Program**
- > Sterowanie dołącza pusty wiersz do listy zleceń.
- > Sterowanie ukazuje po prawej stronie wybrany typ.
- Definiowanie zapisu
  - **Nazwa**: podać bezpośrednio nazwę lub jeśli jest dostępna wybrać w oknie wyskakującym
  - **Tabela punktów zerowych**: podać bezpośrednio punkt zerowy lub jeśli jest dostępny wybrać w oknie wyskakującym
  - **Punkt odniesienia**: bezpośrednio podać punkt odniesienia detalu
  - **Zablokowany**: wybrany wiersz jest pomijany przez obróbkę
  - **Obrób. aktywować**: wybrany wiersz odblokować dla obróbki

ENT

- Wpisy klawiszem **ENT** potwierdzić
- W razie konieczności wykonane kroki powtórzyć

EDYCJA OFF ON

- Softkey **EDYCJA** nacisnąć

Zmiana listy zleceń

Listę zleceń można zmienić w trybie pracy **Programowanie** , **Wykonanie progr.,pojedyńczy blok** i **Wykonanie programu, automatycz.** .

Wskazówki dotyczące obsługi:

- Jeśli lista zleceń jest wybrana w trybach pracy **Wykonanie progr.,pojedyńczy blok** i **Wykonanie programu, automatycz.** , to nie jest możliwa zmiana tej listy zleceń w trybie **Programowanie** .
- Zmiana listy zleceń podczas obróbki jest tylko warunkowo możliwa, ponieważ sterowanie określa pewien zakres zabezpieczony.
- Programy NC w zabezpieczonym zakresie są pokazywane jasnoszarym kolorem.

W **Batch Process Manager** dokonuje się zmiany wiersza na liście zleceń w następujący sposób:

▶ Otwarcie żądanej listy zleceń

▶ Softkey **EDYCJA** nacisnąć

▶ Przesunąć kursor na wymagany wiersz, np. **Paleta**

> Sterowanie pokazuje wybrany wiersz niebieskim kolorem.

> Sterowanie ukazuje po prawej stronie zmienialne wpisy.

▶ W razie konieczności softkey **OKNO ZMIEN** nacisnąć

> Sterowanie przechodzi do innego aktywnego okna.

▶ Następujące wpisane dane można zmienić:

- **Nazwa**
- **Tabela punktów zerowych**
- **Punkt odniesienia**
- **Zablokowany**
- **Obrób. aktywować**

▶ Zmienione wpisy klawiszem **ENT** potwierdzić

> Sterowanie przejmuje zmiany.

▶ Softkey **EDYCJA** nacisnąć

W **Batch Process Manager** dokonuje się przesunięcia wiersza na liście zleceń w następujący sposób:

- Otwarcie żądanej listy zleceń

- Softkey **EDYCJA** nacisnąć

- Ustawić kursor na wymagany wiersz, np. **Program**
- > Sterowanie pokazuje wybrany wiersz niebieskim kolorem.

- Softkey **PRZESUN** nacisnąć

- Softkey **ETYKIETA** nacisnąć
- > Sterowanie zaznacza wiersz na pozycji kursora.

- Kursor pozycjonować na żądaną pozycję
- > Jeśli kursor znajduje się na odpowiedniej pozycji, to sterowanie wyświetla softkeys **PRZED WSTAW** i **PO WSTAW** .

- Softkey **PRZED WSTAW** nacisnąć
- > Sterowanie wstawia wiersz na nowej pozycji.

- Softkey **DO TYŁU** nacisnąć

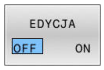

- Softkey **EDYCJA** nacisnąć

14

Obsługa ekranu dotykowego (touchscreen)

14.1 Ekran i obsługa

Ekran dotykowy

> Należy zapoznać się z instrukcją obsługi obrabiarki!
> Ta funkcja musi zostać aktywowana przez producenta maszyn i przez niego dopasowana.

Ekran dotykowy różni się optycznie poprzez czarną ramkę i brak klawiszy wyboru softkey.

TNC 620 posiada pulpit obsługi zintegrowany w ekranie 19".

1 Pagina górna
Przy włączonym sterowaniu na ekranie monitora ukazane są w paginie górnej wybrane tryby pracy.

2 Pasek z softkey dla producenta obrabiarek

3 Pasek softkey
Sterowanie pokazuje dalsze funkcje na pasku z softkey. Aktywny pasek softkey jest przedstawiony w postaci niebieskiej belki.

4 Zintegrowany pulpit sterowniczy

5 Określenie układu ekranu

6 Przełączanie pomiędzy trybami pracy maszyny, trybami pracy programowania i trzecim pulpitem

Obsługa i czyszczenie

Obsługa ekranów dotykowych w przypadku występowania ładunków elektrostatycznych

Ekrany dotykowe oparte są na pojemnościowej zasadzie działania, co czyni je wrażliwymi na ładunki elektrostatyczne pochodzące od personelu obsługującego.

Środkiem zaradczym jest rozładowanie ładunku elektrostatycznego poprzez dotykanie metalowych, uziemionych przedmiotów. Rozwiązaniem może być odzież ESD.

Czujniki pojemnościowe rozpoznają dotyk, gdy tylko ludzki palec dotknie ekranu. Ekran dotykowy można obsługiwać nawet brudnymi rękami, o ile czujniki dotyku wykryją opór skóry. Podczas gdy ciecze w małych ilościach nie powodują żadnych zakłóceń, większe ilości cieczy mogą powodować nieprawidłowe wpisy.

Należy unikać zabrudzenia używając rękawic roboczych. Specjalne rękawice robocze do ekranów dotykowych mają jony metali w materiale gumowym, które przenoszą opór skóry na ekran.

Można utrzymywać funkcjonalność ekranu dotykowego, używając wyłącznie następujących środków czyszczących:

- Środki do czyszczenia szkła i powierzchni szklanych
- Pieniące środki czyszczące do ekranów
- Łagodne środki czyszczące

Nie należy nanosić środków czyszczących bezpośrednio na ekran, a tylko zwilżyć nimi odpowiednią szmatkę do czyszczenia.

Przed czyszczeniem ekranu należy wyłączyć sterowanie. Alternatywnie można używać także trybu czyszczenia ekranu dotykowego.

Dalsze informacje: instrukcja obsługi dla użytkownika **Konfigurowanie, testowanie i odpracowywanie programów NC**

Należy unikać uszkodzenia ekranu dotykowego, nie używając następujących środków bądź narzędzi czyszczących:

- Agresywne rozpuszczalniki
- Środki do szorowania
- Sprzężone powietrze
- Parownice

Pulpit obsługi

Zintegrowany pulpit obsługi

Pulpit obsługi jest zintegrowany w ekran. Zawartość pulpitu obsługi zmienia się, w zależności od tego, w jakim trybie pracy się znajdujemy.

1 Strefa, w której można wyświetlić następujące elementy:
- Alfaklawiatura
- **Menu HEROS**
- Potencjometr dla szybkości symulacji (tylko w trybie pracy **Test programu**)

2 Tryby pracy obrabiarki

3 Tryby pracy programowania

Aktywny tryb pracy, na który przełączono ekran, sterowanie pokazuje podświetlony zielonym kolorem.

Tryb pracy w tle sterowanie pokazuje przy pomocy niewielkiego białego trójkąta.

4
- Menedżer plików
- Kalkulator
- MOD-funkcja
- Funkcja HELP (POMOC)
- Wyświetlić komunikaty o błędach

5 Menu szybkiego dostępu

W zależności od trybu pracy można tu odnaleźć najważniejsze funkcje na pierwszy rzut oka.

6 Otwarcie dialogów programowania (tylko w trybach pracy **Programowanie** i **Pozycjonow. z ręcznym wprowadz.**)

7 Wprowadzenie liczb i wybór osi

8 Nawigacja

9 Strzałki i instrukcja skoku **GOTO**

10 Pasek zadań

Dalsze informacje: instrukcja obsługi dla użytkownika **Konfigurowanie, testowanie i odpracowywanie programów NC**

Dodatkowo producent obrabiarek udostępnia panel operatora maszyny.

> Należy zapoznać się z instrukcją obsługi obrabiarki!
> Klawisze, jak np. **NC-Start** lub **NC-Stop**, opisane są w instrukcji obsługi obrabiarki.

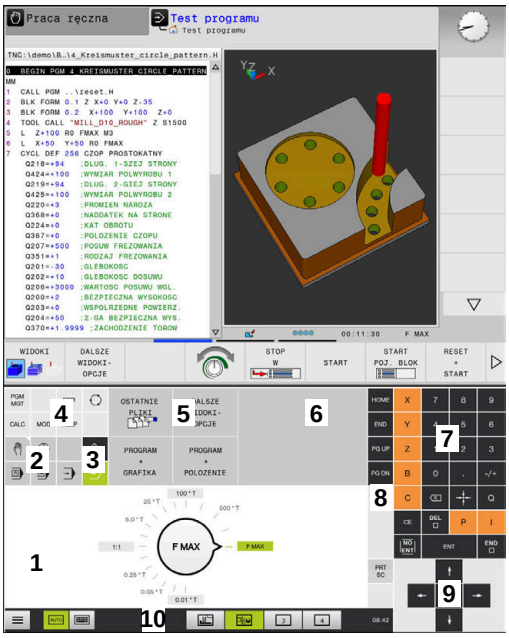

Pulpit obsługi trybu pracy Test programu

Pulpit obsługi trybu pracy Praca ręczna

Ogólne funkcje obsługi

Następujące klawisze można zastąpić komfortowo np. gestami:

Klawisz	Funkcja	Gest
	Przełączyć tryby pracy	Kliknąć na tryb pracy w paginie górnej
	Softkey-pasek przełączyć	Przesunięcie palcem poziomo po pasku z softkey
	Softkey klawisze wyboru	Kliknąć na funkcję na ekranie dotykowym

14.2 Gesty

Przegląd możliwych gestów

Ekran sterowania obsługuje multidotyk. To znaczy, rozpoznaje on różne gesty, także kilkoma palcami jednocześnie.

Symbol	Gest	Znaczenie
	Kliknięcie	Krótkie dotknięcie ekranu
	Podwójne kliknięcie	Dwukrotne krótkie dotknięcie ekranu
	Trzymanie	Dłuższe dotknięcie ekranu Jeśli pole jest trzymane nieprzerwanie, to sterowanie przerywa automatycznie po ok. 10 sek. Tym samym stałe naciśnięcie nie jest możliwe.
	Przesunięcie	Płynny ruch po ekranie
	Przeciąganie	Ruch palcem po ekranie dotykowym, przy którym punkt startu jest jednoznacznie zdefiniowany
	Przeciąganie dwoma palcami	Równoległy ruch dwoma palcami po ekranie dotykowym, przy którym punkt startu jest jednoznacznie zdefiniowany
	Rozciąganie	Ruch rozciągania dwoma palcami
	Ściąganie	Ruch ściągania dwoma palcami

Nawigowanie w tablicach i programach NC

Można nawigować w programie NC lub w tablicy w następujący sposób:

Symbol	Gest	Funkcja
	Kliknięcie	Zaznaczenie wiersza NC lub wiersza tabeli Zatrzymanie przewijania
	Podwójne kliknięcie	Ustawienie komórki tabeli na aktywną
	Przesunięcie	Przewijanie programu NC lub tablicy

Obsługa symulacji

Sterowanie oferuje obsługę dotykową dla następujących rodzajów grafiki:

- Grafika programowania w trybie **Programowanie**.
- Prezentacja 3D w trybie pracy **Test programu**.
- Prezentacja 3D w trybie **Wykon. progr. pojedyń. blok**.
- Prezentacja 3D w trybie **Wykon.program automatycznie**.
- Podgląd kinematyki

Grafikę obracać, zoomować, przesuwać

Sterowanie oferuje następujące gesty:

Symbol	Gest	Funkcja
	Podwójne kliknięcie	Grafikę zresetować na pierwotną wielkość
	Przeciąganie	Obracanie grafiki (tylko grafika 3D)
	Przeciąganie dwoma palcami	Przesunięcie grafiki
	Rozciąganie	Powiększenie grafiki
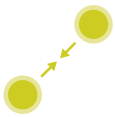	Ściąganie	Pomniejszanie grafiki

Pomiar grafiki

Jeśli aktywowano pomiar w trybie pracy **Test programu** , to dostępna jest dodatkowa funkcja:

Symbol	Gest	Funkcja
	Kliknięcie	Wybór punktu pomiarowego

Obsługa okna podglądu CAD-viewer

Sterowanie wspomaga także obsługę dotykową przy pracy z **CAD-Viewer**. W zależności od trybu dostępne są różne gesty.

Aby móc korzystać ze wszystkich aplikacji, należy wybrać uprzednio przy pomocy ikonki wymaganą funkcję:

Ikona	Funkcja
	Ustawienie podstawowe
	Dołączyć W trybie wyboru jak naciśnięty klawisz **Shift**
	Usunąć W trybie wyboru jak naciśnięty klawisz **CTRL**

Tryb nastawienia warstwy i określenia punktu odniesienia

Sterowanie oferuje następujące gesty:

Symbol	Gest	Funkcja
	Kliknięcie na element	Wyświetlanie informacji o elemencie Określenie punktu odniesienia (bazy)
	Podwójne kliknięcie na tło	Grafikę lub model 3D zresetować na pierwotną wielkość
	Dołącz aktywować lub podwójnie kliknąć na tło	Grafikę lub model 3D zresetować na pierwotną wielkość i kąt
	Przeciąganie	Grafikę lub model 3D obracać (tylko tryb nastawienia warstwy)

Symbol	Gest	Funkcja
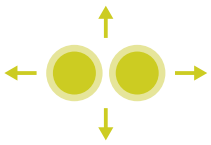	Przeciąganie dwoma palcami	Grafikę lub model 3D przesunąć
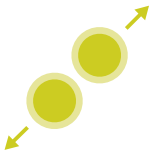	Rozciąganie	Grafikę lub model 3D powiększyć
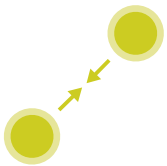	Ściąganie	Grafikę lub model 3D zmniejszyć

Wybrać kontur

Sterowanie oferuje następujące gesty:

Symbol	Gest	Funkcja
	Kliknięcie na element	Wybrać element
	Kliknąć na element w oknie podglądu listy	Wybrać elementy lub wybór anulować
	Dołącz aktywować i kliknąć na element	Element podzielić, skrócić, wydłużyć
	Usuń aktywować i kliknąć na element	Anulować element
	Podwójne kliknięcie na tło	Grafikę zresetować na pierwotną wielkość
	Przesuwanie po elemencie	Wyświetlenie podglądu wybieralnych elementów Wyświetlanie informacji o elemencie
	Przeciąganie dwoma palcami	Przesunięcie grafiki

Symbol	Gest	Funkcja
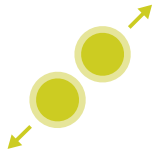	Rozciąganie	Powiększenie grafiki
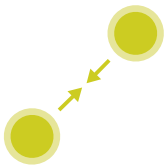	Ściąganie	Pomniejszanie grafiki

Wybrać pozycje obróbki

Sterowanie oferuje następujące gesty:

Symbol	Gest	Funkcja
	Kliknięcie na element	Wybrać element Wybrać punkt przecięcia
	Podwójne kliknięcie na tło	Grafikę zresetować na pierwotną wielkość
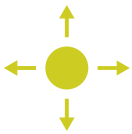	Przesuwanie po elemencie	Wyświetlenie podglądu wybieralnych elementów Wyświetlanie informacji o elemencie
	Dołącz aktywować i przeciągnąć	Rozciągnąć obszar szybkiego wyboru
	Usuń aktywować i przeciągnąć	Rozciągnąć obszar anulowania elementów
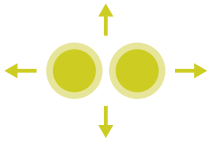	Przeciąganie dwoma palcami	Przesunięcie grafiki
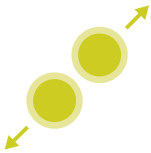	Rozciąganie	Powiększenie grafiki

Symbol	Gest	Funkcja
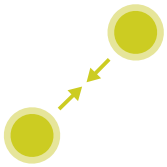	Ściąganie	Pomniejszanie grafiki

Zachowanie elementów i przejście do programu NC

Wybrane elementy sterowanie zachowuje poprzez kliknięcie na odpowiednie ikony.

Dostępne są trzy możliwości, przejścia z powrotem do trybu pracy **Programowanie** :

- Klawisz **Programowanie** nacisnąć

  Sterowanie przechodzi do trybu pracy **Programowanie**.
- **CAD-Viewer** zamknąć

  Sterowanie przechodzi automatycznie do trybu pracy **Programowanie**.
- Poprzez pasek zadań, aby **CAD-Viewer** pozostawić otwartym na trzecim desktopie

  Trzeci desktop pozostaje aktywnym w tle.

15

Tabele i przeglądy ważniejszych informacji

15.1 Dane systemowe

Lista funkcji D18

Przy pomocy funkcji **D18** można czytać dane systemowe i zapamiętywać je w Q-parametrach. Wybór danej systemowej następuje poprzez numer grupy (ID-Nr), numer danej systemowej jak również poprzez indeks.

> Odczytane wartości funkcji **D18** sterowanie wydaje niezależnie od jednostki programu NC zawsze **metrycznie** .

Poniżej znajduje się pełna lista funkcji **D18**. Proszę uwzględnić, iż zależnie od typu sterowania, nie wszystkie funkcje są dostępne.

Nazw grupy	Numer grupy ID…	Numer danych systemowych NR…	Indeks IDX…	Opis
Informacja o programie				
	10	3	-	Numer aktywnego cyklu obróbki
		6	-	Numer ostatniego wykonanego cyklu próbkowania –1 = żaden
		7	-	Typ wywołującego programu NC: –1 = żaden 0 = widoczny program NC 1 = cykl / makro, program główny jest widoczny 2 = cykl / makro, program główny nie jest widoczny
		8	1	Jednostka miary bezpośrednio wywołującego programu NC (to może być także cykl). Wartości zwrotne: 0 = mm 1 = cale -1 = brak odpowiedniego programu
			2	Jednostka miary widocznego w odczycie bloków programu NC, z którego bezpośrednio lub pośrednio był wywołany cykl. Wartości zwrotne: 0 = mm 1 = cale -1 = brak odpowiedniego programu
		9	-	W obrębie makra funkcji M: numer funkcji M. Inne -1
		103	Numer parametru Q	Ważny w obrębie cykli NC; dla pobrania informacji, czy ukazany pod IDX parametr Q został podany w przynależnym CYCLE DEF dokładnie.
		110	Numer parametru QS	Plik o nazwie QS(IDX) dostępny? 0 = nie, 1 = tak Funkcja rozszyfrowuje względne ścieżki plików.
		111	Numer parametru QS	Katalog o nazwie QS(IDX) dostępny? 0 = nie, 1 = tak Tylko bezwzględne (absolutne) ścieżki folderów możliwe.

Nazw grupy	Numer grupy ID...	Numer danych systemowych NR...	Indeks IDX...	Opis
Adresy skoku systemu				
	13	1	-	Numer label lub nazwa label (string lub QS), do którego następuje skok przy M2/M30, zamiast zakończenia aktualnego programu NC. Wartość = 0: M2/M30 działa normalnie
		2	-	Numer labeal lub nazwa labela (string lub QS), do którego następuje skok przy FN14: ERROR z reakcją NC-CANCEL, zamiast przerwania programu NC z błędem. Zaprogramowany w poleceniu FN14 numer błędu może zostać odczytany pod ID992 NR14. Wartość = 0: FN14 działa normalnie.
		3	-	Numer labela lub nazwa labela (string lub QS), do którego następuje skok w przypadku wewnętrznego błędu serwera (SQL, PLC, CFG) lub w przypadku błędnych operacji pliku (FUNCTION FILECOPY, FUNCTION FILEMOVE lub FUNCTION FILEDELETE), zamiast przerwania programu wskutek błędu. Wartość = 0: błąd działa normalnie.
Indeksowany dostąp do parametrów Q				
	15	11	Nr parametru Q	Odczytuje Q(IDX)
Indeksowany dostęp do parametrów Q				
	15	12	Parametr QL nr	Odczytuje QL(IDX)
		13	Parametr QR nr	Odczytuje QR(IDX)
Stan maszyny				
	20	1	-	Aktywny numer narzędzia
		2	-	Przygotowany numer narzędzia
		3	-	Aktywna oś narzędzia 0 = X 6 = U 1 = Y 7 = V 2 = Z 8 = W
		4	-	Zaprogramowana prędkość obrotowa wrzeciona
		5	-	Aktywny stan wrzeciona -1 = stan wrzeciona niezdefiniowany 0 = M3 aktywna 1 = M4 aktywna 2 = M5 po M3 aktywna 3 = M5 po M4 aktywna
		7	-	Aktywny stopień przekładni
		8	-	Aktywny stan chłodziwa 0 = off, 1 = on

Nazw grupy	Numer grupy ID…	Numer danych systemowych NR…	Indeks IDX…	Opis
		9	-	Aktywny posuw
		10	-	Indeks przygotowanego narzędzia
		11	-	Indeks aktywnego narzędzia
		14	-	Numer aktywnego wrzeciona
		20	-	Zaprogramowana szybkość skrawania w trybie toczenia
		21	-	Tryb wrzeciona przy toczeniu: 0 = stała prędkość obr. 1 = stała prędkość skrawania
		22	-	Stan chłodziwa M7: 0 = nieaktywne, 1 = aktywne
		23	-	Stan chłodziwa M8: 0 = nieaktywne, 1 = aktywne

Nazw grupy	Numer grupy ID...	Numer danych systemowych NR...	Indeks IDX...	Opis
Dane kanału				
	25	1	-	Numer kanału
Parametr cyklu				
	30	1	-	Odstęp bezpieczeństwa
		2	-	Głębokość wiercenia / głębokość frezowania
		3	-	Głębokość wcięcia
		4	-	Posuw wcięcia wgłębnego
		5	-	Pierwsza długość boku wybrania
		6	-	Druga długość boku wybrania
		7	-	Pierwsza długość boku rowka
		8	-	Druga długość boku rowka
		9	-	Promień kieszeni okrągłej
		10	-	Posuw frezowania
		11	-	Kierunek obiegu toru frezowania
		12	-	Czas zatrzymania
		13	-	Skok gwintu cykl 17 i 18
		14	-	Naddatek na obróbkę wykańczającą
		15	-	Kąt przeciągania
		21	-	Kąt próbkowania
		22	-	Droga próbkowania
		23	-	Posuw próbkowania
		49	-	Tryb HSC (cykl 32 tolerancja)
		50	-	Tolerancja osi obrotu (cykl 32 tolerancja)
		52	Numer parametru Q	Rodzaj parametru przekazu w cyklach użytkownika: –1: parametr cyklu w CYCL DEF nie zaprogramowany 0: parametr cyklu w CYCL DEF numerycznie zaprogramowany (parametr Q) 1: parametr cyklu w CYCL DEF zaprogramowany jako string (parametr Q)
		60	-	Bezpieczna wysokość (cykle próbkowania 30 do 33)
		61	-	Sprawdzanie (cykle próbkowania 30 do 33)
		62	-	Wymiarowanie ostrzy (cykle próbkowania 30 do 33)
		63	-	Numer parametru Q dla wyniku (cykle próbkowania 30 do 33)
		64	-	Typ parametru Q dla wyniku (cykle próbkowania 30 do 33) 1 = Q, 2 = QL, 3 = QR

Nazw grupy	Numer grupy ID…	Numer danych systemowych NR…	Indeks IDX…	Opis
		70	-	Mnożnik dla posuwu (cykl 17 i 18)

Nazw grupy	Numer grupy ID...	Numer danych systemowych NR...	Indeks IDX...	Opis
Stan modalny				
	35	1	-	Wymiarowanie: 0 = absolutne (G90) 1 = inkrementalne (G91)
		2	-	Korekcja promienia: 0 = R0 1 = RR/RL 10 = Face Milling 11 = Peripheral Milling
Dane dotyczące tabel SQL				
	40	1	-	Kod wyniku do ostatniego rozkazu SQL. Jeśli ostatni kod wyniku to 1 (= błąd) to jako wartość zwrotna zostaje przekazany kod błędu.
Dane z tabeli narzędzi				
	50	1	Narzędzie nr	Długość narzędzia L
		2	Narzędzie nr	Promień narzędzia R
		3	Narzędzie nr	Promień narzędzia R2
		4	Narzędzie nr	Naddatek długości narzędzia DL
		5	Narzędzie nr	Naddatek promienia narzędzia DR
		6	Narzędzie nr	Naddatek promienia narzędzia DR2
		7	Narzędzie nr	Narzędzie zablokowane TL 0 = niezablokowane, 1 = zablokowane
		8	Narzędzie nr	Numer narzędzia zamiennego RT
		9	Narzędzie nr	Maksymalny okres trwałości narzędzia TIME1
		10	Narzędzie nr	Maksymalny okres trwałości narzędzia TIME2
		11	Narzędzie nr	Aktualny okres trwałości narzędzia CUR.TIME
		12	Narzędzie nr	PLC-stan
		13	Narzędzie nr	Maksymalna długość ostrza LCUTS
		14	Narzędzie nr	Maksymalny kąt wejścia w materiał ANGLE
		15	Narzędzie nr	TT: liczba ostrzy CUT
		16	Narzędzie nr	TT: tolerancja zużycia na długość LTOL
		17	Narzędzie nr	TT: tolerancja zużycia promienia RTOL
		18	Narzędzie nr	TT: kierunek obrotu DIRECT 0 = Dodatni, –1 = Ujemny
		19	Narzędzie nr	TT: offset płaszczyzny R-OFFS R = 99999,9999
		20	Narzędzie nr	TT: długość przesunięcia L-OFFS
		21	Narzędzie nr	TT: tolerancja na złamanie-długość LBREAK
		22	Narzędzie nr	TT: tolerancja na złamanie-promień RBREAK
		28	Narzędzie nr	Maksymalna prędkość obrotowa NMAX
		32	Narzędzie nr	Kąt wierzchołkowy TANGLE

Nazw grupy	Numer grupy ID…	Numer danych systemowych NR…	Indeks IDX…	Opis
		34	Narzędzie nr	Wznoszenie dozwolone LIFTOFF (0 = nie, 1 = tak)
		35	Narzędzie nr	Tolerancja zużycia promienia R2TOL
		36	Narzędzie nr	Typ narzędzie TYPE (frez = 0, narzędzie ścierne = 1, ... Sonda impulsowa = 21)
		37	Narzędzie nr	Przynależny wiersz w tabeli sondy pomiarowej
		38	Narzędzie nr	Znacznik czasu ostatniego zastosowania
		39	Narzędzie nr	ACC
		40	Narzędzie nr	Skok dla cykli gwintowania
		44	Narzędzie nr	Przekroczenie okresu trwałości narzędzia
		45	Narzędzie nr	Szerokość czołowa płytki wielopołożeniowej (RCUTS)
		46	Narzędzie nr	Użyteczna długość frezu (LU)
		47	Narzędzie nr	Promień szyjki frezu (RN)

Nazw grupy	Numer grupy ID...	Numer danych systemowych NR...	Indeks IDX...	Opis
Dane z tabeli miejsca				
	51	1	Numer miejsca	Numer narzędzia
		2	Numer miejsca	0 = nie narzędzie specjalne 1 = narzędzie specjalne
		3	Numer miejsca	0 = nie miejsce stałe 1 = miejsce stałe
		4	Numer miejsca	0 = nie zablokowane miejsce 1 = zablokowane miejsce
		5	Numer miejsca	PLC-stan
Określenie miejsca narzędzia				
	52	1	Narzędzie nr	Numer miejsca
		2	Narzędzie nr	Numer w magazynie narzędzi
Informacja o pliku				
	56	1	-	Liczba wierszy tabeli narzędzi
		2	-	Liczba wierszy aktywnej tabeli punktów zerowych
		4	-	Liczba wierszy dowolnie definiowalnej tabeli, otwartej z FN26: TABOPEN
Dane narzędziowe dla impulsu bramkującego T oraz S				
	57	1	Kod T	Numer narzędzia IDX0 = T0-bramka (NARZ wymontować), IDX1 = T1-bramka (NARZ zamontować), IDX2 = T2-bramka (NARZ przygotować)
		2	Kod T	Indeks narzędzia IDX0 = T0-bramka (NARZ wymontować), IDX1 = T1-bramka (NARZ zamontować), IDX2 = T2-bramka (NARZ przygotować)
		5	-	Prędkość obrotowa wrzeciona IDX0 = T0-bramka (NARZ wymontować), IDX1 = T1-bramka (NARZ zamontować), IDX2 = T2-bramka (NARZ przygotować)
Zaprogramowane w TOOL CALL wartości				
	60	1	-	Numer narzędzia T
		2	-	Aktywna oś narzędzia 0 = X 1 = Y 2 = Z 6 = U 7 = V 8 = W
		3	-	Prędkość obrotowa wrzeciona S
		4	-	Naddatek długości narzędzia DL
		5	-	Naddatek promienia narzędzia DR
		6	-	Automatyczny TOOL CALL 0 = Tak, 1 = Nie

Nazw grupy	Numer grupy ID…	Numer danych systemowych NR…	Indeks IDX…	Opis
		7	-	Naddatek promienia narzędzia DR2
		8	-	Indeks narzędzi
		9	-	Aktywny posuw
		10	-	Prędkość skrawania w [mm/min]
Zaprogramowane w TOOL DEF wartości				
	61	0	Narzędzie nr	Odczytywanie numer sekwencji zmiany narzędzia: 0 = narzędzie już we wrzecionie, 1 = zmiana dwóch zewnętrznych narzędzi, 2 = zmiana wewnętrznego na zewnętrzne narzędzie, 3 = zmiana narzędzia specjalnego na zewnętrzne narzędzie, 4 = zamontowanie zewnętrznego narzędzia, 5 = zmiana z zewnętrznego na wewnętrzne narzędzie, 6 = zmiana z wewnętrznego na wewnętrzne narzędzie, 7 = zmiana z narzędzia specjalnego na wewnętrzne narzędzie, 8 = zamontowanie wewnętrznego narzędzia, 9 = zmiana z zewnętrznego narzędzia na narzędzie specjalne, 10 = zmiana z narzędzia specjalnego na wewnętrzne narzędzie, 11 = zmiana z narzędzia specjalnego na narzędzie specjalne, 12 = zamontowanie narzędzia specjalnego, 13 = wymiana zewnętrznego narzędzia, 14 = wymiana wewnętrznego narzędzia, 15 = wymiana specjalnego narzędzia
		1	-	Numer narzędzia T
		2	-	Długość
		3	-	Promień
		4	-	Indeks
		5	-	Dane narzędzia zaprogramowane w TOOL DEF 1 = tak, 0 = nie

Nazw grupy	Numer grupy ID…	Numer danych systemowych NR…	Indeks IDX…	Opis
Wartości z LAC i VSC				
	71	0	0	Indeks osi NC, dla której ma być przeprowadzone przejście określenia masy LAC bądź zostało ostatnio przeprowadzone (X do W = 1 do 9)
			2	Określona za pomocą przejścia określenia masy LAC całkowita bezwładność w [kgm^2] (dla osi obrotowych A/B/C) bądź całkowita masa w [kg] (dla osi linearnych X/Y/Z)
		1	0	Cykl 957 wyjścia z gwintu
Wolny dostępny obszar pamięci dla cykli producenta				
	72	0-39	0 do 30	Wolny dostępny obszar pamięci dla cykli producenta. Wartości są resetowane przez TNC tylko w przypadku rebootowania sterowania (= 0). Przy anulowaniu wartości nie są resetowane na poziom jak w momencie wykonania. Do włącznie 597110-11: tylko NR 0-9 i IDX 0-9 Począwszy od 597110-12: NR 0-39 i IDX 0-30
Wolny dostępny obszar pamięci dla cykli użytkownika				
	73	0-39	0 do 30	Wolny dostępny obszar pamięci dla cykli użytkownika. Wartości są resetowane przez TNC tylko w przypadku rebootowania sterowania (= 0). Przy anulowaniu wartości nie są resetowane na poziom jak w momencie wykonania. Do włącznie 597110-11: tylko NR 0-9 i IDX 0-9 Począwszy od 597110-12: NR 0-39 i IDX 0-30
Czytanie minimalnej i maksymalnej prędkości obrotowej wrzeciona				
	90	1	ID wrzeciona	Minimalna prędkość obrotowa najniższego stopnia przekładni. Jeśli nie skonfigurowano żadnych stopni przekładni to CfgFeedLimits/minFeedrotowa pierwszego rekordu parametrów jest ewaluowana. Indeks 99 = aktywne wrzeciono
		2	ID wrzeciona	Maksymalna prędkość obrotowa wrzeciona najwyższego stopnia przekładni. Jeśli nie skonfigurowano żadnych stopni przekładni to CfgFeedLimits/maxFeed pierwszego rekordu parametrów jest ewaluowana. Indeks 99 = aktywne wrzeciono
Korekcje narzędzia				
	200	1	1 = bez naddatku 2 = z naddatkiem 3 = z naddat-	Aktywny promień

Nazw grupy	Numer grupy ID...	Numer danych systemowych NR...	Indeks IDX...	Opis
			kiem i naddatek z TOOL CALL	
		2	1 = bez naddatku 2 = z naddatkiem 3 = z naddatkiem i naddatek z TOOL CALL	Aktywna długość
		3	1 = bez naddatku 2 = z naddatkiem 3 = z naddatkiem i naddatek z TOOL CALL	Promień zaokrąglenia R2
		6	Narzędzie nr	Długość narzędzia Indeks 0 = aktywne narzędzie
Przekształcanie współrzędnych				
	210	1	-	Rotacja podstawowa (manualnie)
		2	-	Zaprogramowana rotacja
		3	-	Aktywna oś odbicia lustrzanego Bit#0 do 2 i 6 do 8: Oś X, Y, Z i U, V, W
		4	oś	Aktywny współczynnik skalowania Indeks: 1 - 9 (X, Y, Z, A, B, C, U, V, W)
		5	Oś rotacji	3D-ROT Indeks: 1 - 3 (A, B, C)
		6	-	Nachylenie płaszczyzny obróbki w trybach pracy przebiegu programu 0 = nie aktywne –1 = aktywne
		7	-	Nachylenie płaszczyzny obróbki w manualnych trybach pracy 0 = nie aktywne –1 = aktywne
		8	Parametr QL nr	Kąt skrętu pomiędzy wrzecionem i nachylonym układem współrzędnych. Dokonuje projekcji zachowanego w parametrze QL kąta z podawanego układu współrzędnych na układ współrzędnych narzędzia. Jeśli IDX zostaje uwolnione, to projekcja kąta 0.

Nazw grupy	Numer grupy ID...	Numer danych systemowych NR...	Indeks IDX...	Opis
Transformacje współrzędnych				
	210	10	-	Rodzaj definicji aktywnego nachylenia: 0 = bez nachylenia - jest zwracany, jeśli zarówno w trybie **Praca ręczna** jak i w trybach automatyki nachylenie nie jest aktywne. 1 = osiowo 2 = kąt przestrzenny
		11	-	Układ współrzędnych dla odręcznych przemieszczeń: 0 = układ współrzędnych maszyny **M-CS** 1 = układ współrzędnych płaszczyzny obróbki **WPL-CS** 2 = układ współrzędnych narzędzia **T-CS** 4 = układ współrzędnych detalu **W-CS**
		12	Oś	Korekta w układzie współrzędnych płaszczyzny obróbki **WPL-CS** (FUNCTION TURNDATA CORR WPL bądź FUNCTION CORRDATA WPL) Indeks: 1 - 9 (X, Y, Z, A, B, C, U, V, W)
Aktywny układ współrzędnych				
	211	–	-	1 = wejściowy układ (domyślny) 2 = REF-układ 3 = układ zmiany narzędzia
Transformacje specjalne w trybie toczenia				
	215	1	-	Kąt dla precesji układu wejściowego na płaszczyźnie XY przy toczeniu. Aby zresetować transformację, należy podać dla kąta wartość 0. Ta transformacja jest wykorzystywana w ramach cyklu 800 (parametr Q497).
		3	1-3	Odczytanie zapisanych z NR2 kątów przestrzennych. Indeks: 1 - 3 (rotA, rotB, rotC)
Aktywne przesunięcie punktu zerowego				
	220	2	Oś	Aktualne przesunięcie punktu zerowego w [mm] Indeks: 1 - 9 (X, Y, Z, A, B, C, U, V, W)
		3	Oś	Odczytanie różnicy między punktem referencyjnym i punktem odniesienia. Indeks: 1 - 9 (X, Y, Z, A, B, C, U, V, W)
		4	Oś	Wartości dla offsetu OEM odczytać. Indeks: 1 - 9 (X_OFFS, Y_OFFS, Z_OFFS,...)
Zakres przemieszczenia				
	230	2	Oś	Ujemne wyłączniki krańcowe software Indeks: 1 - 9 (X, Y, Z, A, B, C, U, V, W)
		3	Oś	Dodatnie wyłączniki krańcowe software Indeks: 1 - 9 (X, Y, Z, A, B, C, U, V, W)

Nazw grupy	Numer grupy ID…	Numer danych systemowych NR…	Indeks IDX…	Opis
		5	-	Wyłączniki krańcowe włączone lub wyłączone: 0 = on, 1 = off Dla osi modulo należy określić górną i dolną granicę lub nie określać granicy.
Odczytanie pozycji zadanej w układzie REF				
	240	1	Oś	Aktualna pozycja zadana w układzie REF
Odczytanie pozycji zadanej w układzie REF włącznie z offsetami (kółko ręczne itd.)				
	241	1	Oś	Aktualna pozycja zadana w układzie REF
Odczytanie aktualnej pozycji w aktywnym układzie współrzędnych				
	270	1	Oś	Aktualna pozycja zadana w systemie wejściowym Funkcja podaje przy wywołaniu z aktywną korekcją promienia narzędzia nieskorygowane pozycje dla osi głównych X, Y i Z. Jeśli funkcja jest wywoływana z aktywną korekcją promienia narzędzia dla osi obrotowej, to wydawany jest komunikat o błędach. Indeks: 1 - 9 (X, Y, Z, A, B, C, U, V, W)
Odczytanie aktualnej pozycji w aktywnym układzie współrzędnych włącznie z offsetami (kółko ręczne itd.)				
	271	1	Oś	Aktualna pozycja zadana w układzie wejściowym
Odczytanie informacji do M128				
	280	1	-	M128 aktywna: –1 = tak, 0 = nie
		3	-	Stan TCPM po Q-nr: Q-nr + 0: TCPM aktywny, 0 = nie, 1 = tak Q-nr + 1: AXIS, 0 = POS, 1 = SPAT Q-nr + 2: PATHCTRL, 0 = AXIS, 1 = VECTOR Q-Nr. + 3: posuw, 0 = F TCP, 1 = F CONT
Kinematyka maszyny				
	290	5	-	0: kompensacja temperatury nie aktywna 1: kompensacja temperatury aktywna
		10	-	Indeks zaprogramowanej w FUNCTION MODE MILL bądź FUNCTION MODE TURN kinematyki maszyny z Channels/ChannelSettings/CfgKinList/kinCompositeModels –1 = nie zaprogramowany
Odczytywanie danych kinematyki maszyny				
	295	1	Numer parametru QS	Odczytanie nazwy osi aktywnej kinematyki trzyosiowej. Nazwy osi są zapisywane po QS(IDX), QS(IDX+1) i QS(IDX+2). 0 = operacja udana
		2	0	Funkcja FACING HEAD POS aktywna? 1 = tak, 0 = nie

Nazw grupy	Numer grupy ID…	Numer danych systemowych NR…	Indeks IDX…	Opis
		4	Oś obrotu	Odczytać, czy podana oś obrotu jest uwzględniona w obliczeniach kinematycznych. 1 = tak, 0 = nie (Oś obrotu może zostać wykluczona z M138 z obliczenia kinematycznego.) Indeks: 4, 5, 6 (A, B, C)
		5	Oś pomocnicza	Odczytanie, czy podana oś pomocnicza jest używana w kinematyce. -1 = oś nie w kinematyce 0 = oś nie wchodzi w obliczenia kinematyczne:
		6	Oś	Głowica kątowa: wektor przesunięcia w bazowym układzie współrzędnych B-CS poprzez głowicę kątową Indeks: 1, 2, 3 (X, Y, Z)
		7	Oś	Głowica kątowa: wektor kierunku w bazowym układzie współrzędnych B-CS Indeks: 1, 2, 3 (X, Y, Z)
		10	Oś	Określenie programowalnych osi Do podanego indeksu osi określić przynależny ID osi (indeks z CfgAxis/axisList). Indeks: 1 - 9 (X, Y, Z, A, B, C, U, V, W)
		11	ID osi	Określenie programowalnych osi Do podanego ID osi określić indeks osi (X = 1, Y = 2, ...). Indeks: ID osi (indeks z CfgAxis/axisList)

Nazw grupy	Numer grupy ID...	Numer danych systemowych NR...	Indeks IDX...	Opis
Modyfikowanie zachowania geometrycznego				
	310	20	Oś	Programowanie średnicy: –1 = on, 0 = off
		126	-	M126: –1 = włącz, 0 = wyłącz
Aktualny czas systemowy				
	320	1	0	Czas systemowy w sekundach, przebiegły od 01.01.1970, 00:00:00 godziny (czas rzeczywisty).
			1	Czas systemowy w sekundach, przebiegły od 01.01.1970, 00:00:00 godziny (obliczenie z wyprzedzeniem).
		3	-	Czas obróbki aktualnego programu NC czytać.
Formatowanie czasu systemowego				
	321	0	0	Formatowanie: czas systemowy w sekundach, przebiegły począwszy od 1.1.1970, 0:00 godziny (czas rzeczywisty) Format: DD.MM.RRRR hh:mm:ss
			1	Formatowanie: czas systemowy w sekundach, przebiegły począwszy od 1.1.1970, 0:00 godziny (obliczenie z wyprzedzeniem) Format: DD.MM.RRRR hh:mm:ss
		1	0	Formatowanie: czas systemowy w sekundach, przebiegły począwszy od 1.1.1970, 0:00 godziny (czas rzeczywisty) Format: D.MM.RRRR h:mm:ss
			1	Formatowanie: czas systemowy w sekundach, przebiegły począwszy od 1.1.1970, 0:00 godziny (obliczenie z wyprzedzeniem) Format: D.MM.RRRR h:mm:ss
		2	0	Formatowanie: czas systemowy w sekundach, przebiegły począwszy od 1.1.1970, 0:00 godziny (czas rzeczywisty) Format: D.MM.RRRR h:mm
			1	Formatowanie: czas systemowy w sekundach, przebiegły począwszy od 1.1.1970, 0:00 godziny (obliczenie z wyprzedzeniem) Format: D.MM.RRRR h:mm
		3	0	Formatowanie: czas systemowy w sekundach, przebiegły począwszy od 1.1.1970, 0:00 godziny (czas rzeczywisty) Format: D.MM.RR h:mm
			1	Formatowanie: czas systemowy w sekundach, przebiegły począwszy od 1.1.1970, 0:00 godziny (obliczenie z wyprzedzeniem) Format: D.MM.RR h:mm

Nazw grupy	Numer grupy ID…	Numer danych systemowych NR…	Indeks IDX…	Opis
		4	0	Formatowanie: czas systemowy w sekundach, przebiegły począwszy od 1.1.1970, 0:00 godziny (czas rzeczywisty) Format: RRRR-MM-DD hh:mm:ss
			1	Formatowanie: czas systemowy w sekundach, przebiegły począwszy od 1.1.1970, 0:00 godziny (obliczenie z wyprzedzeniem) Format: RRRR-MM-DD hh:mm:ss
		5	0	Formatowanie: czas systemowy w sekundach, przebiegły począwszy od 1.1.1970, 0:00 godziny (czas rzeczywisty) Format: RRRR-MM-DD hh:mm
			1	Formatowanie: czas systemowy w sekundach, przebiegły począwszy od 1.1.1970, 0:00 godziny (obliczenie z wyprzedzeniem) Format: RRRR-MM-DD hh:mm
		6	0	Formatowanie: czas systemowy w sekundach, przebiegły począwszy od 1.1.1970, 0:00 godziny (czas rzeczywisty) Format: RRRR-MM-DD h:mm
			1	Formatowanie: czas systemowy w sekundach, przebiegły począwszy od 1.1.1970, 0:00 godziny (obliczenie z wyprzedzeniem) Format: RRRR-MM-DD h:mm
		7	0	Formatowanie: czas systemowy w sekundach, przebiegły począwszy od 1.1.1970, 0:00 godziny (czas rzeczywisty) Format: RR-MM-DD h:mm
			1	Formatowanie: czas systemowy w sekundach, przebiegły począwszy od 1.1.1970, 0:00 godziny (obliczenie z wyprzedzeniem) Format: RR-MM-DD h:mm
		8	0	Formatowanie: czas systemowy w sekundach, przebiegły począwszy od 1.1.1970, 0:00 godziny (czas rzeczywisty) Format: DD.MM.RRRR
			1	Formatowanie: czas systemowy w sekundach, przebiegły począwszy od 1.1.1970, 0:00 godziny (obliczenie z wyprzedzeniem) Format: DD.MM.RRRR
		9	0	Formatowanie: czas systemowy w sekundach, przebiegły począwszy od 1.1.1970, 0:00 godziny (czas rzeczywisty) Format: D.MM.RRRR
			1	Formatowanie: czas systemowy w sekundach, przebiegły począwszy od 1.1.1970, 0:00 godziny (obliczenie z wyprzedzeniem) Format: D.MM.RRRR

Nazw grupy	Numer grupy ID…	Numer danych systemowych NR…	Indeks IDX…	Opis
		10	0	Formatowanie: czas systemowy w sekundach, przebiegły począwszy od 1.1.1970, 0:00 godziny (czas rzeczywisty) Format: D.MM.RR
			1	Formatowanie: czas systemowy w sekundach, przebiegły począwszy od 1.1.1970, 0:00 godziny (obliczenie z wyprzedzeniem) Format: D.MM.RR
		11	0	Formatowanie: czas systemowy w sekundach, przebiegły począwszy od 1.1.1970, 0:00 godziny (czas rzeczywisty) Format: RRRR-MM-DD
			1	Formatowanie: czas systemowy w sekundach, przebiegły począwszy od 1.1.1970, 0:00 godziny (obliczenie z wyprzedzeniem) Format: RRRR-MM-DD
		12	0	Formatowanie: czas systemowy w sekundach, przebiegły począwszy od 1.1.1970, 0:00 godziny (czas rzeczywisty) Format: RR-MM-DD
			1	Formatowanie: czas systemowy w sekundach, przebiegły począwszy od 1.1.1970, 0:00 godziny (obliczenie z wyprzedzeniem) Format: RR-MM-DD
		13	0	Formatowanie: czas systemowy w sekundach, przebiegły począwszy od 1.1.1970, 0:00 godziny (czas rzeczywisty) Format: hh:mm:ss
			1	Formatowanie: czas systemowy w sekundach, przebiegły począwszy od 1.1.1970, 0:00 godziny (obliczenie z wyprzedzeniem) Format: hh:mm:ss
		14	0	Formatowanie: czas systemowy w sekundach, przebiegły począwszy od 1.1.1970, 0:00 godziny (czas rzeczywisty) Format: h:mm:ss
			1	Formatowanie: czas systemowy w sekundach, przebiegły począwszy od 1.1.1970, 0:00 godziny (obliczenie z wyprzedzeniem) Format: h:mm:ss
		15	0	Formatowanie: czas systemowy w sekundach, przebiegły począwszy od 1.1.1970, 0:00 godziny (czas rzeczywisty) Format: h:mm
			1	Formatowanie: czas systemowy w sekundach, przebiegły począwszy od 1.1.1970, 0:00 godziny (obliczenie z wyprzedzeniem) Format: h:mm

Nazw grupy	Numer grupy ID...	Numer danych systemowych NR...	Indeks IDX...	Opis
		16	0	Formatowanie: czas systemowy w sekundach, przebiegły począwszy od 1.1.1970, 0:00 godziny (czas rzeczywisty) Format: DD.MM.RRRR hh:mm
			1	Formatowanie: czas systemowy w sekundach, przebiegły począwszy od 1.1.1970, 0:00 godziny (obliczenie z wyprzedzeniem) Format: DD.MM.RRRR hh:mm
		20	0	Aktualny tydzień kalendarzowy według ISO 8601 (czas rzeczywisty)
			1	Aktualny tydzień kalendarzowy według ISO 8601 (obliczenie z wyprzedzeniem)
Globalne ustawienia programowe GPS: stan aktywizacji globalnie				
	330	0	-	0 = ustawienie GPS nie aktywne 1 = dowolne ustawienie GPS aktywne
Globalne ustawienia programowe GPS: stan aktywizacji pojedyncze				
	331	0	-	0 = ustawienia GPS nieaktywne 1 = dowolne ustawienie GPS aktywne
Globalne ustawienia programowe GPS: stan aktywizacji pojedynczo				
	331	1	-	GPS: rotacja podstawowa 0 = off, 1 = on
		3	Oś	GPS: odbicie lustrzane 0 = off, 1 = on Indeks: 1 - 6 (X, Y, Z, A, B, C)
		4	-	GPS: przesunięcie w zmodyfikowanym układzie detalu 0 = off, 1 = on
		5	-	GPS: rotacja w układzie wejściowym 0 = off, 1 = on
		6	-	GPS: współczynnik posuwu 0 = off, 1 = on
		8	-	GPS: narzucenie działania kółka ręcznego 0 = off, 1 = on
		10	-	GPS: wirtualna oś narzędzia VT 0 = off, 1 = on
		15	-	GPS: wybór układu współrzędnych kółka 0 = układ współrzędnych obrabiarki M-CS 1 = układ współrzędnych detalu W-CS 2 = zmodyfikowany układ współrzędnych detalu mW-CS 3 = układ współrzędnych płaszczyzny obróbki WPL-CS
		16	-	GPS: przesunięcie w układzie detalu 0 = off, 1 = on
		17	-	GPS: offset osi 0 = off, 1 = on

Nazw grupy	Numer grupy ID...	Numer danych systemowych NR...	Indeks IDX...	Opis
Globalne ustawienia programowe GPS				
	332	1	-	GPS: kąt rotacji podstawowej
		3	Oś	GPS: odbicie lustrzane 0 = nie odbita, 1 = odbita Indeks: 1 - 6 (X, Y, Z, A, B, C)
		4	Oś	GPS: przesunięcie w zmodyfikowanym układzie współrzędnych detalu mW-CS Indeks: 1 - 6 (X, Y, Z, A, B, C)
		5	-	GPS: kąt obrotu w wejściowym układzie współrzędnych I-CS
		6	-	GPS: współczynnik posuwu
		8	Oś	GPS: narzucenie funkcji kółka ręcznego Maksymalna wartość Indeks: 1 - 10 (X, Y, Z, A, B, C, U, V, W, VT)
		9	Oś	GPS: wartość narzucenia funkcji kółka ręczne-go Indeks: 1 - 10 (X, Y, Z, A, B, C, U, V, W, VT)
		16	Oś	GPS: przesunięcie w układzie współrzędnych detalu W-CS Indeks: 1 - 3 (X, Y, Z)
		17	Oś	GPS: offset osi Indeks: 4 - 6 (A, B, C)

Nazw grupy	Numer grupy ID...	Numer danych systemowych NR...	Indeks IDX...	Opis
Przełączająca sonda dotykowa TS				
	350	50	1	Typ układu impulsowego: 0: TS120, 1: TS220, 2: TS440, 3: TS630, 4: TS632, 5: TS640, 6: TS444, 7: TS740
			2	Wiersz w tabeli sondy pomiarowej
		51	-	Użyteczna długość
		52	1	Skuteczny promień kulki próbkowania
			2	Promień zaokrąglenia
		53	1	Przesunięcie współosiowości (oś główna)
			2	Przesunięcie współosiowości (oś pomocnicza)
		54	-	Kąt orientacji wrzeciona w stopniach (przesunięcie współosiowości)
		55	1	Posuw szybki
			2	Posuw przy pomiarze
			3	Posuw pozycjonowania wstępnego: FMAX_PROBE lub FMAX_MACHINE
		56	1	Maksymalna droga pomiarowa
			2	Odstęp bezpieczeństwa
		57	1	Orientacja wrzeciona możliwa 0 = nie, 1 = tak
			2	Kąt orientacji wrzeciona w stopniach

Nazw grupy	Numer grupy ID…	Numer danych systemowych NR…	Indeks IDX…	Opis
Sonda nastolna dla wymiarowania narzędzia TT				
	350	70	1	TT: typ sondy dotykowej
			2	TT: wiersz w tabeli sondy
		71	1/2/3	TT: punkt środkowy sondy dotykowej (układ REF)
		72	-	TT: promień sondy dotykowej
		75	1	TT: posuw szybki
			2	TT: posuw pomiarowy przy nieobracającym się wrzecionie
			3	TT: posuw pomiarowy przy obracającym się wrzecionie
		76	1	TT: maksymalny zakres pomiaru
			2	TT: odstęp bezpieczeństwa dla pomiaru długości
			3	TT: odstęp bezpieczny dla pomiaru promienia
			4	TT: odstęp dolnej krawędzi freza do górnej krawędzi trzpienia
		77	-	TT: prędkość obrotowa wrzeciona
		78	-	TT: kierunek próbkowania
		79	-	TT: transmisję na sygnale radiowym aktywować
		80	-	TT: stop przy odchyleniu trzpienia sondy

Nazw grupy	Numer grupy ID…	Numer danych systemowych NR…	Indeks IDX…	Opis
Punkt odniesienia z cyklu układu impulsowego (wyniki próbkowania)				
	360	1	Współrzędna	Ostatni punkt odniesienia manualnego cyklu próbkowania bądź ostatni punkt próbkowania z cyklu 0 (wejściowy układ współrzędnych). Korekcje: długość, promień lub offset punktu środkowego
		2	oś	Ostatni punkt odniesienia manualnego cyklu próbkowania bądź ostatni punkt próbkowania z cyklu 0 (układ współrzędnych obrabiarki, jako indeks są dopuszczalne tylko osie aktywnej kinematyki 3D). Korekcje: tylko offset punktu środkowego
		3	Współrzędna	Wynik pomiaru w układzie wprowadzenia cykli sondy pomiarowej 0 i 1. Wynik pomiaru jest odczytywany w formie współrzędnych. Korekcja: tylko offset punktu środkowego
		4	Współrzędna	Ostatni punkt odniesienia manualnego cyklu sondy pomiarowej lub ostatniego punktu próbkowania z cyklu 0 (układ współrzędnych obrabianego detalu) Wynik pomiaru jest odczytywany w formie współrzędnych. Korekcja: tylko offset punktu środkowego
		5	Oś	Wartości osiowe, nieskorygowane
		6	Współrzędna / oś	Odczytywanie wyników pomiaru w formie współrzędnych/wartości osiowych w systemie wejściowym operacji próbkowania. Korekcja: tylko długość
		10	-	Orientacja wrzeciona
		11	-	Status błędów operacji próbkowania: 0: próbkowanie udane –1: punkt detekcji nie osiągnięty –2: trzpień już odchylony na początku operacji próbkowania

Nazw grupy	Numer grupy ID...	Numer danych systemowych NR...	Indeks IDX...	Opis
Odczytywanie bądź zapisywanie wartości z aktywnej tablicy punktów zerowych				
	500	Row number	Kolumna	Odczytywanie wartości
Odczytywanie bądź zapisywanie wartości z tablicy preset (transformacja bazowa)				
	507	Row number	1-6	Odczytywanie wartości
Odczytywanie bądź zapisywanie offsetów osi z tablicy preset				
	508	Row number	1-9	Odczytywanie wartości
Dane do obróbki paletowej				
	510	1	-	Aktywny wiersz
		2	-	Aktualny numer palety. Wartość szpalty NAME/NAZWA ostatniego wpisu typu PAL. Jeśli szpalta jest pusta lub nie zawiera wartości liczbowej, to następuje zwrot wartości -1.
		3	-	Aktualny wiersz tabeli palet.
		4	-	Ostatni wiersz programu NC aktualnej palety.
		5	Oś	Zorientowana na narzędzie obróbka: Bezpieczna wysokość zaprogramowana: 0 = nie, 1 = tak Indeks: 1 - 9 (X, Y, Z, A, B, C, U, V, W)
		6	Oś	Zorientowana na narzędzie obróbka: Bezpieczna wysokość Wartość jest błędna, jeśli ID510 NR5 z odpowiednim IDX daje wartość 0. Indeks: 1 - 9 (X, Y, Z, A, B, C, U, V, W)
		10	-	Numer wiersza tabeli palet, do którego przeprowadzane jest szukanie za pomocą skanowania wierszy.
		20	-	Rodzaj obróbki palet? 0 = zorientowana na detal 1 = zorientowana na narzędzie
		21	-	Automatyczne kontynuowanie po błędzie NC: 0 = zablokowane 1 = aktywne 10 = kontynuowanie przerwać 11 = kontynuowanie z wiersza w tablicy palet, który zostałby wykonany jako następny bez pojawienia błędu NC 12 = kontynuowanie z wiersza w tablicy palet, w którym pojawił się błąd NC 13 = kontynuowanie z następnej palety

Nazw grupy	Numer grupy ID…	Numer danych systemowych NR…	Indeks IDX…	Opis
Odczytywanie danych z tablicy punktów				
	520	Row number	10	Odczytywanie wartości z aktywnej tablicy punktów.
			11	Odczytywanie wartości z aktywnej tablicy punktów.
			1-3 X/Y/Z	Odczytywanie wartości z aktywnej tablicy punktów.
Odczytywanie bądź zapisywanie aktywnego presetu				
	530	1	-	Numer aktywnego punktu odniesienia z tabeli punktów odniesienia.
Aktywny punkt odniesienia palety				
	540	1	-	Numer aktywnego punktu odniesienia palety. podaje zwrotnie numer aktywnego punktu odniesienia. Jeśli żaden punkt odniesienia palety nie jest aktywny, to funkcja podaje zwrotnie wartość –1.
		2	-	Numer aktywnego punktu odniesienia palety. jak NR1.
Wartości dla transformacji bazowej punktu odniesienia palety				
	547	row number	Oś	Wartości transformacji bazowej z tablicy palet odczytywać. Indeks: 1 - 6 (X, Y, Z, SPA, SPB, SPC)
Offsety osi z tablicy punktów odniesienia palet				
	548	Row number	Offset	Wartości offsetów osi z tablicy punktu odniesienia palety odczytywać. Indeks: 1 - 9 (X_OFFS, Y_OFFS, Z_OFFS,...)
Offset OEM				
	558	Row number	Offset	Wartości dla offsetu OEM czytać. Indeks: 1 - 9 (X_OFFS, Y_OFFS, Z_OFFS,...)
Odczytywanie i zapisywanie stanu maszyny				
	590	2	1-30	Dowolnie dostępne, nie jest usuwane przy wyborze programu.
		3	1-30	Dowolnie dostępne, nie jest usuwane w przypadku przerwy w zasilaniu (persystentne zachowanie w pamięci).
Odczytywanie bądź zapisywanie parametrów look-ahead pojedynczej osi (na poziomie maszyny)				
	610	1	-	Minimalny posuw (**MP_minPathFeed**) w mm/min.
		2	-	Minimalny posuw na narożach (**MP_minCornerFeed**) w mm/min
		3	-	Limit posuwu dla biegu szybkiego (**MP_maxG1Feed**) w mm/min
		4	-	Maks. szarpnięcie przy niskiej prędkości (**MP_maxPathJerk**) w m/s^3

Nazw grupy	Numer grupy ID...	Numer danych systemowych NR...	Indeks IDX...	Opis
		5	-	Maks. szarpnięcie przy dużej prędkości (**MP_maxPathJerkHi**) w m/s³
		6	-	Tolerancja przy niskiej prędkości (**MP_pathTolerance**) w mm
		7	-	Tolerancja przy wysokiej prędkości (**MP_pathToleranceHi**) w mm
		8	-	Maks. niwelowanie szarpnięcia (**MP_maxPathYank**) w m/s⁴
		9	-	Współczynnik tolerancji na krzywiźnie (**MP_curveTolFactor**)
		10	-	Proporcja maks. dopuszczalnego szarpnięcia przy zmianie krzywizny (**MP_curveJerkFactor**)
		11	-	Maks. szarpnięcie przy próbkowaniu (**MP_maxMeasJerk**)
		12	-	Tolerancja kąta przy posuwie obróbkowym (**MP_angleTolerance**)
		13	-	Tolerancja kąta przy biegu szybkim (**MP_angleToleranceHi**)
		14	-	Maks. kąt naroża dla wielokątów (**MP_maxPolyAngle**)
		18	-	Przyśpieszenie radialne dla posuwu obróbkowego(**MP_maxTransAcc**)
		19	-	Przyśpieszenie radialne dla biegu szybkiego(**MP_maxTransAccHi**)
		20	Indeks fizycznej osi	Maks. posuw (**MP_maxFeed**) w mm/min
		21	Indeks fizycznej osi	Maks. przyśpieszenie (**MP_maxAcceleration**) w m/s²
		22	Indeks fizycznej osi	Maksymalne szarpnięcie na przejściu osi dla biegu szybkiego (**MP_axTransJerkHi**) w m/s²
		23	Indeks fizycznej osi	Maksymalne szarpnięcie na przejściu osi dla posuwu obróbkowego (**MP_axTransJerk**) w m/s³
		24	Indeks fizycznej osi	Wysterowanie wstępne przyśpieszenia (**MP_compAcc**)
		25	Indeks fizycznej osi	Poosiowe szarpnięcie przy niskiej prędkości (**MP_axPathJerk**) w m/s³
		26	Indeks fizycznej osi	Poosiowe szarpnięcie przy wysokiej prędkości (**MP_axPathJerkHi**) w m/s³
		27	Indeks fizycznej osi	Dokładniejsze nadzorowanie tolerancji na narożach (**MP_reduceCornerFeed**) 0 = wyłączone, 1 = włączone
		28	Indeks fizycznej osi	DCM: maksymalna tolerancja dla osi linearnych w mm (**MP_maxLinearTolerance**)

Nazw grupy	Numer grupy ID…	Numer danych systemowych NR…	Indeks IDX…	Opis
		29	Indeks fizycznej osi	DCM: maksymalna tolerancja kąta w [°] (**MP_maxAngleTolerance**)
		30	Indeks fizycznej osi	Monitorowanie tolerancji dla połączonych gwintów (**MP_threadTolerance**)
		31	Indeks fizycznej osi	Forma (**MP_shape**) **axisCutterLoc** filtra 0: off 1: zwykły 2: trójkąt 3: HSC 4: rozszerzony HSC
		32	Indeks fizycznej osi	Częstotliwość (**MP_frequency**) **axisCutterLoc** filtra w Hz
		33	Indeks fizycznej osi	Forma (**MP_shape**) **axisPosition** filtra 0: off 1: zwykły 2: trójkąt 3: HSC 4: rozszerzony HSC
		34	Indeks fizycznej osi	Częstotliwość (**MP_frequency**) **axisPosition** filtra w Hz
		35	Indeks fizycznej osi	Porządek filtra dla trybu pracy **Praca manualna** (**MP_manualFilterOrder**)
		36	Indeks fizycznej osi	Tryb HSC (**MP_hscMode**) **axisCutterLoc** filtra
		37	Indeks fizycznej osi	Tryb HSC (**MP_hscMode**) **axisPosition** filtra
		38	Indeks fizycznej osi	Poosiowe szarpnięcie przy próbkowaniu (**MP_maxMeasJerk**)
		39	Indeks fizycznej osi	Waga błędu filtra dla obliczenia odchylenia filtra (**MP_axFilterErrWeight**)
		40	Indeks fizycznej osi	Maksymalna długość filtra pozycji (**MP_maxHscOrder**)
		41	Indeks fizycznej osi	Maksymalna długość filtra CLP (**MP_maxHscOrder**)
		42	-	Maksymalny posuw osi przy posuwie obróbkowym (**MP_maxWorkFeed**)
		43	-	Maksymalne przyśpieszenie na trajektorii w przypadku posuwu obróbkowego (**MP_maxPathAcc**)
		44	-	Maksymalne przyśpieszenie na trajektorii w przypadku biegu szybkiego (**MP_maxPathAccHi**)
		45	-	Form Smoothing-Filter (**CfgSmoothingFilter/shape**) 0 = Off 1 = Average 2 = Triangle

Nazw grupy	Numer grupy ID…	Numer danych systemowych NR…	Indeks IDX…	Opis
		46	-	Ordnung Smoothing-Filter (tylko nieparzyste wartości) (**CfgSmoothingFilter/order**)
		47	-	Typ profilu przyśpieszenia (**CfgLaPath/profileType**) 0 = Bellshaped 1 = Trapezoidal 2 = Advanced Trapezoidal
		48	-	Typ profilu przyśpieszenia, posuw szybki (**CfgLaPath/profileTypeHi**) 0 = Bellshaped 1 = Trapezoidal 2 = Advanced Trapezoidal
		51	Indeks fizycznej osi	Kompensacja błędu nadążania w fazie szarpnięcia (**MP_lpcJerkFact**)
		52	Indeks fizycznej osi	Współczynnik kv regulatora położenia w 1/s (**MP_kvFactor**)

Nazw grupy	Numer grupy ID...	Numer danych systemowych NR...	Indeks IDX...	Opis
Pomiar maksymalnego wykorzystania osi				
	621	0	Indeks fizycznej osi	Pomiar dynamicznego obciążenia zakończyć i wynik zachować w podanym parametrze Q.
Odczytywanie treści SIK				
	630	0	Opcja nr	Można dokładnie określić, czy podana pod **IDX** opcja SIK jest ustawiona czy też nie. 1 = opcja jest odblokowana 0 = opcja nie jest odblokowana
		1	-	Można określić, czy i jaki Feature Content Level (dla funkcji upgrade) jest ustawiony. –1 = FCL nie ustawiony <nr> = ustawiony FCL
		2	-	Odczytywanie numeru seryjnego SIK -1 = brak ważnego SIK w systemie
		10	-	Określenie typu sterowania: 0 = iTNC 530 1 = bazujące na NCK sterowanie (TNC 640, TNC 620, TNC 320, TNC 128, PNC 610, ...)
Czytanie informacji dotyczących Funkcjonalnego Bezpieczeństwa FS				
	820	1	-	Ograniczenie przez FS: 0 = bez Funkcjonalnego Bezpieczeństwa FS, 1 = drzwi ochronne otwarte SOM1, 2 = drzwi ochronne otwarte SOM2, 3 = drzwi ochronne otwarte SOM3, 4 = drzwi ochronne otwarte SOM4, 5 = wszystkie drzwi ochronne zamknięte
Licznik				
	920	1	-	Zaplanowane detale. Licznik podaje w trybie pracy **Test programu** zasadniczo wartość 0.
		2	-	Wykonane detale. Licznik podaje w trybie pracy **Test programu** zasadniczo wartość 0.
		12	-	Przewidziane jeszcze do wykonania detale. Licznik podaje w trybie pracy **Test programu** zasadniczo wartość 0.
Odczytywanie i zapisywanie danych aktualnego narzędzia				
	950	1	-	Długość narzędzia L
		2	-	Promień narzędzia R
		3	-	Promień narzędzia R2
		4	-	Naddatek długości narzędzia DL
		5	-	Naddatek promienia narzędzia DR
		6	-	Naddatek promienia narzędzia DR2
		7	-	Narzędzie zablokowane TL 0 = niezablokowane, 1 = zablokowane

Nazw grupy	Numer grupy ID...	Numer danych systemowych NR...	Indeks IDX...	Opis
		8	-	Numer narzędzia zamiennego RT
		9	-	Maksymalny okres trwałości narzędzia TIME1
		10	-	Maksymalny okres trwałości TIME2 przy TOOL CALL
		11	-	Aktualny okres trwałości narzędzia CUR.TIME
		12	-	PLC-stan
		13	-	Długość ostrza w osi narzędzia LCUTS
		14	-	Maksymalny kąt wejścia w materiał ANGLE
		15	-	TT: liczba ostrzy CUT
		16	-	TT: tolerancja zużycia na długość LTOL
		17	-	TT: tolerancja zużycia promienia RTOL
		18	-	TT: kierunek obrotu DIRECT 0 = Dodatni, –1 = Ujemny
		19	-	TT: offset płaszczyzny R-OFFS R = 99999,9999
		20	-	TT: długość przesunięcia L-OFFS
		21	-	TT: tolerancja na złamanie-długość LBREAK
		22	-	TT: tolerancja na złamanie-promień RBREAK
		28	-	Maksymalna prędkość obrotowa [1/min] NMAX
		32	-	Kąt wierzchołkowy TANGLE
		34	-	Wznoszenie dozwolone LIFTOFF (0=nie, 1=tak)
		35	-	Tolerancja zużycia promienia R2TOL
		36	-	Typ narzędzia (frez = 0, narzędzie ścierne = 1, ... Sonda impulsowa = 21)
		37	-	Przynależny wiersz w tabeli sondy pomiarowej
		38	-	Znacznik czasu ostatniego zastosowania
		39	-	ACC
		40	-	Skok dla cykli gwintowania
		44	-	Przekroczenie okresu trwałości narzędzia
		45	-	Szerokość czołowa płytki wielopołożeniowej (RCUTS)
		46	-	Użyteczna długość frezu (LU)
		47	-	Promień szyjki frezu (RN)

Nazw grupy	Numer grupy ID...	Numer danych systemowych NR...	Indeks IDX...	Opis
Wolny dostępny obszar pamięci dla menedżera narzędzi				
	956	0-9	-	Wolny dostępny obszar pamięci dla menedżera narzędzi. Dane nie zostają zresetowane przy przerwaniu przebiegu programu.
Eksploatacja narzędzi i uzbrojenie obrabiarki narzędziami				
	975	1	-	Kontrola eksploatacji narzędzia dla aktualnego programu: wynik –2: kontrola nie możliwa, funkcja jest wyłączona w konfiguracji wynik –1: kontrola nie możliwa, brak pliku eksploatacji narzędzia wynik 0: OK, wszystkie narzędzia dostępne wynik 1: kontrola nie OK
		2	Wiersz	Sprawdzić dostępność narzędzi, które konieczne są w palecie z wiersza IDX w aktualnej tablicy palet. –3 = w wierszu IDX nie zdefiniowano palety lub funkcja została wywołana poza obróbką palet –2 / –1 / 0 / 1 patrz NR1
Wznoszenie narzędzia przy NC-stop				
	980	3	-	(Ta funkcja jest przestarzała - HEIDENHAIN zaleca: nie wykorzystywać więcej. ID980 NR3 = 1 jest ekwiwalentne do ID980 NR1 = –1, ID980 NR3 = 0 działa ekwiwalentnie do ID980 NR1 = 0. Inne wartości nie są dopuszczalne.) Wznoszenie na zdefiniowaną w CfgLiftOff wartość odblokować: 0 = wznoszenie zablokować 1 = wznoszenie zwolnić
Cykle sondy dotykowej i transformacje współrzędnych				
	990	1	-	Zachowanie podczas najazdu: 0 = zachowanie standardowe, 1 = pozycję próbkowania najechać bez korekcji. Skuteczny promień, bezpieczny odstęp zero
		2	16	Tryb pracy maszyny Automatyka/Manualnie
		4	-	0 = trzpień nie wychylony 1 = trzpień wychylony
		6	-	Sonda nastolna TT aktywna? 1 = tak 0 = nie
		8	-	Aktualny kąt wrzeciona w [°]
		10	Numer parametru QS	Określenie numeru narzędzia z nazwy narzędzia. Wartość zwrotna orientuje się według skonfigurowanych reguł przy szukaniu narzędzia zamiennego. Jeśli dostępnych jest kilka narzędzi o tej samej nazwie, to montowane jest pierwsze

Nazw grupy	Numer grupy ID…	Numer danych systemowych NR…	Indeks IDX…	Opis
				narzędzie z tabeli narzędzi. Jeśli wybrane według reguł narzędzie jest zablokowane, to narzędzie zamienne jest odsyłane z powrotem. –1: nie znaleziono żadnego narzędzia o podanej nazwie w tabeli narzędzi lub wszystkie możliwe narzędzia zablokowane.
		16	0	0 = kontrola wrzeciona kanału przekazana do PLC, 1 = przejąć kontrolę nad wrzecionem kanału
			1	0 = kontrola nad wrzecionem NARZ przekazana do PLC, 1 = przejąć kontrolę nad wrzecionem NARZ
		19	-	Przemieszczenie próbkowania w cyklach powstrzymać: 0 = przemieszczenie zostaje powstrzymane (parametr CfgMachineSimul/simMode nierówny FullOperation lub tryb pracy **Test programu** aktywny) 1 = przemieszczenie zostaje wykonane (parametr CfgMachineSimul/simMode = FullOperation, może zostać zapisane w celach testowania)

Nazw grupy	Numer grupy ID...	Numer danych systemowych NR...	Indeks IDX...	Opis
Status odpracowywania				
	992	10	-	Skanowanie wierszy aktywne 1 = tak, 0 = nie
		11	-	Skanowanie bloków - informacje dotyczące szukania bloku: 0 = program uruchomiono bez szukania bloku 1 = cykl systemowy Iniprog zostaje wykonany przed szukaniem bloku 2 = szukanie bloku przebiega 3 = funkcje zostają powielone –1 = cykl Iniprog przed szukaniem bloku został anulowany –2 = anulowanie podczas skanowania bloków –3 = anulowanie skanowania bloków po fazie szukania, przed lub po powielaniu funkcji –99 =domyślne anulowanie
		12	-	Rodzaj anulowania dla odpytania w obrębie makro OEM_CANCEL: 0 = bez anulowania 1 = anulowanie z powodu błędu lub awaryjnego stop 2 = jednoznaczne anulowanie z wewnętrznym stop po stop w środku wiersza 3 = jednoznaczne anulowanie z wewnętrznym stop po stop na granicy wiersza
		14	-	Numer ostatniego błędu FN14
		16	-	Rzeczywiste odpracowywanie aktywne? 1 = odpracowywanie, 0 = symulacja
		17	-	2D-grafika programowania aktywna? 1 = tak 0 = nie
		18	-	Grafika programowania równolegle (softkey **AUTOM. RYSOWANIE**) aktywna? 1 = tak 0 = nie
		20	-	Informacje do obróbki frezowaniem-toczeniem: 0 = frezowanie (po **FUNCTION MODE MILL**) 1 =toczenie (po **FUNCTION MODE TURN**) 10 = wykonanie operacji dla przejścia z trybu toczenia do trybu frezowania 11 = wykonanie operacji dla przejścia z trybu frezowania do trybu toczenia
		30	-	Interpolacja kilku osi dozwolona? 0 = nie (np. sterowanie odcinkowe) 1 = tak

Nazw grupy	Numer grupy ID…	Numer danych systemowych NR…	Indeks IDX…	Opis
		31	-	R+/R– w trybie MDI możliwa / dozwolona? 0 = nie 1 = tak
		32	0	Wywołanie cyklu możliwe / dozwolone? 0 = nie 1 = tak
			Numer cyklu	Pojedynczy cykl odblokowany: 0 = nie 1 = tak
		40	-	Tablice w trybie **Test programu** kopiować? Wartość 1 zostaje nastawiona przy wyborze programu i przy naciśnięciu na softkey **RESET +START** . Cykl systemowy **iniprog.h** kopiuje wówczas tabele i resetuje datę systemu. 0 = nie 1 = tak
		101	-	M101 aktywna (widoczny stan)? 0 = nie 1 = tak
		136	-	M136 aktywna? 0 = nie 1 = tak

Nazw grupy	Numer grupy ID...	Numer danych systemowych NR...	Indeks IDX...	Opis
Aktywowanie podpliku parametrów maszynowych				
	1020	13	Numer parametru QS	Podplik parametrów maszynowych ze ścieżką z numeru QS (IDX) załadowany? 1 = tak 0 = nie
Ustawienia konfiguracji dla cykli				
	1030	1	-	Komunikat o błędach **Wrzeciono nie obraca się** wyświetlić? **(CfgGeoCycle/displaySpindleErr)** 0 = nie, 1 = tak
			-	Komunikat o błędach **Sprawdzić znak liczby głębokości!** wyświetlić? **(CfgGeoCycle/displayDepthErr)** 0 = nie, 1 = tak
Przekazywanie danych między cyklami HEIDENHAIN i makrosami OEM				
	1031	1	0	Monitorowanie komponentów: licznik pomiaru. Cykl 238 pomiaru danych maszynowych automatycznie inkrementuje ten licznik.
			1	Monitorowanie komponentów: rodzaj pomiaru –1 = bez pomiaru 0 = test formy okrągłej 1 = diagram kaskadowy 2 = pasmo przenoszenia częstotliwości 3 = widmo obwiedniowe
			2	Monitorowanie komponentów: indeks osi z **CfgAxes\MP_axisList**
			3 – 9	Monitorowanie komponentów: dalsze argumenty zależnie od pomiaru
		100	-	Monitorowanie komponentów: opcjonalne nazwy zadań monitorowania, jak sparametryzowano pod **System\Monitoring\CfgMonComponent** . Po zakończeniu pomiaru podane tu zadania monitorowania są wykonywane kolejno jedno po drugim. Przy ustawianiu parametrów należy pamiętać, aby wymienione zadania monitorowania były oddzielone przecinkiem.
Ustawienia użytkownika dla interfejsu użytkownika				
	1070	1	-	Granica posuwu softkey FMAX, 0 = FMAX nieaktywny
Test bitu				
	2300	Number	Numer bitu	Funkcja sprawdza, czy ustawiono bit w wartości liczbowej. Przewidziana do sprawdzenia liczba zostaje przekazana jako NR, szukany bit jako IDX, przy tym IDX0 oznacza bit o najniższej wartości. Aby stosować tę funkcję dla dużych liczb, należy przekazać NR jako

Nazw grupy	Numer grupy ID…	Numer danych systemowych NR…	Indeks IDX…	Opis
				parametr Q. 0 = bit nie nastawiony 1 = bit nastawiony
Odczytywanie informacji o programie (string systemowy)				
	10010	1	-	Ścieżka aktualnego programu głównego lub programu palet.
		2	-	Ścieżka wyświetlanego w odczycie bloków programu NC.
		3	-	Ścieżka wybranego z **SEL CYCLE** lub **CYCLE DEF 12 PGM CALL** cyklu lub ścieżka aktualnie wybranego cyklu.
		10	-	Ścieżka wybranego z **SEL PGM „...“** programu NC.
Indeksowany dostęp do parametrów QS				
	10015	20	Nr parametru QS	Odczytuje QS(IDX)
		30	Numer parametru QS	Przekazuje string, który jest odbierany, jeśli w QS(IDX) wszystko poza literami i liczbami jest zastępowane przez '_' .
Odczytywanie danych kanału (string systemowy)				
	10025	1	-	Nazwa kanału obróbki (key)
Odczytywanie danych dotyczących tabeli SQL (string systemowy)				
	10040	1	-	Symboliczna nazwa tabeli preset.
		2	-	Symboliczna nazwa tabeli punktów zerowych.
		3	-	Symboliczna nazwa tabeli punktów odniesienia palet.
		10	-	Symboliczna nazwa tabeli narzędzi.
		11	-	Symboliczna nazwa tabeli miejsc narzędzi.
		12	-	Symboliczna nazwa tabeli narzędzi tokarskich

Nazw grupy	Numer grupy ID...	Numer danych systemowych NR...	Indeks IDX...	Opis
Programowane w wywołaniu narzędzia wartości (string systemowy)				
	10060	1	-	Nazwa narzędzia
Odczytywanie kinematyki maszyny (string systemowy)				
	10290	10	-	Symboliczna nazwa zaprogramowanej z **FUNCTIONMODE MILL** bądź **FUNCTION MODE TURN** kinematyki maszyny z Channels/ChannelSettings/CfgKinList/kinCompositeModels.
Przełączenie zakresu przemieszczenia (string systemowy)				
	10300	1	-	Nazwa Key ostatnio aktywowanego zakresu przemieszczenia
Odczytywanie aktualnego czasu systemowego (string systemowy)				
	10321	1 - 16	-	1: DD.MM.RRRR gg:mm:ss 2 i 16: DD.MM.RRRR gg:mm 3: DD.MM.RR gg:mm 4: RRRR-MM-DD gg:mm:ss 5 i 6: RRRR-MM-DD gg:mm 7: RR-MM-DD gg:mm 8 i 9: DD.MM.RRRR 10: DD.MM.RR 11: RRRR-MM-DD 12: RR-MM-DD 13 i 14: gg:mm:ss 15: gg:mm Alternatywnie może być podawany z **DAT** w **SYSSTR(...)** czas systemowy w sekundach, który ma być wykorzystywany do formatowania.
Odczytywanie danych układów (TS, TT) impulsowych (string systemowy)				
	10350	50	-	Typ układu impulsowego TS z kolumny TYP tabeli układów impulsowych (**tchprobe.tp**).
		70	-	Typ sondy impulsowej nastolnej TT z CfgTT/type.
		73	-	Nazwa kodu aktywnego układu impulsowego nastolnego TT z **CfgProbes/activeTT**.
Odczytywanie i zapisywanie danych układów (TS, TT) impulsowych (string systemowy)				
	10350	74	-	Numer seryjny aktywnego układu impulsowego nastolnego TT z **CfgProbes/activeTT**.
Odczytywanie danych dotyczących obróbki palety (string systemowy)				
	10510	1	-	Nazwa palety
		2	-	Ścieżka aktualnie wybranej tabeli palet.
Odczytywanie oznaczenia wersji software NC (string systemowy)				
	10630	10	-	String odpowiada formatowi wyświetlonego oznaczenia wersji, czyli np. **340590 09** lub **817601 05 SP1**.

Nazw grupy	Numer grupy ID...	Numer danych systemowych NR...	Indeks IDX...	Opis
Czytanie informacji dla cyklu niewyważenia (string systemowy)				
	10855	1	-	Ścieżka tabeli kalibrowania niewyważenia, należącej do aktywnej kinematyki
Odczytywanie danych aktualnego narzędzia (string systemowy)				
	10950	1	-	Nazwa aktualnego narzędzia
		2	-	Wpis ze szpalty DOC aktywnego narzędzia
		3	-	Ustawienie regulacji AFC
		4	-	Kinematyka suportu narzędziowego
		5	-	Wpis ze szpalty DR2TABLE - nazwa pliku tablicy wartości korekcji dla 3D-ToolComp
Odczytywanie danych FUNCTION MODE SET (string systemowy)				
	11031	10	-	Podaje wybrane makro FUNCTION MODE SET <OEM-Mode> jako łańcuch znaków.

Porównanie: D18-funkcje

W poniższej tabeli znajdują się funkcje D18starszych modeli sterowań, które nie zostały zrealizowane w tej postaci na TNC 620 .

W większości przypadków funkcja ta została zastąpiona inną.

Nr	IDX	Treść	Funkcja zastępcza
ID 10 informacja o programie			
1	-	MM/Inch-stan	Q113
2	-	Współczynnik nakładania się przy frezowaniu wybrania	CfgRead
4	-	Numer aktywnego cyklu obróbki	ID 10 Nr 3
ID 20 stan obrabiarki			
15	Log. Oś	Przyporządkowanie między logiczną i geometryczną osią	
16	-	Posuw okręgi przejściowe	
17	-	Aktualnie wybrany zakres przemieszczenia	SYSTRING 10300
19	-	Maksymalne obroty wrzeciona przy aktualnym stopniu przekładni i wrzecionie	Najwyższy stopień przekładni: ID 90 nr 2
ID 50 dane z tabeli narzędzi			
23	Narz nr	PLC-wartość	1)
24	Narz nr	Przesunięcie współosiowości trzpienia sondy w osi głównej CAL-OF1	ID 350 NR 53 IDX 1
25	Narz nr	Przesunięcie współosiowości palca sondy w osi pomocniczej CAL-OF2	ID 350 NR 53 IDX 2
26	Narz nr	Kąt wrzeciona przy kalibrowaniu CAL-ANG	ID 350 NR 54
27	Narz nr	Typ narzędzia dla tabeli miejsca PTYP	2)
29	Narz nr	Pozycja P1	1)

Nr	IDX	Treść	Funkcja zastępcza
30	Narz nr	Pozycja P2	1)
31	Narz nr	Pozycja P3	1)
33	Narz nr	Skok gwintu Pitch	ID 50 NR 40
ID 51 dane z tabeli stanowisk narzędzi			
6	Numer miejsca	Typ narzędzia	2)
7	Numer miejsca	P1	2)
8	Numer miejsca	P2	2)
9	Numer miejsca	P3	2)
10	Numer miejsca	P4	2)
11	Numer miejsca	P5	2)
12	Numer miejsca	Miejsce zarezerwowane: 0=nie, 1=tak	2)
13	Numer miejsca	Magazyn płaski: miejsce u góry zajęte: 0=nie, 1=tak	2)
14	Numer miejsca	Magazyn płaski: miejsce u dołu zajęte: 0=nie, 1=tak	2)
15	Numer miejsca	Magazyn płaski: miejsce z lewej zajęte: 0=nie, 1=tak	2)
16	Numer miejsca	Magazyn płaski: miejsce z prawej zajęte: 0=nie, 1=tak	2)
ID 56 informacja o pliku			
1	-	Liczba wierszy tabeli narzędzi	
2	-	Liczba wierszy aktywnej tabeli punktów zerowych	
3	Parametry Q	Liczba aktywnych osi, które zaprogramowane są w aktywnej tabeli punktów zerowych	
4	-	Liczba wierszy dowolnie definiowalnej tabeli, otwieranej z D26 .	
ID 214 aktualne dane konturu			
1	-	Tryb przejściowy konturu	
2	-	Maks. błąd linearyzacji	
3	-	Tryb dla M112	
4	-	Tryb znaków	
5	-	Tryb dla M124	1)
6	-	Specyfikacja dla obróbki wybrania konturu	
7	-	Stopień filtra dla obwodu regulacji	

Nr	IDX	Treść	Funkcja zastępcza
8	-	Tolerancja programowana w cyklu G62 bądź MP1096	ID 30 Nr 48
ID 240 pozycje zadane w systemie REF			
8	-	Pozycja AKT w systemie REF	
ID 280 informacje do M128			
2	-	Posuw, który został zaprogramowany przy pomocy M128	ID 280 Nr 3
ID 290 przełączenie kinematyki			
1	-	Wiersz aktywnej tabeli kinematyki	SYSSTRING 10290
2	Bit-nr	Odpytanie bitów w MP7500	Cfgread
3	-	Status monitorowania kolizji stary	Włączalny i wyłączalny w programie NC
4	-	Status monitorowania kolizji nowy	Włączalny i wyłączalny w programie NC
ID 310 modyfikacje zachowania geometrycznego			
116	-	M116: -1=włącz, 0=wyłącz	
126	-	M126: -1=włącz, 0=wyłącz	
ID 350 dane sondy dotykowej			
10	-	TS: oś sondy	ID 20 Nr 3
11	-	TS: użyteczny promień kulki	ID 350 NR 52
12	-	TS: użyteczna długość	ID 350 NR 51
13	-	TS: promień pierścienia nastawczego	
14	1/2	TS: przesunięcie współosiowości oś główna/oś pomocnicza	ID 350 NR 53
15	-	TS: kierunek przesunięcia współosiowości w stosunku do 0°-pozycji	ID 350 NR 54
20	1/2/3	TT: punkt środkowy X/Y/Z	ID 350 NR 71
21	-	TT: promień tarczy	ID 350 NR 72
22	1/2/3	TT: 1. Pozycja próbkowania X/Y/Z	Cfgread
23	1/2/3	TT: 2. Pozycja próbkowania X/Y/Z	Cfgread
24	1/2/3	TT: 3. Pozycja próbkowania X/Y/Z	Cfgread
25	1/2/3	TT: 4. Pozycja próbkowania X/Y/Z	Cfgread
ID 370 ustawienia cyklu próbkowania			
1	-	Nie przemieszczać na bezpieczny odstęp w cyklu 0.0 (analogicznie do ID990 NR1)	ID 990 Nr 1
2	-	MP 6150 bieg szybki pomiaru	ID 350 NR 55 IDX 1
3	-	MP 6151 bieg szybki obrabiarki jako bieg szybki pomiaru	ID 350 NR 55 IDX 3
4	-	MP 6120 posuw pomiaru	ID 350 NR 55 IDX 2
5	-	MP 6165 powielanie kąta włącz/wyłącz	ID 350 NR 57
ID 501 tabela punktów zerowych (system REF)			

Nr	IDX	Treść	Funkcja zastępcza
Wiersz	Kolumna	Wartość w tabeli punktów zerowych	Tabela punktów odniesienia
ID 502 tabela punktów odniesienia			
Wiersz	Kolumna	Czytanie wartości z tabeli punktów odniesienia przy uwzględnieniu aktywnego systemu obróbki	
ID 503 tabela punktów odniesienia			
Wiersz	Kolumna	Czytanie wartości bezpośrednio z tabeli punktów odniesienia	ID 507
ID 504 tabela punktów odniesienia			
Wiersz	Kolumna	Czytanie rotacji podstawowej z tabeli punktów odniesienia	ID 507 IDX 4-6
ID 505 tabela punktów zerowych			
1	-	0=tabela punktów zerowych nie wybrana 1=tabela punktów zerowych wybrana	
ID 510 dane do obróbki palet			
7	-	Testuj zawieszenie zamocowania z wiersza PAL	
ID 530 aktywny punkt odniesienia			
2	Wiersz	Wiersz w aktywnej tabeli punktów odniesienia zabezpieczony od zapisu: 0 = nie, 1 = tak	D26 i D28 odczytać kolumnę Locked
ID 990 zachowanie najazdu			
2	10	0 = odpracowywanie nie w trybie szukania bloku 1 = odpracowywanie w trybie szukania bloku	ID 992 NR 10 / NR 11
3	Q-parametry	Liczba osi, zaprogramowanych w wybranej tabeli punktów zerowych	
ID 1000 parametry maszynowe			
MP-numer	MP-indeks	Wartość parametru maszynowego	CfgRead
ID 1010 parametry maszynowe zdefiniowane			
MP-numer	MP-indeks	0 = parametry maszynowe nie dostępne 1 = parametry maszynowe dostępne	CfgRead

1) Funkcja lub kolumna tabeli więcej nie dostępna
2) Odczytać wiersz tabeli z DN26 i DN28

15.2 Tabele przeglądowe

Funkcja dodatkowa

M	Działanie	Działanie w wierszu	na początku	na końcu	Strona
M0	Przebieg programu STOP/wrzeciono STOP/chłodziwo OFF			■	233
M1	Do wyboru przebieg programu STOP/wrzeciono STOP/chłodziwo OFF			■	233
M2	Przebieg programu STOP/wrzeciono STOP/chłodziwo OFF/ewent. Kasowanie wskazania statusu (zależne od parametru maszynowego)/ skok powrotny do wiersza 1			■	233
M3 M4 M5	Wrzeciono ON zgodnie z ruchem wskazówek zegara Wrzeciono ON przeciwnie do ruchu wskazówek zegara Wrzeciono STOP		■ ■ 	 ■	233
M6	Zmiana narzędzia/przebieg programu STOP/(zależne od parametrów maszynowech)/wrzeciono STOP			■	233
M8 M9	Chłodziwo ON Chłodziwo OFF		■ 	 ■	233
M13 M14	Wrzeciono ON zgodnie z ruchem wskazówek zegara/chłodziwo ON Wrzeciono ON przeciwnie do ruchu wskazówek zegara/chłodziwo on		■ ■		233
M30	Ta sama funkcja jak M2			■	233
M89	Wolna funkcja dodatkowa **lub** wywołanie cyklu, działanie modalne (zależy od parametrów maszyny)		■ 	 ■	Instrukcja-cykli
M91	W bloku pozycjonowania: współrzędne odnoszą się do punktu zerowego maszyny		■		234
M92	W bloku pozycjonowania: współrzędne odnoszą się do zdefiniowanej przez producenta maszyn pozycji, np. do pozycji zmiany narzędzia		■		234
M94	Wskazanie osi obrotowej zredukować do wartości poniżej 360°		■		430
M97	Obróbka niewielkich stopni konturu			■	237
M98	Otwarte kontury obrabiać kompletnie na gotowo			■	238
M99	Wywołanie cyklu wierszami			■	Instrukcja-cykli
M101 M102	Automatyczna zmiana narzędzia z narzędziem siostrzanym, jeśli maksymalny okres trwałości upłynął M101 zresetować			■ ■	133
M103	Współczynnik posuwu dla ruchów wcinania w materiał		■		239
M107 M108	Komunikat o błędach przy narzędziach zamiennych z naddatkiem anulować M107 zresetować			■ ■	133
M109 **M110** M111	Stała prędkość torowa na ostrzu narzędzia (posuw zwiększać i redukować) Stała prędkość torowa na ostrzu narzędzia (tylko posuw redukować) M109/M110 zresetować		■ ■ 	 ■	240
M116 M117	Posuw dla osi obrotu w mm/min M116 zresetować		■ 	 ■	428
M118	Włączenie pozycjonowania kółkiem ręcznym w czasie przebiegu programu		■		244

M	Działanie	Działanie w wierszu	na początku	na końcu	Strona
M120	Obliczanie wstępne konturu ze skorygowanym promieniem (LOOK AHEAD)		■		242
M126	Przemieszczenie osi obrotu na zoptymalizowanym odcinku		■		429
M127	M126 zresetować			■	
M128	Zachować pozycję ostrza narzędzia przy pozycjonowaniu osi nachylenia (TCPM)		■		431
M129	M128 zresetować			■	
M130	W wierszu pozycjonowania: punkty odnoszą się do nienachylonego układu współrzędnych		■		236
M136	Posuw F w milimetrach na obrót wrzeciona		■		240
M137	M136 zresetować				
M138	Wybór osi nachylnych		■		433
M140	Odsunięcie od konturu w kierunku osi narzędzia		■		245
M141	Anulowanie monitorowania sondy pomiarowej		■		247
M143	Usunięcie obrotu podstawowego		■		247
M144	Uwzględnienie kinematyki maszyny na pozycjach RZECZ/ZAD przy końcu wiersza		■		434
M145	M144 zresetować			■	
M148	Narzędzie przy NC-stop automatycznie odsunąć od konturu		■		248
M149	M148 zresetować			■	
M197	Zaokrąglanie naroży		■	■	249

Funkcje użytkownika

Funkcje użytkownika		
Krótki opis	■	Wersja podstawowa: 3 osie plus wyregulowane wrzeciono
	□	Dodatkowa oś dla 4 osi plus wyregulowane wrzeciono
	□	Dodatkowa oś dla 5 osi plus wyregulowane wrzeciono
Zapis programu	Dialogowy język programowania HEIDENHAIN oraz DIN/ISO	
dane położenia	■	Pozycje zadane dla prostych i okręgów we współrzędnych prostokątnych lub biegunowych
	■	Dane wymiarowe absolutne lub przyrostowe
	■	Wyświetlanie i wprowadzenie w mm lub calach
Korekcje narzędzia	■	Promień narzędzia na płaszczyźnie obróbki i długość narzędzia
	x	Kontur ze skorygowanym promieniem obliczyć wstępnie do 99 wierszy w przód (M120)
Tablice narzędzi	Kilka tabeli narzędzi z dowolną liczbą narzędzi	
Stała prędkość torowa	■	W odniesieniu do toru punktu środkowego narzędzia
	■	W odniesieniu do ostrza narzędzia
Praca równoległa	Generowanieprogramu NC ze wspomaganiem graficznym, podczas gdy inny program NC jest odpracowywany	
Dane skrawania	Automatyczne obliczanie prędkości obrotowej wrzeciona, prędkości skrawania, posuw na jeden ząb, posuw na jeden obrót	
Obróbka 3D (Advanced Function Set 2)	**2**	Szczególnie płynne prowadzenie przemieszczenia bez szarpnięć
	2	3D-korekcja narzędzia poprzez wektor normalnych powierzchni
	2	Zmiana położenia głowicy odchylnej przy pomocy elektronicznego kółka obrotowego podczas przebiegu programu, pozycja punktu kontrolnego narzędzia (wierzchołek ostrza lub centrum kulki) pozostaje niezmieniona (TCPM = **T**ool **C**enter **P**oint **M**anagement)
	2	Utrzymywać narzędzie prostopadle do konturu
	2	Korekcja promienia narzędzia prostopadle do kierunku przemieszczenia i kierunku narzędzia
Obróbka ze stołem obrotowym (Advanced Function Set 1)	**1**	Programowanie konturów na rozwiniętej powierzchni bocznej cylindra
	1	Posuw w mm/min
Elementy konturu	■	Prosta
	■	Fazka
	■	Tor kołowy
	■	Punkt środkowy okręgu
	■	Promień okręgu
	■	Przylegający stycznie tor kołowy
	■	Zaokrąglanie naroży

Funkcje użytkownika		
Dosuw do konturu i odsuw od konturu	■	Po prostej: tangencjalnie lub prostopadle
	■	Po okręgu
ProgramowanieDowolnego Konturu (skrót w j.niem. FK)	**x**	Programowanie swobodnego konturu FK w dialogu tekstem otwartym firmy HEIDENHAIN z graficznym wspomaganiem dla nie wymiarowanych zgodnie z wymogami NC przedmiotów
Skoki w programie	■	Podprogramy
	■	Powtórzenia części programu
	■	Zewnętrzne programy NC
Cykle obróbki	■	Cykle wiercenia dla wiercenia, wiercenia głębokiego, gwintowania z uchwytem wyrównawczym lub bez uchwytu wyrównawczego
	x	Cykle wiercenia dla głębokiego wiercenia, rozwiercania dokładnego otworu, wytaczanie i pogłębiania
	x	Cykle dla frezowania gwintów wewnętrznych i zewnętrznych
	■	Obróbka zgrubna i wykańczająca kieszeni prostokątnych i okrągłych
	x	Obróbka zgrubna i wykańczająca czopów prostokątnych i okrągłych
	x	Cykle dla frezowania metodą wierszowania równych i ukośnych powierzchni
	x	Cykle dla frezowania rowków wpustowych prostych i okrągłych
	x	Wzory punktowe na kole i liniach
	x	Wybranie konturu
	x	Trajektoria konturu
	x	Dodatkowo mogą zostać zintegrowane cykle producenta – specjalne, zestawione przez producenta maszyn cykle obróbki
Transformacje współrzędnych	■	Przesuwanie, obracanie, odbicie lustrzane
	■	Współczynnik wymiarowy (specyficzny dla osi)
	1	Nachylenie płaszczyzny obróbki (Advanced Function Set 1)
Q-parametry Programowanie przy pomocy zmiennych	■	Funkcje matematyczne =, +, –, *, /, obliczanie pierwiastków
	■	Logiczne połączenia (=, ≠, <, >)
	■	Rachunek w nawiasach
	■	sin**α**, cos **α**, tan**α** , arcus sin, arcus cos, arcus tan, a^n, e^n, ln, log, wartość absolutna liczby, konstanta **π**, negowanie, obcinanie miejsc po przecinku lub do przecinka
	■	Funkcje dla obliczania koła
	■	Parametry stringu

Funkcje użytkownika		
Pomoce przy programowaniu	■	Kalkulator
	■	Akcentowanie kolorami elementów składniowych
	■	Pełna lista wszystkich aktualnych komunikatów o błędach
	■	Funkcja pomocy kontekstowej
	■	Wspomaganie graficzne przy programowaniu cykli
	■	Wiersze komentarza i segmentacji w programie NC
Teach-In	■	Pozycje rzeczywiste zostają przejęte bezpośrednio do programu NC
Grafika testowa Rodzaje prezentacji	**x**	Graficzna symulacja przebiegu obróbki, także jeśli inny program NC jest odpracowywany
	x	Widok z góry / prezentacja w 3 płaszczyznach / 3D-prezentacja / 3D-grafika liniowa
	x	powiększenie fragmentu
Grafika programowania	■	W trybie pracy **Programowanie** wpisywane bloki NC są rysowane na grafice (grafika kreskowa 2D), nawet jeśli inny program NC jest odpracowywany
Grafika obróbki Rodzaje prezentacji	**x**	Graficzna prezentacja odpracowanego programu NC w widoku z góry / prezentacji w 3 płaszczyznach / prezentacji 3D
Czas obróbki	■	Obliczanie czasu obróbki w trybie pracy **Test programu**
	■	Wyświetlanie aktualnego czasu obróbki w trybach pracy **Przebieg programu pojedyńczymi wierszami** i **Przebieg programu sekwencją wierszy**
Zarządzanie punktami odniesienia	■	Dla zachowania dowolnych punktów odniesienia
Ponowny najazd do konturu	■	Przebieg wierszy do dowolnego bloku NC w programie NCi najazd obliczonej pozycji zadanej dla kontynuowania obróbki
	■	Przerwanieprogramu NC , opuszczenie konturu i ponowny najazd na kontur
Tablice punktów zerowych	■	Kilka tabeli punktów zerowych dla zachowania w pamięci,odnoszących się do przedmiotu punktów zerowych
cykle sondy pomiarowej	**x**	Kalibrowanie sondy pomiarowej
	x	Kompensowanie ukośnego położenia przedmiotu manualnie i automatycznie
	x	Określanie punktu odniesienai manualnie i automatycznie .
	x	Automatyczny pomiar przedmiotów
	x	Automatyczny pomiar przedmiotów

15.3 Przegląd funkcji DIN/ISO TNC 620

G-funkcje

Przemieszczenia narzędzia	
G00	**Szybki posuw w interpol. liniow.**
G01	**Posuw w interpolacji liniowej**
G02	**Interp.kołowa kier. zgodny z CW**
G03	**Interp.kołowa kier.przec. do CW**
G05	**Interpolacja kołowa**
G06	**Interpolacja kołowa,tang.przyl.**
G07	**Interpolacja liniowa osie równol**
G10	**Prosta biegun. na biegu szybkim**
G11	**Posuw ze współrzędnymi biegunow.**
G12	**Wsp.biegunowe kier zgodny z CW**
G13	**Wsp.biegunowe kierunek przec. CW**
G15	**Interpolacja kołowa**
G16	**Interpolacja kołowa tang. przyl.**
Najechać lub opuścić fazkę/zaokrąglenie/kontur	
G24	**Fazka** o długości R
G25	**Zaokrąglenie naroży z R** z promieniem R
G26	**Dosunąć tangencjalnie** do konturu z promieniem R
G27	**Odsunąć tangencjalnie** od konturu z promieniem R R
Definicja narzędzia	
G99	**Definicja narzędzia** z numerem narzędzia T, długością L i promieniem R
Korekta promienia narzędzia	
G40	**Tor punktu środkowego narzędzia** bez korekcji promienia narzędzia
G41	**Korekcja promienia od lewej toru**
G42	**Korekcja prom. od prawej toru**
G43	**Korekcja promienia: tor wydłużyć** dla G07
G44	**Korekcja promienia: tor skrócić** dla G07
Definicja półwyrobu dla grafiki	
G30	**Definicja półwyrobu: pkt MIN** (G17/G18/G19)
G31	**Definicja półwyrobu: pkt MAX** (G90/G91)
Cykle dla wytwarzania odwiertów i gwintów	
G200	**WIERCENIE**
G201	**ROZWIERCANIE**
G202	**WYTACZANIE**
G203	**UNIWERSL WIERC.**

Cykle dla wytwarzania odwiertów i gwintów	
G204	**WSTECZNE POGLEB.**
G205	**WIERCENIE GLEB.UNIW.**
G206	**GWINTOWANIE** z uchwytem wyrównawczym
G207	**GWINTOWANIE GS** bez uchwytu wyrównawczego
G208	**SPIRALNE FREZ. OTW.**
G209	**GWINTOW. LAM. WIORA**
G240	**NAKIELKOWANIE**
G241	**WIERC.GL.JEDNOKOL.**
G262	**FREZ.WEWN. GWINTU**
G263	**FREZ.GWIN.Z POGLEB.**
G265	**FREZ.ODW.PO HELIX**
G267	**FREZOW. GWINTU ZEWN.**

Cykle dla frezowania kieszeni, czopów i rowków wpustowych	
G233	**FREZOW.PLANOWE**
G251	**KIESZEN PROSTOKATNA**
G252	**WYBRANIE KOLOWE**
G253	**FREZOWANIE KANALKA**
G254	**KANALEK KOLOWY**
G256	**CZOP PROSTOKATNY**
G257	**CZOP OKRAGLY**
G258	**CZOP WIELOKRAWEDZ.**

Transformacje współrzędnych	
G28	**ODBICIE LUSTRZANE**
G53	**PUNKT BAZOWY**
G54	**PUNKT BAZOWY**
G72	**WSPOLCZYNNIK SKALI**
G73	**OBROT**
G80	**PLASZCZ.ROBOCZA**
G247	**USTAWIENIE PKT.BAZ**

SL-cykle	
G37	**GEOMETRIA KONTURU**
G120	**DANE KONTURU**
G121	**NAWIERCANIE**
G122	**FREZ.ZGR.WYBRANIA**
G123	**FREZOW. NA GOT.DNA**
G124	**FREZOW.NA GOT.BOKU**
G125	**KONTUR OTWARTY**

SL-cykle	
G127	NA POW. CYLINDRA
G128	NA POW. CYLINDRA
G129	OSLONA CYLIN. MOSTEK
G139	OSL.CYLINDRA KONTUR
G270	DANE LINII KONTURU
G271	OCM DANE KONTURU
G272	OCM OBR.ZGRUBNA
G273	OCM OBR. WYK.DNA
G274	OCM OBR.WYK. BOK
G275	ROWEK KONT. FR. JED.
G276	LINIA KONTURU 3D

Cykle dla wytwarzania wzorów (szablonów) punktowych	
G220	SZABLON KOLOWY
G221	SZABLON LINIOWY
G224	MUSTER DATAMATRIX CODE

Cykle dla obróbki toczeniem	
G37	GEOMETRIA KONTURU
G800	UKL.TOCZ. DOPASOWAC
G801	SYSTEM TOCZENIA ZRESETOWAC
G810	TURN CONTOUR LONG.
G811	STOPIEN WZDLUZ
G812	STOPIEN WZDLUZ ROZSZ
G813	TOCZENIE WCIECIE WZDLUZ
G814	TOCZENIE WCIECIE WZDLUZ ROZSZ.
G815	TOCZ. ROWN. Z KONTUR
G820	TOCZENIE KONTUR PLAN
G821	STOPIEN PLAN
G822	STOPIEN PLAN ROZSZ.
G823	TOCZENIE WCIECIE PLAN
G824	TOCZENIE WCIECIE PLAN ROZSZ.
G830	GWINT ROWNOLEGLE DO KONTURU
G831	GWINT WZDLUZ
G832	GWINT ROZSZERZONY
G840	TOCZ.POP. KONT. RAD
G841	TOCZ.POP. PROSTY PR.
G842	TOCZ.POP. ROZSZ. RAD
G850	TOCZ.POP. KONT. OSI
G851	TOCZ.POP. PROSTO OS.

Cykle dla obróbki toczeniem	
G852	PODCINANIE OS.ROZ.
G860	PODCIN. KONT. RAD.
G861	PODCINANIE PR. RAD.
G862	PODCIN. ROZ. RAD.
G870	PODCIN. KONT.OSIOWO
G871	PODCINANIE PR. OSI.
G872	PODCIN.ROZ.OSIOWO.
G880	FREZ.OBW. PRZEKLADNI
G883	TOCZENIE WYKANCZANIE SYMULTANICZNE
G892	NIEWYWAZENIE SPRAWDZ

Cykle specjalne	
G4	PRZERWA CZASOWA
G36	ORIENTACJA WRZEC.
G39	PGM CALL
G62	TOLERANCJA
G86	NACINANIE GWINTU
G225	GRAWEROWANIE
G232	FREZOWANIE PLANOWE
G238	POMIAR STANU MASZYNY
G239	ZALADUNEK OKRESLIC
G285	DEFINIOWANIE ZEBATKI
G286	FREZ.OBW. ZEBATKI
G287	TOCZ.OBW. ZEBATKI
G291	IPO.-TOCZ.SPRZEZENIE
G292	IPO.-TOCZENIE KONTUR

Cykle dla obróbki szlifowaniem	
G1000	DEF.SUWU WAHADL.
G1001	URUCH.SUWU WAHADL.
G1002	STOP SUWUW WAHADL.
G1010	SREDN.OBCIAGANIA
G1015	OBCIAGANIE PROFILOWE
G1030	KRAW.SCIERNICY AKT.
G1032	KOREKCJA PROMIENIA SCIERNICY
G1033	KOREKCJA PROMIENIA SCIERNICY

Cykle sondy pomiarowej dla uchwycenia ukośnego położenia	
G400	OBROT TLA
G401	OBROT 2 WIERCENIE

Cykle sondy pomiarowej dla uchwycenia ukośnego położenia	
G402	**OBROT 2 CZOPY**
G403	**OBROT PRZEZ OS OBROT**
G404	**NASTAW OBROT TLA**
G405	**OBROT W OSI C**
G1410	**PROBKOWANIE KRAWEDZ**
G1411	**PROBKOWANIE DWA OKREGI**
G1420	**PROBKOWANIE PLASZCZYZNA**

Cykle sondy pomiarowej dla wyznaczania punktu odniesienia	
G408	**PKT BAZ.SR.ROWKA**
G409	**PKT BAZ.SR.MOSTKA**
G410	**PKT.BAZ.PROST.WEWN.**
G411	**PKT.BAZ.PROST.ZEWN.**
G412	**PKT.BAZ.OKRAG WEWN.**
G413	**PKT.BAZ.OKRAG ZEWN.**
G414	**PKT.BAZ.NAROZNIK ZEW**
G415	**PKT.BAZ.NAROZN.WEWN**
G416	**PKT.BAZ.SROD.OKR ODW**
G417	**PKT.BAZOWY TS.-OSI**
G418	**BAZA 4 ODWIERTY**
G419	**PKT.BAZOW.POJED. OSI**

Cykle sondy pomiarowej dla wymiarowania obrabianego przedmiotu	
G55	**PLASZCZYZNA BAZOW**
G420	**POMIAR KATA**
G421	**POMIAR ODWIERTU**
G422	**POMIAR OKRAG ZEWN.**
G423	**POMIAR NAROZN.WEWN.**
G424	**POMIAR NAROZN. ZEWN.**
G425	**POMIAR SZEROK. WEWN.**
G426	**POMIAR MOSTKA ZEWN.**
G427	**POMIAR WSPOLRZEDNA**
G430	**POMIAR OKREGU ODW.**
G431	**POMIAR PLASZCZYZNY**

Cykle specjalne	
G441	**SZYBKIE PROBKOWANIE**
G444	**PROBKOWANIE 3D**
G600	**PRZEST.ROB.GLOB.**
G601	**PRZEST.ROB. LOKALNIE**

Cykle sondy pomiarowej do kalibrowania trzpienia sondy	
G460	**TS DLUGOSC KALIBROWAC**
G461	**TS KALIBROWAC NA OKREGU**
G462	**TS KALIBROWANIE NA CZOPIE**
G463	**TS KALIBROWANIE NA KULI**
Cykle sondy pomiarowej do wymiarowania kinematyki	
G450	**ZAPIS KIN.DO PAMIECI**
G451	**POMIAR KINEMATYKI**
G452	**KOMPENSACJA PRESET**
G453	**KINEMATYKA SIATKA**
Cykle sondy pomiarowej do wymiarowania narzędzia	
G480	**KALIBRACJA TT**
G481	**DLUGOSC NARZEDZIA**
G482	**PROMIEN NARZEDZIA**
G483	**POMIAR NARZEDZIA**
G484	**KALIBROWANIE IR TT**
Określenie płaszczyzny obróbki	
G17	**Oś wrzeciona Z - płaszczyzna XY**
G18	**Oś wrzeciona Y - płaszczyzna ZX**
G19	**Oś wrzeciona X - płaszczyzna YZ**
Wymiary	
G70	Jednostka miary cale
G71	Jednostka miary mm
G90	**Wymiar absolutny**
G91	Wymiar przyrostowy
Inne G-funkcje	
G29	**Przejąć aktualną pozycję**
G38	**Stop program**
G51	**Przygotowanie wymiany narzędzia**
G79	Wywołanie cyklu
G98	**Wstaw etykietę**

Adresy

Adresy	
%	■ Początek programu ■ Wywołanie programu
#	Numer punktu zerowego z G53
A	Ruch obrotowy wokół osi X
B	Ruch obrotowy wokół osi Y
C	Ruch obrotowy wokół osi Z
D	Definicje parametrów Q
DL	Korekcja zużycia długości z T
DR	Korekcja zużycia promień z T
E	Tolerancja ■ M112 ■ M124
F	■ Posuw ■ Czas przebywania z G04 ■ Współczynnik wymiarowy z G72 ■ Współczynnik F-redukowanie z M103
G	G-funkcje
H	■ Kąt współrzędne biegunowe ■ Kąt obrotu z G73 ■ Kąt graniczny z M112
I	X-współrzędna punktu środkowego koła/bieguna
J	Y-współrzędna punktu środkowego okręgu/bieguna
K	Z-współrzędna punktu środkowego okręgu/bieguna
L	■ Wyznaczanie numeru Label z G98 ■ Skok do nr Label ■ Długość narzędzia z G99
M	M-funkcje
N	Numer wiersza
P	■ Parametry cyklu w cyklach obróbki ■ Wartość lub Q-parametr w definicji Q-parametrów
Q	Parametry Q
R	■ Promień współrzędne biegunowe ■ Promień okręgu z G02/G03/G05 ■ Promień zaokrąglenia z G25/G26/G27 ■ Promień narzędzia z G99
S	■ Prędkość obrotowa wrzeciona ■ Orientacja wrzeciona z G36
T	■ Definicja narzędzia z G99 ■ Wywołanie narzędzia ■ następne narzędzie z G51

Adresy	
U	Oś rownolegle do osi X
V	Oś równolegle do osi Y
W	Oś równolegle do osi Z
X	X-oś
Y	Y-oś
Z	Z-oś
*	Koniec wiersza

Cykle konturu

Struktura programu przy obróbce z kilkoma narzędziami	
Lista podprogramów konturu	G37 P01 ...
Dane konturu definiować	G120 Q1 ...
Wiertło definiować/wywołać Cykl konturu: wiercenie wstępne Wywołanie cyklu	G121 Q10 ...
Frez zgrubny definiować/wywołać Cykl konturu: rozwiercanie Wywołanie cyklu	G122 Q10 ...
Frez wykańczający definiować/wywołać Cykl konturu: obróbka na gotowo dna Wywołanie cyklu	G123 Q11 ...
Frez wykańczający definiować/wywołać Cykl konturu: obróbka na gotowo boku Wywołanie cyklu	G124 Q11 ...
Koniec głównego programu, skok powrotny	**M02**
Podprogramy konturu	G98 ... G98 L0

Korekcja promienia podprogramów konturu

Kontur	Kolejność programowania elementów konturu	Korekcja promienia
Wewnątrz (kieszeń)	zgodnie z ruchem wskazówek zegara (CW) w kierunku przeciwnym do ruchu wskazówek zegara (CCW)	G42 (RR) G41 (RL)
Zewnątrz (wysepka)	zgodnie z ruchem wskazówek zegara (CW) w kierunku przeciwnym do ruchu wskazówek zegara (CCW)	G41 (RL) G42 (RR)

Transformacje współrzędnych

Transformacje współrzędnych	Aktywować	Anulować
Przesunięcie punktu zerowego	G54 X+20 Y+30 Z+10	G54 X0 Y0 Z0
Odbicie lustrzane	G28 X	G28
Obrót	G73 H+45	G73 H+0
Współczynnik skalowania	G72 F 0,8	G72 F1
Płaszczyzna obróbki	G80 A+10 B+10 C+15	G80
Płaszczyzna obróbki	PLANE ...	PLANE RESET

Definicje parametrów Q

D	Funkcja
00	Przypisanie
01	Dodawanie
02	Odejmowanie
03	Mnożenie
04	Dzielenie
05	Pierwiastek kwadratowy
06	Sinus
07	Cosinus
08	Pierwiastek z sumy kwadratów $c = \sqrt{(a^2+b^2)}$
09	Jeżeli równy, to skok do numeru Label
10	Jeżeli nierówny, to skok do numeru Label
11	Jeżeli większy, to skok do numeru Label
12	Jeżeli mniejszy, to skok do numeru Label
13	Kąt z ARCTAN
14	Wydawanie komunikatów o błędach
15	Zewnętrzne wydawanie
16	Wydawanie tekstów lub Q-parametrów sformatowanych
18	Czytanie danych systemowych
19	Przekazywanie wartości do PLC
20	NC i PLC synchronizować
26	Otworzyć dowolnie definiowalną tabelę
27	Zapis w dowolnie definiowalnej tabeli
28	Odczytywanie z dowolnie definiowalnej tabeli
29	Przekazywanie do ośmiu wartości włącznie do PLC
37	Eksportowanie lokalnych Q-parametrów lub QS-parametrów do wywołującego programu NC
38	Wysyłanie informacje z programu NC

Indeks

3

3D-korekcja
Peripheral Milling..... 442

A

ADP..... 449
ASCII-pliki..... 375

B

Batch Process Manager..... 485
lista zleceń..... 486
listę zleceń utworzyć..... 491
listę zleceń zmienić..... 492
otworzyć..... 489
podstawy..... 485
zastosowanie aplikacji..... 485
Bieg szybki..... 124

C

CAD-Import..... 456
CAD-Viewer..... 456
filtr dla pozycji wiercenia..... 474
określenie płaszczyzny..... 464
ustawienie punktu odniesienia..... 461
ustawienie warstwy..... 460
wybór konturu..... 468
Component Monitoring..... 372
Czas przerwy
cyklicznie..... 388
jednorazowo..... 390
reset..... 389
Czytanie danych systemowych. **314**

D

D14: wydawanie komunikatów o błędach..... 298
D16: F-PRINT: wyjściowe teksty sformatowane..... 304
D18: czytanie danych systemowych. 314
D20: NC i PLC synchronizować.. 315
D23: DANE OKREGU: obliczenie okręgu z 3 punktówD23..... 286
D26: TABOPEN:dowolnie definiowalną tabelę otworzyć..... 382
D27: TABWRITE: wypełnianie dowolnie definiowanej tabeli..... 383
D28: TABREAD: dowolnie definiowalną tabelę czytać..... 384
D29: przekazanie wartości do PLC..... 316
D29: przekazywanie wartości do PLC..... 314
D37 EXPORT..... 316
D38: informacje..... 317
Dane narzędzi
wartości delta..... 128
Dane narzędzia..... 126
wywołanie..... 130
zamiana..... 116
zapis do programu..... 129
Dane systemowe
lista..... 510
Definiowanie lokalnych parametrów Q..... 280
Definiowanie obrabianego detalu 97
Definiowanie retencyjnych parametrów Q..... 280
Dialog..... 98
DIN/ISO..... 98
Długość narzędzia..... 126
DNC
informacje z programu NC.... 317
Dołączenie pozycjonowania kółkiem ręcznym M118..... 244
Dostęp do tabeli
TABDATA..... 368
TABWRITE..... 383
Dowolnie definiowalna tabela
wypełnianie..... 383
Dowolnie definiowalną tabelę otworzyć..... 382
Drganie rezonansowe..... 385
Drukowanie meldunków..... 313
DXF-dane przetwarzać
ustawienia podstawowe..... 458
wybrać pozycje obróbki..... 472
Dysk twardy..... 107

E

Edytor tekstu..... 202
Ekran..... 69
ekran dotykowy..... 496
Ekran dotykowy..... 496

F

Fazka..... 161
FCL-funkcja..... 37
Filtr dla pozycji wiercenia przy przejmowaniu danych CAD..... 474
FK-programowanie..... 180
możliwości zapisu
dane okręgu..... 188
dane względne..... 191
kierunek i długość elementów konturu..... 187
punkty pomocnicze..... 190
zamknięte kontury..... 189
podstawy..... 180, 185
tory kołowe..... 186
FN14: ERROR: wydawanie komunikatów o błędach..... 298
FN28: TABREAD: dowolnie definiowalną tabelę czytać..... 384
Folder..... 109, 113
kopiować..... 117
usunąć..... 118
utworzyć..... 113
Frezowanie ukośne..... 427
FUNCTION COUNT..... 373
FUNCTION DWELL..... 390
FUNCTION FEED DWELL..... 388
FUNCTION TCPM..... 435
Funkcja dodatkowa..... 232
dla zachowania na torze kształtowym..... 237
wprowadzenie..... 232
Funkcja PLANE..... 397
automatyczne przemieszczenie... 417
przegląd..... 399
rodzaj transformacji..... 423
wybór możliwych rozwiązań. 420
Funkcja szukania..... 105
Funkcje dodatkowe
dla danych współrzędnych.... 234
dla kontroli przebiegu programu.. 233
dla wrzeciona i chłodziwa..... 233
Funkcje dodatkowe dla osi obrotowych..... 428
Funkcje kątowe..... 285
Funkcje specjalne..... 346
Funkcje toru kształtowego
podstawy..... 142
okręgi i łuki kołowe..... 145
pozycjonowanie wstępne.. 146

G

Gesty..... 500
Gesty dotykowe..... 500
GOTO..... 196
Grafika programowania..... 183
Grafiki
przy programowaniu..... 213
powiększenie wycinka..... 215

H

Heatmap / Mapa cieplna..... 372
Helix-interpolacja..... 176

I

Import
tabela z iTNC 530..... 384
iTNC 530..... 68

K

Kalkulator..... 206
Kinematyka biegunowa..... 350
Klawiatura ekranowa..... 73, 74, 198,

198
Koło pełne..... 164
Kompensacja ustawienia narzędzia. 435
Komunikat o błędach..... 216
filtrowanie..... 218
pomocy przy..... 216
usuwanie..... 219
Komunikat o błędach NC..... 216
Kontur
najazd..... 147
odjazd..... 147
wybór z pliku DXF..... 468
Kopiowanie części programu..... 104, 104
Korekcja narzędzi
tabela..... 364
Korekcja narzędzia..... 136
długość..... 136
promień..... 137
Korekcja promienia..... 137
naroża zewnętrzne, naroża wewnętrzne..... 139
zapis..... 138

L

Licznik..... 373
Liftoff..... 248, **391**
Limitowanie posuwu
TCPM..... 440
Linia śrubowa..... 176
Look ahead..... 242

Ł

Łańcuch procesu..... 444

M

M91, M92..... 234
Menedżer plików
folder..... 109
foldery
kopiować..... 117
utworzyć..... 113
kopiowanie tabeli..... 116
przegląd funkcji..... 110
typ pliku..... 107
ukryty plik..... 122
usuwanie pliku..... 118
wybrać plik..... 112
wywołanie..... 111
zewnętrzne typy plików..... 109
zmiana nazwy pliku..... 120
Monitorowanie komponentów... 372
Monitorowanie sondy impulsowej.... 247

N

Nachylenia płaszczyzny obróbki
zaprogramowane..... 397
Nachylenie
płaszczyzny obróbki..... 397
zresetować..... 401
Nachylenie bez osi obrotu..... 426
Narastająca prędkość obrotowa..... 385
Nazwa narzędzia..... 126
NC i PLC synchronizować..... 315
Numer narzędzia..... 126

O

Obliczenia w nawiasach..... 290
Obliczenie okręgu..... 286
Obróbka wieloosiowa..... 396
Obróbka zorientowana na narzędzie..... 483
Odczytywanie danych systemowych 323
Odsuw od konturu..... 245
określenie długości parametru stringu..... 326
O niniejszej instrukcji..... 30
Opcja..... 34
Opcja software..... 34
Optymalizowanie pliku STL..... 453
Osie główne..... 90
Osie nachylenia..... 431
Osie pomocnicze..... 90
Oś obrotu..... 428
przemieszczać po zoptymalizowanym odcinku: M126..... 429
wskazanie zredukować M94. 430
Otwarte naroża konturu M98..... 238

P

Pakietowania..... 266
Parametr stringu
kopiowanie podstringu..... 322
odczytywanie danych systemowych..... 323
Parametry Q..... 277
eksport..... 316
kontrola..... 295
lokalne parametry QL..... 277
parametr stringu QS..... 319
programowanie..... 319
retencyjne parametry QR..... 277
wartości przekazać do PLC... 316
wydawanie ze sformatowaniem... 304
zajęte z góry..... 331
Parametry stringu..... 319
powiązanie łańcuchowe..... 320
przypisywanie..... 320
PLANE-funkcja
definicja kąta osi..... 414
definicja wektora..... 408
definiowanie inkrementalne.. 413
definiowanie kąta Eulera..... 406
definiowanie kąta projekcji.... 404
definiowanie kąta przestrzennego..... 402
zachowanie przy pozycjonowaniu..... 416
zresetować..... 401
PLANE- funkcja
definicja punktów..... 411
PLC i NC synchronizować..... 315
Plik
kopiować..... 114
nadpisywać..... 115
sortować..... 120
utworzyć..... 114
zabezpieczenie..... 121
zaznaczyć..... 119
Plik log zapełnić..... 317
Plik tekstowy..... 375
funkcje usuwania..... 376
otworzyć i opuścić..... 375
utworzenie..... 304
wyjściowy sformatowany..... 304
wyszukiwanie fragmentów tekstu 378
Pobieranie plików pomocy..... 228
Podprogram..... 253
Podstawy..... 78
Pomoc kontekstowa..... 223
Pomoc przy komunikacie o błędach..... 216
Postprocesor..... 445
Posuw
dla osi obrotowych, M116..... 428
Posuw w milimetrach/obrót wrzeciona M136..... 240
Powtórzenie części programu... 255
Pozycje obrabianego przedmiotu 91
Pozycjonowanie
przy nachylonej płaszczyźnie obróbki..... 236, 434
Prezentacja programu NC..... 199
Prędkość obrotowa wrzeciona
podanie..... 130
Program..... 93
otwarcie nowego programu..... 97
segmentowanie..... 204
struktura..... 93
Program NC..... 93
edycja..... 101
segmentowanie..... 204
Programowanie CAM..... 444
Programowanie FK
grafika..... 183
otwarcie dialogu..... 184
płaszczyzna obróbki..... 182

punkt końcowy..... 187
Programowanie parametrów Q. **276**
dodatkowe funkcje..... 297
funkcje kątowe..... 285
jeśli/to-decyzje..... 287
obliczenie okręgu..... 286
podstawowe funkcje matematyczne..... 282
wskazówki dotyczące programowania..... 279
Programowanie przemieszczeń narzędzia..... 98
Promień narzędzia..... 128
Prosta..... **160**, 174
Prowadzenie przemieszczenia.. 449
Przejęcie aktualnej pozycji..... 100
Przekształcenie parametru stringu... 324
Przemieszczenie na torze kształtowym..... 158
współrzędne prostokątne..... 158
Przystawiona obróbka..... 427
Pulpit obsługi dotykowy..... 498
Pulpit sterowniczy..... 71
Pulsująca prędkość obrotowa... 385
Punkt odniesienia
wybrać..... 92
Punkt środkowy okręgu..... 163

Q

Q-parametry..... 276
lokalne parametry QL..... 276
przekazywanie wartości do PLC..... 314
retencyjne parametry QR..... 276

R

Rodziny części..... 281
Ruchy na torze kształtowym
współrządne biegunowe..... 173
współrzędne biegunowe
przegląd..... 173
Ruchy po torze kołowym
współrzędne prostokątne
przegląd..... 158
Ruchy po torze kształtowym
biegunowe współrzędne
tor kołowy z tangencjalnym przejściem..... 175
współrzędne biegunowe
prosta..... 174
współrzędne prostokątne
prosta..... 160

S

Scieżka..... 109
Segmentowanie programów NC..... 204
SEL TABLE..... 363
Siatka powierzchni..... 453
Skok
z GOTO..... 196
SPEC FCT..... 346
sprawdzenie parametru stringu. 325
Standardy programu..... 347
Status pliku..... 111
Stopień modyfikacji..... 37
System odniesienia..... 90
System pomocy..... 223

T

TABDATA..... 368
Tabela korekcji
typ..... 364
utworzenie..... 365
Tabela palet..... 478
edycja..... 481
kolumny..... 478
kolumny wstawić..... 482
wybór i zamknięcie..... 482
zastosowanie..... 478
zorientowana na narzędzie.... 483
Tabela punktów zerowych..... 360
kolumny..... 360
utworzenie..... 361
wybieranie..... 363
Tabele punktów..... 262
TCPM..... **435**
reset..... 441
Teach In..... **100**, 160
TNCguide..... 223
Tor kołowy..... 175
liniowa superpozycja..... 169
wokół bieguna..... 175
wokół punktur środkowego okręgu CC..... 164
ze stałym promieniem..... 166
z tangencjalnym przejściem.. 168
Tryby pracy..... 75
Trygonometria..... 285

U

Układ ekranu..... 70
CAD-Viewer..... 452
Układ odniesienia..... 79
bazowy..... 83
narzędzie..... 88
obrabiany przedmiot..... 84
obrabiarka..... 80
płaszczyzna obróbki..... 86
wprowadzenie..... 87
Ukryty plik..... 122
Ustawienie osi narzędzia..... 426

W

Warunek skoku..... 287
Wektor..... 408
Wektor normalny płaszczyzny... 408
Wiersz..... 102
usunąć..... 102
wstawić, zmienić..... 102
Wiersz NC..... 102
Współczynnik posuwu
dla ruchów wcięcia M103..... 239
Współrzędne biegunowe..... 90
podstawy..... 90
programowanie..... 173
tor kołowy wokół bieguna CC 175
Współrzędne prostokątne
liniowa superpozycja toru kołowego..... 169
tor kołowy wokół punktu środka okręgu CC..... 164
tor kołowy z określonym promieniem..... 166
tor kołowy z tangencjalnym przejściem..... 168
Wstawianie komentarzy..... **200**
Wstawienie komentarza..... 199
Wybór jednostki miary..... 97
Wybór pozycji wiercenia
ikona..... 474
pojedynczy wybór..... 473
zakres myszy..... 473
Wybrać pozycje z DXF..... 472
Wyczytywanie parametrów maszynowych..... 328
Wydawanie danych
na ekran..... 312
na serwer..... 313
Wydawanie meldunków na ekran..... 312
Wywołanie programu
wywołanie dowolnego programu NC..... 257

Z

Zachowanie plików serwisowych..... 222
Zamiana tekstów..... 106
Zaokrąglanie naroży..... 162
Zaokrąglanie naroży M197..... 249
Zaokrąglanie wartości..... 337
Zmiana narzędzia..... 133
Zmiana widoku formularza..... 382
Zmienne tekstu..... 319

HEIDENHAIN

DR. JOHANNES HEIDENHAIN GmbH
Dr.-Johannes-Heidenhain-Straße 5
83301 Traunreut, Germany
☏ +49 8669 31-0
FAX +49 8669 32-5061
E-mail: info@heidenhain.de

Technical support FAX +49 8669 32-1000
Measuring systems ☏ +49 8669 31-3104
E-mail: service.ms-support@heidenhain.de
NC support ☏ +49 8669 31-3101
E-mail: service.nc-support@heidenhain.de
NC programming ☏ +49 8669 31-3103
E-mail: service.nc-pgm@heidenhain.de
PLC programming ☏ +49 8669 31-3102
E-mail: service.plc@heidenhain.de
APP programming ☏ +49 8669 31-3106
E-mail: service.app@heidenhain.de

www.heidenhain.de

Sondy dotykowe firmy HEIDENHAIN

pomagają w zredukowaniu czasów dodatkowych oraz wspomagają utrzymywanie wymiarów wytwarzanych detali.

Sondy pomiarowe detalu

TS 150, TS 260, TS 750	Transmisja sygnału przez kabel
TS 460, TS 760	Transmisja na sygnale radiowym lub na podczerwieni
TS 642, TS 740	Transmisja sygnału na podczerwieni

- Ustawienie obrabianych detali
- Określenie punktów odniesienia
- Pomiar obrabianych przedmiotów

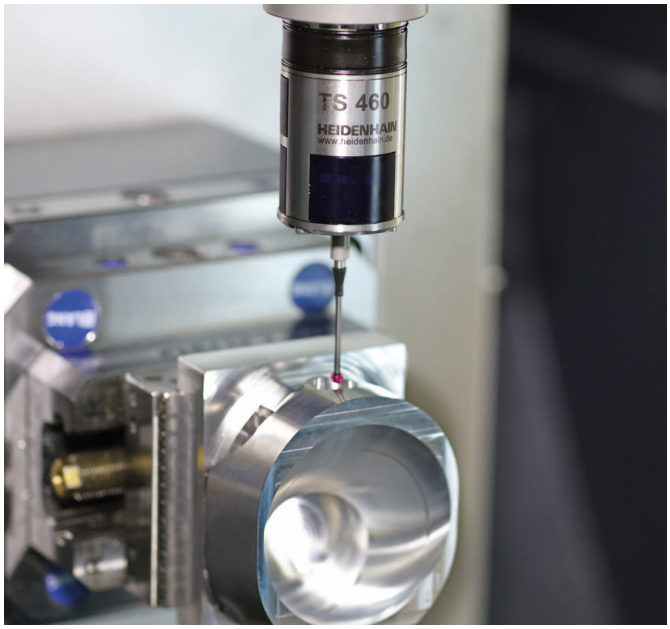

Sondy pomiarowe narzędzia

TT 160	Transmisja sygnału przez kabel
TT 460	Transmisja sygnału na podczerwieni

- Pomiar narzędzi
- Monitorowanie zużycia
- Rejestrowanie złamania narzędzia

Dokumentacja oryginalna
1096887-P8 · Ver08 · SW16 · 01/2022 · H · Printed in Germany