HEIDENHAIN

TNC 620

Příručka pro uživatele programování s popisným dialogem

NC-software
817600-07
817601-07
817605-07

Česky (cs)
10/2019

Ovládací prvky řízení

Klávesy

Používáte-li TNC 620 s dotykovým ovládáním, tak můžete některá tlačítka nahradit gesty.

Další informace: "Použití dotykové obrazovky", Stránka 483

Ovládací prvky na obrazovce

Klávesa	Funkce
	Volba rozdělení obrazovky
	Přepínání obrazovky mezi strojním provozním režimem, režimem programovacího pracoviště a třetím desktopem.
	Softtlačítka: volba funkce na obrazovce
◁ ▷ △	Přepínání lišt softtlačítek

Strojní provozní režimy

Klávesa	Funkce
	Ruční provoz
	Elektronické ruční kolečko
	Polohování s ručním zadáváním
	Provádění programu po bloku
	Provádění programu plynule

Programovací provozní režimy

Klávesa	Funkce
	Programování
	Testování programu

Zadávání souřadných os a čísel a editace

Klávesa	Funkce
X . . . V	Volba souřadných os nebo jejich zadání do NC-programu
0 . . . 9	Číslice
. ⁻/+	Zaměnit desetinný oddělovací znak / znaménko
P I	Zadání polárních souřadnic / Přírůstkové hodnoty
Q	Programování Q-parametrů / Stav Q-parametrů
	Převzít aktuální polohu
NO ENT	Přeskočení dialogových otázek a mazání slov
ENT	Ukončení zadání a pokračování v dialogu
END	Uzavření NC-bloku, ukončení zadávání
CE	Zrušení zadání nebo smazání chybového hlášení
DEL	Zrušení dialogu, smazání části programu

Údaje k nástrojům

Klávesa	Funkce
TOOL DEF	Definování dat nástrojů v NC-programu
TOOL CALL	Vyvolání dat nástroje

Správa NC-programů a souborů, Funkce řídicího systému

Klávesa	Funkce
PGM MGT	Volba a mazání NC-programů nebo souborů, externí přenos dat
PGM CALL	Definice vyvolání programů, volba tabulek nulových bodů a bodů
MOD	Volba funkce MOD
HELP	Zobrazení nápovědy při chybových hlášeních NC, vyvolání TNCguide
ERR	Zobrazit všechna stávající chybová hlášení
CALC	Zobrazit kalkulátor
SPEC FCT	Zobrazení speciálních funkcí
	Momentálně bez funkce

Navigační klávesy

Klávesa	Funkce
↑ ←	Polohování kurzoru
GOTO	Přímá volba NC-bloků, cyklů a parametrických funkcí
HOME	Přejít na začátek programu nebo na začátek tabulky
END	Přejít na konec programu nebo na konec řádku tabulky
PG UP	Listovat po stránkách směrem nahoru
PG DN	Listovat po stránkách směrem dolů
	Volba další karty ve formulářích
	O dialogové políčko nebo tlačítko dále/zpět

Cykly, podprogramy a opakování části programu

Klávesa	Funkce
TOUCH PROBE	Definování cyklů dotykové sondy
CYCL DEF / CYCL CALL	Definice a vyvolání cyklu
LBL SET / LBL CALL	Zadání a vyvolání podprogramů a opakování částí programů
STOP	Zadání Zastavení programu do NC-programu

Programování dráhových pohybů

Klávesa	Funkce
APPR DEP	Najetí na obrys/opuštění obrysu
FK	Volné programování obrysů FK
L	Přímka
CC	Střed kružnice/pól pro polární souřadnice
C	Kruhová dráha kolem středu kružnice
CR	Kruhová dráha s poloměrem
CT	Kruhová dráha s tangenciálním napojením
CHF / RND	Zkosení/ zaoblené rohy

Potenciometr posuvu a otáček vřetena

Posuv	Otáčky vřetena

Obsah

1 Základy ... 29
2 První kroky ... 45
3 Základy ... 61
4 Nástroje ... 115
5 Programování obrysů ... 131
6 Programovací pomůcky ... 183
7 Přídavné funkce ... 217
8 Podprogramy a opakování částí programu ... 235
9 Programování Q-parametrů ... 253
10 Speciální funkce ... 339
11 Víceosové obrábění ... 381
12 Převzít data z CAD-souboru ... 443
13 Palety ... 465
14 Použití dotykové obrazovky ... 483
15 Tabulky a přehledy ... 495

1 Základy 29

1.1 O této příručce 30

1.2 Typ řídicího systému, software a funkce 32

Volitelný software 33
Nové funkce 81760x-06 37
Nové funkce 81760x-07 41

2 První kroky ... 45

2.1 Přehled ... 46

2.2 Zapněte stroj ... 47

Potvrzení přerušení napájení ... 47

2.3 Programování prvního dílce ... 48

Volba provozního režimu ... 48
Důležité ovládací prvky řízení ... 48
Otevření nového NC-programu/Správy souborů ... 49
Definování neobrobeného polotovaru ... 50
Struktura programu ... 51
Programování jednoduchého obrysu ... 53
Vytvoření programu cyklů ... 57

3 Základy ... 61

3.1 TNC 620 ... 62

Popisný dialog HEIDENHAIN a DIN/ISO ... 62
Kompatibilita ... 62

3.2 Obrazovka a ovládací pult ... 63

Obrazovka ... 63
Definice rozložení obrazovky ... 64
Ovládací panel ... 64
Klávesnice na obrazovce ... 65

3.3 Provozní režimy ... 66

Ruční provoz a Ruční kolečko ... 66
Polohování s ručním zadáváním ... 66
Programování ... 67
Test programu ... 67
Provádění programu plynule a provádění programu po bloku ... 68

3.4 NC-základy ... 69

Odměřovací zařízení a referenční značky ... 69
Programovatelné osy ... 69
Vztažné soustavy ... 70
Označení os u frézek ... 81
Polární souřadnice ... 81
Absolutní a inkrementální polohy obrobku ... 82
Volba vztažného bodu ... 83

3.5 Otevírání a zadávání NC-programů ... 84

Struktura NC-programu ve formátu HEIDENHAIN Klartext ... 84
Definice neobrobeného polotovaru: BLK FORM ... 85
Otevřít nový NC-program ... 88
Programování pohybů nástroje v popisném dialogu ... 89
Převzetí aktuální pozice ... 91
Editace NC-programu ... 92
Funkce hledání řídicího systému ... 96

3.6 Správa souborů ... 98

Soubory ... 98
Zobrazit externě vytvořené soubory v řízení ... 100
Adresáře ... 100
Cesty ... 100
Přehled: Funkce správy souborů ... 101
Vyvolání správy souborů ... 102
Zvolte jednotky, adresáře a soubory ... 103
Založení nového adresáře ... 105
Vytvořit nový soubor ... 105

Kopírování jednotlivých souborů..... 105
Kopírování souborů do jiného adresáře.....106
Kopírování tabulek.....107
Kopírování adresářů..... 108
Volba jednoho z posledních zvolených souborů.....108
Smazání souboru.....109
Smazat adresář..... 109
Označení souborů..... 110
Přejmenování souboru.....111
Třídění souborů..... 111
Přídavné funkce.....112

4 Nástroje ... 115

4.1 Zadání vztahující se k nástroji ... 116

Posuv F ... 116
Otáčky vřetena S ... 117

4.2 Nástrojová data ... 118

Předpoklady pro korekci nástroje ... 118
Číslo nástroje, název nástroje ... 118
Délka nástroje L ... 118
Rádius nástroje R ... 119
Delta-hodnoty pro délky a rádiusy ... 120
Zadání dat nástroje do NC-programu ... 120
Vyvolání nástrojových dat ... 121
Výměna nástroje ... 124

4.3 Korekce nástroje ... 127

Úvod ... 127
Korekce délky nástroje ... 127
Korekce rádiusu nástroje ... 128

5 Programování obrysů ... 131

5.1 Pohyby nástrojů ... 132

Dráhové funkce ... 132
Volné programování obrysu FK (opce #19) ... 132
Přídavné funkce M ... 132
Podprogramy a opakování částí programu ... 133
Programování s Q-parametry ... 133

5.2 Základy k dráhovým funkcím ... 134

Programování pohybu nástroje pro obrábění ... 134

5.3 Najetí a opuštění obrysu ... 138

Výchozí a koncový bod ... 138
Přehled: Tvary dráhy k najetí a opuštění obrysu ... 140
Důležité polohy při najetí a odjetí ... 141
Najetí po přímce s tangenciálním napojením: APPR LT ... 143
Najetí po přímce kolmo k prvnímu bodu obrysu: APPR LN ... 143
Najetí po kruhové dráze s tangenciálním napojením: APPR CT ... 144
Najetí po kruhové dráze s tangenciálním napojením na obrys a přímkový úsek: APPR LCT ... 145
Odjetí po přímce s tangenciálním napojením: DEP LT ... 146
Odjetí po přímce kolmo od posledního bodu obrysu: DEP LN ... 146
Odjetí po kruhové dráze s tangenciálním napojením: DEP CT ... 147
Odjetí po kruhové dráze s tangenciálním napojením na obrys a přímý úsek: DEP LCT ... 147

5.4 Dráhové pohyby - pravoúhlé souřadnice ... 148

Přehled dráhových funkcí ... 148
Přímka L ... 148
Vložení zkosení mezi dvě přímky ... 150
Zaoblení rohů RND ... 151
Střed kruhu CC ... 152
Kruhová dráha Ckolem středu CC ... 153
Kruhová dráha CR s definovaným rádiusem ... 154
Kruhová dráha CT s tangenciálním napojením ... 156
Příklad: Přímková dráha a zkosení kartézsky ... 157
Příklad: Kruhový pohyb kartézsky ... 158
Příklad: Úplný kruh kartézsky ... 159

5.5 Dráhové pohyby – polární souřadnice ... 160

Přehled ... 160
Počátek polárních souřadnic: Pól CC ... 161
Přímka LP ... 161
Kruhová dráha CP kolem pólu CC ... 162
Kruhová dráha CTP s tangenciálním napojením ... 162
Šroubovice (Helix) ... 163
Příklad: Přímkový pohyb polárně ... 165
Příklad: Helix ... 166

5.6 Dráhové pohyby – volné programování obrysů FK (opce #19)....167

Základy....167
Definování obráběcí roviny....168
Grafika FK-programování....169
Otevření FK-dialogu....170
Pól pro FK-programování....170
Volné programování přímek....171
Volné programování kruhových drah....172
Možnosti zadávání....173
Pomocné body....176
Relativní vztahy....177
Příklad: FK-programování 1....179
Příklad: FK-programování 2....180
Příklad: FK-programování 3....181

6 Programovací pomůcky ... 183

6.1 Funkce GOTO ... 184
Použijte tlačítko GOTO ... 184

6.2 Klávesnice na obrazovce ... 185
Zadávání textu klávesnicí na obrazovce ... 185

6.3 Znázornění NC-programů ... 186
Zvýraznění syntaxe ... 186
Posuvník ... 186

6.4 Vložení komentářů ... 187
Použití ... 187
Komentář během zadávání programu ... 187
Dodatečné vložení komentáře ... 187
Komentáře v samostatném NC-bloku ... 187
Dodatečný komentář k NC-bloku ... 187
Funkce při editaci komentářů ... 188

6.5 Editace NC-programu ... 189

6.6 Přeskočení NC-bloků ... 190
Vložte znak / ... 190
Vymazat znak / ... 190

6.7 Členění NC-programů ... 191
Definice, možnosti používání ... 191
Zobrazení členicího okna / změna aktivního okna ... 191
Vložení členicího bloku v okně programu ... 191
Zvolte bloky v okně členění ... 192

6.8 Kalkulátor ... 193
Ovládání ... 193

6.9 Kalkulačka řezných dat ... 196
Použití ... 196
Práce s tabulkami řezných podmínek ... 197

6.10 Programovací grafika ... 200
Souběžné provádění / neprovádění programovací grafiky ... 200
Vytvoření programovací grafiky pro existující NC-program ... 201
Zobrazení / skrytí čísel bloků ... 202
Vymazat grafiku ... 202
Zobrazit mřížkování ... 202
Zmenšení nebo zvětšení výřezu ... 203

6.11 Chybová hlášení ... 204

Zobrazování chyb ... 204
Otevřete okno chyb ... 204
Zavření okna chyb ... 204
Podrobná chybová hlášení ... 205
Softtlačítko INTERNÍ INFO ... 205
Softtlačítko FILTR ... 205
Softtlačítko AKTIVUJTE AUTOMAT. UKLADANI ... 206
Smazání poruchy ... 206
Chybový protokol ... 207
Protokol tlačítek ... 208
Text upozornění ... 208
Uložení servisních souborů ... 209
Vyvolání systému nápovědy TNCguide ... 209

6.12 Kontextová nápověda TNCguide ... 210

Použití ... 210
Práce s TNCguide ... 211
Stáhnout aktuální soubory nápovědy ... 215

7 Přídavné funkce ... 217

7.1 Zadejte přídavné funkce M a STOP ... 218

Základy ... 218

7.2 Přídavné funkce pro kontrolu chodu programu, vřeteno a chladicí kapalinu ... 219

Přehled ... 219

7.3 Přídavné funkce pro zadání souřadnic ... 220

Programování souřadnic vztažených ke stroji: M91/M92 ... 220

Najetí do poloh v nenaklopeném souřadném systému při naklopené rovině obrábění: M130 ... 222

7.4 Přídavné funkce pro dráhové poměry ... 223

Obrábění malých obrysových stupňů: M97 ... 223

Úplné obrobení otevřených rohů obrysu: M98 ... 224

Koeficient posuvu pro zanořovací pohyby: M103 ... 225

Posuv v milimetrech/otáčku vřetena: M136 ... 226

Rychlost posuvu u kruhových oblouků: M109/M110/M111 ... 226

Předběžný výpočet obrysu s korigovaným rádiusem (LOOK AHEAD): M120 (opce #21) ... 227

Překrývání polohováním s ručním kolečkem během chodu programu: M118 (opce #21) ... 229

Odjetí od obrysu ve směru osy nástroje: M140 ... 230

Potlačení monitorování dotykové sondy: M141 ... 231

Smazání základního natočení: M143 ... 232

Automaticky zdvihnout nástroj z obrysu při NC-stop: M148 ... 233

Zaoblení rohů: M197 ... 234

8 Podprogramy a opakování částí programu ... 235

8.1 Označování podprogramů a částí programu ... 236

Návěští (label) ... 236

8.2 Podprogramy ... 237

Funkční princip ... 237
Připomínky pro programování ... 237
Programování podprogramu ... 238
Vyvolání podprogramu ... 238

8.3 Opakování částí programu ... 239

Návěští ... 239
Funkční princip ... 239
Připomínky pro programování ... 239
Programování opakování částí programu ... 239
Vyvolání opakování části programu ... 239

8.4 Vyvolání externího NC-programu ... 240

Přehled softkláves ... 240
Funkční princip ... 241
Připomínky pro programování ... 241
Vyvolání externího NC-programu ... 243

8.5 Vnořování ... 245

Druhy vnořování ... 245
Hloubka vnoření ... 245
Podprogram v podprogramu ... 246
Opakování částí programu ... 247
Opakování podprogramu ... 248

8.6 Příklady programů ... 249

Příklad: Frézování obrysu v několika přísuvech ... 249
Příklad: Skupiny děr ... 250
Příklad: Skupina děr několika nástroji ... 251

9 Programování Q-parametrů ... 253

9.1 Princip a přehled funkcí ... 254
Pokyny pro programování ... 257
Vyvolání funkcí Q-parametrů ... 258

9.2 Skupiny součástí – Q-parametry místo číselných hodnot ... 259
Použití ... 259

9.3 Popis obrysů pomocí matematických funkcí ... 260
Použití ... 260
Přehled ... 260
Programování základních aritmetických operací ... 261

9.4 Úhlové funkce ... 263
Definice ... 263
Programování úhlových funkcí ... 263

9.5 Výpočet kružnice ... 264
Použití ... 264

9.6 Rozhodování když/pak s Q-parametry ... 265
Použití ... 265
Nepodmíněné skoky ... 265
Použité zkratky a pojmy ... 266
Programování rozhodnutí Když/pak ... 267

9.7 Kontrola a změna Q-parametrů ... 268
Postup ... 268

9.8 Přídavné funkce ... 270
Přehled ... 270
FN 14: ERROR – Výpis chybových hlášení ... 271
FN 16: F-PRINT – Formátovaný výpis textů a hodnot Q-parametrů ... 275
FN 18: SYSREAD – čtení systémových dat ... 281
Předání hodnot do PLC ... 282
FN 20: WAIT FOR – Synchronizace NC a PLC ... 283
FN 29: PLC – Předání hodnot do PLC ... 284
FN 37: EXPORT ... 285
FN 38: SEND – Odeslat informace z NC-programu ... 285

9.9 Přístupy do tabulek s příkazy SQL ... 288
Úvod ... 288
Programování SQL-příkazů ... 290
Přehled funkcí ... 291
SQL BIND ... 292
SQL EXECUTE ... 293

SQL FETCH....297
SQL UPDATE....299
SQL INSERT....301
SQL COMMIT....302
SQL ROLLBACK....303
SQL SELECT....305
Příklady....307

9.10 Přímé zadání vzorce....309

Zadání vzorce....309
Výpočetní pravidla....311
Příklad zadání....312

9.11 Řetězcový parametr....313

Funkce pro zpracování řetězců....313
Přiřazení parametru s textovým řetězcem....314
Řetězení parametrů s textem....315
Převod číselné hodnoty do řetězcového parametru....316
Kopírovat část řetězcového parametru....317
Číst systémová data....318
Převod řetězcového parametru na číselnou hodnotu....319
Prověření řetězcového parametru....320
Zjištění délky řetězcového parametru....321
Porovnání abecedního pořadí....322
Čtení strojních parametrů....323

9.12 Předobsazené Q-parametry....326

Hodnoty z PLC: Q100 až Q107....326
Aktivní rádius nástroje: Q108....326
Osa nástroje: Q109....327
Stav vřetena: Q110....327
Přívod chladicí kapaliny: Q111....327
Koeficient přesahu: Q112....327
Rozměrové údaje v NC-programu: Q113....327
Délka nástroje: Q114....328
Souřadnice po snímání během chodu programu....328
Odchylka aktuální a cílové hodnoty při automatickém proměřování nástrojů, například sondou TT 160....328
Naklopení roviny obrábění s úhly obrobku: v řídicím systému vypočtené souřadnice pro rotační osy....328
Výsledky měření z cyklů dotykové sondy....329

9.13 Příklady programů....332

Příklad: Zaokrouhlení hodnoty....332
Příklad: Elipsa....333
Příklad: Vydutý (konkávní) válec s Kulový nástroj....335
Příklad: Vypouklá (konvexní) koule stopkovou frézou....337

10 Speciální funkce....339

10.1 Přehled speciálních funkcí....340

Hlavní nabídka Speciálních funkcí SPEC FCT....340
Nabídka Programových předvoleb....341
Nabídka funkcí pro obrábění obrysu a bodů....341
Definování menu různých funkcí popisného dialogu....342

10.2 Function Mode....343

Programování Function Mode (Funkčního režimu)....343

10.3 Obrábění s paralelními osami U, V a W....344

Přehled....344
FUNCTION PARAXCOMP DISPLAY....345
FUNCTION PARAXCOMP MOVE....346
Vypnutí FUNCTION PARAXCOMP....347
FUNCTION PARAXMODE....348
Vypnutí FUNCTION PARAXMODE....350
Příklad: vrtání s osou W....351

10.4 Souborové funkce....352

Použití....352
Definování operací se soubory....352

10.5 Definování transformace souřadnic....353

Přehled....353
TRANS DATUM AXIS....354
TRANS DATUM TABLE....355
TRANS RESET POČÁTKU....356

10.6 Tabulka korekcí....357

Použití....357
Typy tabulek korekcí....357
Vytvoření korekční tabulku....358
Aktivování tabulky korekcí....358
Editování tabulky korekcí za chodu programu....359

10.7 Definování čítače....360

Použití....360
Definování FUNCTION COUNT....361

10.8 Vytvoření textových souborů....362

Použití....362
Otevření a opuštění textového souboru....362
Editace textů....363
Mazání a opětné vkládání znaků, slov a řádků....363

Zpracování textových bloků....364
Nalezení částí textu....365

10.9 Volně definovatelné tabulky....366

Základy....366
Založení volně definovatelné tabulky....366
Změna formátu tabulky....367
Přepínání mezi tabulkovým a formulářovým náhledem....369
FN 26: TABOPEN – Otevřít volně definovatelnou tabulku....369
FN 27: TABWRITE – Popsat volně definovatelnou tabulku....370
FN 28: TABREAD – Čtení volně definovatelné tabulky....371
Přizpůsobení formátu tabulek....371

10.10 Pulzující otáčky FUNCTION S-PULSE....372

Programování pulzujících otáček....372
Zrušení pulzujících otáček....373

10.11 Doba prodlevy FUNCTION FEED....374

Programování doby prodlevy....374
Vynulovat dobu prodlevu....375

10.12 Doba prodlevy FUNCTION DWELL....376

Programování doby prodlevy....376

10.13 Odjet nástrojem při NC-stop: FUNCTION LIFTOFF....377

Programování s FUNCTION LIFTOFF....377
Reset funkce Liftoff....379

11 Víceosové obrábění ... 381

11.1 Funkce pro víceosové obrábění ... 382

11.2 Funkce PLANE: Naklopení roviny obrábění (opce #8) ... 383

Úvod ... 383
Přehled ... 385
Definování funkce PLANE ... 386
Indikace polohy ... 386
Vynulovat funkci PLANE ... 387
Definování roviny obrábění pomocí prostorového úhlu: PLANE SPATIAL ... 388
Definování roviny obrábění pomocí průmětového úhlu: PLANE PROJECTED ... 390
Definování roviny obrábění pomocí Eulerova úhlu: PLANE EULER ... 392
Definování obráběcí roviny pomocí dvou vektorů: PLANE VECTOR ... 394
Definování roviny obrábění pomocí tří bodů: PLANE POINTS ... 396
Definování roviny obrábění jediným inkrementálním prostorovým úhlem: PLANE RELATIV ... 398
Rovina obrábění pomocí osového úhlu: PLANE AXIAL ... 399
Definování postupu při polohování funkcí PLANE ... 401
Automatické naklopení MOVE/TURN/STAY ... 402
Volba možností naklopení SYM (SEQ) +/– ... 405
Výběr způsobu transformace ... 408
Naklopit rovinu obrábění bez rotačních os ... 410

11.3 Frézování se skloněnou hlavou v naklopené rovině (opce #9) ... 411

Funkce ... 411
Frézování skloněnou frézou inkrementálním pojížděním v ose naklopení ... 411
Frézování skloněnou frézou pomocí normálových vektorů ... 412

11.4 Přídavné funkce pro rotační osy ... 413

Posuv v mm/min u rotačních os A, B, C: M116 (opce #8) ... 413
Dráhově optimalizované pojíždění rotačními osami: M126 ... 414
Redukování indikace rotační osy na hodnoty pod 360°: M94 ... 415
Zachování polohy hrotu nástroje při polohování os natočení (TCPM): M128 (opce #9) ... 416
Výběr os natočení: M138 ... 418
Ohled na kinematiku stroje v polohách AKTUÁLNÍ/ŽÁDANÁ na konci bloku: M144 (opce #9) ... 419

11.5 FUNCTION TCPM (opce #9) ... 420

Funkce ... 420
Definice FUNKCE TCPM ... 420
Působení programovaného posuvu ... 421
Interpretace programovaných souřadnic rotačních os ... 422
Interpolace orientace mezi startovní a koncovou polohou ... 423
Výběr vztažného bodu nástroje a středu otáčení ... 424
Reset FUNCTION TCPM ... 425

11.6 Trojrozměrná korekce nástroje (opce #9) ... 426

Úvod ... 426

Potlačit chybové hlášení při kladném přídavku nástroje: M107 427
Definice normovaného vektoru 428
Dovolené tvary nástroje 429
Použití jiných nástrojů: Delta hodnoty 429
3D-korekce bez TCPM 430
Face Milling (Čelní frézování): 3D-korekce s TCPM 431
Peripheral Milling (Obvodové frézování): 3D-korekce rádiusu s TCPM a korekcí rádiusu (RL/RR) 433
Interpretace programované dráhy 434

11.7 Zpracování CAM-programů 436

Od 3D-modelu k NC-programu 436
Při konfiguraci postprocesoru dbejte 437
Při CAM programování respektujte 439
Možnosti zásahu u řízení 441
Vedení pohybu ADP 441

12 Převzít data z CAD-souboru 443

12.1 Rozdělení obrazovky a CAD-Viewer 444

Základy CAD-Viewer 444

12.2 CAD Import (opce #42) 445

Použití 445
Práce s CAD-Viewer 446
Otevřít soubor CAD 446
Základní nastavení 447
Nastavení vrstev 449
Definování vztažného bodu 450
Nastavení nulového bodu 453
Volba a uložení obrysu 456
Volba obráběcích pozic a uložení 459

13 Palety....465

13.1 Správa palet (opce #22)....466

Použití....466
Volba tabulky palet....469
Vložit nebo odstranit sloupce....469
Základy obrábění orientovaného na nástroj....470

13.2 Batch Process Manager(opce #154)....472

Aplikace....472
Základy....472
Otevřít Batch Process Manager....476
Vytvoření seznamu prací....479
Změna seznamu prací....480

14 Použití dotykové obrazovky ... 483

14.1 Obrazovka a ovládání ... 484

Dotyková obrazovka ... 484
Ovládací panel ... 485

14.2 Gesta ... 486

Přehled možných gest ... 486
Pohyb v tabulkách a NC-programech ... 487
Ovládání simulace ... 488
Ovládání CAD-Viewer (Prohlížeče) ... 489

15 Tabulky a přehledy ... 495

15.1 Systémová data ... 496

Seznam FN 18-funkcí ... 496
Porovnání: FN 18-funkce ... 525

15.2 Přehledové tabulky ... 529

Přídavné funkce ... 529
Uživatelské funkce ... 531

15.3 Rozdíly mezi TNC 620 a iTNC530 ... 534

Porovnání: PC-software ... 534
Porovnání: Uživatelské funkce ... 534
Srovnání: Přídavné funkce ... 538
Srovnání: Cykly ... 540
Porovnání: Cykly dotykové sondy v režimech Ruční provoz a Ruční kolečko ... 543
Porovnání: Cykly dotykové sondy pro automatickou kontrolu obrobku ... 544
Porovnání: Rozdíly při programování ... 546
Porovnání: Rozdíly při testování programu, funkčnost ... 549
Porovnání: Rozdíly při testování programu, obsluze ... 550
Porovnání: Rozdíly na programovacím pracovišti ... 551

1

Základy

1.1 O této příručce

Bezpečnostní pokyny

Dbejte na všechny bezpečnostní pokyny v této dokumentaci a v dokumentaci výrobce vašeho stroje!

Bezpečnostní pokyny varují před nebezpečím při zacházení s programem a přístrojem a dávají pokyny jak se jim vyhnout. Jsou klasifikovány podle závažnosti nebezpečí a dělí se do následujících skupin:

⚠ NEBEZPEČÍ

Nebezpečí označuje rizika pro osoby. Pokud nebudete postupovat podle pokynů pro zamezení nebezpečí, potom povede nebezpečí **jistě k úmrtí nebo těžké újmě na zdraví**.

⚠ VAROVÁNÍ

Varování signalizuje ohrožení osob. Pokud nebudete postupovat podle pokynů pro zamezení nebezpečí, potom povede nebezpečí **pravděpodobně k úmrtí nebo těžké újmě na zdraví**.

⚠ POZOR

Upozornění signalizuje ohrožení osob. Pokud nebudete postupovat podle pokynů pro zamezení nebezpečí, potom povede nebezpečí **pravděpodobně k lehké újmě na zdraví**.

UPOZORNĚNÍ

Poznámka signalizuje ohrožení předmětů nebo dat. Pokud nebudete postupovat podle pokynů pro zamezení nebezpečí, potom povede nebezpečí **pravděpodobně k věcným škodám**.

Pořadí informací v bezpečnostních pokynech

Všechny bezpečnostní pokyny obsahují následující čtyři části:

- Signální slovo ukazující vážnost rizika
- Druh a zdroj nebezpečí
- Důsledky v případě nerespektování nebezpečí, např. „Při následném obrábění je riziko kolize“
- Únik - opatření k odvrácení nebezpečí

Informační pokyny

Dbejte na dodržování informačních pokynů v tomto návodu k zajištění bezchybného a efektivního používání softwaru.
V tomto návodu najdete následující informační pokyny:

	Symbol Informace představuje **Tip**. Tip uvádí důležité dodatečné či doplňující informace.

	Tento symbol vás vyzve k dodržování bezpečnostních pokynů od výrobce vašeho stroje. Tento symbol upozorňuje také na specifické funkce daného stroje. Možná rizika pro obsluhu a stroj jsou popsána v návodu k obsluze stroje.

	Symbol knihy představuje **křížový odkaz** na externí dokumentaci, např. na dokumentaci vašeho výrobce stroje nebo třetí strany.

Přejete si změnu nebo jste zjistili chybu?

Neustále se snažíme o zlepšování naší dokumentace pro Vás. Pomozte nám přitom a sdělte nám prosím vaše návrhy na změny na tuto e-mailovou adresu:

tnc-userdoc@heidenhain.de.

1.2 Typ řídicího systému, software a funkce

Tato příručka popisuje programovací funkce, které jsou k dispozici v řídicích systémech od následujících čísel verzí NC-softwaru.

Typ řídicího systému	Verze NC-softwaru
TNC 620	817600-07
TNC 620 E	817601-07
TNC 620 Programovací pracoviště	817605-07

Písmeno E značí exportní verzi řízení. V exportní verzi není k dispozici následující volitelný software nebo je omezen:

- Advanced Function Set 2 (Sada 2 rozšířených funkcí – opce #9) je omezená na 4osovou interpolaci

Výrobce stroje přizpůsobuje využitelný rozsah výkonů řídicího systému danému stroji pomocí strojních parametrů. Proto jsou v této příručce popsány i funkce, které nemusí být v každém řídicím systému k dispozici.

Funkce řídicího systému, které nejsou k dispozici u všech strojů, jsou například:

- Proměřování nástrojů sondou TT

Spojte se s výrobcem stroje, abyste se dozvěděli skutečný rozsah funkcí vašeho stroje.

Mnozí výrobci strojů i firma HEIDENHAIN nabízejí programovací kurzy pro řídicí systémy HEIDENHAIN. Účast na takovýchto kurzech se doporučuje proto, abyste se rychle seznámili s řídicími funkcemi.

Příručka pro uživatele programovaní cyklů:
Všechny funkce cyklů (cykly dotykové sondy a obráběcí cykly) jsou popsány v uživatelské příručce **Programování cyklů**. Potřebujete-li tuto příručku, obraťte se na fy HEIDENHAIN.
ID: 1096886-xx

Uživatelská příručka seřizování, testování a zpracování NC-programů:
Veškerý obsah o seřizování stroje a o testování a zpracování vašich NC-programů je popsán v uživatelské příručce **Seřizování, testování a zpracování NC-programů**. Potřebujete-li tuto příručku, obraťte se na fu HEIDENHAIN.
ID: 1263172-xx

Volitelný software

TNC 620 obsahuje různé volitelné programy, které mohou být aktivovány vaším výrobcem stroje. Každá opce se může aktivovat samostatně a obsahuje vždy dále uvedené funkce:

Additional Axis (Přídavná osa)(opce #0 a opce #1)	
Přídavná osa	Přídavné regulační obvody 1 a 2

Advanced Function Set 1 (Sada 1 rozšířených funkcí – opce #8)	
Sada 1 rozšířených funkcí	**Obrábění na otočném stole:** ■ Obrysy na rozvinutém plášti válce ■ Posuv v mm/min **Přepočet souřadnic:** Naklopení roviny obrábění

Advanced Function Set 2 (Sada 2 rozšířených funkcí – opce #9)	
Sada 2 rozšířených funkcí Podléhá schválení pro export	**3D-obrábění:** ■ 3D-korekce nástroje pomocí vektoru normály plochy ■ Změna naklopení hlavy pomocí elektronického ručního kolečka během chodu programu; poloha hrotu nástroje zůstává nezměněna (TCPM = **T**ool **C**enter **P**oint **M**anagement – Správa středu nástroje) ■ Udržování kolmé polohy nástroje k obrysu ■ Korekce poloměru nástroje kolmo ke směru nástroje ■ Ruční pojíždění v aktivním systému nástrojové osy **Interpolace:** Přímková ve > 4 osách (pro export nutné povolení)

Funkce dotykové sondy (Touch probe functions) (opce #17)	
Funkce dotykové sondy	**Cykly dotykových sond:** ■ Kompenzace šikmé polohy nástroje v automatickém režimu ■ Nastavit vztažný bod v režimu **Ruční provoz** ■ Nastavení vztažného bodu v automatickém režimu ■ Automatické proměření obrobků ■ Automatické měření nástrojů

HEIDENHAIN DNC (opce #18)	
	Komunikace s externími počítačovými aplikacemi přes komponenty COM

Advanced Programming Features (Pokročilé programovací funkce – opce #19)	
Rozšířené programovací funkce	**Volné programování obrysů FK:** Programování v popisném dialogu HEIDENHAIN s grafickou podporou pro obrobky nekótované podle NC-standardu

Advanced Programming Features (Pokročilé programovací funkce – opce #19)	
	Obráběcí cykly: ■ Vrtání, vystružování, vyvrtávání, zahlubování, středění (cykly 201 – 205, 208, 240, 241) ■ Frézování vnitřních a vnějších závitů (cykly 262 – 265, 267) ■ Dokončení pravoúhlých a kruhových kapes a čepů (cykly 212 – 215, 251 – 257) ■ Řádkování rovinných a kosoúhlých ploch (cykly 230 – 233) ■ Přímé a kruhové drážky (cykly 210, 211, 253, 254) ■ Rastr bodů na kružnici a v přímkách (cykly 220, 221) ■ Úsek obrysu, obrysová kapsa – také rovnoběžně s obrysem, trochoidální obrysová drážka (cykly 20 – 25, 275) ■ Rytí (cyklus 225) ■ Cykly výrobce lze integrovat (speciální cykly vytvořené výrobcem stroje)
Advanced Graphic Features (Rozšířené grafické funkce – opce #20)	
Rozšířené grafické funkce	**Testovací a obráběcí grafika:** ■ Pohled shora (půdorys) ■ Zobrazení ve 3 rovinách ■ 3D-zobrazení
Advanced Function Set 3 (Sada 3 rozšířených funkcí opce #21)	
Sada 3 rozšířených funkcí	**Korekce nástroje:** M120: Výpočet obrysu s korekcí rádiusu až o 99 NC-bloků dopředu (LOOK AHEAD) **3D-obrábění:** M118: Proložení polohování s ručním kolečkem během provádění programu
Pallet management (Správa palet – opce #22)	
Správa palet	Obrábění obrobků v libovolném pořadí
CAD Import (opce #42)	
CAD Import	■ Podporuje DXF, STEP a IGES ■ Převzetí obrysů a bodových rastrů ■ Pohodlná definice vztažného bodu ■ Grafická volba úseků obrysu z programů s popisným dialogem
KinematicsOpt (opce #48)	
Optimalizace kinematiky stroje	■ Zálohovat/obnovit aktivní kinematiku ■ Zkontrolovat aktivní kinematiku ■ Optimalizovat aktivní kinematiku
Extended Tool Management (Rozšířená správa nástrojů – opce #93)	
Rozšířená správa nástrojů	Založená na Pythonu

Remote Desktop Manager (Dálkové ovládání externího počítače – opce #133)	
Dálkové ovládání externího počítače	■ Windows na samostatném počítači ■ Součást pracovní plochy řízení
State Reporting Interface – SRI (opce #137 – Rozhraní Hlášení stavu)	
Http-přístupy ke stavu řídicího systému	■ Načítání časů změn stavu ■ Načítání aktivních NC-programů
Cross Talk Compensation – CTC (Kompenzace osových vazeb – opce #141)	
Kompenzace osových vazeb	■ Zjištění dynamicky podmíněných polohových odchylek pomocí osového zrychlení ■ Kompenzace TCP (**T**ool **C**enter **P**oint)
Position Adaptive Control – PAC (Adaptivní řízení posuvu – opce #142)	
Adaptivní řízení posuvu	■ Přizpůsobení regulačních parametrů v závislosti na poloze os v pracovním prostoru ■ Přizpůsobení regulačních parametrů v závislosti na rychlosti nebo zrychlení osy
Load Adaptive Control – LAC (Adaptivní řízení zatížení – opce #143)	
Adaptivní řízení zatížení	■ Automatické zjištění hmotností obrobků a třecích sil ■ Přizpůsobení regulačních parametrů v závislosti na aktuální hmotnosti obrobku
Active Chatter Control – ACC (Aktivní funkce odstranění drnčení – opce #145)	
Aktivní potlačení drnčení	Automatická funkce k odstranění drnčení během obrábění
Active Vibration Damping – AVD (Aktivní tlumení vibrací – opce #146)	
Aktivní tlumení vibrací	Tlumení vibrací stroje ke zlepšení povrchu obrobku
Batch Process Manager (opce #154)	
Batch Process Manager	Plánování výrobních zakázek
Component Monitoring (opce #155)	
Monitorování komponentů bez externích senzorů	Monitorování konfigurovaných strojních komponentů na přetížení
Opt. Contour Milling (Obrysové frézování – opce #167)	
Optimalizované obrysové cykly	■ Cyklus 271: **OCM DATA OBRYSU** (Obrysová data) ■ Cyklus 272: **OCM HRUBOVANI** (Hrubování) ■ Cyklus 273: **OCM DOKONCOVANI DNA** (Dno načisto) ■ Cyklus 274: **OCM DOKONCOVANI BOKU** (Bok načisto)

Stav vývoje (funkce Upgrade - Aktualizace)

Vedle volitelných programů jsou důležité pokroky ve vývoji řídicího softwaru spravovány pomocí aktualizačních funkcí **F**eature **C**ontent **L**evel (anglický termín pro stav vývoje). Když dostanete na vaše řízení aktualizaci softwaru, tak nemáte automaticky všechny funkce podléhající FCL k dispozici.

> Když dostanete nový stroj, tak máte všechny aktualizační funkce bez dalších poplatků, k dispozici.

Aktualizované funkce jsou v příručce označené **FCL n**. **n** značí průběžné číslo stavu vývoje.

Pomocí zakoupeného hesla můžete funkce FCL zapnout natrvalo. K tomu kontaktujte výrobce vašeho stroje nebo firmu HEIDENHAIN.

Předpokládané místo používání

Řídicí systém odpovídá třídě A podle EN 55022 a je určen především k provozu v průmyslovém prostředí.

Právní upozornění

Tento výrobek používá Open Source Software. Další informace naleznete v řídicím systému pod:

- Stiskněte tlačítko **MOD**
- Zvolte **Zadáni kódu (hesla)**
- Softtlačítko **UPOZORNĚNÍ OHLEDNĚ LICENCE**

Nové funkce 81760x-06

- Nyní je možné pracovat s tabulkami řezných podmínek, viz "Práce s tabulkami řezných podmínek", Stránka 197
- Funkce **TCPM** může započítávat prostorový úhel i při obvodovém frézování (Peripheral Milling), viz "Peripheral Milling (Obvodové frézování): 3D-korekce rádiusu s TCPM a korekcí rádiusu (RL/RR)", Stránka 433
- Nový software **ROVINA XY ZX YZ** pro výběr roviny obrábění při FK-programování, viz "Základy", Stránka 167
- V režimu **Testování** se simuluje čítač, definovaný v NC-programu, viz "Definování čítače", Stránka 360
- Vyvolaný NC-program lze změnit, pokud se to zpracuje výlučně ve volajícím NC-programu.
- V CAD-Vieweru můžete definovat vztažný bod nebo nulový bod přímo číselným zadáním v okně náhledu na Seznam, viz "Převzít data z CAD-souboru", Stránka 443
- U **TOOL DEF** funguje zadávání přes QS-parametry, viz "Zadání dat nástroje do NC-programu", Stránka 120
- Nyní je možné pomocí QS-parametrů číst a zapisovat do/z volně definovaných tabulek, viz "FN 27: TABWRITE – Popsat volně definovatelnou tabulku", Stránka 370
- FN-16-funkce byla rozšířena o zadávací znak *****, se kterým můžete zapsat řádky komentáře, viz "Vytvoření textového souboru", Stránka 275
- Nový výstupní formát pro funkci funkci FN-16 **%RS**, ve kterém můžete vydávat texty bez formátování, viz "Vytvoření textového souboru", Stránka 275
- Byly rozšířeny funkce FN18, viz "FN 18: SYSREAD – čtení systémových dat", Stránka 281

Další informace: Příručka pro uživatele **Seřizování, testování a zpracování NC-programů**

- S novou správou uživatelů můžete zakládat a spravovat uživatele s různými přístupovými oprávněními.
- S novým volitelným softwarem **Component Monitoring** (Monitorování komponentů) můžete automaticky kontrolovat přetížení definovaných strojních komponentů.
- S novou funkcí HOST POCITAC MOD můžete předat řízení externímu počítači.
- Pomocí **State Reporting Interface**, zkráceně **SRI**, nabízí HEIDENHAIN jednoduché a robustní rozhraní ke zjišťování provozních stavů vašeho stroje.
- Základní natočení se zohledňuje v režimu **Ruční provoz**.
- Softtlačítka rozdělení obrazovky se přizpůsobí.
- Přídavná indikace stavu ukáže dráhovou a úhlovou toleranci bez aktivního cyklu 32.
- Řídicí systém zkontroluje úplnost všech NC-programů před zpracováním. Při pokusu spustit neúplný NC-program přeruší řízení činnost s chybovým hlášením.
- V režimu **Polohování s ručním zadáním** je nyní možné přeskakovat NC-bloky.
- Tabulka nástrojů obsahuje dva nové typy nástrojů: **Kulový nástroj** a **Toroidní řezný nástroj**.

- Při snímání PL se může zvolit řešení při vyrovnání rotačních os.
- Vzhled softtlačítka **Volitelné zastavení chodu programu** se změnil.
- Tlačítko mezi **PGM MGT** a **ERR** se může používat jako přepínač obrazovek.
- Řídicí systém podporuje USB-přístroje se systémem souborů exFAT.
- Při posuvu < 10 ukazuje řídicí systém také jedno zadané desetinné místo, při < 1 ukazuje řídicí systém dvě desetinná místa.
- U dotykové obrazovky se režim celé obrazovky ukončí automaticky po 5 sekundách.
- Výrobce stroje může v režimu **Testování** definovat, zda se otevře tabulka nástrojů nebo rozšířená správa nástrojů.
- Výrobce stroje definuje, které typy souborů můžete pomocí funkce **ADAPTOVAT NC PGM / TABULKU** importovat.
- Nový strojní parametr **CfgProgramCheck** (č. 129800), pro definování nastavení pro soubory o používání nástrojů.

Změněné funkce 81760x-06

- Funkce **PLANE** nabízí navíc k **SEQ** alternativní možnost výběru **SYM**, viz "Volba možností naklopení SYM (SEQ) +/–", Stránka 405
- Kalkulátor řezných podmínek byl přepracován, viz "Kalkulačka řezných dat", Stránka 196
- **CAD-Viewer** nyní vydává **PLANE SPATIAL** namísto **PLANE VECTOR**, viz "Nastavení nulového bodu", Stránka 453
- **CAD-Viewer** nyní vydává standardně 2D-obrysy.
- Při programování přímkových bloků se již standardně neobjevuje **&Z** volba, viz "FUNCTION PARAXMODE", Stránka 348
- Řídicí systém neprovede žádné makro výměny nástroje, pokud ve vyvolání není naprogramován název nástroje ani číslo nástroje, ale stejná osa nástroje jako v předchozím **TOOL CALL**-bloku, viz "Vyvolání nástrojových dat", Stránka 121
- Řízení vydá chybové hlášení, když nemůže kombinovat FK-blok s funkcí M89.
- Řídicí systém kontroluje při **SQL-UPDATE** a **SQL-INSERT** délku zapisovaných sloupců tabulky, viz "SQL UPDATE", Stránka 299, viz "SQL INSERT", Stránka 301
- U funkce funkce FN-16 působí M_CLOSE a M_TRUNCATE při vydání na obrazovku stejně, viz "Vydávání hlášení na obrazovku", Stránka 280

Další informace: Příručka pro uživatele**Seřizování, testování a zpracování NC-programů**

- **Správce dávkových procesů** můžete nyní otevírat v režimech **Programování**, **Program/provoz plynule** a **Program/provoz po bloku**.
- Tlačítko **GOTO** působí nyní v režimu **Testování** stejně jako v jiných provozních režimech.
- Pokud se úhel osy nerovná úhlu naklopení, tak se při nastavování vztažných bodů s ručními snímacími funkcemi již nevydá chybové hlášení, ale otevře se menu **Prac. rovina je nekonzistentni**.
- Softtlačítko **ACTIVUJTE POČÁTEK** aktualizuje také hodnoty již aktivního řádku správy vztažných bodů.
- Ze třetí pracovní plochy se můžete přepnout tlačítky provozních režimů do libovolného režimu.
- Přídavná indikace stavu v režimu **Testování** byla přizpůsobena režimu **Ruční provoz**.
- Řídicí systém umožňuje aktualizace webového prohlížeče.
- V nástroji Remote Desktop Manager je možno při ukončení připojení (Shutdown) zadat přídavnou dobu čekání.
- Z tabulky nástrojů byly odstraněny zastaralé typy nástrojů. Stávající nástroje s těmito typy nástrojů dostanou typ **Nedefinováno**.
- V rozšířené správě nástrojů nyní funguje skok do kontextové online nápovědy také při úpravách formuláře nástroje.
- Byl odstraněn spořič obrazovky Glideshow.

- Výrobce stroje může definovat které M-funkce jsou v režimu **Ruční provoz** povolené.
- Výrobce stroje může definovat standardní hodnoty pro sloupce L-OFFS a R-OFFS tabulky nástrojů.

Nové a změněné funkce cyklů 81760x-06

Další informace:Příručka pro uživatele **programování cyklů**

- Nový cyklus 1410 SNIMANI NA HRANE (opce #17).
- Nový cyklus 1411 SNIMANI DVOU KRUZNIC (opce #17).
- Nový cyklus 1420 ROVINA SNÍMÁNÍ (opce #17).
- Automatické cykly dotykové sondy 408 až 419 berou ohled na chkTiltingAxes (č. 204600) při nastavování vztažného bodu.
- Cykly dotykové sondy 41x, Automatické zjištění vztažných bodů: Nové chování parametrů cyklu Q303 PRENOS MERENE HODN. a Q305 CISLO V TABULCE.
- V cyklu 420 MERENI UHLU se berou do úvahy během předpolohování údaje cyklu a tabulky dotykové sondy.
- Cyklus 450 ULOZENI KINEMATIKY nezapisuje při obnovení stejné hodnoty.
- Cyklus 451 MERENI KINEMATIKY byl rozšířen o hodnotu 3 v parametru cyklu Q406 MOD.
- V cyklu 451 MERENI KINEMATIKY a 453 KINEMATICS GRID se kontroluje rádius kalibrační kuličky pouze při druhém měření.
- Tabulka dotykové sondy byla rozšířena o sloupec REACTION (Reakce).
- V cyklu 24 DOKONCOVANI STEN se provádí zaoblování a srážení při posledním přísuvu přes tangenciální šroubovici.
- Cyklus 233 CELNI FREZOVANI byl rozšířen o parametr Q367 POZICE NA POVRCHU.
- Cyklus 257 KRUHOVY CEP používá Q207 FREZOVACI POSUV také pro hrubování.
- K dispozici máte strojní parametr CfgThreadSpindle (č. 113600).

Nové funkce 81760x-07

- Korekčními tabulkami umožňuje řídicí systém korekce v nástrojovém souřadnicovém systému (T-CS) nebo v souřadnicovém systému obráběcí roviny (WPL-CS), a to i za chodu programu, viz "Tabulka korekcí", Stránka 357
- Pořadí sloupců tabulky, které určíte pomocí funkce **CREATE TABLE**, odpovídá pořadí v rámci příkazu **AS SELECT**, viz "SQL EXECUTE", Stránka 293
- Funkce **FUNCTION TCPM** umožňuje omezení posuvu vyrovnávacích pohybů, viz "FUNCTION TCPM (opce #9)", Stránka 420
- Funkce **FUNCTION TCPM** je k dispozici v programování DIN/ISO, viz "FUNCTION TCPM (opce #9)", Stránka 420
- Řídicí systém zálohuje aktivní NC-programy až do maximální velikosti 10 MB v jednom servisním souboru.
- Byly rozšířeny funkce FN18, viz "FN 18: SYSREAD – čtení systémových dat", Stránka 281
- Výrobce stroje definuje ve volitelném strojním parametru vzdálenost k softwarovému koncovému vypínači při odjíždění.
- Výrobce stroje určuje ve volitelném strojním parametru, zda řídicí systém automaticky smaže stávající výstražná nebo chybová hlášení při novém zvolení nebo spuštění NC-programu, viz "Smazání poruchy", Stránka 206

Další informace: Příručka pro uživatele**Seřizování, testování a zpracování NC-programů**

- Řídicí systém nabízí vysoké rozlišení zobrazení ve standardním rozsahu bez volitelného softwaru **Displej Step** (opce #23).
- Také rozšířená správa nástrojů umožňuje přebírat aktuální polohy jako délky nástrojů.
- Obecná indikace stavu ukazuje aktivní korekci rádiusu nástroje pomocí různých symbolů.
- Softtlačítko **AKTIVUJTE AUTOMAT. UKLADANI** se používá k definování čísla chyby, při jejímž vzniku řídicí systém automaticky vytvoří servisní soubor.
- V režimech **PGM/provoz po bloku** a **PGM/provoz plynule** můžete přebírat polohy podle os do tabulky nulových bodů.
- Také po interním Stopu zobrazuje řízení v přídavné indikaci stavu počet opakování..
- Ve funkci **Polotovar v prac. prostoru** nastaví softtlačítko **RESET REF. BODU** hodnoty aktuálního vztažného bodu v hlavní ose na 0.
- Ve funkci **Polotovar v prac. prostoru** je k dispozici softtlačítko **Převzít stav stroje**.
- Řídicí systém používá aktivní vztažný bod v režimu **Testování** pro simulaci.
- Menu **PŘIJMOUT** zobrazuje volitelné definované osové úhly nebo prostorový úhel.

  Správa souborů umožňuje softtlačítkem **POKROCILA PRISTUPOVA PRAVA** přidělení specifických přístupových práv k určitým souborům.

  Bezdrátové ruční kolečko HR 550 FS ukazuje kromě polohy mezi jiným také offset ručního kolečka.

- Řízení podporuje definované meze pojezdů také pro Modulo-osy.
- Opčním strojním parametrem **applyCfgLanguage** (č. 101305) definujete chování řídicího systému v případě, že jazyk dialogů ve strojních parametrech a v operačním systému HEROS nesouhlasí.
- Výrobce stroje určuje, které výchozí hodnoty používá řídicí systém pro jednotlivé sloupce nového řádku v tabulce vztažných bodů.

Změněné funkce 81760x-07

- Řídicí systém zálohuje také QR-parametry, viz "Princip a přehled funkcí", Stránka 254
- Příkazy SQL **SQL EXECUTE** a **SQL SELECT** také umožňují použití složeného parametru QS, viz "SQL EXECUTE", Stránka 293
- Filtr zobrazení, nastavený ve správě souborů, zůstane zachován i po restartu řídicího systému, viz "Zvolte jednotky, adresáře a soubory", Stránka 103
- Kromě funkce skoku **FN 9** je možná také funkce **FN 10**, což je porovnání rozlišností, s QS-parametry a texty, viz "Programování rozhodnutí Když/pak", Stránka 267
- Řídicí systém provádí funkci **FN 27: TABWRITE** jakož i **FUNCTION FILE** výlučně v režimech **Program/provoz po bloku** a **Program/provoz plynule**.
- S opčními strojními parametry **fn16DefaultPath** (č. 102202) a **fn16DefaultPathSim** (č. 102203) můžete definovat cestu výstupů funkce **FN 16**, viz "FN 16: F-PRINT – Formátovaný výpis textů a hodnot Q-parametrů", Stránka 275

Další informace: Příručka pro uživatele**Seřizování, testování a zpracování NC-programů**

- Ve správě nástrojů poskytuje řídicí systém pouze potřebná vstupní políčka v závislosti na zvoleném typu nástroje.
- V tabulce soustružnických nástrojů je výchozí hodnota sloupce **CUTLENGTH** (Délka řezu) 0.
- V tabulce vztažných bodů byl rozšířen rozsah zadávání sloupců **SPA**, **SPB**, **SPC**, **A_OFFS**, **B_OFFS** a **C_OFFS** na +/- 99 999,99999.
- V přídavné indikaci stavu ukazuje řídicí systém na 19" obrazovce až 10 os.
- Funkce měření v režimu **Testování** znázorňuje mimo jiné informace o nástroji.
- Funkce **Odjetí po výpadku napájení** vyžaduje při aktivní správě uživatelů oprávnění **NC.OPModeManual**.
- Funkce **Globální nastavení programu** vyžaduje při aktivní správě uživatelů oprávnění **NC.OPModeMDI**.
- V přídavné indikaci stavu nahradí záložky **MON** a **MON Detail** záložky **CM** a **CM Detail**.
- Řídicí jednotka zohledňuje při zjišťování strojních časů **Běh programu:** pouze aktivní stav obrábění. Řídicí systém ho znázorňuje zelenou ikonou **NC-Start** v indikaci stavu.
- Řídicí systém ukazuje Dálkový přístup novým symbolem.
- Na displeji ručního kolečka je nejnižší nastavitelná rychlost 1/1000 maximální rychlosti ručního kolečka.

Nové a změněné funkce cyklů 81760x-07

Další informace:Příručka pro uživatele **programování cyklů**

- Nový cyklus bodového rastru 224 VZOR KODU DATAMATRIX (Vzor kódu datové matice) pomocí kterého můžete vytvořit kód datové matice.
- Nový cyklus 238 MERENI STAVU STROJE pomocí kterého monitorujete opotřebení strojních komponentů.
- Nový cyklus 271 OCM DATA OBRYSU (OCM obrysových dat) pomocí kterého definujete obráběcí informace pro OCM-cykly.
- Nový cyklus 272 OCM HRUBOVANI (OCM hrubování) pomocí kterého můžete obrábět otevřené kapsy a dodržet úhel záběru.
- Nový cyklus 273 OCM DOKONCOVANI DNA (OCM dno načisto) pomocí kterého můžete obrábět otevřené kapsy a dodržet úhel záběru.
- Nový cyklus 274 OCM DOKONCOVANI BOKU (OCM bok načisto) pomocí kterého můžete obrábět otevřené kapsy a dodržet úhel záběru.
- Nové softtlačítko Tabulka nul.bodů v režimech **PGM/provoz po bloku** a **PGM/provoz plynule**.
- V cyklech 205 UNIV. HLUBOKE VRTANI a 241 BRIT1.HLUBOKE VRTANI se kontroluje zadaná hodnota Q379 STARTOVACI BOD a porovná se s Q201 HLOUBKA.
- S cyklem 225 GRAVIROVANI se může rýt cesta nebo název NC-programu.
- Je-li v cyklu 233 naprogramováno omezení, prodlouží cyklus CELNI FREZOVANI obrys o rádius rohu ve směru přísuvu.
- Cyklus 239 ZJISTIT ZATIZENI se zobrazí pouze tehdy, když to výrobce stroje nadefinoval.
- Pomocný obrázek v cyklu 256 OBDELNIKOVY CEP u Q224 UHEL NATOCENI byl změněn.
- Pomocný obrázek v cyklu 415 VZT.BOD UVNITR ROHU u Q326 ROZTEC V 1. OSE a Q327 ROZTEC V 2. OSE byl změněn.
- Pomocný obrázek v cyklu 481 a 31 DELKA NASTROJE jakož i v cyklu 482 a 32 RADIUS NASTROJE u Q341 PROMERENI BRITU byl změněn.
- V cyklech 14xx je možné provádět v poloautomatickém režimu s ručním kolečkem předběžné polohování. Po snímání můžete ručně přejet do bezpečné výšky.

2

První kroky

2.1 Přehled

Tato kapitola by vám měla pomoci k rychlému seznámení s nejdůležitějšími postupy obsluhy řídicího systému. Bližší informace ke každému tématu najdete v příslušných popisech, na které je vždy odvolávka.

V této kapitole se probírají tato témata:

- Zapněte stroj
- Programování obrobku

Následující témata najdete v Příručce pro Seřizování, testování a zpracování NC-programů:

- Zapněte stroj
- Grafické testování obrobku
- Nastavení nástrojů
- Seřízení obrobku
- Obrobit obrobek

2.2 Zapněte stroj

Potvrzení přerušení napájení

⚠ NEBEZPEČÍ

Pozor riziko pro obsluhu!

U strojů a strojních komponentů jsou vždy mechanická rizika. Elektrická, magnetická a elektromagnetická pole jsou obzvláště nebezpečná pro osoby s kardiostimulátorem a implantáty. Zapnutím stroje začíná riziko!

- Respektujte a dbejte na Příručku ke stroji
- Dodržujte a postupujte podle bezpečnostních pokynů a bezpečnostních symbolů
- Používejte bezpečnostní zařízení

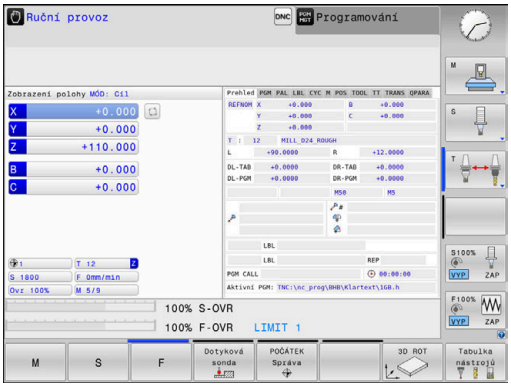

Informujte se ve vaší příručce ke stroji!
Zapnutí stroje a najetí na referenční body jsou funkce závislé na stroji.

Pro zapnutí stroje postupujte takto:

- Zapněte napájecí napětí pro řídicí systém a stroj
- > Řídicí systém spustí operační systém. Tento proces může trvat několik minut.
- > Poté ukáže řídicí systém v záhlaví obrazovky dialog Přerušení proudu.

CE

- stiskněte klávesu **CE**
- > Řídicí systém překládá PLC-program.

I

- Zapněte řídicí napětí
- > Řídicí systém je v režimu **Ruční provoz**.

V závislosti na vašem stroji mohou být nutné další kroky ke zpracování NC-programu.

Podrobné informace k tomuto tématu

- Zapněte stroj
  Další informace: Uživatelská příručka Seřizování, testování a zpracování NC-programů

2.3 Programování prvního dílce

Volba provozního režimu

NC-programy můžete připravovat výlučně v režimu **Programování**:

- Stiskněte tlačítko provozního režimu
- > Řídicí systém přejde do režimu **Programování**

Podrobné informace k tomuto tématu

- Provozní režimy
  Další informace: "Programování", Stránka 67

Důležité ovládací prvky řízení

Klávesa	Funkce pro vedení dialogu
ENT	Potvrzení zadání a aktivace další otázky dialogu
NO ENT	Přeskočení dialogové otázky
END	Předčasné ukončení dialogu
DEL	Přerušení dialogu, odmítnutí zadání
	Softtlačítka na obrazovce, s nimiž volíte funkce v závislosti na aktivním provozním stavu

Podrobné informace k tomuto tématu

- Příprava a změna NC-programů
  Další informace: "Editace NC-programu", Stránka 92
- Přehled kláves
  Další informace: "Ovládací prvky řízení", Stránka 2

Otevření nového NC-programu/Správy souborů

K založení nového NC-programu postupujte takto:

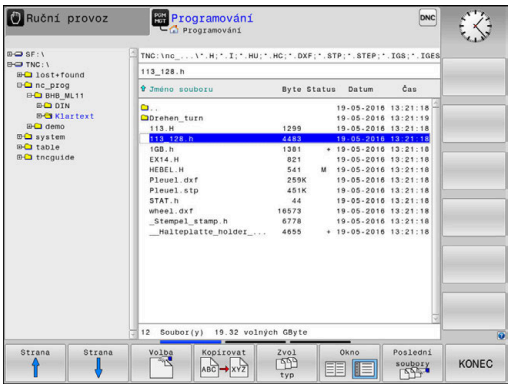

PGM MGT

- Stiskněte klávesu **PGM MGT**
- > Řízení otevře správu souborů.

Správa souborů řídicího systému je vytvořena podobně jako správa souborů na PC s průzkumníkem Windows. Se správou souborů spravujete data v interní paměti řízení.

- Vyberte složku
- Zadejte libovolný název souboru s příponou **.H**

ENT

- Potvrďte klávesou **ENT**
- > Řídicí systém se dotáže na měrové jednotky nového NC-programu.

MM

- Stiskněte softtlačítko požadovaných rozměrových jednotek **MM** nebo **PALCE** (INCH).

Řízení vytvoří automaticky první a poslední NC-blokNC-programu. Tyto NC-bloky již nemůžete dodatečně změnit.

Podrobné informace k tomuto tématu

- Správa souborů
  Další informace: "Správa souborů", Stránka 98
- Vytvoření nového NC-programu
  Další informace: "Otevírání a zadávání NC-programů", Stránka 84

Definování neobrobeného polotovaru

Po otevření nového NC-programu můžete definovat polotovar. Hranol definujete zadáním bodů MIN a MAX, vztažených vždy ke zvolenému vztažnému bodu.

Když jste softtlačítkem zvolili požadovaný tvar polotovaru, zavede řízení automaticky definici polotovaru a dotáže se na jeho potřebná data.

Pro definování pravoúhlého polotovaru postupujte takto:

- Stiskněte softklávesu kvádru jako žádaného tvaru polotovaru
- **Rovina obrábění v grafice: XY?**: Zadejte aktivní osu vřetena. Z je nastaveno jako předvolba, klávesou **ENT** potvrďte
- **Definice neobrobeného polotovaru: Minimum X**: Zadejte nejmenší souřadnici X polotovaru, vztaženou ke vztažnému bodu, např. 0, klávesou **ENT** potvrďte
- **Definice neobrobeného polotovaru: Minimum Y**: Zadejte nejmenší souřadnici Y polotovaru, vztaženou ke vztažnému bodu, např. 0, klávesou **ENT** potvrďte
- **Definice neobrobeného polotovaru: Minimum Z**: Zadejte nejmenší souřadnici Z polotovaru, vztaženou ke vztažnému bodu, např. -40, klávesou **ENT** potvrďte
- **Definice neobrobeného polotovaru: Maximum X**: Zadejte největší souřadnici X polotovaru, vztaženou ke vztažnému bodu, např. 100, klávesou **ENT** potvrďte
- **Definice neobrobeného polotovaru: Maximum Y**: Zadejte největší souřadnici Y polotovaru, vztaženou ke vztažnému bodu, např. 100, klávesou **ENT** potvrďte
- **Definice neobrobeného polotovaru: Maximum Z**: Zadejte největší souřadnici Z polotovaru, vztaženou ke vztažnému bodu, např. 0, klávesou **ENT** potvrďte
- > Řídicí systém dialog ukončí.

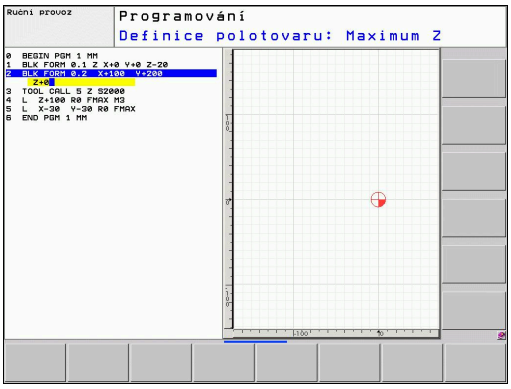

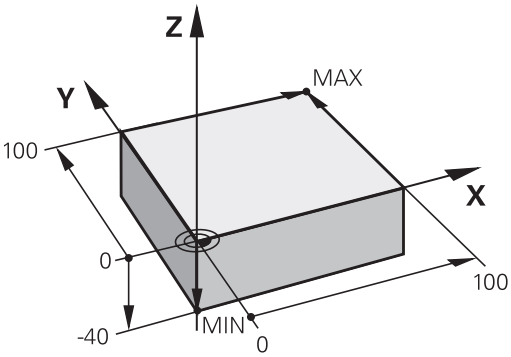

Příklad

```
0 BEGIN PGM  NOVÝ MM
1 BLK FORM 0.1  Z X+0  Y+0 Z-40
2 BLK FORM 0.2  X+100 Y+100  Z+0
3 END PGM  NOVÝ MM
```

Podrobné informace k tomuto tématu

- Definování neobrobeného polotovaru
  Další informace: "Otevřít nový NC-program", Stránka 88

Struktura programu

NC-programy by měly být pokud možno s podobnou strukturou. To zlepšuje přehled, zrychluje programování a snižuje možnost chyby.

Doporučená struktura programu u jednoduchých, konvenčních obrábění obrysů

Příklad

```
0 BEGIN PGM  BSPCONT MM
1 BLK FORM 0.1  Z X...  Y... Z...
2 BLK FORM 0.2  X... Y...  Z...
3 TOOL CALL  5 Z  S5000
4 L  Z+250 R0  FMAX M3
5 L  X... Y...  R0 FMAX
6 L  Z+10 R0  F3000 M8
7 APPR ... X... Y...RL F500
...
16 DEP  ... X...  Y... F3000  M9
17 L  Z+250 R0  FMAX M2
18 END PGM  BSPCONT MM
```

1 Vyvolání nástroje, definování jeho osy
2 Odjetí nástrojem, vypnutí vřetena
3 Předpolohovat do obráběcí roviny do blízkosti bodu startu obrysu
4 Předpolohování nad obrobkem do osy nástroje nebo hned do hloubky, dle potřeby zapnout přívod chladicí kapaliny
5 Najetí na obrys
6 Obrábění obrysu
7 Opuštění obrysu
8 Odjetí nástrojem, ukončení NC-programu

Podrobné informace k tomuto tématu

- Programování obrysů
  Další informace: "Programování pohybu nástroje pro obrábění", Stránka 134

Doporučená struktura programu u jednoduchých programů s cykly

Příklad

```
0 BEGIN PGM  BSBCYC MM
1 BLK FORM 0.1  Z X...  Y... Z...
2 BLK FORM 0.2  X... Y...  Z...
3 TOOL CALL  5 Z  S5000
4 L  Z+250 R0  FMAX M3
5 PATTERN DEF  POS1( X...  Y... Z...  ) ...
6 CYCL DEF...
7 CYCL CALL PAT  FMAX M8
8 L  Z+250 R0  FMAX M2
9 END PGM  BSBCYC MM
```

1 Vyvolání nástroje, definování jeho osy
2 Odjetí nástrojem, vypnutí vřetena
3 Definování obráběcích pozic
4 Definování obráběcího cyklu
5 Vyvolání cyklu, zapnutí chladicí kapaliny
6 Odjetí nástrojem, ukončení NC-programu

Podrobné informace k tomuto tématu

- Programování cyklů
  Další informace: Příručka pro uživatele programování cyklů

Programování jednoduchého obrysu

Obrys vpravo na obrázku byste měli jednou ofrézovat okolo v hloubce 5 mm. Definici polotovaru jste již připravili.

Po otevření NC-bloku s funkční klávesou se ptá řídicí systém v dialogu v záhlaví obrazovky na všechna data.

Pro naprogramování obrysu postupujte takto:

Vyvolání nástroje

TOOL CALL
- Stiskněte klávesu **TOOL CALL**
- Zadejte data nástroje, např. číslo nástroje 16

ENT
- Potvrďte tlačítkem **ENT**

ENT
- Osu nástroj **Z** potvrďte tlačítkem **ENT**
- Zadejte otáčky vřetena, např. 6500

END
- Stiskněte tlačítko **END** (KONEC)
- > Řízení ukončí NC-blok.

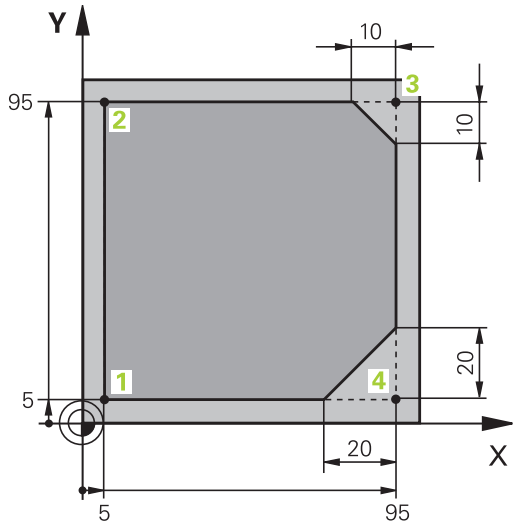

Odjetí nástroje

L
- Stiskněte tlačítko **L**

Z
- Stiskněte tlačítko osy **Z**
- Zadejte hodnotu pro odjezd, např. 250 mm

ENT
- Stiskněte tlačítko **ENT**

ENT
- Při korekci rádiusu stiskněte tlačítko **ENT**
- > Řízení převezme **R0**, bez korekce rádiusu.

ENT
- Při posuvu **F** stiskněte tlačítko **ENT**
- > Řízení převezme **FMAX**.
- Pokud je to nutné, zadejte přídavnou funkci **M** například **M3**, Zapnutí vřetena

END
- Stiskněte tlačítko **END** (KONEC)
- > Řízení uloží pojezdový blok.

Předpolohování nástroje v rovině obrábění

L
- Stiskněte tlačítko **L**

X
- Stiskněte tlačítko osy **X**
- Zadejte hodnotu najížděné polohy, např. -20 mm

Y
- Stiskněte tlačítko osy **Y**
- Zadejte hodnotu najížděné polohy, např. -20 mm

ENT
- Stiskněte tlačítko **ENT**

ENT
- Při korekci rádiusu stiskněte tlačítko **ENT**
- > Řízení převezme **R0**.

ENT
- Při posuvu **F** stiskněte tlačítko **ENT**
- > Řízení převezme **FMAX**.
- Případně zadejte přídavnou funkci **M**

END
- Stiskněte tlačítko **END** (KONEC)
- > Řízení uloží pojezdový blok.

Polohování nástroje do hloubky

L
- Stiskněte tlačítko **L**

Z
- Stiskněte tlačítko osy **Z**
- Zadejte hodnotu najížděné polohy, např. -5 mm

ENT
- Stiskněte tlačítko **ENT**

ENT
- Při korekci rádiusu stiskněte tlačítko **ENT**
- > Řízení převezme **R0**.
- Zadejte hodnotu polohovacího posuvu, např. 3000 mm/min

ENT
- Stiskněte tlačítko **ENT**
- Zadejte přídavnou funkci **M** například **M8**, Zapnutí chladicí kapaliny

END
- Stiskněte tlačítko **END** (KONEC)
- > Řízení uloží pojezdový blok.

Měkké najetí na obrys

APPR DEP
- Stiskněte tlačítko **APPR DEP**
- > Řídicí systém zobrazí lištu softtlačítek s funkcemi pro nájezd a pro odjezd.

APPR CT
- Stiskněte softklávesu **APPR CT**
- Zadejte souřadnice bodu startu obrysu 1

ENT
- Stiskněte tlačítko **ENT**
- U úhlu středu **CCA** zadejte úhel nájezdu, např. 90°

ENT
- Stiskněte tlačítko **ENT**
- Zadejte rádius nájezdu, např. 8 mm

ENT
- Stiskněte tlačítko **ENT**

RL
- Stiskněte softklávesu **RL**
- > Řízení převezme korekci rádiusu vlevo.
- Zadejte hodnotu obráběcího posuvu, např. 700 mm/min

END
- Stiskněte tlačítko **END** (KONEC)
- > Řídicí systém uloží nájezd.

Obrábění obrysu

L
- Stiskněte tlačítko **L**
- Zadejte měnící se souřadnice obrysového bodu 2, např. **Y 95**

END
- Stiskněte tlačítko **END** (KONEC)
- > Řízení převezme změněnou hodnotu a zachová všechny ostatní informace z předchozího NC-bloku.

L
- Stiskněte tlačítko **L**
- Zadejte měnící se souřadnice obrysového bodu 3, např. **X 95**

END
- Stiskněte tlačítko **END** (KONEC)

CHF
- Stiskněte tlačítko **CHF**
- Zadejte šířku zkosení, 10 mm

END
- Stiskněte tlačítko **END** (KONEC)
- > Řízení uloží sražení na konci přímkového bloku.

L
- Stiskněte tlačítko **L**
- Zadejte měnící se souřadnice obrysového bodu 4

END
- Stiskněte tlačítko **END** (KONEC)

CHF
- Stiskněte tlačítko **CHF**
- Zadejte šířku zkosení, 20 mm

END
- Stiskněte tlačítko **END** (KONEC)

Uzavření obrysu a měkké opuštění

L
- Stiskněte tlačítko **L**
- Zadejte měnící se souřadnice obrysového bodu **1**

END
- Stiskněte tlačítko **END** (KONEC)

APPR DEP
- Stiskněte tlačítko **APPR DEP**

DEP CT
- Stiskněte softtlačítko **DEP CT**
- U úhlu středu **CCA** zadejte úhel odjezdu, např. 90°

ENT
- Stiskněte tlačítko **ENT**
- Zadejte rádius odjezdu, např. 8 mm

ENT
- Stiskněte tlačítko **ENT**
- Zadejte hodnotu polohovacího posuvu, např. 3000 mm/min

ENT
- Stiskněte tlačítko **ENT**
- Pokud je to nutné, zadejte přídavnou funkci **M** například M9, Vypnutí chladicí kapaliny

END
- Stiskněte tlačítko **END** (KONEC)
- > Řídicí systém uloží odjezd.

Odjetí nástroje

L
- Stiskněte tlačítko **L**

Z
- Stiskněte tlačítko osy **Z**
- Zadejte hodnotu pro odjezd, např. 250 mm

ENT
- Stiskněte tlačítko **ENT**

ENT
- Při korekci rádiusu stiskněte tlačítko **ENT**
- > Řízení převezme **R0**.

ENT
- Při posuvu **F** stiskněte tlačítko **ENT**
- > Řízení převezme **FMAX**.
- Zadejte přídavnou funkci **M** například **M30** pro ukončení programu

END
- Stiskněte tlačítko **END** (KONEC)
- > Řízení uloží pojezdový blok a ukončí NC-program.

Podrobné informace k tomuto tématu

- **Kompletní příklad s NC-bloky**
  Další informace: "Příklad: Přímková dráha a zkosení kartézsky", Stránka 157
- Vytvoření nového NC-programu
  Další informace: "Otevírání a zadávání NC-programů", Stránka 84
- Najetí na obrysy/opuštění obrysů
  Další informace: "Najetí a opuštění obrysu", Stránka 138
- Programování obrysů
  Další informace: "Přehled dráhových funkcí", Stránka 148
- Programovatelné druhy posuvů
  Další informace: "Možnosti jak zadat posuv", Stránka 90
- Korekce poloměru nástroje
  Další informace: "Korekce rádiusu nástroje", Stránka 128
- Přídavné funkce M
  Další informace: "Přídavné funkce pro kontrolu chodu programu, vřeteno a chladicí kapalinu ", Stránka 219

Vytvoření programu cyklů

Otvory znázorněné na obrázku vpravo (hloubka 20 mm) se mají zhotovit standardním vrtacím cyklem. Definici polotovaru jste již připravili.

Vyvolání nástroje

TOOL CALL
- Stiskněte klávesu **TOOL CALL**
- Zadejte data nástroje, např. číslo nástroje 5

ENT
- Potvrďte tlačítkem **ENT**

ENT
- Osu nástroj **Z** potvrďte tlačítkem **ENT**
- Zadejte otáčky vřetena, např. 4500

END
- Stiskněte tlačítko **END** (KONEC)
- > Řízení ukončí NC-blok.

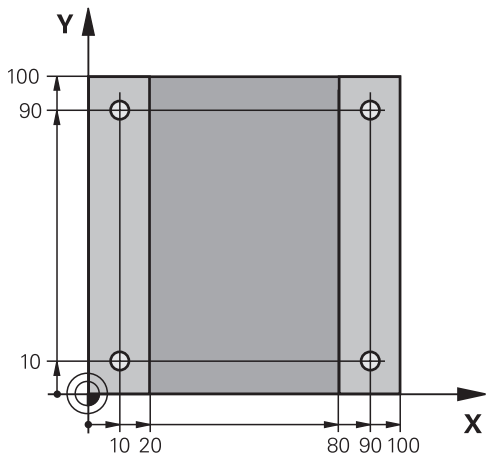

Odjetí nástroje

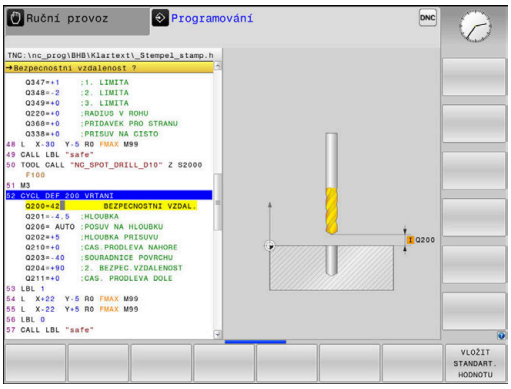

- Stiskněte tlačítko **L**

- Stiskněte tlačítko osy **Z**
- Zadejte hodnotu pro odjezd, např. 250 mm

- Stiskněte tlačítko **ENT**

- Při korekci rádiusu stiskněte tlačítko **ENT**
- > Řízení převezme **R0**, bez korekce rádiusu.

- Při posuvu **F** stiskněte tlačítko **ENT**
- > Řízení převezme **FMAX**.
- Pokud je to nutné, zadejte přídavnou funkci **M** například **M3**, Zapnutí vřetena

- Stiskněte tlačítko **END** (KONEC)
- > Řízení uloží pojezdový blok.

Definování rastru

- Stiskněte tlačítko **SPEC FCT** (Speciální funkce)
- > Řídicí systém otevře lištu softtlačítek se speciálními funkcemi.

- Stiskněte softklávesu **OBRÁBĚNÍ KONTURY BODU**

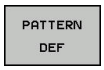

- Stiskněte softklávesu **PATTERN DEF**

- Stiskněte softklávesu **BOD**
- Zadejte souřadnice první polohy

- Každé zadání potvrďte tlačítkem **ENT**

- Stiskněte tlačítko **ENT**
- > Řízení otevře dialog pro další polohu.
- Zadávejte souřadnice

- Každé zadání potvrďte tlačítkem **ENT**
- Zadejte souřadnice všech poloh

- Stiskněte tlačítko **END** (KONEC)
- > Řízení uloží NC-blok.

Definování cyklu

- Stiskněte tlačítko **CYCL DEF**

- Stiskněte softklávesu **Vrtání/ závity**

- Stiskněte softklávesu **200**
- > Řízení spustí dialog k definici cyklu.
- Zadejte parametry cyklu

- Každé zadání potvrďte tlačítkem **ENT**
- > Řídicí systém ukáže grafiku, v níž je znázorněn příslušný parametr cyklu.

Vyvolání cyklu

CYCL CALL
- Stiskněte klávesu **CYCL CALL**

CYCLE CALL PAT
- Stiskněte softklávesu **CYCL CALL PAT**

ENT
- Stiskněte tlačítko **ENT**
- > Řízení převezme **FMAX**.
- Případně zadejte přídavnou funkci **M**

END
- Stiskněte tlačítko **END** (KONEC)
- > Řízení uloží NC-blok.

Odjetí nástroje

L
- Stiskněte tlačítko **L**

Z
- Stiskněte tlačítko osy **Z**
- Zadejte hodnotu pro odjezd, např. 250 mm

ENT
- Stiskněte tlačítko **ENT**

ENT
- Při korekci rádiusu stiskněte tlačítko **ENT**
- > Řízení převezme **R0**.

ENT
- Při posuvu **F** stiskněte tlačítko **ENT**
- > Řízení převezme **FMAX**.
- Zadejte přídavnou funkci **M** například **M30** pro ukončení programu

END
- Stiskněte tlačítko **END** (KONEC)
- > Řízení uloží pojezdový blok a ukončí NC-program.

Příklad

0 BEGIN PGM C200 MM	
1 BLK FORM 0.1 Z X+0 Y+0 Z-40	Definice polotovaru
2 BLK FORM 0.2 X+100 Y+100 Z+0	
3 TOOL CALL 5 Z S4500	Vyvolání nástroje
4 L Z+250 R0 FMAX M3	Odjetí nástrojem, vypnutí vřetena
5 PATTERN DEF POS1 (X+10 Y+10 Z+0) POS2 (X+10 Y+90 Z+0) POS3 (X+90 Y+90 Z+0) POS4 (X+90 Y+10 Z+0)	Definice obráběcích pozic
6 CYCL DEF 200 VRTÁNÍ	Definování cyklu
Q200=2 ;BEZPECNOSTNI VZDAL.	
Q201=-20 ;HLOUBKA	
Q206=250 ;POSUV NA HLOUBKU	
Q202=5 ;HLOUBKA PRISUVU	
Q210=0 ;CAS.PRODLEVA NAHORE	
Q203=-10 ;SOURADNICE POVRCHU	
Q204=20 ;2. BEZPEC.VZDALENOST	
Q211=0.2 ;CAS. PRODLEVA DOLE	
Q395=0 ;REFERENCNI HLOUBKA	
7 CYCL CALL PAT FMAX M8	Zapnutí chladicí kapaliny, vyvolání cyklu
8 L Z+250 R0 FMAX M30	Odjetí nástroje, konec programu
9 END PGM C200 MM	

Podrobné informace k tomuto tématu

- Vytvoření nového NC-programu
  Další informace: "Otevírání a zadávání NC-programů", Stránka 84
- Programování cyklů
  Další informace: Příručka pro uživatele programování cyklů

3

Základy

3.1 TNC 620

Řídicí systémy HEIDENHAIN TNC jsou dílenské řídicí systémy, s nimiž můžete přímo na stroji programovat obvyklé frézovací a vrtací obráběcí operace pomocí snadno srozumitelného dialogu. Jsou určeny pro nasazení na frézkách, vrtačkách a rovněž na obráběcích centrech s až 6 strojními osami. Navíc můžete programově nastavit úhlové natočení vřetena.

Ovládací panel a zobrazení na displeji jsou přehledně uspořádány, takže máte veškeré funkce rychle a přehledně k dispozici.

Popisný dialog HEIDENHAIN a DIN/ISO

Obzvláště jednoduché je vytváření programů v uživatelsky přívětivém popisném dialogu HEIDENHAIN, programovacím jazyku založeném na dialozích pro dílnu. Programovací grafika zobrazuje během zadávání programu jednotlivé kroky obrábění. Pokud není k dispozici výkres vhodný pro NC, pak pomáhá i volné programování obrysů FK. Grafickou simulaci obrábění obrobků lze provádět jak během testování programu, tak i za chodu programu.

Navíc můžete řízení též programovat podle normy DIN/ISO.

NC-program je možno zadávat a testovat i tehdy, provádí-li jiný NC-program právě obrábění.

Kompatibilita

NC-programy, které byly připraveny na souvislých řídicích systémech HEIDENHAIN (od verze TNC 150 B), jsou zpracovatelné na TNC 620 pouze omezeně. Pokud obsahují NC-bloky neplatné prvky, tak je řízení při otevírání souboru označí chybovým hlášením jako ERROR-bloky (CHYBNÉ bloky).

Zde dbejte také na podrobný popis rozdílů mezi iTNC 530 a TNC 620.
Další informace: "Rozdíly mezi TNC 620 a iTNC530 ", Stránka 534

3.2 Obrazovka a ovládací pult

Obrazovka

Řídicí systém se dodává v kompaktní verzi nebo v provedení se samostatnou obrazovkou a ovládacím pultem. V obou případech je řízení vybaveno 15palcovou plochou obrazovkou TFT.

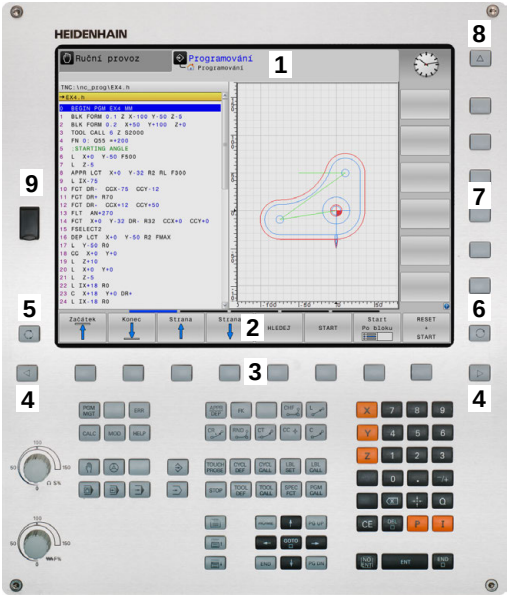

1 Záhlaví

Při zapnutém řízení zobrazuje systém v záhlaví obrazovky navolené provozní režimy: vlevo provozní režimy stroje a vpravo programovací provozní režimy. Ve větším poli záhlaví je indikován provozní režim, do kterého je obrazovka právě přepnuta: tam se objevují dialogové otázky a texty hlášení (výjimka: pokud řídicí systém zobrazuje pouze grafiku).

2 Softtlačítka

V řádku zápatí zobrazuje řízení v liště softtlačítek další funkce. Tyto funkce volíte pomocí tlačítek pod nimi (softklávesy). Pro orientaci ukazují úzké proužky nad lištou softtlačítek počet lišt, které lze navolit přepínacími tlačítky, umístěnými na okraji. Aktivní lišta softtlačítek se zobrazuje jako modrý proužek.

3 Softklávesy pro výběr softtlačítek

4 Přepínací tlačítka softtlačítek

5 Definování rozdělení obrazovky

6 Přepínací tlačítko pro provozní režimy stroje, programovací režimy a třetí desktop

7 Softklávesy pro výběr softtlačítek výrobce stroje

8 Přepínací tlačítka pro výběr softtlačítek výrobce stroje

9 Konektor USB

> Používáte-li TNC 620 s dotykovým ovládáním, tak můžete některá tlačítka nahradit gesty.
>
> **Další informace:** "Použití dotykové obrazovky", Stránka 483

Definice rozložení obrazovky

Uživatel volí rozdělení obrazovky. Tak může řízení např. v režimu **Programování** zobrazovat NC-program v levém okně, zatímco pravé okno současně zobrazuje grafiku programování. Alternativně si lze v pravém okně dát zobrazit též členění programu nebo zobrazit pouze NC-program v jednom velkém okně. Které okno může řízení zobrazit, to závisí na zvoleném provozním režimu.

Určení rozdělení obrazovky:

- Stiskněte klávesu **Rozdělení obrazovky**: lišta softtlačítek ukáže možná rozdělení obrazovky
  Další informace: "Provozní režimy", Stránka 66

- Volba rozdělení obrazovky softtlačítkem

Ovládací panel

TNC 620 se dodává s integrovaným ovládacím panelem. Případně je TNC 620 také k dispozici ve verzi se samostatnou obrazovkou a ovládacím panelem se znakovou klávesnicí.

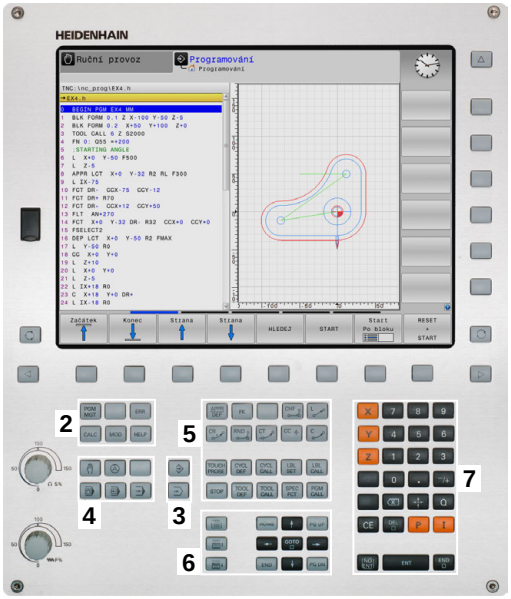

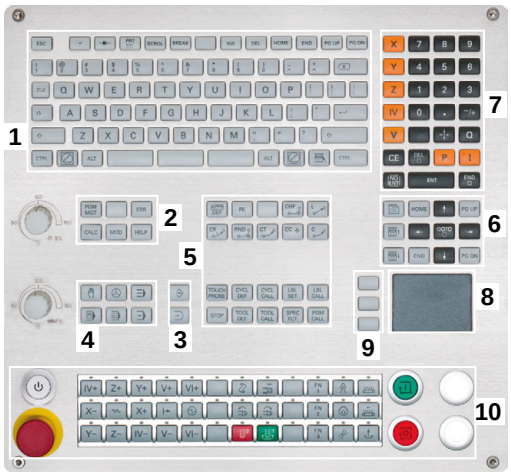

1 Abecední klávesnice pro zadávání textů, jmen souborů a programování DIN/ISO
2
- Správa souborů
- Kalkulátor
- MOD-funkce
- Funkce NÁPOVĚDA
- Zobrazení chybových hlášení
- Přepínání obrazovky mezi provozními režimy

3 Programovací provozní režimy
4 Strojní provozní režimy
5 Otevření programových dialogů
6 Navigační klávesy a příkaz skoku **GOTO**
7 Zadání čísel a výběr osy
8 Touchpad (dotyková ploška)
9 Tlačítka myši
10 Ovládací panel stroje
Další informace: Příručka ke stroji

Funkce jednotlivých tlačítek jsou shrnuty na první stránce obálky.

> Používáte-li TNC 620 s dotykovým ovládáním, tak můžete některá tlačítka nahradit gesty.
>
> **Další informace:** "Použití dotykové obrazovky", Stránka 483

> Informujte se ve vaší příručce ke stroji!
>
> Někteří výrobci strojů nepoužívají standardní ovládací panel od firmy HEIDENHAIN.
>
> Klávesy, jako např.**NC-Start** nebo **NC-Stop**, jsou popsány ve vaší Příručce ke stroji.

Klávesnice na obrazovce

Používáte-li kompaktní verzi (bez znakové klávesnice) řídicího systému, můžete zadávat písmena a speciální znaky na obrazovkové klávesnici nebo přes znakovou klávesnici, připojenou do USB-konektoru.

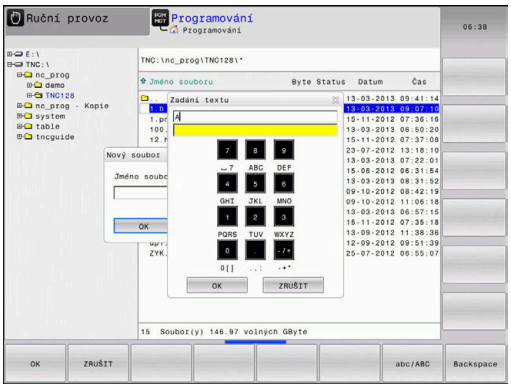

Zadávání textu klávesnicí na obrazovce

Pro práci s obrazovkovou klávesnicí postupujte takto:

GOTO

- ▶ Přejete-li si zadat písmena, např. název programu nebo název adresáře klávesnicí na obrazovce, stiskněte tlačítko **GOTO**.
- > Řídicí systém otevře okno, kde je zobrazeno zadávací políčko čísel řídicího systému s příslušnými písmeny.

8

- ▶ Stiskněte několikrát tlačítko čísla, až kurzor stojí na požadovaném písmenu.
- ▶ Vyčkejte, až řídicí systém převezme zvolený znak, pak zadávejte další znak

OK

- ▶ Softklávesou **OK** převezmete text do otevřeného dialogového políčka.

Softtlačítkem **abc/ABC** volíte psaní velkých nebo malých písmen. Pokud váš výrobce stroje definoval další speciální znaky, můžete je vyvolávat a zadávat softtlačítkem **SPECIÁLNÍ ZNAK**. K mazání jednotlivých znaků používejte softtlačítko **Backspace**.

3.3 Provozní režimy

Ruční provoz a Ruční kolečko

Seřizování stroje se provádí v režimu **Ruční provoz**. V tomto provozním režimu lze ručně nebo krokově polohovat strojní osy, nastavovat vztažné body a naklápět rovinu obrábění.

Provozní režim **Ruční kolečko** podporuje ruční projíždění os stroje pomocí elektronického ručního kolečka HR.

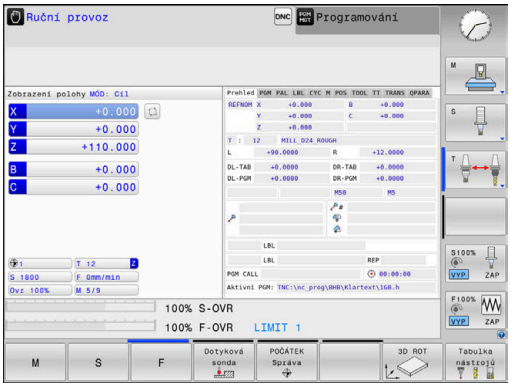

Softtlačítka pro rozdělení obrazovky (výběr jak již bylo popsáno)

Softtlačítko	Okno
Posice	Pozice
STAV + POSICE	Vlevo: polohy, vpravo: indikace stavu
Posice + DILEC	Vlevo: polohy, vpravo: obrobek (Opce #20)
Posice + MACHINE	Vlevo: polohy, vpravo: kolizní tělesa a obrobek

Polohování s ručním zadáváním

V tomto provozním režimu se dají naprogramovat jednoduché dráhové pohyby, např. k ofrézování plochy nebo k předpolohování.

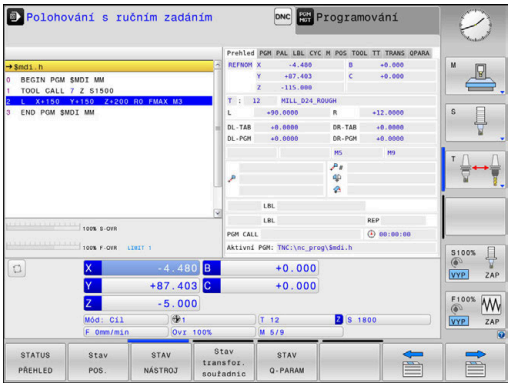

Softtlačítka k rozdělení obrazovky

Softtlačítko	Okno
program	NC-Program
STAV + PROGRAMU	Vlevo: NC-program, vpravo: indikace stavu
PROGRAM + DILEC	Vlevo: NC-program, vpravo: obrobek (Opce #20)

Programování

V tomto režimu vytváříte vaše NC-programy. Volné programování obrysů, různé cykly a funkce s Q-parametry poskytují mnohostrannou pomoc a podporu při programování. Na přání zobrazuje programovací grafika naprogramované pojezdové dráhy.

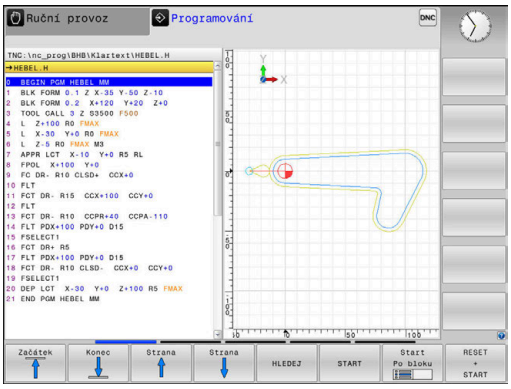

Softtlačítka k rozdělení obrazovky

Softtlačítko	Okno
program	NC-Program
SEKCE + PROGRAMU	Vlevo: NC-program, vpravo: členění programu
GRAFIKA + PROGRAMU	Vlevo: NC-program, vpravo: programovací grafika

Test programu

Řídicí systém simuluje NC-programy a části programů v režimu **Test programu**, např. k vyhledání geometrických neslučitelností, chybějících nebo chybných údajů v NC-programu a narušení pracovního prostoru. Simulace se graficky podporuje různými pohledy. (Opce #20)

Softtlačítka k rozdělení obrazovky

Softtlačítko	Okno
program	NC-Program
STAV + PROGRAMU	Vlevo: NC-program, vpravo: indikace stavu
PROGRAM + DÍLEC	Vlevo: NC-program, vpravo: obrobek (Opce #20)
DÍLEC	Obrobek (Opce #20)

Provádění programu plynule a provádění programu po bloku

V režimu **PGM/provoz plynule** provede řízení NC-program až do konce programu nebo do okamžiku ručního či programovaného přerušení. Po přerušení můžete znovu zahájit provádění programu.

V režimu **PGM/provoz po bloku** odstartujete každý NC-blok jednotlivě tlačítkem **NC-Start**. U cyklů s rastry bodů a **CYCL CALL PAT** se řízení zastaví po každém bodu.

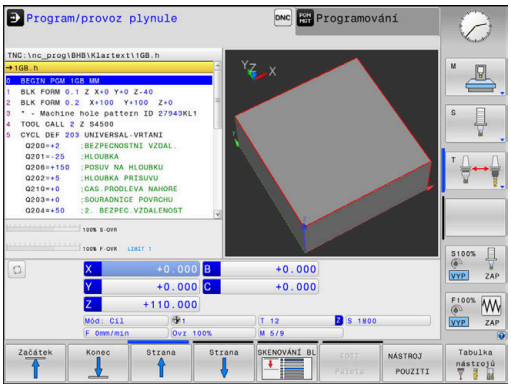

Softtlačítka k rozdělení obrazovky

Softtlačítko	Okno
program	NC-Program
SEKCE + PROGRAMU	Vlevo: NC-program, vpravo: členění
STAV + PROGRAMU	Vlevo: NC-program, vpravo: indikace stavu
PROGRAM + DÍLEC	Vlevo: NC-program, vpravo: obrobek (Opce #20)
DÍLEC	Obrobek (Opce #20)

Softtlačítka pro rozdělení obrazovky u tabulek palet (opce #22 Správa palet)

Softtlačítko	Okno
Paleta	Tabulka palet
GRAFIKA + Paleta	Vlevo: NC-program, vpravo: tabulka palet
Paleta + Stav	Vlevo: tabulka palet, vpravo: indikace stavu
Paleta + Grafika	Vlevo: tabulka palet, vpravo: grafika
BPM	Správce dávkových procesů

3.4 NC-základy

Odměřovací zařízení a referenční značky

Na osách stroje se nacházejí odměřovací zařízení, která zjišťují polohy stolu stroje, resp. nástroje. Na hlavních osách jsou obvykle namontovány lineární (délkové) odměřovací systémy, na otočných stolech a naklápěcích osách úhlová odměřovací zařízení.

Když se některá osa stroje pohybuje, generuje příslušný odměřovací systém elektrický signál, z něhož řídicí systém vypočte přesnou aktuální polohu této osy stroje.

Při výpadku napájení dojde ke ztrátě přiřazení mezi polohou suportu stroje a vypočtenou aktuální polohou. Aby se toto přiřazení opět obnovilo, jsou inkrementální (přírůstkové) odměřovací systémy vybaveny referenčními značkami. Při přejetí referenční značky dostane řídicí systém signál, který označuje pevný vztažný bod stroje. Řízení tak může opět obnovit přiřazení aktuální polohy k aktuální poloze stroje. U lineárních odměřovacích systémů s distančně kódovanými referenčními značkami musíte popojet strojními osami maximálně o 20 mm, u úhlových odměřovacích systémů maximálně o 20°.

U absolutních odměřovacích systémů se po zapnutí přenese do řízení absolutní hodnota polohy. Tím je možné přímé přiřazení mezi aktuální polohou a polohou suportu po zapnutí, bez pojíždění osami stroje.

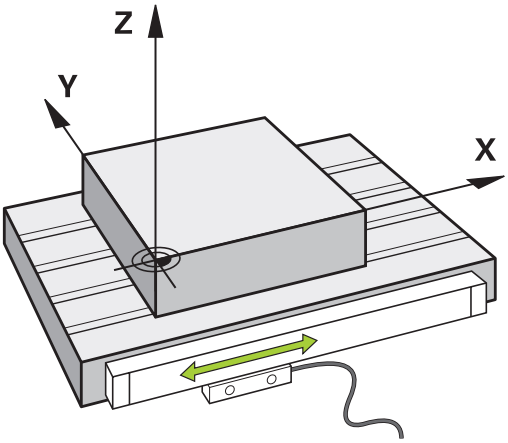

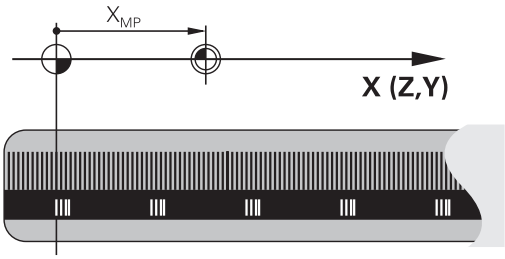

Programovatelné osy

Programovatelné osy řízení ve výchozím nastavení odpovídají definicím os podle DIN 66217.

Názvy programovatelných os naleznete v následující tabulce.

Hlavní osa	Paralelní osa	Rotační osa
X	U	A
Y	V	B
Z	W	C

Informujte se ve vaší příručce ke stroji!

Počet, označení a přiřazení programovatelných os závisí na stroji.

Výrobce vašeho stroje může definovat další osy, například osy PLC.

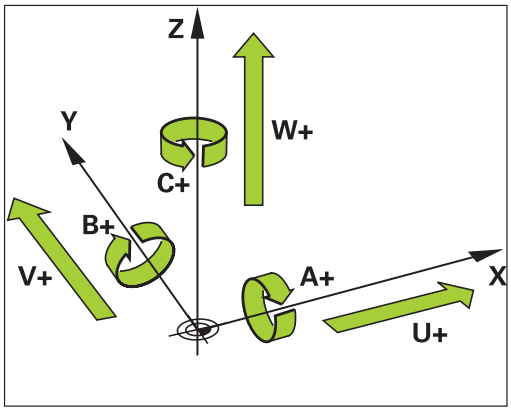

Vztažné soustavy

Aby mohlo řízení pojíždět osou o definovanou dráhu, potřebuje **Vztažný systém**.

Jako jednoduchý vztažný systém pro přímé osy slouží u obráběcího stroje lineární snímač, který je namontován rovnoběžně s osou. Lineární snímač představuje **číselnou osu**, jednorozměrný souřadnicový systém.

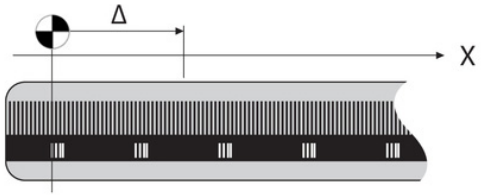

Aby najelo řízení do bodu v **rovině**, vyžaduje dvě osy a tím vztažný systém se dvěma rozměry.

Aby najelo řízení do bodu v **prostoru**, vyžaduje tři osy a tím vztažný systém se třemi rozměry. Jsou-li tři osy navzájem kolmé, vznikne takzvaný **trojrozměrný kartézský souřadnicový systém**.

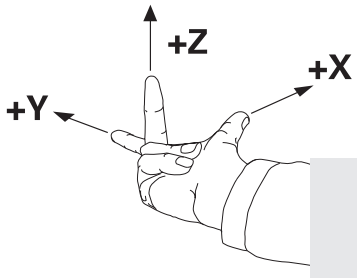

> Podle pravidla pravé ruky ukazují konečky prstů v kladném směru tří hlavních os.

Aby šlo jednoznačně určit bod v prostoru, je potřeba kromě uspořádání tří rozměrů navíc **počátek souřadnic**. V trojrozměrném souřadnicovém systému slouží společný průsečík jako počátek souřadnic. Tento průsečík má souřadnice **X+0**, **Y+0** a **Z+0**.

Aby řízení provádělo např. výměnu nástroje vždy na stejné pozici, zpracování ale vztažené vždy k aktuální poloze obrobku, musí řízení rozlišovat různé vztažné systémy.

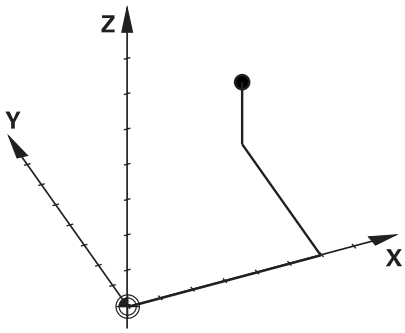

Řízení rozlišuje následující vztažné systémy:

- Strojní souřadný systém M-CS:
  Machine **C**oordinate **S**ystem
- Základní souřadný systém B-CS:
  Basic **C**oordinate **S**ystem
- Obrobkový souřadný systém W-CS:
  Workpiece **C**oordinate **S**ystem
- Souřadný systém obráběcí roviny W-CS:
  Working **P**lane **C**oordinate **S**ystem
- Zadávací souřadný systém I-CS:
  Input **C**oordinate **S**ystem
- Nástrojový souřadný systém T-CS:
  Tool **C**oordinate **S**ystem

> Všechny vztažné systémy se staví na sebe. Podléhají kinematickému řetězci příslušného stroje.
>
> Strojní souřadný systém je přitom referenční vztažný systém.

Strojní souřadný systém M-CS

Strojní souřadný systém odpovídá popisu kinematiky a tedy skutečné mechanice stroje.

Protože mechanika obráběcího stroje nikdy zcela neodpovídá kartézskému souřadnicovému systému, skládá se strojní souřadný systém z několika jednorozměrných souřadných systémů. Jednorozměrné souřadné systémy odpovídají fyzickým osám stroje, které nejsou nutně kolmé k sobě navzájem.

Poloha a orientace jednorozměrných souřadných systémů jsou definovány pomocí posunů a otáčení v popisu kinematiky, vycházeje ze špičky vřetena.

Výrobce stroje definuje v konfiguraci stroje polohu počátku souřadnic, takzvaný nulový bod stroje. Hodnoty v konfiguraci stroje definují nulové polohy měřicích systémů a odpovídajících strojních os. Nulový bod stroje není nutně umístěn v teoretickém průsečíku fyzických os. Může tak ležet i mimo rozsah pojezdu.

Protože hodnoty v konfiguraci stroje uživatel nemůže změnit, používá se strojní souřadnicový systém pro stanovení stálých pozic, jako například bodu pro výměnu nástroje.

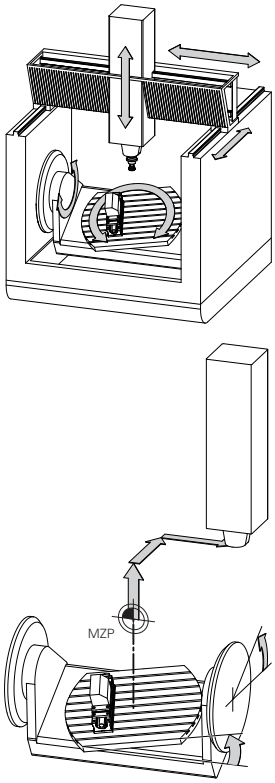

Strojní nulový bod MZP:
Machine **Z**ero **P**oint

Softtlačítko	Použití
ZÁKLADNÍ TRANSFORM. OFFSET	Uživatel může definovat osové posuny ve strojním souřadném systému, pomocí hodnot **OFFSET** tabulky vztažných bodů.

Výrobce stroje konfiguruje sloupce **OFFSET** tabulky vztažných bodů, aby odpovídaly stroji.

Další informace: Uživatelská příručka Seřizování, testování a zpracování NC-programů

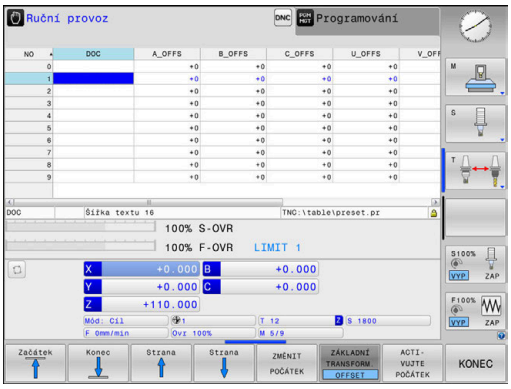

UPOZORNĚNÍ

Pozor nebezpečí kolize!

V závislosti na stroji může váš řídicí systém mít další tabulky vztažných bodů pro palety. Výrobce vašeho stroje v nich může definovat **OFFSETy**, které působí ještě před vámi definovanými **OFFSETy** z tabulky vztažných bodů. Zda jsou a které vztažné body palet jsou aktivní ukazuje karta **PAL** přídavné indikace stavu. Protože **OFFSETy** tabulky vztažných bodů palet nejsou viditelné nebo editovatelné, tak existuje během pojezdů riziko kolize!

- Dbejte na dokumentaci výrobce vašeho stroje
- Používejte vztažné body palet výlučně ve spojení s paletami
- Před obráběním překontrolujte zobrazení karty **PAL**

Pouze výrobce stroje má k dispozici takzvaný **OEM-OFFSET**. Tímto **OEM-OFFSETem** se mohou definovat přičítaná osová posunutí pro rotační a paralelní osy.

Všechny hodnoty **OFFSET** (všechny uvedené možnosti zadání **OFFSETu**) dávají společně rozdíl mezi **AKT.** a **REFAKT** polohou osy.

Řízení převádí všechny pohyby do strojního souřadného systému, bez ohledu na to ve kterém vztažném systému se provádí zadávání.

Příklad pro 3osé stroje s osou Y jako klínovou osou, která není kolmá k rovině ZX:

- ▶ V režimu **Polohování s ručním zadáním** zpracovat NC-blok s **L IY+10**
- > Řízení vyhodnotí z definovaných hodnot požadované hodnoty os.
- > Řízení pohybuje během polohování strojními osami **Y a Z**.
- > Indikace **REFAKT** a **REFNOM** ukazují pohyby os Y a Z ve strojním souřadném systému.
- > Indikace **AKT.** a **Cíl** ukazují výlučně pohyby osy Y v zadávacím souřadném systému.
- ▶ V režimu **Polohování s ručním zadáním** zpracovat NC-blok s **L IY-10 M91**
- > Řízení vyhodnotí z definovaných hodnot požadované hodnoty os.
- > Řízení pohybuje během polohování pouze strojní osou **Y**.
- > Indikace **REFAKT** a **REFNOM** ukazují výlučně pohyby osy Y ve strojním souřadném systému.
- > Indikace **AKT.** a **Cíl** ukazují pohyby os Y a Z v zadávacím souřadném systému.

Uživatel může programovat polohy vztažené ke strojnímu nulovému bodu, například pomocí přídavné funkce **M91**.

Základní souřadný systém B-CS

Základní souřadný systém je trojrozměrný kartézský souřadný systém, jehož počátek je koncem popisu kinematiky.

Orientace základního souřadného systému je ve většině případů stejná jako u strojního souřadného systému. Mohou existovat výjimky, pokud výrobce stroje používá další kinematické transformace.

Výrobce stroje definuje v konfiguraci stroje popis kinematiky a tím polohu počátku souřadnic pro základní souřadný systém. Hodnoty v konfiguraci stroje nemůže uživatel měnit.

Základní souřadný systém slouží k určení polohy a orientace obrobkového souřadného systému.

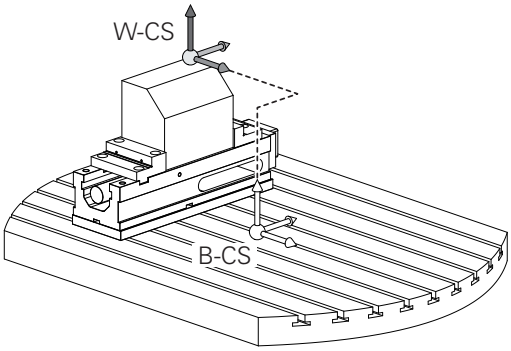

Softtlačítko	Použití
ZÁKLADNÍ TRANSFORM. OFFSET	Uživatel zjišťuje polohu a orientaci obrobkového souřadného systému, například pomocí 3D-dotykové sondy. Zjištěné hodnoty řízení ukládá vztažené k základnímu souřadnému systému jako hodnoty **ZÁKLADNÍ TRANSFORM.** ve správě vztažných bodů.

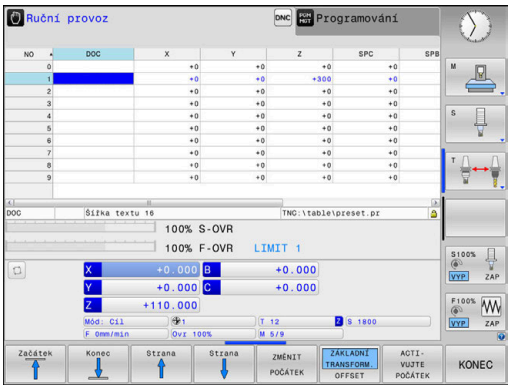

> Výrobce stroje konfiguruje sloupce **ZÁKLADNÍ TRANSFORM.** správy vztažných bodů tak, aby odpovídaly stroji.

Další informace: Uživatelská příručka Seřizování, testování a zpracování NC-programů

UPOZORNĚNÍ

Pozor nebezpečí kolize!

V závislosti na stroji může váš řídicí systém mít další tabulky vztažných bodů pro palety. Výrobce vašeho stroje v nich může definovat hodnoty **ZÁKLADNÍ TRANSFORMACE**, které působí ještě před vámi definovanými hodnotami **ZÁKLADNÍ TRANSFORMACE** z tabulky vztažných bodů. Zda jsou a které vztažné body palet jsou aktivní ukazuje karta **PAL** přídavné indikace stavu. Protože hodnoty **ZÁKLADNÍ TRANSFORMACE** tabulky vztažných bodů palet nejsou viditelné nebo editovatelné, tak existuje během pojezdů riziko kolize!

- Dbejte na dokumentaci výrobce vašeho stroje
- Používejte vztažné body palet výlučně ve spojení s paletami
- Před obráběním překontrolujte zobrazení karty **PAL**

Obrobkový souřadný systém W-CS

Obrobkový souřadný systém je trojrozměrný kartézský souřadný systém, jehož počátek je aktivním vztažným bodem.

Poloha a orientace obrobkového souřadného systému jsou závislé na hodnotách **ZÁKLADNÍ TRANSFORM.** aktivní řádky tabulky vztažných bodů.

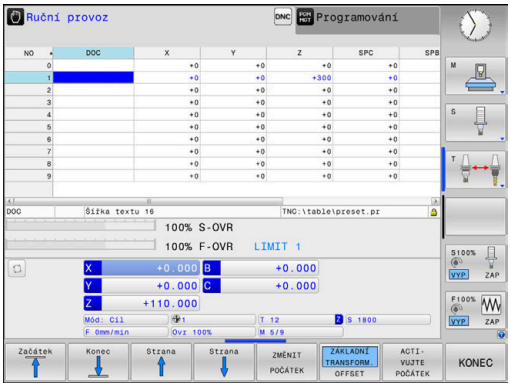

Softtlačítko	Použití
ZÁKLADNÍ TRANSFORM. OFFSET	Uživatel zjišťuje polohu a orientaci obrobkového souřadného systému, například pomocí 3D-dotykové sondy. Zjištěné hodnoty řízení ukládá vztažené k základnímu souřadnému systému jako hodnoty **ZÁKLADNÍ TRANSFORM.** ve správě vztažných bodů.

Další informace: Uživatelská příručka Seřizování, testování a zpracování NC-programů

Uživatel definuje v obrobkovém souřadném systému pomocí transformací polohu a orientaci souřadného systému roviny obrábění.

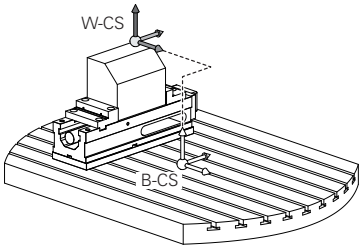

Transformace v obrobkovém souřadném systému:

- **3D ROT**-funkce
  - **PLANE**-funkce
  - Cyklus 19 **ROVINA OBRABENI**
- Cyklus 7 **NULOVY BOD**
  (posun **před** naklopením roviny obrábění)
- Cyklus 8 **ZRCADLENI**
  (zrcadlení **před** naklopením roviny obrábění)

Výsledek po sobě následujících transformací je závislý na pořadí programování!

Programujte v každém souřadném systému výlučně uvedené (doporučené) transformace. To platí jak pro nastavení tak i pro rušení transformací. Jiné použití může vést k neočekávané nebo nežádoucí situaci. Dbejte na následující pokyny k programování.

Připomínky pro programování:

- Pokud jsou transformace (zrcadlení a posun) naprogramované před funkcemi **PLANE** (s výjimkou **PLANE AXIAL**), tak se tím změní poloha bodu natočení (původ roviny obrábění souřadného systému WPL-CS) a orientace os natočení
  - samotný posun změní pouze polohu bodu natočení
  - samotné zrcadlení změní pouze orientaci os natočení
- Ve spojení s **PLANE AXIAL** a cyklem 19 nemají naprogramované transformace (zrcadlení, natáčení a změna měřítka) žádný vliv na polohu bodu natočení nebo orientaci osy natočení

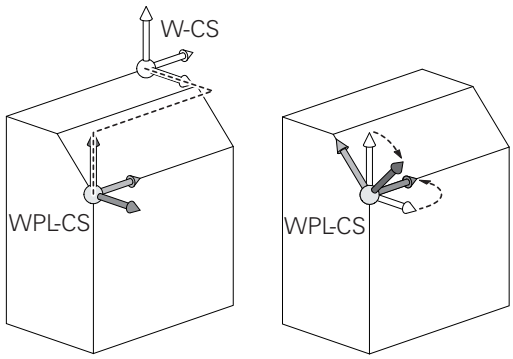

Bez aktivních transformací v obrobkovém souřadném systému jsou umístění a orientace souřadnicového systému roviny obrábění a obrobkového souřadnicového systému totožné.

U 3osového stroje nebo při čistě 3osém obrábění neexistuje žádná transformace v obrobkovém souřadném systému. Hodnoty **ZÁKLADNÍ TRANSFORM.** aktivní řádky tabulky vztažných bodů působí při tomto předpokladu bezprostředně na souřadný systém obráběcí roviny.

V souřadném systému obráběcí roviny jsou samozřejmě možné další transformace.

Další informace: "Souřadný systém obráběcí roviny WPL-CS", Stránka 77

Souřadný systém obráběcí roviny WPL-CS

Souřadný systém obráběcí roviny je trojrozměrný kartézský souřadný systém.

Poloha a orientace souřadného systému obráběcí roviny jsou závislé na aktivních transformacích v obrobkovém souřadném systému.

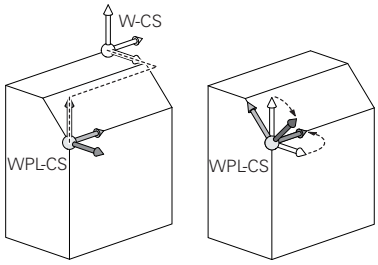

> Bez aktivních transformací v obrobkovém souřadném systému jsou umístění a orientace souřadnicového systému roviny obrábění a obrobkového souřadnicového systému totožné.
>
> U 3osového stroje nebo při čistě 3osém obrábění neexistuje žádná transformace v obrobkovém souřadném systému. Hodnoty **ZÁKLADNÍ TRANSFORM.** aktivní řádky tabulky vztažných bodů působí při tomto předpokladu bezprostředně na souřadný systém obráběcí roviny.

Uživatel definuje v souřadném systému obráběcí roviny pomocí transformací polohu a orientaci zadávacího souřadného systému.

Transformace v souřadném systému obráběcí roviny:

- Cyklus 7 **NULOVY BOD**
- Cyklus 8 **ZRCADLENI**
- Cyklus 10 **OTACENI**
- Cyklus 11 **ZMENA MERITKA**
- Cyklus 26 **MERITKO PRO OSU**
- **PLANE RELATIVE**

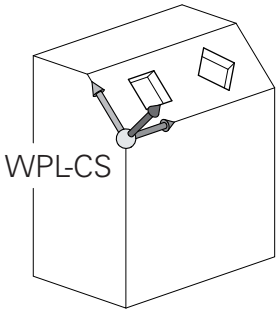

> Jako funkce **PLANE** působí **PLANE RELATIVE** v obrobkovém souřadném systému a orientuje souřadný systém obráběcí roviny.
>
> Hodnoty přidávaných naklopení se vztahují vždy k aktuálnímu souřadnému systému obráběcí roviny.

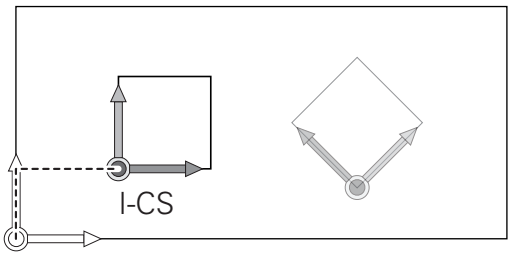

> Výsledek po sobě následujících transformací je závislý na pořadí programování!

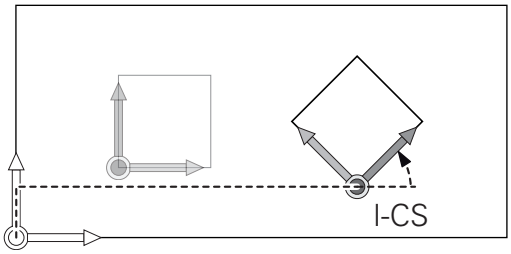

> Bez aktivních transformací v souřadném systému obráběcí roviny jsou poloha a orientace zadávacího souřadného systému a souřadného systému obráběcí roviny totožné.
>
> U 3osového stroje nebo při čistě 3osém obrábění neexistuje mimoto žádná transformace v obrobkovém souřadném systému. Hodnoty **ZÁKLADNÍ TRANSFORM.** aktivní řádky tabulky vztažných bodů působí při tomto předpokladu bezprostředně na zadávaný souřadný systém.

Zadávaný souřadný systém I-CS

Zadávaný souřadný systém je trojrozměrný kartézský souřadný systém.

Poloha a orientace zadávaného souřadného systému jsou závislé na aktivního transformacích v souřadném systému obráběcí roviny.

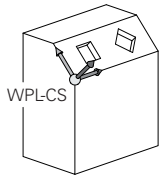

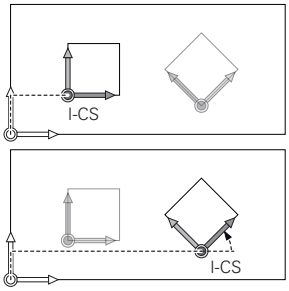

> Bez aktivních transformací v souřadném systému obráběcí roviny jsou poloha a orientace zadávacího souřadného systému a souřadného systému obráběcí roviny totožné.
>
> U 3osového stroje nebo při čistě 3osém obrábění neexistuje mimoto žádná transformace v obrobkovém souřadném systému. Hodnoty **ZÁKLADNÍ TRANSFORM.** aktivní řádky tabulky vztažných bodů působí při tomto předpokladu bezprostředně na zadávaný souřadný systém.

Uživatel definuje v zadávaném souřadném systému pomocí pojezdových bloků polohu nástroje a tím polohu nástrojového souřadného systému.

> Také indikace **Cíl**, **AKT.**, **VLEČ.** a **ACTDST** se vztahují k zadávanému souřadnému systému.

Pojezdové bloky v zadávaném souřadném systému:

- Pojezdové bloky paralelně s osou
- Pojezdové bloky s kartézskými nebo polárními souřadnicemi
- Pojezdové bloky s kartézskými souřadnicemi a vektory normál plochy

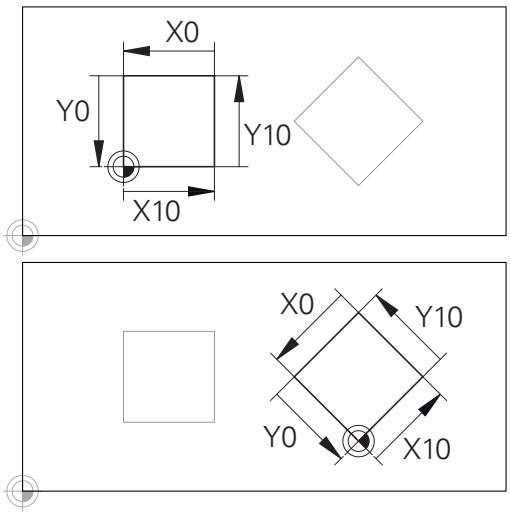

Obrys vztahující se k počátku zadávaného souřadného systému se může velmi jednoduše libovolně transformovat.

Příklad

```
7 X+48 R+
```

```
7 L X+48 Y+102 Z-1.5 R0
```

```
7 LN X+48 Y+102 Z-1.5 NX-0.04658107 NY0.00045007
  NZ0.8848844 R0
```

> Také u pojezdových bloků s vektory normál plochy je poloha nástrojového souřadného systému určena kartézskými souřadnicemi X, Y a Z.
>
> Ve spojení s 3D-korekcí nástroje se může poloha nástrojového souřadného systému posunovat podél vektorů normál plochy.

> Orientace nástrojového souřadného systému se může provádět v různých vztažných systémech.
>
> **Další informace:** "Nástrojový souřadný systém T-CS", Stránka 79

Nástrojový souřadný systém T-CS

Nástrojový souřadný systém je trojrozměrný kartézský souřadný systém, jehož počátek souřadnic je vztažný bod nástroje. K tomuto bodu se vztahují hodnoty v tabulce nástrojů, **L** a **R** u frézovacích nástrojů a **ZL**, **XL** a **YL** u soustružnických nástrojů.

Další informace: Uživatelská příručka Seřizování, testování a zpracování NC-programů

V souladu s hodnotami z tabulky nástrojů se počátek souřadnic nástrojového souřadného systému posune do vodicího bodu nástroje TCP. TCP znamená Střední Bod Nástroje (**T**ool **C**enter **P**oint)

Pokud se NC-program nevztahuje ke špičce nástroje, musí být vodicí bod nástroje posunutý. Potřebný posun se provádí v NC-programu pomocí delta hodnoty při vyvolání nástroje.

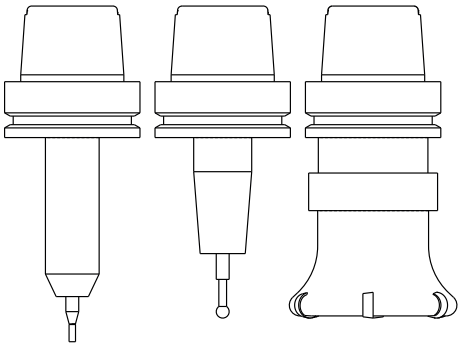

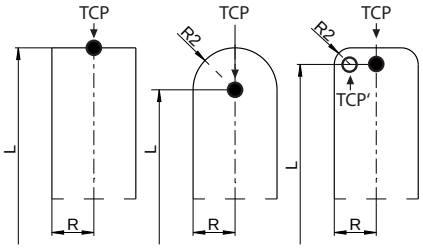

> Poloha TCP znázorněná v grafice je povinná ve spojení s 3D-korekcí nástroje.

> Uživatel definuje v zadávaném souřadném systému pomocí pojezdových bloků polohu nástroje a tím polohu nástrojového souřadného systému.

Orientace nástrojového souřadného systému je při aktivní funkci **TCPM** nebo při aktivní přídavné funkci **M128** závislá na aktuální poloze nástroje.

Polohu nástroje definuje uživatel buď ve strojním souřadném systému, nebo v souřadném systému obráběcí roviny.

Poloha nástroje ve strojním souřadném systému:

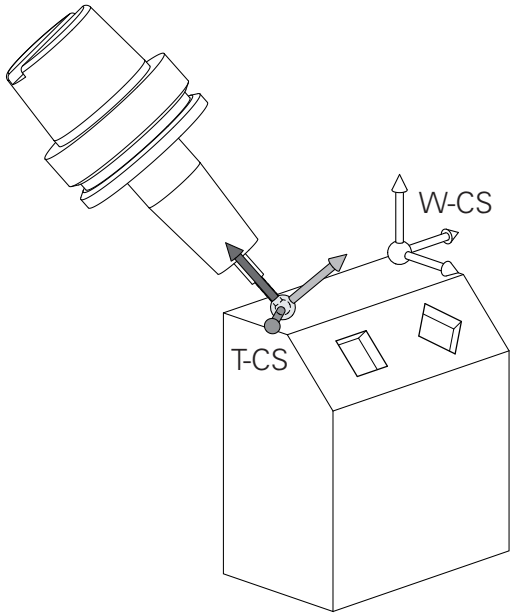

Příklad

```
7 L X+10 Y+45 A+10 C+5 R0 M128
```

Poloha nástroje v souřadném systému obráběcí roviny:

Příklad

```
6 FUNCTION TCPM F TCP AXIS SPAT PATHCTRL AXIS
7 L A+0 B+45 C+0 R0 F2500
```

```
7 LN X+48 Y+102 Z-1.5 NX-0.04658107 NY0.00045007
  NZ0.8848844 TX-0.08076201 TY-0.34090025 TZ0.93600126 R0
  M128
```

```
7 LN X+48 Y+102 Z-1.5 NX-0.04658107 NY0.00045007
  NZ0.8848844 R0 M128
```

V zobrazených pojezdových blocích s vektory je 3D-korekce nástroje možná s použitím korekcí **DL**, **DR** a **DR2** z **TOOL CALL**-bloku nebo tabulky korekcí **.tco**.

Působení korektur závisí na typu nástroje.

Řízení rozpoznává různé typy nástrojů pomocí sloupečků **L**, **R** a **R2** z tabulky nástrojů:

- $R2_{TAB} + DR2_{TAB} + DR2_{PROG} = 0$
  → Stopková fréza
- $R2_{TAB} + DR2_{TAB} + DR2_{PROG} = R_{TAB} + DR_{TAB} + DR_{PROG}$
  → Rádiusová fréza nebo kulová fréza
- $0 < R2_{TAB} + DR2_{TAB} + DR2_{PROG} < R_{TAB} + DR_{TAB} + DR_{PROG}$
  → Rohová rádiusová fréza nebo Torus-fréza

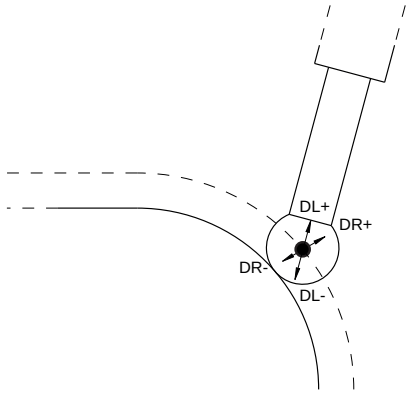

Bez funkce **TCPM** nebo přídavné funkce **M128** je orientace nástrojového souřadného systému a zadávaného souřadného systému totožná.

Označení os u frézek

Osy X, Y a Z na vaší frézce se označují také jako nástrojová osa, hlavní osa (1. osa) a vedlejší osa (2. osa). Uspořádání nástrojové osy je pro přiřazení hlavní a vedlejší osy rozhodující.

Osa nástroje	Hlavní osa	Vedlejší osa
X	Y	Z
Y	Z	X
Z	X	Y

Polární souřadnice

Je-li výrobní výkres okótován pravoúhle, pak vytvořte NC-program rovněž s pravoúhlými souřadnicemi. U obrobků s kruhovými oblouky nebo při úhlových údajích je často jednodušší definovat polohy polárními souřadnicemi.

Na rozdíl od pravoúhlých souřadnic X, Y a Z popisují polární souřadnice polohy pouze v jedné rovině. Polární souřadnice mají svůj nulový bod (počátek) v pólu CC (CC = circle centre; angl. střed kružnice). Poloha v rovině je tak jednoznačně definována pomocí:

- Rádiusu polární souřadnice: vzdálenosti od pólu CC k dané pozici
- úhlu polárních souřadnic: úhel mezi vztažnou osou úhlu a přímkou, která spojuje pól CC s danou polohou.

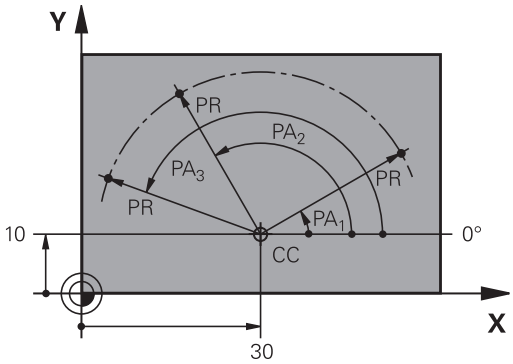

Definování pólu a vztažné osy úhlu

Pól definujete pomocí dvou souřadnic v pravoúhlém souřadném systému v některé ze tří rovin. Tím je také jednoznačně přiřazena vztažná úhlová osa pro úhel PA polární souřadnice.

Polární souřadnice (rovina)	Vztažná osa úhlu
X/Y	+X
Y/Z	+Y
Z/X	+Z

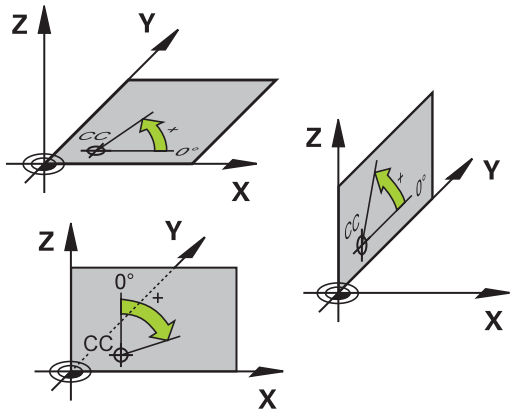

Absolutní a inkrementální polohy obrobku

Absolutní pozice obrobku

Vztahují-li se souřadnice polohy k nulovému bodu souřadnic (počátku), označují se jako absolutní souřadnice. Každá poloha na obrobku je svými absolutními souřadnicemi jednoznačně definována.

Příklad 1: díry s absolutními souřadnicemi:

Díra 1	Díra 2	Díra 3
X = 10 mm	X = 30 mm	X = 50 mm
Y = 10 mm	Y = 20 mm	Y = 30 mm

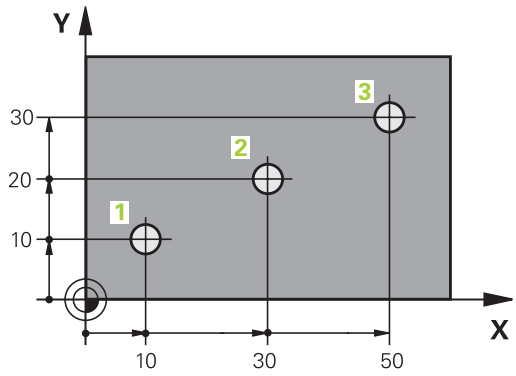

Přírůstkové pozice obrobku

Inkrementální (přírůstkové) souřadnice se vztahují k naposledy naprogramované poloze nástroje, která slouží jako relativní (myšlený) nulový bod (počátek). Přírůstkové (inkrementální) souřadnice tedy udávají při vytváření programu vzdálenost mezi poslední a za ní následující požadovanou polohou, o kterou má nástroj popojet. Proto se také označují jako řetězcové míry.

Přírůstkový rozměr označíte znakem **I** před označením osy.

Příklad 2: díry s přírůstkovými souřadnicemi

Absolutní souřadnice díry 4
X = 10 mm
Y = 10 mm

Díra 5, vztažená k 4	Díra 6, vztažená k 5
X = 20 mm	X = 20 mm
Y = 10 mm	Y = 10 mm

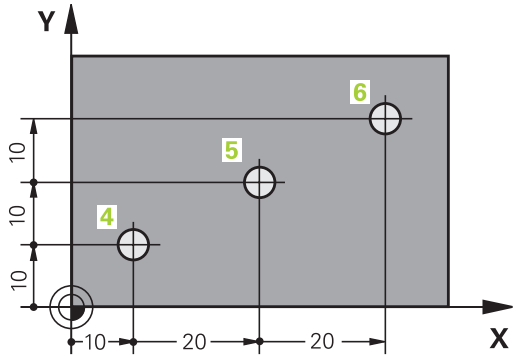

Absolutní a inkrementální polární souřadnice

Absolutní souřadnice se vztahují vždy k pólu a ke vztažné ose úhlu.

Přírůstkové souřadnice se vždy vztahují k naposledy programované poloze nástroje.

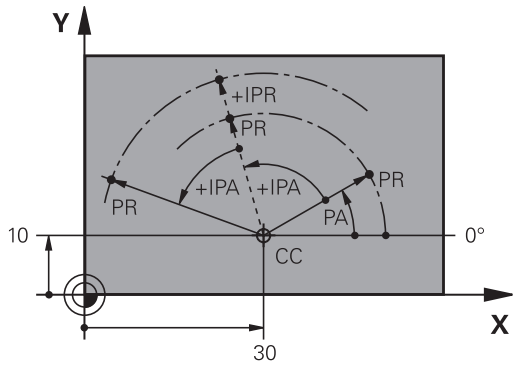

Volba vztažného bodu

Výkres obrobku stanoví určitý tvarový prvek obrobku jako absolutní vztažný bod (nulový bod), většinou je to roh obrobku. Při nastavování vztažného bodu nejprve vyrovnejte obrobek vůči osám stroje a uveďte nástroj pro každou osu do známé polohy vůči obrobku. Pro tuto polohu nastavte indikaci řídicího systému buď na nulu nebo na předvolenou hodnotu polohy. Tím přiřadíte obrobek k té vztažné soustavě, která platí pro indikaci řídicího systému nebo pro váš NC-program.

Definuje-li výkres obrobku relativní vztažné body, použijte jednoduše cykly pro transformaci souřadnic .

Další informace:Příručka pro uživatele programování cyklů

Není-li výkres obrobku okótován tak, jak je třeba pro NC, pak zvolte za vztažný bod některou polohu nebo některý roh obrobku, z nichž se dají kóty ostatních poloh obrobku stanovit co nejjednodušeji.

Obzvláště pohodlně nastavíte vztažné body 3D-dotykovou sondou HEIDENHAIN.

Další informace: Uživatelská příručka Seřizování, testování a zpracování NC-programů

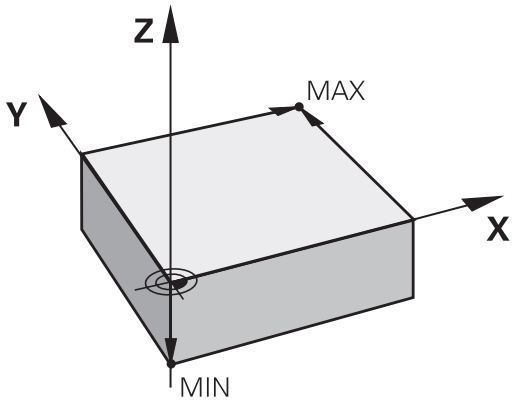

Příklad

Náčrt obrobku ukazuje díry (1 až 4), jejichž kótování se vztahuje k absolutnímu vztažnému bodu se souřadnicemi X=0 Y=0. Otvory (5 až 7) se vztahují k relativnímu vztažnému bodu s absolutními souřadnicemi X = 450 Y = 750. Cyklem **Posunuti nul. bodu** můžete přechodně posunout nulový bod na pozici X = 450, Y = 750, aby se mohly otvory (5 až 7) bez dalších výpočtů naprogramovat.

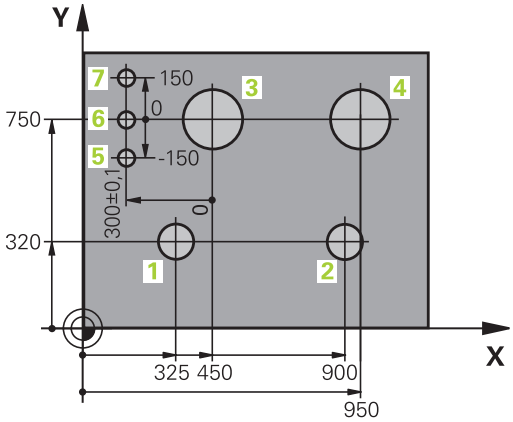

3.5 Otevírání a zadávání NC-programů

Struktura NC-programu ve formátu HEIDENHAIN Klartext

NC-program se skládá z řady NC-bloků. Obrázek vpravo ukazuje prvky NC-bloku.

Řídicí systém čísluje NC-blokyNC-programu ve vzestupném pořadí.

První NC-blokNC-programu je označen **BEGIN PGM**, názvem programu a platnou měrovou jednotkou.

Následující NC-bloky obsahují informace o:

- neobrobeném polotovaru,
- Vyvolání nástroje
- Nájezd do bezpečné pozice
- posuvech a otáčkách vřetena,
- Dráhové pohyby, cykly a další funkce

Poslední NC-blok NC-programu je označen **END PGM**, názvem programu a platnou měrovou jednotkou.

NC-blok

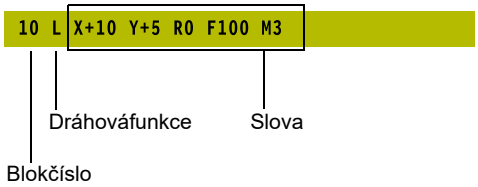

UPOZORNĚNÍ

Pozor nebezpečí kolize!

Řídicí systém neprovádí žádnou automatickou kontrolu kolize mezi nástrojem a obrobkem. Během nájezdu po výměně nástroje existuje riziko kolize!

- Podle potřeby programujte bezpečnou mezilehlou polohu

Definice neobrobeného polotovaru: BLK FORM

Bezprostředně po otevření nového NC-programu definujte neobrobený obrobek. K dodatečné definici polotovaru stiskněte klávesu **SPEC FCT**, softtlačítko **PŘEDNAST. PROGRAMU** a pak softtlačítko **BLK FORM**. Tuto definici potřebuje řídicí systém pro grafické simulace.

> Definice neobrobeného polotovaru je nutná jen tehdy, chcete-li NC-program graficky testovat!

Řízení může přitom zobrazovat různé tvary polotovaru:

Softtlačítko	Funkce
	Definování pravoúhlého polotovaru
	Definování válcovitého polotovaru
	Definování rotačně symetrického polotovaru s libovolným tvarem

Pravoúhlý polotovar

Strany kvádru leží rovnoběžně s osami X, Y a Z. Tento polotovar je definován svými dvěma rohovými body:

- MIN-bod: nejmenší souřadnice X, Y a Z kvádru; zadejte absolutní hodnoty
- MAX-bod: největší souřadnice X, Y a Z kvádru; zadejte absolutní nebo přírůstkové hodnoty

Příklad

0 BEGIN PGM NOVÝ MM	Začátek programu, název, měrová jednotka
1 BLK FORM 0.1 Z X+0 Y+0 Z-40	Osa vřetena, souřadnice MIN-bodu
2 BLK FORM 0.2 X+100 Y+100 Z+0	Souřadnice MAX-bodu
3 END PGM NOVÝ MM	Konec programu, název, měrová jednotka

Válcovitý polotovar

Válcovitý polotovar je definován rozměry válce:

- X, Y, nebo Z: rotační osa
- D, R: Průměr nebo poloměr válce (s kladným znaménkem)
- L: Délka válce (s kladným znaménkem)
- DIST: Posunutí podél rotační osy
- DI, RI: Vnitřní průměr nebo vnitřní poloměr dutého válce

> Parametry **DIST** a **RI** nebo **DI** jsou volitelné a nemusí se programovat.

Příklad

0 BEGIN PGM NOVÝ MM	Začátek programu, název, měrová jednotka
1 BLK FORM CYLINDER Z R50 L105 DIST+5 RI10	Osa vřetena, rádius, délka, vzdálenost, vnitřní rádius
2 END PGM NOVÝ MM	Konec programu, název, měrová jednotka

Rotačně symetrický polotovar s libovolným tvarem

Obrys rotačně symetrického polotovaru definujete v podprogramu Přitom používáte X, Y nebo Z jako rotační osu.

V definici polotovaru odkážete na popis obrysu:

- DIM_D, DIM_R: Průměr nebo poloměr rotačně symetrického polotovaru
- LBL: Podprogram s popisem obrysu

Popis obrysu smí obsahovat záporné hodnoty v rotační ose, ale pouze kladné hodnoty v hlavní ose. Obrys musí být uzavřený, tzn. že začátek obrysu odpovídá konci obrysu.

Jestliže definujete rotačně symetrický polotovar přírůstkovými souřadnicemi, pak jsou rozměry nezávislé na programování průměru.

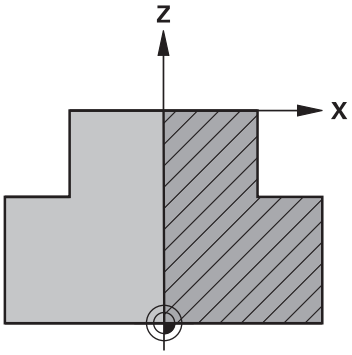

> Označení podprogramu může být číslem, názvem nebo QS-parametrem.

Příklad

0 BEGIN PGM NOVÝ MM	Začátek programu, název, měrová jednotka
1 BLK FORM ROTATION Z DIM_R LBL1	Osa vřetena, způsob interpretace, číslo podprogramu
2 M30	Konec hlavního programu
3 LBL 1	Začátek podprogramu
4 L X+0 Z+1	Začátek obrysu
5 L X+50	Programování v kladném směru hlavní osy
6 L Z-20	
7 L X+70	
8 L Z-100	
9 L X+0	
10 L Z+1	Konec obrysu
11 LBL 0	Konec podprogramu
12 END PGM NOVÝ MM	Konec programu, název, měrová jednotka

Otevřít nový NC-program

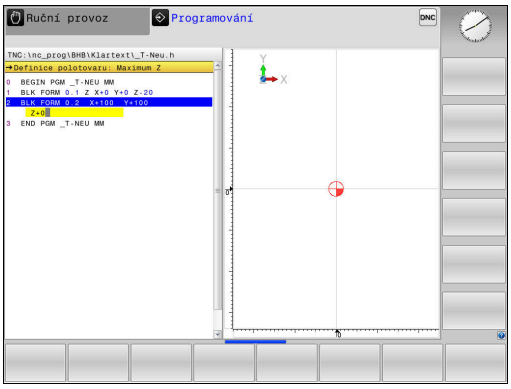

NC-program zadáváte vždy v provozním režimu **Programování**. Příklad pro otevření programu:

- ▶ Režim: stiskněte klávesu **Programování**

PGM MGT

- ▶ Stiskněte klávesu **PGM MGT**
- > Řízení otevře správu souborů.

Zvolte adresář, do kterého chcete nový NC-program uložit:

NÁZEV-SOUBORU = NOVY.H

ENT

- ▶ Zadejte jméno nového programu
- ▶ Potvrďte klávesou **ENT**

MM

- ▶ Zvolte měrné jednotky: stiskněte softklávesu **MM** nebo **INCH**.
- > Řídicí systém přepne do programového okna a otevře dialog pro definování **BLK-FORM** (Tvar polotovaru).

- ▶ Zvolte pravoúhlý polotovar: Stiskněte softklávesu pravoúhlého tvaru polotovaru

ROVINA OBRÁBĚNÍ V GRAFICE: XY

Z

- ▶ Zadejte osu vřetena, např.**Z**

DEFINICE NEOBROBENÉHO POLOTOVARU: MINIMUM

ENT

- ▶ Zadejte po sobě souřadnice X, Y a Z MIN-bodu a každou souřadnici potvrďte klávesou **ENT**.

DEFINICE NEOBROBENÉHO POLOTOVARU: MAXIMUM

ENT

- ▶ Zadejte po sobě souřadnice X, Y a Z MAX-bodu a každou souřadnici potvrďte klávesou **ENT**.

Příklad

0 BEGIN PGM NOVÝ MM	Začátek programu, název, měrová jednotka
1 BLK FORM 0.1 Z X+0 Y+0 Z-40	Osa vřetena, souřadnice MIN-bodu
2 BLK FORM 0.2 X+100 Y+100 Z+0	Souřadnice MAX-bodu
3 END PGM NOVÝ MM	Konec programu, název, měrová jednotka

Řídicí systém vytváří čísla bloků, ale i bloky **BEGIN** a **END** automaticky.

> Pokud nechcete programovat definici neobrobeného polotovaru, pak přerušte dialog při **Rovina obrábění v grafice: XY** stiskem klávesy **DEL**!

Programování pohybů nástroje v popisném dialogu

Naprogramování NC-bloku začněte stisknutím některého dialogového tlačítka. V záhlaví obrazovky se vás řídicí systém dotáže na všechna potřebná data.

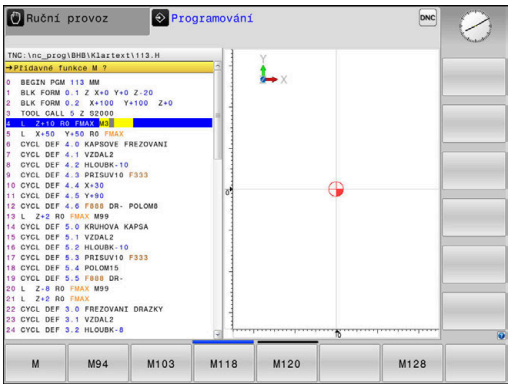

Příklad pro zahájení polohovacího bloku

L

- Stiskněte tlačítko **L**

SOUŘADNICE ?

X

- **10** (Zadejte cílovou souřadnici pro osu X)

Y

- **20** (Zadejte cílovou souřadnici pro osu Y)

ENT

- tlačítkem **ENT** přejděte k další otázce

KOREKCE RADIUSU: RL/RR/BEZ KOR.: ?

ENT

- Zadejte **Bez korekce rádiusu**, tlačítkem **ENT** přejděte k další otázce

POSUV F=? / F MAX = ENT

- **100** (Posuv pro tento dráhový pohyb zadat 100 mm/min)

ENT

- tlačítkem **ENT** přejděte k další otázce

PŘÍDAVNÁ FUNKCE M?

- Zadejte **3** (přídavná funkce **M3 Vřeteno ZAP**)

END

- Klávesou **END** ukončí řídicí systém tento dialog.

Příklad

```
3 L  X+10 Y+5  R0 F100 M3
```

Možnosti jak zadat posuv

Softtlačítko	Funkce k definování posuvu
F MAX	Pojíždění rychloposuvem, účinné v bloku. Výjimka: Je-li definován před blokem **APPR**, pak působí **FMAX** také při najíždění pomocného bodu **Další informace:** "Důležité polohy při najetí a odjetí", Stránka 141
F AUTO	Pojíždění posuvem vypočteným automaticky z bloku **TOOL CALL**
F	Pojíždění naprogramovaným posuvem (jednotky mm/min popř. 1/10 palce/min) U rotačních os řídicí systém interpretuje posuv ve stupních/min, nezávisle na tom, zda je NC-program psaný v mm nebo palcích
FU	Definování posuvu na otáčku (jednotka mm/ot, popř. palec/ot). Pozor: v palcových programech nelze kombinovat FU s M136
FZ	Definování posuvu na zub (jednotka mm/zub, popř. palec/zub). Počet zubů musí být definován v tabulce nástrojů ve sloupci **CUT**.

Tlačítko	Funkce pro vedení dialogu
NO ENT	Přeskočení dialogové otázky
END	Předčasné ukončení dialogu
DEL	Zrušení a smazání dialogu

Převzetí aktuální pozice

Řídicí systém umožňuje převzetí aktuální polohy nástroje do NC-programu, když například

- programujete pojezdové bloky,
- programujete cykly.

K převzetí správných hodnot polohy postupujte takto:

- Umístěte zadávací políčko na to místo do NC-bloku, kam chcete polohu převzít.

- Zvolíte funkci Převzetí aktuální polohy
- > Řídicí systém ukáže v liště softtlačítek osy, jejichž polohy můžete převzít.

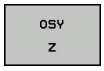

- Zvolte osu
- > Řídicí systém zapíše aktuální polohu zvolené osy do aktivního zadávacího políčka.

Navzdory aktivní korekci rádiusu nástroje převezme řídicí systém v rovině obrábění vždy souřadnice středu nástroje.

Řídicí systém bere v úvahu aktivní korekci délky nástroje a vždy přebírá do osy nástroje souřadnice špičky nástroje.

Řídicí systém nechá lištu softtlačítek aktivní k výběru osy až do nového stisknutí tlačítka **Převzetí aktuální polohy**. Toto chování platí také tehdy když aktuální NC-blok uložíte nebo otevřete pomocí Dráhové funkce tlačítka nový NC-blok. Musíte-li zvolit softtlačítkem alternativu zadání (např. korekci rádiusu), tak řídicí systém zavře lištu softtlačítek pro výběr os.

Při aktivní funkci **Naklápění roviny obrábění** není funkce **Převzetí aktuální polohy** povolená.

Editace NC-programu

> Během zpracování nemůžete aktivní NC-program editovat.

Když vytváříte nebo měníte NC-program, můžete směrovými tlačítky nebo softtlačítky navolit libovolný řádek v NC-programu i jednotlivá slova v NC-bloku:

Softtlačítko / klávesa	Funkce
Strana	Listovat po stránkách nahoru
Strana	Listovat po stránkách dolů
Začátek	Skok na začátek programu
Konec	Skok na konec programu
	Změna polohy aktuálního NC-bloku na obrazovce. Takto si můžete dát zobrazit více NC-bloků, které jsou naprogramovány před aktuálním NC-blokem. Bez funkce, je-li NC-program plně viditelný na obrazovce
	Změna polohy aktuálního NC-bloku na obrazovce. Takto si můžete dát zobrazit více NC-bloků, které jsou naprogramovány za aktuálním NC-blokem. Bez funkce, je-li NC-program plně viditelný na obrazovce
↑ ↓	Skok z NC-bloku do NC-bloku
→ ←	Volba jednotlivých slov v NC-bloku
GOTO □	Volba určitého NC-bloku **Další informace:** "Použijte tlačítko GOTO ", Stránka 184

Softtlačítko / klávesa	Funkce
CE	■ Nastavení hodnoty zvoleného slova na nulu ■ Smazání chybné hodnoty ■ Smazat chybové hlášení (které lze smazat)
NO ENT	Smazání zvoleného slova
DEL	■ Smazání zvoleného NC-bloku ■ Smazání cyklů a částí programu
VLOŽIT POSLEDNI NC BLOK	Vložení NC-bloku, který jste naposledy editovali příp. smazali

Vložit NC-blok na libovolné místo

- Zvolte NC-blok, za který chcete nový NC-blok vložit
- Zahájení dialogu

Uložit změny

Řízení automaticky ukládá změny při změně provozního režimu nebo při volbě správy souborů. Pokud chcete změny v NC-programu úmyslně uložit, tak postupujte takto:

- Zvolte lištu softtlačítek s funkcemi pro ukládání

Uložit

- Stiskněte softklávesu **Uložit**
- > Řídicí systém uloží všechny změny, které jste provedli od posledního uložení.

Uložte NC-program do nového souboru

Pokud si to přejete, můžete obsah právě zvoleného NC-programu uložit pod jiným názvem programu. Postupujte přitom takto:

- Zvolte lištu softtlačítek s funkcemi pro ukládání

ULOŽIT JAKO

- Stiskněte softklávesu **ULOŽIT JAKO**
- > Řídicí systém zobrazí okno, ve kterém můžete vybrat adresář a zadat nový název programu.
- Softtlačítkem **Přepínač** zvolte příp. cílovou složku.
- Zadejte název souboru
- Potvrďte softtlačítkem **OK** nebo tlačítkem **ENT**, popř. proces ukončete softtlačítkem **STORNO**

> Soubor uložený pomocí **ULOŽIT JAKO** najdete ve správě souborů také softtlačítkem **Poslední soubory**.

Vrátit změny

Můžete zrušit všechny změny, které jste provedli od posledního uložení. Postupujte přitom takto:

- Zvolte lištu softtlačítek s funkcemi pro ukládání

- Stiskněte softklávesu **ZMĚNU ZAHODIT**
- > Řídicí systém zobrazí okno, ve kterém můžete provedení potvrdit nebo přerušit.
- Potvrďte změny softtlačítkem **ANO** nebo je zrušte tlačítkem **ENT**, popř. proces přerušte softtlačítkem **NE**

Změna a vložení slov

- Volba slova v NC-bloku
- Přepsat s novou hodnotou
- > Jakmile jste zvolili slovo, je k dispozici popisný dialog
- Ukončení změny: stiskněte klávesu **END**

Chcete-li vložit nějaké slovo, stiskněte směrová tlačítka (doprava nebo doleva), až se objeví požadovaný dialog a zadejte požadovanou hodnotu.

Hledání stejných slov v různých NC-blocích

- Zvolte slovo v některém NC-bloku: stiskněte směrové klávesy tolikrát, až je označeno požadované slovo

- Zvolte NC-blok směrovými tlačítky
  - Šipka dolů: hledat dopředu
  - Šipka nahoru: hledat dozadu

Označení se nachází v nově zvoleném NC-bloku na stejném slovu, jako v NC-bloku zvoleném předtím.

> Když spustíte hledání ve velmi dlouhých NC-programech, tak řídicí systém zobrazí symbol s indikací postupu hledání. V případě potřeby můžete hledání kdykoliv přerušit.

Označování, kopírování, vyjmutí a vkládání částí programu

Aby bylo možné kopírovat části programu v rámci jednoho NC-programu, nebo do jiného NC-programu, nabízí řídicí systém následující funkce:

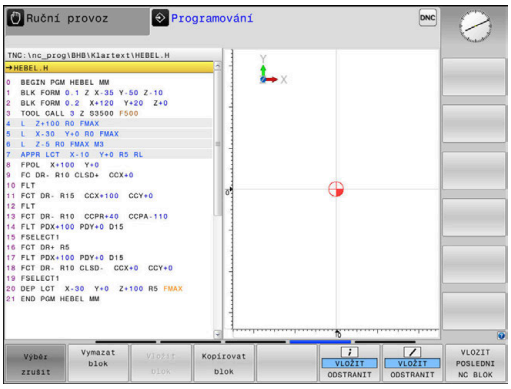

Softtlačítko	Funkce
Označit blok	Zapnutí funkce označování (vybrání)
Výběr zrušit	Vypnutí funkce označování (vybrání)
Vymazat Blok	Vyjmutí vybraného bloku
Vložit blok	Vložení bloku uloženého v paměti
Kopírovat blok	Kopírování vybraného bloku

Při kopírování částí programu postupujte takto:

- ▶ Navolte lištu softtlačítek s označovacími funkcemi
- ▶ Zvolte první NC-blok části programu, která se má kopírovat
- ▶ Označte první NC-blok: stiskněte softklávesu **Označit blok**.
- > Řídicí systém podloží NC-blok barvou a zobrazí softtlačítko **Výběr zrušit**.
- ▶ Přesuňte kurzor na poslední NC-blok části programu, kterou chcete kopírovat nebo vyjmout.
- > Řídicí systém zobrazí všechny označené (vybrané) NC-bloky jinou barvou. Označovací funkci můžete kdykoli ukončit stisknutím softtlačítka **Výběr zrušit**.
- ▶ Kopírování označeného úseku programu: stiskněte softklávesu **Kopírovat blok**, označený úsek programu vyjmout: stiskněte softklávesu **VYŘÍZNOUT BLOK**.
- > Řídicí systém uloží označený blok do paměti.

> Pokud chcete převést část programu do jiného NC-programu, zvolte na tomto místě nejdříve požadovaný NC-program ve Správci souborů.

- ▶ Směrovými tlačítky zvolte NC-blok, za nějž chcete kopírovanou (vyjmutou) část programu vložit
- ▶ Vložit uloženou část programu: stiskněte softklávesu **Vložit blok**
- ▶ Ukončení funkce označování: stiskněte softklávesu **Výběr zrušit**

Funkce hledání řídicího systému

Pomocí hledací funkce řídicího systému můžete vyhledat jakékoliv texty v NC-programu a v případě potřeby je nahrazovat novými texty.

Hledání libovolných textů

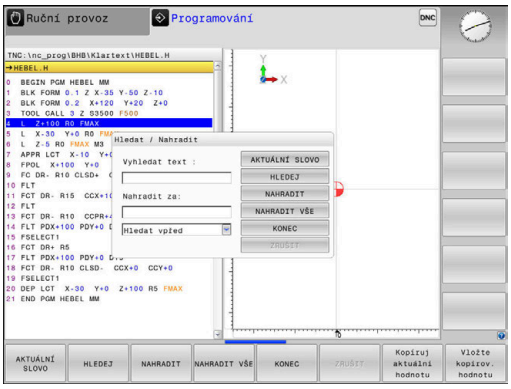

HLEDEJ

- Zvolte funkci hledání
- > Řídicí systém zobrazí okno hledání a ukáže hledací funkce, jež jsou v liště softtlačítek k dispozici.
- Zadejte hledaný text, např.: **TOOL**
- Zvolte hledání dopředu nebo dozadu

HLEDEJ

- Spuštění hledání
- > Řídicí systém skočí do nejbližšího dalšího NC-bloku, v němž je hledaný text uložen.

HLEDEJ

- Opakování hledání
- > Řídicí systém skočí do nejbližšího dalšího NC-bloku, v němž je hledaný text uložen.

KONEC

- Ukončit vyhledávací funkci: stiskněte softklávesu KONEC

Hledání a nahrazování libovolných textů

UPOZORNĚNÍ

Pozor, může dojít ke ztrátě dat!

Funkce **NAHRADIT** a **NAHRADIT VŠE** přepíšou všechny nalezené položky syntaxe bez ověřovacího dotazu. Řídicí systém neprovádí před nahrazením žádné automatické zálohování existujících dat. Přitom se mohou NC-programy nevratně poškodit.

- V případě potřeby vytvořte před nahrazováním bezpečnostní kopii NC-programu
- **NAHRADIT** a **NAHRADIT VŠE** používejte opatrně

Během zpracování nejsou funkce **HLEDEJ** a **NAHRADIT** v NC-programu dostupné. Také aktivní ochrana proti zápisu tyto funkce zablokuje.

- Zvolte NC-blok, v němž je uloženo hledané slovo

HLEDEJ

- Zvolte funkci hledání
- > Řídicí systém zobrazí okno hledání a ukáže hledací funkce, jež jsou v liště softtlačítek k dispozici.
- Stiskněte softklávesu **AKTUÁLNÍ SLOVO**
- > Řídicí systém převezme první slovo aktuálního NC-bloku. Případně softklávesu stiskněte znovu pro převzetí požadovaného slova.

HLEDEJ

- Spuštění hledání
- > Řídicí systém skočí na nejbližší další výskyt textu.

NAHRADIT

- Přejete-li si text nahradit a poté skočit na další nalezený text: stiskněte softklávesu **NAHRADIT** nebo pro nahrazení všech nalezených textů: stiskněte softklávesu **NAHRADIT VŠE**, nebo pokud se text nemá nahrazovat a má se přejít na místo dalšího výskytu textu: stiskněte softklávesu **HLEDEJ**

KONEC

- Ukončit vyhledávací funkci: stiskněte softklávesu KONEC

3.6 Správa souborů

Soubory

Soubory v řídicím systému	Typ
NC-programy	
ve formátu HEIDENHAIN	.H
ve formátu DIN/ISO	.I
Kompatibilní NC-programy	
Unit programy HEIDENHAIN	.HU
Obrysové programy HEIDENHAIN	.HC
Tabulky pro	
Nástroje	.T
Výměník nástrojů	.TCH
Nulové body	.D
Body	.PNT
Vztažné body	.PR
Dotykové sondy	.TP
Záložní soubory	.BAK
Závislá data (například členicí body)	.DEP
Volně definovatelné tabulky	.TAB
Palety	.P
Texty jako	
soubory ASCII	.A
Textové soubory	.TXT
Soubory HTML, např. protokoly s výsledky cyklů dotykové sondy	.HTML
Soubory nápovědy	.CHM
CAD-data jako	
ASCII-soubory	.DXF .IGES .STEP

Zadáváte-li do řídicího systému NC-program, dejte tomuto NC-programu nejdříve název. Řídicí systém uloží tento NC-program do interní paměti jako soubor se stejným názvem. I texty a tabulky ukládá řídicí systém jako soubory.

Abyste mohli soubory rychle najít a spravovat, má řídicí systém speciální okno pro správu souborů. Zde můžete jednotlivé soubory vyvolávat, kopírovat, přejmenovávat a vymazávat.

Pomocí řídicího systému můžete spravovat a ukládat soubory veliké až **2 GB**.

Podle nastavení pak řídicí systém po editaci a uložení NC-programů vytváří záložní soubory s příponou *.bak. Tím se mění velikost volné paměti, kterou máte k dispozici.

Názvy souborů

U NC-programů, tabulek a textů připojí řídicí systém ještě příponu, která je od názvu souboru oddělena tečkou. Tato přípona označuje typ souboru.

Název souboru	Typ souboru:
PROG20	.H

Názvy souborů, názvy jednotek a názvy adresářů řídicího systému musí splňovat následující normy: Open Group Base Specification Issue 6, IEEE Std 1003.1, 2004 Edition (standard POSIX).

Jsou povoleny následující znaky:

A B C D E F G H I J K L M N O P Q R S T U V W X Y Z a b c d e f g h i j k l m n o p q r s t u v w x y z 0 1 2 3 4 5 6 7 8 9 _ -

Následující znaky mají zvláštní význam:

Znaky	Význam
.	Poslední bod názvu souboru odděluje příponu
\ a /	V adresářové struktuře
:	Odděluje označení jednotky od adresáře

Aby se zabránilo např. problémům s přenosem dat, nepoužívejte žádné jiné znaky.

Názvy tabulek a sloupců musí začínat písmenem a nesmí obsahovat žádné výpočetní znaky, například +. Tyto znaky mohou způsobit při načítání nebo čtení dat problémy kvůli SQL-příkazům.

Maximální povolená délka cesty činí 255 znaků. Do délky cesty se počítají označení jednotek, adresáře a souboru včetně přípony.

Další informace: "Cesty", Stránka 100

Zobrazit externě vytvořené soubory v řízení

V řídicím systému jsou instalované některé další nástroje, s nimiž můžete zobrazovat a částečně i zpracovávat soubory, které jsou uvedené v následující tabulce:

Druhy souborů	Typ
Soubory PDF	pdf
Tabulky Excelu	xls csv
Internetové soubory	html
Textové soubory	txt ini
Soubory s grafikou	bmp gif jpg png

Další informace: Uživatelská příručka Seřizování, testování a zpracování NC-programů

Adresáře

Protože do interní paměti můžete ukládat velké množství NC-programů a souborů, ukládejte jednotlivé soubory do adresářů (složek), abyste si zachovali přehled. V těchto adresářích můžete zřizovat další adresáře, takzvané podadresáře. Klávesou **-/+** nebo **ENT** můžete zapnout či vypnout zobrazení podadresářů.

Cesty

Cesta udává jednotku a všechny adresáře či podadresáře, pod kterými je daný soubor uložen. Jednotlivé údaje se oddělují znakem \.

> Maximální povolená délka cesty činí 255 znaků. Do délky cesty se počítají označení jednotek, adresáře a souboru včetně přípony.

Příklad

Na jednotce **TNC** byl vytvořen adresář (složka) ZAKAZ1 (AUFTR1). Potom byl v adresáři ZAKAZ1 ještě založen podadresář NCPROG a do něj zkopírován NC-program PROG1.H. Tento NC-program obrábění má tedy cestu:

TNC:\AUFTR1\NCPROG\PROG1.H

Obrázek vpravo ukazuje příklad zobrazení adresářů s různými cestami.

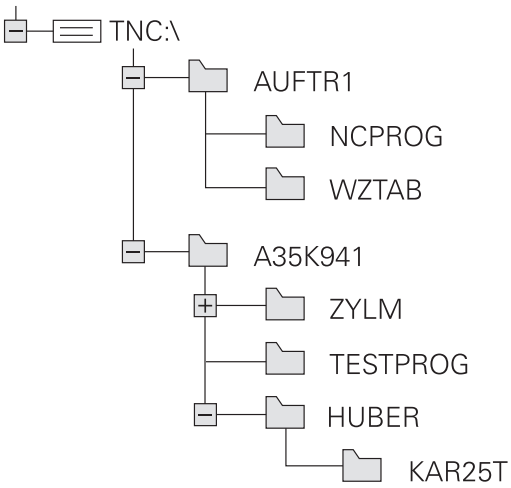

Přehled: Funkce správy souborů

Softtlačítko	Funkce	Stránka
Kopírovat ABC XYZ	Kopírovat jednotlivý soubor	105
Zvol typ	Zobrazit určitý typ souboru	103
NOVÝ SOUBOR	Založit nový soubor	105
Poslední soubory	Zobrazit posledních 10 zvolených souborů	108
Vymazat	Smazání souboru	109
Označit	Označit soubor	110
Přejmen. ABC = XYZ	Přejmenovat soubor	111
Chránit	Chránit soubor proti smazání a změně	112
Nechránit	Zrušení ochrany souboru	112
ADAPTOVAT NC PGM / TABULKU	Importovat soubor iTNC 530	Viz Příručka pro uživatele Seřizování, testování a zpracování NC-programů
	Přizpůsobit formát tabulky	371
Síť	Správa síťových jednotek	Viz Příručka pro uživatele Seřizování, testování a zpracování NC-programů
ZVOLIT EDITOR	Volba editoru	112
TŘIDIT	Třídit soubory podle vlastností	111
COPY DIR	Kopírovat adresář	108
Smazat vše	Smazat adresář včetně všech podadresářů	
UPDATE STROM	Aktualizace adresáře	
Přejmen. ABC = XYZ	Přejmenovat adresář	
NOVÝ ADRESÁŘ	Vytvořit nový adresář	

Vyvolání správy souborů

PGM MGT

- Stiskněte klávesu **PGM MGT**
- > Řídicí systém otevře okno pro správu souborů (Obrázek ukazuje základní nastavení. Zobrazí-li řídicí systém jiné rozdělení obrazovky, stiskněte softklávesu **OKNO**).

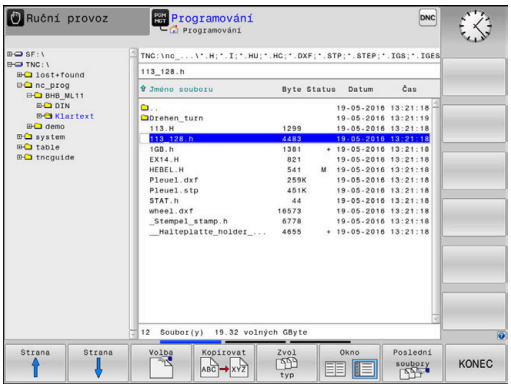

Levé, úzké okno ukazuje dostupné jednotky a adresáře. Tyto jednotky označují zařízení, kam lze data ukládat nebo přenášet. Disková jednotka je vnitřní paměť řídicího systému. Další jednotky jsou rozhraní (RS232, Ethernet), na něž můžete připojit například PC. Adresář je vždy označen symbolem pořadače (vlevo) a názvem adresáře (vpravo). Podadresáře jsou odsazeny směrem doprava. Pokud jsou přítomny podadresáře, můžete je zobrazit nebo skrýt klávesou **-/+**.

Je-li strom adresáře delší než obrazovka, můžete ho procházet pomocí posuvníku nebo připojené myši.

Pravé, široké okno ukazuje všechny soubory, které jsou uložené ve zvoleném adresáři. Ke každému souboru je zobrazeno několik informací, které jsou rozepsány v tabulce dole.

Zobrazení	Význam
Jméno souboru	Jméno souboru a typ souboru
Byte	Velikost souboru v bytech (bajtech)
Stav	Vlastnost souboru:
E	Soubor je navolen v režimu **Programování**
S	Soubor je navolen v režimu **Testování**
M	Soubor je navolen v některém režimu provádění programu
+	Soubor má nezobrazené závislé soubory s příponou DEP, např. při použití Kontroly použitelnosti nástroje
	Soubor je chráněn proti smazání a změně
	Soubor je chráněn proti smazání a změně, protože se právě zpracovává
Datum	Datum, kdy byl soubor naposledy změněn
Čas	Čas, kdy byl soubor naposledy změněn

K zobrazení závislých souborů nastavte strojní parametr **dependentFiles** (č.122101) na **RUČNĚ**.

Zvolte jednotky, adresáře a soubory

PGM MGT

- Vyvolejte správu souborů tlačítkem **PGM MGT**

Používejte připojenou myš nebo stiskněte směrová tlačítka nebo softtlačítka, abyste přesunuli kurzor na požadované místo na obrazovce:

- Přesouvá kurzor z pravého okna do levého a naopak

- Přesouvá kurzor v okně nahoru a dolů

Strana

Strana

- Přesouvá kurzor v okně po stránkách nahoru a dolů

1. krok: Volba jednotky

- Jednotku označte (vyberte) v levém okně

Volba

- Volba jednotky: stiskněte softklávesu **Volba**, nebo

ENT

- Stiskněte tlačítko **ENT**

2. krok: Volba adresáře

- Označte adresář v levém okně
> Pravé okno zobrazí automaticky všechny soubory v tom adresáři, který je označen (světlým proužkem).

3. krok: Volba souboru

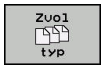

- Stiskněte softklávesu **Zvol typ**

- Stiskněte softklávesu **Zobr. vše**
- Označte (vyberte) soubor v pravém okně

- Stiskněte softklávesu **Volba**, nebo

- Stiskněte klávesu **ENT**
- > Řídicí systém aktivuje zvolený soubor v tom provozním režimu, z něhož jste vyvolali správu souborů.

> Zadáte-li ve správě souborů první písmena hledaného souboru, kurzor automaticky přejde na první NC-program s odpovídajícími písmeny.

Filtrování zobrazení

Zobrazované soubory můžete filtrovat takto:

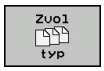

- Stiskněte softklávesu **Zvol typ**

- Stiskněte softklávesu požadovaného typu souboru

Alternativně:

- Stiskněte softklávesu **Zobr. vše**
- > Řízení zobrazí všechny soubory složky.

Alternativně:

- Použijte Wildcards (zástupné znaky), např. **4*.H**
- > Řídicí systém zobrazí všechny soubory typu .H, které začínají číslicí 4.

Alternativně:

- Zadejte koncovky, např. ***.H;*.D**
- > Řídicí systém zobrazí všechny soubory typu .H, a D.

Nastavený filtr zobrazení zůstane zachován i po restartu řídicího systému,

Založení nového adresáře

- V levém okně označte ten adresář, v němž chcete založit podadresář.

- Stiskněte softklávesu **NOVÝ ADRESÁŘ**
- Zadejte název adresáře

- Stiskněte klávesu **ENT**

- Stiskněte softklávesu **OK** k potvrzení nebo

- Stiskněte softklávesu **ZRUŠIT** k přerušení

Vytvořit nový soubor

- Zvolte v levém okně adresář, ve kterém si přejete vytvořit nový soubor
- Umístěte kurzor v pravém okně

- Stiskněte softklávesu **NOVÝ SOUBOR**
- Zadejte název souboru s příponou

- Stiskněte klávesu **ENT**

Kopírování jednotlivých souborů

- Přesuňte kurzor na soubor, který se má zkopírovat

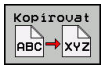

- Stiskněte softklávesu **Kopírovat**: volba funkce kopírování
> Řízení otevře pomocné okno.

Kopírování souboru do aktuálního adresáře

- Zadejte název cílového souboru

- Stiskněte klávesu **ENT** nebo softklávesu **OK**.
> Řídicí systém zkopíruje soubor do aktuálního adresáře. Původní soubor zůstane zachován.

Kopírování souboru do jiného adresáře

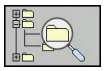

- Stiskněte softklávesu **Cílový adresář**, pro volbu cílové složky v pomocném okně

- Stiskněte klávesu **ENT** nebo softklávesu **OK**.
> Řídicí systém zkopíruje soubor se stejným názvem do zvoleného adresáře. Původní soubor zůstane zachován.

> Byl-li kopírovací proces spuštěn tlačítkem **ENT** nebo softtlačítkem **OK**, ukáže řídicí systém průběh postupu.

Kopírování souborů do jiného adresáře

- Zvolte rozdělení obrazovky se stejně velkými okny

Pravé okno

- Stiskněte softklávesu **SHOW TREE** (Ukázat strom)
- Přesuňte kurzor na adresář, do něhož chcete soubory zkopírovat a klávesou **ENT** zobrazte soubory v tomto adresáři

Levé okno

- Stiskněte softklávesu **SHOW TREE** (Ukázat strom)
- Zvolte adresář se soubory, které chcete zkopírovat, a softtlačítkem **UKÁZAT SOUBORY** zobrazte soubory.

- Stiskněte softklávesu Označit: Zobrazte funkce k označení souborů

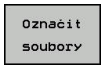

- Stiskněte softklávesu Označit soubor: Posuňte kurzor na soubor, který chcete kopírovat, a označte jej. Je-li třeba, označte stejným způsobem další soubory.

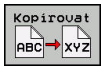

- Stiskněte softklávesu Kopírovat: Zkopírujte označené soubory do cílového adresáře.

Další informace: "Označení souborů", Stránka 110

Pokud jste označili soubory jak v levém, tak i v pravém okně, pak řídicí systém zkopíruje soubory z toho adresáře, ve kterém se nachází kurzor.

Přepsání souborů

Kopírujete-li soubory do adresáře, v němž se nacházejí soubory se stejným jménem, pak se řídicí systém dotáže, zda se smějí soubory v cílovém adresáři přepsat:

- Přepsat všechny soubory (zvolené políčko **Stávající soubory**): stiskněte softklávesu **OK** nebo
- Nepřepisovat žádný soubor: stiskněte softklávesu **ZRUŠIT**

Pokud chcete chráněný soubor přepsat, musíte ho zvolit v políčku **Chráněné soubory**, popř. postup přerušit.

Kopírování tabulek

Importování řádek do tabulky

Když kopírujete tabulku do existující tabulky, tak můžete softtlačítkem **Nahraď pole** přepsat jednotlivé řádky. Předpoklady:

- cílová tabulka již musí existovat,
- kopírovaný soubor smí obsahovat pouze nahrazované řádky
- typ souboru tabulek musí být identický.

UPOZORNĚNÍ

Pozor, může dojít ke ztrátě dat!

Funkce **Nahraď pole** přepíše bez ověřovacího dotazu všechny řádky v cílovém souboru, které jsou uvedeny v kopírované tabulce. Řídicí systém neprovádí před nahrazením žádné automatické zálohování existujících dat. Přitom se mohou tabulky nevratně poškodit.

- V případě potřeby vytvořte před nahrazením bezpečnostní kopii tabulek
- **Nahraď pole** používejte opatrně

Příklad

Na seřizovacím přístroji jste změřili délku a rádius deseti nových nástrojů. Seřizovací přístroj pak vytvoří tabulku nástrojů TOOL_Import.T s deseti řádky, tedy s deseti nástroji.

Postupujte takto:

- Zkopírujte tabulku z externího datového nosiče do libovolného adresáře
- Zkopírujte externě připravenou tabulku ve správě souborů řídicího systému do stávající tabulky TOOL.T
> Řídicí systém se zeptá, zda se má přepsat stávající tabulka nástrojů TOOL.T.
- Stiskněte softklávesu **ANO**
> Řízení kompletně přepíše aktuální soubor TOOL.T. Po provedení kopírování tedy sestává TOOL.T z 10 řádků.
- Alternativně stiskněte softklávesu **Nahraď pole**
> Řízení přepíše v souboru TOOL.T 10 řádků. Data zbývajících řádků ponechá řídicí systém nezměněna.

Extrakce řádků z tabulky

V tabulce můžete označit jednu nebo několik řádků a uložit je do samostatné tabulky.

Postupujte takto:

- Otevřete tabulku, z níž chcete řádky kopírovat
- Zvolte směrovými tlačítky první kopírovanou řádku
- Stiskněte softklávesu **PŘÍD. FUNKCE**
- Stiskněte softklávesu **Označit**
- Příp. označte další řádky
- Stiskněte softklávesu **ULOŽIT JAKO**
- Zadejte název tabulky, do které se mají vybrané řádky uložit

Kopírování adresářů

- Přesuňte kurzor v pravém okně na adresář, který chcete zkopírovat
- Stiskněte softklávesu **Kopírovat**
> Řídicí systém ukáže okno pro výběr cílového adresáře.
- Zvolte cílový adresář a potvrďte ho tlačítkem **ENT** nebo softtlačítkem **OK**
> Řídicí systém zkopíruje vybraný adresář, včetně podadresářů, do zvoleného cílového adresáře

Volba jednoho z posledních zvolených souborů

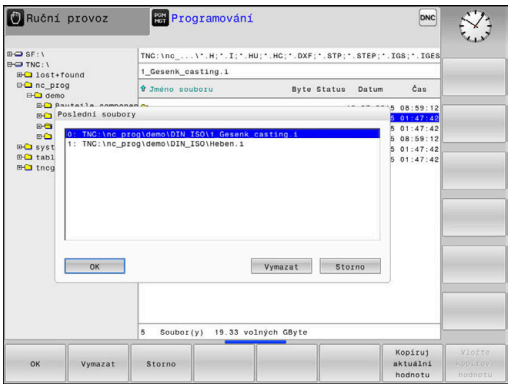

PGM MGT

- Vyvolejte správu souborů: stiskněte klávesu **PGM MGT**

Poslední soubory

- Zobrazit posledních 10 zvolených souborů: Stiskněte softklávesu **Poslední soubory**

Použijte směrová tlačítka, abyste přesunuli kurzor na ten soubor, který chcete zvolit:

↑

- Přesouvá kurzor v okně nahoru a dolů

↑

OK

- Zvolit soubor: stiskněte softklávesu **OK**, nebo

ENT

- Stiskněte klávesu **ENT**

> Softtlačítkem **Kopíruj aktuální hodnotu** můžete kopírovat cestu k označenému souboru. Kopírovanou cestu můžete použít později znovu, např. při vyvolání programu klávesou **PGM CALL**.

Smazání souboru

UPOZORNĚNÍ

Pozor, může dojít ke ztrátě dat!

Funkce **ODSTRANIT** smaže soubor definitivně. Řídicí systém neprovádí před smazáním žádné automatické zálohování souboru, např. do koše. Tím jsou soubory nenávratně pryč.

- Důležitá data pravidelně zálohujte na externí disky

Postupujte takto:

- Přesuňte kurzor na soubor, který chcete smazat

- Stiskněte softklávesu **Vymazat**
- > Řídicí systém se dotáže, zda se má soubor smazat.
- Stiskněte softklávesu **OK**
- > Řízení soubor smaže.
- Alternativně stiskněte softklávesu **ZRUŠIT**
- > Řízení přeruší postup.

Smazat adresář

UPOZORNĚNÍ

Pozor, může dojít ke ztrátě dat!

Funkce **Smazat vše** trvale smaže všechny soubory v adresáři. Řídicí systém neprovádí před smazáním žádné automatické zálohování souborů, např. do koše. Tím jsou soubory nenávratně pryč.

- Důležitá data pravidelně zálohujte na externí disky

Postupujte takto:

- Přesuňte kurzor na adresář, který chcete smazat

- Stiskněte softklávesu **Smazat vše**
- > Řídicí systém se dotáže, zda má adresář se všemi podadresáři a soubory smazat.
- Stiskněte softklávesu **OK**
- > Řízení smaže adresář.
- Alternativně stiskněte softklávesu **ZRUŠIT**
- > Řízení přeruší postup.

Označení souborů

Softtlačítko	Funkce pro označení
Označit soubory	Označení (vybrání) jednotlivého souboru
Označit všechny soubory	Označení (vybrání) všech souborů v adresáři
Označení zrušit	Zrušení označení jednoho souboru
Všechna označení zrušit	Zrušení označení všech souborů
COPY MARK	Zkopírování všech označených souborů

Funkce, jako je kopírování nebo mazání souborů, můžete použít jak pro jednotlivé soubory, tak i pro více souborů současně. Více souborů označíte (vyberete) takto:

- Přesuňte kurzor na první soubor

- Zobrazit funkce pro označení: stiskněte softklávesu **Označit**

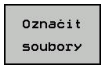

- Označit soubor: stiskněte softklávesu **Označit soubory**

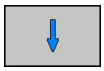

- Přesuňte kurzor na další soubor

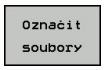

- Označit další soubor: stiskněte softklávesu **Označit soubory**, atd.

Kopírování označených souborů:

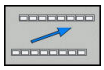

- Opusťte aktivní lištu softtlačítek

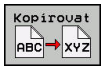

- Stiskněte softklávesu **Kopírovat**

Smazání označených souborů:

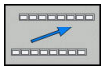

- Opusťte aktivní lištu softtlačítek

- Stiskněte softklávesu **Vymazat**

Přejmenování souboru

- Přesuňte kurzor na soubor, který chcete přejmenovat

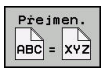

- Volba funkce pro přejmenování: stiskněte softklávesu **Přejmen.**
- Zadejte nový název souboru; typ souboru nelze měnit
- Provedení přejmenování: stiskněte softklávesu **OK** nebo tlačítko **ENT**

Třídění souborů

- Zvolte složku, v níž si přejete třídit soubory

- Stiskněte softklávesu **TŘIDIT**
- Zvolte softklávesu s příslušným kritériem pro zobrazování
  - **TŘÍDĚNÍ PODLE NÁZVU**
  - **TŘÍDĚNÍ PODLE VELIKOSTI**
  - **TŘÍDĚNÍ PODLE DATA**
  - **TŘÍDĚNÍ PODLE TYPU**
  - **TŘÍDĚNÍ PODLE STAVU**
  - **NETŘÍDĚNO**

Přídavné funkce

Ochrana souboru a zrušení ochrany souboru

- Nastavte kurzor na soubor, který se má chránit

- Zvolte přídavné funkce:
  Stiskněte softklávesu **Přídavné funkce**

- Aktivování ochrany souboru:
  Stiskněte softklávesu **Chránit**

> Soubor získá symbol Protect.

- Zrušení ochrany souboru:
  Stiskněte softklávesu **Nechránit**

Volba editoru

- Nastavte kurzor na soubor, který se má otevřít

- Zvolte přídavné funkce:
  Stiskněte softklávesu **Přídavné funkce**

- Výběr editoru:
  Stiskněte softklávesu **ZVOLIT EDITOR**
- Označte požadovaný editor
  - **TEXTOVÝ-EDITOR** pro textové soubory, např. **.A** nebo **.TXT**
  - **PROGRAMOVÝ-EDITOR** pro NC-programy **.H** a **.I**
  - **TABULKOVÝ-EDITOR** pro tabulky, např. **.TAB** nebo **.T**
  - **BPM-EDITOR** pro tabulky palet **.P**
- Stiskněte softklávesu **OK**

Připojení / odpojení zařízení USB

Řídicí systém automaticky rozpozná připojené zařízení USB.

Při odstraňování zařízení USB postupujte takto:

- Přesuňte kurzor do levého okna
- Stiskněte softklávesu **Přídavné funkce**

- Odpojte zařízení USB

Další informace: Uživatelská příručka Seřizování, testování a zpracování NC-programů

POKROCILA PRISTUPOVA PRAVA

Funkci Pokročilá přístupová práva lze použít pouze ve spojení se správou uživatelů a vyžaduje adresář **public**.

Další informace: Uživatelská příručka Seřizování, testování a zpracování NC-programů

Při první aktivaci správy uživatelů se připojí adresář **public** k oddílu TNC.

> Přístupová práva k souborům můžete určovat pouze v adresáři **public**.
>
> U všech souborů v oddílu TNC, ale nikoliv v adresáři **public** je automaticky přiřazen FunkčníUživatel **user** jako vlastník.

Další informace: Uživatelská příručka Seřizování, testování a zpracování NC-programů

4

Nástroje

4.1 Zadání vztahující se k nástroji

Posuv F

Posuv **F** je rychlost s níž se po své dráze pohybuje střed nástroje. Maximální posuv může být pro každou osu stroje rozdílný a je definován ve strojních parametrech.

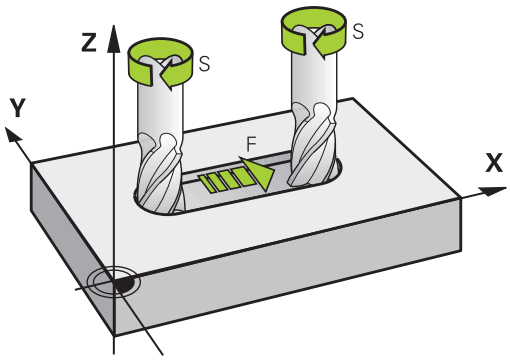

Zadání

Posuv můžete zadat v -bloku **TOOL CALL** (vyvolání nástroje) a v každém polohovacím bloku.

Další informace: "Vytváření NC-bloků klávesami dráhových funkcí ", Stránka 136

V milimetrových programech zadávejte posuv **F** v mm/min, v palcových programech z důvodu rozlišení v desetinách palců/min. Případně můžete pomocí příslušných softtlačítek definovat posuv v milimetrech na otáčku (mm/ot) **FU** nebo v milimetrech na zub (mm/Zub) **FZ**.

Rychloposuv

Pro rychloposuv zadejte **F MAX**. Pro zadání **F MAX** stiskněte na dialogovou otázku **Posuv F= ?** klávesu **ENT** nebo softtlačítko **FMAX**.

> Chcete-li s vaším strojem pojíždět rychloposuvem, můžete naprogramovat také příslušnou číselnou hodnotu, například **F30000**. Tento rychloposuv působí na rozdíl od **FMAX** nejen v daném bloku, ale tak dlouho, dokud nenaprogramujete nový posuv.

Trvání účinnosti

Posuv naprogramovaný číselnou hodnotou platí až do NC-bloku, ve kterém je naprogramován nový posuv. **F MAX** platí jen pro NC-blok, ve kterém byl programován. Po NC-bloku s **F MAX** platí opět poslední, číselnou hodnotou naprogramovaný posuv.

Změna během provádění programu

Během provádění programu změníte posuv potenciometrem posuvu F.

Potenciometr posuvu snižuje pouze naprogramovaný posuv, ne posuv vypočítaný řízením.

Otáčky vřetena S

Otáčky vřetena S zadávejte v jednotkách otáčky za minutu (ot/min) v bloku **TOOL CALL** (Vyvolání nástroje). Případně můžete řeznou rychlost Vc definovat také v m/min.

Programovaná změna

V NC-programu můžete měnit otáčky vřetena blokem **TOOL CALL** tím, že zadáte jen nové otáčky vřetena:

Postupujte takto:

TOOL CALL

- Stiskněte klávesu **TOOL CALL**
- Dialog **Číslo nástroje?** přeskočte stisknutím klávesy **NO ENT**.
- Dialog **Osa vřetena paralelní X/Y/Z ?** přeskočte stisknutím tlačítka **NO ENT**
- V dialogu **Otáčky vřetena S= ?** zadejte nové otáčky vřetena nebo softtlačítkem **VC** přepněte na zadání řezné rychlosti.

END

- Potvrďte tlačítkem **END**

V následujících případech řídicí systém změní pouze otáčky:

- Blok **TOOL CALL** bez názvu nástroje, čísla nástroje a nástrojové osy
- Blok **TOOL CALL** bez názvu nástroje, čísla nástroje, se stejnou nástrojovou osou jako v předchozím bloku **TOOL CALL**

V následujících případech řízení provede makro výměny nástrojů a vymění příp. sesterský nástroj.

- Blok **TOOL CALL** s číslem nástroje
- Blok **TOOL CALL** s názvem nástroje
- Blok **TOOL CALL** bez názvu nástroje nebo čísla nástroje, se změněným směrem nástrojové osy

Změna během provádění programu

Během provádění programu změníte otáčky vřetena pomocí potenciometru otáček vřetena S.

4.2 Nástrojová data

Předpoklady pro korekci nástroje

Obvykle se programují souřadnice dráhových pohybů tak, jak je obrobek okótován na výkresu. Aby řídicí systém mohl vypočítat dráhu středu nástroje, tedy provést korekci nástroje, musíte pro každý použitý nástroj zadat jeho délku a rádius.

Data nástroje můžete zadat buď pomocí funkce **TOOL DEF** přímo do NC-programu nebo odděleně do tabulek nástrojů. Zadáte-li data nástroje do tabulek, pak jsou k dispozici ještě další informace specifické pro daný nástroj. Při provádění NC-programu bere řídicí systém v úvahu všechny zadané informace.

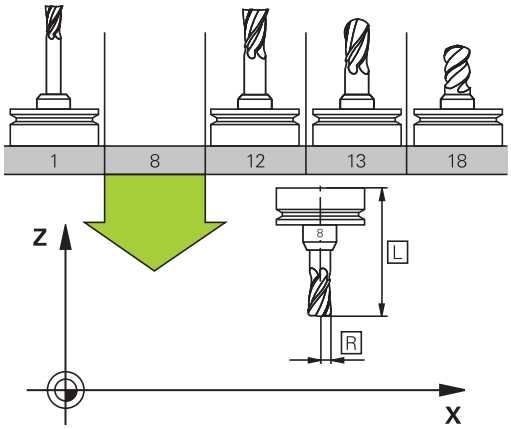

Číslo nástroje, název nástroje

Každý nástroj je označen číslem od 0 do 32767. Pokud pracujete s tabulkou nástrojů, můžete navíc zadat název nástroje. Názvy nástrojů mohou obsahovat maximálně 32 znaků.

> **Dovolené znaky**: # $ % & , - _ . 0 1 2 3 4 5 6 7 8 9 @ A B C D E F G H I J K L M N O P Q R S T U V W X Y Z
>
> Malá písmena nahrazuje řízení při ukládání automaticky odpovídajícími velkými písmeny.
>
> **Zakázané znaky**: <prázdný znak> ! “ ‘ ( ) * + : ; < = > ? [/] ^ ` { | } ~

Nástroj s číslem 0 je stanoven jako nulový nástroj a má délku L = 0 a rádius R = 0. V tabulkách nástrojů je třeba rovněž definovat nástroj T0 s L=0 a R=0.

Délka nástroje L

Délku nástroje **L** zadávejte jako absolutní délku, vztaženou ke vztažnému bodu nástroje.

> Řídicí systém vyžaduje absolutní délku nástroje pro četné funkce, například pro simulaci úběru nebo **Dynamická kontrola kolize (DCM)**.
>
> Absolutní délka nástroje se vždy vztahuje ke vztažnému bodu nástroje. Zpravidla výrobce stroje umísťuje vztažný bod nástroje na přední konec vřetena.

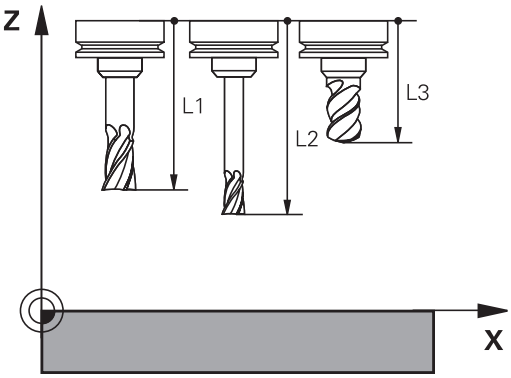

Zjištění délky nástroje

Vaše nástroje měřte externě pomocí seřizovacího přístroje nebo přímo na stroji, např. s pomocí dotykové sondy. I když uvedené možnosti měření nemáte, můžete délku nástrojů také určit.

Ke zjištění délek nástrojů máte následující možnosti:

- Měrkami
- Kalibračním trnem (kontrolní nástroj)

> Než začnete měřit délku nástroje, musíte nastavit vztažný bod na přední konec vřetena.

Zjištění délky nástroje s měrkou

> Abyste mohli použít nastavení vztažného bodu s měrkou, musí vztažný bod nástroje ležet na předním konci vřetena.
>
> Vztažný bod musíte nastavit na plochu, kterou pak s nástrojem naškrábnete. Tato plocha se musí dle potřeby teprve vytvořit.

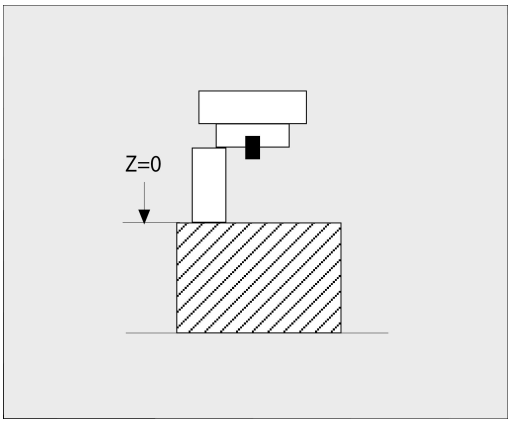

Při nastavování vztažného bodu s měrkou postupujte následovně:

- ▶ Postavte měrku na pracovní stůl stroje
- ▶ Přední konec vřetene umístěte vedle měrky.
- ▶ Postupně popojíždějte ve směru **Z+**, dokud můžete ještě posunovat měrku těsně pod vřetenem
- ▶ Nastavte vztažný bod v **Z**

Délku nástroje zjistíte takto:

- ▶ Vyměňte nástroj
- ▶ Naškrábněte plochu
- > Řídicí systém přitom zobrazuje v indikaci pozice absolutní délku nástroje jako aktuální polohu.

Zjištění délky nástroje s kalibračním trnem a měřičem

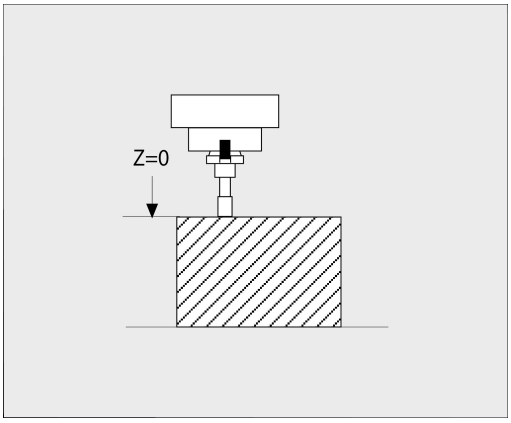

Při nastavování vztažného bodu s kalibračním trnem a měřičem postupujte následovně:

- ▶ Upněte měřič na pracovní stůl stroje
- ▶ Pohyblivý vnitřní kroužek měřiče nastavte do stejné výšky s pevným vnějším kroužkem
- ▶ Nastavte měřicí hodinky na 0
- ▶ Najeďte s kalibračním trnem na pohyblivý vnitřní kroužek
- ▶ Nastavte vztažný bod v **Z**

Délku nástroje zjistíte takto:

- ▶ Vyměňte nástroj
- ▶ Najíždějte s nástrojem na pohyblivý vnitřní kroužek, až hodinky ukazují 0
- > Řídicí systém přitom zobrazuje v indikaci pozice absolutní délku nástroje jako aktuální polohu.

Rádius nástroje R

Rádius nástroje R zadejte přímo.

Delta-hodnoty pro délky a rádiusy

Delta-hodnoty označují odchylky pro délku a rádius nástrojů.

Kladná delta-hodnota znamená přídavek (**DL**, **DR**>0). Při obrábění s přídavkem zadejte hodnotu přídavku v NC-programu pomocí **TOOL CALL** nebo pomocí tabulky korekcí.

Záporná delta-hodnota znamená záporný přídavek (**DL**, **DR**<0). Záporný přídavek se zadává do tabulky nástrojů pro případ opotřebení nástroje.

Delta-hodnoty zadáváte jako číselné hodnoty, v bloku **TOOL CALL** můžete předat hodnotu rovněž Q-parametrem.

Rozsah zadávání: delta-hodnoty smí činit maximálně ± 99,999 mm.

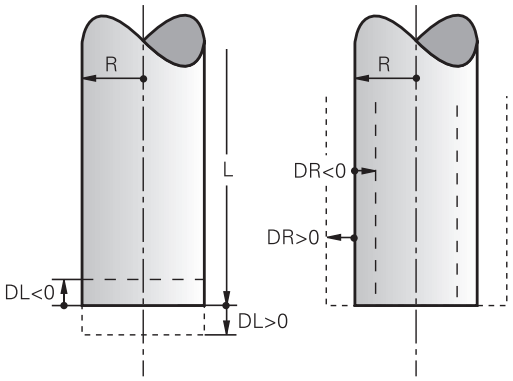

> Delta-hodnoty z tabulky nástrojů ovlivňují grafické znázornění simulace úběru.
>
> Delta-hodnoty z NC-programu nezmění v simulaci zobrazovanou velikost **nástroje**. Naprogramované delta-hodnoty ale posunou **Nástroj** v simulaci o definovanou velikost.

> Delta-hodnoty z **T**-bloku ovlivní indikaci polohy v závislosti na strojním parametru **progToolCallDL**(č. 124501).

Zadání dat nástroje do NC-programu

> Informujte se ve vaší příručce ke stroji!
>
> Rozsah funkce **TOOL DEF** určuje výrobce vašeho stroje.

Číslo, délku a rádius pro určitý nástroj nadefinujete v NC-programu jednou v bloku **TOOL DEF**.

Při definování postupujte takto:

TOOL DEF

- Stiskněte tlačítko **TOOL DEF**

CISLO NASTROJE

- Stiskněte požadovanou softklávesu
  - **Číslo nástroje**
  - **NAZEV NASTROJE**
  - **QS**
- **Délka nástroje**: korekční hodnota pro délku
- **Rádius nástroje**: hodnota korekce pro rádius.

Příklad

```
4 TOOL DEF  5 L+10  R+5
```

Vyvolání nástrojových dat

Než nástroj vyvoláte, tak již předtím jste ho definovali v bloku **TOOL DEF** nebo v tabulce nástrojů.

Vyvolání nástroje **TOOL CALL** naprogramujte v NC-programu s těmito údaji:

- Stiskněte klávesu **TOOL CALL**
- **Číslo nástroje**: zadejte číslo nebo název nástroje. Softtlačítkem **NAZEV NASTROJE** můžete zadat název, softtlačítkem **QS** zadejte parametr textového řetězce. Název nástroje umístí řídicí systém automaticky mezi uvozovky. Parametru textového řetězce musíte nejprve přiřadit název nástroje. Jména se vztahují k položce v aktivní tabulce nástrojů TOOL.T.

- Alternativně stiskněte softklávesu **Volba**
> Řídicí systém otevře okno, ze kterého můžete vybrat nástroj přímo z tabulky nástrojů TOOL.T.
- Pro vyvolání nástroje s jinými korekčními hodnotami zadejte index definovaný za desetinnou tečkou v tabulce nástrojů.
- **Osa vřetena paralelní s X/Y/Z**: zadejte osu nástroje
- **Otáčky vřetena S**: zadejte otáčky S vřetena v otáčkách za minutu (1/min). Případně můžete řeznou rychlost Vc definovat v m/min. K tomu stiskněte softklávesu **VC**.
- **Posuv F**: zadejte posuv **F** v milimetrech za minutu (mm/min). Případně můžete pomocí příslušných softtlačítek definovat posuv v milimetrech na otáčku (mm/ot) **FU**nebo v milimetrech na zub (mm/Zub) **FZ**. F působí tak dlouho, než naprogramujete v některém polohovacím bloku nebo v bloku **TOOL CALL** nový posuv.
- **Přídavek na délku nástroje DL**: delta hodnota pro délku nástroje
- **Přídavek na rádius nástroje DR**: delta hodnota pro rádius nástroje
- **Přídavek na rádius nástroje DR2**: delta hodnota pro rádius nástroje 2

V následujících případech řídicí systém změní pouze otáčky:

- Blok **TOOL CALL** bez názvu nástroje, čísla nástroje a nástrojové osy
- Blok **TOOL CALL** bez názvu nástroje, čísla nástroje, se stejnou nástrojovou osou jako v předchozím bloku **TOOL CALL**

V následujících případech řízení provede makro výměny nástrojů a vymění příp. sesterský nástroj.

- Blok **TOOL CALL** s číslem nástroje
- Blok **TOOL CALL** s názvem nástroje
- Blok **TOOL CALL** bez názvu nástroje nebo čísla nástroje, se změněným směrem nástrojové osy

Volba nástroje v pomocném okně

Když otevřete pomocné okno pro volbu nástroje, tak řídicí systém označí všechny nástroje přítomné v zásobníku zeleně.

V pomocném okně můžete hledat určitý nástroj takto:

GOTO

- ▶ Stiskněte tlačítko **GOTO**
- ▶ Alternativně stiskněte softklávesu **HLEDAT**
- ▶ Zadejte název nástroje nebo číslo nástroje

ENT

- ▶ Stiskněte klávesu **ENT**
- > Řídicí systém přejde k prvnímu nástroji se zadanými kritérii hledání.

Následující funkce můžete provádět pomocí připojené myši:

- Kliknutím do sloupce záhlaví tabulky řídicí systém seřadí data vzestupně nebo sestupně.
- Klepnutím do sloupce v záhlaví tabulky a následným posunem s přidrženým tlačítkem na myši můžete změnit šířku sloupce

Zobrazené pomocné okno můžete konfigurovat při hledání čísla nástroje a názvu nástroje samostatně. Pořadí třídění a šířky sloupců zůstávají zachované i po vypnutí řízení,

Vyvolání nástroje

Vyvolá se nástroj s číslem 5 v nástrojové ose Z s otáčkami vřetena 2 500 ot/min a posuvem 350 mm/min. Přídavek pro délku a rádius 2 nástroje činí 0,2 mm, popř. 0,05 mm a záporný přídavek pro rádius nástroje činí 1 mm.

Příklad

```
20 TOOL CALL  5.2 Z  S2500 F350  DL+0,2 DR-1  DR2+0,05
```

Písmeno **D** před **L** a **R** znamená Delta-hodnotu.

Předvolba nástrojů

Informujte se ve vaší příručce ke stroji!

Předvolba nástrojů pomocí **TOOL DEF** je funkce závislá na provedení stroje.

Pokud používáte tabulky nástrojů, pak provedete s **TOOL DEF**-blokem předvolbu dalšího používaného nástroje. K tomu zadejte číslo nástroje, Q-parametr, QS-parametr nebo název nástroje v uvozovkách.

Výměna nástroje

Automatická výměna nástroje

Informujte se ve vaší příručce ke stroji!
Výměna nástroje je funkce závislá na provedení stroje.

Při automatické výměně nástroje se provádění programu nepřerušuje. Při vyvolání nástroje pomocí **TOOL CALL** zamění řídicí systém nástroj ze zásobníku nástrojů.

Automatická výměna nástrojů při překročení životnosti: M101

Informujte se ve vaší příručce ke stroji!
M101 je funkce závislá na provedení stroje.

Řídicí systém může po předvolené době obrábění automaticky vyměnit nástroj za sesterský nástroj a pokračovat v obrábění. K tomu aktivujte přídavnou funkci **M101**. Účinek funkce **M101** můžete zrušit funkcí **M102**.

V tabulce nástrojů zadejte do sloupce **TIME2** životnost nástroje, po níž by mělo obrábění pokračovat se sesterským nástrojem. Řídicí systém zapisuje do sloupce **CUR_TIME** vždy aktuální životnost nástroje.

Překročí-li aktuální životnost hodnotu **TIME2**, tak se nejpozději za minutu po ukončení životnosti vymění v dalším možném bodu programu sesterský nástroj. Výměna se provede až po dokončení NC-bloku.

UPOZORNĚNÍ

Pozor nebezpečí kolize!

Řídicí systém vždy nejdříve odjede při automatické výměně nástrojů pomocí **M101** s nástrojem zpět v ose nástroje. Během odjezdu vzniká pro nástroje, které vytváří podříznutí nebezpečí kolize, např. u kotoučových fréz nebo u T-drážkových fréz!

- Vypnutí výměny nástroje **M102**

Po výměně nástroje řídicí systém polohuje, pokud to není od výrobce stroje definováno jinak, s následující logikou:

- Pokud se cílová poloha nachází v ose nástroje pod aktuální polohou, tak se osa nástroje polohuje jako poslední
- Pokud se cílová poloha nachází v ose nástroje nad aktuální polohou, tak se osa nástroje polohuje jako první

Parametr zadávání BT (Block Tolerance – Tolerance bloku)

Obráběcí doba se může (v závislosti na NC-programu) prodloužit kontrolou životnosti, a výpočtem automatické výměny nástrojů. To můžete ovlivnit opčním zadávacím prvkem **BT** (Block Tolerance).

Zadáte-li funkci **M101**, pokračuje řídicí systém v dialogu s dotazem na **BT.** Zde definujete počet NC-bloků (1 – 100), o který se smí zpozdit automatická výměna nástrojů. Z toho vyplývající doba, o kterou se zpozdí výměna nástrojů, je závislá na obsahu NC-bloků (např. posuv, dráha). Pokud nedefinujete žádné **BT,** tak řídicí systém použije hodnotu 1, nebo standardní hodnotu určenou výrobcem stroje.

Čím vyšší je hodnota **BT** tím nižší je účinek případného prodloužení životnosti funkcí **M101**. Uvědomte si, že automatická výměna nástrojů se proto provádí později!

Pro výpočet vhodné výchozí hodnoty **BT** použijte vzorec **BT = 10 : průměrnou dobou zpracování jednoho NC-bloku v sekundách**. Výsledek zaokrouhlete na celé číslo. Je-li vypočtená hodnota větší než 100, pak použijte maximální hodnotu zadání 100.

Chcete-li aktuální životnost nástroje resetovat (například po výměně řezné destičky), zadejte do sloupce CUR_TIME hodnotu 0.

Předpoklady pro výměnu nástroje s M101

Používejte jako sesterský nástroj pouze nástroj se stejným poloměrem. Řízení nekontroluje automaticky poloměr nástroje.

Pokud má řízení kontrolovat poloměr sesterského nástroje, zadejte do NC-programu **M108**.

Řídicí systém provede automatickou výměnu nástrojů ve vhodném místě programu. Automatická výměna nástrojů nebude provedena:

- když se provádí obráběcí cykly
- když je aktivní korekce rádiusu (**RR**/**RL**)
- ihned po najížděcí funkci **APPR**
- přímo před funkcí odjezdu **DEP**
- bezprostředně před a po **CHF** a **RND**
- během provádění maker
- během provádění výměny nástroje
- přímo za blokem **TOOL CALL** nebo **TOOL DEF**
- když se provádí SL-cykly

Překročení doby životnosti

Funkci musí povolit a upravit výrobce vašeho stroje.

Stav nástroje závisí na konci plánované životnosti mimo jiné na typu nástroje, způsobu obrábění a materiálu obrobku. Ve sloupci **OVRTIME** nástrojové tabulky zadejte dobu v minutách, o kterou se smí nástroj používat po uplynutí životnosti.

Výrobce stroje určuje zda je tento sloupec povolen a jak se používá při hledání nástroje.

Předpoklady pro NC-bloky s vektorovými normálami ploch a 3D-korekcí

Aktivní rádius (**R** + **DR**) sesterského nástroje se nesmí lišit od rádiusu originálního nástroje. Delta-hodnoty (**DR**) zadávejte buďto v tabulce nástrojů nebo v NC-programu (tabulka korekci nebo **TOOL CALL**-blok). Jsou-li odlišné vypíše řídicí systém chybové hlášení a výměnu nástroje neprovede. Pomocí M-funkce **M107** toto chybové hlášení potlačíte, pomocí **M108** je opět aktivujete.

Další informace: "Trojrozměrná korekce nástroje (opce #9)", Stránka 426

4.3 Korekce nástroje

Úvod

Řídicí systém koriguje dráhu nástroje o korekční hodnotu pro délku nástroje v ose vřetena a o rádius nástroje v rovině obrábění.

Pokud vytváříte NC-program přímo na řídicím systému, je korekce rádiusu nástroje účinná pouze v rovině obrábění.

Řídicí systém bere přitom do úvahy až pět os, včetně os natočení.

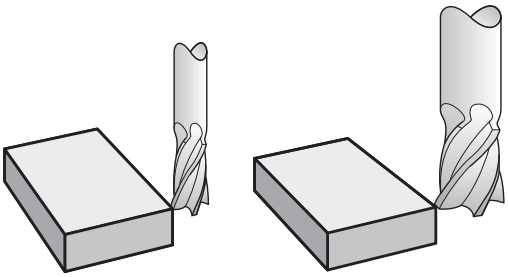

Korekce délky nástroje

Korekce délky nástroje je účinná jakmile nástroj vyvoláte. Zruší se, jakmile se vyvolá nástroj s délkou L=0 (např. **TOOL CALL 0**).

UPOZORNĚNÍ

Pozor nebezpečí kolize!

Řídicí systém používá definované délky nástrojů pro korekci délky nástrojů. Chybné délky nástrojů také způsobí chybné korekce délek nástrojů. U nástrojů s délkou **0** a po **TOOL CALL 0** řídicí systém neprovádí žádnou korekci délky ani kontrolu na kolizi. Během následujícího polohování nástroje vzniká riziko kolize!

- Nástroje definujte vždy se skutečnou délkou (nejen rozdíly)
- **TOOL CALL 0** použijete výlučně k vyprázdnění vřetena

U korekce délky nástroje jsou respektovány Delta-hodnoty jak z NC-programu tak i z tabulky nástrojů.

Hodnota korekce = $L + DL_{TAB} + DL_{Prog}$ s

L:	Délka nástroje **L** z bloku **TOOL DEF** nebo z tabulky nástrojů
DL_{TAB}:	Přídavek **DL** na délku z tabulky nástrojů
DL_{Prog}:	Přídavek **DL** pro délku z bloku **TOOL CALL** nebo z tabulky korekcí Platí poslední naprogramovaná hodnota. **Další informace:** "Tabulka korekcí", Stránka 357

Korekce rádiusu nástroje

NC-blok může obsahovat následující korekce rádiusu nástroje:

- **RL** nebo **RR** pro korekci rádiusu libovolné dráhové funkce
- **R0**, nemá-li se korekce rádiusu provádět
- **R+** prodlouží pohyb souběžný s osou o rádius nástroje
- **R-** zkrátí pohyb souběžný s osou o rádius nástroje

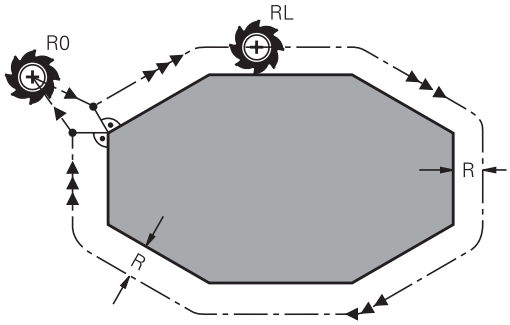

> Řízení indikuje aktivní korekci rádiusu nástroje v obecné indikaci stavu.

Korekce rádiusu je účinná, jakmile je nástroj vyvolán a pojíždí se jím s některou z uvedených korekcí rádiusu nástroje, v rámci přímkového bloku nebo souběžně s osou v rovině obrábění.

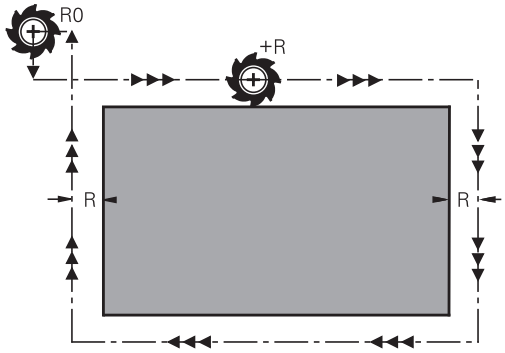

> Řídicí systém zruší korekci rádiusu v následujících případech:
>
> - Přímkový blok s **R0**
> - Funkce **DEP** k opuštění obrysu
> - Volba nového NC-programu pomocí **PGM MGT**

U korekce rádiusu řídicí systém respektuje delta-hodnoty jak z **TOOL CALL**-bloku, tak z tabulky nástrojů:

Hodnota korekce = **R** + $\mathbf{DR}_{TAB}$ + $\mathbf{DR}_{Prog}$ s

R:	Rádius nástroje **R** z **TOOL DEF**-bloku nebo z tabulky nástrojů
$\mathbf{DR}_{TAB}$:	Přídavek **DR** na rádius z tabulky nástrojů
$\mathbf{DR}_{Prog}$:	Přídavek **DR** pro rádius z bloku **TOOL CALL** nebo z tabulky korekcí **Další informace:** "Tabulka korekcí", Stránka 357

Dráhové pohyby bez korekce rádiusu: R0

Nástroj pojíždí svým středem v rovině obrábění po programovaných souřadnicích.

Použití: vrtání, předpolohování.

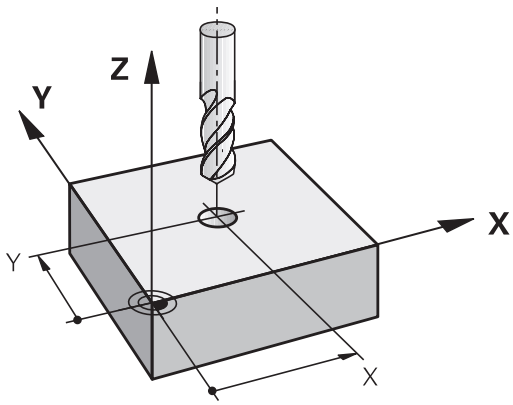

Dráhové pohyby s korekcí rádiusu: RR a RL

RR: Nástroj pojíždí vpravo od obrysu

RL: Nástroj pojíždí vlevo od obrysu

Střed nástroje se přitom nachází ve vzdálenosti rádiusu nástroje od programovaného obrysu. **Vpravo** a **vlevo** označuje polohu nástroje ve směru pojezdu podél obrysu obrobku.

> Mezi dvěma bloky NC-programu s rozdílnou korekcí rádiusu **RR** a **RL** musí být nejméně jeden blok pojezdu v rovině obrábění bez korekce rádiusu (tedy s **R0**).
>
> Řídicí systém aktivuje korekci rádiusu ke konci NC-bloku, ve kterém jste ji poprvé naprogramovali.
>
> Při aktivaci korekce rádiusu s **RR/RL** a při zrušení s **R0** polohuje řídicí systém nástroj vždy kolmo na programovaný bod startu nebo konce. Napolohujte nástroj před prvním bodem obrysu, nebo za posledním bodem obrysu tak, aby nedošlo k poškození obrysu.

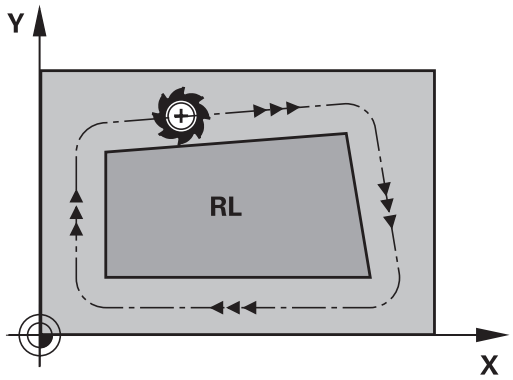

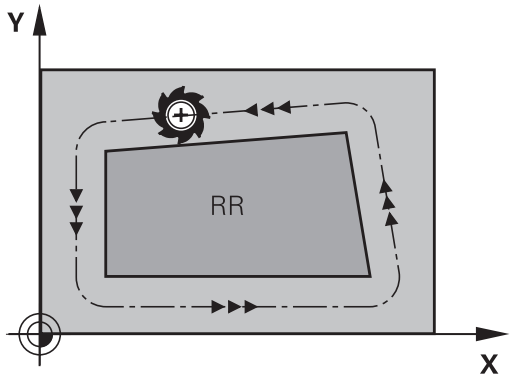

Zadání korekce rádiusu v rámci dráhových pohybů

Korekci rádiusu zadejte v bloku **L**. Zadejte souřadnice cílového bodu a potvrďte je klávesou **ENT**.

KOREKCE RÁDIUSU: RL/RR/BEZ KOR.?

RL
- Pohyb nástroje vlevo od programovaného obrysu: stiskněte softklávesu **RL** nebo

RR
- Pohyb nástroje vpravo od programovaného obrysu: stiskněte softklávesu **RR** nebo

ENT
- Pohyb nástroje bez korekce rádiusu nebo zrušení korekce rádiusu: stisknout klávesu **ENT**

END
- Ukončení NC-bloku: stisknout tlačítko **END**

Zadání korekce rádiusu v rámci pohybů souběžně s osou

Korekci rádiusu zadejte v polohovacím bloku. Zadejte souřadnice cílového bodu a potvrďte je klávesou **ENT**.

KOREKCE RÁDIUSU: R+/R-/BEZ KOREKCE ?

R+ ▶ Pojezdová dráha nástroje se prodlouží o rádius nástroje

R− ▶ Pojezdová dráha nástroje se zkrátí o rádius nástroje

ENT ▶ Pohyb nástroje bez korekce rádiusu nebo zrušení korekce rádiusu: stisknout klávesu **ENT**

END ▶ Ukončení NC-bloku: stisknout tlačítko **END**

Korekce rádiusu: Obrobit rohy

- Vnější rohy:
  Pokud jste naprogramovali korekci rádiusu, pak řídicí systém vede nástroj na vnějších rozích po přechodové kružnici. Je-li třeba, zredukuje řídicí systém posuv na vnějších rozích, například při velkých změnách směru.
- Vnitřní rohy:
  Na vnitřních rozích vypočte řídicí systém průsečík drah, po nichž střed nástroje pojíždí korigovaně. Z tohoto bodu pojíždí nástroj podél dalšího prvku obrysu. Tím se obrobek na vnitřních rozích nepoškodí. Z toho plyne, že pro určitý obrys nelze volit libovolně velký rádius nástroje.

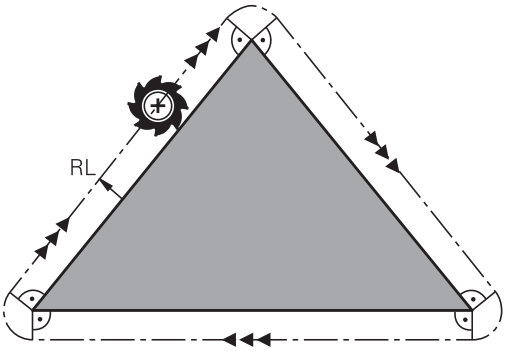

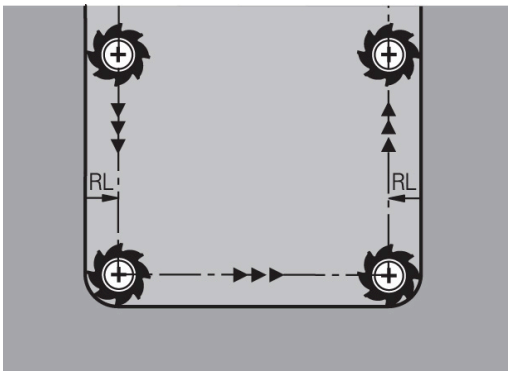

UPOZORNĚNÍ

Pozor nebezpečí kolize!

Aby mohl řídicí systém najet nebo opustit obrys tak potřebuje bezpečné nájezdové a odjezdové polohy. Tyto polohy musí umožnit kompenzační pohyby při aktivaci a deaktivaci korekce rádiusu. Nesprávné polohy mohou způsobit narušení obrysů. Během obrábění vzniká riziko kolize!

- Programovat bezpečné příjezdové a odjezdové polohy mimo obrys
- Berte do úvahy rádius nástroje
- Berte do úvahy strategii nájezdu

5

Programování obrysů

5.1 Pohyby nástrojů

Dráhové funkce

Obrys obrobku se obvykle skládá z několika obrysových prvků, jako jsou přímky a kruhové oblouky. Pomocí dráhových funkcí naprogramujete pohyby nástroje pro **Přímky** a **Kruhové oblouky**.

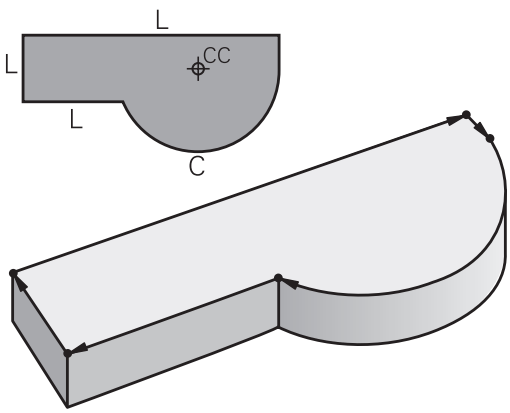

Volné programování obrysu FK (opce #19)

Není-li k dispozici výkres vhodně okótovaný pro NC a kóty jsou pro NC-program neúplné, pak naprogramujte obrys obrobku pomocí volného programování obrysů. Řídicí systém vypočte chybějící zadání.

Tímto FK-programováním naprogramujete též pohyby nástroje pro **přímky** a **kruhové oblouky**.

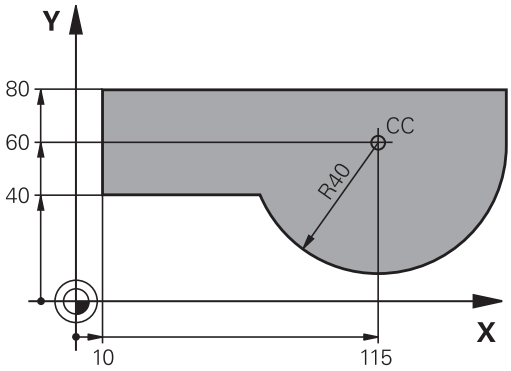

Přídavné funkce M

Přídavnými funkcemi řídicího systému řídíte

- provádění programu, např. přerušení chodu programu
- funkce stroje, jako zapnutí a vypnutí otáčení vřetena a chladicí kapaliny
- dráhové chování nástroje

Podprogramy a opakování částí programu

Opakované obráběcí kroky zadáte jen jednou jako podprogram nebo opakování částí programu. Chcete-li nechat provést část NC-programu jen za určitých podmínek, pak nadefinujte tyto programové kroky rovněž v nějakém podprogramu. Kromě toho může NC-program vyvolat jiný NC-program a dát ho provést.

Další informace: "Podprogramy a opakování částí programu", Stránka 235

Programování s Q-parametry

V NC-programu zastupují Q-parametry číselné hodnoty: Q-parametru je na jiném místě přiřazena určitá číselná hodnota. Pomocí Q-parametrů můžete programovat matematické funkce, které řídí provádění programu nebo které popisují nějaký obrys.

Navíc můžete pomocí Q-parametrického programování měřit s 3D-dotykovou sondou během provádění programu.

Další informace: "Programování Q-parametrů", Stránka 253

5.2 Základy k dráhovým funkcím

Programování pohybu nástroje pro obrábění

Když vytváříte NC-program, programujete postupně dráhové funkce pro jednotlivé prvky obrysu obrobku. K tomu zadáváte souřadnice pro koncové body prvků obrysu z kótovaného výkresu. Z těchto souřadnic, nástrojových dat a korekce rádiusu zjistí řídicí systém skutečnou dráhu pojezdu nástroje.

Řídicí systém pojíždí současně všemi strojními osami, které jste naprogramovali v NC-bloku dráhové funkce.

Pohyby rovnoběžné s osami stroje

V případě, že NC-blok zahrnuje souřadnice, pojíždí řídicí systém s nástrojem rovnoběžně s programovanou strojní osou.

Podle konstrukce vašeho stroje se při obrábění pohybuje buď nástroj nebo stůl stroje s upnutým obrobkem. Při programování dráhového pohybu postupujte zásadně tak, jako by se pohyboval nástroj.

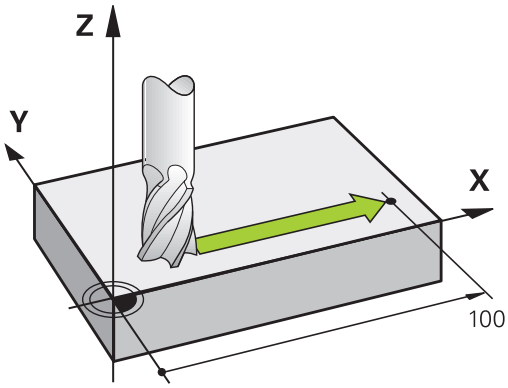

Příklad

```
50 L  X+100
```

50	Číslo bloku
L	Dráhová funkce **Přímka**
X+100	Souřadnice koncového bodu

Nástroj si drží souřadnice Y a Z a najíždí do polohy X=100.

Pohyby v hlavních rovinách

V případě, že NC-blok obsahuje dvě souřadnice, pojíždí řídicí systém nástrojem v naprogramované rovině.

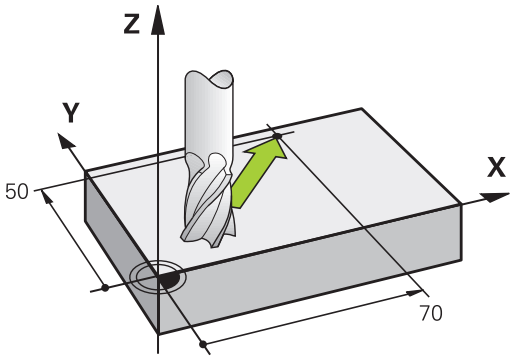

Příklad

```
L X+70  Y+50
```

Nástroj si zachovává souřadnici Z a pojíždí v rovině XY do polohy X=70, Y=50.

Trojrozměrný pohyb

V případě, že NC-blok obsahuje tři souřadnice, pojíždí řídicí systém nástrojem prostorově do naprogramované polohy.

Příklad

```
L X+80  Y+0 Z-10
```

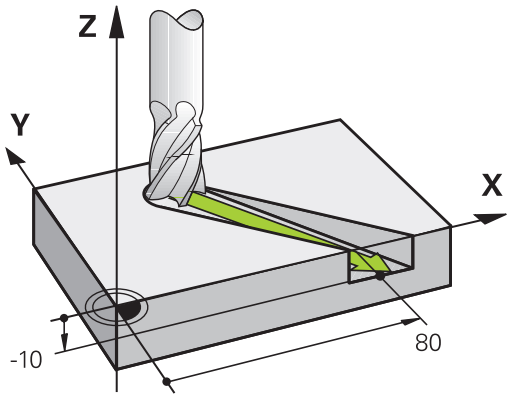

Kruhy a kruhové oblouky

Při kruhových pohybech pojíždí řídicí systém dvěma strojními osami současně: relativně k obrobku se nástroj pohybuje po kružnici. Pro kruhové pohyby můžete zadat střed kruhu **CC**.

Pomocí dráhových funkcí pro kruhové oblouky naprogramujete kružnice v hlavních rovinách: hlavní rovina se definuje při vyvolání nástroje **TOOL CALL** určením osy vřetena:

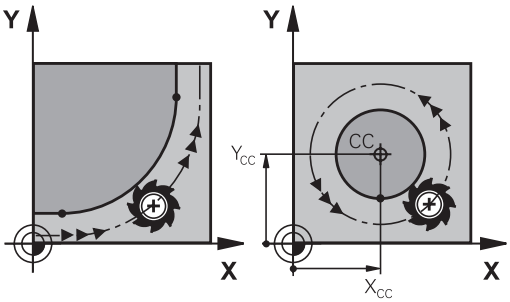

Osa vřetena	Hlavní rovina
Z	**XY**, také UV, XV, UY
Y	**ZX**, také WU, ZU, WX
X	**YZ**, také VW, YW, VZ

> Kružnice které neleží rovnoběžně s hlavní rovinou, naprogramujete též funkcí **Naklopení roviny obrábění** nebo pomocí Q-parametrů.
>
> **Další informace:** "Funkce PLANE: Naklopení roviny obrábění (opce #8)", Stránka 383
>
> **Další informace:** "Princip a přehled funkcí", Stránka 254

Smysl otáčení DR při kruhových pohybech

Pro kruhové pohyby bez tangenciálního připojení na jiné prvky obrysu zadávejte smysl otáčení takto:

Otáčení ve smyslu hodinových ručiček: **DR-**
Otáčení proti směru hodinových ručiček: **DR+**

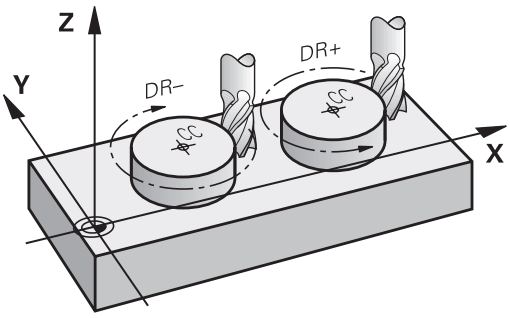

Korekce rádiusu

Korekce rádiusu musí být zadána v tom NC-bloku, jímž najíždíte na první obrysový prvek. Korekci rádiusu nesmíte aktivovat v NC-bloku pro kruhovou dráhu. Naprogramujte ji předem v přímkovém bloku.

Další informace: "Dráhové pohyby - pravoúhlé souřadnice", Stránka 148

Další informace: "Najetí a opuštění obrysu", Stránka 138

Předpolohování

UPOZORNĚNÍ

Pozor nebezpečí kolize!

Řídicí systém neprovádí žádnou automatickou kontrolu kolize mezi nástrojem a obrobkem. Chybné předpolohování může vést dodatečně k narušení obrysu. Během najíždění vzniká riziko kolize!

- Programujte vhodné předpolohování
- Kontrola průběhu a obrysu pomocí grafické simulace

Vytváření NC-bloků klávesami dráhových funkcí

Stiskem šedých tlačítek dráhových funkcí zahájíte dialog. Řídicí systém se postupně dotáže na všechny informace a vloží NC-blok do NC-programu.

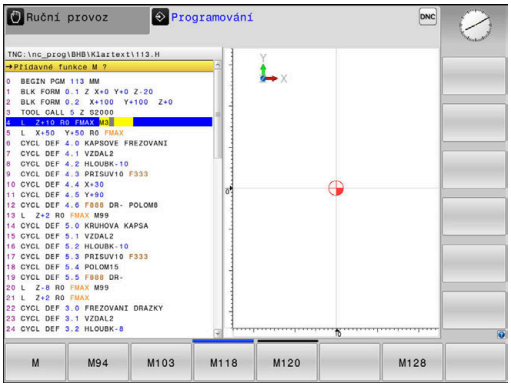

Příklad – programování přímky

- Zahájení programovacího dialogu: např. přímka

SOUŘADNICE ?

- Zadejte souřadnice koncového bodu přímky, např. -20 v X

SOUŘADNICE ?

- Zadejte souřadnice koncového bodu přímky, např. 30 v Y, klávesou **ENT** potvrďte

KOREKCE RÁDIUSU: RL/RR/BEZ KOR.?

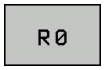

- Zvolte korekci rádiusu: například stiskněte softklávesu **R0**: nástroj pojíždí bez korekce

POSUV F=? / F MAX = ENT

- Zadejte **100** (posuv např. 100 mm/min; při programování v PALCÍCH: zadání 100 odpovídá posuvu 10 inch/min) a potvrďte klávesou **ENT**, nebo

- Pojíždění rychloposuvem: stiskněte softklávesu **FMAX**, nebo

- Pojezd posuvem, který je definovaný v bloku **TOOL CALL**: stiskněte softklávesu **F AUTO**

PŘÍDAVNÁ FUNKCE M?

- Zadejte **3** (přídavnou funkci, např. M3) a uzavřete dialog klávesou **END**

Příklad

```
L X-20 Y+30 R0 FMAX M3
```

5.3 Najetí a opuštění obrysu

Výchozí a koncový bod

Nástroj najíždí z výchozího bodu na první bod obrysu. Požadavky na výchozí bod:

- Je naprogramovaný bez korekce rádiusu,
- Lze ho najet bez kolize,
- Je blízko prvního prvku obrysu.

Příklad na obrázku vpravo:
Pokud nadefinujete startovní bod v tmavě šedé oblasti, pak dojde při najetí na první bod obrysu k poškození obrysu.

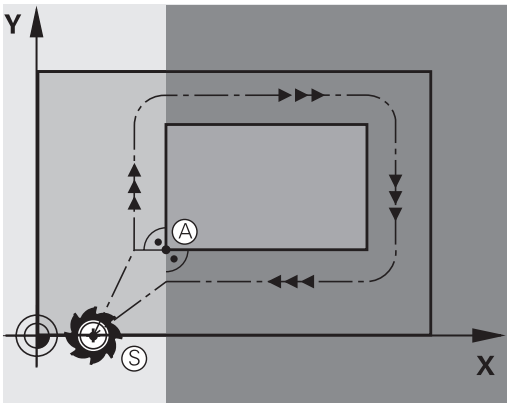

První bod obrysu

Pro pohyb nástroje k prvnímu bodu obrysu naprogramujte korekci rádiusu.

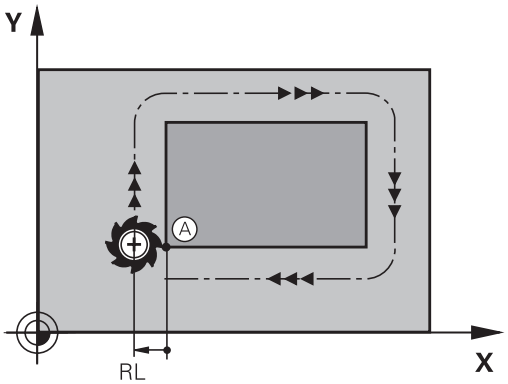

Najetí do výchozího bodu v ose vřetena

Při najíždění výchozího bodu musí nástroj jet v ose vřetena do pracovní hloubky. V případě nebezpečí kolize najíždějte výchozí bod v ose vřetena odděleně.

Příklad

```
30 L  Z-10  R0  FMAX
31 L X+20  Y+30  RL  F350
```

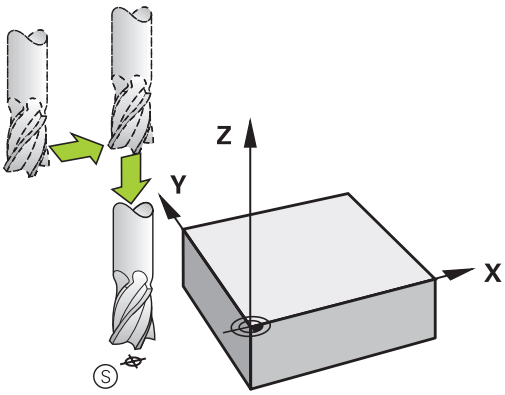

Koncový bod

Předpoklady pro volbu koncového bodu:

- Lze ho najet bez kolize,
- Je blízko posledního prvku obrysu.
- Vyloučení poškození obrysu: optimální koncový bod leží v prodloužené dráze nástroje po obrábění posledního prvku obrysu.

Příklad na obrázku vpravo:
Pokud nadefinujete koncový bod v tmavě šedé oblasti, pak dojde při najetí do koncového bodu k poškození obrysu.

Opuštění koncového bodu v ose vřetena:
Při opouštění koncového bodu naprogramujte osu vřetena odděleně.

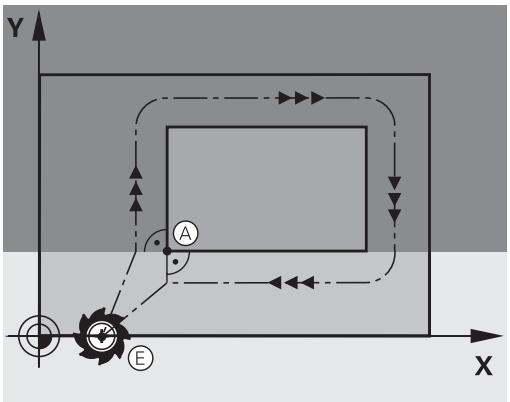

Příklad

```
50 L X+60  Y+70  R0  F700
51 L Z+250  R0  FMAX
```

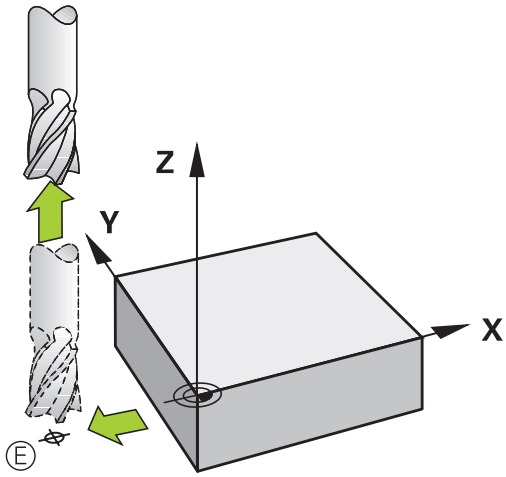

Společný výchozí a koncový bod

Pro společný výchozí a koncový bod neprogramujte žádnou korekci rádiusu.

Vyloučení poškození obrysu: optimální výchozí bod leží mezi prodlouženou dráhou nástroje pro obrábění prvního a posledního prvku obrysu.

Příklad na obrázku vpravo:
Pokud nadefinujete koncový bod v tmavě šedé oblasti, pak dojde při najetí, příp. odjezdu k poškození obrysu.

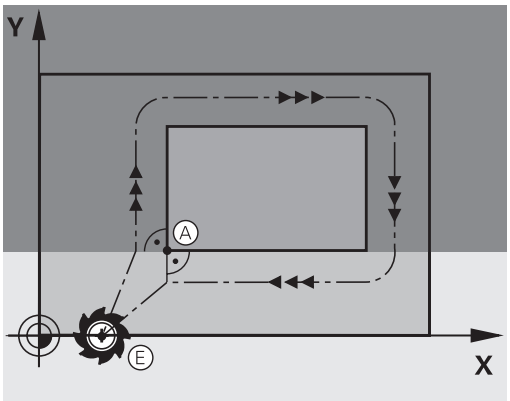

Přehled: Tvary dráhy k najetí a opuštění obrysu

Funkce **APPR** (angl. approach = najetí) a **DEP** (angl. departure = odjezd) se aktivují klávesou **APPR/DEP**. Potom se dají zvolit pomocí softtlačítek následující tvary dráhy:

Nájezd	Odjetí	Funkce
APPR LT	DEP LT	Přímka s tangenciálním napojením
APPR LN	DEP LN	Přímka kolmo k bodu obrysu
APPR CT	DEP CT	Kruhová dráha s tangenciálním napojením
APPR LCT	DEP LCT	Kruhová dráha s tangenciálním napojením na obrys, najetí a odjetí do/z pomocného bodu mimo obrys po tangenciálně napojeném přímkovém úseku

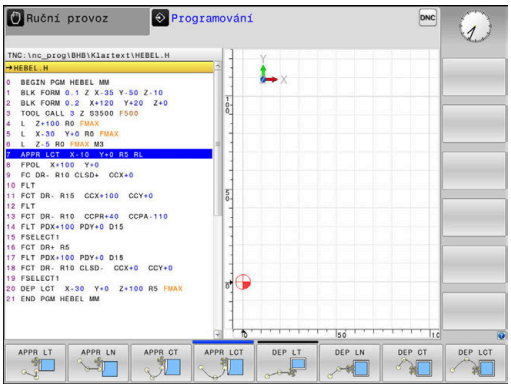

Najetí a opuštění šroubovice

Při najetí a opuštění šroubovice (Helix) jede nástroj po prodloužení šroubovice a napojuje se tak na tangenciální kruhové dráze na obrys. Použijte k tomu funkci **APPR CT**, případně **DEP CT**.

Důležité polohy při najetí a odjetí

UPOZORNĚNÍ

Pozor nebezpečí kolize!

Řídicí systém odjíždí z aktuální polohy (startovní bod P_S) do pomocného bodu P_H s naposledy naprogramovaným posuvem. Pokud jste v posledním polohovacím bloku před funkcí najetí naprogramovali **FMAX**, tak řízení najíždí také pomocný bod P_H rychloposuvem.

- Před funkcí nájezdu naprogramujte jiný posuv než **FMAX**

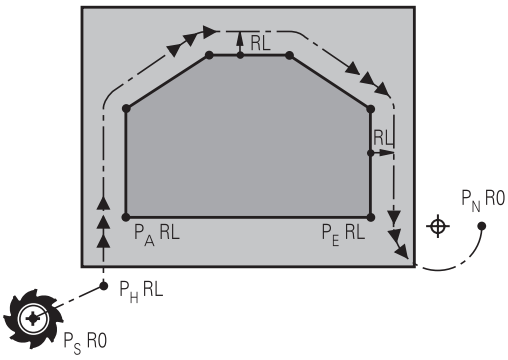

- Startovní bod P_S
  Tuto polohu programujte bezprostředně před blokem APPR. P_S leží mimo obrys a najíždí se bez korekce rádiusu (R0).
- Pomocný bod P_H
  Najetí a odjetí probíhá u některých tvarů dráhy přes pomocný bod P_H, který řídicí systém vypočítá z údajů v blocích APPR a DEP.
- První bod obrysu P_A a poslední bod obrysu P_E
  První bod obrysu P_A naprogramujte v bloku APPR, poslední bod obrysu P_E naprogramujte libovolnou dráhovou funkcí. V případě, že blok APPR obsahuje i Z-souřadnice, řídicí systém odjede nástrojem současně k prvnímu bodu obrysu P_A.
- Koncový bod P_N
  Poloha P_N leží mimo obrys a vyplývá z vašeho zadání v bloku DEP. V případě, že blok DEP také obsahuje Z-souřadnice, tak řídicí systém odjede nástrojem současně do koncového bodu P_N.

Označení	Význam
APPR	angl. APPRoach = najetí
DEP	angl. DEParture = odjetí
L	angl. Line = přímka
C	angl. Circle = kruh
T	Tangenciální (plynulý přechod)
N	normála (kolmice)

UPOZORNĚNÍ

Pozor nebezpečí kolize!

Řídicí systém neprovádí žádnou automatickou kontrolu kolize mezi nástrojem a obrobkem. Nesprávné předpolohování a falešné pomocné body P_H mohou vést dodatečně k narušení obrysu. Během najíždění vzniká riziko kolize!

- Programujte vhodné předpolohování
- Zkontrolujte pomocný bod P_H, průběh a obrys pomocí grafické simulace

Při funkcích **APPR LT**, **APPR LN** a **APPR CT** jede řídicí systém z aktuální polohy do pomocného bodu P_H naposledy naprogramovaným posuvem/rychloposuvem (také **FMAX**). Při funkci **APPR LCT** jede řídicí systém do pomocného bodu P_H posuvem naprogramovaným v bloku APPR. Pokud nebyl před nájezdovým blokem naprogramován ještě žádný posuv, tak řídicí systém vydá chybové hlášení.

Polární souřadnice

Obrysové body následujících najížděcích a odjížděcích funkcí můžete naprogramovat také pomocí polárních souřadnic:

- APPR LT se změní na APPR PLT
- APPR LN se změní na APPR PLN
- APPR CT se změní na APPR PCT
- APPR LCT se změní na APPR PLCT
- DEP LCT se změní na DEP PLCT

Poté co jste zvolili najížděcí či odjížděcí funkci softtlačítkem stiskněte k provedení změny oranžovou klávesu **P**.

Korekce rádiusu

Korekci rádiusu naprogramujte společně s prvním bodem obrysu P_A v bloku APPR. Bloky DEP korekci rádiusu ruší automaticky!

Pokud naprogramujete **APPR LN** nebo **APPR CT** s **R0**, zastaví řízení obrábění/simulaci s chybovým hlášením.

Toto chování je odlišné od řízení iTNC 530!

Najetí po přímce s tangenciálním napojením: APPR LT

Řídicí systém najíždí nástrojem po přímce z výchozího bodu P_S na pomocný bod P_H. Odtud najíždí po přímce tangenciálně na první bod obrysu P_A. Pomocný bod P_H je ve vzdálenosti **LEN** od prvního bodu obrysu P_A.

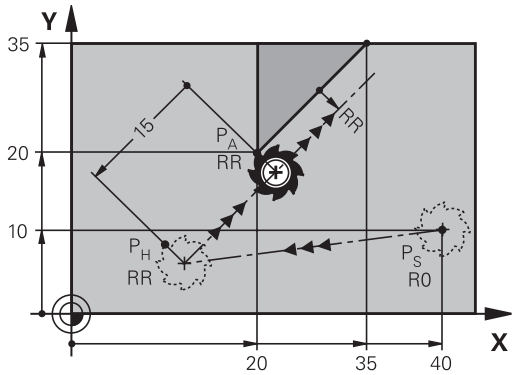

- Libovolná dráhová funkce: najet na startovní bod P_S
- Dialog zahajte stisknutím klávesy **APPR/DEP** a softklávesy **APPR LT**

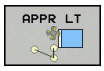

- Souřadnice prvního bodu obrysu P_A
- **LEN**: vzdálenost pomocného bodu P_H od prvního bodu obrysu P_A.
- Korekce rádiusu **RR/RL** pro obrábění

Příklad

7 L X+40 Y+10 R0 FMAX M3	Najetí na P_S bez korekce rádiusu
8 APPR LT X+20 Y+20 Z-10 LEN15 RR F100	P_A s korekcí rádiusu RR, vzdálenost P_H k P_A: LEN=15
9 L X+35 Y+35	Koncový bod prvního prvku obrysu
10 L ...	Další obrysový prvek

Najetí po přímce kolmo k prvnímu bodu obrysu: APPR LN

- Libovolná dráhová funkce: najet na startovní bod P_S
- Zahájení dialogu stisknutím klávesy **APPR/DEP** a softklávesy **APPR LN**:

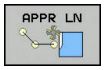

- Souřadnice prvního bodu obrysu P_A
- Délka: vzdálenost pomocného bodu P_H. **LEN** zadávejte vždy kladné
- Korekce rádiusu **RR/RL** pro obrábění

Příklad

7 L X+40 Y+10 R0 FMAX M3	Najetí na PS bez korekce rádiusu
8 APPR LN X+10 Y+20 Z-10 LEN15 RR F100	PA s korekcí rádiusu RR
9 L X+20 Y+35	Koncový bod prvního prvku obrysu
10 L ...	Další obrysový prvek

Najetí po kruhové dráze s tangenciálním napojením: APPR CT

Řídicí systém najíždí nástrojem po přímce z výchozího bodu P_S na pomocný bod P_H. Odtud najíždí po kruhové dráze, která přechází tangenciálně do prvního obrysového prvku, na první bod obrysu PA.

Kruhová dráha z P_H do P_A je definována rádiusem R a úhlem středu **CCA**. Smysl otáčení kruhové dráhy je dán průběhem prvního prvku obrysu.

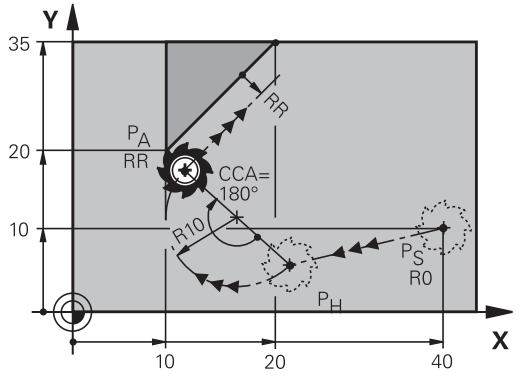

- Libovolná dráhová funkce: najet na startovní bod P_S
- Zahájení dialogu stisknutím klávesy **APPR DEP** a softklávesy **APPR CT**

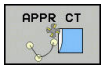

- Souřadnice prvního bodu obrysu P_A
- Rádius R kruhové dráhy
  - Najetí na stranu obrobku, která je definovaná korekcí rádiusu: R zadejte kladné
  - Najetí ze strany obrobku: R zadejte záporné.
- Úhel středu **CCA** kruhové dráhy
  - CCA zadávejte pouze kladné.
  - Maximální hodnota zadání 360°
- Korekce rádiusu **RR/RL** pro obrábění

Příklad

7 L X+40 Y+10 R0 FMAX M3	Najetí na PS bez korekce rádiusu
8 APPR CT X+10 Y+20 Z-10 CCA180 R+10 RR F100	PA s korekcí rádiusu RR, rádius R=10
9 L X+20 Y+35	Koncový bod prvního prvku obrysu
10 L ...	Další obrysový prvek

Najetí po kruhové dráze s tangenciálním napojením na obrys a přímkový úsek: APPR LCT

Řídicí systém najíždí nástrojem po přímce z výchozího bodu P_S na pomocný bod P_H. Odtud najíždí po kruhové dráze na první bod obrysu P_A. Posuv naprogramovaný v bloku APPR je účinný na celé dráze, kterou řídicí systém během bloku najíždění projíždí (dráha P_S - P_A).

Pokud jste v bloku najíždění naprogramovali všechny hlavní tři osy souřadnic X, Y a Z, tak řídicí systém jede z pozice definované v bloku APPR ve všech třech osách současně do pomocného bodu P_H. Poté řídicí systém jede z P_H do P_A pouze v rovině obrábění.

Kruhová dráha se tangenciálně napojuje jak na přímku P_S – P_H, tak i na první bod obrysu. Tím je kruhová dráha jednoznačně definována pomocí rádiusu R.

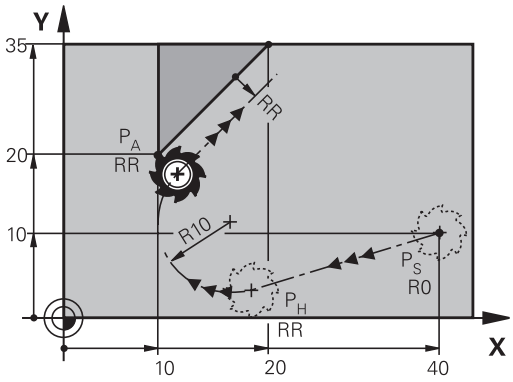

- Libovolná dráhová funkce: najet na startovní bod P_S
- Zahajte dialog stisknutím klávesy **APPR DEP** a softklávesy **APPR LCT**

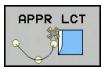

- Souřadnice prvního bodu obrysu P_A
- Rádius R kruhové dráhy. R zadejte kladné
- Korekce rádiusu **RR/RL** pro obrábění

Příklad

7 L X+40 Y+10 R0 FMAX M3	Najetí na PS bez korekce rádiusu
8 APPR LCT X+10 Y+20 Z-10 R10 RR F100	PA s korekcí rádiusu RR, rádius R=10
9 L X+20 Y+35	Koncový bod prvního prvku obrysu
10 L ...	Další obrysový prvek

Odjetí po přímce s tangenciálním napojením: DEP LT

Řídicí systém odjíždí nástrojem po přímce z posledního bodu obrysu P_E do koncového bodu P_N. Přímka leží v prodloužení posledního prvku obrysu. P_N se nachází ve vzdálenosti **LEN** od P_E.

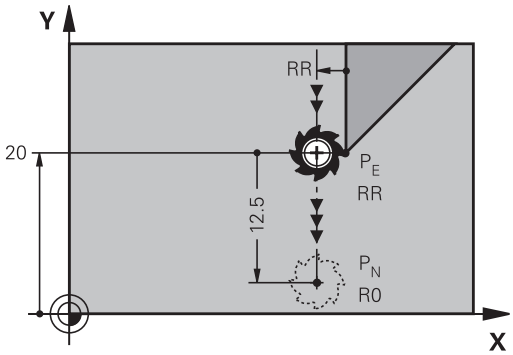

- Naprogramování posledního obrysového prvku s koncovým bodem P_E a korekcí rádiusu
- Zahajte dialog stisknutím klávesy **APPR DEP** a softklávesy **DEP LT**

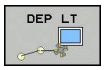

- LEN: zadejte vzdálenost koncového bodu P_N od posledního prvku obrysu P_E

Příklad

23 L Y+20 RR F100	Poslední obrysový prvek: PE s korekcí rádiusu
24 DEP LT LEN12.5 F100	Odjetí o LEN=12,5 mm
25 L Z+100 FMAX M2	Vyjetí v ose Z, skok zpátky, konec programu

Odjetí po přímce kolmo od posledního bodu obrysu: DEP LN

Řídicí systém odjíždí nástrojem po přímce z posledního bodu obrysu P_E do koncového bodu P_N. Přímka vychází kolmo směrem od posledního bodu obrysu P_E. P_N se nachází od P_E ve vzdálenosti **LEN** + rádius nástroje.

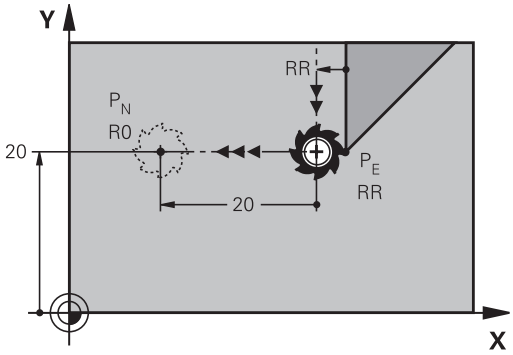

- Naprogramování posledního obrysového prvku s koncovým bodem P_E a korekcí rádiusu
- Zahájení dialogu klávesou **APPR DEP** a softklávesou **DEP LN**

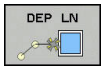

- **LEN**: Zadejte vzdálenost koncového bodu P_N
  Důležité: **LEN** zadejte kladné

Příklad

23 L Y+20 RR F100	Poslední obrysový prvek: PE s korekcí rádiusu
24 DEP LN LEN+20 F100	Odjetí o LEN = 20 mm kolmo od obrysu
25 L Z+100 FMAX M2	Vyjetí v ose Z, skok zpátky, konec programu

Odjetí po kruhové dráze s tangenciálním napojením: DEP CT

Řídicí systém odjíždí nástrojem po kruhové dráze z posledního bodu obrysu P_E do koncového bodu P_N. Kruhová dráha se tangenciálně napojuje na poslední prvek obrysu.

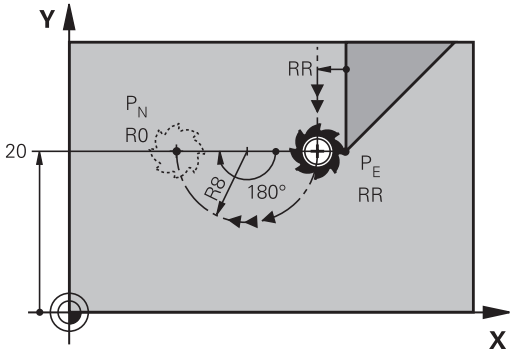

- Naprogramování posledního obrysového prvku s koncovým bodem P_E a korekcí rádiusu
- Zahájení dialogu stisknutím klávesy **APPR DEP** a softklávesy **DEP CT**

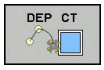

- Úhel středu **CCA** kruhové dráhy
- Rádius R kruhové dráhy
  - Nástroj má opustit obrobek na té straně, která byla definována korekcí rádiusu: Zadejte kladné R.
  - Nástroj má opustit obrobek na **protilehlé** straně, než která byla definována korekcí rádiusu: Zadejte záporné R.

Příklad

23 L Y+20 RR F100	Poslední obrysový prvek: PE s korekcí rádiusu
24 DEP CT CCA 180 R+8 F100	Úhel středu = 180°, rádius kruhové dráhy = 8 mm
25 L Z+100 FMAX M2	Vyjetí v ose Z, skok zpátky, konec programu

Odjetí po kruhové dráze s tangenciálním napojením na obrys a přímý úsek: DEP LCT

Řídicí systém odjíždí nástrojem po kruhové dráze z posledního bodu obrysu P_E do pomocného bodu P_H. Odtud odjíždí po přímce do koncového bodu P_N. Poslední obrysový prvek a přímka P_H – P_N mají s kruhovou dráhou tangenciální přechody. Tím je kruhová dráha jednoznačně definována rádiusem R.

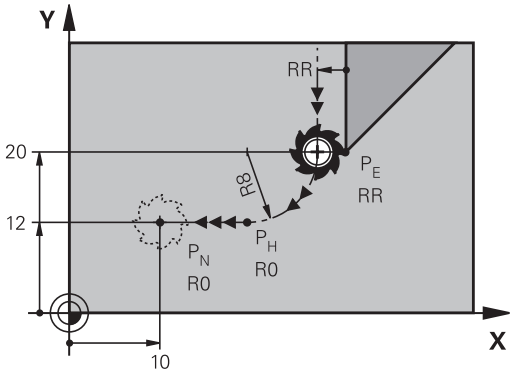

- Naprogramování posledního obrysového prvku s koncovým bodem P_E a korekcí rádiusu
- Zahajte dialog stisknutím klávesy **APPR DEP** a softklávesy **DEP LCT**

- Zadání souřadnic koncového bodu P_N
- Rádius R kruhové dráhy. Zadejte kladné R

Příklad

23 L Y+20 RR F100	Poslední obrysový prvek: PE s korekcí rádiusu
24 DEP LCT X+10 Y+12 R+8 F100	Souřadnice PN, rádius kruhové dráhy = 8 mm
25 L Z+100 FMAX M2	Vyjetí v ose Z, skok zpátky, konec programu

5.4 Dráhové pohyby - pravoúhlé souřadnice

Přehled dráhových funkcí

Tlačítko	Funkce	Pohyb nástroje	Požadovaná zadání	Strana
L	Přímka **L** anglicky: Line (přímka)	Přímka	Souřadnice koncového bodu	148
CHF	Zkosení: **CHF** anglicky: **CH**am**F**er	Zkosení mezi dvěma přímkami	Délka zkosení hrany	150
CC	Střed kruhu **CC**; anglicky: Circle Center (střed kruhu)	Žádný	Souřadnice středu kruhu, příp. pólu	152
C	Kruhový oblouk **C** anglicky: **C**ircle (kruh)	Kruhová dráha okolo středu kruhu CC do koncového bodu kruhového oblouku	Souřadnice koncového bodu kruhu, smysl otáčení	153
CR	Kruhový oblouk **CR** anglicky: **C**ircle by **R**adius (kruh po poloměru)	Kruhová dráha s určeným poloměrem	Souřadnice koncového bodu kruhu, rádius kruhu, smysl otáčení	154
CT	Kruhový oblouk **CT** anglicky: **C**ircle **T**angential (kruh tangenciálně)	Kruhová dráha s tangenciálním napojením na předchozí a následující prvek obrysu	Souřadnice koncového bodu kruhu	156
RND	Zaoblení rohů **RND** anglicky: **R**ou**ND**ing of Corner	Kruhová dráha s tangenciálním napojením na předchozí a následující prvek obrysu	Rohový rádius R	151
FK	Programování volného obrysu **FK**	Přímka nebo kruhová dráha s libovolným napojením na předchozí obrysový prvek	Zadávání závisí na funkci	170

Přímka L

Řídicí systém přejíždí nástrojem po přímce z jeho aktuální polohy do koncového bodu přímky. Bodem startu je koncový bod předchozího NC-bloku.

- K otevření NC-bloku pro pohyb po přímce stiskněte klávesu **L**
- **Souřadnice** koncového bodu přímky, pokud jsou třeba
- **Korekce rádiusu RL/RR/R0**
- **Posuv F**
- **Přídavná funkce M**

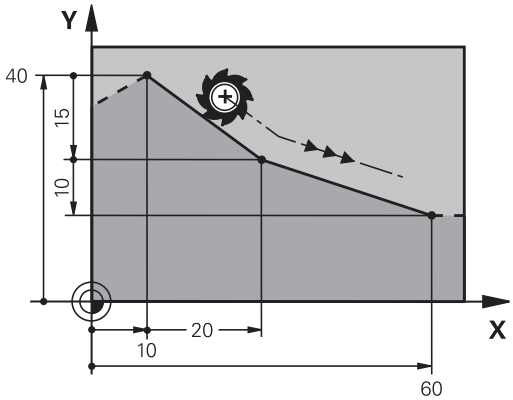

Příklad

```
7 L X+10 Y+40 RL F200 M3
8 L IX+20 IY-15
9 L X+60 IY-10
```

Převzetí aktuální pozice

Přímkový blok (G01-blok) můžete též vygenerovat stiskem klávesy **Převzetí aktuální polohy**:

- Najeďte nástrojem v režimu **Ruční provoz** do polohy, která se má převzít
- Změnit zobrazení na obrazovce na programování
- Zvolte NC-blok, za který má být přímkový blok vložen

- Stiskněte klávesu **Převzetí aktuální polohy**:
- > Řídicí systém vygeneruje L-blok se souřadnicemi aktuální polohy.

Vložení zkosení mezi dvě přímky

Rohy obrysu, které vzniknou jako průsečík dvou přímek, můžete opatřit zkosením (sražením).

- V přímkových blocích před a za blokem **CHF** naprogramujte pokaždé obě souřadnice roviny, ve které má být úkos proveden.
- Korekce rádiusu před a za blokem **CHF** musí být stejná.
- Zkosení musí být proveditelné aktuálním nástrojem

- **Úsek zkosení**: Délka zkosení, pokud je třeba:
- **Posuv F** (účinný jen v bloku **CHF**)

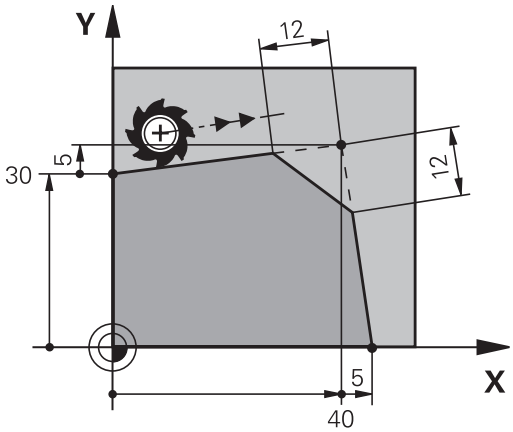

Příklad

```
7 L X+0 Y+30 RL F300 M3
8 L X+40 IY+5
9 CHF 12 F250
10 L IX+5 Y+0
```

Obrys nesmí začínat blokem **CHF**.

Zkosení se provádí pouze v rovině obrábění.

Na rohový bod odříznutý zkosením se nenajíždí.

Posuv programovaný v **CHF**-bloku je účinný pouze v tomto CHF-bloku. Potom je opět platný posuv programovaný před blokem **CHF**.

Zaoblení rohů RND

Funkce **RND** zaobluje rohy obrysu.

Nástroj přejíždí po kruhové dráze, která se tangenciálně napojuje jak na předcházející, tak i na následující prvek obrysu.

Kružnice zaoblení musí být proveditelná vyvolaným nástrojem.

- **Rádius zaoblení**: Rádius kruhového oblouku, pokud je třeba:
- **Pos. F** (účinný jen v bloku **RND**)

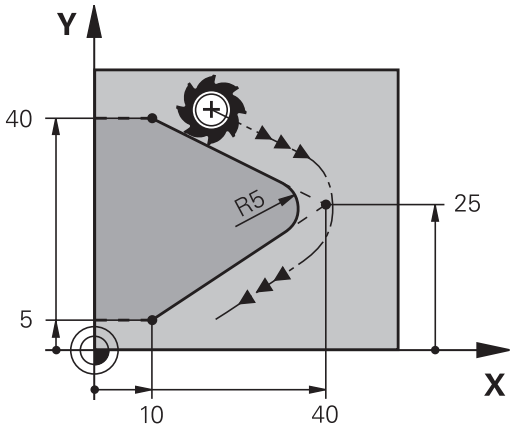

Příklad

```
5 L X+10 Y+40 RL F300 M3
6 L  X+40 Y+25
7 RND R5 F100
8 L  X+10 Y+5
```

Předcházející a následující prvek obrysu musí obsahovat obě souřadnice roviny, ve které se zaoblení rohu provádí. Obrábíte-li obrys bez korekce rádiusu nástroje, pak musíte programovat obě souřadnice roviny.

Na rohový bod se nenajíždí.

Posuv programovaný v bloku **RND** je účinný pouze v tomto bloku **RND**. Potom je opět platný posuv programovaný před blokem **RND**.

Blok **RND** lze také využít k plynulému najetí na obrys,

Střed kruhu CC

Střed kružnice definujete pro kruhové dráhy, které programujete klávesou C (kruhová dráha C) . K tomu

- zadejte pravoúhlé souřadnice středu kruhu v obráběcí rovině; nebo
- převezměte naposledy naprogramovanou polohu; nebo
- převezměte souřadnice klávesou **Převzetí aktuální polohy**

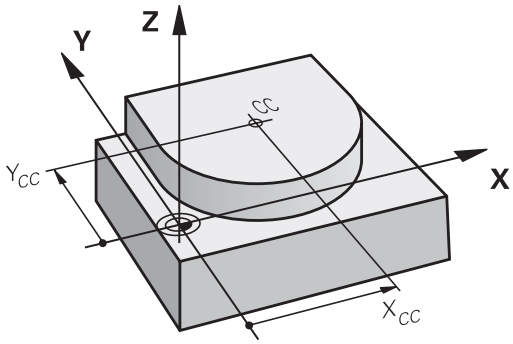

CC ▶ Zadejte souřadnice středu kruhu nebo pro převzetí naposledy programované pozice: Nezadávejte žádné souřadnice

Příklad

```
5 CC X+25 Y+25
```

nebo

```
10 L  X+25 Y+25
11 CC
```

Řádky programu 10 a 11 se nevztahují k obrázku.

Platnost

Střed kruhu zůstává definován tak dlouho, než naprogramujete nový střed kruhu.

Přírůstkové zadání středu kruhu

Přírůstkově zadaná souřadnice pro střed kružnice se vztahuje vždy k naposledy programované poloze nástroje.

> Pomocí **CC** označíte nějakou polohu jako střed kružnice: nástroj nenajíždí do této polohy.
>
> Střed kružnice je současně pólem pro polární souřadnice.

Kruhová dráha Ckolem středu CC

Před programováním kruhové dráhy definujte střed kruhu **CC**. Naposledy programovaná poloha nástroje před kruhovou dráhou je startovním bodem kruhové dráhy.

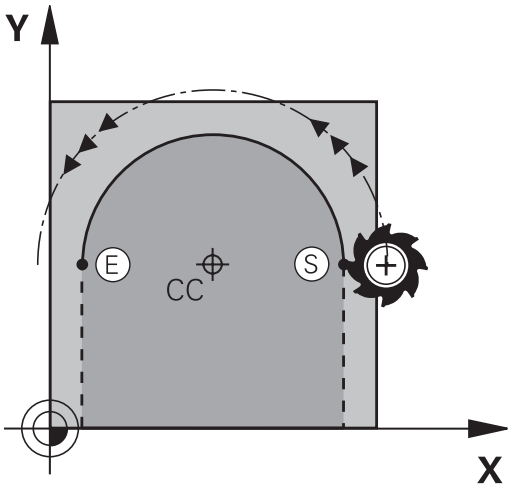

- Najetí nástrojem na výchozí bod kruhové dráhy

- Zadejte **souřadnice** středu kruhu

- Zadejte **souřadnice** koncového bodu kruhového oblouku, pokud je třeba:
- **Smysl otáčení DR**
- **Pos. F**
- **Miscellaneous function M**

> Řídicí systém normálně projíždí kruhové dráhy v aktivní rovině obrábění. Můžete programovat ale také kružnice, které nejsou v aktivní rovině obrábění. Při současném otáčení těchto kruhových drah vznikají prostorové kružnice (kružnice ve třech osách), jako například **C Z... X... DR+** (v nástrojové ose Z).

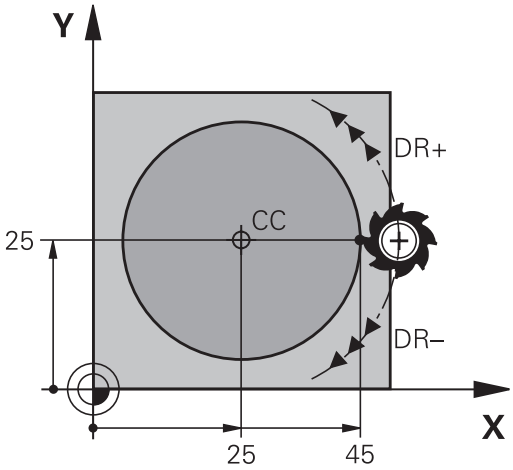

Příklad

```
5 CC X+25 Y+25
6 L X+45 Y+25 RR F200 M3
7 C  X+45 Y+25  DR+
```

Úplný kruh

Pro koncový bod naprogramujte stejné souřadnice jako pro výchozí bod.

> Startovní bod a koncový bod kruhového pohybu musí ležet na kruhové dráze.
>
> Maximální tolerance zadání činí 0,016 mm. Toleranci zadávání nastavíte v parametrech stroje **circleDeviation**(č. 200901).
>
> Nejmenší možný kruh, který může řídicí systém jet: 0,016 mm

Kruhová dráha CR s definovaným rádiusem

Nástroj přejíždí po kruhové dráze s rádiusem R.

- **Souřadnice** koncového bodu kruhového oblouku
- **Rádius R** Pozor: znaménko definuje velikost kruhového oblouku!
- **Smysl otáčení DR** Pozor: znaménko definuje konkávní nebo konvexní zakřivení!
- **Miscellaneous function M**
- **Pos. F**

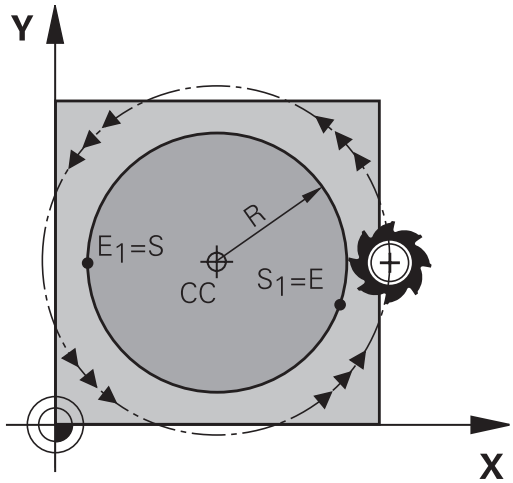

Úplný kruh

Pro plný kruh naprogramujte za sebou dva kruhové bloky:

Koncový bod prvního polokruhu je výchozím bodem druhého polokruhu. Koncový bod druhého polokruhu je výchozím bodem prvního polokruhu.

Středový úhel CCA a rádius kruhového oblouku R

Výchozí bod a koncový bod na obrysu se dají vzájemně spojit čtyřmi různými kruhovými oblouky se stejným rádiusem:

Menší kruhový oblouk: CCA<180°
Rádius má kladné znaménko R>0

Větší kruhový oblouk: CCA>180°
Rádius má záporné znaménko R<0

Pomocí smyslu otáčení určíte, zda je kruhový oblouk zakřiven ven (konvexně) nebo dovnitř (konkávně):

Konvexní: smysl otáčení **DR-** (s korekcí rádiusu **RL**).

Konkávní: smysl otáčení **DR+** (s korekcí rádiusu **RL**).

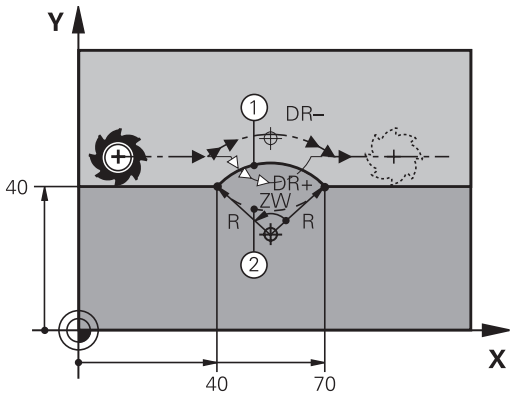

> Vzdálenost startovního bodu a koncového bodu průměru kružnice nesmí být větší než průměr kružnice.
>
> Maximální rádius činí 99,9999 m.
>
> Podporují se úhlové osy A, B a C.
>
> Řídicí systém normálně projíždí kruhové dráhy v aktivní rovině obrábění. Můžete programovat ale také kružnice, které nejsou v aktivní rovině obrábění. Při současném otáčení těchto kruhových drah vznikají prostorové kružnice (kružnice ve třech osách).

Příklad

```
10 L X+40 Y+40 RL F200 M3
11 CR  X+70 Y+40  R+20 DR-  (oblouk 1)
```

nebo

```
11 CR  X+70 Y+40  R+20 DR+  (oblouk 2)
```

nebo

```
11 CR  X+70 Y+40  R-20 DR-  (oblouk 3)
```

nebo

```
11 CR  X+70 Y+40  R-20 DR+  (oblouk 4)
```

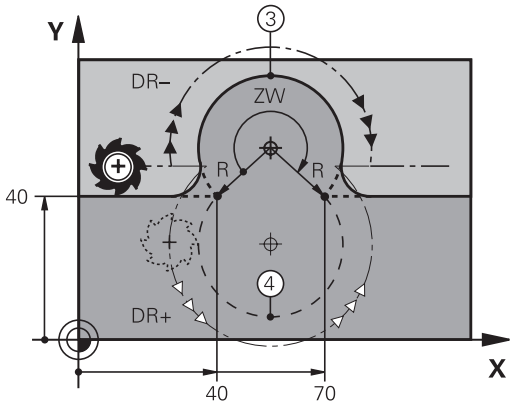

Kruhová dráha CT s tangenciálním napojením

Nástroj přejíždí po kruhovém oblouku, který se tangenciálně napojuje na předtím programovaný obrysový prvek.

Přechod je „tangenciální“, pokud na průsečíku obrysových prvků nevzniká zlom nebo rohový bod, prvky obrysu tedy přecházejí jeden do druhého plynule.

Prvek obrysu, ke kterému je kruhový oblouk tangenciálně napojen, naprogramujte přímo před blokem **CT**. K tomu jsou nutné nejméně dva polohovací bloky

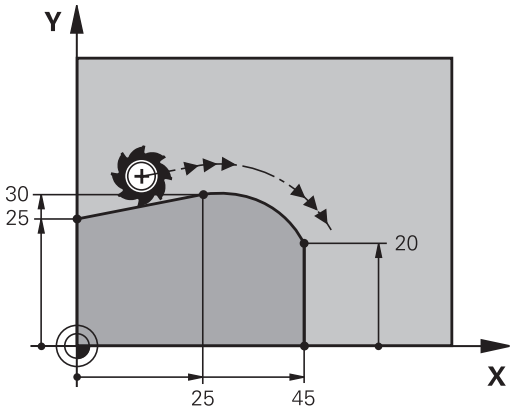

- **Souřadnice** koncového bodu kruhového oblouku, pokud je třeba:
- **Pos. F**
- **Miscellaneous function M**

Příklad

```
7 L X+0 Y+25 RL F300 M3
8 L  X+25 Y+30
9 CT X+45 Y+20
10 L Y+0
```

Blok **CT** a předtím programovaný prvek obrysu by měly obsahovat obě souřadnice roviny, ve které má být proveden kruhový oblouk!

Příklad: Přímková dráha a zkosení kartézsky

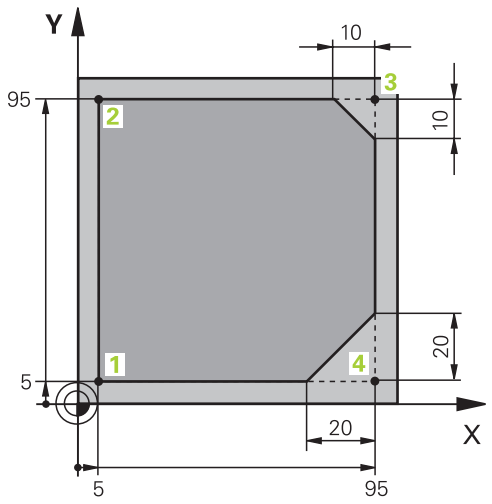

0 BEGIN PGM LINEAR MM	
1 BLK FORM 0.1 Z X+0 Y+0 Z-20	Definice neobrobeného polotovaru pro grafickou simulaci obrábění
2 BLK FORM 0.2 X+100 Y+100 Z+0	
3 TOOL CALL 1 Z S4000	Vyvolání nástroje s osou vřetena a otáčkami vřetena
4 L Z+250 R0 FMAX	Vyjetí nástroje v ose vřetena rychloposuvem FMAX
5 L X-10 Y-10 R0 FMAX	Předpolohování nástroje
6 L Z-5 R0 F1000 M3	Najetí na hloubku obrábění posuvem F = 1 000 mm/min
7 APPR LT X+5 y+5 LEN10 RL F300	Najetí na bod 1 obrysu po přímce s tangenciálním napojením
8 L Y+95	Najetí do bodu 2
9 L X+95	Bod 3: první přímka pro roh 3
10 CHF 10	Programování zkosení s délkou 10 mm
11 L Y+5	Bod 4: druhá přímka pro roh 3, první přímka pro roh 4
12 CHF 20	Programování zkosení s délkou 20 mm
13 L X+5	Najetí na poslední bod obrysu 1, druhá přímka pro roh 4
14 DEP LT LEN10 F1000	Odjetí od obrysu po přímce s tangenciálním napojením
15 L Z+250 R0 FMAX M2	Odjetí nástroje, konec programu
16 END PGM LINEAR MM	

Příklad: Kruhový pohyb kartézsky

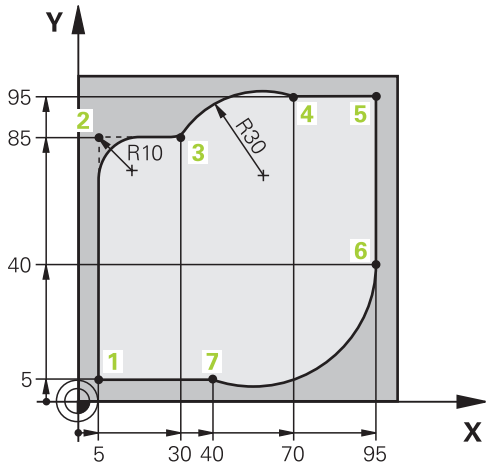

0 BEGIN PGM CIRCULAR MM	
1 BLK FORM 0.1 Z X+0 Y+0 Z-20	Definice neobrobeného polotovaru pro grafickou simulaci obrábění
2 BLK FORM 0.2 X+100 Y+100 Z+0	
3 TOOL CALL 1 Z s4000	Vyvolání nástroje s osou vřetena a otáčkami vřetena
4 L Z+250 R0 FMAX	Vyjetí nástroje v ose vřetena rychloposuvem FMAX
5 L X-10 Y-10 R0 FMAX	Předpolohování nástroje
6 L Z-5 R0 F1000 M3	Najetí na hloubku obrábění posuvem F = 1 000 mm/min
7 APPR LCT X+5 Y+5 R5 RL F300	Najetí na bod 1 obrysu po kruhové dráze s tangenciálním napojením
8 L X+5 Y+85	Bod 2: první přímka pro roh 2
9 RND R10 F150	Vložení rádiusu R = 10 mm, posuv: 150 mm/min
10 L X+30 Y+85	Najetí na bod 3: výchozí bod kruhu s CR
11 CR X+70 Y+95 R+30 DR-	Najetí na bod 4: koncový bod kruhu s CR, rádius 30 mm
12 L X+95	Najetí do bodu 5
13 L X+95 Y+40	Najetí do bodu 6
14 CT X+40 Y+5	Najetí bodu 7: Koncový bod kruhu, kruhový oblouk s tangenciálním napojením k bodu 6, řídicí systém sám vypočítá rádius
15 L X+5	Najetí na poslední bod obrysu 1
16 DEP LCT X-20 Y-20 R5 F1000	Odjetí od obrysu po kruhové dráze s tangenciálním napojením
17 L Z+250 R0 FMAX M2	Odjetí nástroje, konec programu
18 END PGM CIRCULAR MM	

Příklad: Úplný kruh kartézsky

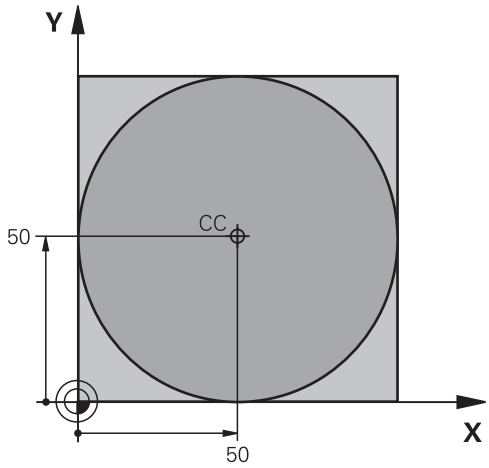

0 BEGIN PGM C-CC MM	
1 BLK FORM 0.1 Z X+0 Y+0 Z-20	Definice polotovaru
2 BLK FORM 0.2 X+100 Y+100 Z+0	
3 TOOL CALL 1 Z S3150	Vyvolání nástroje
4 CC X+50 Y+50	Definice středu kruhu
5 L Z+250 R0 FMAX	Odjetí nástroje
6 L X-40 Y+50 R0 FMAX	Předpolohování nástroje
7 L Z-5 R0 F1000 M3	Najetí na hloubku obrábění
8 APPR LCT X+0 Y+50 R5 RL F300	Najetí na výchozí bod kruhu po kruhové dráze s tangenciálním napojením
9 C X+0 DR-	Najetí na koncový bod kruhu (= výchozí bod kruhu)
10 DEP LCT X-40 Y+50 R5 F1000	Odjetí od obrysu po kruhové dráze s tangenciálním napojením
11 L Z+250 R0 FMAX M2	Odjetí nástroje, konec programu
12 END PGM C-CC MM	

5.5 Dráhové pohyby – polární souřadnice

Přehled

Polárními souřadnicemi definujete pozici pomocí úhlu **PA** a vzdálenosti **PR** od předem stanoveného pólu **CC**.

Polární souřadnice použijete s výhodou:

- u poloh na kruhových obloucích
- u výkresů obrobků s úhlovými údaji, například u děr na kružnici

Přehled dráhových funkcí s polárními souřadnicemi

Tlačítko	Pohyb nástroje	Požadovaná zadání	Stránka
L + P	Přímka	Polární rádius, polární úhel koncového bodu přímky	161
C + P	Kruhová dráha kolem středu kruhu/ pólu ke koncovému bodu kruhového oblouku	Polární úhel koncového bodu kruhu, smysl otáčení	162
CT + P	Kruhová dráha s tangenciálním napojením na předchozí prvek obrysu	Polární rádius, polární úhel koncového bodu kruhu	162
C + P	Sloučení pohybu po kruhové dráze a po přímce	Polární rádius, polární úhel koncového bodu kruhu, souřadnice koncového bodu v ose nástroje	163

Počátek polárních souřadnic: Pól CC

Pól CC můžete definovat na libovolných místech v NC-programu dříve, než zadáte polohy v polárních souřadnicích. Při definici pólu postupujte jako při programování středu kruhu.

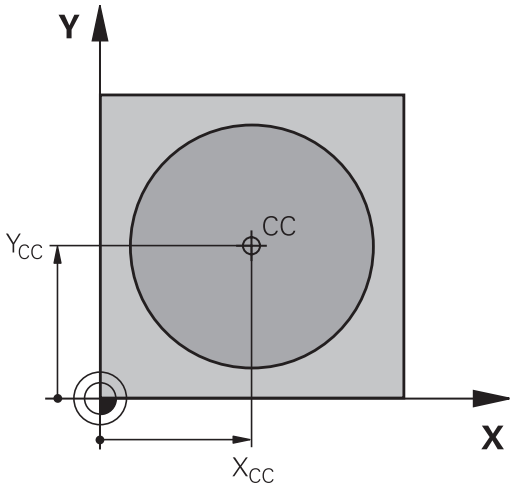

- **Souřadnice**: Zadejte pravoúhlé souřadnice pro pól nebo pro převzetí naposledy programované polohy: nezadávejte žádné souřadnice. Pól definujte předtím, než budete programovat polární souřadnice. Pól programujte pouze v pravoúhlých souřadnicích. Pól je účinný do té doby, dokud nenadefinujete nový pól.

Příklad

```
12 CC X+45 Y+25
```

Přímka LP

Nástroj přejíždí po přímce ze své aktuální polohy do koncového bodu přímky. Bodem startu je koncový bod předchozího NC-bloku.

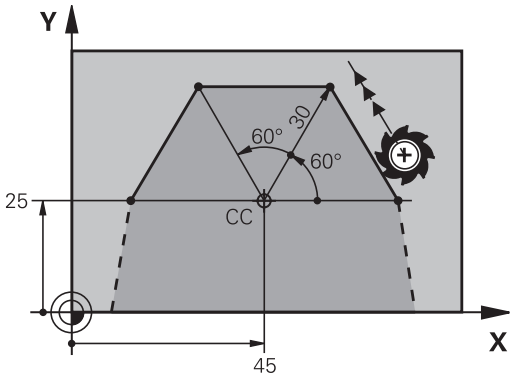

- **Rádius polární souřadnice PR**: zadat vzdálenost koncového bodu přímky od pólu CC
- **Úhel polární souřadnice PA**: úhlová poloha koncového bodu přímky mezi -360° a +360°

Znaménko **PA** je určeno vztažnou osou úhlu:

- Úhel mezi vztažnou osou úhlu k **PR** proti směru hodinových ručiček: **PA**>0
- Úhel mezi vztažnou osou úhlu k **PR** ve směru hodinových ručiček: **PA**<0

Příklad

```
12 CC X+45 Y+25
13 LP  PR+30 PA+0  RR F300  M3
14 LP  PA+60
15 LP  IPA+60
16 LP  PA+180
```

Kruhová dráha CP kolem pólu CC

Rádius polární souřadnice **PR** je současně i rádiusem kruhového oblouku. **PR** je určen pomocí vzdálenosti startovního bodu od pólu **CC**. Naposledy programovaná poloha nástroje před kruhovou dráhou je startovním bodem kruhové dráhy.

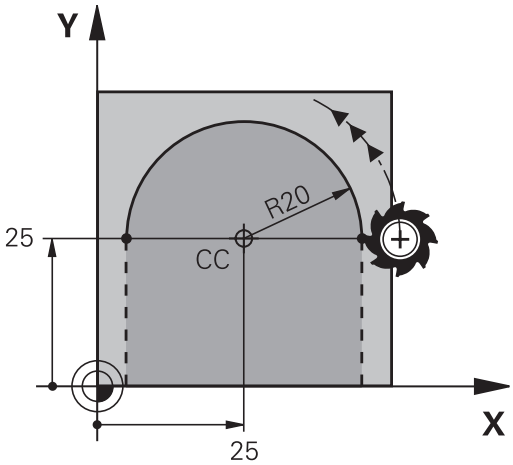

- **Úhel polární souřadnice PA**: úhlová poloha koncového bodu kruhové dráhy mezi -99 999,9999° a +99 999,9999°
- **Smysl otáčení DR**

Příklad

```
18 CC X+25 Y+25
19 LP  PR+20 PA+0  RR F250  M3
20 CP  PA+180 DR+
```

> U přírůstkových zadání musíte DR a PA zadávat se stejným znaménkem.
>
> Počítejte s tímto chováním, pokud importujete NC-programy ze starších řídicích systémů. Případně NC-programy přizpůsobte.

Kruhová dráha CTP s tangenciálním napojením

Nástroj přejíždí po kruhové dráze, která tangenciálně navazuje na předchozí obrysový prvek.

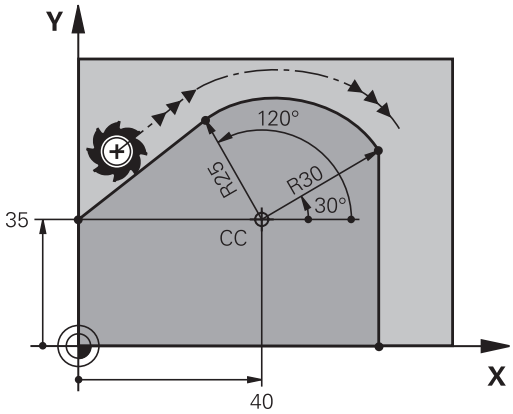

- **Rádius polární souřadnice PR**: vzdálenost koncového bodu kruhové dráhy od pólu **CC**.
- **Úhel polární souřadnice PA**: úhlová poloha koncového bodu kruhové dráhy

> Pól **není** středem obrysové kružnice!

Příklad

```
12 CC X+40 Y+35
13 L  X+0 Y+35  RL F250  M3
14 LP  PR+25 PA+120
15 CTP  PR+30 PA+30
16 L Y+0
```

Šroubovice (Helix)

Šroubovice vznikne proložením kruhové dráhy a přímkového pohybu kolmo k ní. Kruhovou dráhu programujete v hlavní rovině.

Dráhové pohyby pro šroubovici můžete programovat pouze s polárními souřadnicemi.

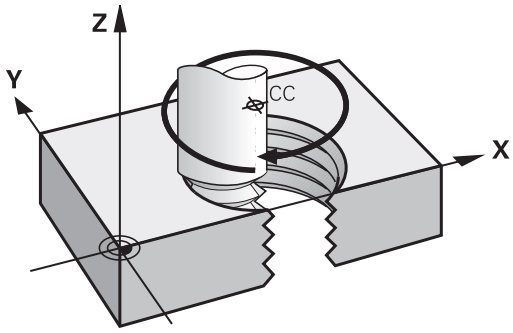

Použití

- Vnitřní a vnější závity s velkými průměry
- Mazací drážky

Výpočet šroubovice

K programování potřebujete přírůstkový údaj celkového úhlu, který nástroj projede po šroubovici, a celkovou výšku šroubovice.

Počet chodů n:	Počet chodů závitu + přeběh chodu na začátku a konci závitu
Celková výška h:	Stoupání P x počet chodů n
Přírůstkový celkový úhel **IPA**:	Počet chodů x 360° + úhel pro začátek závitu + úhel pro přeběh chodu
Výchozí souřadnice Z:	Stoupání P x (počet chodů závitu + přeběh chodu na začátku závitu)

Tvar šroubovice

Tabulka popisuje vztah mezi směrem obrábění, smyslem otáčení a korekcí rádiusu pro určité tvary dráhy.

Vnitřní závit	Směr obrábění	Smysl otáčení	Korekce rádiusu
pravochodý	Z+	**DR+**	**RL**
levochodý	Z+	**DR-**	**RR**
pravochodý	Z–	**DR-**	**RR**
levochodý	Z–	**DR+**	**RL**
Vnější závit			
pravochodý	Z+	**DR+**	**RR**
levochodý	Z+	**DR-**	**RL**
pravochodý	Z–	**DR-**	**RL**
levochodý	Z–	**DR+**	**RR**

Programování šroubovice

> Zadejte smysl otáčení a přírůstkový celkový úhel **IPA** se stejným znaménkem, jinak může nástroj přejíždět po jiné, chybné dráze.
>
> Pro celkový úhel **IPA** lze zadat hodnotu od -99 999,9999° až do +99 999,9999°.

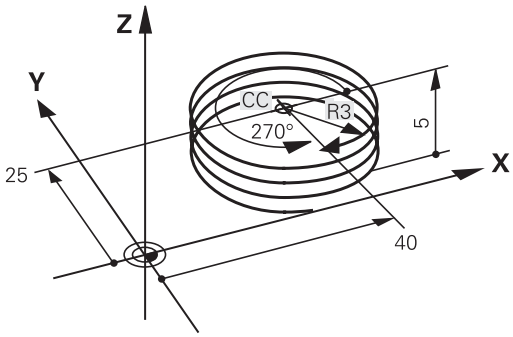

- **Úhel polární souřadnice**: zadejte celkový úhel přírůstkově, protože nástroj jede po šroubovici.
- **Po zadání úhlu zvolte osu nástroje některým z osových tlačítek**
- **Souřadnice** pro výšku šroubovice zadejte přírůstkově.
- **Směr otáčení DR**
  Šroubovice ve směru hodinových ručiček: DR-
  Šroubovice proti směru hodinových ručiček: DR+
- **Zadejte korekci rádiusu** podle tabulky

Příklad: Závit M6 x 1 mm s 5 chody

```
12 CC X+40 Y+25
13 L  Z+0 F100  M3
14 LP  PR+3 PA+270  RL F50
15 CP  IPA-1800 IZ+5  DR-
```

Příklad: Přímkový pohyb polárně

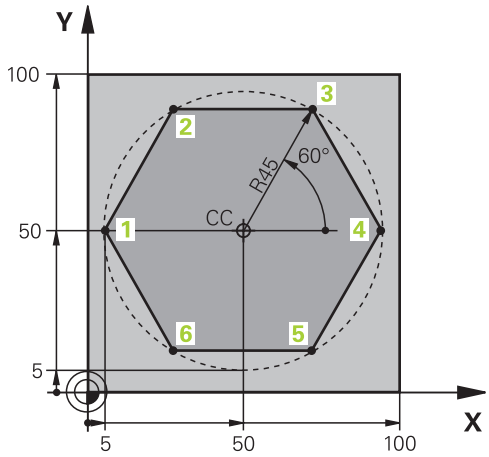

0 BEGIN PGM LINEARPO MM	
1 BLK FORM 0.1 Z X+0 Y+0 Z-20	Definice polotovaru
2 BLK FORM 0.2 X+100 Y+100 Z+0	
3 TOOL CALL 1 Z S4000	Vyvolání nástroje
4 CC X+50 Y+50	Definice vztažného bodu pro polární souřadnice
5 L Z+250 R0 FMAX	Odjetí nástroje
6 LP PR+60 PA+180 R0 FMAX	Předpolohování nástroje
7 L Z-5 R0 F1000 M3	Najetí na hloubku obrábění
8 APPR PLCT PR+45 PA+180 R5 RL F250	Najetí na obrys v bodu 1 po kruhu s tangenciálním napojením
9 LP PA+120	Najetí do bodu 2
10 LP PA+60	Najetí do bodu 3
11 LP PA+0	Najetí do bodu 4
12 LP PA-60	Najetí do bodu 5
13 LP PA-120	Najetí do bodu 6
14 LP PA+180	Najetí do bodu 1
15 DEP PLCT PR+60 PA+180 R5 F1000	Odjetí od obrysu po kružnici s tangenciálním napojením
16 L Z+250 R0 FMAX M2	Odjetí nástroje, konec programu
17 END PGM LINEARPO MM	

Příklad: Helix

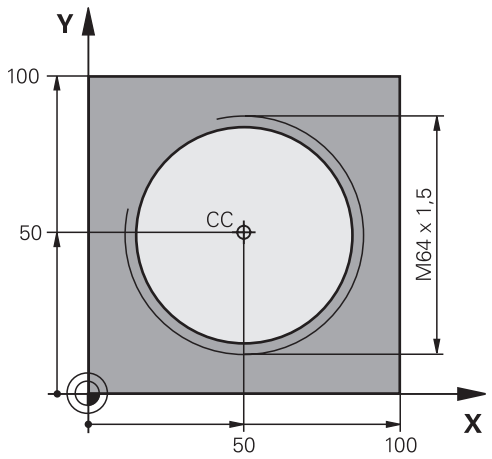

0 BEGIN PGM HELIX MM	
1 BLK FORM 0.1 Z X+0 Y+0 Z-20	Definice polotovaru
2 BLK FORM 0.2 X+100 Y+100 Z+0	
3 TOOL CALL 1 Z S1400	Vyvolání nástroje
4 L Z+250 R0 FMAX	Odjetí nástroje
5 L X+50 Y+50 R0 FMAX	Předpolohování nástroje
6 CC	Převzetí naposledy programované polohy jako pólu
7 L Z-12,75 R0 F1000 M3	Najetí na hloubku obrábění
8 APPR PCT PR+32 PA-182 CCA180 R+2 RL F100	Najetí na obrys po kružnici s tangenciálním napojením
9 CP IPA+3240 IZ+13.5 DR+ F200	Pohyb po šroubovici
10 DEP CT CCA180 R+2	Odjetí od obrysu po kružnici s tangenciálním napojením
11 L Z+250 R0 FMAX M2	Odjetí nástroje, konec programu
12 END PGM HELIX MM	

5.6 Dráhové pohyby – volné programování obrysů FK (opce #19)

Základy

Výkresy obrobků, jejichž kótování nevyhovuje požadavkům programování NC, obsahují často takové údaje souřadnic, které nemůžete zadat šedými dialogovými klávesami.

Takové údaje naprogramujete přímo ve volném programování obrysů FK, např.

- když leží známé souřadnice na prvku obrysu nebo v jeho blízkosti
- když se souřadnicové údaje vztahují k jinému prvku obrysu
- když jsou známy směrové údaje a údaje o průběhu obrysu

Řídicí systém vypočte obrys ze známých údajů souřadnic a podpoří programovací dialog interaktivní FK-grafikou. Obrázek vpravo nahoře znázorňuje kótování, které zadáte nejjednodušeji pomocí FK-programování.

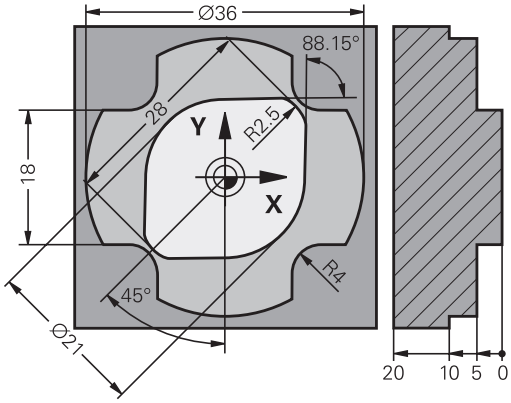

Připomínky pro programování

Pro každý prvek obrysu zadejte všechny známé údaje. V každém NC-bloku programujte též údaje, které se nemění: nenaprogramované údaje se považují za neznámé!

Ve všech FK-prvcích jsou přípustné rovněž Q-parametry, kromě prvků s relativními vztahy (např. **RX** nebo **RAN**), tedy prvků, které se vztahují k jiným NC-blokům.

Pokud v NC-programu kombinujete konvenční programování a volné programování obrysu, pak musí být každý FK-úsek programu jednoznačně určen.

Naprogramujte všechny obrysy před kombinováním s SL-cykly. Tím nejdříve zajistíte, že obrysy jsou správně definované a zamezíte tak zbytečným chybovým hlášením.

Řídicí systém potřebuje pevný výchozí bod pro všechny výpočty. Přímo před FK-úsekem programu naprogramujte pomocí šedých dialogových tlačítek nějakou polohu, která obsahuje obě souřadnice roviny obrábění. V tomto NC-bloku neprogramujte žádný Q-parametr.

Pokud je prvním NC-blokem v FK-úseku programu blok **FCT** nebo **FLT**, pak musíte předtím naprogramovat pomocí šedých dialogových tlačítek nejméně dva NC-bloky. Tím je směr nájezdu jednoznačně určen.

FK-úsek programu nesmí začínat přímo za návěštím **LBL**.

Vyvolání cyklu **M89** nemůžete kombinovat s FK-programováním.

Definování obráběcí roviny

Obrysové prvky můžete volným programováním obrysu programovat pouze v rovině obrábění.

Řídicí systém určuje obráběcí rovinu FK-programování podle následující hierarchie:

1 Rovinou popsanou v bloku **FPOL**
2 Obráběcí rovinou definovanou v bloku **TOOL CALL** (např. **Z** = rovina X/Y)
3 Pokud se nic nehodí, tak je aktivní standardní rovina X/Y

Zobrazení FK-softtlačítek závisí zásadně na ose vřetena v definici polotovaru. Pokud zadáte do definice polotovaru osu vřetena **Z**, ukáže řídicí systém např. pouze FK-softtlačítka pro rovinu X/Y.

Změna obráběcí roviny

Pokud potřebujete k programování jinou rovinu obrábění, než je aktuálně aktivní rovina, postupujte takto:

- Stiskněte softklávesu **ROVINA XY ZX YZ**
- > Řídicí systém ukáže FK-softtlačítka nově zvolené roviny.

Grafika FK-programování

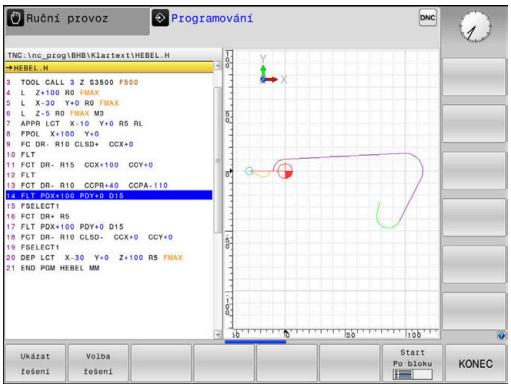

> Abyste mohli použít grafiku při FK-programování, zvolte rozdělení obrazovky **GRAFIKA + PROGRAMU**.
>
> **Další informace:** "Programování", Stránka 67

> Naprogramujte všechny obrysy před kombinováním s SL-cykly. Tím nejdříve zajistíte, že obrysy jsou správně definované a zamezíte tak zbytečným chybovým hlášením.

Při neúplném zadání souřadnic se často nedá jednoznačně definovat obrys obrobku. V tomto případě zobrazí řídicí systém v FK-grafice různá řešení a vy zvolíte to správné.

V FK-grafice řízení používá různé barvy:

- **modrá:** jednoznačně určený prvek obrysu
  Poslední FK-prvek znázorní řízení modře až po odjezdu.
- **fialová:** prvek obrysu, který není ještě jednoznačně určen
- **okrová:** dráha středu nástroje
- **červená:** rychloposuv
- **zelená:** více možných řešení

Pokud údaje vedou k více řešením a prvek obrysu je zobrazen zeleně, pak zvolte správný obrys takto:

- Stiskněte softklávesu **Ukázat řešení** tolikrát, až je prvek obrysu správně zobrazen. Pokud nejsou možná řešení ve standardním znázornění rozlišitelná, použijte funkci Zoom

- Zobrazený prvek obrysu odpovídá výkresu: definujte ho softtlačítkem **Volba řešení**

Pokud ještě nechcete definovat zeleně znázorněný obrys, pak stiskněte softklávesu **Start Po bloku**, abyste mohli pokračovat v FK-dialogu.

> Zeleně znázorněné prvky obrysu je nutno pokud možno co nejdříve definovat softtlačítkem **Volba řešení**, aby se omezila víceznačnost pro následující prvky obrysu.

Zobrazení čísel bloků v grafickém okně

Aby se čísla bloků zobrazila v grafickém okně:

- Softtlačítko **ZOBRAZIT C.BLOKU** nastavte na **ZAP**

Otevření FK-dialogu

K otevření FK-dialogu postupujte takto:

- Stiskněte tlačítko **FK**
- > Řídicí systém ukáže lištu softtlačítek s FK-funkcemi.

Jakmile zahájíte FK-dialog některým z těchto softtlačítek, pak řídicí systém zobrazí další lišty softtlačítek. Tam můžete zadávat známé souřadnice, údaje o směru a údaje o průběhu obrysu.

Softtlačítko	FK-prvek
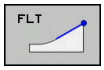	Přímka s tangenciálním napojením
	Přímka bez tangenciálního napojení
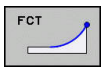	Kruhový oblouk s tangenciálním napojením
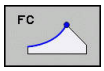	Kruhový oblouk bez tangenciálního napojení
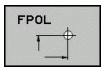	Pól pro FK-programování
	Volba roviny obrábění

Ukončení FK-dialogu

Chcete-li lištu softtlačítek FK-programování ukončit postupujte takto:

- Stiskněte softklávesu **KONEC**

Alternativně

- Znovu stiskněte tlačítko **FK**

Pól pro FK-programování

- Zobrazit softtlačítka k volnému programování obrysu: stiskněte tlačítko **FK**

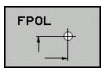

- Otevření dialogu pro definici pólu: stiskněte softklávesu **FPOL**
- > Řídicí systém zobrazí osové softtlačítko aktivní roviny obrábění.
- Pomocí tohoto softtlačítka zadejte souřadnice pólu

> Pól pro FK-programování zůstane aktivní tak dlouho, dokud pomocí FPOL nedefinujete nový pól.

Volné programování přímek

Přímka bez tangenciálního napojení

- Zobrazit softtlačítka k volnému programování obrysu: stiskněte klávesu **FK**

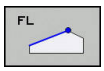

- Zahájit dialog pro volně programovanou přímku: stiskněte softklávesu **FL**
- > Řídicí systém zobrazí další softtlačítka.
- Těmito softtlačítky zadejte do NC-bloku všechny známé údaje
- > Nejsou-li údaje dostačující, zobrazuje FK-grafika programovaný obrys fialově. Více řešení zobrazí grafika zeleně.
  Další informace: "Grafika FK-programování", Stránka 169

Přímka s tangenciálním napojením

Pokud se přímka k jinému prvku obrysu připojuje tangenciálně, pak zahajte dialog softtlačítkem **FLT**:

- Zobrazit softklávesy k volnému programování obrysu: stiskněte klávesu **FK**

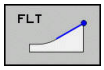

- Zahájit dialog: stiskněte softklávesu **FLT**
- Softtlačítky zadejte do NC-bloku všechny známé údaje

Volné programování kruhových drah

Kruhová dráha bez tangenciálního napojení

- Zobrazit softtlačítka k volnému programování obrysu: stiskněte klávesu **FK**

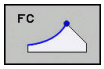

- Zahájit dialog pro volně programovaný oblouk: stiskněte softklávesu **FC**
- > Řídicí systém zobrazí softtlačítka pro přímé zadání kruhové dráhy nebo zadání středu kruhu.
- Těmito softtlačítky zadejte do NC-bloku všechny známé údaje
- > Nejsou-li údaje dostačující, zobrazuje FK-grafika programovaný obrys fialově. Více řešení zobrazí grafika zeleně.
  Další informace: "Grafika FK-programování", Stránka 169

Kruhová dráha s tangenciálním napojením

Jestliže se kruhová dráha připojuje k jinému prvku obrysu tangenciálně, pak zahajte dialog softtlačítkem **FCT**:

- Zobrazit softklávesy k volnému programování obrysu: stiskněte klávesu **FK**

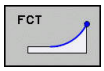

- Otevření dialogu: stiskněte softklávesu **FCT**
- Softtlačítky zadejte do NC-bloku všechny známé údaje

Možnosti zadávání

Souřadnice koncového bodu

Softtlačítka		Známé údaje
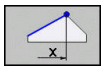	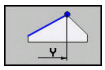	Pravoúhlé souřadnice X a Y
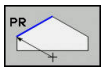	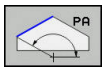	Polární souřadnice vztažené k FPOL

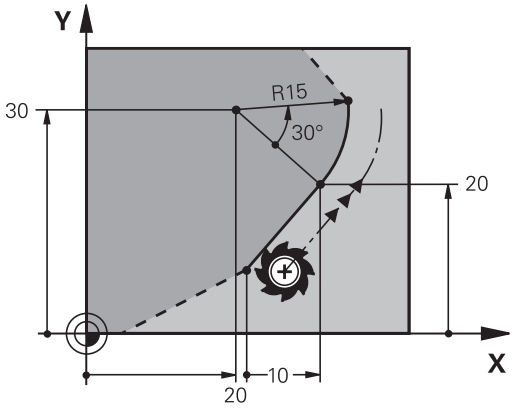

Příklad

```
7 FPOL  X+20 Y+30
8 FL  IX+10 Y+20  RR F100
9 FCT PR+15 IPA+30  DR+ R15
```

Směr a délka obrysových prvků

Softtlačítka	Známé údaje
	Délka přímky
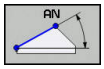	Úhel stoupání přímky
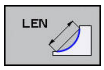	Délka tětivy LEN úseku kruhového oblouku
	Úhel stoupání AN vstupní tangenty
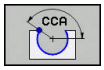	Úhel středu kruhového oblouku

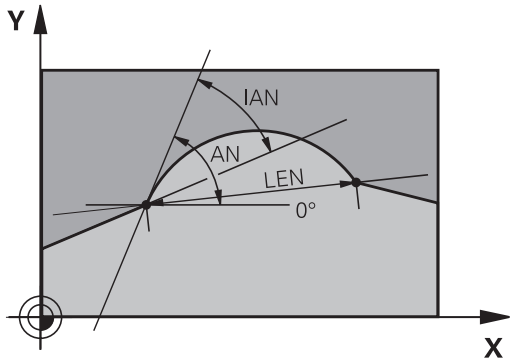

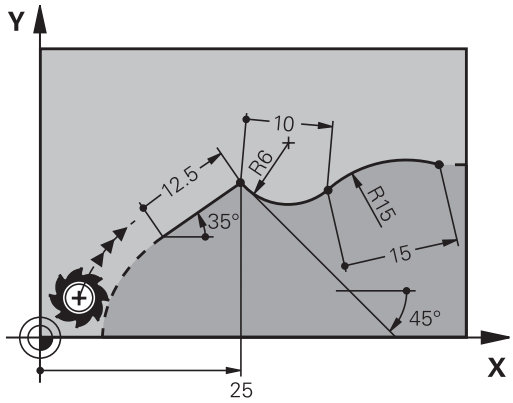

UPOZORNĚNÍ

Pozor nebezpečí kolize!

Přírůstkový úhel stoupání **IAN** vztahuje řídicí systém na směr předchozího pojezdového bloku. NC-programy od předchozího řídicího systému (také od iTNC 530) nejsou kompatibilní. Během zpracování importovaných NC-programů je riziko kolize!

- Kontrola průběhu a obrysu pomocí grafické simulace
- Importované NC-programy upravte dle potřeby

Příklad

```
27 FLT X+25 LEN 12.5  AN+35 RL  F200
28 FC  DR+ R6  LEN 10 AN-45
29 FCT  DR- R15  LEN 15
```

Střed kruhu CC, rádius a smysl otáčení v bloku FC/FCT

Pro volně programované kruhové dráhy vypočte řídicí systém z vašich zadání střed kruhu. Tak můžete i s FK-programováním naprogramovat v jednom NC-bloku úplný kruh.

Chcete-li definovat střed kruhu v polárních souřadnicích, pak musíte nadefinovat pól nikoli pomocí **CC**, ale funkcí FPOL. FPOL zůstane účinná až do dalšího NC-bloku s **FPOL** a definuje se v pravoúhlých souřadnicích.

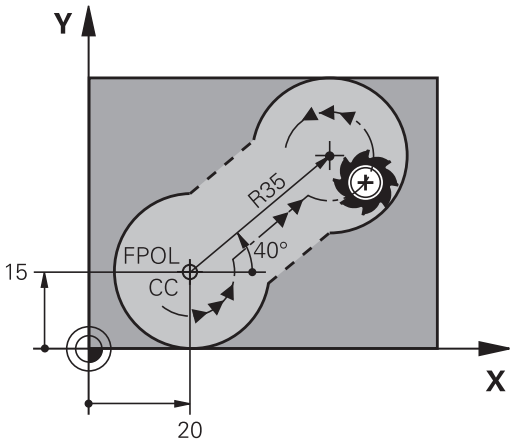

> Naprogramovaný nebo automaticky vypočítaný střed kružnice nebo pól působí pouze v souvisejících konvenčních nebo FK-úsecích. Pokud FK-úsek dělí dvě konvenčně naprogramované části programu, tak se přitom informace o středu kruhu nebo pólu ztratí. Oba konvenčně naprogramované úseky musí obsahovat vlastní, popř. identické CC-bloky. Naopak způsobí také jeden konvenční úsek mezi dvěma FK-úseky ztrátu těchto informací.

Softtlačítka		Známé údaje
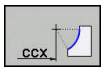	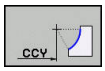	Střed v pravoúhlých souřadnicích
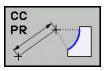	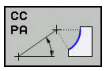	Střed v polárních souřadnicích
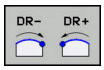		Smysl otáčení kruhové dráhy
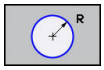		Rádius kruhové dráhy

Příklad

```
10 FC  CCX+20 CCY+15  DR+ R15
11 FPOL  X+20 Y+15
12 FL  AN+40
13 FC  DR+ R15  CCPR+35 CCPA+40
```

Uzavřené obrysy

Softtlačítkem **CLSD** označíte začátek a konec uzavřeného obrysu. Tím se zredukuje počet možných řešení pro poslední prvek obrysu.

CLSD zadejte kromě toho k jinému zadání obrysu v prvním a posledním NC-bloku FK-úseku.

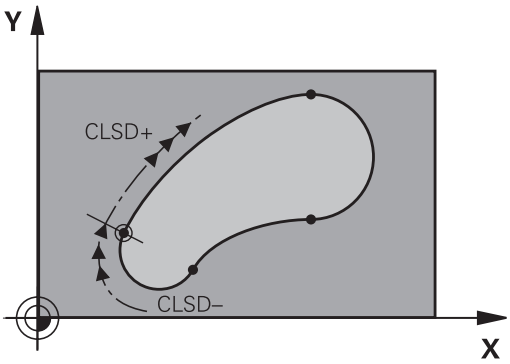

Softtlačítko	Známé údaje	
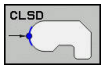	Počátek obrysu:	CLSD+
	Konec obrysu:	CLSD–

Příklad

```
12 L  X+5 Y+35  RL F500  M3
13 FC  DR- R15  CLSD+ CCX+20  CCY+35
...
17 FC  DR- R+15  CLSD-
```

Pomocné body

Jak pro volně programované přímky, tak i pro volně programované kruhové dráhy můžete zadávat souřadnice pro pomocné body na obrysu nebo vedle něho.

Pomocné body na obrysu

Pomocné body se nachází přímo na přímkách, případně na prodloužení přímek nebo přímo na kruhové dráze.

Softtlačítka		Známé údaje
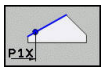	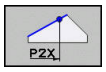	Souřadnice X pomocného bodu P1 nebo P2 přímky
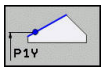		Souřadnice Y pomocného bodu P1 nebo P2 přímky
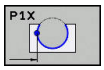	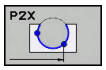	Souřadnice X pomocného bodu P1, P2 nebo P3 kruhové dráhy
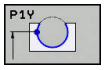	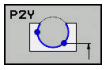	Souřadnice Y pomocného bodu P1, P2 nebo P3 kruhové dráhy

Pomocné body vedle obrysu

Softtlačítka		Známé údaje
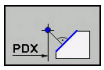	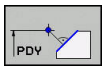	Souřadnice X a Y pomocného bodu vedle přímky
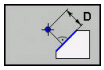		Vzdálenost pomocného bodu od přímky
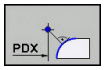	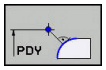	Souřadnice X a Y pomocného bodu vedle kruhové dráhy
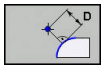		Vzdálenost pomocného bodu od kruhové dráhy

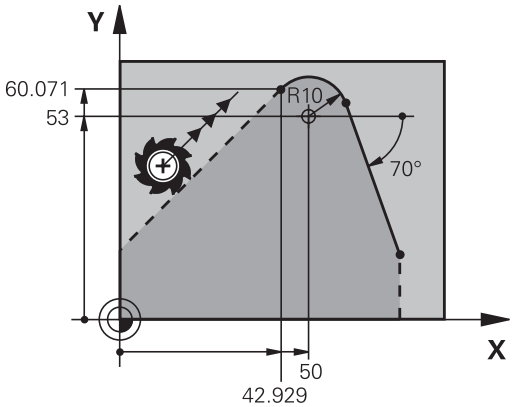

Příklad

```
13 FC  DR- R10  P1X+42.929 P1Y+60.071
14 FLT  AN-70 PDX+50  PDY+53 D10
```

Relativní vztahy

Relativní vztahy jsou údaje, které se vztahují k jinému prvku obrysu. Softtlačítka a programová slova pro **R**elativní vztahy začínají písmenem **R**. Obrázek vpravo ukazuje kóty, které by měly být programovány jako relativní vztahy.

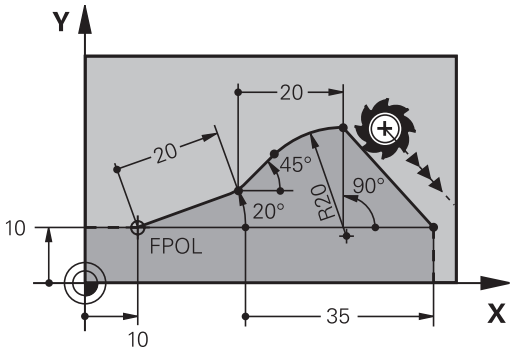

> Souřadnice s relativním vztahem zadávejte vždy přírůstkově. Dále zadejte číslo NC-bloku obrysového prvku, k němuž se vztahujete.
>
> Obrysový prvek, jehož číslo bloku zadáte, se nesmí nacházet více než 64 polohovacích bloků před tím NC-blokem, ve kterém programujete relativní vztah
>
> Pokud smažete NC-blok, ke kterému jste se vztahovali, pak řídicí systém vypíše chybové hlášení. Změňte NC-program dříve, než tento NC-blok smažete.

Relativní vztah k NC-bloku N: souřadnice koncového bodu

Softtlačítka		Známé údaje
RX N...	RY N...	Pravoúhlé souřadnice vztažené k NC-bloku N
RPR N...	RPA N...	Polární souřadnice vztažené k NC-bloku N

Příklad

```
12 FPOL  X+10 Y+10
13 FL  PR+20 PA+20
14 FL  AN+45
15 FCT  IX+20 DR-  R20 CCA+90  RX 13
16 FL  IPR+35 PA+0  RPR 13
```

Relativní vztah k NC-bloku N: směr a vzdálenost obrysového prvku

Softtlačítko	Známé údaje
RAN N...	Úhel mezi přímkou a jiným prvkem obrysu, popřípadě mezi vstupní tangentou kruhového oblouku a jiným prvkem obrysu
PAR N...	Přímka rovnoběžná s jiným prvkem obrysu
DP	Vzdálenost přímky od rovnoběžného prvku obrysu

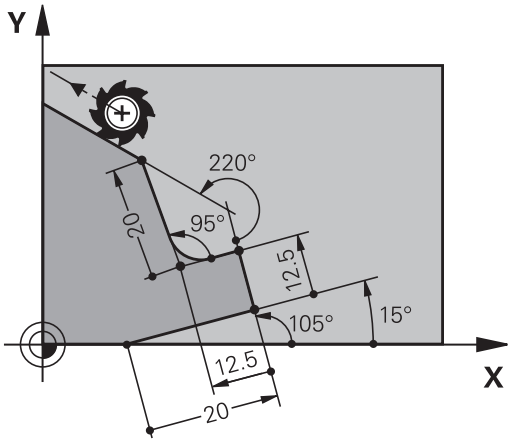

Příklad

```
17 FL  LEN 20 AN+15
18 FL  AN+105 LEN 12.5
19 FL  PAR 17  DP 12.5
20 FSELECT 2
21 FL  LEN 20 IAN+95
22 FL  IAN+220 RAN 18
```

Relativní vztah k NC-bloku N: střed kruhu CC

Softtlačítko	Známé údaje
RCCX N... RCCY N...	Pravoúhlé souřadnice středu kružnice vztažené k NC-bloku N
RCCPR N... RCCPA N...	Polární souřadnice středu kružnice vztažené k NC-bloku N

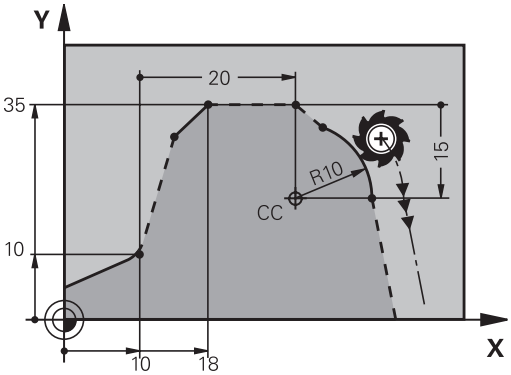

Příklad

```
12 FL  X+10 Y+10  RL
13 FL  ...
14 FL  X+18 Y+35
15 FL  ...
16 FL  ...
17 FC  DR- R10  CCA+0 ICCX+20  ICCY-15 RCCX12  RCCY14
```

Příklad: FK-programování 1

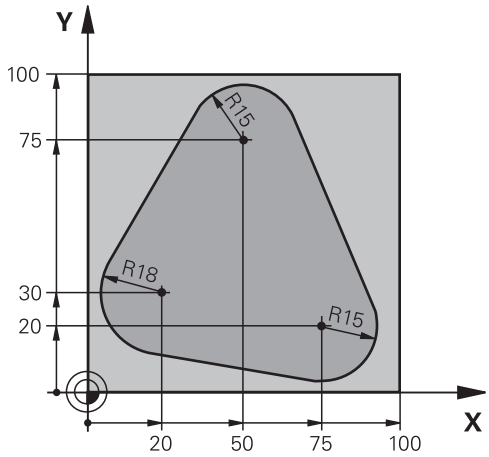

0 BEGIN PGM FK1 MM	
1 BLK FORM 0.1 Z X+0 Y+0 Z-20	Definice polotovaru
2 BLK FORM 0.2 X+100 Y+100 Z+0	
3 TOOL CALL 1 Z S500	Vyvolání nástroje
4 L Z+250 R0 FMAX	Odjetí nástroje
5 L X-20 Y+30 R0 FMAX	Předpolohování nástroje
6 L Z-10 R0 F1000 M3	Najetí na hloubku obrábění
7 APPR CT X+2 Y+30 CCA90 R+5 RL F250	Najetí na obrys po kružnici s tangenciálním napojením
8 FC DR- R18 CLSD+ CCX+20 CCY+30	FK-úsek:
9 FLT	Ke každému prvku obrysu naprogramujte známé údaje
10 FCT DR- R15 CCX+50 CCY+75	
11 FLT	
12 FCT DR- R15 CCX+75 CCY+20	
13 FLT	
14 FCT DR- R18 CLSD- CCX+20 CCY+30	
15 DEP CT CCA90 R+5 F1000	Odjetí od obrysu po kružnici s tangenciálním napojením
16 L X-30 Y+0 R0 FMAX	
17 L Z+250 R0 FMAX M2	Odjetí nástroje, konec programu
18 END PGM FK1 MM	

Příklad: FK-programování 2

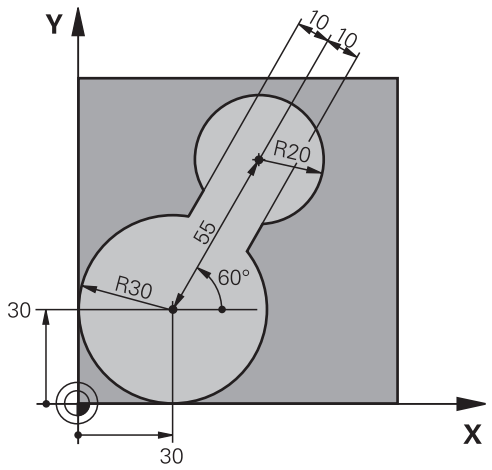

0 BEGIN PGM FK2 MM	
1 BLK FORM 0.1 Z X+0 Y+0 Z-20	Definice polotovaru
2 BLK FORM 0.2 X+100 Y+100 Z+0	
3 TOOL CALL 1 Z S4000	Vyvolání nástroje
4 L Z+250 R0 FMAX	Odjetí nástroje
5 L X+30 Y+30 R0 FMAX	Předpolohování nástroje
6 L Z+5 R0 FMAX M3	Předpolohování v ose nástroje
7 L Z-5 R0 F100	Najetí na hloubku obrábění
8 APPR LCT X+0 Y+30 R5 RR F350	Najetí na obrys po kružnici s tangenciálním napojením
9 FPOL X+30 Y+30	FK-úsek:
10 FC DR- R30 CCX+30 CCY+30	Ke každému prvku obrysu naprogramujte známé údaje
11 FL AN+60 PDX+30 PDY+30 D10	
12 FSELECT 3	
13 FC DR- R20 CCPR+55 CCPA+60	
14 FSELECT 2	
15 FL AN-120 PDX+30 PDY+30 D10	
16 FSELECT 3	
17 FC X+0 DR- R30 CCX+30 CCY+30	
18 FSELECT 2	
19 DEP LCT X+30 Y+30 R5	Odjetí od obrysu po kružnici s tangenciálním napojením
20 L Z+250 R0 FMAX M2	Odjetí nástroje, konec programu
21 END PGM FK2 MM	

Příklad: FK-programování 3

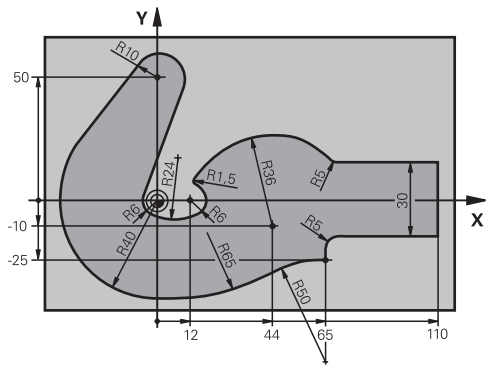

0 BEGIN PGM FK3 MM	
1 BLK FORM 0.1 Z X-45 Y-45 Z-20	Definice polotovaru
2 BLK FORM 0.2 X+120 Y+70 Z+0	
3 TOOL CALL 1 Z S4500	Vyvolání nástroje
4 L Z+250 R0 FMAX	Odjetí nástroje
5 L X-70 Y+0 R0 FMAX	Předpolohování nástroje
6 L Z-5 R0 F1000 M3	Najetí na hloubku obrábění
7 APPR CT X-40 Y+0 CCA90 R+5 RL F250	Najetí na obrys po kružnici s tangenciálním napojením
8 FC DR- R40 CCX+0 CCY+0	FK-úsek:
9 FLT	Ke každému prvku obrysu naprogramujte známé údaje
10 FCT DR- R10 CCX+0 CCY+50	
11 FLT	
12 FCT DR+ R6 CCX+0 CCY+0	
13 FCT DR+ R24	
14 FCT DR+ R6 CCX+12 CCY+0	
15 FSELECT 2	
16 FCT DR- R1.5	
17 FCT DR- R36 CCX+44 CCY-10	
18 FSELECT 2	
19 FCT DR+ R5	
20 FLT X+110 Y+15 AN+0	
21 FL AN-90	
22 FL X+65 AN+180 PAR21 DP30	
23 RND R5	
24 FL X+65 Y-25 AN-90	
25 FC DR+ R50 CCX+65 CCY-75	
26 FCT DR- R65	
27 FSELECT 1	
28 FCT Y+0 DR- R40 CCX+0 CCY+0	
29 FSELECT 4	
30 DEP CT CCA90 R+5 F1000	Odjetí od obrysu po kružnici s tangenciálním napojením

31 L X-70 R0 FMAX	
32 L Z+250 R0 FMAX M2	Odjetí nástroje, konec programu
33 END PGM FK3 MM	

6

Programovací pomůcky

6.1 Funkce GOTO

Použijte tlačítko GOTO

Skok s tlačítkem GOTO

Tlačítkem **GOTO** můžete nezávisle na aktivním režimu skočit v NC-programu na libovolné místo.

Postupujte takto:

- Stiskněte tlačítko **GOTO**
- > Řízení ukáže pomocné okno.
- Zadat číslo

- Softtlačítkem zvolte příkaz ke skoku, např. skočit dolu o zadané číslo

Řízení nabízí následující možnosti:

Softtlačítko	Funkce
	Skočit nahoru o zadaný počet řádek
	Skočit dolů o zadaný počet řádek
	Skočit na zadané číslo bloku

> Funkci skoku **GOTO** používejte pouze při programování a testování NC-programů. Při zpracování používejte funkci Start z bloku.
>
> **Další informace:** Uživatelská příručka Seřizování, testování a zpracování NC-programů

Rychlá volba tlačítkem GOTO

Tlačítkem **GOTO** můžete otevřít okno Smart-Select (Chytrý výběr) kde můžete jednoduše volit speciální funkce nebo cykly.

Při volbě speciálních funkcí postupujte takto:

- Stiskněte tlačítko **SPEC FCT** (Speciální funkce)

- Stiskněte tlačítko **GOTO**
- > Řídicí systém ukáže pomocné okno s náhledem na strukturu speciálních funkcí
- Zvolte požadovanou funkci

Další informace: Příručka pro uživatele programování cyklů

Otevřete okno výběru tlačítkem GOTO

Když řízení nabízí menu volby, můžete s klávesou **GOTO** otevřít výběrové okno, Tam vidíte možná zadání.

6.2 Klávesnice na obrazovce

Používáte-li kompaktní verzi (bez znakové klávesnice) řídicího systému, můžete zadávat písmena a speciální znaky na obrazovkové klávesnici nebo přes znakovou klávesnici, připojenou do USB-konektoru.

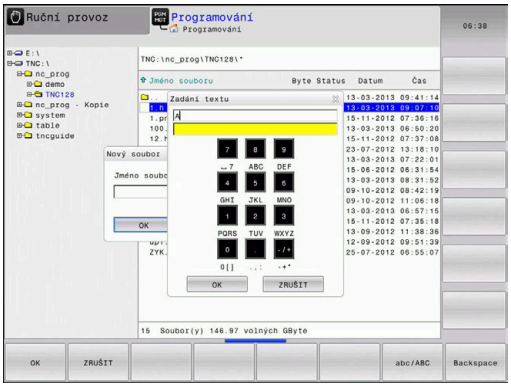

Zadávání textu klávesnicí na obrazovce

Pro práci s obrazovkovou klávesnicí postupujte takto:

- Přejete-li si zadat písmena, např. název programu nebo název adresáře klávesnicí na obrazovce, stiskněte tlačítko **GOTO**.
- > Řídicí systém otevře okno, kde je zobrazeno zadávací políčko čísel řídicího systému s příslušnými písmeny.

- Stiskněte několikrát tlačítko čísla, až kurzor stojí na požadovaném písmenu.
- Vyčkejte, až řídicí systém převezme zvolený znak, pak zadávejte další znak

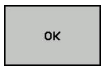

- Softklávesou **OK** převezmete text do otevřeného dialogového políčka.

Softtlačítkem **abc/ABC** volíte psaní velkých nebo malých písmen. Pokud váš výrobce stroje definoval další speciální znaky, můžete je vyvolávat a zadávat softtlačítkem **SPECIÁLNÍ ZNAK**. K mazání jednotlivých znaků používejte softtlačítko **Backspace**.

6.3 Znázornění NC-programů

Zvýraznění syntaxe

Řídicí systém znázorňuje prvky syntaxe s různými barvami v závislosti na jejich významu. Díky barevnému zvýraznění jsou NC-programy lépe čitelné a přehlednější.

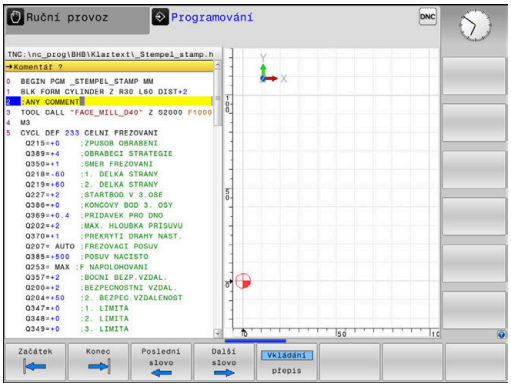

Barevné zvýraznění prvků syntaxe

Použití	Barva
Standardní barva	Černá
Znázornění komentářů	Zelená
Znázornění číselných hodnot	Modrá
Indikace čísel bloku	Fialová
Indikace FMAX	Oranžová
Indikace posuvu	Hnědá

Posuvník

Posuvníkem na pravém okraji programového okna můžete obsah obrazovky posunovat s pomocí myši. Navíc můžete podle velikosti a pozice posuvníku odhadovat délku programu a polohu kurzoru.

6.4 Vložení komentářů

Použití

Do NC-programu můžete vkládat komentáře, jež vysvětlují kroky programu nebo dávají pokyny.

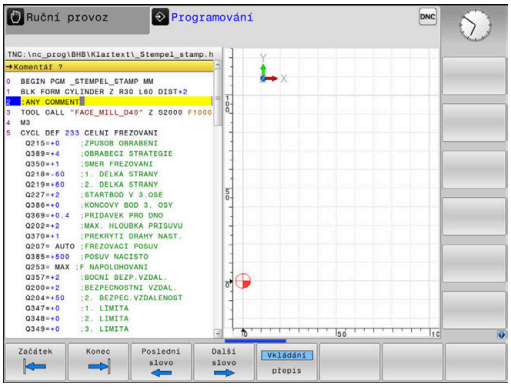

> Řídicí systém zobrazuje delší komentáře, v závislosti na parametrech stroje **linebreak** (Č. 105404.) různě. Buďto zalamuje řádky komentáře nebo znak **>>** symbolizuje další obsah.
>
> Poslední znak v bloku s komentářem nesmí být vlnovka (~).

Máte několik možností, jak zadat komentář.

Komentář během zadávání programu

- ▶ Zadejte data pro NC-blok
- ▶ Stiskněte **;** (středník) na znakové klávesnici
- > Řízení ukáže otázku **Komentář?**
- ▶ Zadejte komentář
- ▶ NC-blok ukončíte tlačítkem **END**

Dodatečné vložení komentáře

- ▶ Zvolte NC-blok, ke kterému chcete připojit komentář
- ▶ Směrovou klávesou doprava zvolte poslední slovo v NC-bloku:
- ▶ Stiskněte **;** (středník) na znakové klávesnici
- > Řízení ukáže otázku **Komentář?**
- ▶ Zadejte komentář
- ▶ NC-blok ukončíte tlačítkem **END**

Komentáře v samostatném NC-bloku

- ▶ Zvolte NC-blok, za který chcete vložit komentář
- ▶ Zahajte programovací dialog tlačítkem **;** (středník) na znakové klávesnici
- ▶ Zadejte komentář a NC-blok uzavřete klávesou **END**

Dodatečný komentář k NC-bloku

Chcete-li změnit stávající NC-blok na komentář, postupujte následovně:

- ▶ Zvolte NC-blok, který chcete komentovat

- ▶ Stiskněte softklávesu **VLOŽIT KOMENTÁŘ**

Alternativně

- ▶ Stiskněte tlačítko **<** na znakové klávesnici
- > Řídicí systém generuje **;** (středník) na začátku bloku.
- ▶ Stiskněte klávesu **END** (KONEC)

Jak změnit komentář na NC-blok

Ke změně komentovaného NC-bloku na aktivní NC-blok postupujte takto:

- Zvolte blok komentáře, který chcete změnit

- Stiskněte softklávesu **KOMENTÁŘ ODSTRANIT**

Alternativně

- Stiskněte tlačítko **>** na znakové klávesnici
- > Řídicí systém odstraní **;** (středník) na začátku bloku.
- Stiskněte klávesu **END** (KONEC)

Funkce při editaci komentářů

Softtlačítko	Funkce
	Skočit na počátek komentáře
	Skočit na konec komentáře
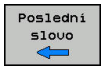	Skočit na začátek slova. Slova oddělujete mezerou
	Skočit na konec slova. Slova oddělujete mezerou
	Přepínání mezi režimem vkládání a přepisování

6.5 Editace NC-programu

Zadání určitých syntaktických prvků není přímo možné pomocí dostupných tlačítek a softtlačítek v NC-editoru, jako např. LN-bloky.

Aby se zabránilo použití externího textového editoru, nabízí řídicí systém následující možnosti:

- Volné zadání syntaxe v interním textovém editoru řídicího systému
- Volné zadání syntaxe v NC-editoru tlačítkem **?**

Volné zadání syntaxe v interním textovém editoru řídicího systému

K doplnění stávajícího NC-programu dodatečnou syntaxí postupujte následovně:

PGM MGT

- ▶ Stiskněte klávesu **PGM MGT**
- > Řízení otevře správu souborů.

Přídavné funkce

- ▶ Stiskněte softklávesu **Přídavné funkce**

ZVOLIT EDITOR

- ▶ Stiskněte softklávesu **ZVOLIT EDITOR**
- > Řídicí systém otevře okno pro výběr.

OK

- ▶ Zvolte volbu **TEXTOVÝ EDITOR**
- ▶ Výběr potvrďte s **OK**
- ▶ Doplnění požadované syntaxe

> Řídicí systém neprovádí v textovém editoru žádnou kontrolu syntaxe. Zkontrolujte vaše zadání nakonec v NC-editoru.

Volné zadání syntaxe v NC-editoru tlačítkem ?

> Pro tuto funkci je třeba znaková klávesnice připojená přes USB.

K doplnění stávajícího otevřeného NC-programu dodatečnou syntaxí postupujte následovně:

⇧

?/

- ▶ Zadejte **?**
- > Řídicí systém otevře nový NC-blok.

END

- ▶ Doplňte požadovanou syntaxi
- ▶ Zadání potvrďte s **END**.

> Řídicí systém provede po potvrzení kontrolu syntaxe. Chyby vedou k **ERROR**-blokům.

6.6 Přeskočení NC-bloků

Vložte znak /

NC-bloky můžete také skrýt.

Abyste skryli NC-bloky v režimu **Programování** postupujte takto:

- Zvolte požadovaný NC-blok

- Stiskněte softklávesu **VLOŽIT**
- > Řízení vloží /-znak.

Vymazat znak /

Abyste NC-bloky v režimu **Programování** zase zobrazili, postupujte takto:

- Zvolte skrytý NC-blok

- Stiskněte softklávesu **ODSTRANIT**
- > Řízení odstraní /-znak.

6.7 Členění NC-programů

Definice, možnosti používání

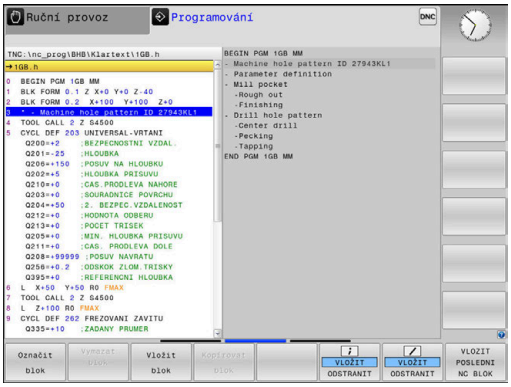

Řízení vám dává možnost komentovat NC-programy členicími bloky. Členicí bloky jsou texty (maximálně s 252 znaky), které chápejte jako komentáře nebo nadpisy pro následující řádky programu.

Dlouhé a složité NC-programy lze díky členicím blokům uspořádat přehledněji a jsou pak snaze pochopitelné.

To usnadňuje zvláště pozdější změny v NC-programu. Členicí bloky můžete vložit na libovolné místo v NC-programu.

Členicí bloky lze dodatečně zobrazit ve vlastním okně a také je zpracovávat, případně doplňovat. K tomu používejte vhodné rozdělení obrazovky.

Vložené členicí body spravuje řídicí systém ve zvláštním souboru (přípona .SEC.DEP). Tím se zvyšuje rychlost při navigování v okně členění.

V následujících provozních režimech můžete volit rozdělení obrazovky **SEKCE + PROGRAMU**:

- **Program/provoz po bloku**
- **Program/provoz plynule**
- **Programování**

Zobrazení členicího okna / změna aktivního okna

- Zobrazení okna členění: Pro rozdělení obrazovky stiskněte softtlačítko **SEKCE + PROGRAMU**

- Změna aktivního okna: stiskněte softklávesu **Změň okno**

Vložení členicího bloku v okně programu

- Zvolte požadovaný NC-blok, za který chcete vložit členicí blok

- Stiskněte klávesu **SPEC FCT** (Speciální funkce)

- Stiskněte softklávesu **PROGRAMOVACÍ POMŮCKY**

- Stiskněte softklávesu **Vložte sekci**
- Zadání textu členění

- Příp. změňte hloubku členění (odsazení) softtlačítkem

> Členicí body můžete odsadit pouze během editování.

> Členicí bloky můžete vkládat také kombinací kláves **Shift + 8**.

Zvolte bloky v okně členění

Pokud přeskočíte v okně členění z bloku na blok, tak řídicí systém souběžně ukazuje blok v okně programu. Tak můžete několika málo kroky přeskočit velké části programu.

6.8 Kalkulátor

Ovládání

Řídicí systém je vybaven kalkulátorem s nejdůležitějšími matematickými funkcemi.

- Tlačítkem **CALC** můžete zobrazit kalkulátor
- Volba výpočetní funkce: Zkrácené příkazy zadávejte pomocí softtlačítek nebo znakové klávesnice
- Tlačítkem **CALC** můžete kalkulátor zavřít

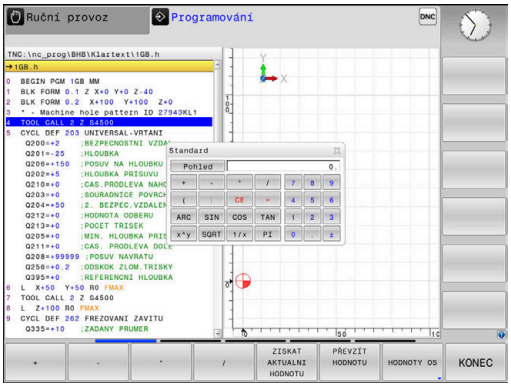

Výpočetní funkce	Zkrácený příkaz (softklávesa)
Součet	+
Odečítání	–
Násobení	*
Dělení	/
Výpočet závorek	( )
Arkus-kosinus	ARC
Sinus	SIN
Kosinus	COS
Tangens	TAN
Umocňování hodnot	X^Y
Druhá odmocnina	SQRT
Inverzní funkce	1/x
PI (3,14159265359)	PI
Přičíst hodnotu do paměti	M+
Hodnotu v paměti uložit	MS
Vyvolat paměť	MR
Vymazat paměť	MC
Přirozený logaritmus	LN
Logaritmus	LOG
Exponenciální funkce	e^x
Kontrola znaménka	SGN
Vytvořit absolutní hodnotu	ABS

Výpočetní funkce	Zkrácený příkaz (softklávesa)
Vypuštění desetinných míst	INT
Vypuštění míst před desetinnou čárkou	FRAC
Modulo	MOD
Volba náhledu	Náhled
Mazání hodnoty	CE
Měrová jednotka	MM nebo INCH (palce).
Znázornit hodnotu úhlu v obloukové míře (výchozí: úhel ve stupních)	RAD
Zvolte způsob znázornění čísla	DEC (decimální) nebo HEX (hexadecimální)

Převzetí vypočítané hodnoty do NC-programu

- Zvolte směrovými klávesami slovo, do kterého se má převzít vypočítaná hodnota
- Klávesou **CALC** zobrazte kalkulátor a proveďte požadovaný výpočet.
- Stiskněte softklávesu **PŘEVZÍT HODNOTU**
> Řízení převezme hodnotu do aktivního zadávacího políčka a uzavře kalkulátor.

Hodnoty z NC-programu můžete také převzít do kalkulátoru. Když stisknete softklávesu **ZISKAT AKTUALNI HODNOTU**, popř. klávesu **GOTO**, tak řídicí systém převezme hodnotu z aktivního zadávací políčka do kalkulátoru.

Kalkulátor zůstane aktivní i po změně provozního režimu. Stiskněte softklávesu **END** (KONEC), aby se kalkulátor zavřel.

Funkce v kalkulátoru

Softtlačítko	Funkce
HODNOTY OS	Převzít do kalkulátoru příslušnou osovou pozici jako cílovou nebo referenční hodnotu
ZISKAT AKTUALNI HODNOTU	Převzít číslo z aktivního zadávacího políčka do kalkulátoru
PŘEVZÍT HODNOTU	Převzít číslo z kalkulátoru do aktivního zadávacího políčka
Kopíruj aktuální hodnotu	Kopírovat číslo z kalkulátoru
Vložte kopírov. hodnotu	Vložit kopírované číslo do kalkulátoru
ŘEZNÁ DATA KALKULAČKA	Otevřít kalkulačku řezných dat

Kalkulátor můžete také posunovat směrovými tlačítky na vaší znakové klávesnici. Máte-li připojenou myš, můžete s ní kalkulátor posunovat také.

6.9 Kalkulačka řezných dat

Použití

S kalkulačkou řezných dat můžete vypočítat otáčky vřetene a posuv pro obrábění. Vypočítané hodnoty pak můžete převzít do NC-programu do otevřeného dialogu pro zadání posuvu nebo otáček.

Pro otevření kalkulačky řezných podmínek stiskněte softklávesu **ŘEZNÁ DATA KALKULAČKA**.

Řídicí systém ukáže softtlačítko když:

- Stisknete tlačítko **CALC**
- Definice otáček
- Definování posuvů
- Stisknete softklávesu **F** v režimu **Ruční provoz**
- Stisknete softklávesu **S** v režimu **Ruční provoz**

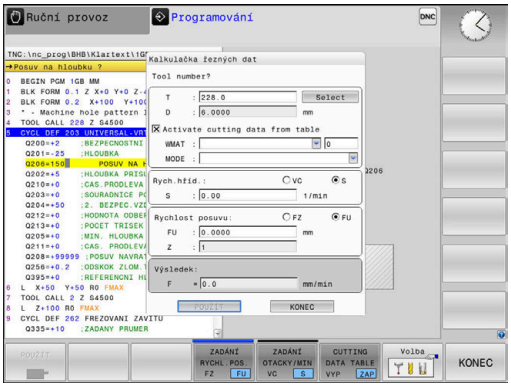

Náhledy na kalkulátor řezných podmínek

V závislosti na tom zda počítáte otáčky nebo posuv se zobrazí kalkulačka řezných podmínek s různými zadávacími políčky:

Okno pro výpočet otáček:

Zkratka	Význam
T:	Číslo nástroje
D:	Průměr nástroje
VC:	Řezná rychlost
S=	Výsledek pro otáčky vřetena

Když otevřete počítač otáček v dialogu, kde je již nástroj definován, tak počítač otáček automaticky převezme číslo nástroje a průměr. Do políčka dialogu zadáte pouze **VC**.

Okno pro výpočet posuvu:

Zkratka	Význam
T:	Číslo nástroje
D:	Průměr nástroje
VC:	Řezná rychlost
S:	Otáčky vřetena
Z:	Počet břitů
FZ:	Posuv na zub
FU:	Posuv na otáčku
F=	Výsledek pro posuv

> Posuv z bloku **TOOL CALL** převezmete pomocí softtlačítka **F AUTO** do následujících NC-bloků. Pokud musíte posuv dodatečně změnit, přizpůsobíte pouze posuv v **TOOL CALL**.

Funkce v kalkulátoru řezných podmínek

V závislosti na místu otevření kalkulátoru řezných podmínek máte následující možnosti:

Softtlačítko	Funkce
POUŽIT	Převzetí hodnoty z kalkulátoru řezných podmínek do NC-programu
VÝPOČET RYCH.POS.F OTACKY S	Přepínání mezi výpočtem posuvu a otáček
ZADÁNÍ RYCHL.POS. FZ FU	Přepínání mezi posuvem na zub a posuvem na otáčku
ZADÁNÍ OTACKY/MIN VC S	Přepínání mezi otáčkami a řeznou rychlostí
CUTTING DATA TABLE VYP ZAP	Zapnout práci s tabulkou řezných podmínek nebo ji vypnout
Volba	Volba nástroje z tabulky nástrojů
↓	Posunout kalkulátor řezných podmínek ve směru šipky
KAPSA KALKULAČKA	Přejít do kalkulátoru
INCH	Použít v kalkulátor řezných podmínek palcové hodnoty
KONEC	Ukončit kalkulátor řezných podmínek

Práce s tabulkami řezných podmínek

Použití

Pokud uložíte v řídicím systému tabulky pro materiály, řezné materiály a řezné podmínky, může kalkulátor řezných podmínek tyto tabulkové hodnoty vypočítat.

Než budete pracovat s automatickým výpočtem otáček a posuvů, postupujte takto:

- Zadejte materiál obrobku do tabulky WMAT.tab
- Zadejte řezný materiál do tabulky TMAT.tab
- Zadejte kombinaci materiálu obrobku a řezného materiálu do tabulky řezných podmínek.
- Definovat nástroj v tabulce nástrojů s potřebnými údaji
  - Rádius nástroje
  - Počet břitů
  - Řezný materiál
  - Tabulka řezných podmínek

Materiál obrobku WMAT

Materiály obrobku nadefinujete v tabulce WMAT.tab. Tuto tabulku musíte uložit do adresáře **TNC:\table**.

Tabulka obsahuje sloupec pro materiál **WMAT** a sloupec **MAT_CLASS**, kde materiály rozdělíte do tříd se stejnými řeznými podmínkami, např. podle DIN EN 10027-2.

Do kalkulátoru řezných podmínek zadejte materiál obrobku takto:

- Zvolte kalkulátor řezných podmínek
- V pomocném okně zvolte **Aktivujte řezná data z tabulky** (Aktivovat řezné podmínky z tabulky)
- Zvolte **WMAT** z rozbalovací nabídky

TNC:\table\WMAT.TAB

NR	WMAT	MAT_CLASS
1		10
2	1.0038	10
3	1.0044	10
4	1.0114	10
5	1.0177	10
6	1.0143	10
7	St 37-2	10
8	St 37-3 N	10
9	X 14 CrMo S 17	20
10	1.1404	20
11	1.4305	20
12	V2A	21
13	1.4301	21
14	AlCu4PBMg	100
15	Aluminium	100
16	PTFE	200

Řezný materiál TMAT

Řezné materiály definujete v tabulce TMAT.tab. Tuto tabulku musíte uložit do adresáře **TNC:\table**.

Řezný materiál přiřadíte v tabulce nástrojů ve sloupci **TMAT**. Pro stejný řezný materiál můžete v dalších sloupcích **ALIAS1**, **ALIAS2** atd. zadat alternativní názvy.

Tabulka řezných podmínek

Kombinace materiálu obrobku/řezného materiálu nástroje s příslušnými řeznými daty nadefinujete v tabulce s příponou .CUT. Tuto tabulku musíte uložit do adresáře **TNC:\system\Cutting-Data**.

Vhodnou tabulku řezných podmínek přiřadíte v tabulce nástrojů ve sloupci **CUTDATA**.

TNC:\system\Cutting-Data\CUTDATA.CUT

NR	MAT_CLASS	MODE	TMAT	VC	FTYPE
0	10	Rough	HSS	28	
1	10	Rough	VHM	70	
2	10	Finish	HSS	30	
3	10	Finish	VHM	70	
4	10	Rough	HSS coated	78	
5	10	Finish	HSS coated	82	
6	20	Rough	VHM	90	
7	20	Finish	VHM	82	
8	100	Rough	HSS	150	
9	100	Finish	HSS	145	
10	100	Rough	VHM	450	
11	100	Finish	VHM	440	
12					
13					
14					

> Tuto zjednodušenou tabulku používejte, pokud používáte nástroje pouze s jedním průměrem nebo pokud průměr pro posuv není relevantní, například u otočných řezných destiček.

Tabulka řezných podmínek obsahuje následující sloupce:

- **MAT_CLASS**: Třída materiálu
- **MODE**: Režim obrábění, např. načisto
- **TMAT**: Řezný materiál
- **VC**: Řezná rychlost
- **FTYPE**: Typ posuvu **FZ** oder **FU**
- **F**: Posuv

Tabulka řezných podmínek, závislých na průměru

V mnoha případech závisí na průměru nástroje, s jakými řeznými podmínkami můžete pracovat. K tomu používejte tabulku řezných podmínek s příponou .CUTD. Tuto tabulku musíte uložit do adresáře **TNC:\system\Cutting-Data**.

Vhodnou tabulku řezných podmínek přiřadíte v tabulce nástrojů ve sloupci **CUTDATA**.

Tabulka řezných podmínek, závislých na průměru, obsahuje navíc následující sloupce:

- **F_D_0**: Posuv při Ø 0 mm
- **F_D_0_1**: Posuv při Ø 0,1 mm
- **F_D_0_12**: Posuv při Ø 0,12 mm
- ...

TNC:\system\Cutting-Data\CUTTABLE.CUTD

NR	F_D_0	F_D_0_1	F_D_0_12	F_D_0_15	F_D_0_2	F_D_0_25	F_D_0_3	F_D_0_4	F_D_0_5	F_D_0
1						0.0010			0.0010	
2									0.0020	
3						0.0010			0.0010	
4						0.0010			0.0010	
5									0.0020	
6						0.0010			0.0010	
7						0.0010			0.0010	
8									0.0020	
9						0.0010			0.0010	
10						0.0010			0.0030	
11						0.0010			0.0030	
12						0.0010			0.0030	
13						0.0010			0.0030	
14						0.0010			0.0030	
15						0.0010			0.0030	
16						0.0010			0.0010	
17									0.0020	
18						0.0010			0.0010	
19						0.0010			0.0010	
20									0.0020	
21						0.0010			0.0010	
22						0.0010			0.0010	
23									0.0020	
24						0.0010			0.0010	
25						0.0010			0.0030	
26						0.0010			0.0030	
27						0.0010			0.0030	

Posuv FU/FZ na Ø = 0,5 mm? mm/1 Min. 0.0000, max. 9.9999

> Nemusíte vyplnit všechny sloupce. Je-li průměr nástroje mezi dvěma definovanými sloupci, řídicí systém interpoluje posuv lineárně.

6.10 Programovací grafika

Souběžné provádění / neprovádění programovací grafiky

Zatímco vytváříte program, může řídicí systém zobrazit programovaný obrys pomocí 2D-čárové grafiky.

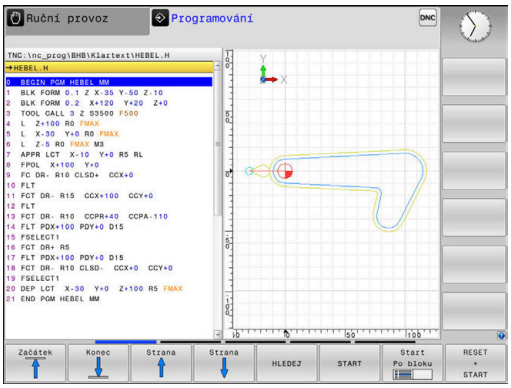

- ▶ Stiskněte tlačítko **Rozdělení obrazovky**
- ▶ Stiskněte softklávesu **GRAFIKA + PROGRAMU**
- > Řídicí systém zobrazuje NC-program vlevo a grafiku vpravo.

- ▶ Softtlačítko **Autom. grafika** nastavte na **ZAP**.
- > Zatímco zadáváte programové řádky, zobrazuje řídicí systém každý programovaný dráhový pohyb vpravo v grafickém okně

Nemá-li řídicí systém souběžně grafiku provádět, nastavte softtlačítko **Autom. grafika** na **VYP**.

> Pokud je **Autom. grafika** nastavena na **ZAP**, tak řízení nezohledňuje při práci ve 2D-čárové grafice:
> - Opakování části programu
> - Skokové příkazy
> - M-funkce, jako např. M2 nebo M30
> - Vyvolání cyklů
> - Varování kvůli zablokovaným nástrojům
>
> Proto používejte automatické kreslení výlučně během programování obrysů.

Řídicí systém vynuluje nástrojová data, když otevřete nový NC-program nebo stisknete softklávesu **RESET + START**.

V programovací grafice řízení používá různé barvy:

- **modrá:** jednoznačně určený prvek obrysu
- **fialová:** prvek obrysu, který není ještě jednoznačně určený, může být například změněn funkcí RND
- **světle modrá:** otvory a závity
- **okrová:** dráha středu nástroje
- **červená:** rychloposuv

Další informace: "Grafika FK-programování", Stránka 169

Vytvoření programovací grafiky pro existující NC-program

- Směrovými tlačítky navolte NC-blok, až do kterého se má vytvářet grafika, nebo stiskněte **GOTO** a přímo zadejte požadované číslo bloku.

- Vynulovat dosud aktivní data nástrojů a vytvořit grafiku: stiskněte softklávesu **RESET + START**

Další funkce:

Softtlačítko	Funkce
	Vynulovat dosud aktivní data nástrojů. Vytvořit programovací grafiku
	Vytváření programovací grafiky po blocích
	Kompletní vytvoření programovací grafiky nebo doplnění po **RESET + START**
	Zastavení programovací grafiky. Toto softtlačítko se objeví jen tehdy, když řídicí systém vytváří programovací grafiku
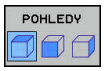	Volba náhledu ■ Pohled shora (půdorys) ■ Pohled zepředu ■ Pohled ze strany
	Zobrazit nebo skrýt dráhy nástrojů
	Zobrazit nebo skrýt dráhy nástrojů při rychloposuvu

Zobrazení / skrytí čísel bloků

- Přepínat lišty softtlačítek

- Zobrazení čísla bloku: Softtlačítko **ZOBRAZIT C.BLOKU** nastavte na **ZAP**
- Skrytí čísla bloku: Softtlačítko **ZOBRAZIT C.BLOKU** nastavte na **VYP**

Vymazat grafiku

- Přepínat lišty softtlačítek

- Smazání grafiky: stiskněte softklávesu **Vymazat grafiku**

Zobrazit mřížkování

- Přepínat lišty softtlačítek

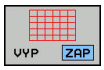

- Zobrazit mřížku: Stiskněte softklávesu **Zobrazit mřížkování**

Zmenšení nebo zvětšení výřezu

Pohled v grafickém zobrazení si můžete sami nadefinovat.

▶ Přepnout lištu softtlačítek

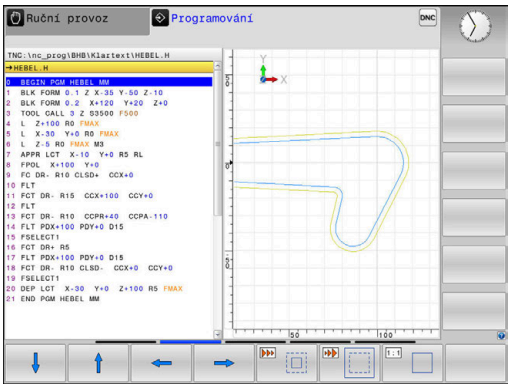

Tím máte k dispozici následující funkce:

Softtlačítko	Funkce
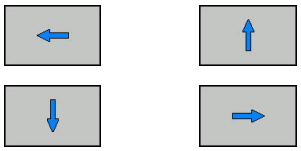	Posunout výřez
	Zmenšit výřez
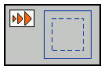	Zvětšit výřez
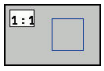	Zrušit výřez

Softtlačítkem **Reset BLK FORM** obnovíte původní velikost zobrazení.

Grafické znázornění můžete také změnit myší. K dispozici jsou následující funkce:

- Chcete-li posunout znázorněný model tak podržte prostřední tlačítko myši nebo stiskněte kolečko myši a pohybujte s ní. Když stisknete současně klávesu Shift, můžete modelem posouvat pouze horizontálně nebo vertikálně.
- Chcete-li zvětšit určitou oblast, zvolte ji se stisknutým levým tlačítkem myši. Když pustíte levé tlačítko myši, zvětší řídicí systém náhled.
- K rychlému zvětšení nebo zmenšení libovolné oblasti otáčejte kolečkem myši dopředu nebo dozadu.

6.11 Chybová hlášení

Zobrazování chyb

Řídící systém zobrazuje chybu také při:

- nesprávných zadáních,
- logických chybách v NC- programu
- nerealizovatelných obrysových prvcích,
- aplikacích dotykové sondy, které neodpovídají předpisu

Vzniklou chybu řídicí systém zobrazí v záhlaví s červeným písmem.

> Řízení používá pro různé chyby různé barvy:
> - červenou pro chyby
> - žlutou pro varování
> - zelenou pro pokyny
> - modrou pro informace

Přitom se dlouhá chybová hlášení na několik řádků zobrazují zkrácená. Úplnou informaci o všech aktuálních chybách získáte v okně chyb.

Řídicí systém zobrazuje chybové hlášení v záhlaví, dokud není smazané nebo nahrazeno chybou s vyšší prioritou (třída chyb), Vždy zobrazuje informace, které se zobrazují pouze krátce.

Chybové hlášení, které obsahuje číslo NC-bloku, je způsobeno tímto NC-blokem nebo některým z předcházejících bloků.

Pokud dojde výjimečně k **chybě během zpracování dat**, otevře řízení okno chyb automaticky. Tuto chybu nemůžete odstranit. Ukončete činnost systému a spusťte řízení znovu.

Otevřete okno chyb

ERR

- ▶ Stiskněte klávesu **ERR**
- > Řídicí systém otevře okno chyb a ukáže všechna aktuální chybová hlášení.

Zavření okna chyb

KONEC

- ▶ Stiskněte softklávesu **KONEC**

ERR

- ▶ Alternativně: Stiskněte tlačítko **ERR**.
- > Řízení zavře okno chyby.

Podrobná chybová hlášení

Řízení ukazuje možné příčiny chyby a možnosti jejího odstranění:

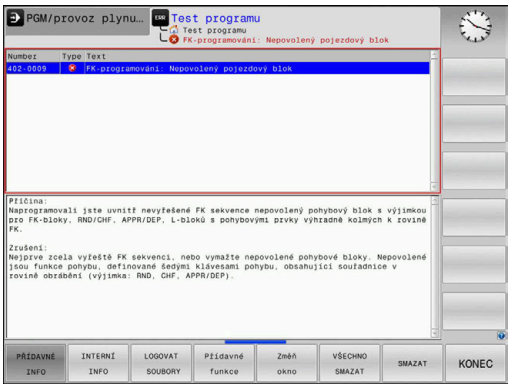

- Otevřete okno chyb

- Informace o příčině chyby a jejím odstranění: Umístěte kurzor na chybové hlášení a stiskněte softklávesu **PŘÍDAVNÉ INFO**.
  - > Řízení otevře okno s informacemi o příčině chyby a o jejím odstranění.
- Opuštění informačního okna: znovu stiskněte softklávesu **PŘÍDAVNÉ INFO**

Softtlačítko INTERNÍ INFO

Softtlačítko **INTERNÍ INFO** poskytuje informace o chybovém hlášení, které jsou důležité pouze pro servisní zákroky.

- Otevřít okno chyb

- Podrobné informace o chybovém hlášení: Umístěte kurzor na chybové hlášení a stiskněte softklávesu **INTERNÍ INFO**.
  - > Řídicí systém otevře okno s interními informacemi o chybě.
- Opuštění podrobností: znovu stiskněte softklávesu **INTERNÍ INFO**.

Softtlačítko FILTR

Pomocí softtlačítka **FILTR** lze filtrovat stejná varování, která jsou vypsaná hned za sebou.

- Otevřete okno chyb

- Stiskněte softklávesu **Přídavné funkce**

- Stiskněte softklávesu **FILTR**
  - > Řízení odfiltruje stejná varování.

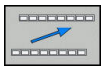

- Opuštění filtrování: stiskněte softklávesu **ZPĚT**

Softtlačítko AKTIVUJTE AUTOMAT. UKLADANI

Pomocí softtlačítka **AKTIVUJTE AUTOMAT. UKLADANI** lze zapisovat čísla chyb, které se při výskytu poruchy okamžitě uloží do servisního souboru.

- Otevřete okno chyb

- Stiskněte softklávesu **Přídavné funkce**

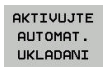

- Stiskněte softklávesu **AKTIVUJTE AUTOMAT. UKLADANI**
- > Řízení otevře pomocné okno **Aktivovat automatické ukládání**.
- Definování zadání
  - **Číslo chyby** : zadejte příslušné číslo chyby
  - **Aktivní:** Zaškrtnout, servisní soubor se vytvoří automaticky
  - **Komentář :** Případně zadejte komentář k číslu chyby

- Stiskněte softklávesu **Uložit**
- > Řízení uloží automaticky servisní soubor při výskytu uloženého čísla chyby.

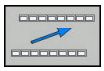

- Stiskněte softklávesu **ZPĚT**

Smazání poruchy

Automatické smazání chyby

Při novém zvolení nebo restartu NC-programu může řídicí systém stávající varování a chybová hlášení automaticky mazat. Zda se bude toto automatické mazání provádět určí výrobce vašeho stroje v opčním parametru **CfgClearError** (č. 130200).

Ve výchozím stavu při dodání řídicího systému budou varování a chybové zprávy v režimech **Test programu** a **Programování** automaticky vymazány z okna chyb. Hlášení ve strojních režimech se nevymažou.

Smazání chyby mimo okno chyb

- Smazání chyb nebo pokynů zobrazených v záhlaví: stiskněte klávesu **CE**

V některých situacích nemůžete klávesu **CE** k mazání chyby použít, protože se používá pro jiné funkce.

Smazání chyby

- Otevřete okno chyb

ODSTRANIT

- Smazání jednotlivé chyby: umístěte kurzor na chybové hlášení a stiskněte softklávesu **Vymazat**.

VŠECHNO SMAZAT

- Smazání všech chyb: stiskněte softklávesu **VŠECHNO SMAZAT**.

> Pokud u některé chyby není odstraněna příčina, tak se nemůže smazat. V tomto případě zůstane chybové hlášení zachováno.

Chybový protokol

Řídicí systém ukládá vzniklé chyby a důležité události (např. start systému) do chybového protokolu. Kapacita chybového protokolu je omezená. Když je chybový protokol plný, založí řídicí systém druhý soubor. Pokud je i tento soubor plný, tak se smaže první protokol chyb a znovu se do něho zapisuje, atd. Při prohlížení historie chyb přepínejte mezi **AKTUÁLNÍ SOUBOR** a **PŘEDCHOZÍ SOUBOR**.

- Otevřít okno chyby.

LOGOVAT SOUBORY

- Stiskněte softklávesu **LOGOVAT SOUBORY**

CHYBOVÝ PROTOKOL

- Otevření protokolu chyb: Stiskněte softklávesu **CHYBOVÝ PROTOKOL**

PŘEDCHOZÍ SOUBOR

- Je-li to potřeba, nastavte předchozí chybový protokol: stiskněte softklávesu **PŘEDCHOZÍ SOUBOR**

AKTUÁLNÍ SOUBOR

- Je-li to potřeba, nastavte aktuální chybový protokol: stiskněte softklávesu **AKTUÁLNÍ SOUBOR**

Nejstarší záznam v protokolu chyb je uveden na začátku – nejnovější záznam je na konci souboru.

Protokol tlačítek

Řídicí systém ukládá stisknutá tlačítka a důležité události (např. start systému) do protokolu tlačítek. Kapacita protokolu tlačítek je omezená. Když je protokol tlačítek plný, tak se přepne na druhý protokol. Pokud je i tento soubor zase plný, tak se smaže první protokol tlačítek a znovu se do něho zapisuje, atd. Při prohlížení historie zadávání přepínejte mezi **AKTUÁLNÍ SOUBOR** a **PŘEDCHOZÍ SOUBOR**.

- Stiskněte softklávesu **LOGOVAT SOUBORY**

- Otevření protokolu tlačítek: Stiskněte softklávesu **STISK KL. PROTOKOL**

- Je-li to potřeba, nastavte předchozí protokol tlačítek: stiskněte softklávesu **PŘEDCHOZÍ SOUBOR**.

- Je-li to potřeba, nastavte aktuální protokol tlačítek: stiskněte softklávesu **AKTUÁLNÍ SOUBOR**.

Řídicí systém ukládá každé stisknuté tlačítko obslužného panelu během ovládání do protokolu tlačítek. Nejstarší záznam je uveden na začátku – nejnovější záznam je na konci souboru.

Přehled tlačítek a softtlačítek k prohlížení protokolu

Softtlačítko / klávesy	Funkce
	Skok na začátek protokolu tlačítek
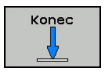	Skok na konec protokolu tlačítek
	Hledání textu
	Aktuální protokol tlačítek
	Předchozí protokol tlačítek
	Řádku vpřed/vzad
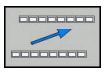	Zpět do hlavní nabídky

Text upozornění

Při chybné obsluze, například stisknutí nepovolené klávesy nebo zadání hodnoty mimo platný rozsah, vás řídicí systém upozorní textem v záhlaví na tuto chybu. Řídicí systém vymaže text upozornění při dalším platném zadání.

Uložení servisních souborů

Je-li to potřeba, můžete uložit aktuální situaci řízení a poskytnout ji servisnímu technikovi k vyhodnocení. Přitom se ukládá skupina servisních souborů (protokoly chyb a tlačítek, ale i další soubory, které poskytují informace o aktuální situaci stroje a obrábění).

> Pro umožnění odesílání servisních souborů prostřednictvím e-mailu, ukládá řídicí systém pouze aktivní NC-programy o velikosti do 10 MB do servisního souboru. Větší NC-programy nejsou při vytvoření servisního souboru uloženy.

Pokud opakujete funkci **ULOŽTE SERVISNÍ SOUBORY** se stejným názvem souboru, tak se předchozí uložená skupina servisních souborů přepíše. Proto používejte při novém provádění této funkce jiný název souboru.

Uložit servisní soubory

- Otevřete okno chyb

LOGOVAT SOUBORY

- Stiskněte softklávesu **LOGOVAT SOUBORY**

ULOŽTE SERVISNí SOUBORY

- Stiskněte softklávesu **ULOŽTE SERVISNÍ SOUBORY**
- > Řídicí systém otevře pomocné okno, v němž můžete zadat název servisního souboru nebo jeho kompletní cestu.

OK

- Uložení servisních souborů: Stiskněte softklávesu **OK**

Vyvolání systému nápovědy TNCguide

Systém nápovědy řídicího systému můžete vyvolat softtlačítkem. V současné době dostanete od tohoto pomocného systému stejný popis chyby, jako po stisku klávesy **NÁPOVĚDA**.

> Informujte se ve vaší příručce ke stroji!
>
> Pokud váš výrobce stroje dává k dispozici také nápovědu, tak řídicí systém zobrazí přídavné softtlačítko **Výrobce stroje**, kterým můžete vyvolat tuto samostatnou nápovědu. Tam naleznete další, podrobnější informace ke stávajícímu chybovému hlášení.

HEIDENHAIN TNCguide

- Vyvolání nápovědy k chybovým hlášením HEIDENHAIN

VÝROBCE STROJE

- Vyvolání nápovědy ke strojně specifickým chybovým hlášením, pokud jsou k dispozici

6.12 Kontextová nápověda TNCguide

Použití

Abyste mohli používat TNCguide, musíte nejdříve stáhnout soubory nápovědy z domácích stránek fy HEIDENHAIN.

Další informace: "Stáhnout aktuální soubory nápovědy", Stránka 215

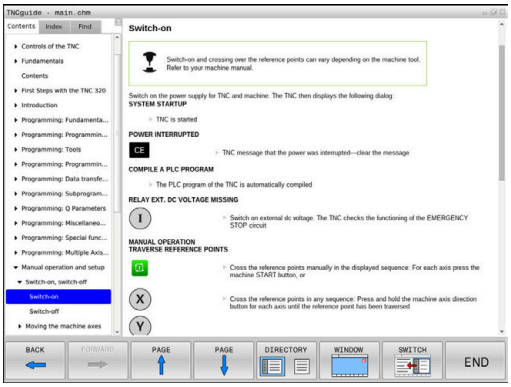

Kontextová nápověda **TNCguide** obsahuje uživatelskou dokumentaci ve formátu HTML. Vyvolání TNCguide se provádí klávesou **HELP** (Nápověda), přičemž řídicí systém částečně přímo zobrazuje příslušné informace v závislosti na dané situaci (kontextově závislé vyvolání). Když editujete v NC-bloku a stisknete klávesu **HELP**, dostanete se zpravidla přesně na místo v dokumentaci, kde je příslušná funkce popsaná.

Řízení se snaží spustit TNCguide vždy v tom jazyce, který jste nastavili jako jazyk dialogů. Pokud chybí požadovaná jazyková verze tak řídicí systém otevře anglickou verzi.

V TNCguide jsou k dispozici následující uživatelské dokumentace:

- Příručka pro uživatele programování popisného dialogu (**BHBKlartext.chm**)
- Příručka pro uživatele DIN/ISO (**BHBIso.chm**)
- Uživatelská příručka pro seřizování, testování a zpracování NC-programů (**BHBoperate.chm**)
- Příručka pro uživatele programování cyklů (**BHBtchprobe.chm**)
- Seznamy všech chybových hlášení NC (**errors.chm**)

Navíc je k dispozici soubor knih **main.chm**, v němž jsou zobrazeny všechny soubory *.CHM.

Opčně může výrobce vašeho stroje ještě zahrnout do **TNCguide** strojně specifickou dokumentaci. Tyto dokumenty se pak objeví v souboru **main.chm** jako samostatné knihy.

Práce s TNCguide

Vyvolání TNCguide

Pro spuštění TNCguide máte více možností:

- Stiskněte klávesu **NÁPOVĚDA**
- Kliknutím myší na softtlačítko, pokud jste předtím kliknuli na zobrazený symbol nápovědy na obrazovce vpravo dole.
- Pomocí správy souborů otevřete soubor nápovědy (soubor .CHM). Řídicí systém může otevřít libovolný soubor .chm, i když tento není uložen v interní paměti řízení.

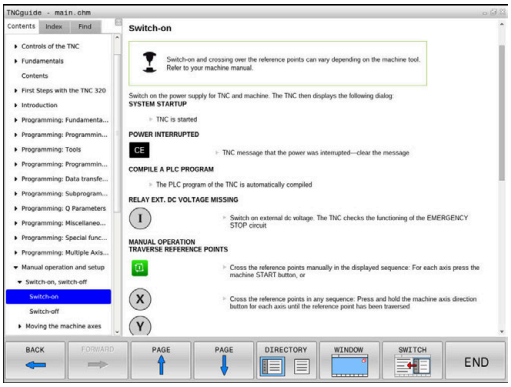

> Na programovacím pracovišti pod Windows se otevře TNCguide s interně definovaným výchozím prohlížečem.

U mnoha softtlačítek je k dispozici kontextové vyvolání, přes které se můžete dostat přímo k popisu funkce příslušného softtlačítka. Tuto funkci máte pouze při ovládání myší. Postupujte takto:

- Zvolte lištu softtlačítek, kde se zobrazuje požadované softtlačítko.
- Myší klikněte na symbol nápovědy, který řídicí systém zobrazuje přímo vpravo nad lištou softtlačítek.
- > Kurzor myši se změní na otazník.
- Otazníkem klepněte na softtlačítko, jehož funkci si přejete vyjasnit
- > Řídicí systém otevře TNCguide. Pokud není vstupní bod pro vybrané softtlačítko, otevře řídicí systém soubor knih **main.chm**. Můžete vyhledat požadované vysvětlení pomocí fulltextového vyhledávání nebo ručně.

I když právě editujete NC-blok můžete vyvolat kontextovou nápovědu:

- Zvolte libovolný NC-blok
- Označení požadovaného slova
- Stiskněte klávesu **HELP**
- > Řídicí systém spustí nápovědu a ukáže popis aktivní funkce. To neplatí pro přídavné funkce nebo cykly od výrobce vašeho stroje.

Orientace v TNCguide

Nejjednodušeji se můžete v TNCguide pohybovat pomocí myši. Vlevo je vidět obsah. Klepnutím na trojúhelníček, ukazující vpravo, můžete nechat ukázat skryté kapitoly nebo přímo klepnutím na danou položku nechat zobrazit příslušnou stránku. Ovládání je stejné jako u průzkumníka ve Windows.

Texty s odkazem (křížové odkazy) jsou modré a jsou podtržené. Kliknutím na odkaz otevřete příslušnou stránku.

Samozřejmě můžete TNCguide ovládat i klávesami a softtlačítky. Následující tabulka obsahuje přehled příslušných klávesových funkcí.

Softtlačítko	Funkce
↑ ↓	■ Obsah vlevo je aktivní: Zvolte níže nebo výše uvedenou položku ■ Okno textu vpravo je aktivní: Pokud se text nebo grafika nezobrazuje kompletní, tak stránku posuňte dolů nebo nahoru
→	■ Obsah vlevo je aktivní: Rozložit další úrovně obsahu. ■ Textové okno vpravo je aktivní: Bez funkce
←	■ Obsah vlevo je aktivní: Skrýt další úrovně obsahu ■ Textové okno vpravo je aktivní: Bez funkce
ENT	■ Obsah vlevo je aktivní: Zobrazit stránku vybranou kurzorovou klávesou ■ Textové okno vpravo je aktivní: Stojí-li kurzor na odkazu, tak skok na propojenou stránku
	■ Obsah vlevo je aktivní: Přepínání karet mezi zobrazením obsahu, rejstříku, funkcí textového hledání a přepnutí na pravou stranu obrazovky. ■ Textové okno vpravo je aktivní: Skok zpět do levého okna
	■ Obsah vlevo je aktivní: Zvolte níže nebo výše uvedenou položku ■ Textové okno vpravo je aktivní: Skočit na další odkaz
ZPĚT	Vybrat naposledy zobrazenou stránku
VPŘED	Listovat dopředu, pokud jste použili několikrát funkci **Zvolit naposledy zobrazenou stránku**
Strana	Listovat jednu stránku zpátky
Strana	Listovat o stránku dopředu
ADRESÁŘ	Zobrazit / skrýt obsah

Softtlačítko	Funkce
	Přechod mezi zobrazením celé pracovní plochy a redukovaným zobrazením. Při redukovaném zobrazení vidíte pouze část pracovní plochy řídicího systému.
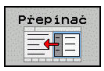	Interně se provede zaměření na aplikaci řízení, takže při otevřeném TNCguide se může ovládat řídicí systém. Je-li aktivní zobrazení celé pracovní plochy, tak řízení automaticky redukuje před změnou zaměření velikost okna.
KONEC	Ukončení TNCguide

Rejstřík

Nejdůležitější hesla jsou uvedena v rejstříku (karta **Index**) a můžete je přímo volit kliknutím myší nebo výběrem směrovými tlačítky.

Levá strana je aktivní.

- Zvolte kartu **Index**
- Navigujte pomocí směrových kláves nebo myší na požadovaný termín

Alternativně:

- Zadejte první písmena
> Řízení synchronizuje rejstřík podle zadaného textu, takže můžete heslo v uvedeném seznamu rychle najít.
- Tlačítkem **ENT** si nechte zobrazit informace u vybraného hesla

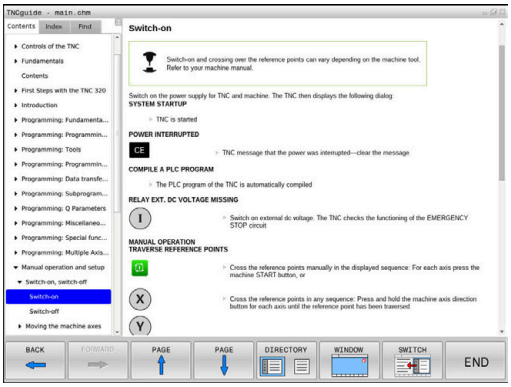

Hledání v textu

Na kartě **Hledat** máte možnost prohledat kompletní TNCguide, zda obsahuje určitá slova.

Levá strana je aktivní.

- Zvolte kartu **Hledat**
- Aktivujte zadávací políčko **Hledat:**
- Zadejte hledané slovo
- Potvrďte klávesou **ENT**
- > Řízení ukáže seznam nalezených míst, která toto slovo obsahují.
- Směrovými tlačítky přejděte na požadované místo
- Klávesou **ENT** zobrazte nalezené místo

Textové hledání můžete provádět vždy pouze s jediným slovem.

Když aktivujete funkci **Hledat pouze v nadpisech**, prohledá řídicí systém pouze všechny nadpisy, nikoliv celé texty. Funkci aktivujete pomocí myši nebo výběrem a následným potvrzením mezerníkem.

Stáhnout aktuální soubory nápovědy

Soubory nápovědy, vhodné pro software vašeho řídicího systému, naleznete na domácí stránce fy HEIDENHAIN:
http://content.heidenhain.de/doku/tnc_guide/html/en/index.html

Vhodný soubor nápovědy hledejte takto:

- Řídicí systémy TNC
- Modelová řada, např. TNC 600
- Požadované číslo NC-softwaru, např.TNC 620 (81760x-07)
- Z tabulky **Nápověda online (TNCguide)** zvolte požadovanou jazykovou verzi
- Stáhnout ZIP-soubor
- Rozbalit ZIP-soubor
- Rozbalené CHM-soubory pak přesuňte do řídicího systému do adresáře **TNC:\tncguide\de**, popř. do příslušného podadresáře s vaším jazykem

> Pokud přenášíte CHM-soubory s **TNCremo** k řídicímu systému, vyberte k tomu binární režim pro soubory s příponou **.chm**.

Jazyk	Adresář TNC
Německy	**TNC:\tncguide\de**
Anglicky	**TNC:\tncguide\en**
Česky	**TNC:\tncguide\cs**
Francouzsky	**TNC:\tncguide\fr**
Italsky	**TNC:\tncguide\it**
Španělsky	**TNC:\tncguide\es**
Portugalsky	**TNC:\tncguide\pt**
Švédsky	**TNC:\tncguide\sv**
Dánsky	**TNC:\tncguide\da**
Finsky	**TNC:\tncguide\fi**
Holandsky	**TNC:\tncguide\nl**
Polsky	**TNC:\tncguide\pl**
Maďarsky	**TNC:\tncguide\hu**
Rusky	**TNC:\tncguide\ru**
Čínsky (zjednodušeně)	**TNC:\tncguide\zh**
Čínsky (tradičně)	**TNC:\tncguide\zh-tw**
Slovinsky	**TNC:\tncguide\sl**
Norsky	**TNC:\tncguide\no**
Slovensky	**TNC:\tncguide\sk**
Korejsky	**TNC:\tncguide\kr**
Turecky	**TNC:\tncguide\tr**
Rumunsky	**TNC:\tncguide\ro**

7

Přídavné funkce

7.1 Zadejte přídavné funkce M a STOP

Základy

Pomocí přídavných funkcí řídicího systému – též označovaných jako M-funkce – řídíte

- chod programu, např. přerušení chodu programu
- funkce stroje, jako zapnutí a vypnutí otáčení vřetena a chladicí kapaliny
- dráhové chování nástroje

Na konci polohovacího bloku nebo také v samostatném NC-bloku můžete zadat až čtyři přídavné funkce. Řídicí systém pak zobrazí dialog: **Přídavné funkce M ?**

Zpravidla zadáváte v dialogu jen číslo přídavné funkce. U některých přídavných funkcí dialog pokračuje, abyste mohli k této funkci zadat parametry.

V režimech **Ruční provoz** a **Ruční kolečko** zadáváte přídavné funkce softtlačítkem **M**.

Účinnost přídavných funkcí

Uvědomte si, že některé přídavné funkce jsou účinné na začátku polohovacího bloku, jiné na konci, a to nezávisle na pořadí, v němž jsou v příslušných NC-blocích uvedeny.

Přídavné funkce působí od toho NC-bloku, ve kterém byly vyvolané.

Některé přídavné funkce působí pouze v tom NC-bloku, ve kterém jsou naprogramované. Pokud není přídavná funkce účinná pouze v bloku, musíte ji v následujícím NC-bloku s oddělenou M-funkcí zase zrušit, nebo bude zrušena automaticky řízením na konci programu.

> Pokud bylo několik M-funkcí naprogramováno v jednom NC-bloku, je pořadí při provádění takovéto:
> - M-funkce platné na začátku bloku jsou provedeny před funkcemi, platnými na konci bloku
> - Jsou-li všechny M-funkce platné na začátku nebo na konci bloku, provádí se v naprogramovaném pořadí

Zadání přídavné funkce ve STOP-bloku

Naprogramovaný **STOP-blok** přeruší chod programu nebo test programu, například za účelem kontroly nástroje. Ve **STOP-bloku** můžete naprogramovat přídavnou funkci M:

STOP

- Naprogramování přerušení provádění programu: stiskněte klávesu **STOP**
- Případně zadejte přídavnou funkci **M**

Příklad

```
87 STOP
```

7.2 Přídavné funkce pro kontrolu chodu programu, vřeteno a chladicí kapalinu

Přehled

Informujte se ve vaší příručce ke stroji!
Výrobce stroje může změnit chování dále popsaných přídavných funkcí.

M	Účinek	Působí v bloku na	začátku	konci
M0	STOP chodu programu STOP vřetena			■
M1	Volitelný STOP provádění programu popř. STOP vřetena popř. Chladivo VYP (funkci definuje výrobce stroje)			■
M2	STOP provádění programu STOP vřetena Chladivo VYP Návrat do bloku 1 Smazání indikace stavu Rozsah funkcí závisí na strojním parametru **resetAt** (č. 100901)			■
M3	START vřetena ve smyslu hodinových ručiček		■	
M4	START vřetena proti smyslu hodinových ručiček		■	
M5	STOP otáčení vřetena			■
M6	Výměna nástroje STOP vřetena STOP provádění programu			■

Protože funkce se liší v závislosti na výrobci stroje doporučuje HEIDENHAIN pro výměnu nástroje funkci **TOOL CALL**.

M8	ZAP chladicí kapaliny		■	
M9	VYP chladicí kapaliny			■
M13	START vřetena ve směru hodinových ručiček ZAP chladicí kapaliny		■	
M14	START vřetena proti směru hodinových ručiček ZAP chladicí kapaliny		■	
M30	Jako M2			■

7.3 Přídavné funkce pro zadání souřadnic

Programování souřadnic vztažených ke stroji: M91/M92

Nulový bod měřítka

Na měřítku určuje polohu nulového bodu měřítka referenční značka.

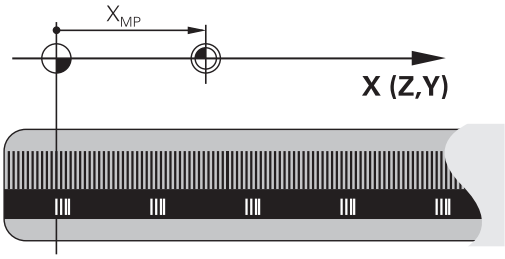

Nulový bod stroje

Nulový bod stroje potřebujete k:

- Nastavení omezení pojezdového rozsahu (softwarové koncové vypínače)
- najetí do pevných poloh na stroji (například poloha pro výměnu nástroje)
- nastavení vztažného bodu na obrobku

Výrobce stroje zadává ve strojním parametru pro každou osu vzdálenost nulového bodu stroje od nulového bodu měřítka.

Standardní chování

Řídicí systém vztahuje souřadnice k nulovému bodu obrobku.

Další informace: Uživatelská příručka Seřizování, testování a zpracování NC-programů

Chování s M91 – nulový bod stroje

Pokud se souřadnice v polohovacích blocích vztahují ke strojnímu nulovému bodu, tak zadejte do těchto NC-bloků M91.

> Programujete-li v bloku M91 přírůstkové souřadnice, tak se tyto souřadnice vztahují k naposledy naprogramované poloze M91. Pokud není v aktivním NC-programu žádná M91-poloha, tak se souřadnice vztahují k aktuální poloze nástroje.

Řídicí systém indikuje hodnoty souřadnic vztažené k nulovému bodu stroje. V indikaci stavu přepněte zobrazení souřadnic na REF.

Další informace: Uživatelská příručka Seřizování, testování a zpracování NC-programů

Chování s M92 – vztažný bod stroje

Informujte se ve vaší příručce ke stroji!

Navíc k nulovému bodu stroje může výrobce definovat ještě jednu další pevnou polohu na stroji (vztažný bod stroje).

Výrobce stroje definuje pro každou osu vzdálenost vztažného bodu stroje od nulového bodu stroje.

Pokud se souřadnice v polohovacích blocích vztahují ke strojnímu vztažnému bodu, tak zadejte do těchto NC-bloků M92.

Řídicí systém provádí i s **M91** nebo **M92** správně korekci rádiusu. Délka nástroje se přitom **nebere** v úvahu.

Účinek

M91 a M92 působí pouze v těch NC-blocích, ve kterých je naprogramována M91 nebo M92.

M91 a M92 jsou účinné na začátku bloku.

Vztažný bod obrobku

Když se souřadnice stále vztahují k nulovému bodu stroje, tak můžete nastavení vztažného bodu pro jednu nebo několik os zamknout.

Je-li nastavení vztažného bodu zablokováno pro všechny osy, pak řídicí systém v režimu **Ruční provoz** již nezobrazuje softtlačítko **Nastavit vztažný bod**.

Obrázek znázorňuje souřadný systém s nulovým bodem stroje a nulovým bodem obrobku.

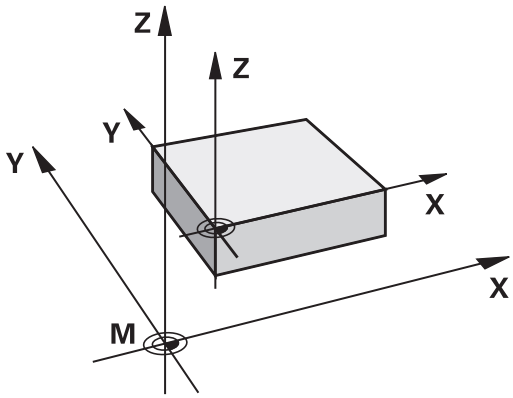

M91/M92 v provozním režimu Testování programu

Aby bylo možno pohyby s M91/M92 též graficky simulovat, musíte aktivovat monitorování pracovního prostoru a dát zobrazit neobrobený polotovar vztažený k nastavenému vztažnému bodu,

Další informace: Uživatelská příručka Seřizování, testování a zpracování NC-programů

Najetí do poloh v nenaklopeném souřadném systému při naklopené rovině obrábění: M130

Standardní chování při naklopené rovině obrábění

Řídicí systém vztahuje souřadnice v polohovacích blocích k souřadnému systému naklopené obráběcí roviny.

Chování s M130

Řídicí systém vztahuje souřadnice v přímkových blocích i přes aktivní, naklopenou rovinu obrábění k nenaklopenému souřadnému systému obrobku.

Řídicí systém pak polohuje naklopený nástroj na programované souřadnice nenaklopeného souřadného systému obrobku.

UPOZORNĚNÍ

Pozor nebezpečí kolize!

Funkce **M130** je aktivní pouze po blocích. Následující obrábění provádí řídicí systém opět v naklopeném souřadném systému obráběcí roviny. Během obrábění vzniká riziko kolize!

- Kontrola průběhu a poloh pomocí grafické simulace

Připomínky pro programování:

- Funkce **M130** je povolena pouze při aktivní funkci **Tilt the working plane** (Naklopit rovinu obrábění).
- Je-li funkce **M130** v kombinaci s vyvoláním cyklu, přeruší řídicí systém zpracování s chybovým hlášením.

Účinek

M130 je blokově účinná v přímkových blocích bez korekce rádiusu nástroje.

7.4 Přídavné funkce pro dráhové poměry

Obrábění malých obrysových stupňů: M97

Standardní chování

Řídicí systém vloží na vnějším rohu přechodovou kružnici. U velmi malých obrysových stupňů by tak nástroj poškodil obrys

Řídicí systém přeruší na takovýchto místech provádění programu a vydá chybové hlášení **Příliš velký rádius nástroje**.

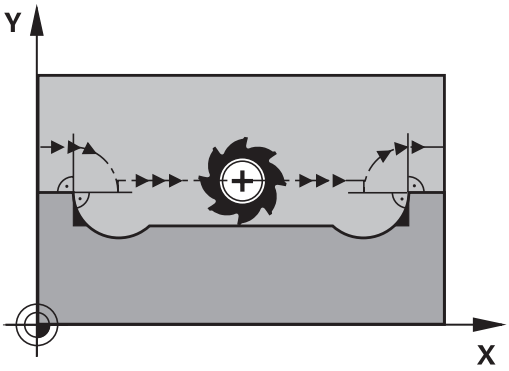

Chování s M97

Řídicí systém zjistí průsečík dráhy pro prvky obrysu – jako u vnitřních rohů – a přejede nástrojem přes tento bod.

Naprogramujte **M97** do toho NC-bloku, kde je definovaný vnější rohový bod.

> Namísto **M97** doporučuje HEIDENHAIN podstatně výkonnější funkci **M120 LA** ! **Další informace:** "Předběžný výpočet obrysu s korigovaným rádiusem (LOOK AHEAD): M120 (opce #21)", Stránka 227

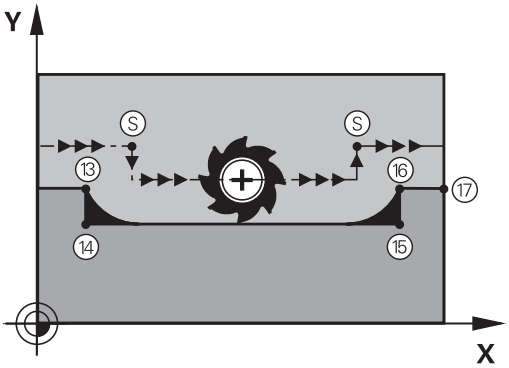

Účinek

M97 působí pouze v tom NC-bloku, v němž je **M97** naprogramována.

> Obrysový roh obrábí řídicí systém při **M97** jen částečně. Případně musíte roh obrysu doobrobit menším nástrojem.

Příklad

5 TOOL DEF L ... R+20	Velký rádius nástroje
...	
13 L X... Y... R... F... M97	Najetí na bod obrysu 13
14 L IY-0.5 ... R... F...	Obrobení malých obrysových stupňů 13 a 14
15 L IX+100 ...	Najetí na bod obrysu 15
16 L IY+0.5 ... R... F... M97	Obrobení malých obrysových stupňů 15 a 16
17 L X... Y...	Najetí na bod obrysu 17

Úplné obrobení otevřených rohů obrysu: M98

Standardní chování

Řídicí systém zjistí na vnitřních rozích průsečík frézovacích drah a z tohoto bodu přejíždí nástrojem v novém směru.

Je-li obrys na rozích otevřený, vede to k neúplnému obrobení:

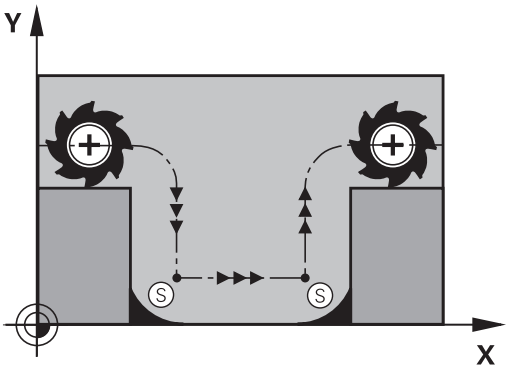

Chování s M98

S přídavnou funkcí **M98** přejede řídicí systém nástrojem tak daleko, aby byl skutečně obroben každý bod obrysu:

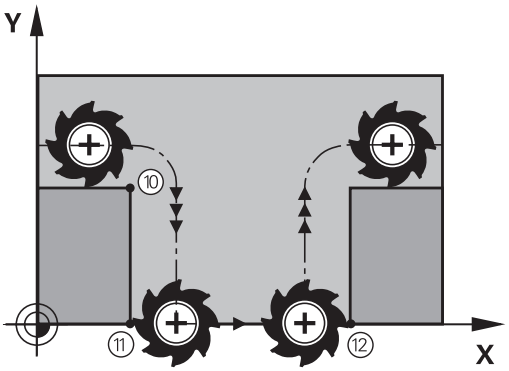

Účinek

M98 působí pouze v těch NC-blocích, v nichž je **M98** naprogramována.

M98 je účinná na konci bloku.

Příklad: Najetí bodů obrysu 10, 11 a 12 za sebou

```
10 L  X... Y...  RL F
11 L  X... IY...  M98
12 L  IX+ ...
```

Koeficient posuvu pro zanořovací pohyby: M103

Standardní chování

Řídicí systém pojíždí nástrojem nezávisle na směru pohybu naposledy programovaným posuvem.

Chování s M103

Řídicí systém zredukuje dráhový posuv, pokud nástroj pojíždí v záporném směru osy nástroje. Posuv při zanořování FZMAX se vypočítává z naposledy programovaného posuvu FPROG a z koeficientu F%:

FZMAX = FPROG x F%

Zadání M103

Zadáte-li v polohovacím bloku **M103**, pak řídicí systém pokračuje v dialogu a dotáže se na koeficient F.

Účinek

M103 bude účinná na začátku bloku.
Zrušit **M103**: **M103** naprogramujte znovu bez koeficientu.

> Funkce **M103** působí také v naklopeném souřadném systému obráběcí roviny. Redukce posuvu pak působí při pojezdu s **naklopenou** osou nástroje v záporném směru.

Příklad

Posuv při zanořování činí 20 % posuvu v rovině.

...	Skutečný dráhový posuv (mm/min):
17 L X+20 Y+20 RL F500 M103 F20	500
18 L Y+50	500
19 L IZ-2.5	100
20 L IY+5 IZ-5	141
21 L IX+50	500
22 L Z+5	500

Posuv v milimetrech/otáčku vřetena: M136

Standardní chování

Řídicí systém pojíždí nástrojem s posuvem F v mm/min, definovaným v NC-programu

Chování s M136

> V NC-programech s palcovými jednotkami není **M136** v kombinaci alternativním posuvem **FU** povolena.
>
> Při aktivní M136 nesmí být vřeteno regulováno.

Pomocí **M136** řídicí systém pojíždí nástrojem s posuvem F nikoliv v mm/min ale v mm/otáčku vřetena, definovaným v NC-programu Pokud změníte otáčky potenciometrem, přizpůsobí řídicí systém posuv automaticky.

Účinek

M136 bude účinná na začátku bloku.

M136 zrušíte naprogramováním **M137**.

Rychlost posuvu u kruhových oblouků: M109/M110/M111

Standardní chování

Řídicí systém vztahuje programovanou rychlost posuvu k dráze středu nástroje.

Chování u kruhových oblouků s M109

Řídicí systém udržuje u vnitřního a vnějšího obrábění kruhových oblouků konstantní posuv na břitu nástroje.

> ***UPOZORNĚNÍ***
>
> **Pozor riziko pro nástroj a obrobek!**
>
> Když je aktivní funkce **M109**, řídicí systém zvyšuje drasticky posuv při obrábění velmi malých vnějších rohů. Během zpracování je riziko zlomení nástroje a poškození obrobku!
>
> ▶ Nepoužívejte **M109** při obrábění velmi malých vnějších rohů

Chování u kruhových oblouků s M110

Řídicí systém udržuje konstantní posuv u kruhových oblouků výhradně při obrábění vnitřních ploch. Při obrábění vnějších kruhových oblouků není aktivní žádné přizpůsobení posuvu.

> Když definujete **M109** nebo **M110** před vyvoláním obráběcího cyklu s číslem větším než 200, působí přizpůsobení posuvu i u oblouků v tomto obráběcím cyklu. Na konci nebo po zrušení obráběcího cyklu se opět obnoví výchozí stav.

Účinek

M109 a **M110** budou účinné na začátku bloku. **M109** a **M110** zrušíte funkcí **M111**.

Předběžný výpočet obrysu s korigovaným rádiusem (LOOK AHEAD): M120 (opce #21)

Standardní chování

Je-li rádius nástroje větší než obrysový stupeň, který se má projíždět s korekcí rádiusu, pak řídicí systém přeruší provádění programu a vypíše chybové hlášení. **M97** zabrání chybovému hlášení, způsobí však poškrábání povrchu při vyjetí nástroje a kromě toho posune roh.

Další informace: "Obrábění malých obrysových stupňů: M97", Stránka 223

Při podříznutí může řídicí systém případně poškodit obrys.

Chování s M120

Řídicí systém kontroluje obrys s korigovaným rádiusem na podříznutí a přeříznutí a počítá dráhu nástroje od aktuálního NC-bloku dopředu. Místa, na kterých by nástroj poškodil obrys, zůstanou neobrobená (na obrázku vpravo zobrazena tmavě). **M120** můžete též použít k tomu, aby se korekcí rádiusu nástroje opatřila digitalizovaná data nebo data vytvořená externím programovacím systémem. Takto lze kompenzovat odchylky od teoretického rádiusu nástroje.

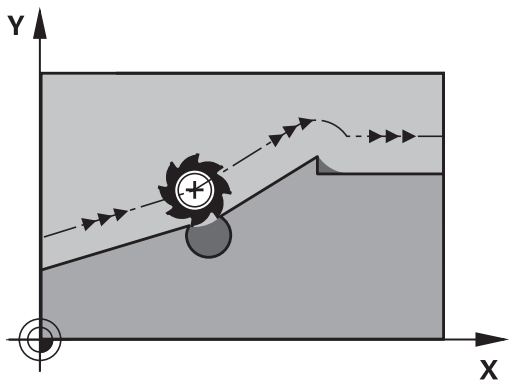

Počet NC-bloků (max. 99), které řízení počítá dopředu, určíte pomocí **LA** (angl. **L**ook **A**head: dívej se dopředu) za **M120**. Čím větší počet NC-bloků zvolíte, které má řízení počítat dopředu, tím pomalejší bude zpracování bloku.

Zadání

Pokud zadáte v polohovacím bloku **M120**, pak pokračuje řízení v dialogu pro tento NC-blok a zeptá se na počet dopředu počítaných NC-bloků **LA**.

Účinek

Naprogramujte funkci **M120** v tom NC-bloku, který obsahuje rovněž korekci rádiusu **RL** nebo **RR**. Tím dosáhnete konstantní postup programování, který je vhodný pro přehlednost. Následující NC-syntaxe vypnou funkci **M120**:

- **R0**
- **M120 LA0**
- **M120** bez **LA**
- **PGM CALL**
- Cyklus **19** nebo **PLANE**-funkce

M120 je účinná na začátku bloku.

Omezení

- Opětné najetí na obrys po externím/interním Stop smíte provést pouze funkcí **START Z BLOKU N**. Před spuštěním Startu z bloku N musíte zrušit **M120**, jinak vydá řídicí systém chybové hlášení.
- Když najíždíte na obrys tangenciálně, musíte použít funkci **APPR LCT**; NC-blok s **APPR LCT** smí obsahovat pouze souřadnice roviny obrábění
- Když odjíždíte z obrysu tangenciálně, musíte použít funkci **DEP LCT**; NC-blok s **DEP LCT** smí obsahovat pouze souřadnice roviny obrábění
- Před použitím dále uvedených funkcí musíte zrušit **M120** a korekci rádiusu:
  - cyklus **32** Tolerance
  - cyklus **19** Obráběcí rovina
  - funkce **PLANE**
  - **M114**
  - **M128**
  - **FUNKCE TCPM**

Překrývání polohováním s ručním kolečkem během chodu programu: M118 (opce #21)

Standardní chování

Informujte se ve vaší příručce ke stroji!
Výrobce vašeho stroje musí řídicí systém k této funkci přizpůsobit.

Řídicí systém pojíždí v provozních režimech provádění programu nástrojem tak, jak je určeno v NC-programu.

Chování s M118

Při **M118** můžete během chodu programu provádět manuální korekce ručním kolečkem. K tomu naprogramujte **M118** a zadejte osově specifickou hodnotu (hlavní osy nebo rotační osy).

Zadání

Zadáte-li v polohovacím bloku funkci **M118**, pak řídicí systém pokračuje v dialogu a dotáže se na osově specifické hodnoty. Použijte pro zadávání souřadnic oranžová osová tlačítka nebo znakovou klávesnici.

Účinek

Polohování ručním kolečkem zrušíte, když znovu naprogramujete **M118** bez zadání souřadnic nebo NC-program ukončíte s **M30** / **M2**
.

Při přerušení programu se polohování ručním kolečkem také zruší.

M118 je účinná na začátku bloku.

Příklad

Během provádění programu má být umožněno pojíždění ručním kolečkem v rovině obrábění X/Y o ±1 mm a v rotační ose B o ±5° od programované hodnoty:

```
L X+0  Y+38.5 RL  F125 M118  X1 Y1 B5
```

M118 z NC-programu působí zásadně ve strojním souřadném systému.

Řídicí systém zobrazuje v záložce **POS HR** přídavné indikace stavu v rámci **M118** definované **Max. hod.**.

Další informace: Uživatelská příručka Seřizování, testování a zpracování NC-programů

Handwheel superimposed působí také v režimu **Polohování s ručním zadáním**!

Odjetí od obrysu ve směru osy nástroje: M140

Standardní chování

Řízení jede nástrojem v režimech **PGM/provoz po bloku** a **PGM/provoz plynule** jak je definováno v NC-programu.

Chování s M140

Pomocí **M140 MB** (move back – pohyb zpět) můžete odjíždět od obrysu zadatelnou drahou ve směru osy nástroje.

Zadání

Zadáte-li v polohovacím bloku **M140**, pak řídicí systém pokračuje v dialogu a dotáže se na dráhu, kterou má nástroj od obrysu odjet. Zadejte požadovanou dráhu, kterou má nástroj od obrysu odjet, nebo stiskněte softklávesu **MB MAX**, aby se odjelo až na kraj rozsahu pojezdu.

> Výrobce stroje definuje v opčních strojních parametrech **moveBack** (č. 200903), jak daleko má končit odjezd **MB MAX** před koncovým vypínačem nebo kolizním tělesem.

Kromě toho lze naprogramovat posuv, jímž nástroj zadanou drahou pojíždí. Pokud posuv nezadáte, projíždí řídicí systém programovanou dráhu rychloposuvem.

Účinek

M140 je účinná jen v tom NC-bloku, ve kterém **je** programovaná.

M140 je účinná na začátku bloku.

Příklad

NC-blok 250: Odjet nástrojem 50 mm od obrysu

NC-blok 251: Jet nástrojem až na okraj rozsahu pojíždění

```
250 L  X+0 Y+38.5  F125 M140  MB 50 F750
251 L  X+0 Y+38.5  F125 M140  MB MAX
```

> **M140** je účinná také při aktivní funkci **Naklápění roviny obrábění**. U strojů s naklápěcími hlavami pojíždí řídicí systém nástrojem v nakloněném souřadném systému.
>
> Pomocí **M140 MB MAX** můžete odjíždět pouze v kladném směru.
>
> Před **M140** zásadně definujte vyvolání nástroje s osou nástroje, jinak není směr pojezdu definován

UPOZORNĚNÍ

Pozor nebezpečí kolize!

Když změníte pomocí funkce **M118** polohu osy natočení a poté provedete **M140**, ignoruje řídicí systém při odjezdu proložené hodnoty. Zejména u strojů s osami natáčení hlav přitom vznikají nežádoucí a nepředvídatelné pohyby. Během těchto vyrovnávacích pohybů vzniká riziko kolize!

- **M118** s **M140** nekombinujte u strojů s osami natáčení hlav

Potlačení monitorování dotykové sondy: M141

Standardní chování

Jakmile chcete pojíždět v některé ose stroje tak při vykloněném dotykovém hrotu, vydá řídicí systém chybové hlášení.

Chování s M141

Řídicí systém pojíždí strojními osami i tehdy, když je dotyková sonda vychýlená. Tato funkce je potřebná, když píšete vlastní měřicí cyklus ve spojení s měřicím cyklem 3, aby dotyková sonda po vychýlení opět odjela polohovacím blokem.

UPOZORNĚNÍ

Pozor nebezpečí kolize!

Funkce **M141** potlačí při vychýleném dotykovém hrotu odpovídající chybové hlášení. Řídicí systém přitom neprovádí žádnou automatickou kontrolu kolize dotykového hrotu. Kvůli oběma způsobům chování musíte zajistit, aby dotyková sonda mohla bezpečně odjíždět. Při nesprávně zvoleném směru odjezdu vzniká riziko kolize!

- NC-program nebo část programu v režimu **Program/provoz po bloku** testujte pečlivě

M141 působí pouze při pojíždění v přímkových blocích.

Účinek

M141 je účinná jen v tom NC-bloku, ve kterém je **M141** programovaná.

M141 je účinná na začátku bloku.

Smazání základního natočení: M143

Standardní chování

Základní natočení zůstává účinné, dokud se nezruší nebo nepřepíše novou hodnotou.

Chování s M143

Řízení smaže základní natočení přímo z NC-programu.

> Funkce **M143** není dovolena u VÝPOČET BLOKU.

Účinek

M143 je účinná od toho NC-bloku, ve kterém **je** naprogramovaná.

M143 je účinná na začátku bloku.

> **M143** smaže záznamy ve sloupcích **SPA**, **SPB** a **SPC** v tabulce vztažných bodů. Při obnovení aktivace příslušného řádku je základní natočení v příslušném řádku ve všech sloupcích **0**.

Automaticky zdvihnout nástroj z obrysu při NC-stop: M148

Standardní chování

Řídicí systém zastaví při NC-stop všechny pojezdy. Nástroj zůstane stát v bodu přerušení.

Chování s M148

Informujte se ve vaší příručce ke stroji!

Tuto funkci nastaví a povolí výrobce stroje.

Výrobce stroje definuje ve strojním parametru **CfgLiftOff** (č. 201400) dráhu, kterou pojíždí řídicí systém při **LIFTOFF**. Pomocí strojního parametru **CfgLiftOff** se může funkce také vypnout.

V tabulce nástrojů ve sloupci **LIFTOFF** dosadíte za aktivní nástroj parametr **Y**. Řídicí systém pak odjede nástrojem až o 2 mm od obrysu ve směru nástrojové osy.

Další informace: Uživatelská příručka Seřizování, testování a zpracování NC-programů

LIFTOFF (ZDVIH = Odjezd od obrysu) působí během následujících situací:

- Při NC-Stop, který jste aktivovali;
- Při NC-Stop, který aktivoval program; např. když se vyskytla závada v pohonném systému
- Při přerušení dodávky proudu.

Účinek

M148 působí tak dlouho, dokud není tato funkce vypnutá pomocí **M149**.

M148 je účinná na začátku bloku, **M149** na konci bloku.

Zaoblení rohů: M197

Standardní chování

Řídicí systém vloží při aktivní korekci rádiusu na vnějším rohu přechodovou kružnici. To může vést k obroušení hrany.

Chování s M197

Funkcí **M197** se obrys na rohu tangenciálně prodlouží a poté se vloží menší přechodová kružnice. Když programujete funkci **M197** a poté stisknete klávesu **ENT**, otevře řídicí systém zadávací políčko **DL**. V **DL** definujete délku, o kterou řídicí systém prodlouží prvky obrysu. Pomocí **M197** se zmenší rádius rohu, roh se méně obrušuje a přesto se pojezdový pohyb provádí ještě plynule.

Účinek

Funkce **M197** je účinná v bloku a působí pouze na vnější rohy.

Příklad

```
L X... Y... RL M197 DL0.876
```

8

Podprogramy a opakování částí programu

8.1 Označování podprogramů a částí programu

Jednou naprogramované obráběcí kroky můžete nechat provádět opakovaně pomocí podprogramů a opakování části programu.

Návěští (label)

Podprogramy a opakování částí programu začínají v NC-programu označením **LBL**, které je zkratkou pro LABEL (angl. návěští, značka).

NÁVĚŠTÍ dostane číslo od 1 do 65535 nebo název, který jim určíte. Každé číslo NÁVĚŠTÍ, popř. každý název NÁVĚŠTÍ smíte v NC-programu zadat jen jednou tlačítkem **LABEL SET**. Počet zadatelných názvů NÁVĚŠTÍ (LABEL) je omezen pouze interní pamětí.

> Nikdy nepoužívejte číslo návěští ani název návěští vícekrát!

NÁVĚŠTÍ 0 (**LBL 0**) označuje konec podprogramu a smí se proto používat libovolně často.

> Porovnejte programovací techniky podprogramů a opakování části programu s tzv. rozhodováním If-then (Pokud-tak) dříve, než vytvoříte svůj NC-program.
>
> Tím můžete zabránit případnému nepochopení a chybám programování.
>
> **Další informace:** "Rozhodování když/pak s Q-parametry", Stránka 265

8.2 Podprogramy

Funkční princip

1 Řídicí systém provádí NC-program obrábění až do vyvolání podprogramu **CALL LBL**

2 Od tohoto místa provádí řídicí systém vyvolaný podprogram až do jeho konce **LBL 0**

3 Potom pokračuje řídicí systém v provádění NC-programu s NC-blokem, který následuje za vyvoláním podprogramu **CALL LBL**

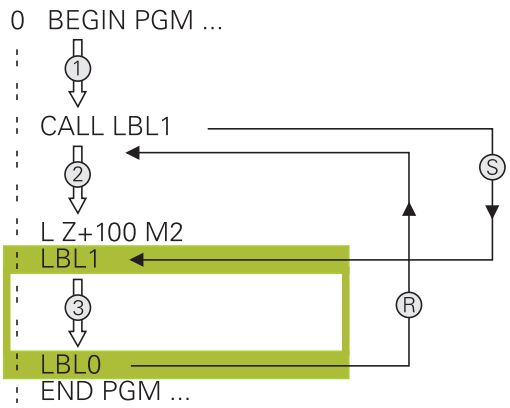

Připomínky pro programování

- Hlavní program může obsahovat libovolný počet podprogramů
- Podprogramy můžete vyvolávat libovolně často v libovolném pořadí
- Podprogram nesmí vyvolávat sám sebe
- Podprogramy programujte za NC-blokem s M2, popřípadě M30
- Pokud se podprogramy nacházejí v NC-programu před NC-blokem s M2 nebo M30, pak se provedou nejméně jednou i bez vyvolání

Programování podprogramu

LBL SET

- Označení začátku: stiskněte klávesu **LBL SET**
- Zadejte číslo podprogramu. Chcete-li použít název NÁVĚŠTÍ: stiskněte softklávesu **LBL-NÁZEV** pro přechod do zadání textu.
- Zadat obsah
- Označení konce: stiskněte klávesu **LBL SET** a zadejte číslo návěští **0**

Vyvolání podprogramu

LBL CALL

- Vyvolání podprogramu: stiskněte klávesu **LBL CALL**
- Zadání čísla vyvolávaného podprogramu. Chcete-li použít název NÁVĚŠTÍ: stiskněte softklávesu **LBL-NÁZEV** pro přechod do zadání textu.
- Pokud si přejete zadat číslo parametru řetězce jako cílovou adresu: stiskněte softklávesu QS
> Řídicí systém pak skočí na název návěští, který je uvedený v definovaném parametru řetězce.
- Opakování **REP** přeskočte klávesou **NO ENT**. Opakování **REP** nastavte jen při opakování části programu

> **CALL LBL 0** není dovoleno, neboť to odpovídá vyvolání konce podprogramu.

8.3 Opakování částí programu

Návěští

Opakování úseku programu začínají značkou **LBL**. Opakování části programu se zakončuje s **CALL LBL n REPn**.

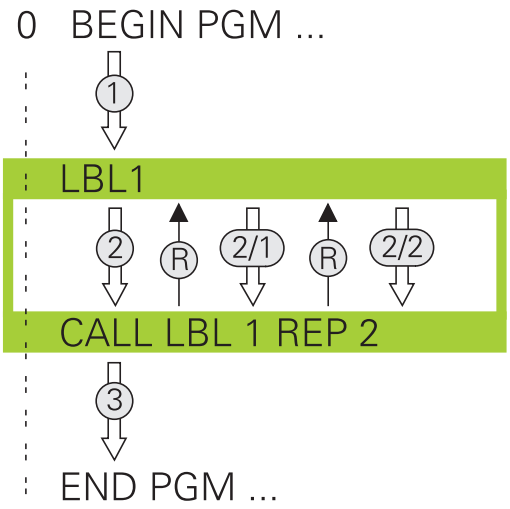

Funkční princip

1 Řídicí systém vykonává NC-program až ke konci části programu (**CALL LBL n REPn**)
2 Poté řídicí systém opakuje část programu mezi vyvolaným návěštím LABEL a jeho vyvoláním **CALL LBL n REPn** tolikrát, kolikrát jste zadali v parametru **REP**
3 Potom řídicí systém pokračuje v NC-programu dále.

Připomínky pro programování

- Část programu můžete opakovat až 65 534krát po sobě
- Část programu provede TNC vždy o jednou navíc, než kolik opakování jste naprogramovali, protože první opakování začne až po prvním obrobení.

Programování opakování částí programu

LBL SET

- Označení začátku: stiskněte klávesu **LBL SET** a zadejte číslo návěští LABEL pro část programu, která se má opakovat. Chcete-li použít název NÁVĚŠTÍ: stiskněte softklávesu **LBL-NÁZEV** pro přechod do zadání textu.
- Zadání části programu

Vyvolání opakování části programu

LBL CALL

- Vyvolání části programu: stiskněte klávesu **LBL CALL**
- Zadejte číslo opakované části programu. Chcete-li použít název NÁVĚŠTÍ: stiskněte softklávesu **LBL-NÁZEV** pro přechod do zadání textu.
- Zadejte počet opakování **REP**, potvrďte ho klávesou **ENT**.

8.4 Vyvolání externího NC-programu

Přehled softkláves

Když stisknete klávesu **PGM CALL** ukáže řídicí systém následující softtlačítka:

Softtlačítko	Funkce
VOLAT PROGRAM	Vyvolání NC-programu pomocí **PGM CALL**
VYBRAT DATUM TABLE	Zvolte tabulku nulových bodů **SET TABLE**
VYBRAT POINT TABLE	Zvolte tabulku bodů **SEL TABLE**
VOLBA KONTURY	Zvolte obrysový program **SEL CONTOUR**
VOLBA PROGRAMU	Zvolte NC-program **SEL PGM**
VOLAT VYBRANY PROGRAM	Vyvolejte poslední zvolený soubor pomocí **CALL SELECTED PGM**
VYBERTE CYKLUS	Zvolte libovolný NC-program se **SEL CYCLE** jako obráběcí cyklus **Další informace:** Příručka pro uživatele programování cyklů

Funkční princip

1 Řídicí systém provádí program obrábění až do okamžiku, kdy vyvoláte s **CALL PGM** jiný NC-program
2 Potom řídicí systém provede vyvolaný NC-program až do jeho konce
3 Pak řídicí systém pokračuje v provádění volajícího NC-programu tím NC-blokem, který následuje za vyvoláním programu

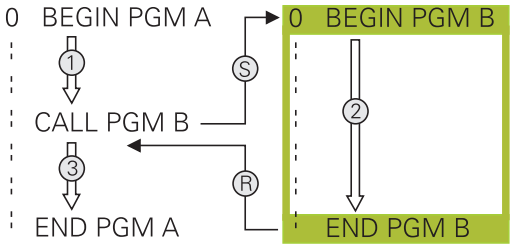

> Pokud chcete programovat proměnná vyvolání podprogramu v souvislosti s řetězcovými parametry, použijte funkci **SEL PGM**.

Připomínky pro programování

- Pro vyvolání libovolného NC-programu nepotřebuje řídicí systém žádné návěští.
- Vyvolaný NC-program nesmí obsahovat vyvolání **CALL PGM** do vyvolávajícího NC-programu (nekonečná smyčka).
- Vyvolaný NC-program nesmí obsahovat žádnou z přídavných funkcí **M2** nebo **M30**. Pokud jste ve vyvolaném NC-programu definovali podprogramy s návěštími, tak můžete nahradit M2, popř. M30 s funkcí skoku **FN 9: If +0 EQU +0 GOTO LBL 99**.
- Pokud chcete vyvolat program DIN/ISO, pak zadejte za názvem programu typ souboru ".I".
- Libovolný NC-program můžete též vyvolat přes cyklus **12 PGM CALL**.
- Jakýkoli NC-program můžete také vyvolat funkcí **Zvolit cyklus** (**SEL CYCLE**).
- Q-parametry působí při **PGM CALL** zásadně globálně. Mějte proto na paměti, že změny Q-parametrů ve vyvolávaném NC-programu se mohou projevit i ve vyvolávajícím NC-programu.

> Zatímco řídicí systém zpracovává vyvolávající NC-program je editace všech vyvolaných NC-programů zablokována.

Kontrola volaných NC-programů

UPOZORNĚNÍ

Pozor nebezpečí kolize!

Řídicí systém neprovádí žádnou automatickou kontrolu kolize mezi nástrojem a obrobkem. Pokud přepočtené souřadnice ve volaném NC-programu cíleně neresetujete, tak tyto transformace působí také na volající NC-program. Během obrábění vzniká riziko kolize!

- Použité transformace souřadnic ve stejném NC-programu znovu resetujte
- Případně kontrolujte průběh pomocí grafické simulace

Řídicí systém kontroluje volané NC-programy:

- Pokud vyvolaný NC-program obsahuje přídavnou funkci **M2** nebo **M30**, vydá řídicí systém výstrahu. Řízení smaže výstrahu automaticky, jakmile zvolíte jiný NC-program.
- Řídicí systém kontroluje úplnost volaného NC-programu před zpracováním. Pokud chybí NC-blok **END PGM** tak řídicí systém přeruší práci a vydá chybové hlášení.

Další informace: Uživatelská příručka Seřizování, testování a zpracování NC-programů

Popis cesty

Zadáte-li jen název programu, pak se musí vyvolávaný NC-program nacházet ve stejném adresáři jako volající NC-program

Jestliže se vyvolávající NC-program nenachází ve stejném adresáři jako volající NC-program, pak zadejte úplnou cestu, např. **TNC:\ZW35\HERE\PGM1.H**

Alternativně naprogramujte relativní cesty:

- vycházeje ze složky volajícího NC-programu o úroveň složky nahoru **... \PGM1.H**
- vycházeje ze složky volajícího NC-programu o úroveň složky dolů **DOWN\PGM2.H**
- vycházeje ze složky volajícího NC-programu o úroveň složky nahoru a do jiné složky **... \THERE\PGM3.H**

Vyvolání externího NC-programu

Vyvolání pomocí PGM CALL

S funkcí **PGM CALL** vyvoláte externí NC-program. Řízení zpracovává externí NC-program od toho místa, kde jste ho v NC-programu vyvolali.

Postupujte takto:

PGM CALL

- Stiskněte tlačítko **PGM CALL**

VOLAT PROGRAM

- Stiskněte softklávesu **VOLAT PROGRAM**
- > Řídicí systém spustí dialog k určení volaného NC-programu.
- Cestu zadejte pomocí klávesnice na obrazovce

Alternativně

VYBRAT SOUBOR

- Stiskněte softklávesu **VYBRAT SOUBOR**
- > Řídicí systém zobrazí okno, ve kterém můžete vybrat volaný NC-program.
- Potvrďte klávesou **ENT**

Vyvolání s SEL PGM a CALL SELECTED PGM

Funkcí **SEL PGM** zvolíte externí NC-program, který vyvoláte samostatně na jiném místě v NC-programu. Řízení zpracovává externí NC-program na tom místě, kde jste ho nechali v NC-programu vyvolat pomocí **CALL SELECTED PGM**.

Funkce **SEL PGM** je povolená i s řetězcovými parametry, takže můžete vyvolání programu řídit dynamicky.

NC-program zvolíte takto:

PGM CALL

- Stiskněte tlačítko **PGM CALL**

VOLBA PROGRAMU

- Stiskněte softklávesu **VOLBA PROGRAMU**
- > Řídicí systém spustí dialog k určení volaného NC-programu.

VYBRAT SOUBOR

- Stiskněte softklávesu **VYBRAT SOUBOR**
- > Řídicí systém zobrazí okno, ve kterém můžete vybrat volaný NC-program.
- Potvrďte klávesou **ENT**

Zvolený NC-program vyvoláte takto:

PGM CALL

- Stiskněte tlačítko **PGM CALL**

VOLAT VYBRANY PROGRAM

- Stiskněte softklávesu **VOLAT VYBRANY PROGRAM**
- > Řídicí systém vyvolá s **CALL SELECTED** poslední zvolený NC-program.

Pokud NC-program vyvolaný pomocí **CALL SELECTED PGM** chybí, přeruší řídicí systém zpracování nebo simulaci s chybovým hlášením. Aby se zabránilo nežádoucím přerušením během chodu programu, tak lze na začátku programu otestovat všechny cesty pomocí funkce **FN 18** (**ID10 NR110** a **NR111**).
Další informace: "FN 18: SYSREAD – čtení systémových dat", Stránka 281

8.5 Vnořování

Druhy vnořování

- Vyvolání podprogramu v podprogramech
- Opakování části programu v opakované části programu
- Vyvolání podprogramu v opakování části programu
- Opakování části programu v podprogramech

> Podprogramy a opakování části programu mohou navíc vyvolávat externí NC-programy.

Hloubka vnoření

Hloubka vnoření (též vkládání) definuje mezi jiným také kolik smějí podprogramy nebo opakování části programu obsahovat dalších podprogramů nebo opakování části programu.

- Maximální hloubka vnoření pro podprogramy: 19
- Maximální hloubka vnoření pro externí NC-programy: 19, přičemž jeden **CYCL CALL** působí jako jedno vyvolání externího programu
- Opakování částí programů můžete vnořovat bez omezení

Podprogram v podprogramu

Příklad

0 BEGIN PGM UPGMS MM	
...	
17 CALL LBL “UP1“	Vyvolání podprogramu s LBL UP1
...	
35 L Z+100 R0 FMAX M2	Poslední programový blok hlavního programu s M2
36 LBL “UP1“	Začátek podprogramu UP1
...	
39 CALL LBL 2	Vyvolání podprogramu za LBL2
...	
45 LBL 0	Konec podprogramu 1
46 LBL 2	Začátek podprogramu 2
...	
62 LBL 0	Konec podprogramu 2
63 END PGM UPGMS MM	

Provádění programu

1 Hlavní program UPGMS je proveden až do NC-bloku 17.
2 Je vyvolán podprogram UP1 a proveden až do NC-bloku 39
3 Vyvolá se podprogram 2 a provede se až do NC-bloku 62. Konec podprogramu 2 a návrat do podprogramu, ze kterého byl vyvolán
4 Podprogram UP1 se provede od NC-bloku 40 až do bloku 45. Konec podprogramu UP1 a návrat do hlavního programu UPGMS
5 Hlavní program UPGMS se provede od NC-bloku 18 až do NC-bloku 35. Návrat do NC-bloku 1 a konec programu

Opakování částí programu

Příklad

0 BEGIN PGM REPS MM	
...	
15 LBL 1	Začátek opakování části programu 1
...	
20 LBL 2	Začátek opakování části programu 2
...	
27 CALL LBL 2 REP 2	Vyvolání části programování s 2 opakováními
...	
35 CALL LBL 1 REP 1	Část programu mezi tímto NC-blokem a LBL 1
...	(NC-blok 15) se opakuje jednou
50 END PGM REPS MM	

Provádění programu

1 Hlavní program REPS se provede až k NC-bloku 27
2 Část programu mezi NC-blokem 27 a NC-blokem 20 se opakuje dvakrát
3 Hlavní program REPS se provede od NC-bloku 28 až do NC-bloku 35
4 Část programu mezi NC-blokem 35 a NC-blokem 15 se zopakuje jednou (obsahuje opakování části programu mezi NC-blokem 20 a NC-blokem 27).
5 Hlavní program REPS se provede od NC-bloku 36 až do NC-bloku 50. Návrat do NC-bloku 1 a konec programu

Opakování podprogramu

Příklad

0 BEGIN PGM UPGREP MM	
...	
10 LBL 1	Začátek opakování části programu 1
11 CALL LBL 2	Vyvolání podprogramu
12 CALL LBL 1 REP 2	Vyvolání části programování s 2 opakováními
...	
19 L Z+100 R0 FMAX M2	Poslední NC-blok hlavního programu s M2
20 LBL 2	Začátek podprogramu
...	
28 LBL 0	Konec podprogramu
29 END PGM UPGREP MM	

Provádění programu

1 Hlavní program UPGREP se provede až k NC-bloku 11
2 Vyvolá se podprogram 2 a provede se.
3 Část programu mezi NC-blokem 12 a NC-blokem 10 se dvakrát zopakuje: podprogram 2 se opakuje dvakrát
4 Hlavní program UPGREP se provede od NC-bloku 13 až do NC-bloku 19. Návrat do NC-bloku 1 a konec programu

8.6 Příklady programů

Příklad: Frézování obrysu v několika přísuvech

Provádění programu:

- Předpolohování nástroje na horní hranu obrobku
- Přírůstkové zadání přísuvu
- Frézování obrysu
- Opakování přísuvu a frézování obrysu

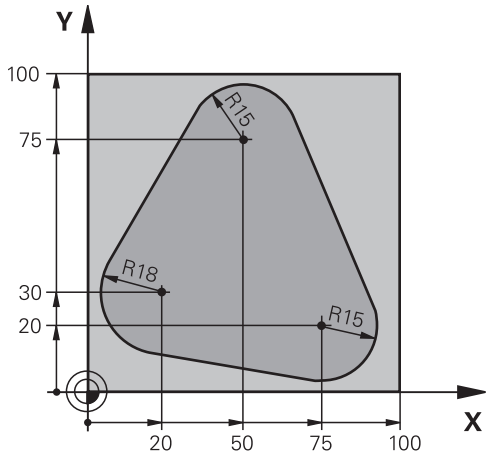

0 BEGIN PGM PGMWDH MM	
1 BLK FORM 0.1 Z X+0 Y+0 Z-40	
2 BLK FORM 0.2 X+100 Y+100 Z+0	
3 TOOL CALL 1 Z S500	Vyvolání nástroje
4 L Z+250 R0 FMAX	Odjetí nástroje
5 L X-20 Y+30 R0 FMAX	Předpolohování v rovině obrábění
6 L Z+0 R0 FMAX M3	Předpolohování na horní hranu obrobku
7 LBL 1	Značka pro opakování části programu
8 L IZ-4 R0 FMAX	Přírůstkový přísuv do hloubky (ve volném prostoru)
9 APPR CT X+2 Y+30 CCA90 R+5 RL F250	Najetí na obrys
10 FC DR- R18 CLSD+ CCX+20 CCY+30	Obrys
11 FLT	
12 FCT DR- R15 CCX+50 CCY+75	
13 FLT	
14 FCT DR- R15 CCX+75 CCY+20	
15 FLT	
16 FCT DR- R18 CLSD- CCX+20 CCY+30	
17 DEP CT CCA90 R+5 F1000	Opuštění obrysu
18 L X-20 Y+0 R0 FMAX	Vyjetí nástroje
19 CALL LBL 1 REP 4	Návrat na LBL 1; celkem čtyřikrát
20 L Z+250 R0 FMAX M2	Odjetí nástroje, konec programu
21 END PGM PGMWDH MM	

Příklad: Skupiny děr

Provádění programu:

- Najetí na skupiny děr v hlavním programu
- Vyvolání skupiny děr (podprogram 1) v hlavním programu.
- Skupina děr se naprogramuje jen jednou v podprogramu 1

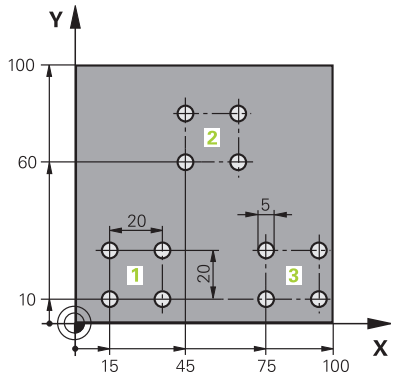

0 BEGIN PGM UP1 MM	
1 BLK FORM 0.1 Z X+0 Y+0 Z-20	
2 BLK FORM 0.2 X+100 Y+100 Z+0	
3 TOOL CALL 1 Z S5000	Vyvolání nástroje
4 L Z+250 R0 FMAX	Odjetí nástroje
5 CYCL DEF 200 VRTÁNÍ	Definice cyklu vrtání
Q200=2 ;BEZPECNOSTNI VZDAL.	
Q201=-10 ;HLOUBKA	
Q206=250 ;POSUV NA HLOUBKU	
Q202=5 ;HLOUBKA PRISUVU	
Q210=0 ;CAS.PRODLEVA NAHORE	
Q203=+0 ;SOURADNICE POVRCHU	
Q204=10 ;2. BEZPEC.VZDALENOST	
Q211=0.25 ;CAS. PRODLEVA DOLE	
Q395=0 ;REFERENCNI HLOUBKA	
6 L X+15 Y+10 R0 FMAX M3	Najetí na bod startu skupiny děr 1
7 CALL LBL 1	Vyvolání podprogramu pro skupinu děr
8 L X+45 Y+60 R0 FMAX	Najetí na bod startu skupiny děr 2
9 CALL LBL 1	Vyvolání podprogramu pro skupinu děr
10 L X+75 Y+10 R0 FMAX	Najetí na bod startu skupiny děr 3
11 CALL LBL 1	Vyvolání podprogramu pro skupinu děr
12 L Z+250 R0 FMAX M2	Konec hlavního programu
13 LBL 1	Začátek podprogramu 1: Skupina děr
14 CYCL CALL	Díra 1
15 L IX+20 R0 FMAX M99	Najetí na díru 2, vyvolání cyklu
16 L IY+20 R0 FMAX M99	Najetí na díru 3, vyvolání cyklu
17 L IX-20 R0 FMAX M99	Najetí na díru 4, vyvolání cyklu
18 LBL 0	Konec podprogramu 1
19 END PGM UP1 MM	

Příklad: Skupina děr několika nástroji

Provádění programu:

- Programování obráběcích cyklů v hlavním programu
- Vyvolání vrtacího plánu (podprogram 1) v hlavním programu
- Najetí skupin děr (podprogram 2) v podprogramu 1
- Skupina děr se naprogramuje jen jednou v podprogramu 2

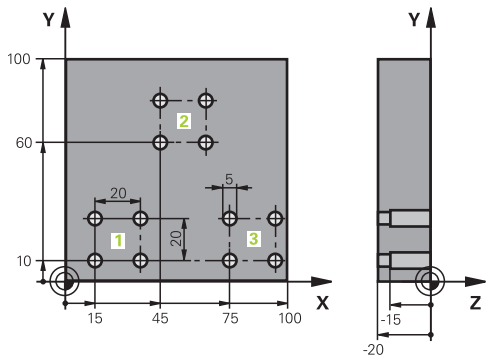

0 BEGIN PGM UP2 MM	
1 BLK FORM 0.1 Z X+0 Y+0 Z-20	
2 BLK FORM 0.2 X+100 Y+100 Z+0	
3 TOOL CALL 1 Z S5000	Vyvolání nástroje – středicí vrták
4 L Z+250 R0 FMAX	Odjetí nástroje
5 CYCL DEF 200 VRTÁNÍ	Definice cyklu navrtáváku
Q200=2 ;BEZPECNOSTNI VZDAL.	
Q201=-3 ;HLOUBKA	
Q206=250 ;POSUV NA HLOUBKU.	
Q202=3 ;HLOUBKA PRISUVU	
Q210=0 ;CAS.PRODLEVA NAHORE	
Q203=+0 ;SOURADNICE POVRCHU	
Q204=10 ;2. BEZPEC.VZDALENOST	
Q211=0.25 ;CAS. PRODLEVA DOLE	
Q395=0 ;REFERENCNI HLOUBKA	
6 CALL LBL 1	Vyvolání podprogramu 1 pro kompletní vrtací plán
7 L Z+250 R0 FMAX	
8 TOOL CALL 2 Z S4000	Vyvolání nástroje – vrták
9 FN 0: Q201 = -25	Nová hloubka pro vrtání
10 FN 0: Q202 = +5	Nový přísuv pro vrtání
11 CALL LBL 1	Vyvolání podprogramu 1 pro kompletní vrtací plán
12 L Z+250 R0 FMAX	
13 TOOL CALL 3 Z S500	Vyvolání nástroje – výstružník

14 CYCL DEF 201 VYSTRUZOVANI	Definice cyklu vystružování
Q200=2 ;BEZPECNOSTNI VZDAL.	
Q201=-15 ;HLOUBKA	
Q206=250 ;POSUV NA HLOUBKU.	
Q211=0.5 ;CAS. PRODLEVA DOLE	
Q208=400 ;POSUV NAVRATU	
Q203=+0 ;SOURADNICE POVRCHU	
Q204=10 ;2. BEZPEC.VZDALENOST	
15 CALL LBL 1	Vyvolání podprogramu 1 pro kompletní vrtací plán
16 L Z+250 R0 FMAX M2	Konec hlavního programu
17 LBL 1	Začátek podprogramu 1: Kompletní vrtací plán
18 L X+15 Y+10 R0 FMAX M3	Najetí na bod startu skupiny děr 1
19 CALL LBL 2	Vyvolání podprogramu 2 pro skupinu děr
20 L X+45 Y+60 R0 FMAX	Najetí na bod startu skupiny děr 2
21 CALL LBL 2	Vyvolání podprogramu 2 pro skupinu děr
22 L X+75 Y+10 R0 FMAX	Najetí na bod startu skupiny děr 3
23 CALL LBL 2	Vyvolání podprogramu 2 pro skupinu děr
24 LBL 0	Konec podprogramu 1
25 LBL 2	Začátek podprogramu 2: Skupina děr
26 CYCL CALL	Vrtání 1 aktivním obráběcím cyklem
27 L IX+20 R0 FMAX M99	Najetí na díru 2, vyvolání cyklu
28 L IY+20 R0 FMAX M99	Najetí na díru 3, vyvolání cyklu
29 L IX-20 R0 FMAX M99	Najetí na díru 4, vyvolání cyklu
30 LBL 0	Konec podprogramu 2
31 END PGM UP2 MM	

9

Programování Q-parametrů

9.1 Princip a přehled funkcí

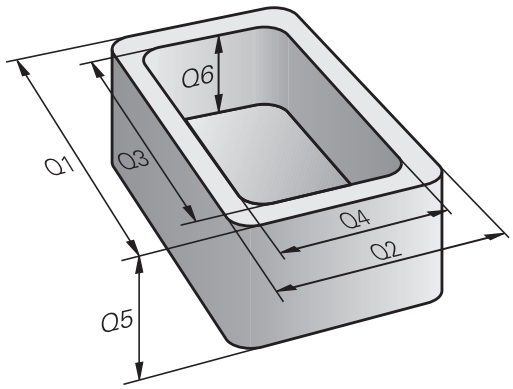

Pomocí Q-parametrů můžete v jediném NC-programu definovat celé skupiny součástí pomocí používání proměnných Q-parametrů namísto pevných číselných hodnot.

Máte následující možnosti jak používat Q-parametry:

- Souřadnice
- Posuvy
- Otáčky
- Údaje cyklů

Řídicí systém nabízí další možnosti jak pracovat s Q-parametry:

- programovat obrysy, které jsou určené matematickými funkcemi
- Provádět obráběcí operace v závislosti na logických podmínkách
- Utvářet variabilní FK-programy

Q-parametry se vždy skládají z písmen a čísel. Přitom určují písmena druh Q-parametru a čísla rozsah Q-parametru.

Podrobné informace najdete v následující tabulce:

Druh Q-parametrů	Rozsah Q-parametrů	Význam
Q-parametry:		**Parametry působí na všechny NC-programy v paměti řídicího systému**
	0-99	Parametry pro **uživatele**, pokud se nepřekrývají s cykly SL Heidenhain Tyto parametry působí v rámci tzv. maker a cyklů výrobce lokálně. Změny se tak nevrací do NC-programu. Proto používejte pro cykly výrobce rozsah Q-parametrů 1200 – 1399!
	100-199	Parametry pro speciální funkce řídicího systému, které čtou NC-programy uživatele nebo cykly
	200-1199	Parametry, které se používají přednostně pro cykly HEIDENHAIN
	1200-1399	Parametry používané především pro cykly výrobců, když se vrací hodnoty programu uživatele
	1400-1599	Parametry, které se používají přednostně pro zadávací parametry cyklů výrobců
	1600-1999	Parametry pro **uživatele**
QL-parametry:		**Parametry působí pouze místně, v rámci NC-programu**
	0-499	Parametry pro **uživatele**
QR-parametry:		**Parametry působí trvale (permanentně) na všechny NC-programy v paměti řídicího systému, i po výpadku napájení**
	0-99	Parametry pro **uživatele**
	100-199	Parametry pro funkce fy HEIDENHAIN (například cykly)
	200-499	Parametry pro výrobce stroje (například cykly)

QR-parametry se zálohují v rámci zálohy.

Pokud váš výrobce stroje nedefinuje jinou cestu, ukládá řídicí systém hodnoty **QR**-parametrů do následujícího umístění **SYS:\runtime\sys.cfg**. Tento oddíl se ukládá pouze při kompletním zálohování.

Výrobce stroje má k dispozici následující opční strojní parametry pro udání cesty:

- **pathNcQR** (č. 131201)
- **pathSimQR** (č. 131202)

Pokud výrobce vašeho stroje uvádí ve volitelných strojních parametrech cestu k TNC-oddílu, můžete provést zálohu pomocí funkcí **NC/PLC backup** i bez zadání číselného kódu.

Navíc máte k dispozici také **QS**-parametry (**S** znamená String – textový řetězec), s nimiž můžete na TNC také zpracovávat texty.

Druh Q-parametrů	Rozsah Q-parametrů	Význam
QS-parametry:		**Parametry působí na všechny NC-programy v paměti řídicího systému**
	0-99	Parametry pro **uživatele**, pokud se nepřekrývají s cykly SL HEIDENHAIN Tyto parametry působí v rámci tzv. maker a cyklů výrobce lokálně. Změny se tak nevrací do NC-programu. Proto používejte pro cykly výrobce rozsah QS-parametrů 200 – 499!
	100-199	Parametry pro speciální funkce řídicího systému, které čtou NC-programy uživatele nebo cykly
	200-1199	Parametry, které se používají přednostně pro cykly HEIDENHAIN
	1200-1399	Parametry používané především pro cykly výrobců, když se vrací hodnoty programu uživatele
	1400-1599	Parametry, které se používají přednostně pro zadávací parametry cyklů výrobců
	1600-1999	Parametry pro **uživatele**

UPOZORNĚNÍ

Pozor nebezpečí kolize!

Cykly HEIDENHAIN, cykly výrobce stroje a funkce třetích stran používají Q-parametry. Navíc můžete v NC-programech programovat Q-parametry. Pokud při používání Q-parametrů nepoužíváte výlučně doporučené rozsahy Q-parametrů, tak to může vést k překrývání (interakcím) a tím k nežádoucímu chování. Během obrábění vzniká riziko kolize!

- Používejte výlučně rozsahy Q-parametrů doporučené fou HEIDENHAIN
- Dbejte na dokumentaci fy HEIDENHAIN, výrobce strojů a třetích stran
- Kontrolujte průběh pomocí grafické simulace

Pokyny pro programování

Q-parametry a číselné hodnoty smíte v NC-programu zadávat smíšeně.

Q-parametrům můžete přiřazovat číselné hodnoty od -999 999 999 do +999 999 999. Rozsah zadávání je omezen na maximálně 16 znaků, z toho je až 9 míst před desetinnou čárkou. Interně může řízení počítat s číselnou hodnotou až do velikosti 10^{10}.

QS-parametrům můžete přiřadit maximálně 255 znaků.

Řídicí systém přiřazuje některým Q a QS-parametrům samočinně stále stejná data, například Q-parametru **Q108** aktuální rádius nástroje.

Další informace: " Předobsazené Q-parametry", Stránka 326

Řídicí systém ukládá číselné hodnoty interně v binárním číselném formátu (norma IEEE 754). Kvůli použití normovaného formátu neindikuje řídicí systém některá desetinná čísla binárně přesně na 100 % (chyba zaokrouhlení). Používáte-li vypočítaný obsah Q-parametru u příkazů skoku nebo polohování, je třeba tuto skutečnost brát do úvahy.

Q-parametry můžete vrátit do **Nedefinovaného** stavu. Je-li poloha naprogramována s Q-parametrem, který není definován, tak řízení tento pohyb ignoruje.

Vyvolání funkcí Q-parametrů

Zatímco zadáváte NC-program obrábění, stiskněte tlačítko **Q** (v políčku pro číselná zadání a volbu osy pod tlačítkem **+/-**). Řídicí systém pak ukáže následující softtlačítka:

Softtlačítko	Skupina funkcí	Stránka
Základní funkce	Základní matematické funkce	260
Úhlové funkce	Úhlové funkce	263
Výpočet kružnice LATION	Funkce pro výpočet kružnice	264
Skok	Rozhodování když/pak, skoky	265
Zvláštní funkce	Ostatní funkce	270
Postup	Přímé zadávání vzorců	309
Vzorec obrysu	Funkce pro obrábění složitých obrysů	Viz Příručka pro uživatele programování cyklů

Když definujete nebo přiřadíte Q-parametry, ukáže řídicí systém softtlačítka **Q**, **QL** a **QR**. S těmito softtlačítky vyberte požadovaný typ parametru. Poté definujte číslo parametru.

Pokud jste připojili klávesnici přes USB, tak můžete po stisku tlačítka **Q** přímo otevřít dialog k zadávání vzorců.

9.2 Skupiny součástí – Q-parametry místo číselných hodnot

Použití

S funkcí Q-parametru **FN0: PŘIŘAZENÍ** můžete Q-parametrům přiřazovat číselné hodnoty. Pak dosadíte v NC-programu namísto číselné hodnoty Q-parametr.

Příklad

15 FN 0: Q10=25	Přiřazení
...	Q10 obdrží hodnotu 25
25 L X +Q10	odpovídá L X +25

Pro skupiny součástí naprogramujte například charakteristické rozměry obrobku jako Q-parametry.

Pro obrábění jednotlivých součástí pak přiřadíte každému z těchto parametrů odpovídající číselnou hodnotu.

Příklad: Válec s Q-parametry

Rádius válce:	R = Q1
Výška válce:	H = Q2
Válec Z1:	Q1 = +30 Q2 = +10
Válec Z2:	Q1 = +10 Q2 = +50

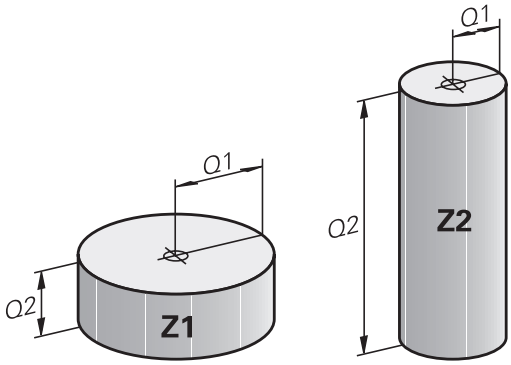

9.3 Popis obrysů pomocí matematických funkcí

Použití

S použitím Q-parametrů můžete naprogramovat v NC-programu základní matematické funkce:

- Volba funkce Q-parametru: stiskněte klávesu **Q** (v poli pro číselná zadání, vpravo). Lišta softtlačítek zobrazí funkce Q-parametrů.
- Zvolte základní matematické funkce: Stiskněte softklávesu **Základní funkce**
- > Řídicí systém zobrazí následující softtlačítka

Přehled

Softtlačítko	Funkce
FN0 X = Y	**FN 0**: PŘIŘAZENÍ např. **FN 0: Q5 = +60** Hodnotu přiřadit přímo Vynulovat Q-parametr
FN1 X + Y	**FN 1**: SOUČET např. **FN 1: Q1 = -Q2 + -5** Vytvoření a přiřazení součtu dvou hodnot
FN2 X - Y	**FN 2**: ODEČTENÍ např. **FN 2: Q1 = +10 - +5** Vytvoření a přiřazení rozdílu dvou hodnot
FN3 X * Y	**FN 3**: NÁSOBENÍ např. **FN 3: Q2 = +3 * +3** Vytvoření a přiřazení součinu dvou hodnot
FN4 X / Y	**FN 4**: DĚLENÍ např. **FN 4: Q4 = +8 DIV +Q2** Vytvoření a přiřazení podílu dvou hodnot **Zakázáno:** Dělení nulou!
FN5 Odmocnina	**FN 5**: ODMOCNINA např. **FN 5: Q20 = SQRT 4** Odmocnit číslo a přiřadit ho **Zakázáno:** Odmocnina ze záporného čísla!

Vpravo od znaku = smíte zadat:

- dvě čísla
- dva Q-parametry
- jedno číslo a jeden Q-parametr

Všechny Q-parametry a číselné hodnoty v rovnicích můžete opatřit znaménky.

Programování základních aritmetických operací

PŘIŘAZENÍ

Příklad

16 FN 0: Q5 = +10
17 FN 3: Q12 = +Q5 * +7

Q

- Volba funkce Q-parametrů: stiskněte klávesu **Q**

Základní funkce

- Zvolte základní matematické funkce: Stiskněte softklávesu **Základní funkce**

FN0 X = Y

- Volba funkce Q-parametru PŘIŘAZENÍ: Stiskněte softklávesu **FN 0 X = Y**

ČÍSLO PARAMETRU PRO VÝSLEDEK?

ENT

- Zadejte **5** (číslo Q-parametru) a potvrďte je klávesou **ENT**.

1. HODNOTA NEBO PARAMETR?

ENT

- Zadejte **10**: přiřadí Q5 hodnotu 10 a potvrďte klávesou **ENT**.

NÁSOBENÍ

Q

- Volba funkce Q-parametrů: stiskněte klávesu **Q**

Základní funkce

- Zvolte základní matematické funkce: Stiskněte softklávesu **Základní funkce**

FN3 X * Y

- Zvolte funkci Q-parametru NÁSOBENÍ: Stiskněte softklávesu **FN 3 X * Y**

ČÍSLO PARAMETRU PRO VÝSLEDEK?

ENT

- Zadejte **12** (číslo Q-parametru) a potvrďte je klávesou **ENT**.

1. HODNOTA NEBO PARAMETR?

ENT

- **Q5** zadejte jako první hodnotu a potvrďte klávesou **ENT**.

2. HODNOTA NEBO PARAMETR?

ENT

- **7** zadejte jako druhou hodnotu a potvrďte klávesou **ENT**

Resetování Q-parametru

Příklad

16 FN 0: Q5 SET UNDEFINED
17 FN 0: Q1 = Q5

Q

- Volba funkce Q-parametrů: stiskněte klávesu **Q**

Základní funkce

- Zvolte základní matematické funkce: Stiskněte softklávesu **Základní funkce**

FN0 X = Y

- Zvolte funkci Q-parametru PŘIŘAZENÍ: Stiskněte softklávesu **FN 0 X = Y**

ČÍSLO PARAMETRU PRO VÝSLEDEK?

ENT

- Zadejte **5** (číslo Q-parametru) a potvrďte je klávesou **ENT**.

1. HODNOTA NEBO PARAMETR?

SET UNDEFINED

- Stiskněte **SET UNDEFINED** (Nastavit nedefinované).

Funkce **FN 0** rovněž podporuje přenos hodnoty **Nedefinovaná**. V případě, že chcete předat nedefinovaný Q-parametr bez **FN 0** zobrazí řízení chybové hlášení **Neplatná hodnota**.

9.4 Úhlové funkce

Definice

Sinus: sin α = a / c
Kosinus: cos α = b / c
Tangens: tanα = a / b = sin α / cos α

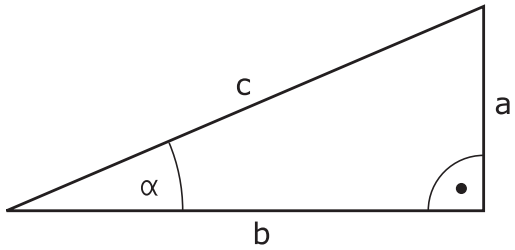

Přitom je

- c strana protilehlá pravému úhlu (přepona)
- a strana protilehlá úhlu α
- b třetí strana (odvěsna).

Z tangens může řídicí systém zjistit úhel:

α = arkus tan (a / b) = arkus tan (sin α / cos α)

Příklad:

a = 25 mm

b = 50 mm

α = arkus tan (a / b) = arkus tan 0,5 = 26,57°

Navíc platí:

$a^2 + b^2 = c^2$ (kde $a^2 = a \times a$)

$c = \sqrt{(a^2 + b^2)}$

Programování úhlových funkcí

Úhlové funkce se objeví po stisknutí softklávesy **Úhlové funkce**
Řídicí systém ukáže softtlačítka v následující tabulce.

Softtlačítko	Funkce
FN6 SIN(X)	**FN 6**: SINUS např. **FN 6: Q20 = SIN-Q5** Určit a přiřadit sinus úhlu ve stupních (°)
FN7 COS(X)	**FN 7**: COSINUS např. **FN 7: Q21 = COS-Q5** Určit a přiřadit cosinus úhlu ve stupních (°)
FN8 X LEN Y	**FN 8**: ODMOCNINA ZE SOUČTU ČTVERCŮ např. **FN 8: Q10 = +5 LEN +4** Vytvoření délky ze dvou hodnot a její přiřazení
FN13 X ANG Y	**FN 13**: ÚHEL např. **FN 13: Q20 = +25 ANG-Q1** Určení a přiřazení úhlu pomocí arctg z protilehlé odvěsny a přilehlé odvěsny nebo sin a cos úhlu (0 < úhel < 360°)

9.5 Výpočet kružnice

Použití

S funkcemi pro výpočet kruhu můžete ze tří nebo čtyř bodů na kruhu (kružnici) nechat od řídicího systému vypočítat střed kruhu a rádius kruhu. Výpočet kruhu ze čtyř bodů je přesnější.

Použití: tyto funkce můžete využít např. tehdy, když chcete pomocí programovatelné snímací funkce určit polohu a velikost otvoru nebo roztečné kružnice.

Softtlačítko	Funkce
FN23 Kružnice ze 3 bodů	FN23: Zjištění DAT KRUHU ze tří bodů kruhu např. **FN 23: Q20 = CDATA Q30**

Dvojice souřadnic tří bodů kruhu musí být uloženy v parametru Q30 a v následujících pěti parametrech – zde tedy až Q35.

Řídicí systém pak uloží střed kruhu v hlavní ose (X při ose vřetena Z) do parametru Q20, střed kruhu ve vedlejší ose (Y při ose vřetena Z) do parametru Q21 a rádius kruhu do parametru Q22.

Softtlačítko	Funkce
FN24 Kružnice ze 4 bodů	FN24: Zjištění DAT KRUHU ze čtyř bodů kruhu např. **FN 24: Q20 = CDATA Q30**

Dvojice souřadnic čtyř bodů kruhu musí být uloženy do parametru Q30 a následujících sedmi parametrů – zde tedy až Q37.

Řídicí systém pak uloží střed kruhu v hlavní ose (X při ose vřetena Z) do parametru Q20, střed kruhu ve vedlejší ose (Y při ose vřetena Z) do parametru Q21 a rádius kruhu do parametru Q22.

Pamatujte na to, že funkce **FN23** a **FN24** kromě výsledkových parametrů automaticky přepisují i dva následující parametry.

9.6 Rozhodování když/pak s Q-parametry

Použití

Při rozhodování když/pak (implikaci) porovnává řídicí systém jeden Q-parametr s jiným Q-parametrem nebo číselnou hodnotou. Pokud je podmínka splněna, pak pokračuje řídicí systém v NC-programu na LABEL (návěští), které je naprogramované za podmínkou.

> Porovnejte tzv. rozhodování Když/pak s programovací technikou podprogramů a opakování části programu dříve, než vytvoříte svůj NC-program.
>
> Tím můžete zabránit případnému nepochopení a chybám programování.
>
> **Další informace:** "Označování podprogramů a částí programu", Stránka 236

Není-li podmínka splněna, pak provede řídicí systém následující NC-blok.

Pokud chcete vyvolat externí NC-program, pak naprogramujte za Label vyvolání programu s **PGM CALL**.

Nepodmíněné skoky

Nepodmíněné skoky jsou skoky, jejichž podmínka je splněna vždy (= nepodmíněně), například

FN 9: IF+10 EQU+10 GOTO LBL1

Skoky podmíněné stavem čítače

Pomocí funkce skoků můžete obrábění libovolně opakovat. Q-parametr slouží jako počítadlo, které je zvyšováno o 1 při každém opakování části programu.

Pomocí funkce skoku porovnáváte počítadlo s počtem požadovaných obrábění.

> Skoky se liší od programovacích technik volání podprogramů a opakování části programu.
>
> Na jedné straně nevyžadují skoky např. uzavřené programové oblasti, ukončené s LBL 0. Na druhou stranu, skoky neberou tyto značky pro návrat do úvahy!

Příklad

0 BEGIN PGM COUNTER MM	
1 ;	
2 Q1 = 0	Hodnota nahrání: inicializovat čítač
3 Q2 = 3	Hodnota nahrání: počet skoků
4 ;	
5 LBL 99	Značka skoku
6 Q1 = Q1 + 1	Aktualizovat počítadlo: nová Q1-hodnota = stará Q1-hodnota + 1
7 FN 12: IF +Q1 LT +Q2 GOTO LBL 99	Provést programovaný skok 1 a 2
8 FN 9: IF +Q1 EQU +Q2 GOTO LBL 99	Provést programovaný skok 3
9 ;	
10 END PGM COUNTER MM	

Použité zkratky a pojmy

IF	(angl.):	když, jestliže
EQU	(angl. equal):	Rovno
NE	(angl. not equal):	Není rovno
GT	(angl. greater than):	Větší než
LT	(angl. less than):	Menší než
GOTO	(angl. go to):	přejdi na
UNDEFINED	(anglicky undefined):	Nedefinováno
DEFINED	(anglicky defined):	Definováno

Programování rozhodnutí Když/pak

Možnosti zadání skoku

U podmínky **IF** máte k dispozici následující možnosti:

- Čísla
- Texty
- Q, QL, QR
- **QS** (řetězcový parametr)

K dispozici máte tři možnosti jak zadat adresu skoku **GOTO**:

- **LBL-NAME (Název návěští)**
- **LBL-NUMMER (Číslo návěští)**
- **QS**

Rozhodování Když/pak se objeví po stisknutí softtlačítka **SKOKY**. Řídicí systém zobrazí následující softtlačítka:

Softtlačítko	Funkce
FN9 IF X EQ Y GOTO EQU	**FN 9**: JE-LI ROVNO, SKOK např. **FN 9: IF +Q1 EQU +Q3 GOTO LBL "UPCAN25"** Jsou-li si obě hodnoty nebo oba parametry rovny, pak skok na zadané návěští
FN9 IF X EQ Y GOTO IS UNDEFINED	**FN 9**: NENÍ-LI DEFINOVÁNO, SKOK např. **FN 9: IF +Q1 IS UNDEFINED GOTO LBL "UPCAN25"** Není-li uvedený parametr definován, pak skok na zadané návěští
FN9 IF X EQ Y GOTO IS DEFINED	**FN 9**: JE-LI DEFINOVÁNO, SKOK např. **FN 9: IF +Q1 IS DEFINED GOTO LBL "UPCAN25"** Je-li uvedený parametr definován, pak skok na zadané návěští
FN10 IF X NE Y GOTO	**FN 10**: NENÍ-LI ROVNO, SKOK např. **FN 10: IF +10 NE -Q5 GOTO LBL 10** Nejsou-li si obě hodnoty nebo oba parametry rovny, pak skok na zadané návěští
FN11 IF X GT Y GOTO	**FN 11**: JE-LI VĚTŠÍ, SKOK např. **FN 11: IF+Q1 GT+10 GOTO LBL QS5** Je-li první hodnota nebo parametr větší než druhá hodnota nebo parametr, pak skok na zadané návěští
FN12 IF X LT Y GOTO	**FN 12**: JE-LI MENŠÍ, SKOK např. **FN 12: IF+Q5 LT+0 GOTO LBL "ANYNAME"** Je-li první hodnota nebo parametr menší než druhá hodnota nebo parametr, pak skok na zadané návěští

9.7 Kontrola a změna Q-parametrů

Postup

Q-parametry můžete kontrolovat a také měnit ve všech provozních režimech.

- Případně chod programu přerušte (např. tlačítkem **NC-STOP** a stiskněte softklávesu **Interní stop**) nebo zastavte test programu

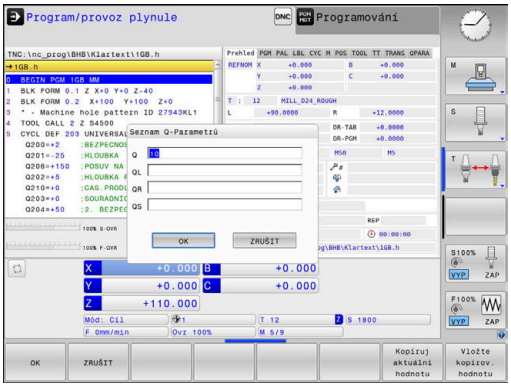

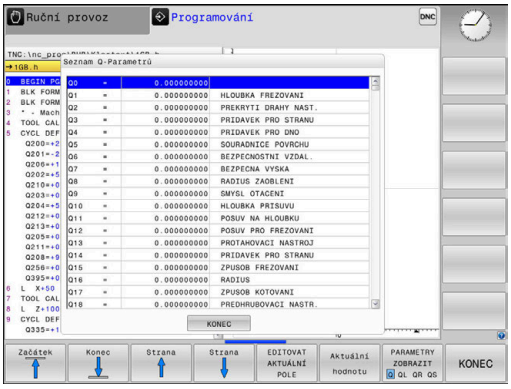

Q INFO

- Vyvolání funkcí Q-parametrů: Stiskněte softklávesu **Q INFO**, nebo klávesu **Q**.
  - > Řídicí systém ukáže seznam všech parametrů a příslušných aktuálních hodnot.
- Zvolte směrovými klávesami nebo klávesou **GOTO** požadovaný parametr
- Chcete-li změnit hodnotu, stiskněte softklávesu **EDITOVAT AKTUÁLNÍ POLE**, zadejte novou hodnotu a potvrďte ji klávesou **ENT**
- Nechcete-li hodnotu měnit, pak stiskněte softklávesu **Aktuální hodnotu** nebo ukončete dialog stisknutím klávesy **END**

> Všechny parametry se zobrazeným komentářem používá řídicí systém v rámci cyklů nebo jako předávané .
>
> Přejete-li si zkontrolovat nebo změnit lokální, globální nebo řetězcový parametr, tak stiskněte softklávesu **Zobrazit parametry Q QL QR QS**. Řídicí systém pak zobrazí příslušný typ parametru. Předtím popsané funkce platí také.

Ve všech režimech (s výjimkou režimu **Programování**) si můžete nechat ukázat Q-parametry také v přídavném zobrazení stavu.

- Případně chod programu přerušte (např. tlačítkem **NC-STOP** a stiskněte softklávesu **Interní stop**) nebo zastavte test programu

- Vyvolejte lištu softkláves pro rozdělení obrazovky

- Zvolte nastavení obrazovky s přídavnou indikací stavu
- > Řízení ukáže v pravé polovině obrazovky stavový formulář **Prehled**.

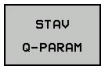

- Stiskněte softklávesu **STAV Q-PARAM**.

- Stiskněte softklávesu **SEZNAM Q PARAMETRŮ**.
- > Řízení otevře pomocné okno.
- Pro každý typ parametru (Q, QL, QR, QS) definujte čísla parametrů, která chcete kontrolovat. Jednotlivé Q-parametry oddělujte čárkou, za sebou následující Q-parametry spojte pomlčkou, např. 1,3,200-208. Rozsah zadávání každého typu parametru činí 132 znaků

> Zobrazení na kartě **QPARA** vždy obsahuje osm míst za desetinnou čárkou. Výsledek Q1 = COS 89,999 ukáže řízení např. jako 0,00001745. Příliš velké nebo malé hodnoty řízení ukáže v exponenciálním tvaru. Výsledek Q1 = COS 89.999 * 0.001 ukáže řízení jako +1.74532925e-08, přitom odpovídá e-08 koeficientu 10^{-8}.

9.8 Přídavné funkce

Přehled

Přídavné funkce se objeví po stisknutí softklávesy **Zvláštní funkce**. Řídicí systém ukáže následující softtlačítka:

Softtlačítko	Funkce	Stránka
FN14 CHYBA =	**FN 14: ERROR** Výpis chybových hlášení	271
FN16 F-PRINT	**FN 16: F-PRINT** Formátovaný výpis textů a hodnot Q-parametrů	275
FN18 čtení syst. dat	**FN 18: SYSREAD** Čtení systémových dat	281
FN19 PLC=	**FN 19: PLC** Předání hodnot do PLC	282
FN20 čekej na	**FN 20: WAIT FOR** Synchronizace NC a PLC	283
FN26 otevřít tabulku	**FN 26: TABOPEN** Otevření volně definovatelné tabulky	369
FN27 zápis do tabulky	**FN 27: TABWRITE** Zapsat do volně definovatelné tabulky	370
FN28 číst z tabulky	**FN 28: TABREAD** Číst z volně definovatelné tabulky	371
FN29 PLC LIST=	**FN 29: PLC** Předání až osmi hodnot do PLC	284
FN37 EXPORT	**FN 37: EXPORT**Exportovat lokální Q-parametry nebo QS-parametry do volajícího NC-programu	285
FN38 POSLAT	**FN 38: SEND** Poslat informace z NC-programu	285

FN 14: ERROR – Výpis chybových hlášení

S funkcí **FN 14: ERROR** můžete nechat program vydávat chybová hlášení, která jsou předvolená výrobcem stroje nebo fou HEIDENHAIN. Když řídicí systém během zpracování programu či jeho testu dojde k NC-bloku s **FN 14:ERROR**, tak přeruší činnost a vydá hlášení. Potom musíte NC-program znovu odstartovat.

Rozsah čísel chyb	Standardní dialog
0 ... 999	Dialog specifický pro daný stroj
1000 ... 1199	Interní chybová hlášení

Příklad

Řídicí systém by měl vydat hlášení pokud není vřeteno zapnuto.

```
180 FN 14: ERROR = 1000
```

Chybová hlášení předvolená fou HEIDENHAIN

Číslo chyby	Text
1000	Vřeteno?
1001	Chybí osa nástroje
1002	Rádius nástroje je příliš malý
1003	Rádius nástroje je příliš velký
1004	Pracovní rozsah překročen
1005	Výchozí poloha chybná
1006	NATOČENÍ není dovoleno
1007	ZMĚNA MĚŘÍTKA není dovolena
1008	ZRCADLENÍ není dovoleno
1009	POSUNUTÍ není dovoleno
1010	Chybí posuv
1011	Chybná vstupní hodnota
1012	Chybné znaménko
1013	Úhel není dovolen
1014	Bod dotyku není dosažitelný
1015	Příliš mnoho bodů
1016	Rozporné zadání
1017	CYKLUS je neúplný
1018	Chybně definovaná rovina
1019	Programována chybná osa
1020	Chybné otáčky
1021	Korekce rádiusu není definována
1022	Zaoblení není definováno
1023	Rádius zaoblení příliš velký

Číslo chyby	Text
1024	Není definován start programu
1025	Příliš hluboké vnořování
1026	Chybí vztah úhlu
1027	Není definován obráběcí cyklus
1028	Příliš malá šířka drážky
1029	Příliš malá kapsa
1030	Q202 není definován
1031	Q205 není definován
1032	Q218 zadat větší než Q219
1033	CYCL 210 není dovolen
1034	CYCL 211 není dovolen
1035	Q220 je příliš veliký
1036	Q222 zadat větší než Q223
1037	Q244 zadat větší než 0
1038	Q245 zadat různý od Q246
1039	Zadat rozsah úhlu < 360°
1040	Q223 zadat větší než Q222
1041	Q214: 0 není povolena
1042	Není definován směr pojezdu
1043	Není aktivní žádná tabulka nulových bodů
1044	Chyba polohy: střed 1. osy
1045	Chyba polohy: střed 2. osy
1046	Díra příliš malá
1047	Díra příliš velká
1048	Čep příliš malý
1049	Čep příliš velký
1050	Příliš malá kapsa: opravit 1.A.
1051	Příliš malá kapsa: opravit 2.A.
1052	Kapsa je příliš velká: zmetek 1.A.
1053	Kapsa je příliš velká: zmetek 2.A.
1054	Čep je příliš malý: zmetek 1.A.
1055	Čep je příliš malý: zmetek 2.A.
1056	Čep je příliš velký: opravit 1.A.
1057	Čep je příliš velký: opravit 2.A.
1058	TCHPROBE 425: chyba max. rozměru
1059	TCHPROBE 425: chyba min. rozměru

Číslo chyby	Text
1060	TCHPROBE 426: chyba max. rozměru
1061	TCHPROBE 426: chyba min. rozměru
1062	TCHPROBE 430: průměr je příliš velký
1063	TCHPROBE 430: průměr je příliš malý
1064	Není definována osa měření
1065	Překročena tolerance zlomení nástroje
1066	Q247 zadat různý od 0
1067	Hodnotu Q247 zadat větší než 5
1068	Tabulka nulových bodů?
1069	Druh frézování Q351 zadat různý od 0
1070	Zmenšit hloubku závitu
1071	Provést kalibraci
1072	Tolerance překročena
1073	Předvýpočet a start z bloku N je aktivní
1074	ORIENTACE není dovolena
1075	3D-ROT není dovoleno
1076	3D-ROT aktivovat
1077	Zadat hloubku zápornou
1078	Q303 v měřicím cyklu není definováno!
1079	Osa nástroje není povolena
1080	Vypočítaná hodnota je chybná
1081	Měřicí body jsou rozporné
1082	Bezpečná výška špatně zadána
1083	Hloubka zanoření je rozporná
1084	Nedovolený cyklus obrábění
1085	Řádek je chráněn proti zápisu
1086	Přídavek je větší než hloubka
1087	Není definován vrcholový úhel
1088	Rozporuplná data
1089	Poloha drážky 0 není povolena
1090	Zadat přísuv různý od 0
1091	Přepnutí Q399 není povoleno
1092	Nástroj není definován
1093	Číslo nástroje není povoleno
1094	Název nástroje není povolen
1095	Volitelný software není aktivní
1096	Restore (Obnovení) kinematiky není možné

Číslo chyby	Text
1097	Funkce není dovolena
1098	Rozměry polotovaru jsou rozporné
1099	Měřicí poloha není dovolena
1100	Přístup do kinematiky není možný
1101	Měřicí pozice není v rozsahu pojezdu
1102	Kompenzace presetu není možná
1103	Rádius nástroje je příliš velký
1104	Způsob zanoření není možný
1105	Úhel zanoření je špatně definován
1106	Úhel otevření není definován
1107	Šířka drážky je příliš velká
1108	Koeficienty změny měřítka nejsou stejné
1109	Nekonzistentní data nástroje

FN 16: F-PRINT – Formátovaný výpis textů a hodnot Q-parametrů

Základy

S funkcí **FN 16: F-PRINT** můžete vydávat formátované hodnoty Q-parametrů a texty, například k ukládání protokolů měření.

Hodnoty můžete vydávat takto:

- uložit do souboru v řídicím systému
- zobrazit na obrazovce jako pomocné okno
- uložit do externího souboru
- vytisknout na připojené tiskárně

Postup

Abyste mohli vydávat Q-parametry a texty, postupujte takto:

- Vytvořte textový soubor, který již obsahuje výstupní formát a obsah
- V NC-programu použijte funkci **FN16: F-PRINT** k vydání protokolu

Když vydáváte hodnoty do souboru, má tento soubor maximální velikost 20 kB.

Změna výstupní cesty souboru protokolu

Pokud chcete uložit výsledky měření v jiném adresáři, musíte změnit výstupní cestu souboru protokolu.

Ke změně výstupní cesty postupujte takto:

MOD
- Stiskněte tlačítko **MOD**
- Zadejte kód 123

↓
- Zvolte parametr **Konfigurace cesty pro uživatele** (**CfgUserPath**)

↓
- Zvolte parametr **FN 16-výstupní cesta pro zpracování** (**fn16DefaultPath**)
- > Řízení ukáže pomocné okno.
- Volba výstupní cesty pro režimy stroje

↓
- V parametru zvolte **FN-16 výstupní cesta pro BA-programování a testování programu** (**fn16DefaultPathSim**)
- > Řízení ukáže pomocné okno.
- Zvolte výstupní cestu pro provozní režimy **Programování** a **Test programu**

Vytvoření textového souboru

Pro výpis formátovaných textů a hodnot Q-parametrů vytvořte v textovém editoru řídicího systému textový soubor. V tomto souboru definujte formát a výstupní Q-parametry.

Postupujte takto:

PGM MGT
- Stiskněte tlačítko **PGM MGT**

NOVÝ SOUBOR
- Stiskněte softklávesu **NOVÝ SOUBOR**
- Vytvořte soubor s příponou **.A**

Dostupné funkce

K vytvoření textového souboru využijte následující formátovací funkce:

Speciální znaky	Funkce
“.....“	Definice výstupního formátu pro text a proměnné mezi uvozovkami nahoře
%F	Formát pro Q-parametr, QL a QR: ■ %: Definice formátu ■ F: Formát Floating (desetinné číslo) pro Q, QL, QR
9.3	Formát pro Q-parametr, QL a QR: ■ 9 míst celkem (včetně desetinné čárky) ■ z toho 3 místa za desetinnou čárkou
%S	Formát pro textovou proměnnou QS
%RS	Formát pro textovou proměnnou QS Převezme následující text beze změny, bez formátování
%D nebo **%I**	Formát celého čísla (Integer)
,	Oddělovací znak mezi výstupním formátem a parametrem
;	Znak konce bloku, zakončuje řádek
*****	Začátek bloku řádka komentáře Komentáře se v protokolu nezobrazují
%"	Výstup uvozovek
%%	Výstup znaku procent
****	Výstup Backslash (Zpětné lomítko)
\n	Výstup zalomení řádku
+	Hodnota Q-parametru zarovnaná vpravo
-	Hodnota Q-parametru zarovnaná vlevo

Příklad

Zadání	Význam
“X1 = %+9.3F“, Q31;	Formát pro Q-parametr: ■ **"X1 =**: Vydat text **X1 =** ■ **%**: Definice formátu ■ **+**: Zarovnat číslo doprava ■ **9.3**: 9 míst celkem, z toho 3 místa za desetinnou čárkou ■ **F**: Floating (desetinné číslo) ■ **, Q31**: Vydat hodnotu z Q31 ■ **;**: Konec bloku

Pro umožnění současného výpisu různých informací do souboru protokolu jsou k dispozici následující funkce:

Klíčové slovo (heslo)	Funkce
CALL_PATH	Vypíše název cesty NC-programu, na které se nachází funkce FN 16. Příklad: "Měřicí program: %S",CALL_PATH;
M_CLOSE	Uzavře soubor, do kterého zapisujete pomocí FN16. Příklad: M_CLOSE;
M_APPEND	Připojí protokol při novém vydání ke stávajícímu protokolu. Příklad: M_APPEND;
M_APPEND_MAX	Připojuje protokol při novém vydání ke stávajícímu protokolu, až se překročí maximální uvedená velikost souboru v kilobytech (kB). Příklad: M_APPEND_MAX20;
M_TRUNCATE	Přepíše protokol novým vydáním. Příklad: M_TRUNCATE;
L_ENGLISH	Text vypisovat jen u dialogu v angličtině
L_GERMAN	Text vypisovat jen u dialogu v němčině
L_CZECH	Text vypisovat jen u dialogu v češtině
L_FRENCH	Text vypisovat jen u dialogu ve francouzštině
L_ITALIAN	Text vypisovat jen u dialogu v italštině
L_SPANISH	Text vypisovat jen u dialogu ve španělštině
L_PORTUGUE	Text vypisovat jen u dialogu v portugalštině
L_SWEDISH	Text vypisovat jen u dialogu ve švédštině
L_DANISH	Text vypisovat jen u dialogu v dánštině
L_FINNISH	Text vypisovat jen u dialogu ve finštině
L_DUTCH	Text vypisovat jen u dialogu v holandštině
L_POLISH	Text vypisovat jen u dialogu v polštině
L_HUNGARIA	Text vypisovat jen u dialogu v maďarštině
L_CHINESE	Text vypisovat jen u dialogu v čínštině
L_CHINESE_TRAD	Text vypisovat jen u dialogu v tradiční čínštině
L_SLOVENIAN	Text vypisovat jen u dialogu ve slovinštině
L_NORWEGIAN	Text vypisovat jen u dialogu v norštině
L_ROMANIAN	Text vypisovat jen u dialogu v rumunštině
L_SLOVAK	Text vypisovat jen u dialogu ve slovenštině
L_TURKISH	Text vypisovat jen u dialogu v turečtině
L_ALL	Text vypisovat nezávisle na jazyku dialogu
HOUR	Počet hodin z reálného času
MIN	Počet minut z reálného času
SEC	Počet sekund z reálného času

Klíčové slovo (heslo)	Funkce
DAY	Den z reálného času
MONTH	Měsíc jako číslo z reálného času
STR_MONTH	Měsíc jako zkratka z reálného času
YEAR2	Rok z reálného času dvojmístně
YEAR4	Rok z reálného času čtyřmístně

Příklad

Příklad textového souboru, který definuje formát výstupu:

```
“MĚŘICÍ PROTOKOL LOPATKOVÉ KOLO - TĚŽIŠTĚ“;
“DATUM: %02d.%02d.%04d“,DAY,MONTH,YEAR4;
“ČAS: %02d:%02d:%02d“,HOUR,MIN,SEC;
“POČET MĚŘENÝCH HODNOT: = 1“;
“X1 = %9.3F“, Q31;
“Y1 = %9.3F“, Q32;
“Z1 = %9.3F“, Q33;
L_GERMAN;
"Werkzeuglänge beachten";
L_ENGLISH;
"Remember the tool length";
```

FN 16 - Aktivovat vydání v NC-programu

V rámci funkce **FN 16**, určete výstupní soubor, který obsahuje vydané texty.

Řízení vytvoří výstupní soubor:

- na konci programu (**END PGM**),
- při přerušení programu (tlačítko **NC-STOP**)
- příkazem **M_CLOSE**

Zadejte ve funkci FN 16 cestu zdroje a cestu výstupního souboru.

Postupujte takto:

- Stiskněte klávesu **Q**

- Stiskněte softklávesu **Zvláštní funkce**

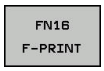

- Stiskněte softklávesu **FN16 F-PRINT**

- Stiskněte softklávesu **VYBRAT SOUBOR**
- Zvolte zdroj, tzn. textový soubor, ve kterém je definován výstupní formát

- Potvrďte tlačítkem **ENT**
- Zadejte cestu vydání

Cesta ve funkci FN 16

Zadáte-li jako jméno cesty souboru protokolu pouze název souboru, pak řídicí systém uloží soubor protokolu do toho adresáře, v němž je uložen NC-program s funkcí **FN 16**.

Alternativně k úplné cestě programujte relativní cesty:

- vycházeje ze složky volajícího souboru o jednu úroveň složky dolů **FN 16: F-PRINT MASKE\MASKE1. A / PROT\PROT1. TXT**
- vycházeje ze složky volajícího souboru o jednu úroveň složky nahoru a do jiné složky **FN 16: F-PRINT MASKE\MASKE1. A/... \PROT1. TXT**

Provozní a programovací pokyny:

- Pokud vydáváte v NC-programu několikrát stejný soubor, přidá řídicí systém do cílového souboru aktuální vydání za již dříve vydané obsahy.
- V bloku **FN16** programujte formátový soubor a protokolový soubor vždy s příslušnou příponou typu souboru.
- Přípona souboru protokolu určuje formát výstupního souboru (například TXT, A, XLS, HTML).
- Pokud používáte **FN16**, potom soubor nesmí být kódován s UTF-8.
- Mnohé relevantní a zajímavé informace o souboru protokolu získáte pomocí funkce **FN 18**, jako například číslo naposledy použitého cyklu dotykové sondy.
  Další informace: "FN 18: SYSREAD – čtení systémových dat", Stránka 281

Zadání zdroje nebo cíle s parametry

Zdrojový soubor a výstupní soubor můžete zadat jako Q-parametr nebo QS-parametr. K tomu definujte nejdříve v NC-programu požadované parametry.

Další informace: "Přiřazení parametru s textovým řetězcem", Stránka 314

Aby řídicí systém rozpoznal, že pracujete s Q-parametry, tak je zadejte ve funkci **FN 16** s následující syntaxí:

Zadání	Funkce
:'QS1'	QS-parametr s předřazenou dvojtečkou a mezi uvozovkami
:'QL3'.txt	U cílového souboru zadejte případně ještě příponu

Pokud chcete vydat cestu s QS-parametry v souboru protokolu, použijte funkci **%RS**. Tím se zaručí, že řídicí systém nebude interpretovat speciální znaky jako formátovací znaky.

Příklad

```
96 FN 16: F-PRINT TNC:\MASKE\MASKE1.A/ TNC:\PROT1.TXT
```

Řídicí systém vytvoří soubor PROT1.TXT:

MĚŘICÍ PROTOKOL LOPATKOVÉ KOLO - TĚŽIŠTĚ

DATUM: 15.7.2015

ČAS: 08:56:34

POČET MĚŘENÝCH HODNOT: = 1

X1 = 149,360

Y1 = 25,509

Z1 = 37,000

Remember the tool length

Vydávání hlášení na obrazovku

Funkci **FN16: F-PRINT** můžete také využít k zobrazování libovolných hlášení od NC-programu v pomocném okně na obrazovce řízení. Tak lze jednoduše ukázat i delší nápovědné texty na libovolném místě v NC-programu takovým způsobem, že obsluha na to musí reagovat. Můžete vydávat i obsahy Q-parametrů, pokud soubor popisu protokolu obsahuje příslušné pokyny.

Aby se hlášení objevilo na obrazovce řídicího systému, musíte zadat jako výstupní cestu **SCREEN:**.

Příklad

```
96 FN 16: F-PRINT TNC:\MASKE\MASKE1.A/SCREEN:
```

Pokud má hlášení více řádek, než lze zobrazit v pomocném okně, můžete v textu listovat směrovými tlačítky.

> Pokud vydáváte v NC-programu několikrát stejný soubor, přidá řídicí systém do cílového souboru aktuální vydání za již dříve vydané obsahy.
>
> Když chcete předchozí pomocné okno přepsat, naprogramujte funkci **M_CLOSE** nebo **M_TRUNCATE**.

Zavření pomocného okna

Máte následující možnosti, jak zavřít pomocné okno:

- Stiskněte klávesu **CE**
- Řízeno programem s výstupní cestou **sclr:**

Příklad

```
96 FN 16: F-PRINT TNC:\MASKE\MASKE1.A/SCLR:
```

Externí vydávání hlášení

Pomocí funkce **FN 16** můžete soubory protokolu ukládat také externě.

K tomu musíte zadat do funkce **FN 16** kompletní název cílové cesty.

Příklad

```
96 FN 16: F-PRINT TNC:\MSK\MSK1.A / PC325:\LOG\PRO1.TXT
```

> Pokud vydáváte v NC-programu několikrát stejný soubor, přidá řídicí systém do cílového souboru aktuální vydání za již dříve vydané obsahy.

Tisk hlášení

Funkci **FN16: F-PRINT** můžete také použít k tisku jakékoli zprávy na připojené tiskárně.

Další informace: Uživatelská příručka Seřizování, testování a zpracování NC-programů

Aby se hlášení odeslalo na tiskárnu, musíte zadat jako název souboru protokolu **Printer:** a pak zadejte název příslušného souboru.

Řídicí systém uloží soubor s cestou **PRINTER:** dokud se soubor nevytiskne.

Příklad

```
96 FN 16: F-PRINT TNC:\MASKE\MASKE1.A/PRINTER:\DRUCK1
```

FN 18: SYSREAD – čtení systémových dat

Pomocí funkce **FN 18: SYSREAD** můžete číst systémová data a ukládat je do Q-parametrů. Volba systémového data se provede pomocí čísla skupiny (ID-č.), čísla data systému a případně pomocí indexu.

> Přečtené hodnoty funkce **FN 18: SYSREAD** vydává řízení bez ohledu na jednotky v NC-programu vždy **metricky**.

Další informace: "Systémová data", Stránka 496

Příklad: Přiřazení hodnoty aktivního koeficientu změny měřítka osy Z parametru Q25

```
55 FN 18: SYSREAD Q25 = ID210 NR4 IDX3
```

Předání hodnot do PLC

UPOZORNĚNÍ

Pozor nebezpečí kolize!

Změna na PLC může vést k nežádoucímu chování a vážným chybám, jako například nefunkčnímu řídicímu systému. Z tohoto důvodu je přístup k PLC chráněn heslem. FN-funkce nabízí fě HEIDENHAIN, výrobci vašeho stroje a třetím stranám možnost jak komunikovat z NC-programu s PLC. Používání obsluhou stroje nebo NC-programátorem se nedoporučuje. Během zpracování funkce a následného obrábění je riziko kolize!

- Funkci používejte pouze po dohodě s fou HEIDENHAIN, výrobcem strojů nebo třetími stranami
- Dbejte na dokumentaci fy HEIDENHAIN, výrobce strojů a třetích stran

Pomocí funkce **FN19: PLC** můžete do PLC předat až dvě číselné hodnoty nebo Q-parametry.

FN 20: WAIT FOR – Synchronizace NC a PLC

UPOZORNĚNÍ

Pozor nebezpečí kolize!

Změna na PLC může vést k nežádoucímu chování a vážným chybám, jako například nefunkčnímu řídicímu systému. Z tohoto důvodu je přístup k PLC chráněn heslem. FN-funkce nabízí fě HEIDENHAIN, výrobci vašeho stroje a třetím stranám možnost jak komunikovat z NC-programu s PLC. Používání obsluhou stroje nebo NC-programátorem se nedoporučuje. Během zpracování funkce a následného obrábění je riziko kolize!

- Funkci používejte pouze po dohodě s fou HEIDENHAIN, výrobcem strojů nebo třetími stranami
- Dbejte na dokumentaci fy HEIDENHAIN, výrobce strojů a třetích stran

Pomocí funkce **FN20: WAIT FOR** můžete provést během provádění programu synchronizaci mezi NC a PLC. NC zastaví zpracování, dokud není splněna podmínka, kterou jste naprogramovali ve **FN 20: WAIT FOR**-bloku.

Funkci **SYNC** můžete používat vždy tehdy, když např. čtete pomocí **FN 18: SYSREAD** systémová data, která vyžadují synchronizaci v reálném čase. Řídicí systém pak zastaví předběžný výpočet a provede následující NC-blok až tehdy, když také NC-program skutečně dosáhne tento NC-blok.

Příklad: Zastavení interního předběžného výpočtu, čtení aktuální pozice v ose X

```
32 FN 20: WAIT FOR SYNC
33 FN 18: SYSREAD Q1 = ID270 NR1 IDX1
```

FN 29: PLC – Předání hodnot do PLC

UPOZORNĚNÍ

Pozor nebezpečí kolize!

Změna na PLC může vést k nežádoucímu chování a vážným chybám, jako například nefunkčnímu řídicímu systému. Z tohoto důvodu je přístup k PLC chráněn heslem. FN-funkce nabízí fě HEIDENHAIN, výrobci vašeho stroje a třetím stranám možnost jak komunikovat z NC-programu s PLC. Používání obsluhou stroje nebo NC-programátorem se nedoporučuje. Během zpracování funkce a následného obrábění je riziko kolize!

- Funkci používejte pouze po dohodě s fou HEIDENHAIN, výrobcem strojů nebo třetími stranami
- Dbejte na dokumentaci fy HEIDENHAIN, výrobce strojů a třetích stran

Pomocí funkce **FN29: PLC** můžete do PLC předat až osm číselných hodnot nebo Q-parametrů.

FN 37: EXPORT

UPOZORNĚNÍ

Pozor nebezpečí kolize!

Změna na PLC může vést k nežádoucímu chování a vážným chybám, jako například nefunkčnímu řídicímu systému. Z tohoto důvodu je přístup k PLC chráněn heslem. FN-funkce nabízí fě HEIDENHAIN, výrobci vašeho stroje a třetím stranám možnost jak komunikovat z NC-programu s PLC. Používání obsluhou stroje nebo NC-programátorem se nedoporučuje. Během zpracování funkce a následného obrábění je riziko kolize!

- Funkci používejte pouze po dohodě s fou HEIDENHAIN, výrobcem strojů nebo třetími stranami
- Dbejte na dokumentaci fy HEIDENHAIN, výrobce strojů a třetích stran

Funkci **FN 37: EXPORT** potřebujete při psaní vlastních cyklů a když je chcete propojit s řídicím systémem.

FN 38: SEND – Odeslat informace z NC-programu

S funkcí **FN 38: SEND** můžete z NC-programu psát texty a zapisovat Q-parametry do protokolu nebo je posílat externí aplikaci, např. StateMonitoru.

Syntaxe se přitom skládá ze dvou částí:

- **Formát odesílaného textu**: Výstupní text s volitelnými zástupnými symboly pro hodnoty proměnných, např. **%f**

  Zadání může být rovněž provedeno jako QS-parametry.

  Dbejte na velká a malá písmena při zadávání zástupných znaků.

- **Data pro držák místa v textu**: Seznam max. 7 Q-, QL- nebo QR-proměnných, jako např. **Q1**

Přenos dat se provádí přes stávající počítačovou síť TCP/IP.

Další informace najdete v příručce Remo Tools SDK.

Příklad

Dokumentování hodnot Q1 a Q23 v protokolu.

```
FN 38: SEND /"Q-Parameter Q1: %f Q23: %f" / +Q1 / +Q23
```

Příklad

Definování výstupního formátu proměnných.

```
FN 38: SEND /"Q-Parameter Q1: %05.1f" / +Q1
```

> Řídicí systém vydává proměnnou celkem s pěti místy, z toho jedno je desetinné místo. V případě potřeby se vydání může doplnit tzv. úvodními nulami.

```
FN 38: SEND /"Q-Parameter Q1: % 1.3f" / +Q1
```

> Řídicí systém vydává proměnnou celkem se sedmi místy, z toho jsou tři desetinná místa. V případě potřeby se vydání může doplnit prázdnými znaky.

Pro získání % ve výstupním textu musíte na požadovaném místě v textu zadat %%.

Příklad

Poslání informací ke StateMonitoru

Pomocí funkce **FN 38** můžete mezi jiným také zaúčtovat objednávky. Předpokladem je zakázka založená ve StateMonitoru a přiřazení použitému obráběcímu stroji.

> Správa zakázek s využitím tzv. JobTerminals (opce 4#) je možná od verze 1.2 StateMonitoru.

Zadání:

- Číslo zakázky 1234
- Pracovní operace 1

FN 38: SEND /"JOB:1234_STEP:1_CREATE"	Vytvoření pořadí
FN 38: SEND /"JOB:1234_STEP:1_CREATE_ITEMNAME: HOLDER_ITEMID:123_TARGETQ:20"	Alternativa: Vytvoření pořadí s názvem dílce, číslem dílce a požadovaným množstvím
FN 38: SEND /"JOB:1234_STEP:1_START"	Start zakázky
FN 38: SEND /"JOB:1234_STEP:1_PREPARATION"	Start přípravy
FN 38: SEND /"JOB:1234_STEP:1_PRODUCTION"	Výroba
FN 38: SEND /"JOB:1234_STEP:1_STOP"	Stop zakázky
FN 38: SEND /"JOB:1234_STEP:1_ FINISH"	Dokončit zakázku

Navíc lze k zakázce také zpětně nahlásit množství dílců.

Se zástupnými symboly **OK**, **S** a **R** uvádíte, zda bylo množství zpětně hlášených obrobků správně vyrobeno nebo ne.

Zástupné symboly **A** a **I** definují, jak StateMonitor interpretuje zpětné hlášení. Při předání absolutních hodnot StateMonitor přepíše dříve platné hodnoty. U přírůstkových hodnot je StateMonitor přičítá k počtu kusů.

FN 38: SEND /"JOB:1234_STEP:1_OK_A:23"	Aktuální množství (OK) absolutně
FN 38: SEND /"JOB:1234_STEP:1_OK_I:1"	Aktuální množství (OK) přírůstkově
FN 38: SEND /"JOB:1234_STEP:1_S_A:12"	Zmetky (S) absolutně
FN 38: SEND /"JOB:1234_STEP:1_S_I:1"	Zmetky (S) přírůstkově
FN 38: SEND /"JOB:1234_STEP:1_R_A:15"	Přepracování (R) absolutně
FN 38: SEND /"JOB:1234_STEP:1_R_I:1"	Přepracování (R) absolutně

9.9 Přístupy do tabulek s příkazy SQL

Úvod

Pokud přistupujete k číselnému nebo znakovému obsahu tabulky nebo chcete s tabulkou manipulovat (např. přejmenovat sloupce nebo řádky) používejte dostupné SQL-příkazy.

Syntaxe dostupných interních SQL-příkazů řídicího systému je silně závislá na programovacím jazyku SQL, ale není plně kompatibilní. Kromě toho řídicí systém nepodporuje celý rozsah SQL-jazyka.

Názvy tabulek a sloupců musí začínat písmenem a nesmí obsahovat žádné výpočetní znaky, například **+**. Tyto znaky mohou způsobit při načítání nebo čtení dat problémy kvůli SQL-příkazům.

Testování SQL-funkcí je možné pouze v režimech **Program/provoz po bloku**, **Program/provoz plynule** a při **Polohování pomocí Polohování s ručním zadáním**.

Můžete také číst a zapisovat jednotlivé hodnoty z/do tabulky pomocí funkcí **FN 26: TABOPEN**, **FN 27: TABWRITE** a **FN 28: TABREAD**.
Další informace: "Volně definovatelné tabulky", Stránka 366

K dosažení maximální rychlosti s pevnými disky HDR v tabulkových aplikacích a šetření výpočetním výkonem doporučuje fa HEIDENHAIN používat SQL-funkce namísto **FN 26**, **FN 27** a **FN 28**.

Dále jsou používány následující pojmy:

- SQL-příkaz se vztahuje k dostupným softtlačítkům
- SQL-příkazy popisují přídavné funkce, které jsou zadány ručně, jako součást syntaxe
- **HANDLE** identifikuje v syntaxi určitou transakci (následovaný parametrem k identifikaci)
- **Result-set** obsahuje výsledek dotazu (v následujícím označovaný jako mezipaměť)

SQL-transakce

V NC-softwaru probíhají přístupy k tabulkám přes SQL-server. Tento server je řízen disponibilními SQL-příkazy. SQL-příkazy můžete definovat přímo v NC-programu.

Server je založen na transakčním modelu. **Transakce** se skládá z několika kroků, které se provádí dohromady a tím zaručují řádné a definované zpracování položek tabulky.

Příklad transakce:

- Přiřadit sloupcům tabulky ke čtení nebo zápisu Q-parametr pomocí **SQL BIND**
- Zvolte data pomocí **SQL EXECUTE** s příkazem **SELECT**
- Číst, změnit nebo přidat data pomocí **SQL FETCH**, **SQL UPDATE** nebo **SQL INSERT**
- Potvrdit akci nebo ji zrušit pomocí **SQL COMMIT** nebo **SQL ROLLBACK**
- Povolení vazeb mezi sloupci tabulek a Q-parametry pomocí **SQL BIND**

> Bezpodmínečně zavřete všechny transakce zahájené transakce, i přístupy pouze pro čtení. Pouze ukončení transakcí zaručuje převzetí změn a doplňků, zrušení blokování a také povolení používaných zdrojů.

Result-set (Sada výsledků) a Handle

Result-set popisuje výslednou sadu dotazu tabulkového souboru. Dotaz se **SELECT** (Zvolit) definuje sadu výsledků.

Result-set vzniká při provedení dotazu na SQL Serveru a zabírá tam Ressourcen (Zdroje).

Tento dotaz působí na tabulku jako filtr, který činí viditelnou pouze část datových vět. Pro umožnění dotazu se musí soubor tabulky na tomto místě přečíst.

Pro identifikaci **Result-setu** při čtení a změně dat a uzavírání transakce přiděluje SQL-Server **Handle** . **Handle** ukazuje výsledek dotazu, viditelný v NC-programu. Hodnota 0 značí neplatný **Handle**, to znamená že pro dotaz nemohl být založen žádný **Result-set** . Pokud nesplňují uvedenou podmínku žádné řádky, tak se založí prázdný **Result-set** pod platným **Handle**.

Programování SQL-příkazů

Tato funkce je aktivní pouze po zadání hesla **555343**.

SQL-příkazy programujte v režimu **Programování** nebo **Polohování s ruč. zadáním**:

SPEC FCT

- Stiskněte klávesu **SPEC FCT** (Speciální funkce)

FUNKCE PROGRAMU

- Stiskněte softklávesu **FUNKCE PROGRAMU**

▷

- Přepínat lišty softtlačítek

SQL

- Stiskněte softklávesu **SQL**
- Zvolte SQL-příkaz softtlačítkem

UPOZORNĚNÍ

Pozor nebezpečí kolize!

Čtení a zápis pomocí SQL-příkazů probíhá vždy s metrickými jednotkami, nezávisle na vybrané měrové jednotce v tabulce a NC-programu.
Když tak například uložíte délku z tabulky do Q-parametru, tak je hodnota vždy metrická. Pokud se tato hodnota později použije v palcovém programu pro nastavení polohy (**L X + Q1800**), tak výsledkem bude chybná poloha.

- V palcových programech převést načtené hodnoty před použitím

Přehled funkcí

Přehled softtlačítek

Řídicí systém nabízí následující možnosti pro práci s SQL-příkazy:

Softtlačítko	Příkaz	Stránka
SQL BIND	**SQL BIND** vytvoří nebo zruší spojení mezi sloupečky tabulky a Q nebo QS-parametry	292
SQL EXECUTE	**SQL EXECUTE** otevře transakci pod výběrem sloupečků a řádků tabulky nebo umožní použít další SQL-příkazy (Přídavné funkce)	293
SQL FETCH	**SQL FETCH** předává hodnoty vázanému Q-parametru	297
SQL ROLLBACK	**SQL ROLLBACK** zahodí všechny změny a zavře transakci	303
SQL COMMIT	**SQL COMMIT** uloží všechny změny a zavře transakci	302
SQL UPDATE	**SQL UPDATE** rozšiřuje transakci o změnu stávající řádky	299
SQL INSERT	**SQL INSERT** vytvoří nový řádek tabulky	301
SQL SELECT	**SQL SELECT** čte jednu hodnotu z tabulky a neotevře přitom žádnou transakci	305

SQL BIND

SQL BIND spojuje Q-parametr s jedním sloupcem tabulky. SQL-příkazy **FETCH**, **UPDATE** a **INSERT** vyhodnocují toto „spojení“ (přiřazení) během přenosu dat mezi **Result-set** (množinou výsledků) a NC-programem.

SQL BIND bez názvu tabulky a sloupce spojení ruší. Spojení končí nejpozději s ukončením NC-programu nebo podprogramu.

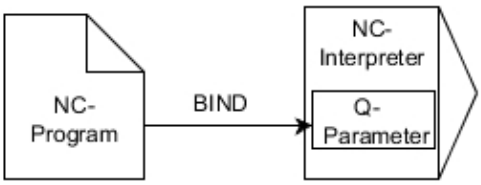

Připomínky pro programování:

- Naprogramujte libovolný počet spojení pomocí **SQL BIND...**, před použitím příkazů **FETCH**, **UPDATE** nebo **INSERT**.
- Při čtení a zápisu, zohledňuje řídicí systém pouze sloupce, které zadáte příkazem **SELECT**. Pokud zadáte nevázané sloupce v příkazu **SELECT**, přeruší řídicí systém čtení nebo zápis s chybovým hlášením.

SQL BIND

- **Číslo parametru pro výsledek**: Definujte Q-parametr pro vazbu na sloupec tabulky
- **Databáze: název sloupce**: Definovat název tabulky a sloupec tabulky (oddělit s **.**)
  - **Název tabulky**: Synonymum nebo cesta s názvem souboru tabulky
  - **Název sloupce**: Zobrazovaný název v tabulkovém editoru

Příklad: Spojení Q-parametru se sloupcem tabulky

```
11 SQL BIND Q881 "Tab_Example.Position_Nr"
12 SQL BIND Q882 "Tab_Example.Measure_X"
13 SQL BIND Q883 "Tab_Example.Measure_Y"
14 SQL BIND Q884 "Tab_Example.Measure_Z"
```

Příklad: Uvolnění vazby

```
91 SQL BIND Q881
92 SQL BIND Q882
93 SQL BIND Q883
94 SQL BIND Q884
```

SQL EXECUTE

SQL EXECUTE používejte ve spojení s různými SQL-příkazy.

Následující takzvané SQL-příkazy se používají v SQL-příkazu **SQL EXECUTE**.

Pokyn	Funkce
SELECT	Vybrat data
CREATE SYNONYM	Vytvořit synonymum (nahradit dlouhou cestu krátkým názvem)
DROP SYNONYM	Smazat synonymum
CREATE TABLE	Vytvořit tabulku
COPY TABLE	Kopírovat tabulku
RENAME TABLE	Přejmenovat tabulku
DROP TABLE	Smazat tabulku
INSERT	Vložit řádky tabulky
UPDATE	Aktualizace řádků tabulky
DELETE	Smazat řádky tabulky
ALTER TABLE	■ Pomocí **ADD** vložit sloupce tabulky ■ Pomocí **DROP** smazat sloupce tabulky
RENAME COLUMN	Přejmenovat sloupečky tabulky

Příklad pro příkaz SQL EXECUTE

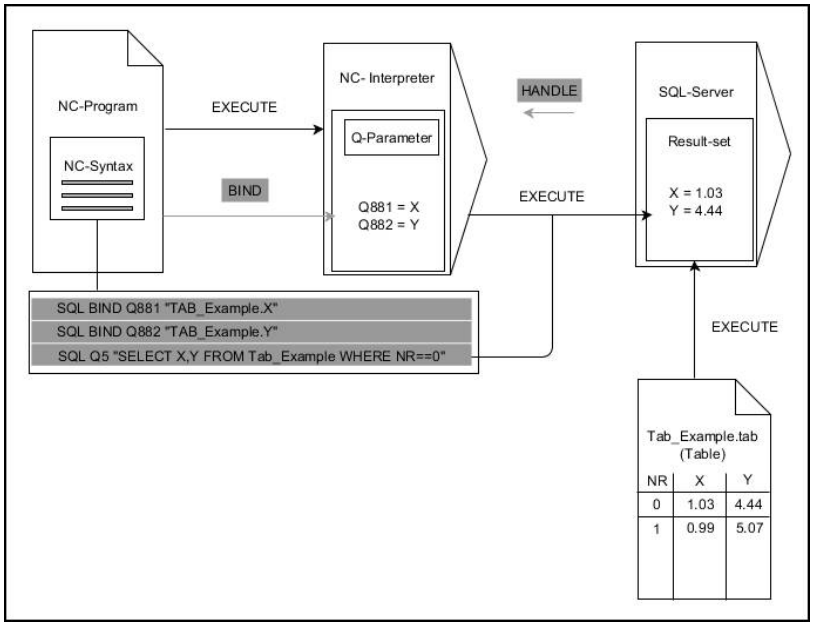

Poznámky:

- Šedé šipky a příslušná syntaxe nepatří bezprostředně k příkazu **SQL SELECT**
- Černé šipky a příslušná syntaxe ukazují interní průběhy **SQL EXECUTE**

SQL EXECUTE s SQL-příkazem SELECT

SQL-server ukládá data po řádcích do **Result-set** (množiny výsledků). Řádky se číslují postupně od 0. Toto číslo řádku (**Index**) se používá v SQL-příkazech **FETCH** a **UPDATE**.

SQL EXECUTE ve spojení s SQL-příkazem **SELECT** vybere hodnoty v tabulce, přenese je do **Result-set** (Výsledkové sady) a otevře přitom vždy transakci. Na rozdíl od SQL-příkazu **SQL SELECT** umožňuje kombinace **SQL EXECUTE** a pokynu **SELECT** současný výběr více sloupců a řádků.

Ve funkci **SQL ... "SELECT...WHERE..."** zadáte hledací kritéria. Tím můžete dle potřeby omezit počet přenášených řádek. Když tuto opci nepoužijete, nahrají se všechny řádky tabulky.

Ve funkci **SQL ... "SELECT ... ORDER BY ..."** zadejte třídicí kritéria. Zadání obsahuje označení sloupečku a heslo (**ASC**) pro vzestupné nebo (**DESC**) sestupné třídění. Nepoužijete-li tuto opci, tak se budou řádky ukládat v náhodném pořadí.

Ve funkci **SQL ... "SELECT...FOR UPDATE"** zablokujete vybrané řádky pro ostatní aplikace. Ostatní aplikace mohou tyto řádky číst, ale nemohou je měnit. Máte-li provést změny zápisů v tabulce, použijte bezpodmínečně tuto volbu.

Prázdný Result-set: Nejsou-li k dispozici žádné řádky, které by odpovídaly výběrovým kritériím, tak SQL-server vrátí platný **HANDLE** bez tabulkových záznamů.

SQL EXECUTE

- Definování **Čísla parametru pro výsledek**
  - Vracená hodnota slouží jako identifikační vlastnost úspěšně otevřené transakce
  - Vrácená hodnota slouží pro kontrolu operace čtení

  V uvedeném parametru řídicí systém uloží **HANDLE**, pod nímž se poté provádí čtení. **HANDLE** platí tak dlouho, až transakci potvrdíte nebo zrušíte.
  - **0**: chybné čtení
  - různé od **0** Vracená hodnota **HANDLE**
- **Databanka: SQL-příkaz**: Programování SQL-příkazu
  - **SELECT**: přenášené sloupce tabulky (více sloupců oddělených **,**)
  - **FROM**: synonymum nebo absolutní cesta tabulky (cesta v jednoduchých uvozovkách)
  - **WHERE** (opční): název sloupce, podmínka a porovnávaná hodnota (Q-parametr za **:** v jednoduchých uvozovkách)
  - **ORDER BY** (opce): názvy sloupců a způsob třídění (**ASC** pro vzestupné, **DESC** pro sestupné třídění)
  - **FOR UPDATE** (opce): zablokování přístupu k zápisu do zvolených řádek jiným procesům

Podmínky zadání WHERE

Podmínka	Programování
je rovno	= ==
není rovno	!= <>
menší	<
menší nebo rovno	<=
větší	>
větší než nebo rovno	>=
prázdné	IS NULL
není prázdné	IS NOT NULL
Spojování několika podmínek:	
Logické A	AND
Logické NEBO	OR

Příklad: Zvolit řádky tabulky

```
11 SQL BIND Q881 "Tab_Example.Position_Nr"
12 SQL BIND Q882 "Tab_Example.Measure_X"
13 SQL BIND Q883 "Tab_Example.Measure_Y"
14 SQL BIND Q884 "Tab_Example.Measure_Z"
. . .
20 SQL Q5 "SELECT Position_Nr,Measure_X,Measure_Y,
   Measure_Z FROM Tab_Example"
```

Příklad: Výběr řádků tabulky s funkcí WHERE (KDE)

```
20 SQL Q5 "SELECT Position_Nr,Measure_X,Measure_Y,
   Measure_Z FROM Tab_Example WHERE
   Position_Nr<20"
```

Příklad: Výběr řádků tabulky s funkcí WHERE (KDE) a Q-parametry

```
20 SQL Q5 "SELECT Position_Nr,Measure_X,Measure_Y,
   Measure_Z FROM Tab_Example WHERE
   Position_Nr==:’Q11’"
```

Příklad: Definování názvu tabulky pomocí absolutní cesty

```
20 SQL Q5 "SELECT Position_Nr,Measure_X,Measure_Y,
   Measure_Z FROM ’V:\table\Tab_Example’ WHERE
   Position_Nr<20"
```

Příklad: Vytvoření tabulky s CREATE TABLE (Vytvořit tabulku)

`0 BEGIN PGM SQL_CREATE_TAB MM`	
`1 SQL Q10 "CREATE SYNONYM NEW FOR 'TNC:\table \NewTab.TAB'"`	Vytvořit synonymum
`2 SQL Q10 "CREATE TABLE NEW AS SELECT X,Y,Z FROM 'TNC:\prototype_for_NewTab.tab'"`	Vytvořit tabulku
`3 END PGM SQL_CREATE_TAB MM`	

Můžete definovat synonyma také pro ještě nevytvořené tabulky.

Pořadí sloupců ve vytvořené tabulce odpovídá pořadí v pokynu **AS SELECT**,

Příklad: Vytvoření tabulky s CREATE TABLE (Vytvořit tabulku) a QS

Pro pokyny v rámci SQL-příkazů můžete používat jednoduché nebo složené QS-parametry.

Pokud kontrolujete obsah QS-parametrů v přídavné indikaci stavu (záložka **QPARA**), uvidíte pouze prvních 30 znaků a tudíž neúplný obsah.

```
0 BEGIN PGM SQL_CREATE_TABLE_QS MM
1 DECLARE STRING QS1 = "CREATE TABLE "
2 DECLARE STRING QS2 = "'TNC:\nc_prog\demo\Doku
  \NewTab.t' "
3 DECLARE STRING QS3 = "AS SELECT "
4 DECLARE STRING QS4 = "DL,R,DR,L "
5 DECLARE STRING QS5 = "FROM "
6 DECLARE STRING QS6 = "'TNC:\table\tool.t'"
7 QS7 = QS1 || QS2 || QS3 || QS4 || QS5 || QS6
8 SQL Q1800 QS7
9 END PGM SQL_CREATE_TABLE_QS MM
```

Příklady

Následující příklady nedávají související NC-program. NC-bloky ukazují pouze možnosti použití SQL-příkazu **SQL EXECUTE**.

9 SQL Q1800 "CREATE SYNONYM my_table FOR 'TNC:\table\WMAT.TAB'"	Vytvořit synonymum
9 SQL Q1800 "DROP SYNONYM my_table"	Smazat synonymum
9 SQL Q1800 "CREATE TABLE my_table (NR,WMAT)"	Vytvořit tabulku se sloupci NR a WMAT
9 SQL Q1800 "COPY TABLE my_table TO 'TNC:\table\WMAT2.TAB'"	Kopírovat tabulku
9 SQL Q1800 "RENAME TABLE my_table TO 'TNC:\table\WMAT3.TAB'"	Přejmenovat tabulku
9 SQL Q1800 "DROP TABLE my_table"	Smazat tabulku
9 SQL Q1800 "INSERT INTO my_table VALUES (1,'ENAW',240)"	Vložit řádek tabulky
9 SQL Q1800 "DELETE FROM my_table WHERE NR==3"	Smazat řádek tabulky
9 SQL Q1800 "ALTER TABLE my_table ADD (WMAT2)"	Vložit sloupec tabulky
9 SQL Q1800 "ALTER TABLE my_table DROP (WMAT2)"	Smazat řádek tabulky
9 SQL Q1800 "RENAME COLUMN my_table (WMAT2) TO (WMAT3)"	Přejmenovat sloupec tabulky

SQL FETCH

SQL FETCH přečte jednu řádku z **Result-set** (výsledkové množiny). Hodnoty jednotlivých buněk ukládá řídicí systém do připojených Q-parametrů. Transakce se definuje pomocí zadávaného **HANDLE**, řádek pomocí **INDEX**.

SQL FETCH bere do úvahy všechny sloupečky, které obsahuje pokyn **SELECT** (SQL-příkaz **SQL EXECUTE**).

Příklad pro příkaz SQL FETCH

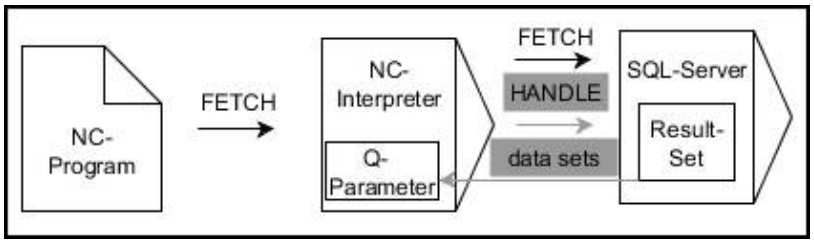

Poznámky:

- Šedé šipky a příslušná syntaxe nepatří bezprostředně k příkazu **SQL FETCH**
- Černé šipky a příslušná syntaxe ukazují interní průběhy **SQL FETCH**

SQL FETCH

- Definování **čísla parametru pro výsledek** (vracené hodnoty ke kontrole):
  - **0**: úspěšné čtení
  - **1**: chybné čtení
- **Databáze: ID SQL-přístupu**: definování Q-parametru pro **HANDLE** (pro identifikaci transakce)
- **Databáze: definování indexu k SQL-výsledku** (číslo řádku v **Result-set** – výsledkové sadě)
  - Číslo řádku
  - Q-parametr s indexem
  - bez zadání: přístup k řádku 0

Volitelné prvky syntaxe **IGNORE UNBOUND** a **UNDEFINED MISSING** jsou určeny pro výrobce strojů.

Příklad: Číslo řádku předat do Q-parametru

```
11 SQL BIND Q881 "Tab_Example.Position_Nr"
12 SQL BIND Q882 "Tab_Example.Measure_X"
13 SQL BIND Q883 "Tab_Example.Measure_Y"
14 SQL BIND Q884 "Tab_Example.Measure_Z"
. . .
20 SQL Q5 "SELECT Position_Nr,Measure_X,Measure_Y,
   Measure_Z FROM Tab_Example"
. . .
30 SQL FETCH Q1 HANDLE Q5 INDEX+Q2
```

Příklad: Naprogramovat číslo řádku přímo

```
30 SQL FETCH Q1 HANDLE Q5 INDEX5
```

SQL UPDATE

SQL UPDATE změní jeden řádek v **Result-set** (výsledkové množině). Nové hodnoty jednotlivých buněk kopíruje řídicí systém z připojených Q-parametrů. Transakce se definuje pomocí zadávaného **HANDLE**, řádek pomocí **INDEX**. Řízení kompletně přepíše aktuální řádek v **Result-set**.

SQL UPDATE bere do úvahy všechny sloupečky, které obsahuje pokyn **SELECT** (SQL-příkaz **SQL EXECUTE**).

Příklad pro příkaz SQL UPDATE

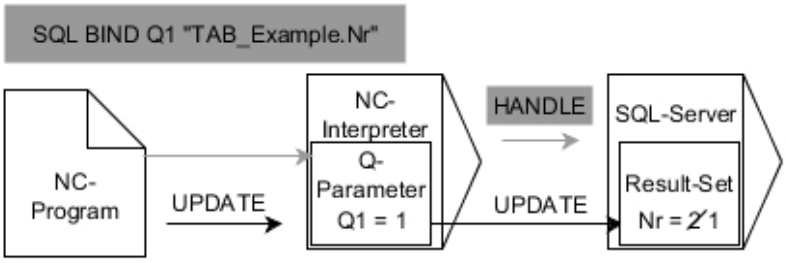

Šedivé šipky a příslušná syntaxe nepatří přímo k příkazu **SQL UPDATE**
Černé šipky a příslušná syntaxe ukazují interní průběhy **SQL UPDATE**

- Definování **čísla parametru pro výsledek** (vracené hodnoty ke kontrole):
  - **0**: úspěšná změna
  - **1**: chybná změna
- **Databáze: ID SQL-přístupu**: definování Q-parametru pro **HANDLE** (pro identifikaci transakce)
- **Databáze: definování indexu k SQL-výsledku** (číslo řádku v **Result-set** – výsledkové sadě)
  - Číslo řádku
  - Q-parametr s indexem
  - bez zadání: přístup k řádku 0

> Řídicí systém kontroluje při zápisu do tabulek délku řetězcových parametrů. U zápisů, které překračují délku zapisovaných sloupců, vydá řídicí systém chybové hlášení.

Příklad: Číslo řádku předat do Q-parametru

```
11 SQL BIND Q881 "TAB_EXAMPLE.Position_NR"
12 SQL BIND Q882 "TAB_EXAMPLE.Measure_X"
13 SQL BIND Q883 "TAB_EXAMPLE.Measure_Y"
14 SQL BIND Q884 "TAB_EXAMPLE.Measure_Z"
. . .
20 SQL Q5 "SELECT
   Position_NR,Measure_X,Measure_Y,Measure_Z FROM
   TAB_EXAMPLE"
. . .
30 SQL FETCH Q1 HANDLE Q5 INDEX+Q2
```

Příklad: Naprogramovat číslo řádku přímo

```
40 SQL UPDATE Q1 HANDLE Q5 INDEX5
```

SQL INSERT

SQL INSERT vytvoří nový řádek v **Result-set**. Hodnoty jednotlivých buněk kopíruje řídicí systém z připojených Q-parametrů. Transakce se definuje pomocí zadaného **HANDLE**.

SQL INSERT bere do úvahy všechny sloupečky, které obsahuje pokyn **SELECT** (SQL-příkaz **SQL EXECUTE**). Sloupce tabulky bez odpovídajícího pokynu **SELECT** (nejsou obsaženy ve výsledku dotazu) popíše řídicí systém s výchozími hodnotami.

Příklad pro příkaz SQL INSERT

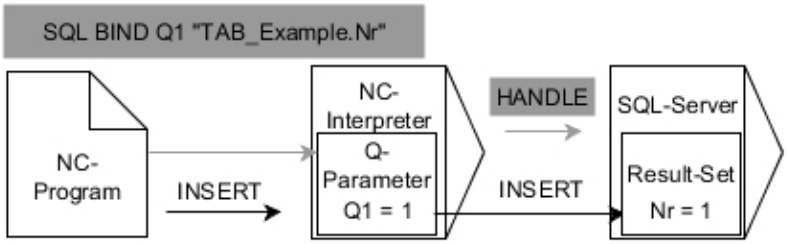

Poznámky:

- Šedé šipky a příslušná syntaxe nepatří bezprostředně k příkazu **SQL INSERT**
- Černé šipky a příslušná syntaxe ukazují interní průběhy **SQL INSERT**

- Definování **čísla parametru pro výsledek** (vracené hodnoty ke kontrole):
  - **0**: úspěšná transakce
  - **1**: chybná transakce
- **Databáze: ID SQL-přístupu**: definování Q-parametru pro **HANDLE** (pro identifikaci transakce)

> Řídicí systém kontroluje při zápisu do tabulek délku řetězcových parametrů. U zápisů, které překračují délku zapisovaných sloupců, vydá řídicí systém chybové hlášení.

Příklad: Číslo řádku předat do Q-parametru

```
11 SQL BIND Q881 "Tab_Example.Position_Nr"
12 SQL BIND Q882 "Tab_Example.Measure_X"
13 SQL BIND Q883 "Tab_Example.Measure_Y"
14 SQL BIND Q884 "Tab_Example.Measure_Z"
. . .
20 SQL Q5 "SELECT Position_Nr,Measure_X,Measure_Y,
   Measure_Z FROM Tab_Example"
. . .
40 SQL INSERT Q1 HANDLE Q5
```

SQL COMMIT

SQL COMMIT přenese současně všechny změny v transakci a přidané řádky zpátky do tabulky. Transakce se definuje pomocí zadaného **HANDLE**. Přitom zruší řídicí systém zablokování nastavené pomocí **SELECT...FOR UPDATE**.

Zadaný **HANDLE** (Proces) ztratí svoji platnost.

Příklad pro příkaz SQL COMMIT

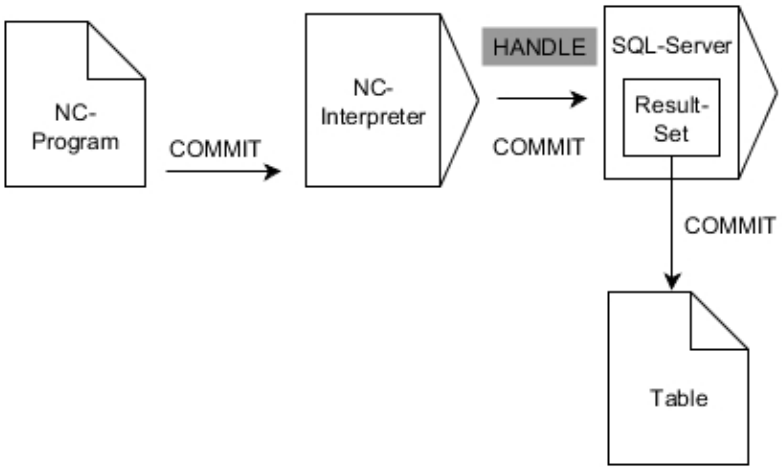

Poznámky:

- Šedé šipky a příslušná syntaxe nepatří bezprostředně k příkazu **SQL COMMIT**
- Černé šipky a příslušná syntaxe ukazují interní průběhy **SQL COMMIT**

- Definování **čísla parametru pro výsledek** (vracené hodnoty ke kontrole):
  - **0**: úspěšná transakce
  - **1**: chybná transakce
- **Databáze: SQL-přístup ID**: definujte Q-parametr pro **HANDLE** (pro identifikaci transakce)

Příklad

```
11 SQL BIND Q881 "Tab_Example.Position_Nr"
12 SQL BIND Q882 "Tab_Example.Measure_X"
13 SQL BIND Q883 "Tab_Example.Measure_Y"
14 SQL BIND Q884 "Tab_Example.Measure_Z"
. . .
20 SQL Q5 "SELECT Position_Nr,Measure_X,Measure_Y,
    Measure_Z FROM Tab_Example"
. . .
30 SQL FETCH Q1 HANDLE Q5 INDEX+Q2
. . .
40 SQL UPDATE Q1 HANDLE Q5 INDEX+Q2
. . .
50 SQL COMMIT Q1 HANDLE Q5
```

SQL ROLLBACK

SQL ROLLBACK zahodí všechny změny a doplňky transakce. Transakce se definuje pomocí zadaného **HANDLE**.

Funkce SQL-příkazu **SQL ROLLBACK** závisí na **INDEX**u:

- Bez **INDEX**:
  - Řídicí systém zahodí všechny změny a doplňky transakce
  - Řídicí systém zruší zablokování nastavené pomocí **SELECT...FOR UPDATE**
  - Řídicí systém uzavře transakci (**HANDLE** ztratí svoji platnost)
- S **INDEX**em:
  - Pouze indexovaná řádka zůstane v **Result-set** zachována (řídicí systém odstraní všechny ostatní řádky)
  - Řídicí systém zahodí všechny změny a doplňky v neuvedených řádcích
  - Řídicí systém zablokuje pouze řádky indexované pomocí **SELECT ... FOR UPDATE** (řízení resetuje všechna ostatní blokování)
  - Zadaný (indexovaný) řádek je poté novým řádkem 0 v **Result-setu**
  - Řídicí systém **neuzavře** transakci (**HANDLE** si podrží svoji platnost)
  - Bude nutné pozdější dokončení transakce s použitím **SQL ROLLBACK** nebo **SQL COMMIT**

Příklad pro příkaz SQL ROLLBACK

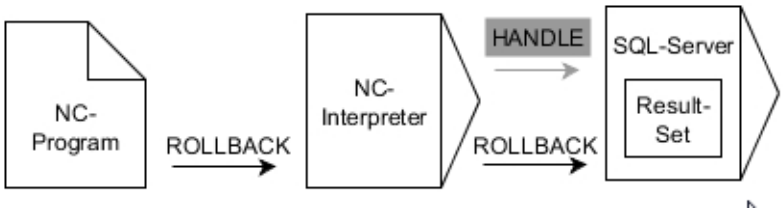

Poznámky:

- Šedé šipky a příslušná syntaxe nepatří bezprostředně k příkazu **SQL ROLLBACK**
- Černé šipky a příslušná syntaxe ukazují interní průběhy **SQL ROLLBACK**

- Definování **čísla parametru pro výsledek** (vracené hodnoty ke kontrole):
  - **0**: úspěšná transakce
  - **1**: chybná transakce
- **Databáze: ID SQL-přístupu**: definování Q-parametru pro **HANDLE** (pro identifikaci transakce)
- **Databáze: Definovat index k SQL-výsledku** (řádka která zůstane v **Result-setu**)
  - Číslo řádku
  - Q-parametr s indexem

Příklad

```
11 SQL BIND Q881 "Tab_Example.Position_Nr"
12 SQL BIND Q882 "Tab_Example.Measure_X"
13 SQL BIND Q883 "Tab_Example.Measure_Y"
14 SQL BIND Q884 "Tab_Example.Measure_Z"
. . .
20 SQL Q5 "SELECT Position_Nr,Measure_X,Measure_Y,
   Measure_Z FROM Tab_Example"
. . .
30 SQL FETCH Q1 HANDLE Q5 INDEX+Q2
. . .
50 SQL ROLLBACK Q1 HANDLE Q5
```

SQL SELECT

SQL SELECT čte jednu hodnotu z tabulky a ukládá výsledek do definovaného Q-parametru.

> Několik hodnot nebo sloupců vyberete pomocí SQL-příkazu **SQL EXECUTE** a pokynu **SELECT**.
> **Další informace:** "SQL EXECUTE", Stránka 293

U **SQL SELECT** neexistuje žádná transakce a žádné vazby mezi sloupci tabulky a Q-parametry. Případné stávající vazby na uvedený sloupec řídicí systém nezohledňuje. Přečtenou hodnotu řídicí systém zkopíruje pouze do zadaného parametru pro výsledek.

Příklad pro příkaz SQL SELECT

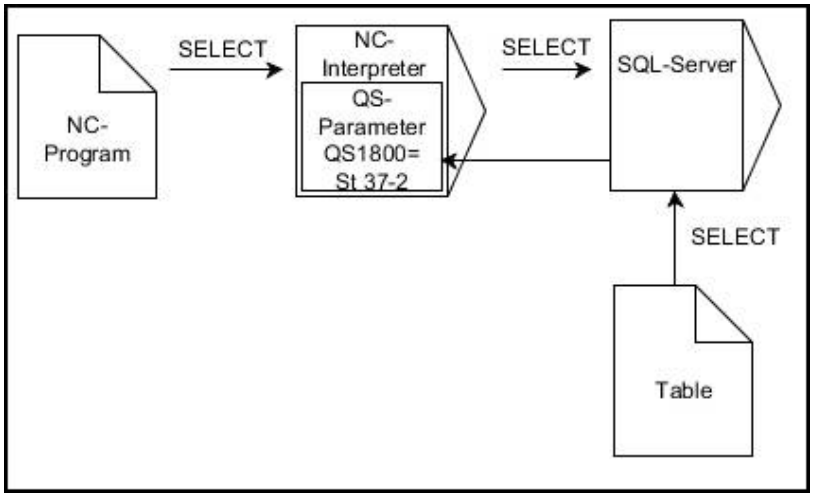

Poznámka:

- Černé šipky a příslušná syntaxe ukazují interní průběhy **SQL SELECT**

SQL SELECT

- Definovat **Číslo parametru pro výsledek** (Q-parametr pro uložení hodnoty)
- **Databanka: text SQL-příkazu**: Programování SQL-příkazu
  - **SELECT**: Sloupec tabulky přenášené hodnoty
  - **FROM**: synonymum nebo absolutní cesta tabulky (cesta v jednoduchých uvozovkách)
  - **WHERE**: Označení sloupce, podmínka a porovnávaná hodnota (Q-parametr za **:** v jednoduchých uvozovkách)

Příklad: Přečíst hodnotu a uložit

```
20 SQL SELECT Q5 "SELECT Mess_X FROM Tab_Example
   WHERE Position_NR==3"
```

Porovnání

Výsledek následujících NC-programů je stejný.

0 BEGIN PGM SQL_READ_WMAT MM	
1 SQL Q1800 "CREATE SYNONYM my_table FOR 'TNC:\table\WMAT.TAB'"	Vytvořit synonymum
2 SQL BIND QS1800 "my_table.WMAT"	Připojit QS-parametr
3 SQL QL1 "SELECT WMAT FROM my_table WHERE NR==3"	Definovat hledání
...	

...	
3 SQL SELECT QS1800 "SELECT WMAT FROM my_table WHERE NR==3"	Přečíst hodnotu a uložit
...	

Pro pokyny v rámci SQL-příkazů můžete používat jednoduché nebo složené QS-parametry.

Pokud kontrolujete obsah QS-parametrů v přídavné indikaci stavu (záložka **QPARA**), uvidíte pouze prvních 30 znaků a tudíž neúplný obsah.

...	
3 DECLARE STRING QS1 = "SELECT "	
4 DECLARE STRING QS2 = "WMAT "	
5 DECLARE STRING QS3 = "FROM "	
6 DECLARE STRING QS4 = "my_table "	
7 DECLARE STRING QS5 = "WHERE "	
8 DECLARE STRING QS6 = "NR==3"	
9 QS7 = QS1 || QS2 || QS3 || QS4 || QS5 || QS6	
10 SQL SELECT QL1 QS7	
11 ...	

Příklady

V následujícím příkladu se přečte definovaný materiál z tabulky (**WMAT.TAB**) a uloží se jako text do QS-parametru. Následující příklad ukazuje možné použití a potřebné kroky programu.

> Texty z QS-parametrů můžete používat například pomocí funkce **FN 16** ve vlastních souborech protokolů.
> **Další informace:** "Základy", Stránka 275

Příklad: Použití synonyma

0 BEGIN PGM SQL_READ_WMAT MM	
1 SQL Q1800 "CREATE SYNONYM my_table FOR 'TNC:\table\WMAT.TAB'"	Vytvořit synonymum
2 SQL BIND QS1800 "my_table.WMAT"	Připojit QS-parametr
3 SQL QL1 "SELECT WMAT FROM my_table WHERE NR==3"	Definovat hledání
4 SQL FETCH Q1900 HANDLE QL1	Provést hledání
5 SQL ROLLBACK Q1900 HANDLE QL1	Ukončení transakce
6 SQL BIND QS1800	Uvolnit vazbu parametrů
7 SQL Q1 "DROP SYNONYM my_table"	Smazat synonymum
8 END PGM SQL_READ_WMAT MM	

Krok	Vysvětlení
1 Vytvořit synonymum	Cestě se přiřadí synonymum (dlouhý název cesty se nahradí krátkým názvem) ■ Cesta **TNC:\table\WMAT.TAB** je vždy mezi uvozovkami ■ Vybrané synonymum je **my_table**
2 Připojit QS-parametr	Ke sloupci tabulky se připojí QS-parametr ■ **QS1800** je v NC-programu volně k dispozici ■ Synonymum nahrazuje zadání úplné cesty ■ Definovaný sloupeček z tabulky se nazývá **WMAT**
3 Definovat hledání	Definice hledání zahrnuje uvedení předávané hodnoty ■ Místní parametr **QL1** (volně volitelný) slouží k identifikaci transakce (je možných více transakcí současně) ■ Synonymum určuje tabulku ■ Zadání **WMAT** určuje sloupeček tabulky pro čtení ■ Zadání **NR** a **=3** určují řádky tabulky pro čtení ■ Vybrané sloupečky tabulky a řádky tabulky definují buňku čtení

4 Provést hledání	Řídicí systém provede čtení
	■ **SQL FETCH** kopíruje hodnoty z **Result-set** do připojených Q-parametrů nebo QS-parametrů
	  ■ **0** úspěšné čtení
	  ■ **1** chybné čtení
	■ Syntaxe **HANDLE QL1** je transakce, označená parametrem **QL1**
	■ Parametr **Q1900** je vracená hodnota ke kontrole, zda byla data přečtena

5 Ukončení transakce	Transakce se ukončí a použité prostředky se uvolní

Krok	Vysvětlení
6 Uvolnit vazbu	Zruší se vazba mezi sloupečkem tabulky a QS-parametrem (potřebné uvolnění Ressourcen)
7 Smazat synonymum	Synonymum se znovu smaže (potřebné uvolnění Ressourcen)

> Synonyma představují výlučně alternativu k nezbytnému absolutnímu zadání cesty. Zadávání relativních cest není možné.

Následující NC-program ukazuje zadání absolutní cesty.

Příklad: Použití absolutně zadané cesty

0 BEGIN PGM SQL_READ_WMAT_2 MM	
1 SQL BIND QS 1800 "'TNC:\table\WMAT.TAB'.WMAT"	Připojit QS-parametr
2 SQL QL1 "SELECT WMAT FROM 'TNC:\table\WMAT.TAB' WHERE NR ==3"	Definovat hledání
3 SQL FETCH Q1900 HANDLE QL1	Provést hledání
4 SQL ROLLBACK Q1900 HANDLE QL1	Ukončení transakce
5 SQL BIND QS 1800	Uvolnit vazbu parametrů
6 END PGM SQL_READ_WMAT_2 MM	

9.10 Přímé zadání vzorce

Zadání vzorce

Pomocí softtlačítek můžete přímo do NC-programu zadávat matematické vzorce, které obsahují více početních operací.

Q

- Volba funkce Q-parametrů

Postup

- Stiskněte softklávesu **Postup**
- Zvolte **Q**, **QL** nebo **QR**

Řídicí systém zobrazí následující softtlačítka v několika lištách:

Softtlačítko	Spojovací funkce
+	**Součet** např. **Q10 = Q1 + Q5**
-	**Odečet** např. **Q25 = Q7 - Q108**
*	**Násobení** např. **Q12 = 5 * Q5**
/	**Dělení** např. **Q25 = Q1 / Q2**
(	**Úvodní závorka** např. **Q12 = Q1 * (Q2 + Q3)**
)	**Koncová závorka** např. **Q12 = Q1 * (Q2 + Q3)**
SQ	**Druhá mocnina (angl. square)** např. **Q15 = SQ 5**
SQRT	**Druhá odmocnina (angl. square root)** např. **Q22 = SQRT 25**
SIN	**Sinus úhlu** např. **Q44 = SIN 45**
COS	**Cosinus úhlu** např. **Q45 = COS 45**
TAN	**Tangens úhlu** např. **Q46 = TAN 45**
ASIN	**Arcus-Sinus** Inverzní funkce sinusu; určení úhlu z poměru protilehlá odvěsna/přepona např. **Q10 = ASIN 0,75**
ACOS	**Arcus-Cosinus** Inverzní funkce kosinusu; určení úhlu z poměru přilehlá odvěsna/přepona např. **Q11 = ACOS Q40**

Softtlačítko	Spojovací funkce
ATAN	**Arcus-Tangens** Inverzní funkce tangens; určení úhlu z poměru protilehlá odvěsna/přilehlá odvěsna např. **Q12 = ATAN Q50**
^	**Umocňování hodnot** např. **Q15 = 3^3**
PI	**Konstanta PI (3,14159)** např. **Q15 = PI**
LN	**Vytvoření přirozeného logaritmu (LN) čísla** Základ 2,7183 např. **Q15 = LN Q11**
LOG	**Vytvoření logaritmu čísla, základ 10** např. **Q33 = LOG Q22**
EXP	**Exponenciální funkce, 2,7183 na n-tou** např. **Q1 = EXP Q12**
NEG	**Negace hodnoty (vynásobení číslem -1)** např. **Q2 = NEG Q1**
INT	**Odříznutí desetinných míst** Vytvoření celého čísla např. **Q3 = INT Q42**
ABS	**Vytvoření absolutní hodnoty čísla** např. **Q4 = ABS Q22**
FRAC	**Odříznutí míst před desetinnou čárkou** Vytvoření zlomku např. **Q5 = FRAC Q23**
SGN	**Test znaménka čísla** např. **Q12 = SGN Q50** Je-li vrácená hodnota Q12 = 0, pak Q50 = 0 Je-li vrácená hodnota Q12 = 1, pak Q50 > 0 Je-li vrácená hodnota Q12 = -1, pak Q50 < 0
%	**Výpočet modulové hodnoty (zbytku dělení)** např. **Q12 = 400 % 360** Výsledek: Q12 = 40

Funkce **INT** nezaokrouhluje, ale odřezává desetinná místa.

Další informace: "Příklad: Zaokrouhlení hodnoty", Stránka 332

Výpočetní pravidla

Pro programování matematických vzorců platí následující pravidla:

Tečkové výpočty před čárkovými

Příklad

```
12  Q1 = 5 * 3 + 2 * 10 = 35
```

1 krok výpočtu 5 * 3 = 15
2 krok výpočtu 2 * 10 = 20
3 krok výpočtu 15 + 20 = 35

nebo

Příklad

```
13  Q2 = SQ 10 - 3^3 = 73
```

1 krok výpočtu 10 na druhou = 100
2 krok výpočtu 3 na třetí = 27
3 krok výpočtu 100 – 27 = 73

Distributivní zákon

Distributivní zákon při výpočtech se závorkami
a * (b + c) = a * b + a * c

Příklad zadání

Výpočet úhlu pomocí arkus tangens z protilehlé odvěsny (Q12) a přilehlé odvěsny (Q13); výsledek přiřadit parametru Q25:

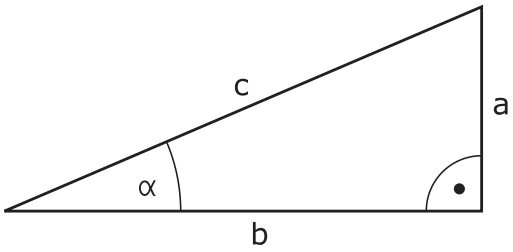

Q

Postup

- Zvolte zadání vzorce: stiskněte tlačítko **Q** a softklávesu **Postup**, nebo použijte rychlý vstup

Q

- Stiskněte tlačítko **Q** na znakové klávesnici

ČÍSLO PARAMETRU PRO VÝSLEDEK?

ENT

- Zadejte **25** (číslo parametru) a stiskněte klávesu **ENT**

▷

- Přepínejte lišty softtlačítek a stiskněte softklávesu s funkcí arkus tangens

ATAN

◁

- Přepínejte lišty softtlačítek a stiskněte softklávesu s **úvodní závorkou**

(

Q

- Zadejte **12** (číslo parametru)

/

- Stiskněte softklávesu Dělení

Q

- Zadejte **13** (číslo parametru)

)

- Stiskněte softklávesu koncová závorka a ukončete zadání vzorce

END

Příklad

```
37  Q25 = ATAN (Q12/Q13)
```

9.11 Řetězcový parametr

Funkce pro zpracování řetězců

Zpracování textových řetězců (anglicky string = řetězec znaků) pomocí parametrů **QS** můžete používat k přípravě proměnných řetězců znaků. Tyto řetězce znaků můžete vydávat například funkcí **FN 16:F-PRINT** pro přípravu proměnných protokolů.

Parametru řetězce můžete přiřadit posloupnost znaků (písmen, číslic, speciálních znaků, řídicích znaků a prázdných znaků) o délce až 255 znaků. Přiřazené nebo načtené hodnoty, můžete níže uvedenými funkcemi také dále zpracovávat a kontrolovat. Stejně jako při programování s Q-parametry máte k dispozici celkem 2 000 QS-parametrů.

Další informace: "Princip a přehled funkcí", Stránka 254

Ve funkcích Q-parametrů **ZADAT ŘETĚZEC** a **Postup** jsou obsažené různé funkce ke zpracování parametrů textových řetězců.

Softtlačítko	Funkce ZADAT ŘETĚZEC	Stránka
STRING	Přiřazení řetězcového parametru	314
CFGREAD	Přečtení strojních parametrů	323
	Řetězení parametrů řetězce	314
TOCHAR	Převod číselné hodnoty do řetězcového parametru	316
SUBSTR	Kopírovat část řetězcového parametru	317
SYSSTR	Čtení systémových dat	318

Softtlačítko	Funkce textových řetězců ve funkci POSTUP	Stránka
TONUMB	Převod řetězcového parametru na číselnou hodnotu	319
INSTR	Prověření řetězcového parametru	320
STRLEN	Zjištění délky řetězcového parametru	321
STRCOMP	Porovnání abecedního pořadí	322

Používáte-li funkci **ZADAT ŘETĚZEC**, tak je výsledkem provedené výpočetní operace vždy řetězec. Používáte-li funkci **Postup**, tak je výsledkem provedené výpočetní operace vždy číselná hodnota.

Přiřazení parametru s textovým řetězcem

Před použitím řetězcových proměnných je musíte nejdříve přiřadit. K tomu použijte příkaz **DECLARE STRING** (DEKLAROVAT ŘETĚZEC).

SPEC FCT

- Stiskněte klávesu **SPEC FCT** (Speciální funkce)

FUNKCE PROGRAMU

- Stiskněte softklávesu **FUNKCE PROGRAMU**

STRING FUNKCE

- Stiskněte softklávesu **STRING FUNKCE**

DECLARE STRING

- Stiskněte softklávesu **DECLARE STRING**

Příklad

```
37 DECLARE STRING QS10 = "Obrobek"
```

Řetězení parametrů s textem

Pomocí sdružovacích operátorů (řetězcový parametr **II** řetězcový parametr) můžete spojovat několik řetězcových parametrů.

SPEC FCT

- Stiskněte klávesu **SPEC FCT** (Speciální funkce)

FUNKCE PROGRAMU

- Stiskněte softklávesu **FUNKCE PROGRAMU**

STRING FUNKCE

- Stiskněte softklávesu **STRING FUNKCE**

ŘETĚZCOVÝ VÝRAZ

ENT

- Stiskněte softklávesu **ZADAT ŘETĚZEC**
- Zadejte číslo parametru s textovým řetězcem, do něhož má řídicí systém uložit složený řetězec a potvrďte je klávesou **ENT**
- Zadejte číslo parametru řetězce, v němž je uložen **první** částečný řetězec a potvrďte jej klávesou **ENT**
- > Řídicí systém ukáže symbol řetězení **||**.
- Potvrďte klávesou **ENT**
- Zadejte číslo parametru řetězce, v němž je uložen **druhý** částečný řetězec a potvrďte ho klávesou **ENT**
- Postup opakujte, až máte zvolené všechny spojované části řetězce, klávesou **END** operaci ukončete

Příklad: QS10 má obsahovat kompletní text z QS12, QS13 a QS14

```
37 QS10 =  QS12 || QS13 || QS14
```

Obsahy parametrů:

- **QS12**: **Obrobek**
- **QS13**: **Stav:**
- **QS14**: **Zmetek**
- **QS10**: **Stav obrobku: Zmetek**

Převod číselné hodnoty do řetězcového parametru

Funkcí **TOCHAR** převede řídicí systém číselnou hodnotu do řetězcového parametru. Tímto způsobem můžete spojovat číselné hodnoty s proměnnými textovými řetězci.

SPEC FCT

- Zobrazte lištu softtlačítek se speciálními funkcemi

FUNKCE PROGRAMU

- Otevření menu funkcí

STRING FUNKCE

- Stiskněte softklávesu Funkce textového řetězce

ŘETĚZCOVÝ VÝRAZ

- Stiskněte softklávesu **ZADAT ŘETĚZEC**

TOCHAR

- Volba funkce pro převod číselné hodnoty do parametru řetězce
- Zadejte číslo nebo požadovaný Q-parametr, který má řídicí systém převést, klávesou **ENT** potvrďte
- Pokud to je požadováno, zadejte počet desetinných míst, který má řídicí systém převést, klávesou **ENT** potvrďte
- Výraz v závorce uzavřete klávesou **ENT** a ukončete zadávání klávesou **END**

Příklad: parametr Q50 převeďte na parametr řetězce QS11, použijte 3 desetinná místa

```
37 QS11 = TOCHAR ( DAT+Q50 DECIMALS3 )
```

Kopírovat část řetězcového parametru

Funkcí **SUBSTR** můžete zkopírovat určitou oblast z řetězcového parametru.

SPEC FCT

- Zobrazte lištu softtlačítek se speciálními funkcemi

FUNKCE PROGRAMU

- Otevření menu funkcí

STRING FUNKCE

- Stiskněte softklávesu Funkce textového řetězce

ŘETĚZCOVÝ VÝRAZ

- Stiskněte softklávesu **ZADAT ŘETĚZEC**
- Zadejte číslo parametru, do něhož má řídicí systém uložit kopírovaný řetězec znaků a potvrďte je klávesou **ENT**

SUBSTR

- Volba funkce pro vystřižení části řetězce
- Zadejte číslo QS-parametru, z něhož chcete zkopírovat část řetězce, klávesou **ENT** potvrďte
- Zadejte číslo pozice, od níž se má část řetězce kopírovat, klávesou **ENT** potvrďte
- Zadejte počet znaků, který si přejete zkopírovat, klávesou **ENT** potvrďte
- Výraz v závorce uzavřete klávesou **ENT** a ukončete zadávání klávesou **END**

> První znak textového posloupnosti stojí interně na místě označeném s "0".

Příklad: Z řetězcového parametru QS10 se má přečíst od třetího místa (BEG2) část řetězce dlouhá čtyři znaky (LEN4)

```
37 QS13 = SUBSTR ( SRC_QS10 BEG2 LEN4 )
```

Číst systémová data

Pomocí funkce **SYSTR** můžete číst systémová data a ukládat je do řetězcových parametrů. Volba systémového data se provede pomocí čísla skupiny (ID) a čísla.

Zadání IDX a DAT není potřeba.

Název skupiny, ID-č.	Číslo	Význam
Informace o programu, 10010	1	Cesta aktivního hlavního programu nebo paletového programu
	2	Cesta NC-programu v zobrazení bloku
	3	Cesta s **CYCL DEF 12 PGM CALL** vybraného cyklu
	10	Cesta NC-programu vybraného pomocí **SEL PGM**
Údaje o kanálu, 10025	1	Název kanálu
Hodnoty naprogramované ve vyvolání nástroje, 10060	1	Název nástroje
Aktuální čas systému, 10321	1 – 16	■ 1: DD.MM.RRRR hh:mm:ss ■ 2 a 16: DD.MM.RRRR hh:mm ■ 3: DD.MM.RRRR hh:mm ■ 4: RRRR-MM-DD hh:mm:ss ■ 5 a 6: RRRR-MM-DD hh:mm ■ 7: RR.MM.DD hh:mm ■ 8 a 9: DD:MM:RRRR ■ 10: DD.MM.RR ■ 11: RRRR-MM-DD ■ 12: RR-MM-DD ■ 13 a 14: hh:mm:ss ■ 15: hh:mm
Data dotykové sondy, 10350	50	Typ aktivní dotykové sondy TS
	70	Typ aktivní dotykové sondy TT
	73	Název klíče systému aktivní dotykové sondy TT z MP **aktivníTT**
Údaje o obrábění palety, 10510	1	Název palety
	2	Cesta aktuálně zvolené tabulky palet
Verze NC-softwaru, 10630	10	Označení verze stavu NC-softwaru
Data nástrojů, 10950	1	Název nástroje
	2	Záznam DOC nástroje
	4	Kinematika nosiče nástroje

Převod řetězcového parametru na číselnou hodnotu

Funkce **TONUMB** převede řetězcový parametr na číselnou hodnotu. Převáděná hodnota by měla obsahovat pouze čísla.

> Převáděný QS-parametr smí obsahovat pouze číselné hodnoty, jinak řídicí systém vydá chybové hlášení.

Q

- Zvolte funkce Q-parametrů

Postup

- Stiskněte softklávesu **Postup**
- Zadejte číslo parametru, do něhož má řídicí systém uložit číselnou hodnotu a potvrďte je klávesou **ENT**

◁

- Přepínejte lištu softtlačítek

TONUMB

- Zvolte funkci pro převod řetězcového parametru na číselnou hodnotu
- Zadejte číslo QS-parametru, který má řídicí systém převést, klávesou **ENT** je potvrďte
- Výraz v závorce uzavřete klávesou **ENT** a ukončete zadávání klávesou **END**

Příklad: Řetězcový parametr QS11 převést na číselný parametr Q82

```
37 Q82 = TONUMB ( SRC_QS11 )
```

Prověření řetězcového parametru

Funkcí **INSTR** můžete prověřit, zda popř. kde je v řetězcovém parametru obsažen jiný řetězcový parametr.

Q

- Zvolte funkce Q-parametrů

Postup

- Stiskněte softklávesu **Postup**
- Zadejte číslo Q-parametru pro výsledek a potvrďte je klávesou **ENT**
- > Řídicí systém uloží v parametru pozici, kde začíná hledaný text

◁

- Přepínejte lištu softtlačítek

INSTR

- Zvolte funkci pro kontrolu řetězcového parametru
- Zadejte číslo QS-parametru, v němž je uložen hledaný text a potvrďte je klávesou **ENT**
- Zadejte číslo QS-parametru, který má řídicí systém prohledat, klávesou **ENT** potvrďte
- Zadejte číslo pozice, od níž má řídicí systém řetězec prohledávat, klávesou **ENT** potvrďte
- Výraz v závorce uzavřete klávesou **ENT** a ukončete zadávání klávesou **END**

> První znak textového posloupnosti stojí interně na místě označeném s "0".
>
> Pokud řídicí systém hledanou část řetězce nenajde, tak uloží celou délku prohledávaného řetězce (počítání zde začíná od 1) do parametru výsledku.
>
> Pokud se hledaná část řetězce vyskytuje vícekrát, tak řídicí systém vrátí první pozici, kde se část řetězce vyskytuje.

Příklad: Prohledat QS10 zda obsahuje text, uložený v parametru QS13. Hledání má začít od třetí pozice

```
37 Q50 = INSTR ( SRC_QS10 SEA_QS13 BEG2 )
```

Zjištění délky řetězcového parametru

Funkce **STRLEN** (DÉLKA ŘETĚZCE) zjistí délku textu, který je uložen ve volitelném řetězcovém parametru.

Q

- Zvolení funkcí Q-parametrů

Postup

- Stiskněte softklávesu **Postup**
- Zadejte číslo Q-parametru, do něhož má řídicí systém uložit zjištěnou délku řetězce, a potvrďte je klávesou **ENT**

◁

- Přepínejte lištu softtlačítek

STRLEN

- Volba funkci pro zjištění délky textu řetězcového parametru
- Zadejte číslo QS-parametru, jehož délku má řídicí systém zjistit a klávesou **ENT** potvrďte
- Výraz v závorce uzavřete klávesou **ENT** a ukončete zadávání klávesou **END**

Příklad: Zjistit délku QS15

```
37 Q52 = STRLEN ( SRC_QS15 )
```

Není-li zvolený řetězcový parametr definovaný, tak řízení dá výsledek **-1**.

Porovnání abecedního pořadí

Funkcí **STRCOMP** (POROVNÁNÍ RETĚZCŮ) můžete porovnat abecední pořadí řetězcových parametrů.

Q

- Zvolení funkcí Q-parametrů

Postup

- Stiskněte softklávesu **Postup**
- Zadejte číslo Q-parametru, do něhož má řídicí systém uložit výsledek porovnání, a potvrďte je klávesou **ENT**

◁

- Přepínejte lištu softtlačítek

STRCOMP

- Volba funkce pro porovnání parametrů řetězců
- Zadejte číslo prvního QS-parametru, který má řídicí systém porovnat, klávesou **ENT** potvrďte
- Zadejte číslo druhého QS-parametru, který má řídicí systém porovnat, klávesou **ENT** potvrďte
- Výraz v závorce uzavřete klávesou **ENT** a ukončete zadávání klávesou **END**

Řídicí systém vrátí následující výsledek:

- **0**: porovnávané parametry QS jsou identické
- **-1**: první parametr QS leží abecedně **před** druhým parametrem QS
- **+1**: první parametr QS leží abecedně **za** druhým parametrem QS

Příklad: Porovnání abecedního pořadí QS12 a QS14

```
37 Q52 = STRCOMP  ( SRC_QS12 SEA_QS14 )
```

Čtení strojních parametrů

Funkcí **CFGREAD** můžete přečíst strojní parametry řídicího systému jako číselné hodnoty nebo textové řetězce. Přečtené hodnoty se vydávají vždy v metrické soustavě

K přečtení strojního parametru musíte zjistit název parametru, objekt parametru a pokud je přítomen název skupiny a index v editoru konfigurace řídicího systému:

Symbol	Typ	Význam	Příklad
	Klávesa	Název skupiny strojního parametru (pokud existuje)	CH_NC
	Subjekt	Objekt parametru (název začíná **Cfg** ...)	**CfgGeoCycle**
	Atribut	Název strojního parametru	**displaySpindleErr**
	Rejstřík	Index seznamu strojního parametru (pokud existuje)	[0]

> Nacházíte-li se v editoru konfigurace uživatelských parametrů, můžete tam měnit znázornění stávajících parametrů. Se standardním nastavením se parametry zobrazují s krátkými, vysvětlujícími texty.
>
> **Další informace:** Uživatelská příručka Seřizování, testování a zpracování NC-programů

Než se můžete dotazovat na strojní parametr funkcí **CFGREAD**, musíte každý QS-parametr definovat s atributem, subjektem a klíčem.

V dialogu funkce **CFGREAD** jsou žádány následující parametry:

- **KEY_QS**: Skupinový název (klíč) strojního parametru
- **TAG_QS**: Název objektu (entity) strojního parametru
- **ATR_QS**: Název (atribut) strojního parametru
- **IDX**: Index strojního parametru

Čtení textového řetězce strojního parametru

Uložit obsah strojního parametru jako textový řetězec do QS-parametru:

Q

- stiskněte klávesu **Q**

ŘETĚZCOVÝ VÝRAZ

- Stiskněte softklávesu **ZADAT ŘETĚZEC**
- Zadejte číslo parametru textového řetězce, do něhož má řídicí systém uložit strojní parametr
- Potvrďte klávesou **ENT**
- Zvolení funkce **CFGREAD**
- Zadejte parametr textového řetězce pro klíč, subjekt a atribut
- Potvrďte klávesou **ENT**
- Případně zadejte číslo pro index nebo dialog přeskočte s **NO ENT**
- Výraz v závorce zavřete klávesou **ENT**
- Ukončete zadávání klávesou **END**

Příklad: Označení čtvrté osy číst jako textový řetězec

Nastavení parametrů v Konfiguračním editoru

Nastavení zobrazení (DisplaySettings)

CfgDisplayData

axisDisplayOrder

[0] až [5]

Příklad

14 QS11 = ""	Přiřazení parametru s textovým řetězcem ke klíči
15 QS12 = "CfgDisplaydata"	Přiřazení parametru s textovým řetězcem k subjektu
16 QS13 = "axisDisplay"	Přiřazení parametru s textovým řetězcem k názvu parametru
17 QS1 = CFGREAD(KEY_QS11 TAG_QS12 ATR_QS13 IDX3)	Přečtení strojních parametrů

Čtení číselné hodnoty strojního parametru

Uložit strojní parametr jako číselnou hodnotu do Q-parametru:

Q

- Zvolení funkcí Q-parametrů

Postup

- Stiskněte softklávesu **Postup**
- Zadejte číslo Q-parametru, do něhož má řídicí systém uložit strojní parametr
- Potvrďte klávesou **ENT**
- Zvolení funkce **CFGREAD**
- Zadejte parametr textového řetězce pro klíč, subjekt a atribut
- Potvrďte klávesou **ENT**
- Případně zadejte číslo pro index nebo dialog přeskočte s **NO ENT**
- Výraz v závorce zavřete klávesou **ENT**
- Ukončete zadávání klávesou **END**

Příklad: Číst koeficient překrytí jako Q-parametr

Nastavení parametrů v Konfiguračním editoru

Nastavení kanálu (ChannelSettings)

CH_NC

CfgGeoCycle

pocketOverlap

Příklad

14 QS11 = "CH_NC"	Přiřazení parametru s textovým řetězcem ke klíči
15 QS12 = "CfgGeoCycle"	Přiřazení parametru s textovým řetězcem k subjektu
16 QS13 = "pocketOverlap"	Přiřazení parametru s textovým řetězcem k názvu parametru
17 Q50 = CFGREAD(KEY_QS11 TAG_QS12 ATR_QS13)	Přečtení strojních parametrů

9.12 Předobsazené Q-parametry

Q-parametry Q100 až Q199 jsou obsazeny hodnotami z řídicího systému. Těmto Q-parametrům jsou přiřazeny:

- hodnoty z PLC
- údaje o nástroji a vřetenu
- údaje o provozním stavu
- Výsledky měření z cyklů dotykových sond, atd.

Řídicí systém ukládá předobsazené Q-parametry Q108, Q114 a Q115 - Q117 v příslušných měrových jednotkách aktuálního NC-programu.

UPOZORNĚNÍ

Pozor nebezpečí kolize!

Cykly HEIDENHAIN, cykly výrobce stroje a funkce třetích stran používají Q-parametry. Navíc můžete v NC-programech programovat Q-parametry. Pokud při používání Q-parametrů nepoužíváte výlučně doporučené rozsahy Q-parametrů, tak to může vést k překrývání (interakcím) a tím k nežádoucímu chování. Během obrábění vzniká riziko kolize!

- Používejte výlučně rozsahy Q-parametrů doporučené fou HEIDENHAIN
- Dbejte na dokumentaci fy HEIDENHAIN, výrobce strojů a třetích stran
- Kontrolujte průběh pomocí grafické simulace

Předobsazené Q-parametry (QS-parametry) mezi **Q100** a **Q199** (**QS100** a **QS199**) nesmíte v NC-programech používat jako výpočetní parametry.

Hodnoty z PLC: Q100 až Q107

Řídicí systém používá parametry Q100 až Q107 k převzetí hodnot z PLC do NC-programu.

Aktivní rádius nástroje: Q108

Aktivní hodnota rádiusu nástroje je přiřazena parametru Q108. Q108 se skládá z:

- Rádiusu nástroje R (tabulka nástrojů nebo **TOOL DEF**-blok)
- Delta-hodnoty DR z tabulky nástrojů
- Delta-hodnota DR z NC-programu (tabulky korekcí nebo bloku **TOOL CALL**)

Řídicí systém ukládá aktivní rádius nástroje tak, že platí i po výpadku proudu.

Osa nástroje: Q109

Hodnota parametru Q109 závisí na aktuální ose nástroje:

Parametr	Osa nástroje
Q109 = -1	Osa nástroje není definována
Q109 = 0	Osa X
Q109 = 1	Osa Y
Q109 = 2	Osa Z
Q109 = 6	Osa U
Q109 = 7	Osa V
Q109 = 8	Osa W

Stav vřetena: Q110

Hodnota parametru Q110 závisí na naposledy programované M-funkci pro vřeteno:

Parametr	M-funkce
Q110 = -1	Stav vřetena není definován
Q110 = 0	M3: START vřetena, ve smyslu hodinových ručiček
Q110 = 1	M4: START vřetena, proti smyslu hodinových ručiček
Q110 = 2	M5 po M3
Q110 = 3	M5 po M4

Přívod chladicí kapaliny: Q111

Parametr	M-funkce
Q111 = 1	M8: ZAP chladicí kapaliny
Q111 = 0	M9: VYP chladicí kapaliny

Koeficient přesahu: Q112

Řídicí systém přiřadí parametru Q112 koeficient překrytí při frézování kapes.

Rozměrové údaje v NC-programu: Q113

Hodnota parametru Q113 závisí při vnořování s **PGM CALL** na měrových jednotkách toho NC-programu, který jako první volá jiný NC-program.

Parametr	Měrné jednotky hlavního programu
Q113 = 0	Metrický systém (mm)
Q113 = 1	Palcový systém (inch)

Délka nástroje: Q114

Aktuální hodnota délky nástroje je přiřazena parametru Q114.

> Řídicí systém ukládá aktivní délku nástroje tak, že platí i po výpadku proudu.

Souřadnice po snímání během chodu programu

Parametry Q115 až Q119 obsahují po programovaném měření 3D-dotykovou sondou souřadnice polohy vřetena v okamžiku sejmutí. Tyto souřadnice se vztahují k vztažnému bodu, který je aktivní v režimu **Ruční provoz**.

Délka dotykového hrotu a rádius snímací kuličky se pro tyto souřadnice neberou v úvahu.

Parametry	Souřadná osa
Q115	Osa X
Q116	Osa Y
Q117	Osa Z
Q118	IV. Osa Závisí na stroji
Q119	V. osa Závisí na stroji

Odchylka aktuální a cílové hodnoty při automatickém proměřování nástrojů, například sondou TT 160

Parametry	Odchylka AKT-CÍL
Q115	Délka nástroje
Q116	Rádius nástroje

Naklopení roviny obrábění s úhly obrobku: v řídicím systému vypočtené souřadnice pro rotační osy

Parametry	Souřadnice
Q120	Osa A
Q121	Osa B
Q122	Osa C

Výsledky měření z cyklů dotykové sondy

Další informace: Příručka pro uživatele programování cyklů

Parametr	Změřené aktuální hodnoty
Q150	Úhel přímky
Q151	Střed v hlavní ose
Q152	Střed ve vedlejší ose
Q153	Průměr
Q154	Délka kapsy
Q155	Šířka kapsy
Q156	Délka v ose zvolené v cyklu
Q157	Poloha středové osy
Q158	Úhel osy A
Q159	Úhel osy B
Q160	Souřadnice osy zvolené v cyklu

Parametr	Zjištěná odchylka
Q161	Střed v hlavní ose
Q162	Střed ve vedlejší ose
Q163	Průměr
Q164	Délka kapsy
Q165	Šířka kapsy
Q166	Naměřená délka
Q167	Poloha středové osy

Parametr	Zjištěný prostorový úhel
Q170	Natočení kolem osy A
Q171	Natočení kolem osy B
Q172	Natočení kolem osy C

Parametr	Status obrobku
Q180	Dobrý
Q181	Opravit
Q182	Zmetek

Parametr	Proměření nástroje laserem BLUM
Q190	Rezervováno
Q191	Rezervováno
Q192	Rezervováno
Q193	Rezervováno

Parametr	Rezervováno pro interní použití
Q195	Příznak (merker) pro cykly
Q196	Příznak (merker) pro cykly
Q197	Příznak (merker) pro cykly (schémata obrábění)
Q198	Číslo naposledy aktivního měřicího cyklu

Hodnota parametru	Status měření nástroje sondou TT
Q199 = 0,0	Nástroj v toleranci
Q199 = 1,0	Nástroj je opotřeben (LTOL/RTOL překročeno)
Q199 = 2,0	Nástroj je zlomen (LBREAK/RBREAK překročeno)

Výsledky měření z cyklů dotykových sond 14xx

Parametry	Změřené aktuální hodnoty
Q950	1. Poloha v hlavní ose
Q951	1. Poloha ve vedlejší ose
Q952	1. Poloha v ose nástroje
Q953	2. Poloha v hlavní ose
Q954	2. Poloha ve vedlejší ose
Q955	2. Poloha v ose nástroje
Q956	3. Poloha v hlavní ose
Q957	3. Poloha ve vedlejší ose
Q958	3. Poloha v ose nástroje
Q961	Prostorový úhel SPA ve WPL-CS
Q962	Prostorový úhel SPB ve WPL-CS
Q963	Prostorový úhel SPC ve WPL-CS
Q964	Úhel natočení v I_CS
Q965	Úhel natočení v souřadném systému otočného stolu
Q966	První průměr
Q967	Druhý průměr

Parametry	Změřené odchylky
Q980	1. Poloha v hlavní ose
Q981	1. Poloha ve vedlejší ose
Q982	1. Poloha v ose nástroje
Q983	2. Poloha v hlavní ose
Q984	2. Poloha ve vedlejší ose
Q985	2. Poloha v ose nástroje
Q986	3. Poloha v hlavní ose
Q987	3. Poloha ve vedlejší ose
Q988	3. Poloha v ose nástroje
Q994	Úhel v I_CS
Q995	Úhel v souřadném systému otočného stolu
Q996	První průměr
Q997	Druhý průměr

Hodnota parametru	Status obrobku
Q183 = -1	Není definováno
Q183 = 0	Dobrý
Q183 = 1	Opravit
Q183 = 2	Zmetek

9.13 Příklady programů

Příklad: Zaokrouhlení hodnoty

Funkce **INT** odřezává desetinná místa.

Aby řídicí systém pouze neodřezával desetinná místa, ale správně je zaokrouhloval podle znaménka, přičtěte ke kladnému číslu hodnotu 0,5. U záporného čísla musíte 0,5 odečíst.

Funkcí **SGN** řídicí systém automaticky kontroluje, zda se jedná o kladné či záporné číslo.

0 BEGIN PGM ROUND MM	
1 FN 0: Q1 = +34.789	První zaokrouhlované číslo
2 FN 0: Q2 = +34.345	Druhé zaokrouhlované číslo
3 FN 0: Q3 = -34.432	Třetí zaokrouhlované číslo
4 ;	
5 Q11 = INT (Q1 + 0.5 * SGN Q1)	Ke Q1 přičtěte 0,5, poté odříznout desetinná místa
6 Q12 = INT (Q2 + 0.5 * SGN Q2)	Ke Q2 přičtěte 0,5, poté odříznout desetinná místa
7 Q13 = INT (Q3 + 0.5 * SGN Q3)	Od Q3 odečtěte 0,5, poté odříznout desetinná místa
8 END PGM ROUND MM	

Příklad: Elipsa

Provádění programů

- Obrys elipsy je aproximován velkým množstvím malých lineárních úseků (počet je definovatelný v Q7). Čím více je definováno výpočtových kroků, tím hladší je obrys
- Směr frézování určíte startovním úhlem a koncovým úhlem v rovině:
  Směr obrábění ve směru hodinových ručiček:
  Startovní úhel > Koncový úhel
  Směr obrábění proti směru hodinových ručiček:
  Startovní úhel < Koncový úhel
- Na rádius nástroje se nebere zřetel

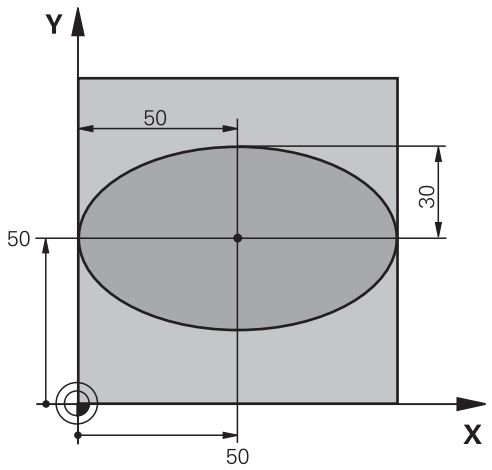

0 BEGIN PGM ELLIPSE MM	
1 FN 0: Q1 = +50	Střed v ose X
2 FN 0: Q2 = +50	Střed v ose Y
3 FN 0: Q3 = +50	Poloosa X
4 FN 0: Q4 = +30	Poloosa Y
5 FN 0: Q5 = +0	Startovní úhel v rovině
6 FN 0: Q6 = +360	Koncový úhel v rovině
7 FN 0: Q7 = +40	Počet výpočetních kroků
8 FN 0: Q8 = +0	Natočení elipsy
9 FN 0: Q9 = +5	Hloubka frézování
10 FN 0: Q10 = +100	Posuv do hloubky
11 FN 0: Q11 = +350	Frézovací posuv
12 FN 0: Q12 = +2	Bezpečná vzdálenost pro předpolohování
13 BLK FORM 0.1 Z X+0 Y+0 Z-20	Definice polotovaru
14 BLK FORM 0.2 X+100 Y100 Z+0	
15 TOOL CALL 1 Z S4000	Vyvolání nástroje
16 L Z+250 R0 FMAX	Odjetí nástroje
17 CALL LBL 10	Vyvolání obrábění
18 L Z+100 R0 FMAX M2	Odjetí nástroje, konec programu
19 LBL 10	Podprogram 10: Obrábění
20 CYCL DEF 7.0 NULOVÝ BOD	Posunutí nulového bodu do středu elipsy
21 CYCL DEF 7.1 X+Q1	
22 CYCL DEF 7.2 Y+Q2	
23 CYCL DEF 10.0 NATOČENÍ	Započtení natočení v rovině
24 CYCL DEF 10.1 ROT+Q8	
25 Q35 = (Q6 -Q5) / Q7	Výpočet úhlového kroku
26 Q36 = Q5	Kopírování startovního úhlu
27 Q37 = 0	Nastavení čítače řezů

28 Q21 = Q3 *COS Q36	Výpočet souřadnice X startovního bodu
29 Q22 = Q4 *SIN Q36	Výpočet souřadnice Y startovního bodu
30 L X+Q21 Y+Q22 R0 FMAX M3	Najetí do startovního bodu v rovině
31 L Z+Q12 R0 FMAX	Předpolohování na bezpečnou vzdálenost v ose vřetena
32 L Z-Q9 R0 FQ10	Najetí na hloubku obrábění
33 LBL1	
34 Q36 = Q36 +Q35	Aktualizace úhlu
35 Q37 = Q37 +1	Aktualizace čítače řezů
36 Q21 = Q3 *COS Q36	Výpočet aktuální souřadnice X
37 Q22 = Q4 *SIN Q36	Výpočet aktuální souřadnice Y
38 L X+Q21 Y+Q22 R0 FQ11	Najetí do dalšího bodu
39 FN 12: IF +Q37 LT +Q7 GOTO LBL 1	Dotaz zda je hotovo – pokud ne tak skok zpět na LBL 1
40 CYCL DEF 10.0 NATOČENÍ	Zrušení natočení
41 CYCL DEF 10.1 ROT+0	
42 CYCL DEF 7.0 NULOVÝ BOD	Zrušení posunutí nulového bodu
43 CYCL DEF 7.1 X+0	
44 CYCL DEF 7.2 Y+0	
45 L Z+Q12 R0 FMAX	Najetí na bezpečnou vzdálenost
46 LBL 0	Konec podprogramu
47 END PGM ELLIPSE MM	

Příklad: Vydutý (konkávní) válec s Kulový nástroj

Provádění programů

- NC-program funguje pouze s Kulový nástroj, délka nástroje se vztahuje ke středu koule
- Obrys válce je aproximován velkým množstvím malých přímkových úseků (lze definovat v Q13). Čím více kroků je definováno, tím hladší je obrys
- Válec se frézuje v podélných řezech (zde: paralelně s osou Y)
- Směr frézování určíte startovním úhlem a koncovým úhlem v prostoru:
  Směr obrábění ve směru hodinových ručiček:
  Startovní úhel > Koncový úhel
  Směr obrábění proti směru hodinových ručiček:
  Startovní úhel < Koncový úhel
- Rádius nástroje se koriguje automaticky

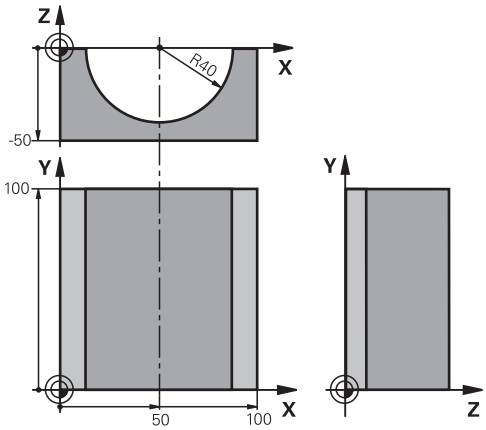

0 BEGIN PGM ZYLIN MM	
1 FN 0: Q1 = +50	Střed v ose X
2 FN 0: Q2 = +0	Střed v ose Y
3 FN 0: Q3 = +0	Střed v ose Z
4 FN 0: Q4 = +90	Prostorový úhel startu (rovina Z/X)
5 FN 0: Q5 = +270	Prostorový koncový úhel (rovina Z/X)
6 FN 0: Q6 = +40	Rádius válce
7 FN 0: Q7 = +100	Délka válce
8 FN 0: Q8 = +0	Natočení v rovině X/Y
9 FN 0: Q10 = +5	Přídavek na rádius válce
10 FN 0: Q11 = +250	Posuv přísuvu do hloubky
11 FN 0: Q12 = +400	Posuv při frézování
12 FN 0: Q13 = +90	Počet řezů
13 BLK FORM 0.1 Z X+0 Y+0 Z-50	Definice polotovaru
14 BLK FORM 0.2 X+100 Y+100 Z+0	
15 TOOL CALL 1 Z S4000	Vyvolání nástroje
16 L Z+250 R0 FMAX	Odjetí nástroje
17 CALL LBL 10	Vyvolání obrábění
18 FN 0: Q10 = +0	Zrušení přídavku
19 CALL LBL 10	Vyvolání obrábění
20 L Z+100 R0 FMAX M2	Odjetí nástroje, konec programu

21 LBL 10	Podprogram 10: Obrábění
22 Q16 = Q6 -Q10 - Q108	Započtení přídavku a nástroje vzhledem k rádiusu válce
23 FN 0: Q20 = +1	Nastavení čítače řezů
24 FN 0: Q24 = +Q4	Kopírování prostorového úhlu startu (rovina Z/X)
25 Q25 = (Q5 -Q4) / Q13	Výpočet úhlového kroku
26 CYCL DEF 7.0 NULOVÝ BOD	Posunutí nulového bodu do středu válce (osa X)
27 CYCL DEF 7.1 X+Q1	
28 CYCL DEF 7.2 Y+Q2	
29 CYCL DEF 7.3 Z+Q3	
30 CYCL DEF 10.0 NATOČENÍ	Započtení natočení v rovině
31 CYCL DEF 10.1 ROT+Q8	
32 L X+0 Y+0 R0 FMAX	Předpolohování v rovině do středu válce
33 L Z+5 R0 F1000 M3	Předpolohování v ose vřetena
34 LBL 1	
35 CC Z+0 X+0	Nastavení pólu v rovině Z/X
36 LP PR+Q16 PA+Q24 FQ11	Najetí do polohy startu na válci se šikmým zapichováním do materiálu
37 L Y+Q7 R0 FQ12	Podélný řez ve směru Y+
38 FN 1: Q20 = +Q20 + +1	Aktualizace čítače řezů
39 FN 1: Q24 = +Q24 + +Q25	Aktualizace prostorového úhlu
40 FN 11: IF +Q20 GT +Q13 GOTO LBL 99	Dotaz zda je již hotovo – pokud ano skok na konec
41 LP PR+Q16 PA+Q24 FQ11	Přejet po aproximovaném oblouku pro další podélný řez
42 L Y+0 R0 FQ12	Podélný řez ve směru Y–
43 FN 1: Q20 = +Q20 + +1	Aktualizace čítače řezů
44 FN 1: Q24 = +Q24 + +Q25	Aktualizace prostorového úhlu
45 FN 12: IF +Q20 LT +Q13 GOTO LBL 1	Dotaz zda je hotovo – pokud ne tak skok zpět na LBL 1
46 LBL 99	
47 CYCL DEF 10.0 NATOČENÍ	Zrušení natočení
48 CYCL DEF 10.1 ROT+0	
49 CYCL DEF 7.0 NULOVÝ BOD	Zrušení posunutí nulového bodu
50 CYCL DEF 7.1 X+0	
51 CYCL DEF 7.2 Y+0	
52 CYCL DEF 7.3 Z+0	
53 LBL 0	Konec podprogramu
54 END PGM ZYLIN	

Příklad: Vypouklá (konvexní) koule stopkovou frézou

Provádění programů

- NC-program funguje pouze se stopkovou frézou
- Obrys koule se aproximuje velkým množstvím malých přímkových úseků (rovina Z/X, lze definovat v Q14). Čím menší úhlový krok se definuje, tím hladší je obrys
- Počet obrysových řezů určíte pomocí úhlového kroku v rovině (v Q18)
- Koule se frézuje v 3D-řezu zespoda nahoru
- Rádius nástroje se koriguje automaticky

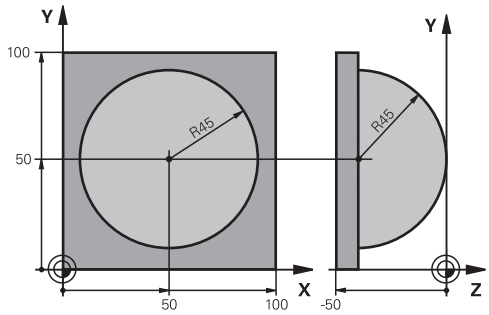

0 BEGIN PGM KOULE MM	
1 FN 0: Q1 = +50	Střed v ose X
2 FN 0: Q2 = +50	Střed v ose Y
3 FN 0: Q4 = +90	Prostorový úhel startu (rovina Z/X)
4 FN 0: Q5 = +0	Prostorový koncový úhel (rovina Z/X)
5 FN 0: Q14 = +5	Úhlový krok v prostoru
6 FN 0: Q6 = +45	Rádius koule
7 FN 0: Q8 = +0	Úhel startu natočení v rovině X/Y
8 FN 0: Q9 = +360	Koncový úhel natočení v rovině X/Y
9 FN 0: Q18 = +10	Úhlový krok v rovině X/Y pro hrubování
10 FN 0: Q10 = +5	Přídavek na rádius koule pro hrubování
11 FN 0: Q11 = +2	Bezpečná vzdálenost pro předpolohování v ose vřetena
12 FN 0: Q12 = +350	Posuv při frézování
13 BLK FORM 0.1 Z X+0 Y+0 Z-50	Definice polotovaru
14 BLK FORM 0.2 X+100 Y+100 Z+0	
15 TOOL CALL 1 Z S4000	Vyvolání nástroje
16 L Z+250 R0 FMAX	Odjetí nástroje
17 CALL LBL 10	Vyvolání obrábění
18 FN 0: Q10 = +0	Zrušení přídavku
19 FN 0: Q18 = +5	Úhlový krok v rovině X/Y pro dokončování
20 CALL LBL 10	Vyvolání obrábění
21 L Z+100 R0 FMAX M2	Odjetí nástroje, konec programu
22 LBL 10	Podprogram 10: Obrábění
23 FN 1: Q23 = +q11 + +q6	Výpočet souřadnice Z pro předpolohování
24 FN 0: Q24 = +Q4	Kopírování prostorového úhlu startu (rovina Z/X)
25 FN 1: Q26 = +Q6 + +Q108	Korekce rádiusu koule pro předpolohování
26 FN 0: Q28 = +Q8	Kopírování natočení v rovině
27 FN 1: Q16 = +Q6 + -Q10	Zohlednění přídavku na rádius koule
28 CYCL DEF 7.0 NULOVY BOD	Posunutí nulového bodu do středu koule
29 CYCL DEF 7.1 X+Q1	
30 CYCL DEF 7.2 Y+Q2	

31 CYCL DEF 7.3 Z-Q16	
32 CYCL DEF 10.0 OTACENI	Započtení natočení úhlu startu v rovině
33 CYCL DEF 10.1 ROT+Q8	
34 LBL 1	Předpolohování v ose vřetena
35 CC X+0 Y+0	Nastavení pólu v rovině X/Y pro předpolohování
36 LP PR+Q26 PA+Q8 R0 FQ12	Předpolohování v rovině
37 CC Z+0 X+Q108	Nastavení pólu v rovině Z/X, přesazeně o rádius nástroje
38 L Y+0 Z+0 FQ12	Najetí na hloubku
39 LBL 2	
40 LP PR+Q6 PA+Q24 FQ12	Projetí aproximovaného oblouku nahoru
41 FN 2: Q24 = +Q24 - +Q14	Aktualizace prostorového úhlu
42 FN 11: IF +Q24 GT +Q5 GOTO LBL 2	Dotaz zda je oblouk hotov, pokud ne pak zpět na LBL 2
43 LP PR+Q6 PA+Q5	Najetí na koncový úhel v prostoru
44 L Z+Q23 R0 F1000	Vyjetí v ose vřetena
45 L X+Q26 R0 FMAX	Předpolohování pro další oblouk
46 FN 1: Q28 = +Q28 + +Q18	Aktualizace natočení v rovině
47 FN 0: Q24 = +Q4	Zrušení prostorového úhlu
48 CYCL DEF 10.0 OTACENI	Aktivace nového natočení
49 CYCL DEF 10.0 ROT+Q28	
50 FN 12: IF +Q28 LT +Q9 GOTO LBL 1	
51 FN 9: IF +Q28 EQU +Q9 GOTO LBL 1	Dotaz zda je hotovo, pokud ne pak návrat na LBL 1
52 CYCL DEF 10.0 OTACENI	Zrušení natočení
53 CYCL DEF 10.1 ROT+0	
54 CYCL DEF 7.0 NULOVY BOD	Zrušení posunutí nulového bodu
55 CYCL DEF 7.1 X+0	
56 CYCL DEF 7.2 Y+0	
57 CYCL DEF 7.3 Z+0	
58 LBL 0	Konec podprogramu
59 END PGM KOULE MM	

10

Speciální funkce

10.1 Přehled speciálních funkcí

Řídicí systém nabízí pro nejrůznější aplikace následující výkonné speciální funkce:

Funkce	Popis
Potlačení drnčení ACC (opce #145)	Viz Příručka pro uživatele Seřizování, testování a zpracování NC-programů
Práce s textovými soubory	Stránka 362
Práce s volně definovatelnými tabulkami	Stránka 366

Klávesou **SPEC FCT** a příslušnými softtlačítky máte přístup k dalším speciálním funkcím řídicího systému. V následujících tabulkách získáte přehled, které funkce jsou k dispozici.

Hlavní nabídka Speciálních funkcí SPEC FCT

SPEC FCT

▶ Zvolte Speciální funkce: stiskněte tlačítko **SPEC FCT** (Speciální funkce)

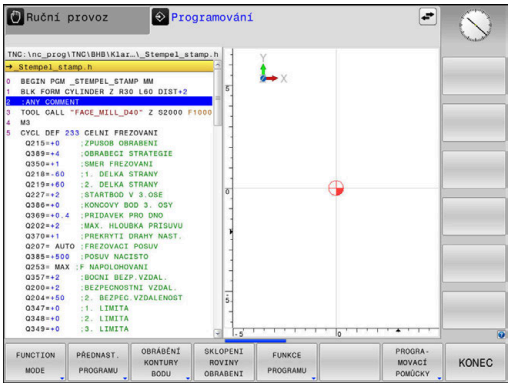

Softtlačítko	Funkce	Popis
FUNCTION MODE	Volba režimu obrábění nebo kinematiky	Stránka 343
PŘEDNAST. PROGRAMU	Definice programových předvoleb	Stránka 341
OBRÁBĚNÍ KONTURY BODU	Funkce pro obrábění obrysu a bodů	Stránka 341
SKLOPENI ROVINY OBRABENI	Definování funkce **PLANE**	Stránka 386
FUNKCE PROGRAMU	Definování různých funkcí popisného dialogu	Stránka 342
PROGRA- MOVACÍ POMŮCKY	Programovací pomůcky	Stránka 183

> Když stisknete klávesu **SPEC FCT**, tak můžete s klávesou **GOTO** otevřít výběrové okno **smartSelect**. Řídicí systém ukáže přehled struktury, se všemi dostupnými funkcemi. Ve stromové struktuře se můžete rychle pohybovat kurzorem nebo myší a volit funkce. V pravém okně ukazuje řídicí systém online nápovědu k příslušným funkcím.

Nabídka Programových předvoleb

PŘEDNAST. PROGRAMU

▶ Stiskněte softklávesu programových předvoleb

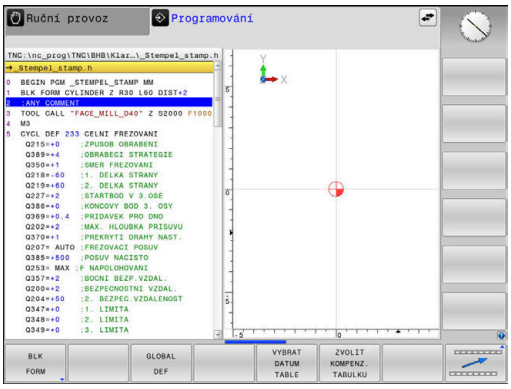

Softtlačítko	Funkce	Popis
BLK FORM	Definování neobrobeného polotovaru	Stránka 85
Tabulka nul.bodů	Zvolte tabulku nulových bodů	Viz Příručka pro uživatele programování-cyklů
ZVOLIT KOMPENZ. TABULKU	Volba tabulky korekcí	Stránka 358
GLOBAL DEF	Definování globálních parametrů cyklů	Viz Příručka pro uživatele programování-cyklů

Nabídka funkcí pro obrábění obrysu a bodů

OBRÁBĚNÍ KONTURY BODU

▶ Stiskněte softklávesu s funkcemi pro obrábění obrysu a bodů

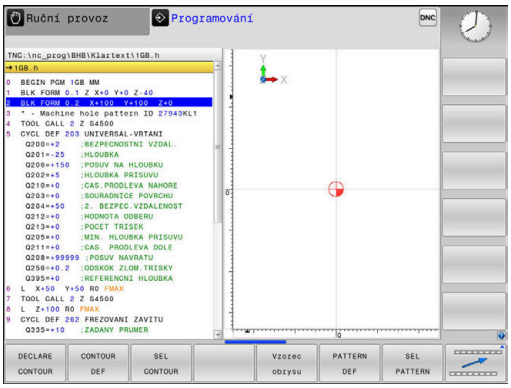

Softtlačítko	Funkce	Popis
DECLARE CONTOUR	Přiřazení popisu obrysu	Viz Příručka pro uživatele programování-cyklů
CONTOUR DEF	Definování jednoduchého obrysového vzorce	Viz Příručka pro uživatele programování-cyklů
SEL CONTOUR	Výběr definice obrysu	Viz Příručka pro uživatele programování-cyklů
Vzorec obrysu	Definování složitého obrysového vzorce	Viz Příručka pro uživatele programování-cyklů
PATTERN DEF	Definování pravidelného obráběcího vzoru	Viz Příručka pro uživatele programování-cyklů
SEL PATTERN	Výběr souboru bodů s obráběcími pozicemi	Viz Příručka pro uživatele programování-cyklů

Definování menu různých funkcí popisného dialogu

FUNKCE PROGRAMU

▶ Stiskněte softklávesu **FUNKCE PROGRAMU**

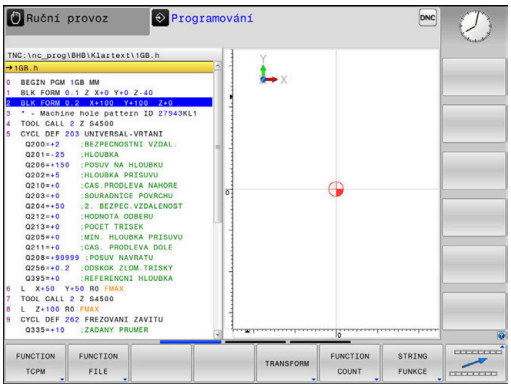

Softtlačítko	Funkce	Popis
FUNCTION TCPM	Definování polohování os natočení	Stránka 420
FUNCTION FILE	Definování funkcí souborů	Stránka 352
FUNCTION PARAX	Určení chování při polohování paralelních os U, V, W	Stránka 344
TRANSFORM / CORRDATA	Definování transformací souřadnic	Stránka 353
FUNCTION COUNT	Definování čítačů	Stránka 360
STRING FUNKCE	Definování funkcí textových řetězců	Stránka 313
FUNCTION SPINDLE	Definovat pulzující otáčky	Stránka 372
FUNCTION FEED	Definování opakující se doby prodlení	Stránka 374
FUNCTION DWELL	Definovat prodlevu v sekundách nebo v otáčkách	Stránka 376
FUNCTION LIFTOFF	Odjet nástrojem při NC-stop	Stránka 377
VLOŽIT KOMENTÁŘ	Vkládání komentáře	Stránka 187
FUNCTION PROG PATH	Volba interpretace dráhy	Stránka 434

10.2 Function Mode

Programování Function Mode (Funkčního režimu)

> Informujte se ve vaší příručce ke stroji!
> Tuto funkci musí zapnout výrobce vašeho stroje.

Pokud váš výrobce stroje povolil výběr různých kinematik, můžete je přepínat softtlačítkem **FUNCTION MODE**.

Postup

Pro přepnutí kinematiky postupujte takto:

- Zobrazte lištu softtlačítek se speciálními funkcemi

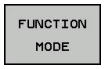

- Stiskněte softtlačítko **FUNCTION MODE**

- Stiskněte softtlačítko **MILL**

- Stiskněte softklávesu **VOLBA KINEMATIKY**
- Zvolte kinematiku

10.3 Obrábění s paralelními osami U, V a W

Přehled

Informujte se ve vaší příručce ke stroji!
Chcete-li využívat funkce pro paralelní osy, tak váš stroj k tomu musí být konfigurovaný od výrobce.
Počet, označení a přiřazení programovatelných os závisí na stroji.

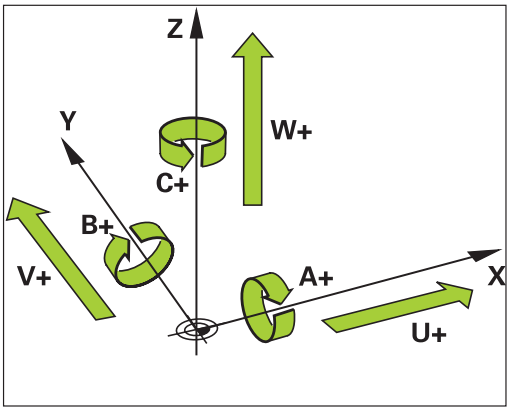

Vedle hlavních os X, Y a Z existují tzv. paralelní (souběžné) osy U, V a W.
Hlavní a paralelní osy jsou většinou vůči sobě přiřazené takto:

Hlavní osa	Paralelní osa	Rotační osa
X	U	A
Y	V	B
Z	W	C

Řídicí systém dává pro obrábění s paralelními osami U, V a W k dispozici následující funkce:

Softtlačítko	Funkce	Význam	Stránka
FUNCTION PARAXCOMP	**PARAXCOMP**	Definování chování řídicího systému při polohování paralelních os	347
FUNCTION PARAXMODE	**PARAXMODE**	Určení se kterými osami řídicí systém provede obrábění	348

Před změnou kinematiky stroje musíte funkce paralelních os vypnout.
Strojním parametrem **noParaxMode** (č. 105413) můžete programování souběžných os vypnout.

Automatické započtení paralelních os

Se strojním parametrem **parAxComp** (č. 300205) výrobce vašeho stroje určí, zda je funkce paralelních os standardně zapnutá.

Po náběhu řídicího systému je nejdříve platná konfigurace od výrobce stroje.

Když výrobce stroje zapne paralelní osy již v konfiguraci, započítá řízení osy bez toho abyste předtím programovali **PARAXCOMP**.

Protože řízení tak trvale započítává paralelní osy, můžete např. snímat obrobek v libovolné poloze osy W.

Všimněte si, že **PARAXCOMP OFF** pak paralelní osy nevypne, ale řídicí systém aktivuje zase výchozí konfiguraci.

Řízení vypne automatické započítání pouze v případě, že zadáte osu v NC-bloku, například **PARAXCOMP OFF W**.

FUNCTION PARAXCOMP DISPLAY

Příklad

```
13 FUNCTION PARAXCOMP  DISPLAY W
```

Funkcí **PARAXCOMP DISPLAY** zapnete funkci zobrazování pohybů paralelních os. Řídicí systém započítá pojezdy paralelní osy do indikace polohy příslušné hlavní osy (zobrazení součtu). Indikace polohy hlavní osy tak vždy ukazuje relativní vzdálenost nástroje od obrobku – nezávisle na tom, zda pohybujete s hlavní či vedlejší osou.

Při definování postupujte takto:

SPEC FCT
- Zobrazte lištu softtlačítek se speciálními funkcemi

FUNKCE PROGRAMU
- Stiskněte softklávesu **FUNKCE PROGRAMU**

FUNCTION PARAX
- Stiskněte softklávesu **FUNCTION PARAX**

FUNCTION PARAXCOMP
- Stiskněte softklávesu **FUNCTION PARAXCOMP**

FUNCTION PARAXCOMP DISPLAY
- Zvolte **FUNCTION PARAXCOMP DISPLAY**
- Definování paralelní osy, jejíž pohyby má řídicí systém započítat v indikaci polohy do příslušné hlavní osy

FUNCTION PARAXCOMP MOVE

Příklad

```
13 FUNCTION PARAXCOMP  MOVE W
```

> Funkci **PARAXCOMP MOVE** můžete použít pouze ve spojení s přímkovými bloky **L**.

Funkcí **PARAXCOMP MOVE** kompenzuje řídicí systém pohyby paralelní osy pomocí vyrovnávacích pohybů v příslušné hlavní ose.

Při pohybu paralelní osy, například W, v záporném směru současně pohne řízení hlavní osou Z o stejnou hodnotu v kladném směru. Relativní vzdálenost nástroje od obrobku zůstává stejná. Použití u portálového stroje: zajet pinolí, aby bylo možno přejet příčným nosníkem synchronně dolů.

Při definování postupujte takto:

SPEC FCT
- Zobrazte lištu softtlačítek se speciálními funkcemi

FUNKCE PROGRAMU
- Stiskněte softklávesu **FUNKCE PROGRAMU**

FUNCTION PARAX
- Stiskněte softklávesu **FUNCTION PARAX**

FUNCTION PARAXCOMP
- Stiskněte softklávesu **FUNCTION PARAXCOMP**

FUNCTION PARAXCOMP MOVE
- Zvolte **FUNCTION PARAXCOMP MOVE**
- Definujte paralelní osu

> Započtení možných offsetů (U_OFFS, V_OFFS a W_OFFS tabulky vztažných bodů) definuje výrobce vašeho stroje v parametru **presetToAlignAxis** (č. 300203).

Vypnutí FUNCTION PARAXCOMP

Po náběhu řídicího systému je nejdříve platná konfigurace od výrobce stroje.

Řídicí systém zruší funkci paralelních os **PARAXCOMP** s těmito funkcemi:

- Volba NC-programu
- **PARAXCOMP OFF (Paraxcomp VYP)**

Před změnou kinematiky stroje musíte funkce paralelních os vypnout.

Příklad

```
13 FUNCTION PARAXCOMP  OFF
13 FUNCTION PARAXCOMP  OFF W
```

Funkcí **PARAXCOMP OFF** vypnete funkce paralelní osy **PARAXCOMP DISPLAY** a **PARAXCOMP MOVE**. Při definování postupujte takto:

SPEC FCT
- Zobrazte lištu softtlačítek se speciálními funkcemi

FUNKCE PROGRAMU
- Stiskněte softklávesu **FUNKCE PROGRAMU**

FUNCTION PARAX
- Stiskněte softklávesu **FUNCTION PARAX**

FUNCTION PARAXCOMP
- Stiskněte softklávesu **FUNCTION PARAXCOMP**

FUNCTION PARAXCOMP OFF
- Zvolte **FUNCTION PARAXCOMP OFF**.
- Popř. uveďte osu

Výrobce vašeho stroje může trvale aktivovat funkci **PARAXCOMP** jedním strojním parametrem.

Pokud chcete funkci vypnout, musíte zadat paralelní osu do NC-bloku, např. **FUNCTION PARAXCOMP OFF W**.

Další informace: "Automatické započtení paralelních os", Stránka 345

FUNCTION PARAXMODE

Příklad

```
13 FUNCTION PARAXMODE  X Y W
```

> Pro aktivaci funkce **PARAXMODE** musíte definovat vždy 3 osy.
>
> Pokud výrobce vašeho stroje funkci **PARAXCOMP** ještě standardně neaktivoval, musíte **PARAXCOMP** aktivovat před prací s **PARAXMODE**.
>
> Aby řídicí systém započítal hlavní osu, zrušenou s **PARAXMODE**, zapněte funkci **PARAXCOMP** pro tuto osu.

Funkcí **PARAXMODE** definujete osy, s nimiž má řídicí systém provádět obrábění. Veškeré pojezdy a popisy obrysů programujte nezávisle na stroji pomocí hlavních os X, Y a Z.

Ve funkci **PARAXMODE** definujte 3 osy (např. **FUNCTION PARAXMODE X Y W**), s nimiž má řídicí systém provádět programované pojezdy.

Při definování postupujte takto:

SPEC FCT
- Zobrazte lištu softtlačítek se speciálními funkcemi

FUNKCE PROGRAMU
- Stiskněte softklávesu **FUNKCE PROGRAMU**

FUNCTION PARAX
- Stiskněte softklávesu **FUNCTION PARAX**

FUNCTION PARAXMODE
- Stiskněte softklávesu **FUNCTION PARAXMODE**

FUNCTION PARAXMODE
- Zvolte **FUNCTION PARAXMODE**
- Definujte osy pro obrábění

Pojíždění v hlavní a paralelní ose

Příklad

```
13 FUNCTION PARAXMODE  X Y W
14 L  Z+100 &Z+150 R0 FMAX
```

Je-li aktivní funkce **PARAXMODE** provede řídicí systém naprogramované pojezdy v osách, které jsou definované ve funkci. Má-li řídicí systém pojíždět hlavní osou, zrušenou s **PARAXMODE** tak zadejte tuto osu dodatečně se znakem **&**. Znak **&** se pak vztahuje k hlavní ose.

Postupujte takto:

- ▶ Stiskněte tlačítko **L**
- > Řídicí systém otevře lineární blok (s pohybem po přímce).
- ▶ Definování souřadnic
- ▶ Definování korekce rádiusu
- ▶ Stiskněte levé směrové tlačítko
- > Řídicí systém ukáže znak **&Z**.
- ▶ Popřípadě zvolte osu pomocí směrových osových tlačítek
- ▶ Definování souřadnic
- ▶ Stiskněte tlačítko **ENT**

> Prvek syntaxe **&** je povolen pouze v L-blocích.
>
> Dodatečné polohování hlavní osy příkazem **&** se provádí v systému REF. Pokud jste nastavili indikaci polohy na „Aktuální hodnotu“, tak se tento pohyb nezobrazí. Pokud je to nutné, přepněte indikaci pozice na „REF-hodnotu“.
>
> Započtení možných offsetů (X_OFFS, Y_OFFS a Z_OFFS tabulky vztažných bodů) os polohovaných s operátorem **&** definuje výrobce vašeho stroje v parametru **presetToAlignAxis** (č. 300203).

Vypnutí FUNCTION PARAXMODE

Po náběhu řídicího systému je nejdříve platná konfigurace od výrobce stroje.

Řídicí systém vynuluje funkci paralelních os **PARAXMODE OFF** s těmito funkcemi:

- Volba NC-programu
- Konec programu
- **M2** a **M30**
- **PARAXMODE OFF**

Před změnou kinematiky stroje musíte funkce paralelních os vypnout.

Příklad

```
13 FUNCTION PARAXMODE  OFF
```

Funkcí **PARAXMODE OFF** vypnete funkci paralelních os. Řídicí systém použije hlavní osy definované výrobcem stroje. Při definování postupujte takto:

SPEC FCT
- Zobrazte lištu softtlačítek se speciálními funkcemi

FUNKCE PROGRAMU
- Stiskněte softklávesu **FUNKCE PROGRAMU**

FUNCTION PARAX
- Stiskněte softklávesu **FUNCTION PARAX**

FUNCTION PARAXMODE
- Stiskněte softklávesu **FUNCTION PARAXMODE**

FUNCTION PARAXMODE OFF
- Zvolte **FUNCTION PARAXMODE OFF**

Příklad: vrtání s osou W

0 BEGIN PGM PAR MM	
1 BLK FORM 0.1 Z X+0 Y+0 Z-20	
2 BLK FORM 0.2 X+100 Y+100 Z+0	
3 TOOL CALL 5 Z S2222	Vyvolání nástroje s osou vřetena Z
4 L Z+100 R0 FMAX M3	Polohování hlavní osy
5 CYCL DEF 200 VRTANI	
Q200=+2 ;BEZPECNOSTNI VZDAL.	
Q201=-20 ;HLOUBKA	
Q206=+150 ;POSUV NA HLOUBKU	
Q202=+5 ;HLOUBKA PRISUVU	
Q210=+0 ;CAS.PRODLEVA NAHORE	
Q203=+0 ;SOURADNICE POVRCHU	
Q204=+50 ;2. BEZPEC.VZDALENOST	
Q211=+0 ;CAS. PRODLEVA DOLE	
Q395=+0 ;REFERENCNI HLOUBKA	
6 FUNCTION PARAXCOMP DISPLAY Z	Aktivování zobrazení kompenzace
7 FUNCTION PARAXMODE X Y W	Kladná volba osy
8 L X+50 Y+50 R0 FMAX M99	Přísuv provede vedlejší osa W
9 FUNCTION PARAXMODE OFF	Obnovení standardní konfigurace
10 L M30	
11 END PGM PAR MM	

10.4 Souborové funkce

Použití

Funkcemi **FUNCTION FILE** (Funkce souborů) můžete z NC-programu provádět operace se soubory – kopírování, přesunování a mazání.

Pokyny pro programování a obsluhu:

- Funkce **FILE** (Soubor) nesmíte aplikovat na NC-programy ani na soubory, na které jste se předtím odkazovali s funkcemi **CALL PGM** nebo **CYCL DEF 12 PGM CALL**.
- Funkce **FUNCTION FILE** se zohledňuje pouze v režimech **Program/provoz po bloku** a **Program/provoz plynule**.

Definování operací se soubory

SPEC FCT

▶ Zvolit Speciální funkce

FUNKCE PROGRAMU

▶ Zvolte programové funkce

FUNCTION FILE

▶ Zvolte operace se soubory

> Řídicí systém zobrazí dostupné funkce.

Softtlačítko	Funkce	Význam
FILE COPY	**FILE COPY**	Kopírování souboru: Zadejte cestu ke kopírovanému souboru a cestu k cílovému souboru
FILE MOVE	**FILE MOVE**	Přesunout soubor: Zadejte cestu k přesunovanému souboru a cestu k cílovému souboru
FILE DELETE	**FILE DELETE**	Vymazání souboru: Zadejte cestu k mazanému souboru

Chcete-li zkopírovat soubor, který neexistuje, tak řídicí systém vydá chybové hlášení.

FILE DELETE nevydá žádné chybové hlášení, pokud soubor který má být vymazán, neexistuje.

10.5 Definování transformace souřadnic

Přehled

Pro naprogramování transformace souřadnic nabízí řídicí systém následující funkce:

Softtlačítko	Význam
TRANS DATUM	Posunutí nulového bodu
FUNCTION CORRDATA	Volba tabulky korekcí
FUNCTION CORRDATA RESET	Resetovat korekci

TRANS DATUM

Alternativně můžete namísto cyklu transformace souřadnic 7 **POSUNUTÍ NULOVÉHO BODU** použít také funkci popisného dialogu **TRANS DATUM**. Stejně jako v cyklu 7 můžete s **TRANS DATUM** přímo programovat hodnoty posunů nebo aktivovat jednu řádku z volitelné tabulky nulových bodů. Navíc máte k dispozici funkci **TRANS DATUM RESET**, s níž můžete jednoduše vynulovat aktivní posunutí nulového bodu.

Výrobce stroje definuje pomocí **CfgDisplayCoordSys** (č 127501), ve kterém souřadném systému zobrazí indikace stavu aktivní posun nulového bodu.

TRANS DATUM AXIS

Příklad

```
13 TRANS DATUM AXIS X+10 Y+25 Z+42
```

Funkcí **TRANS DATUM AXIS** definujete posunutí nulového bodu pomocí zadání hodnot v jednotlivých osách. V jednom NC-bloku můžete definovat až 9 souřadnic, přírůstkové zadávání je možné. Při definování postupujte takto:

- Zobrazte lištu softtlačítek se speciálními funkcemi

- Stiskněte softklávesu **FUNKCE PROGRAMU**

- Stiskněte softtlačítko **TRANSFORM / CORRDATA**

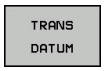

- Stiskněte softtlačítko **TRANS DATUM**

- Zvolte softtlačítko pro zadání hodnot
- Zadejte posunutí nulového bodu v požadovaných osách, každé potvrďte klávesou **ENT**.

> Absolutně zadané hodnoty se vztahují k tomu nulovému bodu obrobku, který je definován nastavením vztažného bodu nebo pomocí předvolby z tabulky vztažných bodů.
>
> Přírůstkové hodnoty se vztahují vždy k poslednímu platnému nulovému bodu – tento může již být posunutý.

TRANS DATUM TABLE

Příklad

```
13 TRANS DATUM TABLE TABLINE25
```

Funkcí **TRANS DATUM TABLE** definujete posunutí nulového bodu výběrem čísla nulového bodu z tabulky nulových bodů. Při definování postupujte takto:

SPEC FCT

- Zobrazte lištu softtlačítek se speciálními funkcemi

FUNKCE PROGRAMU

- Stiskněte softklávesu **FUNKCE PROGRAMU**

TRANSFORM / CORRDATA

- Zvolte transformace

TRANS DATUM

- Zvolte posunutí nulového bodu **TRANS DATUM**

TABULKA .D

- Zvolte posunutí nulového bodu **TRANS DATUM TABLE**
- Zadejte číslo řádku, který má řídicí systém aktivovat, potvrďte ho klávesou **ENT**.
- Pokud si to přejete, zadejte název tabulky nulových bodů, z níž chcete aktivovat číslo nulového bodu a potvrďte ho klávesou **ENT**. Pokud si nepřejete definovat žádnou tabulku nulových bodů, tak to potvrďte klávesou **NO ENT**

Pokud jste v bloku **TRANS DATUM TABLE** nedefinovali žádnou tabulku nulových bodů, tak řídicí systém použije tabulku nulových bodů vybranou již předtím v NC-programu pomocí **SEL TABLE** nebo tabulku nulových bodů aktivní v režimu **Program/provoz po bloku** nebo **Program/provoz plynule** (se stavem **M**).

TRANS RESET POČÁTKU

Příklad

```
13 TRANS DATUM  RESET
```

Funkcí **TRANS DATUM RESET** vrátíte posun nulového bodu zpátky. Přitom nezáleží na vašem způsobu definice nulového bodu. Při definování postupujte takto:

SPEC FCT
- Zobrazte lištu softtlačítek se speciálními funkcemi

FUNKCE PROGRAMU
- Stiskněte softklávesu **FUNKCE PROGRAMU**

TRANSFORM / CORRDATA
- Zvolte transformace

TRANS DATUM
- Zvolte posunutí nulového bodu **TRANS DATUM**

NULOVY BOD POSUNOUT ZRUŠIT
- Zvolte softtlačítko **NULOVY BOD POSUNOUT ZRUŠIT**

10.6 Tabulka korekcí

Použití

Korekčními tabulkami můžete uložit korekce v nástrojovém souřadnicovém systému (T-CS) nebo v souřadnicovém systému obráběcí roviny (WPL-CS).

Tabulka korekcí **.tco** je alternativou ke korekci s **DL**, **DR** a **DR2** v bloku Tool-Call. Jakmile aktivujete tabulku korekcí, řídicí systém přepíše korekce z bloku Tool-Call.

Tabulky korekcí mají následující výhody:

- Je možná změna hodnot bez úpravy NC-programu
- Je možná změna hodnot během chodu NC-programu

Změníte-li hodnotu, bude tato změna aktivní až po novém vyvolání korekce.

Typy tabulek korekcí

Koncovkou tabulky určíte, ve kterém souřadném systému řídicí systém korekci provede.

Řídicí systém nabízí následující možnosti korekce pomocí tabulek:

- tco (Tool Correction): Korekce v souřadném systému nástroje (T-CS)
- wco (Workpiece Correction): Korekce v souřadném systému obráběcí roviny (WPL-CS)

Korekce pomocí tabulky je alternativou ke korekci v bloku TOOL CALL. Korekce z tabulky přepíše již naprogramovanou korekci v bloku TOOL CALL.

Korekce nástroje pomocí tabulky .tco

Korekce v tabulkách s koncovkou .tco korigují aktivní nástroj. Tabulka platí pro všechny druhy nástrojů, takže při zakládání vidíte i ty sloupce, které případně nebudete pro váš typ nástroje potřebovat.

> Zadávejte pouze hodnoty, které mají pro váš nástroj smysl. Řízení vydá chybové hlášení, když korigujete hodnoty, které nejsou u aktivních nástrojů k dispozici.

Korektury působí takto:

- U frézovacích nástrojů jako alternativa k Delta-hodnotám v **TOOL CALL**

Korekce nástroje pomocí tabulky .wco

Korekce v tabulkách s koncovkou .wco působí jako posunutí v souřadném systému obráběcí roviny (WPL-CS).

Vytvoření korekční tabulku

Předtím, než budete pracovat s tabulkou korekcí, musíte příslušnou tabulku založit.

Tabulku korekcí můžete založit následovně:

- Přejděte do režimu **Programování**
- Stiskněte tlačítko **PGM MGT**
- Stiskněte softklávesu **NOVÝ SOUBOR**
- Zadejte název souboru s požadovanou koncovkou, např. Corr.tco
- Potvrďte tlačítkem **ENT**
- Volba měrových jednotek
- Potvrďte tlačítkem **ENT**
- Stiskněte softtlačítko **PRIDAT N RADKU NA KONCI**
- Zadejte korekční hodnoty

Aktivování tabulky korekcí

Volba tabulky korekcí

Když používáte tabulku korekcí, tak používáte funkci **SEL CORR-TABLE** pro aktivaci požadované tabulky korekcí z NC-programu.

Pro vložení tabulky korekcí do NC-programu postupujte takto:

- Stiskněte tlačítko **SPEC FCT** (Speciální funkce)
- Stiskněte softtlačítko **PŘEDNAST. PROGRAMU**
- Stiskněte softklávesu **ZVOLIT KOMPENZ. TABULKU**
- Stiskněte softklávesu typu tabulky, např. **TCS**
- Volba tabulky

Pokud pracujete bez funkce **SEL CORR-TABLE**, pak musíte požadovanou tabulku aktivovat před testem programu nebo chodem programu.

V každém režimu postupujte takto:

- Zvolte požadovaný provozní režim
- Vyberte ve Správě souborů požadovanou tabulku
> V režimu **Testování** má tabulka status S, v režimech **Program/provoz po bloku** a **Program/provoz plynule** má status M.

Aktivace korekce

Pro definování korekce v NC-programu postupujte takto:

SPEC FCT

- Stiskněte klávesu **SPEC FCT** (Speciální funkce)

FUNKCE PROGRAMU

- Stiskněte softklávesu **FUNKCE PROGRAMU**

TRANSFORM / CORRDATA

- Stiskněte softtlačítko **TRANSFORM / CORRDATA**

TRANSFORM / CORRDATA

- Stiskněte softklávesu **FUNCTION CORRDATA**

TCS

- Stiskněte softklávesu požadované korekce, např. **TCS**
- Zadejte číslo řádku

Doba platnosti korekce

Aktivovaná korekce působí až do konce programu, nebo až do výměny nástroje.

Pomocí funkce **FUNCTION CORRDATA RESET** můžete korekce programově zrušit.

Editování tabulky korekcí za chodu programu

Hodnoty v aktivní tabulce korekcí můžete měnit za chodu programu. Dokud není tabulka korekcí ještě aktivována, tak řídicí systém znázorňuje softtlačítka šedivě.

Postupujte takto:

ZVOLIT KOMPENZ. TABULKY

- Stiskněte softklávesu **ZVOLIT KOMPENZ. TABULKY**

KOMPENZ. TABULKA T-CS

- Stiskněte softklávesu požadované tabulky, např. **KOMPENZ. TABULKA T-CS**

Edit
VYP ZAP

- Softtlačítko **EDITOVAT** nastavte na **ZAP**.
- Směrovými tlačítky přejděte na požadované místo
- Změňte hodnotu

> Změněná data budou platit až po novém aktivování korekce.

10.7 Definování čítače

Použití

Informujte se ve vaší příručce ke stroji!
Tuto funkci musí zapnout výrobce vašeho stroje.

Funkcí **FUNCTION COUNT** můžete z NC-programu řídit jednoduchý čítač. S tímto čítačem můžete např. počítat dokončené obrobky.

Při definování postupujte takto:

SPEC FCT

- Zobrazte lištu softtlačítek se speciálními funkcemi

FUNKCE PROGRAMU

- Stiskněte softklávesu **FUNKCE PROGRAMU**

FUNCTION COUNT

- Stiskněte softklávesu **FUNCTION COUNT**

UPOZORNĚNÍ

Pozor, může dojít ke ztrátě dat!

Řídicí systém spravuje pouze jeden čítač. Pokud zpracováváte NC-program, ve kterém vynulujete čítač, tak se smaže pokrok čítače jiného NC-programu.

- Před zpracováním kontrolujte, zda je aktivní jediný čítač
- Pokud je to nutné poznamenejte si stav čítače a po obrábění ho znovu vložte v menu MOD

Aktuální stav čítače můžete vyrýt s cyklem 225.
Další informace: Příručka pro uživatele programování cyklů

Působení v režimu Testování

V režimu **Testování** můžete čítač simulovat. Přitom působí pouze ten stav čítače, který jste definovali přímo v NC-programu. Stav čítače v MOD-menu zůstane stejný.

Účinnost v režimech PGM/provoz po bloku a PGM/provoz plynule

Stav čítače z MOD-menu působí pouze v režimech **PGM/provoz po bloku** a **PGM/provoz plynule**

Stav čítače zůstává zachovaný i během restartu řídicího systému.

Definování FUNCTION COUNT

Funkce **FUNCTION COUNT** nabízí následující možnosti:

Softtlačítko	Význam
FUNCTION COUNT INC	Zvýšit čítač o 1
FUNCTION COUNT RESET	Vynulovat čítač
FUNCTION COUNT TARGET	Nastavit požadovaný počet (cíl) na určitou hodnotu Zadávání: 0 – 9 999
FUNCTION COUNT SET	Nastavit čítač na hodnotu Zadávání: 0 – 9 999
FUNCTION COUNT ADD	Zvýšit čítač o hodnotu Zadávání: 0 – 9 999
FUNCTION COUNT REPEAT	Opakovat NC-program od návěští, pokud se mají ještě vyrobit dílce

Příklad

5 FUNCTION COUNT RESET	Reset čítače
6 FUNCTION COUNT TARGET10	Zadat požadovaný počet obrábění
7 LBL 11	Zadat značku skoku
8 L ...	Obrábění
51 FUNCTION COUNT INC	Zvýšit stav čítače
52 FUNCTION COUNT REPEAT LBL 11	Opakovat obrábění, pokud se mají ještě vyrobit dílce
53 M30	
54 END PGM	

10.8 Vytvoření textových souborů

Použití

Na řídicím systému můžete vytvářet a zpracovávat texty pomocí textového editoru. Typické aplikace:

- Zaznamenání zkušeností
- Dokumentace průběhu práce
- Vytvoření sbírky vzorců

Textové soubory jsou typu .A (ASCII). Chcete-li zpracovávat jiné soubory, pak je nejprve zkonvertujte do typu .A.

Otevření a opuštění textového souboru

- Režim: stiskněte klávesu **Programování**
- Vyvolejte správu souborů: stiskněte klávesu **PGM MGT**
- Zobrazte soubory typu .A: stiskněte postupně softklávesy **Zvol typ** a **Zobr. vše**
- Zvolte soubor a otevřete jej stiskem softklávesy **Volba** nebo klávesy **ENT** nebo otevřete nový soubor: zadejte nový název, potvrďte stiskem klávesy **ENT**

Chcete-li textový editor opustit, pak vyvolejte správu souborů a zvolte soubor jiného typu, jako například NC-program.

Softtlačítko	Pohyby kurzoru
Další slovo	Kurzor o slovo doprava
Poslední slovo	Kurzor o slovo doleva
Strana	Kurzor na další stránku obrazovky
Strana	Kurzor na předchozí stránku obrazovky
Začátek	Kurzor na začátek souboru
Konec	Kurzor na konec souboru

Editace textů

Nad prvním řádkem textového editoru je informační políčko, které ukazuje název souboru, polohu a řádkové informace:

Soubor: Název textového souboru
Řádek: Aktuální pozice kurzoru v řádku
Sloupec: Aktuální pozice kurzoru ve sloupci

Text se vkládá na místo, na kterém se právě nachází kurzor. Pomocí směrových tlačítek přesunete kurzor na libovolné místo v textovém souboru.

Klávesou **RETURN** nebo **ENT** můžete zalamovat řádky.

Mazání a opětné vkládání znaků, slov a řádků

V textovém editoru můžete smazat celá slova nebo řádky a opět je vložit na jiné místo.

- Přesuňte kurzor na slovo nebo řádek, který se má smazat a vložit na jiné místo.
- Stiskněte softklávesu **Vymazat slovo** popř. **Vymazat řádek**: text se odstraní a uloží do mezipaměti
- Přesuňte kurzor na pozici, na kterou má být vložen text a stiskněte softklávesu **Vložit řádek/ slovo**

Softtlačítko	Funkce
Vymazat řádek	Smazat řádek a uložit do mezipaměti
Vymazat slovo	Smazat slovo a uložit do mezipaměti
Vymazat znak	Smazat znak a uložit do mezipaměti
Vložit řádek/ slovo	Opět vložit řádek nebo slovo po smazání

Zpracování textových bloků

Textové bloky libovolné velikosti můžete kopírovat, mazat a opět vkládat na jiná místa. V každém případě nejprve označte požadovaný textový blok:

- Označení (vybrání) textového bloku: přesuňte kurzor na znak, na kterém má označení textu začínat.

Označit blok

- Stiskněte softklávesu **Označit blok**.
- Přesuňte kurzor na znak, na kterém má označení textu končit. Pohybujete-li kurzorem pomocí směrových tlačítek přímo nahoru a dolů, označí se všechny mezilehlé textové řádky – označený (vybraný) text se barevně zvýrazní.

Jakmile jste označili požadovaný textový blok, zpracujte text dále pomocí následujících softtlačítek:

Softtlačítko	Funkce
Vymazat Blok	Smazání a uložení označeného bloku do mezipaměti
Kopirovat blok	Uložení označeného bloku do mezipaměti bez jeho smazání (kopírování)

Pokud chcete vložit blok uložený v mezipaměti na jiné místo, proveďte ještě následující kroky:

- Přesuňte kurzor na pozici, na kterou chcete vložit textový blok uložený v mezipaměti.

Vložit blok

- Stiskněte softklávesu **Vložit blok**: text se vloží

Dokud se daný text nachází v mezipaměti, můžete ho vkládat libovolně opakovaně.

Přenesení označeného bloku do jiného souboru

- Označte textový blok tak, jak bylo právě popsáno.

Připojit k souboru

- Stiskněte softklávesu **PŘIPOJIT K SOUBORU**.
> Řídicí systém zobrazí dialog **Cílový soubor =**
- Zadejte cestu a jméno cílového souboru.
> Řídicí systém připojí označený textový blok k cílovému souboru. Pokud neexistuje cílový soubor se zadaným jménem, zapíše řídicí systém označený text do nového souboru.

Vložení jiného souboru na pozici kurzoru

- Posuňte kurzor na to místo v textu, na které chcete vložit jiný textový soubor.

Vložit soubor

- Stiskněte softklávesu **Vložit soubor**
> Řídicí systém zobrazí dialog **Jméno souboru =**
- Zadejte cestu a jméno souboru, který chcete vložit.

Nalezení částí textu

Vyhledávací funkce textového editoru hledá v textu slova nebo znakové řetězce. Řídicí systém poskytuje dvě možnosti.

Nalezení aktuálního textu

Vyhledávací funkce má nalézt slovo, které odpovídá slovu, na kterém se právě nachází kurzor:

- Přesuňte kurzor na požadované slovo.
- Zvolit funkci vyhledávání: stiskněte softklávesu **HLEDEJ**.
- Stiskněte softklávesu **Nalezni aktuální slovo**
- Vyhledat slovo: stiskněte softklávesu **HLEDEJ**
- Ukončení vyhledávací funkce: stiskněte softklávesu **KONEC**

Nalezení libovolného textu

- Zvolit funkci vyhledávání: stiskněte softklávesu **HLEDEJ**. Řídicí systém zobrazí dialog **Vyhledat text :**
- Zadejte hledaný text
- Vyhledat text: stiskněte softklávesu **HLEDEJ**
- Opuštění vyhledávací funkce: stiskněte softklávesu **KONEC**

10.9 Volně definovatelné tabulky

Základy

Do volně definovatelných tabulek můžete ukládat libovolné informace z NC-programu a číst je. K tomuto účelu jsou k dispozici funkce Q-parametrů **FN 26** až **FN 28**.

Formát volně definovatelných tabulek (tedy jejich sloupců a jejich vlastnosti) můžete měnit pomocí editoru struktury. S ním můžete připravit tabulky, které jsou přesně upravené pro vaši aplikaci.

Dále můžete přepínat mezi tabulkovým náhledem (standardní nastavení) a formulářovým náhledem.

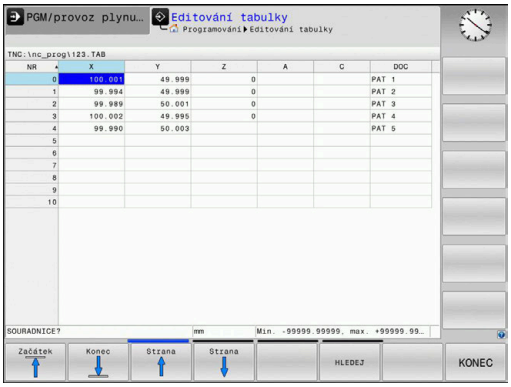

> Názvy tabulek a sloupců musí začínat písmenem a nesmí obsahovat žádné výpočetní znaky, například **+**. Tyto znaky mohou způsobit při načítání nebo čtení dat problémy kvůli SQL-příkazům.

Založení volně definovatelné tabulky

Postupujte takto:

PGM MGT
- ▶ Stiskněte tlačítko **PGM MGT**
- ▶ Zadejte libovolný název souboru s příponou .TAB

ENT
- ▶ Potvrďte tlačítkem **ENT**
- > Řídicí systém ukáže pomocné okno s pevně uloženými formáty tabulek.
- ▶ Zvolte směrovým tlačítkem předlohu tabulky, např.**example.tab**

ENT
- ▶ Potvrďte tlačítkem **ENT**
- > Řídicí systém otevře novou tabulku s předvoleným formátem.
- ▶ Abyste upravili tabulku podle vašich potřeb, musíte změnit její formát
  Další informace: "Změna formátu tabulky", Stránka 367

> Informujte se ve vaší příručce ke stroji!
>
> Výrobce vašeho stroje může připravit vlastní předlohy tabulek a uložit je do řídicího systému. Když připravujete novou tabulku, tak řídicí systém zobrazí okno ve kterém jsou všechny tabulkové předlohy.

> Můžete si také sami připravit vlastní předlohy tabulek a uložit je do řídicího systému. Za tím účelem vytvořte novou tabulku, změňte její formát a uložte ji do adresáře **TNC:\system\proto**. Když budete později připravovat novou tabulku bude řízení nabízet vaši předlohu ve výběrovém okně tabulkových předloh.

Změna formátu tabulky

Postupujte takto:

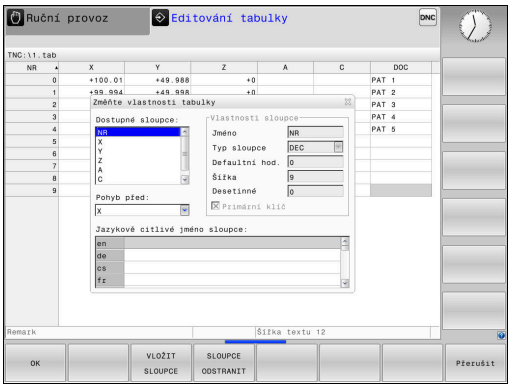

- ▶ Stiskněte softklávesu **Edit formatu**
- > Řídicí systém otevře pomocné okno, ve kterém je znázorněná struktura tabulky.
- ▶ Přizpůsobení formátu

Řízení nabízí následující možnosti:

Strukturní příkaz	Význam
Dostupné sloupce:	Seznam všech sloupců v tabulce
Přesunout před:	Záznam označený v **Dostupném sloupci** se přesune před tento sloupec.
Název	Název sloupce: zobrazí se v řádku záhlaví
Typ sloupce	**TEXT**: Textové zadání **SIGN**: Znaménko + nebo - **BIN**: Binární číslo **DEC**: Desetinné, kladné celé číslo (kardinální číslo) **HEX**: Šestnáctkové číslo **INT**: Celé číslo **LENGTH**: Délka (v palcových programech se přepočítá) **FEED**: Posuv (mm/min nebo 0,1 inch/min) **IFEED**: Posuv (mm/min nebo inch/min) **FLOAT**: Číslo s plovoucí desetinnou čárkou **BOOL**: Pravdivostní hodnota **INDEX**: Index **TSTAMP**: Pevně definovaný formát data a času **UPTEXT**: Textové zadání velkými písmeny **PATHNAME**: Název cesty
Default hodnota	Hodnota uložená do políček v tomto sloupci jako standardní stav
Šířka	Šířka sloupce (počet znaků)
Primární klíč	První sloupec tabulky
Označení sloupců v různých jazycích	Dialogy v různých jazycích

> Sloupce s typem sloupce, který povoluje písmena, např. **TEXT**, můžete přečíst nebo popsat pouze s QS-parametry, i když je obsahem buňky číslice.

Ve formuláři se můžete pohybovat s myší nebo navigačními tlačítky.

Postupujte takto:

- Pro přechod do zadávacích políček stiskněte navigační tlačítka.
- Rozbalovací nabídky otevřete tlačítkem **GOTO**.
- V rámci zadávacího políčka se pohybujte směrovými tlačítky.

> V tabulce, která již obsahuje řádky, už nemůžete změnit vlastnosti **Název** a **Typ sloupce**. Teprve až když smažete všechny řádky, můžete tyto vlastnosti změnit. Nejdříve si ale vytvořte záložní kopii tabulky.
>
> Kombinací kláves **CE** a poté **ENT** resetujete neplatné hodnoty v políčkách s typem sloupce **TSTAMP**.

Ukončit Editor struktury

Postupujte takto:

- Stiskněte softtlačítko **OK**
- > Řídicí systém zavře formulář editoru a převezme změny.
- Alternativně stiskněte softtlačítko **Přerušit**
- > Řízení zahodí všechny zadané změny.

Přepínání mezi tabulkovým a formulářovým náhledem

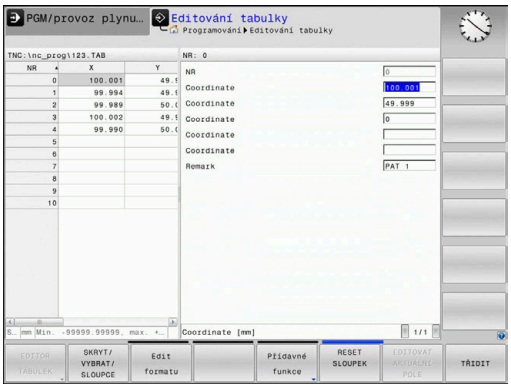

Všechny tabulky s příponou souboru **.TAB** si můžete nechat zobrazit jako seznam nebo jako formulář.

Změňte náhled takto:

- ▶ Stiskněte tlačítko **Rozdělení obrazovky**
- ▶ Zvolte softtlačítko požadovaného náhledu

Ve formulářovém náhledu řídicí systém ukáže v levé polovině obrazovky čísla řádků s obsahem prvního sloupce.

V náhledu formuláře můžete data takto změnit:

- ▶ Pro přechod do dalšího zadávacího políčka na pravé straně stiskněte tlačítko **ENT**.

Volba jiné řádky ke zpracování:

- ▶ Stiskněte tlačítko **Další karta**
- > Kurzor přejde do levého okna.
- ▶ Směrovými tlačítky zvolte požadovanou řádku.
- ▶ Tlačítkem **další karta** přejdete zase zpátky do zadávacího okna.

FN 26: TABOPEN – Otevřít volně definovatelnou tabulku

Pomocí funkce **FN 26: TABOPEN** otevřete volně definovatelnou tabulku, pro zápis funkcí **FN27**, případně pro čtení z této tabulky pomocí **FN28**.

> V NC-programu může být vždy otevřena pouze jedna tabulka. Nový NC-blok s **FN 26: TABOPEN** poslední otevřenou tabulku automaticky uzavře.
>
> Otevíraná tabulka musí mít příponu **.TAB**.

Příklad: otevřít tabulku TAB1.TAB, která je uložena v adresáři TNC:\DIR1

```
56 FN 26:  TABOPEN TNC:\DIR1\TAB1.TAB
```

FN 27: TABWRITE – Popsat volně definovatelnou tabulku

Pomocí funkce **FN 27: TABWRITE** zapíšete data do tabulky, kterou jste předtím otevřeli funkcí **FN 26: TABOPEN**.

V jednom bloku **TABWRITE** můžete definovat několik názvů sloupců, to znamená je zapsat. Názvy sloupců musí být mezi uvozovkami a musí být odděleny čárkou. Hodnotu, kterou má řídicí systém zapsat do každého sloupce, stanovíte v Q-parametrech.

> Funkce **FN 27: TABWRITE** se zohledňuje pouze v režimech **Program/provoz po bloku** a **Program/provoz plynule**.
>
> Funkcí **FN18 ID992 NR16** se můžete dotázat, v kterém režimu se NC-program provádí.
>
> Chcete-li v jednom NC-bloku zapsat do několika sloupců, musíte zapisované hodnoty uložit do po sobě následujících čísel Q-parametrů.
>
> Řídicí systém ukáže chybové hlášení, když budete chtít zapisovat do zablokované nebo nepřítomné buňky tabulky.

Pokud chcete zapisovat do textového políčka (např. typ sloupce **UPTEXT**), pracujte s QS-parametry. Do číslicových políček zapisujte pomocí Q, QL, nebo QR-parametrů.

Příklad

Do řádku 5 momentálně otevřené tabulky zapište sloupce Rádius, Hloubka a D. Hodnoty, které se mají do tabulky zapsat, jsou uložené v Q-parametrech **Q5**, **Q6** a **Q7**.

```
53 Q5 = 3,75
54 Q6 = -5
55 Q7 = 7,5
56 FN 27:  TABWRITE 5/“RADIUS,TIEFE,D“ = Q5
```

FN 28: TABREAD – Čtení volně definovatelné tabulky

Pomocí funkce **FN 28: TABREAD** přečtete data z tabulky, kterou jste předtím otevřeli funkcí **FN 26: TABOPEN**.

V jednom bloku **TABREAD** můžete definovat několik názvů sloupců, to znamená je číst. Názvy sloupců musí být mezi uvozovkami a musí být odděleny čárkou. Číslo Q-parametru, do něhož má řídicí systém zapsat první přečtenou hodnotu, definujete v bloku **FN 28**.

> Čtete-li více sloupců v jednom NC-bloku, pak řídicí systém ukládá přečtené hodnoty do po sobě následujících Q-parametrů stejného typu, např. **QL1**, **QL2** a **QL3**.

Pokud přečtete textové políčko, pracujte s QS-parametry. Z číslicových políček čtěte parametry Q, QL, nebo QR.

Příklad

Z řádku 6 momentálně otevřené tabulky přečtěte sloupce **X**, **Y** a **D**. První hodnotu uložte do Q-parametru **Q10**, druhou hodnotu do **Q11**, třetí hodnotu do **Q12**.

Ze stejného řádku uložte sloupec **DOC** do **QS1**.

```
56 FN 28:  TABREAD Q10 = 6/“X,Y,D“
57 FN 28:  TABREAD QS1 = 6/“DOC“
```

Přizpůsobení formátu tabulek

UPOZORNĚNÍ

Pozor, může dojít ke ztrátě dat!

Funkce **ADAPTOVAT NC PGM / TABULKU** změní definitivně formát všech tabulek. Řídicí systém neprovádí před změnou formátu dat automatické zálohování souborů. Takže soubory budou trvale změněny a již nemusí být použitelné.

- Používejte funkci pouze po dohodě s výrobcem stroje

Softtlačítko	Funkce
ADAPTOVAT NC PGM / TABULKU	Přizpůsobit formát existujících tabulek po změně verze řídicího softwaru

> Názvy tabulek a sloupců musí začínat písmenem a nesmí obsahovat žádné výpočetní znaky, například **+**. Tyto znaky mohou způsobit při načítání nebo čtení dat problémy kvůli SQL-příkazům.

10.10 Pulzující otáčky FUNCTION S-PULSE

Programování pulzujících otáček

Použití

Informujte se ve vaší příručce ke stroji!
Přečtěte si a dodržujte popis funkcí od výrobce vašeho stroje.
Dodržujte bezpečnostní pokyny.

Funkcí **FUNCTION S-PULSE** naprogramujete pulzující otáčky, aby se zabránilo vlastnímu kmitání stroje.

Zadáním P-TIME definujete dobu trvání kmitu (délka periody), zadáním SCALE změnu otáček v procentech. Změna otáček vřetene probíhá po sinusoidě kolem cílové hodnoty.

Postup

Příklad

```
13 FUNCTION S-PULSE P-TIME10 SCALE5
```

Při definování postupujte takto:

SPEC FCT
- Zobrazte lištu softtlačítek se speciálními funkcemi

FUNKCE PROGRAMU
- Stiskněte softklávesu **FUNKCE PROGRAMU**

FUNCTION SPINDLE
- Stiskněte softklávesu **FUNCTION SPINDLE**

SPINDLE-PULSE
- Stiskněte softklávesu **SPINDLE PULSE**
- Definujte délku periody P-TIME
- Definujte změnu otáček SCALE

Řízení nikdy nepřekročí naprogramované omezení otáček. Otáčky se udržují až když sinusoida funkce **FUNCTION S-PULSE** znovu klesne pod maximální otáčky.

Symboly

Symbol v indikaci stavu ukazuje stav pulzujících otáček:

Symbol	Funkce
S % ∿	Pulzující otáčky jsou aktivní

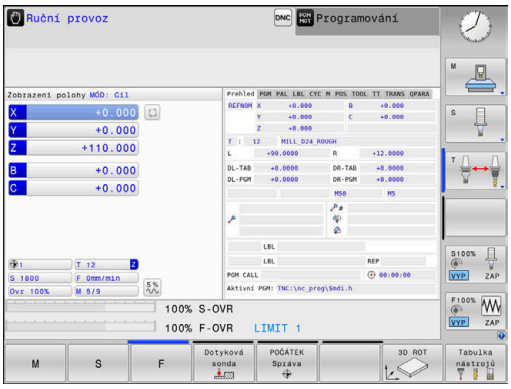

Zrušení pulzujících otáček

Příklad

```
18 FUNCTION S-PULSE RESET
```

Pomocí funkce **FUNCTION S-PULSE RESET** vynulujete pulzující otáčky.

Při definování postupujte takto:

SPEC FCT
- Zobrazte lištu softtlačítek se speciálními funkcemi

FUNKCE PROGRAMU
- Stiskněte softklávesu **FUNKCE PROGRAMU**

FUNCTION SPINDLE
- Stiskněte softklávesu **FUNCTION SPINDLE**

RESET SPINDLE-PULSE
- Stiskněte softklávesu **RESET SPINDLE-PULSE**

10.11 Doba prodlevy FUNCTION FEED

Programování doby prodlevy

Použití

Informujte se ve vaší příručce ke stroji!
Přečtěte si a dodržujte popis funkcí od výrobce vašeho stroje.
Dodržujte bezpečnostní pokyny.

Funkcí **FUNCTION FEED DWELL** naprogramujete opakující se doby prodlevy v sekundách, např. k vynucení lomu třísky . Programujte **FUNCTION FEED DWELL** bezprostředně před obráběním, které chcete provést s lomem třísky.

Funkce **FUNCTION FEED DWELL** nepůsobí při rychloposuvu a snímacích pohybech.

UPOZORNĚNÍ

Pozor riziko pro nástroj a obrobek!

Pokud je funkce **FUNCTION FEED DWELL** aktivní, řídicí systém opakovaně přerušuje posuv. Během přerušení posuvu zůstane nástroj na aktuální pozici, vřeteno se přitom stále otáčí. Toto chování vede při výrobě závitu ke zmetkovému obrobku. Navíc vzniká během obrábění nebezpečí zlomení nástroje!

- Deaktivujte funkci **FUNCTION FEED DWELL** před výrobou závitu

Postup

Příklad

```
13 FUNCTION FEED DWELL D-TIME0.5 F-TIME5
```

Při definování postupujte takto:

SPEC FCT
- Zobrazte lištu softtlačítek se speciálními funkcemi

FUNKCE PROGRAMU
- Stiskněte softklávesu **FUNKCE PROGRAMU**

FUNCTION FEED
- Stiskněte softklávesu **FUNCTION FEED**

FEED DWELL
- Stiskněte softklávesu **FEED DWELL**
- Definovat dobu intervalu prodlení D-TIME
- Definovat dobu intervalu úběru F-TIME

Vynulovat dobu prodlevu

Dobu prodlevu vynulujte bezprostředně po obrábění s lomem třísky.

Příklad

```
18 FUNCTION FEED DWELL RESET
```

Pomocí funkce **FUNCTION FEED DWELL RESET** vynulujete opakované prodlevy.

Při definování postupujte takto:

SPEC FCT

- Zobrazte lištu softtlačítek se speciálními funkcemi

FUNKCE PROGRAMU

- Stiskněte softklávesu **FUNKCE PROGRAMU**

FUNCTION FEED

- Stiskněte softklávesu **FUNCTION FEED**

RESET FEED DWELL

- Stiskněte softklávesu **RESET FEED DWELL**

Prodlevu můžete také zrušit zadáním D-TIME 0.

Řídicí systém automaticky vynuluje funkci **FUNCTION FEED DWELL** na konci programu.

10.12 Doba prodlevy FUNCTION DWELL

Programování doby prodlevy

Použití

Funkcí **FUNCTION DWELL** naprogramujete dobu prodlevy v sekundách nebo definujete počet otáček vřetena jako prodlevu.

Postup

Příklad

```
13 FUNCTION DWELL TIME10
```

Příklad

```
23 FUNCTION DWELL REV5.8
```

Při definování postupujte takto:

SPEC FCT
- Zobrazte lištu softtlačítek se speciálními funkcemi

FUNKCE PROGRAMU
- Stiskněte softklávesu **FUNKCE PROGRAMU**

FUNCTION DWELL
- Stiskněte softklávesu **FUNCTION DWELL**

DWELL TIME
- Stiskněte softklávesu **DWELL TIME**
- Definujte časovou prodlevu v sekundách

DWELL REVOLUTIONS
- Alternativně stiskněte softklávesu **DWELL REVOLUTIONS**
- Definovat počet otáček

10.13 Odjet nástrojem při NC-stop: FUNCTION LIFTOFF

Programování s FUNCTION LIFTOFF

Předpoklad

Informujte se ve vaší příručce ke stroji!

Tuto funkci nastaví a povolí výrobce stroje. Výrobce stroje definuje ve strojním parametru **CfgLiftOff** (č. 201400) dráhu, kterou pojíždí řídicí systém při **LIFTOFF**. Pomocí strojního parametru **CfgLiftOff** se může funkce také vypnout.

Dosaďte v tabulce nástrojů ve sloupci **LIFTOFF** parametr **Y** pro aktivní nástroj .

Další informace: Uživatelská příručka Seřizování, testování a zpracování NC-programů

Použití

Funkce **LIFTOFF** působí během následujících situací:

- Při NC-Stop, který jste aktivovali;
- Při NC-Stop, který aktivoval program; např. když se vyskytla závada v pohonném systému
- Při přerušení dodávky proudu

Nástroj odjede až o 2 mm od obrysu. Řídicí systém vypočítá směr odjezdu podle zadání v bloku **FUNCTION LIFTOFF**.

Pro naprogramování funkce **LIFTOFF** máte tyto možnosti:

- **FUNCTION LIFTOFF TCS X Y Z**: Odjezd v souřadném systému obrobku s definovaných vektorem
- **FUNCTION LIFTOFF ANGLE TCS SPB**: Odjezd v souřadném systému nástroje s definovaným úhlem
- Odjezd ve směru nástrojové osy s **M148**

Další informace: "Automaticky zdvihnout nástroj z obrysu při NC-stop: M148", Stránka 233

Programování odjezdu s definovaným vektorem

Příklad

```
18 FUNCTION LIFTOFF TCS X+0 Y+0.5 Z+0.5
```

S **LIFTOFF TCS X Y Z** definujete směr odjezdu jako vektor v souřadném systému nástroje. Řídicí systém vypočítá dráhu odjezdu v jednotlivých osách z celkové vzdálenosti definované výrobcem stroje.

Při definování postupujte takto:

SPEC FCT
- Zobrazte lištu softtlačítek se speciálními funkcemi

FUNKCE PROGRAMU
- Stiskněte softklávesu **FUNKCE PROGRAMU**

FUNCTION LIFTOFF
- Stiskněte softklávesu **FUNCTION LIFTOFF**

LIFTOFF TCS
- Stiskněte softklávesu **LIFTOFF TCS**
- Zadejte složky vektoru v X, Y a Z

Programování odjezdu s definovaným úhlem

Příklad

```
18 FUNCTION LIFTOFF ANGLE TCS SPB+20
```

S **LIFTOFF ANGLE TCS SPB** definujete směr odjezdu jako prostorový úhel v souřadném systému nástroje.

Zadaný úhel SPB popisuje úhel mezi Z a X. Pokud zadáte 0°, odjede nástroj ve směru osy nástroje Z.

Při definování postupujte takto:

SPEC FCT
- Zobrazte lištu softtlačítek se speciálními funkcemi

FUNKCE PROGRAMU
- Stiskněte softklávesu **FUNKCE PROGRAMU**

FUNCTION LIFTOFF
- Stiskněte softklávesu **FUNCTION LIFTOFF**

LIFTOFF ANGLE TCS
- Stiskněte softklávesu **LIFTOFF ANGLE TCS**
- Zadejte úhel SPB

Reset funkce Liftoff

Příklad

```
18 FUNCTION LIFTOFF RESET
```

Pomocí funkce **FUNCTION S-PULSE RESET** resetujete odjezd.

Při definování postupujte takto:

SPEC FCT

- Zobrazte lištu softtlačítek se speciálními funkcemi

FUNKCE PROGRAMU

- Stiskněte softklávesu **FUNKCE PROGRAMU**

FUNCTION LIFTOFF

- Stiskněte softklávesu **FUNCTION LIFTOFF**

LIFTOFF RESET

- Stiskněte softklávesu **LIFTOFF RESET**

> Odjezd můžete resetovat také s M149.
> Řídicí systém automaticky resetuje funkci **FUNCTION LIFTOFF** na konci programu.

11

Víceosové-obrábění

11.1 Funkce pro víceosové obrábění

V této kapitole jsou shrnuty funkce řídicího systému související s obráběním ve více osách:

Funkce řídicího systému	Popis	Strana
PLANE	Definování obrábění v naklopené rovině obrábění	383
M116	Posuv os natočení	413
PLANE/M128	Frézování skloněnou frézou	411
FUNKCE TCPM	Určení chování řídicího systému při polohování os natočení (další vývoj M128)	420
M126	Pojíždění osami natočení nejkratší cestou	414
M94	Redukování indikované hodnoty os natočení	415
M128	Určení chování řídicího systému při polohování os natočení	416
M138	Výběr naklápěcích os	418
M144	Započtení kinematiky stroje	419
Bloky **LN**	Trojrozměrná korekce nástroje	426

11.2 Funkce PLANE: Naklopení roviny obrábění (opce #8)

Úvod

Informujte se ve vaší příručce ke stroji!

Funkce k naklopení roviny obrábění musí být povolené výrobcem vašeho stroje!

Funkci **PLANE** můžete v plném rozsahu použít pouze u strojů, které mají nejméně dvě osy natočení (osy stolu, hlavy nebo kombinace). Funkce **PLANE AXIAL** přitom představuje výjimku. **PLANE AXIAL** můžete používat také na stroji s jedinou programovatelnou osou.

Funkce **PLANE** (anglicky plane = rovina) je výkonný nástroj, kterým můžete různým způsobem definovat naklopené roviny obrábění.

Definice parametrů funkce **PLANE** je rozdělena na dvě části:

- Geometrická definice roviny, která je pro jednotlivé funkce **PLANE** rozdílná
- Postup při polohování u funkce **PLANE**, který lze považovat za nezávislý na definici roviny a je pro všechny funkce **PLANE** identický
  Další informace: "Definování postupu při polohování funkcí PLANE", Stránka 401

UPOZORNĚNÍ

Pozor nebezpečí kolize!

Řídicí systém se snaží při zapnutí stroje obnovit stav naklopené roviny při vypnutí. Za určitých okolností to není možné. To platí například při naklopení s osovým úhlem ale stroj je přitom konfigurován s prostorovým úhlem nebo když jste změnili kinematiku.

- Pokud je to možné, resetujte naklopení před vypnutím
- Po novém zapnutí zkontrolujte stav naklopení

UPOZORNĚNÍ

Pozor nebezpečí kolize!

Cyklus **8ZRCADLENI** může ve spojení s funkcí **Naklápění roviny obrábění** působit jinak. Rozhodující je přitom pořadí programovaní, zrcadlené osy a použitá funkce naklopení. Během naklápění a následujícího obrábění vzniká riziko kolize!

- Kontrola průběhu a poloh pomocí grafické simulace
- NC-program nebo část programu v režimu **Program/provoz po bloku** testujte pečlivě

Příklady

1 Cyklus **8ZRCADLENI** programujte před naklopením bez osy natočení:
   - Naklopení použité funkce **PLANE** (kromě **PLANE AXIAL**) bude zrcadleno
   - Zrcadlení působí po naklopení s **PLANE AXIAL** nebo cyklem **19**

2 Cyklus **8ZRCADLENI** programujte před naklopením s osou natočení:
   - Zrcadlená osa natočení nemá žádný vliv na natočení použité funkce **PLANE**, zrcadlí se jen pohyb osy otáčení

Provozní a programovací pokyny:

- Funkce Převzít aktuální polohu není při aktivním naklopení obráběcí roviny možná.
- Použijete-li funkci **PLANE** při aktivní **M120**, tak řídicí systém zruší korekci rádiusu a tím automaticky také funkci **M120**.
- Funkce **PLANE** resetujte vždy s **PLANE RESET**. Zadání hodnoty 0 do všech parametrů **PLANE** (například všechny tři prostorové úhly) resetuje pouze úhel, nikoliv funkci.
- Omezíte-li funkcí **M138** počet naklápěcích os, může tím dojít k omezení možností naklápění vašeho stroje. Zda řídicí systém zohlední osové úhly zrušených os nebo je nastaví na 0 určuje výrobce vašeho stroje.
- Řídicí systém podporuje naklopení roviny obrábění pouze s osou vřetena Z.

Přehled

Většinou funkcí **PLANE** (kromě **PLANE AXIAL**) popisujete požadované roviny obrábění bez ohledu na osy natočení, které jsou dostupné na vašem stroji. K dispozici jsou tyto možnosti:

Softtlačítko	Funkce	Požadované parametry	Stránka
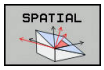	**SPATIAL**	Tři prostorové úhly **SPA**, **SPB**, **SPC**	388
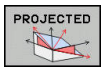	**PROJECTED**	Dva průmětové úhly **PROPR** a **PROMIN** a jeden úhel rotace **ROT**	390
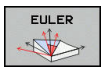	**EULER**	Tři Eulerovy úhly precese (**EULPR**), nutace (**EULNU**) a rotace (**EULROT**)	392
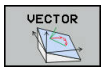	**VECTOR**	Vektor normály k definování roviny a vektor báze k definování směru naklopené osy X	394
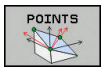	**POINTS**	Souřadnice tří libovolných bodů naklápěné roviny	396
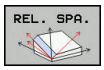	**RELATIV**	Jednotlivý, inkrementálně působící prostorový úhel	398
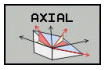	**AXIAL**	Až tři absolutní nebo přírůstkové osové úhly **A**, **B**, **C**	399
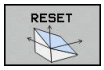	**RESET**	Reset funkce PLANE	387

Spustit animaci

Abyste se naučili různé způsoby definice jednotlivých funkcí **PLANE**, můžete softtlačítkem spustit animace. K tomuto účelu přejděte nejdříve do Animačního režimu, a poté zvolte požadovanou funkci **PLANE**. Během animace změní řídicí systém softtlačítko zvolené funkce **PLANE** na modrou barvu.

Softtlačítko	Funkce
	Zapnutí Animačního režimu
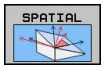	Volba Animace (s modrým podkladem)

Definování funkce PLANE

SPEC FCT

- Zobrazte lištu softtlačítek se speciálními funkcemi

SKLOPENI ROVINY OBRABENI

- Stiskněte softklávesu **SKLOPENI ROVINY OBRABENI**
- > Řídicí systém ukáže v liště softtlačítek funkce **PLANE**, které jsou k dispozici.
- Zvolte funkci **PLANE**

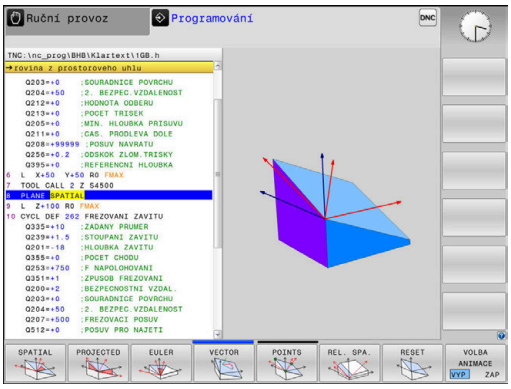

Volba funkce

- Zvolte požadovanou funkci softtlačítkem
- > Řídicí systém pokračuje v dialogu a vyžádá si potřebné parametry.

Zvolení funkce při aktivní animaci

- Zvolte požadovanou funkci softtlačítkem
- > Řízení ukáže animaci.
- K převzetí momentálně aktivní funkce znovu stiskněte softklávesu funkce nebo klávesu **ENT**

Indikace polohy

Jakmile je aktivní kterákoli funkce **PLANE** (mimo **PLANE AXIAL**). zobrazí řídicí systém v přídavné indikaci stavu vypočtený prostorový úhel.

V indikaci Zbytkové dráhy (**ACTDST** a **REFDST**) ukazuje řídicí systém při naklopení (režim **MOVE** nebo **TURN**) v ose natočení dráhu až do definované, popř. vypočítané koncové pozice osy natočení.

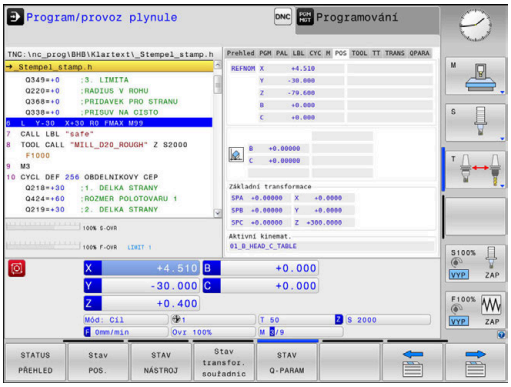

Vynulovat funkci PLANE

Příklad

```
25 PLANE RESET MOVE DIST50 F1000
```

SPEC FCT

- Zobrazte lištu softtlačítek se speciálními funkcemi

SKLOPENI ROVINY OBRABENI

- Stiskněte softklávesu **SKLOPENI ROVINY OBRABENI**
- > Řídicí systém ukáže v liště softtlačítek funkce **PLANE**, které jsou k dispozici

RESET

- Zvolte funkci pro reset

MOVE

- Určení, zda má řídicí systém osami naklopení automaticky přejet do základní polohy (**MOVE** nebo **TURN**) či nikoli (**STAY**),
  Další informace: "Automatické naklopení MOVE/TURN/STAY", Stránka 402

END

- Stiskněte klávesu **END** (KONEC)

Funkce **PLANE RESET** resetuje aktivní naklopení a úhel (funkce **PLANE** – nebo cyklus **19**) (úhel = 0 a funkce není aktivní). Vícenásobná definice není nutná.

Naklopení v režimu **Ruční provoz** vypnete v menu 3D-ROT.

Další informace: Uživatelská příručka Seřizování, testování a zpracování NC-programů

Definování roviny obrábění pomocí prostorového úhlu: PLANE SPATIAL

Použití

Prostorové úhly definují rovinu obrábění pomocí až tří natočení v nenaklopeném souřadném systému obrobku (**pořadí naklopení A-B-C**).

Většina uživatelů přitom vychází ze tří po sobě následujících natočení v opačném pořadí (**pořadí naklopení C-B-A**).

Výsledek je stejný pro oba přístupy, jak je znázorněno v následujícím srovnání.

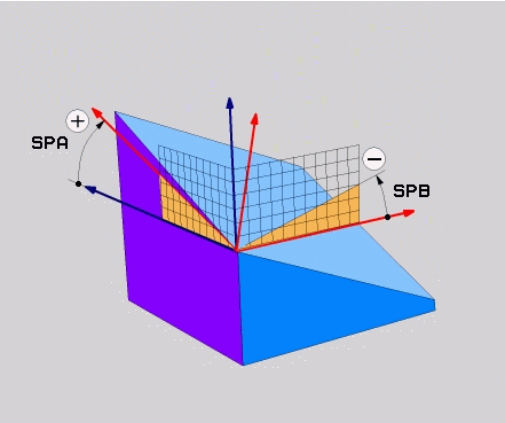

Příklad

```
PLANE SPATIAL SPA+45 SPB+0 SPC+90 ...
```

A-B-C	C-B-A
Základní poloha A0° B0° C0°	Základní poloha A0° B0° C0°
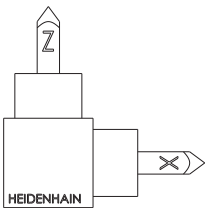	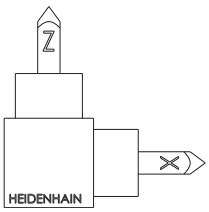
A+45°	C+90°
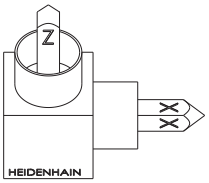	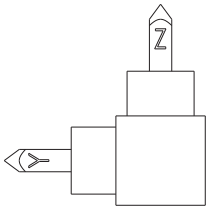
B+0°	B+0°
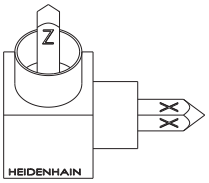	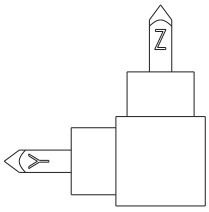
C+90°	A+45°
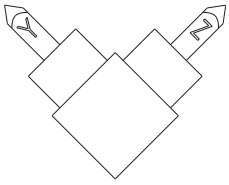	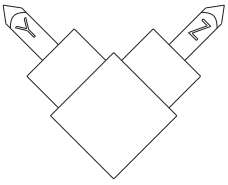

Srovnání pořadí natočení:

- **Pořadí natočení A-B-C:**
  1. Natočení kolem nenatočené X-osy souřadného systému obrobku
  2. Natočení kolem nenatočené Y-osy souřadného systému obrobku
  3. Natočení kolem nenatočené Z-osy souřadného systému obrobku
- **Pořadí natočení C-B-A:**
  1. Natočení kolem nenatočené Z-osy souřadného systému obrobku
  2. Natočení kolem natočené Y-osy
  3. Natočení kolem natočené X-osy

Připomínky pro programování:

- Musíte vždy definovat všechny tři prostorové úhly **SPA**, **SPB** a **SPC**, i když některý z nich či několik je 0.
- Cyklus **19** vyžaduje zadání prostorových úhlů nebo osových úhlů v závislosti na provedení stroje. Pokud konfigurace (nastavení parametrů stroje) umožňuje zadání prostorových úhlů, tak je definice úhlu v cyklu **19** a funkce **PLANE SPATIAL** stejná.
- Polohovací chování lze zvolit. **Další informace:** "Definování postupu při polohování funkcí PLANE", Stránka 401

Zadávané parametry

Příklad

```
5 PLANE SPATIAL SPA+27 SPB+0 SPC+45 .....
```

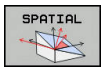

- **Prostorový úhel A?**: Úhel natočení **SPA** kolem (nenatočené) osy X. Rozsah zadávání od -359,9999° do +359,9999°.
- **Prostorový úhel B?**: Úhel natočení **SPB** kolem (nenatočené) osy Y. Rozsah zadávání od -359,9999° do +359,9999°.
- **Prostorový úhel C?**: Úhel natočení **SPC** kolem (nenatočené) osy Z. Rozsah zadávání od -359,9999° do +359,9999°.
- Dále k vlastnostem polohování
  Další informace: "Definování postupu při polohování funkcí PLANE", Stránka 401

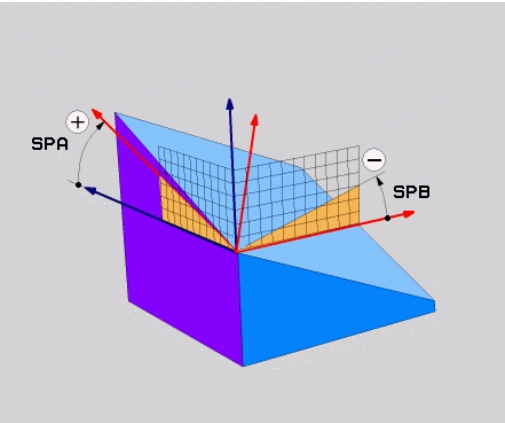

Použité zkratky

Zkratka	Význam
SPATIAL	Angl. **spatial** = prostorový
SPA	**sp**atial (prostorový) **A**: natočení kolem (nenaklopené) osy X
SPB	**sp**atial (prostorový) **B**: natočení kolem (nenaklopené) osy Y
SPC	**sp**atial (prostorový) **C**: natočení kolem (nenaklopené) osy Z

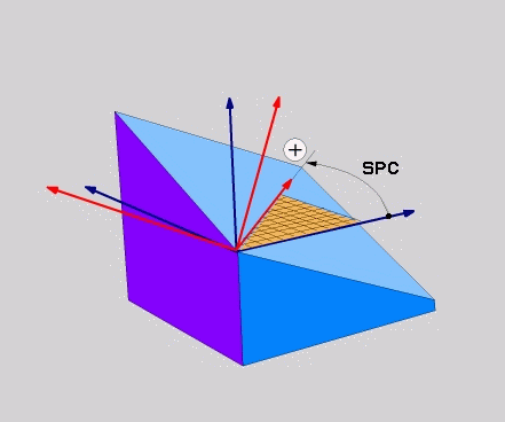

Definování roviny obrábění pomocí průmětového úhlu: PLANE PROJECTED

Použití

Projekční úhly definují pracovní rovinu zadáním dvou úhlů, které jste mohli zjistit přes projekci 1. roviny souřadnic (Z/X pro osu nástroje Z) a 2. roviny souřadnic (Y/Z při ose nástroje Z) v definované obráběcí rovině.

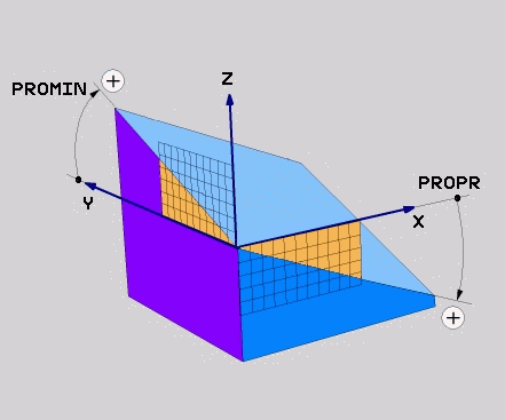

Připomínky pro programování:

- Úhly průmětu odpovídají úhlové projekci na roviny pravoúhlé souřadné soustavy. Pouze u pravoúhlých obrobků jsou úhly na vnějším povrchu obrobku shodné s úhly průmětu. Proto se u obrobků bez pravých úhlů často liší úhlové hodnoty z technického výkresu od skutečných úhlů průmětu.
- Polohovací chování lze zvolit. **Další informace:** "Definování postupu při polohování funkcí PLANE", Stránka 401

Vstupní parametry

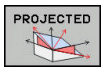

- **Průmět úhlu 1. roviny souřadnic?** Průmět úhlu naklopené roviny obrábění do 1. roviny souřadnic nenaklopeného souřadného systému stroje (Z/X při ose nástroje Z). Rozsah zadávání od -89,9999° do +89,9999°. Osa 0° je hlavní osa aktivní roviny obrábění (X při ose nástroje Z, kladný směr)
- **Průmět úhlu 2. roviny souřadnic?** Průmět úhlu do 2. roviny souřadnic nenaklopeného souřadného systému (Y/Z při ose nástroje Z). Rozsah zadání od -89,9999° do +89,9999°. Osa 0° je vedlejší osa aktivní roviny obrábění (Y při ose nástroje Z)
- **Úhel ROT naklopené roviny?**: Natočení naklopeného souřadného systému kolem naklopené osy nástroje (obdobné rotaci pomocí cyklu 10 NATOČENÍ). Tímto úhlem natočení můžete jednoduchým způsobem určit směr hlavní osy roviny obrábění (X při ose nástroje Z, Z při ose nástroje Y). Rozsah zadávání od -360° do +360°.
- Dále k vlastnostem polohování
  Další informace: "Definování postupu při polohování funkcí PLANE", Stránka 401

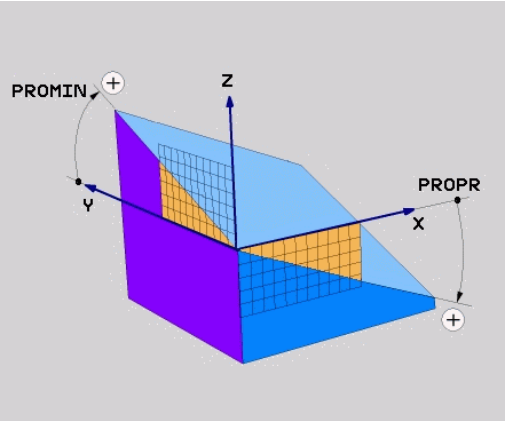

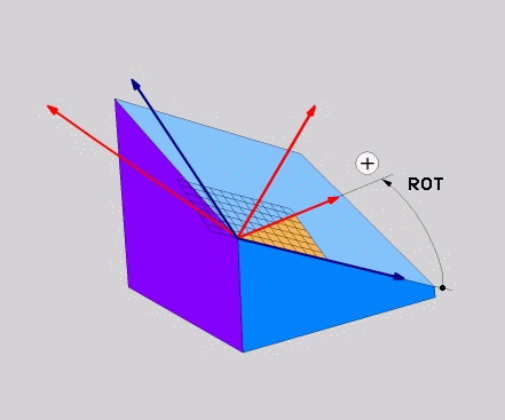

Příklad

```
5 PLANE  PROJECTED PROPR+24  PROMIN+24 ROT+30  .....
```

Použité zkratky:

PROJECTED	Angl. projected = průmět
PROPR	principal plane: hlavní rovina
PROMIN	minor plane: vedlejší rovina
ROT	angl. rotation: rotace

Definování roviny obrábění pomocí Eulerova úhlu: PLANE EULER

Použití

Eulerovy úhly definují rovinu obrábění pomocí až tří **natočení kolem daného naklopeného souřadného systému**. Tyto tři Eulerovy úhly byly definovány švýcarským matematikem Eulerem.

> Polohovací chování lze zvolit.
> **Další informace:** "Definování postupu při polohování funkcí PLANE", Stránka 401

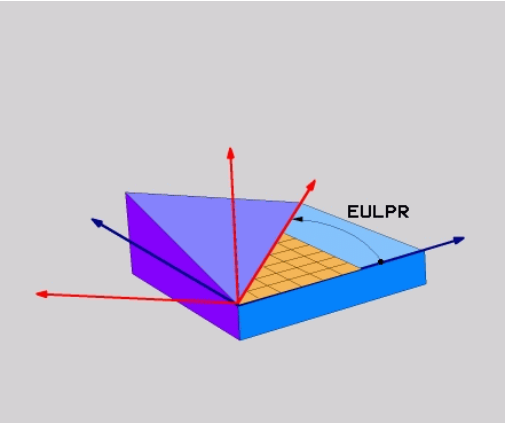

Vstupní parametry

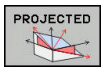

- **Úhel natočení hlavní souřadnicové roviny?**: Úhel natočení **EULPR** kolem osy Z. Mějte na paměti:
  - Rozsah zadání od -180.0000° do 180.0000°
  - Osa 0° je osa X
- **Úhel naklopení osy nástroje?**: Úhel natočení **EULNUT** souřadného systému kolem osy X natočené precesním úhlem Mějte na paměti:
  - Rozsah zadání od 0° do 180.0000°
  - Osa 0° je osa Z
- **Úhel ROT naklopené roviny?**: Natočení **EULROT** naklopeného souřadného systému kolem naklopené osy Z (odpovídá rotaci cyklem 10 NATOČENÍ). Úhlem rotace můžete jednoduchým způsobem určit směr osy X v naklopené rovině obrábění. Mějte na paměti:
  - Rozsah zadání od 0° do 360.0000°
  - Osa 0° je osa X
- Dále k vlastnostem polohování
  Další informace: "Definování postupu při polohování funkcí PLANE", Stránka 401

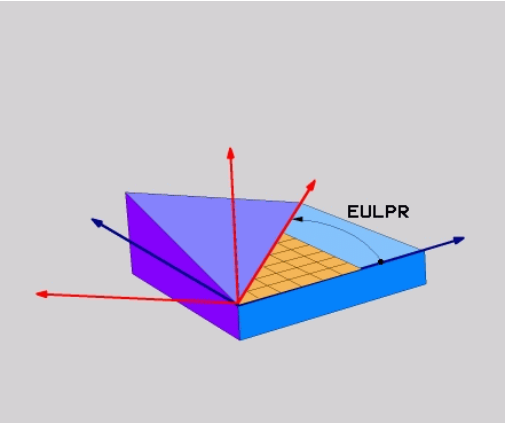

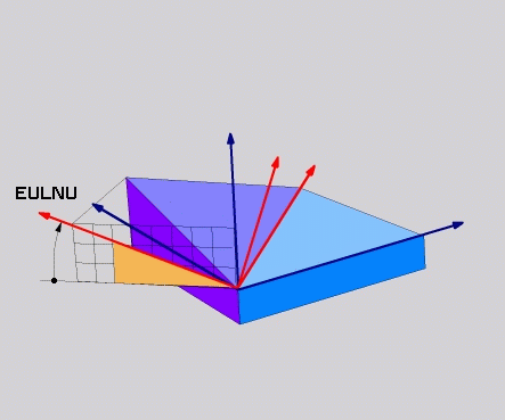

Příklad

```
5 PLANE  EULER EULPR45  EULNU20 EULROT22  .....
```

Použité zkratky

Zkratka	Význam
EULER	Švýcarský matematik, který definoval tzv. Eulerovy úhly
EULPR	**Pr**ecesní úhel: úhel, který popisuje natočení souřadného systému kolem osy Z
EULNU	Úhel **nu**tace: úhel, který popisuje natočení souřadného systému kolem osy X natočené precesním úhlem
EULROT	**Rot**ační úhel: úhel který popisuje natočení naklopené roviny obrábění kolem naklopené osy Z

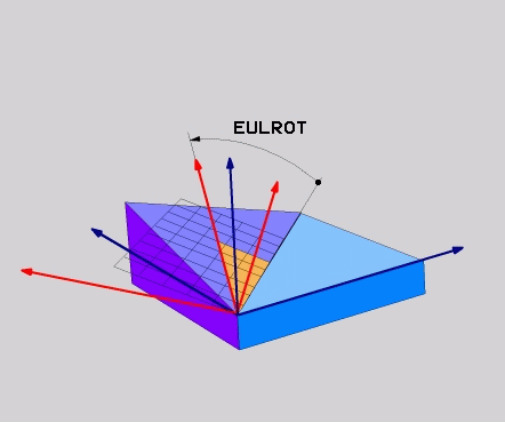

Definování obráběcí roviny pomocí dvou vektorů: PLANE VECTOR

Použití

Definování roviny obrábění pomocí **dvou vektorů** můžete použít tehdy, jestliže váš systém CAD umí vypočítat vektor báze a vektor normály naklopené roviny obrábění. Normované zadávání není nutné. Řídicí systém vypočítává normování interně, takže můžete zadávat hodnoty mezi –9,9999999 a +9,999999.

Vektor báze, potřebný k definování roviny obrábění, je definován složkami **BX**, **BY** a **BZ**. Vektor normály je definován složkami **NX**, **NY** a **NZ**.

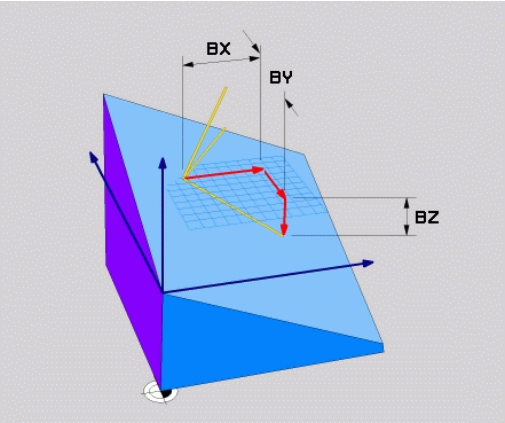

Připomínky pro programování:

- Řídicí systém vypočítává interně z vašich údajů vždy normované vektory.
- Vektor normály definuje sklon a orientaci obráběcí roviny. Základní vektor určuje v definované obráběcí rovině orientaci hlavní osy X. Aby byla definice obráběcí roviny jedinečná, tak vektory musí být naprogramovány kolmo na sebe. Chování řídicí systému pro vektory, které nejsou kolmé, určuje výrobce stroje.
- Vektor normály nesmí být naprogramován příliš krátký, např. všechny směrové komponenty s hodnotou 0 nebo dokonce 0,0000001. V takovém případě řídicí systém nemůže určit sklon. Obrábění se přeruší s chybovým hlášením. Toto chování je nezávislé na konfiguraci parametrů stroje.
- Polohovací chování lze zvolit. **Další informace:** "Definování postupu při polohování funkcí PLANE", Stránka 401

Informujte se ve vaší příručce ke stroji!

Výrobce stroje konfiguruje chování řídicího systému pro vektory, které nejsou kolmé.

Jako alternativu ke standardnímu chybovému hlášení řídicí systém opraví (nebo nahradí) základní vektor, který není kolmý. Vektor normály přitom řídicí systém nezmění.

Výchozí korekční chování řídicího systému pro základní vektor, který není kolmý:

- Základní vektor se promítá podél vektoru normály na obráběcí rovinu (definovanou vektorem normály)

Korekční chování řídicího systému, když není základní vektor kolmý, který je kromě toho krátký, paralelní nebo antiparalelně vůči vektoru normály:

- Když vektor normály nemá žádnou část X, odpovídá základní vektor původní ose X
- Když vektor normály nemá žádnou část Y, odpovídá základní vektor původní ose Y

Vstupní parametry

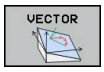

- **X-složkový základní vektor?** : X-komponenty **BX** základního vektoru B. Rozsah zadávání: -9,9999999 až +9,9999999
- **Y-složkový základní vektor?** : Y-komponenty **BY** základního vektoru B. Rozsah zadávání: -9,9999999 až +9,9999999
- **Z-složkový základní vektor?** : Z-komponenty **BZ** základního vektoru B. Rozsah zadávání: -9,9999999 až +9,9999999
- **X-složky vektoru normály?** : X-komponenty **NX** normálového vektoru N. Rozsah zadávání: -9,9999999 až +9,9999999
- **Y-složky vektoru normály?** : Y-komponenty **NY** normálového vektoru N. Rozsah zadávání: -9,9999999 až +9,9999999
- **Z-složky vektoru normály?** : Z-komponenty **NZ** normálového vektoru N. Rozsah zadávání: -9,9999999 až +9,9999999
- Dále k vlastnostem polohování
  Další informace: "Definování postupu při polohování funkcí PLANE", Stránka 401

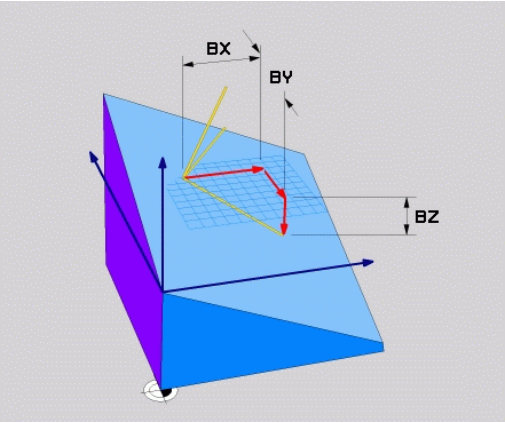

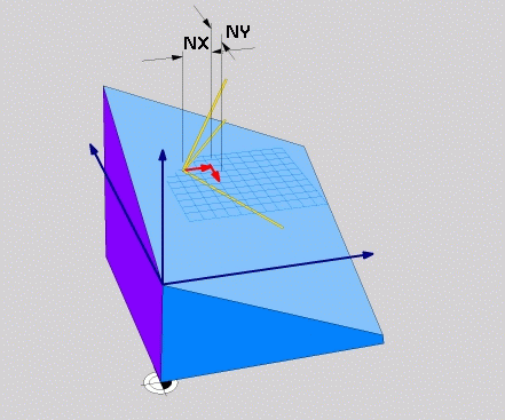

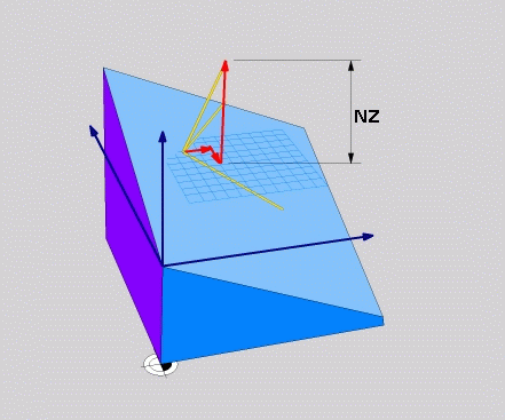

Příklad

```
5 PLANE  VECTOR BX0.8  BY-0.4 BZ-0.42  NX0.2 NY0.2 NZ0.92 ..
```

Použité zkratky

Zkratka	Význam
VECTOR	anglicky vector = vektor
BX, BY, BZ	**B** asisvektor (Základní vektor) : **X**-, **Y**- a **Z**-složky
NX, NY, NZ	Vektor **N**ormály : složky **X**, **Y** a **Z**

Definování roviny obrábění pomocí tří bodů: PLANE POINTS

Použití

Rovinu obrábění lze jednoznačně definovat zadáním **tří libovolných bodů P1 až P3 této roviny**. Tato možnost je realizována ve funkci **PLANE POINTS**.

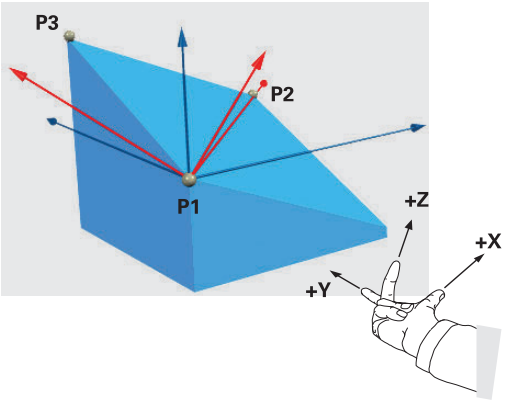

Připomínky pro programování:

- Tyto tři body definují sklon a vyrovnání roviny. Polohu aktivního nulového bodu řídicí systém při **PLANE POINTS** nemění.
- Bod 1 a bod 2 určují orientaci naklopené hlavní osy X (při nástrojové ose Z).
- Bod 3 definuje sklon naklopené roviny obrábění. V definované rovině obrábění je dána orientace osy Y, protože ta je kolmá na hlavní osu X. Poloha bodu 3 určuje také orientaci osy nástroje a tedy orientaci roviny obrábění. Aby kladná nástrojová osa mířila od obrobku, tak se musí bod 3 nacházet nad spojnicí mezi bodem 1 a bodem 2 (pravidlo pravé ruky).
- Polohovací chování lze zvolit. **Další informace:** "Definování postupu při polohování funkcí PLANE", Stránka 401

Vstupní parametry

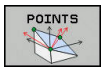

- **X-souřadnice 1.bodu roviny?**: Souřadnice X **P1X** 1. bodu roviny
- **Y-souřadnice 1.bodu roviny?**: Y-souřadnice **P1Y** 1. bodu roviny
- **Z-souřadnice 1.bodu roviny?**: Z-souřadnice **P1Z** 1. bodu roviny
- **X-souřadnice 2.bodu roviny?**: Souřadnice X **P2X** 2. bodu roviny
- **Y-souřadnice 2.bodu roviny?**: Y-souřadnice **P2Y** 2. bodu roviny
- **Z-souřadnice 2.bodu roviny?**: Z-souřadnice **P2Z** 2. bodu roviny
- **X-souřadnice 3.bodu roviny?**: Souřadnice X **P3X** 3. bodu roviny
- **Y-souřadnice 3.bodu roviny?**: Y-souřadnice **P3Y** 3. bodu roviny
- **Z-souřadnice 3.bodu roviny?**: Z-souřadnice **P3Z** 3. bodu roviny
- Dále k vlastnostem polohování
  Další informace: "Definování postupu při polohování funkcí PLANE", Stránka 401

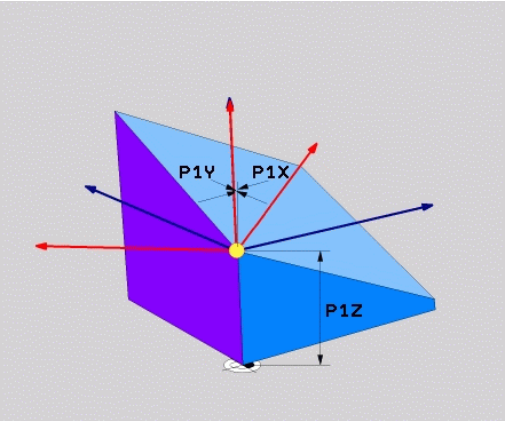

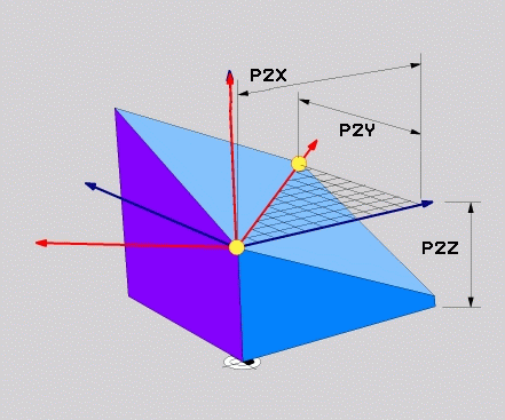

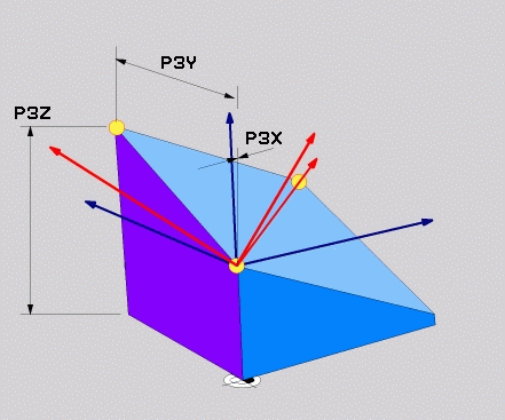

Příklad

```
5 PLANE  POINTS P1X+0  P1Y+0 P1Z+20  P2X+30 P2Y+31  P2Z+20
    P3X+0 P3Y+41  P3Z+32.5 .....
```

Použité zkratky

Zkratka	Význam
POINTS	anglicky **points** = body

Definování roviny obrábění jediným inkrementálním prostorovým úhlem: PLANE RELATIV

Použití

Relativní prostorový úhel použijete tehdy, má-li se již aktivní naklopená rovina obrábění naklopit **dalším natočením**. Příklad: provedení zkosení 45° na naklopené rovině.

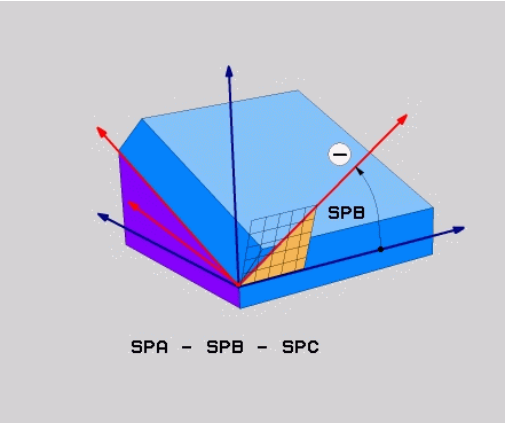

Připomínky pro programování:

- Definovaný úhel se vždy vztahuje k aktivní rovině obrábění, nezávisle na dříve použité funkci naklopení.
- Můžete programovat libovolný počet funkcí **PLANE RELATIVE** po sobě.
- Pokud chcete po funkci **PLANE RELATIVE** naklopit na dříve aktivní rovinu obrábění, definujte stejnou funkci **PLANE RELATIVE** s opačným znaménkem.
- Pokud používáte **PLANE RELATIVE** bez předchozího naklopení, působí **PLANE RELATIVE** přímo v souřadném systému obrobku. V tomto případě naklopíte původní obráběcí rovinu o definovaný prostorový úhel funkce **PLANE RELATIVE**.
- Polohovací chování lze zvolit. **Další informace:** "Definování postupu při polohování funkcí PLANE", Stránka 401

Vstupní parametry

- **Inkrementální úhel?**: Prostorový úhel, o nějž se má aktivní rovina obrábění dále naklopit. Osu, kolem níž se má naklápět, zvolíte softtlačítkem. Rozsah zadávání: -359,9999° až +359,9999°
- Dále k vlastnostem polohování
  Další informace: "Definování postupu při polohování funkcí PLANE", Stránka 401

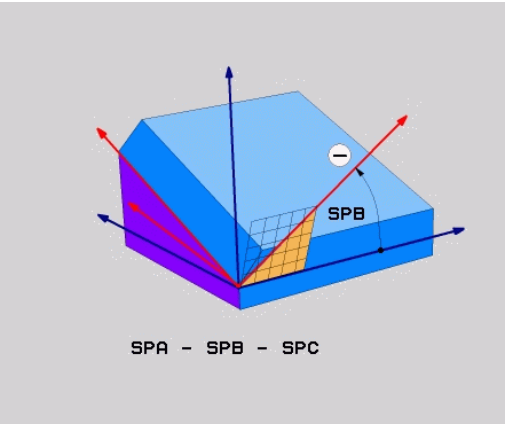

Příklad

```
5 PLANE RELATIV SPB-45 .....
```

Použité zkratky

Zkratka	Význam
RELATIV	anglicky **relative** = vztaženo k

Rovina obrábění pomocí osového úhlu: PLANE AXIAL

Použití

Funkce **PLANE AXIAL** definuje jak sklon a orientaci roviny obrábění, tak i požadované souřadnice os natočení.

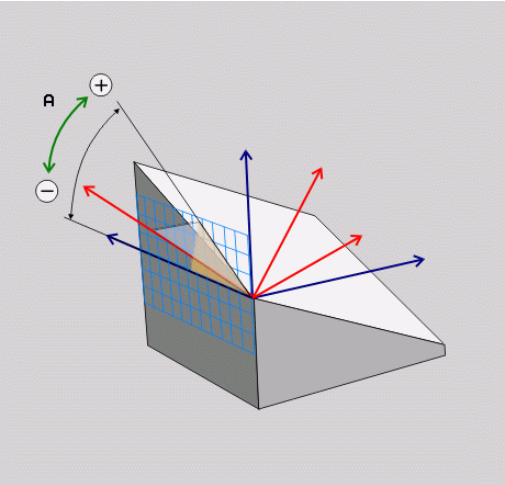

PLANE AXIAL je také možná ve spojení pouze s jednou osou natočení.

Zadání požadovaných souřadnic (zadání osového úhlu) nabízí výhodu jasně definované situace naklopení pomocí předem určené polohy osy. Zadání prostorových úhlů mají často bez přídavných definicí několik matematických řešení. Bez použití CAM-systému je zadání osových úhlů obvykle pohodlné pouze ve spojení s kolmo umístěnými osami natočení.

Informujte se ve vaší příručce ke stroji!

Pokud váš stroj umožňuje definování prostorových úhlů, můžete po **PLANE AXIAL** také nadále **PLANE RELATIVE** programovat.

Připomínky pro programování:

- Osové úhly musí odpovídat osám na stroji. Pokud programujete osové úhly pro neexistující osy natočení, vydá řídicí systém chybové hlášení.
- Resetujte funkci **PLANE AXIAL** pomocí funkce **PLANE RESET**. Zadání 0 resetuje pouze osový úhel, ale nevypne funkci naklopení.
- Osové úhly funkce **PLANE AXIAL** působí modálně. Pokud programujete přírůstkový osový úhel, tak řídicí systém přičte tuto hodnotu k aktuálně platnému osovému úhlu. Pokud programujete ve dvou po sobě jdoucích funkcích **PLANE AXIAL** dvě různé osy otáčení, tak vznikne nová obráběcí rovina z obou definovaných osových úhlů.
- Funkce **SYM** (**SEQ**), **TABLE ROT** a **COORD ROT** nemají ve spojení s **PLANE AXIAL** žádný účinek.
- Funkce **PLANE AXIAL** nezapočítává základní natočení.

Vstupní parametry

Příklad

```
5 PLANE AXIAL B-45 .....
```

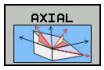

- **Úhel osy A?**: Úhel, **na který** se má osa A naklopit. Pokud je zadaný přírůstkově, tak úhel **o který** se má osa A z aktuální pozice naklopit dále. Rozsah zadávání: -99999,9999° až +99999,9999°
- **Úhel osy B?**: Úhel, **na který** se má osa B naklopit. Pokud je zadaný přírůstkově, tak úhel **o který** se má osa B z aktuální pozice naklopit dále. Rozsah zadávání: -99999,9999° až +99999,9999°
- **Úhel osy C?**: Úhel, **na který** se má osa C naklopit. Pokud je zadaný přírůstkově, tak úhel **o který** se má osa C z aktuální pozice naklopit dále. Rozsah zadávání: -99999,9999° až +99999,9999°
- Dále k vlastnostem polohování
  Další informace: "Definování postupu při polohování funkcí PLANE", Stránka 401

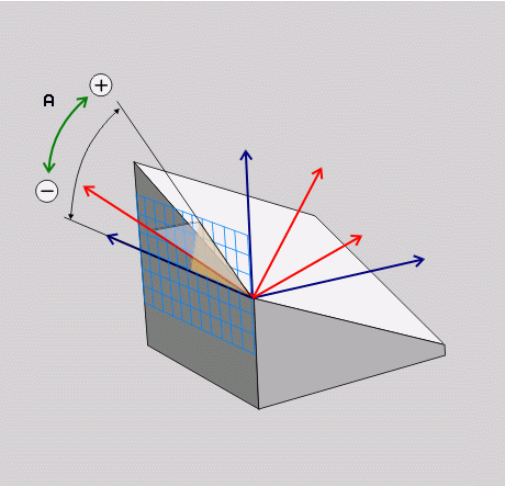

Použité zkratky

Zkratka	Význam
AXIÁLNĚ	Anglicky **axial** = osový

Definování postupu při polohování funkcí PLANE

Přehled

Nezávisle na tom, kterou funkci PLANE použijete k definování naklopené roviny obrábění, máte vždy k dispozici tyto funkce pro postup při polohování:

- Automatické naklopení
- Výběr alternativních možností natočení (ne u **PLANE AXIAL**)
- Výběr způsobu transformace (ne u **PLANE AXIAL**)

UPOZORNĚNÍ

Pozor nebezpečí kolize!

Cyklus **8ZRCADLENI** může ve spojení s funkcí **Naklápění roviny obrábění** působit jinak. Rozhodující je přitom pořadí programovaní, zrcadlené osy a použitá funkce naklopení. Během naklápění a následujícího obrábění vzniká riziko kolize!

- Kontrola průběhu a poloh pomocí grafické simulace
- NC-program nebo část programu v režimu **Program/provoz po bloku** testujte pečlivě

Příklady

1. Cyklus **8ZRCADLENI** programujte před naklopením bez osy natočení:
   - Naklopení použité funkce **PLANE** (kromě **PLANE AXIAL**) bude zrcadleno
   - Zrcadlení působí po naklopení s **PLANE AXIAL** nebo cyklem **19**
2. Cyklus **8ZRCADLENI** programujte před naklopením s osou natočení:
   - Zrcadlená osa natočení nemá žádný vliv na natočení použité funkce **PLANE**, zrcadlí se jen pohyb osy otáčení

Automatické naklopení MOVE/TURN/STAY

Po zadání všech parametrů k definování roviny musíte určit, jak má řídicí systém rotační osy naklopit na vypočtené hodnoty. Zadání je bezpodmínečně nutné.

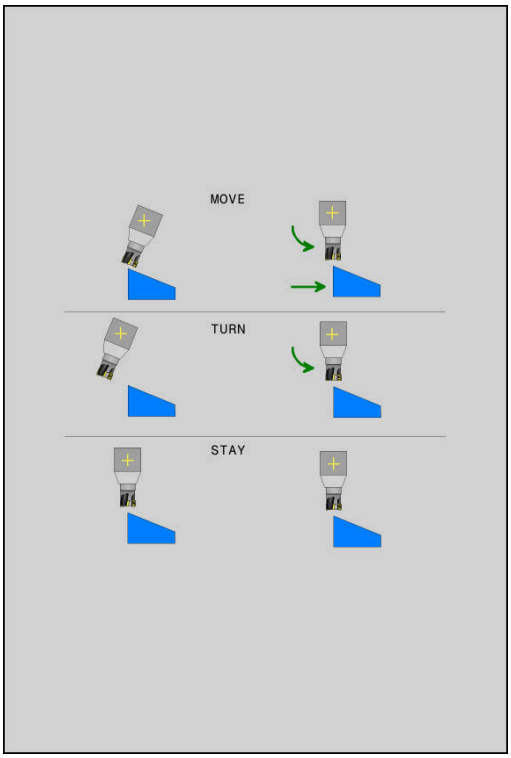

Řídicí systém nabízí následující možnosti pro naklopení rotačních os na vypočtené hodnoty:

MOVE

- ▶ Funkce PLANE má naklopit rotační osy automaticky na vypočtené hodnoty os, přičemž se relativní poloha mezi obrobkem a nástrojem nezmění.
- > Řídicí systém provede vyrovnávací pohyb v hlavních osách.

TURN

- ▶ Funkce PLANE má rotační osy automaticky naklopit na vypočtené hodnoty, přičemž se polohují pouze rotační osy.
- > Řídicí systém **neprovede** vyrovnávací pohyb v hlavních osách.

STAY

- ▶ Rotační osy naklopíte v dalším samostatném polohovacím bloku

Pokud jste zvolili možnost **MOVE** (funkce **PLANE** má automaticky naklopit s vyrovnávajícím pohybem), musí se definovat ještě dva následně deklarované parametry **Vzdálenost středu otáčení od špičky nástroje** a **Posuv? F=**.

Jestliže jste zvolili možnost **TURN** (funkce **PLANE** má naklopit automaticky bez vyrovnávacího pohybu), je nutno definovat ještě následně deklarovaný parametr **Posuv ? F=**.

Alternativně k posuvu **F**, definovanému přímo zadáním číselné hodnoty, můžete naklápění nechat provést také s **FMAX** (rychloposuvem) nebo **FAUTO** (posuv z bloku **TOOL CALL**).

> Použijete-li funkci **PLANE** ve spojení se **STAY**, tak musíte naklopit osy natočení v samostatném polohovacím bloku po funkci **PLANE**.

- **Vzdálenost středu otáčení od špičky nástroje** (inkrementálně): Pomocí parametru **DIST** přesunete střed natáčení, vztažený k aktuální poloze špičky nástroje.
  - Je-li nástroj před naklopením v udané vzdálenosti od obrobku, pak je nástroj i po naklopení – relativně viděno – ve stejné poloze (viz obrázek vpravo uprostřed, 1 = DIST)
  - Není-li nástroj před naklopením v udané vzdálenosti od obrobku, pak je nástroj po naklopení – relativně viděno – vůči původní poloze přesazen (viz obrázek vpravo dole, 1= DIST)
- > Řídicí systém natáčí nástroj (stůl) okolo špičky nástroje.
- **Posuv? F=**:Dráhová rychlost, jíž se má nástroj naklopit
- **Dráha návratu v ose nástroje?**: Dráha návratu **MB** působí inkrementálně z aktuální polohy nástroje ve směru aktivní osy nástroje, který řídicí systém najíždí **před operací naklopení**. **MB MAX** jede s nástrojem až krátce před softwarový koncový vypínač.

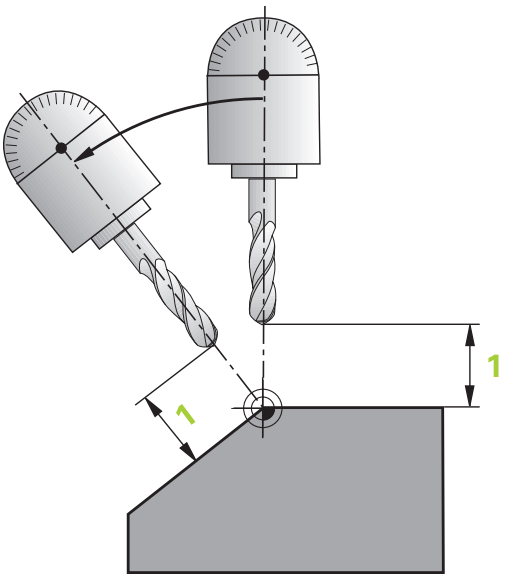

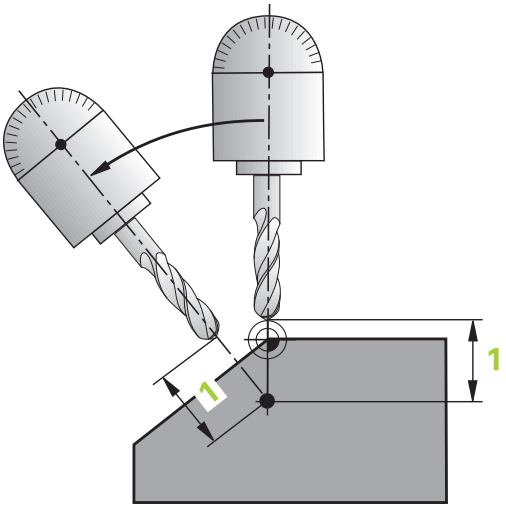

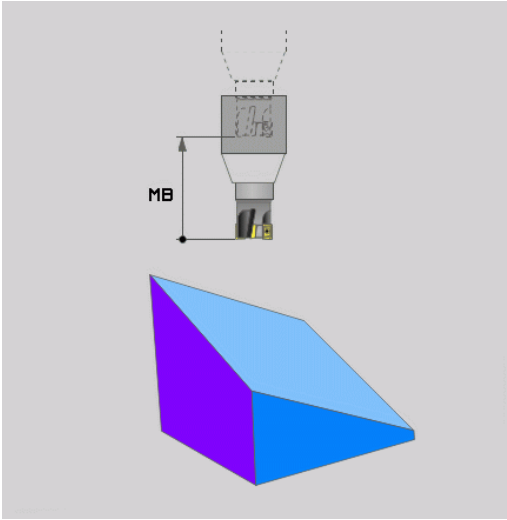

Naklápění rotačních os v samostatném NC-bloku

Chcete-li naklápět rotační osy v samostatném polohovacím bloku (zvolená opce **STAY**), postupujte takto:

UPOZORNĚNÍ

Pozor nebezpečí kolize!

Řídicí systém neprovádí žádnou automatickou kontrolu kolize mezi nástrojem a obrobkem. Při chybném nebo chybějícím předpolohování před naklopením vzniká během naklápění riziko kolize!

- Před naklopením programujte bezpečnou polohu
- NC-program nebo část programu v režimu **Program/provoz po bloku** testujte pečlivě

- Zvolte libovolnou funkci **PLANE**, definujte automatické natočení pomocí **STAY**. Při zpracování vypočte řídicí systém hodnoty poloh rotačních os na vašem stroji a uloží je do systémových parametrů Q120 (osa A), Q121 (osa B) a Q122 (osa C)
- Polohovací blok definujte s hodnotami úhlů, které řídicí systém vypočetl

Příklad : Naklopit stroj s otočným stolem C a naklápěcím stolem A na prostorový úhel B+45°

...	
12 L Z+250 R0 FMAX	Napolohování do bezpečné výšky
13 PLANE SPATIAL SPA+0 SPB+45 SPC+0 STAY	Definice a aktivování funkce PLANE
14 L A+Q120 C+Q122 F2000	Napolohování rotační osy s hodnotami úhlů, které řídicí systém vypočetl
...	Definice obrábění v naklopené rovině

Volba možností naklopení SYM (SEQ) +/–

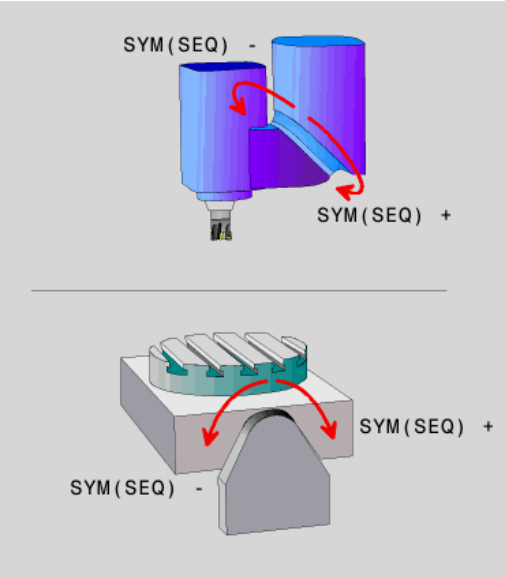

Z vámi definované polohy roviny obrábění musí řídicí systém vypočítat k tomu vhodné postavení rotačních os na vašem stroji. Zpravidla vznikají vždy dvě možná řešení.

Pro volbu jednoho z možných řešení nabízí řídicí systém dvě varianty: **SYM** a **SEQ**. Varianty zvolíte pomocí softtlačítek. **SYM** je standardní varianta.

Zadání **SYM** nebo **SEQ** je volitelné.

SEQ vychází ze základní polohy (0°) Master-osy. Master-osa je první rotační osa, vycházíme-li od nástroje, nebo poslední rotační osa, vycházíme-li od stolu (závisí na konfiguraci stroje). Pokud leží obě řešení v kladné nebo záporné oblasti, použije řídicí systém automaticky bližší řešení (kratší dráha). Pokud potřebujete druhé možné řešení, musíte buďto před naklopením obráběcí roviny předpolohovat Master-osu (v oblasti druhé možnosti řešení) nebo pracovat se **SYM**.

SYM používá na rozdíl od **SEQ** bod symetrie Master-osy jako vztah. Každá Master-osa má dvě nastavení symetrie, která leží o 180° mimo sebe (částečně pouze jedno symetrické postavení v oblasti pojezdu).

Bod symetrie zjistíte takto:

- Provést **PLANE SPATIAL** s libovolným prostorovým úhlem a **SYM+**
- Úhel Master-osy uložte do Q-parametru, např. -100
- Opakujte funkci **PLANE SPATIAL** se **SYM-**
- Úhel Master-osy uložte do Q-parametru, např. -80
- Vytvořte střední hodnotu, např. -90

Střední hodnota odpovídá bodu symetrie.

Vztah pro SEQ	Vztah pro SYM
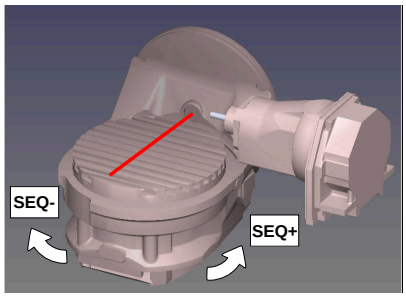	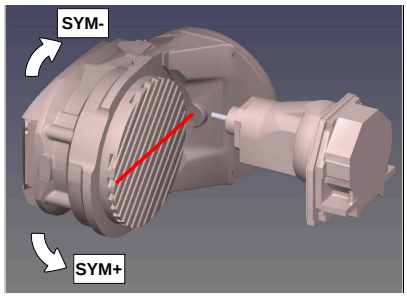

Pomocí funkce **SYM** zvolíte jedno z možných řešení, vztažené k bodu symetrie Master-osy:

- **SYM+** polohuje Master-osu do kladného poloprostoru, vycházeje z bodu symetrie.
- **SYM-** polohuje Master-osu do záporného poloprostoru, vycházeje z bodu symetrie.

Pomocí funkce **SEQ** zvolíte jedno z možných řešení, vztažené k základní poloze Master-osy:

- **SEQ+** polohuje Master-osu do kladného rozsahu naklopení, vycházeje ze základní polohy
- **SEQ-** polohuje Master-osu do záporného rozsahu naklopení, vycházeje ze základní polohy

Neleží-li vámi zvolené řešení pomocí **SYM**(**SEQ**) v rozsahu pojezdu stroje, vydá řídicí systém chybové hlášení **Nedovolený úhel**.

> Při použití s **PLANE AXIAL** nemá funkce **SYM** (**SEQ**) žádný účinek.

Nedefinujete-li **SYM** (**SEQ**), zjistí řídicí systém řešení takto:

1. Zkontroluje, zda obě možná řešení leží v rozsahu pojezdu rotačních os
2. Dvě možná řešení: vycházeje z aktuální polohy os natočení zvolí řešení s nejkratší dráhou
3. Jedno možné řešení: zvolí toto jediné řešení
4. Žádné řešení: vydá chybové hlášení **Nedovolený úhel**

Příklady

Stroj s C-otočným stolem a A-naklápěcím stolem.
Programovaná funkce: PLANE SPATIAL SPA+0 SPB+45 SPC+0

Koncový vypínač	Startovní poloha	SYM = SEQ	Výsledné postavení osy
Žádná	A+0, C+0	Neprogram.	A+45, C+90
Žádná	A+0, C+0	+	A+45, C+90
Žádná	A+0, C+0	–	A–45, C–90
Žádná	A+0, C-105	Neprogram.	A–45, C–90
Žádná	A+0, C-105	+	A+45, C+90
Žádná	A+0, C-105	–	A–45, C–90
–90 < A < +10	A+0, C+0	Neprogram.	A–45, C–90
–90 < A < +10	A+0, C+0	+	Chybové hlášení
–90 < A < +10	A+0, C+0	-	A–45, C–90

Stroj s B-otočným stolem a A-naklápěcím stolem (koncový vypínač A +180 a -100). Programovaná funkce: PLANE SPATIAL SPA-45 SPB+0 SPC+0

SYM	SEQ	Výsledné postavení osy	Náhled kinematiky
+		A-45, B+0	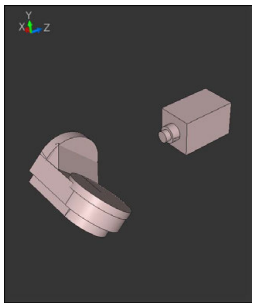
-		Chybové hlášení	**Ve vymezeném rozsahu není žádná možnost**
	+	Chybové hlášení	**Ve vymezeném rozsahu není žádná možnost**
	-	A-45, B+0	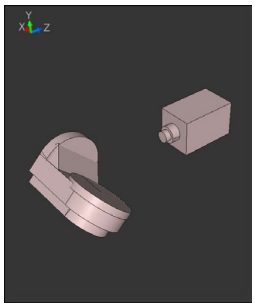

Poloha bodu symetrie je závislá na kinematice. Pokud změníte kinematiku (např. výměnou hlavy), tak se změní poloha bodu symetrie.

Ve smyslu kinematiky neodpovídá kladný směr otáčení **SYM** kladnému směru otáčení **SEQ**. Proto zjistěte u každého stroje polohu bodu symetrie a směr otáčení **SYM** před programováním.

Výběr způsobu transformace

Způsoby transformace **COORD ROT** a **TABLE ROT** ovlivňují orientaci souřadného systému obráběcí roviny přes polohu osy – takzvané volné rotační osy.

Zadání **COORD. ROT** nebo **TABLE ROT** je volitelné.

Libovolná osa otáčení se stává volnou osou otáčení když je splněno následující:

- osa natočení nemá žádný vliv na polohu nástroje, protože osa otáčení a osa nástroje při natočení jsou rovnoběžné
- osa otáčení je první osa otáčení v kinematickém řetězci, vycházeje od obrobku

Účinek druhů transformace **COORD ROT** a **TABLE ROT** je tedy závislá na naprogramovaných prostorových úhlech a kinematice stroje.

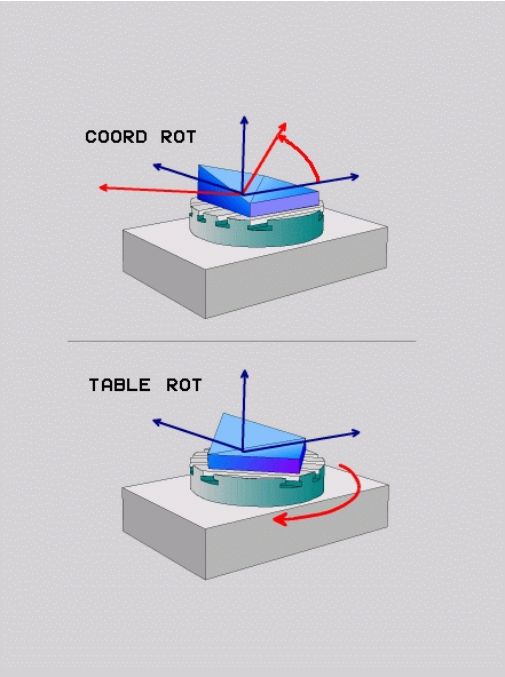

Připomínky pro programování:

- Pokud při naklápění nevznikne žádná volná rotační osa, tak nemají způsoby transformace **COORD ROT** a **TABLE ROT** žádný účinek.
- Při použití funkce **PLANE AXIAL** (Axiální rovina) nemají způsoby transformace **COORD ROT** a **TABLE ROT** žádný účinek.

Účinek s jednou volnou rotační osou

Připomínky pro programování

- Pro chování při polohování při způsobech transformace **COORD ROT** a **TABLE ROT** není relevantní, zda je volná rotační osa stolní osa nebo osa hlavy.
- Výsledná poloha volné rotační osy je mimo jiné závislá na aktivním základním natočení.
- Orientace souřadného systému obráběcí roviny je navíc závislá na naprogramované rotaci, například s použitím cyklu 10 **OTACENI**.

Softtlačítko	Účinek
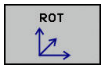	**COORD ROT**: > Řídicí systém polohuje volnou osu natáčení na 0 > Řízení orientuje souřadný systém obráběcí roviny podle naprogramovaného prostorového úhlu
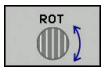	**TABLE ROT** s: ■ SPA **a** SPB **je rovno** 0 ■ SPC **je rovno nebo se nerovná** 0 > Řízení orientuje osu volnou osu natáčení podle naprogramovaného prostorového úhlu > Řízení orientuje souřadný systém obráběcí roviny podle základního souřadného systému **TABLE ROT** s: ■ **Nejméně** SPA **nebo** SPB **různé od** 0 ■ SPC **je rovno nebo se nerovná** 0 > Řízení nepolohuje volnou osu natáčení, poloha před natočením obráběcí roviny se zachová > Protože není součást také polohována, řízení orientuje souřadný systém obráběcí roviny podle naprogramovaného prostorového úhlu

Pokud není vybrán žádný typ transformace, řízení použije pro funkce **PLANE** typ transformace **COORD ROT**

Příklad

Následující příklad ukazuje účinek transformace typu **TABLE ROT** ve spojení s jednou volnou rotační osou.

...	
6 L B+45 R0 FMAX	Předpolohování rotační osy
7 PLANE SPATIAL SPA-90 SPB+20 SPC+0 TURN F5000 TABLE ROT	Naklopení roviny obrábění
...	

Počátek	A = 0, B = 45	A = -90, B = 45
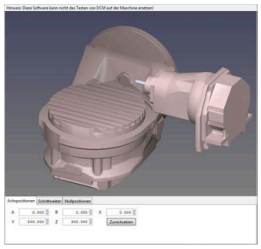	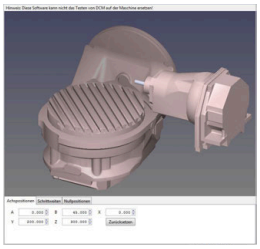	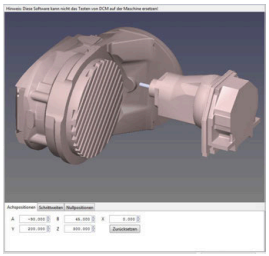

- Řízení polohuje B-osu do osového úhlu B+45
- Při naprogramované situaci naklopení s SPA-90 se stane B-osa volnou osou natočení
- Řízení nepolohuje volnou osu natočení, poloha B-osy před natočením obráběcí roviny se zachová
- Protože není obrobek také polohován, řízení orientuje souřadný systém obráběcí roviny podle naprogramovaného prostorového úhlu SPB+20

Naklopit rovinu obrábění bez rotačních os

Informujte se ve vaší příručce ke stroji!

Funkci musí povolit a upravit výrobce vašeho stroje.

Výrobce stroje musí v popisu kinematiky vzít do úvahy přesný úhel, např. přídavné úhlové hlavy.

Naprogramovanou obráběcí rovinu můžete vyrovnat kolmo k nástroji i bez osy natočení, např. pro nastavení obráběcí roviny pro namontovanou úhlovou hlavu.

S funkcí **PLANE SPATIAL** a způsobem polohování **STAY** naklopíte obráběcí rovinu na úhel, zadaný výrobcem stroje.

Příklad namontované úhlové hlavy s pevným směrem nástroje Y:

Příklad

```
TOOL CALL 5 Z S4500
PLANE SPATIAL SPA+0 SPB-90 SPC+0 STAY
```

Úhel naklopení musí přesně odpovídat úhlu nástroje, jinak řídicí systém vydá chybové hlášení.

11.3 Frézování se skloněnou hlavou v naklopené rovině (opce #9)

Funkce

Ve spojení s novými funkcemi **PLANE** a funkcí **M128** můžete v naklopené rovině obrábění **frézovat skloněnou frézou**. Zde jsou k dispozici dvě možnosti definování:

- Frézování skloněnou frézou inkrementálním pojížděním osy natočení
- Frézování skloněnou frézou pomocí vektorů normály

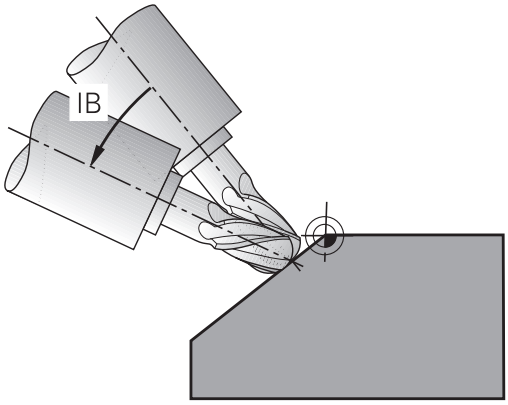

> Frézování skloněnou frézou v naklopené rovině je možné pouze s frézami s kulovým rádiusem. U naklápěcích hlav a naklápěcích stolů 45° můžete definovat úhel sklonu také jako prostorový úhel. Použijte k tomu **FUNCTION TCPM**.
>
> **Další informace:** "FUNCTION TCPM (opce #9)", Stránka 420

Frézování skloněnou frézou inkrementálním pojížděním v ose naklopení

- Odjetí nástroje
- Definujte libovolnou funkci PLANE, sledujte postup při polohování
- Aktivování M128
- Pomocí přímkového bloku pojíždějte inkrementálně s požadovaným úhlem náklonu v příslušné ose

Příklad

...	
12 L Z+50 R0 FMAX	Napolohování do bezpečné výšky
13 PLANE SPATIAL SPA+0 SPB-45 SPC+0 MOVE DIST50 F1000	Definice a aktivování funkce PLANE
14 M128	Aktivování M128
15 L IB-17 F1000	Nastavení úhlu sklonu
...	Definice obrábění v naklopené rovině

Frézování skloněnou frézou pomocí normálových vektorů

> V bloku **LN** smí být definován pouze jeden směrový vektor, jímž se definuje úhel náklonu (normálový vektor **NX**, **NY**, **NZ** nebo směrový vektor nástroje **TX**, **TY**, **TZ**).

- Odjetí nástroje
- Definujte libovolnou funkci PLANE, sledujte postup při polohování
- Aktivování M128
- Zpracovat NC-program s bloky LN, v nichž je směr nástroje definován vektorem

Příklad

...	
12 L Z+50 R0 FMAX	Napolohování do bezpečné výšky
13 PLANE SPATIAL SPA+0 SPB+45 SPC+0 MOVE DIST50 F1000	Definice a aktivování funkce PLANE
14 M128	Aktivování M128
15 LN X+31.737 Y+21.954 Z+33.165 NX+0.3 NY+0 NZ +0.9539 F1000 M3	Nastavení úhlu náklonu vektorem normály
...	Definice obrábění v naklopené rovině

11.4 Přídavné funkce pro rotační osy

Posuv v mm/min u rotačních os A, B, C: M116 (opce #8)

Standardní chování

Řídicí systém interpretuje programovaný posuv u rotační osy v jednotkách stupeň/min (v metrických i v palcových programech). Dráhový posuv je tedy závislý na vzdálenosti středu nástroje od středu rotační osy.

Čím větší je tato vzdálenost, tím větší je dráhový posuv.

Posuv v mm/min u rotačních os s M116

Informujte se ve vaší příručce ke stroji!

Geometrie stroje musí být definovaná výrobcem stroje v popisu kinematiky.

Připomínky pro programování:

- Funkci **M116** lze používat s osami stolu a hlav.
- Funkce **M140** je účinná také při aktivní funkci **Naklápění roviny obrábění**.
- Kombinace funkcí **M128** nebo **TCPM** s **M116** není možná. Pokud chcete při aktivní funkci **M128** nebo **TCPM** pro jednu osu aktivovat **M116**, musíte nepřímo zakázat pomocí funkce **M138** pro tuto osu vyrovnávací pohyb. Nepřímo proto, protože přes **M138** uvádíte osu, na kterou funkce **M128** nebo **TCPM** působí. Tím působí **M116** automaticky na osu, která není vybraná s **M138**.
  Další informace: "Výběr os natočení: M138", Stránka 418
- Bez funkcí **M128** nebo **TCPM** může **M116** také působit na dvě osy natočení.

Řídicí systém interpretuje programovaný posuv u rotační osy v jednotkách mm/min (popř. 1/10 palce/min). Přitom řídicí systém vždy vypočítá posuv pro tento NC-blok na začátku tohoto bloku. Během zpracování NC-bloku se posuv u rotační osy nemění, i když se nástroj pohybuje ke středu rotační osy.

Účinek

M116 působí v rovině obrábění **M116** zrušíte funkcí **M117**. Na konci programu se **M116** rovněž zruší.

M116 je účinná na začátku bloku.

Dráhově optimalizované pojíždění rotačními osami: M126

Standardní chování

Informujte se ve vaší příručce ke stroji!

Chování os natočení při polohování je funkce závislá na provedení stroje.

M126 působí výlučně na Modulo-osy.

U Modulo-os začíná poloha osy po překročení Modulo-délky 0°-360° zase na počáteční hodnotě 0°. To je případ pro mechanicky nekonečně otočné osy.

Pro osy, které nejsou Modulo-typu, je maximální otočení mechanicky omezeno. Indikace polohy rotačních os se nepřepíná zpátky na počáteční hodnotu např. 0°-540°.

Standardní chování řídicího systému při polohování rotačních os, jejichž indikace je redukována na rozsah pojezdu pod 360°, závisí na strojním parametru **shortestDistance** (Nejkratší vzdálenost)(č. 300401). Strojní parametr definuje, zda má řídicí systém najíždět na rozdíl cílová poloha – aktuální poloha, nebo (i bez M126) zda má najíždět do naprogramované polohy po nejkratší dráze.

Chování bez M126:

Bez **M126** jede řídicí systém s rotační osou, jejíž indikace polohy je redukována na hodnoty pod 360°, po delší dráze.

Příklady:

Aktuální poloha	Požadovaná poloha	Dráha pojezdu
350°	10°	-340°
10°	340°	+330°

Chování s M126

S **M126** jede řídicí systém s rotační osou, jejíž indikace polohy je redukována na hodnoty pod 360°, po krátké dráze.

Příklady:

Aktuální poloha	Požadovaná poloha	Dráha pojezdu
350°	10°	+20°
10°	340°	-30°

Účinek

M126 působí na začátku bloku.

M127 a konec programu resetují **M126**.

Redukování indikace rotační osy na hodnoty pod 360°: M94

Standardní chování

Řídicí systém přejíždí nástrojem z aktuální úhlové hodnoty na naprogramovanou úhlovou hodnotu.

Příklad:

Aktuální hodnota úhlu:	538°
Programovaná hodnota úhlu:	180°
Skutečná dráha pojezdu:	-358°

Chování s M94

Řídicí systém zredukuje na začátku bloku aktuální úhlovou hodnotu na hodnotu pod 360 ° a pak najede na naprogramovanou hodnotu. Je-li aktivních více rotačních os, zredukuje **M94** indikaci všech rotačních os. Alternativně můžete za **M94** zadat některou rotační osu. Řídicí systém pak redukuje pouze indikaci této osy.

Pokud jste zadali meze pojezdu nebo je aktivní softwarový koncový vypínač tak **M94** je pro příslušnou osu bez funkce.

Příklad: Redukce indikovaných hodnot všech aktivních rotačních os

```
L M94
```

Příklad: Redukce indikované hodnoty osy C

```
L M94 C
```

Příklad: Redukce indikace všech aktivních rotačních os a pak najetí osou C na programovanou hodnotu

```
L C+180  FMAX M94
```

Účinek

M94 je účinná jen v tom NC-bloku, ve kterém je **M94** naprogramovaná.

M94 je účinná na začátku bloku.

Zachování polohy hrotu nástroje při polohování os natočení (TCPM): M128 (opce #9)

Standardní chování

Když se změní úhel naklopení nástroje, vznikne přesazení špičky nástroje proti žádané poloze. Řízení toto přesazení nekompenzuje. Když obsluha nevezme v úvahu odchylku v NC-programu, proběhne obrábění s přesazením.

Chování s M128 (TCPM: Tool Center Point Management) (řízení středu nástroje)

Změní-li se v NC-programu poloha některé řízené osy naklopení, pak zůstane během procesu naklápění poloha hrotu nástroje oproti obrobku nezměněna.

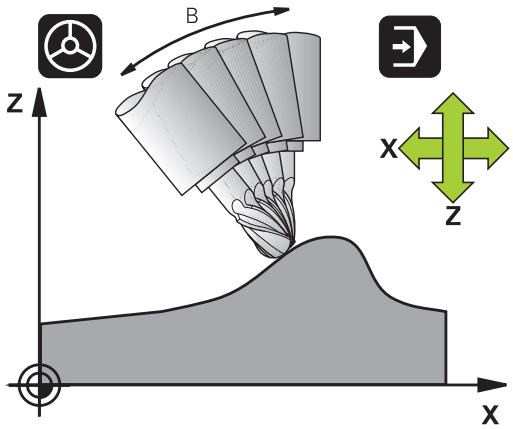

UPOZORNĚNÍ

Pozor nebezpečí kolize!

Rotační osy s Hirthovým ozubením musí k naklopení vyjet ze záběru zubů. Během vyjíždění a naklápění vzniká riziko kolize!

- Před změnou polohy osy naklopení odjeďte nástrojem

Za **M128** můžete zadat ještě posuv, jímž řídicí systém provede nanejvýš vyrovnávací pohyby v hlavních osách.

Chcete-li změnit polohu osy natočení s ručním kolečkem během chodu programu, tak použijte **M128** ve spojení s **M118**. Proložení polohování s ručním kolečkem se provádí při aktivní **M128**, v závislosti na nastavení v menu 3D-ROT v režimu **Ruční provoz**, v aktivním souřadném systému nebo nenaklopeném souřadném systému.

Připomínky pro programování:

- Před polohováním s **M91** nebo **M92** a před blokem **TOOL CALL** resetujte funkci **M128**
- Aby se zabránilo poškození obrysu, smíte s **M128** použít jen kulovou frézu.
- Délka nástroje se musí vztahovat ke středu koule Kulový nástroj.
- Je-li **M128** aktivní, zobrazí řídicí systém v indikaci stavu symbol **TCPM**.

M128 u naklápěcích stolů

Programujete-li při aktivní **M128** pohyb naklápěcího stolu, pak řídicí systém souběžně natočí souřadný systém. Natočíte-li například osu C o 90° (polohováním nebo posunutím nulového bodu) a pak naprogramujete pohyb v ose X, tak řídicí systém provede pohyb ve strojní ose Y.

Řídicí systém rovněž transformuje vztažný bod, který se pohybem otočného stolu přesune.

M128 u trojrozměrné korekce nástroje

Provedete-li při aktivní **M128** a aktivní korekci rádiusu **RLRR** trojrozměrnou korekci nástroje, napolohuje řídicí systém při určitých geometriích stroje osy natočení automaticky (Peripheral-Milling).

Další informace: "Trojrozměrná korekce nástroje (opce #9)", Stránka 426

Účinek

M128 je účinná na začátku bloku, **M129** na konci bloku. **M128** působí též v ručních provozních režimech a zůstává aktivní i po změně provozního režimu. Posuv pro kompenzační pohyb je účinný do té doby, dokud nenaprogramujete nový posuv, nebo dokud nezrušíte **M128** pomocí **M129**.

M128 zrušíte funkcí **M129**. Když v některém režimu provádění programu zvolíte nový NC-program, řídicí systém funkci **M128** rovněž resetuje.

Příklad. Provedení vyrovnávacích pohybů s posuvem max. 1000 mm/min

```
L X+0  Y+38.5 IB-15 RL  F125 M128  F1000
```

Frézování skloněnou frézou bez řízených os natočení

Máte-li na vašem stroji neřízené rotační osy (takzvané osy čítačů), tak můžete provádět ve spojení s **M128** naklopené obrábění i s těmito osami.

Postupujte přitom takto:

1. Rotační osy nastavte ručně do požadované pozice. **M128** nesmí být přitom aktivní
2. Aktivovat **M128**: Řídicí systém čte aktuální hodnoty všech přítomných rotačních os, vypočte z nich novou pozici středu nástroje a aktualizuje indikaci polohy
3. Potřebný vyrovnávací pohyb provede řídicí systém v dalším polohovacím bloku
4. Provést obrábění.
5. Na konci programu vynulujte **M128** pomocí **M129** a rotační osy opět nastavte do výchozí pozice

> Dokud je **M128** aktivní, kontroluje řídicí systém aktuální pozici neřízených rotačních os. Dojde-li k odchylce skutečné pozice od žádané pozice o definovanou hodnotu (určenou výrobcem stroje), vydá řídicí systém chybové hlášení a přeruší zpracování programu.

Výběr os natočení: M138

Standardní chování

U funkcí **M128**, **TCPM** a při **Naklápění roviny obrábění** bere řídicí systém v úvahu ty osy natočení, které byly výrobcem vašeho stroje nadefinovány ve strojních parametrech.

Chování s M138

U nahoře uvedených funkcí bere řídicí systém v úvahu pouze ty naklápěcí osy, které jste definovali pomocí **M138**.

Informujte se ve vaší příručce ke stroji!

Omezíte-li funkcí **M138** počet naklápěcích os, může tím dojít k omezení možností naklápění vašeho stroje. Zda řídicí systém zohlední osové úhly zrušených os nebo je nastaví na 0 určuje výrobce vašeho stroje.

Účinek

M138 je účinná na začátku bloku.

M138 zrušíte tím, když znovu naprogramujete **M138** bez udání naklápěcích os.

Příklad

Pro nahoře uvedené funkce vzít v úvahu pouze naklápěcí osu C.

```
L Z+100 R0 FMAX M138 C
```

Ohled na kinematiku stroje v polohách AKTUÁLNÍ/ŽÁDANÁ na konci bloku: M144 (opce #9)

Standardní chování

Když se kinematika změní, například výměnou pomocného vřetena nebo zadáním úhlu naklopení, tak řízení změny kompenzovat nebude. Když obsluha nevezme v úvahu změnu kinematiky v NC-programu, proběhne obrábění s přesazením.

Chování s M144

Informujte se ve vaší příručce ke stroji!

Geometrie stroje musí být definovaná výrobcem stroje v popisu kinematiky.

Funkcí **M144** řízení bere v úvahu změnu strojní kinematiky v indikaci polohy a vyrovnává přesazení špičky nástroje vůči obrobku.

Pokyny pro programování a obsluhu:

- Polohování pomocí **M91** nebo **M92** je při aktivní **M144** dovoleno.
- Indikace polohy v provozních režimech **PGM/provoz plynule** a **PGM/provoz po bloku** se změní teprve tehdy, když osy natočení dosáhly své konečné polohy.

Účinek

M144 je účinná na začátku bloku. **M144** nepůsobí ve spojitosti s **M128** nebo Naklopením roviny obrábění.

M144 zrušíte naprogramováním **M145**.

11.5 FUNCTION TCPM (opce #9)

Funkce

Informujte se ve vaší příručce ke stroji!
Geometrie stroje musí být definovaná výrobcem stroje v popisu kinematiky.

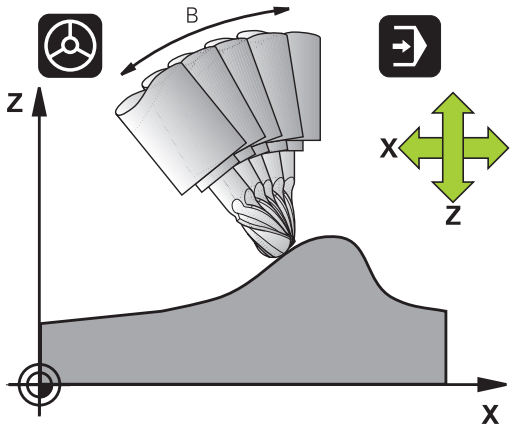

FUNKCE TCPM je dalším vývojovým stupněm funkce **M128**, s níž můžete určit chování řídicího systému při polohování rotačních os. U **FUNCTION TCPM** můžete sami definovat způsob působení různých funkčností:

- Účinek naprogramovaného posuvu: **F TCP** / **F CONT**
- Interpretace souřadnic rotačních os, naprogramovaných v NC-programu: **AXIS POS** / **AXIS SPAT**
- Způsob interpolace orientace mezi startovní a cílovou polohou: **PATHCTRL AXIS** / **PATHCTRL VECTOR**
- Volitelný výběr vztažného bodu nástroje a středu natáčení: **REFPNT TIP-TIP** / **REFPNT TIP-CENTER** / **REFPNT CENTER-CENTER**
- Posuv, jímž řídicí systém provede nanejvýš vyrovnávací pohyby v hlavních osách: **F**

Je-li **FUNCTION TCPM** aktivní, zobrazí řídicí systém v indikaci polohy symbol **TPCM**

UPOZORNĚNÍ

Pozor nebezpečí kolize!

Rotační osy s Hirthovým ozubením musí k naklopení vyjet ze záběru zubů. Během vyjíždění a naklápění vzniká riziko kolize!

- Před změnou polohy osy naklopení odjeďte nástrojem

Připomínky pro programování:

- Před polohováním s **M91** nebo **M92** a před blokem **TOOL CALL**T resetujte funkci **FUNCTION TCPM**.
- Při čelním frézování používejte pouze Kulový nástroj aby se zabránilo narušení obrysu. V kombinaci s jinými formami nástrojů byste měli byste zkontrolovat NC-program pomocí grafické simulace zda nedochází k narušení obrysu.

Definice FUNKCE TCPM

SPEC FCT
- Zvolte Speciální funkce

FUNKCE PROGRAMU
- Zvolte programovací pomůcky

FUNCTION TCPM
- Zvolte funkci **FUNCTION TCPM**

Působení programovaného posuvu

Pro definování účinku programovaného posuvu dává řídicí systém k dispozici dvě funkce:

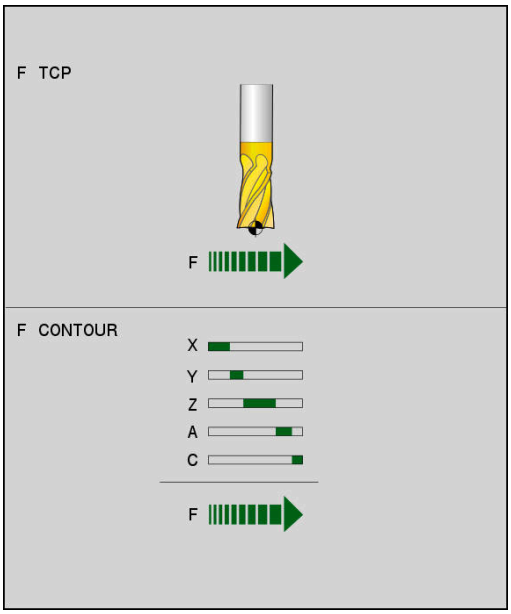

F TCP

- **F TCP** stanovuje, že programovaný posuv bude interpretován jako skutečná relativní rychlost mezi špičkou nástroje (**t**ool **c**enter **p**oint) a obrobkem

F CONTOUR

- **F CONT** stanovuje, že programovaný posuv bude interpretován jako dráhový posuv programovaných os v příslušném NC-bloku

Příklad

...	
13 FUNCTION TCPM F TCP ...	Posuv se vztahuje na špičku nástroje
14 FUNCTION TCPM F CONT ...	Posuv bude interpretován jako dráhový posuv
...	

Interpretace programovaných souřadnic rotačních os

Stroje s naklápěcími hlavami 45° nebo naklápěcími stoly 45° neměly dosud žádnou možnost jednoduchého nastavení úhlu náklonu nebo orientace nástroje, vztažené na momentálně aktivní souřadný systém (prostorový úhel). Tato vlastnost se mohla realizovat pouze pomocí externě zhotovených NC-programů s normálovými vektory ploch (LN-bloky).

Řídicí systém nyní nabízí následující funkčnost:

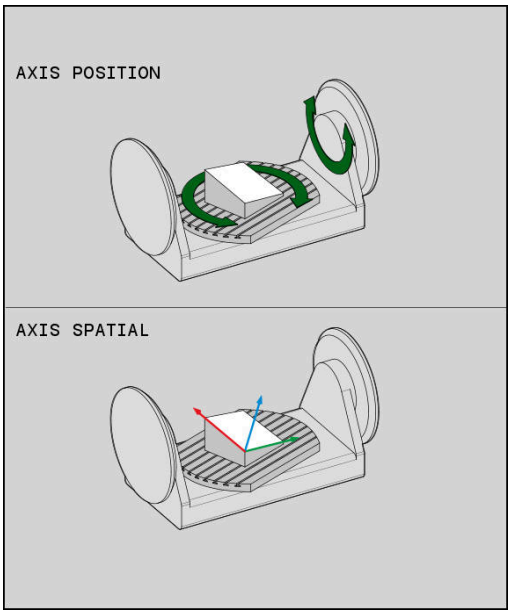

AXIS POSITION

- **AXIS POS** stanovuje, že řídicí systém interpretuje programované souřadnice os natočení jako cílovou polohu příslušné osy

AXIS SPATIAL

- **AXIS SPAT** stanovuje, že řídicí systém interpretuje programované souřadnice os natočení jako prostorový úhel

Připomínky pro programování:

- Funkce **AXIS POS** je užitečná hlavně ve spojení s kolmo umístěnými rotačními osami. Pouze když naprogramované souřadnice rotačních os správně definují požadovanou orientaci roviny obrábění (např. programované pomocí CAM systému), tak můžete používat **AXIS POS** také u odlišných konceptů strojů (např. naklápěcí hlava 45°).
- Pomocí funkce **AXIS SPAT** definujete prostorové úhly, které se vztahují k právě aktivnímu (popř. naklopenému) souřadnému systému. Definované úhly přitom působí jako inkrementální prostorové úhly. Programujte v prvním pojezdovém bloku po funkci **AXIS SPAT** vždy všechny tři prostorové úhly, i při prostorových úhlech 0°.

Příklad

...	
13 FUNCTION TCPM F TCP AXIS POS ...	Souřadnice rotačních os jsou úhly os
...	
18 FUNCTION TCPM F TCP AXIS SPAT ...	Souřadnice rotačních os jsou prostorové úhly
20 L A+0 B+45 C+0 F MAX	Nastavit orientaci nástroje na B+45 stupňů (prostorový úhel). Prostorový úhel A a C definovat jako 0
...	

Interpolace orientace mezi startovní a koncovou polohou

Funkcemi definujete jak se má interpolovat orientace nástroje mezi naprogramovanou počáteční a koncovou polohou:

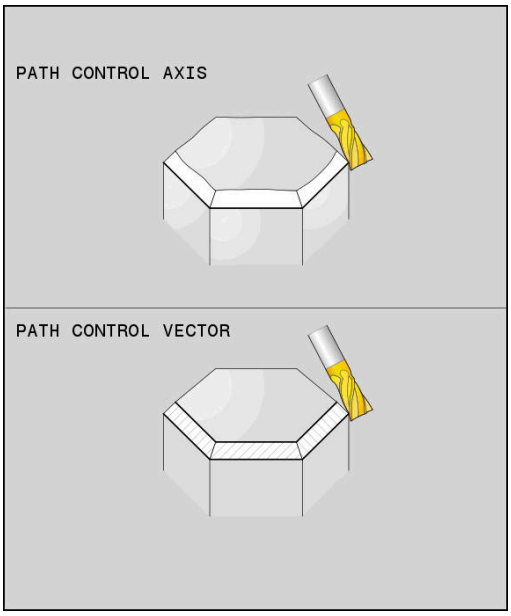

PATH CONTROL AXIS

- **PATHCTRL AXIS** určuje, že rotační osy mezi mezi startovní a koncovou polohou se interpolují lineárně. Plocha, vznikající frézováním obvodem nástroje (**Peripheral Milling**) není nutně rovinná a závislá na kinematice stroje.

PATH CONTROL VECTOR

- **PATHCTRL VECTOR** určuje, že orientace nástroje v NC-bloku vždy leží v té rovině, která je definována počáteční a koncovou orientací. V případě, že vektor leží mezi počáteční a koncovou polohou v této rovině, tak při frézování s obvodem nástroje (**Peripheral Milling**) se vyrobí rovná plocha.

V obou případech pojíždí naprogramovaný vztažný bod nástroje po přímce mezi počáteční a koncovou polohou.

> K udržení plynulého víceosového pohybu můžete cyklus 32 definovat s **Tolerancí pro rotační osy**.
>
> **Další informace:**Příručka pro uživatele programování cyklů

PATHCTRL AXIS

Variantu **PATHCTRL AXIS** používejte v NC-programech s malými změnami v orientaci jednotlivých NC-bloků. Přitom může být úhel **TA** v cyklu 32 velký.

PATHCTRL AXIS můžete používat jak při Face Milling (čelní frézování) tak i při Peripheral Milling (obvodové frézování).

Další informace: "Zpracování CAM-programů", Stránka 436

> HEIDENHAIN doporučuje variantu **PATHCTRL AXIS**. To umožňuje plynulejší pohyb, což je výhodné pro kvalitu povrchu.

PATHCTRL VECTOR

Variantu **PATHCTRL VECTOR** používejte u obvodového frézování s velkými změnami v orientaci jednotlivých NC-bloků.

Příklad

...	
13 FUNCTION TCPM F TCP AXIS SPAT PATHCTRL AXIS	Rotační osy se mezi startovní polohou a koncovou polohou NC-bloku interpolují lineárně.
14 FUNCTION TCPM F TCP AXIS SPAT PATHCTRL VECTOR	Rotační osy jsou interpolovány tak, že vektor nástroje v NC-bloku vždy leží v té rovině, která je definována počáteční a koncovou orientací.
...	

Výběr vztažného bodu nástroje a středu otáčení

Pro definovaní vztažného bodu nástroje a středu otáčení nabízí řídicí systém následující funkce:

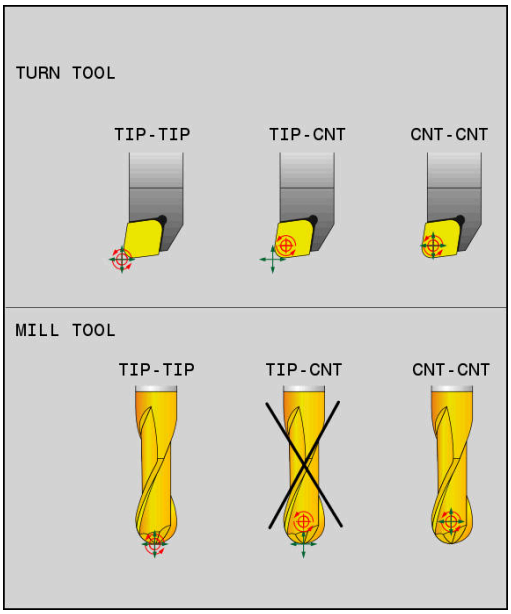

REF POINT TIP-TIP

- **REFPNT TIP-TIP** polohuje na (teoretickou) špičku nástroje. Střed otáčení leží také ve špičce nástroje

REF POINT TIP-CNT

- **REFPNT TIP-CENTER** polohuje na špičku nástroje. Střed otáčení leží ve středu rádiusu břitu.

REF POINT CNT-CNT

- **REFPNT CENTER-CENTER** polohuje na střed rádiusu břitu. Střed otáčení leží také ve středu rádiusu břitu.

Zadání vztažného bodu není povinné. Pokud nezadáte nic, použije řídicí systém **REFPNT TIP-TIP** .

REFPNT TIP-TIP

Varianta **REFPNT TIP-TIP** odpovídá výchozímu chování **FUNCTION TCPM**. Můžete používat všechny cykly a funkce, které byly dříve přípustné.

REFPNT TIP-CENTER

Varianta **REFPNT TIP-CENTER** je primárně připravena pro použití se soustružnickými nástroji. Zde bod otáčení a bod polohování nesplývají. V jednom NC-bloku se střed otáčení (střed rádiusu břitu) drží na místě, špička nástroje je na konci bloku, ale již ne ve své výchozí poloze.

Hlavním cílem této volby vztažného bodu je aby bylo možné v režimu soustružení provádět soustružení složitých obrysů s aktivní korekcí rádiusu a současným polohováním os naklopení (simultánní otáčení). Tato funkce je užitečná pouze pokud používáte řídicí systém v soustružnickém režimu (opce #50). Tento opční software je v současné době podporován pouze na TNC 640.

REFPNT CENTER-CENTER

Varianta **REFPNT CENTER-CENTER** můžete použít ke zpracování NC-programů generovaných CAD-CAM na špičku proměřeného nástroje, které jsou vydávány s dráhami středu rádiusu břitu.

Tuto funkčnost jste mohli dříve dosáhnout pouze zkrácením nástroje **DL**. Varianta **REFPNT CENTER-CENTER** má tu výhodu, že řídicí systém zná skutečnou délku nástroje .

Pokud programujete cykly frézování kapes pomocí **REFPNT CENTER-CENTER**, vydá řídicí systém chybové hlášení.

Příklad

...	
13 FUNCTION TCPM F TCP AXIS SPAT PATHCTRL AXIS REFPNT TIP-TIP	Vztažný bod nástroje a střed otáčení leží na špičce nástroje
14 FUNCTION TCPM F TCP AXIS POS PATHCTRL AXIS REFPNT CENTER-CENTER	Vztažný bod nástroje a střed otáčení leží ve středu rádiusu nástroje
...	

Reset FUNCTION TCPM

RESET TCPM

- **FUNCTION RESET TCPM** používáte při žádoucím resetu funkce v rámci NC-programu.

> Pokud jste v režimu **Program/provoz po bloku** nebo **Program/provoz plynule** zvolili nový NC-program, řídící systém automaticky resetuje funkci **TCPM**.

Příklad

...	
25 FUNCTION RESET TCPM	Resetovat FUNCTION TCPM
...	

11.6 Trojrozměrná korekce nástroje (opce #9)

Úvod

Řídicí systém může provádět pro přímkové bloky trojrozměrnou korekci nástroje (3D-korekce). Vedle souřadnic X,Y a Z koncového bodu přímky, musí tyto NC-bloky obsahovat rovněž komponenty NX, NY a NZ normálového vektoru plochy.

Další informace: "Definice normovaného vektoru", Stránka 428

Jestliže chcete realizovat orientaci nástroje, musí tyto NC-bloky dále ještě obsahovat normovaný vektor se složkami TX, TY a TZ, který definuje orientaci nástroje.

Další informace: "Definice normovaného vektoru", Stránka 428

Koncový bod přímky, složky normály plochy a složky pro orientaci nástroje musíte nechat vypočítat v systému CAM.

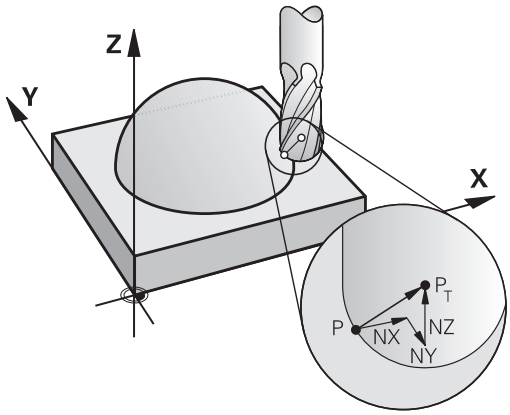

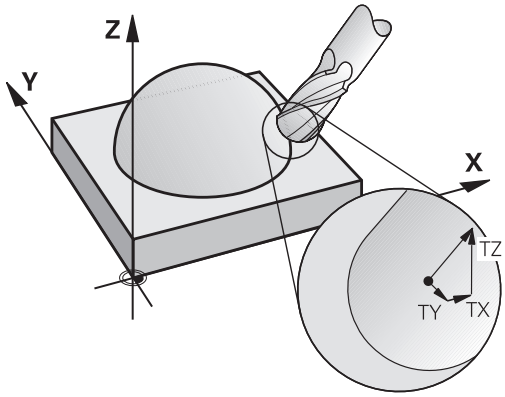

Možnosti použití

- Použití nástrojů s rozměry, které nesouhlasí s rozměry vypočítanými systémem CAM (3D-korekce bez definice orientace nástroje)
- Čelní frézování (Face Milling): korekce geometrie frézy ve směru normály k povrchu dílce (3D-korekce bez a s definicí orientace nástroje). Obrábění probíhá primárně čelní stranou nástroje
- Obvodové frézování (Peripheral Milling): korekce rádiusu frézy kolmo ke směru pohybu a kolmo ke směru nástroje (3D-korekce rádiusu nástroje s definicí orientace nástroje). Obrábění probíhá primárně pláštěm nástroje

Potlačit chybové hlášení při kladném přídavku nástroje: M107

Standardní chování

Při kladné korekci nástroje je riziko poškození naprogramovaných obrysů. Řízení kontroluje u NC-programů s bloky s normálovými vektory, zda korekce nástroje vytváří kritické přídavky a pak vydává chybové hlášení.

Při obvodovém frézování vydá řízení v následujícím případě chybové hlášení:

- $DR_{Tab} + DR_{Prog} > 0$

Při Face Milling (čelní frézování) vydá řízení v následujících případech chybové hlášení:

- $DR_{Tab} + DR_{Prog} > 0$
- $R2 + DR2_{Tab} + DR2_{Prog} > R + DR_{Tab} + DR_{Prog}$
- $R2 + DR2_{Tab} + DR2_{Prog} < 0$
- $DR2_{Tab} + DR2_{Prog} > 0$

Chování s M107

Pomocí **M107** řízení potlačí chybovou zprávu.

Účinek

M107 je účinná na konci bloku.

M107 zrušíte funkcí **M108**.

> Funkcí **M108** můžete i při neaktivní trojrozměrné korekci nástroje nechat zkontrolovat rádius sesterského nástroje.

Definice normovaného vektoru

Normovaný vektor je matematická veličina, která má hodnotu 1 a libovolný směr. U LN-bloků potřebuje řídicí systém až dva normované vektory – jeden pro určení směru normály plochy a jeden (volitelný) pro určení směru orientace nástroje. Směr normály plochy je definován složkami NX, NY a NZ. U stopkové a Kulový nástroj vede kolmo od povrchu obrobku ke vztažnému bodu nástroje PT, u frézy se zaoblenými rohy přes PT‘ nebo PT (viz obrázek). Směr orientace nástroje je definován složkami TX, TY a TZ.

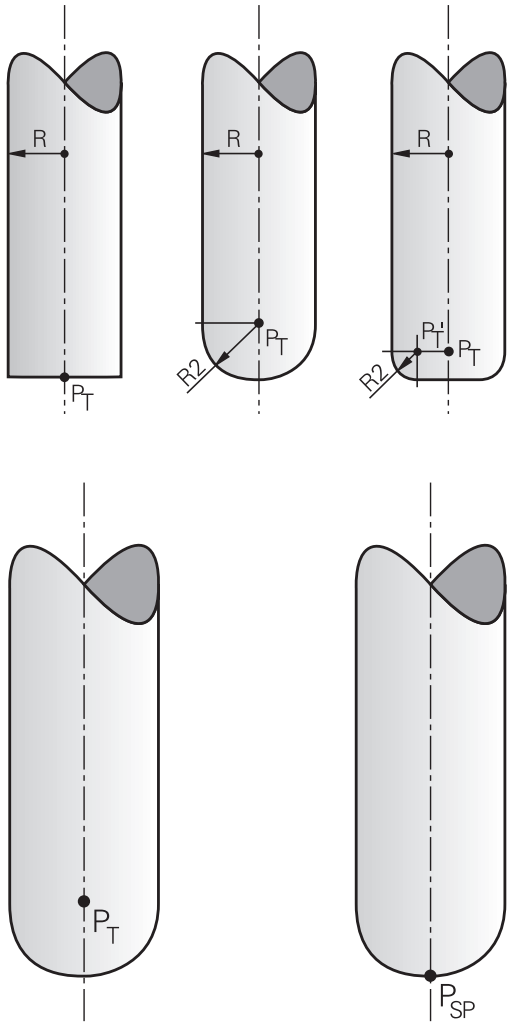

Připomínky pro programování:

- NC-syntaxe musí mít pořadí X, Y, Z pro polohu a NX, NY, NZ, stejně jako TX, TY, TZ pro vektory.
- NC-syntaxe LN-bloků musí vždy obsahovat všechny souřadnice a všechny normály plochy, i když se hodnoty proti předchozímu NC-bloku nezměnily.
- Aby se zabránilo během obrábění možnému přerušení posuvů, počítejte vektory a vydávejte je přesně (doporučeno je min. 7 desetinných míst).
- 3D-korekce nástroje s použitím normálových vektorů ploch působí na souřadnicové údaje v hlavních osách X, Y, Z.
- Pokud vyměníte nástroj s přídavkem (kladná delta-hodnota), pak řídicí systém vypíše chybové hlášení. Chybová hlášení můžete potlačit pomocí funkce **M107**.
- Řídicí systém nevaruje před možným narušením obrysu s chybovým hlášením, které mohou být způsobeny přesahy nástrojů.

Dovolené tvary nástroje

Dovolené tvary nástroje (viz obrázek) definujte do tabulky nástrojů pomocí rádiusů nástroje **R** a **R2**:

- Rádius nástroje **R**: rozměr od středu nástroje k vnější straně nástroje
- Rádius nástroje 2 **R2**: rádius zaoblení od špičky nástroje k vnější straně nástroje

Hodnota **R2** v podstatě určuje tvar nástroje:

- **R2** = 0: Stopková fréza
- **R2** > 0: Fréza se zaoblenými rohy (**R2** = **R**: Kulový nástroj)

Z těchto údajů lze také získat souřadnice pro vztažný bod nástroje **PT**.

Použití jiných nástrojů: Delta hodnoty

Použijete-li nástroje, které mají jiné rozměry než původně předpokládané nástroje, pak zadejte rozdíl délek a rádiusů jako delta-hodnoty do tabulky nástrojů nebo do NC-programu:

- Kladné delta-hodnoty **DL, DR**: rozměry nástroje jsou větší než u původního nástroje (přídavek)
- Záporné delta-hodnoty **DL, DR**: rozměry nástroje jsou menší než u původního nástroje (záporný přídavek)

Řídicí systém pak koriguje pozici nástroje o součet delta-hodnot z tabulky nástrojů a z naprogramované korekce nástroje (vyvolání nástroje nebo tabulka korekcí).

Pomocí **DR 2** změníte poloměr nástroje a tím i tvar nástroje.

Pracujete-li s **DR 2**, tak platí:

- $R2 + DR2_{Tab} + DR2_{Prog} = 0$: Stopková fréza
- $0 < R2 + DR2_{Tab} + DR2_{Prog} < R$: Fréza se zaobleným rohem
- $R2 + DR2_{Tab} + DR2_{Prog} = R$: Kulový nástroj

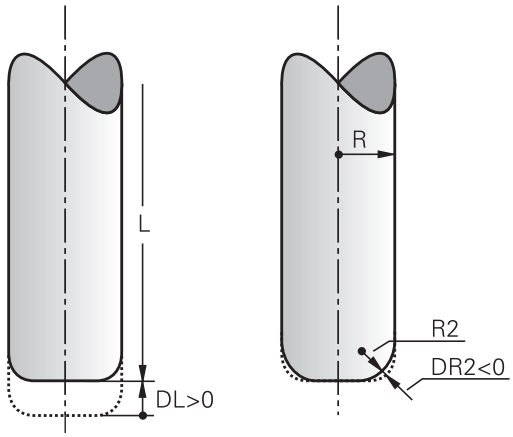

3D-korekce bez TCPM

Řídicí systém provádí při obrábění ve třech osách 3D-korekci, když byl NC-program vydaný s normálami ploch. Korekce rádiusu **RL/RR** a **TCPM**, popř. **M128** přitom nesmí být aktivní. Řídicí systém přesadí nástroj ve směru normály plochy o součet delta-hodnot (tabulka nástrojů a **TOOL CALL**).

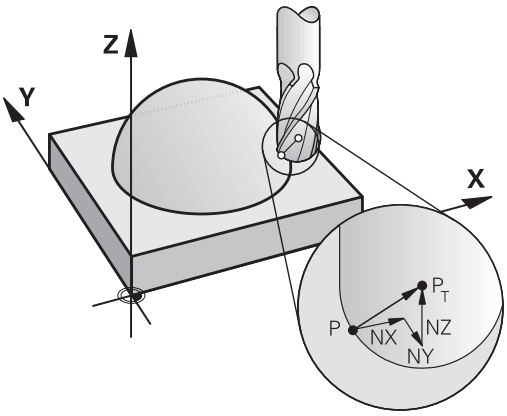

> Řídicí systém používá pro 3D-korekci nástroje zásadně definované **delta-hodnoty**. Celý rádiusu nástroje (**R** + **DR**) započte řídicí systém pouze když jste zapnuli **FUNCTION PROG PATH IS CONTOUR**.
>
> **Další informace:** "Interpretace programované dráhy", Stránka 434

Příklad: Formát bloku s normálami ploch

```
1 LN  X+31.737 Y+21.954  Z+33.165NX+0.2637581 NY+0.0078922
   NZ-0.8764339 F1000  M3
```

LN:	Přímka s 3D-korekcí
X, **Y**, **Z**:	Korigované souřadnice koncového bodu přímky
NX, **NY**, **NZ**:	Složky normál plochy
F:	Posuv
M:	Přídavná funkce

Face Milling (Čelní frézování): 3D-korekce s TCPM

Čelní frézování je obrábění s čelem nástroje. Pokud NC-program obsahuje normály plochy a **TCPM** nebo **M128** je aktivní, tak se v průběhu 5osového obrábění provede 3D-korekce. Korekce rádiusu RL/RR přitom nesmí být aktivní. Řídicí systém přesadí nástroj ve směru normály plochy o součet delta-hodnot (tabulka nástrojů a **TOOL CALL**).

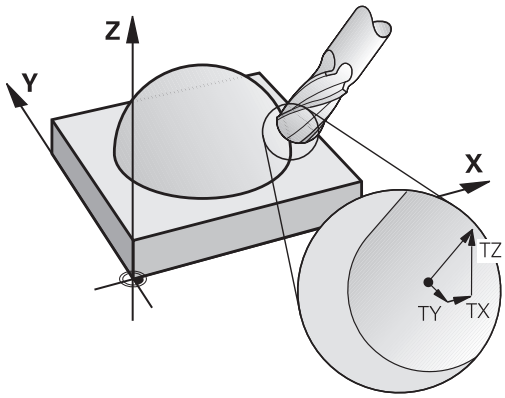

> Řídicí systém používá pro 3D-korekci nástroje zásadně definované **delta-hodnoty**. Celý rádiusu nástroje (**R** + **DR**) započte řídicí systém pouze když jste zapnuli **FUNCTION PROG PATH IS CONTOUR**.
>
> **Další informace:** "Interpretace programované dráhy", Stránka 434

V případě, že v bloku **LN** není definována žádná orientace nástroje, pak řídicí systém udržuje nástroj při aktivní **TCPM** kolmo k obrysu obrobku.

Další informace: "Zachování polohy hrotu nástroje při polohování os natočení (TCPM): M128 (opce #9)", Stránka 416

Je-li v bloku **LN** definovaná orientace nástroje **T** a současně je aktivní M128 (nebo **FUNCTION TCPM**), pak řídicí systém automaticky polohuje osy natočení stroje tak, aby nástroj dosáhl předvolenou orientaci. Pokud jste neaktivovali **M128** (nebo **FUNCTION TCPM**), pak řídicí systém ignoruje směrový vektor **T**, i když je definovaný v bloku **LN**.

> Informujte se ve vaší příručce ke stroji!
>
> Řídicí systém nemůže automaticky polohovat rotační osy u všech strojů.

UPOZORNĚNÍ

Pozor nebezpečí kolize!

Osy otáčení stroje mohou mít omezenou schopnost pohybu, např. B-osa hlavy na -90° do +10°. Změna úhlu naklopení na více než +10° může vést ke 180° otočení osy stolu. Během naklápění vzniká riziko kolize!

- Před naklopením raději naprogramujte bezpečnou polohu
- NC-program nebo část programu v režimu **Program/provoz po bloku** testujte pečlivě

Příklad: Formát bloku s normálou plochy bez orientace nástroje

```
LN  X+31,737 Y+21,954 Z+33,165 NX+0,2637581 NY+0,0078922 NZ-
    0,8764339 F1000 M128
```

Příklad: Formát bloku s normálou plochy a orientováním nástroje

```
LN  X+31,737 Y+21,954 Z+33,165  NX+0,2637581 NY+0,0078922
    NZ-0,8764339 TX+0,0078922 TY-0,8764339 TZ+0,2590319
    F1000 M128
```

LN:	Přímka s 3D-korekcí
X, **Y**, **Z**:	Korigované souřadnice koncového bodu přímky
NX, **NY**, **NZ**:	Složky normál plochy
TX, **TY**, **TZ**:	Složky normovaného vektoru pro orientaci nástroje
F:	Posuv
M:	Přídavná funkce

Peripheral Milling (Obvodové frézování): 3D-korekce rádiusu s TCPM a korekcí rádiusu (RL/RR)

Řídicí systém přesadí nástroj kolmo ke směru pohybu a kolmo ke směru nástroje o součet delta-hodnot **DR** (tabulka nástrojů a NC-program). Směr korekce definujete korekcí rádiusu **RL/RR** (viz obrázek, směr pohybu Y+). Aby řídicí systém mohl dosáhnout zadanou orientaci nástroje, musíte aktivovat funkci **M128** nebo **TCPM**.

Další informace: "Zachování polohy hrotu nástroje při polohování os natočení (TCPM): M128 (opce #9)", Stránka 416

Řídicí systém pak polohuje osy otáčení stroje automaticky tak, aby nástroj dosáhl své předvolené orientace s aktivní korekcí.

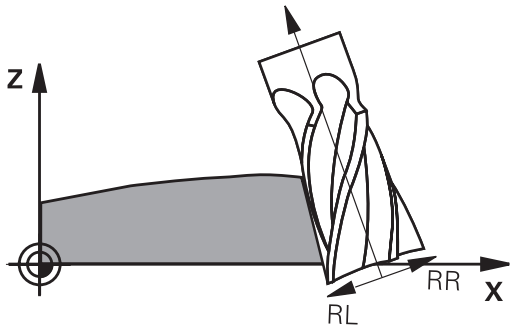

Informujte se ve vaší příručce ke stroji!

Tato funkce je možná pouze s prostorovými úhly. Možnosti zadávání definuje výrobce vašeho stroje.

Řídicí systém nemůže automaticky polohovat rotační osy u všech strojů.

Řídicí systém používá pro 3D-korekci nástroje zásadně definované **delta-hodnoty**. Celý rádiusu nástroje (**R** + **DR**) započte řídicí systém pouze když jste zapnuli **FUNCTION PROG PATH IS CONTOUR**.

Další informace: "Interpretace programované dráhy", Stránka 434

UPOZORNĚNÍ

Pozor nebezpečí kolize!

Osy otáčení stroje mohou mít omezenou schopnost pohybu, např. B-osa hlavy na -90° do +10°. Změna úhlu naklopení na více než +10° může vést ke 180° otočení osy stolu. Během naklápění vzniká riziko kolize!

- Před naklopením raději naprogramujte bezpečnou polohu
- NC-program nebo část programu v režimu **Program/provoz po bloku** testujte pečlivě

Orientaci nástrojů můžete definovat dvěma způsoby:

- V bloku LN zadáním složek TX, TY a TZ.
- V bloku L udáním souřadnic rotačních os

Příklad: Formát bloku s orientací nástroje

```
1 LN X+31,737 Y+21,954 Z+33,165 TX+0,0078922 TY-0,8764339 TZ
  +0,2590319 RR F1000 M128
```

LN:	Přímka s 3D-korekcí
X, **Y**, **Z**:	Korigované souřadnice koncového bodu přímky
TX, **TY**, **TZ**:	Složky normovaného vektoru pro orientaci nástroje
RR:	Korekce poloměru nástroje (korekce SRK)
F:	Posuv
M:	Přídavná funkce

Příklad: Formát bloku s osami natočení

```
1 L X+31,737 Y+21,954 Z+33,165 B+12,357 C+5,896 RL F1000
  M128
```

L:	Přímky
X, **Y**, **Z**:	Korigované souřadnice koncového bodu přímky
B, **C**:	Souřadnice os naklápění pro orientaci nástroje
RL:	Korekce rádiusu
F:	Posuv
M:	Přídavná funkce

Interpretace programované dráhy

S funkcí **FUNCTION PROG PATH** rozhodujete, zda řídicí systém vztahuje 3D-korekci rádiusu jako dosud pouze na delta-hodnoty nebo na celý rádius nástroje. Pokud **FUNCTION PROG PATH** zapnete, odpovídají naprogramované souřadnice přesně souřadnicím obrysu. S **FUNCTION PROG PATH OFF** vypnete speciální interpretaci.

Postup

Při definování postupujte takto:

SPEC FCT

- Zobrazte lištu softtlačítek se speciálními funkcemi

FUNKCE PROGRAMU

- Stiskněte softklávesu **FUNKCE PROGRAMU**

FUNCTION PROG PATH

- Stiskněte softklávesu **FUNCTION PROG PATH**

Máte následující možnosti:

Softtlačítko	Funkce
IS CONTOUR	Zapnutí interpretace naprogramované dráhy jako obrysu Řídicí systém započte při 3D-korekci rádiusu celý rádius nástroje **R** + **DR** a celý poloměr rohu **R2** + **DR2**.
OFF	Vypnutí speciální interpretace programované dráhy Řídicí systém započte při 3D-korekci rádiusu pouze delta-hodnoty **DR** a **DR2**.

Pokud **FUNCTION PROG PATH** zapnete působí interpretace naprogramované dráhy jako obrys pro všechny 3D-korekce až funkci zase vypnete.

11.7 Zpracování CAM-programů

Pokud byly NC-programy vytvořeny v externím CAM systému, měli byste respektovat doporučení uvedená v následujících odstavcích. Díky tomu lze co nejlépe využít výkonné řízení pohybu řídicím systémem a dosáhnout zpravidla lepšího povrchu obrobků v ještě kratších dobách obrábění. Řídicí systém dosahuje velmi vysoké přesnosti obrysu navzdory vysoké rychlosti obrábění. To je založeno na real-time operačním systému HEROS 5 v kombinaci s funkcí **ADP** (Advanced Dynamic Prediction – Pokročilá dynamická predikce) z TNC 620. To znamená, že řídicí systém zpracovává i NC-programy s vysokou hustotou bodů velmi dobře.

Od 3D-modelu k NC-programu

Postup vytvoření NC-programu z CAD modelu lze zjednodušeně popsat následovně:

- **CAD: příprava modelu**
  Konstrukční oddělení poskytne 3D-model obrobku. V ideálním případě je 3D-model konstruován na střed tolerance.
- **CAM: generování drah, Korekce nástroje**
  CAM-programátor specifikuje obráběcí strategie pro obráběné oblasti obrobku. CAM-systém potom vypočítá z ploch CAD-modelu dráhy pohybu nástroje. Tyto dráhy nástroje sestávají z jednotlivých bodů, které CAM-systém vypočítá tak, aby se obráběné plochy dle předem daných chyb tětivy a tolerancí co nejlépe blížily požadovanému tvaru. Tak vznikne strojově neutrální NC-program, takzvaný CLDATA (cutter location data – údaje o poloze břitu). Post-procesor vygeneruje z CLDATA NC-program pro daný stroj a řízení, který dokáže CNC-řízení zpracovat. Post-procesor je přizpůsoben stroji a řízení. Je centrálním spojem mezi CAM-systémem a CNC-řízením.
- **Řídicí systém: řízení pohybu, sledování tolerance, rychlostní profil**
  Řídicí systém vypočítává z bodů, definovaných v NC-programu, pohyby v jednotlivých osách stroje a požadované rychlostní profily. Výkonné filtrační funkce přitom zpracují a vyhladí obrysy tak, aby řídicí systém dodržel maximálně povolené odchylky dráhy.
- **Mechatronika: regulace posuvu, pohony, stroj**
  Stroj převádí pomocí hnacího systému od řídicího systému vypočtené pohyby a rychlostní profily do skutečných pohybů nástroje.

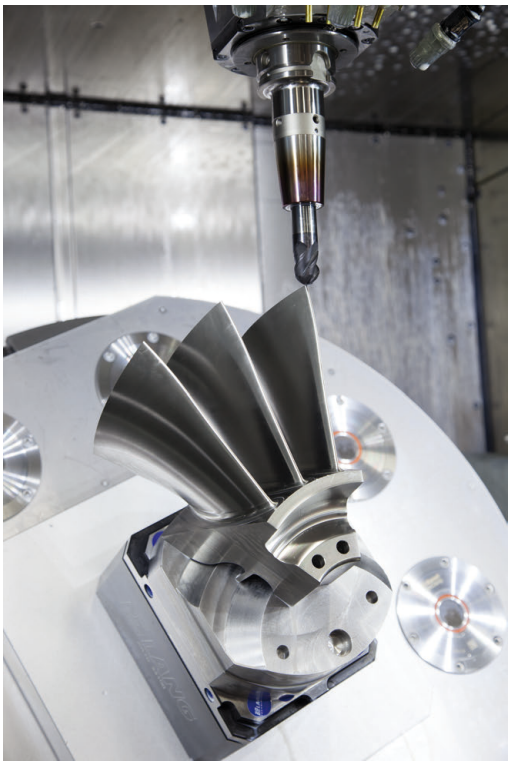

Při konfiguraci postprocesoru dbejte

Při konfiguraci postprocesoru dbejte na následující body:

- Nastavte výstup dat při polohování v osách alespoň na čtyři desetinná místa. Tím se zlepší kvalita NC-dat a zamezí se chybám ze zaokrouhlování, které mají viditelný vliv na povrch obrobku. Výstup na pět desetinných míst může vést u optických součástek a součástek s velikým rádiusem (malé zakřivení), jako např. u forem v automobilovém průmyslu, ke zlepšení kvality povrchu.
- Výstup dat při obrábění s vektory normál ploch (LN-bloky, pouze při programování v popisném dialogu) zásadně uvádějte vždy na sedm desetinných míst
- Vyhýbejte se za sebou následujícím inkrementálním NC-blokům, protože se jinak mohou sečíst tolerance jednotlivých NC-bloků do výstupu
- Tolerance v cyklu 32 nastavte tak, aby byly při standardním chování nejméně dvakrát větší než chyba tečny, definovaná CAM-systémem. Dbejte také na upozornění v popisu funkcí cyklu 32
- Příliš vysoce zvolená chyba tětivy v CAM programu může, v závislosti na zakřivení obrysu, způsobit příliš veliké odstupy NC bloků s velkými změnami směru. Při zpracování tím může na přechodu bloků docházet k poruchám posuvu. Pravidelné zrychlení (rovná se impulzu síly), podmíněná přerušováním posuvu nehomogenního NC-programu, mohou vést k nežádoucímu vybuzení kmitů konstrukce stroje
- Body dráhy, vypočítané CAM systémem, lze místo přímkových bloků spojit též s kruhovými bloky. Řídicí systém vypočítává interně kružnice přesněji, než je lze definovat prostřednictvím zadávacího formátu.
- Na přesně rovných drahách nevydávat žádné mezilehlé body. Mezilehlé body, které neleží zcela přesně na rovné dráze, mohou mít viditelný vliv na povrch obrobku.
- Na obloukových přechodech (rozích) by měl ležet pouze jeden datový bod NC.
- Zamezte trvale krátkým odstupům bloků. Krátké odstupy bloků vznikají v CAM systému silnými změnami zakřivení obrysu při současně velmi malých chybách tětivy. Přesně přímé dráhy nevyžadují žádné krátké odstupy bloků, které bývají často vynuceny konstantním výstupem bodů z CAM-systému.
- Zamezte přesně synchronnímu rozdělení bodů na plochách s rovnoměrným zaoblením, protože tím mohou vznikat vzory na povrchu obrobku.
- U 5osých simultánních programů: zamezte dvojitému výstupu pozic, pokud se odlišují pouze rozdílným nastavením nástroje.
- Zamezte výstupu posuvu v každém NC-bloku. To může mít nepříznivý vliv na rychlostní profil řídicího systému

Pro provozovatele užitečné konfigurace:

- Pro lepší členění velkých NC-programů využívejte funkci členění řídicího systému.
  Další informace: "Členění NC-programů ", Stránka 191
- Pro dokumentaci NC-programu využívejte funkci komentářů řídicího systému.
  Další informace: "Vložení komentářů", Stránka 187
- Pro obrábění otvorů a jednoduchých kapes využívejte řadu dostupných cyklů řídicího systému
  Další informace: Příručka pro uživatele programování cyklů
- Při lícování vydávat obrysy s korekcí rádiusu nástroje **RL/RR**.
  Díky tomu může obsluha stroje snadno provádět nutné korekce.
  Další informace: "Korekce nástroje", Stránka 127
- Posuvy pro předpolohování obrábění a přísuv do hloubky rozdělte a definujte pomocí Q-parametrů na začátku programu

Příklad: Variabilní definice posuvu

1 Q50 = 7500	POSUV POLOHOVÁNÍ
2 Q51 = 750	POSUV DO HLOUBKY
3 Q52 = 1350	FRÉZOVACÍ POSUV
...	
25 L Z+250 R0 FMAX	
26 L X+235 Y-25 FQ50	
27 L Z+35	
28 L Z+33.2571 FQ51	
29 L X+321.7562 Y-24.9573 Z+33.3978 FQ52	
30 L X+320.8251 Y-24.4338 Z+33.8311	
...	

Při CAM programování respektujte

Upravení chyby tečny

Připomínky pro programování:

- Pro obrábění načisto nastavte chybu tečny v CAM-systému maximálně 5 µm. V Cyklu 32 používejte v řízení 1,3 až 3násobnou toleranci **T**.
- Při hrubování musí být součet chyby tečny a tolerance **T** menší než definovaný přídavek na obrábění. Tím zabráníte narušení obrysu.
- Konkrétní hodnoty závisí na dynamice vašeho stroje.

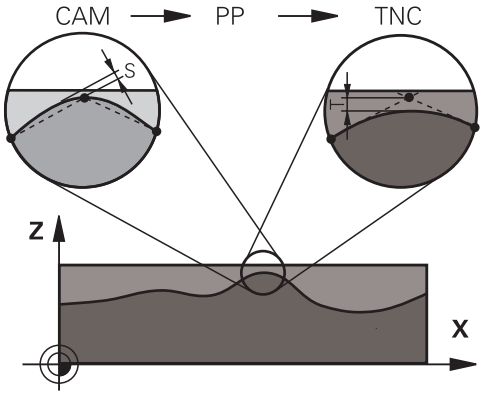

Přizpůsobte chybu tečny v CAM-programu před obráběním takto:

- **Hrubování s důrazem na rychlost:**
  Používejte vyšší hodnoty pro chybu tečny a odpovídající toleranci v cyklu 32. Pro obě hodnoty je rozhodující potřebný přídavek na obrysu. Pokud je na vašem stroji k dispozici speciální cyklus, nastavte režim hrubování. V režimu hrubování stroj zpravidla pracuje s velkým škubáním a vysokým zrychlením.
  - Obvyklá tolerance v cyklu 32: mezi 0,05 mm a 0,3 mm
  - Obvyklá chyba tečny v CAM-systému: mezi 0,004 mm a 0,030 mm
- **Hlazení s důrazem na vysokou přesnost:**
  Použijte menší chybu tečny a odpovídající malou toleranci v cyklu 32. Hustota dat musí být tak vysoká, aby řídicí systém dokázal přesně rozpoznat přechody nebo rohy. Pokud je na vašem stroji k dispozici speciální cyklus, nastavte režim obrábění načisto. V režimu obrábění načisto stroj zpravidla pracuje s malým škubáním a nízkým zrychlením.
  - Obvyklá tolerance v cyklu 32: mezi 0,002 mm a 0,006 mm
  - Obvyklá chyba tečny v CAM-systému: mezi 0,001 mm a 0,004 mm
- **Hlazení s důrazem na vysokou kvalitu povrchu:**
  Použijte menší chybu tečny a odpovídající malou toleranci v cyklu 32. Tím řídicí systém lépe vyhladí obrys. Pokud je na vašem stroji k dispozici speciální cyklus, nastavte režim obrábění načisto. V režimu obrábění načisto stroj zpravidla pracuje s malým škubáním a nízkým zrychlením.
  - Obvyklá tolerance v cyklu 32: mezi 0,010 mm a 0,020 mm
  - Obvyklá chyba tečny v CAM-systému: cca 0,005 mm

Další přizpůsobení

Při CAM-programování dbejte na tyto body:

- Při pomalých obráběcích posuvech nebo u obrysů s velkými poloměry definujte chybu tečny cca tři až pětkrát menší než toleranci **T** v cyklu 32. Kromě toho definujte maximální vzdálenost mezi body 0,25 mm a 0,5 mm. Kromě toho by měla být zvolena geometrická chyba nebo chyba modelu velmi malá (max. 1 µm).
- I při vysokých obráběcích posuvech se nedoporučuje vzdálenost bodů v oblastech zakřivených obrysů větší než 2,5 mm
- U rovných obrysových prvků stačí po jednom NC-bodu na začátku a na konci přímého pohybu; zamezte vydávání mezilehlých pozic.
- U 5osého simultánního programování zamezte tomu, aby se silně měnil poměr mezi délkou bloku lineární osy vzhledem k délce bloku rotační osy. Tím mohou vzniknout výrazné redukce posuvu ve vztažném bodu nástroje (TCP)
- Omezení posuvu pro vyrovnávací pohyby (např. přes **M128 F...**) byste měli používat jen ve výjimečných případech. Omezení posuvu pro vyrovnávací pohyby může způsobit výrazné redukce posuvu ve vztažném bodu nástroje (TCP).
- NC-programy pro 5osé simultánní obrábění kulovými frézami provádět přednostně na střed koule. NC-data jsou tak zpravidla rovnoměrnější. Navíc můžete v Cyklu 32 nastavit větší toleranci rotační osy **TA** (např. mezi 1° a 3°) pro ještě stejnoměrnější průběh posuvu ve vztažném bodu nástroje (TCP)
- U NC-programů pro 5osé simultánní obrábění s půlkruhovými vypouklými nebo kulovými frézami byste měli zvolit při NC-vydání na jižním pólu koule menší toleranci rotační osy. Obvyklá hodnota je například 0,1°. Pro toleranci rotační osy je však rozhodující maximálně přípustné narušení obrysu. Toto narušení obrysu závisí na možné úhlové odchylce nástroje, rádiusu nástroje a jeho hloubce záběru.
  U 5osého odvalovacího frézování se stopkovou frézou můžete vypočítat maximální možné narušení obrysu T přímo z pracovní délky frézy L a povolené tolerance obrysu TA:
  T ~ K x L x TA K = 0,0175 [1/°]
  Příklad: L = 10 mm, TA = 0,1°: T = 0,0175 mm

Možnosti zásahu u řízení

Aby bylo možné ovlivnit chování CAM-programů přímo v řídicím systému, je k dispozici cyklus 32 **TOLERANCE**. Dbejte prosím na pokyny v popisu funkce cyklu 32. Respektujte navíc souvislosti s chybami tečny, definovanými v CAM-systému.

Další informace:Příručka pro uživatele programování cyklů

Informujte se ve vaší příručce ke stroji!

Někteří výrobci strojů umožňují přizpůsobit chování stroje danému obrábění dodatečným cyklem, např. cyklem 332 Tuning (Ladění). Cyklem 332 lze měnit nastavení filtrů, zrychlení a škubání.

Příklad

```
34 CYCL DEF 32.0 TOLERANCE
35 CYCL DEF 32.1 T0.05
36 CYCL DEF 32.2 HSC-MODE:1 TA3
```

Vedení pohybu ADP

Funkci musí povolit a upravit výrobce vašeho stroje.

Nedostatečná kvalita dat NC-programů z CAM-systémů často vede k horší kvalitě povrchu frézovaných součástí. Funkce **ADP** (Advanced Dynamic Prediction – Rozšířená Dynamická Predikce) rozšiřuje dosavadní předběžný výpočet povoleného maximálního posuvového profilu a optimalizuje vedení pohybů posuvových os při frézování. Díky tomu lze při frézování rychle dosáhnout "čistého" povrchu i při značně kolísavém rozdělení bodů v sousedních drahách nástrojů. Náklady na přepracování se výrazně snižují nebo eliminují.

Nejdůležitější výhody ADP v přehledu:

- Symetrické chování posuvu u dopředných a vratných drah při obousměrném frézování
- Stejnoměrný průběh posuvů u sousedních frézovacích drah
- Zlepšené reakce na nepříznivé účinky, např. krátké stupně, velké tolerance tečen, hodně zaokrouhlené koncové body souřadnic bloku, NC-programy vytvořené CAM-systémy
- Přesnější dodržování dynamických vlastností i za těžkých podmínek

12

Převzít data z CAD-souboru

12.1 Rozdělení obrazovky a CAD-Viewer

Základy CAD-Viewer

Obsah obrazovky

Když otevřete **CAD-Viewer** (Prohlížeč CAD) tak máte následující možnosti rozdělení obrazovky:

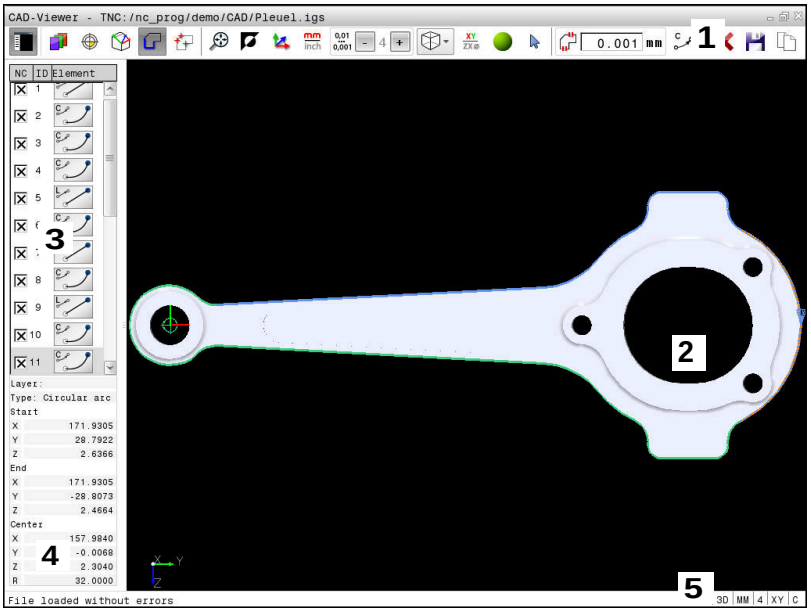

1 Pruh menu
2 Okno grafiky
3 Okno se seznamem
4 Okno informací o prvku
5 Stavový řádek

Typy souborů

S **CAD-Viewer** můžete otevírat standardní datové formáty CAD přímo v řídicím systému.

Řídicí systém zobrazí následující typy souborů:

Soubor	Typ	Formát
Krok	.STP a .STEP	■ AP 203 ■ AP 214
Iges	.IGS a .IGES	■ Verze 5.3
DXF	.DXF	■ R10 až 2015

12.2 CAD Import (opce #42)

Použití

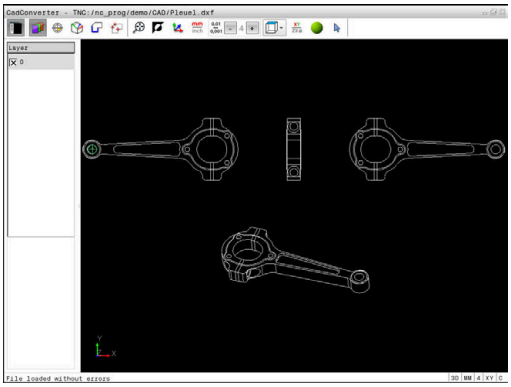

Soubory CAD můžete otevírat přímo v řídicím systému, aby se z nich extrahovaly obrysy nebo obráběcí polohy. Tyto můžete ukládat jako programy Klartextu (popisného dialogu) nebo soubory bodů. Programy popisného dialogu, získané při výběru obrysů, můžete zpracovávat také na starších řídicích systémech HEIDENHAIN, protože obrysové programy obsahují pouze bloky **L** a **CC**/**C**.

Když zpracováváte soubory v provozním režimu **Programování**, tak řídicí systém vytváří obrysové programy standardně s příponou **.H** a soubory bodů s příponou **.PNT**. V dialogu při ukládání můžete zvolit typ souboru. Chcete-li vložit vybraný obrys nebo vybranou obráběcí pozici přímo do NC-programu, použijte schránku řídicího systému.

Pokyny pro obsluhu:

- Před načtením do řídicího systému zajistěte, aby název souboru obsahoval pouze povolené znaky. **Další informace:** "Názvy souborů", Stránka 99
- Řídicí systém nepodporuje žádný binární DXF-formát. DXF-soubor v CAD nebo v programu pro kreslení uložte ve formátu ASCII.

Práce s CAD-Viewer

> K ovládání **CAD-Viewer** se standardní obrazovkou (bez dotykové obrazovky) musíte mít myš nebo touchpad. Všechny provozní režimy a funkce, jakož i výběr obrysů a obráběcích pozic lze provádět pouze s myší nebo touchpadem.

CAD-Viewer běží jako samostatná aplikace na třetí pracovní ploše řídicího systému. Proto můžete s klávesou na přepínání obrazovek přecházet mezi provozními režimy strojů a **CAD-Viewer**. Pokud přidáte obrysy nebo obráběcí pozice kopírováním přes schránku do programu s popisným dialogem, tak je to obzvláště užitečné.

> Používáte-li TNC 620 s dotykovým ovládáním, tak můžete některá tlačítka nahradit gesty.
>
> **Další informace:** "Použití dotykové obrazovky", Stránka 483

Otevřít soubor CAD

- Stiskněte tlačítko **Programování**

- Zvolte Správu souborů: stiskněte klávesu **PGM MGT**

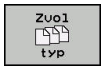

- Zvolte nabídku softtlačítek pro výběr zobrazovaných typů souborů: stiskněte softklávesu **Zvol typ**

- Nechte zobrazit všechny CAD-soubory: stiskněte softklávesu **UKAŽ CAD** nebo **UKAŽ VŠE**
- Zvolte adresář, ve kterém je CAD-soubor uložen.

- Zvolte požadovaný CAD-soubor

- Potvrďte volbu stiskem klávesy **ENT**.
- > Řídicí systém spustí **CAD-Viewer** a ukáže vám obsah souboru na obrazovce. V okně se seznamy ukáže řídicí systém vrstvy (Layers) a v grafickém okně výkres

Základní nastavení

Dále uvedená základní nastavení zvolte pomocí ikon v záhlaví.

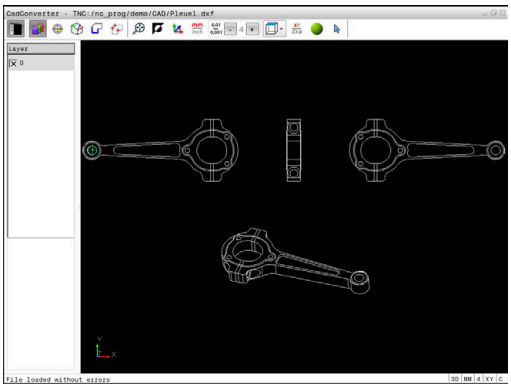

Ikona	Nastavení
	Zobrazení nebo skrytí okna se seznamem ke zvětšení grafického okna
	Zobrazení různých vrstev
	Nastavení vztažného bodu, s opční volbou roviny
	Nastavení nulového bodu, s opční volbou roviny
	Výběr obrysu
	Výběr vrtacích poloh
	Nastavit zvětšení na maximální znázornění celé grafiky
	Přepnout barvu pozadí (černá nebo bílá)
	Přepínání mezi režimem 2D a 3D Aktivní režim je barevně zvýrazněn.
mm inch	Nastavit měrovou jednotku **mm** nebo **palce** v souboru. V této měrové jednotce připraví řídicí systém také obrysový program a obráběcí pozice. Aktivní měrová jednotka je zvýrazněna červeně.
0,01 ... 0,001	Nastavení rozlišení: Rozlišení definuje, s kolika desetinnými místy řídicí systém vytvoří obrysový program. Základní nastavení: 4 desetinná místa pro měrovou jednotku **mm** a 5 desetinných míst pro měrovou jednotku **palce**
	Přepnutí mezi různými náhledy na model např. **Shora**
	Vybrat nebo zrušit: Aktivní symbol + odpovídá stisknutému tlačítku **Shift**, aktivní symbol -stisknutému tlačítku **CTRL** a aktivní symbol **Ukazatel** odpovídá myši

Následující ikony řídicí systém ukazuje pouze v určitém režimu.

Ikona	Nastavení
	Poslední provedený krok se zruší.

Ikona	Nastavení
	Režim převzetí obrysu: Tolerance definuje jak smí být sousední prvky obrysu od sebe vzdálené. Tolerancí můžete vyrovnat nepřesnosti, ke kterým došlo při zpracování výkresu. Základní nastavení je 0,001 mm
C CR	Režim oblouku: Režim oblouku určuje, zda se zpracují kružnice ve formátu C nebo ve formátu CR, např. pro interpolaci na plášti válce v NC-programu.
	Režim převzetí bodu: Určuje, zda má řídicí systém při volbě obráběcích pozic zobrazovat dráhu pojezdu nástroje čárkovanou čarou
	Režim optimalizace dráhy: Řídicí systém optimalizuje pojezd nástroje tak, aby mezi obráběcími polohami byly co nejkratší pojezdové dráhy. Opakovaným stiskem vrátíte optimalizaci zpátky.
	Režim vrtacích pozic: Řídicí systém zobrazí pomocné okno, ve kterém můžete filtrovat otvory (úplné kružnice) podle jejich velikosti

Pokyny pro obsluhu:

- Nastavte správné měrové jednotky, protože v CAD-souboru o tom nejsou uložené žádné informace.
- Vytváříte-li NC-programy pro předchozí verze řídicího systému, tak musíte omezit rozlišení na 3 desetinná místa. Navíc musíte odstranit komentáře, které **CAD-Viewer** dává do obrysového programu.
- Řídicí systém zobrazuje aktivní základní nastavení ve stavové řádce na obrazovce.

Nastavení vrstev

CAD-soubory zpravidla obsahují několik vrstev (rovin). Pomocí techniky vrstev seskupuje konstruktér různé prvky, např. samotné obrysy obrobku, kótování, pomocné a konstrukční přímky, šrafování a texty.

Pokud skryjete zbytečné vrstvy, bude grafika přehlednější a můžete snáze získat potřebné informace.

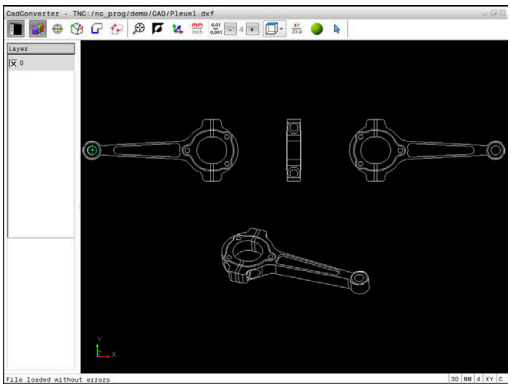

Pokyny pro obsluhu:

- Zpracovávaný CAD-soubor musí obsahovat nejméně jednu vrstvu. Řídicí systém automaticky přesune prvky, které nejsou přiřazeny žádné vrstvě do Anonymní vrstvy.
- Obrys můžete vybrat i tehdy, když konstruktér uložil čáry do různých vrstev.

- ▶ Volba režimu pro nastavení vrstvy
- > Řídicí systém ukazuje v okně seznam všech vrstev, které jsou obsažené v aktivním CAD-souboru.
- ▶ Vypnutí vrstvy: Levým tlačítkem myši zvolte příslušnou vrstvu a klepnutím na zaškrtávací políčko ji vypněte
- ▶ Případně použijte mezerník
- ▶ Zapnutí vrstvy: Levým tlačítkem myši zvolte příslušnou vrstvu a kliknutím na zaškrtávací políčko ji zobrazte
- ▶ Případně použijte mezerník

Definování vztažného bodu

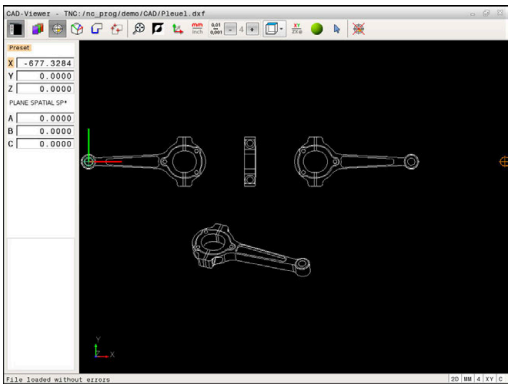

Nulový bod výkresu v CAD-souboru neleží vždy tak, aby se mohl přímo použít jako vztažný bod obrobku. Řídicí systém proto nabízí funkci, se kterou můžete posunout nulový bod obrobku do rozumného místa klepnutím na prvek. Navíc můžete určit vyrovnání souřadného systému.

Vztažný bod můžete definovat do těchto míst:

- Přímým číselným zadáním v okně s náhledem na seznamy
- Do výchozího bodu, koncového bodu nebo do středu přímky
- Do výchozího bodu, středu nebo koncového bodu oblouku
- Vždy do přechodu kvadrantů nebo do středu úplné kružnice
- Do průsečíku
  - přímky – přímky, i když průsečík leží v prodloužení daných přímek
  - přímky – oblouku
  - přímky – úplné kružnice
  - Kružnice – kružnice (nezávisle na tom, zda se jedná o oblouk nebo kružnici)

Pokyny pro obsluhu:

- Vztažný bod můžete ještě změnit i když jste již zvolili obrys. Řídicí systém vypočítává skutečná data obrysu až tehdy, když uložíte zvolený obrys do obrysového programu.

NC-syntaxe

Do NC-programu se vztažný bod a volitelné vyrovnání vloží jako komentář, začínající s **počátek** (origin).

```
4 ;orgin = X... Y... Z...
5 ;orgin_plane_spatial = SPA... SPB... SPC...
```

Volba vztažného bodu na jednotlivém prvku

- ▶ Volba režimu pro definici vztažného bodu
- ▶ Umístěte myš na požadovaný prvek.
- > Řídicí systém ukáže hvězdičkou volitelné vztažné body, které leží na zvolitelném prvku.
- ▶ Klepněte na tu hvězdičku, kterou si přejete zvolit jako vztažný bod
- ▶ V případě, že vybraný prvek je příliš malý použijte funkci Zoom (Zvětšit).
- > Řídicí systém umístí symbol vztažného bodu do zvoleného místa.
- > Souřadný systém můžete dle potřeby vyrovnat. **Další informace:** "Vyrovnání souřadného systému", Stránka 451

Volba průsečíku dvou prvků jako vztažného bodu

- ▶ Volba režimu pro definici vztažného bodu
- ▶ Klikněte levým tlačítkem myši na první prvek (přímka, úplný kruh nebo oblouk)
- > Prvek se barevně zvýrazní.
- ▶ Klikněte levým tlačítkem myši na druhý prvek (přímka, úplný kruh nebo oblouk)
- > Řídicí systém umístí symbol vztažného bodu do průsečíku.
- > Souřadný systém můžete dle potřeby vyrovnat. **Další informace:** "Vyrovnání souřadného systému", Stránka 451

Pokyny pro obsluhu:

- Je-li možné vypočítat více průsečíků, tak řídicí systém zvolí ten průsečík, který je nejblíže ke klepnutí myší na druhý prvek.
- Pokud dva prvky nemají žádný přímý průsečík, tak řídicí systém automaticky zjistí průsečík v prodloužení prvků.
- Nemůže-li řídicí systém vypočítat žádný průsečík, tak zruší již označený prvek.

Je-li definovaný vztažný bod, tak se změní barva ikony Nastavit vztažný bod.

Vztažný bod můžete smazat stisknutím ikony .

Vyrovnání souřadného systému

Polohu souřadného systému určujete vyrovnáním os.

- ▶ Vztažný bod je již nastaven
- ▶ Klikněte levým tlačítkem myši na prvek, který se nachází v kladném směru X
- > Řídicí systém vyrovná osu X a změní úhel v C.
- > Řídicí systém zobrazí náhled seznamu oranžově, pokud je definovaný úhel různý od 0.
- ▶ Klikněte levým tlačítkem myši na prvek, který se nachází přibližně v kladném směru Y
- > Řídicí systém vyrovná osu Y a Z a změní úhly v A a C.
- > Řídicí systém zobrazí náhled seznamu oranžově, pokud je definovaná hodnota různá od 0.

Informace o prvcích

Řídicí systém ukáže v okně informace o prvku, jak je váš zvolený vztažný bod vzdálen od nulového bodu výkresu a jak je tento vztažný systém orientován vůči výkresu.

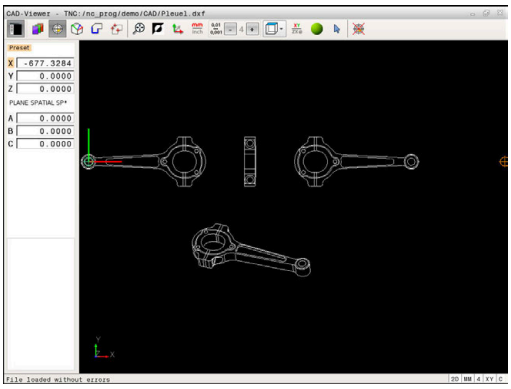

Nastavení nulového bodu

Vztažný bod obrobku neleží vždy tak, abyste mohli obrábět celou součástku. Proto řídicí systém dává k dispozici funkci, s níž můžete definovat nový nulový bod a natočení.

Nulový bod s vyrovnáním souřadného systému můžete definovat na stejných místech jako vztažný bod.

Další informace: "Definování vztažného bodu", Stránka 450

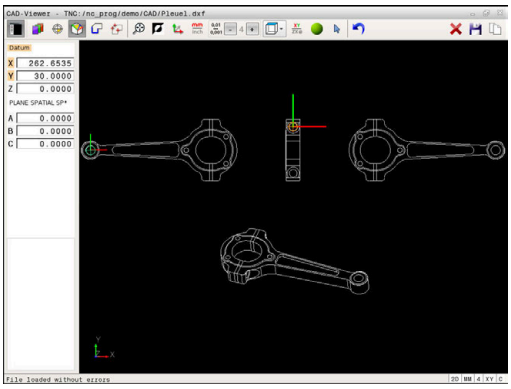

NC-syntaxe

Do NC-programu se vloží nulový bod s funkcí **TRANS DATUM AXIS** a jeho volitelným vyrovnáním s **PLANE SPATIAL** jako NC-blok nebo jako komentář.

Pokud zadáte pouze jeden nulový bod a jeho vyrovnání, řídicí systém vloží do NC-programu funkce jako NC-blok.

```
4 TRANS DATUM AXIS X... Y... Z...
5 PLANE SPATIAL SPA... SPB... SPC... TURN MB MAX FMAX
```

Pokud vyberete ještě obrysy nebo body, řídicí systém vloží do NC-programu funkce jako komentář.

```
4 ;TRANS DATUM AXIS X... Y... Z...
5 ;PLANE SPATIAL SPA... SPB... SPC... TURN MB MAX FMAX
```

Volba nulového bodu na jednotlivém prvku

- ▶ Zvolte režim pro definici nulového bodu
- ▶ Umístěte myš na požadovaný prvek.
- > Řídicí systém ukáže hvězdičkou volitelné nulové body, které leží na zvolitelném prvku.
- ▶ Klikněte na tu hvězdičku, kterou si přejete zvolit jako nulový bod
- ▶ V případě, že vybraný prvek je příliš malý použijte funkci Zoom (Zvětšit).
- > Řídicí systém umístí symbol vztažného bodu do zvoleného místa.
- > Souřadný systém můžete dle potřeby vyrovnat. **Další informace:** "Vyrovnání souřadného systému", Stránka 455

Volba průsečíku dvou prvků jako nulového bodu

- Zvolte režim pro definici nulového bodu
- Klikněte levým tlačítkem myši na první prvek (přímka, úplný kruh nebo oblouk)
  - Prvek se barevně zvýrazní.
- Klikněte levým tlačítkem myši na druhý prvek (přímka, úplný kruh nebo oblouk)
  - Řídicí systém umístí symbol vztažného bodu do průsečíku.
  - Souřadný systém můžete dle potřeby vyrovnat. **Další informace:** "Vyrovnání souřadného systému", Stránka 455

Pokyny pro obsluhu:

- Je-li možné vypočítat více průsečíků, tak řídicí systém zvolí ten průsečík, který je nejblíže ke klepnutí myší na druhý prvek.
- Pokud dva prvky nemají žádný přímý průsečík, tak řídicí systém automaticky zjistí průsečík v prodloužení prvků.
- Nemůže-li řídicí systém vypočítat žádný průsečík, tak zruší již označený prvek.

Je-li definovaný nulový bod, tak se změní barva ikony Nastavit nulový bod.

Nulový bod můžete smazat stisknutím ikony ✕.

Vyrovnání souřadného systému

Polohu souřadného systému určujete vyrovnáním os.

- ▶ Nulový bod je již nastaven
- ▶ Klikněte levým tlačítkem myši na prvek, který se nachází v kladném směru X
- > Řídicí systém vyrovná osu X a změní úhel v C.
- > Řídicí systém zobrazí náhled seznamu oranžově, pokud je definovaný úhel různý od 0.
- ▶ Klikněte levým tlačítkem myši na prvek, který se nachází přibližně v kladném směru Y
- > Řídicí systém vyrovná osu Y a Z a změní úhly v A a C.
- > Řídicí systém zobrazí náhled seznamu oranžově, pokud je definovaná hodnota různá od 0.

Informace o prvcích

Řídicí systém ukáže v okně s informacemi o prvku, jak je váš zvolený nulový bod vzdálen od nulového bodu obrobku.

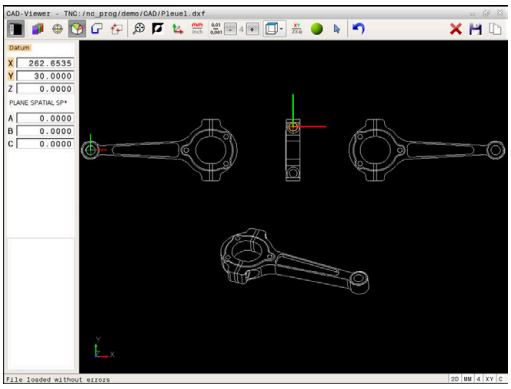

Volba a uložení obrysu

Pokyny pro obsluhu:

- Pokud není opce #42 povolena tak tuto funkci nemáte k dispozici.
- Určete směr oběhu při volbě obrysu tak, aby souhlasil s požadovaným směrem obrábění.
- Zvolte první prvek obrysu tak, aby byl možný bezkolizní nájezd.
- Leží-li prvky obrysu těsně u sebe, tak použijte funkci Zoom.

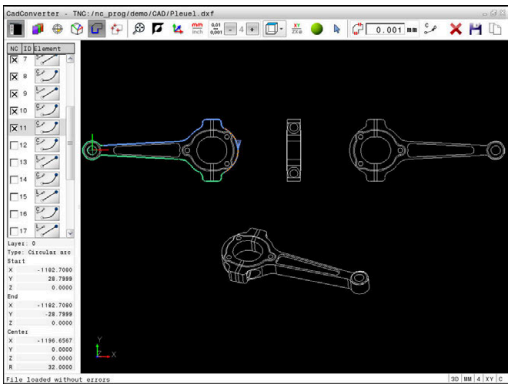

Následující prvky jsou volitelné jako obrysy:

- Line segment (přímka)
- Circle (úplná kružnice)
- Circular arc (částečná kružnice)
- Polyline (řada spojených přímek)

U libovolných křivek, jako např. spliny a elipsy, můžete vybrat koncové body a středy. Ty mohou být vybrány také jako část obrysů a převedeny při exportu do polynomických křivek.

Informace o prvcích

Řídicí systém ukazuje v okně s informacemi o prvku různé informace o obrysovém prvku, který jste naposledy označili v okně s náhledem na seznamy nebo s grafikou.

- **Vrstva**: ukazuje, v které rovině se nacházíte
- **Typ**: ukazuje, o který prvek se právě jedná, např. čára
- **Souřadnice**: ukazují startovní bod, koncový bod prvku a příp. střed kružnice a rádius

- Volba režimu pro výběr obrysu
> Grafické okno je aktivní k výběru obrysu.
- Jak zvolit obrysový prvek: Umístěte myš na požadovaný prvek
> Řídicí systém ukáže směr oběhu čárkovanou čárou.
- Směr oběhu můžete změnit přechodem myši na druhou stranu od středu prvku
- Zvolte prvek levým tlačítkem myši
> Řídicí systém zobrazí vybraný prvek obrysu modře
> Pokud jsou ve zvoleném směru oběhu zvolitelné další prvky obrysu, tak řídicí systém tyto prvky označí zeleně. Při rozvětvení se zvolí prvek, který má nejmenší směrovou odchylku.
- Kliknutím na poslední zelený prvek převezmete všechny prvky do obrysového programu.
> V okně s náhledem na seznamy ukazuje řídicí systém všechny zvolené obrysové prvky. Prvky označené ještě zeleně ukazuje řídicí systém bez háčku ve sloupci **NC**. Tyto prvky řídicí systém do obrysového programu neukládá.
- Označené prvky můžete také převzít do obrysového programu kliknutím v okně s náhledem na seznamy
- V případě potřeby můžete vybrané prvky opět uvolnit novým kliknutím na prvek v grafickém okně a navíc přidržte stisknutou klávesu **CTRL**.
- Případně můžete zrušit označení všech vybraných prvků kliknutím na ikonu
- Zvolené prvky obrysu uložte do schránky řídicího systému aby bylo možné poté vložit obrys do programu s popisným dialogem
- Alternativně uložte vybrané obrysové prvky do programu s popisným dialogem
> Řídicí systém ukáže pomocné okno, v němž můžete zvolit cílový adresář, libovolný název a typ souboru.
- Potvrzení zadání
> Řídicí systém uloží program obrysu do zvoleného adresáře.
- Přejete-li si zadat další obrysy: stiskněte ikonu Zrušit zvolené prvky a zvolte další obrys podle předcházejícího popisu

Pokyny pro obsluhu:

- Řídicí systém předá dvě definice polotovaru (**BLK FORM**) do obrysového programu. První definice obsahuje rozměry celého CAD-souboru, druhá – a proto platná definice – obsahuje zvolené obrysové prvky, takže vznikne optimalizovaná velikost polotovaru.
- Řídicí systém uloží pouze ty prvky, které jsou také vybrané (modře označené prvky), takže jsou označené v okně s náhledem na seznamy křížkem.

Dělení prvků obrysu, prodloužení, zkrácení

Ke změně obrysových prvků postupujte takto:

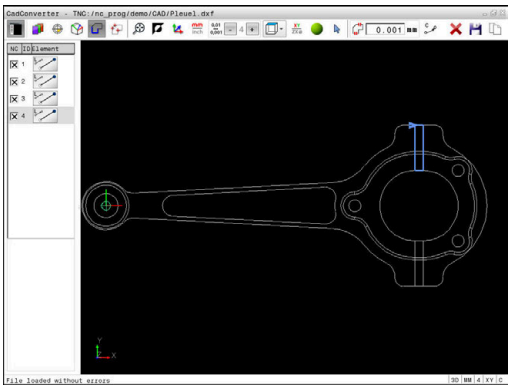

- ▶ Grafické okno je aktivní k výběru obrysu
- ▶ Zvolte startovní bod: Zvolte prvek nebo průsečík mezi dvěma prvky (pomocí ikony **+**)
- ▶ Zvolte další obrysový prvek: Umístěte myš na požadovaný prvek
- > Řídicí systém ukáže směr oběhu čárkovanou čárou.
- ▶ Když prvek navolíte, řídicí systém zobrazí vybraný prvek obrysu modře
- > Pokud nejde prvky spojit, tak řídicí systém ukáže zvolené prvky šedivé.
- > Pokud jsou ve zvoleném směru oběhu zvolitelné další prvky obrysu, tak řídicí systém tyto prvky označí zeleně. Při rozvětvení se zvolí prvek, který má nejmenší směrovou odchylku.
- ▶ Klepnutím na poslední zelený prvek převezmete všechny prvky do obrysového programu.

Pokyny pro obsluhu:

- Prvním obrysovým prvkem zvolíte směr oběhu obrysu.
- Pokud je prodlužovaný/zkracovaný prvek obrysu přímka, tak řídicí systém prodlužuje nebo zkracuje prvek obrysu lineárně. Pokud je prodlužovaný nebo zkracovaný prvek obrysu oblouk, tak řídicí systém prodlužuje nebo zkracuje oblouk v kruhu.

Volba obráběcích pozic a uložení

Pokyny pro obsluhu:

- Pokud není opce #42 povolena tak tuto funkci nemáte k dispozici.
- Leží-li prvky obrysu těsně u sebe, tak použijte funkci Zoom.
- Popř. zvolte základní nastavení tak, aby řídicí systém ukázal dráhy nástroje . **Další informace:** "Základní nastavení", Stránka 447

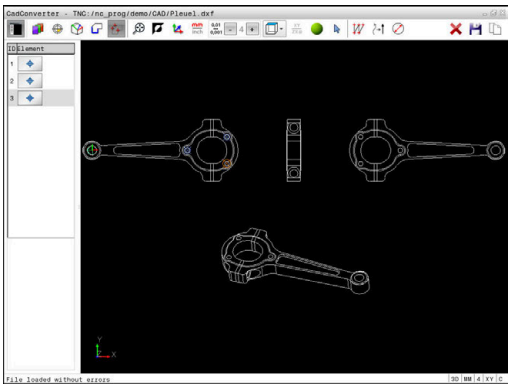

Pro výběr obráběcích pozic máte tři možnosti:

- Jednotlivá volba: Požadovanou obráběcí pozici volíte jednotlivým kliknutím myší
  Další informace: "Jednotlivá volba", Stránka 460
- Rychlý výběr vrtacích pozic pomocí vyznačení oblasti myší: Tažením myší zvolíte všechny pozice vrtání ve vybrané oblasti
  Další informace: "Rychlý výběr vrtacích pozic pomocí oblasti vyznačené myší", Stránka 461
- Rychlý výběr vrtacích pozic pomocí ikony: Stiskněte ikonu a řídicí systém ukáže všechny přítomné průměry vrtání.
  Další informace: "Rychlý výběr vrtacích pozic pomocí ikony", Stránka 462

Volba typu souboru

Můžete volit následující typy souborů:

- Tabulka bodů (**.PNT**)
- Program s popisným dialogem (**.H**)

Uložíte-li obráběcí pozice do programu s popisným dialogem, pak řídicí systém vytvoří pro každou obráběcí pozici samostatný lineární blok s vyvoláním cyklu (**L X... Y... Z... F MAX M99**). Tento NC-program můžete přenést také na starší řídicí systémy HEIDENHAIN a tam ho zpracovat.

Tabulka bodů (.PNT) z TNC 640 není kompatibilní s tabulkou z iTNC 530. Přenos a zpracování na druhý typ řízení vede k problémům a nepředvídatelnému chování.

Jednotlivá volba

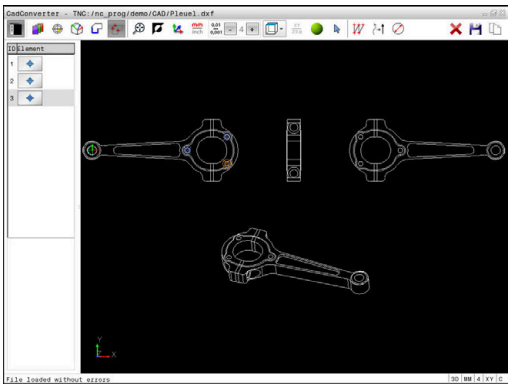

- ▶ Volba režimu pro výběr obráběcí pozice
- > Grafické okno je aktivní pro výběr polohy.
- ▶ Jak zvolit obráběcí pozici: Umístěte myš na požadovaný prvek.
- > Řídicí systém zobrazí prvek oranžově.
- > Pokud současně stisknete klávesu Shift, ukáže řídicí systém hvězdičkou volitelné obráběcí pozice, které leží na daném prvku.
- ▶ Když kliknete na kruh, tak řídicí systém převezme střed kruhu přímo jako obráběcí pozici.
- > Pokud současně stisknete klávesu Shift, ukáže řídicí systém hvězdičkou volitelné obráběcí pozice.
- > Řídicí systém převezme zvolenou pozici do okna se seznamy (zobrazení symbolu bodu).
- ▶ V případě potřeby můžete vybrané prvky opět uvolnit novým kliknutím na prvek v grafickém okně a navíc přidržte stisknutou klávesu CTRL.
- ▶ Alternativně zvolte prvek v okně s náhledem seznamů a stiskněte tlačítko **DEL**
- ▶ Alternativně můžete kliknutím na ikonu všechny zvolené prvky zase uvolnit
- ▶ Zvolené obráběcí pozice uložte do schránky řídicího systému aby je bylo možné poté vložit jako polohovací blok s vyvoláním cyklu do programu s popisným dialogem
- ▶ Alternativně uložte zvolené obráběcí pozice do souboru bodů
- > Řídicí systém ukáže pomocné okno, v němž můžete zvolit cílový adresář, libovolný název a typ souboru.
- ENT ▶ Potvrzení zadání
- > Řídicí systém uloží program obrysu do zvoleného adresáře.
- ▶ Přejete-li si zadat další obráběcí polohy: stiskněte ikonu Zrušit zvolené prvky a postupujte podle předchozího popisu

Rychlý výběr vrtacích pozic pomocí oblasti vyznačené myší

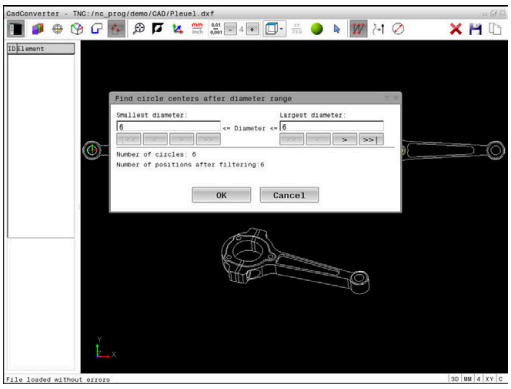

- ▶ Volba režimu pro výběr obráběcí pozice
- > Grafické okno je aktivní k výběru pozice.
- ▶ Jak zvolit obráběcí polohy: Stiskněte klávesu Shift a levým tlačítkem myši obtáhněte požadovanou oblast.
- > Řídicí systém převezme jako vrtací pozice všechny úplné kružnice, které se nacházejí v oblasti.
- > Řídicí systém zobrazí pomocné okno, ve kterém můžete třídit otvory podle jejich velikosti
- ▶ Nastavte filtr a tlačítkem **OK** potvrďte **Další informace:** "Nastavení filtru", Stránka 463
- > Řídicí systém převezme zvolené pozice do okna se seznamy (zobrazení symbolu bodu).
- ▶ V případě potřeby můžete vybrané prvky opět uvolnit novým kliknutím na prvek v grafickém okně a navíc přidržte stisknutou klávesu CTRL.
- ▶ Alternativně zvolte prvek v okně s náhledem seznamů a stiskněte tlačítko **DEL**
- ▶ Alternativně můžete vybrat všechny prvky dalším obtažením oblasti a navíc přidržte stisknutou klávesu CTRL.
- ▶ Zvolené obráběcí pozice uložte do schránky řídicího systému aby je bylo možné poté vložit jako polohovací blok s vyvoláním cyklu do programu s popisným dialogem
- ▶ Alternativně uložte zvolené obráběcí pozice do souboru bodů
- > Řídicí systém ukáže pomocné okno, v němž můžete zvolit cílový adresář, libovolný název a typ souboru.
- ▶ Potvrzení zadání
- > Řídicí systém uloží program obrysu do zvoleného adresáře.
- ▶ Přejete-li si zadat další obráběcí polohy: stiskněte ikonu Zrušit zvolené prvky a postupujte podle předchozího popisu

Rychlý výběr vrtacích pozic pomocí ikony

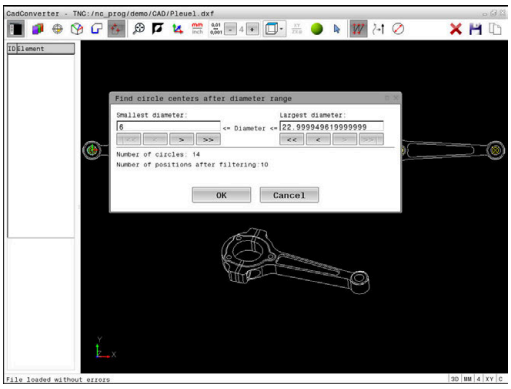

- Volba režimu pro výběr obráběcích pozic
- > Grafické okno je aktivní k výběru pozice.
- Volba ikony
- > Řídicí systém zobrazí pomocné okno, ve kterém můžete filtrovat otvory (úplné kružnice) podle jejich velikosti.
- Případně nastavte filtr a tlačítkem **OK** potvrďte **Další informace:** "Nastavení filtru", Stránka 463
- > Řídicí systém převezme zvolené pozice do okna se seznamy (zobrazení symbolu bodu).
- V případě potřeby můžete vybrané prvky opět uvolnit novým kliknutím na prvek v grafickém okně a navíc přidržte stisknutou klávesu CTRL.
- Alternativně zvolte prvek v okně s náhledem seznamů a stiskněte tlačítko **DEL**
- Alternativně můžete kliknutím na ikonu všechny zvolené prvky zase uvolnit
- Zvolené obráběcí pozice uložte do schránky řídicího systému aby je bylo možné poté vložit jako polohovací blok s vyvoláním cyklu do programu s popisným dialogem
- Alternativně uložte zvolené obráběcí pozice do souboru bodů
- > Řídicí systém ukáže pomocné okno, v němž můžete zvolit cílový adresář, libovolný název a typ souboru.
- Potvrzení zadání
- > Řídicí systém uloží program obrysu do zvoleného adresáře.
- Přejete-li si zadat další obráběcí polohy: stiskněte ikonu Zrušit zvolené prvky a postupujte podle předchozího popisu

Nastavení filtru

Po vašem označení vrtacích pozic pomocí rychlého výběru řídicí systém zobrazí pomocné okno, kde je vlevo nejmenší a vpravo největší nalezený průměr vrtání. Tlačítky pod zobrazením průměrů můžete nastavit průměr tak, aby se mohly převzít vámi požadované průměry vrtání.

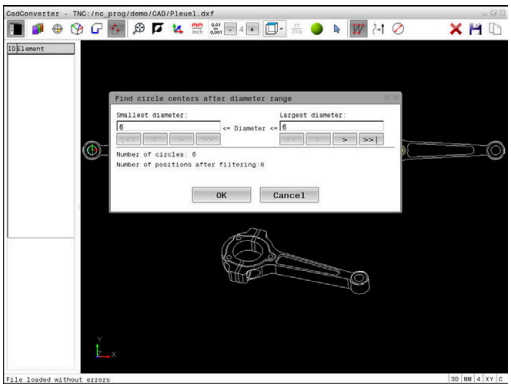

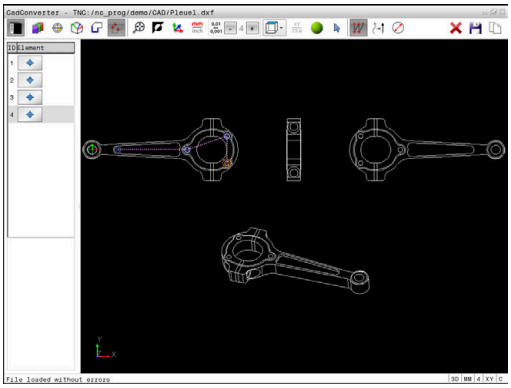

K dispozici jsou následující tlačítka:

Ikona	Nastavení filtru nejmenšího průměru
!<<	Zobrazit nejmenší nalezený průměr (základní nastavení)
<	Zobrazit další menší nalezený průměr
>	Zobrazit další větší nalezený průměr
>>	Zobrazit největší nalezený průměr. Řídicí systém nastaví filtr pro nejmenší průměr na hodnotu, která je nastavená pro největší průměr

Ikona	Nastavení filtru největšího průměru
<<	Zobrazit nejmenší nalezený průměr. Řídicí systém nastaví filtr pro největší průměr na hodnotu, která je nastavená pro nejmenší průměr
<	Zobrazit další menší nalezený průměr
>	Zobrazit další větší nalezený průměr
>>!	Zobrazit největší nalezený průměr (základní nastavení)

Dráhu nástroje si můžete nechat zobrazit pomocí ikony **ZOBRAZIT: DRÁHU NÁSTROJE**.

Další informace: "Základní nastavení", Stránka 447

Informace o prvcích

Řídicí systém ukazuje v okně s informacemi o prvku souřadnice obráběcí polohy, které jste naposledy zvolili v okně s náhledem na seznamy nebo v grafickém okně kliknutím myší.

Grafické znázornění můžete také změnit myší. K dispozici jsou následující funkce:

- Chcete-li prostorově natočit znázorněný model tak podržte pravé tlačítko myši a pohybujte s ní.
- Chcete-li posunout znázorněný model tak podržte prostřední tlačítko myši nebo stiskněte kolečko myši a pohybujte s ní.
- Chcete-li zvětšit určitou oblast, zvolte ji se stisknutým levým tlačítkem myši
- > Když pustíte levé tlačítko myši, zvětší řídicí systém náhled.
- K rychlému zvětšení a zmenšení libovolné oblasti otáčejte kolečkem myši dopředu nebo dozadu
- Chcete-li se vrátit do výchozího zobrazení, stiskněte klávesu Shift a současně poklepejte pravým tlačítkem myši. Když poklepete pouze pravým tlačítkem myši, tak zůstane úhel natočení zachován.

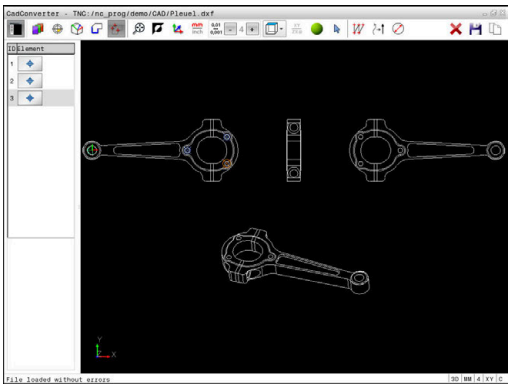

13

Palety

13.1 Správa palet (opce #22)

Použití

> Informujte se ve vaší příručce ke stroji!
> Správa palet je funkce závislá na provedení stroje. Dále je popsaný standardní rozsah funkcí.

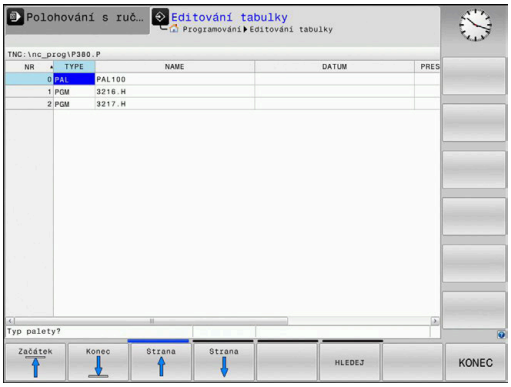

Tabulky palet (**.p**) se používají především v obráběcích centrech s výměníkem palet. Přitom vyvolávají tabulky palet různé palety (PAL), volitelné upínání (FIX) a s tím spojené NC-programy (PGM). Tabulky palet aktivují všechny definované vztažné body a tabulky nulových bodů.

Bez výměníku palet můžete používat tabulky palet k postupnému zpracování NC-programů s různými vztažnými body s jediným **NC-startem**.

> Název souboru tabulky palet musí vždy začínat písmenem.

Sloupce tabulky palet

Výrobce stroje definuje prototyp pro tabulku palet, který se automaticky otevře při vytvoření tabulky palet.

Prototyp může obsahovat následující sloupce:

Sloupec	Význam	Typ pole
NR	Řídicí systém automaticky vytvoří záznam. Zadání je potřebné pro zadávací políčko **Číslo řádku** funkce **VÝPOČET BLOKU**.	Povinné pole
TYP	Řídicí systém rozlišuje mezi následujícími záznamy: ■ Paleta **PAL** ■ Upnutí **FIX** ■ NC-program **PGM** Záznamy zvolte klávesou **ENT** a směrovými tlačítky nebo softtlačítky.	Povinné pole
NÁZEV	Název souboru Názvy palet a upnutí definuje příp. výrobce stroje, názvy programů definujete vy. Pokud NC-program není uložen ve složce tabulky palet, musíte zadat úplnou cestu.	Povinné pole
DATUM	Nulový bod Pokud tabulka nulových bodů není uložena ve složce tabulky palet, musíte zadat úplnou cestu. Nulové body z tabulky nulových bodů aktivujete v NC-programu cyklem 7.	Opční políčko Záznam je nutný jen při použití tabulky nulových bodů.
PRESET	Vztažný bod obrobku Bezpodmínečně zadejte číslo vztažného bodu obrobku.	Opční políčko

Sloupec	Význam	Typ pole
LOCATION	Umístění palety Záznam **MA** znamená, že se paleta, nebo upínání nachází v pracovním prostoru stroje a může se obrábět. K zadání **MA** stiskněte klávesu **ENT**. Klávesou **NO ENT** můžete záznam odstranit a tím potlačit obrábění.	Opční políčko Je-li sloupec přítomen, je záznam povinný.
LOCK	Řádek je zablokován Zadáním ***** můžete vyloučit řádek tabulky palet ze zpracování. Stisknutím klávesy **ENT** označíte řádek se záznamem *****. Klávesou **NO ENT** můžete zablokování opět zrušit. Můžete zablokovat zpracovávání jednotlivých NC-programů, upnutí nebo celých palet. Nezablokované řádky (např. PGM) u zablokované palety se rovněž nebudou obrábět.	Opční políčko
PALPRES	Číslo vztažného bodu palety	Opční políčko Záznam je nutný jen při použití vztažných bodů palety.
W-STATUS	Stav obrábění	Opční políčko Záznam je nutný jen při obrábění orientovaném podle nástroje.
METHOD	Metoda obrábění	Opční políčko Záznam je nutný jen při obrábění orientovaném podle nástroje.
CTID	Identifikační číslo pro zpětný vstup	Opční políčko Záznam je nutný jen při obrábění orientovaném podle nástroje.
SP-X, SP-Y, SP-Z	Bezpečná výška v lineárních osách X, Y a Z	Opční políčko
SP-A, SP-B, SP-C	Bezpečná výška v osách natočení A, B a C	Opční políčko
SP-U, SP-V, SP-W	Bezpečná výška v paralelních osách U, V a W	Opční políčko
DOC	Komentář	Opční políčko

Sloupec **UMÍSTĚNÍ** (Location) můžete odstranit, pokud používáte pouze tabulky palet, kde má řídicí systém zpracovat všechny řádky.

Další informace: "Vložit nebo odstranit sloupce", Stránka 469

Editování tabulek palet

Když vytvoříte novou tabulku palety, je tato zpočátku prázdná. Pomocí softtlačítek můžete vkládat a upravovat řádky.

Softtlačítko	Funkce editování
Začátek	Volba začátku tabulky
Konec	Volba konce tabulky
Strana	Volba předchozí stránky tabulky
Strana	Volba další stránky tabulky
Vložit řádek	Vložit řádek na konec tabulky
Vymazat řádek	Smazat řádek na konci tabulky
PRIDAT N RADKU NA KONCI	Připojit několik řádků na konec tabulky
Kopíruj aktuální hodnotu	Kopírovat aktuální hodnotu
Vložte kopírov. hodnotu	Vložit kopírovanou hodnotu
Začátek řádků	Zvolit začátek řádku
Konec řádků	Zvolit konec řádku
HLEDEJ	Hledat text nebo hodnoty
TŘIDIT/ SKRÝT SLOUPCE	Zobrazit nebo skrýt sloupce tabulky
EDITOVAT AKTUÁLNÍ POLE	Editovat aktuální políčko
TŘIDIT	Třídit podle obsahu sloupce
Přídavné funkce	Přídavné funkce např. uložení
VYBER	Otevřít cestu výběru souboru

Volba tabulky palet

Tabulku palet můžete zvolit nebo znovu vytvořit takto:

- Přejděte do režimu **Programování** nebo do režimu chodu programu
- Stiskněte klávesu **PGM MGT**

Není-li vidět žádná tabulka palet:

- Stiskněte softklávesu **Zvol typ**
- Stiskněte softklávesu **Zobr. vše**
- Směrovými klávesami zvolte tabulku palet nebo zadejte název pro novou tabulku (**.p**)
- Potvrďte klávesou **ENT**

> Tlačítkem **Rozdělení obrazovky** můžete přecházet mezi zobrazením seznamu a zobrazením formuláře.

Vložit nebo odstranit sloupce

> Tato funkce je aktivní pouze po zadání hesla **555343**.

V závislosti na konfiguraci nejsou v nově založené tabulce palet všechny sloupce k dispozici. Chcete-li například pracovat s orientací podle nástroje, potřebujete sloupce, které musíte nejdříve vložit.

Chcete-li vložit sloupec do prázdné tabulky palety, postupujte následovně:

- Otevřete tabulku palet
- Stiskněte softklávesu **Přídavné funkce**
- Stiskněte softklávesu **Edit formatu**
- > Řídicí systém otevře pomocné okno, v němž je seznam všech dostupných sloupců.
- Směrovými klávesami zvolte požadovaný sloupec
- Stiskněte softklávesu **VLOŽIT SLOUPCE**
- Potvrďte klávesou **ENT**

Softtlačítkem **SLOUPCE ODSTRANIT** můžete sloupec zase odstranit.

Základy obrábění orientovaného na nástroj

Použití

Informujte se ve vaší příručce ke stroji!

Obrábění orientované na nástroj je funkce závislá na provedení stroje. Dále je popsaný standardní rozsah funkcí.

Pomocí obrábění orientovaného na nástroj můžete i na stroji bez výměníku palet obrábět společně několik obrobků a tak ušetřit čas na výměnu nástrojů.

Omezení

UPOZORNĚNÍ

Pozor nebezpečí kolize!

Ne všechny tabulky palet a NC-programy jsou vhodné pro obrábění s orientací na nástroj. Kvůli obrábění s orientací na nástroje zpracovává řídicí systém NC-programy již nikoliv společně, ale dělí je při vyvolávání nástrojů. Díky rozdělení NC-programů mohou neresetované funkce (strojní stavy) působit v různých programech. Tím vzniká během obrábění riziko kolize!

- Dbejte na uvedená omezení
- Tabulky palet a NC-programy přizpůsobte obrábění s orientací na nástroje
  - Programové informace naprogramujte znovu po každém nástroji v každém NC-programu (např. **M3** nebo **M4**)
  - Speciální funkce a přídavné funkce resetujte před každým nástrojem v každém NC-programu (např. **Tilt the working plane** (Naklopit obráběcí rovinu) nebo **M138**)
- Opatrně testujte tabulku palet s příslušnými NC-programy v režimu **Program/provoz po bloku**

Následující funkce nejsou povolené:

- FUNCTION TCPM, M128
- M144
- M101
- M118
- Změna vztažného bodu palety

Následující funkce vyžadují především při novém vstupu zvláštní opatrnost:

- Změna strojních stavů s přídavnými funkcemi (např. M13)
- Zapsání do konfigurace (například WRITE KINEMATICS)
- Přepínání rozsahu posuvů
- Cyklus 32 Tolerance
- Naklopení roviny obrábění

Sloupce tabulky palet pro obrábění orientované na nástroje

Pokud výrobce stroje nekonfiguroval něco jiného, potřebujete pro obrábění s orientací na nástroje navíc následující sloupce:

Sloupec	Význam
W-STATUS	Stav obrábění určuje pokrok obrábění. Pro neobrobený obrobek zadejte BLANK (ČISTÝ). Řídicí systém automaticky změní tento záznam při obrábění. Řídicí systém rozlišuje mezi následujícími záznamy: ■ BLANK / bez zadání: polotovar, nutné obrábění ■ INCOMPLETE: Obrábění není úplné, je třeba další obrábění ■ ENDED: Obrábění je dokončené, již není potřeba žádné další obrábění ■ EMPTY: Prázdné místo, není potřeba žádné obrábění ■ SKIP: Přeskočit obrábění
METHOD	Údaj o metodě obrábění Obrábění s orientací na nástroje je možné i při dalších upnutích jedné palety, ale nikoliv pro další palety. Řídicí systém rozlišuje mezi následujícími záznamy: ■ WPO: Orientováno na obrobek (Standard) ■ TO: Orientováno na nástroj (první obrobek) ■ CTO: Orientováno na nástroj (další obrobky)
CTID	Řídicí systém vytvoří identifikační číslo pro nový vstup se Startem z bloku automaticky. Pokud záznam smažete nebo změníte, tak nový vstup již není možný.
SP-X, SP-Y, SP-Z, SP-A, SP-B, SP-C, SP-U, SP-V, SP-W	Záznam pro bezpečnou výšku do stávajících os je opční. Pro osy můžete zadat bezpečné polohy. Tyto pozice najíždí řídicí systém pouze když je výrobce stroje zapracuje do NC-maker.

13.2 Batch Process Manager(opce #154)

Aplikace

> Informujte se ve vaší příručce ke stroji!
> Funkci **Správce dávkových procesů** konfiguruje a povoluje výrobce vašeho stroje.

Pomocí **Správce dávkových procesů** je umožněno plánování výrobních zakázek na obráběcím stroji.

Plánované NC-programy ukládáte do seznamu prací. Seznam prací se otevře pomocí **Správce dávkových procesů**.

Zobrazí se následující informace:

- Počet chyb v NC-programu
- Doba chodu NC-programů
- Dostupnost nástrojů
- Časy potřebné ruční činnosti na stroji

> K získání všech informací musí být povolena a zapnuta funkce kontroly použití nástrojů!
> **Další informace:** Uživatelská příručka Seřizování, testování a zpracování NC-programů

Základy

Správce dávkových procesů máte k dispozici v následujících režimech:

- **Programování**
- **Program/provoz po bloku**
- **Program/provoz plynule**

V režimu **Programování** můžete vytvořit a změnit seznam prací.

V režimech **Program/provoz po bloku** a **Program/provoz plynule** se zpracovává seznam prací. Změna je možná pouze omezeně.

Obsah obrazovky

Pokud otevřete **Správce dávkových procesů** v režimu **Programování** máte k dispozici následující rozdělení obrazovky:

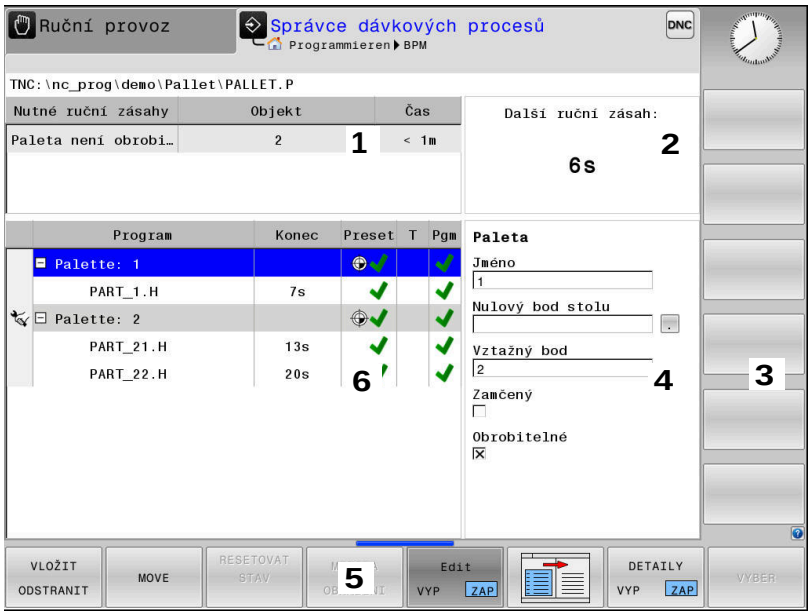

1 Ukáže všechny potřebné ruční zákroky.
2 Ukáže příští ruční zákrok
3 Ukáže příp. aktuální softtlačítka výrobce stroje.
4 Ukáže změnitelné údaje modře podloženého řádku
5 Ukáže aktuální softtlačítka
6 Ukáže seznam prací

Sloupce seznamu prací

Sloupec	Význam
Bez názvu sloupce	Status **Paleta**, **Upnutí** nebo **Program**
Program	Název nebo cesta **Paleta**, **Upnutí** nebo **Program**
Trvání	Doba chodu v sekundách Tento sloupec se zobrazuje pouze na 19" obrazovce.
Konec	Konec chodu ■ Čas v **Programování** ■ Skutečný čas v **Program/provoz po bloku** a **Program/provoz plynule**
Vztažný bod	Stav vztažného bodu obrobku
T	Stav použitých nástrojů
Pgm	Status NC-programu
Sts	Stav obrábění

V prvním sloupci je znázorněn stav **Paleta**, **Upnutí** a **Program** pomocí ikon.

Ikony mají následující význam:

Ikona	Význam
	Paleta, **Upnutí** nebo **Program** jsou zablokované
	Paleta nebo **Upnutí** není povoleno pro obrábění
	Tato řádka je právě ve zpracování v **Program/provoz po bloku** nebo **Program/provoz plynule** a nelze ji editovat
	V této řádce se provedlo ruční přerušení programu

Ve sloupci **Program** se znázorní obráběcí metoda pomocí ikon.

Ikony mají následující význam:

Ikona	Význam
Žádná ikona	Obrábění orientované podle obrobku
	Nástrojově orientované obrábění ■ Začátek ■ Konec

Ve sloupcích **Vztažný bod**, **T** a **Pgm** se znázorní status pomocí ikon.

Ikony mají následující význam:

Ikona	Význam
	Kontrola je ukončena
	Kontrola selhala, např. životnost nástroje uplynula
	Kontrola ještě není ukončena
	Struktura programu není v pořádku, např. paleta neobsahuje žádné podřízené programy
	Vztažný bod obrobku je definovaný
	Kontrolujte zadání Můžete přiřadit jeden vztažný bod obrobku k paletě nebo ke všem podřízeným NC-programům.

Pokyny pro obsluhu:

- V režimu **Programování** je sloupec **Nástroj** (Wkz) vždy prázdný, protože řízení kontroluje status až v režimech **Program/provoz po bloku** a **Program/provoz plynule**
- Pokud není funkce Kontrola použití nástroje na vašem stroji povolena nebo zapnutá, tak se ve sloupci **Pgm** neznázorní žádná ikona

  Další informace: Uživatelská příručka Seřizování, testování a zpracování NC-programů

Ve sloupci **Sts** se znázorní status obrábění pomocí ikon.

Ikony mají následující význam:

Ikona	Význam
	Polotovar, nutné obrábění
	Neúplně obrobeno, je třeba další obrábění
	Úplně obrobeno, další obrábění není třeba
	Přeskočit obrábění

Pokyny pro obsluhu:

- Status obrábění se mění automaticky během obrábění.
- Pouze když je sloupec **W-STATUS** v tabulce palet, tak je viditelný sloupec **Sts** (Status) ve **Správce dávkových procesů**

Další informace: Uživatelská příručka Seřizování, testování a zpracování NC-programů

Otevřít Batch Process Manager

Informujte se ve vaší příručce ke stroji!

Se strojním parametrem **standardEditor**(č. 102902) výrobce vašeho stroje určí, který standardní editor řídicí systém používá.

Provozní režim Programování

Pokud řídicí systém neotevře tabulku palet (.p) v Batch Process Manager (Správce dávkového zpracování) jako seznam prací, postupujte takto:

- Zvolte požadovaný seznam prací

- Přepínejte lištu softtlačítek

- Stiskněte softklávesu **Přídavné funkce**

- Stiskněte softklávesu **ZVOLIT EDITOR**
> Řídicí systém otevře pomocné okno **Zvolte editor**

- Zvolte **BPM-EDITOR**

- Zadání potvrďte tlačítkem **ENT**

- Alternativně stiskněte softklávesu **OK**
> Řízení otevře seznam prací ve **Správce dávkových procesů**.

Režim Program/provoz po bloku a Program/provoz plynule

Pokud řídicí systém neotevře tabulku palet (.p) v Batch Process Manager (Správce dávkového zpracování) jako seznam prací, postupujte takto:

- Stiskněte tlačítko **Rozdělení obrazovky**

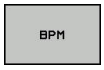

- Stiskněte tlačítko **BPM**
> Řízení otevře seznam prací ve **Správce dávkových procesů**.

Softtlačítka

Máte k dispozici následující softtlačítka:

> Informujte se ve vaší příručce ke stroji!
> Výrobce stroje může konfigurovat vlastní softtlačítka.

Softtlačítko	Funkce
DETAILY VYP ZAP	Rozbalit nebo skrýt strukturu adresářového stromu
Edit VYP ZAP	Editování otevřeného seznamu prací
VLOŽIT ODSTRANIT	Ukáže softtlačítka **VLOŽIT PŘED**, **VLOŽIT ZA** a **ODSTRANIT**
MOVE	Posunout řádek
Označit	Označit řádku
STRONO OZNAČENÍ	Odstranit označení
VLOŽIT PŘED	Vložit před polohu kurzoru novou **Paleta**, **Upnutí** nebo **Program**
VLOŽIT ZA	Vložit za polohu kurzoru novou **Paleta**, **Upnutí** nebo **Program**
ODSTRANIT	Smazat řádek nebo blok
	Změna aktivního okna
VYBER	Zvolit možné zadávání z pomocného okna
RESETOVAT STAV	Resetovat stav obrábění na polotovaru
METODA OBRABENI	Zvolit obrábění podle obrobku nebo podle nástroje
PRISTUPY VYP ZAP	Rozbalit nebo skrýt potřebné ruční zákroky
NASTROJE: SPRÁVA	Otevření rozšířené správy nástrojů
Interni stop	Přerušení obrábění

Pokyny pro obsluhu:

- Softtlačítka **NASTROJE: SPRÁVA** a **Interní stop** jsou k dispozici pouze v režimech **Program/provoz po bloku** a **Program/provoz plynule**.
- Když je sloupec **W-STATUS** v tabulce palet přítomen, tak je k dispozici softtlačítko **RESETOVAT STAV**.
- Když jsou sloupce **W-STATUS**, **METODA** a **CTID** v tabulce palet přítomny, tak je k dispozici softtlačítko **OBRÁBĚCÍ METODA**.

Další informace: Uživatelská příručka Seřizování, testování a zpracování NC-programů

Vytvoření seznamu prací

Nový seznam prací můžete založit pouze ve správě souborů.

> Název souboru seznamu prací musí vždy začínat písmenem.

- Stiskněte tlačítko **Programování**

PGM MGT

- Stiskněte klávesu **PGM MGT**
> Řízení otevře správu souborů.

NOVÝ SOUBOR

- Stiskněte softklávesu **NOVÝ SOUBOR**

- Zadejte název souboru s příponou (.**p**)

ENT

- Potvrďte tlačítkem **ENT**
> Řízení otevře prázdný seznam prací ve **Správce dávkových procesů**.

VLOŽIT ODSTRANIT

- Stiskněte softklávesu **VLOŽIT ODSTRANIT**

VLOŽIT ZA

- Stiskněte softklávesu **VLOŽIT ZA**
> Řídicí systém ukáže na pravé straně různé typy.
- Zvolte požadovaný typ
  - **Paleta**
  - **Upnutí**
  - **Program**
> Řídicí systém vloží do seznamu prací prázdný řádek.
> Řídicí systém ukáže na pravé straně zvolený typ.
- Definování zadání
  - **Jméno**: Zadejte přímo název nebo ho zvolte v pomocném okně, pokud je k dispozici
  - **Nulový bod stolu**: Popř. nulový bod zadejte přímo nebo ho zvolte v pomocném okně
  - **Vztažný bod**: Popř. přímo zadejte vztažný bod obrobku
  - **Zamčený**: Zvolený řádek se vyjme z obrábění
  - **Obrobitelné**: Zvolený řádek je povolen pro obrábění

ENT

- Zadání potvrďte klávesou **ENT**

- Případně kroky opakujte

Edit VYP ZAP

- Stiskněte softklávesu **Edit**

Změna seznamu prací

Seznam prací můžete měnit v režimech **Programování**, **Program/provoz po bloku** a **Program/provoz plynule**.

Pokyny pro obsluhu:

- Pokud je seznam prací zvolen v režimech **Program/provoz po bloku** a **Program/provoz plynule**, není možné seznam prací v režimu **Programování** měnit.
- Změna seznamu prací během obrábění je možná pouze v omezené míře, protože řídicí systém definuje chráněnou oblast.
- NC-programy v chráněné oblasti jsou znázorněné jako světle šedivé.

Ve **Správce dávkových procesů** změníte řádek v seznamu prací takto:

▶ Otevřete požadovaný seznam prací

▶ Stiskněte softklávesu **Edit**

▶ Umístěte kurzor do požadované řádky, např. **Paleta**

> Řídicí systém ukáže zvolenou řádku modře.

> Řídicí systém ukáže na pravé straně změnitelná zadání.

▶ Popř. stiskněte softklávesu **Změň okno**

> Řídicí systém změní aktivní okno.

▶ Změnit lze následující zadání:

- **Jméno**
- **Nulový bod stolu**
- **Vztažný bod**
- **Zamčený**
- **Obrobitelné**

▶ Změněné zadání potvrďte klávesou **ENT**

> Řídicí systém převezme změny.

▶ Stiskněte softklávesu **Edit**

Ve **Správce dávkových procesů** posunete řádek v seznamu prací takto:

- Otevřete požadovaný seznam prací

- Stiskněte softklávesu **Edit**

- Umístěte kurzor do požadované řádky, např. **Program**
- > Řídicí systém ukáže zvolenou řádku modře.

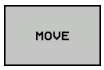

- Stiskněte softklávesu **PRESUNOUT**

- Stiskněte softklávesu **Označit**.
- > Řídicí systém označí řádku, kde stojí kurzor.

- Kurzor umístěte na požadovanou pozici.
- > Když stojí kurzor na vhodném místě, tak řízení zobrazí softtlačítka **VLOŽIT PŘED** a **VLOŽIT ZA**.

- Stiskněte softklávesu **VLOŽIT PŘED**
- > Řídicí systém vloží řádek na novou pozici.

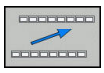

- Stiskněte softklávesu **ZPĚT**

- Stiskněte softklávesu **Edit**

14

Použití dotykové obrazovky

14.1 Obrazovka a ovládání

Dotyková obrazovka

> Informujte se ve vaší příručce ke stroji!
> Funkci musí povolit a upravit výrobce vašeho stroje.

Dotyková obrazovka se liší vizuálně černým okrajem a chybějícími tlačítky pro volbu softtlačítek.

TNC 620 má ovládací panel integrovaný do 19" obrazovky.

1 Záhlaví

Při zapnutém řídicím systému ukazuje obrazovka v záhlaví navolené provozní režimy.

2 Lišta softtlačítek pro výrobce stroje

3 Lišta softtlačítek

Řízení ukazuje další funkce v liště softtlačítek. Aktivní lišta softtlačítek se zobrazuje jako modrý proužek.

4 Integrovaný ovládací panel

Ovládací panel

Integrovaný ovládací panel

Ovládací panel je integrován do obrazovky. Obsah ovládacího panelu se mění podle toho, ve kterém režimu se nacházíte.

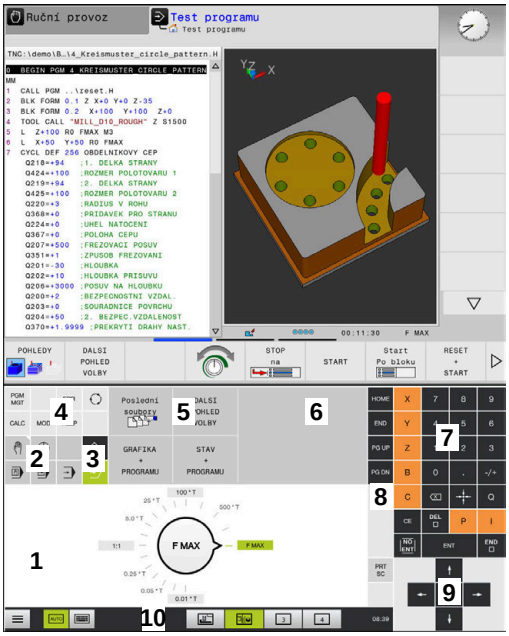

Ovládací panel v režimu Test programu

Ovládací panel v režimu Ručně

1 Oblast, ve které můžete zobrazit následující:
   - Abecední klávesnice
   - Menu HEROSu
   - Potenciometr pro rychlost simulace (pouze v režimu **Testování**)
2 Strojní provozní režimy
3 Programovací provozní režimy

   Aktivní režim, na který je obrazovka zapnutá, ukáže řídicí systém se zeleným podkladem.

   Režim v pozadí ukazuje řídicí systém pomocí malého bílého trojúhelníčku.
4
   - Správa souborů
   - Kalkulátor
   - MOD-funkce
   - Funkce NÁPOVĚDA
   - Zobrazení chybových hlášení
5 Rychlý přístup do menu

   V závislosti na provozním režimu najdete zde přehled nejdůležitějších funkcí.
6 Otevření programovacích dialogů (pouze v režimech **Programování** a **Polohování s ručním zadáním**)
7 Zadávání čísel a volba os
8 Navigace
9 Šipky a příkaz skoku **GOTO**
10 Lišta úkolů

   Další informace: Uživatelská příručka Seřizování, testování a zpracování NC-programů

Kromě toho výrobce dodává strojní ovládací panel.

> Informujte se ve vaší příručce ke stroji!
> Klávesy, jako např.**NC-Start** nebo **NC-Stop**, jsou popsány ve vaší Příručce ke stroji.

Všeobecná obsluha

Následující tlačítka lze pohodlně nahradit gesty:

Klávesa	Funkce	Gesta
	Přepnutí provozní režimu	Ťukněte na provozní režim v řádku záhlaví
	Přepínejte lištu softtlačítek	Přejeďte vodorovně přes lištu softtlačítek
	Softklávesy pro výběr softtlačítek	Ťukněte na funkci na dotykové obrazovce

14.2 Gesta

Přehled možných gest

Obrazovka řídicího systému podporuje několik dotyků najednou (Multi-Touch). To znamená, že rozpozná rozdílná gesta, i s několika prsty najednou.

Symbol	Gesta	Význam
	Ťuknutí	Krátký dotyk na obrazovce
	Dvojí ťuknutí	Dvojitý krátký dotyk na obrazovce
	Držet	Delší dotyk na obrazovce
	Tažení	Plynulý pohyb přes obrazovku
	Tažení	Pohyb přes obrazovku, kde je jasně definován výchozí bod

Symbol	Gesta	Význam
	Tažení dvěma prsty	Paralelní pohyb dvou prstů přes obrazovku, kde je jasně definován výchozí bod
	Natažení	Pohyb dvou prstů od sebe
	Stažení	Pohyb dvou prstů k sobě

Pohyb v tabulkách a NC-programech

V NC-programu nebo v tabulce se můžete pohybovat takto:

Symbol	Gesta	Funkce
	Ťuknutí	Označení NC-bloku nebo řádky tabulky Zastavit rolování
	Dvojí ťuknutí	Aktivace buňky tabulky
	Tažení	Rolování NC-programem nebo tabulkou

Ovládání simulace

Řídicí systém nabízí dotykové ovládání u následujících grafik:

- Programovací grafika v režimu **Programování**
- 3D-zobrazení v režimu **Testování**
- 3D-zobrazení v režimu **PGM/provoz po bloku**
- 3D-zobrazení v režimu **PGM/provoz plynule**
- Náhled kinematiky

Otáčení, přiblížení, posun grafiky

Řízení nabízí následující gesta:

Symbol	Gesta	Funkce
	Dvojí ťuknutí	Vrátit grafiku na původní velikost
	Tažení	Otočit grafiku (pouze 3D-grafika)
	Tažení dvěma prsty	Posun grafiky
	Natažení	Zvětšení grafiky
	Stažení	Zmenšení grafiky

Měření grafiky

Pokud jste aktivovali měření v provozním režimu **Testování**, máte následující přídavnou funkci:

Symbol	Gesta	Funkce
	Ťuknutí	Zvolit bod měření

Ovládání CAD-Viewer (Prohlížeče)

Řídicí systém podporuje dotykové ovládání také při práci s **CAD-Viewer**. V závislosti na režimu máte k dispozici různá gesta.

Abyste mohli používat všechny aplikace, vyberte nejdříve požadovanou funkci pomocí ikony:

Ikona	Funkce
	Základní nastavení
	Přidat V režimu výběru jako stisknuté tlačítko **Shift**
	Odstranit V režimu výběru jako stisknuté tlačítko **CTRL**

Nastavte režim Vrstvy (Layer) a určete vztažný bod

Řízení nabízí následující gesta:

Symbol	Gesta	Funkce
	Ťuknutí na prvek	Zobrazení informací o prvku Definice vztažného bodu
	Dvojí ťuknutí na pozadí	Obnovení původní velikosti grafiky nebo 3D-modelu

Symbol	Gesta	Funkce
	Aktivujte **Přidat** a dvakrát ťukněte na pozadí	Obnovení původní velikosti a úhlu grafiky nebo 3D-modelu
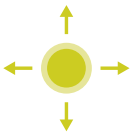	Tažení	Otočení grafiky nebo 3D-modelu (nastavte pouze režim Vrstva)
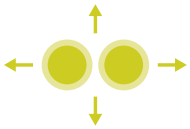	Tažení dvěma prsty	Posun grafiky nebo 3D-modelu
	Natažení	Zvětšení grafiky nebo 3D-modelu
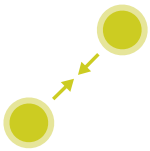	Stažení	Zmenšení grafiky nebo 3D-modelu

Výběr obrysu

Řízení nabízí následující gesta:

Symbol	Gesta	Funkce
	Ťuknutí na prvek	Volba prvku

Symbol	Gesta	Funkce
	Ťuknutí na prvek v okně náhledu se seznamem	Výběr nebo zrušení výběru prvku
	Aktivujte **Přidat** a ťukněte na prvek	Dělení, zkrácení, prodloužení prvku
	Aktivujte **Odstranění** a ťukněte na prvek	Zrušení výběru prvku
	Dvojí ťuknutí na pozadí	Vrácení grafiky na původní velikost
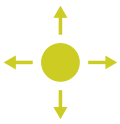	Přejetí přes prvek	Zobrazit náhled volitelných prvků Zobrazení informací o prvku
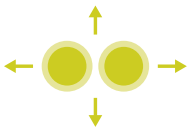	Tažení dvěma prsty	Posun grafiky
	Natažení	Zvětšení grafiky

Symbol	Gesta	Funkce
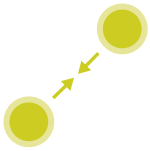	Stažení	Zmenšení grafiky

Zvolte obráběcí pozice

Řízení nabízí následující gesta:

Symbol	Gesta	Funkce
	Ťuknutí na prvek	Volba prvku Zvolit průsečík
	Dvojí ťuknutí na pozadí	Vrácení grafiky na původní velikost
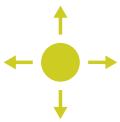	Přejetí přes prvek	Zobrazit náhled volitelných prvků Zobrazení informací o prvku
	Aktivujte **Přidat** a táhnout	Zvětšit oblast rychlé volby
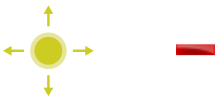	Aktivujte **Odstranit** a táhnout	Zvětšení plochy ke zrušení výběru prvků

Symbol	Gesta	Funkce
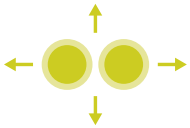	Tažení dvěma prsty	Posun grafiky
	Natažení	Zvětšení grafiky
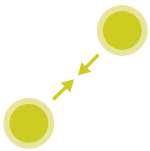	Stažení	Zmenšení grafiky

Uložit prvky a přejít do NC-programu

Zvolené prvky řídicí systém uloží po ťuknutí na příslušnou ikonu.

Máte následující možnosti jak přejít zpět do režimu **Programování**:

- Stiskněte tlačítko **Programování**
  Řídicí systém přejde do režimu **Programování**
- Zavřete **CAD-Viewer**
  Řídicí systém přejde automaticky do režimu **Programování**
- Přes hlavní panel, aby se dal **CAD-Viewer** otevřít na třetím desktopu
  Třetí desktop zůstane aktivní v pozadí.

15

Tabulky a přehledy

15.1 Systémová data

Seznam FN 18-funkcí

Pomocí funkce **FN 18: SYSREAD** můžete číst systémová data a ukládat je do Q-parametrů. Volba systémového data se provede pomocí čísla skupiny (ID-č.), čísla data systému a případně pomocí indexu.

> Přečtené hodnoty funkce **FN 18: SYSREAD** vydává řízení bez ohledu na jednotky v NC-programu vždy **metricky**.

Dále najdete úplný seznam funkcí **FN 18: SYSREAD**. Mějte na paměti, že v závislosti na typu vašeho řídicího systému nejsou všechny funkce k dispozici.

Jméno skupiny	Číslo skupiny Id....	Číslo systém. dat Nr....	Index IDX...	Popis
Informace o programu				
	10	3	-	Číslo aktivního obráběcího cyklu
		6	-	Číslo posledního provedeného cyklu dotykové sondy –1 = žádný
		7	-	Typ volaného NC-programu: –1 = žádný 0 = viditelný NC-program 1 = cyklus / makro, hlavní program je viditelný 2 = cyklus / makro, neexistuje viditelný hlavní program
		103	Číslo Q-parametru	Je relevantní uvnitř NC-cyklů; pro zjištění zda Q-parametr uvedený pod IDX byl explicitně uveden v příslušném CYCLE DEF.
		110	Č. QS-parametru	Existuje soubor s názvem QS(IDX)? 0 = Ne, 1 = Ano Funkce zruší relativní cestu souboru.
		111	Č. QS-parametru	Existuje adresář s názvem QS(IDX)? 0 = Ne, 1 = Ano Je možná pouze absolutní cesta adresáře.

Jméno skupiny	Číslo skupiny Id....	Číslo systém. dat Nr.…	Index IDX...	Popis
Systémová adresa skoku				
	13	1	-	Číslo návěští nebo jeho název (řetězec nebo QS), na které skočí M2/M30, namísto ukončení aktuálního NC-programu. Hodnota = 0: M2/M30 působí normálně
		2	-	Číslo návěští nebo jeho název (řetězec nebo QS), na které se skočí při FN14: ERROR s reakcí NC-CANCEL, namísto přerušení NC-programu s chybou. Číslo chyby naprogramované v příkazu FN14 se může přečíst pod ID992 NR14. Hodnota = 0: FN14 působí normálně.
		3	-	Číslo návěští nebo jeho název (řetězec nebo QS), na které se skočí při interní chybě serveru (SQL, PLC, CFG) nebo při chybné operaci se souborem (FUNCTION FILECOPY, FUNCTION FILEMOVE nebo FUNCTION FILEDELETE) namísto přerušení NC-programu s chybou. Hodnota = 0: chyba působí normálně.
Indexovaný přístup ke Q-parametru				
	15	10	Q-parametr č.	Čte Q(IDX)
		11	Č. QL-parametru	Čte QL(IDX)
		12	Č. QR-parametrů	Čte QR(IDX)
Stav stroje				
	20	1	-	Číslo aktivního nástroje
		2	-	Číslo připraveného nástroje
		3	-	Aktivní osa nástroje 0 = X 6 = U 1 = Y 7 = V 2 = Z 8 = W
		4	-	Programované otáčky vřetena
		5	-	Aktivní stav vřetena -1 = Stav vřetena není definovaný 0 = M3 aktivní 1 = M4 aktivní 2 = M5 po M3 aktivní 3 = M5 po M4 aktivní
		7	-	Aktivní převodový stupeň
		8	-	Aktivní stav chladicího prostředku 0=vyp, 1=zap
		9	-	Aktivní posuv
		10	-	Index připraveného nástroje
		11	-	Index aktivního nástroje

Jméno skupiny	Číslo skupiny Id....	Číslo systém. dat Nr.…	Index IDX...	Popis
		14	-	Číslo aktivního vřetena
		20	-	Programovaná řezná rychlost při soustružení
		21	-	Režim vřetena při soustružení: 0 = konst. otáčky 1 = konst. řezná rychl.
		22	-	Stav chladiva M7: 0 = neaktivní, 1 = aktivní
		23	-	Stav chladiva M8: 0 = neaktivní, 1 = aktivní
Kanálová data				
	25	1	-	Číslo kanálu
Parametry cyklů				
	30	1	-	Bezpečná vzdálenost
		2	-	Hloubka vrtání / Hloubka frézování
		3	-	Hloubka přísuvu
		4	-	Posuv přísuvu do hloubky
		5	-	První délka strany u kapsy
		6	-	Druhá délka strany u kapsy
		7	-	První délka strany u drážky
		8	-	Druhá délka strany u drážky
		9	-	Rádius kruhové kapsy
		10	-	Posuv při frézování
		11	-	Směr oběhu frézovací dráhy
		12	-	Časová prodleva
		13	-	Stoupání závitu v cyklu 17 a 18
		14	-	Přídavek na dokončení
		15	-	Úhel hrubování
		21	-	Snímací úhel
		22	-	Snímací dráha
		23	-	Posuv při snímání
		49	-	Režim HSC (cyklus 32 Tolerance)
		50	-	Tolerance os natočení (cyklus 32 Tolerance)
		52	Číslo Q-parametru	Druh předávaného parametru v uživatelských cyklech: –1: Parametry cyklu nejsou v CYCL DEF programované 0: Parametry cyklu jsou v CYCL DEF programované numericky (Q-parametry) 1: Parametry cyklu jsou v CYCL DEF programované jako řetězec (Q-parametr)
		60	-	Bezpečná výška (snímací cykly 30 až 33)
		61	-	Kontrola (snímací cykly 30 až 33)

Jméno skupiny	Číslo skupiny Id....	Číslo systém. dat Nr.…	Index IDX...	Popis
		62	-	Proměření břitu (snímací cykly 30 až 33)
		63	-	Číslo Q-parametru pro výsledek (snímací cykly 30 až 33)
		64	-	Typ Q-parametru pro výsledek (snímací cykly 30 až 33) 1 = Q, 2 = QL, 3 = QR
		70	-	Násobitel pro posuv (cyklus 17 a 18)
Modální stav				
	35	1	-	Kótování: 0 = absolutní (G90) 1 = inkrementální (G91)
		2	-	Korekce rádiusu: 0 = R0 1 = RR/RL 10 = Čelní frézování 11 = Periferní frézování
Data do SQL-tabulek				
	40	1	-	Kód výsledku posledního SQL-příkazu Pokud byl poslední kód výsledku 1 (= chyba) tak se předá jako vratná hodnota kód chyby.
Data z tabulky nástrojů				
	50	1	Číslo nástroje	Délka nástroje L
		2	Číslo nástroje	Rádius nástroje R
		3	Číslo nástroje	Rádius nástroje R2
		4	Číslo nástroje	Přídavek na délku nástroje DL
		5	Číslo nástroje	Přídavek na rádius nástroje DR
		6	Číslo nástroje	Přídavek na rádius nástroje DR2
		7	Číslo nástroje	Nástroj zablokován TL 0 = Není zablokovaný, 1 = Zablokovaný
		8	Číslo nástroje	Číslo sesterského nástroje RT
		9	Číslo nástroje	Maximální životnost TIME1
		10	Číslo nástroje	Maximální životnost TIME2
		11	Číslo nástroje	Aktuální životnost CUR.TIME
		12	Číslo nástroje	PLC-stav
		13	Číslo nástroje	Maximální délka břitu LCUTS
		14	Číslo nástroje	Maximální úhel zanoření ANGLE
		15	Číslo nástroje	TT: Počet břitů CUT
		16	Číslo nástroje	TT: Tolerance opotřebení délky LTOL
		17	Číslo nástroje	TT: Tolerance opotřebení rádiusu RTOL
		18	Číslo nástroje	TT: Směr otáčení DIRECT 0 = kladný, –1 = záporný

Jméno skupiny	Číslo skupiny Id....	Číslo systém. dat Nr.…	Index IDX...	Popis
		19	Číslo nástroje	TT: Přesazení roviny R-OFFS R = 99999,9999
		20	Číslo nástroje	TT: Přesazení délky L-OFFS
		21	Číslo nástroje	TT: Tolerance zlomení délky LBREAK
		22	Číslo nástroje	TT: Tolerance zlomení rádiusu RBREAK
		28	Číslo nástroje	Maximální otáčky NMAX
		32	Číslo nástroje	Vrcholový úhel T-ANGLE
		34	Číslo nástroje	Odjezd povolen LIFTOFF (0 = Ne, 1 = Ano)
		35	Číslo nástroje	Tolerance opotřebení rádiusu R2TOL
		36	Číslo nástroje	Typ nástroje TYPE (Fréza = 0, brusný nástroj = 1, ... dotyková sonda = 21)
		37	Číslo nástroje	Příslušná řádka v tabulce dotykové sondy
		38	Číslo nástroje	Časový údaj posledního použití
		39	Číslo nástroje	ACC
		40	Číslo nástroje	Stoupání pro závitové cykly

Jméno skupiny	Číslo skupiny Id....	Číslo systém. dat Nr.…	Index IDX...	Popis
Data z tabulky pozic				
	51	1	Číslo pozice	Číslo nástroje
		2	Číslo pozice	0= bez speciálního nástroje 1= speciální nástroj
		3	Číslo pozice	0 = bez pevného místa 1 = pevné místo
		4	Číslo pozice	0 = bez zablokované pozice 1 = zablokovaná pozice
		5	Číslo pozice	PLC-stav
Zjistit pozici nástroje				
	52	1	Číslo nástroje	Číslo pozice
		2	Číslo nástroje	Číslo zásobníku nástrojů
Nástrojová data pro T- a S-Strobes				
	57	1	T-Kód	Číslo nástroje IDX0 = T0-Strobe (odložit nástroj), IDX1 = T1-Strobe (vyměnit nástroj), IDX2 = T2-Strobe (připravit nástroj)
		2	T-Kód	Index nástroje IDX0 = T0-Strobe (odložit nástroj), IDX1 = T1-Strobe (vyměnit nástroj), IDX2 = T2-Strobe (připravit nástroj)
		5	-	Otáčky vřetena IDX0 = T0-Strobe (odložit nástroj), IDX1 = T1-Strobe (vyměnit nástroj), IDX2 = T2-Strobe (připravit nástroj)
Hodnoty programované v TOOL CALL				
	60	1	-	Číslo nástroje T
Hodnoty programované v TOOL CALL				
	60	2	-	Aktivní osa nástroje 0 = X, 1 = Y 2 = Z, 6 = U 7 = V, 8 = W
		3	-	Otáčky vřetena S
		4	-	Přídavek na délku nástroje DL
		5	-	Přídavek na rádius nástroje DR
		6	-	Automatický TOOL CALL 0 = Ano, 1 = Ne
		7	-	Přídavek na rádius nástroje DR2
		8	-	Index nástroje
		9	-	Aktivní posuv
		10	-	Řezná rychlost v [mm/min]

Jméno skupiny	Číslo skupiny Id....	Číslo systém. dat Nr.…	Index IDX...	Popis
Hodnoty programované v TOOL DEF				
	61	0	Číslo nástroje	Číst číslo sekvence výměny nástroje: 0 = Nástroj je již ve vřetenu, 1 = Výměna mezi externími nástroji, 2 = Výměna interního za externí nástroj, 3 = Výměna speciálního nástroje za externí nástroj, 4 = Výměna s externím nástrojem, 5 = Výměna externího za interní nástroj, 6 = Výměna interního za externí nástroj, 7 = Výměna speciálního nástroje interním nástrojem, 8 = Výměna s interním nástrojem, 9 = Výměna externího nástroje se speciálním nástrojem, 10 = Výměna speciálního nástroje s interním nástrojem, 11 = Výměna speciálního nástroje za speciální nástroj, 12 = Výměna speciálního nástroje, 13 = Výměna externího nástroje, 14 = Výměna interního nástroje, 15 = Výměna speciálního nástroje
		1	-	Číslo nástroje T
		2	-	Délka
		3	-	Rádius
		4	-	Index
		5	-	Data nástroje naprogramovaná v TOOL DEF 1 = Ano, 0 = Ne

Jméno skupiny	Číslo skupiny Id....	Číslo systém. dat Nr.…	Index IDX...	Popis
Hodnoty LAC a VSC				
	71	0	0	Index NC-osy, pro kterou se má provést LAC-vážení, popř. bylo naposledy provedeno (X až W = 1 až 9)
			2	Pomocí LAC-vážení zjištěná celková setrvačnost v [kgm^2] (pro rotační osy A/B/C) popř. celková hmotnost v [kg] (pro lineární osy X/Y/Z)
		1	0	Cyklus 957: Odjezd ze závitu
Volné místo v paměti pro cykly výrobce				
	72	0-39	0 až 30	Volné místo v paměti pro cykly výrobce. Hodnoty TNC resetuje pouze při novém startu řídicího systému (= 0). Při Cancel se hodnoty nenastaví na hodnotu, kterou měly v okamžiku provedení. Až do 597110-11 (včetně): pouze NR 0-9 a IDX 0-9 Od 597110-12: NR 0-39 a IDX 0-30
Volné místo v paměti pro cykly uživatele				
	73	0-39	0 až 30	Volné místo v paměti pro cykly uživatele. Hodnoty TNC resetuje pouze při novém startu řídicího systému (= 0). Při Cancel se hodnoty nenastaví na hodnotu, kterou měly v okamžiku provedení. Až do 597110-11 (včetně): pouze NR 0-9 a IDX 0-9 Od 597110-12: NR 0-39 a IDX 0-30
Přečíst minimální a maximální otáčky vřetena				
	90	1	ID vřetena	Minimální otáčky vřetena nejnižšího převodového stupně. Pokud nejsou převodové stupně konfigurovány, tak se vyhodnotí CfgFeedLimits/minFeed prvního bloku parametrů vřetena. Index 99 = aktivní vřeteno
		2	ID vřetena	Maximální otáčky vřetena nejvyššího převodového stupně. Pokud nejsou převodové stupně konfigurovány, tak se vyhodnotí CfgFeedLimits/maxFeed prvního bloku parametrů vřetena. Index 99 = aktivní vřeteno
Korekce nástrojů				
	200	1	1 = bez přídavku 2 = s přídavkem 3	Aktivní rádius

Jméno skupiny	Číslo skupiny Id....	Číslo systém. dat Nr.…	Index IDX...	Popis
			= s přídavkem a přídavek z TOOL CALL	
		2	1 = bez přídavku 2 = s přídavkem 3 = s přídavkem a přídavek z TOOL CALL	Aktivní délka
		3	1 = bez přídavku 2 = s přídavkem 3 = s přídavkem a přídavek z TOOL CALL	Rádius zaoblení R2
		6	Číslo nástroje	Délka nástroje Index 0 = aktivní nástroj
Transformace souřadnic				
	210	1	-	Základní natočení (ruční)
		2	-	Programované natočení
		3	-	Aktivní osa zrcadlení Bit#0 až 2 a 6 až 8: Osy X, Y, Z a U, V, W
		4	Osy	Aktivní koeficient změny měřítka Index: 1 - 9 (X, Y, Z, A, B, C, U, V, W)
		5	Rotační osa	3D-ROT Index: 1 - 3 (A, B, C)
		6	-	Naklopení roviny obrábění v režimech programování 0 = není aktivní –1 = aktivní
		7	-	Naklopení roviny obrábění v ručních režimech 0 = není aktivní –1 = aktivní
		8	Č. QL-parametru	Úhel natočení mezi vřetenem a naklopeným souřadným systémem. Promítne úhel, uložený v parametru QL ze vstupního souřadného systému do nástrojového souřadného systému. Po povolení IDX se promítne úhel 0.
		10	-	Druh definice aktivního naklopení: 0 = bez naklopení - je vráceno, pokud jak režim **Ruční ovládání** tak i automatické režimy nemají aktivní naklopení. 1 = axiální 2 = prostorový úhel

Jméno skupiny	Číslo skupiny Id....	Číslo systém. dat Nr.…	Index IDX...	Popis
Aktivní souřadný systém				
	211	–	-	1 = Systém zadávání (výchozí) 2 = REF-systém 3 = Systém výměny nástroje
Speciální transformace při soustružení				
	215	1	-	Úhel precese zadávacího systému v XY-rovině v režimu soustružení. K resetování transformace se musí do úhlu zadat 0. Tato transformace se použije v rámci cyklu 800 (parametr Q497).
		3	1-3	Odečtení prostorového úhlu zapsaného s NR2. Index: 1 - 3 (rotA, rotB, rotC)
Aktivní posunutí nulového bodu				
	220	2	Osy	Aktuální posun nulového bodu v [mm] Index: 1 - 9 (X, Y, Z, A, B, C, U, V, W)
		3	Osy	Rozdíl mezi čtením referenčního a vztažného bodu. Index: 1 - 9 (X, Y, Z, A, B, C, U, V, W)
		4	Osy	Čtení. Index: 1 - 9 (X_OFFS, Y_OFFS, Z_OFFS,...)
Rozsah pojezdu				
	230	2	Osy	Záporný softwarový vypínač Index: 1 - 9 (X, Y, Z, A, B, C, U, V, W)
		3	Osy	Kladný softwarový vypínač Index: 1 - 9 (X, Y, Z, A, B, C, U, V, W)
		5	-	Softwarový koncový vypínač zapnout nebo vypnout: 0 = zap, 1 = vyp U Modulo-os se musí nastavit horní a spodní hranice nebo žádná hranice.
Čtení cílové polohy v REF-systému				
	240	1	Osy	Aktuální cílová poloha v REF-systému
Čtení cílové polohy v REF-systému včetně offsetů (ručního kolečka atd.)				
	241	1	Osy	Aktuální cílová poloha v REF-systému
Čtení aktuální polohy v aktivním souřadném systému				
	270	1	Osy	Aktuální cílová poloha v zadávacím systému Funkce vydá při vyvolání s aktivní korekcí rádiusu nástroje nekorigované polohy hlavních os X, Y a Z. Pokud se funkce vyvolá s aktivní korekcí rádiusu nástroje pro rotační osu, tak se vydá chybové hlášení. Index: 1 - 9 (X, Y, Z, A, B, C, U, V, W)
Čtení aktuální polohy v aktivním souřadném systému včetně offsetů (ručního kolečka atd.)				
	271	1	Osy	Aktuální cílová poloha v systému zadávání

Jméno skupiny	Číslo skupiny Id....	Číslo systém. dat Nr.…	Index IDX...	Popis
Číst informace o M128				
	280	1	-	M128 je aktivní: –1 = ano, 0 = ne
		3	-	Stav TCPM po Q-č.: Q-č. + 0: TCPM je aktivní, 0 = ne, 1 = ano Q-č. + 1: OSA, 0 = POS, 1 = SPAT Q-Nr. + 2: PATHCTRL, 0 = OSA, 1 = VEKTOR Q-č. + 3: posuv, 0 = F TCP, 1 = F CONT
Kinematika stroje				
	290	5	-	0: Kompenzace teploty není aktivní 1: Kompenzace teploty je aktivní
		10	-	Index strojní kinematiky naprogramované s FUNCTION MODE MILL popř. FUNCTION MODE TURN z Channels/ChannelSettings/CfgKinList/kinCompositeModels –1 = Není programovaný
Čtení dat kinematiky stroje				
	295	1	Č. QS-parametru	Čtení názvů os aktivní trojosové kinematiky. Názvy os se zapíšou za QS(IDX), QS(IDX+1) a QS(IDX+2). 0 = Operace byla úspěšná
		2	0	Funkce FACING HEAD POS je aktivní? 1 = ano, 0 = ne
		4	Rotační osa	Čtení, zda se uvedená osa natočení podílí na kinematickém výpočtu. 1 = ano, 0 = ne (Osa natočení se může vyloučit z kinematického výpočtu pomocí M138.) Index: 4, 5, 6 (A, B, C)
		6	Osy	Úhlová hlava: vektor posunutí v základním souřadném systému B-CS skrz úhlovou hlavu Index: 1, 2, 3 (X, Y, Z)
		7	Osy	Úhlová hlava: směrový vektor nástroje v základním souřadném systému B-CS Index: 1, 2, 3 (X, Y, Z)
		10	Osy	Zjištění programovatelných os K uvedenému indexu osy zjistit příslušné ID-osy (Index zjistit z CfgAxis/axisList). Index: 1 - 9 (X, Y, Z, A, B, C, U, V, W)
		11	ID-osy	Zjištění programovatelných os K uvedenému ID-osy zjistit index osy (X = 1, Y = 2, ...). Index: ID-osy (index z CfgAxis/axisList)

Jméno skupiny	Číslo skupiny Id....	Číslo systém. dat Nr.…	Index IDX...	Popis
Změna geometrického chování				
	310	20	Osy	Programování průměru: –1 = zap, 0 = vyp
Aktuální čas systému				
	320	1	0	Systémový čas v sekundách, které uplynuly od 1.1.1970, 00:00:00 hodin (reálný čas).
			1	Systémový čas v sekundách, které uplynuly od 1.1.1970, 00:00:00 hodin (předběžný výpočet).
		3	-	Přečíst dobu obrábění aktuálního NC-programu, .
Formátování systémového času				
	321	0	0	Formátování: Systémového času v sekundách, které uplynuly od 1.1.1970, 0:00 hodin (reálný čas). Formát: DD.MM.RRRR hh:mm:ss
			1	Formátování: Systémového času v sekundách, které uplynuly od 1.1.1970, 0:00 hodin (předběžný výpočet). Formát: DD.MM.RRRR hh:mm:ss
		1	0	Formátování: Systémového času v sekundách, které uplynuly od 1.1.1970, 0:00 hodin (reálný čas). Formát: D.MM.RRRR h:mm:ss
			1	Formátování: Systémového času v sekundách, které uplynuly od 1.1.1970, 0:00 hodin (předběžný výpočet). Formát: D.MM.RRRR h:mm:ss
		2	0	Formátování: Systémového času v sekundách, které uplynuly od 1.1.1970, 0:00 hodin (reálný čas). Formát: D.MM.RRRR h:mm
			1	Formátování: Systémového času v sekundách, které uplynuly od 1.1.1970, 0:00 hodin (předběžný výpočet). Formát: D.MM.RRRR h:mm
		3	0	Formátování: Systémového času v sekundách, které uplynuly od 1.1.1970, 0:00 hodin (reálný čas). Formát: D.MM.RR h:mm
			1	Formátování: Systémového času v sekundách, které uplynuly od 1.1.1970, 0:00 hodin (předběžný výpočet). Formát: D.MM.RR h:mm
		4	0	Formátování: Systémového času v sekundách, které uplynuly od 1.1.1970, 0:00 hodin (reálný čas). Formát: RRRR-MM-DD hh:mm:ss

Jméno skupiny	Číslo skupiny Id....	Číslo systém. dat Nr.…	Index IDX...	Popis
			1	Formátování: Systémového času v sekundách, které uplynuly od 1.1.1970, 0:00 hodin (předběžný výpočet). Formát: RRRR-MM-DD hh:mm:ss
		5	0	Formátování: Systémového času v sekundách, které uplynuly od 1.1.1970, 0:00 hodin (reálný čas). Formát: RRRR-MM-DD hh:mm
			1	Formátování: Systémového času v sekundách, které uplynuly od 1.1.1970, 0:00 hodin (předběžný výpočet). Formát: RRRR-MM-DD hh:mm
		6	0	Formátování: Systémového času v sekundách, které uplynuly od 1.1.1970, 0:00 hodin (reálný čas). Formát: RRRR-MM-DD h:mm
			1	Formátování: Systémového času v sekundách, které uplynuly od 1.1.1970, 0:00 hodin (předběžný výpočet). Formát: RRRR-MM-DD h:mm
		7	0	Formátování: Systémového času v sekundách, které uplynuly od 1.1.1970, 0:00 hodin (reálný čas). Formát: RR-MM-DD h:mm
			1	Formátování: Systémového času v sekundách, které uplynuly od 1.1.1970, 0:00 hodin (předběžný výpočet). Formát: RR-MM-DD h:mm
		8	0	Formátování: Systémového času v sekundách, které uplynuly od 1.1.1970, 0:00 hodin (reálný čas). Formát: DD.MM.RRRR
			1	Formátování: Systémového času v sekundách, které uplynuly od 1.1.1970, 0:00 hodin (předběžný výpočet). Formát: DD.MM.RRRR
		9	0	Formátování: Systémového času v sekundách, které uplynuly od 1.1.1970, 0:00 hodin (reálný čas). Formát: D.MM.RRRR
			1	Formátování: Systémového času v sekundách, které uplynuly od 1.1.1970, 0:00 hodin (předběžný výpočet). Formát: D.MM.RRRR
		10	0	Formátování: Systémového času v sekundách, které uplynuly od 1.1.1970, 0:00 hodin (reálný čas). Formát: D.MM.RR

Jméno skupiny	Číslo skupiny Id....	Číslo systém. dat Nr.…	Index IDX...	Popis
			1	Formátování: Systémového času v sekundách, které uplynuly od 1.1.1970, 0:00 hodin (předběžný výpočet). Formát: D.MM.RR
		11	0	Formátování: Systémového času v sekundách, které uplynuly od 1.1.1970, 0:00 hodin (reálný čas). Formát: RRRR-MM-DD
			1	Formátování: Systémového času v sekundách, které uplynuly od 1.1.1970, 0:00 hodin (předběžný výpočet). Formát: RRRR-MM-DD
		12	0	Formátování: Systémového času v sekundách, které uplynuly od 1.1.1970, 0:00 hodin (reálný čas). Formát: RR-MM-DD
			1	Formátování: Systémového času v sekundách, které uplynuly od 1.1.1970, 0:00 hodin (předběžný výpočet). Formát: RR-MM-DD
		13	0	Formátování: Systémového času v sekundách, které uplynuly od 1.1.1970, 0:00 hodin (reálný čas). Formát: hh:mm:ss
			1	Formátování: Systémového času v sekundách, které uplynuly od 1.1.1970, 0:00 hodin (předběžný výpočet). Formát: hh:mm:ss
		14	0	Formátování: Systémového času v sekundách, které uplynuly od 1.1.1970, 0:00 hodin (reálný čas). Formát: h:mm:ss
			1	Formátování: Systémového času v sekundách, které uplynuly od 1.1.1970, 0:00 hodin (předběžný výpočet). Formát: h:mm:ss
		15	0	Formátování: Systémového času v sekundách, které uplynuly od 1.1.1970, 0:00 hodin (reálný čas). Formát: h:mm
			1	Formátování: Systémového času v sekundách, které uplynuly od 1.1.1970, 0:00 hodin (předběžný výpočet). Formát: h:mm

Jméno skupiny	Číslo skupiny Id....	Číslo systém. dat Nr.…	Index IDX...	Popis
Globální nastavení programu GPS: Stav aktivace globální				
	330	0	-	0 = GPS-nastavení není aktivní 1 = libovolné GPS-nastavení je aktivní
Globální nastavení programu GPS: Stav aktivace jednotlivě				
	331	0	-	0 = GPS-nastavení není aktivní 1 = libovolné GPS-nastavení je aktivní
		1	-	GPS: Základní naklopení 0 = vyp, 1 = zap
		3	Osy	GPS: Zrcadlení 0 = vyp, 1 = zap Index: 1 - 6 (X, Y, Z, A, B, C)
		4	-	GPS: Posunutí v modifikovaném systému obrobku 0 = vyp, 1 = zap
		5	-	GPS: Natočení v zadávacím systému 0 = vyp, 1 = zap
		6	-	GPS: Koeficient posuvu 0 = vyp, 1 = zap
		8	-	GPS: Proložení ručním kolečkem 0 = vyp, 1 = zap
		10	-	GPS: Virtuální osa nástroje 0 = vyp, 1 = zap
		15	-	GPS: Volba souřadnému systému ručního kolečka 0 = Strojní souřadný systém M-CS 1 = Souřadný systému obrobku W-CS 2 = modifikovaný souřadný systém obrobku mW-CS 3 = Souřadný systém roviny obrábění WPL-CS
		16	-	GPS: Posunutí v systému obrobku 0 = vyp, 1 = zap
		17	-	GPS: Osový offset 0 = vyp, 1 = zap

Jméno skupiny	Číslo skupiny Id....	Číslo systém. dat Nr.…	Index IDX...	Popis
Globální nastavení programu GPS				
	332	1	-	GPS: Úhel základního natočení
		3	Osy	GPS: Zrcadlení 0 = nezrcadlené, 1 = zrcadlené Index: 1 - 6 (X, Y, Z, A, B, C)
		4	Osy	GPS: Posunutí v modifikovaném systému obrobku Index: 1 - 6 (X, Y, Z, A, B, C)
		5	-	GPS: Úhel natočení v souřadném systému zadávání I-CS
		6	-	GPS: Koeficient posuvu
		8	Osy	GPS: Proložení ručním kolečkem Maximum hodnoty Index: 1 - 10 (X, Y, Z, A, B, C, U, V, W, VT)
		9	Osy	GPS: Hodnota proložení ručním kolečkem Index: 1 - 10 (X, Y, Z, A, B, C, U, V, W, VT)
		16	Osy	GPS: Posunutí v souřadném systému obrobku W-CS Index: 1 - 3 (X, Y, Z)
		17	Osy	GPS: Osový offset Index: 4 - 6 (A, B, C)
Spínací dotyková sonda TS				
	350	50	1	Typ dotykové sondy: 0: TS120, 1: TS220, 2: TS440, 3: TS630, 4: TS632, 5: TS640, 6: TS444, 7: TS740
			2	Řádka v tabulce dotykové sondy
		51	-	Účinná délka
		52	1	Platný poloměr snímací kuličky
			2	Rádius zaoblení
		53	1	Přesazení středu (hlavní osa)
			2	Přesazení středu (vedlejší osa)
		54	-	Úhel orientace vřetena ve stupních (středové přesazení)
		55	1	Rychloposuv
			2	Měřicí posuv
			3	Posuv pro předpolohování: FMAX_PROBE nebo FMAX_MACHINE
		56	1	Maximální dráha měření
			2	Bezpečná vzdálenost
		57	1	Orientace vřetena je možná 0 = ne, 1 = ano
			2	Úhel orientace vřetena ve stupních

Jméno skupiny	Číslo skupiny Id....	Číslo systém. dat Nr.…	Index IDX...	Popis
Stolní dotyková sonda pro měření nástroje TT				
	350	70	1	TT: Typ dotykové sondy
			2	TT: Řádek v tabulce dotykové sondy
		71	1/2/3	TT: Střed dotykové sondy (REF-systém)
		72	-	TT: Poloměr dotykové sondy
		75	1	TT: Rychloposuv
			2	TT: Měřicí posuv při stojícím vřetenu
			3	TT: Měřicí posuv při rotujícím vřetenu
		76	1	TT: Maximální dráha měření
			2	TT: Bezpečná vzdálenost pro měření délek
			3	TT: Bezpečná vzdálenost pro měření rádiusu
			4	TT: Vzdálenost spodní hrany frézy od horní hrany snímacího hrotu
		77	-	TT: Otáčky vřetena
		78	-	TT: Směr snímání
		79	-	TT: Aktivovat rádiový přenos
		80	-	TT: Stop při vychýlení dotykové sondy
Vztažný bod z cyklu dotykové sondy (výsledky snímání)				
	360	1	Souřadnice	Poslední vztažný bod ručního cyklu dotykové sondy, popř. poslední dotykový bod z cyklu 0 (souřadný systém zadávání). Korekce: Délka, rádius a přesazení středu
		2	Osy	Poslední vztažný bod ručního cyklu dotykové sondy, popř. poslední dotykový bod z cyklu 0 (strojní souřadný systém, jako indexy jsou přípustné pouze osy aktivní 3D-kinematiky. Korekce: pouze přesazení středu
		3	Souřadnice	Výsledek měření v systému zadávání cyklů dotykové sondy 0 a 1. Výsledek měření se přečte ve formě souřadnic. Korekce: pouze přesazení středu
		4	Souřadnice	Poslední vztažný bod ručního cyklu dotykové sondy, popř. poslední dotykový bod z cyklu 0 (souřadný systém obrobku). Výsledek měření se přečte ve formě souřadnic. Korekce: pouze přesazení středu
		5	Osy	Hodnoty os, bez korekce
		6	Souřadnice / osa	Odečtení výsledků měření ve formě souřadnic / osových hodnot v zadávacím systému snímání. Korekce: pouze délky
		10	-	Orientace vřetena

Jméno skupiny	Číslo skupiny Id....	Číslo systém. dat Nr.…	Index IDX...	Popis
		11	-	Chybový status snímání: 0: Snímání bylo úspěšné –1: Bod dotyku nebyl dosažen –2: Snímač byl již na začátku snímání vychýlen
Čtení, popř. zápis hodnot z aktivní tabulky nulových bodů				
	500	Row number	Sloupec	Čtení, hodnot
Čtení, popř. zápis hodnot z tabulky Preset (základní transformace)				
	507	Row number	1-6	Čtení, hodnot
Čtení, popř. zápis osových offsetů z tabulky Preset				
	508	Row number	1-9	Čtení, hodnot
Data o obrábění palety				
	510	1	-	Aktivní řádek
		2	-	Aktuální číslo palety. Hodnota sloupce NÁZEV posledního záznamu typu PAL. Když je sloupec prázdný nebo neobsahuje žádnou číselnou hodnotu, vrátí se hodnota -1.
		3	-	Aktuální řádka tabulky palet.
		4	-	Poslední řádka NC-programu aktuální palety.
		5	Osy	Obrábění orientované podle nástroje: Bezpečná výška je naprogramována: 0 = ne, 1 = ano Index: 1 - 9 (X, Y, Z, A, B, C, U, V, W)
		6	Osy	Obrábění orientované podle nástroje: Bezpečná výška Hodnota neplatí, když ID510 NR5 dá s příslušným IDX hodnotu 0. Index: 1 - 9 (X, Y, Z, A, B, C, U, V, W)
		10	-	Číslo řádku tabulky palet, ke kterému se hledá při startu z bloku.
		20	-	Způsob obrábění palety? 0 = Orientace podle obrobku 1 = Orientace podle nástroje
		21	-	Automatické pokračování po NC-chybě: 0 = zablokováno 1 = aktivní 10 = Přerušit pokračování 11 = Pokračování s řádkou v tabulce palety, která by se bez NC-chyby provedla jako další 12 = Pokračování s řádkou v tabulce palety, ve které se vyskytla NC-chyba 13 = Pokračování s další paletou

Jméno skupiny	Číslo skupiny Id....	Číslo systém. dat Nr.…	Index IDX...	Popis
Čtení dat z tabulky bodů				
	520	Row number	10	Čtení hodnot z aktivní tabulky bodů
			11	Čtení hodnot z aktivní tabulky bodů
			1-3 X/Y/Z	Čtení hodnot z aktivní tabulky bodů
Čtení, popř. zápis do aktivního Presetu				
	530	1	-	Číslo aktivního vztažného bodu v aktivní tabulce vztažných bodů.
Aktivní vztažný bod palety				
	540	1	-	Číslo aktivního vztažného bodu palety. Vrátí číslo aktivního vztažného bodu. Pokud není aktivní žádný vztažný bod palety, vrátí funkce hodnotu –1.
		2	-	Číslo aktivního vztažného bodu palety. Jako NR1.
Hodnoty pro základní transformaci vztažného bodu palety				
	547	row number	Osy	Číst hodnoty základní transformace z Preset tabulky palety.. Index: 1 - 6 (X, Y, Z, SPA, SPB, SPC)
Osové offsety z tabulky vztažných bodů palety				
	548	Row number	Offset	Číst hodnoty osového offsetu z tabulky vztažných bodů palety.. Index: 1 - 9 (X_OFFS, Y_OFFS, Z_OFFS,...)
OEM-Offset				
	558	Row number	Offset	Čtení. Index: 1 - 9 (X_OFFS, Y_OFFS, Z_OFFS,...)
Čtení a zápis stavu stroje				
	590	2	1-30	Volně k dispozici, při volbě programu se nesmaže.
Čtení a zápis stavu stroje				
	590	3	1-30	Volně k dispozici, při výpadku síťového napájení se nesmaže (trvalé uložení).
Čtení, popř. zápis parametru Look-Ahead každé jednotlivé osy (strojní úroveň)				
	610	1	-	Minimální posuv (**MP_minPathFeed**) v mm/min.
		2	-	Minimální posuv v rozích (**MP_minCornerFeed**) v mm/min
		3	-	Mezní posuv pro vysokou rychlost (**MP_maxG1Feed**) v mm/min
		4	-	Max. škubnutí při nízké rychlosti (**MP_maxPathJerk**) v m/s³
		5	-	Max. škubnutí při vysoké rychlosti (**MP_maxPathJerkHi**) v m/s³

Jméno skupiny	Číslo skupiny Id....	Číslo systém. dat Nr.…	Index IDX...	Popis
		6	-	Tolerance při nízké rychlosti (**MP_pathTolerance**) v mm
		7	-	Tolerance při vysoké rychlosti (**MP_pathToleranceHi**) v mm
		8	-	Max. odvod škubnutí (**MP_maxPathYank**) v m/s^4
		9	-	Koeficient tolerance v křivkách (**MP_curveTolFactor**)
		10	-	Podíl max. přípustného škubnutí při změně křivosti (**MP_curveJerkFactor**)
		11	-	Max. škubnutí při snímacích pohybech (**MP_pathMeasJerk**)
		12	-	Úhlová tolerance při obráběcím posuvu (**MP_angleTolerance**)
		13	-	Úhlová tolerance při rychloposuvu (**MP_angleToleranceHi**)
		14	-	Max. rohový úhel pro polygony (**MP_maxPolyAngle**)
		18	-	Radiální zrychlení při obráběcím posuvu (**MP_maxTransAcc**)
		19	-	Radiální zrychlení při rychloposuvu (**MP_maxTransAccHi**)
		20	Index fyzické osy	Max. posuv (**MP_maxFeed**) v mm/min
		21	Index fyzické osy	Max. zrychlení (**MP_maxAcceleration**) v m/s^2
		22	Index fyzické osy	Maximální přechodové škubnutí osy při rychloposuvu (**MP_axTransJerkHi**) v m/s^2
		23	Index fyzické osy	Maximální přechodové škubnutí osy při obráběcím posuvu (**MP_axTransJerk**) v m/s^3
		24	Index fyzické osy	Předběžné řízení zrychlení (**MP_compAcc**)
		25	Index fyzické osy	Osové škubnutí při nízké rychlosti (**MP_axPathJerk**) v m/s^3
		26	Index fyzické osy	Osové škubnutí při vysoké rychlosti (**MP_axPathJerkHi**) v m/s^3
		27	Index fyzické osy	Přesnější sledování tolerance v rozích (**MP_reduceCornerFeed**) 0 = vypnuto, 1 = zapnuto
		28	Index fyzické osy	DCM: Maximální tolerance pro lineární osy v mm (**MP_maxLinearTolerance**)
		29	Index fyzické osy	DCM: Maximální úhlová tolerance [°] (**MP_maxAngleTolerance**)
		30	Index fyzické osy	Monitorování tolerance pro sdružené závity (**MP_threadTolerance**)

Jméno skupiny	Číslo skupiny Id....	Číslo systém. dat Nr.…	Index IDX...	Popis
		31	Index fyzické osy	Tvar (**MP_shape**) filtrů **axisCutterLoc** 0: Off 1: Průměr 2: Trojúhelník 3: HSC 4: Pokročilé HSC
		32	Index fyzické osy	Frekvence (**MP_frequency**) filtru **axisCutterLoc** v Hz
		33	Index fyzické osy	Tvar (**MP_shape**) filtru **axisPosition** 0: Off 1: Průměr 2: Trojúhelník 3: HSC 4: Pokročilé HSC
		34	Index fyzické osy	Frekvence (**MP_frequency**) filtru **axisPosition** v Hz
		35	Index fyzické osy	Řád filtrů pro režim **Ruční provoz** (**MP_manualFilterOrder**)
		36	Index fyzické osy	HSC-režim (**MP_hscMode**) filtru **axisCutterLoc**
		37	Index fyzické osy	HSC-režim (**MP_hscMode**) filtru **axisPosition**
		38	Index fyzické osy	Osové škubnutí při snímacích pohybech (**MP_axMeasJerk**)
		39	Index fyzické osy	Váha chyby filtru pro výpočet odchylky filtru (**MP_axFilterErrWeight**)
		40	Index fyzické osy	Maximální filtrační délka polohového filtru (**MP_maxHscOrder**)
		41	Index fyzické osy	Maximální filtrační délka CLP-filtru (**MP_maxHscOrder**)
		42	-	Maximální posuv osy při obráběcím posuvu (**MP_maxWorkFeed**)
		43	-	Maximální dráhové zrychlení při obráběcím posuvu (**MP_maxPathAcc**)
		44	-	Maximální dráhové zrychlení při rychloposuvu (**MP_maxPathAccHi**)
		51	Index fyzické osy	Kompenzace regulační odchylky ve fázi škubnutí (**MP_lpcJerkFact**)
		52	Index fyzické osy	kv-koeficient regulátoru polohy v 1/s (**MP_kvFactor**)

Jméno skupiny	Číslo skupiny Id....	Číslo systém. dat Nr.…	Index IDX...	Popis
Měření maximálního vytížení jedné osy				
	621	0	Index fyzické osy	Ukončit měření dynamického zatížení a uložit výsledek do udaného Q-parametru.
Čtení obsahů SIK				
	630	0	Č. opce	Lze výslovně zjistit, zda je SIK-opce uvedená v **IDX** nastavená nebo ne. 1 = Opce je povolená 0 = Opce není povolená
		1	-	Lze zjistit, zda a která Feature Content Level (pro funkce Upgradu) je nastavena. –1 = FCL není nastavena <č.> = nastavená FCL
		2	-	Číst sériové číslo SIK -1 = v systému není platný SIK
		10	-	Zjištění typu řídicího systému: 0 = iTNC 530 1 = na NCK založené řídicí systémy (TNC 640, TNC 620, TNC 320, TNC 128, PNC 610, ...)
Čtení informace funkční bezpečnosti FS				
	820	1	-	Omezení skrz FS: 0 = Bez funkční bezpečnosti FS, 1 = Ochranná dvířka jsou otevřená SOM1, 2 = Ochranná dvířka jsou otevřená SOM2, 3 = Ochranná dvířka jsou otevřená SOM3, 4 = Ochranná dvířka jsou otevřená SOM4, 5 = Všechna ochranná dvířka jsou zavřená
Čítač				
	920	1	-	Plánované obrobky. Čítač dává obecně v režimu **Test programu** hodnotu 0.
		2	-	Již hotové obrobky. Čítač dává obecně v režimu **Test programu** hodnotu 0.
		12	-	Obrobky ještě ke zhotovení. Čítač dává obecně v režimu **Test programu** hodnotu 0.
Přečíst a zapsat data aktuálního nástroje				
	950	1	-	Délka nástroje L
		2	-	Rádius nástroje R
		3	-	Rádius R2 nástroje
		4	-	Přídavek na délku nástroje DL
		5	-	Přídavek na rádius nástroje DR
		6	-	Přídavek na rádius nástroje DR2
		7	-	Nástroj zablokován TL 0 = Není zablokovaný, 1 = Zablokovaný

Jméno skupiny	Číslo skupiny Id....	Číslo systém. dat Nr.…	Index IDX...	Popis
		8	-	Číslo sesterského nástroje RT
		9	-	Maximální životnost TIME1
		10	-	Maximální životnost TIME2 při TOOL CALL
		11	-	Aktuální životnost CUR.TIME
		12	-	PLC-stav
		13	-	Délka břitu v ose nástroje LCUTS
		14	-	Maximální úhel zanoření ANGLE
		15	-	TT: Počet břitů CUT
		16	-	TT: Tolerance opotřebení délky LTOL
		17	-	TT: Tolerance opotřebení rádiusu RTOL
		18	-	TT: Směr otáčení DIRECT 0 = kladný, –1 = záporný
		19	-	TT: Přesazení roviny R-OFFS R = 99999,9999
		20	-	TT: Přesazení délky L-OFFS
		21	-	TT: Tolerance délky zlomení LBREAK
		22	-	TT: Tolerance poloměru zlomení RBREAK
		28	-	Maximální otáčky [1/min] (NMAX)
		32	-	Vrcholový úhel T-ANGLE
		34	-	Odjezd povolen LIFTOFF (0=Ne, 1=Ano)
		35	-	Tolerance opotřebení rádiusu R2TOL
		36	-	Typ nástroje (fréza = 0, brusný nástroj = 1, ... dotyková sonda = 21)
		37	-	Příslušná řádka v tabulce dotykové sondy
		38	-	Časový údaj posledního použití
		39	-	ACC
		40	-	Stoupání pro závitové cykly
		44	-	Překročení doby životnosti nástroje

Jméno skupiny	Číslo skupiny Id....	Číslo systém. dat Nr.…	Index IDX...	Popis
Volné místo v paměti pro správu nástrojů				
	956	0-9	-	Volné místo v datech pro správu nástrojů. Data se při přerušení programu neresetují.
Použití nástrojů a osazení				
	975	1	-	Kontrola použitelnosti nástroje pro aktuální NC-program: Výsledek –2: Kontrola není možná, funkce je v konfiguraci vypnutá Výsledek –1: Kontrola není možná, chybí soubor použití nástroje Výsledek 0: OK, všechny nástroje jsou k dispozici Výsledek 1: Kontrola není OK
		2	Řádek	Kontrolujte dostupnost nástrojů, které jsou potřeba z řádku IDX v aktuální tabulce palety. –3 = V řádku IDX není paleta definována nebo byla funkce vyvolána mimo obrábění palety –2 / –1 / 0 / 1 viz NR1
Odjezd nástroje při NC-stop				
	980	3	-	(Tato funkce je zastaralá – HEIDENHAIN doporučuje: Již nepoužívat. ID980 NR3 = 1 je ekvivalentem k ID980 NR1 = –1, ID980 NR3 = 0 působí ekvivalentně jako ID980 NR1 = 0. Jiné hodnoty nejsou dovoleny.) Povolit odjezd na hodnotu definovanou v CfgLiftOff: 0 = Odjezd zablokovat 1 = Odjezd povolit
Cykly dotykové sondy a transformace souřadnic				
	990	1	-	Chování při nájezdu: 0 = Standardní chování, 1 = Snímací pozici najet bez korekce. Účinný rádius, bezpečná vzdálenost nula
		2	16	Strojní režim Automaticky/Ručně
		4	-	0 = Dotykový hrot není vychýlený 1 = Dotykový hrot je vychýlený
		6	-	Je stolní dotyková sonda TT aktivní? 1 = ano 0 = ne
		8	-	Aktuální úhel vřetena ve [°]
		10	Č. QS-parametru	Zjistit číslo nástroje z názvu nástroje. Vracená hodnota se řídí podle konfigurovaných pravidel pro hledání sesterského nástroje. Pokud existuje několik nástrojů se stejným názvem, tak se dodá první nástroj z tabulky nástrojů. Je-li nástroj vybraný podle pravidel zabloko-

Jméno skupiny	Číslo skupiny Id....	Číslo systém. dat Nr.…	Index IDX...	Popis
				ván, tak se vrátí sesterský nástroj. –1: Žádný nástroj s předaným názvem nebyl v tabulce nástrojů nalezen nebo jsou všechny vhodné nástroje zablokované.
		16	0	0 = Kontrola předána přes kanál vřetena na PLC, 1 = Převzít kontrolu přes kanál vřetena
			1	0 = Kontrola předána přes vřeteno nástroje na PLC, 1 = Převzít kontrolu přes vřeteno nástroje
		19	-	Potlačení snímacího pohybu v cyklech: 0 = Pohyb bude potlačen (parametr CfgMachineSimul/simMode se nerovná FullOperation nebo není aktivní režim **Test programu**) 1 = Pohyb se provede (parametr CfgMachineSimul/simMode = FullOperation, může být zapsán pro účely testování)
Status zpracování				
	992	10	-	Předvýpočet a start z bloku je aktivní 1 = Ano, 0 = Ne
		11	-	Start z bloku - informace ke hledání bloku: 0 = NC-program spuštěn bez STARTu Z BLOKU 1 = Systémový cyklus Iniprog se provede před hledáním bloku 2 = Hledání bloku probíhá 3 = Funkce se provedou později –1 = Cyklus Iniprog před hledáním bloku byl přerušen –2 = Přerušení během hledání bloku –3 = Přerušení STARTu Z BLOKU po fázi hledání, před nebo během aktualizace funkcí –99 = Implicitně Cancel
		12	-	Způsob přerušení k dotazu v rámci makra OEM_CANCEL: 0 = Bez přerušení 1 = Přerušení kvůli chybě nebo Nouzovému zastavení 2 = Explicitní přerušení s interním Stop po Stop uprostřed bloku 3 = Explicitní přerušení s interním Stop po Stop na hranici bloku
		14	-	Číslo poslední chyby FN14
		16	-	Je aktivní pravé zpracování? 1 = Zpracování, 0 = Simulace
		17	-	Je aktivní 2D-programovací grafika? 1 = Ano 0 = Ne

Jméno skupiny	Číslo skupiny Id....	Číslo systém. dat Nr....	Index IDX...	Popis
		18	-	Je aktivní souběžné provádění programovací grafiky (softtlačítko **Autom. grafika**)? 1 = ano 0 = ne
		20	-	Informace o frézování - soustružení: 0 = Frézování (po **FUNCTION MODE MILL**) 1 = Soustružení (po **FUNCTION MODE TURN**) 10 = Provedení operací pro přechod ze soustružení na frézování 11 = Provedení operací pro přechod z frézování na soustružení
		30	-	Je interpolace několika os povolená? 0 = ne (například u pravoúhlého řízení) 1 = ano
		31	-	R+/R– v režimu MDI možné / povolené? 0 = ne 1 = ano
		32	0	Je vyvolání cyklu možné / povolené? 0 = ne 1 = ano
			Číslo cyklu	Jednotlivý cyklus povolen: 0 = ne 1 = ano
		40	-	Kopírovat tabulky v režimu **Testu programu**? Hodnota 1 se nastaví při zvolení programu a po stisknutí softklávesy **RESET+START**. Systémový cyklus **iniprog.h** pak zkopíruje tabulku a resetuje systémové datum. 0 = ne 1 = ano
		101	-	Je aktivní M101? 0 = ne 1 = ano
		136	-	Je aktivní M136? 0 = ne 1 = ano

Jméno skupiny	Číslo skupiny Id....	Číslo systém. dat Nr....	Index IDX...	Popis
Aktivovat soubor součástky se strojními parametry				
	1020	13	Č. QS-parametru	Je soubor součástky se strojními parametry s cestou z QS-čísla (IDX) nahraný? 1 = ano 0 = ne
Nastavení konfigurace pro cykly				
	1030	1	-	Zobrazit chybové hlášení **Vřeteno se netočí** ? **(CfgGeoCycle/displaySpindleErr)** 0 = ne, 1 = ano
			-	Zobrazit chybové hlášení **Zkontrolujte znaménko hloubky!** ? **(CfgGeoCycle/displayDepthErr)** 0 = ne, 1 = ano
Zapsat PLC-data synchronně v reálném čase popř. přečíst				
	2000	10	Značka č.	PLC-značka Obecný pokyn pro NR10 až NR80: Funkce se zpracovávají synchronně v reálném času, tzn. funkce se provede až zpracování dosáhne příslušné místo. HEIDENHAIN doporučuje: Používejte namísto ID2000 příkazy **WRITE TO PLC** popř. **READ FROM PLC**, a synchronizujte zpracování v reálném čase s **FN20: WAIT FOR SYNC**.
Zapsat, popř. přečíst PLC-data synchronně v reálném čase				
	2000	20	Vstup-č.	PLC-Vstup
		30	Výstup-č.	PLC-výstup
		40	Čítač-č.	PLC-čítač
		50	Časovač-č.	PLC-časovač
		60	Byte-č.	PLC-byte
		70	Slovo-č.	PLC-Slovo
		80	Dvojité slovo-č.	PLC-Dvojité slovo

Jméno skupiny	Číslo skupiny Id....	Číslo systém. dat Nr....	Index IDX...	Popis
Zapisovat či číst PLC-data bez synchronizace vůči reálnému času				
	2001	10-80	viz ID 2000	Jako ID2000 NR10 až NR80, avšak ne synchronně s reálným časem. Funkce se provede při předběžném výpočtu. HEIDENHAIN doporučuje: Používejte namísto ID2001 raději příkazy **WRITE TO PLC** popř. **READ FROM PLC**.
Test bitu				
	2300	Number	Číslo bitu	Funkce zkontroluje, zda je nastaven bit v čísle. Kontrolované číslo se předá jako NR, hledaný bit jako IDX, přitom označuje IDX0 bit s nejnižší hodnotou. Pro vyvolání funkce pro velká čísla se musí NR předat jako Q-parametr. 0 = bit není nastaven 1 = bit je nastaven
Čtení programových informací (systémový řetězec)				
	10010	1	-	Cesta aktuálního hlavního programu nebo paletového programu.
		2	-	Cesta NC-programu viditelného v zobrazení bloku.
		3	-	Cesta cyklu zvoleného se **SEL CYCLE** nebo **CYCLE DEF 12 PGM CALL** popř. cesta aktuálně zvoleného cyklu.
		10	-	Cesta NC-programu zvoleného pomocí **SEL PGM "..."**.
Indexovaný přístup ke QS-parametrům				
	10015	20	Č. QS-parametru	Čte QS(IDX)
		30	Č. QS-parametru	Vrátí řetězec, který se získá, když v QS(IDX) bude nahrazeno všechno kromě písmen a číslic za '_'.
Čtení kanálových informací (systémový řetězec)				
	10025	1	-	Název obráběcího kanálu (Key)
Čtení údajů o tabulkách SQL (systémový řetězec)				
	10040	1	-	Symbolický název tabulky Preset.
		2	-	Symbolický název tabulky nulových bodů.
		3	-	Symbolický název tabulky vztažných bodů palety.
		10	-	Symbolický název tabulky nástrojů.
		11	-	Symbolický název tabulky míst.
		12	-	Symbolický název tabulky soustružnických nástrojů

Jméno skupiny	Číslo skupiny Id....	Číslo systém. dat Nr....	Index IDX...	Popis
Hodnoty naprogramované ve vyvolání nástroje (systémový řetězec)				
	10060	1	-	Název nástroje
Čtení strojní kinematiky (systémový řetězec)				
	10290	10	-	Symbolický název strojní kinematiky naprogramované s **FUNCTION MODE MILL** popř. **FUNCTION MODE TURN** z Channels/ChannelSettings/CfgKinList/kinCompositeModels.
Přepnutí rozsahu pojezdu (systémový řetězec)				
	10300	1	-	Keyname naposledy aktivovaného pojezdového rozsahu
Čtení aktuálního systémového času (systémový řetězec)				
	10321	1 - 16	-	1: DD.MM.RRRR hh:mm:ss 2 a 16: DD.MM.RRRR hh:mm 3: DD.MM.RR hh:mm 4: RRRR-MM-DD hh:mm:ss 5 a 6: RRRR-MM-DD hh:mm 7: RR-MM-DD hh:mm 8 a 9: DD.MM.RRRR 10: DD.MM.RR 11: RRRR-MM-DD 12: RR-MM-DD 13 a 14: hh:mm:ss 15: hh:mm Alternativně lze s **DAT** v **SYSSTR(...)** uvádět systémový čas v sekundách, které se mají použít k formátování.
Čtení údajů o dotykových sondách (TS, TT) (systémový řetězec)				
	10350	50	-	Typ dotykové sondy TS ze sloupce TYPE v tabulce dotykové sondy(**tchprobe.tp**).
		70	-	Typ stolní dotykové sondy TT z CfgTT/typu.
		73	-	Klíčový název aktivní stolní dotykové sondy TT z **CfgProbes/activeTT**.
Čtení a zapisování údajů o dotykových sondách (TS, TT) (systémový řetězec)				
	10350	74	-	Sériové číslo aktivní stolní dotykové sondy TT z **CfgProbes/activeTT**.
Čtení údajů k obrábění palet (systémový řetězec)				
	10510	1	-	Název palety
		2	-	Cesta aktuálně zvolené tabulky palet.
Čtení verze NC-softwaru (systémový řetězec)				
	10630	10	-	Řetězec odpovídá formátu zobrazeného označení verze, takže např. **340590 09** nebo **817601 05 SP1**.
Čtení informace o vyvažovacím cyklu (systémový řetězec)				
	10855	1	-	Cesta kalibrační tabulky vyvážení, která patří k aktivní kinematice

Jméno skupiny	Číslo skupiny Id....	Číslo systém. dat Nr....	Index IDX...	Popis
Přečíst data aktuálního nástroje (systémový řetězec)				
	10950	1	-	Název aktuálního nástroje
		2	-	Záznam ze sloupce DOC aktivního nástroje
		3	-	Nastavení regulace AFC
		4	-	Kinematika držáku nástroje
		5	-	Záznam ze sloupce DR2TABLE - Název souboru tabulky korekcí pro 3D-ToolComp

Porovnání: FN 18-funkce

V následující tabulce najdete FN 18-funkce z předchozích verzí řídicích systémů, které se takto u TNC 620 neprovádí.

Ve většině případů se tato funkce pak nahrazuje jinou.

Č.	IDX	Obsah	Náhradní funkce
ID 10 Informace o programu			
1	-	Stav mm/palce	Q113
2	-	Koeficient překrytí při frézování kapsy	CfgRead
4	-	Číslo aktivního obráběcího cyklu	ID 10 Č. 3
ID 20 Stav stroje			
15	Log. osa	Přiřazení mezi logickou a geometrickou osou	
16	-	Posuv přechodových kružnic	
17	-	Aktuálně zvolený rozsah pojezdu	SYSTRING 10300
19	-	Maximální otáčky vřetena při aktuálním převodovém stupni a vřetenu	Nejvyšší převodový stupeň: ID 90 Č. 2
ID 50 Data z tabulky nástrojů			
23	Č. nástroje	Hodnota PLC	1)
24	Č. nástroje	Středové přesazení dotykového hrotu v hlavní ose CAL-OF1	ID 350 NR 53 IDX 1
25	Č. nástroje	Středové přesazení dotykového hrotu ve vedlejší ose CAL-OF2	ID 350 NR 53 IDX 2
26	Č. nástroje	Úhel vřetena při kalibraci CAL-ANG	ID 350 NR 54
27	Č. nástroje	Typ nástroje pro tabulku pozic PTYP	2)
29	Č. nástroje	Poloha P1	1)
30	Č. nástroje	Poloha P2	1)
31	Č. nástroje	Poloha P3	1)
33	Č. nástroje	Stoupání závitu Pitch	ID 50 NR 40
ID 51 Data z tabulky míst			
6	Místo č.	Typ nástroje	2)
7	Místo č.	P1	2)
8	Místo č.	P2	2)

Č.	IDX	Obsah	Náhradní funkce
9	Místo č.	P3	2)
10	Místo č.	P4	2)
11	Místo č.	P5	2)
12	Místo č.	Místo je rezervováno: 0 = ne, 1 = ano	2)
13	Místo č.	Plošný magazín: místo nad ním je obsazeno 0=ne, 1=ano	2)
14	Místo č.	Plošný magazín: místo pod ním je obsazeno 0=ne, 1=ano	2)
15	Místo č.	Plošný magazín: místo vlevo je obsazeno 0=ne, 1=ano	2)
16	Místo č.	Plošný magazín: místo vpravo je obsazeno 0=ne, 1=ano	2)
ID 56 Souborové informace			
1	-	Počet řádek tabulky nástrojů	
2	-	Počet řádek aktivní tabulky nulových bodů	
3	Q-parametry	Počet aktivních os, jež jsou programované v aktivní tabulce nulových bodů	
4	-	Počet řádků volně definovatelné tabulky, která byla otevřena s FN 26: TABOPEN	
ID 214 Aktuální obrysová data			
1	-	Režim přechodu obrysu	
2	-	max. chyba linearizace	
3	-	Režim pro M112	
4	-	Znakový režim	
5	-	Režim pro M124	1)
6	-	Specifikace pro obrábění obrysových kapes	
7	-	Stupeň filtrování pro regulační obvod	
8	-	Cyklem 32, popř. MP1096 programovaná tolerance	ID 30 Č. 48
ID 240 Cílové polohy v REF-systému			
8	-	AKT-poloha v REF-systému	
ID 280 Informace k M128			
2	-	Posuv naprogramovaný funkcí M128	ID 280 Č 3
ID 290 Přepnutí kinematiky			
1	-	Řádka aktivní tabulky kinematiky	SYSSTRING 10290
2	Bit-Č.	Dotaz na bity v MP7500	Cfgread
3	-	Status monitorování kolize starý	V NC-programu lze zapnout a vypnout
4	-	Status monitorování kolize nový	V NC-programu lze zapnout a vypnout

Č.	IDX	Obsah	Náhradní funkce
ID 310 Modifikace geometrického chování			
116	-	M116: -1=zap, 0=vyp	
126	-	M126: -1=zap, 0=vyp	
ID 350 Data dotykové sondy			
10	-	TS: Osa dotykové sondy	ID 20 Č 3
11	-	TS: Účinný rádius kuličky	ID 350 NR 52
12	-	TS: Platná délka	ID 350 NR 51
13	-	TS: Rádius nastavovacího kroužku	
14	1/2	TS: Přesazení středu hlavní/vedlejší osy	ID 350 NR 53
15	-	TS: Směr přesazení středu oproti poloze 0°	ID 350 NR 54
20	1/2/3	TT: Střed X/Y/Z	ID 350 NR 71
21	-	TT: Rádius talířku	ID 350 NR 72
22	1/2/3	TT: 1. snímací poloha X/Y/Z	Cfgread
23	1/2/3	TT: 2. snímací poloha X/Y/Z	Cfgread
24	1/2/3	TT: 3. snímací poloha X/Y/Z	Cfgread
25	1/2/3	TT: 4. snímací poloha X/Y/Z	Cfgread
ID 370 Nastavení cyklu dotykové sondy			
1	-	Bezpečnou vzdálenost u cyklu 0.0 a 1.0 nevyjíždět (podobně jako u ID990 NR1)	ID 990 Č 1
2	-	MP 6150 Měřicí rychloposuv	ID 350 NR 55 IDX 1
3	-	MP 6151 Strojní rychloposuv jako měřicí rychloposuv	ID 350 NR 55 IDX 3
4	-	MP 6120 Měřicí posuv	ID 350 NR 55 IDX 2
5	-	MP 6165 Sledování úhlu zap/vyp	ID 350 NR 57
ID 501 Tabulka nulových bodů (REF-systém)			
Řádek	Sloupec	Hodnota v tabulce nulových bodů	Tabulka vztažných bodů
ID 502 Tabulka vztažných bodů			
Řádek	Sloupec	Přečíst hodnotu z tabulky vztažných bodů s ohledem na aktivní obráběcí systém	
ID 503 Tabulka vztažných bodů			
Řádek	Sloupec	Přečíst hodnotu přímo z tabulky vztažných bodů	ID 507
ID 504 Tabulka vztažných bodů			
Řádek	Sloupec	Přečíst základní natočení z tabulky vztažných bodů	ID 507 IDX 4-6
ID 505 Tabulka nulových bodů			
1	-	0=není navolena žádná tabulka nulových bodů 1=je navolena tabulka nulových bodů	
ID 510 Data pro obrábění palet			
7	-	Testuje zavěšení upnutí PAL-řádky	

Č.	IDX	Obsah	Náhradní funkce
ID 530 Aktivní vztažný bod			
2	Řádek	Řádka v aktivní tabulce vztažných bodů, chráněná proti zápisu: 0 = ne, 1 = ano	Číst FN 26 a FN 28 sloupec Locked (Zamčený)
ID 990 Způsob najíždění			
2	10	0 = Zpracování ne Startem z bloku 1 = Zpracování se Startem z bloku	ID 992 Č. 10 / Č. 11
3	Q-parametry	Počet os, jež jsou programované ve zvolené tabulce nulových bodů	
ID 1000 Strojní parametr			
Číslo MP	MP-index	Hodnota strojního parametru	CfgRead
ID 1010 Strojní parametr je definovaný			
Číslo MP	MP-index	0 = Strojní parametr není k dispozici 1 = Strojní parametr je k dispozici	CfgRead

1) Funkce nebo sloupec tabulky již není k dispozici
2) Přečíst buňku tabulky s FN 26 a FN 28 nebo SQL

15.2 Přehledové tabulky

Přídavné funkce

M	Účinek	Působí v bloku na	začátku	konci	Stránka
M0	STOP provádění programu / STOP otáčení vřetena / VYPNUTÍ chlazení			■	219
M1	Volitelné STOP provádění programu / STOP vřetena / VYP chladicí kapaliny			■	219
M2	STOP provádění programu/STOP vřetena/VYP chl. kapaliny, příp. Smazání indikace stavu (závisí na strojním parametru)/návrat do bloku 1			■	219
M3	START vřetena ve směru hodinových ručiček		■		219
M4	START vřetena proti směru hodinových ručiček		■		
M5	STOP vřetena			■	
M6	Výměna nástroje / STOP provádění programu (závisí na strojním parametru) / STOP otáčení vřetena			■	219
M8	Chladivo ZAP		■		219
M9	Chladivo VYP			■	
M13	START vřetena ve směru hodinových ručiček / ZAP chladicí kapaliny		■		219
M14	START vřetena proti směru hodinových ručiček / ZAP chladicí kapaliny		■		
M30	Stejná funkce jako M2			■	219
M89	Volná přídavná funkce **nebo** vyvolání cyklu, modálně účinné (závisí na strojním parametru)		■	■	Příruč-kacyklů
M91	V polohovacím bloku: souřadnice se vztahují k nulovému bodu stroje		■		220
M92	V polohovacím bloku: souřadnice se vztahují k poloze definované výrob-cem stroje, např. k poloze pro výměnu nástroje		■		220
M94	Redukce indikace rotační osy na hodnotu pod 360°		■		415
M97	Obrábění malých stupňů obrysu			■	223
M98	Úplné obrobení otevřených obrysů			■	224
M99	Vyvolání cyklu po blocích			■	Příruč-kacyklů
M101	Automatická výměna nástroje za sesterský nástroj po uplynutí životnosti			■	124
M102	Zrušení M101			■	
M103	Koeficient posuvu pro zanořovací pohyby		■		225
M107	Potlačení chybového hlášení u sesterských nástrojů s přídavkem			■	427
M108	Zrušení M107			■	
M109	Konstantní dráhová rychlost břitu nástroje (konstanta zvýšení a snížení posuvu)		■		226
M110	Konstantní dráhová rychlost břitu nástroje (pouze snížení posuvu)		■		
M111	Zrušení M109/M110			■	
M116	Posuv rotačních os v mm/min		■		413
M117	Zrušení M116			■	
M118	Proložení polohování s ručním kolečkem během provádění programu		■		229
M120	Dopředný výpočet obrysu s korekcí rádiusu (LOOK AHEAD)		■		227
M126	Dráhově optimalizované pojíždění rotačních os		■		414
M127	Zrušení M126			■	

M	Účinek	Působí v bloku na	začátku	konci	Stránka
M128	Zachování polohy hrotu nástroje při polohování os natočení (TCPM)		■		416
M129	Zrušení M128			■	
M130	V polohovacím bloku: body se vztahují k nenaklopenému souřadnému systému		■		222
M136	Posuv F v milimetrech na otáčku vřetena		■		226
M137	Zrušení M136				
M138	Výběr os natočení		■		418
M140	Odjezd od obrysu ve směru os nástroje		■		230
M141	Potlačení monitorování dotykové sondy		■		231
M143	Smazání základního natočení		■		232
M144	Ohled na kinematiku stroje v polohách AKTUÁLNÍ/CÍLOVÁ na konci bloku		■		419
M145	Zrušení M144			■	
M148	Automaticky zdvihnout nástroj z obrysu při NC-stop		■		233
M149	Zrušit M148			■	
M197	Zaoblení rohů		■	■	234

Uživatelské funkce

Uživatelské funkce		
Stručný popis	■	Základní provedení: 3 osy plus regulované vřeteno
	□	dodatečná osa pro 4 osy a řízené vřeteno
	□	dodatečná osa pro 5 os a řízené vřeteno
Zadání programu	V popisném dialogu HEIDENHAIN a DIN/ISO	
Indikace polohy	■	Požadované polohy přímek a kružnic v pravoúhlých nebo v polárních souřadnicích
	■	Absolutní nebo přírůstkové rozměry
	■	Zobrazení a zadávání v mm nebo v palcích
Korekce nástrojů	■	Poloměr nástroje v rovině obrábění a délka nástroje
	x	Dopředný výpočet obrysu s korekcí rádiusu až o 99 bloků (M120)
Tabulky nástrojů	Řada tabulek nástrojů s libovolným počtem nástrojů	
Konstantní dráhová rychlost	■	Vztaženo k dráze středu nástroje
	■	Vztažená k břitu nástroje
Paralelní provoz	Vytváření NC-programu s grafickou podporou, během provádění jiného NC-programu	
Řezná data	Automatický výpočet otáček vřetena, řezné rychlosti, posuvu na zub a posuvu na otáčku	
3D-obrábění (Advanced Function Set 2 – Sada rozšířených funkcí)	**2**	Obzvláště plynulé vedení pohybu
	2	3D-korekce nástroje pomocí vektoru normály plochy
	2	Změna naklopení hlavy pomocí elektronického ručního kolečka během chodu programu; poloha vodicího bodu nástroje (hrotu nástroje nebo středu koule) zůstává nezměněna (TCPM = **T**ool **C**enter **P**oint **M**anagement – Správa středového bodu nástroje)
	2	Hlídání kolmé polohy nástroje k obrysu
	2	Korekce rádiusu nástroje kolmo ke směru pohybu a směru nástroje
Obrábění s otočným stolem (Advanced Function Set 1 – Sada rozšířených funkcí)	**1**	Programování obrysů na rozvinutém plášti válce
	1	Posuv v mm/min
Obrysové prvky	■	Přímky
	■	Zkosení
	■	Kruhová dráha
	■	Střed kružnice
	■	Poloměr kružnice
	■	Tangenciálně se napojující kruhová dráha
	■	Zaoblení rohů

Uživatelské funkce		
Najíždění a opouštění obrysu	■	Přes přímky: tangenciálně nebo kolmo
	■	Přes kruh
Volné programování obrysu (FK)	x	Volné programování obrysů FK v popisném dialogu HEIDENHAIN s grafickou podporou pro obrobky, které nejsou okótovány podle NC-zásad
Programové skoky	■	Podprogramy
	■	Opakování části programu
	■	Externí NC-programy
Obráběcí cykly	■	Cykly pro vrtání, vrtání závitu s vyrovnávací hlavou a bez ní
	■	Hrubování pravoúhlé a kruhové kapsy
	x	Vrtací cykly k hlubokému vrtání, vystružení, vyvrtávání a zpětnému zahloubení
	x	Cykly pro frézování vnitřních a vnějších závitů
	x	Hlazení pravoúhlé a kruhové kapsy
	x	Cykly k plošnému frézování rovných a šikmých ploch
	x	Cykly k frézování rovných a kruhových drážek
	x	Bodový rastr na kruhu a na přímce
	x	Obrysová kapsa paralelně s obrysem
	x	Jednotlivý obrys
	x	Kromě toho lze integrovat cykly výrobce – speciální obráběcí cykly připravené výrobcem stroje
Transformace souřadnic	■	Posunutí, otáčení, zrcadlení
	■	Koeficient změny měřítka (pro jednotlivé osy)
	1	Naklopení roviny obrábění (Advanced Function Set 1 – Sada rozšířených funkcí)
Q-parametry Programování s proměnnými	■	Základní matematické funkce =, +, –, *, /, odmocniny
	■	Relační funkce (=, ≠, <, >)
	■	Výpočet závorek
	■	sinα, cos α, tg α, arkus sin, arkus cos, arkus tg, a^n, e^n, ln, log, absolutní hodnota čísla, konstanta π, negace, odříznutí míst za nebo před desetinnou čárkou
	■	Funkce pro výpočet kružnice
	■	Řetězcové parametry

Uživatelské funkce		
Programovací pomůcky	■	Kalkulátor
	■	Seznam všech aktuálních chybových hlášení
	■	Kontextová nápověda při chybových hlášeních
	■	TNCguide: integrovaná nápověda
	■	Grafická podpora při programování cyklů
	■	Bloky s komentáři a členicí bloky v NC-programu
Teach-In	■	Dosažené aktuální polohy se převezmou přímo do NC-programu
Testovací grafika Způsoby zobrazení	x	Grafická simulace průběhu obrábění, i když se právě zpracovává jiný NC-program
	x	Půdorys (pohled shora) / zobrazení ve 3 rovinách / 3D-zobrazení / Čárová grafika 3D
	x	Zvětšení výřezu
Programovací grafika	■	V režimu **Programování** se také kreslí zadávané NC-bloky (2D-čárová grafika), i když se právě zpracovává jiný NC-program
Grafika obrábění Způsoby zobrazení	x	Grafické zobrazení zpracovávaných NC-programů s náhledem / zobrazením ve 3 rovinách / 3D-zobrazením
Doba obrábění	■	Výpočet doby obrábění v provozním režimu **Testování programu**
	■	Zobrazení aktuální doby obrábění v režimech **Provádění programu po bloku** a **Plynulé provádění programu**
Správa vztažného bodu	■	Pro uložení libovolných vztažných bodů
Opětné najetí na obrys	■	Přechod na libovolný NC-blok v NC-programu a najetí do vypočítané cílové polohy pro pokračování v obrábění
	■	Přerušení NC-programu, opuštění obrysu a opětné najetí
Tabulky nulových bodů	■	Řada tabulek nulových bodů pro uložení nulových bodů vztahujících se k obrobku
Cykly dotykových sond	x	Kalibrace dotykové sondy
	x	Ruční nebo automatická kompenzace šikmé polohy obrobku
	x	Ruční a automatické určení vztažného bodu
	x	Automatické proměření obrobků
	x	Automatické měření nástrojů

15.3 Rozdíly mezi TNC 620 a iTNC530

Porovnání: PC-software

Funkce	TNC 620	iTNC 530
ConfigDesign pro konfiguraci strojních parametrů	K dispozici	Není k dispozici
TNCanalyzer k analýze a vyhodnocení servisních souborů	K dispozici	Není k dispozici

Porovnání: Uživatelské funkce

Funkce	TNC 620	iTNC 530
Zadání programu		
■ smarT.NC	■ –	■ X
■ ASCII-editor	■ X, přímo editovatelné	■ X, editovatelné po převodu
Údaje polohy		
■ Nastavit poslední pozici nástroje jako pól (prázdný blok CC)	■ X (chybové hlášení, pokud není převzetí pólu jednoznačné)	■ X
■ Bloky s polynomickými křivkami (**SPL**)	■ –	■ X, s opcí #9
Tabulka nástrojů		
■ Pružná správa typů nástrojů	■ X	■ –
■ Filtrované zobrazení volitelných nástrojů	■ X	■ –
■ Třídicí funkce	■ X	■ –
■ Názvy sloupečků	■ Částečně s _	■ Částečně s -
■ Formulářový náhled	■ Přepínání klávesou rozdělení obrazovky	■ Přepnutí softtlačítkem
■ Výměna tabulky nástrojů mezi TNC 620 a iTNC 530	■ X	■ Není možné
Tabulka dotykové sondy ke správě různých 3D-dotykových sond	X	–
Výpočet řezných podmínek: Automatický výpočet otáček vřetena a posuvu	■ Jednoduchý kalkulátor řezných podmínek bez uložené tabulky ■ Kalkulátor řezných podmínek s uloženými technologickými tabulkami	Podle uložených technologických tabulek

Funkce	TNC 620	iTNC 530
Definování jakýchkoliv tabulek	■ Volně definovatelné tabulky (soubory .TAB) ■ Čtení a psaní funkcemi FN ■ Definovatelné pomocí Konfig-dat ■ Názvy tabulek a sloupců musí začínat písmenem a nesmí obsahovat žádné výpočetní operátory ■ Čtení a psaní funkcemi SQL	■ Volně definovatelné tabulky (soubory .TAB) ■ Čtení a psaní funkcemi FN
Pojezd ve směru osy nástroje		
■ Ruční provoz (nabídka 3D-ROT)	■ X	■ X, funkce FCL2
■ Pojezd ručním kolečkem	■ X	■ X, opce #44
Zadání posuvu:		
■ **FT** (čas v sekundách pro dráhu)	■ –	■ X
■ **FMAXT** (při aktivním potenciometru rychloposuvu: čas v sekundách pro dráhu)	■ –	■ X
Volné programování obrysů FK		
■ Programování obrobků, které nejsou kótované podle zásad pro NC-programy	■ X, opce #19	■ X
■ Převod FK-programů do popisného dialogu	■ –	■ X
■ FK-bloky v kombinaci s **M89**	■ –	■ X
Programové skoky:		
■ Max čísla štítků	■ 65535	■ 1000
■ Podprogramy	■ X	■ X
■ Hloubka vnořování u podprogramů	■ 20	■ 6
Programování s Q-parametry:		
■ FN 15: PRINT (TISK)	■ –	■ X
■ FN 25: PRESET	■ –	■ X
■ FN 29: PLC LIST	■ X	■ –
■ FN 31: RANGE SELECT	■ –	■ X
■ FN 32: PLC PRESET	■ –	■ X
■ FN 37: EXPORT	■ X	■ –
■ Pomocí **FN16** zapisovat do souboru LOG	■ X	■ –
■ Zobrazit obsahy parametrů v doplňkovém zobrazení stavu	■ X	■ –
■ Funkce **SQL** pro čtení a zápis do tabulek	■ X	■ –

Funkce	TNC 620	iTNC 530
Grafická podpora		
■ Programovací grafika 2D	■ X	■ X
■ REDRAW-funkce (**ZNOVU PŘEKRESLIT**)	■ –	■ X
■ Zobrazit mřížku jako pozadí	■ X	■ –
■ Obráběcí grafika (půdorys, zobrazení ve 3 rovinách, 3D-zobrazení)	■ X, s opcí #20	■ X
■ Zobrazení s vysokým rozlišením	■ X	■ X
■ Testovací grafika (půdorys, zobrazení ve 3 rovinách, 3D-zobrazení)	■ X, s opcí #20	■ X
■ Zobrazení nástroje	■ X, s opcí #20	■ X
■ Nastavit rychlost simulace:	■ X, s opcí #20	■ X
■ Souřadnice řezu 3 rovin	■ –	■ X
■ Rozšířené funkce Zoom (ovládání myší)	■ X, s opcí #20	■ X
■ Zobrazení rámů pro polotovar	■ X, s opcí #20	■ X
■ Znázornění hodnoty hloubky v půdorysu při nájezdu myší	■ X, s opcí #20	■ X
■ Cílené zastavení testu programu (**STOP PŘI**)	■ X, s opcí #20	■ X
■ Zohlednění makra pro výměnu nástroje	■ X (odchylně od skutečného zpracování)	■ X
Tabulka vztažných bodů		
■ Řádek 0 tabulky vztažných bodů lze editovat ručně	■ X	■ –
Správa palet		
■ Podpora souborů s paletami	■ X, opce #22	■ X
■ Nástrojově orientované obrábění	■ X, opce #22	■ X
■ Správa vztažných bodů pro palety v tabulce	■ X, opce #22	■ X
Programovací pomůcky:		
■ Barevné zvýraznění prvků syntaxe	■ X	■ –
■ Kalkulátor	■ X (vědecký)	■ X (standardní)
■ Převést NC-bloky na komentáře	■ X	■ –
■ Členící bloky v NC-programu	■ X	■ X
■ Dělený náhled při testování programu	■ –	■ X
Dynamické monitorování kolizí DCM:		
■ Monitorování kolize v automatickém provozu	■ –	■ X, opce #40
■ Monitorování kolizí v ručním provozu	■ –	■ X, opce #40
■ Grafické znázornění definovaných kolizních těles	■ –	■ X, opce #40
■ Kontrola kolize během testování programu	■ –	■ X, opce #40
■ Monitorování upínadel	■ –	■ X, opce #40
■ Správa držáků nástrojů	■ X	■ X, opce #40

Funkce	TNC 620	iTNC 530
Podpora CAM:		
■ Převzít obrysy ze Step-dat a Iges-dat	■ X, opce #42	■ –
■ Převzít obráběcí pozice ze Step-dat a Iges-dat	■ X, opce #42	■ –
■ Offline-filtr pro soubory CAM	■ –	■ X
■ Stretch filtr	■ X	■ –
MOD-funkce:		
■ Uživatelské parametry	■ Konfig-data	■ Struktura čísel
■ Soubory nápovědy OEM se servisními funkcemi	■ –	■ X
■ Kontrola nosiče dat	■ –	■ X
■ Nahrání servisní sady	■ –	■ X
■ Definice os pro převzetí aktuální polohy	■ –	■ X
■ Konfigurace čítače	■ X	■ –
Zvláštní funkce:		
■ Vytvořit vratný program	■ –	■ X
■ Adaptivní regulace posuvu AFC	■ –	■ X, opce #45
■ Definovat čítač s **FUNCTION COUNT**	■ X	■ –
■ Definovat prodlevu s **FUNCTION FEED**	■ X	■ –
■ Definovat prodlevu s **FUNCTION DWELL**	■ X	■ –
■ Určit interpretaci naprogramovaných souřadnic pomocí **FUNCTION PROG PATH**	■ X	■ –
Funkce pro tvorbu velkých forem:		
■ Globální nastavení programu GS	■ –	■ X, opce #44
Indikace stavu:		
■ Dynamické zobrazení obsahů Q-parametrů, definovatelné okruhy čísel	■ X	■ –
■ Grafické zobrazení zbývající doby chodu	■ –	■ X
Individuální nastavení barvy uživatelského rozhraní	–	X

Srovnání: Přídavné funkce

M	Účinek	TNC 620	iTNC 530
M00	STOP provádění programu / STOP otáčení vřetena / VYPNUTÍ chlazení	X	X
M01	Volitelný STOP provádění programu	X	X
M02	STOP provádění programu/STOP vřetena/VYP chl. kapaliny, příp. Smazání indikace stavu (závisí na strojním parametru)/ návrat do bloku 1	X	X
M03 M04 M05	START vřetena ve směru hodinových ručiček START vřetena proti směru hodinových ručiček STOP vřetena	X	X
M06	Výměna nástroje / STOP provádění programu (závisí na stroji) / STOP vřetena	X	X
M08 M09	Chladivo ZAP Chladivo VYP	X	X
M13 M14	START vřetena ve směru hodinových ručiček / ZAP chladicí kapaliny START vřetena proti směru hodinových ručiček / ZAP chladicí kapaliny	X	X
M30	Stejná funkce jako M02	X	X
M89	Volná přídavná funkce **nebo** vyvolání cyklu, modálně účinné (závisí na stroji)	X	X
M90	Konstantní pojezdová rychlost v rozích (u TNC 620 není potřeba)	–	X
M91	V polohovacím bloku: souřadnice se vztahují k nulovému bodu stroje	X	X
M92	V polohovacím bloku: souřadnice se vztahují k poloze definované výrobcem stroje, např. k poloze pro výměnu nástroje	X	X
M94	Redukce indikace rotační osy na hodnotu pod 360°	X	X
M97	Obrábění malých stupňů obrysu	X	X
M98	Úplné obrobení otevřených obrysů	X	X
M99	Vyvolání cyklu po blocích	X	X
M101 M102	Automatická výměna nástroje za sesterský nástroj po uplynutí životnosti Zrušení M101	X	X
M103	Redukce posuvu při zanořování na koeficient F (procentní hodnota)	X	X
M104	Opětná aktivace naposledy nastaveného vztažného bodu	– (doporučeno: cyklus 247)	X
M105 M106	Provést obrábění s druhým koeficientem k_v Provést obrábění s prvním koeficientem k_v	–	X
M107 M108	Potlačení chybového hlášení u sesterských nástrojů s přídavkem Zrušení M107	X	X

M	Účinek	TNC 620	iTNC 530
M109 **M110** M111	Konstantní dráhová rychlost břitu nástroje (zvýšení a snížení posuvu) Konstantní dráhová rychlost břitu nástroje (pouze snížení posuvu) Zrušení M109/M110	X	X
M112 M113	Vložení obrysových přechodů mezi libovolné obrysové přechody Zrušení M112	– (doporučeno: cyklus 32)	X
M114 M115	Automatická korekce geometrie stroje při práci s osami natočení Zrušení M114	– (doporučeno: M128, TCPM)	X, opce #8
M116 M117	Posuv otočných stolů v mm/min Zrušení M116	X, opce #8	X, opce #8
M118	Proložení polohování s ručním kolečkem během provádění programu	X, opce #21	X
M120	Dopředný výpočet obrysu s korekcí rádiusu (LOOK AHEAD)	X, opce #21	X
M124	Obrysový filtr	– (možné přes uživatelský parametr)	X
M126 M127	Dráhově optimalizované pojíždění rotačních os Zrušení M126	X	X
M128 M129	Zachování polohy hrotu nástroje při polohování os natočení (TCPM) Zrušení M128	X, opce #9	X, opce #9
M130	V polohovacím bloku: body se vztahují k nenaklopenému souřadnému systému	X	X
M134 M135	Přesné zastavení na netangenciálních přechodech při polohování rotačními osami Zrušení M134	X (závislé na výrobci stroje)	X
M136 M137	Posuv F v milimetrech na otáčku vřetena Zrušení M136	X	X
M138	Výběr os natočení	X	X
M140	Odjezd od obrysu ve směru os nástroje	X	X
M141	Potlačení monitorování dotykové sondy	X	X
M142	Smazání modálních programových informací	–	X
M143	Smazání základního natočení	X	X
M144 M145	Ohled na kinematiku stroje v polohách AKTUÁLNÍ/CÍLOVÁ na konci bloku Zrušení M144	X, opce #9	X, opce #9
M148 M149	Automaticky zdvihnout nástroj z obrysu při NC-stop Zrušení M148	X	X
M150	Potlačení hlášení koncového vypínače	– (možné přes FN 17)	X
M197	Zaoblení rohů	X	–
M200 -M204	Funkce řezání laserem	–	X

Srovnání: Cykly

Cyklus	TNC 620	iTNC 530
1 **HLUBOKE VRTANI** (doporučeno: cyklus 200, 203, 205)	–	X
2 **ZAVITOVANI** (doporučeno: cyklus 206, 207, 208)	–	X
3 **FREZOVANI DRAZKY** (doporučeno: cyklus 253)	–	X
4 **KAPSOVE FREZOVANI** (doporučeno: cyklus 251)	–	X
5 **KRUHOVA KAPSA** (doporučeno: cyklus 252)	–	X
6 **VYHRUBOVANI** (SL I, doporučeno: SL II, cyklus 22)	–	X
7 **NULOVY BOD**	X	X
8 **ZRCADLENI**	X	X
9 **CASOVA PRODLEVA**	X	X
10 **OTACENI**	X	X
11 **ZMENA MERITKA**	X	X
12 **PGM CALL**	X	X
13 **ORIENTACE**	X	X
14 **OBRYS**	X	X
15 **PREDVRTANI** (SL I, doporučeno: SL II, cyklus 21)	–	X
16 **KONTUROVE FREZOVANI** (SL I, doporučeno: SL II, cyklus 24)	–	X
17 **REZ. ZAVITU Z/S** (doporučen: cyklus 207, 209)	–	X
18 **REZANI ZAVITU**	X	X
19 **ROVINA OBRABENI**	X, opce #8	X, opce #8
20 **DATA OBRYSU**	X, opce #19	X
21 **PREDVRTANI**	X, opce #19	X
22 **VYHRUBOVANI**	X, opce #19	X
23 **DOKONCOVAT DNO**	X, opce #19	X
24 **DOKONCOVANI STEN**	X, opce #19	X
25 **LINIE OBRYSU**	X, opce #19	X
26 **MERITKO PRO OSU**	X	X
27 **VALCOVY PLAST**	X, opce #8	X, opce #8
28 **VALCOVY PLAST**	X, opce #8	X, opce #8
29 **CEP NA PLASTI VALCE**	X, opce #8	X, opce #8
30 **Spustit data z CAMu**	–	X
32 **TOLERANCE**	X	X
39 **KONTURA PLASTE VALCE**	X, opce #8	X, opce #8
200 **VRTANI**	X	X
201 **VYSTRUZOVANI**	X, opce #19	X
202 **VRTANI**	X, opce #19	X
203 **UNIVERSAL-VRTANI**	X, opce #19	X
204 **ZPETNE ZAHLOUBENI**	X, opce #19	X

Cyklus	TNC 620	iTNC 530
205 **UNIV. HLUBOKE VRTANI**	X, opce #19	X
206 **REZANI ZAVITU**	X	X
207 **REZ. ZAVITU Z/S**	X	X
208 **FREZOVANI DIRY**	X, opce #19	X
209 **VRT.ZAVITU-ZLOM TR.**	X, opce #19	X
210 **PENDL.DRAZKA** (doporučeno: cyklus 253, opce #19)	–	X
211 **KRUHOVA DRAZKA** (doporučeno: cyklus 254, opce #19)	–	X
212 **KAPSA NA CISTO** (doporučeno: cyklus 251, opce #19)	–	X
213 **CEPY NA CISTO** (doporučeno: cyklus 256, opce #19)	–	X
214 **KRUH.KAPSA NACISTO** (doporučeno: cyklus 252, opce #19)	–	X
215 **KRUH.CEPY NACISTO** (doporučeno: cyklus 257, opce #19)	–	X
220 **RASTR NA KRUHU**	X, opce #19	X
221 **RASTR V RADE**	X, opce #19	X
224 **VZOR KODU DATAMATRIX**	X, opce #19	–
225 **GRAVIROVANI**	X, opce #19	X
230 **RADKOVANI** (doporučeno: cyklus 233, opce #19)	–	X
231 **OBECNE ROVINY**	–	X
232 **CELNI FREZOVANI**	X, opce #19	X
233 **CELNI FREZOVANI**	X, opce #19	–
238 **MERENI STAVU STROJE**	X, opce #155	–
240 **STREDENI**	X, opce #19	X
241 **BRIT1.HLUBOKE VRTANI**	X, opce #19	X
247 **NASTAVIT REF. BOD**	X	X
251 **PRAVUOUHLA KAPSA**	X, opce #19	X
252 **KRUHOVA KAPSA**	X, opce #19	X
253 **FREZOVANI DRAZKY**	X, opce #19	X
254 **KRUHOVA DRAZKA**	X, opce #19	X
256 **OBDELNIKOVY CEP**	X, opce #19	X
257 **KRUHOVY CEP**	X, opce #19	X
258 **POLYGONALNI CEP**	X, opce #19	–
262 **FREZOVANI ZAVITU**	X, opce #19	X
263 **FREZOVANI+ZAHLOUBENI**	X, opce #19	X
264 **PREDVRTANI+FREZOVANI**	X, opce #19	X
265 **HELIX.FREZOVANI**	X, opce #19	X
267 **VNEJSI ZAVIT FREZ.**	X, opce #19	X
270 **DATA TAHU KONTUROU** pro nastavení chování cyklu 25	X	X
271**OCM DATA OBRYSU**		–
272 **OCM HRUBOVANI**		–
273 **OCM DOKONCOVANI DNA**		–

Cyklus	TNC 620	iTNC 530
274 **OCM DOKONCOVANI BOKU**		–
275 **TROCHOIDALNI DRAZKA**	X, opce #19	X
276 **PRUBEH OBRYSU 3-D**	X, opce #19	X
290 **INTERPOL.SOUSTRUZENI**	–	X, opce #96

Porovnání: Cykly dotykové sondy v režimech Ruční provoz a Ruční kolečko

Cyklus	TNC 620	iTNC 530
Tabulka dotykové sondy ke správě 3D-dotykových sond	X	–
Kalibrace efektivní délky	X, opce #17	X
Kalibrace efektivního rádiusu	X, opce #17	X
Zjištění základního natočení pomocí přímky	X, opce #17	X
Nastavení vztažného bodu ve volitelné ose	X, opce #17	X
Nastavení rohu jako vztažného bodu	X, opce #17	X
Nastavení středu kruhu jako vztažného bodu	X, opce #17	X
Nastavení středové osy jako vztažného bodu	X, opce #17	X
Zjištění základního natočení pomocí dvou děr / kruhových čepů	X, opce #17	X
Nastavení vztažného bodu pomocí čtyř děr / kruhových čepů	X, opce #17	X
Nastavení středu kruhu pomocí tří děr / čepů	X, opce #17	X
Zjistit a kompenzovat šikmou polohu roviny	X, opce #17	–
Podpora mechanických dotykových sond pomocí ručního přebírání aktuální pozice	Softtlačítkem nebo vyhraze-nou klávesou	Klávesou
Zápis naměřených hodnot do tabulky vztažných bodů	X, opce #17	X
Zápis naměřených hodnot do tabulky nulových bodů	X, opce #17	X

Porovnání: Cykly dotykové sondy pro automatickou kontrolu obrobku

Cyklus	TNC 620	iTNC 530
0 **REFERENCNI ROVINA**	X, opce #17	X
1 **VZTAZNY BOD POLAR**	X, opce #17	X
2 **TS KALIBROVANI**	–	X
3 **MERENI**	X, opce #17	X
4 **MERENI VE 3-D**	X, opce #17	X
9 **KALIBRACE DELKY TS**	–	X
30 **TT KALIBROVANI**	X, opce #17	X
31 **DELKA NASTROJE**	X, opce #17	X
32 **RADIUS NASTROJE**	X, opce #17	X
33 **MERENI NASTROJE**	X, opce #17	X
400 **ZAKLADNI NATOCENI**	X, opce #17	X
401 **ROT 2 DIRY**	X, opce #17	X
402 **ROT ZE 2 CEPU**	X, opce #17	X
403 **ROT -KOLEM ROT.OSY**	X, opce #17	X
404 **VLOZIT ZAKL.NATOCENI**	X, opce #17	X
405 **ROT V C-OSE**	X, opce #17	X
408 **VZT.BOD STRED DRAZKY**	X, opce #17	X
409 **VZT.BOD STRED MUSTKU**	X, opce #17	X
410 **VZT.BOD UVNITR UHLU**	X, opce #17	X
411 **VZT.BOD VNE UHLU**	X, opce #17	X
412 **VZT.BOD UVNITR KRUHU**	X, opce #17	X
413 **VZT.BOD VNE KRUHU**	X, opce #17	X
414 **VZT.BOD VNE ROHU**	X, opce #17	X
415 **VZT.BOD UVNITR ROHU**	X, opce #17	X
416 **VZT.BOD STRED KRUHU**	X, opce #17	X
417 **VZTAZ.BOD V OSE TS**	X, opce #17	X
418 **NASTAVENI ZE 4 DER**	X, opce #17	X
419 **VZTAZ. BOD JEDNE OSY**	X, opce #17	X
420 **MERENI UHLU**	X, opce #17	X
421 **MERENI DIRY**	X, opce #17	X
422 **MERENI KRUHU VNEJSI**	X, opce #17	X
423 **MERENI UHLU VNITRNI**	X, opce #17	X
424 **MERENI UHLU VNEJSI**	X, opce #17	X
425 **MERENI SIRKY VNITRNI**	X, opce #17	X
426 **MERENI SIRKY ZEBRA**	X, opce #17	X
427 **MERIT SOURADNICI**	X, opce #17	X

Cyklus	TNC 620	iTNC 530
430 **MERENI ROZTEC.KRUHU**	X, opce #17	X
431 **MERENI ROVINY**	X, opce #17	X
440 **MERIT POSUN OSY**	–	X
441 **RYCHLE SNIMANI**	X, opce #17	X
450 **ULOZENI KINEMATIKY**	X, opce #48	X, opce #48
451 **MERENI KINEMATIKY**	X, opce #48	X, opce #48
452 **KOMPENZACE PRESET**	X, opce #48	X, opce #48
453 **KINEMATICS GRID** (Kinematická mřížka)		–
460 **KALIBRACE TS NA KOULI**	X, opce #17	X
461 **TS KALIBRACE DELKY NASTROJE**	X, opce #17	X
462 **KALIBRACE TS NA KROUZKU**	X, opce #17	X
463 **KALIBRACE TS NA TRNU**	X, opce #17	X
480 **TT KALIBROVANI**	X, opce #17	X
481 **DELKA NASTROJE**	X, opce #17	X
482 **RADIUS NASTROJE**	X, opce #17	X
483 **MERENI NASTROJE**	X, opce #17	X
484 **IR-TT KALIBROVANI**	X, opce #17	X
600 **GLOBAL.PRAC. PROSTOR**	X	–
601 **LOKAL.PRAC. PROSTOR**	X	–
1410 **SNIMANI NA HRANE**	X, opce #17	–
1411 **SNIMANI DVOU KRUZNIC**	X, opce #17	–
1420 **SNÍMÁNÍ ROVINY**	X, opce #17	–

Porovnání: Rozdíly při programování

Funkce	TNC 620	iTNC 530
Správa souborů:		
■ Zadání názvu	■ Otevře pomocné okno **Zvolte soubor**	■ Synchronizuje kurzor
■ Podpora klávesových zkratek	■ Není k dispozici	■ K dispozici
■ Správa oblíbených položek	■ Není k dispozici	■ K dispozici
■ Konfigurování sloupcového náhledu	■ Není k dispozici	■ K dispozici
Volba nástroje z tabulky	Výběr se provádí přes nabídku Rozdělení obrazovky (Split-Screen)	Výběr se provádí v pomocné okně
Programování speciálních funkcí klávesou **SPEC FCT**	Lišta softtlačítek se při stisku klávesy otevře jako další úroveň nabídky. Opuštění podmenu: znovu stiskněte klávesu **SPEC FCT**, řídicí systém opět ukáže naposledy aktivní lištu	Lišta softtlačítek se při stisku klávesy připojí jako poslední lišta. Opuštění menu: znovu stiskněte klávesu **SPEC FCT**, řídicí systém opět ukáže naposledy aktivní lištu
Programování nájezdů a odjezdů klávesou **APPR DEP**	Lišta softtlačítek se při stisku klávesy otevře jako další úroveň nabídky. Opuštění podmenu: znovu stiskněte klávesu **APPR DEP**, řídicí systém opět ukáže naposledy aktivní lištu	Lišta softtlačítek se při stisku klávesy připojí jako poslední lišta. Opuštění menu: znovu stiskněte klávesu **APPR DEP**, řídicí systém opět ukáže naposledy aktivní lištu
Stiskněte klávesu **END** při aktivní nabídce **CYCLE DEF** a **TOUCH PROBE** (Dotyková sonda)	Ukončí editování a vyvolá správu programů	Ukončí příslušnou nabídku
Vyvolání správy souboru při aktivní nabídce **CYCLE DEF** a **TOUCH PROBE** (Dotyková sonda)	Ukončí editování a vyvolá správu programů. Příslušná lišta softtlačítek zůstane navolená, pokud se ukončí správa souborů	Chybové hlášení **Tlačítko bez funkce**
Vyvolání správy souborů při aktivních nabídkách **CYCL CALL**, **SPEC FCT**, **PGM CALL** a **APPR DEP**	Ukončí editování a vyvolá správu programů. Příslušná lišta softtlačítek zůstane navolená, pokud se ukončí správa souborů	Ukončí editování a vyvolá správu programů. Základní lišta softtlačítek zůstane navolená, pokud se ukončí správa souborů

Funkce	TNC 620	iTNC 530
Tabulka nulových bodů:		
■ Třídicí funkce podle hodnot v rámci osy	■ K dispozici	■ Není k dispozici
■ Vynulovat tabulku	■ K dispozici	■ Není k dispozici
■ Přepínání náhledů Seznam / Formulář	■ Přepínání klávesou rozdělení obrazovky	■ Přepínání softtlačítkem Toggle (Přepínání)
■ Vložení jednotlivého řádku	■ Všude povoleno, nové číslování možné po dotazu. Vloží se prázdná řádka, naplnění 0 ručně k vyřízení	■ Povoleno pouze na konci tabulky. Vloží se řádka s hodnotou 0 do všech sloupců.
■ Převzetí aktuální hodnoty polohy v jednotlivé ose klávesou do tabulky nulových bodů	■ Je k dispozici v režimech **PGM/provoz po bloku** a **Běh programu, Plynule**	■ K dispozici
■ Převzetí aktuálních hodnot poloh ve všech aktivních osách klávesou do tabulky nulových bodů	■ Není k dispozici	■ K dispozici
■ Převzít poslední polohy naměřené dotykovou sondou klávesou	■ Není k dispozici	■ K dispozici
Volné programování obrysů FK:		
■ Programování paralelních os	■ Neutrální se souřadnicemi X/Y, přepínání pomocí **FUNCTION PARAXMODE**	■ V závislosti na stroji s dostupnými paralelními osami
■ Automatická korekce relativních vztahů	■ Relativní vztahy v podprogramech obrysu se nekorigují automaticky	■ Všechny relativní vztahy se budou korigovat automaticky
■ Definování obráběcí roviny při programování	■ BLK-Form ■ Softtlačítko **Rovina XY ZX YZ** při odlišné obráběcí rovině	■ BLK-Form
Programování s Q-parametry:		
■ Vzorec Q-parametru s SGN	Q12 = SGN Q50 ■ při Q 50 = 0 je Q12 = 0 ■ při Q 50 > 0 je Q12 = 1 ■ při Q 50 < 0 je Q12 = -1	Q12 = SGN Q50 ■ při Q 50 >= 0 je Q12 = 1 ■ při Q 50 < 0 je Q12 = -1

Funkce	TNC 620	iTNC 530
Manipulace při chybových hlášeních:		
■ Nápověda při chybových hlášeních	■ Vyvolání klávesou **ERR**	■ Vyvolání klávesou **NÁPOVĚDA**
■ Změna provozního režimu, když je aktivní nabídka Nápovědy	■ Nabídka Nápovědy se při změně provozního režimu zavře	■ Změna provozního režimu není povolená (klávesa bez funkce)
■ Volba provozního režimu v pozadí, když je aktivní nabídka Nápovědy	■ Nabídka Nápovědy se při přepnutí s F12 zavře	■ Nabídka Nápovědy zůstává při přepnutí s F12 otevřená
■ Identická chybová hlášení	■ Shromáždí se do jednoho seznamu	■ Zobrazí se pouze jednou
■ Potvrzení chybových hlášení	■ Každé chybové hlášení (i když je zobrazené vícekrát) se musí potvrdit a zrušit, k dispozici je funkce **VŠECHNO SMAZAT**	■ Chybové hlášení potvrdit a zrušit pouze jednou
■ Přístup k funkcím protokolu	■ K dispozici je provozní deník a výkonné filtrování (chyby, stisknuté klávesy)	■ K dispozici je úplný provozní deník bez filtračních funkcí
■ Uložení servisních souborů	■ K dispozici. Při pádu systému se nevytvoří žádný servisní soubor ■ Volitelné číslo chyby, pro které se automaticky generuje servisní soubor	■ K dispozici. Při pádu systému se vytvoří automaticky servisní soubor
Funkce Hledat:		
■ Seznam posledních hledaných slov	■ Není k dispozici	■ K dispozici
■ Zobrazit prvky aktivního bloku	■ Není k dispozici	■ K dispozici
■ Zobrazit seznam všech dostupných NC-bloků	■ Není k dispozici	■ K dispozici
Spustit hledání ve stavu označení směrovými klávesami Nahoru / Dolů	Funguje maximálně pro 50000 NC-bloků, nastavitelné pomocí data konfigurace (Konfig-Datum)	Bez omezení ve vztahu k délce programu
Programovací grafika:		
■ Znázornění mřížky v měřítku	■ K dispozici	■ Není k dispozici
■ Editování podprogramů obrysu v cyklech SLII s **AUTO DRAW ON** (Automatické kreslení ZAP)	■ Při chybových hlášeních stojí kurzor v hlavním programu na NC-bloku **CYCL CALL**	■ Při chybových hlášeních stojí kurzor v podprogramu obrysu na NC-bloku, který způsobil chybu
■ Posun okna zvětšení	■ Funkce opakování není k dispozici	■ Funkce opakování je k dispozici

Funkce	TNC 620	iTNC 530
Programování vedlejších os:		
■ Syntaxe **FUNCTION PARAXCOMP**: Definování chování zobrazení a pojezdů	■ K dispozici	■ Není k dispozici
■ Syntaxe **FUNCTION PARAXMODE**: Definování přiřazení projížděných paralelních os	■ K dispozici	■ Není k dispozici
Programování cyklů výrobce		
■ Přístup k datům v tabulkách	■ Přes příkazy **SQL** a přes funkce **FN 17** a **FN 18** nebo **TABREAD-TABWRITE** ■	■ Přes funkce **FN 17** a **FN 18** nebo **TABREAD-TABWRITE**
■ Přístup ke strojnímu parametru	■ Pomocí funkce **CFGREAD**	■ Přes funkce **FN 18**
■ Příprava interaktivních cyklů pomocí **CYCLE QUERY**, např. cykly dotykové sondy v Ručním provozu	■ K dispozici	■ Není k dispozici

Porovnání: Rozdíly při testování programu, funkčnost

Funkce	TNC 620	iTNC 530
Vstup s klávesou **GOTO**	Funkce je možná pouze v případě, když softtlačítko **Start Po blokuješ-**tě nebylo stisknuto	Funkce je možná také po **Start Po bloku**
Výpočet obráběcí doby	Při každém opakování simulace softtlačítkem START se přičítá doba obrábění	Při každém opakování simula-ce softtlačítkem START začíná výpočet doby od 0
Po bloku	U cyklů s rastry bodů a **CYCL CALL PAT** se řízení zastaví v každém bodu.	Cykly s rastry bodů a **CYCL CALL PAT** řízení bere jako jeden NC-blok

Porovnání: Rozdíly při testování programu, obsluze

Funkce	TNC 620	iTNC 530
Funkce Zoom (Zvětšit)	Každou úroveň řezu lze volit jednotlivým softtlačítkem	Rovina řezu se může volit třemi přepínacími softtlačítky
Přídavné funkce M závislé na stroji	Vedou k chybovým hlášením, pokud to není integrované do PLC	Při testování programu se ignorují
Zobrazení / Editace tabulky nástrojů	Funkce je k dispozici pomocí softtlačítka	Funkce není k dispozici
Znázornění nástrojů	■ tyrkysová: délka nástroje ■ červená: délka břitu a nástroj je v záběru ■ modrá: délka břitu a nástroj není v záběru	■ - ■ červená: nástroj je v záběru ■ zelená: nástroj není v záběru
Možnosti náhledu při 3D-znázornění	K dispozici	Funkce není k dispozici
Kvalitu modelu lze nastavit	K dispozici	Funkce není k dispozici

Porovnání: Rozdíly na programovacím pracovišti

Funkce	TNC 620	iTNC 530
Demo verze	NC-programy s více než 100 NC-bloky nelze navolit, vydá se chybové hlášení.	NC-programy se mohou navolit, zobrazí se maximálně 100 NC-bloků, další NC-bloky se pro znázornění odříznou.
Demo verze	Pokud se při zanořování s **PGM CALL** dosáhne více než 100 NC-bloků, tak testovací grafika neukáže žádný obrázek, chybové hlášení se nevydá.	Vnořené NC-programy se mohou simulovat.
Demo verze	Do NC-programu můžete přenést až 10 prvků z CAD-Vieweru.	Do NC-programu můžete přenést až 31 řádek z DXF-konvertoru.
Kopírování NC-programů	Je možné kopírování s průzkumníkem ve Windows do a z adresáře **TNC:**.	Kopírování se musí provádět pomocí **TNCremo** nebo správy souborů.
Přepnutí horizontální lišty softtlačítek	Kliknutím na proužek se lišta přepne o lištu vpravo, nebo vlevo	Kliknutím na libovolný proužek se tento aktivuje

Rejstřík

3

3D-korekce..... 426
Čelní frézování..... 431
Delta hodnoty..... 429
Normovaný vektor..... 428
Orientace nástroje..... 430
Peripheral Milling..... 433
Tvary nástrojů..... 429

A

ADP..... 441
Adresář..... **100**, 105
kopírování..... 108
smazat..... 109
založení..... 105
ASCII-soubory..... 362

B

Batch Process Manager..... 472
Aplikace..... 472
otevřít..... 476
Seznam prací..... 474
Vytvoření seznamu prací..... 479
Základy..... 472
Změna seznamu prací..... 480
Blok..... 93
vložit, změnit..... 93
vymazat..... 93

C

CAD-Import..... 445
CAD Viewer
nastavení roviny..... 453
CAD-Viewer..... 445
Filtr vrtacích pozic..... 463
Nastavení vrstev..... 449
Nastavení vztažného bodu.. 450
Volba obrysu..... 456
CAM-programování..... 426, 436
Cesta..... 100

Č

Číslo nástroje..... 118
Čítač..... 360
Členění NC-programů..... 191
Čtení systémových dat..... **281**, 318

D

Data nástroje
vyvolání..... 121
zadání do programu..... 120
Definování lokálního Q-parametru..... 258
Definování permanentního Q-parametru..... 258
Definovat polotovar..... 88
Délka nástroje..... 118
Dialog..... 89
DNC
Informace z NC-programu.... 285
Doba prodlevu..... 375
Doba prodlevy..... **374, 376**
Dotyková gesta..... 486
Dotyková obrazovka..... 484
Dotykový ovládací panel..... 485
Dráhové funkce
Základy..... 132
Kruhy a kruhové oblouky 135
Předpolohování..... 136
Dráhové pohyby
polární souřadnice
Přímka..... 161
Polární souřadnice..... 160
Kruhová dráha s tangenciálním napojením. 162
Přehled..... 160
Pravoúhlé souřadnice
Kruhová dráha s definovaným rádiusem..... 154
Přehled..... 148
Dráhový pohyb..... 148
pravoúhlé souřadnice..... 148

F

Filtr pro vrtací pozice při převzetí dat CAD..... 463
FK-programování..... 167
grafika..... 169
koncový bod..... 173
kruhové dráhy..... 172
Možnosti zadání
Směr a délka prvků obrysu..... 173
Možnosti zadání
Pomocné body..... 176
Relativní vztahy..... 177
Údaje pro kruh..... 174
Uzavřené obrysy..... 175
Obráběcí rovina..... 168
otevření dialogu..... 170
přímky..... 171
základy..... 167
FN14: ERROR: Výpis chybových hlášení..... 271, 271
FN 16: F-PRINT: Formátovaný výpis textů..... 275
FN18: SYSREAD: Čtení systémových dat..... 281
FN19: PLC: Předání hodnot do PLC..... 282
FN20: WAIT FOR: Synchronizace NC a PLC..... 283
FN 23: KREISDATEN: Výpočet kružnice ze 3 bodůFN 23..... 264
FN 24: KREISDATEN: Výpočet kružnice ze 4 bodůFN 24..... 264
FN 26: TABOPEN: Otevřít volně definovatelnou tabulku..... 369
FN27: TABWRITE: Popsat volně definovatelnou tabulku..... 370
FN28: TABREAD: Čtení volně definovatelné tabulky..... 371, 371
FN29: PLC: Předání hodnot do PLC..... 284
FN 37: EXPORT..... 285
FN38 : SEND: Odeslat informace... 285
Formulářový náhled..... 369
Frézování se skloněnou hlavou v naklopené rovině..... 411
FUNCTION COUNT..... 360
Funkce FCL..... 36
Funkce hledání..... 96
Funkce PLANE..... **383**, 385
Automatické naklopení..... 402
definice bodů..... 396
definice Eulerova úhlu..... 392
Definice osového úhlu..... 399
definice prostorového úhlu... 388
definice průmětového úhlu... 390
Definice vektoru..... 394
Frézování skloněnou frézou. 411
postup při polohování..... 401
Přehled..... 385
přírůstková definice..... 398
Výběr možných řešení..... 405
Vynulovat..... 387
Způsob transformace..... 408

G

Gesta..... 486
GOTO..... 184
Grafika
při programování..... 200
Zvětšení výřezu..... 203

H

Hlavní osy..... 81
Chybové hlášení..... 204
Nápověda pro..... 204

I

Import
Tabulka z iTNC 530..... 371
Instrukce SQL..... 288
Interpolace po šroubovici..... 163
iTNC 530..... 62

K

Kalkulátor..... 193
Klávesnice na obrazovce.... 65, 65, 185, 185

Koeficient posuvu pro zanořovací pohyby M103 ... 225
Kontextová nápověda ... 210
Kopírování částí programu ... 95, 95
Korekce nástroje ... 127
délka ... 127
Rádius ... 128
Tabulka ... 357
trojrozměrná ... 426
Korekce rádiusu ... 128
vnější rohy, vnitřní rohy ... 130
Zadání ... 129, 130
Korekční tabulka
Vytvořit ... 358
Kruhová dráha ... 154, 162
kolem pólu ... 162
kolem středu kruhu CC ... 153
s tangenciálním napojením ... 156

L

Liftoff ... **377**
Look ahead ... 227

M

M91/M92 ... 220
Monitorování dotykové sondy ... 231

N

Nahrazování textu ... 97
Naklopení
obráběcí rovina ... 385
obráběcí roviny ... 383
Naklopení bez rotačních os ... 410
Naklopení obráběcí roviny ... 383
Nápověda ... 210
Nápověda pro chybové hlášení 204
Nástrojová data ... 118
delta-hodnoty ... 120
nahrazení ... 107
Natočit
Vynulovat ... 387
Název nástroje ... 118
NC-blok ... 93
NC-chybové hlášení ... 204
NC-program ... 84
členění ... 191
upravit ... 92
Normálový vektor plochy ... 394, 412, 426, **428**

O

Obrábění orientované na nástroj ... 470
Obrazovka ... 63
Obrys
Najetí ... 138
Opuštění ... 138
volba ze souboru DXF ... 456
Odjetí od obrysu ... 230
Opakování části programu ... 239
Osy natočení ... 416
Otáčky vřetena
Zadání ... 121
O této příručce ... 30
Otevřené rohy obrysu M98 ... 224
Ovládací panel ... 64

P

Paralelní osy ... 344
Parametr s řetězcem
přiřazení ... 314
řetězení ... 315
Parametr s řetězcem textu
číst systémová data ... 318
Paraxcomp ... 344
Paraxmode ... 344
Pevný disk ... 98
Podprogram ... 237
Polární souřadnice ... 81
Kruhová dráha kolem pólu CC ... 162
Programování ... 160
Základy ... 81
Polohování
při naklopené rovině obrábění ... 222
s naklopenou obráběcí rovinou ... 419
Polohy obrobku ... 82
Popisný dialog ... 89
Popsat protokol ... 285
Porovnání funkcí ... 534
Posun nulového bodu
zadání souřadnic ... 354
Posunutí nulového bodu ... 353
Pomocí tabulky nulových bodů ... 355
Vynulování ... 356
Posuv
Možnosti zadání ... 90
u rotačních os, M116 ... 413
Posuv v milimetrech/otáčku vřetena M136 ... 226
Prahové otáčky ... 372
Pravoúhlé souřadnice
Kruhová dráha kolem středu CC ... 153
Kruhová dráha s tangenciálním napojením ... 156
Přímka ... 148
Procesní řetězec ... 436
Program ... 84
členění ... 191
otevřít nový ... 88
Struktura ... 84
Programovací grafika ... 169
Programování pohybu nástrojů ... 89
Programování Q-parametrů
Matematické základní funkce ... 260
přídavné funkce ... 270
rozhodování když/pak ... 265
úhlové funkce ... 263
výpočet kružnice ... 264
Programové předvolby ... 341
Prostprocesor ... 437
Provozní režimy ... 66
Přečtení strojních parametrů ... 323
Překrývání polohováním s ručním kolečkem M118 ... 229
Převzetí aktuální pozice ... 91
Přídavek nástroje
Potlačit chybu: M107 ... 427
Přídavné funkce ... 218
pro dráhové poměry ... 223
pro kontrolu chodu programu ... 219
pro rotační osy ... 413
pro vřeteno a chladicí kapalinu ... 219
pro zadání souřadnic ... 220
zadání ... 218
Přídavné osy ... 81
Přímka ... **148**, 161
Přístup k tabulce ... 370
Přístupy k tabulkám ... 288
Pulzující otáčky ... 372

Q

Q-parametr
Export ... 285
formátovaný výstup ... 275
Předání hodnot do PLC ... 282, 284
Q-parametry ... 254
kontrolování ... 268
lokální parametry QL ... 254
programování ... 254
programování ... 313
předobsazené ... 326
Řetězcový parametr QS ... 313
Trvale účinné parametry QR 254
Q-parametry-programování
Pokyny pro programování ... 257

R

Rádius nástroje ... 119
Rezonanční vibrace ... 372
Rotační osa ... 413
Dráhově optimalizované pojíždění:M126 ... 414
Redukování indikace M94 ... 415
Rozdělení obrazovky ... 64
CAD-Viewer ... 444

Rychloposuv..... 116

Ř

Řetězcový parametr..... 313
kontrola..... 320
Kopírovat část řetězce..... 317
převod..... 319
zjištění délky..... 321

S

Skok
s GOTO..... 184
Skupiny součástí..... 259
Soubor
Kopírování..... 105
ochrana..... 112
označení..... 110
přepsání..... 106
třídění..... 111
volba..... 103
vytvořit..... 105
Souborové funkce..... 352
SPEC FCT..... 340
Speciální funkce..... 340
Správa souboru
typ souboru..... 98
Správa souborů
adresář..... 100
Adresáře
kopírování..... 108
Adresáře
Založení..... 105
externí typy souborů..... 100
kopírování tabulek..... 107
Přehled funkcí..... 101
přejmenování souboru..... 111
smazání souboru..... 109
vyvolat..... 102
Stáhnout soubory nápovědy..... 215
Stav souboru..... 102
Stav vývoje..... 36
Střed kruhu..... 152
Synchronizace NC a PLC. 283, 283
Systémová data
Seznam..... 496

Š

Šroubovice..... 163

T

Tabulka palet..... 466
editovat..... 468
Orientovaná na nástroj..... 470
Sloupce..... 466
Vložení sloupce..... 469
volba a opuštění..... 469
Tabulky korekcí
Typ..... 357
Tabulky palet
Použití..... 466
TCPM..... 420
resetovat..... 425
Teach In..... **91**, 149
Textové proměnné..... 313
Textový editor..... 189
Textový soubor..... 362
formátovaný výpis..... 275
funkce mazání..... 363
Najít části textu..... 365
otevřít a opustit..... 362
vytvoření..... 275
Tisk hlášení..... 281
TNCguide..... 210
TOOL CALL..... 121
TOOL DEF..... 120
TRANS DATUM..... 354
Transformace souřadnic..... 353
Trigonometrie..... 263
T-vektor..... 428

Ú

Úhlové funkce..... 263

U

Uložení servisních souborů..... 209
Úplný kruh..... 153

V

Vedení pohybu..... 441
Vektor..... 394
Víceosové obrábění..... **382**, 420
Vložení komentáře..... 186, **187**
Vnořování..... 245
Volba pozic z DXF..... 459
Volba vrtací polohy
Ikonou..... 462
Volba vrtací pozice
Jednotlivá volba..... 460
rozsah myší..... 461
Volně definovaná tabulka
otevřít..... 369
Volně definovatelná tabulka
popsat..... 370
Vydání hlášení na obrazovku... 280
Výměna nástroje..... 124
Výpočet kružnice..... 264
Výpočty se závorkami..... 309
Vyrovnání osy nástroje..... 410
Výstup dat
na obrazovku..... 280
na server..... 281
Vyvolání programu
Vyvolání libovolného NC-programu..... 240
Vztažná soustava..... 70
Vztažný bod
zvolit..... 83
Vztažný systém..... 81
nástroj..... 79
obráběcí rovina..... 77
obrobek..... 75
stroj..... 71
zadání..... 78
základní..... 74

Z

Základy..... 69
Zaoblení rohů..... 151
Zaoblení rohů M197..... 234
Zaokrouhlení hodnot..... 332
Zkosení..... 150
Znázornění NC-programu..... 186
Zpracování dat DXF
Volba obráběcích pozic..... 459
Zpracování souborů DXF
Základní nastavení..... 447
Zvolit měrnou jednotku..... 88

HEIDENHAIN

DR. JOHANNES HEIDENHAIN GmbH
Dr.-Johannes-Heidenhain-Straße 5
83301 Traunreut, Germany
☏ +49 8669 31-0
FAX +49 8669 32-5061
E-mail: info@heidenhain.de

Technical support FAX +49 8669 32-1000
Measuring systems ☏ +49 8669 31-3104
E-mail: service.ms-support@heidenhain.de
NC support ☏ +49 8669 31-3101
E-mail: service.nc-support@heidenhain.de
NC programming ☏ +49 8669 31-3103
E-mail: service.nc-pgm@heidenhain.de
PLC programming ☏ +49 8669 31-3102
E-mail: service.plc@heidenhain.de
APP programming ☏ +49 8669 31-3106
E-mail: service.app@heidenhain.de

www.heidenhain.de

Dotykové sondy HEIDENHAIN

vám pomáhají zkrátit vedlejší časy a zlepšit stálost rozměrů hotových obrobků.

Dotykové sondy na obrobky

TS 220	Kabelový přenos signálu
TS 440	Infračervený přenos
TS 642, TS 740	Infračervený přenos

- Vyrovnávat obrobky
- Nastavovat vztažné body
- Proměření obrobků

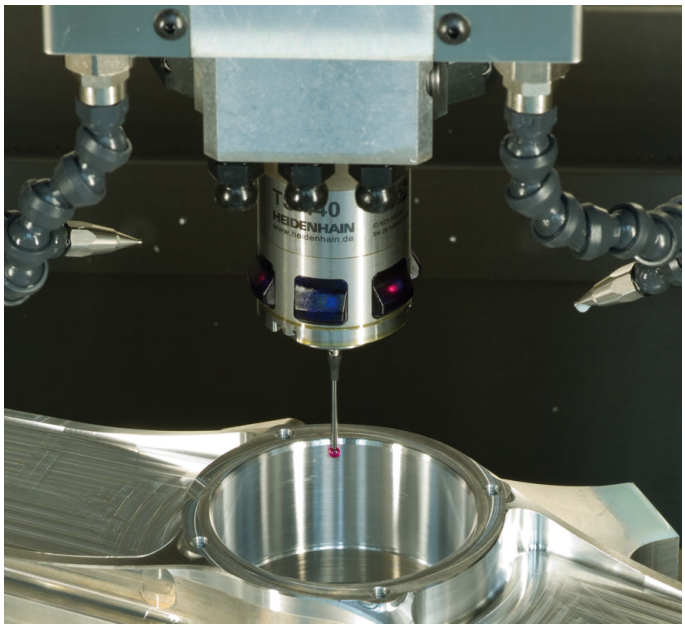

Dotykové sondy na nástroje

TT 160	Kabelový přenos signálu
TT 460	Infračervený přenos

- Proměřování nástrojů
- Monitorování opotřebení
- Zjišťování ulomení nástroje

Originálnídokumentace
1096883-C6 · Ver06 · SW07 · 10/2019 · H · Printed in Germany