HEIDENHAIN

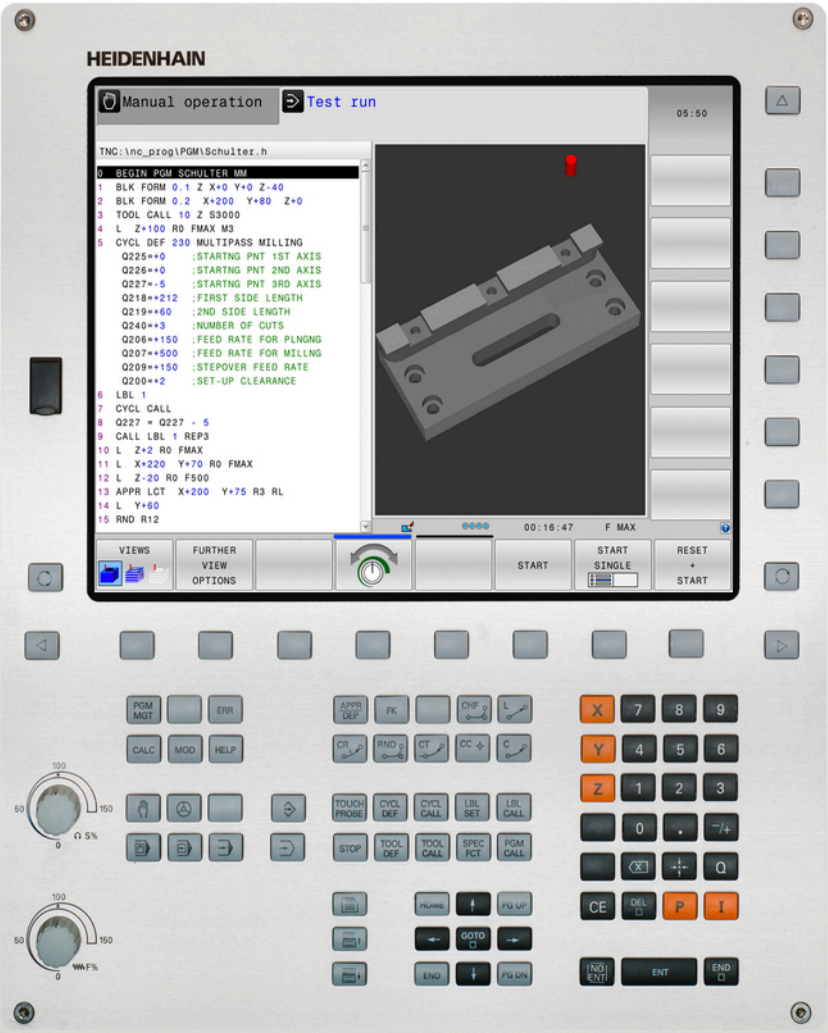

TNC 620

Uporabniški priročnik
DIN/ISO-programiranje

NC-programska oprema
817600-03
817601-03
817605-03

Slovensko (si)
11/2015

Tipke in gumbi TNC-ja

Tipke ob zaslonu

Tipka	Funkcija
	Izbira postavitve zaslona
	Preklop zaslonskega prikaza med strojnim in programirnim načinom
	Gumbi: izbira funkcije na zaslonu
	Preklop med orodnimi vrsticami

Strojni načini

Tipka	Funkcija
	Ročni način
	Električni krmilnik
	Pozicioniranje z ročnim vnosom
	Programski tek – Posamezni niz
	Programski tek – Zaporedje nizov

Programirni načini

Tipka	Funkcija
	Programiranje
	Programski test

Upravljanje programov in datotek, TNC-funkcije

Tipka	Funkcija
PGM MGT	Izbira in brisanje programov in datotek, zunanji prenos podatkov
PGM CALL	Definiranje priklica programa, izbira preglednic ničelnih točk in točk
MOD	Izbira MOD-funkcije
HELP	Prikaz pomoči pri sporočanju NC-napak, priklic sistema TNCguide
ERR	Prikaz vseh trenutnih sporočil o napakah
CALC	Prikaz kalkulatorja

Krmilne tipke

Tipka	Funkcija
	Pozicioniranje kazalca
GOTO	Neposredna izbira nizov, ciklov in parametrskih funkcij

Vrtljivi gumb za pomik in število vrtljajev vretena

Pomik	Število vrtljajev vretena

Cikli, podprogrami in ponovitve delov programov

Tipka	Funkcija
TOUCH PROBE	Definiranje ciklov tipalnega sistema
CYCL DEF / CYCL CALL	Definiranje in priklic ciklov
LBL SET / LBL CALL	Vnos in priklic podprogramov in ponovitev delov programov
STOP	Vnos zaustavitve programa v program

Podatki o orodjih

Tipka	Funkcija
TOOL DEF	Definiranje podatkov o orodjih v programu
TOOL CALL	Priklic podatkov o orodju

Programiranje poti gibanja

Tipka	Funkcija
APPR DEP	Primik na konturo/odmik s konture
FK	Prosto programiranje kontur FK
L	Premica
CC	Središče kroga/pol za polarne koordinate
C	Krožnica okrog središča kroga
CR	Krožnica s polmerom
CT	Krožnica s tangencialnim nadaljevanjem
CHF / RND	Posneti rob/zaobljen rob

Posebne funkcije

Tipka	Funkcija
SPEC FCT	Prikaz posebnih funkcij
	Izbira naslednjega zavihka v obrazcih
	Pomikanje po poljih ali gumbih v pogovornem oknu naprej/nazaj

Vnos koordinatnih osi in številk, urejanje

Tipka	Funkcija
X . . . V	Izbira oz. vnos koordinatnih osi v program
0 . . . 9	Številke
. / +/-	Decimalna pika/sprememba predznaka
P / I	Vnos polarnih koordinat/ inkrementalne vrednosti
Q	Programiranje Q-parametrov/ stanje Q-parametrov
	Dejanski položaj, prevzem vrednosti iz kalkulatorja
NO ENT	Preskok vprašanj iz pogovornega okna in izbris besed
ENT	Konec vnosa in nadaljevanje v pogovornem oknu
END	Konec stavka, konec vnosa
CE	Ponastavitev vnosa ali brisanje sporočila o napaki TNC-ja
DEL	Preklic pogovornega okna, izbris dela programa

Osnove

O tem priročniku

V nadaljevanju boste našli seznam simbolov za napotke, ki se uporabljajo v tem priročniku.

⇨	Ta simbol pomeni, da je treba pri opisani funkciji upoštevati posebne napotke.
!	Ta simbol pomeni, da pri uporabi opisane funkcije obstaja ena ali več naslednjih nevarnosti: ■ Nevarnosti za obdelovanec ■ Nevarnosti za vpenjalo ■ Nevarnosti za orodje ■ Nevarnosti za stroj ■ Nevarnosti za upravljavca
⚠	Ta simbol opozarja na situacijo, ki je lahko nevarna in zaradi katere lahko utrpite poškodbe, če je ne preprečite.
	Ta simbol pomeni, da mora opisano funkcijo prilagoditi proizvajalec stroja. Opisana funkcija lahko nato deluje na različnih strojih različno.
	Ta simbol pomeni, da podrobnejši opis funkcije najdete v drugem uporabniškem priročniku.

Želite sporočiti spremembe ali ste odkrili napako?

Nenehno se trudimo izboljševati dokumentacijo. Pomagajte nam pri tem in nam sporočite želene spremembe na naslednji e-naslov:

tnc-userdoc@heidenhain.de

TNC-tip, programska oprema in funkcije

Ta priročnik opisuje funkcije, ki so na TNC-jih na voljo od naslednjih številk NC-programske opreme dalje.

Vrsta TNC	Št. NC-programske opreme
TNC 620	817600-03
TNC 620 E	817601-03
TNC 620 Programirno mesto	817605-03

Oznaka E označuje izvozno različico TNC-ja. Za izvozne različice TNC-ja velja naslednja omejitev:

- Istočasni premočrtni premiki do štirih osi

Proizvajalec stroja s strojnimi parametri uporabni obseg zmogljivosti TNC-ja prilagodi posameznemu stroju. Zato so v tem priročniku opisane tudi funkcije, ki niso na voljo na vsakem TNC-ju.

Funkcije TNC-ja, ki niso na voljo na vseh strojih, so npr.:

- Izmera orodja z namiznim tipalnim sistemom

Če se želite seznaniti z dejanskim obsegom delovanja svojega stroja, stopite v stik s proizvajalcem stroja.

Mnogi proizvajalci strojev in HEIDENHAIN nudijo tečaje za programiranje TNC-jev. Če želite pridobiti poglobljen vpogled v funkcije TNC_ja, vam priporočamo, da se udeležite takšnega tečaja.

Uporabniški priročnik za programiranje ciklov:
Vse funkcije ciklov (cikli tipalnega sistema in obdelovalni cikli) so opisane v uporabniškem priročniku za programiranje ciklov. Če potrebujete ta uporabniški priročnik, se po potrebi obrnite na podjetje HEIDENHAIN. ID: 1096886-xx

Programske možnosti

Pri TNC 620 so na voljo različne programske možnosti, ki jih lahko aktivira proizvajalec stroja. Vsako možnost, ki vsebuje naslednje funkcije, je treba aktivirati posebej:

Dodatna os (možnost št. 0 in možnost št. 1)	
Dodatna os	Dodatna regulacijska kroga 1 in 2
Advanced Function Set 1 (Option #8)	
Sklop naprednih funkcij 1	**Obdelovanje z vrtljivo mizo:** ■ Konture na odvoju valja ■ Pomik v mm/min **Preračunavanje koordinat:** Vrtenje obdelovalne ravnine **Interpolacija:** Krog na 3 oseh pri zavrteni obdelovalni ravnini (prostorski krog)
Advanced Function Set 2 (Option #9)	
Sklop naprednih funkcij 2	**3D-obdelava:** ■ Posebej stabilno krmiljenje premikov ■ 3D-popravek orodja z normalnim vektorjem na ploskev ■ Spreminjanje položaja vrtljive glave z elektronskim krmilnikom med programskim tekom; položaj konice orodja se ohrani (TCPM = **T**ool **C**enter **P**oint **M**anagement) ■ Držanje orodja navpično na konturo ■ Popravek polmera orodja navpično na smer premikanja in smer orodja **Interpolacija:** Premica na 5 oseh (zahtevano dovoljenje za izvoz)
Touch Probe Functions (Option #17)	
Funkcije tipalnega sistema	**Cikli tipalnega sistema:** ■ Kompenzacija poševnega položaja orodja v samodejnem načinu ■ Izhodiščno točko določite v načinu delovanja **Ročni način** ■ Določanje referenčne točke v samodejnem načinu ■ Samodejno merjenje obdelovancev ■ Samodejno merjenje orodij
HEIDENHAIN DNC (Option #18)	
	Komunikacija z zunanjimi računalniškimi aplikacijami prek komponente COM

Advanced Programming Features (Option #19)

Napredne programirne funkcije	**Prosto programiranje kontur FK:** Programiranje v navadnem besedilu HEIDENHAIN z grafično podporo za obdelovance, ki niso dimenzionirani v skladu z NC **Obdelovalni cikli:** ■ Globinsko vrtanje, povrtavanje, izstruženje, grezenje, centriranje (cikli 201–205, 208, 240, 241) ■ Rezkanje notranjih in zunanjih navojev (cikli 262–265, 267) ■ Rezkanje pravokotnih in krožnih žepov in čepov (cikli 212–215, 251–257) ■ Vrstno rezkanje ravnih in poševnih površin (cikli 230–233) ■ Ravni utori in okrogli utori (cikli 210, 211, 253, 254) ■ Točkovni vzorec na krogu in premicah (cikli 220, 221) ■ Konturni segment, konturni žep – tudi vzporedno s konturo, trohoidni konturni utor (cikli 20–25, 275) ■ Graviranje (cikel 225) ■ Integrirani so lahko obdelovalni cikli, ki jih posebej pripravi proizvajalec stroja

Advanced Graphic Features (Option #20)

Napredne grafične funkcije	**Testna in obdelovalna grafika:** ■ Pogled od zgoraj ■ Prikaz v treh ravninah ■ 3D-prikaz

Advanced Function Set 3 (Option #21)

Sklop naprednih funkcij 3	**Popravek orodja:** M120: predizračun konture s popravljenim polmerom za do 99 stavkov (NAČRTOVANJE) **3D-obdelava:** M118: prekrivanje pozicioniranja s krmilnikom med programskim tekom

Pallet Management (Option #22)

Upravljanje palet	Obdelava obdelovancev v poljubnem zaporedju

Display Step (Option #23)

Korak prikaza	**Natančnost vnosa:** ■ Linearne osi do 0,01 µm ■ Kotne osi do 0,00001°

DXF Converter (Option #42)	
DXF-pretvornik	■ Podprt format DXF: AC1009 (AutoCAD R12) ■ Prevzem kontur in točkovnih vzorcev ■ Preprosta določitev referenčnih točk ■ Grafično izbiranje konturnih odrezov iz programov s pogovornimi okni z navadnim besedilom

KinematicsOpt (Option #48)	
Optimiranje kinematike stroja	■ Shranjevanje/obnovitev aktivne kinematike ■ Pregled aktivne kinematike ■ Optimiranje aktivne kinematike

Extended Tool Management (Option #93)	
Napredno upravljanje orodij	Na osnovi programskega jezika Python

Remote Desktop Manager (Option #133)	
Oddaljeno upravljanje zunanjih računalniških enot	■ OS Windows za ločeno enoto računalnika ■ Povezan z zaslonom TNC

Cross Talk Compensation – CTC (Option #141)	
Kompenzacija sklopov osi	■ Določanje dinamično pogojenih odstopanj položajev zaradi pospeškov osi ■ Kompenzacija TCP (**T**ool **C**enter **P**oint)

Position Adaptive Control – PAC (Option #142)	
Prilagodljiva regulacija položaja	■ Prilagajanje regulirnih parametrov v odvisnosti od položaja osi v delovnem prostoru ■ Prilagajanje regulirnih parametrov v odvisnosti od hitrosti ali pospeška osi

Load Adaptive Control – LAC (Option #143)	
Prilagodljiva regulacija obremenitve	■ Samodejna določitev teže obdelovanca in tornih sil ■ Prilagajanje regulirnih parametrov v odvisnosti od trenutne teže obdelovanca

Active Chatter Control – ACC (Option #145)	
Aktivno zmanjševanje hrupa	Popolnoma samodejna funkcija za zmanjševanje hrupa med obdelavo

Active Vibration Damping – AVD (Option #146)	
Aktivno zmanjševanje tresenja	Zmanjševanje tresenja stroja za izboljšanje površine obdelovanca

Stanje razvoja (posodobitvene funkcije)

Poleg programskih možnosti lahko s posodobitvenimi funkcijami **F**eature **C**ontent **L**evel (angl. izraz za stanje razvoja, FCL) upravljate razvoj TNC-programske opreme. Če prejmete posodobitev za programsko opremo TNC, funkcije, ki jih upravlja FCL, ne bodo samodejno na voljo.

Ob nakupu novega stroja so brezplačno na voljo tudi vse posodobitvene funkcije.

Posodobitvene funkcije so v priročniku označene s **FCL n**. **n** označuje zaporedno številko stanja razvoja.

FCL-funkcije lahko trajno aktivirate s plačljivo številko ključa. Za nakup te številke se obrnite na proizvajalca stroja ali podjetje HEIDENHAIN.

Predvidena vrsta uporabe

Glede na EN 55022 ustreza TNC razredu A in je v glavnem namenjen industrijski uporabi.

Pravni napotek

Ta izdelek uporablja odprtokodno programsko opremo. Nadaljnje informacije boste našli v krmilnem sistemu pod:

- Način Shranjevanje/urejanje
- MOD-funkcija
- Gumb **NAPOTKI ZA LICENCO**

Nove funkcije

Nove funkcije 73498x-02

- DXF-datoteke je zdaj mogoče odpreti neposredno v TNC-ju, in sicer za ekstrahiranje kontur in točkovnih vzorcev, glej "Programiranje: prevzem podatkov iz CAD-datotek", Stran 253
- Smer aktivne orodne osi je zdaj mogoče aktivirati kot navidezno orodno os v ročnem načinu in med prekrivanjem krmilnika (glej "Prekrivanje pozicioniranja s krmilnikom med programskim tekom: M118 (programska možnost Mešane funkcije)", Stran 365).
- Zapisovanje in branje preglednic je zdaj mogoče s poljubno določljivimi preglednicami, glej "Prosto določljive preglednice", Stran 388
- Nov cikel tipalnega sistema 484 za umerjanje brezžičnega tipalnega sistema TT 449, oglejte si uporabniški priročnik za programiranje ciklov
- Podpora za nove krmilnike HR 520 in HR 550 FS, glej "Premikanje z elektronskimi krmilniki", Stran 442
- Nov obdelovalni cikel 225 Graviranje, oglejte si uporabniški priročnik za programiranje ciklov
- Nova programska možnost za aktivno zmanjševanje tresenja ACC, glej "Aktivno zmanjševanje tresenja ACC (možnost št. 145)", Stran 381
- Nov ročni cikel tipanja "Središčna os kot izhodiščna točka", glej "Srednja os kot izhodiščna točka ", Stran 491
- Nova funkcija za zaokroževanje kotov, glej "Zaokroževanje kotov: M197", Stran 372
- Zunanji dostop do TNC-ja lahko zdaj onemogočite z MOD-funkcijo, glej "Zunanji dostop", Stran 541

Spremenjene funkcije 73498x-02

- V preglednici orodij je bilo najvišje število znakov v poljih NAME in DOC s 16 povečano na 32 glej "Vnos podatkov o orodju v preglednico", Stran 174
- Preglednica orodij je bila razširjena s stolpcema ACC, glej "Vnos podatkov o orodju v preglednico", Stran 174
- Izboljšano je bilo upravljanje in pozicioniranje z ročnimi tipalnimi cikli, glej "Uporaba 3D-tipalnega sistema (možnost št. 17)", Stran 468
- V ciklih lahko zdaj s funkcijo PREDEF uporabljate tudi prednastavljene vrednosti za parametre ciklov, oglejte si uporabniški priročnik za programiranje ciklov
- Pri ciklih KinematicsOpt je na voljo nov algoritem optimiranja, oglejte si priročnik za programiranje ciklov
- Pri ciklu 257 Rezkanje okroglih čepov je zdaj na voljo parameter, s katerim lahko določite položaj primika na čep, oglejte si priročnik za programiranje ciklov
- Pri ciklu 256 Pravokotni čepi je zdaj na voljo parameter, s katerim lahko določite položaj primika na čepih, oglejte si priročnik za programiranje ciklov
- Z ročnim ciklom tipalnega sistema "Osnovna rotacija" lahko zdaj poševni položaj obdelovanca izravnate tudi z vrtenjem mize, glej "Izravnava poševnega položaja obdelovanca z vrtenjem mize", Stran 483

TNC-tip, programska oprema in funkcije

Nove funkcije 81760x-01

- Nov posebni način ODMIK, glej "Odmik: po izpadu električnega toka", Stran 528
- Nova simulacijska grafika, glej "Grafike (možnost št. 20)", Stran 508
- Nova MOD-funkcija "Datoteka uporabe orodja" v skupini Nastavitve stroja, glej "Datoteka o uporabi orodja", Stran 543
- Nova MOD-funkcija "Nastavitev sistemskega časa" v skupini Nastavitve sistema, glej "Nastavitev sistemskega časa", Stran 544
- Nova MOD-skupina "Nastavitve grafike", glej "Nastavitve grafike", Stran 540
- Z novim računalom rezalnih podatkov lahko izračunate število vrtljajev in pomik, glej "Računalo podatkov o rezanju", Stran 152
- Funkcijo za aktivno zmanjševanje tresenja ACC lahko zdaj vklopite in izklopite z gumbom, glej "Aktiviranje/deaktiviranje ACC-ja", Stran 382
- Pri ukazih "pojdi na" so bili uvedeni novi pogojni stavki (če/potem), (glej "Programiranje pogojnih stavkov (če/potem)", Stran 303
- Pisava obdelovalnega cikla 225 Graviranje je razširjena s preglasi in znaki za premer, oglejte si uporabniški priročnik za programiranje ciklov
- Nov obdelovalni cikel 275 Trohoidno rezkanje, oglejte si uporabniški priročnik za programiranje ciklov
- Nov obdelovalni cikel 233 Čelno rezkanje, oglejte si uporabniški priročnik za programiranje ciklov
- V cikle vrtanja 200, 203 in 205 je bil uveden parameter Q395 REFERENCA GLOBINA za oceno kota T-ANGLE, oglejte si priročnik za programiranje ciklov
- Dodan je bil tipalni cikel 4 MERJENJE 3D, oglejte si priročnik za programiranje ciklov

Spremenjene funkcije 81760x-01

- V NC bloku so dovoljene do 4 M-funkcije, glej "Osnove", Stran 352
- V kalkulator so dodani novi gumbi za prevzem vrednosti, glej "Uporaba", Stran 149
- Prikaz preostale poti lahko zdaj prikažete tudi v sistemu za vnos, glej "Izbira prikaza položaja", Stran 545
- Cikel 241 ENOUTORNO GLOBINSKO VRTANJE je razširjen za več parametrov vnosa, oglejte si priročnik za programiranje ciklov
- Cikel 404 je razširjen s parametrom Q305 ŠT. V PREGLEDNICI, oglejte si priročnik za programiranje ciklov
- V ciklu navojnega rezkanja 26x je vpeljan primični pomik, oglejte si priročnik za programiranje ciklov
- V ciklu 205 Univerzalno globinsko vrtanje lahko s parametrom Q208 določite pomik za odmik, oglejte si priročnik za programiranje ciklov

TNC-tip, programska oprema in funkcije

Nove funkcije 81760x-02

- Programe s končnicama .HU in .HC lahko izberete in uredite v vseh načinih delovanja
- Dodane so bile funkcije **IZBIRA PROHRAMA** in **PRIKLIC IZBRANEGA PROGRAMA**, glej "Priklic poljubnega programa kot podprograma", Stran 281
- Nova funkcija **FEED DWELL** za programiranje ponavljajočih se časov zadrževanja, glej "Čas zadrževanja FUNCTION FEED DWELL", Stran 395
- Krmilni sistem na začetku povedi samodejno piše z velikimi črkami, glej "Programiranje funkcij podajanja orodja", Stran 222
- Funkcije D18 so bile razširjene, glej "D18 – Branje sistemskih podatkov", Stran 315
- Z varnostno programsko opremo SELinux lahko blokirate nosilce podatkov USB, glej "Varnostna programska oprema SELinux", Stran 93
- Dodan je bil strojni parameter **posAfterContPocket** (št. 201007) ki vpliva na pozicioniranje po SL-ciklu, glej "Uporabniški parametri za stroj", Stran 568
- V meniju MOD lahko definirate zaščitna območja, glej "Vnos meja premika", Stran 542
- Za posamezne vrstice v preglednici prednastavitev lahko nastavite zaščito pred pisanjem, glej "Shranjevanje izhodiščnih točk v preglednico prednastavitev", Stran 459
- Nova ročna tipalna funkcija za poravnavo ravnine, glej "Ugotavljanje 3D-osnovne rotacije", Stran 484
- Nova funkcija za poravnavo obdelovalne ravnine brez rotacijskih osi, glej "Vrtenje obdelovalne ravnine brez rotacijskih osi", Stran 420
- CAD-datoteke lahko odpirate brez možnosti št. 42, glej "CAD-Viewer", Stran 255
- Nova programska možnost št. 93 Extended Tool Management, glej "Priklic upravljanja orodij", Stran 196

Spremenjene funkcije 81760x-02

- Razpon vnosa v stolpcu DOC v preglednici mest je bil povečan na 32 znakov, glej "Preglednica mest za zalogovnik orodij", Stran 182
- Ukazi D15, D31 ter D32 iz preteklih različic krmilnih sistemov ob uvozu ne javljajo več nizov ERROR. Pri simulaciji ali izvedbi NC-programa s takšnimi ukazi krmilni sistem NC-program prekine in javi sporočilo o napaki, ki vam pomaga poiskati nadomestno rešitev
- Dodatne funkcije M104, M105, M112, M114, M124, M134, M142, M150, M200 - M204 iz preteklih različic krmilnih sistemov ob uvozu ne javljajo več nizov ERROR. Pri simulaciji ali izvedbi NC-programa s temi dodatnimi funkcijami krmilni sistem NC-program prekine in javi sporočilo o napaki, ki vam pomaga poiskati nadomestno rešitev, glej "Primerjava: Dodatne funkcije", Stran 607
- Največja velikost datoteke za tiskanje datotek s funkcijo D16 F-tiskanje je bila s 4 kB povečana na 20 kB
- Preglednica prednastavitev Preset.PR je v načinu Programiranje zaščitena pred pisanjem, glej "Shranjevanje izhodiščnih točk v preglednico prednastavitev", Stran 459
- Razpon vnosa na seznamu parametrov Q za definiranje zavihka QPARA prikaza stanja obsega 132 vnosnih mest, glej "Prikaz Q-parametrov (zavihek QPARA)", Stran 85
- Ročno umerjanje tipalnega sistema z manjšim številom predpozicioniranj, glej "umeritev 3D-tipalnega sistema(možnost št. 17)", Stran 475
- Prikaz položaja upošteva predizmere DL, programirane v nizu T, ki jih lahko izberete kot predizmere obdelovanca ali orodja, glej "Delta vrednost za dolžine in polmere", Stran 173
- Krmilni sistem v posameznem nizu pri ciklih točkovnih vzorcev G79 PAT vsako točko obdela posamezno, glej "Programski tek", Stran 522
- Krmilnega sistema ni mogoče več znova zagnati s tipko **END**, temveč z gumbom **PONOVNI ZAGON**, glej "Izklop", Stran 440
- V načinu Ročno krmilni sistem prikaže pomik pri podajanju orodja, glej "Število vrtljajev vretena S, pomik F und dodatna funkcija M", Stran 452
- Vrtenje lahko v načinu Ročno deaktivirate le v meniju 3D-ROT, glej "Aktiviranje ročnega vrtenja", Stran 498
- Strojni parameter **maxLineGeoSearch**(št. 105408) je bil povečan na največ 50000, glej "Uporabniški parametri za stroj", Stran 568
- Imena programskih možnosti št. 8, 9 in 21 so bila spremenjena, glej "Programske možnosti", Stran 8

Nove in spremenjene funkcije ciklov 81760x-02

- Nov cikel **G239 ASCERTAIN THE LOAD** za LAC (Load Adapt. Control) Prilagajanje regulirnih parametrov v odvisnosti od teže (možnost št. 143)
- Dodan je bil cikel **G270 VLEKA KONTURE-PODAT.**(možnost št. 19)
- Dodan je bil cikel **G139 PLASC VALJA** Dodan je bil cikel **CILINDER-ROCNA KOR.** (možnost št. 1)
- Nabor znakov obdelovalnega cikla **G225 GRAVIRANJE** je bil razširjen z znaki CE, ß, @ in sistemskim časom
- Cikli **G252**–**G254** (možnost št. 19) so bili razširjeni z izbirnim parametrom Q439
- Cikel **G122 PRAZNJENJE** (možnost št. 19) je bil razširjen z izbirnima parametroma Q401, Q404
- Cikel **G484 UMERI IR TT** (možnost št. 17) je bil razširjen z izbirnim parametrom Q536

Nove funkcije 81760x-03

- Ročne tipalne funkcije v preglednici prednastavitev ustvarijo novo vrstico , ki še ne obstaja glej "Zapisovanje izmerjenih vrednosti ciklov tipalnega sistema v preglednico prednastavitev", Stran 474
- Ročne tipalne funkcije lahko pišejo v vrstico, zaščiteno z geslom, glej "Zapisovanje izmerjenih vrednosti ciklov tipalnega sistema v preglednico prednastavitev", Stran 474
- V preglednico stružnih orodij je bil dodan stolpec **AFC-LOAD**. V tem stolpcu lahko določite referenčno moč regulacije, odvisno od orodja, za prilagodljivo krmiljenje pomika AFC, ki ste jo v enem prehodu določili z učnim rezom, glej "Vnos podatkov o orodju v preglednico", Stran 174
- V preglednico stružnih orodij je bil dodan stolpec **KINEMATIC**, glej "Vnos podatkov o orodju v preglednico", Stran 174
- Pri uvozu podatkov o orodjih lahko datoteka CSV vsebuje dodaten stolpec v preglednici, ki ga krmilni sistem ne pozna. Pri uvozu se prikaže sporočilo o neznanem stolpcu in opozorilo, da te vrednosti ne bodo prevzete, glej "Uvoz in izvoz podatkov o orodju", Stran 202
- Nova funkcija **FUNCTION S-PULSE** za programiranje pulzirajočega števila vrtljajev, glej "Pulzirajoče število vrtljajev FUNCTION S-PULSE", Stran 394
- V upravljanju datotek je omogočeno hitro iskanje datoteke z vnosom začetne črke, glej "Izbiranje pogonov, imenikov in datotek", Stran 120
- Če je funkcija razčlenjevanja aktivna, lahko členitveni niz urejate v oknu za razčlenjevanje, glej "Definicija, možnost uporabe", Stran 148
- Funkcije D18 so bile razširjene, glej "D18 – Branje sistemskih podatkov", Stran 315
- Krmilni sistem razlikuje med prekinjenim ali zaustavljenim NC-programom. Če je program prekinjen, krmilni sistem nudi več možnosti za posredovanje, glej "Prekinitev obdelave", Stran 524
- Pri funkciji Vrtenje obdelovalne ravnine lahko izberete animiranega pomočnika, glej "Pregled", Stran 400
- S programsko možnostjo št. 42 DXF-Converter lahko zdaj ustvarite tudi kroge CR, glej "Osnovne nastavitve", Stran 258

Spremenjene funkcije 81760x-03

- Pri urejanju preglednice orodij ali upravljanja orodij je blokirana le trenutna vrstica v preglednici, glej "Urejanje preglednic orodij", Stran 178
- Pri uvozu preglednic orodij se vrste neobstoječih orodij označijo kot Nedefinirane, glej "Uvoz preglednic orodij", Stran 181
- Podatkov o orodjih, ki so še shranjeni v preglednici mest, ni mogoče izbrisati. glej "Urejanje preglednic orodij", Stran 178
- Pri vseh ročnih funkcijah z gumbom lahko hitreje izberete začetni kot izvrtin in čepov (smeri tipanja, vzporedne z osjo), glej "Funkcije ciklov tipalnega sistema", Stran 469
- Pri tipanju se po prevzemu dejanske vrednosti 1. točke za 2. točko prikaže gumb za smer osi
- Pri vseh ročnih tipalnih funkcijah je privzeto predlagana smer glavne osi
- Pri ročnih tipalnih ciklih lahko uporabite tipki **END** in **PREVZEM DEJANSKEGA POLOŽAJA**
- V načinu Ročno je bil spremenjen prikaz pomika pri podajanju orodja, glej "Število vrtljajev vretena S, pomik F und dodatna funkcija M", Stran 452
- V upravljanju datotek so programi ali imeniki, na katerih je postavljen kazalec, dodatno prikazani v lastnem polju pod trenutnim prikazom poti
- Urejanje niza ne odstrani več oznake niza. Če je funkcija označevanja niza med urejanjem niza aktivna in v iskanju skladnje izberete drug niz, se oznaka razširi na novoizbrani niz, glej "Označevanje, kopiranje, izrezovanje in dodajanje delov programa", Stran 112
- Pri postavitvi zaslona lahko **PROGR. + SEK.** lahko členitev urejate v oknu za razčlenjevanje, "Definicija, možnost uporabe"
- Funkciji **APPR CT** in **DEP CT** omogočata premik na vijačnico in odmik z nje. Ta premik se izvede kot vijačnica z enakim naklonom, glej "Pregled: oblike poti za premik na konturo in odmik s konture", Stran 214
- Funkcije **APPR LT**, **APPR LCT**, **DEP LT** in **DEP LCT** vse tri osi hkrati pozicionirajo na pomožno točko , glej "Primik po premici s tangencialnim nadaljevanjem: APPR LT", Stran 217, glej "Primik po krožni poti s tangencialnim nadaljevanjem na konturo in element premice: APPR LCT", Stran 219
- Preveri se veljavnost vnesenih vrednosti meja premika, glej "Vnos meja premika", Stran 542
- Krmilni sistem pri izračunu kota osi v osi, izbrane s funkcijo M138, shrani vrednost 0 , glej "Izbira rotacijskih osi: M138", Stran 428
- Razpon vnosa stolpcev SPA, SPB in SPC v preglednici prednastavitev je bil povečan na 999,9999, glej "Upravljanje izhodiščnih točk s preglednico prednastavitev", Stran 458
- Vrtenje je dovoljeno tudi v kombinaciji z zrcaljenjem, glej "Funkcija PLANE: vrtenje obdelovalne ravnine (možnost št. 8)", Stran 399
- Tudi če je pogovorno okno 3D-ROT v načinu Ročno aktivno, funkcija **PLANE RESET** deluje, če je osnovna pretvorba aktivna , glej "Aktiviranje ročnega vrtenja", Stran 498

- Potenciometer za pomik zmanjša le programirani pomik in ne več odmik, ki ga izračuna krmilni sistem, glej "Pomik F", Stran 170
- Pretvornik DXF kot komentar izpiše **FUNCTION MODE TURN** ali **FUNCTION MODE MILL**

Nove in spremenjene funkcije ciklov 81760x-03

- Nov cikel 258 VEČROBI ČEP (možnost št. 19)
- V cikle 421, 422 in 427 sta bila dodana parametra Q498 in Q531
- Pri ciklu 247: DOLOČANJE REFERENČNE TOČKE lahko pri ustreznem parametru izberete številko referenčne točke iz preglednice prednastavitev
- Pri ciklih 200 in 203 je bilo prilagojeno delovanje časa zadrževanja zgoraj
- Cikel 205 s površine koordinat odstrani ostružke
- Pri SL-ciklih se zdaj pri notranje popravljenih krožnih lokih upošteva funkcija M110, če je ta med obdelavo aktivna

TNC-tip, programska oprema in funkcije

Kazalo

1 Prva uporaba TNC 620 51
2 Uvod 71
3 Programiranje: osnove, upravljanje datotek 97
4 Programiranje: pomoč pri programiranju 143
5 Programiranje: orodja 169
6 Programiranje: programiranje kontur 205
7 Programiranje: prevzem podatkov iz CAD-datotek 253
8 Programiranje: podprogrami in ponovitve delov programov 273
9 Programiranje: Q-parametri 293
10 Programiranje: Dodatne funkcije 351
11 Programiranje: posebne funkcije 373
12 Programiranje: večosnaobdelava 397
13 Programiranje: upravljanje palet 431
14 Ročni način in nastavitve 437
15 Pozicioniranje z ročnim vnosom 501
16 Programski test in Programski tek 507
17 MOD-funkcije 537
18 Razpredelnice in preglednice 567

1 Prva uporaba TNC 620 51

1.1 Pregled 52

1.2 Vklop stoja 52

Preklic prekinitve napajanja in primik na referenčno točko 52

1.3 Programiranje prvega dela 53

Izbira pravilnega načina delovanja 53
Najpomembnejše tipke na TNC-ju 53
Odpiranje novega programa/upravljanje datotek 54
Definiranje surovca 55
Zgradba programa 56
Programiranje preproste konture 57
Ustvarjanje programa cikla 60

1.4 Grafično testiranje prvega dela (možnost št. 20) 62

Izbira pravilnega načina delovanja 62
Izbira preglednice orodij za programski test 62
Izbira programa, ki ga želite testirati 63
Izbira postavitve zaslona in pogleda 63
Zagon programskega testa 64

1.5 Priprava orodja 65

Izbira pravilnega načina delovanja 65
Pripravljanje in merjenje orodij 65
Preglednica orodij TOOL.T 66
Preglednica mest TOOL_P.TCH 67

1.6 Priprava obdelovanca 68

Izbira pravilnega načina delovanja 68
Vpenjanje obdelovanca 68
Določanje referenčne točke s 3D-tipalnim sistemom (možnost št. 17) 69

1.7 Izvajanje prvega programa 70

Izbira pravilnega načina delovanja 70
Izbira programa, ki ga želite izvesti 70
Zagon programa 70

2 Uvod ... 71

2.1 TNC 620 ... 72

Programiranje: pogovorno okno z navadnim besedilom HEIDENHAIN in DIN/ISO ... 72
Združljivost ... 72

2.2 Zaslon in nadzorna plošča ... 73

Zaslon ... 73
Določanje postavitve zaslona ... 74
Nadzorna plošča ... 74

2.3 Načini delovanja ... 75

Ročni način in el. krmilnik ... 75
Pozicioniranje z ročnim vnosom ... 75
Programiranje ... 76
Programski test ... 76
Programski tek – Zaporedje stavkov ali Programski tek – Posamezni stavek ... 77

2.4 Prikazi stanja ... 78

Splošni prikaz stanja ... 78
Dodatni prikazi stanja ... 80

2.5 Upravitelj oken ... 86

Opravilna vrstica ... 87

2.6 Remote Desktop Manager (možnost št. 133) ... 88

Uvod ... 88
Konfiguriranje povezave – Windows Terminal Service ... 89
Konfiguriranje povezave – VNC ... 91
Vzpostavitev in prekinitev povezave ... 92

2.7 Varnostna programska oprema SELinux ... 93

2.8 Oprema: tipalni sistemi 3D in električna ročna kolesa HEIDENHAIN ... 94

Tipalni sistemi 3D (programska možnost Funkcija tipanja) ... 94
Elektronski krmilniki HR ... 95

3 Programiranje: osnove, upravljanje datotek ... 97

3.1 Osnove ... 98

Merilniki za merjenje opravljene poti in referenčne točke ... 98
Izhodiščni sistem ... 98
Izhodiščni sistem na rezkalnih strojih ... 99
Poimenovanje osi na rezkalnih strojih ... 99
Polarne koordinate ... 100
Absolutni in inkrementalni položaji obdelovanca ... 101
Izbira izhodiščne točke ... 102

3.2 Odpiranje in vnos programov ... 103

Zgradba NC-programa v DIN/ISO ... 103
Definiranje surovca: G30/G31 ... 104
Odpiranje novega obdelovalnega programa ... 107
Programiranje z navadnim besedilom DIN/ISO ... 108
Prevzem dejanskega položaja ... 109
Urejanje programa ... 110
Funkcija iskanja TNC-ja ... 113

3.3 Upravljanje datotek: osnove ... 114

Datoteke ... 114
Prikaz zunaj izdelanih datotek na TNC-ju ... 116
Varnostno kopiranje podatkov ... 116

3.4 Delo z upravljanjem datotek....117

Imeniki....117
Poti....117
Pregled: Funkcije upravljanja datotek....118
Priklic upravljanja datotek....119
Izbiranje pogonov, imenikov in datotek....120
Ustvarjanje novega imenika....122
Ustvarjanje nove datoteke....122
Kopiranje posamezne datoteke....122
Kopiranje datotek v drug imenik....123
Kopiraj preglednico....124
Kopiranje imenika....125
Izbira ene od nazadnje izbranih datotek....125
Brisanje datotek....126
Brisanje imenika....126
Označevanje datotek....127
Preimenovanje datoteke....127
Razvrščanje datotek....128
Dodatne funkcije....128
Dodatni pripomočki za upravljanje zunanjih vrst datotek....129
Dodatna orodja za ITC-je....136
Prenos podatkov na zunanji disk ali z njega....138
TNC v omrežju....139
USB-naprave na TNC-ju....140

4 Programiranje: pomoč pri programiranju ... 143

4.1 Tipkovnica na zaslonu ... 144

Vnašanje besedila s tipkovnico na zaslonu ... 144

4.2 Vnos opomb ... 145

Uporaba ... 145
Opomba med vnosom programa ... 145
Naknadni vnos opombe ... 145
Opomba v posebnem stavku ... 145
Funkcije pri urejanju opombe ... 146

4.3 Prikaz NC-programov ... 147

Poudarjanje sintakse ... 147
Drsni trak ... 147

4.4 Zgradba programov ... 148

Definicija, možnost uporabe ... 148
Prikaz okna zgradbe/preklop med aktivnimi okni ... 148
Vnos členitvenega niza v programsko okno ... 148
Izbira stavkov v oknu zgradbe ... 148

4.5 Kalkulator ... 149

Uporaba ... 149

4.6 Računalo podatkov o rezanju ... 152

Uporaba ... 152

4.7 Programirna grafika ... 154

Delo s programirno grafiko/brez programirne grafike ... 154
Ustvarjanje programirne grafike za obstoječi program ... 155
Prikaz in skrivanje številk nizov ... 156
Brisanje grafike ... 156
Prikaz mrežnih črt ... 156
Povečanje ali pomanjšanje izseka ... 157

4.8 Sporočila o napaki ... 158

Prikaz napak ... 158
Odprite okno z napakami ... 158
Zapiranje okna z napakami ... 158
Izčrpna sporočila o napakah ... 159
Gumb INTERNA INFO ... 159
Brisanje napak ... 160
Dnevnik napak ... 160
Dnevnik tipk ... 161
Napotki ... 162
Shranjevanje servisnih datotek ... 162
Priklic sistema za pomoč TNCguide ... 162

4.9 Sistem kontekstualne pomoči za TNCguide ... 163

Uporaba ... 163
Delo s TNCguide ... 164
Prenos najnovejših datotek s pomočjo ... 167

5 Programiranje: orodja ... 169

5.1 Vnosi, povezani z orodjem ... 170

Pomik F ... 170
Število vrtljajev vretena S ... 171

5.2 Podatki o orodju ... 172

Pogoj za popravek orodja ... 172
Številka orodja, ime orodja ... 172
Dolžina orodja L ... 172
Polmer orodja R ... 172
Delta vrednost za dolžine in polmere ... 173
Vnos podatkov o orodju v program ... 173
Vnos podatkov o orodju v preglednico ... 174
Uvoz preglednic orodij ... 181
Preglednica mest za zalogovnik orodij ... 182
Priklic podatkov o orodju ... 185
Zamenjava orodja ... 187
Preverjanje uporabnosti orodja ... 189

5.3 Popravek orodja ... 191

Uvod ... 191
Popravek dolžine orodja ... 191
popravek polmera orodja ... 192

5.4 Upravljanje orodij (možnost št. 93) ... 195

Osnove ... 195
Priklic upravljanja orodij ... 196
Urejanje upravljanja orodij ... 197
Razpoložljive vrste orodij ... 200
Uvoz in izvoz podatkov o orodju ... 202

6 Programiranje: programiranje kontur....205

6.1 Premiki orodja....206

Funkcije poti....206
Prosto programiranje kontur FK (možnost št. 19)....206
Dodatne funkcije M....206
Podprogrami in ponovitve delov programa....207
Programiranje s Q-parametri....207

6.2 Osnove k funkcijam poti....208

Programiranje premikov orodja za obdelavo....208

6.3 Premik na konturo in odmik z nje....211

Začetna in končna točka....211
Tangencialni primik in odmik....213
Pregled: oblike poti za premik na konturo in odmik s konture....214
Pomembni položaji pri primiku in odmiku....215
Primik po premici s tangencialnim nadaljevanjem: APPR LT....217
Navpičen primik po premici na prvo konturno točko: APPR LN....217
Primik po krožnici s tangencialnim nadaljevanjem: APPR CT....218
Primik po krožni poti s tangencialnim nadaljevanjem na konturo in element premice: APPR LCT....219
Odmik po premici s tangencialnim nadaljevanjem: DEP LT....220
Odmik po premici navpično na zadnjo konturno točko: DEP LN....220
Premik na krožnici s tangencialnim nadaljevanjem: DEP CT....221
Odmik po krožnici s tangencialnim nadaljevanjem na konturo in premico: DEP LCT....221

6.4 Poti gibanja – pravokotne koordinate....222

Pregled poti gibanja....222
Programiranje funkcij podajanja orodja....222
Premica v hitrem teku G00 ali Premica s pomikom F G01....223
Vnos posnetega roba med dve premici....224
Zaobljanje vogalov G25....225
Središče kroga I, J....226
KrožnicaC okoli središča kroga CC....227
Krožnica G02/G03/G05 z določenim polmerom....228
Krožnica G06 s tangencialnim nadaljevanjem....230
Primer: premočrtni premiki in posneti robovi kartezično....231
Primer: kartezično krožno premikanje....232
Primer: kartezični polni krog....233

6.5 Poti gibanja – polarne koordinate ... 234

Pregled ... 234
Izvor polarnih koordinat: Pol I, J ... 235
Premica v hitrem teku G10 ali Premica s pomikom F G11 ... 235
Krožnica G12/G13/G15 okoli pola I, J ... 236
Krožnica G16 s tangencialnim nadaljevanjem ... 236
Vijačnica ... 237
Primer: premočrtni polarni premik ... 239
Primer: vijačnica ... 240

6.6 Poti gibanja – Prosto programiranje kontur FK(možnost št. 19) ... 241

Osnove ... 241
Grafika pri FK-programiranju ... 243
Odpiranje FK-pogovornih oken ... 244
Pol za FK-programiranje ... 244
Prosto programiranje premic ... 245
Prosto programiranje krožnic ... 246
Možnosti vnosa ... 247
Pomožne točke ... 249
Relativne reference ... 250
Primer: FK-programiranje 1 ... 252

7 Programiranje: prevzem podatkov iz CAD-datotek.....253

7.1 Razdelitev zaslona prikazovalnika CAD-Viewer in DXF-pretvornika.....254

Postavitev zaslona prikazovalnika CAD-Viewer in DXF-pretvornika.....254

7.2 CAD-Viewer.....255

Uporaba.....255

7.3 DXF-pretvornik (možnost št. 42).....256

Uporaba.....256
Delo z DXF-pretvornikom.....257
Odpiranje DXF-datoteke.....257
Osnovne nastavitve.....258
Nastavitev ravnine.....260
Določanje referenčne točke.....261
Izbira in shranjevanje konture.....263
Izbira in shranjevanje obdelovalnih položajev.....266

8 Programiranje: podprogrami in ponovitve delov programov 273

8.1 Označevanje subprogramov in ponavljanj delov programa 274

Oznaka 274

8.2 Podprogrami 275

Način delovanja 275
Napotki za programiranje 275
Programiranje podprograma 276
Priklic podprograma 276

8.3 Ponovitve dela programa 277

Oznaka G98 277
Način delovanja 277
Napotki za programiranje 277
Programiranje ponovitve dela programa 278
Priklic ponovitve dela programa 278

8.4 Poljubnega programa kot podprograma 279

Pregled gumbov 279
Način delovanja 280
Napotki za programiranje 280
Priklic poljubnega programa kot podprograma 281

8.5 Programska razvejanost 283

Vrste programske razvejanosti 283
Stopnja programske razvejanosti 283
Podprogram v podprogramu 284
Ponavljanje ponovitev delov programov 285
Ponavljanje podprograma 286

8.6 Primeri programiranja 287

Primer: konturno rezkanje v več primikih 287
Primer: skupine vrtanj 288
Primer: skupina vrtanj z več orodji 290

9 Programiranje: Q-parametri ... 293

9.1 Načela in pregled funkcij ... 294

Napotki za programiranje ... 296
Priklic funkcije Q-parametrov ... 297

9.2 Družine izdelkov – Q-parametri namesto številskih vrednosti ... 298

Uporaba ... 298

9.3 Opis kontur z matematičnimi funkcijami ... 299

Uporaba ... 299
Pregled ... 299
Programiranje osnovnih matematičnih operacij ... 300

9.4 Kotne funkcije ... 301

Definicije ... 301
Programiranje kotnih funkcij ... 301

9.5 Izračun kroga ... 302

Uporaba ... 302

9.6 Pogojni stavki (če/potem) s Q-parametri ... 303

Uporaba ... 303
Brezpogojni skoki ... 303
Programiranje pogojnih stavkov (če/potem) ... 303

9.7 Preverjanje in spreminjanje Q-parametrov ... 304

Postopek ... 304

9.8 Dodatne funkcije ... 306

Pregled ... 306
D14 – Izpis sporočil o napakah ... 307
D16 – Izpis oblikovanih vrednosti Q-parametrov in besedila ... 311
D18 – Branje sistemskih podatkov ... 315
D19 – Prenos vrednosti v PLC ... 323
D20 – Sinhroniziranje NC-ja in PLC-ja ... 323
D29 – Prenos vrednosti v PLC ... 324
D37 – IZVOZ ... 324

9.9 Neposredni vnos formule ... 325

Vnos formule ... 325
Matematična pravila ... 327
Primer vnosa ... 328

9.10 Parametri nizov ... 329

Funkcije obdelave nizov ... 329
Dodelitev parametra niza ... 330
Povezovanje parametrov niza ... 330
Pretvorba številske vrednosti v parameter niza ... 331
Kopiranje delnega niza iz parametra niza ... 332
Pretvorba parametra niza v številsko vrednost ... 333
Preverjanje parametra niza ... 334
Ugotavljanje dolžine parametra niza ... 335
Primerjava abecednega zaporedja ... 336
Branje strojnih parametrov ... 337

9.11 Privzeti Q-parametri ... 340

Vrednosti iz PLC-ja: Q100 do Q107 ... 340
Polmer aktivnega orodja: Q108 ... 340
Orodna os: Q109 ... 340
Stanje vretena: Q110 ... 341
Dovod hladila: Q111 ... 341
Faktor prekrivanja: Q112 ... 341
V program vnesene mere: Q113 ... 341
Dolžina orodja: Q114 ... 341
Koordinate po tipanju med programskim tekom ... 342
Odstopanje med dejansko in želeno vrednostjo pri samodejnem merjenju orodja s TT 130 ... 342
Vrtenje obdelovalne ravnine s koti obdelovanca: koordinate, ki jih je izračunal TNC, za rotacijske osi ... 342
Merilni rezultati ciklov tipalnega sistema Dodatne informacije: uporabniški priročnik za programiranje ciklov ... 343

9.12 Primeri programiranja ... 345

Primer: elipsa ... 345
Primer: vbočen valj s krožnim rezkalom ... 347
Primer: izbočena krogla s čelnim rezkalom ... 349

10 Programiranje: Dodatne funkcije ... 351

10.1 Vnos dodatnih funkcij M in STOP ... 352

Osnove ... 352

10.2 Dodatne funkcije za nadzor programskega teka, vreteno in hladilo ... 354

Pregled ... 354

10.3 Dodatne funkcije za koordinatne vnose ... 355

Programiranje koordinat, odvisnih od stroja: M91/M92 ... 355

Premik na položaje v nezavrtenih koordinatnih sistemih pri zavrteni obdelovalni ravnini: M130 ... 357

10.4 Dodatne funkcije za podajanje orodja ... 358

Obdelava majhnih konturnih stopenj: M97 ... 358

Popolna obdelava odprtih konturnih robov: M98 ... 359

Faktor pomika pri spuščanju: M103 ... 360

Pomik v mm/vrtljaj vretena: M136 ... 361

Hitrost pomika pri krožnih lokih: M109/M110/M111 ... 362

Predizračun konture s popravkom polmera (NAČRTOVANJE): M120 (programska možnost Mešane funkcije) ... 363

Prekrivanje pozicioniranja s krmilnikom med programskim tekom: M118 (programska možnost Mešane funkcije) ... 365

Odmik s konture v smeri orodne osi: M140 ... 367

Preklic nadzora tipalnega sistema: M141 ... 369

Brisanje osnovne rotacije: M143 ... 370

Samodejni dvig orodja s konture pri NC-zaustavitvi: M148 ... 371

Zaokroževanje kotov: M197 ... 372

11 Programiranje: posebne funkcije....373

11.1 Pregled posebnih funkcij....374

Glavni meni Posebne funkcije (SPEC FCT)....374
Meni Programske prednastavitve....375
Meni Funkcije za konturne in točkovne obdelave....375
Meni za definiranje različnih funkcij DIN/ISO....376

11.2 Upravljanje nosilcev orodij....377

Osnove....377
Shranite predloge nosilcev orodij....377
Nastavitev parametrov za predloge nosilcev orodij....378
Dodeljevanje nosilcev orodij z nastavljenimi parametri....380

11.3 Aktivno zmanjševanje tresenja ACC (možnost št. 145)....381

Uporaba....381
Aktiviranje/deaktiviranje ACC-ja....382

11.4 Definiranje DIN/ISO-funkcij....383

Pregled....383

11.5 Ustvarjanje besedilnih datotek....384

Uporaba....384
Odpiranje in zapiranje besedilne datoteke....384
Urejanje besedil....385
Brisanje in ponovni vnos znakov, besed in vrstic....385
Izvajanje besedilnih nizov....386
Iskanje delov besedila....387

11.6 Prosto določljive preglednice....388

Osnove....388
Shranjevanje prosto določljivih preglednic....388
Spreminjanje oblike preglednice....389
Preklop med pogledom preglednice in obrazca....391
D26 – Odpiranje prosto definirane preglednice....391
D27 – Opisovanje prosto definirane preglednice....392
D28 – Branje prosto definirane preglednice....393
Prilagoditev oblike zapisa preglednice....393

11.7 Pulzirajoče število vrtljajev FUNCTION S-PULSE 394

Programiranje pulzirajočega števila vrtljajev 394

Ponastavitev pulzirajočega števila vrtljajev 394

11.8 Čas zadrževanja FUNCTION FEED DWELL 395

Programiranje časa zadrževanja 395

Ponastavitev časa zadrževanja 396

12 Programiranje: večosnaobdelava ... 397

12.1 Funkcije za večosno obdelovanje ... 398

12.2 Funkcija PLANE: vrtenje obdelovalne ravnine (možnost št. 8) ... 399

Uvod ... 399
Pregled ... 400
Definiranje funkcije PLANE ... 401
Pozicijski prikaz ... 401
Ponastavitev funkcije PLANE ... 402
Definiranje obdelovalne ravnine s prostorskim kotom: PLANE SPATIAL ... 403
Definiranje obdelovalne ravnine s projekcijskim kotom: PLANE PROJECTED ... 405
Definiranje obdelovalne ravnine z Eulerjevim kotom: PLANE EULER ... 406
Definiranje obdelovalne ravnine z dvema vektorjema: PLANE VECTOR ... 408
Definiranje obdelovalne ravnine s tremi točkami: PLANE POINTS ... 410
Definiranje obdelovalne ravnine s posameznim inkrementalnim prostorskim kotom: PLANE RELATIVE ... 412
Definiranje obdelovalne površine z osnim kotom: PLANE AXIAL ... 413
Določitev pozicioniranja s funkcijo PLANE ... 415
Vrtenje obdelovalne ravnine brez rotacijskih osi ... 420

12.3 Rezkanje pod kotom v zavrteni ravnini (možnost št. 9) ... 421

Funkcija ... 421
Rezkanje pod kotom z inkrementalnim premikanjem rotacijske osi ... 421

12.4 Dodatne funkcije za rotacijske osi ... 422

Pomik v mm/min pri rotacijskih oseh A, B, C: M116 (možnost št. 8) ... 422
Optimizirano premikanje rotacijskih osi glede na pot: M126 ... 423
Znižanje prikazane vrednosti rotacijske osi na vrednost pod 360°: M94 ... 424
Ohranitev položaja konice orodja pri pozicioniranju vrtljivih osi (TCPM): M128 (možnost št. 9) ... 425
Izbira rotacijskih osi: M138 ... 428
Upoštevanje kinematike stroja v DEJANSKIH/ŽELENIH položajih na koncu niza: M144 (možnost št. 9) ... 429

12.5 Peripheral Milling: 3D-popravek polmera s funkcijo M128 in popravkom polmera (G41/G42) ... 430

Uporaba ... 430

13 Programiranje: upravljanje palet.....431

13.1 Upravljanje palet (možnost št. 22).....432

Uporaba..... 432
Izbira preglednice palet..... 434
Izhod iz preglednice palet..... 434
Izvajanje preglednice palet.....435

14 Ročni način in nastavitve ... 437

14.1 Vklop, izklop ... 438

Vklop ... 438
Izklop ... 440

14.2 Premikanje strojnih osi ... 441

Napotek ... 441
Premikanje osi s tipkami za smer osi ... 441
postopno pozicioniranje ... 441
Premikanje z elektronskimi krmilniki ... 442

14.3 Število vrtljajev vretena S, pomik F und dodatna funkcija M ... 452

Uporaba ... 452
Vnos vrednosti ... 452
Sprememba števila vrtljajev vretena in pomika ... 453
Vklop omejitve pomikov ... 453

14.4 Izbirni varnostni koncept (funkcionalna varnost FS) ... 454

Splošno ... 454
Razlage pojmov ... 455
Preverjanje položaja osi ... 456
Vklop omejitve pomikov ... 457
Dodatni prikazi stanja ... 457

14.5 Upravljanje izhodiščnih točk s preglednico prednastavitev ... 458

Napotek ... 458
Shranjevanje izhodiščnih točk v preglednico prednastavitev ... 459
Aktivirajte referenčno točko ... 465

14.6 Določanje referenčne točke brez 3D-tipalnega sistema ... 466

Napotek ... 466
Priprava ... 466
Določanje referenčne točke s čelnim rezkalom ... 466
Uporaba tipalnih funkcij z mehanskimi tipali ali merilnimi urami ... 467

14.7 Uporaba 3D-tipalnega sistema (možnost št. 17)....468

Pregled....468
Funkcije ciklov tipalnega sistema....469
Izbira cikla tipalnega sistema....471
Beleženje izmerjenih vrednosti iz ciklov tipalnega sistema....472
Zapisovanje izmerjenih vrednosti ciklov tipalnega sistema v preglednico ničelnih točk....473
Zapisovanje izmerjenih vrednosti ciklov tipalnega sistema v preglednico prednastavitev....474

14.8 umeritev 3D-tipalnega sistema(možnost št. 17)....475

Uvod....475
Umerjanje aktivne dolžine....476
Umerjanje aktivnega polmera in izravnavanje sredinskega zamika tipalnega sistema....477
Prikaz vrednosti za umerjanje....481

14.9 Odpravljanje poševnega položaja obdelovanca s 3D-tipalnim sistemom(možnost št. 17)....482

Uvod....482
Določanje osnovne rotacije....483
Shranjevanje osnovne rotacije v preglednico prednastavitev....483
Izravnava poševnega položaja obdelovanca z vrtenjem mize....483
Prikaz osnovne rotacije....484
Preklic osnovne rotacije....484
Ugotavljanje 3D-osnovne rotacije....484

14.10 Določanje referenčne točke s 3D-tipalnim sistemom (možnost št. 17)....486

Pregled....486
Nastavitev izhodiščne točke na poljubni osi....486
kot kot izhodiščna točka....487
Središče kroga kot izhodiščna točka....488
Srednja os kot izhodiščna točka....491
Merjenje obdelovancev s 3D-tipalnim sistemom....492

14.11 Vrtenje obdelovalne ravnine (možnost št. 8)....495

Uporaba, način dela....495
Primik na referenčne točke pri zavrtenih oseh....497
Prikaz položaja v zavrtenem sistemu....497
Omejitve pri vrtenju obdelovalne ravnine....497
Aktiviranje ročnega vrtenja....498
Nastavljanje smeri orodne osi kot aktivne smeri obdelovanja....499
Določanje referenčne točke v zavrtenem sistemu....500

15 Pozicioniranje z ročnim vnosom 501

15.1 Programiranje in izvajanje preprostih obdelav 502

Uporaba pozicioniranja z ročnim vnosom 502

Varnostno kopiranje ali brisanje programov iz $MDI 505

16 Programski test in Programski tek....507

16.1 Grafike (možnost št. 20)....508

Uporaba....508
Nastavitev hitrosti programskih testov....509
Pregled: Pogledi....510
3D-prikaz....510
Tloris....513
Prikaz v treh ravninah....513
Ponovitev grafične simulacije....515
Prikaz orodja....515
Ugotavljanje časa obdelovanja....516

16.2 Prikaz surovca v delovnem prostoru (možnost št. 20)....517

Uporaba....517

16.3 Funkcije za prikaz programa....518

Pregled....518

16.4 Programski test....519

Uporaba....519

16.5 Programski tek....522

Uporaba....522
Izvedba obdelovalnega programa....523
Prekinitev obdelave....524
Premikanje strojnih osi med prekinitvijo....526
Nadaljevanje Programskega teka po prekinitvi....527
Odmik: po izpadu električnega toka....528
Poljuben vstop v program (premik na stavek)....531
Ponovni primik na konturo....533

16.6 Samodejni zagon programa....534

Uporaba....534

16.7 Preskoki stavkov....535

Uporaba....535
Vstavite znak „/“....535
Izbrišite znak »/«....535

16.8 Izbirna zaustavitev programskega teka..... 536

Uporaba..... 536

17 MOD-funkcije ... 537

17.1 MOD-funckija ... 538

Izbira MOD-funkcij ... 538
Spreminjanje nastavitev ... 538
Izhod iz MOD-funkcije ... 538
Pregled MOD-funkcij ... 539

17.2 Nastavitve grafike ... 540

17.3 Nastavitve stroja ... 541

Zunanji dostop ... 541
Vnos meja premika ... 542
Datoteka o uporabi orodja ... 543
Izbira kinematike ... 543

17.4 Sistemske nastavitve ... 544

Nastavitev sistemskega časa ... 544

17.5 Izbira prikaza položaja ... 545

Uporaba ... 545

17.6 Merilni sistem merilne enote ... 546

Uporaba ... 546

17.7 Prikaz časov delovanja ... 546

Uporaba ... 546

17.8 Številke programske opreme ... 547

Uporaba ... 547

17.9 Vnos kode ... 547

Uporaba ... 547

17.10 Namestitev podatkovnega vmesnika ... 548

Serijski vmesniki sistema TNC 620 ... 548
Uporaba ... 548
Namestitev vmesnika RS-232 ... 548
Nastavitev hitrosti prenosa informacij (baudRate št. 106701) ... 548
Nastavitev dnevnika (protocol št. 106702) ... 549
Nastavitev podatkovnih bitov (dataBits št. 106703) ... 549
Preverjanje parnosti (parity št. 106704) ... 549
Nastavitev končnih bitov (stopBits št. 106705) ... 549
Nastavitev rokovanja (flowControl št. 106706) ... 550
Datotečni sistem za operacije datotek (fileSystem št. 106707) ... 550
Block Check Character (bccAvoidCtrlChar št. 106708) ... 550
Stanje vodila RTS (rtsLow št. 106709) ... 550
Definiranje delovanja po prejemu ETX-a (noEotAfterEtx št. 106710) ... 551
Nastavitve za prenos podatkov s programsko opremo TNCserver ... 551
Izbira načina delovanja zunanje naprave (fileSystem) ... 552
Programska oprema za prenos podatkov ... 552

17.11 Ethernetni vmesnik ... 554

Uvod ... 554
Možnosti priključitve ... 554
Konfiguracija TNC-ja ... 554

17.12 Požarni zid ... 560

Uporaba ... 560

17.13 Konfiguracija radijskega krmilnika HR 550 FS ... 563

Uporaba ... 563
Dodelitev krmilnika določenemu nosilcu ... 563
Nastavitev radijskega kanala ... 564
Nastavite moči oddajanja ... 564
Statistika ... 565

17.14 Nalaganje konfiguracije stroja ... 566

Uporaba ... 566

18 Razpredelnice in preglednice ... 567

18.1 Uporabniški parametri za stroj ... 568

Uporaba ... 568

18.2 Dodelitev vtikačev in priključni kabli za podatkovne vmesnike ... 580

Vmesnik naprav V.24/RS-232-C HEIDENHAIN ... 580
Zunanje naprave ... 582
RJ45-vtičnica Ethernet-vmesnika ... 582

18.3 Tehnične informacije ... 583

18.4 Preglednice ... 591

Obdelovalni cikli ... 591
Dodatne funkcije ... 593

18.5 Primerjava funkcij modelov TNC 620 in iTNC 530 ... 595

Primerjava: tehnični podatki ... 595
Primerjava: podatkovni vmesniki ... 595
Primerjava: dodatna oprema ... 596
Primerjava: računalniška programska oprema ... 596
Primerjava: strojne funkcije ... 597
Primerjava: Uporabniške funkcije ... 597
Primerjava: cikli ... 605
Primerjava: Dodatne funkcije ... 607
Primerjava: cikli tipalnega sistema v načinih Ročno obratovanje in El. ročno kolo ... 609
Primerjava: cikli tipalnega sistema za samodejni nadzor obdelovancev ... 610
Primerjava: razlike pri programiranju ... 612
Primerjava: razlike pri programskem testu, funkcije ... 616
Primerjava: razlike pri programskem testu, upravljanje ... 616
Primerjava: razlike ročnega načina, funkcije ... 617
Primerjava: razlike ročnega načina, upravljanje ... 618
Primerjava: razlike izvajanja, upravljanje ... 618
Primerjava: razlike izvajanja, postopki ... 619
Primerjava: razlike pri MDI-delovanju ... 624
Primerjava: razlike pri programirnem mestu ... 624

18.6 Pregled funkcij DIN/ISO ... 625

Pregled funkcij DIN/ISO TNC 620 ... 625

1

Prva uporaba TNC 620

1.1 Pregled

To poglavje je namenjeno začetnikom, da se lahko hitro seznanijo z najpomembnejšimi funkcijami TNC-ja. Podrobnejše informacije o posamezni temi najdete v pripadajočih opisih, na katere je vsakič opozorjeno.

V tem poglavju so obravnavane naslednje teme:

- Vklop stoja
- Programiranje prvega dela
- Grafično testiranje prvega dela
- Priprava orodja
- Priprava obdelovanca
- Izvajanje prvega programa

1.2 Vklop stoja

Preklic prekinitve napajanja in primik na referenčno točko

Vklop in primik na izhodiščne točke sta funkciji, ki sta odvisni od stroja. Upoštevajte priročnik za stroj!

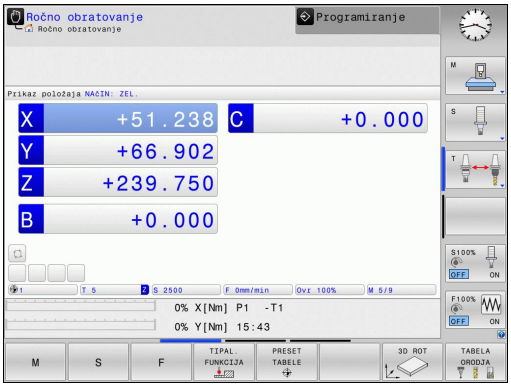

- Vklop napajanja TNC-ja in stroja: TNC zažene operacijski sistem. Ta postopek lahko traja nekaj minut. Nato TNC v glavi zaslona prikaže pogovorno okno za prekinitev napajanja.
- Pritisnite tipko **CE**: TNC prevede PLC-program
- Vklopite napajalno napetost in TNC preveri delovanje zasilnega izklopa in preklopi v način za primik na referenčno točko.
- Prehod čez referenčne točke v določenem zaporedju: za vsako os pritisnite tipko **NC-START**. Če so na stroju merilniki za absolutne dolžine in kote, se primik na referenčne točke ne izvede.

TNC je zdaj pripravljen na delovanje in deluje v načinu **Ročno obratovanje**.

Podrobne informacije o tej temi

- Primik na referenčne točke
  Dodatne informacije: Vklop, Stran 438
- Načini delovanja
  Dodatne informacije: Programiranje, Stran 76

1.3 Programiranje prvega dela

Izbira pravilnega načina delovanja

Programe lahko ustvarjate izključno samo v načinu Programiranje:

- Pritisnite tipko za način in TNC preklopi v način **Programiranje**

Podrobne informacije o tej temi

- Načini delovanja
  Dodatne informacije: Programiranje, Stran 76

Najpomembnejše tipke na TNC-ju

Tipka	Funkcije za izvajanje pogovornega okna
ENT	Potrditev vnosa in aktiviranje naslednjega vprašanja v pogovornem oknu
NO ENT	Preskok vprašanja v pogovornem oknu
END	Predčasno dokončanje pogovornega okna
DEL	Izhod iz pogovornega okna, preklic vnosa
	Gumbi na zaslonu, s katerimi izbirate funkcije glede na aktivno stanje delovanja

Podrobne informacije o tej temi

- Ustvarjanje in spreminjanje programov
  Dodatne informacije: Urejanje programa, Stran 110
- Pregled tipk
  Dodatne informacije: Tipke in gumbi TNC-ja, Stran 2

Odpiranje novega programa/upravljanje datotek

PGM MGT

- Pritisnite tipko **PGM MGT** in TNC odpre upravljanje datotek. Upravljanje datotek TNC-ja ima podobno zgradbo kot upravljanje datotek v osebnem računalniku z brskalnikom Windows Explorer. Z upravljanjem datotek upravljate podatke v internem pomnilniku TNC-ja.
- S puščičnimi tipkami izberite mapo, v kateri želite ustvariti novo datoteko.
- Vnesite poljubno ime datoteke s končnico **.I**.

ENT

- Potrdite vnos s tipko **ENT**: TNC vpraša po merski enoti novega programa.

MM

- Za izbiro merske enote pritisnite gumb **MM** ali **PALEC**.

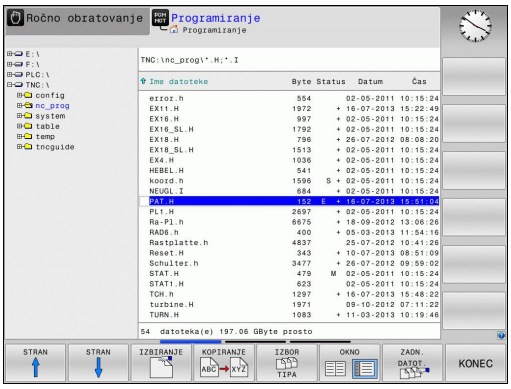

TNC samodejno ustvari prvi in zadnji niz programa. Teh nizov nato ne morete več spreminjati.

Podrobne informacije o tej temi

- Upravljanje datotek
  Dodatne informacije: Delo z upravljanjem datotek, Stran 117
- Ustvarjanje novega programa
  Dodatne informacije: Odpiranje in vnos programov, Stran 103

Definiranje surovca

Ko odprete novi program, lahko določite surovec. Kvader na primer definirate z vnosom točk MIN. in MAKS. glede na izbrano referenčno točko.

Ko z gumbom izberete želeno obliko surovca, TMC samodejno zažene definicijo surovca in vpraša po potrebnih podatkih surovca:

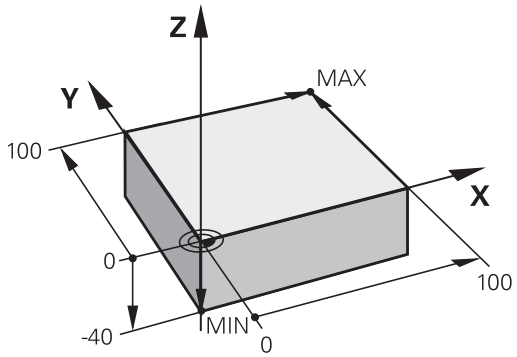

- **os vretena Z - ravnina XY**: vnesite aktivno os vretena. G17 je shranjen kot prednastavitev in ga prevzemite s tipko **ENT**.
- **Definicija surovca: najmanjši X**: vnesite najmanjšo X-koordinato surovca glede na izhodiščno točko (npr. 0) in potrdite s tipko **ENT**.
- **Definicija surovca: najmanjši Y**: vnesite najmanjšo Y-koordinato surovca glede na izhodiščno točko (npr. 0) in potrdite s tipko **ENT**.
- **Definicija surovca: najmanjši Z**: vnesite najmanjšo Z-koordinato surovca glede na izhodiščno točko (npr. −40) in potrdite s tipko **ENT**.
- **Definicija surovca: največji X**: vnesite največjo X-koordinato surovca glede na izhodiščno točko (npr. 100) in potrdite s tipko **ENT**.
- **Definicija surovca: največji Y**: vnesite največjo Y-koordinato surovca glede na izhodiščno točko (npr. 100) in potrdite s tipko **ENT**.
- **Definicija surovca: največji Z**: vnesite največjo Z-koordinato surovca glede na izhodiščno točko (npr. 0) in potrdite s tipko **ENT**: TNC zapre pogovorno okno.

Primeri NC-stavkov

```
%NOVO G71 *
N10 G30 G17 X+0 Y+0 Z-40 *
N20 G31 X+100 Y+100 Z+0 *
N99999999 %NOVO G71 *
```

Podrobne informacije o tej temi

- Definiranje surovca
  Dodatne informacije: Odpiranje novega obdelovalnega programa, Stran 107

Zgradba programa

Obdelovalni programi morajo biti po možnosti vedno podobno zgrajeni. To izboljša preglednost, pospeši programiranje in zmanjša možnost napak.

Priporočena zgradba programa pri preprostih, običajnih obdelavah kontur

1 Priklic orodja, definiranje orodne osi
2 Odmik orodja
3 Predpozicioniranje v obdelovani ravnini, v bližini začetne točke konture
4 Predpozicioniranje nad obdelovancem ali na globini, po potrebi vklop vretena/hladila
5 Premik na konturo
6 Obdelava konture
7 Odmik s konture
8 Odmik orodja, konec programa

Podrobne informacije o tej temi

- Programiranje kontur
  Dodatne informacije: Programiranje premikov orodja za obdelavo, Stran 208

Zgradba programa pri programiranju kontur

```
%BSPCONT G71 *
N10 G30 G71 X... Y... Z... *
N20 G31 X... Y... Z... *
N30 T5 G17 S5000 *
N40 G00 G40 G90 Z+250 *
N50 X... Y... *
N60 G01 Z+10 F3000 M13 *
N70 X... Y... RL F500 *
...
N160 G40 ... X... Y... F3000 M9 *
N170 G00 Z+250 M2 *
N99999999 BSPCONT G71 *
```

Priporočena zgradba programa pri preprostih programih ciklov

1 Priklic orodja, definiranje orodne osi
2 Odmik orodja
3 Definiranje obdelovalnega cikla
4 primik na obdelovalni položaj
5 Priklic cikla, vklop vretena/hladila
6 Odmik orodja, konec programa

Podrobne informacije o tej temi

- Programiranje ciklov
  Dodatne informacije: Uporabniški priročnik za programiranje ciklov

Zgradba programa pri programiranju ciklov

```
%BSBCYC G71 *
N10 G30 G71 X... Y... Z... *
N20 G31 X... Y... Z... *
N30 T5 G17 S5000 *
N40 G00 G40 G90 Z+250 *
N50 G200... *
N60 X... Y... *
N70 G79 M13 *
N80 G00 Z+250 M2 *
N99999999 BSBCYC G71 *
```

Programiranje preproste konture

Konturo, ki je prikazana na desni strani, želite rezkati do globine 5 mm. Določili ste že definicijo surovca. Ko s funkcijsko tipko odprete pogovorno okno, vnesite vse podatke, ki jih TNC zahteva v zgornji vrstici na zaslonu.

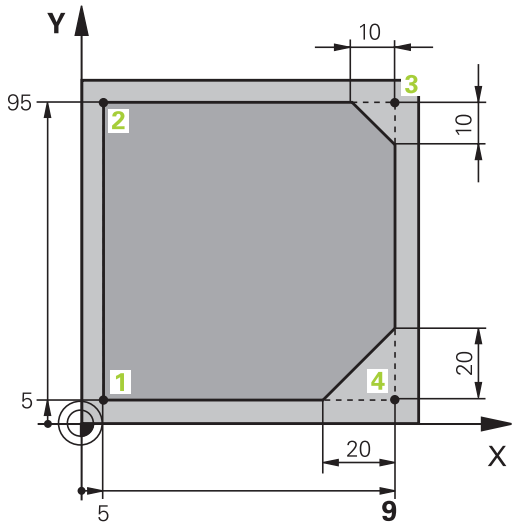

TOOL CALL
- Priklic orodja: vnesite podatke o orodju. Vsak vnos potrdite s tipko **ENT** in ne pozabite na orodno os **G17**.

L
- Pritisnite tipko **L**, da odprete NC-niz za premočrtni premik.

←
- S puščično tipko levo preklopite na vnos za G-funkcije.

G00
- Izberite gumb **G00** za premikanje v hitrem teku.

G90
- Izberite gumb **G90** za absolutne mere.
- Odmik orodja: pritisnite oranžno tipko za os **Z** in vnesite vrednost za položaj, na katerega se želite primakniti, npr. 250. Potrdite s tipko **ENT**.

G40
- Deaktivirajte popravek polmera: pritisnite gumb **G40**.
- **Dodatna funkcija M?** potrdite s tipko **END**: shrani vneseni niz premikanja.

L
- Pritisnite tipko **L**, da odprete NC-niz za premočrtni premik.

←
- S puščično tipko levo preklopite na vnos za G-funkcije.

G00
- Izberite gumb **G00** za premikanje v hitrem teku.
- Predpozicioniranje orodja v obdelovalni ravnini: pritisnite oranžno tipko za os **X** in vnesite vrednost za položaj, na katerega se želite primakniti, npr. −20.
- Pritisnite oranžno tipko za os **Y** in vnesite vrednost za položaj, na katerega se želite primakniti, npr. −20. Potrdite s tipko ENT.

G40
- Deaktivirajte popravek polmera: pritisnite gumb **G40**.
- **Dodatna funkcija M?** potrdite s tipko **END**: shrani vneseni niz premikanja.

L
- Pritisnite tipko **L**, da odprete NC-niz za premočrtni premik.

←
- S puščično tipko levo preklopite na vnos za G-funkcije.

G00
- Izberite gumb **G00** za premikanje v hitrem teku.
- Pomik orodja na globino: pritisnite oranžno tipko za os **Z** in vnesite vrednost za položaj, na katerega se želite primakniti, npr. −5. Potrdite s tipko **ENT**.

G40

- Deaktivirajte popravek polmera: pritisnite gumb **G40**.
- **Dodatna funkcija M?** Vklopite vreteno in hladilo, npr. **M13**, in potrdite s tipko **END**: TNC shrani vneseni niz premikanja.

L

- Pritisnite tipko **L**, da odprete NC-niz za premočrtni premik.
- Vnesite koordinate začetne točke konture1 na X in Y, npr. 5/5, in potrdite s tipko **ENT**.

G41

- Aktivirajte popravek polmera levo od poti: pritisnite gumb **G41**.
- **Pomik F=?** Vnesite pomik pri obdelavi, npr. 700 mm/min, in vnose shranite s tipko **END**.

G

- Vnesite **26** za primik na konturo: definirajte **Radij zaobljenja?** vstopnega kroga in s tipko **END** shranite vnos.

L

- Obdelovanje konture, primik na konturno točko 2: zadostuje, če vnesete spremenljive podatke, torej samo Y-koordinato 95, in vnose potrdite s tipko **END**.

L

- Primik na konturno točko 3: vnesite X-koordinato 95 in vnose potrdite s tipko **END**.

CHF

- Definirajte posneti rob **G24** na konturni točki 3: **Fazni odsek?** Vnesite 10 mm in potrdite s tipko **END**.

L

- Primik na konturno točko 4: vnesite koordinato Y 5 in vnose potrdite s tipko **END**.

CHF

- Definirajte posneti rob **G24** na konturni točki 4: **Fazni odsek?** Vnesite 20 mm in potrdite s tipko **END**.

L

- Primik na konturno točko 1: vnesite X-koordinato 5 in vnose potrdite s tipko **END**.

G

- Vnesite **27**, da se odmaknete s konture: definirajte **Radij zaobljenja?** izstopnega kroga.

L

- Odmik s konture: vnesite koordinate zunaj obdelovanca v smereh X in Y, npr. −20/−20, in potrdite s tipko **ENT**.
- Deaktivirajte popravek polmera: pritisnite gumb **G40**.

L

- Pritisnite tipko **L**, da odprete programski niz za premočrtni premik.
- Izberite gumb **G00** za premikanje v hitrem teku.
- Odmik orodja: pritisnite oranžno tipko za osZ, da orodje odmaknete po orodni osi, in vnesite vrednost za položaj, na katerega se želite primakniti, npr. 250. Potrdite s tipko **ENT**.
- Deaktivirajte popravek polmera: pritisnite gumb **G40**.
- **DODATNA FUNKCIJA M?** Vnesite **M2** za konec programa in potrdite s tipko **END**: TNC shrani vneseni niz premikanja.

Podrobne informacije o tej temi

- Celotni primer z NC-nizi
  Dodatne informacije: Primer: premočrtni premiki in posneti robovi kartezično, Stran 231
- Ustvarjanje novega programa
  Dodatne informacije: Odpiranje in vnos programov, Stran 103
- Primik na konture/odmik s kontur
  Dodatne informacije: Premik na konturo in odmik z nje, Stran 211
- Programiranje kontur
  Dodatne informacije: Pregled poti gibanja, Stran 222
- Popravek polmera orodja
  Dodatne informacije: popravek polmera orodja , Stran 192
- Dodatne M-funkcije
  Dodatne informacije: Dodatne funkcije za nadzor programskega teka, vreteno in hladilo , Stran 354

Ustvarjanje programa cikla

Vrtine (globina 20 mm), ki so prikazane na sliki desno, želite izdelati s standardnim ciklom vrtanja. Določili ste že definicijo surovca.

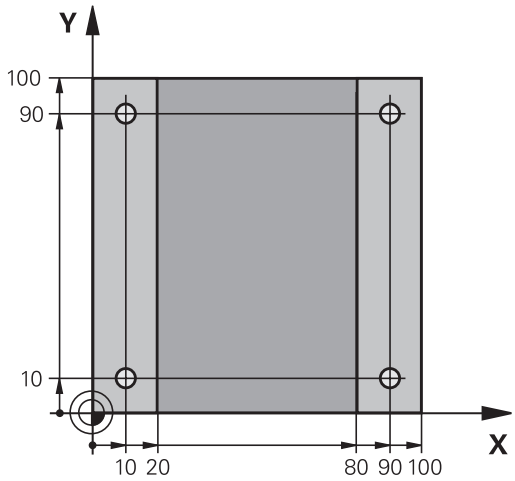

TOOL CALL
- Priklic orodja: vnesite podatke o orodju. Vsak vnos potrdite s tipko **ENT** in ne pozabite na orodno os.

L
- Pritisnite tipko **L**, da odprete programski niz za premočrtni premik.

←
- S puščično tipko levo preklopite na vnos za G-funkcije.

G00
- Izberite gumb **G00** za premikanje v hitrem teku.
- Izberite gumb **G90** za absolutne mere.
- Odmik orodja: pritisnite oranžno tipko za os **Z** in vnesite vrednost za položaj, na katerega se želite primakniti, npr. 250. Potrdite s tipko **ENT**.
- Deaktivirajte popravek polmera: pritisnite gumb **G40**.
- **Dodatna funkcija M?** Vklopite vreteno in hladilo, **NPR.** M13, in potrdite s tipko **END**: TNC shrani vneseni niz premikanja.

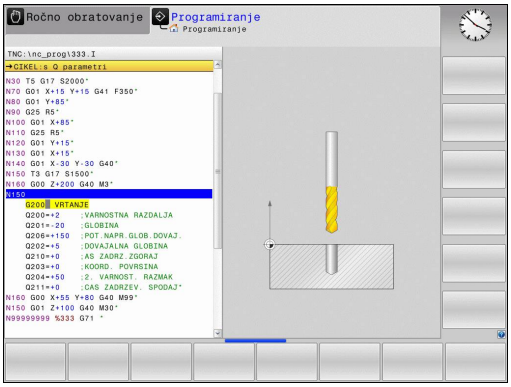

CYCL DEF
- Prikličite meni za cikle.

VRTANJE/ NAVOJ
- Prikažite cikle vrtanja.

200
- Izbira standardnega cikla vrtanja 200: TNC odpre pogovorno okno za definicijo cikla. Zaporedoma vnesite vse parametre, ki jih zahteva TNC, in vsak vnos potrdite s tipko **ENT**. TNC dodatno prikazuje na desni polovici zaslona grafiko, na kateri so prikazani posamezni parametri cikla.

G
- Vnesite **0** za primik na prvi položaj za vrtanje: vnesite**koordinate** položaja za vrtanje, prikličite cikel z **M99**.

G
- Vnesite **0** za primik na naslednji položaj za vrtanje: vnesite**koordinate** posameznega položaja za vrtanje, prikličite cikel z **M99**.

G
- Vnesite **0** za odmik orodja: pritisnite oranžno tipko za os **Z** in vnesite vrednost za položaj, na katerega se želite primakniti, npr. 250. Potrdite s tipko **ENT**.
- **Dodatna funkcija M? M2** vnesite za konec programa in potrdite s tipko **END**: TNC shrani vneseni niz premikanja.

Primeri NC-nizov

%C200 G71 *	
N10 G30 G17 X+0 Y+0 Z-40 *	Definicija surovca
N20 G31 X+100 Y+100 Z+0 *	
N30 T5 G17 S4500 *	Priklic orodja
N40 G00 G90 Z+250 G40 *	Odmik orodja
N50 G200 VRTANJE	Definiranje cikla
Q200=2 ;VARNOSTNA RAZDALJA	
Q201=-20 ;GLOBINA	
Q206=250 ;POT.NAPR.GLOB.DOVAJ.	
Q202=5 ;DOVAJALNA GLOBINA	
Q210=0 ;AS ZADRZ.ZGORAJ	
Q203=-10 ;KOORD. POVRSINA	
Q204=20 ;2. VARNOST. RAZMAK	
Q211=0.2 ;CAS ZADRZEV. SPODAJ	
Q395=0 ;REFERENCA GLOBINA	
N60 G00 X+10 Y+10 M13 M99 *	Vklop vretena in hladila, priklic cikla
N70 G00 X+10 Y+90 M99 *	Priklic cikla
N80 G00 X+90 Y+10 M99 *	Priklic cikla
N90 G00 X+90 Y+90 M99 *	Priklic cikla
N100 G00 Z+250 M2 *	Odmik orodja, konec programa
N99999999 %C200 G71 *	

Podrobne informacije o tej temi

- Ustvarjanje novega programa
  Dodatne informacije: Odpiranje in vnos programov, Stran 103
- Programiranje ciklov
  Dodatne informacije Uporabniški priročnik za programiranje ciklov

1.4 Grafično testiranje prvega dela (možnost št. 20)

Izbira pravilnega načina delovanja

Programe lahko testirate samo v načinu **Programski test**:

- Pritisnite tipko za način in TNC preklopi v način **Programski test**.

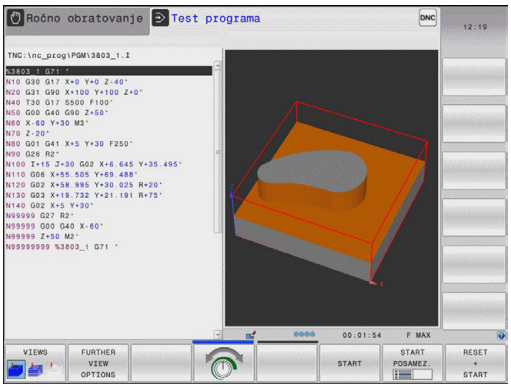

Podrobne informacije o tej temi

- Načini delovanja TNC-ja
  Dodatne informacije: Načini delovanja, Stran 75
- Testiranje programov
  Dodatne informacije: Programski test, Stran 519

Izbira preglednice orodij za programski test

Če v načinu **Programski test** še niste aktivirali preglednice orodij, morate izvesti ta korak.

- Pritisnite tipko **PGM MGT** in TNC odpre upravljanje datotek.

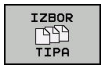

- Pritisnite gumb **IZBOR TIPA**: TNC prikaže meni z gumbi za izbiro vrste datoteke za prikaz.

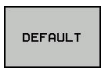

- Pritisnite gumb **DEFAULT**: TNC v desnem oknu prikaže vse shranjene datoteke.

- Kazalec premaknite levo na imenike.

- Kazalec premaknite na imenik **TNC:\table**.

- Kazalec premaknite desno na datoteke.

- Kazalec premaknite na datoteko TOOL.T (aktivna preglednica orodij) in prevzemite s tipko **ENT**: datoteka TOOL.T prejme stanje **S** in je tako aktivna za programski test.

- Pritisnite tipko **END**, da zapustite upravljanje datotek.

Podrobne informacije o tej temi

- Upravljanje orodij
  Dodatne informacije: Vnos podatkov o orodju v preglednico, Stran 174
- Testiranje programov
  Dodatne informacije: Programski test, Stran 519

Izbira programa, ki ga želite testirati

- Pritisnite tipko **PGM MGT** in TNC odpre upravljanje datotek.

- Pritisnite gumb **ZADN. DATOT.** in TNC odpre pojavno okno z nazadnje izbranimi datotekami.
- S puščičnimi tipkami izberite program, ki ga želite testirati, in ga sprejmite s tipko **ENT**.

Podrobne informacije o tej temi

- Izbira programa
  Dodatne informacije: Delo z upravljanjem datotek, Stran 117

Izbira postavitve zaslona in pogleda

- Pritisnite tipko za postavitev zaslona in TNC prikaže na orodni vrstici vse razpoložljive možnosti.

- Pritisnite gumb **PROGR. + GRAF.**: TNC na levi polovici zaslona prikaže program, na desni zaslona pa surovec.

TNC omogoča naslednje poglede:

Gumbi	Funkcija
	Prostorninski prikaz
	Prostorninski prikaz in poti orodij
	Poti orodij

Podrobne informacije o tej temi

- Grafične funkcije
  Dodatne informacije: Grafike (možnost št. 20), Stran 508
- Izvedba programskega testa
  Dodatne informacije: Programski test, Stran 519

Zagon programskega testa

- Pritisnite gumb **PONASTAVITEV + ZAGON**. TNC simulira aktivi program do programirane prekinitve ali konca programa.
- Med simulacijo lahko z gumbi preklapljate med pogledi.

- Pritisnite gumb **ZAUSTAVITEV**. TNC prekine programski test.

- Pritisnite gumb **ZAGON**. TNC nadaljuje programski test po prekinitvi.

Podrobne informacije o tej temi

- Izvedba programskega testa
  Dodatne informacije: Programski test, Stran 519
- Grafične funkcije
  Dodatne informacije: Grafike (možnost št. 20), Stran 508
- Nastavitev hitrosti simulacije
  Dodatne informacije: Nastavitev hitrosti programskih testov, Stran 509

1.5 Priprava orodja

Izbira pravilnega načina delovanja

Orodja pripravite v načinu **Ročni način**:

- Pritisnite tipko za način in TNC preklopi v način **Ročno.Ročno obratovanje**

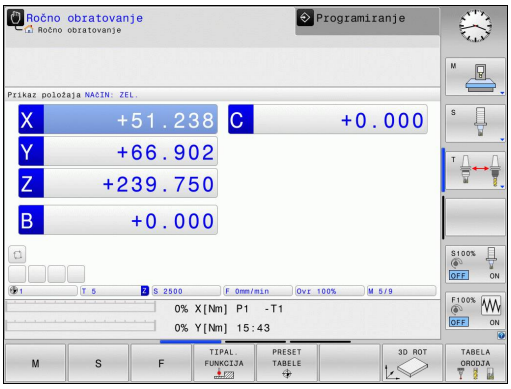

Podrobne informacije o tej temi

- Načini delovanja TNC-ja
  Dodatne informacije: Načini delovanja, Stran 75

Pripravljanje in merjenje orodij

- Potrebna orodja vpnite v posamezna vpenjala orodij.
- Pri merjenju z zunanjim prednastavljalnikom orodja: izmerite orodje, zapišite si dolžino in polmer oz. ju neposredno prenesite na stroj s programom za prenos.
- Pri merjenju na stroju: orodja vstavite v zalogovnik orodij
  Dodatne informacije: Preglednica mest TOOL_P.TCH, Stran 67

Preglednica orodij TOOL.T

V preglednico orodij TOOL.T (nespremenljivo shranjeno pod **TNC:\table**) se shranjujejo podatki o orodjih, kot sta dolžina in polmer, ter druge informacije o orodjih, ki jih TNC potrebuje za izvajanje različnih funkcij.

Za vnos podatkov o orodjih v preglednico orodij TOOL.T upoštevajte naslednji postopek:

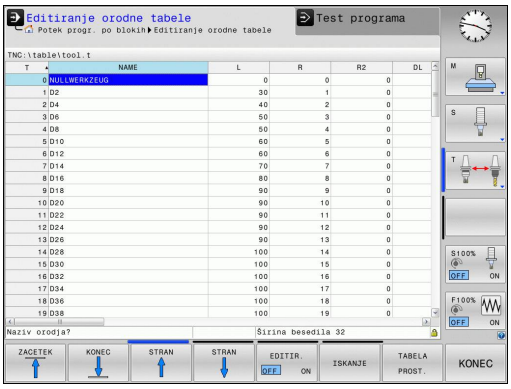

- Prikaz preglednice orodij: TNC prikaže preglednico orodij v obliki preglednice.

- Spreminjanje preglednice orodij: gumb **EDITIR.** nastavite na **VKLOPLJENO**.
- S puščičnimi tipkami gor ali dol izberite številko orodja, ki ga želite spremeniti.
- S puščičnimi tipkami levo ali desno izberite podatke o orodju, ki jih želite spremeniti.
- Izhod iz preglednice orodij: pritisnite tipko **END**.

Podrobne informacije o tej temi

- Načini delovanja TNC-ja
  Dodatne informacije: Načini delovanja, Stran 75
- Delo s preglednico orodij
  Dodatne informacije: Vnos podatkov o orodju v preglednico, Stran 174

Preglednica mest TOOL_P.TCH

Način delovanja preglednice mest je odvisen od stroja. Upoštevajte priročnik za stroj!

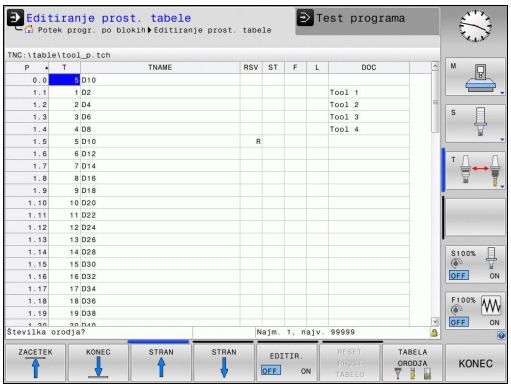

V preglednici mest TOOL_P.TCH (nespremenljivo shranjeno v imeniku **TNC:\table**) določite, katera orodja so v zalogovniku orodij.

Za vnos podatkov v preglednico mest TOOL_P.TCH upoštevajte naslednji postopek:

TABELA ORODJA

- Prikaz preglednice orodij: TNC prikaže preglednico orodij v obliki preglednice.

TABELA PROST.

- Prikaz preglednice mest: TNC prikaže preglednico mest v obliki preglednice.
- Spreminjanje preglednice mest: gumb **EDITIR.** nastavite na **VKLOPLJENO**.
- S puščičnimi tipkami gor ali dol izberite številko mesta, ki ga želite spremeniti.
- S puščičnimi tipkami levo ali desno izberite podatke, ki jih želite spremeniti.
- Izhod iz preglednice mest: pritisnite tipko **END**.

Podrobne informacije o tej temi

- Načini delovanja TNC-ja
  Dodatne informacije: Načini delovanja, Stran 75
- Delo s preglednico mest
  Dodatne informacije: Preglednica mest za zalogovnik orodij, Stran 182

1.6 Priprava obdelovanca

Izbira pravilnega načina delovanja

Obdelovance pripravite v načinu **Ročno obratovanje** ali **El. ročno kolo**.

- Pritisnite tipko za način in TNC preklopi v način **Ročno**.**Ročno obratovanje**

Podrobne informacije o tej temi

- Način **Ročno obratovanje**
  Dodatne informacije: Premikanje strojnih osi, Stran 441

Vpenjanje obdelovanca

Obdelovanec vpnite z vpenjalom na mizo stroja. Če je na stroju na voljo 3D-tipalni sistem, osnovzporedno nastavljanje obdelovanca ni potrebno.

Če 3D-tipalni sistem ni na voljo, potem morate obdelovanec nastaviti tako, da je vpet vzporedno s strojnimi osmi.

Podrobne informacije o tej temi

- Določanje referenčnih točk s 3D-tipalnim sistemom
  Dodatne informacije: Določanje referenčne točke s 3D-tipalnim sistemom (možnost št. 17), Stran 486
- Določanje referenčnih točk brez 3D-tipalnega sistema
  Dodatne informacije: Določanje referenčne točke brez 3D-tipalnega sistema, Stran 466

Določanje referenčne točke s 3D-tipalnim sistemom (možnost št. 17)

- Zamenjava 3D-tipalnega sistema: v načinu delovanja **Pozicioniranje z ročnim vnosom** izvedite stavek **TOOL CALL** z navedeno orodno osjo in nato znova izberite **Ročni način**.

- Izbira tipalnih funkcij: TNC prikazuje na orodni vrstici razpoložljive funkcije.

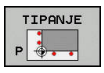

- Na npr. vogalu obdelovanca določite referenčno točko.
- Tipalni sistem poziciionirajte v bližini prve tipalne točke na prvem robu obdelovanca.
- Z gumbom izberite smer tipanja.
- Pritisnite **NC-START** in tipalni sistem se premika v definirani smeri, dokler se ne dotakne obdelovanca, nato pa se samodejno vrne na začetno točko.
- Tipalni sistem predpozicionirajte s tipkami za smer osi v bližini druge tipalne točke prvega roba obdelovanca.
- Pritisnite NC-zagon in tipalni sistem se začne premikati v definirani smeri, dokler se ne dotakne obdelovanca, nato pa se samodejno vrne na začetno točko.
- Tipalni sistem predpozicionirajte s tipkami za smer osi v bližini prve tipalne točke drugega roba obdelovanca.
- Z gumbom izberite smer tipanja.
- Pritisnite NC-zagon in tipalni sistem se začne premikati v definirani smeri, dokler se ne dotakne obdelovanca, nato pa se samodejno vrne na začetno točko.
- Tipalni sistem predpozicionirajte s tipkami za smer osi v bližini druge tipalne točke drugega roba obdelovanca.
- Pritisnite NC-zagon in tipalni sistem se začne premikati v definirani smeri, dokler se ne dotakne obdelovanca, nato pa se samodejno vrne na začetno točko.
- Nato TNC prikaže koordinate ugotovljene točke na robu.

- Določanje 0: pritisnite gumb **DOLOČ.**.Pritisnite **REF. TOČK**.
- Za izhod iz menija pritisnite gumb **KONEC**.

Podrobne informacije o tej temi

- Določanje referenčnih točk
  Dodatne informacije: Določanje referenčne točke s 3D-tipalnim sistemom (možnost št. 17), Stran 486

1.7 Izvajanje prvega programa

Izbira pravilnega načina delovanja

Programe lahko izvajate v načinu **Potek programa, posam. blok** ali v načinu **Potek programa, po blokih**:

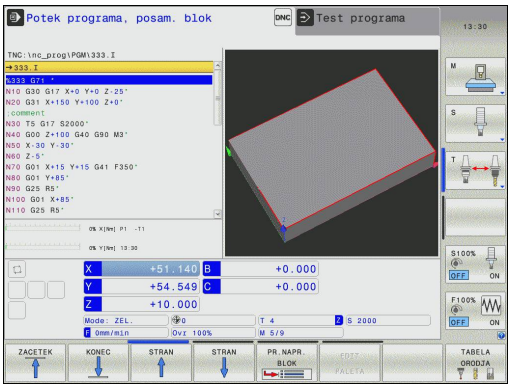

- Pritisnite tipko za način: TNC preklopi v način **Potek programa, posam. blok** in izvede NC-program niz za nizom. Vsak niz morate potrditi s tipko **NC-START**.

- Pritisnite tipko za način: TNC preklopi v način **Potek programa, po blokih** in izvede NC-program po zagonu od začetka do prve prekinitve programa ali do konca.

Podrobne informacije o tej temi

- Načini delovanja TNC-ja
  Dodatne informacije: Načini delovanja, Stran 75
- Izvajanje programov
  Dodatne informacije: Programski tek, Stran 522

Izbira programa, ki ga želite izvesti

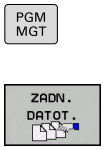

- Pritisnite tipko **PGM MGT** in TNC odpre upravljanje datotek.
- Pritisnite gumb **ZADN. DATOT.** in TNC odpre pojavno okno z nazadnje izbranimi datotekami.
- Po potrebi s puščičnimi tipkami izberite program, ki ga želite izvesti, in ga potrdite s tipko **ENT**

Podrobne informacije o tej temi

- Upravljanje datotek
  Dodatne informacije: Delo z upravljanjem datotek, Stran 117

Zagon programa

- Pritisnite tipko **NC-START** in TNC izvede aktivni program.

Podrobne informacije o tej temi

- Izvajanje programov
  Dodatne informacije: Programski tek, Stran 522

2

Uvod

2.1 TNC 620

Stroji TNC HEIDENHAIN so krmilni sistemi za delavnice, s katerimi lahko običajne rezkalne in vrtalne obdelave programirate neposredno na stroju v enostavnih pogovornih oknih z navadnim besedilom. Namenjeni so uporabi na rezkalnih, vrtalnih strojih in obdelovalnih centrih z do 5 osmi. Dodatno lahko programirno nastavite tudi kotni položaj vretena.

Nadzorna plošča in zaslonski prikaz sta oblikovana pregledno, da lahko do vseh funkcij dostopate hitro in enostavno.

Programiranje: pogovorno okno z navadnim besedilom HEIDENHAIN in DIN/ISO

Ustvarjanje programov je še posebej preprosto v uporabniku prijaznih pogovornih oknih z navadnim besedilom HEIDENHAIN. Programirna grafika predstavlja posamezne obdelovalne korake med vnosom programa. Če NC-ju primerna risba ni na voljo, je lahko v dodatno pomoč prosto programiranje kontur FK. Grafična simulacija obdelave obdelovancev je mogoča tako med programskim testom kot tudi med programskim tekom.

Dodatno lahko TNC-je programirate tudi v skladu z DIN/ISO ali v DNC-načinu.

Program lahko vnašate in testirate tudi, ko nek drug program ravno izvaja obdelovanje obdelovanca.

Združljivost

Obdelovalne programe, ki ste jih ustvarili na krmilnih sistemih HEIDENHAIN (od TNC 150 B naprej), lahko TNC 620 izvaja samo pogojno. Če NC-nizi vsebujejo neveljavne elemente, jih TNC pri odpiranju datoteke označi s sporočilom o napaki ali kot nize ERROR.

Pri tem upoštevajte tudi podroben opis razlik med iTNC 530 in TNC 620.
Dodatne informacije: Primerjava funkcij modelov TNC 620 in iTNC 530, Stran 595

2.2 Zaslon in nadzorna plošča

Zaslon

TNC se lahko dobavi v kompaktni verziji ali v verziji z ločenim zaslonom in nadzorno ploščo. V obeh primerih je TNC opremljen s 15-palčnim ploščatim TFT-zaslonom.

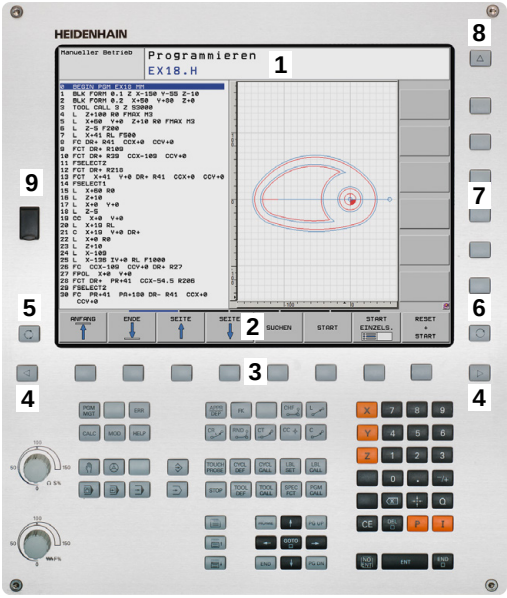

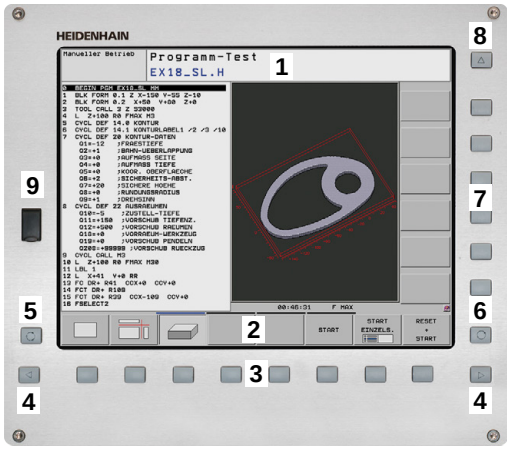

1 Zgornja vrstica

Pri vklopljenem TNC-ju prikazuje zaslon v zgornji vrstici izbrani način delovanja: levo strojne načine delovanja in desno programirne načine delovanja. V večjem polju glave je prikazan način delovanja, na katerega je preklopljen zaslon: tukaj se prikažejo vprašanja in sporočila (razen, če TNC prikazuje samo grafiko).

2 Gumbi

V spodnji vrstici prikazuje TNC v orodni vrstici nadaljnje funkcije. Te funkcije izbirate s tipkami, ki so pod njimi. Za lažjo predstavo prikazujejo ozke vrstice neposredno nad orodno vrstico število orodnih vrstic, ki jih lahko izberete z zunaj razporejenimi preklopnimi gumbi. Aktivna orodna vrstica je osvetljena.

3 Tipke za izbiro gumbov

4 Preklopni gumbi

5 Tipka za določitev postavitve zaslona

6 Tipka za preklop zaslona med strojnimi in programirnimi načini delovanja

7 Tipke za izbiro gumbov, ki jih določi proizvajalec stroja

8 Preklopni gumbi za gumbe proizvajalca stroja

9 USB-priključek

Določanje postavitve zaslona

Uporabnik izbere postavitev zaslona in tako lahko TNC, npr. v načinu **Programiranje**, v levem oknu prikaže program ter hkrati v desnem programirno grafiko. Izbirno je lahko v desnem oknu prikazana tudi zgradba programa ali izključno samo program v velikem oknu. Katera okna lahko TNC prikaže, je odvisno od izbranega načina delovanja.

Določanje postavitve zaslona:

- Pritisnite tipko za preklop zaslona in orodna vrstica prikaže možne postavitve zaslona
  Dodatne informacije: Načini delovanja, Stran 75

- Postavitev zaslona izberite z gumbom.

Nadzorna plošča

TNC 620 prejmete skupaj z vgrajeno nadzorno ploščo. Alternativno je na voljo TNC 620 tudi različica z ločenim zaslonom in nadzorno ploščo z alfanumerično tipkovnico.

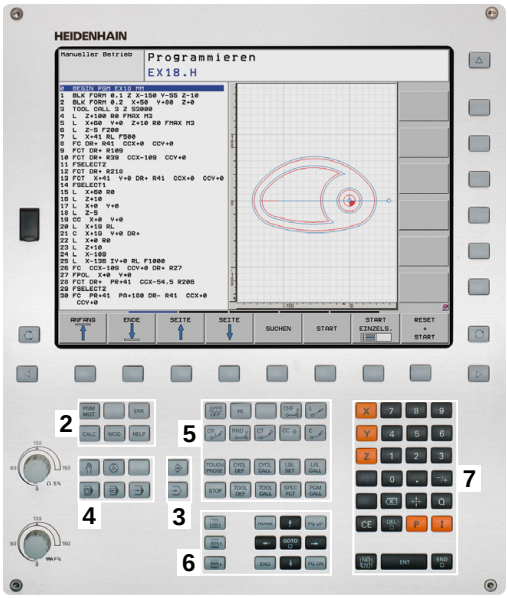

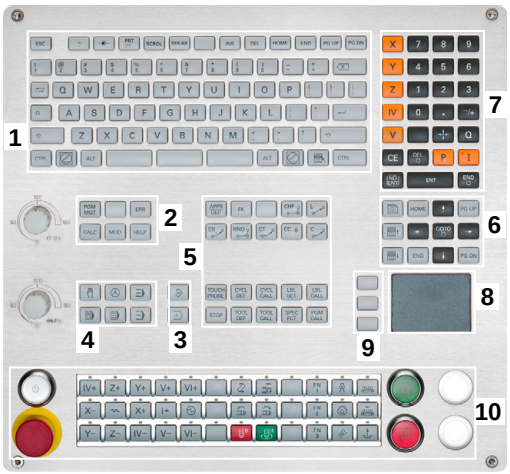

1 Alfanumerična tipkovnica za vnos besedil, imen datotek in za DIN/ISO-programiranje
2
- Upravljanje datotek
- Kalkulator
- MOD-funkcija
- HELP-funkcija

3 Programirni načini
4 Strojni načini
5 Odpiranje programirnih pogovornih oken
6 Puščične tipke in tipka **GOTO**
7 Vnos vrednosti in izbira osi
8 Tipkovnica:
9 Miškina tipka
10 Nadzorna plošča stroja
Dodatne informacije: priročnik za stroj

Funkcije posameznih tipk so povzete na hrbtni strani naslovnice.

Nekateri proizvajalci strojev ne uporabljajo standardne nadzorne plošče HEIDENHAIN. Upoštevajte priročnik za stroj!

Tipke, kot so npr. **NC-START** ali **NC-STOP**, so opisane v priročniku za stroj.

2.3 Načini delovanja

Ročni način in el. krmilnik

Nastavitev strojev opravite v **Ročnem načinu**. V tem načinu lahko ročno ali postopoma pozicionirate strojne osi, določite referenčne točke ter zasukate obdelovalno ravnino.

Način **El. krmilnik** podpira ročno premikanje strojnih osi s pomočjo elektronskega krmilnika HR.

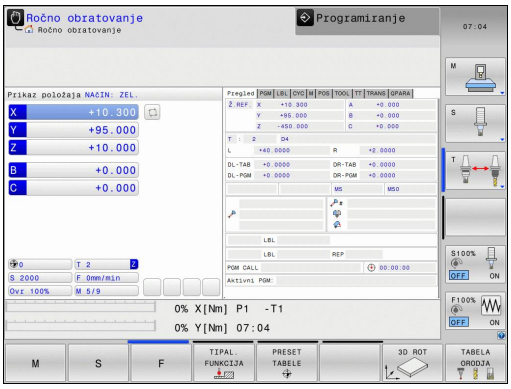

Gumbi za postavitev zaslona (kot je opisano zgoraj)

Gumb	Okno
POZICIJA	Položaji
POZIC. + STATUS	Levo: položaji, desno: prikaz stanja
POZICIJA + KINEMATIKE	Levo: položaji, desno: kolizijski objekt

Pozicioniranje z ročnim vnosom

V tem načinu lahko programirate enostavne premike, npr. za plansko rezkanje ali predpozicioniranje.

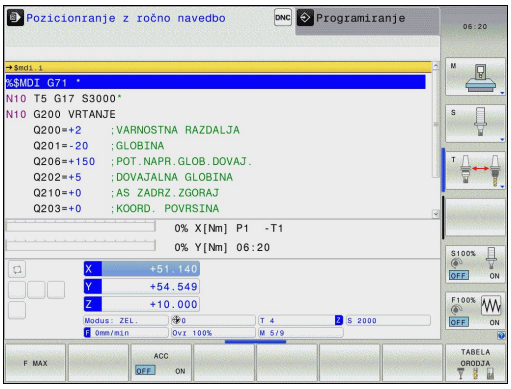

Gumbi za postavitev zaslona

Gumb	Okno
PROGRAM	Razčlenitev
PROGR. + STATUS	Levo: program, desno: prikaz stanja
POZICIJA + KINEMATIKE	Levo: program, desno: kolizijski objekt

Programiranje

Obdelovalne programe ustvarite v tem načinu delovanja. Obširno podporo in dopolnitev pri programiranju nudijo prosto programiranje kontur, različni cikli in funkcije Q-parametrov. Programirna grafika lahko po želji prikazuje programirane premike.

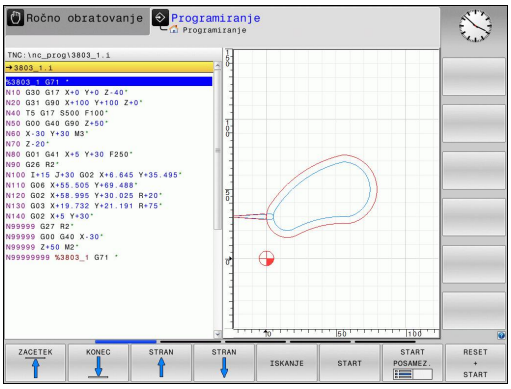

Gumbi za postavitev zaslona

Gumb	Okno
PROGRAM	Program
PROGR. + SEK.	Levo: program, desno: členitev programa
PROGR. + GRAF.	Levo: program, desno: programirna grafika

Programski test

Za ugotavljanje geometričnih nepravilnosti, manjkajočih ali napačnih programskih ukazov ter poškodb delovnega prostora TNC v načinu delovanja **programski test** simulira programe in dele programov. Simulacija je grafično podprta z različnimi pogledi. (možnost št. 20)

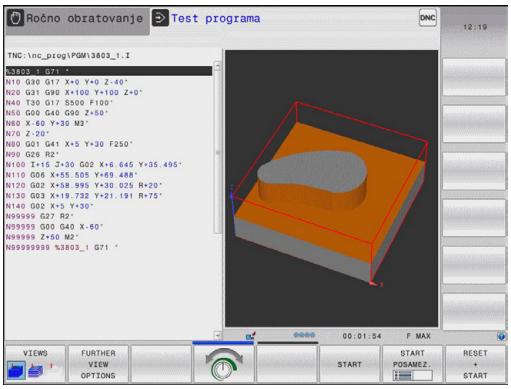

Gumbi za postavitev zaslona

Gumb	za pomoč
PROGRAM	Program
PROGR. + STATUS	Levo: program, desno: prikaz stanja
PROGR. + GRAF.	Levo: program, desno: grafika (možnost št. 20)
GRAFIKA	Zaženi (možnost št. 20)

Programski tek – Zaporedje stavkov ali Programski tek – Posamezni stavek

V načinu **Potek progr. po blokih** TNC program izvede do konca ali do ročne oz. programirane prekinitve. Po prekinitvi lahko programski tek znova nadaljujete.

V načinu **Potek progr. posam. blok** zaženete vsak niz posamezno s tipko **NC-START**. Pri ciklih točkovnih vzorcev in **CYCL CALL PAT** se krmilni sistem po vsaki točki zaustavi.

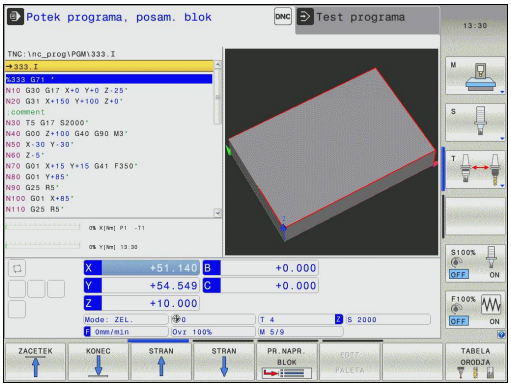

Gumbi za postavitev zaslona

Gumb	Okno
PROGRAM	Program
PROGR. + STATUS	Levo: program, desno: prikaz stanja
PROGR. + GRAF.	Levo: program, desno: grafika (možnost št. 20)
GRAFIKA	Zaženi (možnost št. 20)
POZICIJA + KINEMATIKE	Levo: program, desno: kolizijski objekt
KINEMAT.	Kolizijski objekti

Gumbi za postavitev zaslona pri preglednicah palet (možnost št. 22 Pallet managment)

Gumb	Okno
PALETA	Preglednica palet
PROGR. + PALETA	Levo: program, desno: preglednica palet
PALETA + STATUS	Levo: preglednica palet, desno: prikaz stanja
PALETA + GRAFIKA	Levo: preglednica palet, desno: grafika

2.4 Prikazi stanja

Splošni prikaz stanja

Splošni prikaz stanja v spodnjem delu zaslona prikazuje trenutno stanje stroja.

Pojavi se samodejno pri načinih:

- **Programski tek - Posamezni niz**
- **Programski tek - Zaporedje nizov**
- **Pozicioniranje z ročnim vnosom**

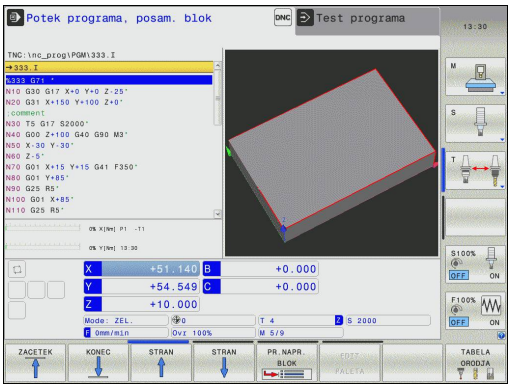

> Če izberete postavitev zaslona **GRAFIKA**, se stanje ne prikaže.

V načinih delovanja **Ročno delovanje** in **El. krmilnik** se prikaz stanja prikaže v velikem oknu.

Informacije o prikazu stanja

Simbol	Pomen
DEJANSKO	Prikaz položaja: način dejanskih koordinat, želenih koordinat in koordinat preostale poti
X Y Z	Strojne osi; pomožne osi prikazuje TNC z malimi črkami. Zaporedje in število prikazanih osi določi proizvajalec stroja. Upoštevajte priročnik za stroj.
	Številka aktivne referenčne točke iz preglednice prednastavitev. Če ste referenčno točko določili ročno, prikazuje TNC za simbolom besedilo **ROČNO**.
F S M	Prikaz pomika v palcih ustreza desetini dejavne vrednosti. Število vrtljajev S, pomik F in dejavna dodatna funkcija M.
	Os se je zataknila.
	Os lahko premikate s krmilnikom.
	Osi se premikajo v skladu z osnovno rotacijo.
	Osi se premikajo v skladu z osnovno 3D-rotacijo.
	Osi se premikajo po zavrteni obdelovalni ravnini.
TC PM	Funkcija **M128** je aktivna.

Simbol	Pomen
	Noben program ni aktiven.
	Programski tek se je zagnal.
	Program je zaustavljen.
	Program je bil prekinjen **Dodatne informacije:** Prekinitev obdelave, Stran 524
	Program se prekine.
ACC	Funkcija Aktivno zmanjševanje tresenja ACC je aktivna (možnost št. 145).
CTC	Funkcija CTC je aktivna (možnost št. 141).

Dodatni prikazi stanja

Dodatni prikazi stanja prikazujejo podrobne informacije o poteku programa. Prikličete jih lahko v vseh načinih delovanja, razen v načinu **Programiranje**.

Vklop dodatnega prikaza stanja

- Prikličite orodno vrstico za postavitev zaslona.

- Izbira zaslonskega prikaza z dodatnim prikazom stanja: TNC prikazuje na desnem delu zaslona obrazec stanja **PREGLED**.

Izbira dodatnih prikazov stanja

- Preklopite orodno vrstico, da se prikažejo gumbi za **STANJE**.

- Z gumbom neposredno izberite dodatni prikaz stanja, npr. položaje in koordinate ali

- S preklopnimi gumbi izberite želeni pogled.

V nadaljevanju so opisani razpoložljivi prikazi stanj, ki jih lahko izberete neposredno z gumbi ali s preklopnimi gumbi.

Nekatere informacije o stanju, ki so opisane v nadaljevanju, so na voljo samo, če je na TNC-ju aktivirana ustrezna programska možnost.

Pregled

Obrazec stanja **Pregled** prikazuje TNC po vklopu, če ste izbrali postavitev zaslona **PROGR. + STATUS** (ali**POZIC. + STATUS**). Pregledni obrazec povzema najpomembnejše informacije o stanju, ki jih najdete tudi na posameznih zadevnih podrobnih obrazcih.

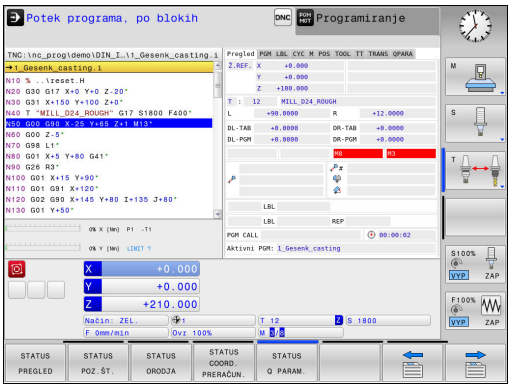

Gumb	Pomen
STATUS PREGLED	Pozicijski prikaz
	Informacije o orodju
	Aktivne M-funkcije
	Aktivne pretvorbe koordinat
	Aktiven podprogram
	Aktivna ponovitev dela programa
	Program, priklican s **PGM CALL**
	Trenutni čas obdelave
	Ime aktivnega glavnega programa

Splošne informacije o programu (zavihek PGM)

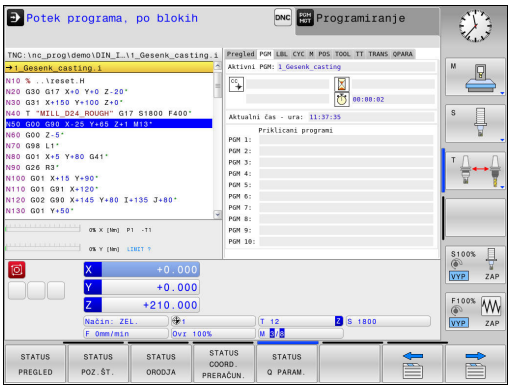

Gumb	Pomen
Neposredna izbira ni mogoča	Ime aktivnega glavnega programa
	Središče kroga CC (pol)
	Števec za čas zadrževanja
	Čas obdelave, ko je bil program v načinu **Programski test** popolnoma simuliran
	Trenutni čas obdelave v %
	Trenutni čas
	Priklicani programi

Ponovitev dela programa/podprograma (zavihek LBL)

Gumb	Pomen
Neposredna izbira ni mogoča	Aktivne ponovitve delov programa s številko niza, številko oznake in številom programiranih ponovitev ali ponovitev, ki se morajo še izvesti
	Aktivni podprogrami s številko niza, v katerem je bil podprogram priklican, in številko priklicane oznake

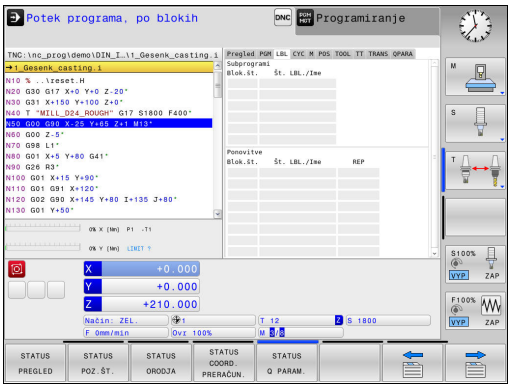

Informacije o standardnih ciklih (zavihek CYC)

Gumb	Pomen
Neposredna izbira ni mogoča	Aktivni obdelovalni cikel
	Aktivne vrednosti cikla 32 toleranca

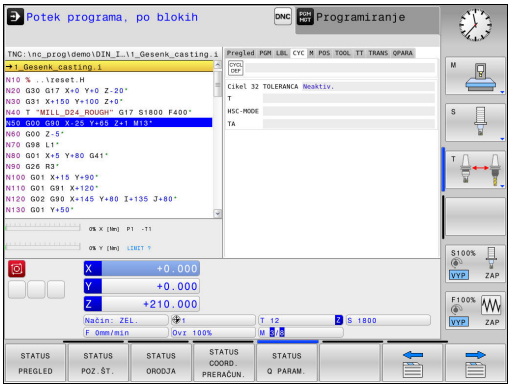

Aktivne dodatne M-funkcije (zavihek M)

Gumb	Pomen
Neposredna izbira ni mogoča	Seznam aktivnih M-funkcij z določenim pomenom
	Seznam aktivnih M-funkcij, ki jih je prilagodil proizvajalec stroja

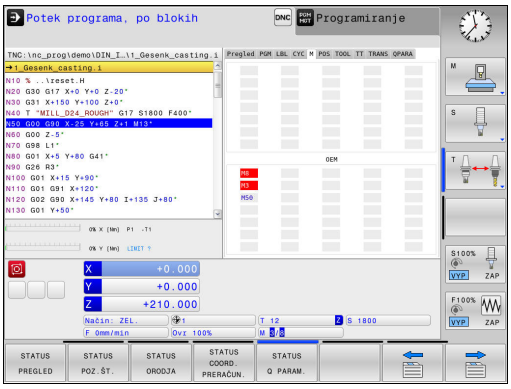

Položaji in koordinate (zavihek POS)

Gumb	Pomen
STATUS POZ.ŠT.	Vrsta prikaza položaja, npr. Dejanski položaj
	Kot vrtenja za obdelovalno ravnino
	Kot osnovne rotacije
	Aktivna kinem.

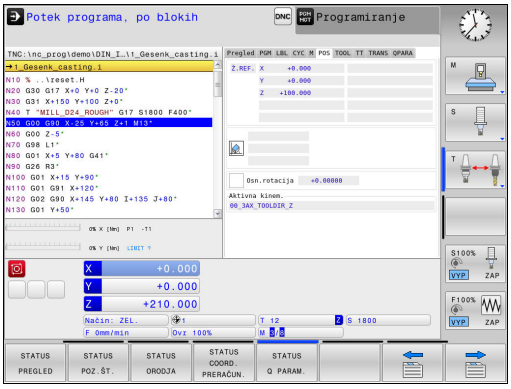

Informacije o orodjih (zavihek TOOL)

Gumb	Pomen
STATUS ORODJA	Številka aktivnega orodja: ■ Prikaz T: številka in ime orodja ■ Prikaz RT: številka in ime nadomestnega orodja
	Orodna os
	Dolžina in polmeri orodja
	Predizmere (delta vrednosti) iz preglednice orodij (TAB) in **TOOL CALL** (PGM)
	Čas mirovanja, maksimalni čas mirovanja (TIME 1) in maksimalni čas mirovanja pri **TOOL CALL** (TIME 2)
	Prikaz programiranega orodja in nadomestnega orodja

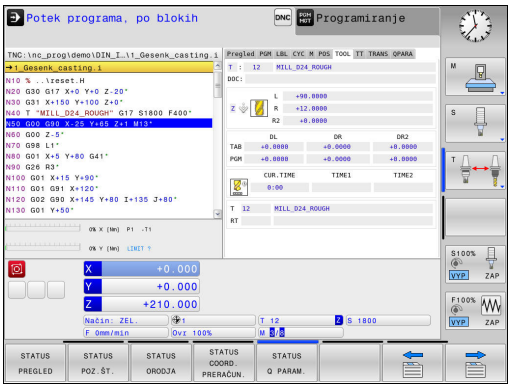

Izmere orodja (zavihek TT)

TNC prikaže zavihek TT samo, ko je ta funkcija na stroju aktivna.

Gumb	Pomen
Neposredna izbira ni mogoča	Številka orodja, ki se meri
	Prikaz, ali se meri polmer ali dolžina orodja
	NAJNIŽJA in NAJVIŠJA vrednost meritev posameznega rezila in rezultat merjenja z rotirajočim orodjem (DYN)
	Številka rezila orodja s pripadajočo izmerjeno vrednostjo. Zvezdica za izmerjeno vrednostjo označuje, da je bila prekoračena toleranca iz preglednice orodij.

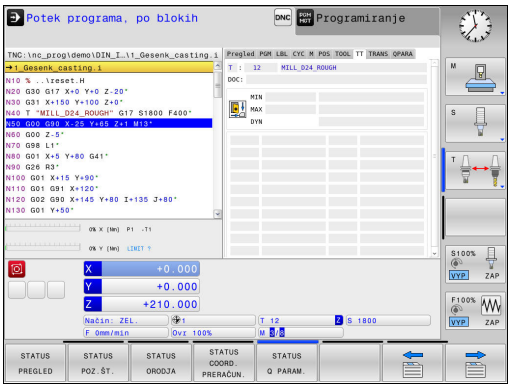

Preračunavanje koordinat (zavihek TRANS)

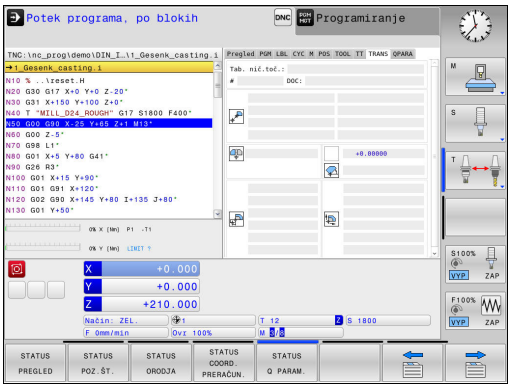

Gumb	Pomen
STATUS COORD. PRERAČUN.	Ime preglednice ničelnih točk
	Številka aktivne ničelne točke (**#**), opomba iz aktivne vrstice številke aktivne ničelne točke (**DOC**) iz cikla G53
	Zamik aktivne ničelne točke (cikel G54). TNC prikazuje zamik aktivne ničelne točke na do 8 oseh.
	Zrcaljene osi (cikel G28)
	Aktivna osnovna rotacija
	Aktivni rotacijski kot (cikel G73)
	Aktivni faktor merila/faktorji meril (cikli G72). TNC prikazuje aktiven faktor merila na do šestih oseh
	Središče središčnega raztezanja

Dodatne informacije: uporabniški priročnik za programiranje ciklov

Prikaz Q-parametrov (zavihek QPARA)

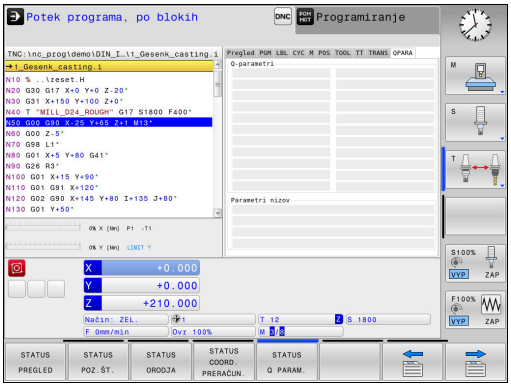

Gumb	Pomen
STATUS Q PARAM.	Prikaz trenutnih vrednosti definiranih Q-parametrov
	Prikaz zaporedij znakov definiranih parametrov nizov

Pritisnite gumb **Q PARAMETER SEZNAM**. TNC odpre pojavno okno. Za vsako vrsto parametra (Q, QL, QR, QS) definirajte številke parametrov, ki jih želite nadzorovati. Posamezne Q-parametre ločite z vejico, zaporedne Q-parametre pa združite z vezajem, npr. 1,3,200-208. Razpon vnosa za posamezno vrsto parametra znaša 132 znakov.

Prikaz na zavihku **QPARA** vedno vsebuje osem decimalnih mest. Krmilni sistem rezultat Q1 = COS 89,999 prikaže npr. kot 0,00001745. Krmilni sistem zelo velike in zelo majhne vrednosti prikaže eksponentno. Krmilni sistem rezultat Q1 = COS 89,999 * 0,001 prikaže kot +1,74532925e-08, pri čemer e-08 predstavlja faktor 10^{-8}.

2.5 Upravitelj oken

Obseg funkcij in delovanje upravitelja oken določi izdelovalec stroja. Upoštevajte priročnik za stroj!

Na TNC-ju je na voljo upravitelj oken Xfce. Xfce je standardna aplikacija za operacijske sisteme, ki temeljijo na sistemu UNIX, in jo lahko upravljate z grafičnim uporabniškim vmesnikom. Upravitelj oken omogoča naslednje funkcije:

- Prikaz opravilne vrstice za preklapljanje med različnimi aplikacijami (uporabniškimi vmesniki).
- Dodatno upravljanje namizja, na katerem lahko delujejo posebne aplikacije izdelovalca stroja.
- Krmiljenje fokusa med aplikacijo NC-programske opreme in aplikacijo izdelovalca stroja.
- Velikost in položaj pojavnega okna lahko prilagajate. Pojavna okna lahko tudi zaprete, obnovite in pomanjšate.

TNC prikaže na zaslonu levo zgoraj zvezdico, če aplikacija upravitelja oken ali upravitelj okna povzročil napako. V tem primeru zamenjajte upravitelj oken in odpravite težavo, po potrebi si oglejte priročnik za stroj.

Opravilna vrstica

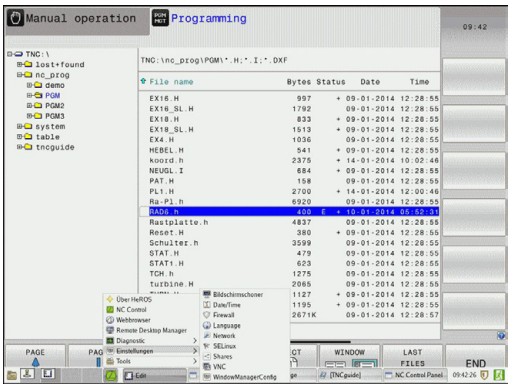

V opravilni vrstici lahko z miško izbirate različna delovna območja. TNC omogoča naslednja delovna območja:

- Delovno območje 1: aktiven način Delovanje stroja
- Delovno območje 2: aktiven način Programiranje
- 3. delovno območje: aplikacije proizvajalca stroja (na voljo kot dodatna oprema)

Poleg tega so vam v opravilni vrstici na voljo tudi druge aplikacije, ki so zagnane vzporedno s TNC-jem. Preklopite lahko npr. na **Pregledovalnik PDF** ali **TNCguide**.

S klikom zelenega simbola HEIDENHAIN odprete meni, prek katerega lahko dostopate do informacij, nastavitev ali aplikacij. Na voljo so naslednje funkcije:

- **About HeROS**: informacije o operacijskem sistemu TNC-ja
- **NC Control**: zagon in zaustavitev TNC-programske opreme. Dovoljeno samo za diagnostične namene
- **Web Browser**: zagon spletnega brskalnika
- **Remote Desktop Manager** (možnost št. 133): prikaz in oddaljeno upravljanje računalniških enot
- **Diagnostics**: uporaba je dovoljena samo pooblaščenemu in usposobljenemu osebju za zagon diagnostičnih aplikacij
- **Settings**: konfiguracija različnih nastavitev
  - **Date/Time**: nastavitve datuma in časa
  - **Firewall**: nastavitve požarnega zidu
    Dodatne informacije: Požarni zid, Stran 560
  - **Language**: nastavitve jezika sistemskih pogovornih oken. TNC to nastavitev ob zagonu prepiše z nastavitvijo jezika za strojne parametre **CfgDisplayLanguage** (št. 101300)
  - **Network**: omrežne nastavitve krmilnega sistema
  - **Screensaver**: nastavitve ohranjevalnika zaslona
  - **SELinux**: nastavitve varnostne programske opreme za operacijske sisteme, ki temeljijo na sistemu Linux
  - **Shares**: nastavitve zunanjih omrežnih pogonov
  - **VNC**: nastavitve za zunanjo programsko opremo, ki npr. za namene vzdrževalnih del dostopa do krmilnega sistema (**V**irtual **N**etwork **C**omputing)
  - **WindowManagerConfig**: uporaba je dovoljena le pooblaščenemu in usposobljenemu osebju za nastavitev upravitelja oken
- **Orodja**: omogočeno samo pooblaščenim uporabnikom. Aplikacije, ki so na voljo pod menijsko možnostjo Tools (Orodja), lahko zaženete neposredno v TNC-ju, tako da pri upravljanju datotek izberete ustrezno vrsto datoteke
  Dodatne informacije: Upravljanje datotek: osnove, Stran 114

2.6 Remote Desktop Manager (možnost št. 133)

Uvod

Z upraviteljem Remote Desktop Manager lahko zunanje računalniške enote, priključene prek omrežja Ethernet, prikažete na TNC-zaslonu in upravljate s krmilnikom TNC. Poleg tega lahko namensko zaženete programe v operacijskem sistemu HeROS ali prikažete spletne strani zunanjega strežnika.

Na voljo so naslednje možnosti povezave:

- **Windows Terminal Server (RDP)**: predstavlja namizje oddaljenega računalnika Windows v krmilnem sistemu
- **Windows Terminal Server (RemoteFX)**: predstavlja namizje oddaljenega računalnika Windows v krmilnem sistemu
- **VNC**: povezava z oddaljenim računalnikom (npr. HEIDENHAIN-IPC). Predstavlja namizje oddaljenega računalnika Windows ali Unix v krmilnem sistemu
- **Switch-off/restart of a computer**: uporaba dovoljena le pooblaščenemu in usposobljenemu osebju
- **World Wide Web**: uporaba dovoljena le pooblaščenemu in usposobljenemu osebju
- **SSH**: uporaba dovoljena le pooblaščenemu in usposobljenemu osebju
- **XDMCP**: uporaba dovoljena le pooblaščenemu in usposobljenemu osebju
- **User-defined connection**: uporaba dovoljena le pooblaščenemu in usposobljenemu osebju

HEIDENHAIN jamči za delovanje povezave med operacijskim sistemom HeROS 5 in industrijskim računalnikom IPC 6341. HEIDENHAIN ne jamči za delovanje vseh drugih kombinacij oz. povez z zunanjimi napravami.

Konfiguriranje povezave – Windows Terminal Service

Konfiguriranje zunanjega računalnika

> Če se želite povezati s storitvijo Windows Terminal Service, za svoj zunanji računalnik ne potrebujete dodatne programske opreme.

Zunanji računalnik konfigurirajte tako, da upoštevate naslednji postopek, npr. v operacijskem sistemu Windows 7:

- Ko v sistemu Windows pritisnete gumb Start, v opravilni vrstici izberite menijski element **Nadzorna plošča**.
- Izberite menijski element **Sistem**.
- Izberite menijski element **Dodatne nastavitve sistema**.
- Izberite zavihek **Oddaljeno**.
- V območju **Oddaljena pomoč** aktivirajte funkcijo **Omogoči povezave oddaljene pomoči s tem računalnikom**.
- V območju **Oddaljeno namizje** aktivirajte funkcijo **Dovoli povezavo z računalniki, v katerih se izvaja katera koli različica oddaljenega namizja**.
- Potrdite nastavitve z gumbom **V redu**.

Konfiguriranje TNC-ja

> Glede na operacijski sistem svojega zunanjega računalnika in s tem uporabljenega protokola izberite **Windows Terminal Service (RDP)** ali **Windows Terminal Service (RemoteFX)**.

TNC konfigurirajte tako, da upoštevate naslednji postopek:

- Ko pritisnete zeleni gumb HEIDENHAIN, v opravilni vrstici izberite menijski element **Remote Desktop Manager**.
- V oknu **Remote Desktop Manager** pritisnite gumb **Nova povezava**.
- Izberite menijski element **Windows Terminal Service (RDP)** ali **Windows Terminal Service (RemoteFX)**.
- V oknu **Urejanje povezave** definirajte zahtevane informacije o povezavi.

2.6 Remote Desktop Manager (možnost št. 133)

Nastavitev	Pomen	Vnos
Ime povezave	Ime povezave v upravitelju Remote Desktop Manager	Obvezno
Ponovna vzpostavitev po prekinitvi povezave	Delovanje po prekinitvi povezave: ■ Vedno znova zaženi ■ Nikoli ne zaženi znova ■ Vedno po napaki ■ Vprašaj po napaki	Obvezno
Samodejna vzpostavitev ob prijavi	Samodejna vzpostavitev povezave ob zagonu krmilnega sistema	Obvezno
Dodaj k Priljubljenim	Ikona povezave v opravilni vrstici: ■ Dvoklik z levo miškino tipko: krmilni sistem vzpostavi povezavo ■ Enkratni klik z levo miškino tipko: krmilni sistem preklopi na namizje povezave ■ Enkratni klik z desno miškino tipko: krmilni sistem prikaže meni povezave	Obvezno
Premakni na naslednje delovno mesto (Workspace)	Številka namizja za povezavo, pri čemer sta številki namizij 0 in 1 prihranjeni za NC-programsko opremo	Obvezno
Sprostite USB-pomnilnik	Omogočanje dostopa do priključenih masovnih pomnilnikov USB	Obvezno
Kalkulator	Ime gostitelja ali IP-naslova zunanjega računalnika	Obvezno
Uporabniško ime	Ime uporabnika	Obvezno
Geslo	Geslo uporabnika	Obvezno
Domena Windows	Domena zunanjega računalnika	Obvezno
Celozaslonski način ali **Uporabniško določena velikost okna**	Velikost okna povezave	Obvezno
Vnosi v območju **Dodatne možnosti**	Uporaba dovoljena le pooblaščenemu in usposobljenemu osebju	Izbirno

Konfiguriranje povezave – VNC

Konfiguriranje zunanjega računalnika

Če se želite povezati s sistemom VNC, za svoj zunanji računalnik potrebujete dodatni strežnik VNC.

Strežnik VNC, npr. TightVNC, namestite in konfigurirajte, preden konfigurirate TNC.

Konfiguriranje TNC-ja

TNC konfigurirajte tako, da upoštevate naslednji postopek:

- V opravilni vrstici izberite menijski element **Remote Desktop Manager**.
- V oknu **Remote Desktop Manager** pritisnite gumb **Nova povezava**.
- Izberite menijski element **VNC**.
- V oknu **Urejanje povezave** definirajte zahtevane informacije o povezavi.

Nastavitev	Pomen	Vnos
Ime povezave	Ime povezave v upravitelju Remote Desktop Manager	Obvezno
Ponovna vzpostavitev po prekinitvi povezave	Delovanje po prekinitvi povezave: ■ Vedno znova zaženi ■ Nikoli ne zaženi znova ■ Vedno po napaki ■ Vprašaj po napaki	Obvezno
Samodejna vzpostavitev ob prijavi	Samodejna vzpostavitev povezave ob zagonu krmilnega sistema	Obvezno
Dodaj k Priljubljenim	Ikona povezave v opravilni vrstici: ■ Dvoklik z levo miškino tipko: krmilni sistem vzpostavi povezavo ■ Enkratni klik z levo miškino tipko: krmilni sistem preklopi na namizje povezave ■ Enkratni klik z desno miškino tipko: krmilni sistem prikaže meni povezave	Obvezno
Premakni na naslednje delovno mesto (Workspace)	Številka namizja za povezavo, pri čemer sta številki namizij 0 in 1 prihranjeni za NC-programsko opremo	Obvezno
Sprostite USB-pomnilnik	Omogočanje dostopa do priključenih masovnih pomnilnikov USB	Obvezno
Kalkulator	Ime gostitelja ali IP-naslova zunanjega računalnika	Obvezno
Geslo	Geslo za vzpostavitev povezave s strežnikom VNC	Obvezno

Nastavitev	Pomen	Vnos
Celozaslonski način ali **Uporabniško določena velikost okna**	Velikost okna povezave	Obvezno
Dovoli druge povezave (share)	Omogočanje dostopa do strežnika VNC tudi drugim povezavam VNC	Obvezno
Samo ogled (viewonly)	V načinu ogleda zunanjega računalnika ni mogoče upravljati	Obvezno
Vnosi v območju **Dodatne možnosti**	Uporaba dovoljena le pooblaščenemu in usposobljenemu osebju	Izbirno

Vzpostavitev in prekinitev povezave

Ko povezavo konfigurirate, je ta prikazana kot simbol v oknu upravitelja Remote Desktop Manager. Ko simbol povezave kliknete z desno miškino tipko, se odpre meni, v katerem lahko zaženete in zaustavite prikaz namizja.

Z desno tipko DIADUR na tipkovnici preklopite na Namizje 3 in nazaj v TNC-vmesnik. V ustrezno namizje lahko preklopite tudi v opravilni vrstici.

Če je namizje zunanje povezave ali zunanjega računalnika aktivno, se vanj prenesejo vsi vnosi z miško in tipkovnico.

Če operacijski sistem HeROS 5 zaustavite, se vse povezave samodejno prekinejo. Upoštevajte, da se ob tem prekine le povezava, medtem ko se zunanji računalnik ali sistem ne zaustavi samodejno.

2.7 Varnostna programska oprema SELinux

SELinux je razširitev za operacijske sisteme, ki temeljijo na sistemu Linux. SELinux je dodatna varnostna programska oprema v smislu obveznega nadzora dostopa (MAC) in ščiti sistem pred izvajanjem neodobrenih postopkov ali funkcij ter tako tudi pred virusi in drugo škodljivo programsko opremo.

MAC pomeni, da mora biti vsak dogodek izrecno dovoljen, drugače ga TNC ne izvede. Programska oprema je kot dodatna zaščita za normalno omejitev dostopa pod sistemom Linux. Izvajanje določenih postopkov in dejanj je dovoljeno le, če to dovoljujejo standardne funkcije in nadzor dostopa SELinux.

Namestitev SELinux TNC je pripravljena tako, da je dovoljeno samo izvajanje tistih programov, ki so nameščeni s HEIDENHAINOVO programsko opremo NC. Drugih programov s standardno namestitvijo ni mogoče izvajati.

Nadzor dostopa SELinux pod HEROS 5 je krmiljen, kot sledi:

- TNC izvaja le tiste aplikacije, ki so bile nameščene z NC-programsko opremo HEIDENHAIN.
- Datoteke, ki so v povezavi z varnostjo programske opreme (sistemske datoteke sistema SELinux, datoteke za ponovni zagon HEROS 5 itd.), lahko spreminjate le z izrecno izbranimi programi.
- Datoteke, ki so jih na novo ustvarili drugi programi, praviloma ni dovoljeno izvajati.
- Izberete lahko nosilce podatkov USB.
- Nove datoteke lahko izvedete le v dveh primerih:
  - Posodobitev programske opreme: posodobitev programske opreme HEIDENHAIN lahko zamenja ali spremeni sistemske datoteke.
  - Konfiguracija SELinux: konfiguracija SELinux je praviloma zaščitena z geslom proizvajalca stroja; upoštevajte priročnik za stroj.

HEIDENHAIN priporoča aktiviranje sistema SELinux, saj ta dodatno ščiti pred zunanjim dostopom.

2.8 Oprema: tipalni sistemi 3D in električna ročna kolesa HEIDENHAIN

Tipalni sistemi 3D (programska možnost Funkcija tipanja)

Z različnimi 3D-tipalnimi sistemi HEIDENHAIN lahko:

- samodejno naravnate obdelovance,
- hitro in natančno določate izhodiščne točke,
- Meritve na obdelovancu opravljajte med programskim tekom
- izmerite in preverite orodje.

Vse funkcije ciklov (cikli tipalnega sistema in obdelovalni cikli) so opisane v uporabniškem priročniku za programiranje ciklov. Če potrebujete ta uporabniški priročnik, se po potrebi obrnite na podjetje HEIDENHAIN. ID: 1096886-xx

Stikalni tipalni sistemi TS 220, TS 440, TS 444, TS 640 in TS 740

Ti tipalni sistemi so posebej primerni za samodejno izravnavo obdelovanca, določanje referenčnih točk ter za meritve na obdelovancu. Stikalni sistem TS 220 stikalne signale prenaša pred kabla in je tako cenovno ugodna alternativa za občasno digitalizacijo.

Za stroje z zalogovnikom orodij sta posebej primerna tipalna sistema TS 640 in manjši TS 440, ki stikalne signale prenašata brezžično prek IR.

Princip delovanja: v stikalnih tipalnih sistemih HEIDENHAIN neobrabljivo optično stikalo zazna odklon tipalne glave. Ustvarjeni signal povzroči, da se shrani dejanska vrednost trenutnega položaja tipalnega sistema.

Tipalni sistem za orodje TT 140 za merjenje orodja

TT 140 je stikalni 3D-tipalni sistem za merjenje in preverjanje orodij. TNC ima za to na voljo tri cikle, s katerimi lahko ugotovite polmer in dolžino orodja pri mirujočem ali vrtečem se vretenu. Zaradi posebej robustne zgradbe in visoke stopnje zaščite TT 140 ni občutljiv na hladila in ostružke. Stikalni signal se tvori z neobrabljivim optičnim stikalom, ki ga odlikuje izjemna zanesljivost.

Elektronski krmilniki HR

Elektronski krmilniki poenostavijo natančno ročno premikanje osnih vodil. Za pot premika na vrtljaj krmilnika je na voljo široko območje za izbiro. Poleg vgradnih krmilnikov HR130 in HR 150 nudi podjetje HEIDENHAIN tudi prenosni krmilnik HR 410.

3

Programi-
ranje: osnove,
upravljanje datotek

3.1 Osnove

Merilniki za merjenje opravljene poti in referenčne točke

Na strojnih oseh so merilniki za merjenje poti, ki zajamejo položaje strojne mize oz. orodja. Na linearnih oseh so običajno nameščeni merilniki za merjenje dolžine, na okroglih mizah in vrtljivih oseh pa merilniki za merjenje kotov.

Če se ena od strojnih osi premakne, ustrezni merilnik sproži električni signal, iz katerega TNC izračuna natančni dejanski položaj strojne osi.

Pri prekinitvi električnega toka se dodelitev med položajem strojnih vodil in izračunanim dejanskim položajem izgubi. Če želite prvotno dodelitev znova vzpostaviti, so na inkrementalnih merilnikih referenčne točke. Pri prehodu čez izhodiščno točko sprejme TNC signal, ki označuje nespremenljivo strojno izhodiščno točko. Tako lahko TNC znova vzpostavi dodelitev dejanskega položaja trenutnemu položaju stroja. Pri merilnikih za merjenje dolžine z referenčnimi točkami za odmik je treba strojne osi premakniti za največ 20 mm, pri merilnikih za merjenje kotov pa za največ 20°.

Pri absolutnih merilnikih se po vklopu absolutna pozitivna vrednost prenese v krmilni sistem. Tako je neposredno po vklopu in brez premikanja strojnih osi znova vzpostavljena dodelitev med dejanskim položajem in položajem strojnih vodil.

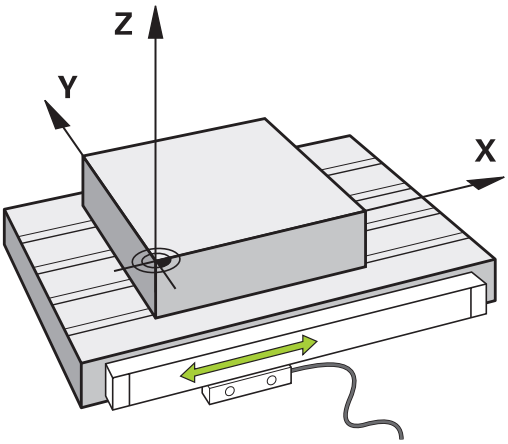

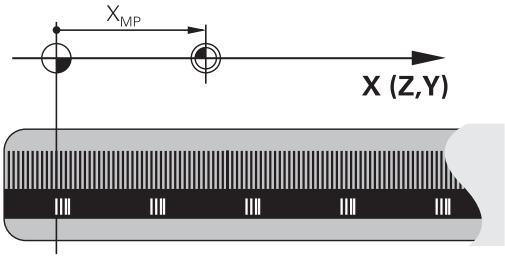

Izhodiščni sistem

Z izhodiščnim sistemom natančno določite položaje v ravnini ali v prostoru. Položaj se vedno nanaša na določeno točko in je opisan s koordinatami.

V pravokotnem sistemu (kartezični sistem) so tri smeri določene kot osi X, Y in Z. Osi so pravokotne ena na drugo, njihovo stičišče pa je v ničelni točki. Koordinata določa odmik od ničelne točke v eni od teh smeri. Tako je mogoče položaj v ravnini opisati z dvema koordinatama, položaj v prostoru pa s tremi koordinatami.

Koordinate, ki se nanašajo na ničelno točko, se imenujejo absolutne koordinate. Relativne koordinate se nanašajo na drug poljubni položaj (izhodiščno točko) v koordinatnem sistemu. Vrednosti relativnih koordinat se imenujejo tudi inkrementalne koordinatne vrednosti.

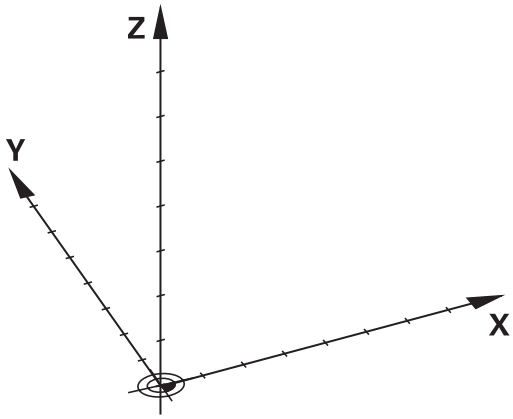

Izhodiščni sistem na rezkalnih strojih

Pri obdelavi obdelovanca na rezkalnem stroju se običajno opirate na pravokotni koordinatni sistem. Slika desno prikazuje dodelitev pravokotnega koordinatnega sistema strojnim osem. Pravilo treh prstov desne roke je namenjeno v pomoč: če sredinec kaže v smer orodne osi od orodja proti obdelovancu, kaže v smeri Z+, palec v smeri X+ in kazalec v smeri Y+.

Sistem TNC 620 lahko izbirno krmili do 5 osi. Poleg glavnih osi X, Y in Z obstajajo še vzporedne dodatne osi U, V in W. Rotacijske osi pa so označene z A, B in C. Slika desno spodaj prikazuje dodelitev dodatnih osi oz. rotacijskih osi glavnim osem.

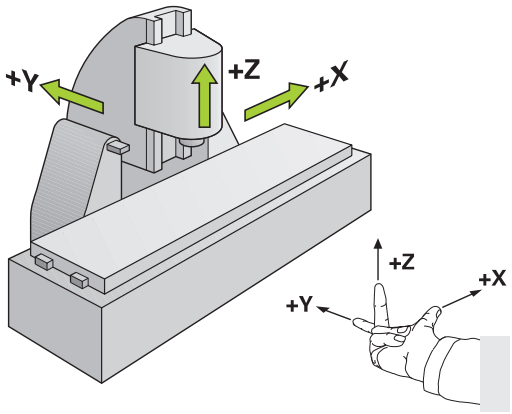

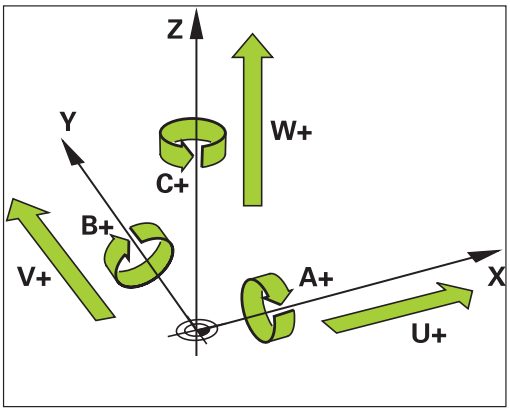

Poimenovanje osi na rezkalnih strojih

Osi X, Y in Z na vašem rezkalnem stroju se imenujejo tudi orodna os, glavna os (1. os) in pomožna os (2. os). Razporeditev orodne osi je odločilna za dodelitev glavne in pomožne osi.

Orodna os	Glavna os	Pomožna os
X	Y	Z
Y	Z	X
Z	X	Y

Polarne koordinate

Če je obdelovalna risba pravokotno dimenzionirana, tudi pri sestavljanju obdelovalnega programa uporabite pravokotne koordinate. Pri obdelovancih s krožnimi loki ali pri kotnih podatkih je pogosto enostavneje, če položaje določite s polarnimi koordinatami.

Za razliko od pravokotnih koordinat X, Y in Z opisujejo polarne koordinate samo položaje v eni ravnini. Polarne koordinate imajo svojo ničelno točko v polu CC (CC = circle centre; angl. središče kroga). Položaj v ravnini je jasno določen s:

- polmerom polarnih koordinat: razmik med polom CC in položajem
- kotom polarnih koordinat: kot med referenčno osjo kota in potjo, ki pol CC povezuje s položajem

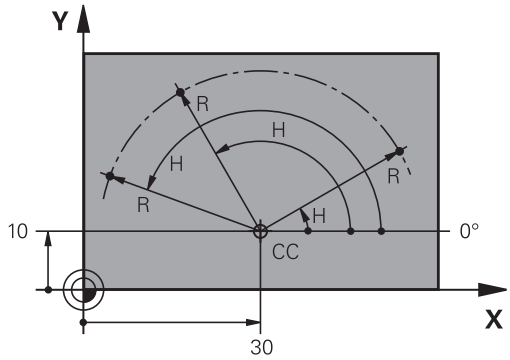

Določanje pola in referenčne osi kota

Pol določite z dvema koordinatama v pravokotnem koordinatnem sistemu v eni od treh ravnin. Tako je jasno določena tudi referenčna os kota za kot polarnih koordinat H.

Polarne koordinate (ravnina)	Referenčna os kota
X/Y	+X
Y/Z	+Y
Z/X	+Z

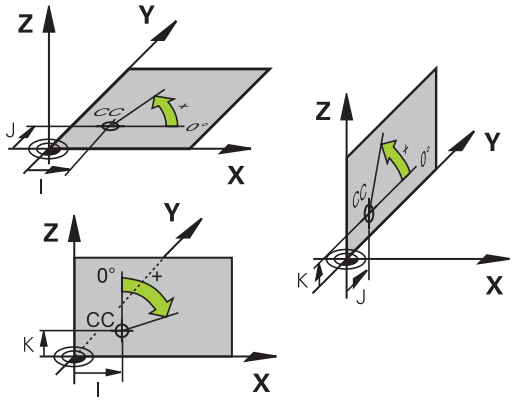

Absolutni in inkrementalni položaji obdelovanca

Absolutni položaji obdelovanca

Če se koordinate položaja nanašajo na ničelno točko koordinatnega sistema (prvotni položaj), se imenujejo absolutne koordinate. Vsak položaj na obdelovancu je jasno določen z absolutnimi koordinatami.

Primer 1: vrtine z absolutnimi koordinatami:

Vrtina 1	Vrtina 2	Vrtina 3
X = 10 mm	X = 30 mm	X = 50 mm
Y = 10 mm	Y = 20 mm	Y = 30 mm

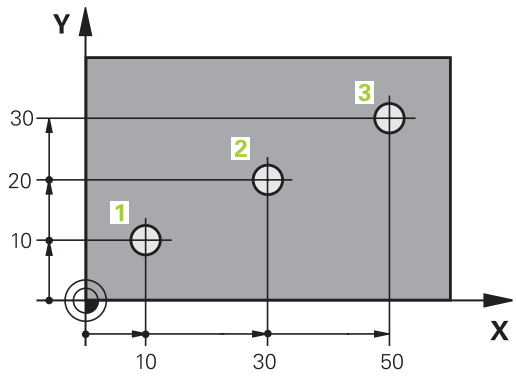

Inkrementalni položaji obdelovanca

Inkrementalne koordinate se nanašajo na nazadnje programiran položaj orodja, ki služi kot relativna (namišljena) ničelna točka. Tako inkrementalne koordinate pri sestavljanju programa določajo razmerje med zadnjim položajem in naslednjim želenim položajem, na katerega naj se orodje premakne. Zato se to imenuje tudi verižno dimenzioniranje.

Inkrementalno mero označite z funkcije G91 pred oznako osi.

Primer 2: vrtine z inkrementalnimi koordinatami

Absolutne koordinate vrtine 4
X = 10 mm
Y = 10 mm

Vrtina 5 glede na 4	Vrtina 6 glede na 5
G91 X = 20 mm	G91 X = 20 mm
G91 Y = 10 mm	G91 Y = 10 mm

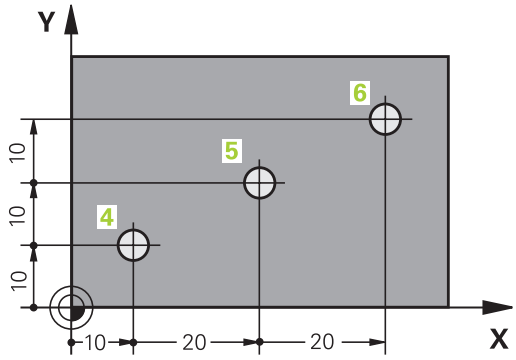

Absolutne in inkrementalne polarne koordinate

Absolutne koordinate se vedno nanašajo na pol in referenčno os kota.

Inkrementalne koordinate se vedno nanašajo na nazadnje programiran položaj orodja.

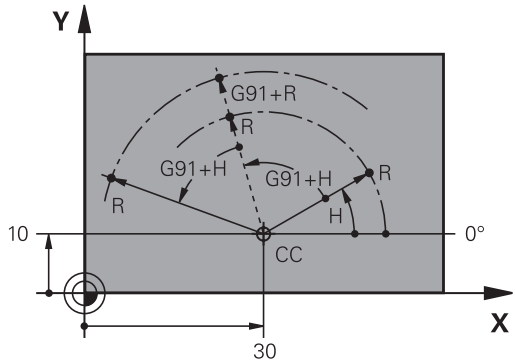

Izbira izhodiščne točke

Risba obdelovanca prikazuje določen oblikovni element obdelovanca kot absolutno referenčno točko (ničelno točko), ki je običajno vogal obdelovanca. Pri določanju referenčne točke obdelovanec najprej usmerite proti strojnim osem in orodje premaknite za vse osi v znan položaj proti obdelovancu. Za ta položaj nastavite prikaz TNC-ja na nič ali na vnaprej določeno vrednost položaja. Tako obdelovanca dodelite referenčnemu sistemu, ki velja za prikaz TNC-ja ali uporabljen obdelovalni program.

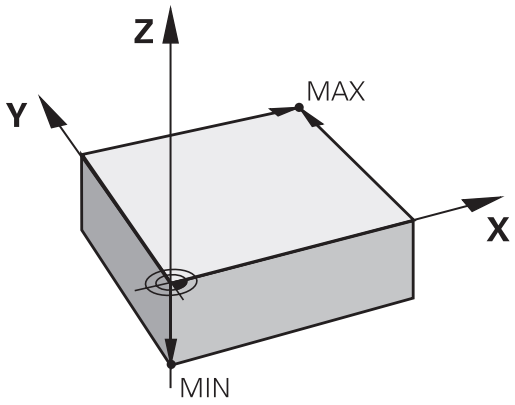

Če prikaz obdelovanca prikazuje relativne referenčne točke, preprosto uporabite cikle za izračun koordinat.

Dodatne informacije: uporabniški priročnik za programiranje ciklov

Če mere na prikazu obdelovanca za NC ne ustrezajo, izberite za referenčno točko položaj ali vogal obdelovanca, s katerega boste lahko najenostavneje ugotovili mere preostalih položajev obdelovanca.

Najenostavneje boste izhodiščne točke določili s 3D-tipalnim sistemom HEIDENHAIN.

Dodatne informacije: Določanje referenčne točke s 3D-tipalnim sistemom (možnost št. 17), Stran 486

Primer

Risba obdelovanca prikazuje izvrtine (od 1 do 4), katerih dimenzije se nanašajo na absolutno referenčno točko s koordinatama X = 0, Y = 0. Izvrtine (od 5 do 7) se nanašajo na relativno referenčno točko z absolutnima koordinatama X = 450, Y = 750. S ciklom **ZAMIK NIČELNE TOČKE** lahko ničelno točko začasno premaknete na položaj X = 450, Y = 750, da izvrtine (od5 do 7) programirate brez dodatnih izračunov.

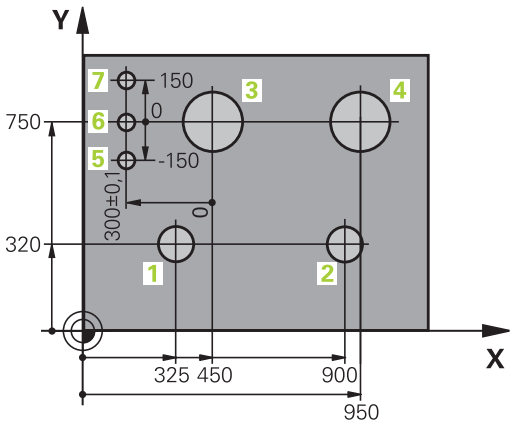

3.2 Odpiranje in vnos programov

Zgradba NC-programa v DIN/ISO

Obdelovalni program je sestavljen iz zaporedja programskih nizov. Desna slika prikazuje elemente niza.

TNC samodejno oštevilči nize obdelovalnega programa glede na strojni parameter **blockIncrement** (105409). Strojni parameter **blockIncrement** (105409) definira razpon koraka številk nizov.

Prvi niz programa je označen z %, imenom programa in izbrano mersko enoto.

Naslednji nizi vsebujejo informacije o:

- surovcu
- priklicih orodja
- premikih na varnostni položaj
- pomikih in številih vrtljajev
- poti gibanja, cikli in dodatne funkcije

Zadnji niz programa je označen z **N99999999**, imenom programa in izbrano mersko enoto.

Block

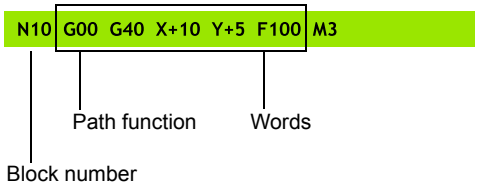

> **!** HEIDENHAIN priporoča, da po priklicu orodja vedno izvedete premik na varnostni položaj, s katerega lahko TNC opravi pozicioniranje za obdelovanje brez nevarnosti trka!

Definiranje surovca: G30/G31

Takoj po odprtju novega programa definirate neobdelan surovec. Za naknadno definiranje surovca pritisnite tipko **SPEC FCT**, gumb **PROGRAMSKA DOLOČILA** in nato gumb **BLK FORM**. To definicijo TNC potrebuje za grafične simulacije.

> Definicija surovca je potrebna samo, če želite program grafično preizkusiti!

TNC lahko prikaže različne oblike surovca:

Gumb	Funkcija
	Definiranje pravokotnega surovca
	Definiranje valjastega surovca
	Definiranje rotacijsko simetričnega surovca poljubne oblike

Pravokotni surovec

Stranice kvadra ležijo vzporedno z osmi X, Y in Z. Ta surovec je določen z dvema kotnima točkama:

- Točka MIN G30: najmanjša X-, Y- in Z-koordinata kvadra. Vnesite absolutne vrednosti.
- Točka MAX G31: največja X-, Y- in Z-koordinata kvadra. Vnesite absolutne ali inkrementalne vrednosti.

Primer: prikaz BLK FORM v NC-programu

%NEU G71 *	Začetek programa, ime, merska enota
N10 G30 G17 X+0 Y+0 Z-40 *	Os vretena, koordinate točke MIN
N20 G31 X+100 Y+100 Z+0 *	Koordinate točke MAX
N99999999 %NEU G71 *	Konec programa, ime, merska enota

Valjast surovec

Valjast surovec je določen z merami valja:

- Rotacijska os X, Y ali Z
- R: polmer valja (s pozitivnim predznakom)
- L: dolžina valja (s pozitivnim predznakom)
- DIST: zamik vzdolž rotacijske osi
- RI: notranji polmer votlega valja

Parametra **DIST** in **RI** sta poljubna in ju ni treba programirati.

Primer: prikaz BLK FORM CYLINDER v NC-programu

%NEU G71 *	Začetek programa, ime, merska enota
N10 BLK FORM CYLINDER Z R50 L105 DIST+5 RI10	os vretena, polmer, dolžina, razdalja, notranji polmer
N99999999 %NEU G71 *	Konec programa, ime, merska enota

Rotacijsko simetričen surovec poljubne oblike

Konturo rotacijsko simetričnega surovca določite v podprogramu. Ob tem kot rotacijsko os uporabite os X, Y ali Z.

Pri definiciji surovca izberete opis konture:

- DIM_D, DIM_R: premer ali polmer rotacijsko simetričnega surovca
- LBL: podprogram z opisom konture

Opis konture lahko v rotacijski osi vsebuje negativne vrednosti, v glavni osi pa le pozitivne. Kontura mora biti zaključena, to pomeni, da je začetek konture enak koncu konture.

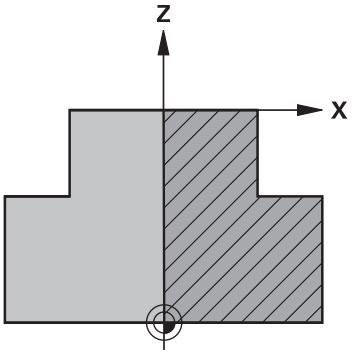

Navedba podprograma se lahko izvede s številko, z imenom ali s QS-parametrom.

Primer: prikaz BLK FORM ROTATION v NC-programu

%NEU G71 *	Začetek programa, ime, merska enota
N10 BLK FORM ROTATION Z DIM_R LBL1	Os vretena, način interpretacije, številka podprograma
N20 M30 *	Konec glavnega programa
N30 G98 L1 *	Začetek podprograma
N40 G01 X+0 Z+1 *	Začetek konture
N50 G01 X+50 *	Programiranje v pozitivni smeri glavne osi
N60 G01 Z−20 *	
N70 G01 X+70 *	
N80 G01 Z−100 *	
N90 G01 X+0 *	
N100 G01 Z+1 *	Konec konture
N110 G98 L0 *	Konec podprograma
N99999999 %NEU G71 *	Konec programa, ime, merska enota

Odpiranje novega obdelovalnega programa

Obdelovalni program vedno vnesite v načinu **Programiranje**.
Primer odpiranja programa:

- Izberite način **Programiranje**.
- Za priklic upravljanja datotek pritisnite tipko **PGM MGT**.

Izberite imenik, v katerega želite shraniti nov program:

IME DATOTEKE = NOVO.I

- Vnesite novo ime programa in ga potrdite s tipko **ENT**.
- Za izbiro merske enote pritisnite gumb **MM** ali **PALEC**. TNC preklopi v okno programa in odpre pogovorno okno za definiranje **BLK-FORM** (surovec).
- Izbira pravokotnega surovca: pritisnite gumb za pravokotno obliko surovca

OBDELOVALNA RAVNINA NA SLIKI: XY

- Vnesite os vretena, npr. **G17**

DEFINICIJA SUROVCA: MINIMUM

- Zaporedoma vnesite koordinate X, Y in Z točke MIN in vsak vnos potrdite s tipko **ENT**.

DEFINICIJA SUROVCA: MAKSIMUM

- Zaporedoma vnesite koordinate X, Y in Z točke MAX in vsak vnos potrdite s tipko **ENT**.

Primer: prikaz BLK FORM v NC-programu

%NOVO G71 *	Začetek programa, ime, merska enota
N10 G30 G17 X+0 Y+0 Z-40 *	Os vretena, koordinate točke MIN
N20 G31 X+100 Y+100 Z+0 *	Koordinate točke MAX
N99999999 %NOVO G71 *	Konec programa, ime, merska enota

TNC samodejno ustvari prvi in zadnji stavek programa.

Če ne želite programirati definicije surovca, s tipko **DEL** prekinite pogovorno okno pri **Obdelovalna ravnina na sliki: XY**!

Programiranje z navadnim besedilom DIN/ISO

Za programiranje stavka pritisnite tipko **SPEC FCT**. Izberite gumb **PROGRAMSKE FUNKCIJE** in nato gumb **DIN/ISO**. Če želite pridobiti ustrezno G-kodo, lahko uporabite tudi sive funkcijske tipke za pot.

> Če DIN/ISO-funkcije vnašate s priključeno USB-tipkovnico, poskrbite, da bodo izbrane velike tiskane črke.

Primer pozicionirnega stavka

G
- Vnesite **1** in pritisnite tipko **ENT**, da odprete niz

ENT

KOORDINATE?

X
- Vnesite **10** (ciljna koordinata za os X)

Y
- Vnesite **20** (ciljna koordinat za os Y)

ENT
- Pritisnite tipko **ENT**, da se pomaknete na naslednje vprašanje.

UGOTAVLJANJE TOČKE REZKANJA

G
- Vnesite **40** in potrdite s tipko **ENT** za premikanje brez popravka polmera orodja, **ali**

G41
- Premikanje levo ali desno od programirane konture: z gumbom izberite **G41** ali **G42**.

G42

POMIK F=?

- Vnesite **100** (pomik za to pot podajanja 100 mm/min)

ENT
- Pritisnite tipko **ENT**, da se pomaknete na naslednje vprašanje.

DODATNA FUNKCIJA M?

- Vnesite **3** (za dodatno funkcijo **M3** »Vklop vretena«).

END
- Ko pritisnete tipko **END**, TNC zapre pogovorno okno.

Programirno okno prikazuje vrstico:

```
N30 G01 G40 X+10 Y+5 F100 M3 *
```

Prevzem dejanskega položaja

TNC omogoča prevzem trenutnega položaja orodja v program, čenpr.

- programirate nize za premikanje
- programirate cikle

Za prevzemanje pravilnih vrednosti položaja sledite naslednjemu postopku:

- Polje za vnos naj bo na mesto v stavku, na katerem želite prevzeti položaj.

- Izberite funkcijo za prevzem dejanskih vrednosti. TNC prikaže v orodni vrstici osi, katerih položaje je mogoče prevzeti.

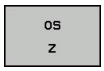

- Izberite os. TNC zapiše trenutni položaj izbrane osi v aktivno polje za vnos.

TNC vedno prevzame v obdelovalni ravnini koordinate središča orodja, tudi če je aktiven popravek polmera orodja.

TNC vedno prevzame na orodni osi koordinate konice orodja, torej vedno upošteva aktivni popravek dolžine orodja.

TNC pusti orodno vrstico za izbiranje osi aktivno, dokler je z vnovičnim pritiskom tipke "Prevzemi dejanski položaj" ne izklopite. To velja tudi, če trenutni stavek shranite in s tipko za funkcijo potiodprete nov stavek. Če izberete element niza, v katerem je treba z gumbom izbrati različico vnosa (npr. popravek polmera), TNC prav tako zapre orodno vrstico za izbiro osi.

Funkcija »Prevzemi dejanski položaj« ni dovoljena, ko je aktivna funkcija Vrtenje obdelovalne ravnine.

Urejanje programa

Program lahko urejate samo, če ga TNC ne izvaja v strojnem načinu delovanja.

Medtem ko sestavljate ali spreminjate obdelovalni program, lahko s puščičnimi tipkami ali gumbi izberete vsako vrstico v programu in posamezne besede niza:

Gumbi/tipke	Funkcija
STRAN	Prejšnja stran.
STRAN	Naslednja stran.
ZACETEK	Skok na začetek programa.
KONEC	Skok na konec programa.
	Spremenite položaj trenutnega niza na zaslonu. Tako lahko prikažete več NC-nizov, ki so programirani pred trenutnim nizom.
	Spremenite položaj trenutnega niza na zaslonu. Tako lahko prikažete več programskih nizov, ki so programirani za trenutnim nizom.
↑ ↓	Skakanje med stavki.
→ ←	Izbira posameznih besed v stavku.
GOTO	Izbira določenega stavka: pritisnite tipko **GOTO**, vnesite želeno številko stavka in vnos potrdite s tipko **ENT**. Ali: pritisnite tipko**GOTO** vnesite številko koraka niza in s pritiskom gumba **N VRSTIC** preskočite za število vnesenih vrstic navzgor ali navzdol.

Gumb/tipka	Funkcija
CE	■ Ponastavitev vrednosti izbrane besede na nič. ■ Brisanje napačne vrednosti. ■ Brisanje sporočila o napaki, ki ga je mogoče izbrisati.
NO ENT	Brisanje izbrane besede.
DEL	■ Brisanje izbranega niza. ■ Brisanje ciklov in delov programa.
VLAGANHE ZADNJEGA NC BLOKA	Vnos niza, ki ste ga nazadnje urejali ali izbrisali.

Vnos stavkov na poljubno mesto

- Izberite stavek, za katerim želite vstaviti nov stavek in odprite pogovorno okno.

Spreminjanje in vnos besed

- V stavku izberite besedo in jo prepišite z novo vrednostjo. Med izbiranjem besede je na voljo pogovorno okno z navadnim besedilom.
- Za konec spreminjanja pritisnite tipko **END**.

Če želite vnesti besedo, pritiskajte puščični tipki (v desno ali levo), da se pojavi želeno pogovorno okno, v katerega vnesite želeno vrednost.

Iskanje enakih besed v različnih nizih

- Za izbiro besede v nizu pritiskajte puščične tipke, dokler želena beseda ni označena.

- S puščičnimi tipkami izberite niz.
  - Puščica navzdol: išči naprej
  - Puščica navzgor: išči nazaj

Oznaka je v nizu, ki ste ga izbrali na novo, na enakem mestu kot v nazadnje izbranem nizu.

Če ste iskanje zagnali v zelo dolgih programih, TNC prikaže simbol s prikazom napredka. Pri tem lahko nato z gumbom iskanje prekinete.

Označevanje, kopiranje, izrezovanje in dodajanje delov programa

Za kopiranje delov programa znotraj nekega NC programa ali v nek drug NC program so v TNC-ju na voljo naslednje funkcije:

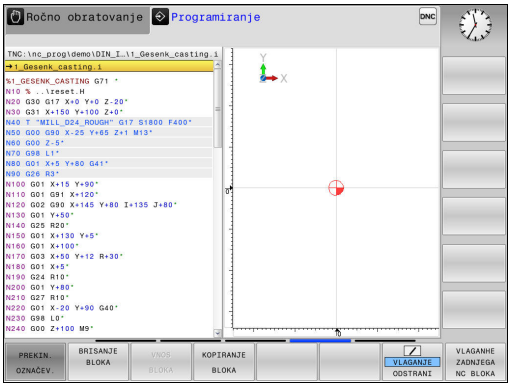

Gumb	Funkcija
IZBIRANJE BLOKA	Vklop funkcije označevanja
PREKIN. OZNAČEV.	Izklop funkcije označevanja
BLOK: IZREZ-OVANJE	Izrezovanje označenega niza
VNOS BLOKA	Vstavljanje niza, ki je v pomnilniku
KOPIRANJE BLOKA	Kopiranje označenega niza

Za kopiranje delov programa upoštevajte naslednjo postopek:

- Izberite orodno vrstico s funkcijami označevanja.
- Izberite prvi niz dela programa, ki ga želite kopirati.
- Označite prvi niz tako, da pritisnete gumb **IZBIRANJE BLOKA**. TNC osvetli niz in prikaže gumb **PREKIN. OZNAČEV.**.
- Kazalec premaknite na zadnji niz dela programa, ki ga želite kopirati ali izrezati. TNC prikaže vse označene nize v drugi barvi. Funkcijo označevanja lahko kadar koli prekinete tako, da pritisnete gumb **PREKIN. OZNAČEV.**.
- Za kopiranje označenega dela programa pritisnite gumb **KOPIRANJE BLOKA**, za izrezovanje označenega dela programa pa gumb **IZREZ BLOKA**. TNC shrani označeni niz.
- S puščičnimi tipkami izberite niz, za katerim želite vstaviti kopirani (izrezani) del programa.

> Če želite kopirani del programa vstaviti v drug program, z upravljanjem datotek izberite ustrezni program in tam označite niz, za katerim želite del programa vstaviti.

- Za vstavljanje shranjenega dela programa pritisnite gumb **VNOS BLOKA**.
- Za preklic označevanja pritisnite gumb **PREKIN. OZNAČEV.**.

Funkcija iskanja TNC-ja

S funkcijo iskanja TNC-ja lahko v programu iščete poljubna besedila in jih po potrebi tudi zamenjate z novim besedilom.

Iskanje poljubnega besedila

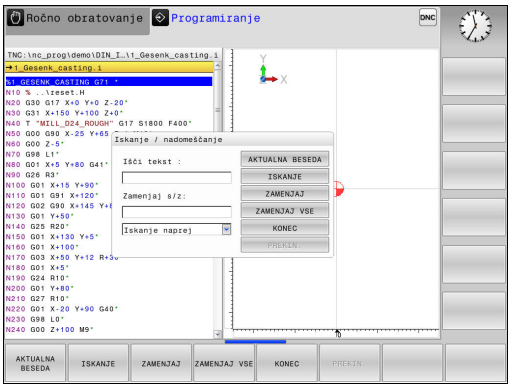

ISKANJE

- Izberite funkcijo iskanja. TNC prikaže okno za iskanje, v orodni vrstici pa funkcije, ki so na voljo za iskanje.
- Vnesite besedilo, ki ga želite poiskati, npr.: **TOOL**
- Izberite iskanje naprej ali nazaj.

ISKANJE

- Začnite iskanje. TNC skoči v naslednji stavek, v katerem je shranjeno iskano besedilo.

ISKANJE

- Ponovite iskanje. TNC skoči v naslednji stavek, v katerem je shranjeno iskano besedilo.

KONEC

- Končajte funkcijo iskanja.

Iskanje in zamenjava poljubnega besedila

Funkcija Iskanje in zamenjava ni omogočena, če:

- je program zaščiten
- TNC trenutno izvaja program

Pri funkciji **ZAMENJAJ VSE** pazite, da pomotoma ne zamenjate delov besedila, ki bi morali ostati nespremenjeni. Zamenjana besedila se za vedno izgubijo.

- Izberite niz, v katerem je shranjena beseda, ki jo iščete.

ISKANJE

- Izberite funkcijo iskanja. TNC prikaže okno za iskanje, v orodni vrstici pa funkcije, ki so na voljo za iskanje.
- Pritisnite gumb **AKTUALNA BESEDA** in TNC prevzame prvo besedo aktualnega niza. Po potrebi znova pritisnite gumb, da prevzamete želeno besedo.

ISKANJE

- Začnite iskanje. TNC skoči na naslednje iskano besedilo.

ZAMENJAJ

- Če želite zamenjati besedilo in se nato pomakniti na naslednje najdeno mesto, pritisnite gumb **ZAMENJAJ**, če želite zamenjati vsa najdena besedilna mesta, pritisnite gumb **ZAMENJAJ VSE**, in če besedila ne želite zamenjati in se samo pomakniti na naslednje najdeno mesto, pritisnite gumb **ISKANJE**.

KONEC

- Končajte funkcijo iskanja.

3.3 Upravljanje datotek: osnove

Datoteke

Datoteke v TNC-ju	Vrsta
Programi	
v obliki HEIDENHAIN	.H
v obliki DIN/ISO	.I
Združljivi programi	
Programi z obdelovalnimi nizi HEIDENHAIN	.HU
Programi s konturami HEIDENHAIN	.HC
Preglednice za	
orodja	.T
zalogovnike orodij	.TCH
ničelne točke	.D
točke	.PNT
referenčne točke	.PR
tipalne sisteme	.TP
varnostne kopije datotek	.BAK
odvisne podatke (npr. točke zgradbe)	.DEP
prosto določljive preglednice	.TAB
palete	.P
Besedila kot	
datoteke ASCII	.A
datoteke dnevnika	.TXT
datoteke s pomočjo	.CHM
CAD-podatki kot	
ASCII-datoteke	.DXF .IGES .STEP

Če v TNC vnesete obdelovalni program, ga najprej poimenujte. TNC program shrani v interni pomnilnik kot datoteko z enakim imenom. TNC shrani tudi besedila in preglednice kot datoteke.

Če želite datoteke hitro poiskati in jih upravljati, je v TNC-ju na voljo posebno okno za upravljanje datotek. V tem oknu lahko datoteke prikličete, kopirate, preimenujete in izbrišete.

Glede na nastavitve ustvari TNC po urejanju in shranjevanju NC-programov varnostno datoteko *.bak. To pa lahko zmanjša prostor na disku, ki ga imate na voljo.

V TNC-ju lahko upravljate in shranjujete datoteke do skupne velikosti **2 GB**.

Posamezni NC-program je lahko velik največ **2 GB**.

Imena datotek

Pri programih, preglednicah in besedilih TNC vključi še pripono, ki je od imena datoteke ločena s piko. Ta pripona označuje vrsto datoteke.

Ime datoteke	Tip datoteke
PROG20	.I

Dolžina imen datotek ne sme biti daljša od 24 znakov, saj TNC drugače ne more več prikazati imena v celoti.

Imena datotek na TNC so v skladu z naslednjim standardom: Open Group Base Specifications Issue 6 IEEE Std 1003.1, 2004 Edition (standard Posix). V skladu z njim lahko imena datotek vsebujejo naslednje znake:

A B C D E F G H I J K L M N O P Q R S T U V W X Y Z a b c d e f g h i j k l m n o p q r s t u v w x y z 0 1 2 3 4 5 6 7 8 9 . _ -

Drugih znakov ne uporabljajte za imena datotek, da ne pride do težav pri prenosu podatkov. Imena preglednic se morajo začeti s črko.

Največja dovoljena dolžina imen datotek ne sme presegati najdaljše dovoljene dolžine poti, ki znaša 255 znakov.

Dodatne informacije: Poti, Stran 117

Prikaz zunaj izdelanih datotek na TNC-ju

Na TNC so nameščeni nekatera dodatna orodja, s katerimi lahko pregledujete in deloma tudi obdelujete datoteke, navedene v naslednji preglednici.

Vrste datotek	Vrsta
Datoteke PDF	pdf
Excelove preglednice	xls csv
Internetne datoteke	html
Besedilne datoteke	txt ini
Slikovne datoteke	bmp gif jpg png

Dodatne informacije: Dodatni pripomočki za upravljanje zunanjih vrst datotek, Stran 129

Varnostno kopiranje podatkov

HEIDENHAIN priporoča, da nove programe in datoteke, ki jih ustvarite s TNC-jem, v rednih časovnih intervalih prenesete v računalnik.

Z brezplačno programsko opremo za prenos podatkov omogoča TNCremo HEIDENHAIN enostaven način ustvarjanja varnostnih kopij podatkov, ki so shranjeni v TNC-ju.

Nadalje potrebujete disk, na katerega boste shranili varnostno kopijo strojnih podatkov (PLC-program, strojni parametri itd.). Po potrebi se glede tega obrnite na proizvajalca stroja.

Občasno izbrišite datoteke, ki jih ne potrebujete več, in tako omogočite, da bo imel TNC vedno dovolj prostega pomnilnika za sistemske datoteke (npr. preglednico orodij).

3.4 Delo z upravljanjem datotek

Imeniki

Ker je mogoče v internem pomnilniku shraniti veliko programov in datotek, posamezne datoteke shranite v imenike (mape), da zagotovite večjo preglednost. V teh imenikih lahko ustvarite dodatne imenike, imenovane podimeniki. S tipkami **–/+** ali **ENT** lahko podimenike prikažete ali skrijete.

Poti

Pot označuje pogon in vse imenike oz. podimenike, v katerih je shranjena datoteka. Posamezni vnosi so ločeni z »\«.

> Največja dovoljena dolžina poti, torej vseh znakov za pogon, imenik in ime datoteke vključno s pripono, ne sme presegati 255 znakov.

Primer

Na pogonu TNC je shranjen imenik AUFTR1. Nato je v imeniku AUFTR1 shranjen še podimenik NCPROG, v katerega je bil kopiran obdelovalni program PROG1.H. Pot do obdelovalnega programa je torej:

TNC:\AUFTR1\NCPROG\PROG1.I

Slika desno prikazuje primer za prikaz imenikov z različnimi potmi.

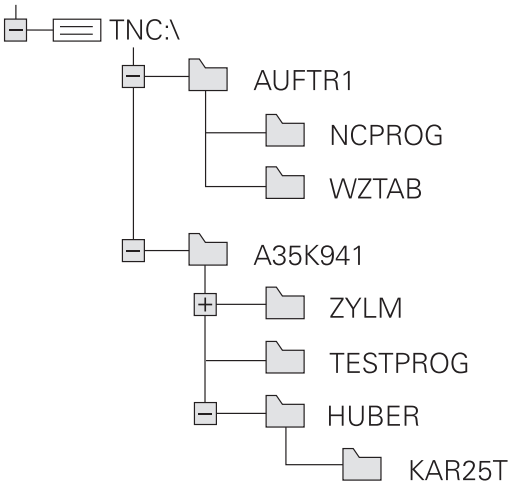

Pregled: Funkcije upravljanja datotek

Gumb	Funkcija	Stran
KOPIRANJE ABC→XYZ	Kopiranje posamezne datoteke	122
IZBOR TIPA	Prikaz določene vrste datoteke	120
NOVA DATOTEKA	Ustvarjanje nove datoteke	122
ZADN. DATOT.	Prikaz zadnjih 10-ih izbranih datotek	125
BRISANJE	Brisanje datoteke	126
OZNAČEV.	Označevanje datoteke	127
PREIMEN. ABC = XYZ	Preimenovanje datoteke	127
ZASCIT.	Zaščita datoteke pred brisanjem in spreminjanjem	128
NEZASCIT.	Preklic zaščite datoteke	128
TABELA U-VOZI	Uvoz preglednice orodij iz krmilnega sistema iTNC 530	181
PRILAGODI FORMAT TABELE	Prilagoditev oblike zapisa preglednice	393
NET	Upravljanje omrežnih pogonov	139
IZBIRA EDITORJA	Izbira urejevalnika	128
SORTIR.	Urejanje datotek po lastnostih	128
KOP.SEZN.	Kopiranje imenika	125
BRIŠI VSE	Brisanje imenika z vsemi podimeniki	
AKT. DREVO	Posodabljanje imenika	
PREIMEN. ABC = XYZ	Preimenovanje imenika	
NOV DIREKTORIJ	Ustvarjanje novega imenika	

Priklic upravljanja datotek

PGM MGT

- Pritisnite tipko **PGM MGT**: TNC prikaže okno za upravljanje datotek (na sliki je prikazana osnovna nastavitev. Če TNC prikazuje drugačno postavitev zaslona, pritisnite gumb **OKNO**).

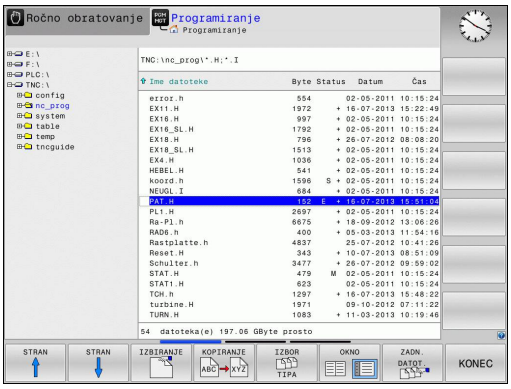

Levo, majhno okno prikazuje razpoložljive pogone in imenike. Pogoni so naprave, s katerimi shranite ali prenesete podatke. En pogon je interni pomnilnik TNC-ja, ostali pogoni pa so vmesniki (RS232, Ethernet), na katere lahko npr. priključite osebni računalnik. Imenik je vedno označen s simbolom za mapo (levo) in imenom imenika (desno). Podimeniki so pomaknjeni v desno. Če so podimeniki omogočeni, jih lahko prikažete ali skrijete s tipko **–/+**.

V desnem, širokem oknu so prikazane vse datoteke, ki so shranjene v izbranem imeniku. Za vsako datoteko so prikazane različne informacije, ki so pojasnjene v spodnji preglednici.

Prikaz	Pomen
Ime datoteke	Ime (najv. 25 znakov) in vrsta datoteke
Bajt	Velikost datoteke v bajtih
Stanje	Lastnost datoteke:
E	Program je izbran v načinu za programiranje.
S	Program je izbran v obratovalnem načinu Test programov
M	Program je izbran v načinu delovanja Programski tek
+	Program vsebuje neprikazane odvisne datoteke s končnico DEP, npr. pri preverjanju uporabnosti orodja
	Datoteka je zaščitena pred brisanjem in spreminjanjem.
	Datoteka je zaščitena pred brisanjem in spreminjanjem, ker se pravkar izvaja.
Datum	Datum zadnje spremembe datoteke
Čas	Ura zadnje spremembe datoteke

Če želite prikazati odvisne datoteke, strojni parameter **dependentFiles** (št. 122101) nastavite na **MANUAL**.

Izbiranje pogonov, imenikov in datotek

PGM MGT

- Prikličite upravljanje datotek.

S puščičnimi tipkami ali gumbi kazalec premaknite na želeno mesto na zaslonu:

- Kazalec premakne iz desnega okna v levo ter obratno.

- Kazalec v oknu premakne navzgor ali navzdol.

STRAN

STRAN

- Kazalec v oknu premakne na prejšnjo ali naslednjo stran.

Korak 1: Izbira pogona

- Označevanje pogona v levem oknu

IZBIRANJE

- Izbira pogona: pritisnite gumb **IZBIRANJE**. ALI

ENT

- Pritisnite tipko **ENT**.

Korak 2: Izbira imenika

- Označite imenik v levem oknu in desno okno samodejno prikaže vse datoteke v označenem imeniku (osvetljeno).

Korak 3: Izbira datoteke

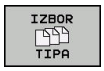

- Pritisnite gumb **IZBOR TIPA**.

- Pritisnite gumb želene vrste datoteke. ALI

- Prikaz vseh datotek: pritisnite gumb **PRIK. VSE**. ALI

- Uporabite nadomestne znake, npr. **4*.h**: prikaz vseh datoteke vrste .h ki se začnejo s številko 4.

- Označevanje datoteke v desnem oknu

- Pritisnite gumb **IZBIRANJE**. ALI

- pritisnite tipko **ENT**

TNC aktivira izbrano datoteko v načinu, v katerem ste priklicali upravljanje datotek.

Če v upravljanju datotek vnesete začetno črko iskane datoteke, kazalec samodejno skoči na prvi program z ustrezno črko.

Ustvarjanje novega imenika

- V levem oknu označite imenik, v katerem želite ustvariti podimenik.

- Pritisnite gumb **NOV DIREKTORIJ**.
- Vnesite ime imenika.

- Pritisnite tipko **ENT**.

- Potrdite z gumbom **V REDU**. ali

- Prekličite z gumbom **PREKIN.**.

Ustvarjanje nove datoteke

- V levem oknu izberite imenik, v katerem želite ustvariti novo datoteko.
- Kazalec postavite v desno okno.

- Pritisnite gumb **NOVA DATOTEKA**.
- Vnesite ime datoteke skupaj s končnico.

- Pritisnite tipko **ENT**.

Kopiranje posamezne datoteke

- Kazalec premaknite na datoteko, ki jo želite kopirati.

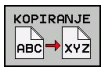

- Pritisnite gumb **KOPIRANJE**, da izberete funkcijo kopiranja. TNC odpre pojavno okno.

Datoteko kopirajte v trenutni imenik.

- Vnesite ime ciljne datoteke.

- Potrdite s tipko **ENT** ali gumbom **V REDU**: TNC datoteko kopira v trenutni imenik. Prvotna datoteka se ohrani.

Kopiranje datoteke v drug imenik

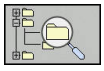

- Pritisnite gumb **CILJNI IMENIK**, da v pojavnem oknu določite ciljni imenik.

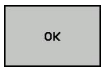

- Potrdite s tipko **ENT** ali gumbom **V REDU**: TNC datoteko z enakim imenom kopira v izbrani imenik. Prvotna datoteka se ohrani.

Če ste kopiranje potrdili s tipko **ENT** ali gumbom **V REDU**, TNC prikaže napredek.

Kopiranje datotek v drug imenik

- Izberite postavitev zaslona z enako velikimi okni.

Desno okno

- Pritisnite gumb **PRIKAZ DREVO**.
- Kazalec premaknite na imenik, v katerega želite kopirati datoteke, in s tipko **ENT** prikažite datoteke v tem imeniku.

Levo okno

- Pritisnite gumb **PRIKAZ DREVO**.
- Izberite imenik z datotekami, ki jih želite kopirati, in jih prikažite z gumbom **PRIKAŽI DATOTEKE**.

- Prikažite funkcije za označevanje datotek.

- Kazalec premaknite na datoteko, ki jo želite kopirati, in jo označite. Če želite, na enak način označite tudi druge datoteke.

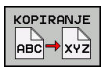

- Označene datoteke kopirajte v ciljni imenik.

Dodatne informacije: Označevanje datotek, Stran 127

Če ste označili datoteke tako v levem kot tudi v desnem oknu, jih TNC kopira iz imenika, na katerem je postavljen kazalec.

Prepisovanje datotek

Če datoteke kopirate v imenik, v katerem so datoteke z enakim imenom, vas TNC vpraša, ali sme datoteke v ciljnem imeniku prepisati:

- Prepis vseh datotek (izbrano polje **Obstoječe datoteke**): pritisnite gumb **V REDU**. ALI
- Če datotek ne želite prepisati, pritisnite gumb **PREKIN.**.

Če želite prepisati zaščiteno datoteko, označite polje **Zaščitene datoteke** ali prekličite postopek.

Kopiraj preglednico

Uvažanje vrstic v preglednico

Pri kopiranju ene preglednice v drugo lahko z gumbom **ZAMENJAVA POLJ** prepišete posamezne vrstice. Pogoji:

- Ciljna preglednica mora obstajati.
- Datoteka, ki jo želite kopirati, sme vsebovati samo vrstice, ki jih želite nadomestiti.
- Vrsta datoteke preglednice mora biti ista.

> **!** S funkcijo **ZAMENJAVA POLJ** prepišete vrstice v ciljni preglednici. Ustvarite varnostno kopijo izvorne preglednice, da preprečite izgubo podatkov.

Primer

Na napravi za prednastavljanje želite izmeriti dolžino in polmer za 10 novih orodij. Nato naprava za prednastavljanje ustvari preglednico orodij TOOL_Import.T z 10 vrsticami, tj. 10 orodji.

- To preglednico kopirajte z zunanjega diska v poljubni imenik.
- Zunanje ustvarjeno preglednico z upraviteljem datotek TNC kopirajte v obstoječo preglednico TOOL.T. TNC prikaže pogovorno okno z vprašanjem, ali naj se obstoječa preglednica orodij TOOL.T prepiše.
- Če pritisnete gumb **DA**, TNC v celoti prepiše trenutno datoteko TOOL.T. Po kopiranju je tako preglednica TOOL.T sestavljena iz 10 vrstic.
- Lahko pa pritisnete gumb **NADOMESTI POLJA** in TNC v datoteki TOOL.T prepiše teh 10 vrstic. Podatkov v drugih vrsticah TNC ne bo spremenil.

Prenašanje vrstic iz preglednice

V preglednici lahko označite eno ali več vrstic, ki jih nato shranite v drugi preglednici.

- Odprite preglednico, iz katere želite kopirati vrstice.
- S puščičnimi tipkami izberite vrstico, ki jo želite kopirati kot prvo.
- Znova pritisnite gumb **DODAT. FUNKCIJE**
- Pritisnite gumb **OZNAČI**.
- Označite še druge vrstice.
- Pritisnite gumb **SHRANI KOT**.
- Vnesite ime preglednice, v kateri želite shraniti izbrane vrstice.

Kopiranje imenika

- Kazalec v desnem oknu premaknite na imenik, ki ga želite kopirati.
- Pritisnite gumb **KOPIRANJE** in TNC prikaže okno za izbiro ciljnega imenika.
- Izberite ciljni imenik in izbiro potrdite s tipko **ENT** ali gumbom **V REDU**, da TNC izbrani imenik skupaj s podimeniki kopira v izbrani ciljni imenik.

Izbira ene od nazadnje izbranih datotek

PGM MGT

- Prikličite upravljanje datotek.

ZADN. DATOT.

- Za prikaz zadnjih desetih izbranih datotek pritisnite gumb **ZADN. DATOT.**.

S puščičnimi tipkami premaknite kazalec na datoteko, ki jo želite izbrati:

↑ ↑

- Kazalec v oknu premakne navzgor ali navzdol.

OK

- Za izbiro datoteke pritisnite gumb **V REDU**. ALI

ENT

- Pritisnite tipko **ENT**.

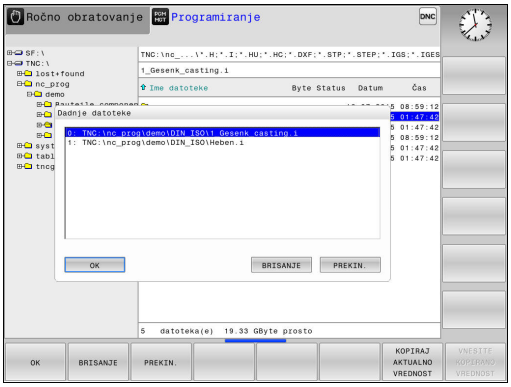

Z gumbom **KOPIRAJ AKTUALNO VREDNOST** lahko kopirate pot do označene datoteke. Kopirano pot do datoteke lahko pozneje znova uporabite, npr. ob priklicu programa s tipko **PGM CALL**.

Brisanje datotek

Opozorilo: mogoča je izguba datotek!
Izbrisanih datotek ne morete več obnoviti!

- Kazalec premaknite na datoteko, ki jo želite izbrisati.

- Za izbiro funkcije brisanja pritisnite gumb **BRISANJE**. TNC vpraša, ali želite datoteko izbrisati.
- Za potrditev brisanja pritisnite gumb **V REDU**. ALI
- Za preklic brisanja pritisnite gumb **PREKIN.**.

Brisanje imenika

Opozorilo: mogoča je izguba datotek!
Izbrisanih datotek ne morete več obnoviti!

- Kazalec premaknite na imenik, ki ga želite izbrisati.

- Za izbiro funkcije brisanja pritisnite gumb **BRISANJE**. TNC vpraša, ali naj dejansko izbriše imenik z vsemi podimeniki in datotekami.
- Za potrditev brisanja pritisnite gumb **V REDU**. ALI
- Za preklic brisanja pritisnite gumb **PREKIN.**.

Označevanje datotek

Gumb	Funkcija označevanja
OZNAČ. DATOTEKE	Označitev posamezne datoteke
OZNAČI VSE DATOTEKE	Označitev vseh datotek v imeniku
UKINI OZNAČ.	Preklic označitve posamezne datoteke
UKINI OZNAČEV. VSEH DAT.	Preklic označitve vseh datotek
COP. TAG	Kopiranje vseh označenih datotek

Funkcije, kot sta kopiranje ali brisanje datotek, lahko uporabljate za posamezne datoteke ali hkrati za več datotek. Več datotek označite na naslednji način:

- Kazalec premaknite na prvo datoteko.

OZNAČEV.
- Za prikaz funkcij označevanja pritisnite gumb **OZNAČEV.**.

OZNAČ. DATOTEKE
- Za označevanje datoteke pritisnite gumb **OZNAČ. DATOTEKE**.

- Kazalec premaknite na naslednjo datoteko.

OZNAČ. DATOTEKE
- Za označevanje naslednje datoteke pritisnite gumb **OZNAČ. DATOTEKE** itd.

KOPIRANJE ABC XYZ
- Za kopiranje označenih datotek pritisnite gumb **KOPIRANJE**. ALI

- Če želite izbrisati označene datoteke, zapustite aktivno orodno vrstico.

BRISANJE
- Pritisnite gumb **BRISANJE**, da izbrišete označene datoteke.

Preimenovanje datoteke

- Kazalec premaknite na datoteko, ki jo želite preimenovati.

PREIMEN. ABC = XYZ
- Izberite funkcijo za preimenovanje.
- Vnesite novo ime datoteke (vrste datoteke ne morete spremeniti).
- Za preimenovanje datoteke pritisnite gumb **V REDU** ali tipko **ENT**.

Razvrščanje datotek

- Izberite mapo, v kateri želite razvrstiti datoteke.

- Izberite gumb **SORTIR.**.
- Izberite gumb z ustreznim kriterijem prikaza.

Dodatne funkcije

Zaščita datoteke/preklic zaščite datoteke

- Kazalec premaknite na datoteko, ki jo želite zaščititi.

- Za izbiro dodatnih funkcij pritisnite gumb **DODATNE FUNKCIJE**

- Za vklop zaščite datotek pritisnite gumb **ZASCIT.** in na datoteki se prikaže simbol za zaščito.

- Za preklic zaščite datoteke pritisnite gumb **NEZASCIT.**.

Izbira urejevalnika

- Kazalec premaknite v desnem oknu na datoteko, ki jo želite odpreti.

- Za izbiro dodatnih funkcij pritisnite gumb **DODATNE FUNKCIJE**

- Za izbiro urejevalnika, v katerem želite odpreti izbrano datoteko, pritisnite gumb **IZBIRA EDITORJA**.
- Označite želeni urejevalnik.
- Pritisnite gumb **V REDU**, da datoteko odprete.

Priklop/odklop USB-naprave

- Kazalec premaknite v levo okno.

- Za izbiro dodatnih funkcij pritisnite gumb **DODATNE FUNKCIJE**
- Preklopite med orodnimi vrsticami.

- Poiščite USB-napravo.
- Za odstranitev USB-naprave premaknite kazalec v drevesu imenikov na USB-napravo.

- USB-napravo odklopite.

Dodatne informacije: USB-naprave na TNC-ju, Stran 140

Dodatni pripomočki za upravljanje zunanjih vrst datotek

Z dodatnimi pripomočki lahko s TNC-jem pregledujete ali obdelujete različne zunaj ustvarjene datoteke.

Vrste datotek	Opis
PDF-datoteke (pdf)	Stran 130
Excelove preglednice (xls, csv)	Stran 131
Internetne datoteke (htm, html)	Stran 132
Arhivske datoteke (zip)	Stran 133
Besedilne datoteke (ASCII-datoteke, npr. txt, ini)	Stran 134
Video datoteke	Stran 134
Slikovne datoteke (bmp, gif, jpg, png)	Stran 135

Ob prenašanju datotek iz računalnika v krmilni sistem s pomočjo programske opreme TNCremo morajo biti datotečne pripone (pdf, xls, zip, bmp, gif, jpg in png) vnesene v seznam vrst datotek za prenos v binarni obliki (menijski element >**Dodatki**>**Konfiguracija**>**Način** v programu TNCremo).

Prikaz PDF-datotek

Za odpiranje datotek neposredno na TNC-ju sledite spodnjim navodilom:

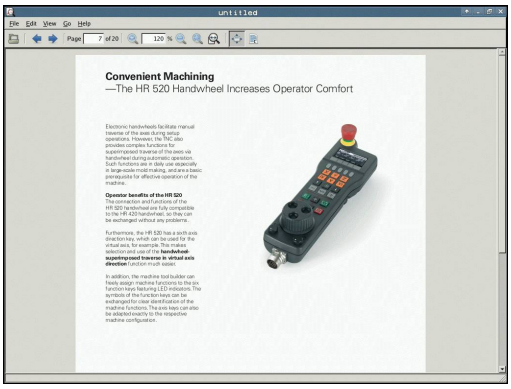

PGM MGT

- Prikličite upravljanje datotek.
- Izberite imenik, v katerem je shranjena PDF-datoteka
- Kazalec premaknite na datoteko PDF.

ENT

- Pritisnite tipko **ENT**: v TNC-ju se v ločeni aplikaciji odpre datoteka PDF z dodatnim orodjem **Pregledovalnik dokumentov**.

S kombinacijo tipk ALT + TAB lahko kadarkoli preklopite nazaj na okno TNC-ja, pri čemer ostane PDF-datoteka odprta. Za preklop na zaslon TNC-ja pa lahko kliknete tudi ustrezno ikono v opravilni vrstici.

Če se z miškinim kazalcem postavite na gumb, se pojavi kratek namig o funkciji določenega gumba. Dodatne informacije o upravljanju **Pregledovalnika dokumentov** najdete v **Pomoči**.

Za zapiranje **Pregledovalnika dokumentov** sledite spodnjim navodilom:

- Z miško izberite menijski element **Datoteka**.
- Izberite menijski element **Zapri** in TNC preklopi nazaj v upravljanje datotek.

Če ne uporabljate miške, zaprite **Pregledovalnik dokumentov** na naslednji način:

▷

- Pritisnite preklopni gumb, da se v **Pregledovalniku dokumentov** odpre spustni meni **Datoteka**.

↓

ENT

- V meniju izberite element **Zapri** in potrdite ukaz s tipko **ENT**: TNC preklopi nazaj v upravljanje datotek.

Prikaz in obdelava Excelovih preglednic

Za odpiranje in obdelovanje Excelovih datotek z datotečno pripono **xls**, **xlsx** ali **csv** neposredno na TNC-ju sledite spodnjim navodilom:

PGM MGT
- Prikličite upravljanje datotek.
- Izberite imenik, v katerem je shranjena Excelova preglednica.
- Kazalec premaknite na Excelovo datoteko.

ENT
- Pritisnite tipko **ENT**: v TNC-ju se v ločeni aplikaciji odpre Excelova datoteka z dodatnim orodjem **Gnumeric**.

S kombinacijo tipk ALT + TAB lahko kadarkoli preklopite nazaj na zaslon TNC-ja, pri čemer ostane Excelova datoteka odprta. Za preklop na zaslon TNC-ja pa lahko kliknete tudi ustrezno ikono v opravilni vrstici.

Če se z miškinim kazalcem postavite na gumb, se pojavi kratek namig o funkciji določenega gumba. Dodatne informacije o upravljanju aplikacije **Gnumeric** najdete v **Pomoči**.

Za zapiranje aplikacije **Gnumeric** sledite spodnjim navodilom:

- Z miško izberite menijski element **Datoteka**.
- Izberite menijski element **Zapri** in TNC preklopi nazaj v upravljanje datotek.

Če ne uporabljate miške, zaprite dodatno orodje **Gnumeric** na naslednji način:

▷
- Pritisnite preklopni gumb, da se v dodatnem orodju **Gnumeric** odpre spustni meni **Datoteka**.

↓ ENT
- V meniju izberite element **Zapri** in potrdite ukaz s tipko **ENT**: TNC preklopi nazaj v upravljanje datotek.

Prikaz internetnih datotek

Za neposredno odpiranje datotek z datotečno pripono **htm** ali **html** na TNC-ju sledite spodnjim navodilom:

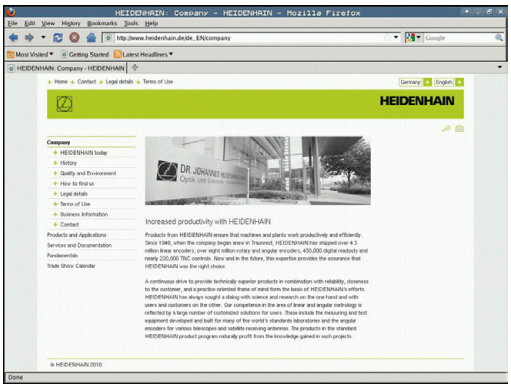

PGM MGT

- Prikličite upravljanje datotek.
- Izberite imenik, v katerem je shranjena internetna datoteka.
- Kazalec premaknite na internetno datoteko.

ENT

- Pritisnite tipko **ENT**: v TNC-ju se v ločeni aplikaciji odpre internetna datoteka z dodatnim orodjem **Web Browser**.

> S kombinacijo tipk ALT + TAB lahko kadarkoli preklopite nazaj na okno TNC-ja, pri čemer ostane PDF-datoteka odprta. Za preklop na zaslon TNC-ja pa lahko kliknete tudi ustrezno ikono v opravilni vrstici.

> Če se z miškinim kazalcem postavite na gumb, se pojavi kratek namig o funkciji določenega gumba. Dodatne informacije o uporabi orodja **Web Browser** si lahko preberete v **Pomoči**.

Za zapiranje orodja **Web Browser** sledite spodnjim navodilom:

- Z miško izberite menijski element **File** (Datoteka).
- Izberite menijski element **Quit** (Zapri) in TNC preklopi nazaj v upravljanje datotek.

Če ne uporabljate miške, zaprite orodje **Web Browser** na naslednji način:

▷

- Pritisnite preklopni gumb, da se v orodju **Web Browser** odpre spustni meni **Datoteka**.

↓

ENT

- V meniju izberite element **Quit** (Zapri) in potrdite ukaz s tipko **ENT**: TNC preklopi nazaj v upravljanje datotek.

Delo z arhivskimi datotekami ZIP

Za neposredno odpiranje arhivskih datotek z datotečno pripono **zip** na TNC-ju sledite spodnjim navodilom:

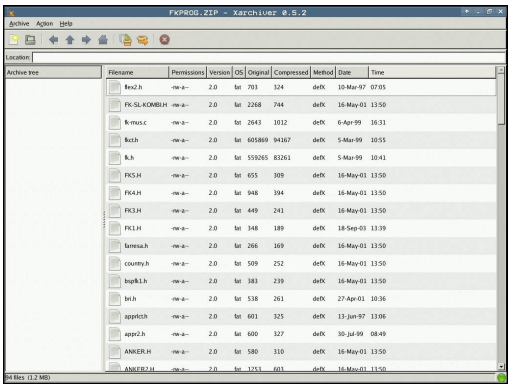

PGM MGT

- Prikličite upravljanje datotek.
- Izberite imenik, v katerem je shranjena arhivska datoteka.
- Kazalec premaknite na arhivsko datoteko.

ENT

- Pritisnite tipko **ENT**: v TNC-ju se v ločeni aplikaciji odpre arhivska datoteka z dodatnim orodjem **Xarchiver**.

S kombinacijo tipk ALT + TAB lahko kadarkoli preklopite nazaj na okno TNC-ja, pri čemer ostane arhivska datoteka odprta. Za preklop na zaslon TNC-ja pa lahko kliknete tudi ustrezno ikono v opravilni vrstici.

Če se z miškinim kazalcem postavite na gumb, se pojavi kratek namig o funkciji določenega gumba. Dodatne informacije o uporabi aplikacije **Xarchiver** si lahko preberete v **pomoči**.

TNC pri arhiviranju in ekstrahiranju NC-programov in tabel ne pretvarja podatkov iz binarne oblike v ASCII ali obratno. Pri prenosu teh datotek v z drugimi različicami programske opreme teh datotek na TNC-ju ne bo mogoče pregledovati.

Za zapiranje aplikacije **Xarchiver** sledite spodnjim navodilom:

- Z miško izberite menijski element **Arhiv**.
- Izberite menijski element **Zaključi** in TNC preklopi nazaj v upravljanje datotek.

Če ne uporabljate miške, aplikacijo **Xarchiver** zaprite na naslednji način:

▷

- Pritisnite preklopni gumb, da se v aplikaciji **Xarchiver** odpre spustni meni **Arhiv**.

↓

ENT

- V meniju izberite element **Končaj** in potrdite ukaz s tipko **ENT**: TNC preklopi nazaj v upravljanje datotek.

Pregledovanje in obdelava besedilnih datotek

Za odpiranje in obdelovanje besedilnih datotek (npr.datotek ASCII z datotečno pripono **txt**) uporabite vgrajeni urejevalnik besedila. Pri tem upoštevajte naslednji postopek:

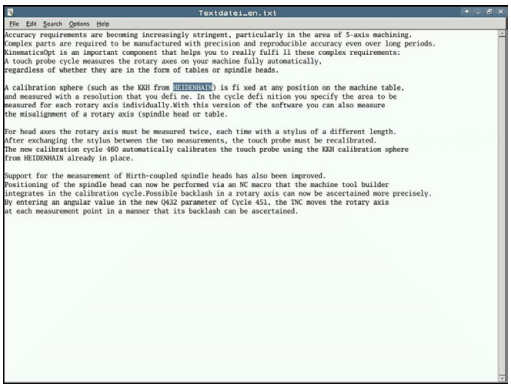

PGM MGT

- Prikličite upravljanje datotek.
- Izberite pogon in imenik, v katerem je shranjena besedilna datoteka.
- Kazalec premaknite na besedilno datoteko.

ENT

- Pritisnite tipko **ENT**, da se besedilna datoteka odpre v vgrajenem urejevalniku besedil.

> Druga možnost je, da datoteke ASCII odpirate z ločeno aplikacijo **Leafpad**. V aplikaciji **Leafpad** lahko uporabljate bližnjice operacijskega sistema Windows, s katerimi je možno hitreje urejati besedilo (CTRL + C, CTRL + V, itd.).

> S kombinacijo tipk ALT + TAB lahko kadarkoli preklopite nazaj na zaslon TNC-ja, pri čemer ostane besedilna datoteka odprta. Za preklop na zaslon TNC-ja pa lahko kliknete tudi ustrezno ikono v opravilni vrstici.

Za odpiranje aplikacije **Leafpad** sledite spodnjim navodilom:

- Z miško v opravilni vrstici izberite ikono HEIDENHAIN **Meni**.
- V spustnem meniju izberite možnosti **Orodja** in **Leafpad**.

Za zapiranje aplikacije **Leafpad** sledite spodnjim navodilom:

- Z miško izberite menijski element **Datoteka**.
- Izberite menijski element **Zaključi** in TNC preklopi nazaj v upravljanje datotek.

Prikaz video datotek

> To funkcijo mora omogočiti in prilagoditi proizvajalec stroja.
>
> Upoštevajte priročnik za stroj!

Za odpiranje video datotek neposredno v TNC-ju upoštevajte naslednji postopek:

PGM MGT

- Prikličite upravljanje datotek.
- Izberite imenik, v katerem je shranjena video datoteka.
- Kazalec premaknite na video datoteko.

ENT

- Pritisnite tipko **ENT**: v TNC-ju se v ločeni aplikaciji odpre video datoteka.

Prikaz slikovnih datotek

Za neposredno odpiranje slikovnih datotek z datotečno pripono bmp, gif, jpg ali png na TNC-ju sledite spodnjim navodilom:

PGM MGT
- Prikličite upravljanje datotek.
- Izberite imenik, v katerem je shranjena slikovna datoteka.
- Kazalec premaknite na slikovno datoteko.

ENT
- Pritisnite tipko **ENT**: v TNC-ju se v ločeni aplikaciji odpre slikovna datoteka z dodatnim orodjem **ristretto**.

> S kombinacijo tipk ALT + TAB lahko kadarkoli preklopite nazaj na okno TNC-ja, pri čemer ostane slikovna datoteka odprta. Za preklop na zaslon TNC-ja pa lahko kliknete tudi ustrezno ikono v opravilni vrstici.

> Dodatne informacije o uporabi aplikacije **ristretto** si lahko preberete v **pomoči**.

Za zapiranje aplikacije **ristretto** sledite spodnjim navodilom:
- Z miško izberite menijski element **Datoteka**.
- Izberite menijski element **Zaključi** in TNC preklopi nazaj v upravljanje datotek.

Če ne uporabljate miške, zaprite ločeno aplikacijo **ristretto** na naslednji način:

▷
- Pritisnite preklopni gumb, da se v aplikaciji **ristretto** odpre spustni meni **Datoteka**.

↓ ENT
- V meniju izberite element **Končaj** in potrdite ukaz s tipko **ENT**: TNC preklopi nazaj v upravljanje datotek.

Dodatna orodja za ITC-je

Z naslednjimi dodatnimi orodji lahko vnesete različne nastavitve za zaslone na dotik priključenih ITC-jev.

ITC-ji so industrijski računalniki brez medijev za shranjevanje, kar pomeni, da so tudi brez operacijskega sistema. Po teh lastnostih se ITC-ji razlikujejo od običajnih industrijskih računalnikov (IPC-jev).

ITC-ji se uporabljajo v številnih velikih strojih, npr. kot kloni dejanskega krmiljenja.

Prikaz in funkcije priključenih ITC-jev in IPC-jev definira in konfigurira proizvajalec stroja.

Dodatno orodje	Uporaba
ITC Calibration	4-točkovno kalibriranje
ITC Gestures	Konfiguracija krmiljenja z gestami
ITC Touchscreen Configuration	Izbira občutljivosti dotika

Dodatna orodja za ITC-je nudijo krmiljenje v opravilni vrstici le pri priključenih ITC-jih.

ITC Calibration

Z dodatnim orodjem **ITC Calibration** lahko položaj prikazanega miškinega kazalca uskladite z dejanskim položajem dotika s svojim prstom.

Kalibriranje z dodatnim orodjem **ITC Calibration** je priporočljivo v naslednjih primerih:

- po zamenjavi zaslona na dotik,
- pri spreminjanju položaja zaslona na dotik (napaka paralakse zaradi spremenjenega zornega kota).

Kalibriranje vključuje naslednje korake:

- ▶ V opravilni vrstici krmilnega sistema zaženite dodatno orodje.
- > ITC odpre površino za kalibriranje s štirimi točkami dotika v vogalih zaslona.
- ▶ Zaporedoma se dotaknite vseh štirih točk dotika.
- > ITC po uspešnem kalibriranju zapre površino za kalibriranje.

ITC Gestures

Z dodatnim orodjem **ITC Gestures** proizvajalec stroja konfigurira krmiljenje zaslona na dotik z gestami.

To funkcijo lahko uporabljate samo ob dogovoru s proizvajalcem stroja!

ITC Touchscreen Configuration

Z dodatnim orodjem **ITC Touchscreen Configuration** lahko izberete občutljivost zaslona na dotik.

ITC nudi naslednje možnosti za izbiro:

- **Normal Sensitivity (Cfg 0, običajna občutljivost)**
- **High Sensitivity (Cfg 1, visoka občutljivost)**
- **Low Sensitivity (Cfg 2, nizka občutljivost)**

Privzeto uporabljajte nastavitev **Normal Sensitivity (Cfg 0)**. Če se pri tej nastavitvi pojavijo težave zaradi upravljanja z rokavicami, izberite nastavitev **High Sensitivity (Cfg 1)**.

> Če zaslon na dotik ITC-ja ni zaščiten pred škropljenjem z vodo, izberite nastavitev **Low Sensitivity (Cfg 2)**. Tako boste preprečili, da bi ITC kapljice vode zaznal kot dotike.

Kalibriranje vključuje naslednje korake:

- ▶ V opravilni vrstici krmilnega sistema zaženite dodatno orodje.
- > ITC odpre pojavno okno s tremi možnostmi za izbiro.
- ▶ Izberite nastavitev občutljivosti zaslona na dotik.
- ▶ Pritisnite gumb **V REDU**.
- > ITC zapre pojavno okno.

Prenos podatkov na zunanji disk ali z njega

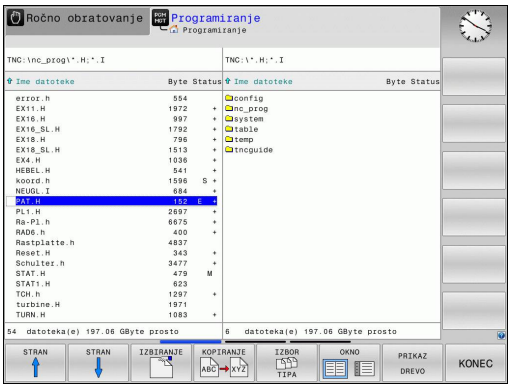

Preden lahko podatke prenesete na zunanji nosilec podatkov je treba pripraviti podatkovni vmesnik.

Dodatne informacije: Namestitev podatkovnega vmesnika, Stran 548

Če podatke prenašate prek serijskega vmesnika, lahko glede na uporabljeno programsko opremo za prenos podatkov nastopijo težave, ki jih je mogoče odpraviti z vnovičnim prenosom podatkov.

PGM MGT

- Prikličite upravljanje datotek.

OKNO

- Za izbiro postavitve zaslona pri prenosu podatkov pritisnite gumb **OKNO**.

S puščičnimi tipkami premaknite kazalec na datoteko, ki jo želite prenesti:

- Kazalec v oknu premakne navzgor ali navzdol.

- Kazalec premakne iz desnega okna v levo ter obratno.

Če želite podatke kopirati iz TNC-ja v zunanji nosilec podatkov, premaknite kazalec v levem oknu na datoteko, ki jo želite prenesti.

Če želite podatke kopirati iz zunanjega nosilca podatkov v TNC, kazalec v desnem oknu premaknite na datoteko, ki jo želite prenesti.

PRIKAZ DREVO

- Izberite drug pogon ali imenik in pritisnite gumb **PRIKAZ DREVO**.
- S puščičnimi tipkami izberite želeni imenik.

PRIKAŽI DATOTEKE

- Izbira želene datoteke: pritisnite gumb **PRIKAŽI DATOTEKE**.

KOPIRANJE

- S puščičnimi tipkami izberite želeno datoteko.
- Za prenos posamezne datotek pritisnite gumb **KOPIRANJE**.

- Potrdite z gumbom **V REDU** ali s tipko **ENT**. TNC prikaže okno stanja z informacijami o poteku kopiranja. ALI

OKNO

- Za zaključek prenosa podatkov pritisnite gumb **OKNO**. TNC znova prikazuje običajno okno za upravljanje datotek.

TNC v omrežju

> Ethernetno kartico morate priključiti v omrežje.
>
> **Dodatne informacije:** Ethernetni vmesnik , Stran 554
>
> Sporočila o napakah med delovanjem omrežja TNC shrani v dnevnik.
>
> **Dodatne informacije:** Ethernetni vmesnik , Stran 554

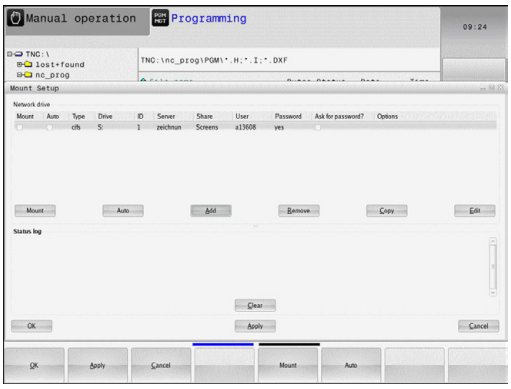

Če je TNC povezan z omrežjem, so v levem oknu z imeniki na voljo dodatni pogoni. Vse predhodno opisane funkcije (izbira pogona, kopiranje datotek itd.) veljajo tudi za omrežne pogone, če to dovoljujejo vaše uporabniške pravice.

Priklop in odklop omrežnega pogona

PGM MGT

- Izberite upravljanje datotek tako, da pritisnite tipko **PGM MGT**.

NET

- Za izbiro omrežnih nastavitev pritisnite gumb **NET** (druga orodna vrstica).
- Če želite upravljati omrežne pogone, pritisnite gumb **NETWORK POVEZ. DEFINIR.**. TNC v oknu prikaže razpoložljive omrežne pogone, do katerih imate dostop. Z gumbi, ki so opisani v nadaljevanju, določite povezavo z vsakim posameznim pogonom.

Gumb	Funkcija
Povezava	Pri vzpostavitvi omrežne povezave označi TNC stolpec **Mount**, kadar je povezava aktivna.
Ločevanje	Prekinete omrežno povezavo.
Auto	Omrežne povezave samodejno vzpostavite ob zagonu TNC-ja. TNC označi stolpec **Auto**, ko se povezava samodejno vzpostavi.
Dodaj	Vzpostavljanje novih omrežnih povezav
Odstrani	Brisanje obstoječih omrežnih povezav
Kopiranje	Kopiranje omrežnih povezav
Edit	Urejanje omrežnih povezav
Počisti	Izbriši okno stanja

USB-naprave na TNC-ju

Opozorilo: mogoča je izguba datotek!
Vmesnik USB uporabljajte le za prenos in varnostno kopiranje podatkov in ne za urejanje ter izvajanje programov.

Podatke lahko nadvse preprosto prenašate oz. jih shranjujete v TNC z USB-napravami. TNC podpira naslednje USB-naprave:

- Disketne pogone z datotečnim sistemom FAT/VFAT
- Pomnilniške ključe z datotečnim sistemom FAT/VFAT
- Trde diske z datotečnim sistemom FAT/VFAT
- CD-pogone z datotečnim sistemom Joliet (ISO9660)

TNC pri priklopu samodejno prepozna te USB-naprave. TNC ne podpira USB-naprav z drugimi datotečnimi sistemi (npr. NTFS). TNC ob priklopu prikaže sporočilo o napaki **USB: TNC ne podpira te naprave**.

Če se ob priključitvi nosilca podatkov USB prikaže sporočilo o napaki, preverite nastavitve v varnostni programski opremi SELinux.

Dodatne informacije: Varnostna programska oprema SELinux, Stran 93

TNC prikaže sporočilo o napaki **USB: TNC ne podpira te naprave** tudi, ko priklopite USB-zvezdišče. V tem primeru sporočilo enostavno potrdite s tipko **CE**.

Na TNC lahko praviloma priklopite vse USB-naprave z zgoraj navedenimi datotečnimi sistemi. Včasih se lahko zgodi, da krmilni sistem pravilno ne zazna USB-naprave. V takem primeru izberite drugo USB-napravo.

V upravljanju datotek so USB-naprave prikazane kot posebni gonilniki v drevesu imenikov, tako da lahko uporabite funkcije za upravljanje datotek, ki so opisane v zgornjih razdelkih.

Proizvajalec stroja lahko USB-napravam dodeli imena. Upoštevajte priročnik za stroj!

USB-napravo odklopite.

Če želite USB-napravo odklopiti, je treba slediti naslednjemu postopku:

- Izberite upravljanje datotek tako, da pritisnite tipko **PGM MGT**.

- S puščično tipko izberite levo okno.

- S puščično tipko izberite USB-napravo, ki jo želite odklopiti.

- Pomaknite se po orodni vrstici naprej.

- Izberite dodatne funkcije.

- Pomaknite se po orodni vrstici naprej.

- Izberite funkcijo za odstranjevanje USB-naprav: TNC odstrani USB-naprave iz drevesa imenika in prikaže sporočilo **Napravo USB lahko sedaj odstranite**.
- USB-napravo odklopite.

- Zaprite upravljanje datotek.

Nasprotno pa lahko predhodno odklopljeno USB-napravo znova povežete tako, da pritisnete naslednji gumb:

- Izberite funkcijo za vnovično povezovanje USB-naprav.

4

Programiranje: pomoč pri programiranju

4.1 Tipkovnica na zaslonu

Če uporabljate kompaktno verzijo (brez črkovne tipkovnice) TNC 620, lahko črke in posebne znake vnesete s tipkovnico na zaslonu ali računalniško tipkovnico, ki jo povežete s priključkom USB.

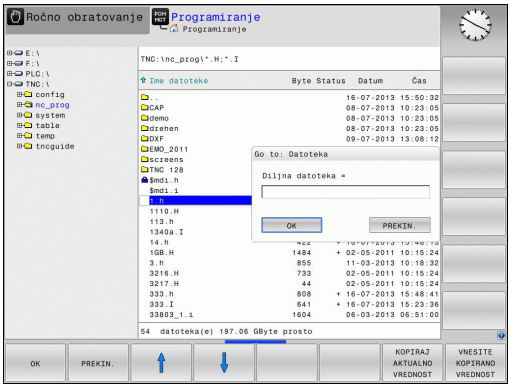

Vnašanje besedila s tipkovnico na zaslonu

- Pritisnite tipko **GOTO**, če želite črke za npr. ime programa ali imenika vnesti s tipkovnico na zaslonu.
- TNC odpre okno, v katerem je polje za vnos številk v TNC z ustrezno razporeditvijo črk.
- Ko večkrat pritisnete posamezni gumb, se kazalec premakne na želeni znak.
- Počakajte, da TNC prevzame izbrani znak v polje za vnos, preden vnesete naslednji znak.
- Z gumbom **V REDU** prevzemite besedilo v odprto pogovorno polje.

Z gumbom **ABC/ABC** izberite med velikimi in malimi črkami. Če je proizvajalec stroja dodatno določil posebne znake, jih lahko prikličete in vstavite z gumbom **POSEBNI ZNAKI**. Za brisanje posameznih znakov uporabite gumb **VRAČALKA**.

4.2 Vnos opomb

Uporaba

V obdelovalnem programu lahko dodajate komentarje, da pojasnite programske korake ali dajete napotke.

> Glede na strojni parameter **lineBreak** (št. 105404) TNC komentarje, ki jih v celoti ni mogoče prikazati na zaslonu, prikaže v več vrsticah ali na zaslonu prikaže znak >>.
>
> Zadnji znak v stavku z opombo ne sme biti tilda (~).

Za vnos komentarjev so na voljo naslednje možnosti:

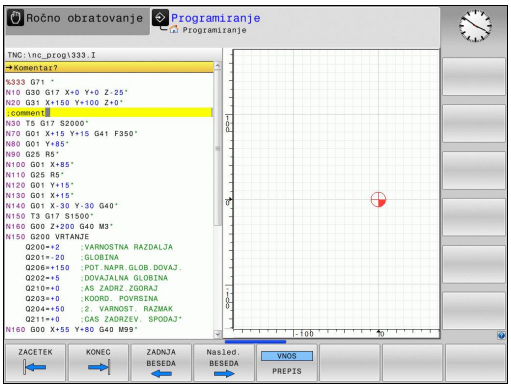

Opomba med vnosom programa

- Vnesite podatke za programski niz in pritisnite **;** (podpičje) na alfanumerični tipkovnici. TNC prikaže vprašanje **Komentar?**
- Vnesite opombo in stavek zaključite s tipko **END**.

Naknadni vnos opombe

- Izberite stavek, v katerega želite vnesti opombo.
- S puščično tipko desno izberite zadnjo besedo v nizu in na alfanumerični tipkovnici pritisnite **;** (podpičje) – TNC prikaže vprašanje **Komentar?**
- Vnesite opombo in stavek zaključite s tipko **END**.

Opomba v posebnem stavku

- Izberite stavek, za katerim želite vnesti opombo.
- Programirno pogovorno okno odprite s tipko "**;**" (podpičje) na alfanumerični tipkovnici.
- Vnesite opombo in stavek zaključite s tipko **END**.

Funkcije pri urejanju opombe

Gumb	Funkcija
ZACETEK	Skok na začetek opombe.
KONEC	Skok na konec opombe.
ZADNJA BESEDA	Skok na začetek besede. Med besedami morajo biti presledki.
Nasled. BESEDA	Skok na konec besede. Med besedami morajo biti presledki.
VNOS PREPIS	Preklapljanje med načinoma za vstavljanje in prepisovanje.

4.3 Prikaz NC-programov

Poudarjanje sintakse

TNC prikazuje sintaktične elemente z različnimi barvami glede na njihov pomen. Zaradi barvnega podarjanja so programi lažje berljivi in preglednejši.

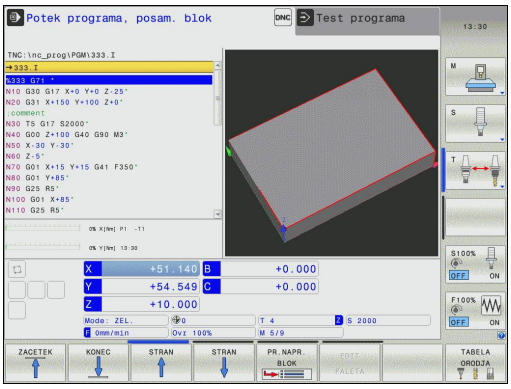

Barvno poudarjanje sintaktičnih elementov

Uporaba	Barva
Standardna barva	črna
Prikaz opomb	zelena
Prikaz številskih vrednosti	modra
Številka niza	vijoličasta

Drsni trak

Z drsnim trakom na desnem robu programskega okna lahko vsebino na zaslonu premikate z miško. Prav tako lahko glede na velikost in položaj drsnika na drsnem traku sklepate, kako dolg je program in kje je kazalec.

4.4 Zgradba programov

Definicija, možnost uporabe

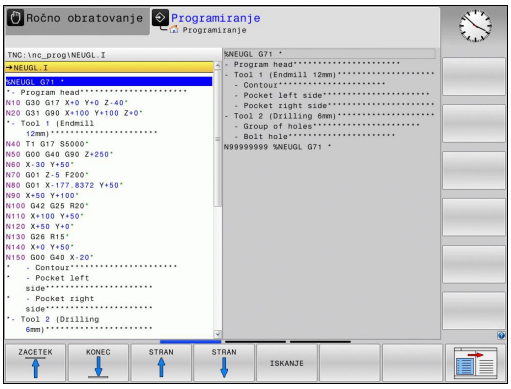

TNC omogoča komentiranje obdelovalnih programov z nizi zgradbe. Nizi zgradbe so besedila (Z največ 252 znakov), ki veljajo kot opombe ali naslovi naslednjih programskih vrstic.

Dolge in zapletene programe je mogoče s smiselnimi nizi zgradbe urediti, da so preglednejši in razumljivejši.

To poenostavi poznejše spremembe v programu. Nize zgradbe lahko na poljubnem mestu vnesete v obdelovalni program.

Členitvene nize lahko prikažete v posebnem oknu ter jih obdelujete ali dopolnjujete. Pri tem uporabite ustrezno postavitev zaslona.

Vnesene členitvene točke upravlja TNC v posebni datoteki (s pripono .SEC.DEP). S tem se zviša hitrost pri krmiljenju v oknu zgradbe.

Prikaz okna zgradbe/preklop med aktivnimi okni

- Za prikaz okna zgradbe izberite postavitev zaslona **PROGRAM + ZGRADBA**.

- Za preklop med aktivnimi okni pritisnite gumb **PREKLOP MED OKNI**.

Vnos členitvenega niza v programsko okno

- Izberite želeni niz, za katerim želite vstaviti niz zgradbe.

- Pritisnite tipko **SPEC FCT**

- Pritisnite gumb **POMOČ PRI PROGR.**.

- Pritisnite gumb **VNESITE RAZČLENITEV**.
- Vnos besedila zgradbe

- Po potrebi z gumbom spremenite globino členitve.

> Členitvene nize lahko vstavite tudi s kombinacijo tipk **Shift + 8**.

Izbira stavkov v oknu zgradbe

Če v oknu zgradbe skačete med stavki, jih TNC hkrati prikazuje v programskem oknu. Tako lahko hitro preskočite velike dele programa.

4.5 Kalkulator

Uporaba

Na TNC-ju je na voljo kalkulator z najpomembnejšimi matematičnimi funkcijami.

- S tipko **CALC** prikažete ali skrijete kalkulator.
- Računske funkcije odprete s kratkim pritiskom gumba ali z vnosom na zunanji črkovni tipkovnici.

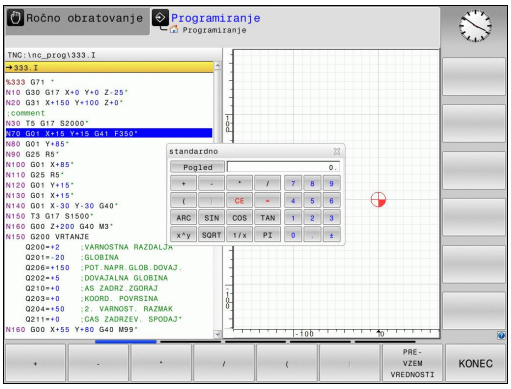

Računska funkcija	Kratki ukaz (gumb)
Seštevanje	+
Odštevanje	–
Množenje	*
Deljenje	/
Računanje z oklepaji	( )
Arkus kosinus	ARC
Sinus	SIN
Kosinus	COS
Tangens	TAN
Potenciranje vrednosti	X^Y
Izračun kvadratnega korena	SQRT
Inverzna funkcija	1/x
PI (3,14159265359)	PI
Prištevanje vrednosti k vmesnemu rezultatu	M+
Shranjevanje vmesnega rezultata	MS
Priklic vmesnega rezultata	MR
Brisanje medpomnilnika	MC
Naravni logaritem	LN
Logaritem	LOG
Eksponencialna funkcija	e^x
Preverjanje predznaka	SGN
Absolutna vrednost	ABS

4.5 Kalkulator

Računska funkcija	Kratki ukaz (gumb)
Zaokroževanje za decimalno vejico	INT
Zaokroževanje pred decimalno vejico	FRAC
Ostanek po celoštevilčnem deljenju	MOD
Izbira prikaza	Pogled
Izbris vrednosti	CE
Merska enota	MM ali PALCI
Prikaz vrednosti kota v ločni meri (standard: vrednost kota v stopinjah)	RAD
Izbira načina prikaza številčne vrednosti	DEC (decimalno) ali HEX (heksadecimalno)

Prevzem izračunane vrednosti v program

- S puščičnimi tipkami izberite besedo, v katero naj bo privzeta izračunana vrednost.
- S tipko **CALC** odprite kalkulator in opravite želeni izračun.
- Pritisnite tipko "Prevzemi dejanski položaj" ali gumb **PREVZEM VREDNOSTI** in TNC prevzame vrednost v aktivno vnosno polje in zapre kalkulator.

V kalkulatorju lahko tudi prevzemate vrednosti iz programov. Če pritisnete gumb **PRIKLIC TRENUTNE VREDNOSTI** oz. tipko **GOTO**, TNC vrednost iz aktivnega vnosnega polja prevzame v kalkulator.

Kalkulator ostane aktiven tudi po preklopu načina delovanja. Pritisnite gumb **END**, da kalkulator zaprete.

Funkcije kalkulatorja

Gumb	Funkcija
VREDN. OSI	Prenos vrednosti trenutnega položaja osi v kalkulator v obliki želene ali referenčne vrednosti.
PRIKLIC TRENUTNE VREDNOSTI	Prenos številčne vrednosti iz aktivnega vnosnega polja v kalkulator.
PRE- VZEM VREDNOSTI	Prenos številčne vrednosti iz kalkulatorja v aktivno vnosno polje.
KOPIRAJ AKTUALNO VREDNOST	Kopiranje številčne vrednosti iz kalkulatorja
VNESITE KOPIRANO VREDNOST	Vnos kopirane številčne vrednosti v kalkulator
RAČUNALO REZALNIH PODATKOV	Odpiranje računala rezalnih podatkov

Kalkulator lahko premikate tudi s puščičnimi tipkami na tipkovnici. Če imate vklopljeno miško, jo lahko uporabite za premikanje kalkulatorja.

4.6 Računalo podatkov o rezanju

Uporaba

Z računalom rezalnih podatkov lahko izračunate število vrtljajev vretena ter primik za obdelovalni postopek. Izračunane vrednosti lahko nato v NC-programu prevzamete v odprto pogovorno okno za primik ali število vrtljajev.

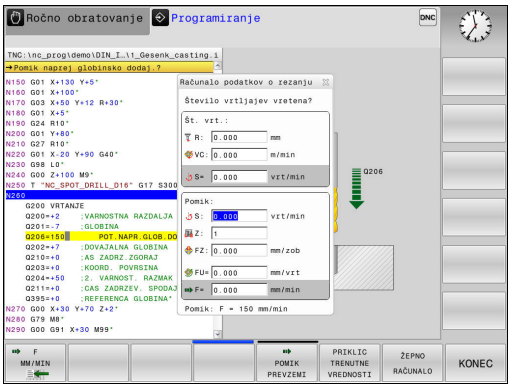

Za odpiranje računala rezalnih podatkov pritisnite gumb **RAČUNALO REZALNIH PODATKOV**. V TNC-ju se gumb prikaže, če:

- odprete kalkulator (tipka **CALC**);
- odprete pogovorno okno za vnos števila vrtljajev v T-bloku;
- odprete pogovorno okno za vnos primikov v gibalnih stavkih ali ciklih;
- ročno vnesete primik (gumb **F**);
- ročno vnesete število vrtljajev vretena (gumb **S**).

Glede na to, ali računate število vrtljajev ali primik, se računalo rezalnih podatkov prikaže z različnimi vnosnimi polji:

okno za izračun števila vrtljajev:

Oznaka	Pomen
R:	Polmer orodja (mm)
VC:	Hitrost rezanja (m/min)
S=	Rezultat za število vrtljajev vretena (vrt./min)

Okno za izračun primika:

Oznaka	Pomen
S:	Število vrtljajev vretena (vrt./min)
Z:	Število zob orodja (n)
FZ:	Primik na zob (mm/zob)
FU:	Pomik na vrtljaj (mm/1)
F=	Rezultat za primik (mm/min)

Premik lahko izračunate tudi v nizu T ter ga v nadaljnjih nizih premikanja in ciklih samodejno prevzamete. Za to pri vnosu primikov v gibalne stavke ali cikle uporabite gumb **F AUTO**. TNC potem uporabi primik, določen v nizu T. Če morate naknadno spremeniti primik, morate v nizu T prilagoditi samo vrednost primika.

Funkcije računala rezalnih podatkov:

Gumb	Funkcija
S U/MIN	Prevzem števil vrtljajev iz obrazca računala rezalnih podatkov v odprto pogovorno polje.
F MM/MIN	Prevzem primika iz obrazca računala rezalnih podatkov v odprto pogovorno polje.
VC M/MIN	Prevzem hitrosti rezanja iz obrazca računala rezalnih podatkov v odprto pogovorno polje.
FZ MM/ZAHN	Prevzem primika na zob iz obrazca računala rezalnih podatkov v odprto pogovorno polje.
FU MM/U	Prevzem primika na vrtljaj iz obrazca računala rezalnih podatkov v odprto pogovorno polje.
PREVZEMI POLMER ORODJA	Prevzem polmera orodja v obrazec računala rezalnih podatkov.
VILO VRTLJA PREVZEMI	Prevzem števila vrtljajev iz odprtega pogovornega polja v obrazec računala rezalnih podatkov.
POMIK PREVZEMI	Prevzem primika iz odprtega pogovornega polja v obrazec računala rezalnih podatkov.
POMIK PREVZEMI	Prevzem primika na zob iz odprtega pogovornega polja v obrazec računala rezalnih podatkov.
PRIKLIC TRENUTNE VREDNOSTI	Prevzem vrednosti iz odprtega pogovornega polja v obrazec računala rezalnih podatkov.
ŽEPNO RAČUNALO	Preklop v kalkulator
↓	Pomik računala rezalnih podatkov v smeri puščice
INCH	Uporaba vrednosti v palcih v računalu rezalnih podatkov
KONEC	Zapiranje računala rezalnih podatkov

4.7 Programirna grafika

Delo s programirno grafiko/brez programirne grafike

Ko sestavljate program, lahko TNC prikaže programirano konturo v 2D-črtni grafiki.

- Za postavitev zaslona s programom na levi in grafiko na desni strani pritisnite gumb za preklop zaslona **PROGR. + GRAF.**.

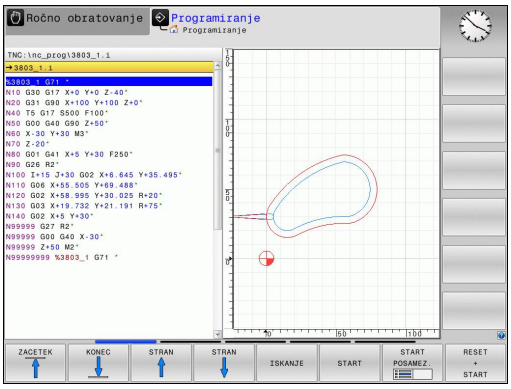

- Gumb **AVTOM. RISANJE** nastavite na **VKLOP**. Ko vnašate programske vrstice, TNC prikaže vse vsako programirano pot gibanja v grafičnem oknu na desni strani.

Če želite na TNC-ju delati brez programirne grafike, nastavite gumb **AVTOM. RISANJE** na **IZKLOP**.

Če je **SAMOD. RISANJE** nastavljeno na **VKLOP**, potem krmilni sistem pri ustvarjanju 2D-črtne grafike ne upošteva:

- Ponovitve delov programov
- Ukazov za skok
- M-funkcij, npr. M2 ali M30
- Priklicev ciklov

Samodejno risanje uporabljajte izključno pri programiranju kontur.

Ustvarjanje programirne grafike za obstoječi program

- S puščičnimi tipkami izberite niz, do katerega želite ustvariti grafiko, ali pritisnite tipko **GOTO** in neposredno vnesite želeno številko niza.

- Za izdelavo grafike pritisnite gumb **RESET + START**.

Ostale funkcije:

Gumb	Funkcija
	Izdelava celotne programirne grafike
	Izdelava programirne grafike po nizih
	Izdelava celotne programirne grafike ali dopolnitev po **RESET + START**
	Zaustavitev programirne grafike. Ta gumb se pojavi le v času, ko TNC ustvarja programirno grafiko.
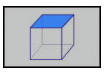	Izbira tlorisa
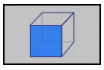	Izbira narisa
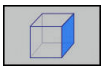	Izbira stranskega risa

Prikaz in skrivanje številk nizov

- Preklopite med orodnimi vrsticami.

- Prikaz številk nizov: gumb **ŠT.BLOKA PRIKAŽI SKRIJ** nastavite na **PRIKAZ**.
- Skrivanje številk nizov: gumb **ŠT.BLOKA PRIKAŽI SKRIJ** nastavite na **SKRIVANJE**.

Brisanje grafike

- Preklopite med orodnimi vrsticami.

- Za brisanje grafike pritisnite gumb **BRISANJE GRAFIKE**.

Prikaz mrežnih črt

- Preklopite med orodnimi vrsticami.

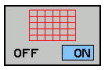

- Za prikaz mrežnih črt pritisnite gumb **PRIKAZ MREŽNIH ČRT**.

Povečanje ali pomanjšanje izseka

Pogled grafike lahko sami določite.

- Preklopite med orodnimi vrsticami.

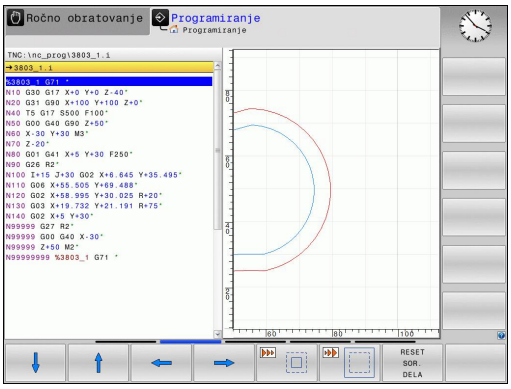

Na voljo so naslednje funkcije:

Gumb	Funkcija
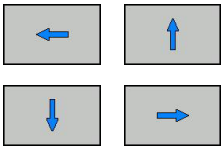	Za premik izreza pritisnite ustrezni gumb.
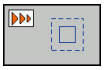	Za pomanjšanje izreza pritisnite ustrezni gumb.
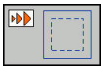	Za povečanje izreza pritisnite ustrezni gumb.

Z gumbom **PONASTAVI SUROVEC** znova vzpostavite prvotno stanje izseka.

Prikazano grafiko lahko spreminjate tudi z miško. Na voljo so naslednje funkcije:

- Premikanje prikazanega modela: pritisnite in pridržite srednjo miškino tipko ali kolesce ter premikajte miško. Če obenem pritisnete tipko Shift, lahko model premikate le vodoravno ali navpično.
- Povečava določenega območja: pritisnite in pridržite levo miškino tipko ter izberite območje. Ko levo miškino tipko spustite, TNC poveča prikaz.
- Hitro povečanje ali pomanjšanje poljubnega območja: miškino kolesce zavrtite naprej ali nazaj.

4.8 Sporočila o napaki

Prikaz napak

TNC prikaže napake med drugim pri:

- napačnih vnosih
- logičnih napakah v programu
- konturnih elementih, ki jih ni mogoče izvesti
- nepravilni uporabi tipalnih sistemov

Napaka se pojavi z rdečo pisavo v glavi. Pri tem so dolga in večvrstična sporočila o napakah prikazana skrajšano. Popolne informacije o vseh napakah si lahko ogledate v oknu z napakami.

Če pride izjemoma do »napake pri obdelovanju podatkov«, TNC samodejno odpre okno z napakami. Take napake ne morete odpraviti. Zaustavite sistem in znova zaženite TNC.

Sporočilo o napaki bo prikazano v glavi tako dolgo, dokler ga ne izbrišete ali ga ne zamenja hujša napaka.

Sporočilo o napaki, ki vsebuje številko programskega stavka, je posledica prejšnjega ali tega stavka.

Odprite okno z napakami.

- Pritisnite tipko **ERR**. TNC odpre okno z napakami in povsem prikaže vse napake, ki so v čakalni vrsti.

Zapiranje okna z napakami

- Pritisnite gumb **KONEC**. ALI

- Pritisnite tipko **ERR**. TNC zapre okno z napakami.

Izčrpna sporočila o napakah

TNC prikazuje možne vzroke za nastanek napake in možnosti za njeno odpravljanje:

- Odprite okno z napakami.

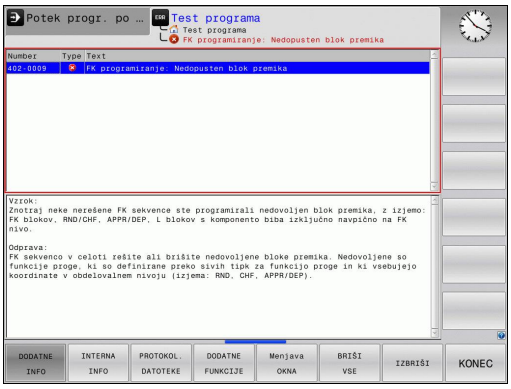

DODATNE INFO

- Informacije o vzrokih napak in njihovem odpravljanju: premaknite kazalec na sporočilo o napaki in pritisnite gumb **DODAT..DODATNE INFO**. TNC odpre okno z informacijami za ugotavljanje vzrokov napak in njihovo odpravljanje.
- Za izhod iz informacij znova pritisnite gumb **DODATNE INFO**

Gumb INTERNA INFO

Ko pritisnete gumb **INTERNA INFO**, se prikažejo informacije sporočila o napaki, ki so pomembne samo pri servisu.

- Odprite okno z napakami.

INTERNA INFO

- Za podrobne informacije sporočila o napaki premaknite kazalec na sporočilo o napaki in pritisnite gumb **INTERNA INFO**. TNC odpre okno z notranjimi informacijami o napaki.
- Za izhod iz podrobnosti znova pritisnite gumb **INTERNA INFO**.

Brisanje napak

Brisanje napak izven okna z napakami:

CE

- Za izbris prikazanih napak ali napotkov v glavi pritisnite tipko **CE**.

V nekaterih načinih tipke **CE** ne morete uporabiti za brisanje napak, ker je tipka dodeljena drugim funkcijam.

Brisanje napak

- Odprite okno z napakami.

BRISANJE

- Če želite izbrisati eno napako, premaknite kazalec na sporočilo o napaki in pritisnite gumb **BRISANJE**.

BRIŠI VSE

- Če želite izbrisati vse napake, pritisnite gumb **BRIŠI VSE**.

Napake pa ne morete izbrisati, dokler ne odpravite vzroka napake. V tem primeru se sporočilo o napaki ohrani.

Dnevnik napak

TNC shranjuje napake in pomembne dogodke (npr. zagon sistema) v dnevnik napak. Velikost dnevnika napak je omejena. Ko je dnevnik napak poln, TNC uporabi drugo datoteko. Ko je tudi ta polna, se prvi dnevnik napak izbriše in znova zapiše itd. Po potrebi s **TRENUTNE DATOTEKE** preklopite na **PREJŠNJO DATOTEKO**, da si ogledate zgodovino.

- Odprite okno z napakami.

PROTOKOL. DATOTEKE

- Pritisnite gumb **DATOTEKE DNEVNIKA**.

PROTOKOL NAPAK

- Za odpiranje dnevnika napak pritisnite gumb **DNEVNIK NAPAK**.

PREJŠNJA DATOTEKA

- Če želite nastaviti prejšnji dnevnik, pritisnite gumb **PREJŠNJA DATOTEKA**.

AKTUAL. DATOTEKA

- Če želite nastaviti trenutni dnevnik, pritisnite gumb **TRENUTNA DATOTEKA**.

Najstarejši vnos napake v dnevniku je na začetku in zadnji vnos na koncu datoteke.

Dnevnik tipk

TNC shranjuje vnose tipk in pomembne dogodke (npr. zagon sistema) v dnevnik tipk. Velikost dnevnika tipk je omejena. Ko je dnevnik tipk poln, sistem preklopi na drug dnevnik tipk. Ko je tudi ta poln, se prvi dnevnik tipk izbriše in znova zapiše itd. Po potrebi s **TRENUTNE DATOTEKE** preklopite na **PREJŠNJO DATOTEKO**, da si ogledate zgodovino vnosov.

PROTOKOL. DATOTEKE

- Pritisnite gumb **DATOTEKE DNEVNIKA**.

PROTOKOL TIPK

- Za odpiranje dnevnika tipk pritisnite gumb **DNEVNIK TIPK**.

PREJŠNJA DATOTEKA

- Če želite nastaviti prejšnji dnevnik tipk, pritisnite gumb **PREJŠNJA DATOTEKA**.

AKTUAL. DATOTEKA

- Če želite nastaviti trenutni dnevnik tipk, pritisnite gumb **TRENUTNA DATOTEKA**.

TNC shrani vse tipke, ki jih med upravljanjem pritisnete na nadzorni plošči, v protokol tipk. Najstarejši vnos je na začetku in najmlajši na koncu datoteke.

Pregled tipk in gumbov za prikaze dnevnika

Gumbi/tipke	Funkcija
ZACETEK	Skok na začetek dnevnika tipk
KONEC	Skok na konec dnevnika tipk
ISKANJE	Isk. besed.
AKTUAL. DATOTEKA	Trenutni dnevnik tipk
PREJŠNJA DATOTEKA	Prejšnji dnevnik tipk
↑ ↓	Vrstica naprej/nazaj
	Nazaj na glavni meni

Napotki

Pri napačnem upravljanju, ko npr. pritisnete nedovoljeno tipko ali vnesete vrednost zunaj dovoljenega obsega, vas TNC na to opozori z (zelenim) napotkom v glavi. TNC zapre okno z napotki ob naslednjem veljavnem vnosu.

Shranjevanje servisnih datotek

Po potrebi lahko shranite »trenutno stanje TNC-ja« in ga predate serviserju, da ga lahko oceni. Pri tem se shrani skupina servisnih datotek (dnevnik napak in tipk ter druge datoteke z informacijami o trenutnem stanju stroja in obdelovanju).

Če funkcijo **Shranjevanje servisnih datotek** večkrat ponovite z enakim imenom datoteke, se bo prej shranjena skupina servisnih datotek prepisala. Zato pri ponovni izvedbi funkcije uporabite drugo ime datoteke.

Shranjevanje servisnih datotek

- Odprite okno z napakami.

- Pritisnite gumb **PROTOKOL. DATOTEKE**.

- Pritisnite gumb **SHRANJEVANJE SERVISNIH DATOTEK**: TNC odpre pojavno okno, v katerem lahko vnesete ime za servisno datoteko ali celotno pot do nje.

- Shranjevanje servisnih datotek: pritisnite gumb **V REDU**.

Priklic sistema za pomoč TNCguide

Sistem za pomoč TNC-ja lahko prikličete z gumbom. V trenutku se v sistemu pomoči prikaže enako sporočilo o napaki kot ob pritisku tipke **HELP**.

Če je proizvajalec stroja v TNC namestil sistem za pomoč, TNC prikaže dodatni gumb **PROIZVAJALEC STROJA**, s katerim lahko prikličete ta ločeni sistem za pomoč. V sistemu lahko poiščete dodatne, podrobnejše informacije o trenutnem sporočilu o napaki.

- Prikličite pomoči za HEIDENHAIN sporočila o napakah.

- Glede na razpoložljivost prikličite pomoč za sporočila o napakah stroja.

4.9 Sistem kontekstualne pomoči za TNCguide

Uporaba

Če želite uporabljati TNCguide, morate datoteke s pomočjo prenesti z domače strani podjetja HEIDENHAIN.

Dodatne informacije: Prenos najnovejših datotek s pomočjo, Stran 167

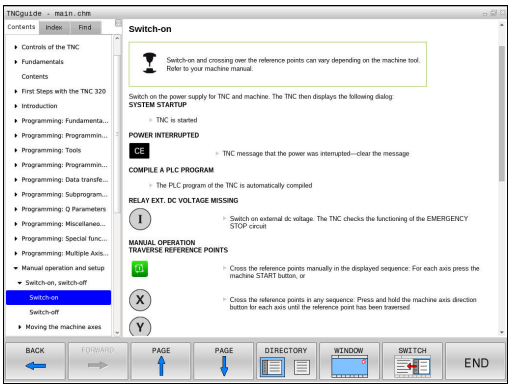

Kontekstualni sistem za pomoč **TNCguide** vsebuje uporabniško dokumentacijo v HTML-obliki. TNCguide prikličite s pritiskom tipke **HELP**, pri tem pa TNC delno odvisno od situacije neposredno prikaže ustrezno informacijo (kontekstualni priklic). Če urejate NC-niz in pritisnete tipko **HELP**, se praviloma pomaknete na točno tisto mesto v dokumentaciji, na katerem je ustrezna funkcija opisana.

TNC praviloma poskusi zagnati TNCguide v tistem jeziku, ki ste ga nastavili kot privzeti jezik za TNC. Če datoteke za ta jezik na TNC-ju še niso na voljo, odpre TNC angleško različico.

V TNCguide je na voljo naslednja uporabniška dokumentacija:

- Uporabniški priročnik za programiranje z navadnim besedilom (**BHBKlartext.chm**)
- Uporabniški priročnik za DIN/ISO (**BHBIso.chm**)
- Uporabniški priročnik za programiranje ciklov (**BHBtchprobe.chm**)
- Seznam vseh NC-sporočil o napakah (**errors.chm**)

Poleg tega je na voljo še knjižna datoteka **main.chm**, v kateri so zbrane vse obstoječe datoteke CHM.

Po potrebi lahko proizvajalec stroja v **TNCguide** namesti še dokumentacijo, specifično za stroj. Ti dokumenti so v tem primeru v datoteki **main.chm** prikazani kot posebna knjižna datoteka.

Delo s TNCguide

Priklic TNCguide

Za zagon TNCguide je na voljo več možnosti:

- Če TNC trenutno ne prikazuje sporočila o napaki, pritisnite tipko **HELP**.
- Če ste pred tem kliknili simbol za pomoč, ki je spodaj desno na zaslonu, z miško kliknite gumb.
- V upravljanju datotek odprite datoteko s pomočjo (CHM-datoteka). TNC lahko odpre vsako poljubno CHM-datoteko, tudi če ta ni shranjena na internem pomnilniku TNC-ja.

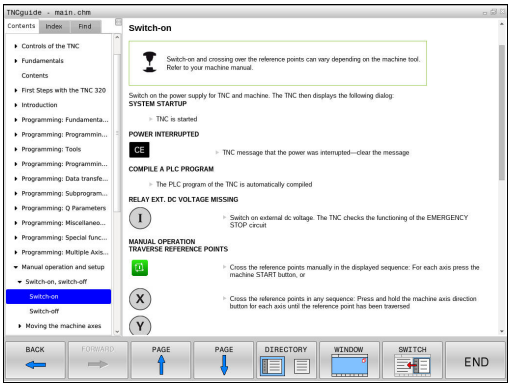

Če je v vrsti eno ali več sporočil o napaki, TNC neposredno prikaže pomoč za sporočilo o napaki. Če želite zagnati **TNCguide**, najprej potrdite vsa sporočila o napakah.

TNC ob priklicu sistema pomoči na programirnem mestu zažene sistemsko definiran standardni brskalnik.

Za mnoge gumbe je na voljo kontekstualno občutljiv priklic, kar omogoča, da se premaknete neposredno k opisu funkcije posameznih gumbov. Ta funkcija je na voljo samo pri upravljanju z miško. Pri tem sledite naslednjemu postopku:

- Izberite orodno vrstico, v kateri je prikazan želeni gumb.
- Z miško kliknite simbol za pomoč, ki ga TNC prikaže desno nad orodno vrstico in miškin kazalec se spremeni v vprašaj.
- z vprašajem kliknite gumb, za katerega potrebujete pojasnilo o funkciji: TNC odpre TNCguide. Če vstopno mesto za izbrani gumb ne obstaja, TNC odpre knjižno datoteko **main.chm**. Želeno razlago lahko poiščete z iskanjem po celotnem besedilu ali ročno prek krmilnih tipk.

Kontekstualni priklic je na voljo tudi, ko urejate NC-stavek:

- Izberite poljubni NC-stavek.
- Označevanje želene besede
- Pritisnite tipko **HELP**: TNC zažene sistem pomoči in prikaže opis aktivnih funkcij. To ne velja za dodatne funkcije ali cikle proizvajalca stroja.

Pomikanje po TNCguide

Pomikanje po TNCguide je najenostavnejše z miško. Na levi strani je prikazano kazalo. S klikom na trikotnik, ki je obrnjen v desno, lahko prikličete poglavje, ki leži pod njim, ali pa s klikom neposredno na posamezni vnos odprete ustrezno stran. Upravljanje je enako kot v Windows Explorerju.

Mesta v besedilu s povezavami so podčrtana in obarvana modro. Klik na povezavo odpre ustrezno stran.

TNCguide lahko upravljate tudi s tipkami in gumbi. Naslednja preglednica vsebuje pregled ustreznih funkcij tipk.

Gumb	Funkcija
↑ ↓	■ Aktivno je kazalo vsebine na levi strani: izberite vnos nad ali pod njim. ■ Aktivno je okno z besedilom na desni strani: če se besedilo ali slike ne prikažejo v celoti, stran premaknite navzdol ali navzgor.
→	■ Kazalo vsebine na levi je aktivno: odprite kazalo. ■ Besedilno okno na desni strani je aktivno: Brez funkcije
←	■ Kazalo na levi strani je aktivno: Zaprite kazalo. ■ Besedilno okno na desni strani je aktivno: Brez funkcije
ENT	■ Kazalo na levi strani je aktivno: S puščično tipko prikažite izbrano stran. ■ Besedilno okno na desni strani je aktivno: Če je puščica na povezavi, skok na stran, do katere vodi povezava.
	■ Kazalo vsebine na levi strani je aktivno: preklop med zavihki za prikaz kazala, iskanega gesla in funkcijo iskanja po celotnem besedilu ter preklop na desno stran zaslona. ■ Besedilno okno na desni strani je aktivno: Skok nazaj v levo okno.
↑ ↓	■ Aktivno je kazalo vsebine na levi strani: izberite vnos nad ali pod njim. ■ Besedilno okno na desni strani je aktivno: Skok na naslednjo povezavo.
NAZAJ ←	Izberite nazadnje prikazano stran.
NAPREJ →	Listanje naprej, če ste večkrat uporabili funkcijo »Izbira nazadnje prikazane strani«.
STRAN ↑	Pomik na prejšnjo stran.
STRAN ↓	Pomik na naslednjo stran.

Gumb	Funkcija
DIREKTORIJ	Prikaz/skrivanje kazala.
OKNO	Preklop med celozaslonskim prikazom in prikazom v oknu. Pri zmanjšanem prikazu je viden samo del TNC-površine.
SPREMENI	Prikaz se samodejno prilagaja TNC-aplikaciji, da lahko pri odprtem TNCguide uporabljate krmilni sistem. Če je izbran celozaslonski prikaz, TNC pred preklopom prikaza samodejno zmanjša velikost okna.
KONEC	Izhod iz TNCguide.

Kazalo gesel

Najpomembnejša gesla so navedena v kazalu gesel (zavihek **Kazalo**) in jih lahko neposredno izberete s klikom miške ali s puščičnimi tipkami.

Leva stran je aktivna.

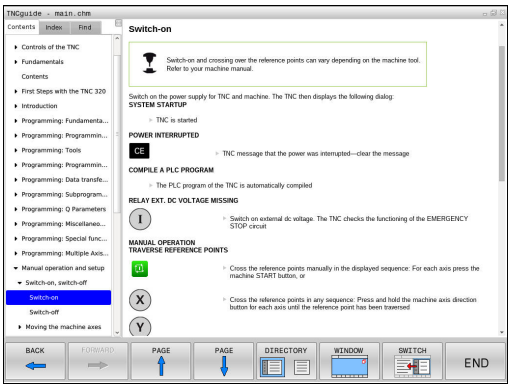

- Izberite zavihek **Kazalo**.
- Aktivirajte polje za vnos **Geslo**.
- Vnesite iskano besedo. TNC nato sinhronizira kazalo gesel glede na vneseno besedilo, da lahko geslo hitreje poiščete na prikazanem seznamu. ALI
- S puščično tipko označite želeno geslo.
- S tipko **ENT** prikažite informacije o izbranem geslu.

Iskanje po celotnem besedilu

Na kartici **Iskanje** je na voljo možnost, da izberete iskanje določene besede v celotnem TNCguide.

Leva stran je aktivna.

- Izberite zavihek **Iskanje**.
- Aktivirajte polje za vnos **Iskanje:**
- Vnesite besedo, ki jo želite poiskati; in vnos potrdite s tipko **ENT**. TNC našteje vsa mesta, na katerih je ta beseda.
- S puščično tipko označite želeno mesto.
- S tipko **ENT** prikažite izbrano mesto.

> Iskanje po celotnem besedilu je mogoče samo za posamezno besedo.
>
> Če aktivirate funkcijo **Iskanje samo po naslovih** (z miškino tipko ali s puščico in nato s pritiskom preslednice), TNC ne preišče celotnega besedila, temveč samo vse naslove.

Prenos najnovejših datotek s pomočjo

Datoteke s pomočjo, ki so prilagojene posamezni TNC-programski opremi, lahko poiščete na spletni strani podjetja HEIDENHAIN **www.heidenhain.de** pod:

- Dokumentacija in informacije
- Uporabniška dokumentacija
- TNCguide
- Izbira želenega jezika
- Krmiljenja TNC
- Serija, npr. TNC 600
- Želena številka NC-programske opreme, npr.TNC 620 (81760x-03)
- Iz preglednice **Spletna pomoč (TNCguide)** izberite želeno jezikovno različico
- Prenos in odpiranje ZIP-datoteke
- Ekstrahirane CHM-datoteke prenesite v TNC v imenik **TNC:-\tncguide\de** ali v podimenik za ustrezni jezik.

Če CHM-datoteke prenesete na TNC s TNCremo, v menijskem elementu **Dodatki** >**Konfiguracija** >**Način** >**Prenos v binarni obliki** vnesite datotečno pripono **.CHM**.

Jezik	TNC-imenik
Nemščina	**TNC:\tncguide\de**
Angleščina	**TNC:\tncguide\en**
Češčina	**TNC:\tncguide\cs**
Francoščina	**TNC:\tncguide\fr**
Italijanščina	**TNC:\tncguide\it**
Španščina	**TNC:\tncguide\es**
Portugalščina	**TNC:\tncguide\pt**
Švedščina	**TNC:\tncguide\sv**
Danščina	**TNC:\tncguide\da**
Finščina	**TNC:\tncguide\fi**
Nizozemščina	**TNC:\tncguide\nl**
Poljščina	**TNC:\tncguide\pl**
Madžarščina	**TNC:\tncguide\hu**
Ruščina	**TNC:\tncguide\ru**
Kitajščina (poenostavljena)	**TNC:\tncguide\zh**
Kitajščina (tradicionalna)	**TNC:\tncguide\zh-tw**
Slovenščina	**TNC:\tncguide\sl**
Norveščina	**TNC:\tncguide\no**
Slovaščina	**TNC:\tncguide\sk**
Korejščina	**TNC:\tncguide\kr**
Turščina	**TNC:\tncguide\tr**
Romunščina	**TNC:\tncguide\ro**

5

Programiranje: orodja

5.1 Vnosi, povezani z orodjem

Pomik F

Pomik **F** je hitrost, s katero se premika središče orodja na svoji poti. Največji pomik je lahko za vsako strojno os drugačen in je določen s strojnim parametrom.

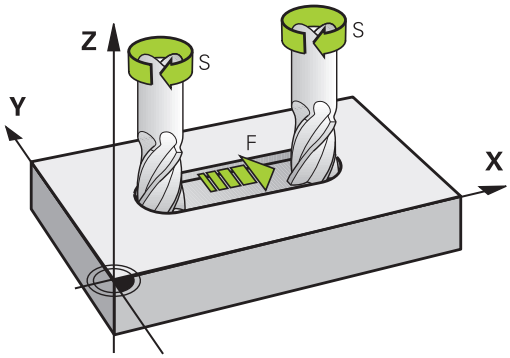

Vnos

Pomik lahko vnesete v nizu **T** (priklic orodja) in v vsakem pozicionirnem nizu.

Dodatne informacije: Programiranje z navadnim besedilom DIN/ISO, Stran 108

V programih, ki uporabljajo milimetre, pomik **F** vnesite v enoti mm/min, v programih, ki uporabljajo palce, pa zaradi ločljivosti v 1/10 palcev/min.

Hitri tek

Za hitri tek vnesite **G00**.

> Za hitri tek stroja lahko programirate tudi ustrezno številsko vrednost, npr. **G01 F30000**. Ta hitri tek se za razliko od **G00** ne izvaja samo po nizih, ampak tako dolgo, dokler ne programirate novega pomika.

Trajanje delovanja

S številsko vrednostjo programiran pomik deluje do niza, v katerem je programiran novi pomik. **G00** velja le za niz, v katerem je bil programiran. Po nizu z **G00** znova velja zadnji pomik, programiran s številsko vrednostjo.

Sprememba med programskim tekom

Med izvajanjem programa spremenite pomik s potenciometrom za pomik F.

Potenciometer za pomik zmanjša programirani pomik in ne odmik, ki ga izračuna krmilni sistem.

Število vrtljajev vretena S

Število vrtljajev vretena S vnesite v vrtljajih na minuto (vrt/min) v nizu **T** (priklic orodja). Namesto tega lahko definirate tudi hitrost rezanja Vc v metrih na minuto (m/min).

Programirana sprememba

V obdelovalnem programu lahko število vrtljajev vretena spremenite z nizom **T** tako, da vnesete samo novo število vrtljajev vretena:

S

- Za programiranje števila vrtljajev vretena pritisnite na črkovni tipkovnici tipko **S**.
- Vnesite novo število vrtljajev vretena.

Sprememba med programskim tekom

Med programskim tekom spremenite število vrtljajev vretena s potenciometrom za število vrtljajev vretena S.

5.2 Podatki o orodju

Pogoj za popravek orodja

Običajno koordinate poti gibanja programirate glede na dimenzije obdelovanca na risbi. Da bi TNC lahko izračunal pot središča orodja, torej izvedel popravek orodja, je treba za vsako uporabljeno orodje vnesti dolžino in polmer.

Podatke o orodju lahko vnašate s funkcijo **G99** neposredno v program ali ločeno v preglednice orodij. Če podatke o orodju vnašate v preglednice, so vam na voljo dodatne informacije, specifične za orodje. Med izvajanjem obdelovalnega programa TNC upošteva vse vnesene informacije.

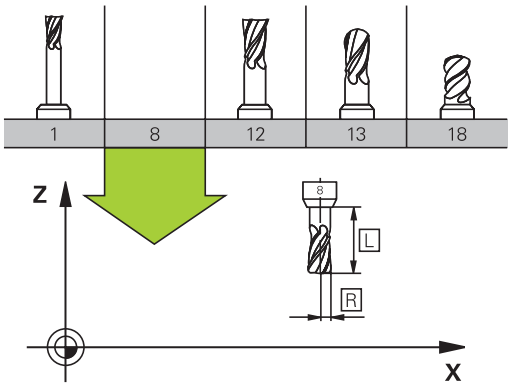

Številka orodja, ime orodja

Vsako orodje je označeno s številko med 0 in 32767. Če uporabljate preglednice orodij, lahko poleg tega vnesete še imena orodij. Imena orodij lahko vsebujejo največ 32 znakov.

Dovoljeni znaki: # $ % & , - . 0 1 2 3 4 5 6 7 8 9 @ A B C D E F G H I J K L M N O P Q R S T U V W X Y Z _

Prepovedani znaki: <presledek> ! “ ‘ ( ) * + : ; < = > ? [/] ^ ` a b c d e f g h I j k l m n o p q r s t u v w x y z { | } ~

Orodje s številko 0 je določeno kot ničelno orodje z dolžino L = 0 in polmerom R = 0. V preglednicah orodij je treba orodje T0 prav tako definirati z L = 0 in R = 0.

Dolžina orodja L

Dolžino orodja L je praviloma treba vnesti kot absolutno dolžino glede na referenčno točko orodja. Za številne funkcije v povezavi z večosnim obdelovanjem TNC nujno potrebuje skupno dolžino orodja.

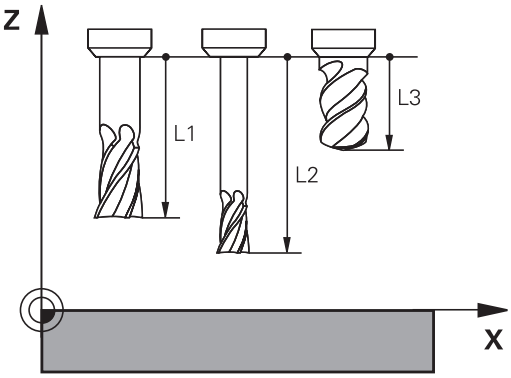

Polmer orodja R

Polmer orodja R vnesite neposredno.

Delta vrednost za dolžine in polmere

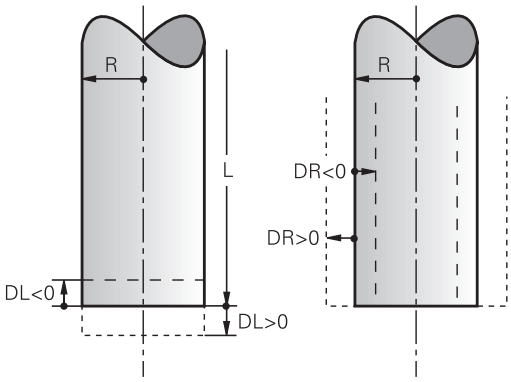

Delta vrednosti označujejo odstopanja pri dolžini in polmeru orodij.

Pozitivna delta vrednost predstavlja predizmero (**DL**, **DR**, **DR2**>0). Pri obdelavi s predizmero pri programiranju orodja s funkcijo priklica orodja **T** vnesite vrednost za predizmero.

Negativna delta vrednost predstavlja premajhno mero (**DL**, **DR**, **DR2**<0). Premajhno mero je treba vnesti v preglednico orodij za obrabljenost orodja.

Delta vrednosti vnesite kot številske vrednosti, v stavku **T** pa lahko vrednost vnesete tudi s Q-parametrom.

Območje vnosa: Delata vrednosti lahko znašajo največ ± 99,999 mm.

Delta vrednosti iz preglednice orodij vplivajo na grafični prikaz simulacije odstranjevanja materiala.

Delta vrednosti iz niza **T** vplivajo na prikaz položaj glede na izbirni strojni parameter **progToolCallDL** (št. 124501).

Vnos podatkov o orodju v program

Proizvajalec stroja določi obseg delovanja funkcije **G99**. Upoštevajte priročnik za stroj!

Številko, dolžino in polmer določenega orodja enkrat določite v nizu **G99** obdelovalnega programa:

- Za izbiro definicije orodja pritisnite tipko **TOOL DEF**.

TOOL DEF

- **Številka orodja**: jasna označitev orodja s številko orodja.
- **Dolžina orodja**: vrednost popravka dolžine.
- **Polmer orodja**: vrednost popravka polmera.

Medtem ko je pogovorno okno odprto, lahko vrednost za dolžino in polmer vnesete neposredno v pogovorno polje: pritisnite gumb želene osi.

Primer

```
N40 G99 T5 L+10 R+5 *
```

Vnos podatkov o orodju v preglednico

V eni preglednici orodij lahko definirate do 32767 orodij in shranite njihove podatke. Oglejte si tudi funkcije za urejanje v tem poglavju. Za vnos več popravkov za orodje (vnos številke orodja) dodajte vrstico in razširite številko orodja s piko in številko od 1 do 9 (npr. **T 5.2**).

Preglednice orodij morate uporabiti, če:

- želite uporabiti izbrana orodja, kot je npr. stopenjski vrtalnik z več popravki dolžine;
- je stroj opremljen s samodejnim zalogovnikom orodij;
- želite posnemati z obdelovalnim ciklom G122
  Dodatne informacije: uporabniški priročnik za programiranje ciklov
- želite delati z obdelovalnimi cikli od 251 do 254
  Dodatne informacije: uporabniški priročnik za programiranje ciklov

Ko ustvarjate ali upravljate nove preglednice orodij, se mora ime datoteke začeti s črko.

V preglednici lahko s tipko za "postavitev zaslona" izbirate med pogledom seznama in seznamom obrazca.

Pogled preglednice orodij lahko tudi spremenite, če odprete preglednico orodij.

Preglednica orodij: standardni podatki o orodjih

Okrajšava	Vnosi	Pogovorno okno
T	Številka, s katero se prikliče orodje v programu (npr. 5 pomeni 5.2).	-
IME	Ime, s katerim se orodje prikliče v programu (največ 32 znakov, samo velike črke, brez presledkov).	**Ime orodja?**
L	Vrednost popravka za dolžino orodja L.	**Dolžina orodja?**
R	Vrednost popravka za polmer orodja R.	**Radij orodja?**
R2	Polmer orodja R2 za krožno rezkalo za kote (samo za tridimenzionalni popravek polmera ali grafični prikaz obdelave s krožnim rezkalom).	**Radij orodja 2?**
DL	Delta vrednost dolžine orodja L.	**Predizmera dolžine orodja?**
DR	Delta vrednost polmera orodja R.	**Predizmera polmera orodja?**
DR2	Delta vrednost polmera orodja R2.	**Predizmera polmera orodja 2?**
TL	Nastavitev blokade orodja (**TL**: za **T**ool **L**ocked = angl. orodje blokirano).	**Blokada orodja?** **Da = ENT/Ne = NO ENT**
RT	Številka nadomestnega orodja – če je na voljo – kot nadomestno orodje (**RT**: za **R**eplacement **T**ool = angl. nadomestno orodje). Prazno polje ali vnos **0** pomeni, da nadomestno orodje ni definirano.	**Nadomestno orodje?**
TIME1	Najdaljša življenjska doba orodja v minutah. Ta funkcija je odvisna od stroja in je opisana v priročniku za stroj.	**Maksimalni čas stanja?**
TIME2	Najdaljša življenjska doba pri nizu **TOOL CALL** v minutah: če trenutna življenjska doba doseže ali preseže to vrednost, TNC pri naslednjem nizu **TOOL CALL** uporabi nadomestno orodje.	**Maks. čas stanja pri TOOL CALL?**
CUR_TIME	Trenutna življenjska doba v minutah: TNC samodejno meri življenjsko dobo (**CUR_TIME**: za **CUR**rent **TIME** = angl. trenutni čas/pretečeni čas). Za uporabljena orodja lahko vnesete določene podatke.	**Trenutna življenjska doba?**
TIP	Vrsta orodja: pritisnite tipko ENT za urejanje polje; s tipko GOTO odprete okno, v katerem lahko izberete vrsto orodja. Vrsto orodja lahko dodelite, da nastavite filtre prikaza tako, da je v preglednici prikazana samo izbrana vrsta.	**Vrsta orodja?**
DOC	Opomba k orodju (največ 32 znakov).	**Opomba k orodju?**
PLC	Informacija o orodju, ki naj se prenese na PLC.	**Stanje PLC-ja?**
LCUTS	Dolžina reza orodja za cikel 22	**Dolžina reza na orodni osi?**
ANGLE	Največji kot spusta orodja pri nihajočem spuščanju za cikla 22 in 208.	**Največji kot ugreza?**
NMAKS	Omejitev števila vrtljajev vretena za to orodje. Nadzoruje tako programirano vrednost (sporočilo o napaki), kot tudi zvišanje števila vrtljajev z vrtljivim gumbom. Funkcija ni aktivna: vnesite -. **Razpon vnosa**: od 0 do +999.999, funkcija ni aktivna: vnesite -	**Maksim. hitrost [1/min.]**

Okrajšava	Vnosi	Pogovorno okno
LIFTOFF	Določanje, ali naj TNC orodje pri NC-zaustavitvi odmakne v smeri pozitivne orodne osi, da bi s tem preprečil oznake prostega rezanja na konturi. Če je definiran **Y**, TNC odmakne orodje od konture, če je bila funkcija M148 aktivirana. **Dodatne informacije:** Samodejni dvig orodja s konture pri NC-zaustavitvi: M148, Stran 371	**Dviganje dovoljeno?** **Da = ENT/Ne = NOENT**
TP_NO	Kazalka na številko tipalnega sistema v preglednici tipalnih sistemov.	**Številka tipalnega sistema**
T-ANGLE	Kot konice orodja. Uporablja ga cikel Centriranje (cikel 240) za izračun globine centriranja iz vnosa premera.	**Ostri kot**
PITCH	Višina navoja orodja. Uporabljajo jo cikli za vrtanje navojev (cikli 206, 207 in 209). Pozitiven predznak označuje desni navoj.	**Vpenjanje navoja orodja?**
LAST_USE	Datum in čas, kdaj je TNC z vnosom **TOOL CALL** zadnjič uporabil določeno orodje.	**Datum/čas zadnj. priklica orodja**
PTYP	Vrsta orodja za analizo v preglednici mest. Funkcijo določi proizvajalec orodja. Upoštevajte dokumentacijo stroja.	**Tip orodja za prostor. tabelo?**
ACC	Aktiviranje ali deaktiviranje aktivnega zmanjševanja tresenja za posamezno orodje (Stran 381). **Razpon vnosa**: N (neaktivno) in Y (aktivno)	**ACC aktivno?** **Da = ENT/Ne = NOENT**
KINEMATIC	Z gumbom **IZBIRA** prikažite kinematiko nosilca orodja in z gumbom **V REDU** potrdite ime datoteke in pot do nje (v upravljanju orodij jih prikažite s tipko **GOTO** in potrdite z gumbom **IZBIRANJE**). **Dodatne informacije:** Dodeljevanje nosilcev orodij z nastavljenimi parametri, Stran 380	**Kinematika nosilca orodja**

Preglednica orodij: podatki o orodju za samodejno merjenje orodja

Opis ciklov za samodejno izmero orodja:
Dodatne informacije: uporabniški priročnik za programiranje ciklov

Okrajšava	Vnosi	Pogovorno okno
CUT	Število rezil orodja (največ 99 rezil).	Število rezil?
LTOL	Dovoljeno odstopanje od dolžine orodja L za prepoznavanje obrabe. Če je navedena vrednost prekoračena, TNC blokira orodje (stanje **L**). Razpon vnosa: od 0 do 0,9999 mm	Toleranca obrabe: dolžina?
RTOL	Dovoljeno odstopanje od polmera orodja R za prepoznavanje obrabe. Če je navedena vrednost prekoračena, TNC blokira orodje (stanje **L**). Razpon vnosa: od 0 do 0,9999 mm	Toleranca obrabe: polmer?
R2TOL	Dovoljeno odstopanje od polmera orodja R2 za prepoznavanje obrabe. Če je navedena vrednost prekoračena, TNC blokira orodje (stanje **L**). Razpon vnosa: od 0 do 0,9999 mm	Toler. meja obrabe: polmer 2?
DIRECT	Smer rezanja orodja za merjenje z rotirajočim orodjem.	Smer rezanja? M4 = ENT/M3 = NOENT
R-OFFS	Meritev dolžine: premik orodja med središčem tipala in središčem orodja. Prednastavitev: vrednost ni vnesena (zamik = polmer orodja).	Polmer zamika orodja?
L-OFFS	Merjenje polmera: dodatni zamik orodja k **offsetToolAxis** med zgornjim robom tipala in spodnjim robom orodja. Prednastavitev: 0	Dolžina zamika orodja?
LBREAK	Dovoljeno odstopanje od dolžine orodja **L** za prepoznavanje loma. Če je navedena vrednost prekoračena, TNC blokira orodje (stanje **L**). Razpon vnosa: od 0 do 3,2767 mm	Toleranca loma: dolžina?
RBREAK	Dovoljeno odstopanje od polmera orodja R za prepoznavanje loma. Če je navedena vrednost prekoračena, TNC blokira orodje (stanje **L**). Razpon vnosa: od 0 do 0,9999 mm	Toleranca loma: polmer?

Urejanje preglednic orodij

Ime preglednice orodij, veljavne za Programski tek, je TOOL.T in mora biti shranjena v imeniku **TNC:\table**.

Preglednice orodij, ki jih želite arhivirati ali uporabiti za programski test, poimenujte s poljubnim drugim imenom s pripono .T. Za načina delovanja **Test programa** in **Programiranje** TNC standardno uporablja tudi preglednico orodij TOOL.T. Za urejanje v načinu **Programski test** pritisnite gumb **TABELA ORODJA**.

Odpiranje preglednice orodij TOOL.T:

- Izberite poljuben strojni način.

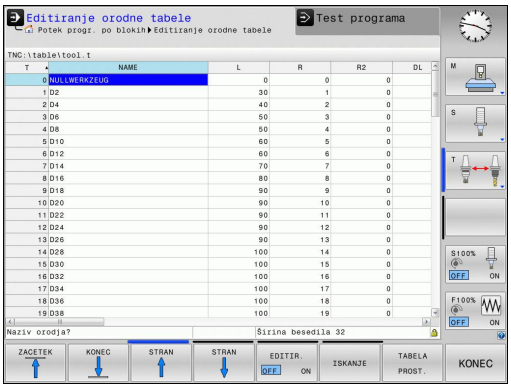

- Za izbiro preglednice orodij pritisnite gumb **TABELA ORODJA**.

- Gumb **EDITIR.** nastavite na **VKLOP**.

> Kadar urejate preglednico orodij, je izbrano orodje blokirano. Če NC-program, ki se izvaja, to orodje potrebuje, TNC prikaže sporočilo: **Preglednica orodij zaklenjena**.

Prikaz samo določenih vrst orodij (nastavitev filtra)

- Pritisnite gumb **FILTER TABEL**.
- Z gumbom izberite želeno vrsto orodja in TNC prikaže samo orodja izbrane vrste.
- Za odstranjevanje filtra pritisnite gumb Softkey **PRIK. VSE**.

> Proizvajalec stroja prilagodi obseg funkcije filtriranja vašemu stroju. Upoštevajte priročnik za stroj!

Skrivanje ali razvrščanje stolpcev v preglednici orodij

Prikaz preglednice orodij lahko prilagodite svojim potrebam. Stolpce, ki jih ne želite prikazati, lahko preprosto skrijete:

- Pritisnite gumb **RAZVRSTI/SKRIJ STOLPCE** (četrta orodna vrstica).
- S puščično tipko izberite želeno ime stolpca.
- Pritisnite gumb **SKRIJ STOLPEC**, da stolpec odstranite iz prikaza tabele.

Spremenite lahko tudi zaporedje postavitve stolpcev v preglednici:

- V pogovornem polju **Premaknite pred** lahko spremenite zaporedje postavitve stolpcev v preglednici. Vnos, označen v polju **Prikazani stolpci**, se premakne pred ta stolpec.

Po obrazcu se lahko pomikate s priključeno miško ali s TNC-tipkovnico. Navigacija s TNC-tipkovnico:

- S krmilnimi tipkami se premikajte med polji za vnos. V posameznih poljih za vnos se lahko premikate s puščičnimi tipkami. Menije lahko odpirate s tipko **GOTO**.

S funkcijo **Fiksiraj št. stolpcev** lahko določite, koliko stolpcev (0–3) naj bo fiksiranih na levem robu zaslona. Ti stolpci bodo prikazani tudi takrat, ko se v preglednici pomaknete v desno.

Odpiranje druge poljubne preglednice orodij

- Izberite način **Programiranje**.

PGM MGT

- Prikličite upravljanje datotek.
- Izberite datoteko ali vnesite novo ime datoteke. Potrdite z gumbom **ENT** ali z gumbom **IZBERI.IZBIRANJE**

Če ste preglednico orodij odprli za urejanje, kazalec v preglednici premaknite s puščičnimi tipkami ali gumbi v poljuben položaj. Na poljubnem položaju lahko prepišete shranjene vrednosti ali vnesete nove vrednosti. Dodatne funkcije si oglejte v naslednji preglednici.

Gumb	Funkcije urejanja v preglednici orodij
ZAČETEK	Izbira začetka preglednice
KONEC	Izbira konca preglednice
STRAN	Izbira prejšnje strani preglednice
STRAN	Izbira naslednje strani preglednice
ISKANJE	Iskanje besedila ali številke
ZAČETEK VRSTICE	Skok na začetek vrstice
KONEC VRSTICE	Skok na konec vrstice
KOPIRAJ AKTUALNO VREDNOST	Kopiranje svetlega polja
VNESITE KOPIRANO VREDNOST	Vstavljanje kopiranega polja
NA KONCU VLOŽITE N VRSTIC	Vstavljanje dovoljenega števila vrstic (orodij) na konec preglednice
VLOŽITE VRSTICO	Vstavljanje vrstice z dovoljeno številko orodja
BRISANJE VRSTICE	Brisanje trenutne vrstice (orodja)
SORTIR.	Razvrščanje orodij po vsebini poljubnega stolpca
VRTANJE	Prikaz vseh svedrov v preglednici orodij
REZKALO	Prikaz vseh rezkal v preglednici orodij
NAVOJNI/O VRTALNIK/ REZKALO	Prikaz vseh navojnih svedrov/navojnih rezkal v preglednici orodij
TIPALNI SISTEM	Prikaz vseh tipal v preglednici orodij

Izhod iz poljubne druge preglednice orodij

- Prikličite upravljanje datotek in zberite drugo vrsto datoteke, npr. obdelovalni program.

Uvoz preglednic orodij

Proizvajalec stroja lahko prilagodi funkcijo **UVOZI PREGLEDNICO**. Upoštevajte priročnik za stroj!

Kadar preglednico orodij izvozite iz iTNC 530 in jo uvozite v TNC 620, morate prilagoditi njeno obliko in vsebino, preden jo lahko uporabite. V krmilnem sistemu TNC 620 lahko preglednico orodij preprosto prilagodite s funkcijo **TABELA UVOZI**. TNC pretvori vsebino uvožene preglednice orodij v obliko, primerno za TNC 620, in shrani spremembe v izbrani datoteki.

Sledite naslednjemu postopku:

- Shranite preglednico orodij iTNC 530 v imenik **TNC:\table**.
- Izberite način **Programiranje**.**Programiranje**
- Izberite upravljanje datotek tako, da pritisnite tipko **PGM MGT**.
- Kazalec premaknite na preglednico orodij, ki jo želite uvoziti.
- Pritisnite gumb **DODATNE FUNKCIJE**
- Preklopite orodno vrstico
- Pritisnite gumb **TABELA UVOZI**: TNC vpraša, ali želite prepisati izbrano preglednico orodij.
- Če datoteke ne želite prepisati, pritisnite gumb **PREKIN.**. ALI
- pritisnite gumb **V REDU**, če želite datoteko prepisati.
- Odprite pretvorjeno preglednico in preverite njeno vsebino.

V preglednici orodij so v stolpcu **Ime** dovoljeni naslednji znaki: # $ % & , - . 0 1 2 3 4 5 6 7 8 9 @ A B C D E F G H I J K L M N O P Q R S T U V W X Y Z _

TNC spremeni pri uvozu vejico v imenu orodja v piko.

TNC prepiše izbrano preglednico orodij pri izvedbi funkcije **UVOZI PREGLEDNICO**. Pred uvozom naredite varnostno kopijo izvorne preglednice orodij, da preprečite izgubo podatkov!

Način kopiranja preglednic orodij z upravljanjem datotek TNC-ja je opisan v razdelku Upravljanje datotek.

Dodatne informacije: Kopiraj preglednico, Stran 124

Pri uvozu preglednic orodij iTNC 530 se uvozijo vse obstoječe vrste orodij z ustreznimi vrstami orodij. Vrste orodij, ki niso na voljo, se uvozijo kot vrsta **Nedefinirana**. Po uvozu preglejte preglednico orodij.

Preglednica mest za zalogovnik orodij

Proizvajalec stroja prilagodi obseg funkcij preglednice mest vašemu stroju. Upoštevajte priročnik za stroj!

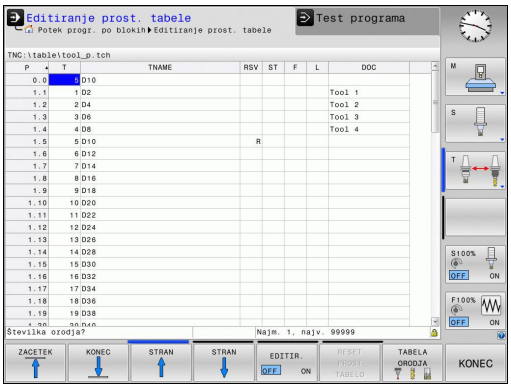

Za samodejno zamenjavo orodja potrebujete preglednico mest. V preglednici mest upravljate menjalnik orodij. Preglednica mest se nahaja v imeniku **TNC:\TABLE**. Proizvajalec stroja lahko prilagodi ime in vsebino ter pot do preglednice mest. Po potrebi lahko z gumbi v meniju **FILTER PREGLEDNICE** izberete različne poglede.

Urejanje preglednice mest v načinu Programski tek

- Za izbiro preglednice orodij pritisnite gumb **PREGLEDNICA ORODIJ**.

- Za izbiro preglednice mest pritisnite gumb **PREGLEDNICA MEST**.

- Gumb **UREJANJE** nastavite na **VKLOP**. To pri vašem stroju morda ni potrebno ali pa ni mogoče: upoštevajte priročnik za stroj.

Izbira preglednice mest v načinu Programiranje

PGM MGT

- Prikličite upravljanje datotek.
- Za prikaz izbire vrst datotek pritisnite gumb **PRIKAŽI VSE**.
- Izberite datoteko ali vnesite novo ime datoteke. Potrdite z gumbom **ENT** ali z gumbom **IZBERI**.

Okrajšava	Vnosi	Pogovorno okno
P	Številka mesta orodja v zalogovniku orodij.	-
T	Številka orodja	**Številka orodja?**
RSV	Rezervacija mesta za ploščati zalogovnik.	**Rezervacija mesta: Da = ENT/Ne = NO ENT**
ST	Orodje je posebno (**ST**: za **S**pecial **T**ool = angl. posebno orodje); če posebno orodje ovira mesta pred in za seboj, v stolpcu L blokirajte ustrezno mesto (stanje L).	**Posebno orodje?**
F	Orodje vedno vrnite na isto mesto v zalogovniku (**F**: za **F**ixed = angl. določeno).	**Fiksno mesto? Da = ENT / Ne = NO ENT**
L	Blokada mesta (**L**: za **L**ocked = angl. blokirano)	**Blokada mesta Da = ENT/Ne = NO ENT**
DOC	Prikaz opombe za orodje v TOOL.T.	-
PLC	Informacija, ki naj se prenese k temu mestu orodja na PLC-ju.	**Stanje PLC-ja?**
P1 ... P5	Funkcijo določi proizvajalec orodja. Upoštevajte dokumentacijo stroja.	**Vrednost?**
PTYP	Vrsta orodja. Funkcijo določi proizvajalec orodja. Upoštevajte dokumentacijo stroja.	**Vrsta orodja za pregl. mest?**
LOCKED_ABOVE	Ploščat zalogovnik orodij: blokada mesta zgoraj	**Blokada mesta zgoraj?**
LOCKED_BELOW	Ploščat zalogovnik orodij: blokada mesta spodaj	**Blokada mesta spodaj?**
LOCKED_LEFT	Ploščat zalogovnik orodij: blokada mesta levo	**Blokada mesta levo?**
LOCKED_RIGHT	Ploščat zalogovnik orodij: blokada mesta desno	**Blokada mesta desno?**

Gumb	Funkcije urejanja preglednic mest
ZACETEK	Izbira začetka preglednice
KONEC	Izbira konca preglednice
STRAN	Izbira prejšnje strani preglednice
STRAN	Izbira naslednje strani preglednice
RESET PROST TABELO	Ponastavitev preglednice mest
RESET STOLPEC T	Ponastavitev stolpca Številka orodja T
ZAČETEK VRSTICE	Skok na začetek vrstice
KONEC VRSTICE	Skok na konec vrstice
SIMUL. T MENJAVA	Simulacija zamenjave orodja
IZBIRA	Izberite orodje iz preglednice orodij in TNC prikaže vsebino preglednice orodij. S puščično tipko izberite orodje in ga z gumbom **V REDU** prevzemite v preglednico mest.
EDITIR. AKTUAL. POLJA	Urejanje trenutnega polja
SORTIR.	Razvrščanje prikaza

Proizvajalec stroja določi funkcijo, lastnost in oznako različnih filtrov za prikaz. Upoštevajte priročnik za stroj!

Priklic podatkov o orodju

Priklic orodja s funkcijo **T** v obdelovalnem programu programirate z naslednjimi podatki:

- Priklic orodja izberite s tipko **TOOL CALL**.

TOOL CALL

- **Številka orodja**: vnesite številko ali ime orodja. Pred tem ste orodje določili v stavku **G99** ali v preglednici orodij. Z gumbom **IME ORODJA** lahko vnesete ime, z gumbom **QS** pa parameter niza. TNC ime orodja samodejno navede med narekovaji. Parametru niza morate pred tem dodeliti ime orodja. Imena se nanašajo na vnos v aktivni preglednici orodij TOOL.T. Če želite priklicati orodje z drugo vrednostjo popravka, za decimalno vejico vnesite indeks, definiran v preglednici orodij. Z gumbom**IZBIRA** lahko prikažete okno,v katerem lahko neposredno izberete orodje, definirano v preglednici orodij TOOL.T , ne da bi morali vnesti številko ali ime.
- **Os vretena vzporedna osem X/Y/Z**: vnesite orodno os.
- **Število vrtljajev vretena S**: vnesite število vrtljajev vretena S v vrtljajih na minuto (vrt./min). Namesto tega lahko definirate hitrost rezanja Vc v metrih na minuto (m/min). Za to pritisnite gumb **VC**.
- **Pomik F**: vnesite pomik **F** v milimetrih na minuto (mm/min). Pomik deluje tako dolgo, dokler v pozicionirnem nizu ali v nizu **T** ne programirate novega pomika.
- **Predizmera dolžine orodja DL**: delta vrednost za dolžino orodja.
- **Predizmera polmera orodja DR**: delta vrednost za polmer orodja.
- **Predizmera polmera orodja DR2**: delta vrednost za polmer orodja 2.

Če za izbiro orodja odprete pojavno okno, TNC vsa razpoložljiva orodja v zalogovniku orodij obarva zeleno.

V pojavnem oknu lahko orodje tudi iščete. V ta namen pritisnite **GOTO** ali gumb **ISKANJE** in vnesite številko ali ime orodja. Z gumbom **V REDU** lahko orodje prevzamete v pogovorno okno.

Primer: Priklic orodja

Priklicano je orodje številka 5 na orodni osi Z s številom vrtljajev vretena 2500 vrt/min in pomikom 350 mm/min. Predizmera za dolžino orodja in polmer orodja 2 znaša 0,2 ali 0,05 mm, podmera za polmer orodja pa je 1 mm.

```
N20 T 5.2 G17 S2500 DL+0.2 DR-1
```

D pred **L**, **R** in **R2** predstavlja delta vrednost.

Predizbira orodij

Predizbira orodij s **G51** je funkcija, ki je odvisna od stroja. Upoštevajte priročnik za stroj!

Če uporabljate preglednice orodij z nizom **G51**, predizberite naslednje orodje, ki ga boste uporabili. V ta namen vnesite številko orodja, Q-parameter ali ime orodja v narekovajih.

Zamenjava orodja

Samodejna zamenjava orodja

Funkcija zamenjave orodja je odvisna od stroja. Upoštevajte priročnik za stroj!

Pri samodejni zamenjavi orodja se programski tek ne prekine. Pri priklicu orodja z nizom **T** TNC zamenja orodje iz podajalnika orodij.

Samodejna zamenjava orodja pri prekoračitvi življenjske dobe: M101

Funkcija **M101** je odvisna od stroja. Upoštevajte priročnik za stroj!

TNC lahko po preteku določene življenjske dobe samodejno zamenja orodje z nadomestnim in z njim nadaljuje obdelovanje. Pri tem aktivirajte dodatno funkcijo **M101**. Delovanje **M101** lahko znova prekličete z **M102**.

V preglednici orodij vnesite v stolpec **TIME2** življenjsko dobo orodja, po kateri naj se obdelovanje nadaljuje z nadomestnim orodjem. TNC vnese v stolpec **CUR_TIME** posamezno življenjsko dobo orodja. Če življenjska doba preseže vrednost iz stolpca **TIME2**, bo orodje najpozneje eno minuto po preteku življenjske dobe zamenjano z nadomestnim orodjem na naslednjem primernem programskem mestu. Zamenjava se izvede šele, ko se NC-stavek konča.

TNC izvede samodejno zamenjavo orodja na ustreznem programskem mestu. Samodejna zamenjava orodja se ne bo izvedla:

- med obdelovanjem obdelovalnih ciklov
- pri aktivnem popravku polmera (**G41**/**G42**)
- neposredno po funkciji primika **APPR**
- neposredno pred funkcijo odmika **DEP**
- neposredno pred in po **G24** in **G25**
- med izvajanjem makrov
- med zamenjavo orodja
- neposredno po nizu **T** ali **G99**
- med izvajanjem SL-ciklov

Pozor: nevarnost za orodje in obdelovanec!
Samodejno menjavo orodja lahko izklopite s parametrom **M102**, če uporabljate posebna orodja (npr. kolutni rezkar), pri čemer TNC orodje vedno najprej odmakne od obdelovanca v smeri orodne osi.

Zaradi preverjanja življenjske dobe oz. izračunavanja samodejne zamenjave orodja se lahko obdelovalni čas glede na NC-program podaljša. Na to lahko vplivate z izbirnim elementom za vnos **BT** (Block Tolerance).

Če vnesete funkcijo **M101**, nadaljuje TNC pogovorno okno s poizvedbo **BT**. Tukaj določite število NC-nizov (1–100), za kolikor se lahko podaljša samodejna zamenjava orodja. Iz tega izhajajoč čas, za kolikor se podaljša zamenjava orodja, je odvisen od vsebine NC-nizov (npr. pomik, pot). Če **BT** ne določite, uporabi TNC vrednost 1 ali standardno vrednost, ki jo je določil proizvajalec stroja.

Bolj kot povečate vrednost **BT**, krajše bo morebitno podaljšanje časa delovanja z **M101**. Upoštevajte, da se bo samodejna zamenjava orodja zato izvedla pozneje!

Za izračun ustrezne izhodne vrednosti za **BT** uporabite enačbo **BT = 10: povprečni čas obdelave NC-stavka v sekundah**. Zaokrožite lih rezultat. Če je izračunana vrednost večje od 100, uporabite največjo vrednost za vnos 100.

Če želite ponastaviti trenutno življenjsko dobo orodja (npr. po zamenjavi rezalnih plošč), vnesite v stolpec CUR_TIME vrednost 0.

Pogoji za NC-stavke z normalnimi vektorji ravnin in 3D-popravek

Aktivni polmer (**R** + **DR**) nadomestnega orodja ne sme odstopati od polmera izvornega orodja. Delta vrednosti (**DR**) vnesite v preglednico orodij ali v stavku **T**. Pri odstopanjih prikaže TNC sporočilo in orodja ne zamenja. Z M-funkcijo **M107** prekličete prikaz tega sporočila, z **M108** pa ga znova aktivirate.

Preverjanje uporabnosti orodja

Funkcijo preverjanja uporabnosti orodja mora aktivirati proizvajalec stroja. Upoštevajte priročnik za stroj!

Če želite preveriti uporabnost orodja, morate ustvariti datoteke o uporabnosti orodja.

Dodatne informacije: Datoteka o uporabi orodja, Stran 543

NC-program, ki ga želite preveriti, mora biti v celoti simuliran v načinu **Programski test** ali v celoti obdelan v načinih delovanja **Programski tek - Zaporedje nizov/Programski tek - posamezni niz**.

Preverjanje uporabnosti orodja

Z gumboma **UPORABA ORODJA** in **TEST UPORABE ORODJA** lahko pred zagonom programa v načinu Obdelava preverite, ali so orodja, uporabljena v izbranem programu, na voljo in ali imajo na voljo dovolj preostale življenjske dobe. TNC pri tem primerja dejanske vrednosti življenjske dobe iz preglednice orodij z želenimi vrednostmi iz datoteke uporabe orodja.

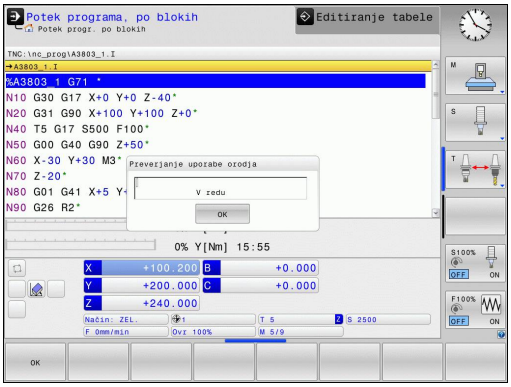

Po pritisku gumba **TEST UPORABE ORODJA** TNC prikaže pojavno okno z rezultatom preverjanja. Pojavno okno zaprite s tipko **ENT**.

TNC shrani čase uporabe orodja v posebni datoteki s pripono **pgmname.I.T.DEP**. Ta datoteka je vidna le, če je strojni parameter **dependentFiles** (št. 122101) nastavljen na **MANUAL**. Ustvarjena datoteka o uporabnosti orodja vsebuje naslednje informacije:

Stolpec	Pomen
TOKEN	■ **TOOL**: čas uporabe orodja na **TOOL CALL**. Vnosi so navedeni v kronološkem zaporedju. ■ **TTOTAL**: skupni čas uporabe orodja. ■ **STOTAL**: priklic podprograma. Vnosi so navedeni v kronološkem zaporedju. ■ **TIMETOTAL**: skupni čas obdelave NC-programa vnesete v stolpec **WTIME**. V stolpec **PATH** TNC shrani ime poti ustreznega NC-programa. Stolpec **TIME** vsebuje vsoto vseh vnosov **TIME** (čas pomika brez hitrih premikov). Vse ostale stolpce nastavi TNC na 0. ■ **TOOLFILE**: v stolpcu **PATH** shrani TNC ime poti preglednice orodij, s katero ste izvedli programski test. Tako lahko TNC pri preverjanju uporabnosti orodja ugotovi, ali ste programski test opravili s TOOL.T.
TNR	Številka orodja (**-1**: orodje še ni bilo zamenjano).
IDX	Indeks orodja
NAME	Ime orodja iz preglednice orodij

Stolpec	Pomen
TIME	Čas uporabe orodja v sekundah (čas pomika brez hitrih premikov)
WTIME	Čas uporabe orodja v sekundah (skupni čas uporabe za zamenjavo orodja).
RAD	**Polmer orodja R** + **Predizmera polmera orodja DR** iz preglednice orodij. Enota je mm.
BLOK:	Številka niza, v katerem je bil programiran niz **TOOL CALL**.
PATH	■ **TOKEN = TOOL**: ime poti aktivnega glavnega programa ali podprograma. ■ **TOKEN = STOTAL**: ime poti podprograma.
T	Številka orodja z indeksom orodja
OVRMAX	Najvišja vrednost prednostnega pomika med obdelavo. Med preizkusom programa TNC na to mesto vnese vrednost 100 (%)
OVRMIN	Najnižja vrednost prednostnega pomika med obdelavo. Med programskim testom TNC na to mesto vnese vrednost −1
NAMEPROG	■ 0: Številka orodja je programirana ■ 1: Ime orodja je programirano

Pri preverjanju uporabnosti orodja datoteke palet sta na voljo dve možnosti:

- Kazalec je v datoteki palete postavljen na vnosu palete: TNC preveri uporabnost orodja za celotno paleto.
- Kazalec je v datoteki palete postavljen na vnosu programa: TNC preveri uporabnost orodja le za izbrani program.

5.3 Popravek orodja

Uvod

TNC popravi pot orodja za vrednost popravka dolžine orodja na osi vretena in za polmer orodja v obdelovalni ravnini.

Če obdelovalni program ustvarite neposredno na TNC-ju, je popravek polmera orodja učinkovit samo v obdelovalni ravnini.

TNC pri tem upošteva do pet osi, vključno z rotacijskimi osmi.

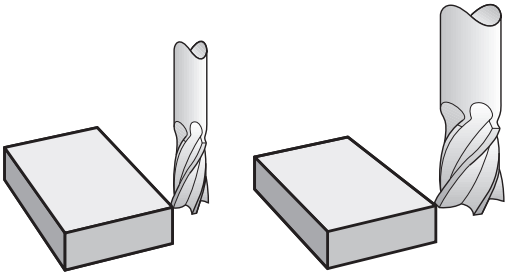

Popravek dolžine orodja

Popravek dolžine orodja deluje takoj, ko prikličete orodje. Preklican je takoj, ko prikličete orodje z dolžino L = 0 (npr. **T 0**).

> **!** **Pozor, nevarnost kolizije!**
> Če popravek dolžine prekličete s pozitivno vrednostjo s **T 0**, se zmanjša razdalja med orodjem in obdelovancem.
> Po priklicu orodja **T** se spremeni programirana pot orodja na osi vretena za dolžinsko razliko med starim in novim orodjem.

Pri popravku dolžine se upoštevajo delta vrednosti tako iz stavka **T** kot tudi iz preglednice orodij.

Vrednost popravka = **L** + **DL** niz $_T$ + **DL** $_{TAB}$ z

L:	dolžino orodja **L** iz niza **G99** ali preglednice orodij.
DL niz $_T$:	Predizmera **DL** za dolžino iz stavka **T**
DL $_{TAB}$:	Predizmera **DL** za dolžino iz preglednice orodij.

popravek polmera orodja

Programski stavek za premik orodja vsebuje:

- **G41** ali **G42** za popravek polmera
- **G40**, če naj se popravek polmera ne izvede

Popravek polmera deluje takoj, ko je priklicano orodje in se z nizom za premočrtno premikanje v obdelovalni ravnini izvede premik z **G41** ali **G42**.

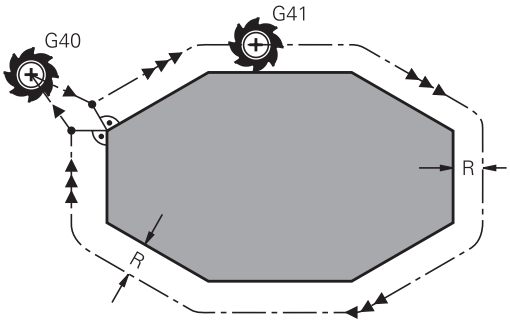

TNC prekliče popravek polmera, če:

- programirate stavek za premočrtno premikanje z **G40**
- zapustite konturo s funkcijo **DEP**
- programirate **PGM CALL**
- izberete nov program s **PGM MGT**

Pri popravku polmera TNC upoštevajo delta vrednosti tako iz niza **T** kot tudi iz preglednice orodij:

Vrednost popravka = **R** + **DR** niz$_{CALLT}$ + **DR**$_{TAB}$ z

R: polmerom orodja **R** iz niza **G99** ali preglednice orodij.

DR$_{CALLT}$: Nadmera **DR** za polmer iz stavka **T**

DR $_{TAB}$: Predizmera **DR** za polmer iz preglednice orodij.

Poti gibanja brez popravka polmera: G40

Orodje se premakne v obdelovalni ravnini s svojo središčno točko na programirani poti ali na programiranih koordinatah.

Uporaba: vrtanje, predpozicioniranje.

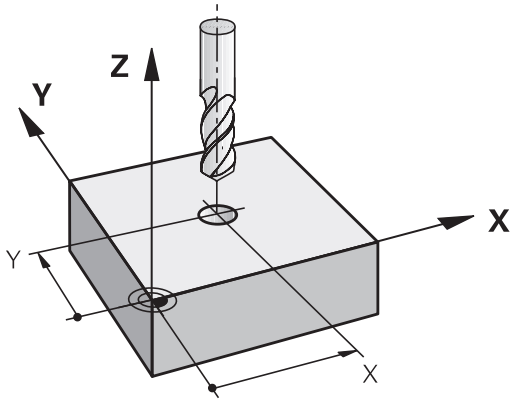

Poti gibanja s popravkom polmera: G42 in G41

G42: Orodje se premika desno od konture.

G41: Orodje se premika levo od konture.

Središče orodja je pri tem od programirane konture oddaljeno za polmer orodja. "Desno" in "levo" označuje položaj orodja v smeri premika vzdolž konture obdelovanca.

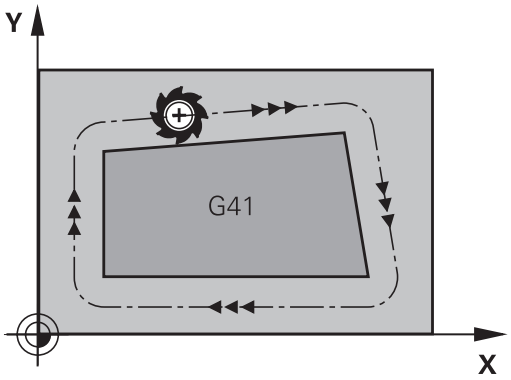

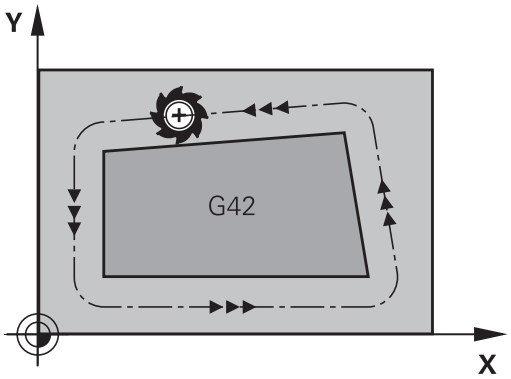

> Med dvema programskima nizoma z različnima popravkoma polmera **G42** in **G41** mora biti najmanj en niz premikanja v obdelovalni ravnini brez popravka polmera (torej z **G40**).
>
> TNC aktivira popravek polmera na koncu niza, ko ste prvič programirali popravek.
>
> Pri prvem stavku s popravkom polmera **G42/G41** in pri priklicu z **G40** pozicionira TNC orodje vedno navpično na programirano začetno ali končno točko. Orodje pozicionirajte pred prvo konturno točko oz. za zadnjo konturno točko tako, da se kontura ne poškoduje.

Vnos popravka polmera

Popravek polmera vnesite v **G01**-stavek. Vnesite koordinate ciljne točke in potrdite s tipko **ENT**.

G41
- Če želite orodje premikati levo od programirane konture, izberite funkcijo **G41**. ALI

G42
- Če želite orodje premikati desno od programirane konture, izberite funkcijo **G42**. ALI

G40
- Če želite orodje premikati brez popravka polmera ali želite popravek polmera preklicati, izberite funkcijo **G40**.

END
- Če želite niz končati, pritisnite tipko **END**.

Popravek polmera: obdelava kotov

- Zunanji robovi:
  Če ste programirali popravek polmera, premika TNC orodje po zunanjih robovih na prehodnem krogu. Po potrebi TNC zmanjša pomik na zunanjih robovih, npr. pri velikih spremembah smeri.
-
  Na notranjih robovih TNC izračuna sečišče poti, na katerih se s popravkom premika središče orodja. Od te točke dalje se orodje premika vzdolž naslednjega konturnega elementa. Tako se notranji robovi obdelovanca ne poškodujejo. Iz tega je razvidno, da za določeno konturo ni mogoče izbrati polmer orodja poljubne velikosti.

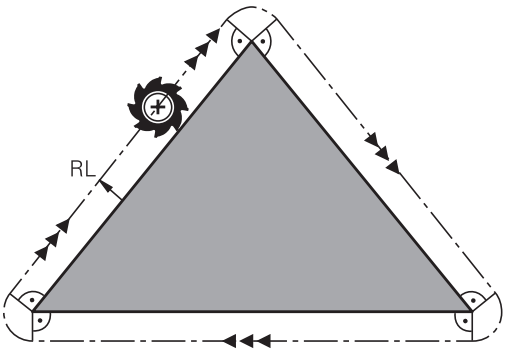

> **!** **Pozor, nevarnost kolizije!**
> Začetne ali končne točke pri notranji obdelavi ne nastavite na točko roba konture, saj se lahko v nasprotnem primeru kontura poškoduje.

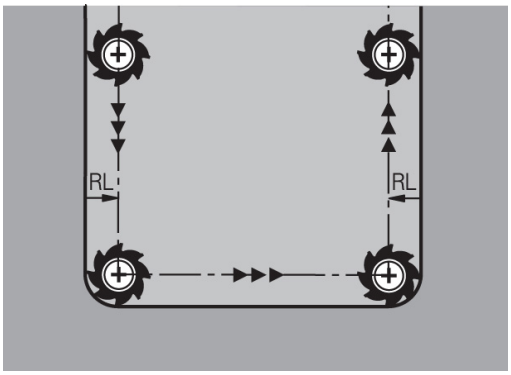

5.4 Upravljanje orodij (možnost št. 93)

Osnove

Upravljanje orodij je strojna funkcija, ki jo lahko delno ali povsem deaktivirate. Natančen obseg funkcij določi proizvajalec stroja! Upoštevajte priročnik za stroj!

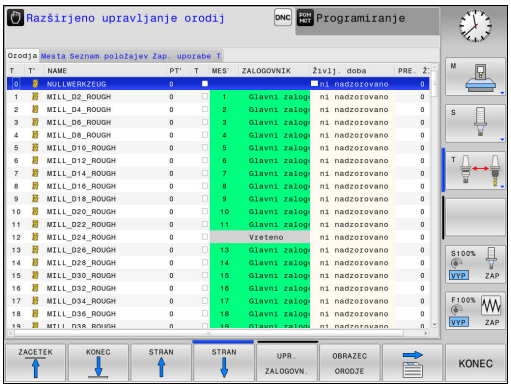

Z upravljanjem orodij lahko proizvajalec stroja omogoči različne funkcije za upravljanje orodij. Primeri:

- Pregleden in po želji prilagodljiv prikaz podatkov o orodju v obrazcih
- Poljubna oznaka posameznih podatkov o orodju v novem pogledu preglednice
- Mešan prikaz podatkov v preglednici orodij in preglednici mest
- Možnost hitrega razvrščanja vseh podatkov o orodju s klikanjem
- Uporaba grafičnih pripomočkov, npr. barvno razlikovanje med stanjem orodja in zalogovnika
- Razpoložljivost programskih seznamov vseh orodij
- Razpoložljivost programskega zaporedja uporabe vseh orodij
- Kopiranje in vstavljanje vseh podatkov o določenem orodju
- Grafični prikaz vrste orodja v pogledu preglednice in v podrobnem pogledu za boljši pregled razpoložljivih vrst orodja

Kadar urejate orodje v preglednici orodij, je izbrano orodje blokirano. Če NC-program, ki se izvaja, to orodje potrebuje, TNC prikaže sporočilo: **Preglednica orodij zaklenjena**.

Priklic upravljanja orodij

Postopek priklica upravljanja orodij je lahko drugačen, kot je opisano spodaj. Upoštevajte priročnik za stroj!

- Za izbiro preglednice orodij pritisnite gumb **TABELA ORODJA**.

- Pomaknite se po orodni vrstici naprej.

- Izberite gumb **UPR. ORODJA**: TNC preklopi na nov pogled preglednice

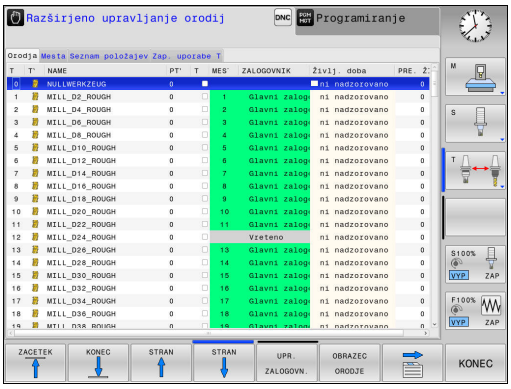

Pogled upravljanja orodij

V novem pogledu prikazuje TNC vse informacije o orodju na naslednjih štirih karticah:

- **Orodja**: informacije, značilne za orodja
- **Mesta**: informacije, značilne za mesta
- **Seznam položajev**: seznam vseh orodij NC-programa, ki je izbran v načinu programskega teka (samo, če ste že ustvarili datoteko o uporabnosti orodja)
  Dodatne informacije: Preverjanje uporabnosti orodja, Stran 189
- **T-zaporedje uporabe**: seznam zaporedja vseh orodij, ki se zamenjajo v programu, izbranem v načinu programskega teka (samo, če ste že ustvarili datoteko o uporabnosti orodja)
  Dodatne informacije: Preverjanje uporabnosti orodja, Stran 189

Urejanje upravljanja orodij

Upravljanje orodja lahko upravljate tako z miško kot s tipkami ali gumbi:

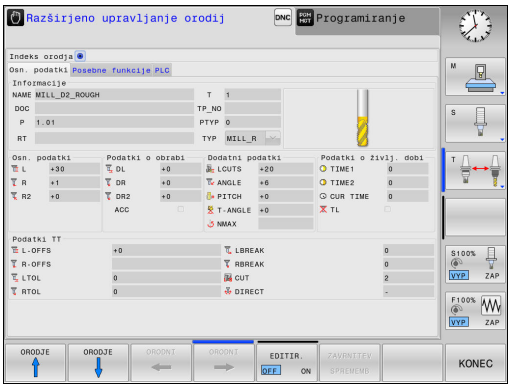

Gumb	Funkcije urejanja pri upravljanju orodij
ZAČETEK	Izbira začetka preglednice
KONEC	Izbira konca preglednice
STRAN	Izbira prejšnje strani preglednice
STRAN	Izbira naslednje strani preglednice
OBRAZEC ORODJE	Priklic pogleda obrazca označenega orodja. Nadomestna funkcija: pritisnite tipko **ENT**.
	Preklop na naslednji zavihek: **Orodja**, **Mesta**, **Seznam položajev**, **Zap. uporabe T**
ISKANJE	Funkcija iskanja: uporabljate jo tako, da prek seznama vnesete stolpec in iskalni pojem ali pa vnesete samo iskalni pojem
ORODJE UVOZ	Uvoz orodij
ORODJE IZVOZ	Izvoz orodij
OZNAČENA ORODJA IZBRIŠI	Brisanje označenih orodij
NA KONCU VLOŽITE N VRSTIC	Vstavljanje več vrstic na konec preglednice
AKTUALIZ-IRANJE POGLEDA	Posodobitev pogleda preglednice
PROG. OR. SKRIJ SKRIJ	Prikaz stolpca programiranih orodij (ko je aktiven zavihek **Mesta**)
STOLPEC RAZVRSTI PREMAKNI	Opredelite nastavitve: ■ Aktivna možnost**RAZVRSTI STOLPEC**: s klikom glave stolpca razvrstite vsebino stolpca ■ Aktivna je možnost **PREMAKNI STOLPEC**: stolpec lahko premaknete s funkcijo povleci in spusti
PONASTAVI NASTA-VITVE	Ročno opravljene nastavitve (zamik stolpca) lahko povrnete v prvotno stanje

5.4 Upravljanje orodij (možnost št. 93)

Podatke o orodju lahko urejate samo v pogledu obrazca, ki ga lahko aktivirate s pritiskom gumba **OBRAZEC ORODJA** ali tipke **ENT** za posamezno označeno orodje.

Če orodje upravljate brez miške, lahko funkcije, ki jih izbirate prek potrditvenega polja, aktivirane in deaktivirate tudi s tipko »–/+«.

V upravljanju orodij lahko s tipko **GOTO** poiščete številko orodja ali položaja.

Naslednje funkcije so dodatno na voljo prek upravljanja z miško:

- Funkcija razvrščanja: ko kliknete stolpec glave preglednice, TNC razporedi podatke v naraščajočem ali padajočem zaporedju (glede na izbrano nastavitev).
- Ko kliknete v stolpec glave preglednice in jo nato premaknete ob pritisnjeni miškini tipki, lahko stolpce razporedite v poljubnem zaporedju. Ko zaprete upravljanje orodij, TNC ne shrani zaporedja stolpcev (glede na izbrano nastavitev).
- Prikaz dodatnih informacij v pogledu obrazca Če je gumb **VKLOP/IZKLOP UREJANJA** nastavljen na **VKLOPLJENO** in miškin kazalec premaknete čez aktivno polje za vnos ter se za trenutek ustavite na njem, TNC prikaže namige.

Urejanje, kadar je pogled obrazca aktiven

Če je vklopljen pogled obrazca:

Gumb	Funkcije urejanja pri pogledu obrazca
ORODJE ↑	Izbira podatkov o prejšnjem orodju
ORODJE ↓	Izbira podatkov o naslednjem orodju
ORODNI ←	Izbira indeksa prejšnjega orodja (na voljo samo, če je vklopljeno označevanje)
ORODNI →	Izbira indeksa naslednjega orodja (na voljo samo, če je vklopljeno označevanje)
ZAVRNITEV SPREMEMB	Zavrnitev sprememb, ki ste jih opravili po priklicu obrazca (funkcija Razveljavi)
VLOŽITE VRSTICO	Vnos vrstice (oznake orodja) (2. orodna vrstica)
BRISANJE VRSTICE	Brisanje vrstice (oznake orodja) (2. orodna vrstica)
NABOR POD. KOPIRAJ	Kopiranje podatkov o izbranem orodju (2. orodna vrstica)
NABOR POD. VSTAVI	Vstavljanje kopiranjih podatkov o izbranem orodju (2. orodna vrstica)

Brisanje označenih podatkov o orodjih

S to funkcijo lahko na enostaven način izbrišete podatke o orodjih, če jih ne potrebujete več.

Pri brisanju sledite naslednjemu postopku:

- V upravljanju orodij označite podatke o orodjih, ki jih želite izbrisati, s puščično tipko ali miško
- Izberite gumb **IZBRIŠI OZNAČENA ORODJA** in TNC prikaže pojavno okno, v katerem so navedeni podatki o orodju, ki jih želite izbrisati
- Zagon postopka brisanja z gumbom **ZAŽENI**: TNC v pojavnem oknu prikaže stanje postopka brisanja.
- Postopek brisanja zaključite s tipko ali gumbom **END**

- TNC izbriše vse podatke vseh izbranih orodij. Prepričajte se, da podatkov o orodju ne potrebujete več, saj ni na voljo nobene možnosti za razveljavitev.
- Podatkov o orodjih, ki so še shranjeni v preglednici mest, ni mogoče izbrisati. Orodje najprej odstranite iz zalogovnika.

5.4 Upravljanje orodij (možnost št. 93)

Razpoložljive vrste orodij

Upravljanje orodij različne vrste orodij prikaže z ikonami. Na voljo so naslednje vrste orodij:

Ikona	Tip orodja
	Nedefinirano,****
	Rezkalno orodje ,MILL
	Sveder,DRILL
	Vrtalnik navojev,TAP
	NC vrtalnik,CENT
	Rezkalno orodje,TURN
	Merilno tipalo,TCHP
	Povrtalo,REAM
	Stožčasti rezkar,CSINK
	Rezkar čepov,TSINK
	Orodje za izvrtavanje,BOR
	Vzvratno grezenje,BCKBOR
	Rezkar za navoje,GF
	Rezkar za navoje s poglablj. rezkalom,GSF
	Rezkar za navoje z enojno ploščo,EP
	Rezkar za navoje z obrač. ploščo,WSP
	Vrtalni rezkar za navoje,BGF
	Krožni rezkar za navoje,ZBGF

Ikona	Tip orodja
	Frezalo za struženje,MILL_R
	Ravnalno rezkalo,MILL_F
	Rezkalo za struženje/ravnanje,MILL_RF
	Globinsko ravnalno rezkalo,MILL_FD
	Stransko ravnalno rezkalo,MILL_FS
	Čelno rezkalo,MILL_FACE

Uvoz in izvoz podatkov o orodju

Uvoz podatkov o orodju

S to funkcijo lahko na enostaven način uvozite podatke o orodju, ki ste jih npr. zunanje izmerili na napravi za prednastavljanje. Datoteke, ki jo želite uvoziti, mora ustrezati obliki zapisa CSV ((**c**omma **s**eparated **v**alue). Oblika datoteke **CSV** opisuje zgradbo besedilne datoteke za izmenjavo preprosto strukturiranih podatkov. V skladu s tem mora biti datoteka za uvoz ustvarjena kot sledi:

- **Vrstica 1**: v prvi vrstici so določena imena posameznih stolpcev, v katerih se morajo shraniti podatki, ki so določeni v naslednjih vrsticah. Imena stolpcev so ločena z vejicami.
- **Naslednje vrstice**: vse naslednje vrstice vsebujejo podatke, ki jih želite uvoziti v preglednico orodij. Vrstni red podatkov se mora ujemati z vrstnim redom imen stolpcev, ki so navedeni v vrstici 1. Podatki morajo biti ločeni z vejicami in decimalne številke morajo biti določene z decimalno vejico.

Pri uvažanju sledite naslednjemu postopku:

- Preglednico orodij, ki jo želite uvoziti, kopirajte v trdi disk v mapo **TNC:\system\tooltab**
- Zaženite Napredno upravljanje orodij
- V upravljanju orodij izberite gumb **UVOZ ORODJA**: TNC prikaže pojavno okno z datotekami CSV, ki so shranjene v mapi **TNC:\system\tooltab**
- S puščičnimi tipkami ali z miško izberite datoteko za uvoz in potrdite s tipko **ENT**: TNC prikaže v pojavnem oknu vsebino datoteke CSV
- Zaženite postopek uvoza z gumbom **START**.

- Datoteka CSV za uvoz mora biti shranjena v mapi **TNC:\system\tooltab**.
- Če uvažate podatke o orodju k orodju, katerega številka je vnesena v preglednico mest, javi TNC sporočilo o napaki. Nato se lahko odločite, ali boste preskočili ta podatkovni niz ali boste vnesli novo orodje. TNC vnese novo orodja v prvo prazno vrstico v preglednici orodij.
- Če uvožena datoteka CSV vsebuje dodaten stolpec v preglednici, ki ga krmilni sistem ne pozna, se pri uvozu prikaže sporočilo o neznanem stolpcu in opozorilo, da te vrednosti ne bodo prevzete.
- Pazite, da so oznake stolpcev pravilno navedene. **Dodatne informacije:** Vnos podatkov o orodju v preglednico, Stran 174
- Uvozite lahko poljubne podatke o orodju in ni potrebno, da posamezen podatkovni niz vsebuje vse stolpce (ali podatke) preglednice orodij.
- Zaporedje imen stolpcev je lahko poljubno, podatki pa morajo biti v zaporedju, ki ustreza zaporedju stolpcev.

Primer datoteke za uvoz:

T,L,R,DL,DR	1. vrstica z imenom stolpca
4,125.995,7.995,0,0	2. vrstica s podatki o orodju
9,25.06,12.01,0,0	3. vrstica s podatki o orodju
28,196.981,35,0,0	4. vrstica s podatki o orodju

Izvozite podatke o orodju

S to funkcijo lahko na enostaven način izvozite podatke o orodju, da bi jih npr. prebrali v zbirki podatkov o orodju vašega sistema CAM. TNC shrani datoteko, ki jo želite izvoziti, v obliki zapisa CSV (**c**omma **s**eparated **v**alue). Oblika datoteke **CSV** opisuje zgradbo besedilne datoteke za izmenjavo preprosto strukturiranih podatkov. Datoteka za izvoz se ustvarjena sledeče:

- **Vrstica 1**: v prvi vrstici shrani TNC imena stolpcev vse posameznih podatkov o orodju, ki jih je potrebno določiti. Imena stolpcev so ločena z vejico.
- **Naslednje vrstice**: vse naslednje vrstice vsebujejo podatke o orodjih, ki ste jih izvozili. Vrstni red podatkov se ujema z vrstnim redom imen stolpcev, ki so navedeni v vrstici 1. Podatki so ločeni z vejico, decimalne številke pa izda TNC z decimalno vejico.

Pri izvažanju sledite naslednjemu postopku:

- V upravljanju orodij označite podatke o orodjih, ki jih želite izvoziti, s puščično tipko ali miško
- Pritisnite gumb **IZVOZ ORODJA** in TNC prikaže pojavno okno: vnesite ime za datoteko CSV in ga potrdite s tipko **ENT**.
- Zagon postopka izvoza z gumbom **ZAŽENI**: TNC v pojavnem oknu prikaže stanje postopka izvoza.
- Postopek izvoza zaključite s tipko ali gumbom **END**

TNC izvoženo datoteko CSV v osnovi shrani v mapo **TNC:\system\tooltab**.

6

Programiranje: programiranje kontur

6.1 Premiki orodja

Funkcije poti

Kontura obdelovanca je običajno sestavljena iz več konturnih elementov, kot so premice in krožni loki. S funkcijami poti programirate premike orodja **premočrtno** in **krožno**.

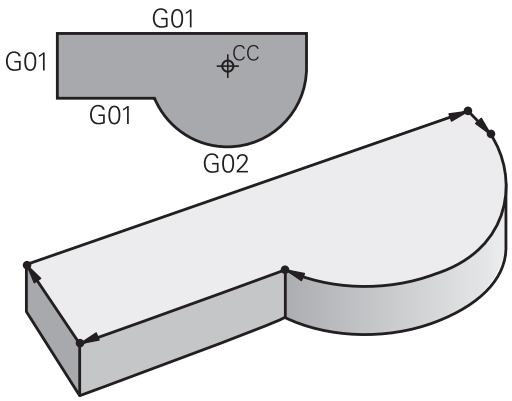

Prosto programiranje kontur FK (možnost št. 19)

Če ni na voljo primerne slike z dimenzijami, ki bi ustrezala NC-ju, in če so vnosi izmer za NC-program nepopolni, programirajte konturo obdelovanca s prostim programiranjem kontur. TNC izračuna manjkajoče podatke.

Tudi s FK-programiranjem lahko programirate **premočrtne** in **krožne** premike orodja.

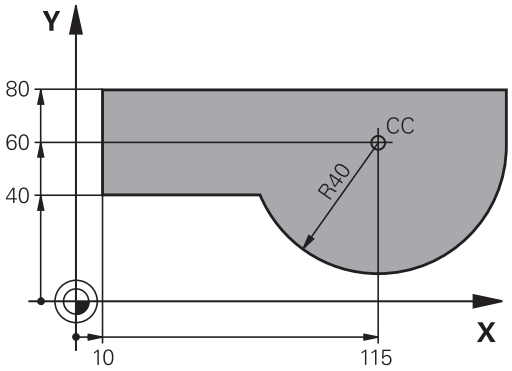

Dodatne funkcije M

Z dodatnimi funkcijami TNC-ja krmilite:

- programski tek, npr. prekinitev programskega teka
- strojne funkcije, kot so vklop in izklop vrtenja vretena in hladila
- podajanje orodja

Podprogrami in ponovitve delov programa

Ponavljajoče se obdelovalne korake vnesite samo enkrat kot podprogram ali ponovitev dela programa. Če želite izvesti del programa samo pod določenimi pogoji, te programske korake prav tako določite v podprogramu. Dodatno lahko obdelovalni program prikliče in izvede nadaljnji program.

Dodatne informacije: Programiranje: podprogrami in ponovitve delov programov, Stran 273

Programiranje s Q-parametri

V obdelovalnem programu so Q-parametri nadomestila za številčne vrednosti: Q-parametru je na drugem mestu dodeljena številčna vrednost. S Q-parametri lahko programirate matematične funkcije, ki krmilijo programski tek ali opisujejo konturo.

Poleg tega lahko s programiranjem Q-parametrov izvajate meritve s 3D-tipalnim sistemom med programskim tekom.

Dodatne informacije: Programiranje: Q-parametri, Stran 293

6.2 Osnove k funkcijam poti

Programiranje premikov orodja za obdelavo

Če sestavljate obdelovalni program, zaporedoma programirajte funkcije podajanja orodja za posamezne elemente konture obdelovanca. Poleg tega vnesete koordinate končnih točk konturnih elementov iz slike z merami. Iz teh koordinatnih podatkov, podatkov o orodju in popravka polmera TNC ugotovi dejansko pot premika orodja.

TNC hkrati premika vse strojne osi, ki ste jih programirali v NC-nizu funkcije podajanja orodja.

Premiki vzporedno s strojnimi osmi

NC-niz vsebuje koordinato: TNC premika orodje vzporedno s programirano orodno osjo.

Glede na konstrukcijo stroja se med obdelavo premika orodje ali pa miza stroja z vpetim obdelovancem. Pri programiranju podajanja orodja ravnajte tako, kot da se orodje premika.

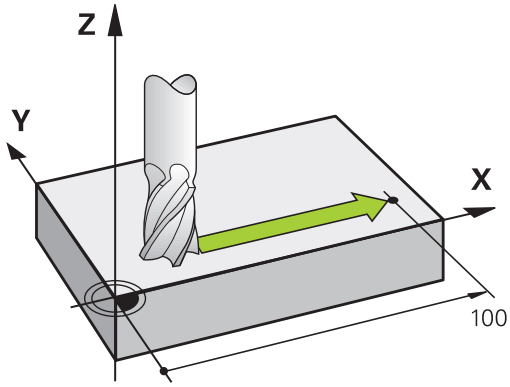

Primer:

```
N50 G00 X+100 *
```

N50	Številka niza
G00	Funkcija podajanja orodja »Premočrtno v hitrem teku«
X+100	Koordinate končne točke

Orodje ohrani Y- in Z-koordinate in se premakne na položaj X=100.

Premiki v glavnih ravninah

NC-niz vsebuje dve koordinati: TNC premika orodje v programirani ravnini.

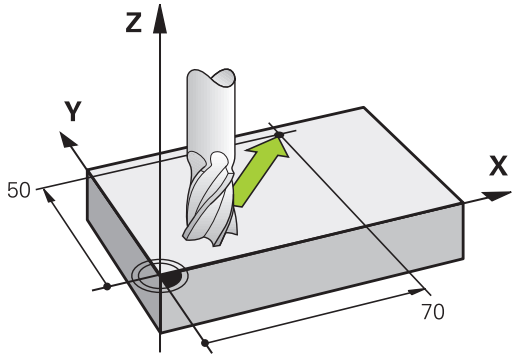

Primer

```
N50 G00 X+70 Y+50 *
```

Orodje ohrani Z-koordinato in se v ravnini XY premakne na položaj X=70, Y=50.

Tridimenzionalni premik

NC-niz vsebuje tri koordinate: TNC premakne orodje na programirani položaj.

Primer

```
N50 G01 X+80 Y+0 Z-10 *
```

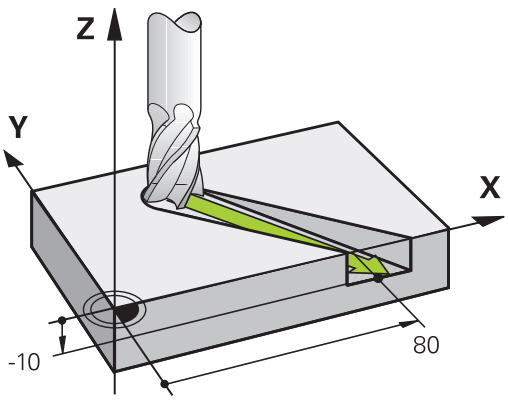

Krogi in krožni loki

Pri krožnih premikih TNC hkrati premika dve strojni osi: orodje se krožno premika v razmerju do obdelovanca. Za krožne premike lahko vnesete središče kroga z **I** in **J**.

S funkcijami podajanja orodja za krožni lok programirajte kroge v glavnih ravninah: glavno ravnino je treba pri priklicu orodja **T** definirati tako, da določite os vretena:

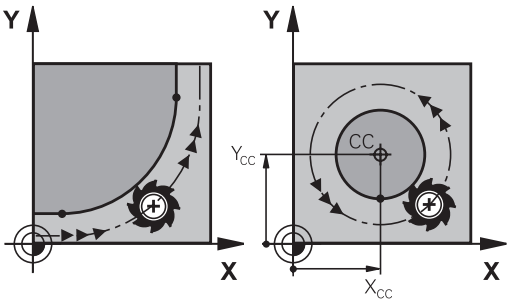

Os vretena	Glavna ravnina
(G17)	**XY**, tudi UV, XV, UY
(G18)	**ZX**, tudi WU, ZU, WX
(G19)	**YZ**, tudi VW, YW, VZ

Kroge, ki niso vzporedni z glavno ravnino, lahko programirate tudi s funkcijo "Vrtenje obdelovalne ravnine" ali s Q-parametri. **Dodatne informacije:** uporabniški priročnik za programiranje ciklov**Dodatne informacije:** Načela in pregled funkcij, Stran 294

Smer vrtenja DR pri krožnih premikih

Za krožne premike brez tangencialnega prehoda na druge konturne elemente je treba nastaviti smer vrtenja na naslednji način:

Vrtenje v smeri urnih kazalcev: **G02/G12**
Vrtenje v nasprotni smeri urnih kazalcev: **G03/G13**

Popravek polmera

Popravek polmera mora biti v nizu, s katerim se premaknete na prvi konturni element. Popravek polmera ne smete aktivirati v nizu za krožnico. To prej programirajte v nizu za premočrtno premikanje.

Dodatne informacije: Poti gibanja – pravokotne koordinate, Stran 222

Predpozicioniranje

!

Pozor, nevarnost kolizije!

Orodje predpozicionirajte na začetku obdelovalnega programa tako, da ne more priti do poškodb orodja ali obdelovanca.

6.3 Premik na konturo in odmik z nje

Začetna in končna točka

Orodje se premakne z začetne točke na prvo konturno točko.
Zahteve na začetno točko:

- Programirano brez popravka polmera
- Primik brez kolizije
- Bližina prve konturne točke

Primer na desni sliki:
Če začetno točko določite na temno sivem območju, se kontura pri primiku na prvo konturno točko poškoduje.

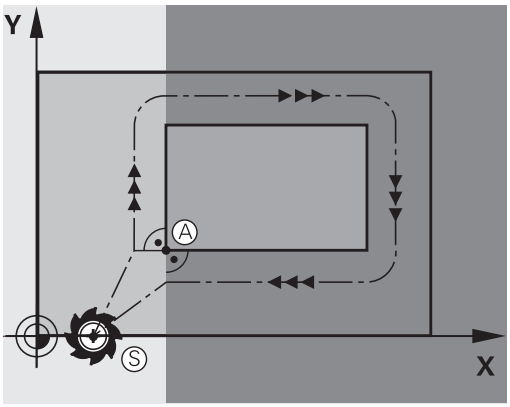

Prva konturna točka

Za premik orodja na prvo konturno točko programirajte popravek polmera.

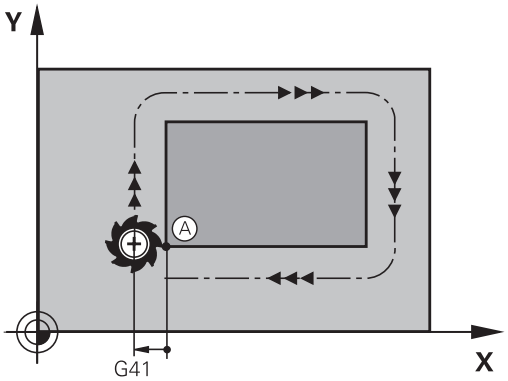

Premik na začetno točko na osi vretena

Pri primiku na začetno točko se mora orodje na osi vretena premikati na delovni globini. Pri nevarnosti kolizije izvedite primik na začetno točko na osi vretena posebej.

NC-stavki

```
N40 G00 Z-10 *
N30 G01 X+20 Y+30 G41 F350*
```

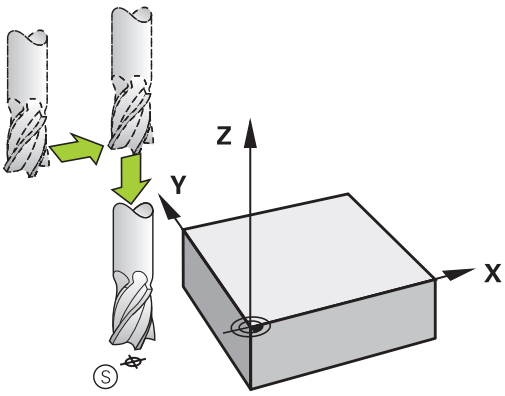

Končna točka

Pogoji za izbiro končne točke:

- Primik brez kolizije
- Bližina zadnje konturne točke
- Preprečevanje konturnih poškodb: Optimalna končna točka leži na podaljšku premikanja orodja za obdelavo zadnjega konturnega elementa.

Primer na desni sliki:
Če končno točko določite na temno sivem območju, se kontura pri primiku na končno točko poškoduje.

Odmik s končne točke na osi vretena:
Pri odmiku s končne točke programirajte os vretena posebej.

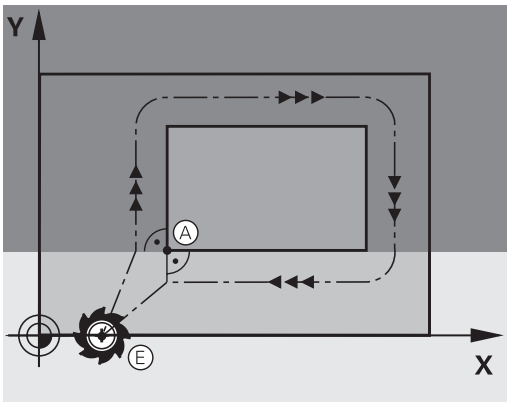

NC-stavki

```
N50 G01 G40 X+60 Y+70 F700*
N60 G00 Z+250 *
```

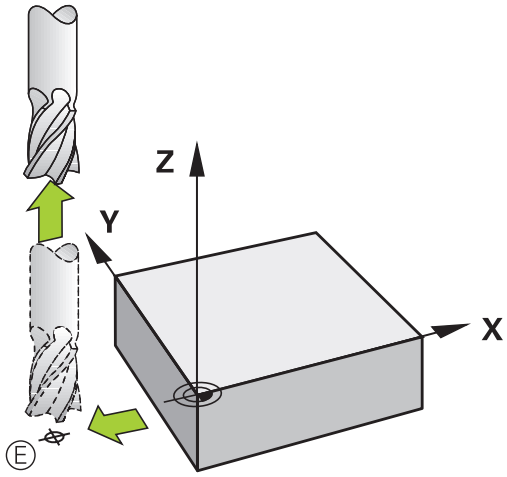

Skupna začetna in končna točka

Za skupno začetno in končno točko programirajte popravek polmera.

Preprečevanje konturnih poškodb: Optimalna začetna točka leži med podaljški premikanja orodja za obdelavo prvega in zadnjega konturnega elementa.

Primer na desni sliki:
Če končno točko določite na temnosivem območju, se kontura pri primiku nanjo ali odmiku z nje poškoduje.

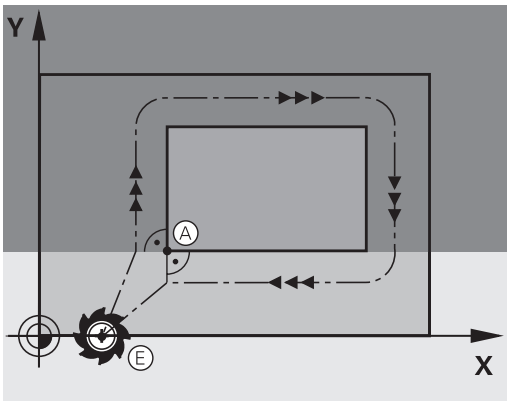

Tangencialni primik in odmik

Z **G26** (slika desno na sredini) lahko izvedete tangencialni primik na in z **G27** (slika desno spodaj) tangencialni odmik z obdelovanca. S tem se izognete oznakam prostega rezanja.

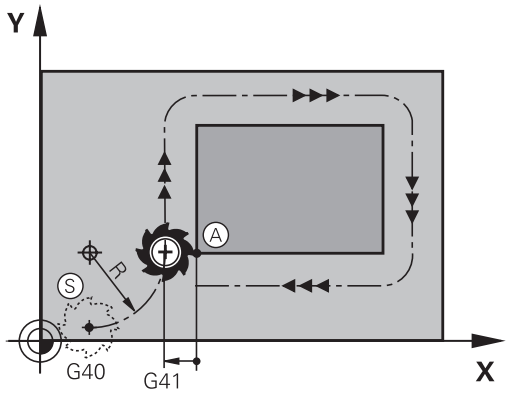

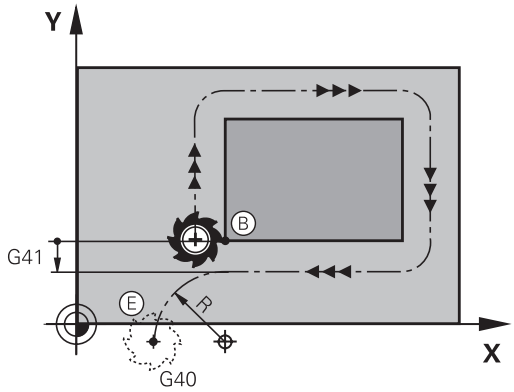

Začetna in končna točka

Začetna in končna točka ležita blizu prve oz. zadnje konturni točko zunaj obdelovanca in ju programirata brez popravka polmera.

Primik

- **G26** vnesite za stavkom, v katerem je programirana prva konturna točka. To je prvi stavek s popravkom polmera **G41/ G42**.

Odmik

- **G27** vnesite za stavkom, v katerem je programirana zadnja konturna točka. To je zadnji stavek s popravkom polmera **G41/ G42**.

Polmer za **G26** in **G27** morate izbrati tako, da TNC lahko izvede krožnico med začetno točko in prvo konturno točko ter med zadnjo konturno točko in končno točko.

Primeri NC-stavkov

N50 G00 G40 G90 X-30 Y+50 *	Začetna točka
N60 G01 G41 X+0 Y+50 F350 *	Prva konturna točka
N70 G26 R5 *	Tangencialni primik s polmerom R = 5 mm
. . .	
PROGRAMIRANJE KONTURNIH ELEMENTOV	
. . .	Zadnja konturna točka
N210 G27 R5 *	Tangencialni odmik s polmerom R = 5 mm
N220 G00 G40 X-30 Y+50 *	Končna točka

Pregled: oblike poti za premik na konturo in odmik s konture

Funkciji **APPR** (angl. approach = primik) in **DEP** (angl. departure = odmik) aktivirajte s tipko **APPR/DEP**. Po aktivaciji funkcij lahko z gumbi izberete naslednje oblike poti:

Primik	Odmik	Funkcija
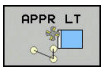		Premočrtno s tangencialnim nadaljevanjem
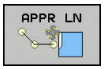	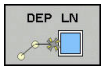	Premica navpična na konturno točko
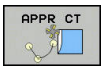	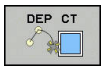	Krožnica s tangencialnim nadaljevanjem
		Krožnica s tangencialnim nadaljevanjem na konturo, primik na pomožno točko ali odmik z nje izven konture na tangencialno sledeči element na premici

Primik na vijačnico in odmik z nje

Pri primiku na vijačnico in odmiku z nje se orodje premika po podaljšku vijačnice in se tako primakne na konturo na tangencialni krožnici. V ta namen izberite funkcijo **APPR CT** ali **DEP CT**.

Pomembni položaji pri primiku in odmiku

- Začetna točka P_S
  Ta položaj programirajte neposredno pred stavkom APPR. P_S je izven konture, primik nanjo pa se izvede brez popravka polmera (G40).
- Pomožna točka P_H
  Primik in odmik se pri nekaterih oblikah poti izvede s pomočjo pomožne točke P_H, ki jo TNC izračuna iz vnosov v stavkih APPR in DEP. TNC izbere premik s trenutnega položaja na pomožno točko P_H z nazadnje programiranim pomikom. Če ste v zadnjem nizu položaja pred funkcijo primika programirali **G00** (pozicioniranje s hitrim tekom), izvede TNC pomik tudi na pomožno točko P_H.
- Prva konturna točka P_A in zadnja konturna točka P_E
  Prvo konturno točko P_A programirajte v stavku APPR, zadnjo konturno točko P_E pa s poljubno funkcijo poti. Če niz APPR vsebuje tudi Z-koordinato, TCN orodje hkrati premakne orodje na prvo konturno točko P_A.
- Končna točka P_N
  Položaj P_N je izven konture in je rezultat vaših vnosov v stavku DEP. Če niz DEP vsebuje tudi Z-koordinato, TCN orodje hkrati premakne orodje na končno točko P_N.

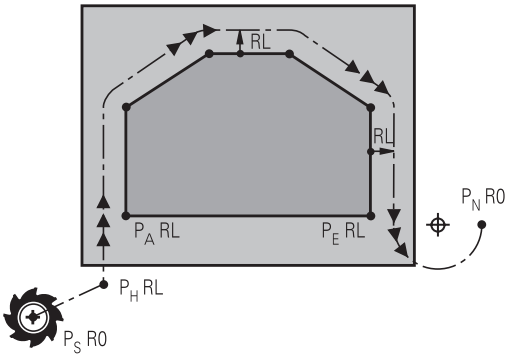

R0 = G40; RL = G41; RR = G42

Kratka oznaka	Pomen
APPR	angl. APPRoach = primik
DEP	angl. DEParture = odmik
L	angl. Line = premica
C	angl. Circle = krog
T	Tangencialno (stalen, gladek prehod)
N	Normala (navpično)

Pri pozicioniranju z dejanskega položaja na pomožno točko P_H TNC ne preveri, ali bo programirana kontura poškodovana. To preverite s testno grafiko!

Pri funkcijah **APPR LT**, **APPR LN** in **APPR CT** izvede TNC premik z dejanskega položaja na pomožno točko P_H z nazadnje programiranim pomikom/hitrim tekom. Pri funkciji **APPR LCT** izvede TNC premik na pomožno točko P_H s pomikom, ki je bil programiran v nizu APPR. Če pred nizom za premik pomik še ni bil programiran, TNC prikaže sporočilo o napaki.

Polarne koordinate

Konturne točke za naslednje funkcije primika/odmika lahko programirate tudi s polarnimi koordinatami:

- APPR LT postane APPR PLT
- APPR LN postane APPR PLN
- APPR CT postane APPR PCT
- APPR LCT postane APPR PLCT
- DEP LCT postane DEP PLCT

Ko ste z gumbom izbrali funkcijo primika ali odmika, pritisnite oranžno tipko **P**.

Popravek polmera

Popravek polmera programirajte skupaj s prvo konturno točko P_A v nizu APPR. Nizi DEP popravek polmera samodejno prekličejo!

Če **APPR LN** ali **APPR CT** programirate z **G40**, krmilni sistem obdelavo/simulacijo zaustavi in javi sporočilo o napaki.

Takšno delovanje ni običajno za krmilni sistem iTNC 530!

Primik po premici s tangencialnim nadaljevanjem: APPR LT

TNC premakne orodje premočrtno z začetne točke P_S na pomožno točko P_H. S te točke se orodje tangencialno premakne na prvo konturno točko P_A na premici. Pomožna točka P_H je od prve konturne točke P**A** oddaljena za $_{LEN}$.

- Poljubna funkcija poti: izvedite premik na začetno točko P_S.
- S tipko **APPR DEP** in gumbom **APPR LT** odprite pogovorno okno:

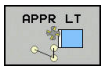

  - Koordinate prve konturne točke P_A.
  - **LEN**: razdalja med pomožno točko P_H in prvo konturno točko P_A
  - Popravek polmera **G41/G42** za obdelavo.

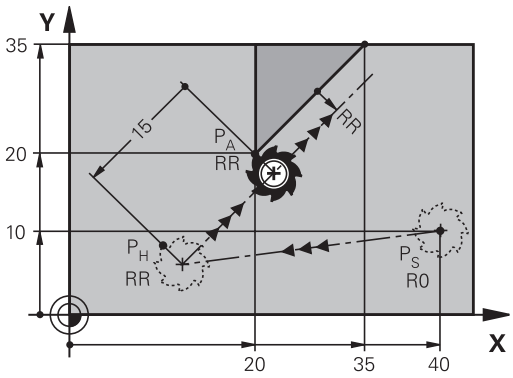

R0 = G40; RL = G41; RR = G42

Primeri NC-nizov

N70 G00 X+40 Y+10 G40 M3	Premik na P_S brez popravka polmera
N80 APPR LT X+20 Y+20 Z−10 LEN15 G42 F100	P_A s popr. polmera G42, odmik P_H od P_A: LEN=15
N90 G01 X+35 Y+35	Končna točka prvega konturnega elementa
N100 G01 ...	Naslednji konturni element

Navpičen primik po premici na prvo konturno točko: APPR LN

- Poljubna funkcija poti: izvedite premik na začetno točko P_S.
- S tipko **APPR DEP** in gumbom **APPR LN** odprite pogovorno okno:

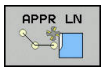

  - Koordinate prve konturne točke P_A.
  - Dolžina: odmik pomožne točke P_H. **LEN** mora biti vedno pozitiven
  - Popravek polmera **G41/G42** za obdelavo.

Primeri NC-stavkov

N70 G00 X+40 Y+10 G40 M3	Premik na PS brez popravka polmera
N80 APPR LN X+10 Y+20 Z−10 LEN15 G24 F100	PA s popravkom polmera G42
N90 G01 X+20 Y+35	Končna točka prvega konturnega elementa
N100 G01 ...	Naslednji konturni element

Primik po krožnici s tangencialnim nadaljevanjem: APPR CT

TNC premakne orodje premočrtno z začetne točke P_S na pomožno točko P_H. Od tam se orodje premakne po krožnici, ki tangencialno prehaja v prvi konturni element, na prvo konturno točko PA.

Krožnica od P_H do P_A je določena s polmerom R in kotom središča **CCA**. Smer vrtenja krožnice je določena s potekom prvega konturnega elementa.

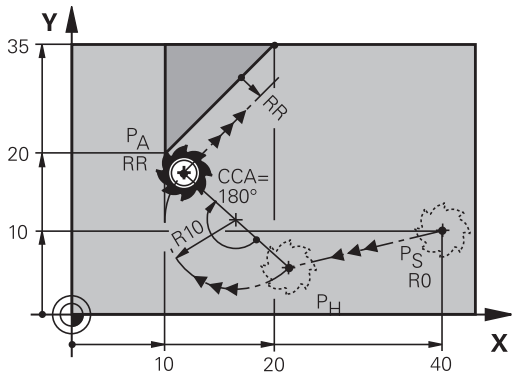

R0 = G40; RL = G41; RR = G42

- Poljubna funkcija poti: izvedite premik na začetno točko P_S.
- S tipko **APPR DEP** in gumbom **APPR LN** odprite pogovorno okno:

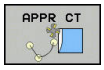

  - Koordinate prve konturne točke P_A.
  - Polmer R krožnice.
    - Premik na stran obdelovanca, ki je definirana s popravkom polmera: vnos R mora biti pozitiven.
    - Primik s strani obdelovanca: vnos R mora biti negativen.
  - Kot središča **CCA** krožnice.
    - vnesite le pozitiven CCA.
    - Največja vrednost vnosa je 360°.
  - Popravek polmera **G41/G42** za obdelavo.

Primeri NC-stavkov

N70 G00 X+40 Y+10 G40 M3	Premik na PS brez popravka polmera
N80 APPR CT X+10 Y+20 Z−10 CCA180 R+10 G42 F100	PA s popravkom polmera G42, polmer R=10
N90 G01 X+20 Y+35	Končna točka prvega konturnega elementa
N100 G01 ...	Naslednji konturni element

Primik po krožni poti s tangencialnim nadaljevanjem na konturo in element premice: APPR LCT

TNC premakne orodje premočrtno z začetne točke P_S na pomožno točko P_H. S tega mesta se orodje po krožnici premakne na prvo konturno točko P_A. Pomik, programiran v stavku APPR, deluje za celotno pot, na kateri TNC izvede premik (pot P_S–P_A).

Če ste v stavku za primik programirali vse tri koordinate glavne osi X, Y in Z, TNC izvede premik s položaja, ki je bil definiran pred stavkom APPR, na vseh treh oseh hkrati na pomožno točko P_H. TNC nato orodje premika od točke P_H do točke P_A le v obdelovalni ravnini.

Krožnica se tangencialno nadaljuje tako na premico P_S – P_H kot tudi na prvi konturni element. S tem je s polmerom R nedvoumno določena.

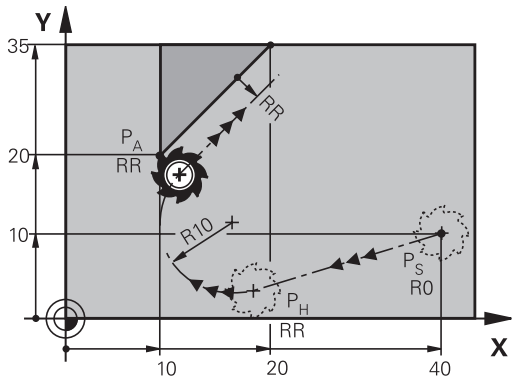

R0 = G40; RL = G41; RR = G42

> Upoštevajte, da je treba starejše programe po potrebi prilagoditi.

Krožnica se tangencialno nadaljuje tako na premico P_S–P_H kot tudi na prvi konturni element. S tem je s polmerom R nedvoumno določena.

- Poljubna funkcija poti: izvedite premik na začetno točko P_S.
- S tipko **APPR DEP** in gumbom **APPR LCT** odprite pogovorno okno:

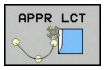

- Koordinate prve konturne točke P_A.
- Polmer R krožnice. R vnesite pozitivno.
- Popravek polmera **G41/G42** za obdelavo.

Primeri NC-stavkov

N70 G00 X+40 Y+10 G40 M3	Premik na PS brez popravka polmera
N80 APPR LCT X+10 Y+20 Z−10 R10 G42 F100	PA s popravkom polmera G42, polmer R=10
N90 G01 X+20 Y+35	Končna točka prvega konturnega elementa
N100 G01 ...	Naslednji konturni element

Odmik po premici s tangencialnim nadaljevanjem: DEP LT

TNC premočrtno premakne orodje z zadnje konturne točke P_E na končno točko P_N. Premica leži v podaljšku zadnjega konturnega elementa. P_N je od P**E** odmaknjena za $_{LEN}$.

- Programirajte zadnji konturni element s končno točko P_E in popravkom polmera.
- S tipko **APPR DEP** in gumbom **DEP LT** odprite pogovorno okno:

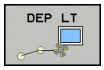

- LEN: vnesite odmik končne točke P_N od zadnjega konturnega elementa P_E.

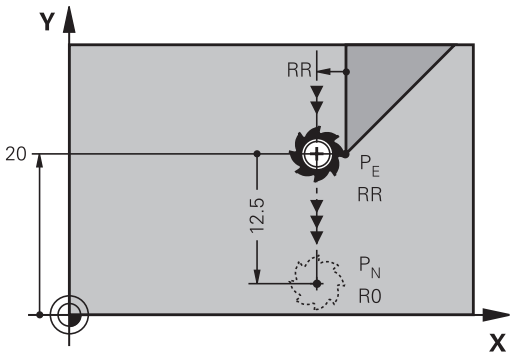

R0 = G40; RL = G41; RR = G42

Primeri NC-stavkov

N20 G01 Y+20 G42 F100	Zadnji konturni element: PE s popravkom polmera
N30 DEP LT LEN12.5 F100	Za odmik LEN = 12,5 mm
N40 G00 Z+100 M2	Odmik od Z, povratek, konec programa

Odmik po premici navpično na zadnjo konturno točko: DEP LN

TNC premočrtno premakne orodje z zadnje konturne točke P_E na končno točko P_N. Premica poteka navpično stran od zadnje konturne točke P_E. P_N je od P_E oddaljena za **LEN** + polmer orodja.

- Programirajte zadnji konturni element s končno točko P_E in popravkom polmera.
- S tipko **APPR DEP** in gumbom **DEP LN** odprite pogovorno okno:

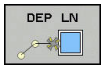

- **LEN**: vnesite razdaljo končne točke P_N
  Pomembno: **VREDNOST LEN** mora biti pozitivna.

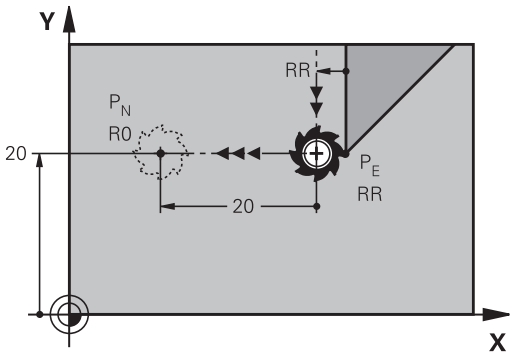

R0 = G40; RL = G41; RR = G42

Primeri NC-stavkov

N20 G01 Y+20 G42 F100	Zadnji konturni element: PE s popravkom polmera
N30 DEP LN LEN+20 F100	Navpičen odmik od konture: LEN = 20 mm
N40 G00 Z+100 M2	Odmik od Z, povratek, konec programa

Premik na krožnici s tangencialnim nadaljevanjem: DEP CT

TNC premakne orodje na krožnici z zadnje konturne točke P_E na končno točko P_N. Krožnica se nadaljuje tangencialno na zadnji konturni element.

- Programirajte zadnji konturni element s končno točko P_E in popravkom polmera.
- S tipko **APPR DEP** in gumbom **DEP CT** odprite pogovorno okno:

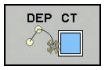

- Kot središča **CCA** krožnice.
- Polmer R krožnice.
  - Orodje naj se od obdelovanca odmakne v tisto stran, ki je določena s popravkom polmera: R mora biti pozitiven.
  - Orodje naj se od obdelovanca odmakne v **nasprotno** smer, ki je določena s popravkom polmera: R mora biti negativen.

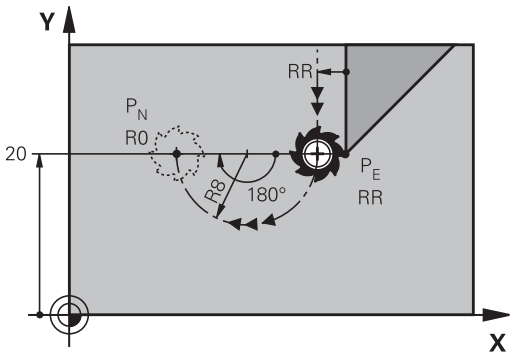

R0 = G40; RL = G41; RR = G42

Primeri NC-stavkov

N20 G01 Y+20 G42 F100	Zadnji konturni element: PE s popravkom polmera
N30 DEP CT CCA 180 R+8 F100	Kot središča = 180°, polmer krožnice = 8 mm
N40 G00 Z+100 M2	Odmik od Z, povratek, konec programa

Odmik po krožnici s tangencialnim nadaljevanjem na konturo in premico: DEP LCT.

TNC premakne orodje na krožnici z zadnje konturne točke P_E na pomožno točko P_H. Od tam se premočrtno pomakne na končno točko P_N. Zadnji konturni element in premica P_H–P_N tangencialno prehajata čez krožnico. Tako je krožnica nedvoumno določena s polmerom R.

- Programirajte zadnji konturni element s končno točko P_E in popravkom polmera.
- S tipko **APPR DEP** in gumbom **DEP LCT** odprite pogovorno okno:

- Vnesite koordinate končne točke P_N.
- Polmer R krožnice. R vnesite pozitivno.

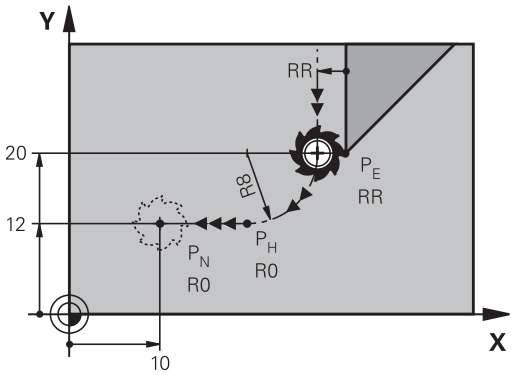

R0 = G40; RL = G41; RR = G42

Primeri NC-nizov

N20 G01 Y+20 G42 F100	Zadnji konturni element: PE s popravkom polmera
N30 DEP LCT X+10 Y+12 R+8 F100	Koordinate PN, polmer krožnice = 8 mm
N40 G00 Z+100 M2	Odmik od Z, povratek, konec programa

6.4 Poti gibanja – pravokotne koordinate

Pregled poti gibanja

Tipka za funkcijo podajanja orodja	Funkcija	Premik orodja	Potrebni vnosi	Stran
L	Premica **L** angl.: Line **G00** in **G01**	Premočrtno	Koordinate končne točke premic	223
CHF	Posneti rob: **CHF** angl.: **CH**am**F**er **G24**	Posneti rob med dvema premicama	Dolžina posnetega roba	224
	Središče kroga **CC**; angl.: Circle Center **I** in **J**	Brez	Koordinate središča kroga oz. pola	226
C	Krožnica **C** angl.: **C**ircle **G02** in **G03**	Krožnica okoli središča kroga CC h končni točki krožnega loka	Koordinate končne točke kroga, smer vrtenja	227
CR	Krožni lok **CR** angl.: **C**ircle by **R**adius **G05**	Krožnica z določenim polmerom	Koordinate končne točke kroga, polmer kroga, smer vrtenja	228
CT	Krožni lok **CT** angl.: **C**ircle **T**angential **G06**	Krožnica s tangencialnim nadaljevanjem na prejšnji in naslednji konturni element	Koordinate končne točke kroga	230
RND	Zaokroževanje robov **RND** angl.: **R**ou**ND**ing of Corner **G25**	Krožnica s tangencialnim nadaljevanjem na prejšnji in naslednji konturni element	Polmer kota R	225
FK	Prosto programiranje kontur **FK**	Premica ali krožnica s poljubnim nadaljevanjem na predhodni konturni element	"Poti gibanja – Prosto programiranje kontur FK(možnost št. 19)", Stran 241	244

Programiranje funkcij podajanja orodja

Funkcije podajanja orodja lahko preprosto programirate s sivimi tipkami za funkcije podajanja orodja. TNC zahteva v nadaljnjih pogovornih oknih potrebne vnose.

Če DIN/ISO-funkcije vnašate s priključeno USB-tipkovnico, poskrbite, da bodo izbrane velike tiskane črke.

Krmilnik na začetku povedi samodejno piše z velikimi črkami.

Premica v hitrem teku G00 ali Premica s pomikom F G01

TNC premakne orodje s trenutnega položaja po premicah na končno točko premic. Začetna točka je končna točka predhodnega niza.

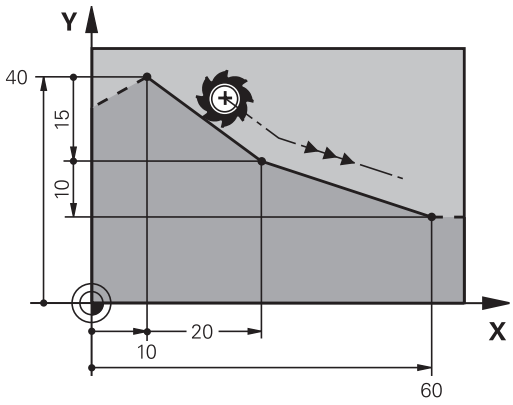

- Pritisnite tipko **L**, da odprete programski niz za premočrtni premik.
- S puščično tipko levo preklopite na vnos za G-funkcije.
- Izberite gumb **G00** za premikanje v hitrem teku.
- **Koordinate** končne točke premic, če je potrebno
- **Popravek polmera G40/G41/G42**
- **Pomik F**
- **Dodatna funkcija M**

Hitri premik

Stavek za premočrtni hitri premik (stavek **G00**) lahko odprete tudi s tipko **L**:

- Pritisnite tipko **L**, da odprete programski niz za premočrtni premik.
- S puščično tipko levo preklopite na vnos za G-funkcije.
- Izberite gumb **G00** za premikanje v hitrem teku.

Primeri NC-stavkov

```
N70 G01 G41 X+10 Y+40 F200 M3 *
N80 G91 X+20 Y-15 *
N90 G90 X+60 G91 Y-10 *
```

Prevzem dejanskega položaja

Niz za premočrtni premik (niz **G01**) lahko ustvarite tudi s tipko **"PREVZEMI DEJANSKI POLOŽAJ"**:

- V načinu Ročno premaknite orodje na položaj za prevzem.
- Prikaz na zaslonu preklopite na Programiranje.
- Izberite programski niz, za katerim želite vstaviti niz za premočrtno premikanje.

- Pritisnite tipko **PREVZEMI DEJANSKI POLOŽAJ"**: TNC ustvari niz za premočrtno premikanje s koordinatami dejanskega položaja.

Vnos posnetega roba med dve premici

Konturnim robovom, ki nastanejo pri presečišču dveh premic, lahko dodate posnete robove.

- V stavkih premic programirajte pred stavkom **G24** in za njim obe koordinati ravnine, v kateri naj se izvede posneti rob.
- Popravek polmera pred stavkom **G24** in za njim mora biti enak.
- Izdelava posnetega roba mora biti mogoča s trenutnim orodjem.

- **Izsek posnetega roba**: dolžina posnetega roba (če je potrebno):
- **Pomik F** (deluje samo v stavku **G24**)

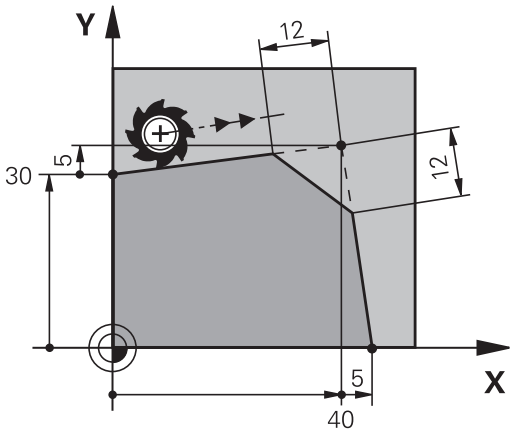

Primeri NC-stavkov

```
N70 G01 G41 X+0 Y+30 F300 M3 *
N80 X+40 G91 Y+5 *
N90 G24 R12 F250 *
N100 G91 X+5 G90 Y+0 *
```

Konture ne začnite s stavkom **G24**.

Izdelava posnetega roba se izvede samo v obdelovalni ravnini.

Primik se ne izvede na kotno točko, ki je odrezana od posnetega roba.

Pomik, ki je programiran v nizu **G24**, deluje samo v tem nizu CHF. Nato znova velja pomik, ki je programiran pred nizom **G24**.

Zaobljanje vogalov G25

Funkcija **G25** zaoblja konturne robove.

Orodje se premakne po krožnici, ki se tangencialno nadaljuje tako na prejšnji kot na naslednji konturni element.

Krog za zaobljanje mora biti izvedljiv s priklicanim orodjem.

- **Polmer zaobljanja**: polmer krožnega loka (če je potreben):
- **Pomik F** (deluje samo v stavku **G25**)

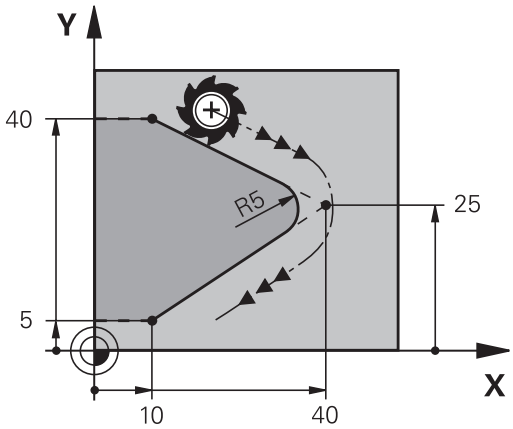

Primeri NC-nizov

```
N50 G01 X+10 Y+40 G41 F300 M3*
N60 G01 X+40 Y+25*
N70 G25 R5 F100*
N80 G01 X+10 Y+5*
```

Prejšnji in naslednji konturni element mora vsebovati obe koordinati ravnine, v kateri naj se izvede zaobljanje robov. Če konturo obdelujete brez popravka polmera orodja, morate programirati obe koordinati obdelovalne ravnine.

Primik na robno točko se ne izvede.

Pomik, ki je bil programiran v stavku **G25**, deluje samo v stavku **G25**. Nato znova velja pomik, ki je programiran pred nizom **RNDG25**.

Niz**G25** se lahko uporabi tudi za mehak primik na konturo.

Središče kroga I, J

Središče kroga določite za krožnice, /ki jih programirate s funkcijami **G02**, **G03** ali **G05**. Zato

- vnesite pravokotne koordinate središča kroga v obdelovalni ravnini ali
- prevzemite nazadnje programirani položaj ali
- S tipko **PREVZEMI DEJANSKI POLOŽAJ** prevzemite koordinate.

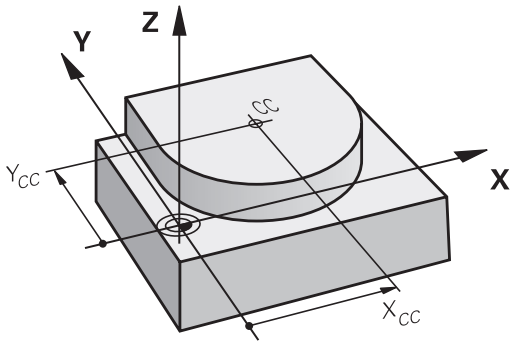

SPEC FCT

- Za programiranje središča kroga pritisnite tipko **SPEC FCT**.
- Izberite gumb **PROGRAMSKE FUNKCIJE**
- Izberite gumb **DIN/ISO**.
- Izberite gumb **I** ali **J**.
- Vnesite koordinate za središče kroga ali za prevzem nazadnje programiranega položaja: **G29**

Primeri NC-stavkov

```
N50 I+25 J+25 *
```

ali

```
N10 G00 G40 X+25 Y+25 *
N20 G29 *
```

Programski vrstici 10 in 20 se ne nanašata na sliko.

Veljavnost

Središče kroga ostane določeno, dokler ne programirate novega središča kroga.

Inkrementalni vnos središča kroga

Inkrementalen vnos koordinate za središče kroga se vedno navezuje na nazadnje programirani položaj orodja.

S **I** in **J** označite položaj kot središče kroga. Orodje se ne premakne na ta položaj.

Središče kroga je hkrati pol za polarne koordinate.

KrožnicaC okoli središča kroga CC

Preden programirate krožnico, določite središče kroga **I, J**. Nazadnje programiran položaj orodja pred krožnico je začetna točka krožnice.

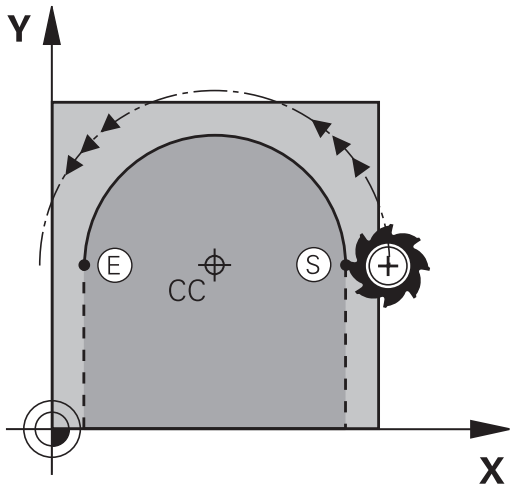

Smer vrtenja

- V smeri urinih kazalcev: **G02**
- V nasprotni smeri urinih kazalcev: **G03**
- Brez navedbe smeri vrtenja: **G05**. TNC se premika po krožnici v nazadnje programirani smeri vrtenja.
- Orodje premaknite na začetno točko krožnice.

J

- Vnesite **koordinate** središča kroga.

I

- Po potrebi vnesite **koordinate** končne točke krožnega loka:
- **Pomik F**
- **Dodatna funkcija M**

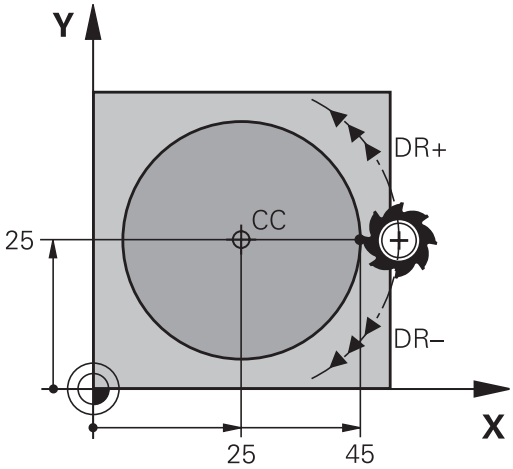

> TNC običajno opravi krožne premike v aktivni obdelovalni ravnini. Če programirate kroge, ki ne ležijo v aktivni obdelovalni ravnini, npr.**G2 Z... X...** pri orodni osi Z, in istočasno zavrtite ta premik, potem TNC izvede premik v obliki prostorskega kroga, torej krog na 3 oseh (možnost št. 8).

Primeri NC-stavkov

```
N50 I+25 J+25 *
N60 G01 G42 X+45 Y+25 F200 M3 *
N70 G03 X+45 Y+25 *
```

Polni krog

Za končno točko programirajte enake koordinate kot za začetno točko.

> Začetna in končna točka krožnega premika morata biti na krožnici.
>
> Največja vrednost tolerance pri navedbi znaša 0,016 mm. Toleranco pri navedbi nastavite s strojnim parametrom **circleDeviation** (št. 200901).
>
> Najmanjši možni krog, ki ga lahko TNC izvede: 0.016 mm.

Krožnica G02/G03/G05 z določenim polmerom

Orodje se premika po krožnici s polmerom R.

Smer vrtenja

- V smeri urinih kazalcev: **G02**
- V nasprotni smeri urinih kazalcev: **G03**
- Brez navedbe smeri vrtenja: **G05**. TNC se premika po krožnici v nazadnje programirani smeri vrtenja.

- **Koordinate** končne točke krožnega loka
- **Polmer R** Pozor: predznak določa velikost krožnega loka!
- **Dodatna funkcija M**
- **Pomik F**

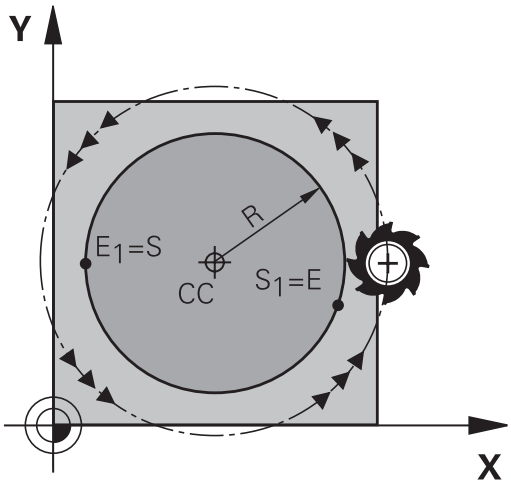

Polni krog

Za polni krog programirajte dva zaporedna krožna niza:

Končna točka prvega polkroga je začetna točka drugega. Končna točka drugega polkroga je začetna točka prvega.

Centrirni kot CCA in polmer R krožnega loka

Začetno in končno točko na konturi je mogoče med seboj povezati s štirimi različnimi krožnimi loki z enakim polmerom:

Manjši krožni lok: CCA<180°
Polmer ima pozitiven predznak R>0

Večji krožni lok: CCA>180°
Polmer ima negativen predznak R<0

S smerjo vrtenja določite, ali naj bo krožni lok izbočen navzven (konveksno) ali navznoter (konkavno):

Izbočenost: smer vrtenja **G02** (s popravkom polmera **G41**)

Vbočenost: smer vrtenja **G03** (s popravkom polmera **G41**)

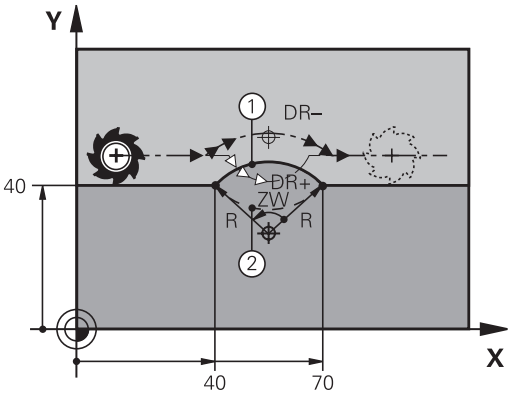

> Razdalja med začetno in končno točko premera kroga ne sme biti večja od premera kroga.
>
> Največji polmer je 99,9999 m.
>
> Podprte so kotne osi A, B in C.

Primeri NC-stavkov

```
N100 G01 G41 X+40 Y+40 F200 M3 *
N110 G02 X+70 Y+40 R+20 * (LOK 1)
```

ali

```
N110 G03 X+70 Y+40 R+20 * (LOK 2)
```

ali

```
N110 G02 X+70 Y+40 R-20 * (LOK 3)
```

ali

```
N110 G03 X+70 Y+40 R-20 * (LOK 4)
```

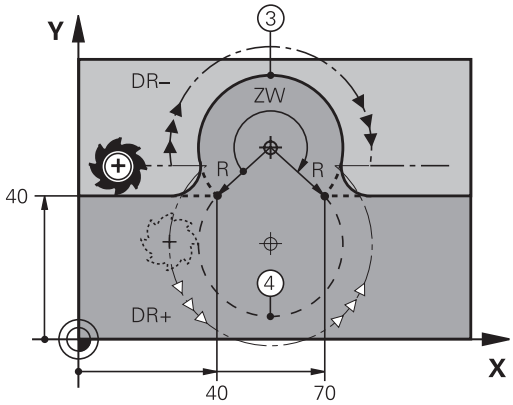

Krožnica G06 s tangencialnim nadaljevanjem

Orodje se premika po krožnici, ki se tangencialno nadaljuje na predhodno programiran konturni element.

Prehod je »tangencialen«, če na stičišču konturnih elementov ne nastane pregibna ali robna točka, če torej konturni elementi enakomerno prehajajo drug v drugega.

Konturni element, na katerega se tangencialno navezuje krožni lok, programirajte neposredno pred stavkom **G06**. Za to sta potrebna najmanj dva pozicionirna niza.

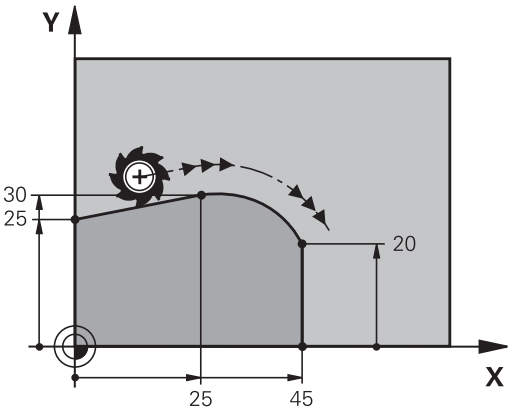

- **Koordinate** končne točke krožnega loka (če je potrebno):
- **Pomik F**
- **Dodatna funkcija M**

Primeri NC-stavkov

```
N70 G01 G41 X+0 Y+25 F300 M3 *
N80 X+25 Y+30 *
N90 G06 X+45 Y+20 *
G01 Y+0 *
```

Stavek **G06** in prej programirani konturni element naj vsebujeta obe koordinati ravnine, v kateri se izvede krožni lok!

Primer: premočrtni premiki in posneti robovi kartezično

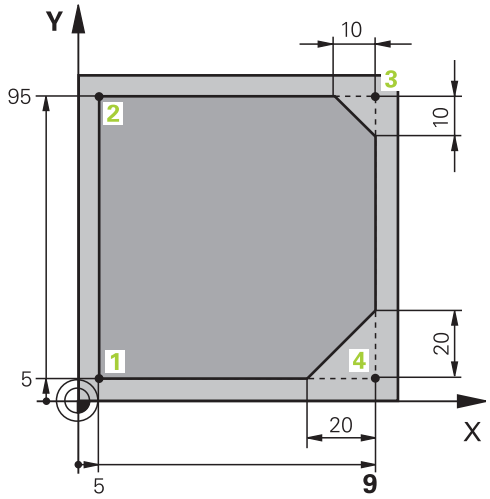

%LINEAR G71 *	
N10 G30 G17 X+0 Y+0 Z-20 *	Definicija surovca za grafično simulacijo obdelave
N20 G31 G90 X+100 Y+100 Z+0 *	
N30 T1 G17 S4000 *	Priklic orodja z osjo vretena in število vrtljajev vretena
N40 G00 G40 G90 Z+250 *	Odmik orodja na osi vretena s hitrim tekom
N50 X-10 Y-10 *	Predpozicioniranje orodja
N60 G01 Z-5 F1000 M3 *	Premik na obdelovalno globino s pomikom F = 1000 mm/min
N70 G01 G41 X+5 Y+5 F300 *	Primik na konturo na točki 1, aktiviranje popravka polmera G41
N80 G26 R5 F150 *	Tangencialni primik
N90 Y+95 *	Primik na točko 2
N100 X+95 *	Točka 3: prva premica za kot 3
N110 G24 R10 *	Programiranje posnetega roba z dolžino 10 mm
N120 Y+5 *	Točka 4: druga premica za kot 3, prva premica za kot 4
N130 G24 R20 *	Programiranje posnetega roba z dolžino 20 mm
N140 X+5 *	Premik na zadnjo konturno točko 1, druga premica za kot 4
N150 G27 R5 F500 *	Tangencialni odmik
N160 G40 X-20 Y-20 F1000 *	Odmik v obdelovalni ravnini, preklic popravka polmera
N170 G00 Z+250 M2 *	Odmik orodja, konec programa
N99999999 %LINEAR G71 *	

Primer: kartezično krožno premikanje

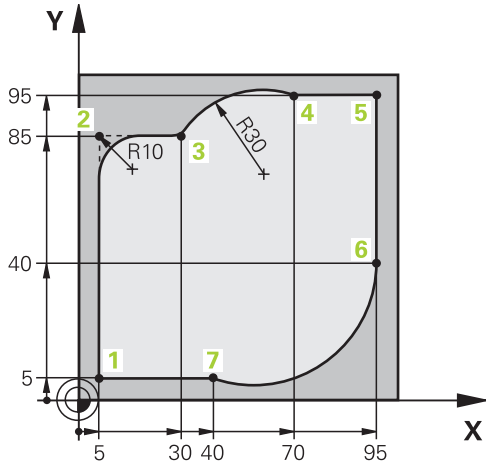

%CIRCULAR G71 *	
N10 G30 G17 X+0 Y+0 Z-20 *	Definicija surovca za grafično simulacijo obdelave
N20 G31 G90 X+100 Y+100 Z+0 *	
N30 T1 G17 S4000 *	Priklic orodja z osjo vretena in število vrtljajev vretena
N40 G00 G40 G90 Z+250 *	Odmik orodja na osi vretena s hitrim tekom
N50 X-10 Y-10 *	Predpozicioniranje orodja
N60 G01 Z-5 F1000 M3 *	Premik na obdelovalno globino s pomikom F = 1000 mm/min
N70 G01 G41 X+5 Y+5 F300 *	Primik na konturo na točki 1, aktiviranje popravka polmera G41
N80 G26 R5 F150 *	Tangencialni primik
N90 Y+85 *	Točka 2: prva premica za kot 2
N100 G25 R10 *	Vnos polmera z R = 10 mm, pomik: 150 mm/min
N110 X+30 *	Primik na točko 3: začetna točka kroga
N120 G02 X+70 Y+95 R+30 *	Primik na točko 4: končna točka kroga z G02, polmer 30 mm
N130 G01 X+95 *	Primik na točko 5
N140 Y+40 *	Primik na točko 6
N150 G06 X+40 Y+5 *	Primik na točko 7: končna točka kroga; krožni lok s tangencialnim nadaljevanjem na točki 6; TNC samodejno izračuna polmer
N160 G01 X+5 *	Premik na zadnjo konturno točko 1
N170 G27 R5 F500 *	Odmik s konture na krožnici s tangencialnim nadaljevanjem
N180 G40 X-20 Y-20 F1000 *	Odmik v obdelovalni ravnini, preklic popravka polmera
N190 G00 Z+250 M2 *	Odmik orodja na orodni osi, konec programa
N99999999 %CIRCULAR G71 *	

Primer: kartezični polni krog

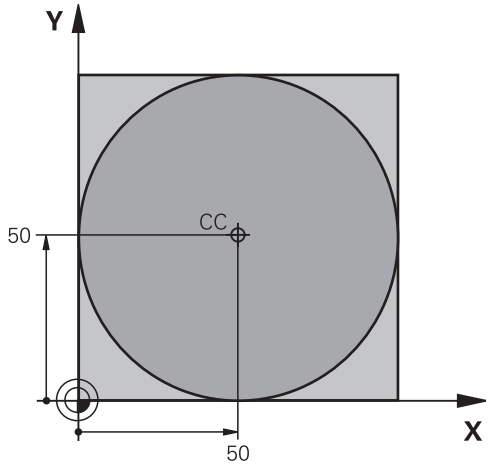

%C-CC G71 *	
N10 G30 G17 X+0 Y+0 Z-20 *	Definicija surovca
N20 G31 G90 X+100 Y+100 Z+0 *	
N30 T1 G17 S3150 *	Priklic orodja
N40 G00 G40 G90 Z+250 *	Odmik orodja
N50 I+50 J+50 *	Definiranje središča kroga
N60 X-40 Y+50 *	Predpozicioniranje orodja
N70 G01 Z-5 F1000 M3 *	Premik na obdelovalno globino
N80 G41 X+0 Y+50 F300 *	Primik na začetno točko kroga, popravek polmera G41
N90 G26 R5 F150 *	Tangencialni primik
N100 G02 X+0 *	Premik na končno točko kroga (= začetno točko kroga)
N110 G27 R5 F500 *	Tangencialni odmik
N120 G01 G40 X-40 Y-50 F1000 *	Odmik v obdelovalni ravnini, preklic popravka polmera
N130 G00 Z+250 M2 *	Odmik orodja na orodni osi, konec programa
N99999999 %C-CC G71 *	

6.5 Poti gibanja – polarne koordinate

Pregled

S polarnimi koordinatami določite položaj s kotom **H** in razdaljo **R** od prej definiranega pola **I, J**.

Uporaba polarnih koordinat nudi prednosti pri:

- položajih na krožnih lokih
- slikah obdelovanca s kotnimi podatki, npr. pri krožnih luknjah

Pregled funkcije poti s polarnimi koordinatami

Tipka za funkcijo podajanja orodja	Premik orodja	Potrebni vnosi	Stran
L + P	Premica	Polarni polmer, polarni kot končne točke premice	235
C + P	Krožnica okoli središča kroga/ pola do končne točke krožnega loka	Polarni kot končne točke kroga	236
CR + P	Krožnica v aktivni smeri vrtenja	Polarni kot končne točke kroga	236
CT + P	Krožnica s tangencialnim nadaljevanjem na prejšnji konturni element	Polarni polmer, polarni kot končne točke kroga	236
C + P	Prekrivanje krožnice s premico	Polarni polmer, polarni kot končne točke kroga, koordinata končne točke na orodni osi	237

Izvor polarnih koordinat: Pol I, J

Preden s polarnimi koordinatami določite položaje, lahko pol (I, J) določite na poljubnih mestih v obdelovalnem programu. Pri določanju pola ravnajte kot pri programiranju središča kroga.

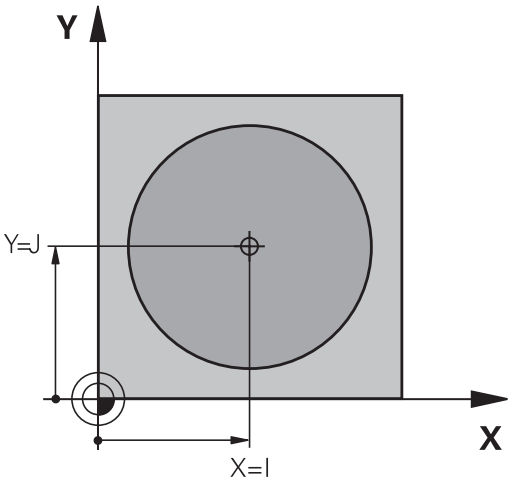

SPEC FCT

- Za programiranje pola pritisnite tipko SPEC FCT.
- Izberite gumb PROGRAMSKE FUNKCIJE.
- Izberite gumb DIN/ISO.
- Izberite gumb I ali J.
- **Koordinate**: vnesite pravokotne koordinate za pol ali prevzemite nazadnje programirani položaj: vnesite **G29**. Pol določite, preden programirate polarne koordinate. Pol programirajte samo v pravokotnih koordinatah. Pol je dejaven tako dolgo, dokler ne določite novega pola.

Primeri NC-stavkov

```
N120 I+45 J+45 *
```

Premica v hitrem teku G10 ali Premica s pomikom F G11

Orodje se po premicah premika od svojega trenutnega položaja na končno točko premic. Začetna točka je končna točka predhodnega niza.

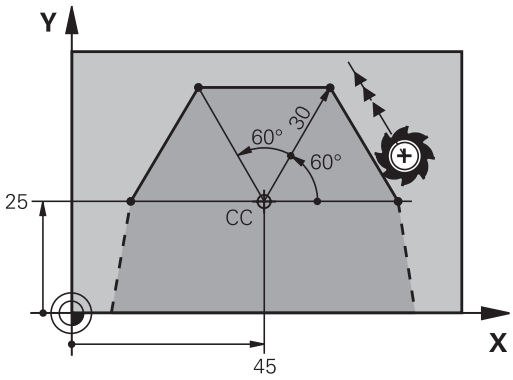

L

- **Polmer polarnih koordinat R**: vnesite razdaljo med končno točko premice in polom CC.

P

- **Kot polarnih koordinat H**: kotni položaj končne točke premice med –360° in +360°.

Predznak **H** je določen z referenčno osjo kota:

- Kot referenčne osi kota do **R** v nasprotni smeri urinih kazalcev: **H**>0
- Kot referenčne osi kota do **R** v smeri urinih kazalcev: **H**<0

Primeri NC-stavkov

```
N120 I+45 J+45 *
N130 G11 G42 R+30 H+0 F300 M3 *
N140 H+60 *
N150 G91 H+60 *
N160 G90 H+180 *
```

Krožnica G12/G13/G15 okoli pola I, J

Polmer polarnih koordinat **R** je hkrati tudi polmer krožnega loka. **R** je določen z razdaljo med začetno točko in polom **I, J**. Nazadnje programiran položaj orodja pred krožnico je začetna točka krožnice.

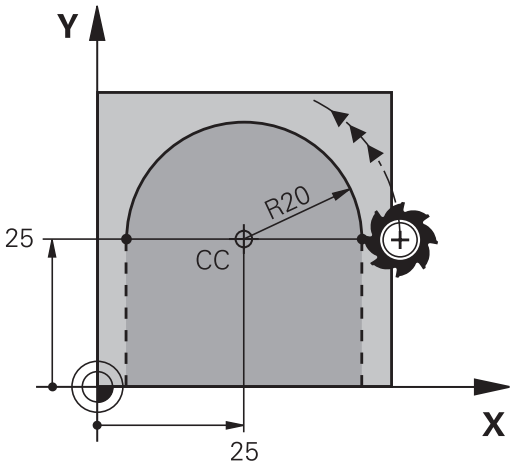

Smer vrtenja

- V smeri urinih kazalcev: **G12**
- V nasprotni smeri urinih kazalcev: **G13**
- Brez navedbe smeri vrtenja: **G15**. TNC se premika po krožnici v nazadnje programirani smeri vrtenja.

C
- **Kot polarnih koordinat H**: kotni položaj končne točke krožnice med –99999,9999° in +99999,9999°.

P
- **Smer vrtenja DR**

Primeri NC-stavkov

```
N180 I+25 J+25 *
N190 G11 G42 R+20 H+0 F250 M3 *
N200 G13 H+180 *
```

Pri inkrementalnih vnosih morate DR in PA vnesti z enakim predznakom.

Upoštevajte to delovanje, ko boste uvažali programe iz starejših krmilnih sistemov. Programe ustrezno prilagodite.

Krožnica G16 s tangencialnim nadaljevanjem

Orodje se premika po krožnici, ki se tangencialno nadaljuje na predhodni konturni element.

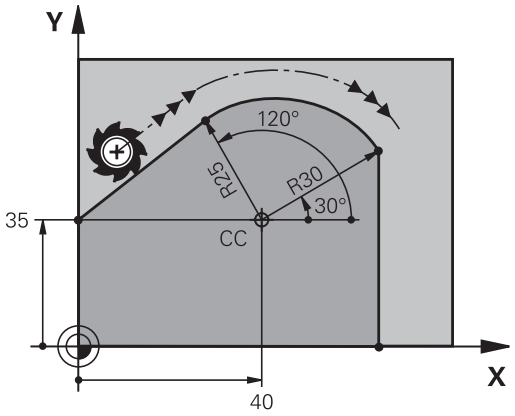

CT
- **Polmer polarnih koordinat R**: razdalja med končno točko krožnice in polom **I, J**

P
- **Kot polarnih koordinat H**: kotni položaj končne točke krožnice

Pol **ni** središče konturnega kroga!

Primeri NC-stavkov

```
N120 I+40 J+35 *
N130 G01 G42 X+0 Y+35 F250 M3 *
N140 G11 R+25 H+120 *
N150 G16 R+30 H+30 *
N160 G01 Y+0 *
```

Vijačnica

Vijačnica nastane pri prekrivanju navpičnega krožnega in premočrtnega premika. Krožnico programirajte v glavni ravnini.

Poti gibanja za vijačnico lahko programirate samo pri polarnih koordinatah.

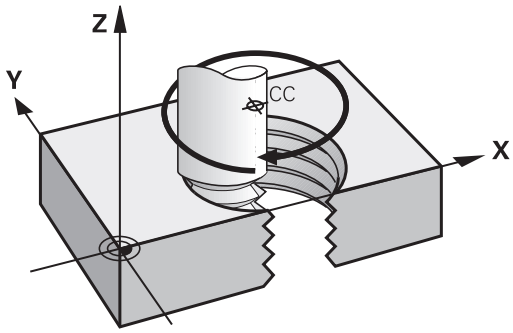

Uporaba

- Notranji in zunanji navoji z večjimi premeri
- Mazalni utori

Izračun vijačnice

Za programiranje je potreben inkrementalni vnos skupnega kota, ki ga izvede orodje po vijačnici, in skupna višina vijačnice.

Število zavojev n	zavoji navoja + dodatni zavoji na začetku in koncu navoja
Skupna višina h:	Naklon P x število zavojev n
Inkrementalni skupni kot **G91 H**:	Število zavojev x 360° + kot za začetek navoja + kot za dodatne zavoje
Začetna koordinata Z:	Naklon P x (zavoji navoja + navoj s prehodom na začetku navoja)

Oblika vijačnice

Preglednica prikazuje povezavo med smerjo dela, smerjo vrtenja in popravkom polmera za posamezne oblike podajanja orodja.

Notranji navoj	Smer obdelave	Smer vrtenja	Popravek polmera
desni	Z+	**G13**	**G41**
levi	Z+	**G12**	**G42**
desni	Z–	**G12**	**G42**
levi	Z–	**G13**	**G41**

Zunanji navoj			
desni	Z+	**G13**	**G42**
levi	Z+	**G12**	**G41**
desni	Z–	**G12**	**G41**
levi	Z–	**G13**	**G42**

Programiranje vijačnice

Vnesite smer vrtenja in inkrementalni skupni kot **G91 H** z enakim predznakom, sicer se lahko orodje premakne na napačno pot.

Za skupni kot **G91 H** lahko vnesete vrednost med -99.999,9999° in +99.999,9999°.

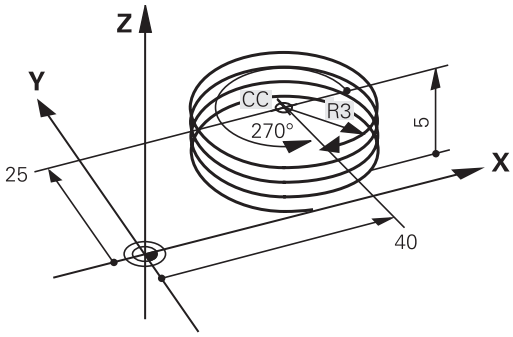

- **Kot polarnih koordinat**: inkrementalni vnos skupnega kota, za katerega se orodje premika po vijačnici. **Po vnosu kota s tipko za izbiro osi izberite orodno os.**
- **Koordinato** za višino vijačnice vnesite inkrementalno.
- V skladu s preglednico vnesite **popravek polmera**

Primer NC-stavkov: navoj M6 x 1 mm s petimi zavoji

```
N120 I+40 J+25 *
N130 G01 Z+0 F100 M3 *
N140 G11 G41 R+3 H+270 *
N150 G12 G91 H-1800 Z+5 *
```

Primer: premočrtni polarni premik

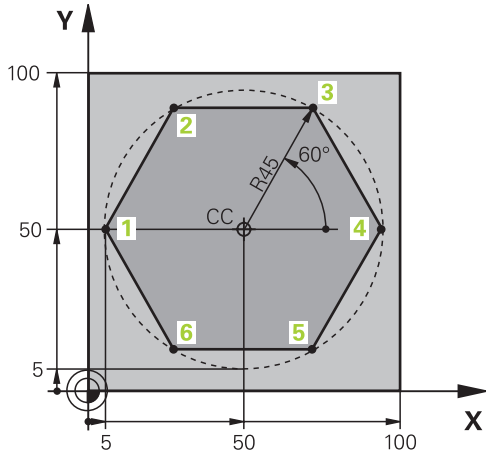

%LINEARPO G71 *	
N10 G30 G17 X+0 Y+0 Z-20 *	Definicija surovca
N20 G31 G90 X+100 Y+100 Z+0 *	
N30 T1 G17 S4000 *	Priklic orodja
N40 G00 G40 G90 Z+250 *	Definiranje izhodiščne točke za polarne koordinate
N50 I+50 J+50 *	Odmik orodja
N60 G10 R+60 H+180 *	Predpozicioniranje orodja
N70 G01 Z-5 F1000 M3 *	Premik na obdelovalno globino
N80 G11 G41 R+45 H+180 F250 *	Primik na konturo na točki 1
N90 G26 R5 *	Primik na konturo na točki 1
N100 H+120 *	Primik na točko 2
N110 H+60 *	Primik na točko 3
N120 H+0 *	Primik na točko 4
N130 H-60 *	Primik na točko 5
N140 H-120 *	Primik na točko 6
N150 H+180 *	Primik na točko 1
N160 G27 R5 F500 *	Tangencialni odmik
N170 G40 R+60 H+180 F1000 *	Odmik v obdelovalni ravnini, preklic popravka polmera
N180 G00 Z+250 M2 *	Odmik na osi vretena, konec programa
N99999999 %LINEARPO G71 *	

Primer: vijačnica

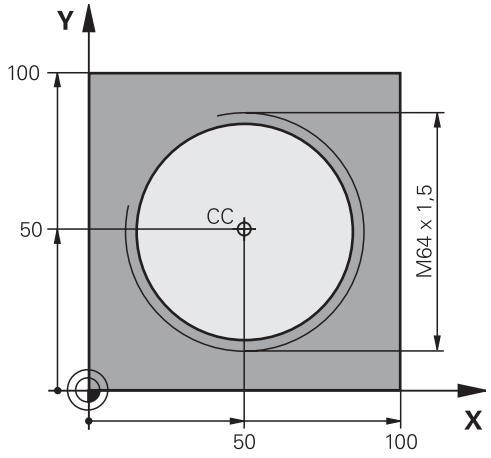

%HELIX G71 *	
N10 G30 G17 X+0 Y+0 Z-20 *	Definicija surovca
N20 G31 G90 X+100 Y+100 Z+0 *	
N30 T1 G17 S1400 *	Priklic orodja
N40 G00 G40 G90 Z+250 *	Odmik orodja
N50 X+50 Y+50 *	Predpozicioniranje orodja
N60 G29 *	Prevzem zadnjega programiranega položaja kot pola
N70 G01 Z-12,75 F1000 M3 *	Premik na obdelovalno globino
N80 G11 G41 R+32 H+180 F250 *	Primik na prvo konturno točko
N90 G26 R2 *	nadaljevanjem
N100 G13 G91 H+3240 Z+13,5 F200 *	Premikanje po vijačnici
N110 G27 R2 F500 *	Tangencialni odmik
N120 G01 G40 G90 X+50 Y+50 F1000 *	Odmik orodja, konec programa
N130 G00 Z+250 M2 *	

6.6 Poti gibanja – Prosto programiranje kontur FK(možnost št. 19)

Osnove

Slike orodij, ki niso dimenzionirane v skladu z NC-jem, pogosto vsebujejo koordinatne podatke, ki jih ne morete vnesti s sivimi tipkami za vnos v pogovorno okno.

Takšne vnose programirate neposredno s prostim programiranjem kontur FK, npr.

- če so znane koordinate na konturnem elementu ali v njegovi bližini,
- če se koordinatni podatki nanašajo na drug konturni element,
- če so znani podatki o smereh in podatki o poteku kontur.

TNC izračuna konturo iz znanih koordinatnih podatkov in podpira programirno pogovorno okno z interaktivno FK-grafiko. Slika desno zgoraj prikazuje dimenzioniranje, ki ga najenostavneje vnesete v FK-programiranju.

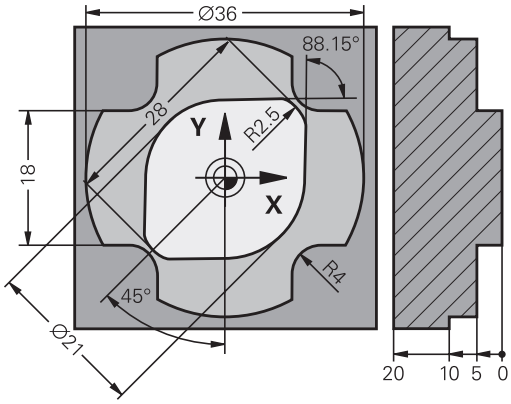

Upoštevajte naslednje pogoje za FK-programiranje:

Konturne elemente lahko s prostim programiranjem konture programirate samo v obdelovalni ravnini.

Obdelovalno ravnino za FK-programiranje določite po naslednjem postopku:

- 1. S pomočjo ravnine, opisane v nizu **FPOL**.
- 2. Prek obdelovalne ravnine, določene v nizu **TOOL CALLT** (npr. **G17** = ravnina X/Y)
- 3. Če zgornji postopki ne ustrezajo, je standardna ravnina X/Y aktivna.

Prikaz gumbov FK je odvisen od osi vretena v definiciji surovca. Če na primer v definiciji surovca vnesete os vretena **G17**, TNC prikaže le gumbe FK za ravnino X/Y.

Za vsak konturni element vnesite vse razpoložljive podatke. V vsakem stavku programirajte tudi podatke, ki se ne spreminjajo: podatki, ki niso programirani, tudi niso znani!

Q-parametri so dovoljeni v vseh FK-elementih, razen v elementih z relativnimi referencami (npr. **RX** ali **RAN**), torej v elementih, ki se navezujejo na druge NC-nize.

Če v programu uporabljate običajno in prosto programiranje kontur, mora biti vsak FK-odsek jasno določen.

TNC potrebuje natančno točko, s katere se izvajajo izračuni. Neposredno pred FK-odsekom s sivimi tipkami za vnos v pogovorno okno programirajte položaj, ki vsebuje obe koordinati obdelovalne ravnine. V tem stavku ne programirajte Q-parametrov.

Če je prvi niz v FK-odseku niz **FCT** ali **FLT**, je treba pred tem s sivimi tipkami za vnos v pogovorno okno programirati vsaj dva NC-niza, s čimer je smer primika jasno določena.

FK-odsek se ne sme začeti neposredno za oznako **L**.

Grafika pri FK-programiranju

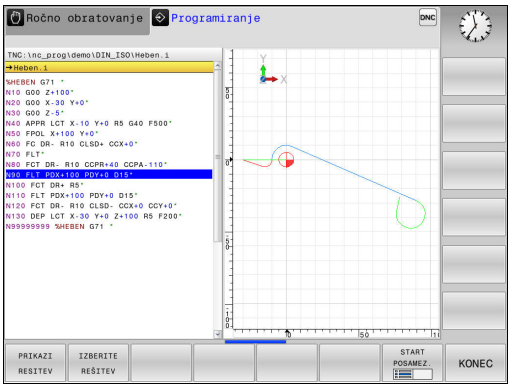

> Če želite pri FK-programiranju uporabljati grafiko, izberite postavitev zaslona **PROGR. + GRAF.**
>
> **Dodatne informacije:** Programiranje, Stran 76

Če so koordinatni podatki nepopolni, konture obdelovanca pogosto ni mogoče jasno določiti. V tem primeru prikaže TNC na FK-grafiki različne rešitve, med katerimi izberete najprimernejšo. FK-grafika predstavlja konturo obdelovanca z različnimi barvami:

modra: Konturni element je jasno določen.
Zadnji FK-element se modro obarva šele po odmiku, čeprav je jasno označen, npr. s CLSD−.

zelena: Vneseni podatki dopuščajo več rešitev. Izberite najprimernejšo.

rdeča: Vneseni podatki ne določajo konturnega elementa dovolj jasno. Vnesite več podatkov.

Če podatki omogočajo več rešitev in je konturni element prikazan z zeleno barvo, pravilno konturo izberite na naslednji način:

PRIKAZI RESITEV

- Pritiskajte gumb **PRIKAŽI REŠITEV**, da se konturni element pravilno praže. Če v običajnem prikazu ni mogoče razločiti morebitnih rešitev, uporabite funkcijo povečave (2. orodna vrstica).

IZBERITE REŠITEV

- Prikazan konturni element ustreza sliki: določite z gumbom **IZBERI REŠITEV**.

Če zeleno prikazane konture še ne želite določiti, pritisnite gumb **KONEC IZBIRE**, da nadaljujete delo v pogovornem oknu za FK.

> Zeleno prikazane konturne elemente čim prej določite s funkcijo **IZBERI REŠITEV** in tako omejite večpomenskost za naslednje konturne elemente.
>
> Proizvajalec stroja lahko za FK-grafiko določi druge barve.

Prikaz številk stavkov v grafičnem oknu

Za prikaz številk nizov v grafičnem oknu:

ŠT.BLOKA PRIKAŽI SKRIJ

- gumb **PRIKAZ/SKRIVANJE ŠT NIZA** prestavite na **PRIKAZ** (3. orodna vrstica).

Odpiranje FK-pogovornih oken

Če pritisnete sivo tipko za funkcijo poti za FK, TNC prikaže gumbe, s katerimi je mogoče odpreti pogovorno okno za FK. Če želite opustiti izbiro gumbov, znova pritisnite tipko **FK**.

Če pogovorno okno za FK odprete z enim od teh gumbov, prikaže TNC dodatne orodne vrstice, s katerimi lahko vnesete znane koordinate, podatke o smeri in poteku konture.

Gumb	FK-element
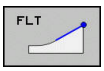	Premočrtno s tangencialnim nadaljevanjem
	Premica brez tangencialnega nadaljevanja
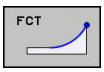	Krožni lok s tangencialnim nadaljevanjem
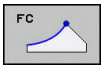	Krožni lok brez tangencialnega nadaljevanja
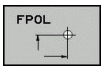	Pol za FK-programiranje

Pol za FK-programiranje

- Za prikaz gumbov za prosto programiranje kontur pritisnite tipko **FK**.

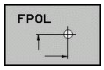

- Odpiranje pogovornega okna za določanje pola: pritisnite gumb **FPOL**. TNC prikaže gumbe za osi aktivne obdelovalne ravnine.
- S temi gumbi vnesite polarne koordinate.

Pol za FK-programiranje ostane aktiven, dokler s funkcijo FPOL ne vnesete novega.

Prosto programiranje premic

Premočrtno brez tangencialnega nadaljevanja

- Za prikaz gumbov za prosto programiranje kontur pritisnite tipko **FK**.

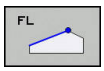

- Če želite odpreti pogovorno okno za prost premočrten premik, pritisnite gumb **FL**. TNC prikaže več gumbov.
- S temi gumbi lahko v niz vnesete vse znane podatke. Grafika za FK prikazuje programirano konturo rdeče, dokler ne vnesete dovolj podatkov. Če je rešitev več, jih grafika prikaže zeleno. **Dodatne informacije:** Grafika pri FK-programiranju, Stran 243

Premočrtno s tangencialnim nadaljevanjem

Če se premica tangencialno nadaljuje na drug konturni element, pogovorno okno odprite z gumbom :

- Za prikaz gumbov za prosto programiranje kontur pritisnite tipko **FK**.

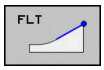

- Če želite odpreti pogovorno okno, pritisnite gumb **FLT**.
- Z gumbi lahko v niz vnesete vse znane podatke.

Prosto programiranje krožnic

Krožnica brez tangencialnega nadaljevanja

- Za prikaz gumbov za prosto programiranje kontur pritisnite tipko **FK**.

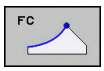

- Če želite odpreti pogovorno okno za proste krožne loke, pritisnite gumb **FC**, in TNC prikaže gumbe za neposreden vnos podatkov za krožnico ali središče kroga.
- S temi gumbi vnesite vse znane podatke. FK-grafika prikazuje programirano konturo v rdeči barvi, dokler ne vnesete vseh potrebnih podatkov. Če je rešitev več, jih grafika prikaže zeleno. **Dodatne informacije:** Grafika pri FK-programiranju, Stran 243

Krožnica s tangencialnim nadaljevanjem

Če se krožnica tangencialno nadaljuje na nek drug konturni element, pogovorno okno odprite z gumbom **FCT**:

- Za prikaz gumbov za prosto programiranje kontur pritisnite tipko **FK**.

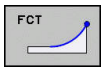

- Če želite odpreti pogovorno okno, pritisnite gumb **FCT**.
- Z gumbi lahko v niz vnesete vse znane podatke.

Možnosti vnosa

Koordinate končne točke

Gumbi	Znani podatki
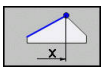 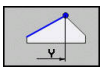	Pravokotne koordinate X in Y
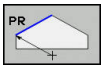 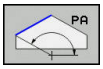	Polarne koordinate, ki se navezujejo na FPOL

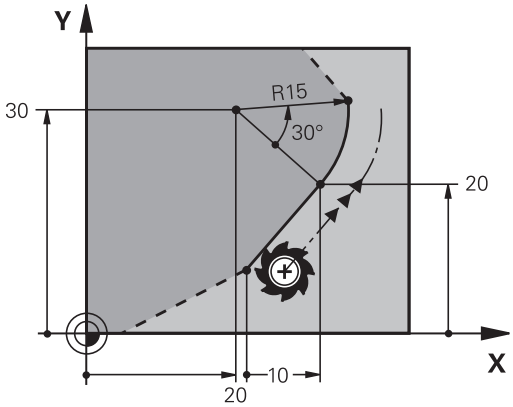

Primeri NC-nizov

```
N70 FPOL X+20 Y+30
N80 FL IX+10 Y+20 G42 F100
N90 FCT PR+15 IPA+30 DR+ R15
```

Smer in dolžina konturnih elementov

Gumbi	Znani podatki
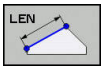	Dolžina premice
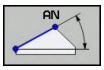	Kot vzpona premice
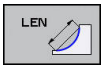	Dolžina tetiv LEN odseka krožnega loka
	Kot vzpona AN vstopne tangente
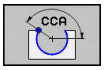	Kot središča odseka krožnega loka

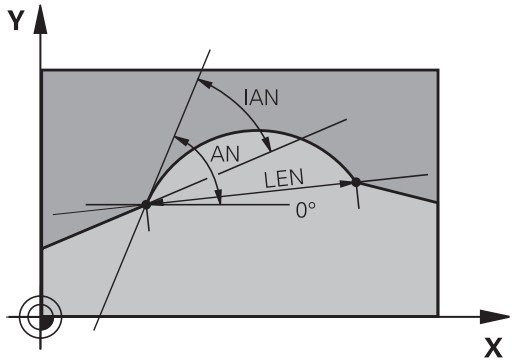

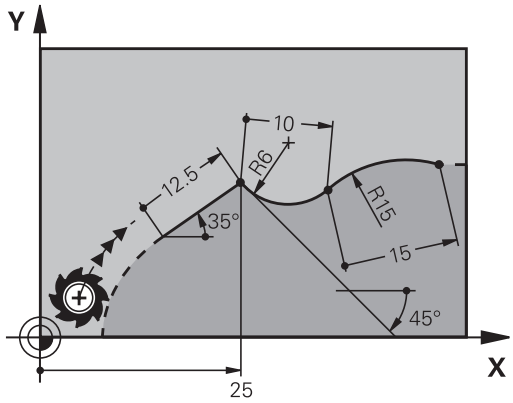

Pozor: nevarnost za orodje in obdelovanec!

Kot vzpona, ki ste ga inkrementalno (**IAN**) definirali, naveže TNC na smer zadnjega niza premikanja. Programi, ki vsebujejo inkrementalne kote vzpona in so bili ustvarjeni na iTNC 530 ali starejših TNC-jih, niso združljivi.

Primeri NC-nizov

```
N20 FLT X+25 LEN 12.5 AN+35 G41 F200
N30 FC DR+ R6 LEN 10 AN-45
N40 FCT DR- R15 LEN 15
```

Središče kroga CC, polmer in smer vrtenja v FC-/FCT-stavku

Za prosto programirane krožnice izračuna TNC iz vaših vnosov središče kroga. Tako lahko v enem stavku programirate polni krog tudi s FK-programiranjem.

Če želite središče kroga definirati v polarnih koordinatah, morate pol namesto s **CC** definirati s funkcijo FPOL. FPOL ostane dejaven do naslednjega niza **FPOL** in se določi s pravokotnimi koordinatami.

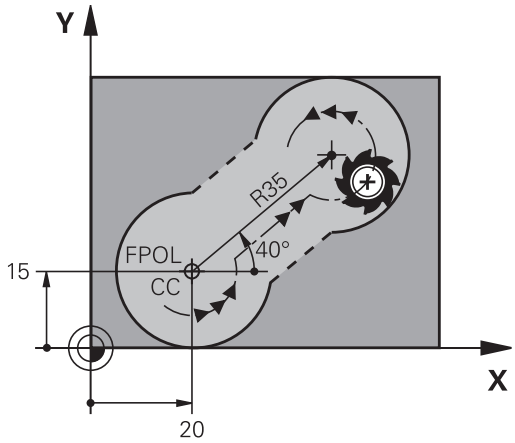

> Običajno programirano ali izračunano središče kroga v novem FK-odseku ni več dejavno kot pol ali središče kroga: če se običajno programirane polarne koordinate nanašajo na pol, ki ste ga predhodno določili v CC-stavku , ta pol s CC-stavkom znova nastavite za FK-odsekom.

Gumbi	Znani podatki
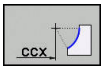 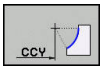	Središče v pravokotnih koordinatah
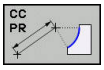 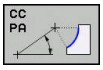	Središče v polarnih koordinatah
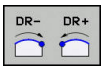	Smer vrtenja krožnice
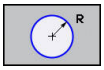	Polmer krožnice

Primeri NC-nizov

```
N10 FC CCX+20 CCY+15 DR+ R15
N20 FPOL X+20 Y+15
N30 FL AN+40
N40 FC DR+ R15 CCPR+35 CCPA+40
```

Zaprte konture

Z gumbom **CLSD** označite začetek in konec zaprte konture. S tem se za zadnji konturni element zmanjša število možnih rešitev.

CLSD vnesite poleg drugega konturnega vnosa v prvem in zadnjem nizu FK-odseka.

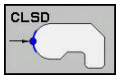

Začetek konture: CLSD+
Konec konture: CLSD–

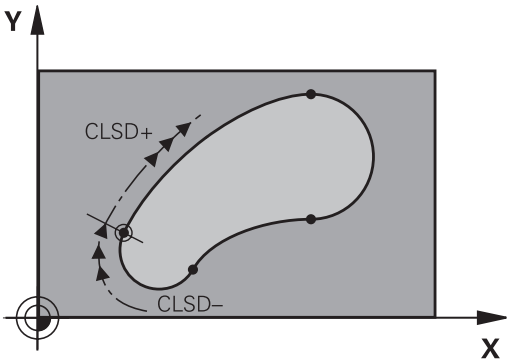

Primeri NC-nizov

```
N10 G01 X+5 Y+35 G41 F500 M3
N20 FC DR- R15 CLSD+ CCX+20 CCY+35
...
N30 FCT DR- R+15 CLSD-
```

Pomožne točke

Tako za proste premice kot tudi za krožnice lahko koordinate za pomožne točke vnesete na konturah ali poleg njih.

Pomožne točke na konturi

Pomožne točke so neposredno na premicah oz. na podaljških premic ali neposredno na krožnici.

Gumbi	Znani podatki
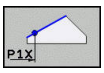 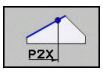	X-koordinata pomožne točke P1 ali P2 premice
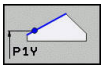	Y-koordinata pomožne točke P1 ali P2 premice
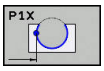 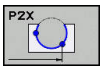 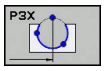	X-koordinata pomožne točke P1, P2 ali P3 krožnice
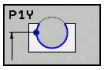 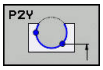 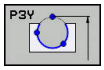	Y-koordinata pomožne točke P1, P2 ali P3 krožnice

Pomožne točke poleg konture

Gumbi	Znani podatki
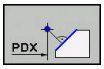 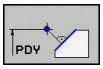	X- ali Y-koordinata pomožne točke ob premici
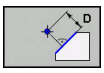	Razdalja med pomožno točko in premico
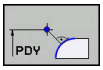	X- in Y-koordinati pomožne točke poleg krožnice
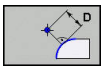	Razdalja med pomožno točko in krožnico

Primeri NC-nizov

```
N10 FC DR- R10 P1X+42.929 P1Y+60.071
N20 FLT AN-70 PDX+50 PDY+53 D10
```

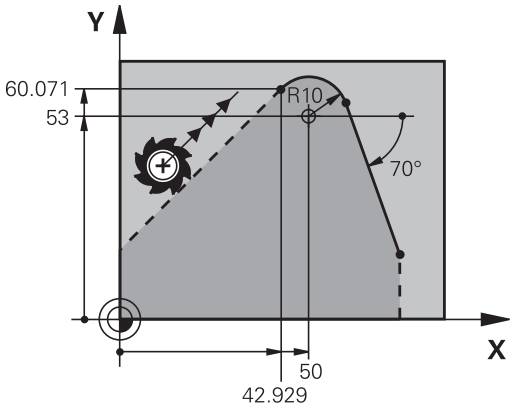

Relativne reference

Relativne reference so podatki, ki se navezujejo na drug konturni element. Gumbi in programski izrazi za **r**elativne reference se začenjajo s črko **"R"**. Slika desno prikazuje dimenzije, ki jih je treba programirati kot relativne reference.

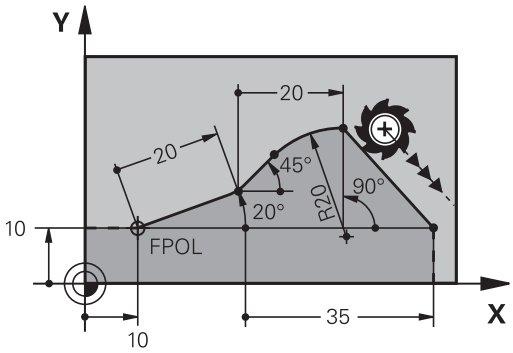

Koordinate z relativno referenco vedno vnašajte inkrementalno. Poleg tega vnesite še številko niza konturnega elementa, na katerega se želite sklicevati.

Konturni element, katerega številko niza vnesete, ne sme biti več kot 64 pozicionirnih nizov pred nizom, v katerem programirate sklic.

Če izbrišete stavek, v katerega ste vnesli sklic, TNC prikaže sporočilo o napaki. Preden ta stavek izbrišete, spremenite program.

Relativna referenca na N-stavek: koordinate končne točke

Gumbi		Znani podatki
RX N...	RY N...	Pravokotne koordinate z referenco na N-stavek
RPR N...	RPA N...	Polarne koordinate glede na N-stavek

Primeri NC-nizov

```
N10 FPOL X+10 Y+10
N20 FL PR+20 PA+20
N30 FL AN+45
N40 FCT IX+20 DR- R20 CCA+90 RX 20
N50 FL IPR+35 PA+0 RPR 20
```

Relativna referenca na N-niz: smer in oddaljenost od konturnega elementa

Gumb	Znani podatki
RAN N...	Kot med premico in drugim konturnim elementom oz. med vstopno tangento krožnega loka in drugim konturnim elementom
PAR N...	Premica, vzporedna z drugim konturnim elementom
DP	Razdalja med premico in vzporednim konturnim elementom

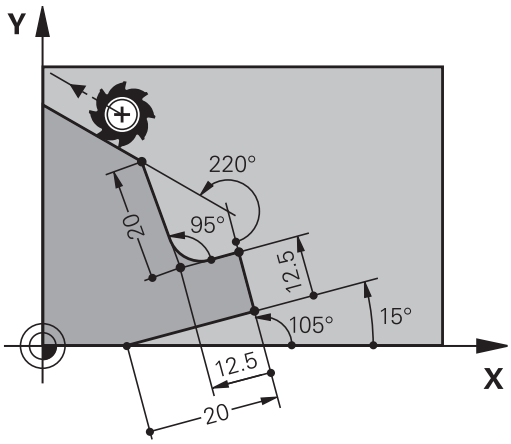

Primeri NC-nizov

```
N10 FL LEN 20 AN+15
N20 FL AN+105 LEN 12.5
N30 FL PAR 10 DP 12.5
N40 FSELECT 2
N50 FL LEN 20 IAN+95
N60 FL IAN+220 RAN 20
```

Relativna referenca na N-stavek: Središče kroga CC

Gumb	Znani podatki
RCCX N... RCCY N...	Pravokotne koordinate središča kroga glede na N-niz
RCCPR N... RCCPA N...	Polarne koordinate središča kroga glede na N-niz

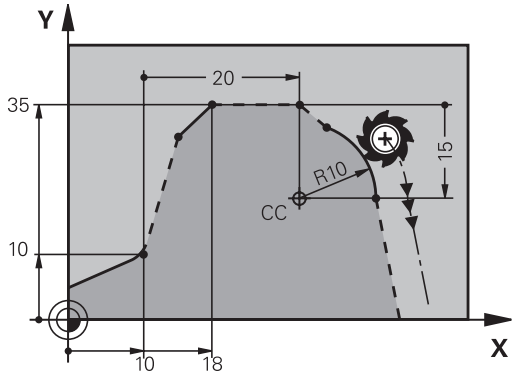

Primeri NC-nizov

```
N10 FL X+10 Y+10 G41
N20 FL ...
N30 FL X+18 Y+35
N40 FL ...
N50 FL ...
N60 FC DR- R10 CCA+0 ICCX+20 ICCY-15 RCCX10 RCCY30
```

Primer: FK-programiranje 1

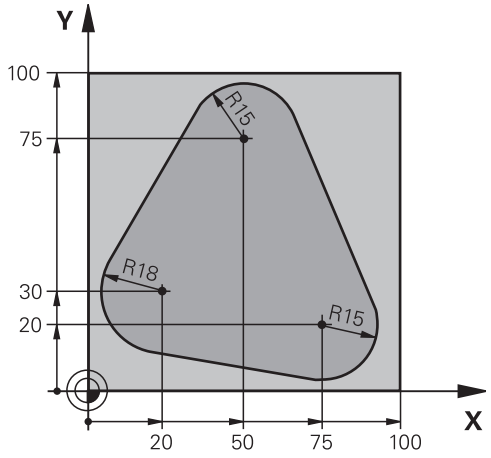

%FK1 G71*	
N10 G30 G17 X+0 Y+0 Z-20*	Definicija surovca
N20 G31 X+100 Y+100 Z+0*	
N30 T 1 G17 S500*	Priklic orodja
N40 G00 G90 Z+250 G40 M3*	Odmik orodja
N50 G00 X-20 Y+30 G40*	Predpozicioniranje orodja
N60 G01 Z-10 G40 F1000*	Premik na obdelovalno globino
N70 APPR CT X+2 Y+30 CCA90 R+5 G41 F250*	Premik na konturo na krožnici s tangencialnim nadaljevanjem
N80 FC DR- R18 CLSD+ CCX+20 CCY+30*	FK-odsek:
N90 FLT*	K vsakemu konturnemu elementu programirajte znane podatke
N100 FCT DR- R15 CCX+50 CCY+75*	
N110 FLT*	
N120 FCT DR- R15 CCX+75 CCY+20*	
N130 FLT*	
N140 FCT DR- R18 CLSD- CCX+20 CCY+30*	
N150 DEP CT CCA90 R+5 F2000*	Odmik od konture na krožnici s tangencialnim nadaljevanjem
N160 G00 X-30 Y+0*	
N170 G00 Z+250 M2*	Odmik orodja, konec programa
N99999999 %FK1 G71*	

7

Programiranje: prevzem podatkov iz CAD-datotek

7.1 Razdelitev zaslona prikazovalnika CAD-Viewer in DXF-pretvornika

Postavitev zaslona prikazovalnika CAD-Viewer in DXF-pretvornika

Ko odprete prikazovalnik CAD-Viewer in DXF-pretvornik, imate na voljo naslednjo postavitev zaslona:

Prikaz na zaslonu

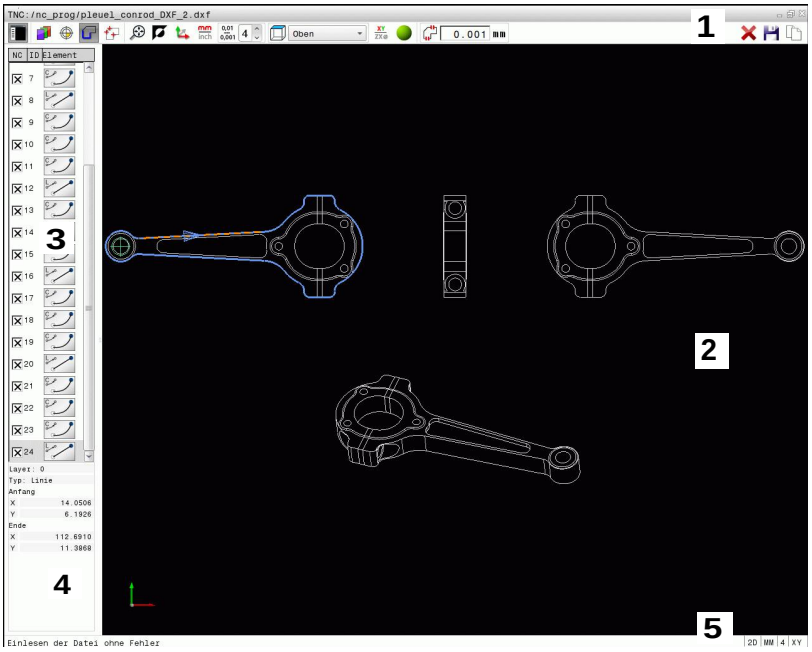

1 Menijska vrstica
2 Okno Grafika
3 Okno Pogled seznama
4 Okno Informacije o elementu
5 Vrstica stanja

7.2 CAD-Viewer

Uporaba

Z novim prikazovalnikom CAD-Viewer lahko standardizirane CAD-oblike zapisa podatkov odprete neposredno v TNC-ju.

TNC prikaže naslednje oblike zapisa datotek:

datoteke	datoteke
Step	.STP in .STEP
Iges	.IGS in .IGES
DXF	.DXF

Izberete jih enostavno prek upravljanja datotek TNC, tako kot izberete tudi NC-programe. Tako lahko modele hitro in enostavno preverite.

Referenčno točko v modelu lahko poljubno pozicionirate. Glede na referenčno točko lahko prikažete informacije o elementu, npr. središča krogov.

V ta namen sta na voljo dve ikoni:

Ikona	Nastavitev
	Prikaz ali skrivanje okna Pogled seznama, s čimer povečate okno Grafika.
	Prikaz različnih slojev
	Določanje referenčne točke ali brisanje določene referenčne točke
	Izbira največje možne povečave celotne slike
	Preklop barve ozadja (črna ali bela)
0,01 ... 0,001	Nastavitev ločljivosti: z ločljivostjo določite, koliko decimalnih mest TNC upošteva pri ustvarjanju konturnega programa. Osnovna nastavitev: 4 mesta za decimalno vejico pri **mm** in 5 mest za decimalno vejico pri **palcih**
	Preklop med različnimi pogledi risbe, npr. **Zgoraj**

7.3 DXF-pretvornik (možnost št. 42)

Uporaba

DXF-datoteke lahko odprete neposredno v TNC-ju in iz njih ekstrahirate konture ali obdelovalne položaje, ki jih nato shranite kot programe z navadnim besedilom ali točkovne datoteke. Programe z navadnim besedilom, ki jih ustvarite pri izbiri kontur, lahko izvajate tudi s starejšimi TNC-krmilnimi sistemi, saj vsebujejo konturni programi samo nize **L** in **CC**/**C**.

Če datoteke obdelujete v načinu **Programiranje**, TNC privzeto ustvari konturne programe s pripono **.H** in datoteke točk s pripono **.PNT**. V pogovornem oknu za shranjevanje lahko izberete poljubno vrsto datoteke. Če želite izbrano konturo ali izbrani obdelovalni položaj dodati neposredno v NC-program, uporabite odložišče TNC-ja.

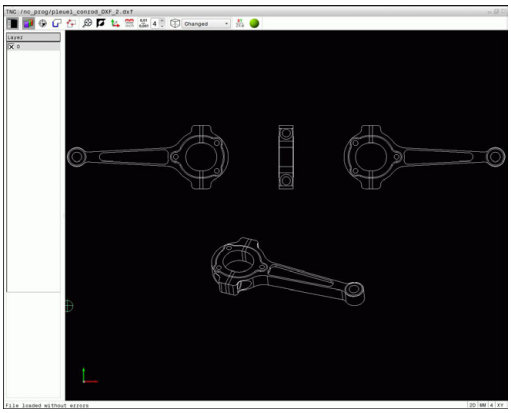

DXF-datoteka za obdelavo mora biti shranjena na trdem disku TNC-ja.

Pred vnosom v TNC pazite, da ime datoteke ne vsebuje praznih mest ali nedovoljenih posebnih znakov.

Dodatne informacije: Imena datotek, Stran 115

TNC podpira najbolj razširjeno DXF-obliko zapisa R12 (ustreza AC1009).

TNC ne podpira binarne DXF-oblike zapisa. Pri izdelavi DXF-datoteke iz programa CAD ali risalnega programa pazite, da datoteko shranite v ASCII-obliki zapisa.

Delo z DXF-pretvornikom

Za upravljanje DXF-pretvornika obvezno potrebujete miško ali sledilno ploščico. Vsi načini delovanja in funkcije kot tudi izbira kontur in obdelovalnih položajev so možni samo z miško ali sledilno ploščico.

DXF-pretvornik deluje kot ločena aplikacija na tretjem namizju TNC-ja. S tipko za zamenjavo zaslona lahko preklapljate med načini delovanja stroja, načini programiranja in DXF-pretvornikom. To je zlasti koristno, kadar želite konture ali obdelovalne položaje s kopiranjem prek odložišča vnesti v program z navadnim besedilom.

Odpiranje DXF-datoteke

- Izberite način **Programiranje**.
- Izbira upravljanja datotek
- Če želite izbrati meni gumba za izbiro vrst datotek za prikaz, pritisnite gumb **IZBOR TIPA**.
- Če želite prikazati vse CAD-datoteke, pritisnite gumb **PRIKAŽI CAD**.
- Izberite imenik, v katerem je shranjena CAD-datoteka.
- Izberite želeno DXF-datoteko.
- Potrdite s tipko **ENT**: TNC zažene DXF-pretvornik in na zaslonu prikaže vsebino datoteke. V oknu Pogled seznama TNC prikaže sloje (ravni), v oknu Grafika pa risbo.

Osnovne nastavitve

Naslednje osnovne nastavitve izberete z ikonami glave.

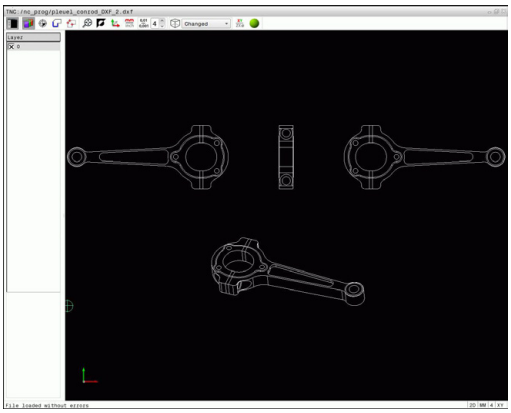

Ikona	Nastavitev
	Prikaz ali skrivanje okna Pogled seznama, s čimer povečate okno Grafika.
	Prikaz različnih slojev
	Izbira konture
	Izbira vrtalnih položajev
	Določanje referenčne točke
	Izbira največje možne povečave celotne slike
	Preklop barve ozadja (črna ali bela)
	Preklop med načinoma 2D in 3D. Aktivni način je barvno poudarjen.
mm inch	Nastavitev merske enote **mm** ali **palec** za datoteko. V tej merski enoti prikaže TNC tudi konturni program in obdelovalne položaje. Aktivna merska enota je poudarjena z rdečo barvo.
0,01 ... 0,001	Nastavitev ločljivosti: z ločljivostjo določite, koliko decimalnih mest TNC upošteva pri ustvarjanju konturnega programa. Osnovna nastavitev: 4 mesta za decimalno vejico pri merski enoti **mm** in 5 mest za decimalno vejico pri merski enoti **palci**
	Preklop med različnimi pogledi risbe, npr. **Zgoraj**

TNC naslednje ikone prikaže samo v določenih načinih.

Ikona	Nastavitev
	Način prevzema konture: S toleranco je določena največja dovoljena razdalja med sosednjima konturnima elementoma. S toleranco lahko izravnate nenatančnosti, ki so nastale pri izdelavi risbe. Osnovna nastavitev je določena z 0,001 mm.
	Način prevzema točk: Določite, ali naj TNC pri izbiranju obdelovalnih položajev pot premika orodja prikaže črtkano.
	Način optimiranja poti: TNC pot premika orodja optimira tako, da so premiki orodja med obdelovalnimi položaji krajši. Če znova pritisnete to tipko, ponastavite optimiranje.
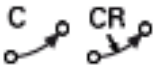	Način krožnega loka: način krožnega loka določa, ali se v NC-programu izpišejo krogi v obliki C ali CR npr. za interpoliranje plašča valja.

Poskrbite, da boste nastavili pravo mersko enoto, saj v DXF-datoteki ni tovrstnih informacij.

Če želite ustvariti programe za starejše TNC-krmilne sisteme, morate ločljivost omejiti na 3 decimalna mesta. Dodatno morate odstraniti opombe, ki jih DXF-pretvornik izda skupaj s konturnim programom.

TNC aktivne osnovne nastavitve na zaslonu prikaže v vrstici stanja.

Nastavitev ravnine

DXF-datoteke praviloma vsebujejo več slojev (ravni). S pomočjo tehnike slojev konstrukter organizira različne elemente, npr. dejansko konturo obdelovanca, izmere, pomožne in konstrukcijske črte, šrafiranja in besedila.

Če želite, da bo pri izbiri konture na zaslonu manj odvečnih informacij, lahko prikaz odvečnih informacij prekličete v slojih DXF-datoteke.

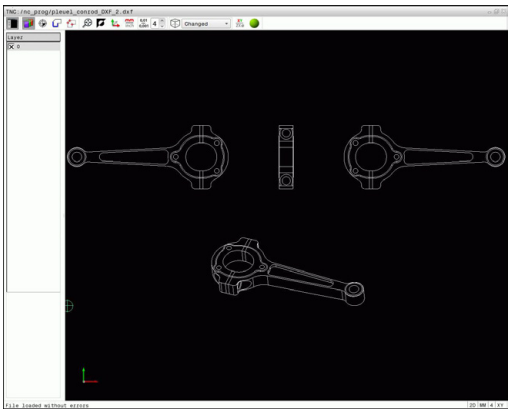

DXF-datoteka za obdelavo mora vsebovati vsaj en sloj. TNC elemente, ki niso dodeljeni nobenemu sloju, samodejno premakne v sloj "anonimno".

Konturo lahko izberete tudi v primerih, ko so črte shranjene v različnih slojih.

- Izberite način za nastavitev sloja: TNC v oknu Pogled seznama prikaže vse sloje, ki jih vsebuje aktivna DXF-datoteka.
- Skrivanje sloja: z levo miškino tipko izberite želeni sloj in ga skrijte tako, da kliknete potrditveno polje. Lahko uporabite tudi preslednico.
- Prikaz sloja: z levo miškino tipko izberete želeni sloj in ga prikažete tako, da kliknete potrditveno polje. Lahko uporabite tudi preslednico.

Določanje referenčne točke

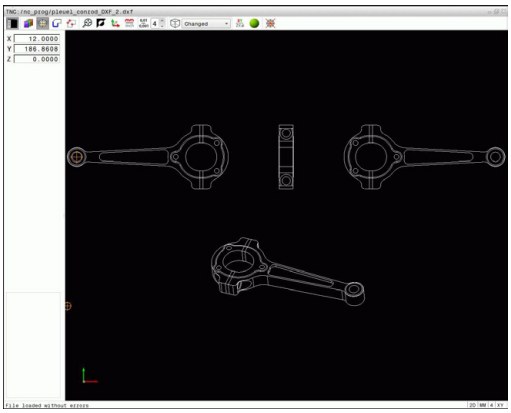

Ničelna točka risbe DXF-datoteke ne leži vedno tako, da jo lahko neposredno uporabite kot referenčno točko obdelovanca. TNC zato nudi funkcijo, s katero lahko ničelno točko risbe s klikom na element premaknete na želeno mesto.

Referenčno točko lahko določite na naslednjih mestih:

- z neposrednim vnosom številk v oknu Pogled seznama
- na začetni točki, na končni točki in na sredini premice
- na začetni ali končni točki ali na sredini krožnega loka
- na prehodu kvadranta ali v središču polnega kroga
- na presečišču
  - dveh premic, tudi če je presečišče na podaljšku posamezne premice
  - premice in krožnega loka
  - premice in polnega kroga
  - dveh krogov (tako delni kot polni krog)

Za določitev referenčne točke morate uporabiti sledilno ploščico ali priključeno miško.

Referenčno točko lahko spremenite tudi po tem, ko ste že izbrali konturo. TNC izračuna dejanske konturne podatke, šele ko izbrano konturo shranite v konturni program.

Izbira referenčne točke na posameznem elementu

- Izberite način določanja referenčne točke.
- Miškin kazalec premaknite na želeni element: TNC z zvezdico prikaže referenčne točke, ki ležijo na izbranem elementu in jih je mogoče izbrati.
- Kliknite zvezdico, ki jo želite izbrati kot referenčno točko, in TNC postavi na izbrano mesto simbol za referenčno točko. Če je izbrani element premajhen, uporabite funkcijo povečave.

Izbira referenčne točke kot presečišča dveh elementov

- Izberite način določanja referenčne točke.
- Z levo miškino tipko kliknite prvi element (premica, polni krog ali krožni lok). TNC z zvezdico prikaže referenčne točke, ki jih je mogoče izbrati z zvezdico in ki ležijo na izbranem elementu. Element je barvno poudarjen.
- Z levo miškino tipko kliknite drugi element (premica, polni krog ali krožni lok). TNC simbol za referenčno točko postavi na presečišče.

TNC izračuna presečišče dveh elementov, tudi če to leži na podaljšku enega od elementov.

Če lahko TNC izračuna več presečišč, krmilna naprava izbere presečišče, ki je najbližje kliku drugega elementa z miško.

Če TNC ne more izračunati nobenega presečišča, znova prekliče izbrani element.

Ko določite referenčno točko, se spremeni barva ikone določanje referenčne točke.

Referenčno točko lahko izbrišete tako, da pritisnite ikono .

Informacije o elementu

TNC v oknu Informacije o elementu prikaže oddaljenost izbrane referenčne točke od ničelne točke risbe.

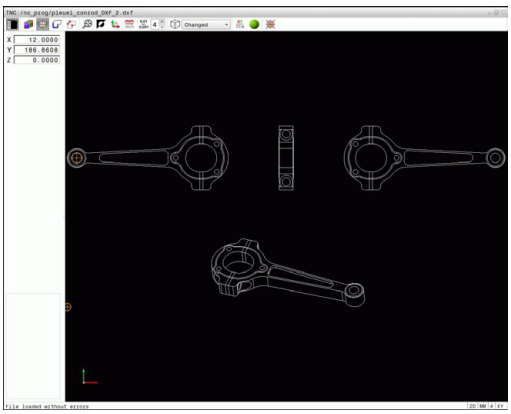

Izbira in shranjevanje konture

Za izbiro konture uporabite sledilno ploščico na TNC-tipkovnici ali USB-miško.

Pri izbiri konture smer poteka določite tako, da sovpada z želeno smerjo obdelave.

Prvi konturni element izberite tako, da je možen primik brez kolizije.

Če so konturni elementi zelo blizu drug drugega, uporabite funkcijo povečave.

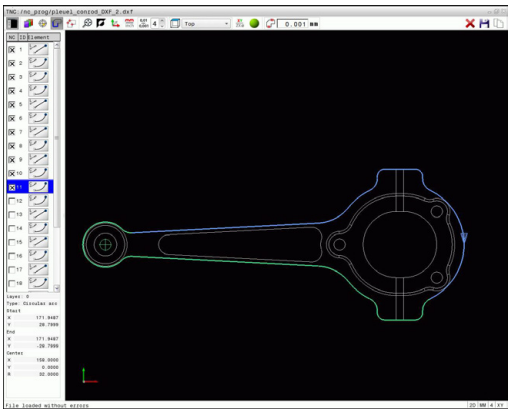

Kot konturo lahko izberete naslednje DXF-elemente:

- LINE (premica)
- CIRCLE (polni krog)
- ARC (delni krog)
- POLYLINE (lomljenka)

Elipse in zlepke lahko uporabite za presečišča, vendar jih ne morete označiti. Če elipse ali zlepke označite, se ti obarvajo rdeče.

Informacije o elementu

TNC v oknu Informacije o elementu prikaže različne informacije o konturnem elementu, ki ste jih z miško nazadnje izbrali v oknu Pogled seznama ali oknu Grafika.

- **Sloj**: prikazuje, na kateri ravni se nahajate.
- **Vrsta**: prikazuje, kateri element je izbran, npr. črta.
- **Koordinate**: prikazujejo začetno in končno točko elementa ter po potrebi središče kroga in polmer.

- Izbira načina za izbiro konture: konturo lahko izberete v oknu Grafika.
- Za izbiro konturnega elementa miškin kazalec premaknite na želeni element. TNC smer poteka prikaže črtkano. Smer poteka lahko spremenite tako, da miškin kazalec premaknete na drugo stran središča elementa. Element izberite z levo miškino tipko. TNC prikaže izbrani konturni element z modro barvo. Če v izbrani smeri poteka lahko izberete dodatne konturne elemente, jih TNC označi z zeleno barvo.
- Če je v izbrani smeri poteka mogoče jasno izbrati dodatne konturne elemente, jih TNC označi z zeleno barvo. Pri razvejitvah je izbran element z najmanjšo kotno razdaljo. Če kliknete zadnji zeleni element, prevzamete v konturni program vse elemente.
- V oknu Pogled seznama TNC prikaže vse izbrane konturne elemente. Elemente, ki so še označeni zeleno, TNC v stolpcu **NC** prikaže brez križcev. Takih elementov TNC ne shrani kot konturne programe. Označene elemente lahko prevzamete tudi s klikom v okno Pogled seznama v konturnem programu.
- Po potrebi lahko izbiro elementov znova prekličete tako, da element v oknu Grafika znova kliknete in hkrati držite pritisnjeno tipko **CTRL**. S klikom na ikono lahko prekličete izbiro vseh izbranih elementov.
- Shranjevanje izbranih konturnih elementov v odložišče TNC-ja, da konturo nato vnesete v program z navadnim besedilom. ALI
- Shranjevanje izbranih konturnih elementov v program z navadnim besedilom: TNC prikaže pojavno okno, v katerega lahko vnesete ciljni imenik in poljubno ime za datoteko. Osnovna nastavitev: ime DXF-datoteke. Izberete lahko tudi vrsto datoteke: program z navadnim besedilom (**.H**) ali opis konture (**.HC**).
- Potrjevanje vnosa:TNC konturni program shrani v izbrani imenik.
- Če želite izbrati dodatne konture, pritisnite ikono, da prekličete izbiro vseh izbranih elementov, in naslednjo konturo izberite tako, kot je opisano prej.

TNC v konturni program vstavi dve definiciji surovca (**BLK FORM**). Prva definicija vsebuje velikost celotne DXF-datoteke, druga (tista, ki vpliva) pa vsebuje izbrane konturne elemente, s čimer TNC natančneje določi velikost surovca.

TNC shrani samo dejansko izbrane elemente (modro označeni elementi), ki imajo torej križec v oknu Pogled seznama.

Deljenje, podaljševanje, skrajševanje konturnih elementov

Če želite spremeniti konturne elemente, upoštevajte naslednji postopek:

- Okno Grafika za izbiro konture je aktivno.
- Izbira začetne točke: (s tipko Shift) izberite element ali presečišče med dvema elementoma. Nato se prikaže rdeča zvezdica, ki predstavlja začetno točko.
- Izbira naslednjega konturnega elementa: miškin kazalec premaknite na želeni element. TNC smer poteka prikaže črtkano. Ko izberete element, TNC izbrani element obarva modro. Če elementov ni mogoče povezati, TNC izbrani element obarva sivo.
- Če je v izbrani smeri poteka mogoče jasno izbrati dodatne konturne elemente, jih TNC označi z zeleno barvo. Pri razvejitvah je izbran element z najmanjšo kotno razdaljo. Če kliknete zadnji zeleni element, prevzamete v konturni program vse elemente.

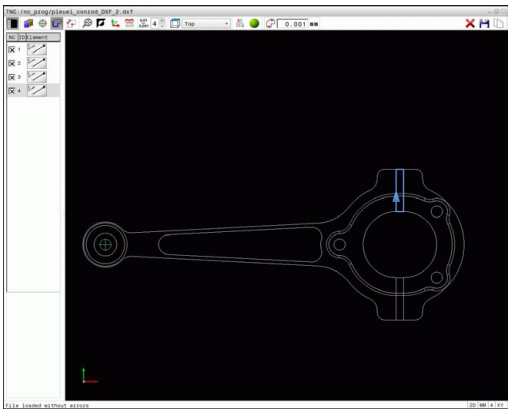

V prvem konturnem elementu izberite smer poteka konture.

Če je konturni element, ki naj se podaljša/skrajša, premica, ga TNC podaljša/skrajša linearno. Če je konturni element, ki naj se podaljša ali skrajša, krožni lok, ga TNC podaljša ali skrajša krožno.

Izbira in shranjevanje obdelovalnih položajev

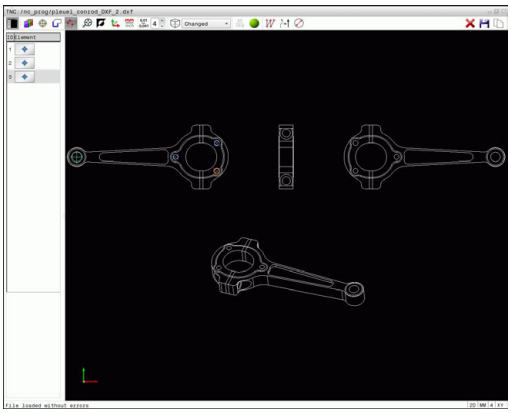

Za izbiro obdelovalnih položajev uporabite sledilno ploščico na TNC-tipkovnici ali USB-miško.

Če so izbirni položaji zelo blizu drug drugega, uporabite funkcijo povečave.

Po potrebi izberite osnovne nastavitve tako, da TNC prikazuje poti orodja.

Dodatne informacije: Osnovne nastavitve, Stran 258

Za izbiro obdelovalnih položajev so na voljo tri možnosti:

- Posamezna izbira: želeni obdelovalni položaj izberete s posameznimi kliki z miško.
  Dodatne informacije: Posamezna izbira, Stran 267
- Hitra izbira za vrtalne položaje z označevanjem z miško: z označevanjem določenega območja z miško izberete vse vsebovane vrtalne položaje.
  Dodatne informacije: Hitra izbira vrtalnih položajev z označevanjem z miško, Stran 268
- Hitra izbira za vrtalne položaje z ikono: pritisnite ikono in TNC prikaže vse razpoložljive premere izvrtine.
  Dodatne informacije: Hitra izbira vrtalnih položajev z ikono, Stran 269

Izbira vrste datoteke

Izbirate lahko med naslednjimi vrstami datotek:

- Preglednica točk (**.PNT**)
- Program z navadnim besedilom (**.H**)

Ko obdelovalne položaje shranite v program z navadnim besedilom, TNC za vsak obdelovalni položaj ustvari ločeni linearni niz s priklicem cikla (**L X ... Y... M99**). Ta program lahko prenesete tudi v stare krmilne sisteme TNC in delo nadaljujete tam.

Preglednici točk (.PTN) krmilnih sistemov TNC 640 in iTNC 530 nista združljivi. Prenos in izvajanje takšne preglednice v različnih vrstah krmilnega sistema lahko povzroči težave in nepredvidljivo delovanje stroja.

Posamezna izbira

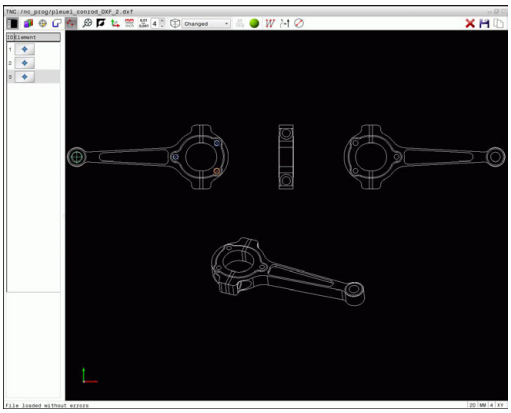

- Izbira načina za izbiro obdelovalnega položaja: položaj lahko izberete v oknu Grafika.
- Izbira obdelovalnega položaja: miškin kazalec premaknite na želeni element: TNC element obarva oranžno. Če hkrati pritisnete tipko Shift, TNC z zvezdico prikaže položaje obdelave, ki ležijo na elementu in jih lahko izberete. Ko kliknete krog, TNC samodejno prevzame središče kroga kot obdelovalni položaj. Če hkrati pritisnete tipko Shift, TNC z zvezdico prikaže položaje obdelave, ki jih lahko izberete. TNC prevzame izbrano pozicijo v okno Pogled seznama (prikaz simbola točke).
- Po potrebi lahko izbiro elementov znova prekličete tako, da element v oknu Grafika znova kliknete in hkrati držite pritisnjeno tipko **CTRL**. Element lahko izberete tudi v oknu Pogled seznama in pritisnete tipko **DEL**. S klikom na ikono lahko prekličete izbiro vseh izbranih elementov.
- Če želite obdelovalni položaj določiti z rezanjem dveh elementov, z levo miškino tipko kliknite prvi element in TNC z zvezdico prikaže obdelovalne položaje, ki jih lahko izberete.
- Z levo miškino tipko kliknite drugi element (premica, polni krog ali krožni lok) in TNC prevzame presečišče elementov v okno Pogled seznama (prikaz simbola točke). Če je na voljo več presečišč, TNC izberete tisto, ki je najbližje miškinemu kazalcu.
- Shranjevanje izbranih obdelovalnih položajev v odložišče TNC-ja, da jih boste lahko nato kot pozicionirni niz s priklicem cikla vnesli v program z navadnim besedilom. ALI
- Shranjevanje izbranih obdelovalnih položajev v točkovno datoteko: TNC prikaže pojavno okno, v katerega lahko vnesete ciljni imenik in poljubno ime za datoteko. Osnovna nastavitev: ime DXF-datoteke. Lahko pa izberete tudi vrsto datoteke:
- Potrjevanje vnosa:TNC konturni program shrani v izbrani imenik.
- Če želite izbrati dodatne obdelovalne položaje, pritisnite ikono, da prekličete izbiro vseh izbranih elementov, in naslednji položaj izberite tako, kot je opisano prej.

Hitra izbira vrtalnih položajev z označevanjem z miško

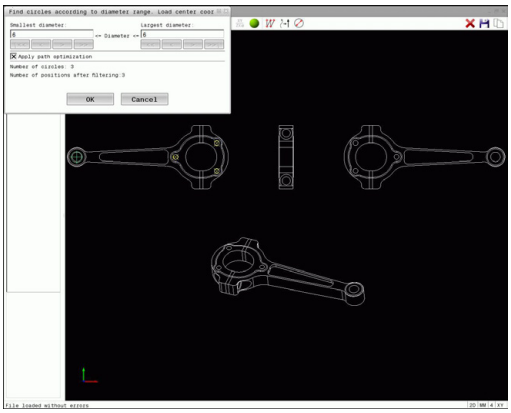

- Izbira načina za izbiro obdelovalnega položaja: položaj lahko izberete v grafičnem oknu.
- Izbira obdelovalnih položajev: pritisnite tipko Shift in z levo miškino tipko označite območje. TNC vse polne kroge, ki so znotraj območja, prevzame kot vrtalne položaje: TNC odpre pojavno okno, v katerem lahko vse izvrtine filtrirate po velikosti.
- Nastavite filtre in potrdite z gumbom **V REDU**: TNC izbrane položaje prikaže v oknu Pogled seznama (prikaz simbola točke).
  Dodatne informacije: Nastavitve filtrov, Stran 270
- Po potrebi lahko izbiro elementov znova prekličete tako, da element v oknu Grafika znova kliknete in hkrati držite pritisnjeno tipko **CTRL**. Element lahko izberete tudi v oknu Pogled seznama in pritisnete tipko **DEL**. Vse elemente lahko označite tako, da znova označite območje in pri tem držite pritisnjeno tipko **CTRL**.
- Shranjevanje izbranih obdelovalnih položajev v odložišče TNC-ja, da jih boste lahko nato kot pozicionirni niz s priklicem cikla vnesli v program z navadnim besedilom. ALI
- Shranjevanje izbranih obdelovalnih položajev v točkovno datoteko: TNC prikaže pojavno okno, v katerega lahko vnesete ciljni imenik in poljubno ime za datoteko. Osnovna nastavitev: ime DXF-datoteke. Lahko pa izberete tudi vrsto datoteke:
- Potrjevanje vnosa:TNC konturni program shrani v izbrani imenik.
- Če želite izbrati dodatne obdelovalne položaje, pritisnite ikono, da prekličete izbiro vseh izbranih elementov, in naslednji položaj izberite tako, kot je opisano prej.

Hitra izbira vrtalnih položajev z ikono

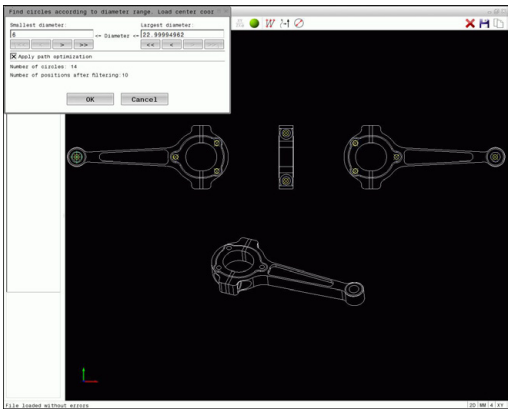

- Izbira načina za izbiro obdelovalnega položaja: položaj lahko izberete v grafičnem oknu.
- Izbira ikone: TNC prikaže pojavno okno, v katerem lahko izvrtine filtrirate po velikosti.
- Po potrebi nastavite filtre in jih potrdite z gumbom **V REDU**: TNC izbrane položaje prikaže v oknu Pogled seznama (prikaz simbola točke). **Dodatne informacije:** Nastavitve filtrov, Stran 270
- Po potrebi lahko izbiro elementov znova prekličete tako, da element v oknu Grafika znova kliknete in hkrati držite pritisnjeno tipko **CTRL**. Element lahko izberete tudi v oknu Pogled seznama in pritisnete tipko **DEL**. S klikom na ikono lahko prekličete izbiro vseh izbranih elementov.
- Shranjevanje izbranih obdelovalnih položajev v odložišče TNC-ja, da jih boste lahko nato kot pozicionirni niz s priklicem cikla vnesli v program z navadnim besedilom. ALI
- Shranjevanje izbranih obdelovalnih položajev v točkovno datoteko: TNC prikaže pojavno okno, v katerega lahko vnesete ciljni imenik in poljubno ime za datoteko. Osnovna nastavitev: ime CAD-datoteke. Lahko pa izberete tudi vrsto datoteke:
- Potrjevanje vnosa:TNC konturni program shrani v izbrani imenik.
- Če želite izbrati dodatne obdelovalne položaje, pritisnite ikono, da prekličete izbiro vseh izbranih elementov, in naslednji položaj izberite tako, kot je opisano prej.

Nastavitve filtrov

Ko ste s hitro izbiro označili vrtalne položaje, odpre TNC pojavno okno, v katerem je levo prikazan najmanjši in desno največji najdeni premer vrtine. Z gumbom pod prikazom premera lahko premer nastavite tako, da lahko prevzamete želeni premer izvrtine.

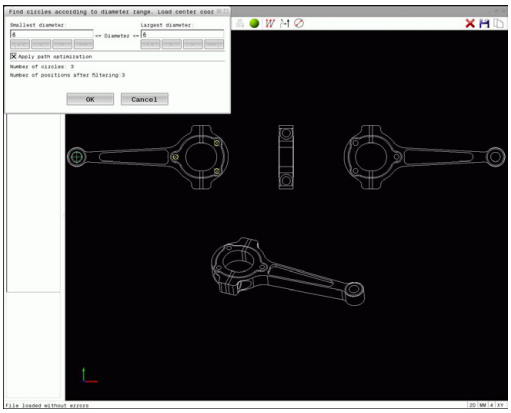

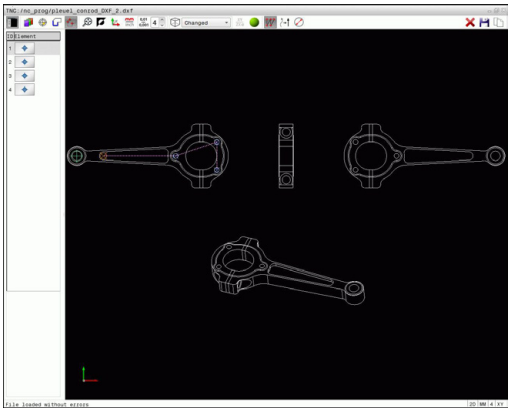

Na voljo so naslednji gumbi:

Ikona	Nastavitev filtra za najmanjši premer
¦<<	Prikaz najmanjšega najdenega premera (osnovna nastavitev)
<	Prikaz naslednjega najmanjšega najdenega premera
>	Prikaz naslednjega največjega najdenega premera
>>	Prikaz največjega najdenega premera. TNC nastavi filter za najmanjši premer na vrednost, ki je nastavljena za največji premer.

Ikona	Nastavitev filtra za največji premer
<<	Prikaz najmanjšega najdenega premera. TNC nastavi filter za največji premer na vrednost, ki je nastavljena za najmanjši premer.
<	Prikaz naslednjega najmanjšega najdenega premera
>	Prikaz naslednjega največjega najdenega premera
>>¦	Prikaz največjega najdenega premera (osnovna nastavitev)

Podajanje orodja lahko prikažete z ikono **Prikaži pot orodja**.

Dodatne informacije: Osnovne nastavitve, Stran 258

Informacije o elementih

TNC v oknu Informacije o elementu prikaže koordinate obdelovalnega položaja, ki ste jih z miško nazadnje izbrali v oknu Pogled seznama ali Grafika.

Prikazano grafiko lahko spreminjate tudi z miško. Na voljo so naslednje funkcije:

- 3D-vrtenje prikaza: kliknite in držite desno miškino tipko, miško pa premikajte.
- Premikanje prikazanega modela: pritisnite in pridržite srednjo miškino tipko ali kolesce ter premikajte miško.
- Povečava določenega območja: pritisnite in pridržite levo miškino tipko ter izberite območje. Ko levo miškino tipko spustite, TNC poveča prikaz.
- Hitro povečanje in pomanjšanje poljubnega območja: miškino kolesce zavrtite naprej ali nazaj.
- Vrnitev v standardni pogled: pritisnite tipko Shift in hkrati dvokliknite z desno miškino tipko. Če zgolj dvokliknete z desno miškino tipko, se rotacijski kot ohrani.

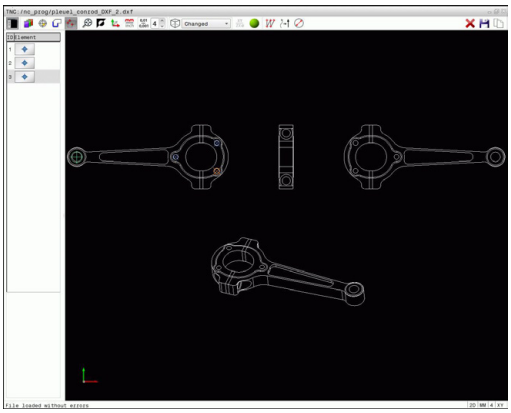

8

Programiranje: podprogrami in ponovitve delov programov

8.1 Označevanje subprogramov in ponavljanj delov programa

Programirane obdelovalne korake lahko znova izvedete s podprogrami in ponovitvami delov programov.

Oznaka

Podprogrami in ponovitve delov programov se začnejo v obdelovalnem programu z oznako **G98 L**, ki je okrajšava za LABEL (angl. za oznako).

LABEL vsebuje število med 1 in 65535 ali ime, ki ga definirate. Vsako številko oz. ime OZNAKE lahko v programu dodelite samo enkrat s tipko **LABEL SET** ali z vnosom **G98**. Število imen oznak, ki jih lahko vnesete, je omejeno samo z velikostjo internega pomnilnika.

Iste številke oz. imena ne uporabite za več različnih oznak!

Oznaka 0 (**G98 L0**) označuje konec podprograma in jo lahko zato uporabite poljubno pogosto.

8.2 Podprogrami

Način delovanja

1 TNC izvaja obdelovalni program do priklica podprograma **Ln,0**.
2 Od tega mesta dalje TNC izvaja priklicani podprogram do konca podprograma **G98 L0**.
3 Zatem TNC nadaljuje izvajanje obdelovalnega programa z blokom, ki sledi priklicu podprograma **Ln,0**

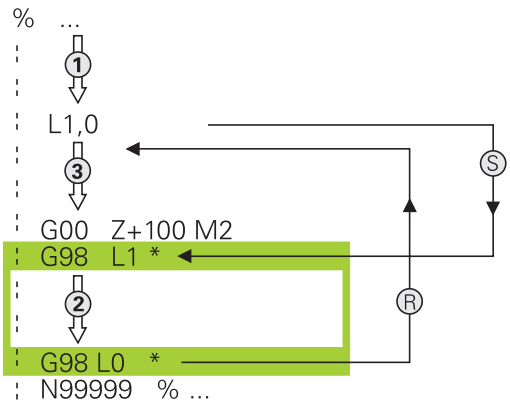

Napotki za programiranje

- Glavni program lahko vsebuje poljubno število podprogramov.
- Podprograme lahko v poljubnem zaporedju prikličete poljubno pogosto.
- Podprogram ne sme priklicati samega sebe.
- Podprograme programirajte za stavkom z M2 oz. M30.
- Če so podprogrami v obdelovalnem programu pred stavkom z M2 ali M30, se brez priklica izvedejo najmanj enkrat.

Programiranje podprograma

LBL SET

- Za označevanje začetka pritisnite tipko **LBL SET**.
- Vnesite številko podprograma. Če želite uporabiti ime OZNAKE, pritisnite gumb **IME OZNAKE**, da preklopite na vnos besedila.
- Vnos vsebine
- Za označevanje konca pritisnite tipko **LBL SET** in vnesite številko oznake **0**.

Priklic podprograma

LBL CALL

- Za priklic podprograma pritisnite tipko **LBL CALL**.
- Vnesite številko podprograma, ki ga želite priklicati. Če želite uporabiti ime OZNAKE, pritisnite gumb **LBL-NAME** (ime oznake), da preklopite v vnos besedila.

L 0 ni dovoljeno, ker pomeni priklic konca podprograma.

8.3 Ponovitve dela programa

Oznaka G98

Ponovitve delov programov se začenjajo z oznako **G98 L**.
Ponovitev dela programa pa se konča s **Ln,m**.

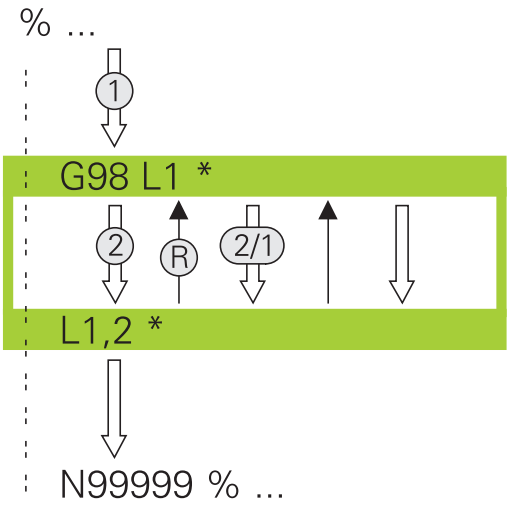

Način delovanja

1 TNC izvaja obdelovalni program do konca dela programa (**Ln,m**).
2 Nato TNC ponovi del programa med priklicano oznako in priklicem oznake **Ln,m** tolikokrat, kot ste navedli pod **m**.
3 Zatem TNC dalje obdeluje obdelovalni program

Napotki za programiranje

- Del programa lahko zaporedoma ponovite največ 65.534-krat.
- TNC dele programa izvede enkrat več, kot je bilo programiranih ponovitev, saj se prva ponovite prične po prvi obdelavi.

Programiranje ponovitve dela programa

LBL SET

- Za označevanje začetka pritisnite tipko **LBL SET** in vnesite številko oznake za del programa, ki se naj ponovi. Če želite uporabiti ime OZNAKE, pritisnite gumb **IME OZNAKE**, da preklopite na vnos besedila.
- Vnesite del programa.

Priklic ponovitve dela programa

LBL CALL

- Za priklic dela programa pritisnite tipko **LBL CALL**.
- Vnesite številko dela programa, ki ga želite ponoviti. Če želite uporabiti ime OZNAKE, pritisnite gumb **LBL-NAME**, da preklopite na vnos besedila.
- Vnesite število ponovitev **REP** in potrdite s tipko **ENT**.

8.4 Poljubnega programa kot podprograma

Pregled gumbov

Če pritisnete tipko **PGM CALL**, TNC prikaže naslednje gumbe:

Gumb	Funkcija
PRIKLIC PROGRAMA	Priklic programa s **%**
IZBERITE NIC. TOCKO TABELE	Izbira preglednice ničelnih točk s **%:TAB:**
IZBERITE TOCKE TABELE	Izbira preglednice točk s **%:PAT:**
IZBIRA KONTURE	Izbira konturnega programa s **%:CNT:**
IZBIRA PROHRAMA	Izbira programa s **%:PGM:**
PRIKLIC IZBRANEGA PROGRAMA	Priklic nazadnje izbrane datoteke s **%<>%**

Način delovanja

1 TNC izvaja obdelovalni program, dokler z ukazom **%** ne prikličete drugega programa.
2 Zatem TNC izvede priklicani program do konca programa.
3 Nato TNC nadaljuje z izvajanjem priklicanega obdelovalnega programa s stavkom, ki sledi priklicu programa

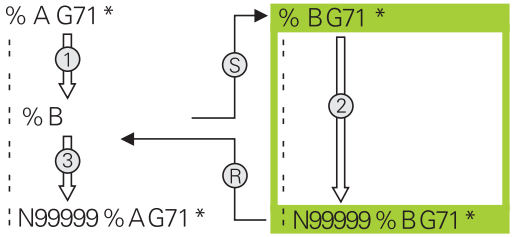

Napotki za programiranje

- Za priklic poljubnega obdelovalnega programa TNC ne potrebuje oznak.
- Priklicani program ne sme vsebovati dodatne funkcije **M2** ali **M30**. Če ste v priklicanem obdelovalnem programu z oznakami definirali podprograme, morate M2 oz. M30 nadomestiti s funkcijo skoka **D09 P01 +0 P02 +0 P03 99**, da ta del programa brezpogojno preskočite.
- Priklicani obdelovalni program ne sme vsebovati priklica **%** v priklicani program (neskončna zanka).

Priklic poljubnega programa kot podprograma

Pozor, nevarnost kolizije!

Preračuni koordinat, ki jih definirate v priklicanem programu in ki jih ciljno ne ponastavite, ostanejo aktivni tudi za program, s katerim jih prikličete.

Če vnesete samo ime programa, mora biti priklicani program shranjen v istem imeniku kot program, ki ga uporabljate za priklic.

Če priklicani program ni v istem imeniku kot priklicani program, vnesite celotno ime poti, npr. **TNC:\ZW35\REZKANJE\PGM1.H**.

Če želite priklicati DIN/ISO-program, za imenom programa vnesite vrsto datoteke .I.

Poljubni program lahko prikličete tudi s ciklom **G39**.

Q-parametri pri priklicu programa s funkcijo z **%** praviloma delujejo globalno. Upoštevajte, da lahko spremembe Q-parametrov v priklicanem programu vplivajo na priklicani program.

Priklic programa s Priklic programa

S funkcijo **%** lahko prikličete kateri koli program kot podprogram. Krmilni sistem priklicani program izvede na mestu, na katerem s tega priklicali v program.

PGM CALL

- Če želite izbrati funkcije za priklic programa, pritisnite tipko **PGM CALL**.

PRIKLIC PROGRAMA

- Pritisnite gumb **PRIKLIC PROGRAMA**: TNC odpre pogovorno okno za definiranje programa, ki ga želite priklicati. S tipkovnico na zaslonu vnesite ime poti. ALI

IZBIRA DATOTEKE

- Pritisnite gumb **IZBIRA DATOTEKE**: TNC prikaže okno za izbiro, v katerem lahko izberete program, ki ga želite priklicati, in izbiro potrdite s tipko **ENT**.

Priklic s IZBIRA PROGRAMA in Priklic izbranega programa

S funkcijo **%:PGM:** izberite kateri koli program kot podprogram in ga prikličite na drugem mestu v programu. Krmilni sistem priklicani program izvede na mestu, na katerem ste ga priklicali v program s funkcijo **%<>%**.

Funkcija **%:PGM:** je dovoljena tudi z parametri nizov, tako da lahko priklice programov dinamično krmilite.

Program izberite tako, da upoštevate naslednji postopek:

PGM CALL

- Če želite izbrati funkcije za priklic programa, pritisnite tipko **PGM CALL**.

IZBIRA PROHRAMA

- Pritisnite gumb **IZBIRA PROGRAMA**: TNC odpre pogovorno okno za definiranje programa, ki ga želite priklicati.

IZBIRA DATOTEKE

- Pritisnite gumb **IZBIRA DATOTEKE**: TNC prikaže okno za izbiro, v katerem lahko izberete program, ki ga želite priklicati, in izbiro potrdite s tipko **ENT**.

Izbrani program prikličite tako, da upoštevate naslednji postopek:

PGM CALL

- Če želite izbrati funkcije za priklic programa, pritisnite tipko **PGM CALL**.

PRIKLIC IZBRANEGA PROGRAMA

- Pritisnite gumb **PRIKLIC IZBRANEGA PROGRAMA**: TNC s **%<>%** prikliče nazadnje izbrani program.

8.5 Programska razvejanost

Vrste programske razvejanosti

- Priklici podprogramov v podprogramih
- Ponovitve delov programov v ponovitvi dela programa
- Priklici podprogramov v ponovitvah delov programov
- Ponovitve delov programov v podprogramih

Stopnja programske razvejanosti

Stopnja programske razvejanosti določa, kako pogosto lahko deli programov ali podprogrami vsebujejo nadaljnje podprograme ali ponovitve delov programov.

- Največja dovoljena stopnja programske razvejanosti za podprograme: 19.
- Največja dovoljena stopnja programske razvejanosti za priklice glavnega programa: 19, pri čemer **G79** deluje kot priklic glavnega programa.
- Ponovitve delov programov lahko poljubno pogosto programsko razvejate.

Podprogram v podprogramu

Primeri NC-stavkov

%UPGMS G71 *	
...	
N17 L “UP1“,0 *	Podprogram se prikliče pri G98 L1
...	
N35 G00 G40 Z+100 M2 *	Zadnji programski niz
	glavnega programa z M2
N36 G98 L “UP1“	Začetek podprograma UP1
...	
N39 L2,0 *	Podprogram se prikliče pri G98 L2
...	
N45 G98 L0 *	Konec podprograma 1
N46 G98 L2 *	Začetek podprograma 2
...	
N62 G98 L0 *	Konec podprograma 2
N99999999 %UPGMS G71 *	

Izvajanje programa

1 Glavni program UPGMS se izvede do bloka 17
2 Podprogram UP1 se prikliče in izvaja do stavka 39.
3 Podprogram 2 se prikliče in izvaja do stavka 62. Konec podprograma 2 in vrnitev na podprogram, iz katerega je bil priklican.
4 Podprogram UP1 se izvede od stavka 40 do stavka 45. Konec podprograma UP1 in vrnitev v glavni program UPGMS.
5 Glavni program UPGMS se izvede od stavka 18 do stavka 35. Vrnitev na stavek 1 in konec programa.

Ponavljanje ponovitev delov programov

Primeri NC-stavkov

%REPS G71 *	
...	
N15 G98 L1 *	Začetek ponovitve dela programa 1
...	
N20 G98 L2 *	Začetek ponovitve dela programa 2
...	
N27 L2,2 *	Priklic dela programa z dvema ponovitvama
...	
N35 L1,1 *	Del programa med tem stavkom in G98 L1
...	(stavek N15) se ponovi 1-krat
N99999999 %REPS G71 *	

Izvajanje programa

1 Glavni program REPS se izvede do bloka 27
2 Del programa se 2-krat ponovi med blokom 27 in blokom 20
3 Glavni program REPS se izvede od bloka 28 do bloka 35
4 Del programa med blokom 35 in blokom 15 se 1-krat ponovi (vsebuje ponovitev dela programa med blokom 20 in blokom 27)
5 Glavni program REPS se izvede od stavka 36 do stavka 50 Vrnitev na stavek 1 in konec programa.

Ponavljanje podprograma

Primeri NC-stavkov

%UPGREP G71 *	
...	
N10 G98 L1 *	Začetek ponovitve dela programa 1
N11 L2,0 *	Priklic podprograma
N12 L1,2 *	Priklic dela programa z dvema ponovitvama
...	
N19 G00 G40 Z+100 M2 *	Zadnji stavek glavnega programa z M2
N20 G98 L2 *	Začetek podprograma
...	
N28 G98 L0 *	Konec podprograma
N99999999 %UPGREP G71 *	

Izvajanje programa

1 Glavni program UPGREP se izvede do bloka 11
2 Subprogram 2 se prikliče in izvede
3 Del programa se 2-krat ponovi med stavkom 12 in stavkom 10:
Podprogram 2 se ponovi 2-krat.
4 Glavni program UPGREP se izvede od stavka 13 do stavka 19.
Vrnitev na stavek 1 in konec programa.

8.6 Primeri programiranja

Primer: konturno rezkanje v več primikih

Potek programa:

- Orodje prepozicionirajte na zgornji rob obdelovanca.
- Primik vnesite inkrementalno
- Rezkanje kontur
- Ponovite primik in konturno rezkanje

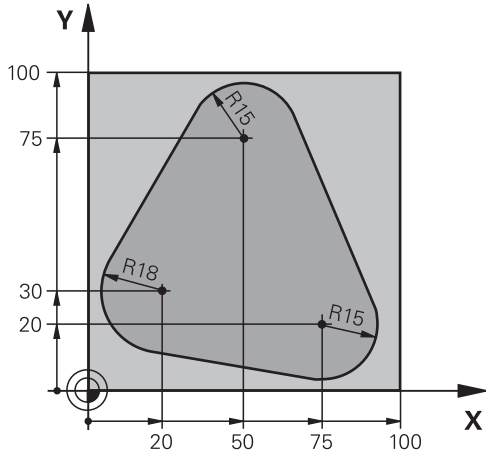

%PGMWDH G71 *	
N10 G30 G17 X+0 Y+0 Z-40 *	
N20 G31 G90 X+100 Y+100 Z+0 *	
N30 T1 G17 S3500 *	Priklic orodja
N40 G00 G40 G90 Z+250 *	Odmik orodja
N50 I+50 J+50 *	Določitev pola
N60 G10 R+60 H+180 *	Predpozicioniranje obdelovalne ravnine
N70 G01 Z+0 F1000 M3 *	Predpozicioniranje na zgornji rob obdelovanca
N80 G98 L1 *	Oznaka za ponovitev dela programa
N90 G91 Z-4 *	Inkrementalni globinski primik (na prostem)
N100 G11 G41 G90 R+45 H+180 F250 *	Prva konturna točka
N110 G26 R5 *	Premik na konturo
N120 H+120 *	
N130 H+60 *	
N140 H+0 *	
N150 H-60 *	
N160 H-120 *	
N170 H+180 *	
N180 G27 R5 F500 *	Odmik s konture
N190 G40 R+60 H+180 F1000 *	Odmik
N200 L1,4 *	Vrnitev na oznako 1; skupno štirikrat
N200 G00 Z+250 M2 *	Odmik orodja, konec programa
N99999999 %PGMWDH G71 *	

Primer: skupine vrtanj

Potek programa:

- V glavnem programu opravite primik na skupine vrtanj.
- Preklic skupine vrtanj (podprogram 1) v glavnem programu
- Skupino vrtanj programirajte v podprogramu 1 samo enkrat.

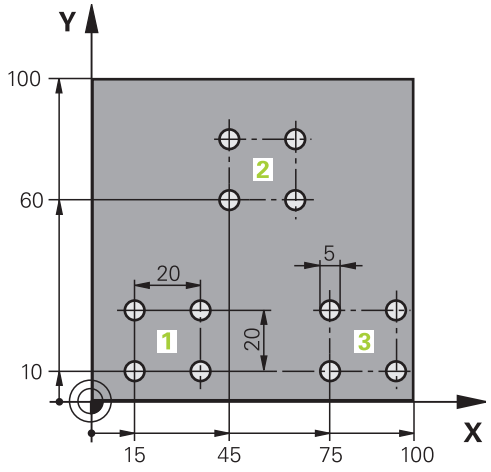

%UP1 G71 *	
N10 G30 G17 X+0 Y+0 Z-40 *	
N20 G31 G90 X+100 Y+100 Z+0 *	
N30 T1 G17 S3500 *	Priklic orodja
N40 G00 G40 G90 Z+250 *	Odmik orodja
N50 G200 VRTANJE	Definicija cikla za vrtanje
Q200=2 ;VARNOSTNA RAZDALJA	
Q201=-30 ;GLOBINA	
Q206=300 ;POT.NAPR.GLOB.DOVAJ.	
Q202=5 ;DOVAJALNA GLOBINA	
Q210=0 ;AS ZADRZ.ZGORAJ	
Q203=+0 ;KOORD. POVRSINA	
Q204=2 ;2. VARNOST. RAZMAK	
Q211=0 ;CAS ZADRZEV. SPODAJ	
Q395=0 ;REFERENCA GLOBINA	
N60 X+15 Y+10 M3 *	Primik na začetno točko za skupino vrtanj 1
N70 L1,0 *	Priklic podprograma za skupino vrtanj
N80 X+45 Y+60 *	Primik na začetno točko za skupino vrtanj 2
N90 L1,0 *	Priklic podprograma za skupino vrtanj
N100 X+75 Y+10 *	Primik na začetno točko za skupino vrtanj 3
N110 L1,0 *	Priklic podprograma za skupino vrtanj
N120 G00 Z+250 M2 *	Konec glavnega programa
N130 G98 L1 *	Začetek podprograma 1: skupina vrtanj
N140 G79 *	Priklic cikla za vrtino 1
N150 G91 X+20 M99 *	Primik na vrtino 2, priklic cikla
N160 Y+20 M99 *	Primik na vrtino 3, priklic cikla
N170 X-20 G90 M99 *	Primik na vrtino 4, priklic cikla
N180 G98 L0 *	Konec podprograma 1

```
N99999999 %UP1 G71 *
```

Primer: skupina vrtanj z več orodji

Potek programa:

- Obdelovalne cikle programirajte v glavnem programu.
- Celotni postopek vrtanja (podprogram 1) prikličite v glavnem programu.
- V podprogramu 1 opravite primik na skupine vrtanj (podprogram 2)
- Skupino vrtanj programirajte v podprogramu 2 samo enkrat.

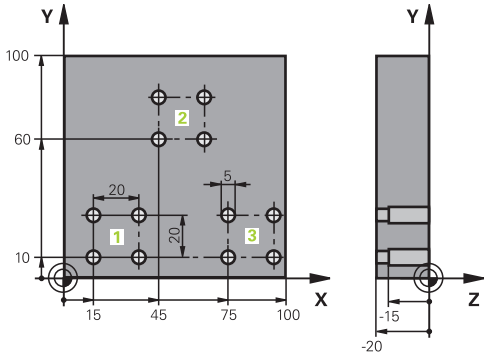

%UP2 G71 *	
N10 G30 G17 X+0 Y+0 Z-40 *	
N20 G31 G90 X+100 Y+100 Z+0 *	
N30 T1 G17 S5000 *	Priklic orodja: centrirni sveder
N40 G00 G40 G90 Z+250 *	Odmik orodja
N50 G200 VRTANJE	Definicija cikla za centriranje
Q200=2 ;VARNOSTNA RAZDALJA	
Q201=-3 ;GLOBINA	
Q206=250 ;POT.NAPR.GLOB.DOVAJ.	
Q202=3 ;DOVAJALNA GLOBINA	
Q210=0 ;AS ZADRZ.ZGORAJ	
Q203=+0 ;KOORD. POVRSINA	
Q204=10 ;2. VARNOST. RAZMAK	
Q211=0.2 ;CAS ZADRZEV. SPODAJ	
Q395=0 ;REFERENCA GLOBINA	
N60 L1,0 *	Priklic podprograma 1 za celoten postopek vrtanja
N70 G00 Z+250 M6 *	Zamenjava orodja
N80 T2 G17 S4000 *	Priklic orodja: sveder
N90 D0 Q201 P01 -25 *	Nova globina vrtanja
N100 D0 Q202 P01 +5 *	Nov primik za vrtanje
N110 L1,0 *	Priklic podprograma 1 za celoten postopek vrtanja
N120 G00 Z+250 M6 *	Zamenjava orodja
N130 T3 G17 S500 *	Priklic orodja: povrtalo
N140 G201 DRGNJENJE	Definicija cikla za povrtavanje
Q200=2 ;VARNOSTNA RAZDALJA	
Q201=-15 ;GLOBINA	
Q206=250 ;POT.NAPR.GLOB.DOVAJ.	
Q211=0.5 ;CAS ZADRZEV. SPODAJ	
Q208=400 ;POTISK NAPR. POVRAT.	
Q203=+0 ;KOORD. POVRSINA	
Q204=10 ;2. VARNOST. RAZMAK	
N150 L1,0 *	Priklic podprograma 1 za celoten postopek vrtanja

N160 G00 Z+250 M2 *	Konec glavnega programa
N170 G98 L1 *	Začetek podprograma 1: celoten postopek vrtanja
N180 G00 G40 G90 X+15 Y+10 M3 *	Primik na začetno točko za skupino vrtanj 1
N190 L2,0 *	Priklic podprograma 2 za skupino vrtanj
N200 X+45 Y+60 *	Primik na začetno točko za skupino vrtanj 2
N210 L2,0 *	Priklic podprograma 2 za skupino vrtanj
N220 X+75 Y+10 *	Primik na začetno točko za skupino vrtanj 3
N230 L2,0 *	Priklic podprograma 2 za skupino vrtanj
N240 G98 L0 *	Konec podprograma 1
N250 G98 L2 *	Začetek podprograma 2: skupina vrtanj
N260 G79 *	Priklic cikla za vrtino 1
N270 G91 X+20 M99 *	Primik na vrtino 2, priklic cikla
N280 Y+20 M99 *	Primik na vrtino 3, priklic cikla
N290 X-20 G90 M99 *	Primik na vrtino 4, priklic cikla
N300 G98 L0 *	Konec podprograma 2
N310 %UP2 G71 *	

9

Programiranje: Q-parametri

9.1 Načela in pregled funkcij

S Q-parametri lahko v enem samem NC-programu definirate celotne družine izdelkov tako, da namesto fiksnih številskih vrednosti programirate spremenljive Q-parametre.

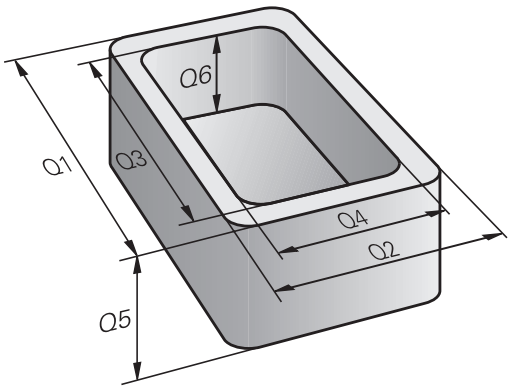

Uporabite Q-parametre npr. za:

- Koordinatne vrednosti
- Pomiki
- Števila vrtljajev
- Podatke o ciklih

S Q-parametri lahko tudi:

- programirate konture, ki jih določite z matematičnimi funkcijami
- korake obdelave naredite odvisne od logičnih pogojev

Q-parametri so vedno sestavljeni iz črk in številk Črke vedno določajo Vrsto Q-parametra, številka pa Razpon Q-parametra.

Podrobne informacije najdete v naslednji preglednici:

Vrsta Q-parametra	Razpon Q-parametra	Pomen
Q-parametri:		**Parametri delujejo v vseh NC-programih v TNC-pomnilniku**
	0–99	Parametri za **uporabnika**, če ni prekrivanj s SL-cikli HEIDENHAIN
	100–199	Parametri za posebne funkcije TNC, ki jih preberejo NC-programi uporabnika ali cikli
	200–1199	Parametri, ki se prednostno uporabljajo za cikle HEIDENHAIN
	1200–1399	Parametri, ki se prednostno uporabljajo pri ciklih proizvajalca, ko se vrnejo vrednosti programa uporabnika
	1400–1599	Parametri, ki se prednostno uporabljajo za parametre, vnesene v cikle proizvajalca
	1600–1699	Parametri za **uporabnika**
QL-parametri:		**Parametri delujejo le lokalno v posameznem NC-programu**
	0–499	Parametri za **uporabnika**
QR-parametri:		**Parametri delujejo trajno (remanentno) v vseh NC-programih v TNC-pomnilniku, tudi v primeru izpada električne energije**
	0–499	Parametri za **uporabnika**

Dodatno so na voljo **QS**-parametri (**S** pomeni niz), s katerimi lahko v krmilnem sistemu obdelujete tudi besedila.

Vrsta Q-parametra	Razpon Q-parametra	Pomen
QS-parametri:		**Parametri delujejo v vseh NC-programih v TNC-pomnilniku**
	0–99	Parametri za **uporabnika**, če ni prekrivanj s SL-cikli HEIDENHAIN
	100–199	Parametri za posebne funkcije TNC, ki jih preberejo NC-programi uporabnika ali cikli
	200–1199	Parametri, ki se prednostno uporabljajo za cikle HEIDENHAIN
	1200–1399	Parametri, ki se prednostno uporabljajo pri ciklih proizvajalca, ko se vrnejo vrednosti programa uporabnika
	1400–1599	Parametri, ki se prednostno uporabljajo za parametre, vnesene v cikle proizvajalca
	1600–1699	Parametri za **uporabnika**

Za vaše aplikacije je najvarneje to, da v svojih NC-programih uporabljate izključno razpone Q-parametrov, ki so priporočeni za uporabnike.

Ob tem upoštevajte, da podjetje HEIDENHAIN priporoča navedeno uporabo razponov Q-parametrov, vendar je ne more zagotoviti.

Funkcije proizvajalca stroja ali drugega proizvajalca se namreč lahko prekrivajo z NC-programom uporabnika! V ta namen upoštevajte priročnik za stroj in dokumentacijo drugega proizvajalca.

Napotki za programiranje

Q-parametre in številske vrednosti lahko v NC-program vnesete mešano.

Q-parametrom lahko določite vrednosti med –999 999 999 in +999 999 999. Vnos je omejen na največ 16 znakov, od tega na 9 pred vejico. Notranje lahko krmilni sistem izračuna številske vrednosti do 10^{10}.

QS-parametrom lahko dodelite največ 255 znakov.

Q-parametre lahko ponastavite na stanje **UNDEFINED** (Nedefiniran). Če s Q-parametrom programirate položaj, ki je nedefiniran, krmilni sistem prezre to premikanje.

TNC nekaterim Q- in QS-parametrom samostojno dodeli vedno enake podatke, npr. Q-parametru **Q108** trenutni polmer orodja.

Dodatne informacije: Privzeti Q-parametri, Stran 340

TNC notranje shrani številske vrednosti v binarni obliki (standard IEEE 754). Z uporabo te standardizirane oblike nekaterih decimalnih številk ni mogoče 100-odstotno natančno binarno prikazati (zaokrožitvena napaka). Na to bodite še posebej pozorni, ko uporabljate izračunane vsebine Q-parametrov pri ukazu "pojdi na" ali pozicioniranju.

Priklic funkcije Q-parametrov

Med vnosom obdelovalnega programa pritisnite tipko **Q** (v polju za vnos številk in izbiro osi s tipko **+/−**). TNC nato prikaže naslednje gumbe:

Gumb	Skupina funkcij	Stran
OSNOVNA FUNKCIJE	Osnovne matematične funkcije	299
KOTNA FUNKC.	Kotne funkcije	301
SKOKI	Pogojni stavki (če/potem), skoki	303
RAZLICNE FUNKCIJE	Ostale funkcije	306
FORMULA	Neposredni vnos formule	325
FORMULA KONTURE	Funkcija za obdelavo kompleksnih kontur	Oglejte si uporabniški priročnik za programiranje ciklov.

Kadar definirate ali dodelite Q-parameter, prikaže TNC gumbe Q, QL in QR. S temi gumbi najprej izberete želeno vrsto parametra in nato vnesete številko parametra.

Če imate priključeno USB-tipkovnico, lahko s pritiskom tipke **Q** neposredno odprete pogovorno okno za vnos formule.

9.2 Družine izdelkov – Q-parametri namesto številskih vrednosti

Uporaba

S funkcijo Q-parametrov **D0: DODELITEV** lahko Q-parametrom dodelite številske vrednosti. Nato v obdelovalnem programu namesto številske vrednosti vnesite Q-parameter.

Primeri NC-stavkov

N150 D00 Q10 P01 +25 *	Dodelitev
...	Q10 vsebuje vrednost 25
N250 G00 X +Q10 *	Ustreza G00 X +25

Za družine izdelkov sprogramirajte npr. karakteristične izmere obdelovanca kot Q-parametre.

Za obdelavo posameznih kosov dodelite nato vsakemu od teh parametrov ustrezno številsko vrednost.

Primer: Valj s Q-parametri

Polmer valja:	R = Q1
Višina valja:	H = Q2
Valj Z1:	Q1 = +30 Q2 = +10
Valj Z2:	Q1 = +10 Q2 = +50

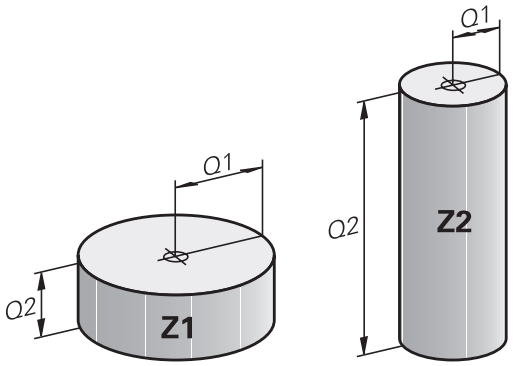

9.3 Opis kontur z matematičnimi funkcijami

Uporaba

S Q-parametri lahko v obdelovalnem programu programirate osnovne matematične funkcije:

- Za izbiro funkcije Q-parametrov pritisnite tipko **Q** (v polju za vnos številk, desno). Orodna vrstica prikazuje funkcije Q-parametrov.
- Za izbiro osnovnih matematičnih funkcij pritisnite gumb **OSNOVNA FUNKCIJA**. TNC prikazuje naslednje gumbe:

Pregled

Gumb	Funkcija
D0 X = Y	**D00**: DODELITEV np r. **D00 Q5 P01 +60 *** Neposredna dodelitev vrednosti
D1 X + Y	**D01**: SEŠTEVANJE np r. **D01 Q1 P01 -Q2 P02 -5 *** Tvorjenje in dodelitev vsote iz dveh vrednosti
D2 X - Y	**D02**: ODŠTEVANJE np r. **D02 Q1 P01 +10 P02 +5 *** Tvorjenje in dodelitev razlike iz dveh vrednosti
D3 X * Y	**D03**: MNOŽENJE np r. **D03 Q2 P01 +3 P02 +3 *** Tvorjenje in dodelitev zmnožka dveh vrednosti
D4 X / Y	**D04**: DELJENJE npr. **D04 Q4 P01 +8 P02 +Q2 *** Tvorjenje in dodelitev količnika iz dveh vrednosti **Prepovedano:** deljenje z 0!
D5 KOREN	**D05**: KOREN npr. **D05 Q50 P01 4 *** Tvorjenje in dodelitev korena iz števila **Prepovedano:** koren iz negativne vrednosti!

Desno od znaka »=« lahko vnesete:

- dve števili
- dva Q-parametra
- eno število in en Q-parameter

Q-parametrom in številčnim vrednostim lahko v enačbah dodajate predznake.

Programiranje osnovnih matematičnih operacij

Primer 1

Q

- Za izbiro funkcij Q-parametrov pritisnite tipko **Q**.

OSNOVNA FUNKCIJE

- Za izbiro osnovnih matematičnih funkcij pritisnite gumb **OSNOV. FUNKCIJA**.

FN0 X = Y

- Za izbiro funkcije Q-parametra DODELITEV pritisnite gumb **D0 X=Y**.

ŠT. PARAMETRA ZA REZULTAT?

ENT

- Vnesite **12** (št. Q-parametra) in potrdite s tipko **ENT**.

1. VREDNOST ALI PARAMETER?

ENT

- Vnesite **10**: Q5 dodelite številsko vrednost 10 in potrdite s tipko **ENT**.

NC-nizi v TNC-ju

```
N16 D00 Q5 P01 +10 *
N17 D03 Q12 P01 +Q5 P02 +7 *
```

Primer 2

Q

- Za izbiro funkcij Q-parametrov pritisnite tipko **Q**.

OSNOVNA FUNKCIJE

- Za izbiro osnovnih matematičnih funkcij pritisnite gumb **OSNOV. FUNKCIJA**.

FN3 X * Y

- Za izbiro funkcije Q-parametra MNOŽENJE pritisnite gumb **D3 X * Y**.

ŠT. PARAMETRA ZA REZULTAT?

ENT

- Vnesite **12** (št. Q-parametra) in potrdite s tipko **ENT**.

1. VREDNOST ALI PARAMETER?

ENT

- Vnesite **Q5** kot prvo vrednost in potrdite s tipko **ENT**.

2. VREDNOST ALI PARAMETER?

ENT

- Vnesite **7** kot drugo vrednost in potrdite s tipko **ENT**.

9.4 Kotne funkcije

Definicije

Sinus: sin α = a / c
Kosinus: cos α = b / c
Tangens: tan α = a / b = sin α / cos α

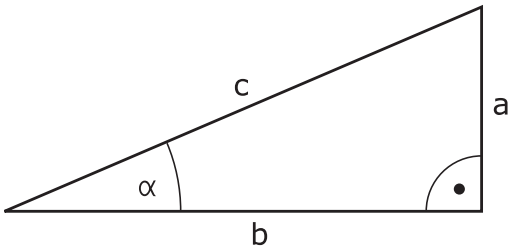

Pri tem je:

- c stranica nasproti desnemu kotu
- a stranica nasproti kotu α
- b tretja stranica

Iz tangensa lahko TNC ugotovi kot:
α = arctan (a / b) = arctan (sin α / cos α)

Primer:
a = 25 mm
b = 50 mm
α = arctan (a / b) = arctan 0,5 = 26,57°
Dodatno velja:
$a^2 + b^2 = c^2$ (z $a^2 = a \times a$)
$c = \sqrt{(a^2 + b^2)}$

Programiranje kotnih funkcij

Kotne funkcije se pojavijo, če pritisnete gumb **KOTNA FUNKC.**. TNC prikazuje gumbe iz spodnje preglednice.

Gumb	Funkcija
D6 SIN(X)	**D06**: SINUS npr. **D06 Q20 P01 –Q5 *** Določitev in dodelitev sinusa kota v stopinjah (°).
FN7 COS(X)	**D07**: KOSINUS npr. **D07 Q21 P01 -Q5 *** Določitev in dodelitev kosinusa kota v stopinjah (°).
D8 X LEN Y	**D08**: KOREN IZ KVADRATNE VSOTE npr. **D08 Q10 P01 +5 P02 +4 *** Določitev in dodelitev dolžine iz dveh vrednosti.
D13 X ANG Y	**D13**: KOT npr. **D13 Q20 P01 +10 P02 –Q1 *** Določitev in dodelitev kota z arkus tangens iz nasprotne in priležne katete ali sinusa in kosinusa kota (0 < kot < 360°).

9.5 Izračun kroga

Uporaba

S funkcijami za izračun kroga lahko TNC iz treh ali štirih točk kroga izračuna središče in polmer kroga. Izračun kroga iz štirih točk je natančnejši.

Uporaba: te funkcije lahko npr. uporabite, če želite s programirnimi tipalnimi funkcijami določiti položaj in velikost vrtine ali delnega kroga.

Gumb	Funkcija
D23 KROG IZ 3 TOČK	FN 23: določanje PODATKOV KROGA iz treh točk kroga npr. **D23 Q20 P01 Q30**

Koordinatni pari treh točk kroga morajo biti shranjeni v parametru Q30 in v naslednjih petih parametrih, torej tukaj do Q35.

TNC nato shrani središče kroga glavne osi (X pri osi vretena Z) v parameter Q20, središče stranske osi (Y pri osi vretena Z) v parameter Q21 in polmer kroga v parameter Q22.

Gumb	Funkcija
D24 KROG IZ 4 TOČK	FN 24: določanje PODATKOV KROGA iz štirih točk kroga z. **D24 Q20 P01 Q30**

Koordinatni pari štirih točk kroga morajo biti shranjeni v parametru Q30 in v naslednjih sedmih parametrih, tukaj torej do Q37.

TNC nato shrani središče kroga glavne osi (X pri osi vretena Z) v parameter Q20, središče stranske osi (Y pri osi vretena Z) v parameter Q21 in polmer kroga v parameter Q22.

Upoštevajte, da **D23** in **D24** poleg parametra rezultata samodejno prepišeta tudi naslednja dva parametra.

9.6 Pogojni stavki (če/potem) s Q-parametri

Uporaba

Pri pogojnih stavkih (če/potem) primerja TNC en Q-parameter z drugim Q-parametrom ali številčno vrednostjo. Če je pogoj izpolnjen, TNC nadaljuje obdelovalni program na oznaki, ki je programirana za pogojem.

Dodatne informacije: Označevanje subprogramov in ponavljanj delov programa, Stran 274

Če pogoj ni izpolnjen, TNC nadaljuje z naslednjim nizom.

Če želite kot podprogram priklicati drug program, za oznako programirajte priklic programa s %.

Brezpogojni skoki

Brezpogojni skoki so skoki, katerih pogoj je vedno (=brezpogojno) izpolnjen, npr.

D09 P01 +10 P02 +10 P03 1 *

Programiranje pogojnih stavkov (če/potem)

Pogojni stavki (če/potem) se pojavijo, ko pritisnete gumb **SKOKI**. TNC prikazuje naslednje gumbe:

Gumb	Funkcija
D9 IF X EQ Y GOTO	**D09**: ČE JE ENAKO, SKOK npr. **D09 P01 +Q1 P02 +Q3 P03 “UPCAN25“ *** Če sta obe vrednosti ali oba parametra enaka, se izvede skok na vneseno oznako.
D10 IF X NE Y GOTO	**D10**: ČE NI ENAKO, SKOK npr. **D10 P01 +10 P02 -Q5 P03 10 *** Če obe vrednosti ali oba parametra nista enaka, se izvede skok na vneseno oznako.
D11 IF X GT Y GOTO	**D10**: ČE JE VEČJE SKOK npr. B. **D11 P01 +Q1 P02 +10 P03 5 *** Če je prva vrednost ali prvi parameter večji od drugega, se izvede skok na vneseno oznako.
D12 IF X LT Y GOTO	**D10**: ČE JE MANJŠE SKOK npr. **D12 P01 +Q5 P02 +0 P03 “ANYNAME“ *** Če je prva vrednost ali prvi parameter manjši od drugega, se izvede skok na vneseno oznako.

9.7 Preverjanje in spreminjanje Q-parametrov

Postopek

Q-parametre lahko nadzorujete in spreminjate v vseh načinih delovanja.

- Po potrebi prekinite Programski tek (npr. pritisnite tipko **NC-STOP** in gumb **INTERNI STOP**) ali zaustavite Programski test

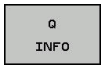

- Za priklic funkcije Q-parametra pritisnite gumb **Q INFO** ali tipko **Q**.
- TNC našteje vse parametre in njim pripadajoče vrednosti. S puščično tipko ali tipko **GOTO** izberite želeni parameter.
- Če želite spremeniti vrednost, pritisnite gumb **EDITIR. AKTUAL. POLJA**. Vnesite novo vrednost in potrdite s tipko **ENT**.
- Če vrednosti ne želite spremeniti, pritisnite gumb **AKTUAL. VREDNOST** ali pa zaprite pogovorno okno s tipko **END**

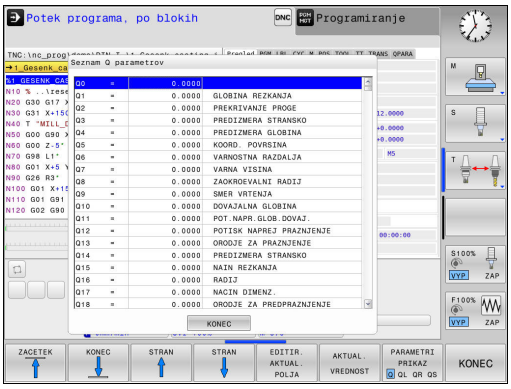

Parametri, ki jih uporablja TNC pri ciklih ali interno, so opremljeni z opombami.

Če želite preveriti ali spremeniti lokalne, globalne ali parametre nizov, pritisnite gumb **PRIKAŽI PARAMETRE Q QL QR QS**. TNC nato prikaže posamezno vrsto parametra. Prav tako pa veljajo tudi prej opisane funkcije.

V vseh načinih delovanja (z izjemo načina **Programiranje**) lahko Q-parametre prikažete tudi na dodatnem prikazu stanja.

- Po potrebi prekinite Programski tek (npr. pritisnite tipko **NC-STOP** in gumb **INTERNI STOP**) ali zaustavite Programski test.

- Prikličite orodno vrstico za postavitev zaslona.

- Izbira zaslonskega prikaza z dodatnim prikazom stanja: TNC prikazuje na desnem delu zaslona obrazec stanja **Pregled**.

- Izberite gumb **STATUS Q PARAM.**

- Izberite gumb**Q PARAMETER SEZNAM** in TNC odpre pojavno okno.
- Za vsako vrsto parametra (Q, QL, QR, QS) definirajte številke parametrov, ki jih želite nadzorovati. Posamezne Q-parametre ločite z vejico, zaporedne Q-parametre pa združite z vezajem, npr. 1,3,200-208. Razpon vnosa za posamezno vrsto parametra znaša 132 znakov.

Prikaz na zavihku **QPARA** vedno vsebuje osem decimalnih mest. Krmilni sistem rezultat Q1 = COS89,999 prikaže npr. kot 0,00001745. Krmilni sistem zelo velike ali zelo majhne vrednosti prikaže eksponentno. Krmilni sistem rezultat Q1 = COS 89,999 * 0,001 prikaže kot +1,74532925e-08, pri čemer e-08 predstavlja faktor 10^{-8}.

9.8 Dodatne funkcije

Pregled

Dodatne funkcije se pojavijo, ko pritisnete gumb **POSEB. FUNKCIJE** TNC prikazuje naslednje gumbe:

Gumb	Funkcija	Stran
D14 NAPAKA=	**D14** Izpis sporočila o napaki	307
D16 F-TISK	**D16** Izpis oblikovanih besedil ali vrednosti Q-parametrov	311
D18 BRANJE SIST.POD.	**D18** Branje sistemskih podatkov	315
D19 PLC=	**D19** Prenos vrednosti v PLC	323
D20 ČAKAJ FOR	**D20** Sinhroniziranje NC-ja in PLC-ja	323
D29 PLC LIST=	**D29** Prenos največ osmih vrednosti v PLC	324
D37 EXPORT	**D37** Izvoz lokalnih Q-parametrov ali QS-parametrov v program, ki ga uporabljate za priklic	324
D26 ODPIRANJE TABELE	**D26** Odpiranje prosto definirane preglednice	391
D27 SHRANI V TABELO	**D27** Pisanje v prosto definirano preglednico	392
D28 BRANJE TABELE	**D28** Branje iz prosto definirane preglednice	393

D14 – Izpis sporočil o napakah

S funkcijo **D14** lahko prikažete programsko krmiljena sporočila o napakah, ki jih je določil proizvajalec stroja ali HEIDENHAIN: ko TNC med Programskim tekom ali Programskim testom naleti na niz z **D14**, se izvajanje prekine in TNC sporoči napako. V tem primeru morate program znova zagnati.

Območje številk napak	Standardno pogovorno okno
0 ... 999	Pogovorno okno, odvisno od stroja
1000 ... 1199	Sporočila o notranjih napakah

Primer NC-stavka

TNC mora prikazati sporočilo, ki je shranjeno pod številko napake 1000.

```
N180 D14 P01 1000 *
```

Sporočilo o napaki, ki ga je določil HEIDENHAIN

Številka napake	Besedilo
1000	Vreteno?
1001	Manjka orodna os
1002	Premajhen polmer orodja
1003	Polmer orodja je prevelik
1004	Prekoračeno območje
1005	Napačen začetni položaj
1006	ROTACIJA ni dovoljena
1007	FAKTOR MERILA ni dovoljen
1008	ZRCALJENJE ni dovoljeno
1009	Zamik ni dovoljen
1010	Manjka pomik
1011	Napačna vrednost vnosa
1012	Napačen predznak
1013	Kot ni dovoljen
1014	Tipalna točka ni dosegljiva
1015	Preveč točk
1016	Protislovni vnos
1017	Nepopoln CIKEL
1018	Napačno definirana ravnina
1019	Programirana je napačna os
1020	Napačno število vrtljajev
1021	Popravek polmera ni definiran
1022	Zaobljenost ni definirana

Številka napake	Besedilo
1023	Prevelik polmer zaobljenja
1024	Nedefiniran zagon programa
1025	Prevelika programska razvejanost
1026	Manjka referenca kota
1027	Nedefiniran obdelovalni cikel
1028	Premajhna širina utora
1029	Premajhen žep
1030	Q202 ni definiran
1031	Q205 ni definiran
1032	Q218 mora biti večji od Q219
1033	CIKEL 210 ni dovoljen
1034	CIKEL 211 ni dovoljen
1035	Q220 je prevelik
1036	Q222 mora biti večji od Q223
1037	Q244 mora biti večji od 0
1038	Q245 ne sme biti enak Q246
1039	Območje kota mora biti 360°
1040	Q223 mora biti večji od Q222
1041	Q214: 0 ni dovoljeno
1042	Nedefinirana smer premikanja
1043	Nobena preglednica ničelnih točk ni aktivna
1044	Napaka položaja: sredina 1. osi
1045	Napaka položaja: sredina 2. osi
1046	Premajhna vrtina
1047	Prevelika vrtina
1048	Premajhen čep
1049	Prevelik čep
1050	Premajhen žep: dodelava 1. osi
1051	Premajhen žep: dodelava 2. osi
1052	Prevelik žep: izvržek 1. osi
1053	Prevelik žep: izvržek 2. osi
1054	Premajhen čep: izvržek 1. osi
1055	Premajhen čep: izvržek 2. osi
1056	Prevelik čep: dodelava 1. osi
1057	Prevelik čep: dodelava 2. osi
1058	TCHPROBE 425: napaka največje mere
1059	TCHPROBE 425: napaka najmanjše mere

Številka napake	Besedilo
1060	TCHPROBE 426: napaka največje mere
1061	TCHPROBE 426: napaka najmanjše mere
1062	TCHPROBE 430: prevelik premer
1063	TCHPROBE 430: premajhen premer
1064	Definirana ni nobena merilna os
1065	Prekoračena toleranca loma orodja
1066	Q247 ne sme biti enak 0
1067	Vnos Q247 mora biti večji od 5
1068	Preglednica ničelnih točk?
1069	Način rezkanja Q351 ne sme biti enak 0
1070	Zmanjšanje globine navoja
1071	Izvedba umerjanja
1072	Prekoračena toleranca
1073	Aktiven premik na niz
1074	ORIENTACIJA ni dovoljena
1075	3D-ROT ni dovoljena
1076	Aktivacija 3D-ROT
1077	Vnos negativne globine
1078	Q303 v merilnem ciklu ni definiran!
1079	Orodna os ni dovoljena
1080	Napačno izračunane vrednosti
1081	Protislovne merilne točke
1082	Napačno vnesena varna višina
1083	Protisloven način vboda
1084	Nedovoljen obdelovalni cikel
1085	Vrstica je zaščitena pred pisanjem
1086	Nadmera je večja od globine
1087	Nedefiniran kot konice
1088	Protislovni podatki
1089	Položaj utora 0 ni dovoljen
1090	Primik ne sme biti enak 0
1091	Preklop Q399 ni dovoljen
1092	Orodje ni definirano
1093	Številka orodja ni dovoljena
1094	Ime orodja ni dovoljeno
1095	Programska možnost ni aktivna
1096	Obnovitev kinematike ni mogoča

Številka napake	Besedilo
1097	Funkcija ni dovoljena
1098	Neskladne mere surovca
1099	Merilni položaj ni dovoljen
1100	Dostop do kinematike ni mogoč
1101	Merilni pol. ni v obm. premik.
1102	Kompenzacija prednastavitve ni mogoča
1103	Polmer orodja je prevelik
1104	Način vboda ni mogoč
1105	Kot vboda je napačno definiran
1106	Kot odprt. ni definiran
1107	Prevelika širina utora
1108	Merilni faktorji niso enaki
1109	Podatki o orodju so neskladni

D16 – Izpis oblikovanih vrednosti Q-parametrov in besedila

S funkcijo **D16** v NC-programu na zaslon izpišete poljubna sporočila. Taka sporočila TNC prikaže v pojavnem oknu.

S funkcijo **D16** lahko izpišete oblikovane vrednosti Q-parametrov in besedila. Če vrednosti izpišete, TNC podatke shrani v datoteko, ki ste jo definirali v nizu **D16**. Največja velikost izpisane datoteke znaša 20 kilobajtov.

Za prenos oblikovanega besedila in vrednosti Q-parametrov ustvarite z urejevalnikom besedil TNC-ja besedilno datoteko, v kateri določite oblike in Q-parametre za prenos.

Primer besedilne datoteke, ki določa obliko za prenos:

»MERILNI PROTOKOL TEŽIŠČA LOPATASTEGA KOLESA«;

“DATUM: %02d.%02d.%04d“,DAY,MONTH,YEAR4;

“ČAS: %02d:%02d:%02d“,HOUR,MIN,SEC;

"ŠTEVILO MERILNIH VREDNOSTI: = 1";

"X1 = %9.3LF", Q31;

"Y1 = %9.3LF", Q32;

"Z1 = %9.3LF", Q33;

Če želite ustvariti besedilno datoteko, uporabite naslednje funkcije za oblikovanje:

Posebni znaki	Funkcija
“.....“	Določitev oblike za prenos besedila in spremenljivk med prej naštetimi navednicami.
%9.3LF	Določanje oblike zapisa Q-parametra: skupno 9 mest (vklj. z decimalno vejico), od tega so 3 mesta za vejico, Long, Floating (decimalna vejica)
%S	Oblika za besedilno spremenljivko.
%d	Oblika za celo število (integralno)
,	Ločilo med obliko za prenos in parametrom.
;	Znak za konec niza, konča vrstico.
\n	prelom vrstic

9.8 Dodatne funkcije

Za prenos različnih informacij s protokolno datoteko so na voljo naslednje funkcije:

Ključna beseda	Funkcija
CALL_PATH	Prikaže ime poti NC-programa, v katerem je funkcija FN16. Primer: »Merilni program: %S«,CALL_PATH;
M_CLOSE	Zapre datoteko, v katero zapisujete s FN16. Primer: M_CLOSE;
M_APPEND	Pripne protokol pri prikazu k obstoječemu protokolu. Primer: M_APPEND;
M_APPEND_MAX	Pripne protokol pri ponovnem prikazu k obstoječemu protokolu, dokler ni presežena največja velikost datoteke v kilobajtih. Primer: M_APPEND_MAX20;
M_TRUNCATE	Prepiše protokol pri ponovnem prikazu. Primer: M_TRUNCATE;
L_ENGLISH	Besedilo v pogovornih oknih se prikaže samo v angleščini.
L_GERMAN	Besedilo v pogovornih oknih se prikaže samo v nemščini.
L_CZECH	Besedilo v pogovornih oknih se prikaže samo v češčini.
L_FRENCH	Besedilo v pogovornih oknih se prikaže samo v francoščini.
L_ITALIAN	Besedilo v pogovornih oknih se prikaže samo v italijanščini.
L_SPANISH	Besedilo v pogovornih oknih se prikaže samo v španščini.
L_SWEDISH	Besedilo v pogovornih oknih se prikaže samo v švedščini.
L_DANISH	Besedilo v pogovornih oknih se prikaže samo v danščini.
L_FINNISH	Besedilo v pogovornih oknih se prikaže samo v finščini.
L_DUTCH	Besedilo v pogovornih oknih se prikaže samo v nizozemščini.
L_POLISH	Besedilo v pogovornih oknih se prikaže samo v poljščini.
L_PORTUGUE	Besedilo v pogovornih oknih se prikaže samo v portugalščini.
L_HUNGARIA	Besedilo v pogovornih oknih se prikaže samo v madžarščini.
L_SLOVENIAN	Besedilo v pogovornih oknih se prikaže samo v slovenščini.
L_ALL	Besedilo v pogovornih oknih se prikaže neodvisno od jezika.
HOUR	Število ur v realnem času.

Ključna beseda	Funkcija
MIN	Število minut v realnem času.
SEC	Število sekund v realnem času.
DAY	Dan v realnem času.
MONTH	Mesec kot število v realnem času.
STR_MONTH	Mesec kot okrajšava niza v realnem času.
YEAR2	Dvomestna letnica v realnem času.
YEAR4	Štirimestna letnica v realnem času.

V obdelovalnem programu programirajte D16, da aktivirate izpis.

```
N90 D16 P01 TNC:\MASKE\MASKE1.A/ TNC:\PROT1.TXT
```

TNC nato ustvari datoteko PROT1.TXT:

MERILNI PROTOKOL TEŽIŠČA LOPATASTEGA KOLESA
DATUM: 15.7.2015
ČAS: 8:56:34
ŠTEVILO MERILNIH VREDNOSTI: = 1
X1 = 149,360
Y1 = 25,509
Z1 = 37,000

Če v programu večkrat prenesete isto datoteko, TNC doda vsa besedila znotraj ciljne datoteke za že prenesena besedila.

Če funkcijo **D16** večkrat uporabite v programu, TNC vsa besedila shrani v datoteko, ki ste jo določili pri prvi funkciji **D16**. Datoteka pa se pošlje šele, ko TNC prebere stavek , ko pritisnete tipko **NC-STOP** ali ko datoteko zaprete z .

V nizu **D16** oblikovano datoteko in datoteko protokola vedno programirajte s pripono vrste datoteke.

Če kot ime poti za datoteko protokola vnesete samo ime datoteke, potem TNC shrani datoteko protokola v imeniku, v katerem je NC-program s funkcijo **D16**.

V strojnih parametrih (št. 102202) in (št. 102203) lahko določite standardno pot za prikaz datotek dnevnika.

Prikaz sporočil na zaslonu

Funkcijo **D16** lahko uporabite tudi za prikaz poljubnih sporočil NC-programa v pojavnem oknu na zaslonu TNC-ja. Tako so lahko na preprost način na poljubnem mestu v programu prikazani tudi daljši napotki, na katere se mora upravljavec odzvati. Prikažejo se lahko tudi vsebine Q-parametrov, če datoteka protokola vsebuje ustrezne ukaze.

Da bi se sporočilo pojavilo na TNC-zaslonu, morate kot ime datoteke protokola vnesti samo **SCREEN:**.

```
N90 D16 P01 TNC:\MASKE\MASKE1.A/SCREEN:
```

Če je sporočilo daljše od prikaza v pojavnem oknu, se lahko po pojavnem oknu premikate s puščičnimi tipkami.

Če želite pojavno okno zapreti, pritisnite tipko **CE**. Če želite, da se okno zapre programsko krmiljeno, programirajte naslednji NC-niz:

```
N90 D16 P01 TNC:\MASKE\MASKE1.A/SCLR:
```

> Če v programu večkrat prenesete isto datoteko, TNC doda vsa besedila znotraj ciljne datoteke za že prenesena besedila.

Prenos sporočil na druge naprave

S funkcijo **D16** lahko datoteke protokola tudi zunanje shranite.

V funkcijo **D16** vnesite celotno ime ciljne poti:

```
N90 D16 P01 TNC:\MSK\MSK1.A / PC325:\LOG\PRO1.TXT
```

> Če v programu večkrat prenesete isto datoteko, TNC doda vsa besedila znotraj ciljne datoteke za že prenesena besedila.

D18 – Branje sistemskih podatkov

S funkcijo **D18** lahko sistemske podatke preberete in jih shranite v Q-parametre. Sistemski datum lahko izberete prek številke skupine (ID-št.), številke in po potrebi tudi prek indeksa.

Ime skupine, ID-št.	orodja	Indeks	Pomen
Programske informacije, 10	3	-	Številka aktivnega obdelovalnega cikla
	103	Številka Q-parametra	Pomembno v NC-ciklih; za ugotavljanje, ali je bil Q-parameter, naveden pod IDX, natančno vnesen v ustrezen CYCL DEF.
Naslovi za skoke po sistemu, 13	1	-	Oznaka, kamor sistem skoči pri M2/M30, namesto da bi končal trenutni program. Vrednost = 0: M2/M30 deluje normalno.
	2	-	Oznaka, kamor sistem skoči pri FN14: ERROR z dejanjem NC-CANCEL, namesto da bi prekinil program z napako. Številko napake, programirano v ukazu FN14, lahko preberete pod ID992 NR14. Vrednost = 0: FN14 deluje normalno.
	3	-	Oznaka, kamor sistem skoči pri notranji napaki strežnika (SQL, PLC, CFG), namesto da bi prekinil program z napako. Vrednost = 0: napaka strežnika, normalno delovanje.
Stanje stroja, 20	1	-	Številka aktivnega orodja
	2	-	Številka pripravljenega orodja
	3	-	Aktivna orodna os 0 = X, 1 = Y, 2 = Z, 6 = U, 7 = V, 8 = W
	4	-	Programirano število vrtljajev vretena
	5	-	Stanje aktivnega vretena: −1 = nedefinirano, 0 = M3 aktivna, 1 = M4 aktivna, 2 = M5 po M3, 3 = M5 po M4
	7	-	Stopnja gonila
	8	-	Stanje hladila: 0 = izklop, 1 = vklop
	9	-	Aktiven pomik
	10	-	Indeks pripravljenega orodja
	11	-	Indeks aktivnega orodja
Podatki o kanalu, 25	1	-	Številka kanala
Parameter cikla, 30	1	-	Varnostna razdalja pri aktivnem obdelovalnem ciklu
	2	-	Globina vrtanja/rezkanja v aktivnem obdelovalnem ciklu
	3	-	Globina primika aktivnega obdelovalnega cikla
	4	-	Globinski pomik aktivnega obdelovalnega cikla
	5	-	Dolžina prve stranice pri ciklu za pravokotne žepe

Ime skupine, ID-št.	orodja	Indeks	Pomen
	6	-	Dolžina druge stranice pri ciklu za pravokotne žepe
	7	-	Dolžina prve stranice pri ciklu za utore
	8	-	Dolžina druge stranice pri ciklu za utore
	9	-	Polmer pri ciklu za krožne žepe
	10	-	Pomik pri rezkanju pri aktivnem obdelovalnem ciklu
	11	-	Smer rotacije pri aktivnem obdelovalnem ciklu
	12	-	Čas zadrževanja pri aktivnem obdelovalnem ciklu
	13	-	Višina navoja pri ciklu 17, 18
	14	-	Predizmera finega rezkanja pri aktivnem obdelovalnem ciklu
	15	-	Kot izvrtanja pri aktivnem obdelovalnem ciklu
	21	-	Kot tipanja
	22	-	Pot tipanja
	23	-	Tipalni pomik
Načinovno stanje, 35	1	-	Dimenzioniranje: 0 = absolutno (G90) 1 = inkrementalno (G91)
Podatki o SQL-preglednicah, 40	1	-	Koda rezultata za zadnji SQL-ukaz
Podatki iz preglednice orodij, 50	1	Št. orodja	Dolžina orodja
	2	Št. orodja	Polmer orodja
	3	Št. orodja	Polmer orodja R2
	4	Št. orodja	Predizmera dolžine orodja DL
	5	Št. orodja	Predizmera polmera orodja DR
	6	Št. orodja	Predizmera polmera orodja DR2
	7	Št. orodja	Blokirano orodje (0 ali 1)
	8	Št. orodja	Številka nadomestnega orodja
	9	Št. orodja	Maksimalna življenjska doba TIME1
	10	Št. orodja	Maksimalna življenjska doba TIME2
	11	Št. orodja	Trenutna življenjska doba CUR. TIME
	12	Št. orodja	PLC-stanje
	13	Št. orodja	Maksimalna dolžina rezila LCUTS
	14	Št. orodja	Maksimalni kot vboda ANGLE
	15	Št. orodja	TT: število rezil CUT
	16	Št. orodja	TT: toleranca obrabe po dolžini LTOL
	17	Št. orodja	TT: toleranca obrabe po polmeru RTOL
	18	Št. orodja	TT: smer rotacije DIRECT (0 = pozitivno/-1 = negativno)

Ime skupine, ID-št.	orodja	Indeks	Pomen
	19	Št. orodja	TT: zamik ravnine R-OFFS
	20	Št. orodja	TT: zamik dolžine L-OFFS
	21	Št. orodja	TT: toleranca loma po dolžini LBREAK
	22	Št. orodja	TT: toleranca loma po polmeru RBREAK
	23	Št. orodja	PLC-vrednost
	25	Št. orodja	Sredinski zamik tipala na pomožni osi CAL-OF_2
	26	Št. orodja	Kot vretena pri umerjanju CAL-ANG
	27	Št. orodja	Vrsta orodja za preglednico mest
	28	Št. orodja	Maksimalno štev. vrt. NMAX
	32	Št. orodja	Kot konice TANGLE
	34	Št. orodja	Dviganje dovoljeno LIFTOFF (0=ne, 1=da)
	35	Št. orodja	Toleranca obrabe polmera R2TOL
	37	Št. orodja	Pripadajoča vrstica v preglednici tipalnega sistema
	38	Št. orodja	Časovni žig zadnje uporabe
Podatki iz preglednice mest, 51	1	Št. mesta	Številka orodja
	2	Št. mesta	Posebno orodje: 0 = ne, 1 = da
	3	Št. mesta	Stalno mesto: 0 = ne, 1 = da
	4	Št. mesta	Blokirano mesto: 0 = ne, 1 = da
	5	Št. mesta	PLC-stanje
Mesto orodja, 52	1	Št. orodja	Številka položaja P
	2	Št. orodja	Številka zalogovnika
Informacije o datoteki, 56	1	-	Število vrstic izbrane preglednice orodij
	2	-	Število vrstic izbrane preglednice ničelnih točk
	4	-	Število vrstic odprte poljubno določljive preglednice Vrednost −1: nobena preglednica ni odprta
Neposredno po TOOL CALL programirana vrednost, 60	1	-	Številka orodja T.
	2	-	Aktivna orodna os 0 = X 6 = U 1 = Y 7 = V 2 = Z 8 = W
	3	-	Število vrtljajev vretena S
	4	-	Predizmera dolžine orodja DL
	5	-	Predizmera polmera orodja DR
	6	-	Samodejni TOOL CALL 0 = da, 1 = ne
	7	-	Predizmera polmera orodja DR2
	8	-	Indeks orodja

Ime skupine, ID-št.	orodja	Indeks	Pomen
	9	-	Aktiven pomik
Neposredno po TOOL DEF programirana vrednost, 61	1	-	Številka orodja T.
	2	-	orodja
	3	-	Polmer
	4	-	Indeks
	5	-	Podatki o orodju, programirani v TOOL DEF 1 = da, 0 = ne
Popravek aktivnega orodja, 200	1	1 = brez predizmere 2 = s predizmero 3 = s predizmero in Predizmera iz TOOL CALL	Aktiven polmer
	2	1 = brez predizmere 2 = s predizmero 3 = s predizmero in Predizmera iz TOOL CALL	Aktivna dolžina
	3	1 = brez predizmere 2 = s predizmero 3 = s predizmero in Predizmera iz TOOL CALL	Polmer zaobljenosti R2
Aktivne transformacije, 210	1	-	Osnovna rotacija, način Ročno
	2	-	Programirana rotacija s ciklom 10
	3	-	Aktivna zrcaljena os
			0: neaktivno zrcaljenje
			+1: zrcaljena X-os
			+2: zrcaljena Y-os
			+4: zrcaljena Z-os
			+64: zrcaljena U-os
			+128: zrcaljena V-os
			+256: zrcaljena W-os
			Kombinacije = vsota posameznih osi
	4	1	Aktivni faktor merila X-osi
	4	2	Aktivni faktor merila Y-osi
	4	3	Aktivni faktor merila Z-osi
	4	7	Aktivni faktor merila U-osi
	4	8	Aktivni faktor merila V-osi

Ime skupine, ID-št.	orodja	Indeks	Pomen
	4	9	Aktivni faktor merila W-osi
	5	1	3D-ROT A-osi
	5	2	3D-ROT B-osi
	5	3	3D-ROT C-osi
	6	-	Aktivno/neaktivno vrtenje obdelovalne ravnine (-1/0) v načinu Programski tek
	7	-	Aktivno/neaktivno vrtenje obdelovalne ravnine (-1/0) v ročnem načinu
Aktivni zamik ničelne točke, 220	2	1	Os X
		2	Y-os
		3	Z-os
		4	A-os
		5	B-os
		6	Os C
		7	U-os
		8	V-os
		9	W-os
Območje premikanja, 230	2	1 do 9	Negativno programsko končno stikalo osi 1 do 9
	3	1 do 9	Pozitivno programsko končno stikalo osi 1 do 9
	5	-	Vklop ali izklop programskega končnega stikala: 0 = vklop, 1 = izklop
Želeni položaj v REF-sistemu, 240	1	1	Os X
		2	Y-os
		3	Z-os
		4	A-os
		5	B-os
		6	Os C
		7	U-os
		8	V-os
		9	W-os
Trenutni položaj v aktivnem koordinatnem sistemu, 270	1	1	Os X
		2	Y-os
		3	Z-os
		4	A-os
		5	B-os
		6	Os C

Ime skupine, ID-št.	orodja	Indeks	Pomen
		7	U-os
		8	V-os
		9	W-os
Stikalni tipalni sistem TS, 350	50	1	Vrsta tipalnega sistema
		2	Vrstica v preglednici tipalnega sistema
	51	-	Aktivna dolžina
	52	1	Aktivni polmer krogle
		2	Polmer zaobljenosti
	53	1	Sredinski zamik (glavne osi)
		2	Sredinski zamik (pomožne osi)
	54	-	Kot orientacije vretena v stopinjah (sredinski zamik)
	55	1	Hitri tek
		2	Pomik pri merjenju
	56	1	Najdaljša pot meritve
		2	Varnostna razdalja
	57	1	Možna nastavitev orientacije vretena: 0 = ne, 1 = da
		2	Kot orientacije vretena
Namizni tipalni sistem TT	70	1	Vrsta tipalnega sistema
		2	Vrstica v preglednici tipalnega sistema
	71	1	Središče glavne osi (REF-sistem)
		2	Središče pomožne osi (REF-sistem)
		3	Središče orodne osi (REF-sistem)
	72	-	Polmer okrogle plošče
	75	1	Hitri tek
		2	Merilni pomik pri mirujočem vretenu
		3	Merilni pomik pri vrtečem se vretenu
	76	1	Najdaljša pot meritve
		2	Varnostna razdalja za merjenje dolžine
		3	Varnostna razdalja za merjenje polmera
	77	-	Število vrtljajev vretena
	78	-	Smer tipanja
Izhodiščna točka iz cikla tipalnega sistema 360	1	1 do 9 (X, Y, Z, A, B, C, U, V, W)	Zadnja izhodiščna točka ročnega cikla tipalnega sistema oz. zadnja tipalna točka iz cikla 0 brez popravka dolžine tipala, temveč s popravkom polmera tipala (koordinatni sistem obdelovanca)

Ime skupine, ID-št.	orodja	Indeks	Pomen
	2	1 do 9 (X, Y, Z, A, B, C, U, V, W)	Zadnja izhodiščna točka ročnega cikla tipalnega sistema oz. zadnja tipalna točka iz cikla 0 brez popravka dolžine in polmera tipala (koordinatni sistem stroja)
	3	1 do 9 (X, Y, Z, A, B, C, U, V, W)	Rezultat meritve ciklov tipalnega sistema 0 in 1 brez popravka polmera in dolžine tipala
	4	1 do 9 (X, Y, Z, A, B, C, U, V, W)	Zadnja izhodiščna točka ročnega cikla tipalnega sistema oz. zadnja tipalna točka iz cikla 0 brez popravka dolžine in polmera tipala (koordinatni sistem obdelovanca)
	10	-	Orientacija vretena
	11	-	Stanje napake pri preklicanem sporočilu o napaki 0 = postopek tipanja je uspel −1 = tipalna točka ni bila dosežena
Vrednost iz aktivne preglednice ničelnih točk v aktivnem koordinatnem sistemu, 500	niz	Stolpec	Branje vrednosti
Osnovna pretvorba, 507	niz	1 do 6 (X, Y, Z, SPA, SPB, SPC)	Branje osnovne pretvorbe posamezne prednastavitve
Zamik osi, 508	niz	1 do 9 (X_OFFS, Y_OFFS, Z_OFFS, A_OFFS, B_OFFS, C_OFFS, U_OFFS, V_OFFS, W_OFFS)	Branje zamika osi določene prednastavitve
Aktivna prednastavitev, 530	1	-	Branje številke aktivne prednastavitve
Branje podatkov trenutnega orodja, 950	1	-	Dolžina orodja L
	2	-	Polmer orodja R
	3	-	Polmer orodja R2
	4	-	Predizmera dolžine orodja DL
	5	-	Predizmera polmera orodja DR
	6	-	Predizmera polmera orodja DR2
	7	-	Orodje je zaklenjeno TL 0 = ni zaklenjeno, 1 = zaklenjeno
	8	-	Številka nadomestnega orodja RT
	9	-	Maksimalna življenjska doba TIME1
	10	-	Maksimalna življenjska doba TIME2
	11	-	Trenutna življenjska doba CUR. TIME

Ime skupine, ID-št.	orodja	Indeks	Pomen
	12	-	PLC-stanje
	13	-	Maksimalna dolžina rezila LCUTS
	14	-	Maksimalni kot vboda ANGLE
	15	-	TT: število rezil CUT
	16	-	TT: toleranca obrabe po dolžini LTOL
	17	-	TT: toleranca obrabe po polmeru RTOL
	18	-	TT: smer rotacije DIRECT (0 = pozitivno/−1 = negativno)
	19	-	TT: zamik ravnine R-OFFS
	20	-	TT: zamik dolžine L-OFFS
	21	-	TT: toleranca loma po dolžini LBREAK
	22	-	TT: toleranca loma po polmeru RBREAK
	23	-	PLC-vrednost
	24	-	Vrsta orodja TYP 0 = rezkalo, 21 = tipalni sistem
	27	-	Pripadajoča vrstica v preglednici tipalnega sistema
	32	-	Ostri kot
	34	-	Dvig
Cikli tipalnega sistema, 990	1	-	Delovanje pri primiku: 0 = standardno delovanje 1 = aktivni polmer, ničelna varnostna razdalja
	2	-	0 = izklop tipalnega nadzora 1 = vklop tipalnega nadzora
	4	-	0 = tipalna glava ni na položaju za tipanje 1 = tipalna glava je na položaju za tipanje
	8	-	Trenutni kot vretena
Stanje obdelave, 992	10	-	Aktiven premik na stavek 1 = da, 0 = ne
	11	-	Faza iskanja
	14	-	Številka zadnje FN14-napake
	16	-	Dejanska obdelava aktivna 1 = obdelava, 2 = simulacija
	31	-	Dovoljen popravek polmera v načinu MDI pri nizih premikanja, vzporednih z osjo 0 = ni dovoljen, 1 = dovoljen

Primer: dodelitev vrednosti aktivnega faktorja merila Z-osi na Q25

```
N55 D18 Q25 ID210 NR4 IDX3
```

D19 – Prenos vrednosti v PLC

> **!** To funkcijo lahko uporabljate samo ob dogovoru s proizvajalcem stroja!

S funkcijo **D19** lahko na PLC prenesete do dve številski vrednosti ali Q-parametra.

D20 – Sinhroniziranje NC-ja in PLC-ja

> **!** To funkcijo lahko uporabljate samo ob dogovoru s proizvajalcem stroja!

S funkcijo **D20** lahko med programskim tekom izvedete sinhronizacijo med NC-jem in PLC-jem. NC zaustavi izvajanje, dokler ni izpolnjen pogoj, ki ste ga programirali v stavku **D20-**.

Funkcijo **SYNC** uporabite, ko npr. s funkcijo **D18** berete sistemske podatke, ki zahtevajo sinhronizacijo z realnim časom. TNC nato zaustavi izračunavanje in izvede naslednji NC-niz šele, ko NC-program dejansko doseže ta niz.

Primer: Zaustavitev notranjega izračunavanja, branje trenutnega položaja na X-osi

```
N32 D20 SYNC
N33 D18 Q1 ID270 NR1 IDX1
```

D29 – Prenos vrednosti v PLC

> **!** To funkcijo lahko uporabljate samo ob dogovoru s proizvajalcem stroja!

S funkcijo **D29** lahko v PLC prenesete do osem številskih vrednosti ali Q-parametrov.

D37 - IZVOZ

> **!** To funkcijo lahko uporabljate samo ob dogovoru s proizvajalcem stroja!

Funkcijo **D37** uporabite, ko ustvarite lastne cikle, ki jih želite vključiti v TNC.

9.9 Neposredni vnos formule

Vnos formule

Z gumbi lahko matematične formule, ki vsebujejo več matematičnih operacij, vnesete neposredno v obdelovalni program.

Funkcije matematičnih operacij se prikažejo, ko pritisnete gumb **FORMULA**. TNC prikazuje naslednje gumbe v več vrsticah:

Gumb	Logična funkcija
+	**Seštevanje** npr. **Q10 = Q1 + Q5**
-	**Odštevanje** npr. **Q25 = Q7 - Q108**
*	**Množenje** npr. **Q12 = 5 * Q5**
/	**Deljenje** npr. **Q25 = Q1 / Q2**
(	**Oklepaj** npr. **Q12 = Q1 * (Q2 + Q3)**
)	**Zaklepaj** npr. **Q12 = Q1 * (Q2 + Q3)**
SQ	**Kvadriranje vrednosti (angl. square)** npr. **Q15 = SQ 5**
SQRT	**Korenjenje (angl. square root)** npr. **Q22 = SQRT 25**
SIN	**Sinus kota** npr. **Q44 = SIN 45**
COS	**Kosinus kota** npr. **Q45 = COS 45**
TAN	**Tangens kota** npr. **Q46 = TAN 45**
ASIN	**Arkus sinus** Obratna funkcija sinusa; določanje kota iz razmerja nasprotna kateta/hipotenuza npr. **Q10 = ASIN 0,75**
ACOS	**Arkus kosinus** Obratna funkcija kosinusa; določanje kota iz razmerja priležna kateta/hipotenuza. npr. **Q11 = ACOS Q40**
ATAN	**Arkus tangens** Obratna funkcija tangensa; določanje kota iz razmerja nasprotna kateta/priležna kateta. npr. **Q12 = ATAN Q50**
^	**Potenciranje vrednosti** npr. B. **Q15 = 3^3**
PI	**Konstanta PI (3,14159)** npr. **Q15 = PI**

Gumb	Logična funkcija
LN	**Naravni logaritem (LN) števila** Osnovno število 2,7183 npr. **Q15 = LN Q11**
LOG	**Logaritem števila, osnovno število 10** npr. **Q33 = LOG Q22**
EXP	**Eksponentna funkcija, 2,7183 na n-potenco** npr. **Q1 = EXP Q12**
NEG	**Negiranje vrednosti (množenje z −1)** npr. **Q2 = NEG Q1**
INT	**Zaokroževanje na decimalno vejico** Celo število npr. **Q3 = INT Q42**
ABS	**Absolutna vrednost števila** npr. **Q4 = ABS Q22**
FRAC	**Zaokroževanje pred decimalno vejico** Ulomki npr. **Q5 = FRAC Q23**
SGN	**Preverjanje predznaka števila** npr. **Q12 = SGN Q50** Če je povratna vrednost Q12 = 1, potem je Q50 >= 0 Če je povratna vrednost Q12 = -1, potem je Q50 < 0.
%	**Izračun načinovne vrednosti (ostanek deljenja)** npr. **Q12 = 400 % 360** Rezultat: Q12 = 40

Matematična pravila

Za programiranje matematičnih formul veljajo naslednja pravila:

Vrstni red matematičnih operacij

```
12 Q1 = 5 * 3 + 2 * 10 = 35
```

1 Računski korak 5 * 3 = 15
2 Računski korak 2 * 10 = 20
3 Računski korak 15 +20 = 35

ali

```
13 Q2 = SQ 10 - 3^3 = 73
```

1 Kvadriranje računskega koraka 10 = 100
2 Potenciranje računskega koraka 3 s 3 = 27
3 Računski korak 100 – 27 = 73

Distributivnostni zakon

Zakon o porazdelitvi pri računanju z oklepaji
a * (b + c) = a * b + a * c

9.9 Neposredni vnos formule

Primer vnosa

Izračun kota z arctan iz nasprotne katete (Q12) in priležne katete (Q13); dodelitev rezultata Q25:

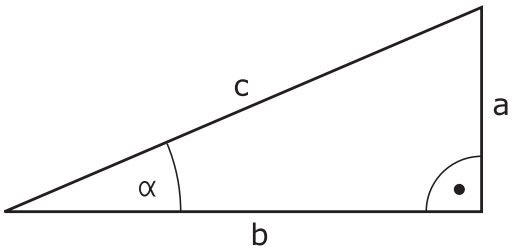

Q

- Izbira vnosa formule: pritisnite tipko **Q** in gumb **FORMULA**ali pa uporabite hitri zagon

FORMULA

Q

- Pritisnite tipko **Q** na ASCII-tipkovnici.

ŠT. PARAMETRA ZA REZULTAT?

ENT

- Vnesite **25** (št. parametra) in pritisnite tipko **ENT** .

▷

- Pomaknite se po orodni vrstici in izberite funkcijo za arkus tangens.

ATAN

◁

- Pomaknite se po orodni vrstici in izberite uklepaj.

(

Q

- Vnesite **12** (št. Q-parametra).

/

- Izberite deljenje.

Q

- Vnesite **13** (št. Q-parametra).

)

- Izberite zaklepaj in končajte vnos formule.

END

Primer NC-stavka

```
N10 Q25 = ATAN (Q12/Q13)
```

9.10 Parametri nizov

Funkcije obdelave nizov

Obdelavo nizov s **QS**-parametri lahko uporabite, da ustvarite spremenljive nize. Tovrstne nize lahko npr. izpišete s funkcijo **D16**, da ustvarite spremenljive protokole.

Parametrskemu nizu lahko dodelite niz (črke, številke, posebni znaki, krmilni znaki in presledki) z dolžino do 255 znakov. Dodeljene ali vnesene vrednosti lahko obdelujete in preverjate s funkcijami, ki so opisane v nadaljevanju. Tako kot pri programiranju Q-parametrov imate skupno na voljo 2000 QS-parametrov.

Dodatne informacije: Načela in pregled funkcij, Stran 294

V funkcijah Q-parametrov **FORMULA NIZA** in **FORMULA** so različne funkcije za izvedbo parametrov nizov.

Gumb	Funkcije FORMULE NIZA	Stran
STRING	Dodelitev parametra niza	330
	Povezovanje parametrov nizov	330
TOCHAR	Pretvorba številske vrednosti v parameter niza	331
SUBSTR	Kopiranje delnega niza iz parametra niza	332

Gumb	Funkcije niza v funkciji FORMULA	Stran
TONUMB	Pretvorba parametra niza v številsko vrednost	333
INSTR	Preverjanje parametra niza	334
STRLEN	Ugotavljanje dolžine parametra niza	335
STRCOMP	Primerjanje abecednega zaporedja	336

Če uporabljate funkcijo**FORMULA NIZA**, je rezultat izvedene matematične operacije vedno niz. Če uporabljate funkcijo **FORMULA**, je rezultat izvedene računske operacije vedno številska vrednost.

Dodelitev parametra niza

Preden lahko uporabite spremenljivko niza, jo morate najprej dodeliti. Za to uporabite ukaz **DECLARE STRING**.

SPEC FCT
- Prikažite orodno vrstico s posebnimi funkcijami.

PROGRAMSKE FUNKCIJE
- Odpiranje menija funkcij

STRING FUNKCIJE
- Izberite funkcije niza

DECLARE STRING
- Izberite funkcijo **DECLARE STRING**.

Primer NC-stavka

```
N30 DECLARE STRING QS10 = "OBDELOVANEC"
```

Povezovanje parametrov niza

S povezovalnim operatorjem (parameter niza **||** parameter niza) lahko med seboj povežete več parametrov niza.

SPEC FCT
- Prikažite orodno vrstico s posebnimi funkcijami.

PROGRAMSKE FUNKCIJE
- Odpiranje menija funkcij

STRING FUNKCIJE
- Izberite funkcije niza

STRING FORMULA
- Izberite funkcijo **FORMULA NIZA**.
- Vnesite številko parametra niza, v katerem naj TNC shrani povezani niz, in potrdite s tipko **ENT**.
- Vnesite številko parametra niza, v katerem je shranjen **prvi** delni niz, in potrdite s tipko **ENT**: TNC prikaže povezovalni simbol **||**.
- Potrdite s tipko **ENT**.
- Vnesite številko parametra niza, v katerem je shranjen **drugi** delni niz, in potrdite s tipko **ENT**.
- Postopek ponavljajte, dokler ne izberete vseh delnih nizov za povezavo, in končajte s tipko **END**.

Primer: za QS10 želite, da vsebuje celotno besedilo iz QS12, QS13 in QS14.

```
N37 QS10 = QS12 || QS13 || QS14
```

Vsebine parametrov:

- **QS12**: **Obdelovanec**
- **QS13**: **Stanje:**
- **QS14**: **Izvržek**
- **QS10**: **Stanje obdelovanca: izvržek**

Pretvorba številske vrednosti v parameter niza

S funkcijo **TOCHAR** TNC pretvori številsko vrednost v parameter niza. Na ta način lahko številske vrednosti povežete s spremenljivkami niza.

SPEC FCT

- Prikažite orodno vrstico s posebnimi funkcijami.

PROGRAMSKE FUNKCIJE

- Odpiranje menija funkcij

STRING FUNKCIJE

- Izberite funkcije niza

STRING FORMULA

- Izberite funkcijo **FORMULA NIZA**.

TOCHAR

- Izberite funkcijo za pretvorbo številske vrednosti v parameter niza.
- Vnesite številko ali želeni Q-parameter, ki naj ga TNC pretvori, in potrdite s tipko **ENT**.
- Po želji lahko vnesete število mest za decimalno vejico, ki naj jih TNC hkrati pretvori, in potrdite s tipko **ENT**.
- Izraz v oklepaju zaprite s tipko **ENT** in vnos končajte s tipko **END**.

Primer: parameter Q50 želite pretvoriti v parameter niza QS11 ter uporabiti 3 decimalna mesta.

```
N37 QS11 = TOCHAR ( DAT+Q50 DECIMALS3 )
```

Kopiranje delnega niza iz parametra niza

S funkcijo **SUBSTR** lahko iz parametra niza kopirate definirano območje.

SPEC FCT
- Prikažite orodno vrstico s posebnimi funkcijami.

PROGRAMSKE FUNKCIJE
- Odpiranje menija funkcij

STRING FUNKCIJE
- Izberite funkcije niza

STRING FORMULA
- Izberite funkcijo **FORMULA NIZA**.
- Vnesite številko parametra, v katerem naj TNC shrani kopirano zaporedje znakov, in potrdite s tipko **ENT**.

SUBSTR
- Izberite funkcijo za izrez delnega niza.
- Vnesite številko QS-parametra, iz katerega želite kopirati delni niz, in potrdite s tipko **ENT**.
- Vnesite številko mesta, od katerega naprej želite kopirati delni niz, in potrdite s tipko **ENT**.
- Vnesite število znakov, ki jih želite kopirati, in potrdite s tipko **ENT**.
- Izraz v oklepaju zaprite s tipko **ENT** in vnos končajte s tipko **END**.

Upoštevajte, da se prvi znak besedilnega zaporedja začne na 0. mestu.

Primer: želite, da se iz parametra niza QS10 od tretjega mesta (BEG2) preberejo štiri znake dolg delni nizi (LEN4).

```
N37 QS13 = SUBSTR ( SRC_QS10 BEG2 LEN4 )
```

Pretvorba parametra niza v številsko vrednost

Funkcija **TONUMB** pretvori parameter niza v številsko vrednost. Vrednost za pretvorbo naj bo sestavljena samo iz številskih vrednosti.

QS-parameter za pretvorbo lahko vsebuje samo številsko vrednost, ker TNC v nasprotnem primeru sporoči napako.

Q

- Izberite funkcije Q-parametrov

FORMULA

- Izberite funkcijo **FORMULA**.
- Vnesite številko parametra, v katerem naj TNC shrani številsko vrednost, in potrdite s tipko **ENT**.

◁

- Preklop med orodnimi vrsticami.

TONUMB

- Izberite funkcijo za pretvorbo parametra niza v številsko vrednost.
- Vnesite številko QS-parametra, ki naj ga TNC pretvori, in potrdite s tipko **ENT**.
- Oklepaj zaprite s tipko **ENT** in vnos končajte s tipko **END**.

Primer: če želite parameter niza QS11 pretvoriti v številski parameter Q82.

```
N37 Q82 = TONUMB ( SRC_QS11 )
```

Preverjanje parametra niza

S funkcijo **INSTR** lahko preverite, ali oz. kje je parameter niza v nekem drugem parametru niza.

Q

- Izberite funkcije Q-parametrov

FORMULA

- Izberite funkcijo **FORMULA**.
- Vnesite številko Q-parametra za rezultat in potrdite s tipko **ENT**. TNC shrani v parameter položaj, na katerem se začne iskano besedilo

◁

- Preklop med orodnimi vrsticami.

INSTR

- Izberite funkcijo za preverjanje parametra niza.
- Vnesite številko QS-parametra, v katerem je shranjeno iskano besedilo, in potrdite s tipko **ENT**.
- Vnesite številko QS-parametra, ki naj ga TNC preišče, in potrdite s tipko **ENT**.
- Vnesite številko mesta, od katerega naprej naj TNC išče delni niz, in potrdite s tipko **ENT**.
- Oklepaj zaprite s tipko **ENT** in vnos končajte s tipko **END**.

Upoštevajte, da se prvi znak besedilnega zaporedja začne na 0. mestu.

Če TNC ne najde iskanega delnega niza, shrani celotno dolžino preiskanega niza (štetje se tukaj začne z 1) v parameter rezultatov.

Če se iskani delni niz pojavi večkrat, TNC sporoči prvo mesto, na katerem najde delni niz.

Primer: če želite v QS10 poiskati besedilo, ki je shranjeno v parametru QS13. Iskanja začnite od tretjega mesta.

```
N37 Q50 = INSTR ( SRC_QS10 SEA_QS13 BEG2 )
```

Ugotavljanje dolžine parametra niza

Funkcija **STRLEN** prikaže dolžino besedila, ki je shranjeno v izbranem parametru niza.

Q

- Izberite funkcijo Q-parametra.

FORMULA

- Izberite funkcijo **FORMULA**.
- Vnesite številko Q-parametra, v katerem naj TNC shrani ugotovljeno dolžino niza, in potrdite s tipko **ENT**.

◁

- Preklop med orodnimi vrsticami.

STRLEN

- Izberite funkcijo za ugotavljanje dolžine besedila parametra niza.
- Vnesite številko QS-parametra, pri katerem naj TNC ugotovi dolžino, in potrdite s tipko **ENT**.
- Izraz v oklepaju zaprite s tipko **ENT** in vnos končajte s tipko **END**.

Primer: ugotoviti želite dolžino QS15.

```
N37 Q52 = STRLEN ( SRC_QS15 )
```

Primerjava abecednega zaporedja

S funkcijo **STRCOMP** lahko primerjate abecedno zaporedje parametrov niza.

Q

- Izberite funkcijo Q-parametra.

FORMULA

- Izberite funkcijo **FORMULA**.
- Vnesite številko Q-parametra, v katerem naj TNC shrani rezultat primerjave, in potrdite s tipko **ENT**.

◁

- Preklop med orodnimi vrsticami.

STRCOMP

- Izberite funkcijo za primerjavo parametrov nizov.
- Vnesite številko prvega QS-parametra, ki naj ga TNC primerja, in potrdite s tipko **ENT**.
- Vnesite številko drugega QS-parametra, ki naj ga TNC primerja, in potrdite s tipko **ENT**.
- Izraz v oklepaju zaprite s tipko **ENT** in vnos končajte s tipko **END**.

TNC vrne naslednje rezultate:

- **0**: primerjani QS-parametri so identični
- **-1**: prvi QS-parameter je abecedno **pred** drugim QS-parametrom
- **+1**: prvi QS-parameter je abecedno **za** drugim QS-parametrom

Primer: primerjati želite abecedno zaporedje med QS12 in QS14.

```
N37 Q52 = STRCOMP ( SRC_QS12 SEA_QS14 )
```

Branje strojnih parametrov

S funkcijo **CFGREAD** lahko strojne parametre TNC-ja preberete kot številske vrednosti ali nize.

Če želite prebrati posamezni strojni parameter, morate v konfiguracijskem urejevalniku TNC-ja ugotoviti ime parametra, objekt parametra, ime skupine (če obstaja) in indeks.

Simbol	Vrsta	Pomen	Primer
	Ključ	Ime skupine strojnega parametra (če je na voljo)	CH_NC
	Enota	Objekt parametra (ime se začne s »**Cfg** ...«)	CfgGeoCycle
	Atributi:	Ime strojnega parametra	displaySpindleErr
	Indeks	Indeks seznama strojnega parametra (če je na voljo)	[0]

Če imate odprt konfiguracijski urejevalnik za uporabniške parametre, lahko spremenite prikaz obstoječih parametrov. Pri standardni nastavitvi so parametri prikazani s kratkimi razlagami. Če želite prikazati dejanska sistemska imena parametrov, pritisnite tipko za postavitev zaslona, nato pa gumb **PRIKAZ SISTEMSKIH IMEN**. Za povrnitev standardnega prikaza ponovite postopek.

Preden lahko s funkcijo **CFGREAD** poiščete strojni parameter, morate definirati QS-parameter z atributom, enoto in ključem.

V pogovornem oknu funkcije CFGREAD bodo prikazani naslednji parametri:

- **KEY_QS**: ime skupine (ključ) strojnega parametra
- **TAG_QS**: ime objekta (enota) strojnega parametra
- **ATR_QS**: ime (atribut) strojnega parametra
- **IDX**: indeks strojnega parametra

Branje niza strojnega parametra

Shranjevanje vsebine strojnega parametra v obliki niza v QS-parameter:

Q

- Pritisnite tipko **Q**.

STRING FORMULA

- Izberite funkcijo **FORMULA NIZA**.
- Vnesite številko parametra niza, v katerega bo TNC shranil strojni parameter, in potrdite s tipko **ENT**.
- Izberite funkcijo **CFGREAD**.
- Vnesite številke parametra niza za ključ, enoto in atribut in potrdite s tipko **ENT**.
- Po potrebi vnesite številko za indeks ali preskočite pogovorno okno z **NO ENT**.
- Oklepaj zaprite s tipko **ENT** in vnos končajte s tipko **END**.

Primer: branje oznake četrte osi v obliki niza

Nastavljanje parametrov v konfiguracijskem urejevalniku

DisplaySettings

CfgDisplayData

axisDisplayOrder

od [0] do [5]

14 DECLARE STRINGQS11 = ""	Dodeljevanje parametra niza za ključ
15 DECLARE STRINGQS12 = "CFGDISPLAYDATA"	Dodeljevanje parametra niza za enoto
16 DECLARE STRINGQS13 = "AXISDISPLAYORDER"	Dodeljevanje parametra niza za ime parametra
17 QS1 = CFGREAD(KEY_QS11 TAG_QS12 ATR_QS13 IDX3)	Prebiranje strojnega parametra

Branje številske vrednosti strojnega parametra

Shranjevanje vrednosti strojnega parametra v obliki številske vrednosti v Q-parameter:

Q

- Izberite funkcije Q-parametrov

FORMULA

- Izberite funkcijo **FORMULA**.
- Vnesite številko Q-parametra, v katerem naj TNC shrani strojni parameter, in potrdite s tipko **ENT**.
- Izberite funkcijo **CFGREAD**.
- Vnesite številke parametra niza za ključ, enoto in atribut in potrdite s tipko **ENT**.
- Po potrebi vnesite številko za indeks ali preskočite pogovorno okno z **NO ENT**.
- Oklepaj zaprite s tipko **ENT** in vnos končajte s tipko **END**.

Primer: branje faktorja prekrivanja kot Q-parameter

Nastavljanje parametrov v konfiguracijskem urejevalniku

ChannelSettings

CH_NC

CfgGeoCycle

pocketOverlap

N10 DECLARE STRINGQS11 = "CH_NC"	Dodeljevanje parametra niza za ključ
N20 DECLARE STRINGQS12 = "CFGGEOCYCLE"	Dodeljevanje parametra niza za enoto
N30 DECLARE STRINGQS13 = "POCKETOVERLAP"	Dodeljevanje parametra niza za ime parametra
N40 Q50 = CFGREAD(KEY_QS11 TAG_QS12 ATR_QS13)	Prebiranje strojnega parametra

9.11 Privzeti Q-parametri

Q-parametrom Q100 do Q199 TNC določi vrednosti. Q-parametrom se dodelijo:

- Vrednosti iz PLC-ja
- Podatki o orodju in vretenu
- Podatki o stanju delovanja
- Merilni rezultati iz ciklov tipalnega sistema itd.

TNC shrani privzete Q-parametre Q108, Q114 in Q115–Q117 v merski enoti trenutnega programa.

> Privzetih Q-parametrov (QS-parametrov) med **Q100** in **Q199** (**QS100** in **QS199**) ni dovoljeno uporabljati v NC-programih kot računskih parametrov, ker lahko pride do neželenih učinkov.

Vrednosti iz PLC-ja: Q100 do Q107

TNC uporablja parametre Q100 do Q107 za prevzem vrednosti iz PLC-ja v NC-program.

Polmer aktivnega orodja: Q108

Aktivna vrednost polmera orodja se dodeli parametru Q108. Q108 je sestavljen iz:

- Polmera orodja R (preglednica orodij ali niz **G99**)
- Delta vrednosti DR iz preglednice orodij
- Delta vrednosti DR iz stavka **T**

> Polmer orodja ostane shranjen v TNC-ju tudi po prekinitvi električnega napajanja.

Orodna os: Q109

Vrednost parametra Q109 je odvisna od trenutne orodne osi:

Orodna os	Vrednost parametra
Definirana ni nobena orodna os	Q109 = –1
X-os	Q109 = 0
Y-os	Q109 = 1
Z-os	Q109 = 2
U-os	Q109 = 6
V-os	Q109 = 7
W-os	Q109 = 8

Stanje vretena: Q110

Vrednost parametra Q110 je odvisna od nazadnje programirane M-funkcije za vreteno:

M-funkcija	Vrednost parametra
Definirano ni nobeno stanje vretena	Q110 = –1
M3: VKLOPLJENO vreteno, v smeri urinih kazalcev	Q110 = 0
M4: VKLOPLJENO vreteno, v nasprotni smeri urinih kazalcev	Q110 = 1
M5 za M3	Q110 = 2
M5 za M4	Q110 = 3

Dovod hladila: Q111

M-funkcija	Vrednost parametra
M8: VKLOP hladila	Q111 = 1
M9: IZKLOP hladila	Q111 = 0

Faktor prekrivanja: Q112

TNC dodeli Q112 faktorju prekrivanja pri rezkanju žepov.

V program vnesene mere: Q113

Vrednost parametra Q113 je pri gnezdenju s funkcijo **PGM CALL** odvisna od vnesenih mer programa, ki kot prvi prikliče druge programe.

Vnesene mere glavnega programa	Vrednost parametra
Metrični sistem (mm)	Q113 = 0
Palčni sistem (palci)	Q113 = 1

Dolžina orodja: Q114

Trenutna vrednosti dolžine orodja se dodeli parametru Q114.

Dolžina orodja ostane shranjena v TNC-ju tudi po prekinitvi električnega napajanja.

Koordinate po tipanju med programskim tekom

Parametri Q115 do Q119 prejmejo po programiranem merjenju s 3D-tipalnim sistemom koordinate položaja vretena v času tipanja. Koordinate se navezujejo na referenčno točko, ki je aktivna v **ročnem načinu**.

Dolžina tipala in polmer tipalne glave se za te koordinate ne upoštevata.

Koordinatna os	Vrednost parametra
X-os	Q115
Y-os	Q116
Z-os	Q117
IV. Os Odvisno od stroja	Q118
V. os Odvisno od stroja	Q119

Odstopanje med dejansko in želeno vrednostjo pri samodejnem merjenju orodja s TT 130

Odstopanje med dejansko in želeno vrednostjo	Vrednost parametra
Dolžina orodja	Q115
Polmer orodja	Q116

Vrtenje obdelovalne ravnine s koti obdelovanca: koordinate, ki jih je izračunal TNC, za rotacijske osi

Koordinate	Vrednost parametra
A-os	Q120
B-os	Q121
C-os	Q122

Merilni rezultati ciklov tipalnega sistema Dodatne informacije: uporabniški priročnik za programiranje ciklov

Izmerjene dejanske vrednosti	Vrednost parametra
Kot premic	Q150
Sredina na glavni osi	Q151
Sredina na pomožni osi	Q152
Premer	Q153
Dolžina žepa	Q154
Širina žepa	Q155
Dolžina v ciklu izbrane osi	Q156
Položaj sredinske osi	Q157
Kot A-osi	Q158
Kot B-osi	Q159
Koordinata v ciklu izbrane osi	Q160

Ugotovljeno odstopanje	Vrednost parametra
Sredina na glavni osi	Q161
Sredina na pomožni osi	Q162
premer	Q163
Dolžina žepa	Q164
Širina žepa	Q165
Izmerjena dolžina	Q166
Položaj sredinske osi	Q167

Ugotovljeni prostorski kot	Vrednost parametra
Rotacija okoli A-osi	Q170
Rotacija okoli B-osi	Q171
Rotacija okoli C-osi	Q172

Stanje obdelovanca	Vrednost parametra
Dobro	Q180
Dodelava	Q181
Izvržek	Q182

Izmera orodja z BLUM-laserjem	Vrednost parametra
Rezervirano	Q190
Rezervirano	Q191
Rezervirano	Q192
Rezervirano	Q193

Rezervirano za notranjo uporabo	Vrednost parametra
Označevalnik za cikle	Q195
Označevalnik za cikle	Q196
Označevalnik za cikle (obdelovalne slike)	Q197
Številka nazadnje aktivnega merilnega cikla	Q198

Stanje izmere orodja s TT	Vrednost parametra
Orodje znotraj tolerance	Q199 = 0,0
Orodje je obrabljeno (prekoračen LTOL/RTOL)	Q199 = 1,0
Orodje je zlomljeno (prekoračen LBREAK/RBREAK)	Q199 = 2,0

9.12 Primeri programiranja

Primer: elipsa

Potek programa

- Kontura elipse se približa s številnimi majhnimipremicami (definirano s Q7). Več kot je definiranih izračunskih korakov, gladkejša bo kontura.
- Smer rezkanja določite z začetnim in končnim kotom v ravnini:
  Smer obdelave v smeri urinih kazalcev:
  začetni kot > končni kot
  Obdelava v nasprotni smeri urnih kazalcev:
  začetni kot < končni kot
- Polmer orodja se ne upošteva.

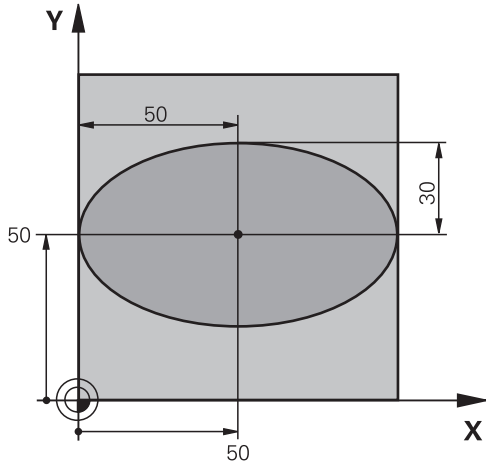

%ELLIPSE G71 *	
N10 D00 Q1 P01 +50 *	Sredina X-osi
N20 D00 Q2 P01 +50 *	Sredina Y-osi
N30 D00 Q3 P01 +50 *	Polos X
N40 D00 Q4 P01 +30 *	Polos Y
N50 D00 Q5 P01 +0 *	Začetni kot v ravnini
N60 D00 Q6 P01 +360 *	Končni kot v ravnini
N70 D00 Q7 P01 +40 *	Število računskih korakov
N80 D00 Q8 P01 +30 *	Rotacijski položaj elipse
N90 D00 Q9 P01 +5 *	Globina rezkanja
N100 D00 Q10 P01 +100 *	Globinski pomik
N110 D00 Q11 P01 +350 *	Pomik pri rezkanju
N120 D00 Q12 P01 +2 *	Varnostna razdalja za predpozicioniranje
N130 G30 G17 X+0 Y+0 Z-20 *	Definicija surovca
N140 G31 G90 X+100 Y+100 Z+0 *	
N150 T1 G17 S4000 *	Priklic orodja
N160 G00 G40 G90 Z+250 *	Odmik orodja
N170 L10,0 *	Priklic obdelave
N180 G00 Z+250 M2 *	Odmik orodja, konec programa
N190 G98 L10 *	Podprogram 10: obdelava
N200 G54 X+Q1 Y+Q2 *	Zamik ničelne točke v središče elipse
N210 G73 G90 H+Q8 *	Izračun rotacijskega položaja v ravnini
N220 Q35 = (Q6 - Q5) / Q7 *	Izračun kotnega koraka
N230 D00 Q36 P01 +Q5 *	Kopiranje začetnega kota
N240 D00 Q37 P01 +0 *	Nastavitev števca rezanja
N250 Q21 = Q3 * COS Q36 *	Izračun X-koordinate začetne točke
N260 Q22 = Q4 * SIN Q36 *	Izračun Y-koordinate začetne točke

N270 G00 G40 X+Q21 Y+Q22 M3 *	Primik na začetno točko v ravnini
N280 Z+Q12 *	Predpozicioniranje na varnostno razdaljo na osi vretena
N290 G01 Z-Q9 FQ10 *	Premik na obdelovalno globino
N300 G98 L1 *	
N310 Q36 = Q36 + Q35 *	Posodobitev kota
N320 Q37 = Q37 + 1 *	Posodobitev števca rezanja
N330 Q21 = Q3 * COS Q36 *	Izračun trenutne X-koordinate
N340 Q22 = Q4 * SIN Q36 *	Izračun trenutne Y-koordinate
N350 G01 X+Q21 Y+Q22 FQ11 *	Premik na naslednjo točko
N360 D12 P01 +Q37 P02 +Q7 P03 1 *	Poizvedba, ali še ni gotovo, in če drži, skok nazaj na oznako 1
N370 G73 G90 H+0 *	Ponastavitev rotacije
N380 G54 X+0 Y+0 *	Ponastavitev zamika ničelne točke
N390 G00 G40 Z+Q12 *	Premik na varnostno razdaljo
N400 G98 L0 *	Konec podprograma
N99999999 %ELLIPSE G71 *	

Primer: vbočen valj s krožnim rezkalom

Potek programa

- Program deluje samo s krožnim rezkalom in dolžina orodja se nanaša na središče krogle.
- Kontura valja se približa s številnimi majhnimi premicami (definirano s Q13). Več kot je definiranih rezov, gladkejša bo kontura.
- Valj se rezka z vzdolžnimi rezi (tukaj: vzporedno z Y-osjo).
- Smer rezkanja določite z začetnim in končnim kotom v prostoru:
  Smer obdelave v smeri urinih kazalcev:
  začetni kot > končni kot
  Obdelava v nasprotni smeri urnih kazalcev:
  začetni kot > končni kot
- Polmer orodja je popravljen samodejno

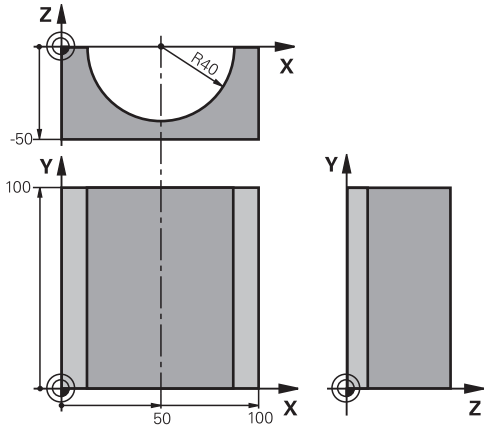

%ZYLIN G71 *	
N10 D00 Q1 P01 +50 *	Sredina X-osi
N20 D00 Q2 P01 +0 *	Sredina Y-osi
N30 D00 Q3 P01 +0 *	Sredina Z-osi
N40 D00 Q4 P01 +90 *	Začetni kot prostora (ravnina Z/X)
N50 D00 Q5 P01 +270 *	Končni kot prostora (ravnina Z/X)
N60 D00 Q6 P01 +40 *	Polmer valja
N70 D00 Q7 P01 +100 *	Dolžina valja
N80 D00 Q8 P01 +0 *	Rotacijski položaj v ravnini X/Y
N90 D00 Q10 P01 +5 *	Predizmera polmera valja
N100 D00 Q11 P01 +250 *	Pomik pri globinskem primiku
N110 D00 Q12 P01 +400 *	Pomik pri rezkanju
N120 D00 Q13 P01 +90 *	Število rezov
N130 G30 G17 X+0 Y+0 Z-50 *	Definicija surovca
N140 G31 G90 X+100 Y+100 Z+0 *	
N150 T1 G17 S4000 *	Priklic orodja
N160 G00 G40 G90 Z+250 *	Odmik orodja
N170 L10,0 *	Priklic obdelave
N180 D00 Q10 P01 +0 *	Ponastavitev predizmere
N190 L10,0	Priklic obdelave
N200 G00 G40 Z+250 M2 *	Odmik orodja, konec programa
N210 G98 L10 *	Podprogram 10: obdelava
N220 Q16 = Q6 - Q10 - Q108 *	Izračun predizmere in orodja glede na polmer valja
N230 D00 Q20 P01 +1 *	Nastavitev števca rezanja
N240 D00 Q24 P01 +Q4 *	Kopiranje začetnega kota prostora (ravnina Z/X)
N250 Q25 = (Q5 - Q4) / Q13 *	Izračun kotnega koraka
N260 G54 X+Q1 Y+Q2 Z+Q3 *	Zamik ničelne točke v sredino valja (X-os)
N270 G73 G90 H+Q8 *	Izračun rotacijskega položaja v ravnini
N280 G00 G40 X+0 Y+0 *	Predpozicioniranje v ravnini v sredini valja

N290 G01 Z+5 F1000 M3 *	Predpozicioniranje na osi vretena
N300 G98 L1 *	
N310 I+0 K+0 *	Določanje pola v ravnini Z/X
N320 G11 R+Q16 H+Q24 FQ11 *	Primik na začetni položaj na valju, poševni vbod v material
N330 G01 G40 Y+Q7 FQ12 *	Vzdolžni rez v smeri Y+
N340 D01 Q20 P01 +Q20 P02 +1 *	Posodobitev števca rezanja
N350 D01 Q24 P01 +Q24 P02 +Q25 *	Posodobitev prostorskega kota
N360 D11 P01 +Q20 P02 +Q13 P03 99 *	Poizvedba, ali je že gotovo, in če drži, skok na konec
N370 G11 R+Q16 H+Q24 FQ11 *	Premik na približani "lok" za naslednji vzdolžni rez
N380 G01 G40 Y+0 FQ12 *	Vzdolžni rez v smeri Y-
N390 D01 Q20 P01 +Q20 P02 +1 *	Posodobitev števca rezanja
N400 D01 Q24 P01 +Q24 P02 +Q25 *	Posodobitev prostorskega kota
N410 D12 P01 +Q20 P02 +Q13 P03 1 *	Poizvedba, ali še ni gotovo, in če drži, skok nazaj na LBL 1
N420 G98 L99 *	
N430 G73 G90 H+0 *	Ponastavitev rotacije
N440 G54 X+0 Y+0 Z+0 *	Ponastavitev zamika ničelne točke
N450 G98 L0 *	Konec podprograma
N99999999 %ZYLIN G71 *	

Primer: izbočena krogla s čelnim rezkalom

Potek programa

- Program deluje samo s čelnim rezkalom.
- Kontura krogle se približa s številnimi majhnimi premicami (ravnina Z/X, definirano s Q14). Manjši kot je definirani kotni korak, gladkejša bo kontura.
- Število konturnih rezov določite s kotnim korakom v ravnini (s Q18).
- Krogla se rezka s 3D-rezom od spodaj navzgor.
- Polmer orodja je popravljen samodejno

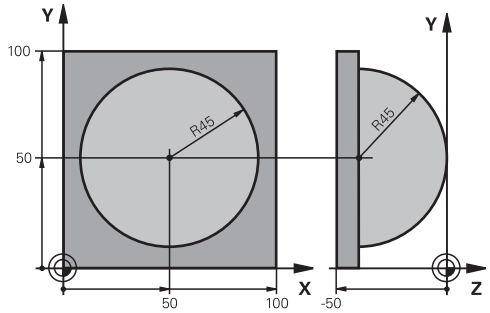

%KUGEL G71 *	
N10 D00 Q1 P01 +50 *	Sredina X-osi
N20 D00 Q2 P01 +50 *	Sredina Y-osi
N30 D00 Q4 P01 +90 *	Začetni kot prostora (ravnina Z/X)
N40 D00 Q5 P01 +0 *	Končni kot prostora (ravnina Z/X)
N50 D00 Q14 P01 +5 *	Korak kota v prostoru
N60 D00 Q6 P01 +45 *	Polmer krogle
N70 D00 Q8 P01 +0 *	Začetni kot rotacijskega položaja v ravnini X/Y
N80 D00 Q9 P01 +360 *	Končni kot rotacijskega položaja v ravnini X/Y
N90 D00 Q18 P01 +10 *	Kotni korak v ravnini X/Y za grobo rezkanje
N100 D00 Q10 P01 +5 *	Predizmera polmera krogle za grobo rezkanje
N110 D00 Q11 P01 +2 *	Varnostna razdalja za predpozicioniranje na osi vretena
N120 D00 Q12 P01 +350 *	Pomik pri rezkanju
N130 G30 G17 X+0 Y+0 Z-50 *	Definicija surovca
N140 G31 G90 X+100 Y+100 Z+0 *	
N150 T1 G17 S4000 *	Priklic orodja
N160 G00 G40 G90 Z+250 *	Odmik orodja
N170 L10,0 *	Priklic obdelave
N180 D00 Q10 P01 +0 *	Ponastavitev predizmere
N190 D00 Q18 P01 +5 *	Kotni korak v ravnini X/Y za fino rezkanje
N200 L10,0 *	Priklic obdelave
N210 G00 G40 Z+250 M2 *	Odmik orodja, konec programa
N220 G98 L10 *	Podprogram 10: obdelava
N230 D01 Q23 P01 +Q11 P02 +Q6 *	Izračun Z-koordinate za predpozicioniranje
N240 D00 Q24 P01 +Q4 *	Kopiranje začetnega kota prostora (ravnina Z/X)
N250 D01 Q26 P01 +Q6 P02 +Q108 *	Popravek polmera krogle za predpozicioniranje
N260 D00 Q28 P01 +Q8 *	Kopiranje rotacijskega položaja v ravnini
N270 D01 Q16 P01 +Q6 P02 -Q10 *	Upoštevanje predizmere pri polmeru krogle
N280 G54 X+Q1 Y+Q2 Z-Q16 *	Zamik ničelne točke v središče krogle
N290 G73 G90 H+Q8 *	Izračun začetnega kota rotacijskega položaja v ravnini
N300 G98 L1 *	Predpozicioniranje na osi vretena
N310 I+0 J+0 *	Določanje pola v ravnini X/Y za predpozicioniranje

N320 G11 G40 R+Q26 H+Q8 FQ12 *	Predpozicioniranje v ravnini
N330 I+Q108 K+0 *	Določanje pola v ravnini Z/X za zamik polmera orodja
N340 G01 Y+0 Z+0 FQ12 *	Premik na globino
N350 G98 L2 *	
N360 G11 G40 R+Q6 H+Q24 FQ12 *	Premik približanega "loka" navzgor
N370 D02 Q24 P01 +Q24 P02 +Q14 *	Posodobitev prostorskega kota
N380 D11 P01 +Q24 P02 +Q5 P03 2 *	Poizvedba, ali je lok gotov, in če ne drži, potem nazaj na LBL 2
N390 G11 R+Q6 H+Q5 FQ12 *	Premik na končni kot v prostoru.
N400 G01 G40 Z+Q23 F1000 *	Odmik na osi vretena
N410 G00 G40 X+Q26 *	Predpozicioniranje za naslednji lok.
N420 D01 Q28 P01 +Q28 P02 +Q18 *	Posodobitev rotacijskega položaja v ravnini
N430 D00 Q24 P01 +Q4 *	Ponastavitev prostorskega kota
N440 G73 G90 H+Q28 *	Aktiviranje novega rotacijskega položaja
N450 D12 P01 +Q28 P02 +Q9 P03 1 *	Poizvedba, ali še ni gotovo, in če drži, skok nazaj na LBL 1
N460 D09 P01 +Q28 P02 +Q9 P03 1 *	
N470 G73 G90 H+0 *	Ponastavitev rotacije
N480 G54 X+0 Y+0 Z+0 *	Ponastavitev zamika ničelne točke
N490 G98 L0 *	Konec podprograma
N99999999 %KUGEL G71 *	

10

Programiranje: Dodatne funkcije

10.1 Vnos dodatnih funkcij M in STOP

Osnove

Z dodatnimi funkcijami TNC-ja, imenovanimi tudi M-funkcije, upravljate:

- Programski tek, npr. prekinitev Programskega teka
- strojne funkcije, kot so vklop in izklop vrtenja vretena in hladila
- podajanje orodja

Proizvajalec stroja lahko na stroju omogoči tudi dodatne funkcije, ki niso opisane v tem priročniku. Upoštevajte priročnik za stroj!

Na koncu pozicionirnega niza ali v posebnem nizu lahko vnesete največ štiri dodatne funkcije M. TNC prikaže pogovorno okno: **Dodatna funkcija M?**

Običajno v pogovorno okno vnesete samo številko dodatne funkcije. Pri nekaterih dodatnih funkcijah se pogovorno okno nadaljuje, kar omogoča vnos parametrov k tem funkcijam.

V načinih **Ročno** in **El. krmilnik** vnašate dodatne funkcije z gumbom **M**.

Delovanje dodatnih funkcij

Upoštevajte, da so nekatere dodatne funkcije aktivne na začetku pozicionirnega niza, druge pa na koncu, kar pa ni odvisno od zaporedja, v katerem so v posameznem NC-nizu.

Dodatne funkcije delujejo od niza, v katerem so bile priklicane.

Nekatere dodatne funkcije veljajo samo v nizu, v katerem so programirane. V kolikor dodatna funkcija ni dejavna samo po nizih, jo je treba v naslednjem nizu spet preklicati s posebno M-funkcijo ali pa jo TNC na koncu programa prekliče samodejno.

Če je v NC-nizu programiranih več M-funkcij, se izvedejo po naslednjem zaporedju:

- M-funkcije, ki delujejo na začetku niza, se izvedejo pred funkcijami, ki delujejo na koncu niza.
- Če vse M-funkcije delujejo na začetku ali koncu niza, se funkcije izvedejo v programiranem zaporedju.

Vnos dodatne funkcije v niz STOP

Programirani niz **STOP** prekine Programski tek ali Programski test, npr. za preverjanje orodja. V nizu **STOP** lahko programirate dodatno funkcijo M:

STOP

- Za programiranje prekinitve Programskega teka pritisnite tipko **STOP**.
- Vnesite dodatno funkcijo **M**.

Primeri NC-stavkov

```
N87 G38 M6
```

10.2 Dodatne funkcije za nadzor programskega teka, vreteno in hladilo

Pregled

Proizvajalec stroja lahko vpliva na delovanje dodatnih funkcij, navedenih v nadaljevanju. Upoštevajte priročnik za stroj!

M	Delovanje	Delovanje	na začetku stavka	na koncu stavka
M0	ZAUSTAVITEV programskega teka ZAUSTAVITEV vretena			■
M1	Izbirna ZAUSTAVITEV programskega teka ali ZAUSTAVITEV vretena ali ZAUSTAVITEV hladila (ne deluje v programskem testu, funkcijo določi proizvajalec stroja)			■
M2	ZAUSTAVITEV Programskega teka ZAUSTAVITEV vretena Izklop hladila Vrnitev na stavek 1 Izbris prikaza stanja Obseg delovanja funkcije je odvisen od strojnega parametra **clearMode** (št.100901)			■
M3	VKLOP vretena v smeri urinih kazalcev		■	
M4	VKLOP vretena v nasprotni smeri urinih kazalcev		■	
M5	ZAUSTAVITEV vretena			■
M6	Zamenjava orodja ZAUSTAVITEV vretena ZAUSTAVITEV programskega teka			■
M8	VKLOP hladila		■	
M9	IZKLOP hladila			■
M13	VKLOP vretena v smeri urnih kazalcev VKLOP hladila		■	
M14	VKLOP vretena v nasprotni smeri urnih kazalcev VKLOP hladila		■	
M30	kot M2			■

10.3 Dodatne funkcije za koordinatne vnose

Programiranje koordinat, odvisnih od stroja: M91/ M92

Ničelna točka merila

Referenčna oznaka na merilu določa položaj ničelne točke merila.

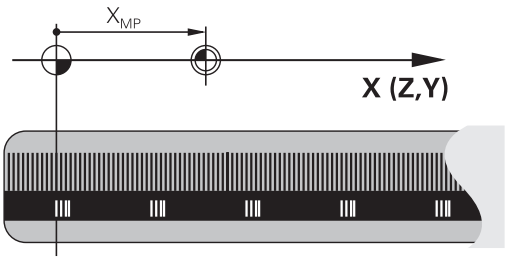

Ničelna točka stroja

Ničelna točka stroja je potrebna za:

- Določitev omejitev območja premikanja (končno stikalo programske opreme)
- primik na nespremenljive strojne položaje (npr. položaj za zamenjavo orodja)
- določitev izhodiščne točke obdelovanca

Proizvajalec stroja za vsako os v strojnem parametru navede razdaljo med ničelno točko stroja in ničelno točko merila.

Standardno delovanje

TNC izpelje koordinate iz ničelne točke obdelovanca.

Dodatne informacije: Določanje referenčne točke brez 3D-tipalnega sistema, Stran 466

Delo z M91 – ničelna točka stroja

Če se koordinate v pozicionirnih nizih navezujejo na ničelno točko stroja, v te nize vnesite M91.

> Če v M91-stavku programirate inkrementalne koordinate, se te koordinate navezujejo na nazadnje programiran položaj M91. Če v aktivnem NC-programu ni programiran položaj M91, se koordinate nanašajo na trenutni položaj orodja.

TNC prikazuje vrednosti koordinat glede na ničelno točko stroja. Na prikazu stanja preklopite prikaz koordinat na REF.

Dodatne informacije: Prikazi stanja, Stran 78

Delo z M92 – referenčna točka stroja

Poleg ničelne točke stroja lahko proizvajalec stroja določi še en dodaten nespremenljiv strojni položaj (referenčno točko stroja).

Proizvajalec stroja določi za vsako os razdaljo med izhodiščno točko stroja in ničelno točko stroja. Upoštevajte priročnik za stroj!

Če se koordinate v pozicionirnih nizih navezujejo na referenčno točko stroja, v te nize vnesite M92.

Tudi z M91 ali M92 TNC pravilno izvede popravek polmera. Dolžina orodja pa kljub temu **ni** upoštevana.

Delovanje

M91 in M92 delujeta samo v NC-nizih, v katerih je programirana funkcija M91 ali M92.

M91 in M92 delujeta na začetku niza.

Izhodiščna točka obdelovanca

Če se koordinate vedno navezujejo na ničelno točko stroja, je mogoče blokirati določitev referenčnih točk za eno ali več osi.

Če je določanje referenčne točke blokirano za vse osi, TNC v načinu **Ročno obratovanje** ne prikaže gumba **NAVEZNA TOČKA**.

Na sliki sta prikazana koordinatna sistema z ničelno točko stroja in obdelovanca.

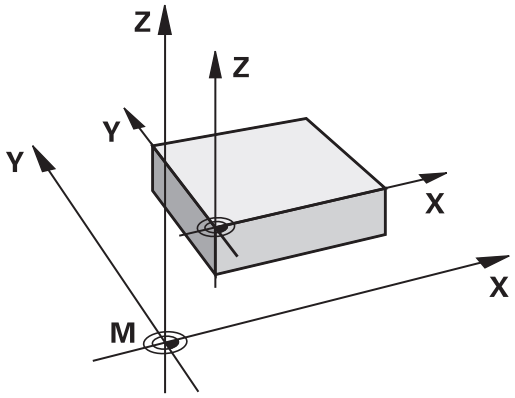

M91/M92 v načinu Programski test

Če želite premike funkcije M91/M92 tudi grafično simulirati, morate aktivirati nadzor delovnega območja in prikazati surovec glede na določeno referenčno točko.

Dodatne informacije: Prikaz surovca v delovnem prostoru (možnost št. 20), Stran 517

Premik na položaje v nezavrtenih koordinatnih sistemih pri zavrteni obdelovalni ravnini: M130

Standardne lastnosti pri zavrteni obdelovalni ravnini

TNC povezuje koordinate v pozicionirnih nizih z zavrtenim koordinatnim sistemom.

Delo z M130

TNC povezuje koordinate v nizih za premočrtno premikanje pri aktivni zavrteni obdelovalni ravnini z nezavrtenim koordinatnim sistemom.

TNC nato pozicionira (zavrteno) orodje na programirano koordinato nezavrtenega sistema.

!

Pozor, nevarnost kolizije!

Naslednji pozicionirni stavki oz. obdelovalni cikli se vedno izvajajo v zavrtenem koordinatnem sistemu, kar pa lahko pri obdelovalnih ciklih z absolutnim predpozicioniranjem povzroči težave.

Funkcija M130 je dovoljena samo, če je aktivna funkcija Vrtenje obdelovalne ravnine.

Delovanje

Funkcija M130 je dejavna po nizih za nize za premočrtno premikanje brez popravka polmera orodja.

10.4 Dodatne funkcije za podajanje orodja

Obdelava majhnih konturnih stopenj: M97

Standardno delovanje

TNC doda na zunanjem robu prehodni krog. Pri zelo majhnih konturnih stopnjah bi orodje s tem poškodovalo konturo.

TNC na takih mestih prekine programski tek in prikaže sporočilo o napaki »Prevelik polmer orodja«.

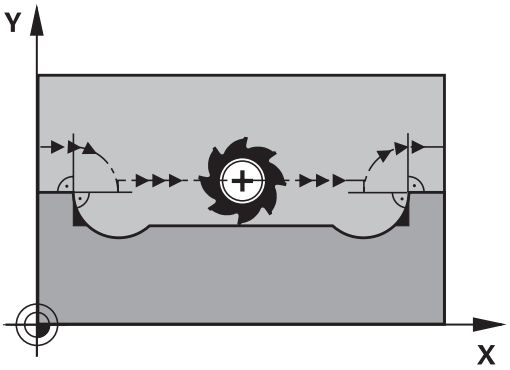

Delo z M97

TNC poišče presečišče poti za konturne elemente (kot pri notranjih robovih) in orodje premakne čez to točko.

Funkcijo M97 programirajte v stavku, v katerem je določena točka zunanjega roba.

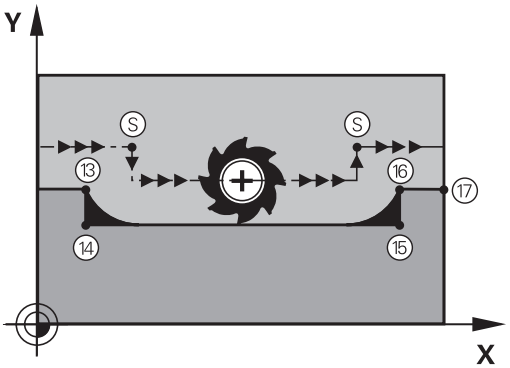

> Namesto **M97** uporabite bistveno zmogljivejšo funkcijo **M120 LA**. **Dodatne informacije:** Predizračun konture s popravkom polmera (NAČRTOVANJE): M120 (programska možnost Mešane funkcije), Stran 363

Delovanje

M97 deluje samo v programskem nizu, v katerem je programiran M97.

> Obdelava roba konture z M97 je nepopolna. Po potrebi je treba rob konture dodatno obdelati z manjšim orodjem.

Primeri NC-stavkov

N50 G99 G01 ... R+20 *	Večji polmer orodja
...	
N130 X ... Y ... F ... M97 *	Primik na konturno točko 13
N140 G91 Y-0,5 ... F ... *	Obdelava majhnih konturnih stopenj 13 in 14
N150 X+100 ... *	Primik na konturno točko 15
N160 Y+0,5 ... F ... M97 *	Obdelava majhnih konturnih stopenj 15 in 16
N170 G90 X ... Y ... *	Primik na konturno točko 17

Popolna obdelava odprtih konturnih robov: M98

Standardno delovanje

TNC na notranjih robovih ugotovi sečišče poti pri rezkanju in orodje s te točke premakne v novo smer.

Če je kontura na robovih odprta, lahko pride do nepopolne obdelave:

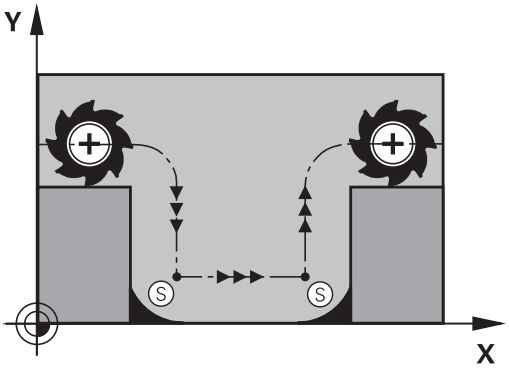

Delo z M98

Z dodatno funkcijo M98 premakne TNC orodje tako daleč, da lahko dejansko obdela vsako konturno točko:

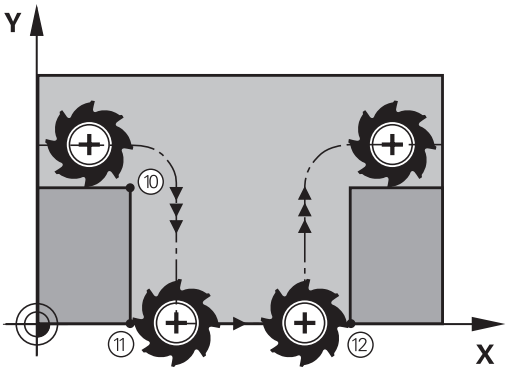

Delovanje

M98 deluje samo v programskih nizih, v katerih je programirana funkcija M98.

M98 deluje na koncu stavka.

Primeri NC-stavkov

Zaporedni primiki na konturne točke 10, 11 in 12:

```
N100 G01 G41 X ... Y ... F ... *
N110 X ... G91 Y ... M98 *
N120 X+ ... *
```

Faktor pomika pri spuščanju: M103

Standardno delovanje

TNC premakne orodje neodvisno od smeri premikanja z zadnjim programiranim pomikom.

Delo z M103

Če se orodje premika v negativni smeri orodne osi, TNC zmanjša pomik pri podajanju orodja. Pomik pri vbodu FZMAX se izračuna iz zadnjega programiranega pomika FPROG in faktorja F%:

FZMAX = FPROG x F%

Vnos M103

Če v pozicionirni niz vnesete M103, TNC nadaljuje pogovorno okno, v katerega je treba vnesti faktor F.

Delovanje

M103 deluje na začetku stavka.
Ukinitev M103 M103 brez faktorja ponovno programirajte

> M103 deluje tudi pri aktivni zavrteni obdelovalni ravni. Zmanjšanje pomika nato deluje pri premikanju v negativni smeri **zavrtene** orodne osi.

Primeri NC-stavkov

Pomik pri vbodu znaša 20 % pomika v ravnini.

...	Dejanski pomik pri podajanju orodja (mm/min):
N170 G01 G41 X+20 Y+20 F500 M103 F20 *	500
N180 Y+50 *	500
N190 G91 Z-2,5 *	100
N200 Y+5 Z-5 *	141
N210 X+50 *	500
N220 G90 Z+5 *	500

Pomik v mm/vrtljaj vretena: M136

Standardno delovanje

TNC premika orodje s pomikom F v mm/min, ki je določen v programu.

Delo z M136

> V programih, ki uporabljajo palce, funkcija M136 v kombinaciji z novo uvedenim nadomestnim pomikom FU ni dovoljena.
>
> Pri aktivni funkciji M136 vreteno ne sme biti krmiljeno.

S funkcijo M136 TNC orodja ne premika v mm/min, temveč s pomikom F v mm/vrtljaj vretena, določenem v programu. Če spremenite število vrtljajev z vrtljivim gumbom, TNC samodejno prilagodi pomik.

Delovanje

M136 deluje na začetku stavka.

M136 prekličete, ko programirate funkcijo M137.

Hitrost pomika pri krožnih lokih: M109/M110/M111

Standardno delovanje

TNC povezuje programirano hitrost pomika s središčno potjo orodja.

Delo pri krožnih lokih z M109

TNC vzdržuje pri notranjih in zunanjih obdelavah enakomeren pomik krožnih lokov na rezilu orodja.

> **Pozor: nevarnost za orodje in obdelovanec!**
> Pri zelo majhnih zunanjih robovih TNC po potrebi poveča pomik, zato lahko pride do poškodb orodja ali obdelovanca. Funkcije **M109** pri majhnih zunanjih robovih raje ne uporabljajte.

Delo pri krožnih lokih z M110

TNC vzdržuje enakomeren pomik pri krožnih lokih samo pri notranji obdelavi. Pri zunanji obdelavi krožnega loka se ne izvaja prilagajanje pomika.

> Če M109 ali M110 definirate pred priklicem obdelovalnega cikla s številko nad 200, deluje prilagoditev premika tudi pri krožnih lokih v teh obdelovalnih ciklih. Na koncu ali po prekinitvi obdelovalnega cikla se znova vzpostavi začetno stanje.

Delovanje

M109 in M110 sta dejavna na začetku niza. M109 in M110 ponastavite z M111.

Predizračun konture s popravkom polmera (NAČRTOVANJE): M120 (programska možnost Mešane funkcije)

Standardno delovanje

Če je premer orodja večji od konturne stopnje, ki jo je treba premakniti s popravljenim polmerom, TNC prekine Programski tek in prikaže sporočilo o napaki. M97 prepreči prikaz sporočila o napaki, povzroči pa označevanje prostega rezanja in dodatno zamakne kot.

Dodatne informacije: Obdelava majhnih konturnih stopenj: M97, Stran 358

Pri spodrezavanju TNC v določenih primerih poškoduje konturo.

Delo z M120

TNC preveri konturo s popravljenim polmerom zaradi morebitnih spodrezavanj in prekrivanj ter izračuna pot orodja od trenutnega niza dalje. Mesta, na katerih bi orodje lahko poškodovalo konturo, ostanejo neobdelana (na sliki so temneje obarvana). M120 lahko uporabljate tudi za to, da digitaliziranim podatkom ali podatkom, ki so bili ustvarjeni z zunanjim programirnim sistemom, dodate popravek polmera. Tako se zmanjšajo odstopanja od teoretičnega polmera orodja.

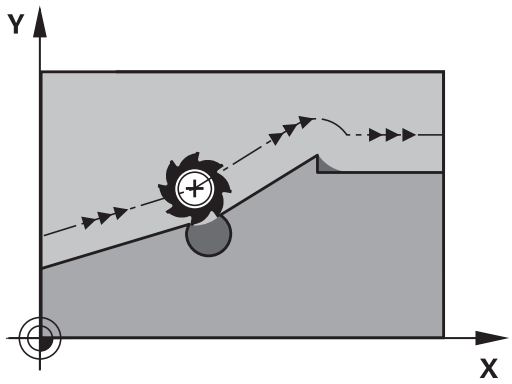

Število nizov (največ 99), ki jih TNC izračuna vnaprej, določite s funkcijo LA (angl. **L**ook **A**head: načrtovanje) za funkcijo M120. Tem večje je izbrano število nizov, ki naj jih TNC izračuna vnaprej, toliko počasnejša je obdelava nizov.

Vnos

Če vnesete pozicionirni niz M120, TNC nadaljuje pogovorno okno za ta niz, v katerega je treba vnesti število nizov LA, ki naj jih TNC izračuna vnaprej.

Delovanje

M120 mora biti v NC-stavku, ki vsebuje tudi popravek polmera **G41** ali **G42**. M120 deluje od tega stavka, dokler:

- ne prekličete popravka polmera z **G40**
- ne programirate M120 LA0
- ne programirate M120 brez LA
- s **%** ne prikličete drugega programa
- s ciklom **G80** ali funkcijo PLANE ne zavrtite obdelovalne ravnine

M126 deluje na začetku niza.

Omejitve

- Vnovični vbod v konturo po zunanji/notranji zaustavitvi se lahko izvede samo s funkcijo PREMIK NA STAVEK N. Pred zagonom delovanja niza je treba preklicati M120, saj TNC v nasprotnem primeru prikaže sporočilo o napaki.
- Če uporabljate funkciji poti **G25** in **G24**, lahko stavki pred in za **G25** oz. **G24** vsebujejo samo koordinate obdelovalne ravnine.
- Če izvedete tangencialen primik na konturo, je treba uporabiti funkcijo APPR LCT, stavek z APPR LCT pa lahko vsebuje samo koordinate obdelovalne ravnine.
- Če izvedete tangencialen odmik od konture, je treba uporabiti funkcijo DEP LCT, stavek z DEP LCT pa lahko vsebuje samo koordinate obdelovalne ravnine.
- Pred uporabo v nadaljevanju navedenih funkcij je treba preklicati M120 in popravek polmera:
  - Cikel **G60** Toleranca
  - Cikel **G80** Obdelovalna ravnina
  - Funkcija PLANE
  - M114
  - M128

Prekrivanje pozicioniranja s krmilnikom med programskim tekom: M118 (programska možnost Mešane funkcije)

Standardno delovanje

TNC premakne orodje v načinih Programskega teka, kot je določeno v obdelovalnem programu.

Delo z M118

Z M118 lahko med programskim tekom s krmilnikom opravljate ročne popravke. V ta namen programirajte M118 in vnesite vrednost osi (linearna os ali rotacijska os) v mm.

Pozor, nevarnost kolizije!

Če s funkcijo prekrivanja s krmilnikom **M118** spremenite položaj rotacijske osi in nato izvedete funkcijo **M140**, TNC pri vračanju prezre prekrivajoče se vrednosti.

S tem lahko pri strojih z rotacijsko osjo v glavi pride do neželenih premikov oz. kolizij.

Vnos

Če v pozicionirnem stavku vnesete M118, TNC nadaljuje pogovorno okno, v katerega je treba vnesti vrednosti osi. Uporabite oranžne tipke za osi ali ASCII-tipkovnico za vnos koordinat.

Delovanje

Pozicioniranje s krmilnikom prekličete tako, da M118 znova programirate brez vnosa koordinat.

M118 deluje na začetku stavka.

Primeri NC-stavkov

Med programskim tekom se mora biti mogoče s krmilnikom premikati od programirane vrednosti v obdelovalni ravnini X/Y za ±1 mm in na rotacijski osi B za ±5°:

```
N250 G01 G41 X+0 Y+38.5 F125 M118 X1 Y1 B5 *
```

M118 deluje v zavrtenem koordinatnem sistemu, kadar aktivirate vrtenje obdelovalne ravnine za ročni način. Če ni aktivirano vrtenje obdelovalne ravnine za ročni način, deluje izvorni koordinatni sistem.

M118 deluje tudi v načinu pozicioniranja z ročnim vnosom!

Navidezna orodna os VT

Proizvajalec stroja mora TNC prilagoditi tej funkciji. Upoštevajte priročnik za stroj!

Z navidezno orodno osjo se na strojih z vrtljivo glavo s krmilnikom lahko premikate tudi v smeri poševnega orodja. Če se želite s krmilnikom pomakniti v smeri navidezne orodne osi, na zaslonu krmilnika izberite Os VT.

Dodatne informacije: Premikanje z elektronskimi krmilniki, Stran 442

S krmilnikom HR 5xx lahko navidezno os po potrebi izberete neposredno z oranžno tipko za os VI (upoštevajte priročnik za stroj).

Skupaj s funkcijo M118 lahko prekrivanje s krmilnikom izvedete tudi v trenutno aktivni usmeritvi orodja. V ta namen morate v funkciji M118 določiti vsaj os vretena z dovoljenim območjem premikanja (npr. M118 Z5) in izbrati os VT na krmilniku.

Odmik s konture v smeri orodne osi: M140

Standardno delovanje

TNC orodja v načinih delovanja **Potek progr. posam. blok** in **Potek progr. po blokih** krmili, kot je določeno v obdelovalnem programu.

Delo z M140

Z M140 MB (vrnitev) lahko izvedete premik po poti, ki jo je mogoče vnesti, v smeri orodne osi, stran od konture.

Vnos

Če v pozicionirnem nizu vnesete M103, TNC nadaljuje pogovorno okno, v katerega je treba vnesti pot, ki naj jo orodje opravi stran od konture. Navedite želeno pot za odmik orodja s konture ali pritisnite gumb MB MAKS, da izvedete premik do roba območja premikanja.

Poleg tega je mogoče programirati pomik, s katerim se orodje premika po poti, ki ste jo vnesli. Če pomika ne vnesete, TNC izvede programirano pot v hitrem teku.

Delovanje

M140 deluje samo v NC-nizu, v katerem je programirana funkcija M140.

M140 deluje na začetku niza.

Primeri NC-stavkov

Stavek 250: odmik orodja od konture za 50 mm.

Stavek 251: premik orodja na rob območja premikanja.

```
N250 G01 X+0 Y+38.5 F125 M140 MB50 *
N251 G01 X+0 Y+38.5 F125 M140 MB MAX *
```

M140 deluje tudi, če je aktivna funkcija vrtenja obdelovalne ravnine. Pri strojih z vrtljivimi glavami TNC nato premika orodje v zavrtenem sistemu.

Z **M140 MB MAX** lahko izvedete odmik samo v pozitivni smeri.

Pred **M140** je praviloma treba definirati priklic orodja z orodno osjo, sicer smer premikanja ni definirana.

Pozor, nevarnost kolizije!

Če s funkcijo prekrivanja s krmilnikom **M118** spremenite položaj rotacijske osi in nato izvedete funkcijo **M140**, TNC pri vračanju prezre prekrivajoče se vrednosti.

S tem lahko pri strojih z rotacijsko osjo v glavi pride do neželenih premikov oz. kolizij.

Preklic nadzora tipalnega sistema: M141

Standardno delovanje

Ko želite premakniti strojno os in je tipalna glava v položaju za delovanje, TNC prikaže sporočilo o napaki.

Delo z M141

TNC premakne strojne osi tudi, ko je tipalni sistem v položaju za delovanje. Ta funkcija je potrebna, ko pišete lasten merilni cikel v povezavi z merilnim ciklom 3, s čimer želite tipalni sistem po premiku na položaj za delovanje s pozicionirnim nizom spet odmakniti.

!

Pozor, nevarnost kolizije!

Če uporabite funkcijo M141, pazite, da se tipalni sistem odmaknete v pravilni smeri.

M141 deluje samo pri premikanju z nizi premic.

Delovanje

M141 deluje samo v programskem nizu, v katerem je programirana funkcija M141.

M141 deluje na začetku stavka.

Brisanje osnovne rotacije: M143

Standardno delovanje

Osnovna rotacija ostane dejavna, dokler je ne ponastavite ali ji ne pripišete nove vrednosti.

Delo z M143

TNC izbriše programirano osnovno rotacijo v NC-programu.

Funkcija **M143** pri premiku na stavek ni dovoljena.

Delovanje

M143 deluje samo v NC-nizu, v katerem je funkcija M143 programirana.

M143 deluje na začetku niza.

M143 izbriše vnose v stolpcih SPA, SPB in SPC v preglednici prednastavitev, pri čemer vnovično aktiviranje ustrezne vrstice prednastavitev ne aktivira izbrisanega osnovnega vrtenja.

Samodejni dvig orodja s konture pri NC-zaustavitvi: M148

Standardno delovanje

TNC pri NC-zaustavitvi ustavi vsa premikanja. Orodje se zaustavi na točki prekinitve.

Delo z M148

Funkcijo M148 mora omogočiti proizvajalec stroja. Proizvajalec stroja v strojnem parametru definira pot, ki jo TNC opravi pri **DVIGU**.

Če ste v stolpec **LIFTOFF** preglednice orodij vnesli za aktivno orodje parameter **Y**, TNC odmakne orodje od konture za največ 2 mm v smeri orodne osi.

Dodatne informacije: Vnos podatkov o orodju v preglednico, Stran 174

LIFTOFF deluje v naslednjih primerih:

- Ko sami sprožite NC-zaustavitev.
- Ko programska oprema sproži NC-zaustavitev, če je npr. v pogonskem sistemu prišlo do napake.
- Pri prekinitvi električnega napajanja.

Pozor, nevarnost kolizije!

Pri vnovičnem premiku na konturo, še posebej pri ukrivljenih površinah, lahko pride do poškodb kontur. Orodje pred vnovičnim primikom najprej odmaknite!

V strojnem parametru **CfgLiftOff** (št. 201400) definirajte vrednost, za katero naj se orodje dvigne. V strojnem parametru **CfgLiftOff** (št. 201400) lahko funkcijo povsem onemogočite.

Delovanje

M148 deluje tako dolgo, dokler izvajanja ne prekinete z M149.

M148 deluje na začetku niza, M149 pa na koncu niza.

Zaokroževanje kotov: M197

Standardno delovanje

Če je popravek polmera aktiven, TNC na zunanjem robu doda prehodni krog. To lahko vodi v brušenje robov.

Delo z M197

S funkcijo M197 se kontura na robu tangencialno podaljša in nato doda manjši prehodni krog. Ko programirate funkcijo M197 in pritisnete tipko ENT, TNC odpre polje za vnos **DL**. V polju **DL** določite dolžino, za katero naj TNC podaljša konturne elemente. S funkcijo M197 se polmer vogala zmanjša, brušenje roba je manjše in izvede se rahlo premikanje.

Delovanje

Funkcija M197 učinkuje po stavkih in deluje le na zunanje robove.

Primeri NC-stavkov

```
G01 X... Y... RL M197 DL0.876
```

11

Programiranje: posebne funkcije

11.1 Pregled posebnih funkcij

TNC ima za različne aplikacije na voljo naslednje zmogljive posebne funkcije:

Funkcija	Opis
Zmanjševanje tresenja ACC (možnost št. 145)	Stran 381
Delo z besedilnimi datotekami	Stran 384
Delo s prosto definiranimi preglednicami	Stran 388

S tipko **SPEC FCT** in ustreznimi gumbi lahko dostopate do dodatnih posebnih funkcij TNC-ja. V naslednjih preglednicah si lahko ogledate razpoložljive funkcije.

Glavni meni Posebne funkcije (SPEC FCT)

SPEC FCT

- Izberite posebne funkcije.

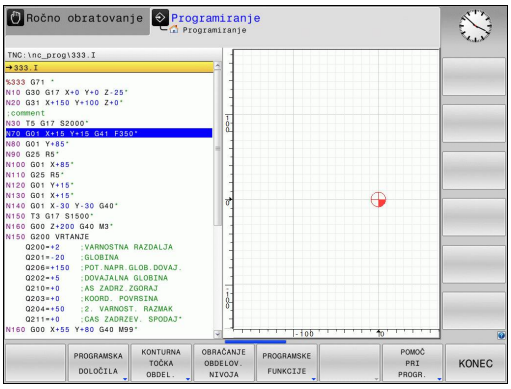

Gumb	Funkcija	Opis
PROGRAMSKA DOLOČILA	Definiranje programskih prednastavitev	Stran 375
KONTURNA TOČKA OBDEL.	Funkcije za konturne in točkovne obdelave	Stran 375
OBRAČANJE OBDELOV. NIVOJA	Definiranje funkcije **PLANE**	Stran 401
PROGRAMSKE FUNKCIJE	Definiranje različnih funkcij DIN/ISO	Stran 376
POMOČ PRI PROGR.	Pomoč pri programiranju	Stran 143

Meni Programske prednastavitve

PROGRAMSKA DOLOČILA

▶ Izberite meni Programske prednastavitve.

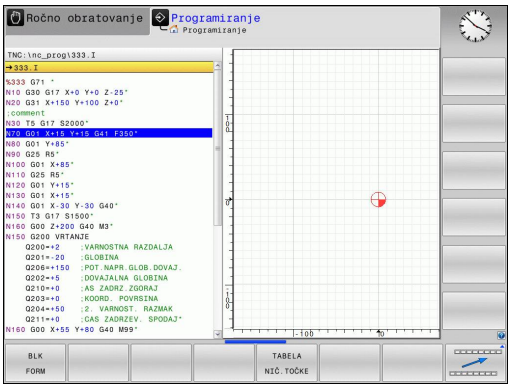

Gumb	Funkcija	Opis
BLK FORM	Definiranje surovca	Stran 104
TABELA NIČ.TOČKE	Izbira tabele ničelnih točk	Oglejte si uporabniški priročnik za-cikle.
GLOBAL DEF	Definiranje globalnih parametrov ciklov	Oglejte si uporabniški priročnik za-cikle.

Meni Funkcije za konturne in točkovne obdelave

KONTURNA TOČKA OBDEL.

▶ Izberite meni Funkcije za konturno in točkovno obdelavo.

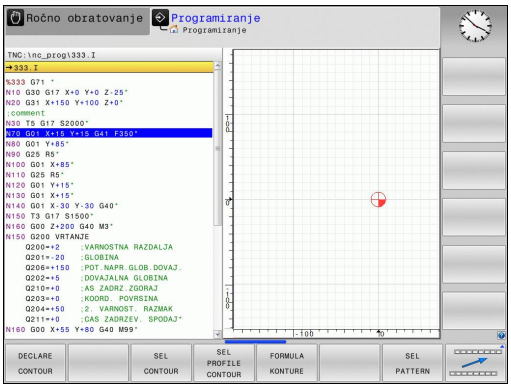

Gumb	Funkcija	Opis
DECLARE CONTOUR	Dodelitev opisa konture	Oglejte si uporabniški priročnik za-cikle.
SEL CONTOUR	Izbira definicije konture	Oglejte si uporabniški priročnik za-cikle.
FORMULA KONTURE	Definiranje zapletene konturne formule	Oglejte si uporabniški priročnik za-cikle.
SEL PATTERN	Izbira datoteke s točkami z obdelovalnimi položaji	Oglejte si uporabniški priročnik za-cikle.

Meni za definiranje različnih funkcij DIN/ISO

PROGRAMSKE FUNKCIJE

- Meni za definiranje različnih funkcij DIN/ISO

Gumb	Funkcija	Opis
STRING FUNKCIJE	Definiranje funkcij nizov	Stran 329
FUNCTION SPINDLE	Določanje pulzirajočega števila vrtljajev	Stran 394
FUNCTION FEED	Definiranje časa zadrževanja	Stran 395
DIN/ISO	Definiranje DIN/ISO-funkcij	Stran 383
VNOS KOMENTARJA	Vnos komentarja	Stran 145

11.2 Upravljanje nosilcev orodij

Osnove

Z upravljanjem nosilcev orodij lahko ustvarjate in upravljate nosilce orodij. Krmilni sistem nosilce orodij računsko upošteva.

Nosilci pravokotnih kotnih glav so pri 3-osnih strojih v pomoč pri obdelavah na orodnih oseh **X** in **Y**, pri čemer krmilni sistem upošteva mere kotnih glav.

Skupaj s programsko možnostjo št. 8 **Advanced Function Set** 1 lahko obdelovalno ravnino zavrtite v skladu s kotom izmenljive kotne glave in tako nadaljujete delo na orodni osi **Z**.

Če želite, da krmilni sistem računsko upošteva nosilce orodij, izvedite naslednje delovne korake:

- Shranite predloge nosilcev orodij.
- Nastavite parametre za predloge nosilcev orodij.
- Dodelite nosilce orodij z nastavljenimi parametri.

Shranite predloge nosilcev orodij.

Številni nosilci orodij se med seboj razlikujejo izključno po merah, medtem ko je njihova geometrijska oblika enaka. Predlog nosilcev orodij vam ni treba konstruirati, saj jih lahko pridobite iz ponudbe podjetja HEIDENHAIN. Predloge nosilcev orodij so geometrijsko določeni 3D-modeli s spremenljivimi merami.

Predloge nosilcev orodij morajo biti shranjene v imeniku **TNC:\system\Toolkinematics** in morajo imeti pripono **.cft**.

⇨	Če v svojem krmilnem sistemu nimate predlog orodij nosilcev, želene podatke prenesite na naslednjem naslovu: **http://www.klartext-portal.com/nc-solutions/**
⇨	Če potrebujete dodatne predloge nosilcev orodja, se obrnite na proizvajalca stroja ali drugega proizvajalca.
⇨	Predloge nosilcev orodja so lahko sestavljene iz več datotek delov. Če so datoteke delov nepopolne, krmilni sistem prikaže sporočilo o napaki. **Uporabljajte le popolne predloge nosilcev orodij!**

Nastavitev parametrov za predloge nosilcev orodij

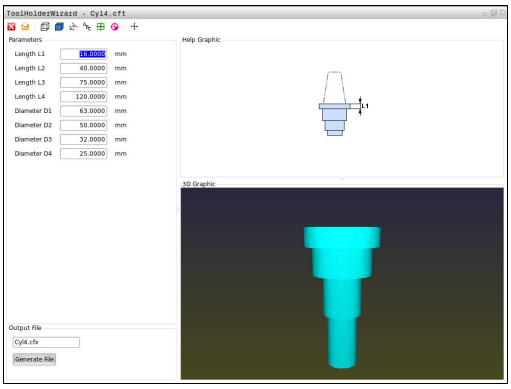

Preden krmilni sistem lahko računsko upošteva nosilce orodij, je treba predloge nosilcev orodij opremiti z dejanskimi merami. Te parametre nastavite v dodatnem orodju **ToolHolderWizard**.

Nosilce orodij z nastavljenimi parametri in pripono **.cfx** shranite v imenik **TNC:\system\Toolkinematics**.

Dodatno orodje **ToolHolderWizard** primarno upravljate z miško. Z miško lahko nastavite tudi želeno postavitev zaslona tako, da ločilne črte med območji **Parametri**, **Pomožna slika** in **3D-grafika** povlečete in držite pritisnjeno levo miškino tipko.

V dodatnem orodju **ToolHolderWizard** so na voljo naslednje ikone:

Ikona	Funkcija
	Zapiranje dodatnega orodja
	Odpiranje datoteke
	Preklop med žičnim modelom in prostorninskim prikazom
	Preklop med zasenčenim in prosojnim prikazom
	Prikaz in skrivanje pretvorbenih vektorjev
	Prikaz ali skrivanje poimenovanj kolizijskih objektov
	Prikaz in skrivanje točk preverjanja
	Prikaz in skrivanje merilnih točk
	Vnovično vzpostavljanje izhodiščnega prikaza 3D-modela

Če predloga nosilca orodij ne vsebuje pretvorbenih vektorjev, poimenovanj, točk preverjanja in merilnih točk, dodatno orodje **ToolHolderWizard** ob pritisku ustrezne ikone ne izvede nobene funkcije.

Če želite nastaviti parametre predloge nosilca orodja in jih shraniti, izvedite naslednji postopek:

- Izberite način **ROČNO OBRATOVANJE**.
- Pritisnite gumb **TABELA ORODJA**.
- Pritisnite gumb **EDITIR.**.
- Kazalec postavite v stolpec **KINEMATIKA**.
- Pritisnite gumb **IZBIRA**.
- Pritisnite gumb **TOOL HOLDER WIZARD**.
- > Krmilni sistem v pojavnem oknu odpre dodatno orodje **ToolHolderWizard**.
- Pritisnite ikono **ODPRI DATOTEKO**.
- > Krmilni sistem odpre pojavno okno.
- Na podlagi sličice izberite želeno predlogo nosilca orodja.
- Pritisnite gumb **V REDU**.
- > Krmilni sistem odpre izbrano predlogo nosilca orodja.
- > Kazalec je postavljena na prvi vrednosti, ki jo lahko nastavite.
- Prilagodite vrednosti.
- V območje **Izhodna datoteka** vnesite ime za nosilec orodja z nastavljenimi parametri.
- Pritisnite gumb **GENERIRAJ DATOTEKO**.
- Po potrebi izvedite ustrezno dejanje glede na povratno informacijo krmilnega sistema.
- Pritisnite ikono **KONČAJ**.
- > Krmilni sistem zapre dodatno orodje.

Dodeljevanje nosilcev orodij z nastavljenimi parametri

Če želite, da krmilni sistem računsko upošteva nosilec orodja z nastavljenimi parametri, ga morate dodeliti orodju in **orodje znova priklicati**.

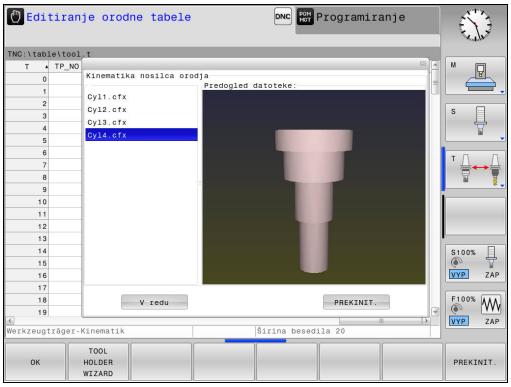

> Nosilci orodja z nastavljenimi parametri so lahko sestavljeni iz več datotek delov. Če so datoteke delov nepopolne, krmilni sistem prikaže sporočilo o napaki.
>
> **Uporabljajte le nosilce orodij, katerih parametri so v celoti nastavljeni!**

Če želite orodju dodeliti nosilec orodja z nastavljenimi parametri, izvedite naslednji postopek:

- Izberite način **ROČNO OBRATOVANJE**.
- Pritisnite gumb **TABELA ORODJA**.
- Pritisnite gumb **EDITIR.**.
- Kazalec postavite v stolpec **KINEMATIKA** želenega orodja.
- Pritisnite gumb **IZBIRA**.
  - > Krmilni sistem odpre pojavno okno z nosilci orodij z nastavljenimi parametri.
- Na podlagi sličice izberite želeni nosilec orodja.
- Pritisnite gumb **V REDU**.
  - > Krmilni sistem ime izbranega nosilca orodja prevzame v stolpec **KINEMATIKA**.
- Zaprite preglednico orodij.

11.3 Aktivno zmanjševanje tresenja ACC (možnost št. 145)

Uporaba

To funkcijo mora omogočiti in prilagoditi proizvajalec stroja.

Upoštevajte priročnik za stroj!

Pri grobem obdelovanju (zmogljiva rezkala) prihaja do velikih rezkalnih sil. Glede na število vrtljajev orodja, kot tudi na resonance in količino ostružkov orodnega stroja (učinek rezkanja), lahko pride do tresenja. Ti tresljaji za stroj pomenijo veliko obremenitev. Na površini obdelovanca zaradi tresenja nastanejo neprijetne sledi. Tudi orodje se s tresenje močno in neenakomerno obrabi, v skrajnem primeru pa lahko pride celo do zloma orodja.

Za zmanjšanje tresenja stroja nudi podjetje HEIDENHAIN z **ACC** (**A**ctive **C**hatter **C**ontrol) učinkovito nadzorno funkcijo. Pri zmogljivem rezanju deluje uporaba te nadzorne funkcije še posebno pozitivno. Z ACC so učinki rezkanja znatno boljši. Glede na vrsto stroja se lahko učinek drobljenja ostružkov v istem času poveča za okoli 25 % ali več. Istočasno pa zmanjšate obremenitev stroja in povišate življenjsko dobo orodja.

Upoštevajte, da je bila funkcija ACC razvita posebej za zmogljivo rezanje in da jo je predvsem pri tem mogoče učinkovito uporabljati. Če želite izvedeti, ali ACC tudi pri običajnem grobem rezkanju omogoča te prednosti, morate to ugotoviti z ustreznimi poskusi.

Če uporabljate funkcijo ACC, morate v preglednico orodij TOOL.T vnesti število rezil **CUT** za ustrezno orodje.

Aktiviranje/deaktiviranje ACC-ja

Za aktiviranje ACC-ja morate za ustrezno orodje v preglednici orodij TOOL.T stolpec **ACC** najprej nastaviti na **Y** (tipka **ENT** = Y, tipka **NO ENT** = N).

Aktiviranje/deaktiviranje ACC-ja za delovanje stroja:

- Izberite način delovanja **Potek programa, po blokih**, ali **Potek programa, posam. blokPozicionranje z ročno navedbo**.

- Preklopite med orodnimi vrsticami.

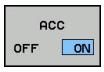

- Za aktiviranje ACC-ja nastavite gumb na **VKLOP** in TNC v prikazu položaja prikaže simbol za AFC **Dodatne informacije:** Prikazi stanja, Stran 78

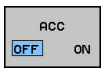

- Za deaktiviranje ACC-ja nastavite gumb na **IZKLOP**.

Če je funkcija ACC aktivna, TNC v prikazu položaja prikazuje simbol ACC.

11.4 Definiranje DIN/ISO-funkcij

Pregled

Če je priključena USB-tipkovnica, lahko DIN/ISO-funkcije vnesete tudi neposredno z USB-tipkovnico.

Za ustvarjanje DIN/ISO-programov so v TNC-ju na voljo gumbi z naslednjimi funkcijami:

Gumb	Funkcija
DIN/ISO	Izbiranje DIN/ISO-funkcij
F	Premik
G	Premiki orodja, cikli in programske funkcije
I	X-koordinata središča kroga/pola
J	Y-koordinata središča kroga/pola
L	Priklic oznake za podprogram in ponovitev dela programa
M	Dodatna funkcija
N	Številka stavka
T	Priklic orodja
H	Kot polarnih koordinat
K	Z-koordinata središča kroga/pola
R	Polmer polarnih koordinat
S	Število vrtljajev vretena

11.5 Ustvarjanje besedilnih datotek

Uporaba

Na TNC-ju lahko z urejevalnikom besedil ustvarjate in spreminjate besedila. Tipične uporabe:

- Zadrževanje empiričnih vrednosti
- Dokumentiranje delovnih potekov
- Ustvarjanje zbirk formul

Besedilne datoteke so datoteke vrste .A (ASCII). Če želite obdelovati druge datoteke, jih najprej pretvorite v vrsto .A.

Odpiranje in zapiranje besedilne datoteke

- Izberite način **Programiranje**.
- Za priklic upravljanja datotek pritisnite tipko **PGM MGT**.
- Za prikaz datotek s pripono A zaporedoma pritisnite gumba **IZBOR TIPA** in **PRIK. VSE**.
- Izbira datoteke in odpiranje z gumbom **IZBIRANJE** ali tipko **ENT** ali pa odpiranje nove datoteke: vnesite novo ime in vnos potrdite s tipko **ENT**.

Če želite zapustiti urejevalnik besedil, prikličite upravljanje datotek in izberite datoteko druge vrste, kot npr. obdelovalni program.

Gumb	Premiki kazalca
Nasled. BESEDA	Kazalec eno besedo v desno
ZADNJA BESEDA	Kazalec eno besedo v levo
STRAN	Kazalec na naslednjo stran zaslona
STRAN	Kazalec na prejšnjo stran zaslona
ZACETEK	Kazalec na začetek datoteke
KONEC	Kazalec na konec datoteke

Urejanje besedil

Nad prvo vrstico urejevalnika besedil je polje z informacijami, v katerem so prikazani ime datoteke, mesto, na katerem je datoteka shranjena, in informacije o vrstici:

Datoteka: Ime besedilne datoteke

Vrstica: Trenutni položaj kazalca v vrstici

Stolpec: Trenutni položaj kazalca v stolpcu

Besedilo se vnese na mestu, na katerem je trenutno kazalec. S puščičnimi tipkami premaknite kazalec na vsako poljubno mesto v besedilni datoteki.

S tipko **RETURN** ali **ENT** lahko vrstice prelomite.

Brisanje in ponovni vnos znakov, besed in vrstic

Z urejevalnikom besedil lahko izbrišete cele besede ali znake in jih nato znova vnesete na drugem mestu.

- Kazalec premaknite na besedo ali vrstico, ki jo želite izbrisati in znova vnesti na drugem mestu.
- Pritisnite gumb **BRISANJE BESEDE** ali **BRISANJE VRSTICE** in besedilo se odstrani in shrani v medpomnilnik.
- Kazalec premaknite na položaj, na katerem želite vnesti besedilo, in pritisnite gumb **VNOS VRSTICE/BESEDE**.

Gumb	Funkcija
BRISANJE VRSTICE	Brisanje in shranjevanje vrstice v medpomnilnik
BRISANJE BESEDE	Brisanje in shranjevanje besede v medpomnilnik
BRISANJE ZNAKA	Brisanje in shranjevanje znakov v medpomnilnik
VNOS VRSTICE/ BESEDE	Ponoven vnos vrstice ali besede po brisanju

Izvajanje besedilnih nizov

Besedilne nize poljubnih velikosti lahko kopirate, brišete in jih znova vnašate na druga mesta. V vsakem primeru najprej označite želeni besedilni niz:

- Za označevanje besedilnega niza premaknite kazalec na znak, na katerem želite začeti označevanje besedila.

IZBIRANJE BLOKA

- Pritisnite gumb **OZNAČI NIZ**.
- Kazalec premaknite na znak, na katerem želite končati označevanje besedila. Če kazalec premikate neposredno navzgor ali navzdol s puščičnimi tipkami, se vmesne vrstice z besedilom popolnoma označijo (označeno besedilo je barvno poudarjeno).

Ko označite želeni besedilni niz, lahko besedilo obdelujte z naslednjimi gumbi:

Gumb	Funkcija
BLOK: IZREZ-OVANJE	Brisanje in shranjevanje označenega niza v medpomnilnik
VNOS BLOKA	Shranjevanje označenega niza v medpomnilnik brez brisanja (kopiranje)

Če želite niz, ki je shranjen v medpomnilniku, vstaviti na drugo mesto, sledite naslednjemu postopku:

- Kazalec premaknite na položaj, na katerem želite vnesti niz, ki je shranjen v medpomnilniku.

VNOS BLOKA

- Pritisnite gumb **VNOS NIZA** in besedilo se vstavi.

Dokler je besedilo shranjeno v medpomnilniku, ga lahko poljubno pogosto vnašate.

Prenos označenega niza v drugo datoteko

- Označite besedilni niz, kot je opisano.

PRIPONKE V DATOT.

- Pritisnite gumb **PRIPNI V DATOTEKO**. TNC prikaže pogovorno okno **ciljna datoteka =**
- Vnesite pot in ime ciljne datoteke. TNC pripne označeni besedilni niz v ciljno datoteko. Če ne obstaja nobena ciljna datoteka z vnesenim imenom, potem TNC zapiše označeno besedilo v novo datoteko.

Vnos druge datoteke na mestu kazalca

- Kazalec premaknite na mesto v besedilu, na katero želite vnesti drugo besedilno datoteko.

VNOS DATOTEKE

- Pritisnite gumb **VSTAVI DATOTEKO**. TNC prikaže pogovorno okno **Ime datoteke =**.
- Vnesite pot in ime datoteke, ki jo želite vstaviti.

Iskanje delov besedila

Iskalna funkcija urejevalnika besedila najde besede ali zaporedja znakov v besedilu. Na TNC-ju sta na voljo dve možnosti.

Iskanje trenutnega besedila

Želite, da funkcija iskanja najde besedo, ki odgovarja besedi, na kateri je trenutno kazalec:

- Kazalec premaknite na želeno besedo.
- Za izbiro funkcije iskanja pritisnite gumb **IŠČI**.
- Pritisnite gumb **IŠČI TRENUTNO BESEDO**.
- Za iskanje besede pritisnite gumb **IŠČI**.
- Za izhod iz funkcije iskanja pritisnite gumb **KONEC**.

Iskanje poljubnega besedila

- Za izbiro funkcije iskanja pritisnite gumb **IŠČI**. TNC prikaže pogovorno okno **Išči besedilo:**
- Vnesite besedilo, ki ga želite poiskati.
- Za iskanje besedila pritisnite gumb **IŠČI**.
- Za izhod iz funkcije iskanja pritisnite gumb **KONEC**.

11.6 Prosto določljive preglednice

Osnove

V prosto določljive preglednice lahko iz NC-programa shranite in prenesete poljubne informacije. Za to so na voljo funkcije Q-parametrov **D26** do **D28**.

Obliko prosto določljivih preglednic, torej stolpce in njihove lastnosti, lahko spreminjate z urejevalnikom oblike. Na ta način lahko ustvarite preglednice, ki so natanko prilagojene njihovi uporabi.

Prav tako lahko tudi spreminjate prikaz med preglednico (standardna nastavitev) in obrazcem.

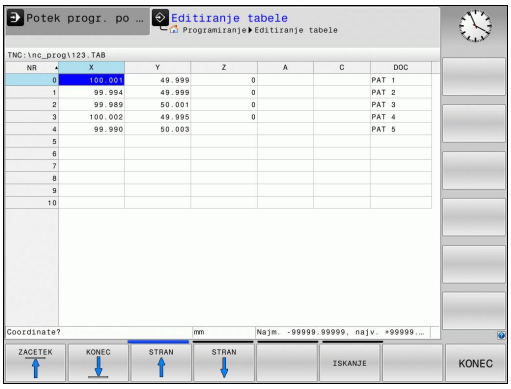

Shranjevanje prosto določljivih preglednic

- Izberite upravljanje datotek tako, da pritisnite tipko **PGM MGT**.
- Vnesite poljubno ime datoteke s pripono .TAB in ga potrdite s tipko **ENT**: TNC prikaže pojavno okno s privzeto shranjenimi oblikami preglednic.
- S puščično tipko izberite predlogo preglednice, npr. **EXAMPLE.TAB** in potrdite s tipko **ENT**: TNC odpre novo preglednico v predhodno določeni obliki.
- Če želite preglednico prilagoditi svojim potrebam, morate spremeniti obliko preglednice
  Dodatne informacije: Spreminjanje oblike preglednice, Stran 389

Proizvajalec stroja lahko ustvari svoje predloge preglednic in jih naloži v TNC. Ko ustvarite novo preglednico, TNC odpre pojavno okno s seznamom vseh obstoječih predlog preglednic.

V TNC lahko shranite tudi svoje predloge preglednic. To naredite tako, da ustvarite novo preglednico, spremenite njeno obliko in jo shranite v imenik **TNC:\system\proto**. Ko želite ustvariti novo preglednico, bo vaša predloga prav tako prikazana v izbirnem oknu s predlogami preglednic.

Spreminjanje oblike preglednice

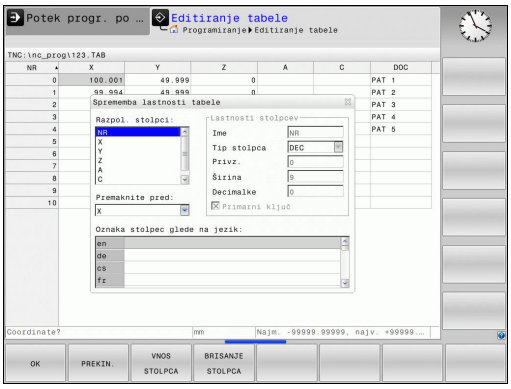

- Pritisnite gumb **EDIT FORMAT** (preklop orodne vrstice): TNC odpre obrazec urejevalnika, v katerem je predstavljena zgradba preglednice. Pomen ukaza zgradbe (vnos v zgornji vrstici) si oglejte v naslednji preglednici.

Ukaz zgradbe	Pomen
Razpol. stolpci:	Seznam vseh stolpcev v preglednici
Premaknite pred:	Vnos, označen v polju **Razpol. stolpci**, se premakne pred ta stolpec.
Ime	Naziv stolpca: je prikazan v glavi.
Tip stolpca	**TEXT**: vnos besedila **SIGN**: predznak + oder − **BIN**: dvojiško število **DEC**: decimalno, pozitivno, celo število (kardinalno število) **HEX**: šestnajstiško število **INT**: celo število **LENGTH**: dolžina (se v programih v palcih preračuna) **FEED**: pomik (mm/min ali 0,1 palcev/min) **IFEED**: pomik (mm/min ali palcev/min) **FLOAT**: število s plavajočo vejico **BOOL**: logična vrednost **INDEX**: indeks **TSTAMP**: fiksno določena oblika datuma in ure **UPTEXT**: vnos besedila z velikimi črkami **PATHNAME**: ime poti
Privzeta vrednost	Privzeta vrednost polj v tem stolpcu
Širina	Širina stolpca (št. znakov)
Primarni ključ	Prvi stolpec v preglednici
Oznaka stolpec glede na jezik	Pogovorna okna glede na jezik

Po obrazcu se lahko pomikate s priključeno miško ali s TNC-tipkovnico. Navigacija s TNC-tipkovnico:

- S krmilnimi tipkami se premikajte med polji za vnos. V posameznih poljih za vnos se lahko premikate s puščičnimi tipkami. Menije lahko odpirate s tipko **GOTO**.

V preglednici, ki že vsebuje vrstice, ne morete spreminjati lastnosti preglednice, kot sta **ime** in **vrsta stolpca**. Te lastnosti lahko spreminjate šele, ko izbrišete vse vrstice. Pred spreminjanjem za vsak primer ustvarite varnostno kopijo preglednice.

V polju vrste stolpca **TSTAMP** lahko neveljavno vrednost ponastavite tako, da pritisnete tipko **CE** in nato še tipko **ENT**.

Izhod iz urejevalnika zgradbe

- Pritisnite gumb **V REDU**. TNC zapre obrazec urejevalnika in shrani spremembe. Če pritisnete gumb **PREKLIC**, se vse spremembe zavržejo.

Preklop med pogledom preglednice in obrazca

Vse preglednice s pripono **.TAB** si lahko ogledate v pogledu preglednice ali v pogledu obrazca.

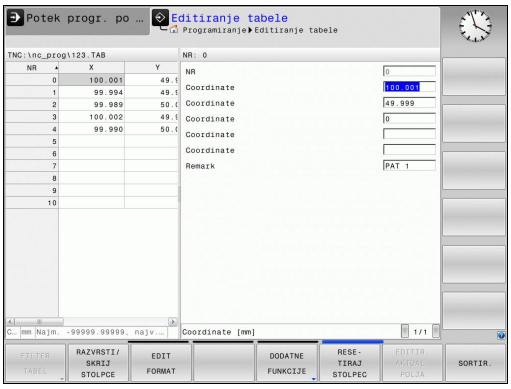

- Pritisnite tipko za nastavitev postavitve zaslona. Izberite ustrezen gumb za pogled preglednice ali pogled obrazca (pogled obrazca: z besedilom pogovornih oken in brez).

V pogledu obrazca prikazuje TNC na levi polovici zaslona številke vrstic z vsebino prvega stolpca.

Na desni polovici zaslona lahko spremenite podatke.

- Pritisnite tipko **ENT** ali puščično tipko, da se premaknete v naslednje polje za vnos.
- Za izbiro druge vrstice pritisnite krmilno tipko (simbol mape). Kazalka se premakne v levo okno, vi pa s puščičnimi tipkami lahko izberete želeno vrstico. S krmilno tipko se spet premaknete v okno za vnos.

D26 – Odpiranje prosto definirane preglednice

S funkcijo **D26** odprite poljubno prosto definirano preglednico, ki jo lahko opišete s funkcijo **D27** oz. iz nje berete s funkcijo **D28**.

V NC-programu je lahko vedno odprta samo ena preglednica. Novi niz s funkcijo **D26** samodejno zapre preglednico, ki ste jo nazadnje odprli.

Preglednica, ki jo želite odpreti, mora imeti pripono **.TAB**.

Primer: odpreti želite preglednico TAB1.TAB, ki je shranjena v imeniku TNC:\DIR1.

```
N56 D26 TNC:\DIR1\TAB1.TAB
```

D27 – Opisovanje prosto definirane preglednice

S funkcijo **D27** opišete preglednico, ki ste jo pred tem odprli s funkcijo **D26**.

V nizu **D27** lahko definirate oz. opišete več imen stolpcev. Imena stolpcev morate zapisati med narekovaji in jih ločiti z vejico. Vrednost, ki naj jo TNC zapiše v posamezni stolpec, definirajte v Q-parametrih.

Upoštevajte, da funkcija **D27** standardno zapisuje tudi v način delovanja za vrednosti **Preizkus programa** v trenutno odprti preglednici. S funkcijo **D18 ID992 NR16** lahko poizveste, v katerem načinu delovanja se izvaja program. Če se funkcija **D27** izvaja le v načinih **Programski tek - posamezni niz** in **Programski tek - zaporedje nizov**, s tipko preskočite določeni razdelek programa.

Dodatne informacije: Pogojni stavki (če/potem) s Q-parametri, Stran 303

Pišete lahko samo v številska polja preglednice.

Če želite pisati v več stolpcev stavka, morate vrednosti za zapis shraniti v zaporednih številkah Q-parametrov.

Primer

V vrstico 5 trenutno odprte preglednice pišite pod stolpce Polmer, Globina in D. Vrednosti za vpis v preglednico morajo biti shranjene v Q-parametrih Q5, Q6 in Q7.

```
N53 Q5 = 3,75
N54 Q6 = -5
N55 Q7 = 7,5
N56 D27 P01 5/“POLMER,GLOBINA,D“ = Q5
```

D28 – Branje prosto definirane preglednice

S funkcijo **D28** lahko berete preglednico, ki ste jo pred tem odprli s funkcijo **D26**.

V nizu **D28** lahko definirate oz. opišete več imen stolpcev. Imena stolpcev morate zapisati med narekovaji in jih ločiti z vejico. Številko Q-parametra, v katerega naj TNC zapiše prvo prebrano vrednost, definirajte v stavku **D28**.

Berete lahko samo številska polja preglednice.

Če berete več stolpcev v enem stavku, potem TNC shrani prebrane vrednosti v zaporednih številkah Q-parametrov.

Primer

V vrstici 6 trenutno odprte preglednice preberite vrednosti stolpcev Polmer, Globina in D. Shranite prvo vrednost v Q-parametrih Q10 (drugo vrednost v Q11, tretjo vrednost v Q12).

```
N56 D28 Q10 = 6/“POLMER,GLOBINA,D“
```

Prilagoditev oblike zapisa preglednice

To funkcijo lahko uporabljate samo ob dogovoru s proizvajalcem stroja!

Gumb	Funkcija
PRILAGODI FORMAT TABELE	Prilagajanje oblike obstoječih preglednic po spreminjanju različice programske opreme krmilnega sistema

11.7 Pulzirajoče število vrtljajev FUNCTION S-PULSE

Programiranje pulzirajočega števila vrtljajev

Uporaba

Lastnosti te funkcije so odvisne od stroja.
Upoštevajte priročnik za stroj!

S funkcijo **FUNCTION S-PULSE** lahko programirate pulzirajoče število vrtljajev, dapreprečite naravno nihanje stroja.

Z vneseno vrednostjo P-TIME definirate čas trajanja nihaja (dolžina periode), z vneseno vrednostjo SCALE pa spremembo števila vrtljajev v odstotkih. Število vrtljajev vretena se sinusno spremeni glede na želeno vrednost.

Postopek

Pri tem sledite naslednjemu postopku:

NC-niz

```
N30 FUNCTION S-PULSE P-TIME10
    SCALE5*
```

SPEC FCT
- Prikažite orodno vrstico s posebnimi funkcijami.

PROGRAMSKE FUNKCIJE
- Izberite meni funkcij za definiranje različnih funkcij z navadnim besedilom

FUNCTION SPINDLE
- Pritisnite gumb **FUNCTION SPINDLE**.

SPINDLE-PULSE
- Pritisnite gumb **SPINDLE-PULSE**.
- Definirajte dolžino periode P-TIME.
- Definirajte spremembo števila vrtljajev SCALE.

Krmilni sistem nikoli ne prekorači programirane omejitve števila vrtljajev. Število vrtljajev se ohrani, dokler sinusoida funkcije **FUNCTION S-PULSE** znova ne preseže največjega števila vrtljajev.

Ponastavitev pulzirajočega števila vrtljajev

S funkcijo **FUNCTION S-PULSE RESET** ponastavite pulzirajoče število vrtljajev.

NC-niz

```
N40 FUNCTION S-PULSE RESET*
```

Pri tem sledite naslednjemu postopku:

SPEC FCT
- Prikažite orodno vrstico s posebnimi funkcijami.

PROGRAMSKE FUNKCIJE
- Izberite meni funkcij za definiranje različnih funkcij z navadnim besedilom

FUNCTION SPINDLE
- Pritisnite gumb **FUNCTION SPINDLE**.

RESET SPINDLE-PULSE
- Pritisnite gumb **RESET SPINDLE-PULSE**.

11.8 Čas zadrževanja FUNCTION FEED DWELL

Programiranje časa zadrževanja

Uporaba

Lastnosti te funkcije so odvisne od stroja.
Upoštevajte priročnik za stroj!

S funkcijo **FUNCTION FEED DWELL** lahko programirate ponavljajoči se čas zadrževanja v sekundah, da npr. v izvedete lom ostružkov. Funkcijo **FUNCTION FEED DWELL** programirajte neposredno pred obdelavo, ki jo želite izvesti z lomom ostružkov.

Definirani čas zadrževanja iz funkcije **FUNCTION FEED DWELL** ne deluje pri premikih v hitrem teku in tipalnih premikih.

Poškodba obdelovanca!
Funkcije **FUNCTION FEED DWELL** ne uporabljajte za izdelavo navojev.

Postopek

Pri tem sledite naslednjemu postopku:

SPEC FCT
- Prikažite orodno vrstico s posebnimi funkcijami.

PROGRAMSKE FUNKCIJE
- Izberite meni funkcij za definiranje različnih funkcij z navadnim besedilom

FUNCTION FEED
- Izberite gumb **FUNCTION FEED**.

FEED DWELL
- Izberite gumb **FEED DWELL**.
- Definirajte čas intervala zadrževanja D-TIME.
- Definirajte čas intervala drobljenja F-TIME.

NC-niz

```
N30 FUNCTION FEED DWELL D-
    TIME0.5 F-TIME5*
```

Ponastavitev časa zadrževanja

Čas zadrževanja ponastavite takoj po izvedbi obdelave z lomom ostružkov.

NC-niz

```
N40 FUNCTION FEED DWELL RESET*
```

S funkcijo **FUNCTION FEED DWELL RESET** ponastavite ta ponavljajoči se čas zadrževanja.

Pri tem sledite naslednjemu postopku:

SPEC FCT
- Prikažite orodno vrstico s posebnimi funkcijami.

PROGRAMSKE FUNKCIJE
- Izberite meni funkcij za definiranje različnih funkcij z navadnim besedilom

FUNCTION FEED
- Izberite gumb **FUNCTION FEED**.

RESET FEED DWELL
- Izberite gumb **RESET FEED DWELL**.

Čas zadrževanja lahko ponastavite tudi z vnosom D-TIME 0.

TNC funkcijo **FUNCTION FEED DWELL** samodejno ponastavi ob koncu programa.

12

Programiranje: večosnaobdelava

12.1 Funkcije za večosno obdelovanje

V tem poglavju so povzete TNC-funkcije, ki so povezane z večosnim obdelovanjem:

TNC-funkcija	Opis	Stran
PLANE	Definiranje obdelav v zavrteni obdelovalni ravnini	399
M116	Pomik rotacijskih osi	422
PLANE/M128	Rezkanje pod kotom	421
M126	Optimirano premikanje rotacijskih osi	423
M94	Zmanjšanje prikazane vrednosti rotacijskih osi	424
M128	Določanje delovanja TNC-ja pri pozicioniranju rotacijskih osi	425
M138	Izbira vrtljivih osi	428
M144	Izračun kinematike stroja	429

12.2 Funkcija PLANE: vrtenje obdelovalne ravnine (možnost št. 8)

Uvod

Funkcije za vrtenje obdelovalne ravnine mora omogočiti proizvajalec stroja!

Funkcijo **PLANE** lahko v celoti uporabljate samo pri strojih, ki so opremljeni z najmanj dvema rotacijskima osema (miza ali/in glava). Izjema: funkcijo **PLANE AXIAL** lahko uporabljate tudi, če je na vašem stroju na voljo ali je aktivna samo ena rotacijska os.

S funkcijo **PLANE** (angl. plane = ravnina) je na voljo zmogljiva funkcija, s katero lahko na različne načine definirate zavrtene obdelovalne ravnine.

Definicija parametra funkcije **PLANE** je razdeljena na dva dela:

- Geometrična definicija ravnine, ki je za vsako razpoložljivo funkcijo **PLANE** drugačna.
- Lastnosti pozicioniranja pri funkciji **PLANE**, ki jih je treba upoštevati neodvisno od definicije ravnine in so za vse funkcije **PLANE** enake
  Dodatne informacije: Določitev pozicioniranja s funkcijo PLANE, Stran 415

Pozor, nevarnost kolizije!

Če v zavrtenem sistemu uporabljate cikel **28 ZRCALJENJE**, upoštevajte naslednje:

Če zrcaljenje programirate pred vrtenjem obdelovalne ravnine, zrcaljenje vpliva tudi na vrtenje. Izjema: vrtenje s ciklom 19 in funkcijo **PLANE AXIAL**.

Zrcaljenje rotacijske osi s ciklom **28** prezrcali le premike osi, ne pa tudi kotov, definiranih v funkcijah PLANE! S tem se spremeni pozicioniranje osi.

Funkcija za prevzemanje dejanskega položaja pri aktivni zavrteni obdelovalni ravnini ni mogoča.

Če funkcijo **PLANE** uporabljate pri aktivni funkciji **M120**, TNC samodejno prekliče popravek polmera in s tem tudi funkcijo **M120**.

Funkcije **PLANE** praviloma vedno ponastavite s funkcijo **PLANE RESET**. Če vnesete 0 v vse parametre funkcije **PLANE**, se funkcija ne bo povsem ponastavila.

Če število vrtljivih osi omejite s funkcijo **M138**, lahko tako zmanjšate možnosti vrtenja na vašem stroju. Krmilni sistem pri izračunu kota izbranih osi v osi shrani vrednost 0.

TNC podpira le vrtenje obdelovalne ravnine z osjo vretena Z.

12.2 Funkcija PLANE: vrtenje obdelovalne ravnine (možnost št. 8)

Pregled

Vse funkcije **PLANE**, ki so na voljo v TNC-ju, opisujejo želeno obdelovalno ravnino neodvisno od rotacijskih osi, ki so dejansko na voljo na tem stroju. Na voljo so naslednje možnosti:

Gumb	Funkcija	Potrebni parametri	Stran
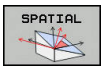	**SPATIAL**	Trije prostorski koti **SPA**, **SPB**, **SPC**	403
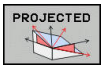	**PROJECTED**	Dva projicirana kota **PROPR** in **PROMIN** ter en rotacijski kot **ROT**	405
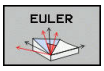	**EULER**	Trije Eulerjevi koti precesija (**EULPR**), nutacija (**EULNU**) in rotacija (**EULROT**)	406
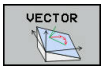	**VECTOR**	Normalni vektor za definicijo ravnine in bazni vektor za definicijo smeri obrnjene X-osi	408
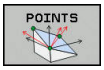	**POINTS**	Koordinate treh poljubnih točk ravnine za vrtenje	410
	RELATIV	Posamezni, inkrementalno delujoč prostorski kot	412
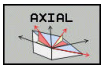	**AXIAL**	Največ trije absolutni ali inkrementalni osni koti **A**, **B**, **C**	413
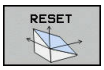	**RESET**	Ponastavitev funkcije PLANE	402

Zagon animacije

Da bi že pred izbiro funkcije ponazorili razlike med posameznimi definicijskimi možnostmi, lahko z gumbom zaženete animacijo. Krmilni sistem gumb označi z modro barvo in prikaže animirano predstavitev izbrane funkcije PLANE.

Gumb	Funkcija
	Vklop animacije
	Način animacije vklopljen

Definiranje funkcije PLANE

SPEC FCT

- Prikažite orodno vrstico s posebnimi funkcijami.

OBRAČANJE OBDELOV. NIVOJA

- Za izbiro funkcije **PLANE** pritisnite gumb **OBRAČANJE OBDELOV. NIVOJA** in TNC prikaže v orodni vrstici razpoložljive možnosti definiranja.

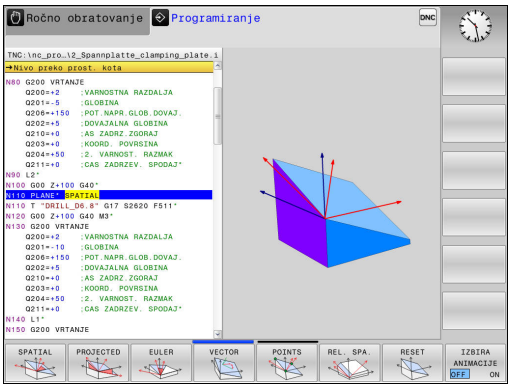

Izbira funkcije

- Želeno funkcijo izberite z gumbom. Krmilni sistem prikaže pogovorno okno, v katerega je treba vnesti potrebne parametre.

Izbira funkcije pri aktivni animaciji

- Z gumbom izberite želeno funkcijo in krmilni sistem prikaže animacijo.
- Če želite prevzeti trenutno aktivno funkcijo, znova pritisnite gumb funkcije ali pritisnite tipko **ENT**.

Pozicijski prikaz

Ko zaženete poljubno funkcijo **PLANE**, prikaže TNC na dodatnem prikazu stanja izračunan prostorski kot. TNC praviloma računa interno – ne glede na uporabljeno funkcijo **PLANE** – vedno nazaj na prostorski kot.

V načinu Preostala pot (**ISTRW** in **REFRW**) prikazuje TNC pri vrtenju (način **MOVE** ali **TURN**) na rotacijski osi pot do definiranega (oz. izračunanega) končnega položaja rotacijske osi.

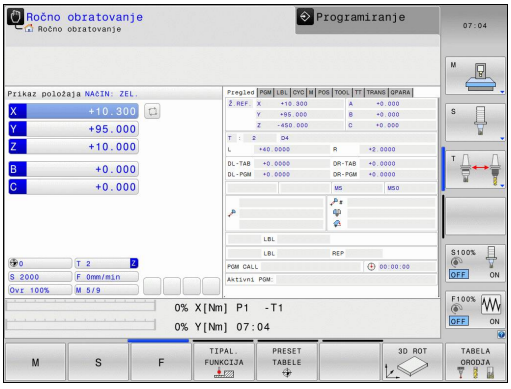

Ponastavitev funkcije PLANE

SPEC FCT

- Prikažite orodno vrstico s posebnimi funkcijami.

OBRAČANJE OBDELOV. NIVOJA

- Za izbiro funkcijo PLANE pritisnite gumb **OBRAČANJE OBDELOV. NIVOJA** in TNC prikaže orodno vrstico z razpoložljivimi možnosti definiranja.

RESET

- Izberite funkcijo za ponastavitev, da interno ponastavite funkcijo **PLANE**.

MOVE

- Določite, ali TNC vrtljive osi samodejno premakne v osnovni položaj (**MOVE** ali **TURN**) ali ne (**STAY**), **Dodatne informacije:** Samodejno vrtenje: MOVE/TURN/STAY (vnos je obvezen), Stran 415

END

- Za konec vnosa pritisnite tipko **END**.

NC-niz

```
N10 PLANE RESET MOVE ABST50
    F1000*
```

Funkcija **PLANE RESET** povsem ponastavi aktivno funkcijo **PLANE** ali aktivni cikel **G80** (kot = 0, funkcija ni aktivna). Večkratna definicija ni potrebna.

Vrtenje v načinu **Ročno obratovanje** deaktivirajte v meniju **3D ROT**.

Dodatne informacije: Aktiviranje ročnega vrtenja, Stran 498

Definiranje obdelovalne ravnine s prostorskim kotom: PLANE SPATIAL

Uporaba

Prostorski koti definirajo obdelovalno ravnino z največ tremi rotacijami okoli koordinatnega sistema, pri čemer sta za to na voljo pogleda, ki vedno vodita do istega rezultata.

- **Rotacije okoli strojnega koordinatnega sistema:** Zaporedje rotacij se najprej izvede okoli strojne osi C, nato okoli strojne osi B in potem okoli strojne osi A.
- **Rotacije okoli zavrtenega koordinatnega sistema:** Zaporedje rotacij se najprej izvede okoli strojne osi C, nato okoli zavrtene osi B in potem okoli zavrtene osi A. Ta pogled je praviloma bolj razumljiv, saj se rotacije koordinatnega sistema lažje določijo, če rotacijska os miruje.

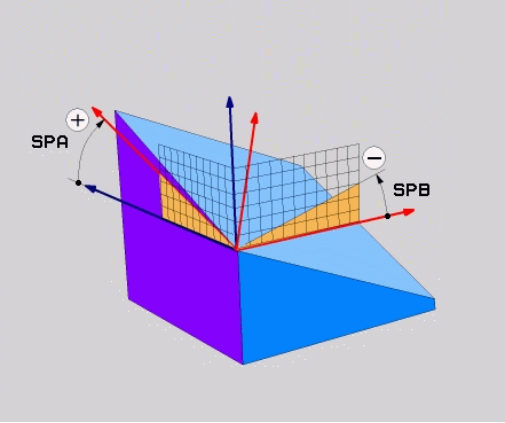

Pred programiranjem upoštevajte

Vedno morate definirati vse tri prostorske kote **SPA**, **SPB** in **SPC**, tudi če je eden od kotov enak 0.

Način delovanja je enak kot pri ciklu **G80**, če so bili vnosi v ciklu **G80** strojno postavljeni v prostorski kot.

Opis parametrov za pozicioniranje.

Dodatne informacije: Določitev pozicioniranja s funkcijo PLANE, Stran 415

Parametri za vnos

- **Prostorski kot A?**: rotacijski kot **SPA** okoli X-osi stroja. Razpon vnosa od −359,9999° do +359,9999°.
- **Prostorski kot B?**: rotacijski kot **SPB** okoli Y-osi stroja. Razpon vnosa od −359,9999° do +359,9999°.
- **Prostorski kot C?**: rotacijski kot **SPC** okoli Z-osi stroja. Razpon vnosa od −359,9999° do +359,9999°.
- Nadaljujte z lastnostmi pozicioniranja
  Dodatne informacije: Določitev pozicioniranja s funkcijo PLANE, Stran 415

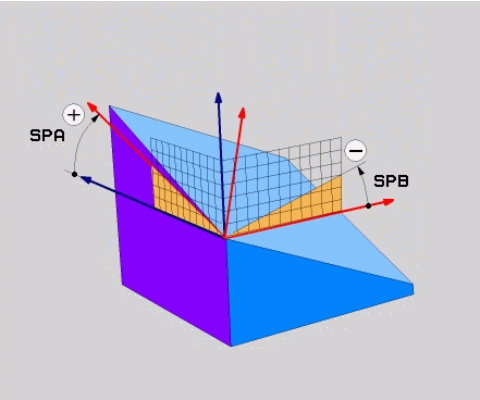

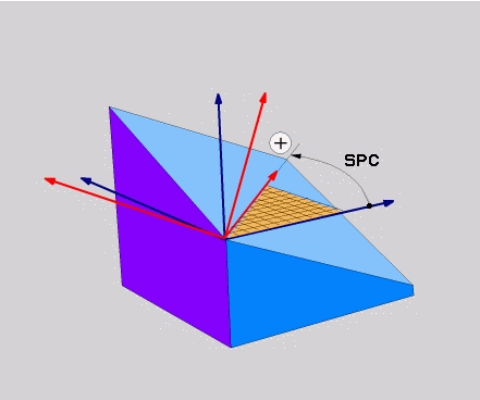

Uporabljene okrajšave

Okrajšava	Pomen
SPATIAL	angl. **spatial** = prostorsko
SPA	**spatial A**: rotacija okoli X-osi
SPB	**spatial B**: rotacija okoli Y-osi
SPC	**spatial C**: rotacija okoli Z-osi

NC-niz

```
N50 PLANE SPATIAL SPA+27 SPB+0 SPC
    +45 .....*
```

Definiranje obdelovalne ravnine s projekcijskim kotom: PLANE PROJECTED

Uporaba

Projekcijski koti definirajo obdelovalno ravnino z vnosom dveh kotov, ki jih lahko pridobite s projekcijo 1. koordinatne ravnine (Z/X pri orodni osi Z) in 2. koordinatne ravnine (Y/Z pri orodni osi Z) v obdelovalni ravnini za definiranje.

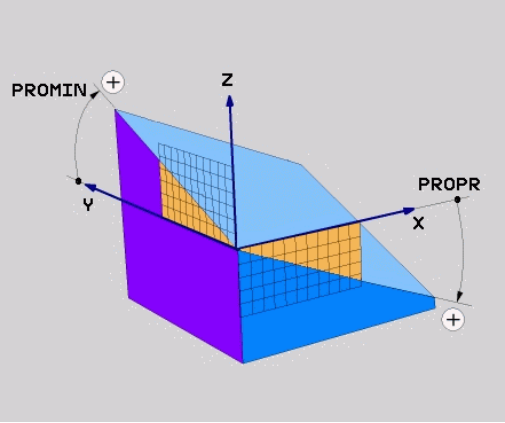

Pred programiranjem upoštevajte

Projekcijski kot lahko uporabljate samo, če se kotne definicije nanašajo na pravokoten kvader. Sicer nastanejo popačenja na obdelovancu.

Opis parametrov za pozicioniranje.

Dodatne informacije: Določitev pozicioniranja s funkcijo PLANE, Stran 415

Parametri za vnos

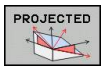

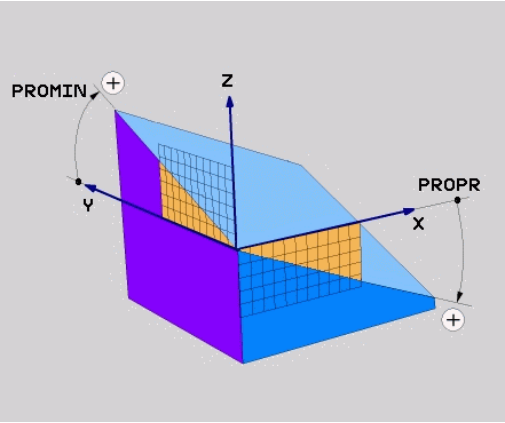

- **Proj. kot v 1. koordinatni ravnini?**: projekcijski kot zavrtene obdelovalne ravnine v 1. koordinatni ravnini strojnega koordinatnega sistema (Z/X pri orodni osi Z). Razpon vnosa med -89.9999° in +89.9999°. 0°-os je glavna os aktivne obdelovalne ravnine (X pri orodni osi Z, pozitivna smer).
- **Proj. kot v 2. koordinatni ravnini?**: projekcijski kot v 2. koordinatni ravnini strojnega koordinatnega sistema (Y/Z pri orodni osi Z). Razpon vnosa med -89.9999° in +89.9999°. 0°-os je pomožna os aktivne obdelovalne ravnine (Y pri orodni osi Z).
- **ROT-kot hitrosti ravnine?**: Vrtenje obrnjenega koordinatnega sistema okoli zavrtene orodne osi (smiselno ustreza rotaciji s ciklom 10 VRTENJE). Z rotacijskim kotom lahko na enostaven način določite smer glavne osi obdelovalne ravnine (X pri orodni osi Z, Z pri orodni osi Y). Razpon vnosa med -360° in +360°.
- Nadaljujte z lastnostmi pozicioniranja
  Dodatne informacije: Določitev pozicioniranja s funkcijo PLANE, Stran 415

NC-niz

```
N50 PLANE PROJECTED PROPR+24 PROMIN+24 PROROT+30 .....*
```

Uporabljene okrajšave:

PROJECTED	angl. projected = projicirano
PROPR	principle plane: glavna ravnina
PROMIN	minor plane: pomožna ravnina
ROT	angl. rotation: rotacija

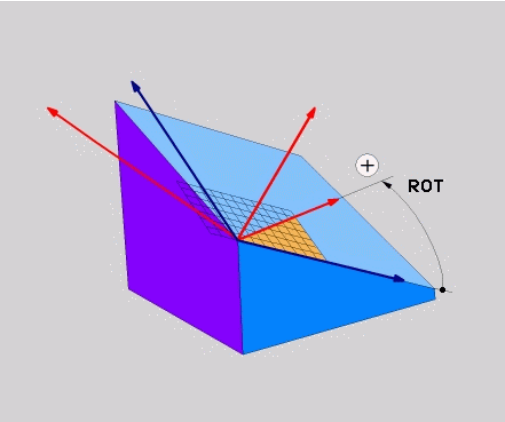

Definiranje obdelovalne ravnine z Eulerjevim kotom: PLANE EULER

Uporaba

Eulerjevi koti definirajo obdelovalno ravnino z največ tremi **rotacijami okoli posameznega zavrtenega koordinatnega sistema**. Tri Eulerjeve kote je definiral švicarski matematik Euler. Preneseni na strojni koordinatni sistem pomenijo koti naslednje:

Precesijski kot: **EULPR**	Rotacija koordinatnega sistema okoli Z-osi.
Nutacijski kot: **EULNU**	Rotacija koordinatnega sistema okoli X-osi, obrnjene za precesijski kot.
Rotacijski kot: **EULROT**	Rotacija zavrtene obdelovalne ravnine okoli zavrtene Z-osi.

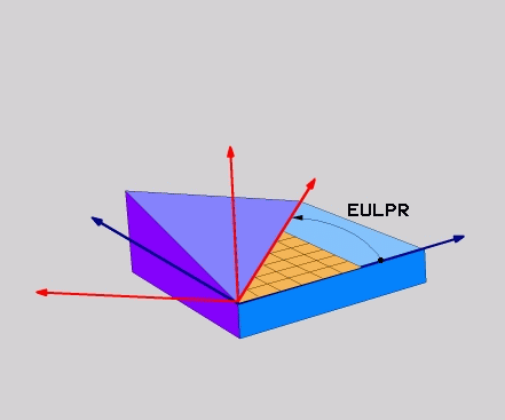

Pred programiranjem upoštevajte

Opis parametrov za pozicioniranje.

Dodatne informacije: Določitev pozicioniranja s funkcijo PLANE, Stran 415

Parametri za vnos

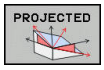

- **Rot. kot glavne koordinatne ravnine?**: rotacijski kot **EULPR** okoli Z-osi. Upoštevajte:
  - Razpon vnosa med -180.0000° in 180.0000°.
  - 0°-os je X-os.
- **Kot vrtenja orodne osi?**: kot vrtenja **EULNUT** koordinatnega sistema okoli X-osi, zavrtene za precesijski kot. Upoštevajte:
  - Področje vnosa je 0° do 180.0000°
  - 0°-os je Z-os.
- **ROT-kot hitrosti ravnine?**: vrtenje **EULROT** zasukanega koordinatnega sistema okoli zasukane osi Z (smiselno ustreza rotaciji s ciklom 10 VRTENJE). Z rotacijskim kotom lahko na enostaven način določite smer X-osi v zavrteni obdelovalni ravnini. Upoštevajte:
  - Razpon vnosa med 0° in 360.0000°.
  - 0°-os je X-os.
- Nadaljujte z lastnostmi pozicioniranja **Dodatne informacije:** Določitev pozicioniranja s funkcijo PLANE, Stran 415

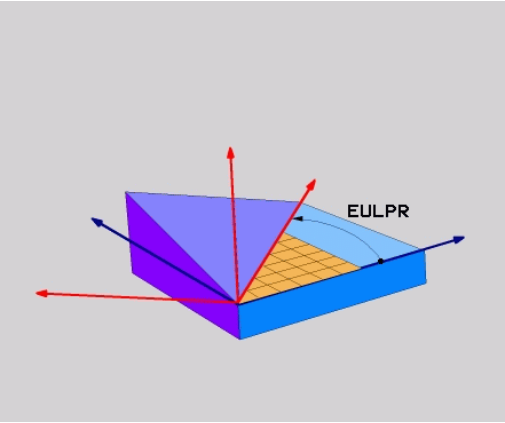

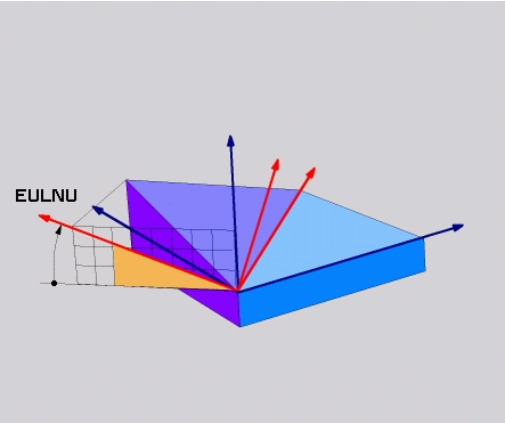

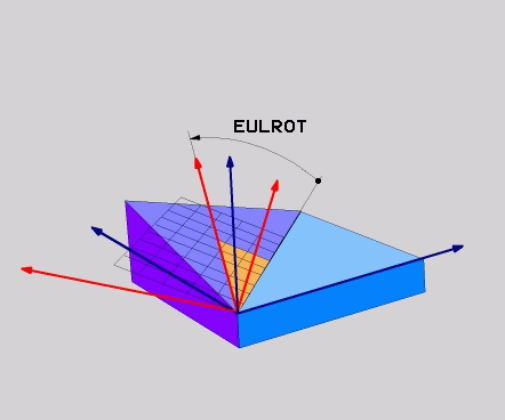

NC-niz

```
N50 PLANE EULER EULPR45 EULNU20 EULROT22 .....*
```

Uporabljene okrajšave

Okrajšava	Pomen
EULER	Švicarski matematik, ki je definiral t.i. Eulerjeve kote.
EULPR	**Pr**ecesijski kot: kot, ki opisuje rotacijo koordinatnega sistema okoli Z-osi.
EULNU	**Nu**tacijski kot: kot, ki opisuje rotacijo koordinatnega sistema okoli X-osi, zavrtene za precesijski kot.
EULROT	**Rot**acijski kot: kot, ki opisuje rotacijo zavrtene obdelovalne ravnine okoli zavrtene Z-osi.

Definiranje obdelovalne ravnine z dvema vektorjema: PLANE VECTOR

Uporaba

Definicijo obdelovalne ravnine z **dvema vektorjema** lahko uporabite, če lahko sistem CAD izračuna bazni vektor in normalni vektor zavrtene obdelovalne ravnine. Normiran vnos ni potreben. TNC notranje izračuna normiranje, da lahko vnesete vrednosti med -9,999999 in +9,999999.

Bazni faktor, ki je potreben za definicijo obdelovalne ravnine, je definiran s komponentami **BX**, **BY** in **BZ**. Normalni vektor je definiran s komponentami **NX**, **NY** in **NZ**.

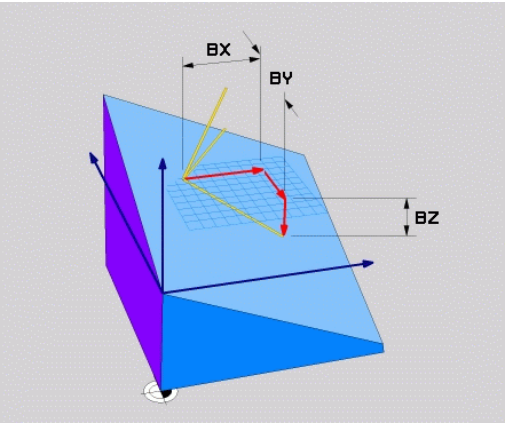

Pred programiranjem upoštevajte

Bazni vektor definira smer glavne osi v zavrteni obdelovalni ravnini, normalni vektor pa mora biti navpično na zavrteno obdelovalno ravnino in tako določati smer.

TNC interno izračuna posamezne normirane vektorje iz vnesenih vrednosti.

Opis parametrov za pozicioniranje. **Dodatne informacije:** Določitev pozicioniranja s funkcijo PLANE, Stran 415

Parametri za vnos

- **x-komponenta baznega vektorja?**: x-komponenta **BX** baznega vektorja B. Razpon vnosa: od −9,9999999 do +9,9999999
- **y-komponenta baznega vektorja?**: y-komponenta **BY** baznega vektorja B. Razpon vnosa: od −9,9999999 do +9,9999999
- **z-komponenta baznega vektorja?**: z-komponenta **BZ** baznega vektorja B. Razpon vnosa: od −9,9999999 do +9,9999999
- **x-komponenta normalnega vektorja?**: x-komponenta **NX** normalnega vektorja N. Razpon vnosa: od −9,9999999 do +9,9999999
- **y-komponenta normalnega vektorja?**: y-komponenta **NY** normalnega vektorja N. Razpon vnosa: od −9,9999999 do +9,9999999
- **z-komponenta normalnega vektorja?**: z-komponenta **NZ** normalnega vektorja N. Razpon vnosa: od −9,9999999 do +9,9999999
- Nadaljujte z lastnostmi pozicioniranja
  Dodatne informacije: Določitev pozicioniranja s funkcijo PLANE, Stran 415

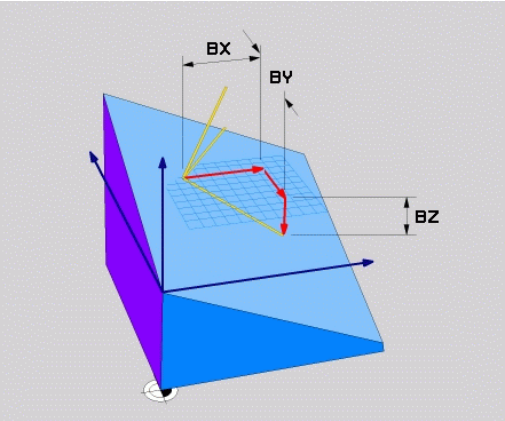

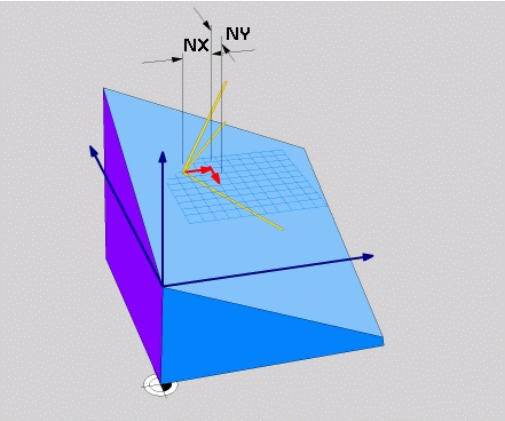

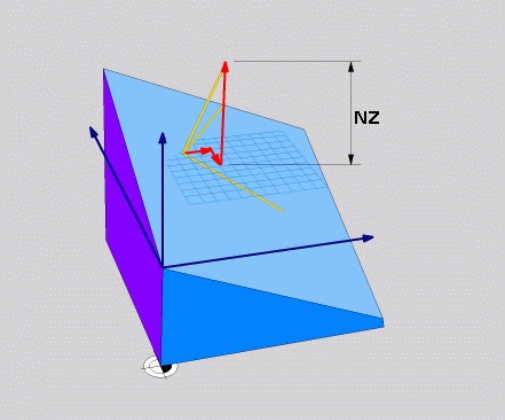

NC-niz

```
N50 PLANE VECTOR BX0.8 BY-0.4 BZ-0.42 NX0.2 NY0.2 NZ0.92 ..*
```

Uporabljene okrajšave

Okrajšava	Pomen
VECTOR	Angleško vector = vektor
BX, BY, BZ	Bazni vektor: **X**-, **Y**- in **Z**-komponente
NX, NY, NZ	Vektor normal: **X**-, **Y**- in **Z**-komponente

Definiranje obdelovalne ravnine s tremi točkami: PLANE POINTS

Uporaba

Obdelovalno ravnino je mogoče jasno definirati z vnosom **treh poljubnih točk od P1 do P3 te ravnine**. Ta možnost je na voljo v funkciji **PLANE POINTS**.

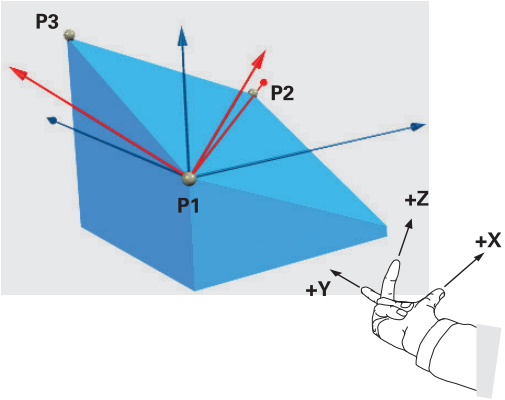

Pred programiranjem upoštevajte

Povezava od točke 1 do točki 2 določa smer zavrtene glavne osi (X pri orodni osi Z).

Smer zavrtene orodne osi določite s položajem 3. glede na povezovalno črto med točko 1 točko 2. S pomočjo pravila desne roke (palec = X-os, kazalec = Y-os, sredinec = Z-os) velja: palec (X-os) kaže od točke 1 proti točki 2, kazalec (Y-os) kaže vzporedno z zavrteno Y-osjo v smeri točke 3. V tem primeru kaže sredinec v smeri zavrtene orodne osi.

Te tri točke definirajo nagnjenost ravnine. TNC ne spremeni položaja aktivne ničelne točke.

Opis parametrov za pozicioniranje.

Dodatne informacije: Določitev pozicioniranja s funkcijo PLANE, Stran 415

Parametri za vnos

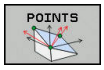

- **X-koordinata 1. ravninske točke?**: X-koordinata **P1X** 1. ravninske točke
- **Y-koordinata 1. ravninske točke?**: Y-koordinata **P1Y** 1. ravninske točke
- **Z-koordinata 1. ravninske točke?**: Z-koordinata **P1Z** 1. ravninske točke
- **X-koordinata 2. ravninske točke?**: X-koordinata **P2X** 2. ravninske točke
- **Y-koordinata 2. ravninske točke?**: Y-koordinata **P2Y** 2. ravninske točke
- **Z-koordinata 2. ravninske točke?**: Z-koordinata **P2Z** 2. ravninske točke
- **X-koordinata 3. ravninske točke?**: X-koordinata **P3X** 3. ravninske točke
- **Y-koordinata 3. ravninske točke?**: Y-koordinata **P3Y** 3. ravninske točke
- **Z-koordinata 3. ravninske točke?**: Z-koordinata **P3Z** 3. ravninske točke
- Nadaljujte z lastnostmi pozicioniranja
  Dodatne informacije: Določitev pozicioniranja s funkcijo PLANE, Stran 415

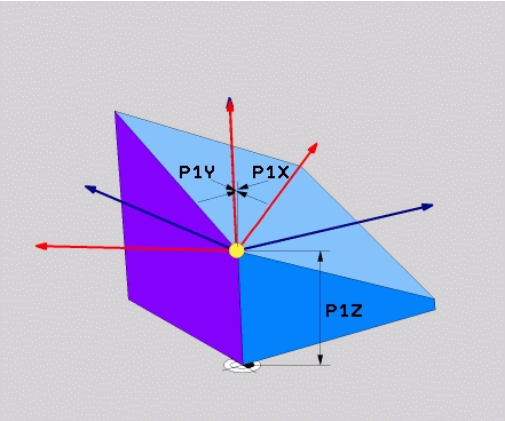

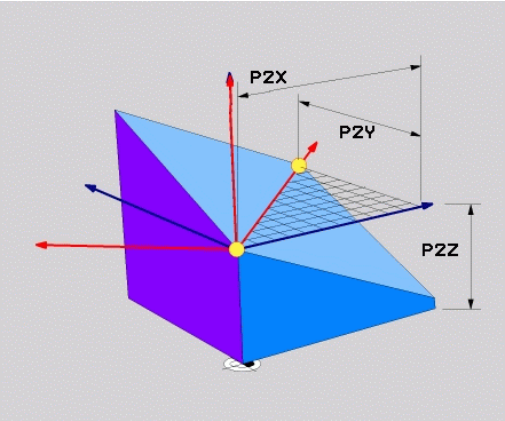

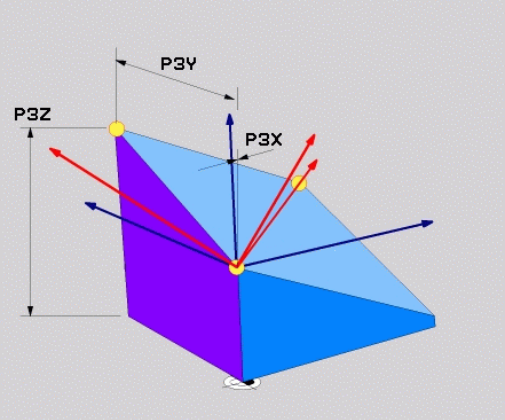

NC-niz

```
N50 PLANE POINTS P1X+0 P1Y+0 P1Z+20 P2X+30 P2Y+31 P2Z+20
    P3X+0 P3Y+41 P3Z+32.5 .....*
```

Uporabljene okrajšave

Okrajšava	Pomen
POINTS	angl. **points** = točke

Definiranje obdelovalne ravnine s posameznim inkrementalnim prostorskim kotom: PLANE RELATIVE

Uporaba

Inkrementalni prostorski kot uporabite, ko želite že aktivno zavrteno obdelovalno ravnino zavrteti za **dodatno rotacijo**. Primer: namestitev 45° posnetega roba na zavrteni obdelovalni ravnini.

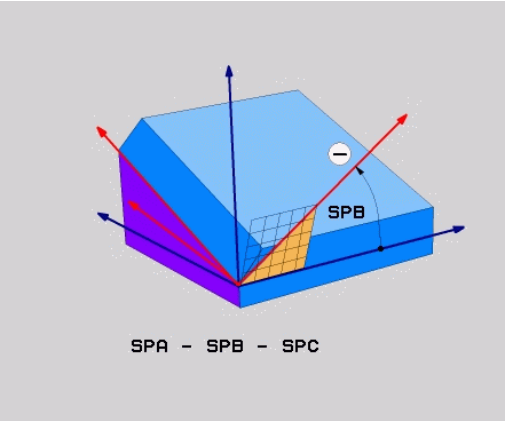

Pred programiranjem upoštevajte

Definirani kot učinkuje vedno v povezavi z aktivno obdelovalno ravnino, povsem neodvisno od tega, s katero funkcijo ste ga aktivirali.

Zaporedoma lahko programirate poljubno število funkcij **PLANE RELATIVE**.

Če se želite vrniti na obdelovalno ravnino, ki je bil aktivna pred funkcijo **PLANE RELATIVE**, definirajte **PLANE RELATIVE** z enakim kotom, vendar z nasprotnim predznakom.

Če funkcijo **PLANE RELATIVE** uporabite v nezavrteni obdelovalni ravnini, potem nezavrteno ravnino preprosto zavrtite za prostorski kot, definiran v funkciji **PLANE**.

Opis parametrov za pozicioniranje.

Dodatne informacije: Določitev pozicioniranja s funkcijo PLANE, Stran 415

Parametri za vnos

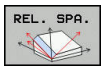

- **Inkrementalni kot?**: prostorski kot, za katerega naj se zavrti aktivna obdelovalna ravnina. Os, okoli katere želite zavrteti ravnino, izberite z gumbom. Razpon vnosa: -359,9999° do +359,9999°.
- Nadaljujte z lastnostmi pozicioniranja
  Dodatne informacije: Določitev pozicioniranja s funkcijo PLANE, Stran 415

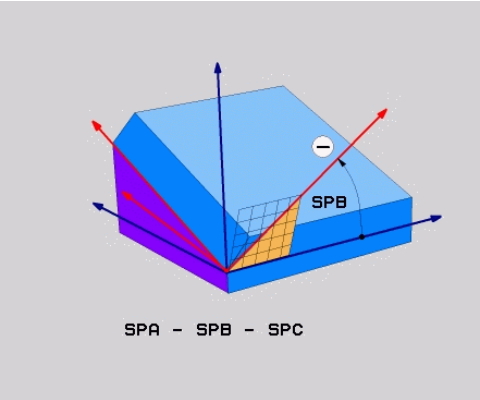

Uporabljene okrajšave

Okrajšava	Pomen
RELATIV	angl. **relative** = glede na

NC-niz

```
N50 PLANE RELATIV SPB-45 .....*
```

Definiranje obdelovalne površine z osnim kotom: PLANE AXIAL

Uporaba

Funkcija **PLANE AXIAL** definira tako položaj obdelovalne ravnine kot tudi želene koordinate rotacijskih osi. Še posebej pri strojih s pravokotnimi kinematikami in s kinematiki, pri katerih je aktivna samo ena rotacijska os, se ta funkcija zlahka uporabi.

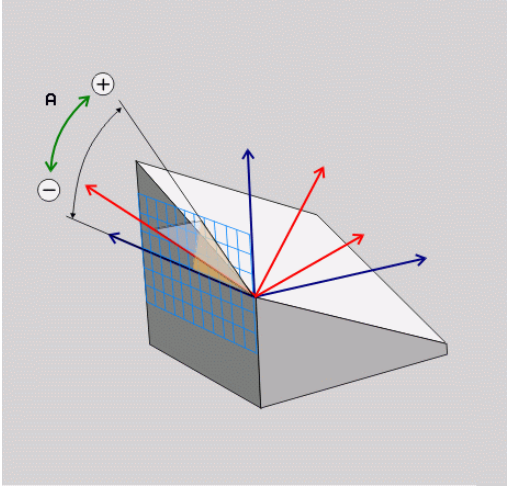

Funkcijo **PLANE AXIAL** lahko uporabljate tudi, če je na vašem stroju aktivna samo ena rotacijska os.

Če vaš stroj dovoljuje definicije prostorskega kota, lahko funkcijo **PLANE RELATIV** uporabite za funkcijo **PLANE AXIAL**. Upoštevajte priročnik za stroj!

Pred programiranjem upoštevajte

Vnesite samo osne kote, ki so dejansko na voljo na vašem stroju, sicer TNC sporoči napako.

Koordinate rotacijske osi, definirane s funkcijo **PLANE AXIAL**, delujejo načinovno. Večkratne definicije se torej dopolnjujejo, inkrementalni vnosi so dovoljeni.

Za ponastavitev funkcije **PLANE AXIAL** uporabite funkcijo **PLANE RESET**. Ponastavitev z vnosom števila 0 ne deaktivira funkcije **PLANE AXIAL**.

Funkcije **SEQ**, **TABLE ROT** in **COORD ROT** v povezavi s **PLANE AXIAL** nimajo nobene funkcije.

Opis parametrov za pozicioniranje.

Dodatne informacije: Določitev pozicioniranja s funkcijo PLANE, Stran 415

Parametri za vnos

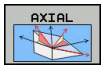

- **Osni kot A?**: osni kot, **na katerega** naj se zavrti A-os. Če je vnos inkrementalen, je to kot, **za katerega** naj se A-os dodatno zavrti s trenutnega položaja. Razpon vnosa: -99999,9999° do +99999,9999°
- **Osni kot B?**: osni kot, **na katerega** naj se zavrti B-os. Če je vnos inkrementalen, je to kot, **za katerega** naj se B-os dodatno zavrti s trenutnega položaja. Razpon vnosa: -99.999,9999° do +99.999,9999°
- **Osni kot C?**: osni kot, **na katerega** naj se zavrti C-os. Če je vnos inkrementalen, je to kot, **za katerega** naj se C-os dodatno zavrti s trenutnega položaja. Razpon vnosa: -99.999,9999° do +99.999,9999°
- Nadaljujte z lastnostmi pozicioniranja
  Dodatne informacije: Določitev pozicioniranja s funkcijo PLANE, Stran 415

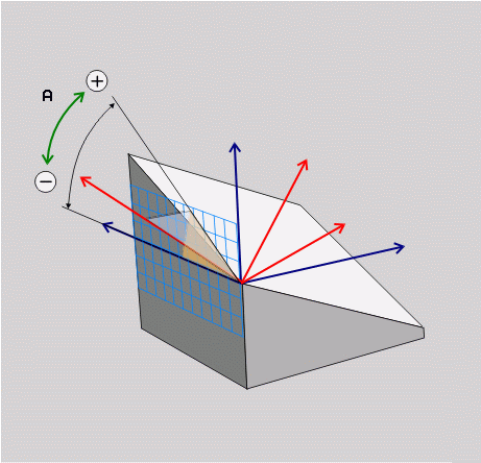

NC-niz

```
N50 PLANE AXIAL B-45 .....*
```

Uporabljene okrajšave

Okrajšava	Pomen
AXIAL	angl. **axial** = v obliki osi

Določitev pozicioniranja s funkcijo PLANE

Pregled

Neodvisno od tega, katero funkcijo PLANE uporabljate za definiranje zavrtene obdelovalne ravnine, so vam vedno na voljo naslednje funkcije za lastnosti pozicioniranja:

- Samodejno vrtenje
- Izbira alternativnih možnosti vrtenja (ne pri **PLANE AXIAL**).
- Izbira vrste pretvorbe (ne pri **PLANE AXIAL**).

Pozor, nevarnost kolizije!

Če v zavrtenem sistemu uporabljate cikel **28 ZRCALJENJE**, upoštevajte naslednje:

Če zrcaljenje programirate pred vrtenjem obdelovalne ravnine, zrcaljenje vpliva tudi na vrtenje. Izjema: vrtenje s ciklom 19 in funkcijo **PLANE AXIAL**.

Zrcaljenje rotacijske osi s ciklom **28** prezrcali le premike osi, ne pa tudi kotov, definiranih v funkcijah PLANE! S tem se spremeni pozicioniranje osi.

Samodejno vrtenje: MOVE/TURN/STAY (vnos je obvezen)

Ko ste vnesli vse parametre za definicijo ravnine, določite, kako naj se rotacijske osi zavrtijo glede na izračunane osne vrednosti:

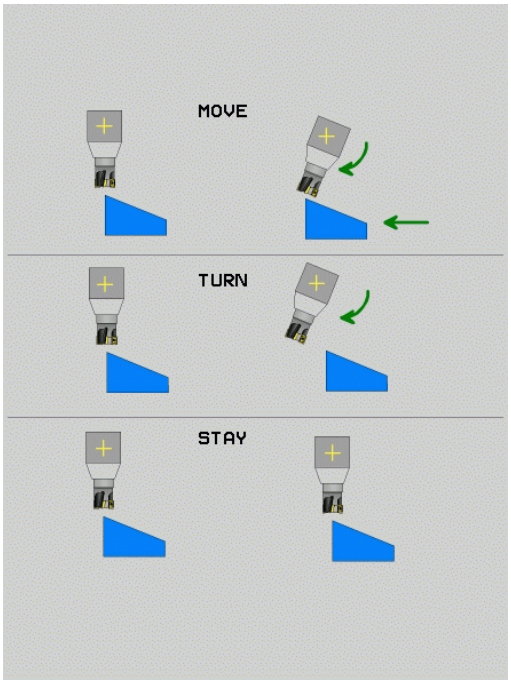

MOVE

- Funkcija PLANE naj rotacijske osi samodejno zavrti glede na izračunane osne vrednosti, pri čemer se relativni položaj med obdelovancem in orodjem ne spremeni. TNC izvede izravnalni premik na linearnih oseh.

TURN

- Funkcija PLANE naj rotacijske osi samodejno zavrti glede na izračunane osne vrednosti, pri tem pa naj se pozicionirajo samo rotacijske osi. TNC **ne** izvede izravnalnega premika na linearnih oseh.

STAY

- Rotacijske osi zavrtite v naslednjem posebnem pozicionirnem nizu.

Če ste izbrali možnost **MOVE** (funkcija **PLANE** naj se samodejno zavrti z izravnalnim premikom), je treba definirati še dva v nadaljevanju opisana parametra **Razdalja med rotacijsko točko in konico orodja** in **Pomik? F=**.

Če ste izbrali možnost **TURN** (funkcija **PLANE** naj se samodejno zavrti brez izravnalnega premika), je treba definirati še v nadaljevanju opisani parameter **Pomik? F=**.

Če funkcijo **PLANE** uporabljate skupaj z možnostjo **STAY**, je treba rotacijske osi zavrteti v ločenem pozicionirnem nizu glede na funkcijo **PLANE**.

- **Razdalja med rotacijsko točko in konico orodja** (inkrementalno): TNC vrti orodje (mizo) okrog konice orodja. S parametrom **RAZDALJA** premaknete rotacijsko točko vrtilnega premika glede na trenutni položaj konice orodja.

Upoštevajte!

- Če je orodje pred vrtenjem na nastavljeni razdalji od obdelovanca, je orodje tudi po vrtenju skoraj v enakem položaju (oglejte si sliko desno na sredini, 1 = RAZDALJA).
- Če orodje pred vrtenjem ni na nastavljeni razdalji od obdelovanca, je orodje po vrtenju nekoliko zamaknjeno glede na prvotni položaj (oglejte si sliko desno spodaj, 1 = RAZDALJA).

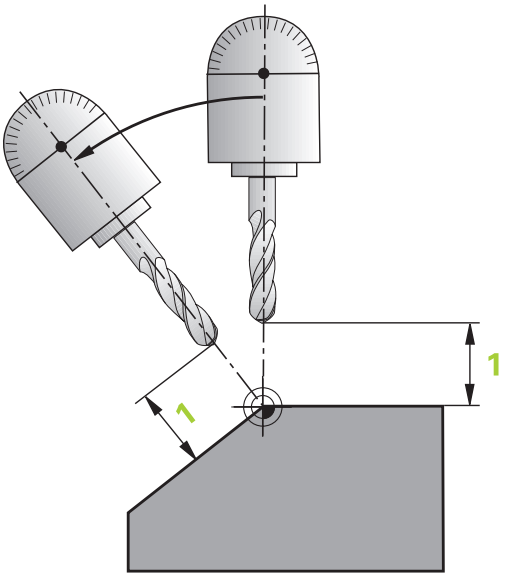

- **Pomik? F=**: hitrost podajanja orodja, s katero naj se orodje zavrti.
- **Dolžina umika na orodni osi?**: pot umika **MB**, na katero opravi TNC primik **pred vrtenjem**, poteka inkrementalno s trenutnega položaja orodja v aktivni smeri orodja. **MB MAX** premakne orodje tik do končnega stikala programske opreme.

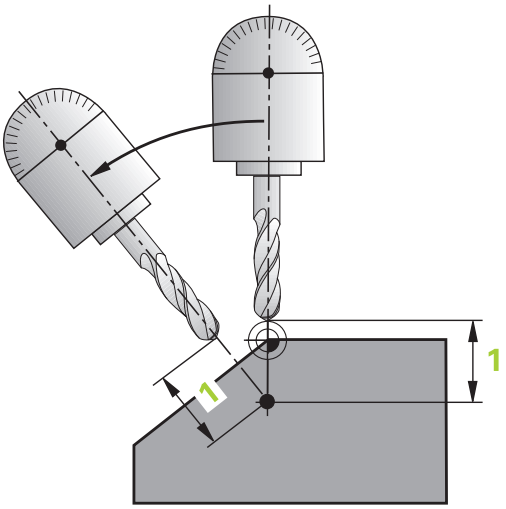

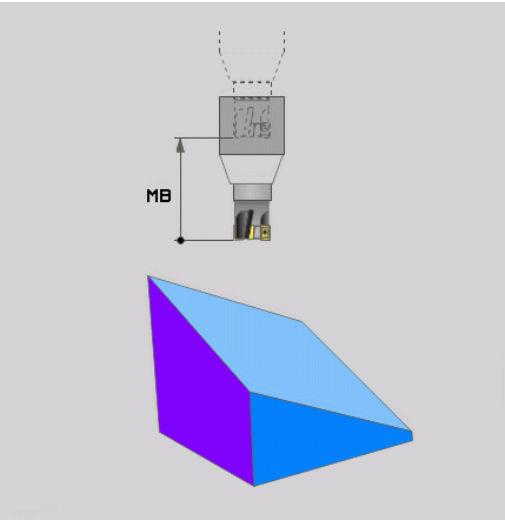

Vrtenje rotacijskih osi v ločenem stavku

Če želite rotacijske osi zavrteti v ločenem pozicionirnem stavku (izbrana je možnost **STAY**), sledite naslednjemu postopku:

!

Pozor, nevarnost kolizije!

Orodje predpozicionirajte tako, da pri vrtenju ne more priti do kolizije med orodjem in obdelovancem (vpenjalom).

Med funkcijo PLANE in pozicioniranjem ne programirajte zrcaljenja rotacijske osi. V nasprotnem primeru bo krmilni sistem pozicioniral na zrcaljene vrednosti, medtem ko funkcija PLANE vrednosti računa brez zrcaljenja.

- Izberite poljubno funkcijo **PLANE** in samodejno vrtenje definirajte s **STAY**. Pri obdelavi TNC izračuna vrednosti položaja rotacijskih osi na stroju in jih shrani v sistemskih parametrih Q120 (A-os), Q121 (B-os) in Q122 (C-os).
- Definirajte pozicionirnimi niz s kotnimi vrednostmi, ki jih je izračunal TNC.

Primeri NC-nizov: stroj z okroglo mizo C in vrtljivo mizo A želite zavrteti na prostorski kot B + 45°

...	
N10 G00 Z+250 G40	Pozicioniranje na varno višino
N20 PLANE SPATIAL SPA+0 SPB+45 SPC+0 STAY	Definiranje in aktiviranje funkcije PLANE
N30 G01 A+Q120 C+Q122 F2000	Pozicioniranje rotacijske osi z vrednostmi, ki jih je izračunal TNC
...	Definiranje obdelave v zavrteni ravnini

Nabor alternativnih možnosti vrtenja: SEQ +/– (vnos ni obvezen)

Iz položaja obdelovalne ravnine, ki ste ga definirali, mora TNC izračunati temu primerni položaj rotacijskih osi na stroju. Praviloma sta na voljo vedno dve rešitvi.

S stikalom **SEQ** nastavite, katero rešitev naj TNC uporabi:

- **SEQ+** pozicionira glavno os tako, da zavzame pozitivni kot. Glavna os je 1. rotacijska os glede na orodje ali zadnja rotacijska os glede na mizo (odvisno od konfiguracije stroja).
- **SEQ-** pozicionira glavno os tako, da zavzame negativni kot.

Če rešitev, ki ste jo izbrali s **SEQ** ni na voljo za območje premikanja stroja, TNC prikaže sporočilo o napaki **Kot ni dovoljen**.

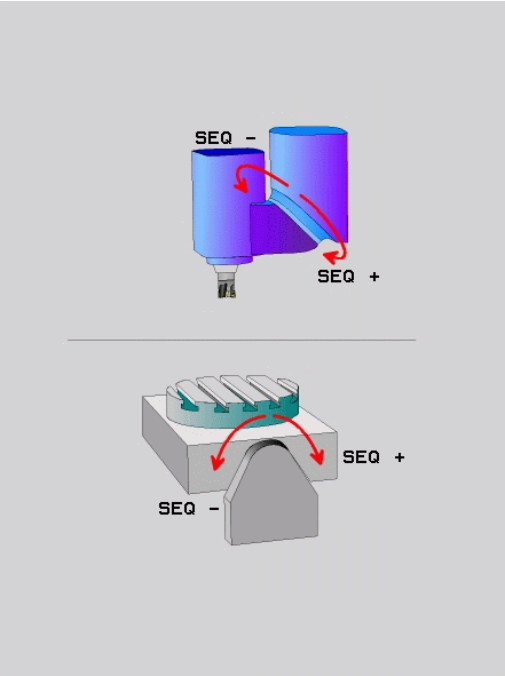

> **!** Če uporabite funkcijo **PLANE AXIS**, stikalo **SEQ** nima funkcije.

Če **SEQ** ne definirate, TNC poišče rešitev na naslednji način:

1. TNC najprej preveri, ali obe možnosti za rešitev ležita v področju premika vrtljivih osi
2. Če ni tako, izbere TNC rešitev, ki se lahko doseže po najkrajši poti
3. Če je na področju premika možna samo ena rešitev, TNC izbere to rešitev
4. Če na območju premikanja ni nobene rešitve, TNC prikaže sporočilo o napaki **Kot ni dovoljen**.

Primer za stroj z okroglo mizo C in rotacijsko mizo A.
Programirana funkcija: PLANE SPATIAL SPA+0 SPB+45 SPC+0

Končno stikalo	Začetni položaj	SEQ	Rezultat položaja osi
Ni parametrov.	A+0, C+0	ni progr.	A+45, C+90
Brez	A+0, C+0	+	A+45, C+90
Brez	A+0, C+0	–	A–45, C–90
Brez	A+0, C-105	ni progr.	A–45, C–90
Brez	A+0, C-105	+	A+45, C+90
Brez	A+0, C-105	–	A–45, C–90
–90 < A < +10	A+0, C+0	ni progr.	A–45, C–90
–90 < A < +10	A+0, C+0	+	Sporočilo o napaki
Brez	A+0, C–135	+	A+45, C+90

Izbira vrste pretvorbe (izbirni vnos)

Za vrtilne kote, ki koordinatni sistem zavrtijo zgolj okoli orodne osi, je na voljo funkcija, s katero lahko določite vrsto pretvorbe:

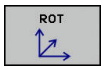

- **COORD ROT** določi, da funkcija PLANE zavrti samo koordinatni sistem iz definiranega vrtilnega kota. Kompenzacija se izračuna, pri čemer se rotacijska os ne premika.

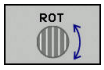

- **TABLE ROT** določi, da funkcija PLANE pozicionira rotacijske osi na definirani vrtilni kot. Kompenzacija se izvede z rotacijo obdelovanca.

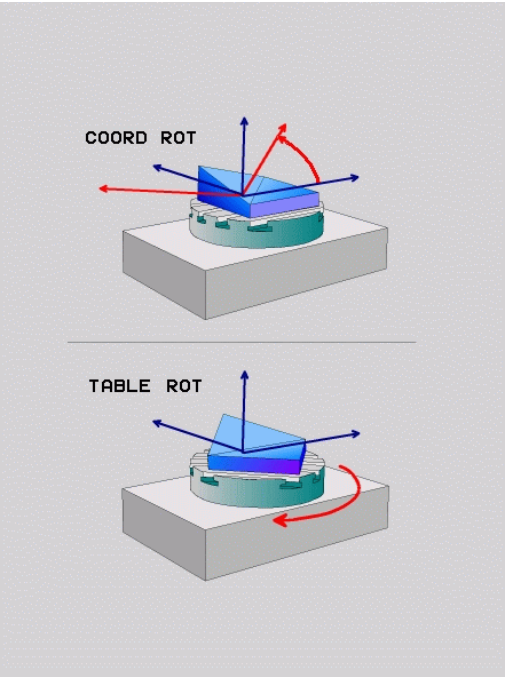

!

Če uporabite funkcijo **PLANE AXIAL**, funkciji **COORD ROT** in **TABLE ROT** nimata nobene funkcije.

Funkcija **COORD ROT** je aktivna le, če vrtenje poteka izključno okoli orodne osi, npr. **SPC+45** pri orodni osi **Z**. Če je za izvedbo potrebna dodatna rotacijska os, se funkcija **TABLE ROT** samodejno aktivira.

Če funkcijo **TABLE ROT** uporabite v povezavi z osnovno rotacijo in vrtilnim kotom 0, TNC mizo zavrti za kot, definiran v osnovni rotaciji.

Vrtenje obdelovalne ravnine brez rotacijskih osi

To funkcijo mora omogočiti in prilagoditi proizvajalec stroja. Upoštevajte priročnik za stroj!

Proizvajalec stroja mora v opisu kinematike upoštevati natančen kot, npr. nameščene kotne glave.

Programirano obdelovalno ravnino lahko pravokotno na orodje poravnate tudi brez rotacijskih osi, da npr. obdelovalno ravnino prilagodite nameščeni kotni glavi.

S funkcijo **PLANE SPATIAL** in pozicioniranju **STAY** obdelovalno ravnino zavrtite pod kotom, ki ga navaja proizvajalec stroja.

Primer nameščene kotne glave s fiksno smerjo orodja Y

NC-sintaksa

```
N10 T 5 G17 S4500*
N20 PLANE SPATIAL SPA+0 SPB-90 SPC+0 STAY*
```

Vrtilni kot se mora ustrezati kotu orodja. V nasprotnem primeru TNC javi sporočilo o napaki.

12.3 Rezkanje pod kotom v zavrteni ravnini (možnost št. 9)

Funkcija

Skupaj z novima funkcijama **PLANE** in **M128** lahko v zavrteni obdelovalni ravnini **rezkate pod kotom**. Za to sta vam na voljo dve možnosti definicije:

- Rezkanje pod kotom z inkrementalnim premikanjem rotacijske osi

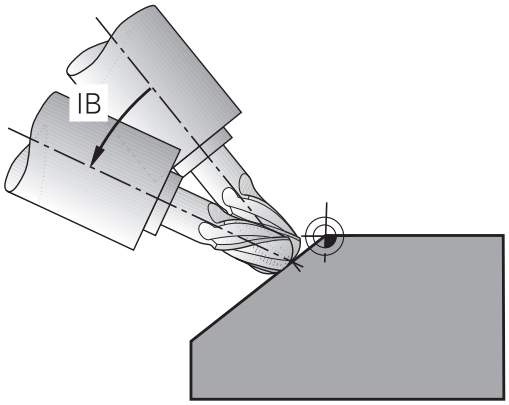

Rezkanje pod kotom v zavrteni ravnini deluje samo s krožnimi rezkarji.

Rezkanje pod kotom z inkrementalnim premikanjem rotacijske osi

- Odmik orodja
- Definirajte poljubno funkcijo PLANE in upoštevajte pozicioniranje.
- Aktivirajte M128.
- S stavkom premic inkrementalno izvedite premik po ustrezni osi na želeni kot za rezkanje pod kotom.

Primeri NC-stavkov

...	
N12 G00 G40 Z+50 *	Pozicioniranje na varno višino
N13 PLANE SPATIAL SPA+0 SPB-45 SPC+0 MOVE ABST50 F900 *	Definiranje in aktiviranje funkcije PLANE
N14 M128 *	Aktiviranje M128
N15 G01 G91 F1000 B−17 *	Nastavitev kota za rezkanje pod kotom
...	Definiranje obdelave v zavrteni ravnini

12.4 Dodatne funkcije za rotacijske osi

Pomik v mm/min pri rotacijskih oseh A, B, C: M116 (možnost št. 8)

Standardno delovanje

TNC interpretira programirani pomik pri rotacijskih oseh v stopinjah/min (tako v programih v mm kot v programih v palcih). Pomik pri podajanju orodja je torej odvisen od razdalje med središčem orodja in središčem rotacijskih osi.

Večja kot bo ta razdalja, večji bo pomik pri podajanju orodja.

Pomik v mm/min pri rotacijskih oseh z M116

Strojno geometrijo mora določiti proizvajalec stroja v kinematičnem opisu.

M116 deluje samo pri okroglih in vrtljivih mizah. Pri vrtljivih glavah funkcije M116 ni mogoče uporabiti. Če je vaš stroj opremljen s kombinacijo miza/glava, TNC prezre rotacijske osi vrtljive glave.

M116 deluje tudi pri aktivni zavrteni obdelovalni ravnini in skupaj z M128, če ste rotacijske osi izbrali s funkcijo **M138**. **Dodatne informacije:** Izbira rotacijskih osi: M138, Stran 428**M116** deluje potem samo na rotacijske osi, ki ste jih izbrali s funkcijo **M138**.

TNC interpretira programirani pomik pri rotacijski osi v mm/min (ali 1/10 palca/min). Pri tem TNC vsakič na začetku niza izračuna pomik za ta niz. Pomik pri rotacijski osi se med izvajanjem niza ne spreminja, tudi če se orodje premika v smeri središča rotacijskih osi.

Delovanje

M116 deluje v obdelovalni ravnini. S funkcijo M117 ponastavite funkcijo M116. Funkcija M116 prav tako ne deluje na koncu programa.

M126 deluje na začetku niza.

Optimizirano premikanje rotacijskih osi glede na pot: M126

Standardno delovanje

Delovanje TNC pri pozicioniranju rotacijskih osi je funkcija, ki je odvisna od stroja. Upoštevajte priročnik za stroj!

Standardno delovanje TNC-ja pri pozicioniranju rotacijskih osi, katerih prikaz je znižan na vrednosti pod 360°, je odvisno od strojnega parametra **shortestDistance** (št. 300401). Tam je določeno, ali TNC opravi pomik na programirani položaj za razliko med želenim in dejanskim položajem ali pa praviloma vedno (tudi brez M126) po najkrajši poti. Primeri:

Dejanski položaj	Želen položaj	Pot premikanja
350°	10°	–340°
10°	340°	+330°

Delo z M126

Z M126 premakne TNC rotacijsko os, katere prikazana vrednost je znižana pod 360°, po kratki poti. Primeri:

Dejanski položaj	Želen položaj	Pot premikanja
350°	10°	+20°
10°	340°	–30°

Delovanje

M126 deluje na začetku niza.

M126 ponastavite z M127; ob koncu programa M126 prav tako ne deluje.

Znižanje prikazane vrednosti rotacijske osi na vrednost pod 360°: M94

Standardno delovanje

TNC premakne orodje s trenutne kotne vrednosti na programirano kotno vrednost.

Primer:

Trenutna kotna vrednost:	538°
Programirana kotna vrednost:	180°
Dejanska pot premikanja:	-358°

Delo z M94

TNC na začetku niza zniža trenutno kotno vrednost na vrednost pod 360° in nato izvede premik na programirano vrednost. Če je aktivnih več rotacijskih osi, M94 zniža prikazane vrednosti vseh rotacijskih osi. Izbirno lahko za funkcijo M94 vnesete rotacijsko os. TNC nato zmanjša samo prikaz te osi.

Primeri NC-stavkov

Znižanje prikazanih vrednosti vseh aktivnih rotacijskih osi:

```
N50 M94 *
```

Znižanje prikazanih vrednosti samo za C-os:

```
N50 M94 C *
```

Znižanje prikazanih vrednosti vseh aktivnih rotacijskih osi in nato premik s C-osjo na programirano vrednost:

```
N50 G00 C+180 M94 *
```

Delovanje

M94 deluje samo v programskem nizu, v katerem je programirana funkcija M94.

M94 deluje na začetku niza.

Ohranitev položaja konice orodja pri pozicioniranju vrtljivih osi (TCPM): M128 (možnost št. 9)

Standardno delovanje

TNC premakne orodje na položaje, ki so določeni v obdelovalnem programu. Če se v programu spremeni položaj vrtljive osi, se mora nastali zamik izračunati na linearnih oseh in izvesti v pozicionirnem nizu.

Delo z M128 (TCPM: Tool Center Point Management)

Strojno geometrijo mora določiti proizvajalec stroja v kinematičnem opisu.

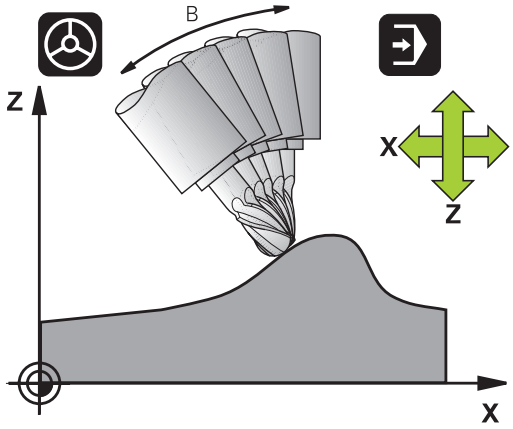

Če se v programu spremeni položaj krmiljene vrtljive osi, se med postopkom vrtenja ohrani položaj konice orodja glede na obdelovanec.

Pozor, nevarnost za obdelovanec!

Vrtljive osi s Hirthovim ozobjem: položaj vrtljive osi lahko spremenite samo po tem, ko ste opravili odmik orodja. Sicer lahko pride pri odmiku iz ozobja do poškodb konture.

Za funkcijo **M128** lahko vnesete še dodaten pomik, s katerim TNC po linearnih oseh izvede izravnalne premike.

Če želite med Programskim tekom s krmilnikom spremeniti položaj vrtljive osi, uporabite funkcijo **M128** skupaj s funkcijo **M118**. Do prekrivanja pozicioniranja s krmilnikom pride pri aktivni funkciji **M128** glede nastavitev v meniju 3D-ROT načina **Ročno** v aktivnem koordinatnem sistemu ali v nespremenljivem koordinatnem sistemu stroja.

Funkcije **TCPM** ali **M128** v povezavi s protikolizijskim nadzorom in skupaj s funkcijo **M118** niso omogočene.

Pred pozicioniranjem s funkcijo **M91** ali **M92** in pred nizom **T** ponastavite funkcijo **M128**.

Da bi preprečili poškodbe konture, lahko z **M128** uporabljate samo krožno rezkalo.

Dolžina orodja se mora navezovati na središče krogle krožnega rezkarja.

Če je aktivna funkcija **M128**, prikazuje TNC na prikazu stanja simbol TCPM.

M128 pri vrtljivih mizah

Če pri aktivni funkciji **M128** programirate premik vrtljive mize, TNC temu ustrezno zavrti tudi koordinatni sistem. Če npr. C-os zavrtite za 90° (s pozicioniranjem ali zamikom ničelne točke) in nato programirate premik po X-osi, TNC izvede premik po strojni osi Y.

TNC pretvori tudi določeno referenčno točko, ki se premakne zaradi premika okrogle mize.

M128 pri tridimenzionalnem popravku orodja

Če pri aktivni funkciji **M128** in aktivnem popravku polmera /**G41**/**G42** izvedete 3D-popravek orodja, TNC pri določenih strojnih geometrijah samodejno pozicionira rotacijske osi (Peripheral-Milling).

Dodatne informacije: Tridimenzionalni popravek orodja (možnost št. 9), Stran

Delovanje

M128 deluje na začetku niza, **M129** pa na koncu niza. Funkcija **M128** deluje tudi v ročnem načinu in ostane aktivna po zamenjavi načina. Pomik za izravnalni premik je aktiven, dokler ne programirate novega ali funkcije **M128** ne ponastavite z **M129**.

M128 ponastavite z **M129**. Če v načinu programskega teka izberete nov program, TNC prav tako ponastavi funkcijo **M128**.

Primeri NC-stavkov

Izvedba izravnalnih premikov s pomikom za 1000 mm/min:

```
N50 G01 G41 X+0 Y+38.5 IB-15 F125 M128 F1000 *
```

Rezkanje pod kotom z nekrmiljenimi rotacijskimi osmi

Če ima stroj nekrmiljene rotacijske osi (t.i. številske osi), lahko skupaj z M128 izvajate tudi obdelave, nastavljene s temi osmi.

1 Rotacijske osi ročno premaknite v želeni položaj. Funkcija M128 pri tem ne sme biti aktivna.
2 Aktivirajte funkcijo M128: TNC prebere dejanske vrednosti vseh rotacijskih osi, iz vrednosti izračuna nov položaj središča orodja in posodobi prikaz položaja.
3 TNC z naslednjim pozicionirnim blokom izvede potreben izravnalni premik
4 Izvedba obdelave
5 Na koncu programa M128 ponastavite z M129 in premaknite vrtljive osi ponovno v izhodni položaj

Pri tem sledite naslednjemu postopku:

Dokler je aktivna funkcija M128, TNC nadzira dejanski položaj nekrmiljenih rotacijskih osi. Če dejanski položaj odstopa od dejanskega položaja, ki ga določi proizvajalec stroja, TNC prikaže sporočilo o napaki in prekine programski tek.

Izbira rotacijskih osi: M138

Standardno delovanje

TNC upošteva pri funkcijah M128, in vrtenje obdelovalne ravnine rotacijske osi, ki jih je proizvajalec stroja določil v strojnih parametrih.

Delo z M138

TNC upošteva pri zgoraj navedenih funkcijah samo vrtljive osi, ki ste jih definirali s funkcijo M138.

Če število vrtljivih osi omejite s funkcijo **M138**, lahko tako zmanjšate možnosti vrtenja na vašem stroju. Krmilni sistem pri izračunu kota izbranih osi v osi shrani vrednost 0.

Delovanje

M138 deluje na začetku niza.

Funkcijo M138 ponastavite tako, da M138 znova programirate brez vnosa vrtljivih osi.

Primeri NC-stavkov

Za zgoraj navedene funkcije naj se upošteva samo vrtljiva os C:

```
N50 G00 Z+100 G40 M138 C *
```

Upoštevanje kinematike stroja v DEJANSKIH/ ŽELENIH položajih na koncu niza: M144 (možnost št. 9)

Standardno delovanje

TNC premakne orodje na položaje, ki so določeni v obdelovalnem programu. Če se v programu spremeni položaj vrtljive osi, se mora nastali zamik izračunati na linearnih oseh in izvesti v pozicionirnem nizu.

Delo z M144

TNC v prikazu položaja upošteva spremembo strojne kinematike, ki npr. nastane pri zamenjavi nastavnega vretena. Če se spremeni položaj krmiljene vrtljive osi, se med postopkom vrtenja spremeni tudi položaj konice orodja glede na obdelovanec. Nastali zamik se izračuna v prikazu položaja.

Pozicioniranja z M91/M92 so pri aktivni funkciji M144 dovoljena.

Prikaz položaja v načinih Programski tek – Zaporedje nizov in Programski tek – Posamezni niz se spremeni šele, ko vrtljive osi dosežejo svoj končni položaj.

Delovanje

M144 deluje na začetku stavka. M144 ne deluje v povezavi z M128 ali vrtenjem obdelovalne ravnine.

M144 prekličete, ko programirate M145.

Strojno geometrijo mora določiti proizvajalec stroja v kinematičnem opisu.

Proizvajalec stroja določi način delovanja samodejnih in ročnih načinov delovanja. Upoštevajte priročnik za stroj!

12.5 Peripheral Milling: 3D-popravek polmera s funkcijo M128 in popravkom polmera (G41/G42)

Uporaba

Pri obodnem rezkanju TNC premakne orodje navpično v smeri premika in navpično v smeri orodja za vsoto delta vrednosti **DR** (preglednica orodij in **T**-niz). Smer popravka določite s popravkom polmera **G41/G42** (smer premika Y+).

Da bi TNC lahko dosegel določeno usmeritev orodja, morate aktivirati funkcijo **M128** in nato popravek polmera orodja. TNC nato samodejno pozicionira rotacijske osi stroja tako, da orodje s koordinatami rotacijskih osi dosežejo določeno usmeritev orodja z aktivnim popravkom.

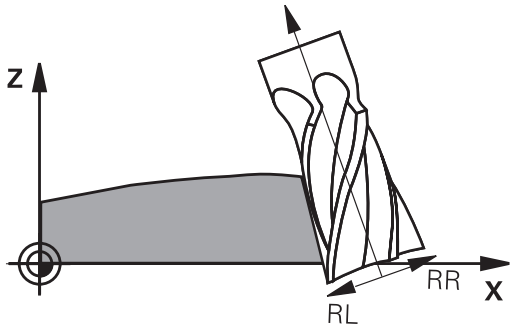

Dodatne informacije: Ohranitev položaja konice orodja pri pozicioniranju vrtljivih osi (TCPM): M128 (možnost št. 9), Stran 425

Ta funkcija je mogoča samo na strojih, pri katerih je mogoče definirati prostorske kote za konfiguracijo rotacijskih osi. Upoštevajte priročnik za stroj.

TNC ne more pri vseh strojih samodejno pozicionirati rotacijskih osi.

Upoštevajte priročnik za stroj!

Upoštevajte, da TNC izvede popravek za definirane **delta vrednosti**. Polmer orodja R, ki je definiran v preglednici orodij, ne vpliva na popravek.

Pozor, nevarnost kolizije!

Pri strojih, na katerih rotacijske osi dovoljujejo samo omejeno območje premikanja, lahko pride pri samodejnem pozicioniranju do premikov, ki npr. zahtevajo vrtenje mize za 180°. Bodite pozorni na nevarnost kolizije glave z obdelovancem ali vpenjali.

Usmeritev orodja lahko v stavku G01 definirate, kot je opisano v nadaljevanju.

Primer: določiti želite usmerjenost orodja z M128 in koordinate rotacijskih osi.

N10 G00 G90 X-20 Y+0 Z+0 B+0 C+0 *	Predpozicioniranje
N20 M128 *	Aktiviranje M128
N30 G01 G42 X+0 Y+0 Z+0 B+0 C+0 F1000 *	Aktiviranje popravka polmera
N40 X+50 Y+0 Z+0 B-30 C+0 *	Nastavitev rotacijske osi (usmeritev orodja)

13

Programiranje: upravljanje palet

13.1 Upravljanje palet (možnost št. 22)

Uporaba

Funkcija upravljanja palet je odvisna od stroja. V nadaljevanju je opisan standardni obseg funkcije.
Upoštevajte priročnik za stroj!

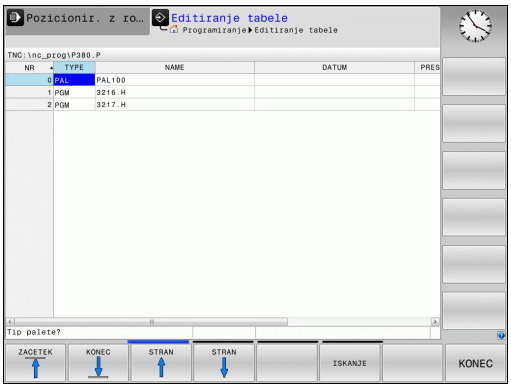

Preglednice palet (**.P**) se uporabljajo pretežno v obdelovalnih centrih z menjalniki palet. Preglednice palet ob tem kličejo različne palete s pripadajočimi obdelovalnimi programi in aktivirajo vse definirane referenčne točke in preglednice ničelnih točk.

Če nimate menjalnika palet, lahko s preglednicami palet NC-programe z različnimi referenčnimi točkami obdelate zaporedno le z enim zagonom **NC-START**.

Ko ustvarjate preglednice palet ali jih upravljate, se mora ime datoteke vedno začeti s črko.

Preglednice palet vsebujejo naslednje podatke:

- **NR**: Krmilni sistem pri vstavljanju novih celic samodejno ustvari vnos. Vnos je zahtevan za vnosno polje **Paletna št.** = funkcije **PR.NAPR. BLOK**.
- **TYPE**: Vnos je obvezen. Krmilni sistem razlikuje med vnosi Paleta **PAL**, Vpenjalo **FIX** ali NC-program **PGM**. Vnose izberite s tipko **ENT** in puščičnima tipkama.
- **NAME**: Vnos je obvezen. Imena palet in vpenjal po potrebi določi proizvajalec stroja (upoštevajte priročnik za stroj), imena programov določite sami. Če datoteke niso shranjene v mapi preglednice palet, morate vnesti celotno pot.
- **DATUM**: Vnos je zahtevan le, če uporabite preglednico ničelnih točk. Če datoteke niso shranjene v mapi preglednice palet, morate vnesti celotno pot. Ničelne točke iz preglednice ničelnih točk aktivirate v NC-programu s ciklom 7.
- **PRESET**: Vnos je zahtevan le, če uporabite preglednico različnih referenčnih točk. Vnesite zahtevano številko prednastavitve.
- **LOCATION** : Vnos je obvezen. Vnos **MA** označuje, da je na stroju paleta ali vpet obdelovanec, pripravljen za obdelovanje. TNC obdela samo palete ali vpete obdelovance, ki so označeni z **MA**. Pritisnite tipko **ENT**, da vnesete **MA**. S tipko **NO ENT** pa lahko vnos odstranite.
- **LOCK**: Vnos je izbiren. Če vnesete *****, lahko vrstico iz preglednice palet izvzamete iz obdelave. Ko pritisnete tipko **ENT**, bo vrstica označena z *****. S tipko **NO ENT** pa lahko blokado znova prekličete. Obdelavo lahko blokirate za posamezne NC-programe, vpenjala ali celotne palete. Obdelane ne bodo niti vrstice (npr. PGM) blokirane palete, ki niso blokirane.

Gumb	Funkcija za urejanje
ZACETEK	Izbira začetka preglednice
KONEC	Izbira konca preglednice
STRAN	Izbira prejšnje strani preglednice
STRAN	Izbira naslednje strani preglednice
VLOŽITE VRSTICO	Vnos vrstice na koncu preglednice
BRISANJE VRSTICE	Brisanje vrstice na koncu preglednice
NA KONCU VLOŽITE N VRSTIC	Vnos dovoljenega števila vrstic na koncu preglednice
KOPIRAJ AKTUALNO VREDNOST	Kopiranje trenutne vrednosti
VNESITE KOPIRANO VREDNOST	Vnos kopirane vrednosti
ZAČETEK VRSTICE	Izbira začetka vrstice
KONEC VRSTICE	Izbira konca vrstice
ISKANJE	Iskanje besedila ali vrednosti
RAZVRSTI/ SKRIJ STOLPCE	Razvrščanje ali skrivanje stolpcev preglednice
EDITIR. AKTUAL. POLJA	Urejanje trenutnega polja
SORTIR.	Razvrščanje glede na vsebino stolpca
DODATNE FUNKCIJE	Dodatne funkcije npr. Shranjevanje
IZBIRA	Odpiranje pogovornega okna za izbiro poti do datoteke

13.1 Upravljanje palet

Izbira preglednice palet

- V načinu **Programiranje** ali načinih Programski tek pritisnite tipko **PGM MGT**, da izberete upravljanje datotek.
- Za prikaz datotek s pripono .P pritisnite gumba **IZBOR TIPA** in **PRIK. VSE**.
- S puščičnimi tipkami izberite preglednico palet ali vnesite ime za novo preglednico.
- Izbiro potrdite s tipko **ENT**.

Med pogledom preglednice in obrazcem lahko preklopite s tipko za postavitev zaslona.

Izhod iz preglednice palet

- Izberite upravljanje datotek tako, da pritisnite tipko **PGM MGT**.
- Izberite drugo vrsto datoteke: pritisnite gumb **IZBOR TIPA** in gumb za želeno vrsto datoteke, npr. **PRIKAŽI .I**.
- Izberite želeno datoteko.

Izvajanje preglednice palet

S strojnimi parametri je določeno, ali se preglednice palet izvajajo po nizih ali neprekinjeno.

- Za izbiro upravljanja datotek v načinu **Potek programa, po blokih** ali **Potek programa, posam. blok** pritisnite tipko **PGM MGT**.
- Za prikaz datotek s pripono .P pritisnite gumba **IZBOR TIPA** in **PRIKAŽI .P**.
- Preglednico palet izberite s puščičnimi tipkami in izbiro potrdite s tipko **ENT**.
- Za izvajanje preglednice s paletami pritisnite tipko **NC-START**.

Postavitev zaslona pri obdelavi preglednice palet

Če želite hkrati videti vsebino programa in vsebino preglednice palet, izberite postavitev zaslona **PALETA + PROGRAM**. Med obdelovanjem je nato na levi strani zaslona na voljo program, na desni strani zaslona pa paleta. Da bi si pred obdelavo ogledali vsebino programa, sledite naslednjemu postopku:

- Izberite preglednico palet.
- S puščičnimi tipkami izberite program, ki ga želite nadzorovati.
- Pritisnite gumb **ODPRI PROGRAM** in TNC na zaslonu prikaže izbrani program. S puščičnimi tipkami se lahko nato pomikate po programu.
- Nazaj na preglednico palet: pritisnite gumb**END PGM PAL**.

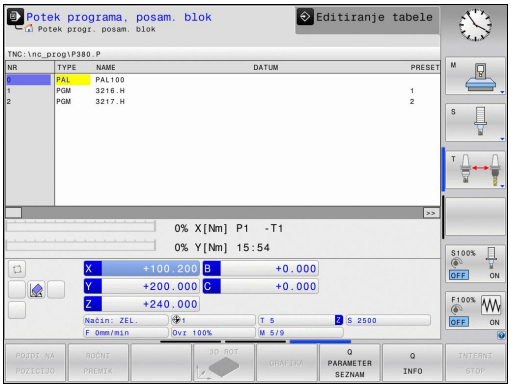

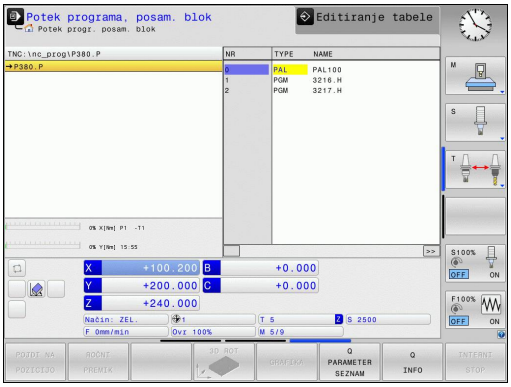

14

Ročni način in nastavitve

14.1 Vklop, izklop

Vklop

Vklop in primik na izhodiščne točke sta funkciji, ki sta odvisni od stroja.
Upoštevajte priročnik za stroj!

Vklopite napajalno napetost za TNC in stroj. Nato TNC prikaže naslednje pogovorno okno:

ZAGON SISTEMA

- TNC se zažene.

PREKINITEV TOKA

CE

- TNC sporoči, da je prišlo do prekinitve toka – izbrišite sporočilo.

PREVOD PLC-PROGRAMA

- PLC-program TNC-ja se samodejno prevede.

MANJKAJOČA KRMILNA NAPETOST ZA RELEJE

I

- Vklopite krmilno napetost. TNC preveri delovanje zasilnega izklopa.

ROČNI NAČIN
PREHOD ČEZ REFERENČNE TOČKE

- Prehod čez referenčne točke v določenem zaporedju: za vsako os pritisnite tipko **NC-START**.
  ALI
- Prehod čez referenčne točke v poljubnem zaporedju: za vsako os pritisnite in držite tipko za smer osi, dokler se prehod čez referenčno točko ne konča.

X+ Y+

Če je stroj opremljen z absolutnimi merilniki, prehod čez referenčne točke odpade. TNC je v tem primeru pripravljen na delovanje takoj po vklopu krmilne napetosti.

TNC je zdaj pripravljen na delovanje in je v **ročnem načinu**.

Prehod čez referenčne točke je potreben samo v primeru, ko želite premikati osi stroja. Če želite programe samo urejati ali preizkusiti, potem takoj po vklopu krmilne napetosti izberite način **Programiranje** ali **Programski test**.

Prehode čez referenčne točke lahko nato opravite naknadno. Za to v **ročnem načinu** pritisnite gumb **REF. TOČKA**. **PREMIK NA**

Prehod čez referenčno točko pri zavrteni obdelovalni ravnini

Pozor, nevarnost kolizije!

Upoštevajte, da se morajo vrednosti kotov, ki so navedene v meniju, ujemati z dejanskimi koti vrtljive osi.

Pred prehodom čez izhodiščne točke deaktivirajte funkcijo »Vrtenje obdelovalne ravnine«. Pazite, da ne pride do trka. Po potrebi orodje pred tem odmaknite.

Če je bila ta funkcija aktivna, ko ste izklopili krmilni sistem, TNC samodejno aktivira zavrteno obdelovalno ravnino. Nato TNC premakne osi po zavrtenem koordinatnem sistemu, ko pritisnete tipko za smer osi. Orodje pozicionirajte tako, da pri poznejšem prehodu čez referenčne točke ne more priti do trka. Za prehod čez referenčne točke morate deaktivirati funkcijo **Zavrti obdelovalno ravnino**.

Dodatne informacije: Aktiviranje ročnega vrtenja, Stran 498

Če uporabljate to funkcijo, morate pri neabsolutnih merilnikih potrditi položaj rotacijskih osi, ki jih TNC nato prikaže v pojavnem oknu. Prikazan položaj ustreza zadnjemu aktivnemu položaju rotacijskih osi pred izklopom.

Če je aktivna ena od prej aktivnih funkcij, tipka **NC-START** nima funkcije. TNC prikaže ustrezno sporočilo o napaki.

Izklop

Izklop je odvisen od stroja.
Upoštevajte priročnik za stroj!

Da bi ob izklopu preprečili izgubo podatkov, namensko zaustavite operacijski sistem TNC-ja:

- Izberite način **Ročno obratovanje**.

ZAUSTAVI-TEV

- Izberite funkcijo za zaustavitev.

ZAUSTAVI-TEV

- Potrdite z gumbom **ZAUSTAVITEV**.
- Ko TNC v pojavnem oknu prikaže besedilo **Zdaj lahko izklopite**, smete prekiniti napajalno napetost za TNC.

Opozorilo: mogoča je izguba datotek!
Samovoljen izklop TNC-ja lahko povzroči izgubo podatkov!
Ko pritisnete gumb **PONOVNI ZAGON**, se krmilni sistem znova zažene. Izgubo podatkov lahko povzroči tudi izklop med ponovnim zagonom!

14.2 Premikanje strojnih osi

Napotek

Upoštevajte priročnik za stroj!
Premikanje s tipkami za smer osi je odvisno od stroja.

Premikanje osi s tipkami za smer osi

- Izberite način **ROČNO OBRATOVANJE**.
- Pritisnite tipko za smer osi in jo držite, dokler želite os premikati. ALI
- Za neprekinjeno premikanje osi držite pritisnjeno tipko za smer osi ter pritisnite tipko **NC-START**.
- Za zaustavitev pritisnite tipko **NC-STOP**.

Na oba načina lahko hkrati premikate tudi več osi, pri čemer krmilni sistem prikaže pomik pri podajanju orodja. Pomik, s katerim premikate osi, spremenite z gumbom **F**.

Dodatne informacije: Število vrtljajev vretena S, pomik F und dodatna funkcija M, Stran 452

Če je v stroju aktivno naročilo premika, krmilni sistem prikaže simbol **STIB** (krmilni sistem v delovanju).

postopno pozicioniranje

Pri postopnem pozicioniranju TNC premakne strojno os za določen korak.

- Izberite način **ROČNO OBRATOVANJE** ali **EL. ROČNO KOLO**.
- Preklopite med orodnimi vrsticami.
- Za izbiro postopnega pozicioniranje nastavite gumb **KORAK** na **VKLOP**.

PRIMIK =

- Vnesite primik v mm in ga potrdite s tipko **ENT**.
- Pritisnite tipko za smer osi in poljubno pogosto pozicionirajte.

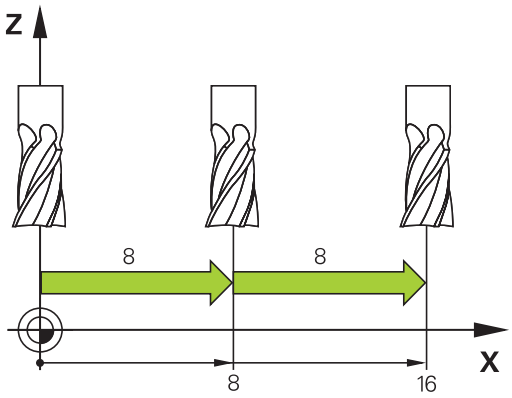

Najvišja vrednost, ki jo lahko vnesete za primik, znaša 10 mm.

Premikanje z elektronskimi krmilniki

TNC podpira premikanje z naslednjimi novimi elektronskimi krmilniki:

- HR 520: krmilnik s priključki, združljivimi s HR 420, z zaslonom, prenosom podatkov po kablu
- HR 550 FS: krmilnik z zaslonom, prenosom podatkov prek radia

Poleg tega TNC še vedno podpira kabelske krmilnike HR 410 (brez zaslona) in HR 420 (z zaslonom).

Pozor! Nevarnost za upravljavca in krmilnik.

Priključke krmilnika lahko odstrani samo osebje pooblaščenega servisa, čeprav je to mogoče opraviti brez orodja.

Stroj praviloma vklapljate le s priklopljenim krmilnikom.

Če želite stroj upravljati, ko krmilnik ni priključen, odklopite kabel s stroja in prosto vtičnico zavarujte s pokrovom.

Proizvajalec stroja lahko omogoči tudi dodatne funkcije za krmilnike HR 5xx. Upoštevajte priročnik za stroj!

Če želite na navidezni osi uporabiti funkcijo prekrivanja s krmilnikom, je priporočljivo uporabiti krmilnik HR 5xx.

Dodatne informacije: Navidezna orodna os VT, Stran 366

Prenosni krmilniki HR 5xx so opremljeni z zaslonom, na katerem TNC prikazuje različne informacije. Poleg tega lahko z gumbom krmilnika izvedete pomembne nastavitvene funkcije, npr. določanje izhodiščnih točk ali vnašanje in obdelovanje M-funkcij.

Ko krmilnik aktivirate s tipko za aktiviranje krmilnika, upravljanje z nadzorno ploščo ni več mogoče. TNC prikazuje to stanje na TNC-zaslonu v pojavnem oknu.

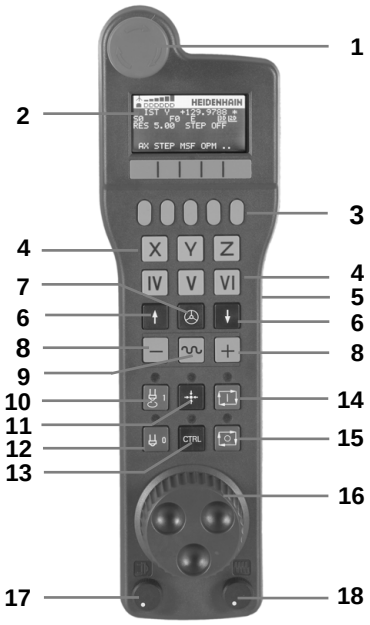

1 Tipka **IZKLOP V SILI**
2 Zaslon krmilnika za prikaz stanja in izbiro funkcij
3 Gumbi
4 Tipke za izbiro osi; proizvajalec stroja jih lahko glede na konfiguracijo osi ustrezno zamenja
5 Potrditvena tipka
6 Puščične tipke za definiranje občutljivosti krmilnika
7 Tipka za aktiviranje krmilnika
8 Smerna tipka za smer, v katero TNC premakne izbrano os
9 Prekrivanje hitrega teka za tipko za smer osi
10 Vklop vretena (funkcija, odvisna od stroja, tipko lahko zamenja proizvajalec stroja)
11 Tipka »Ustvarjanje NC-stavka« (funkcija, odvisna od stroja, tipko lahko zamenja proizvajalec stroja)
12 Izklop vretena (funkcija, odvisna od stroja, tipko lahko zamenja proizvajalec stroja)
13 Tipka **CTRL** za posebne funkcije (funkcija, odvisna od stroja, tipko lahko zamenja proizvajalec stroja)
14 Tipka **NC-START** (funkcija, odvisna od stroja, tipko lahko zamenja proizvajalec stroja)
15 Tipka **NC-STOP** (funkcija, odvisna od stroja, tipko lahko zamenja proizvajalec stroja)
16 Krmilnik
17 Potenciometer za število vrtljajev vretena
18 Potenciometer za pomik
19 Kabelski priključek, ga ni pri radijskem krmilniku HR 550 FS

Zaslon krmilnika

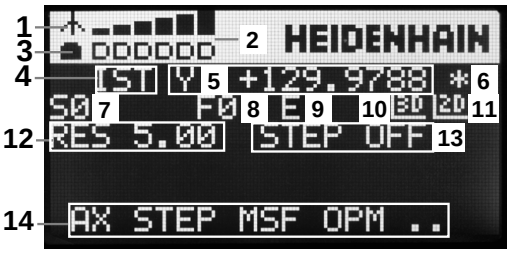

1 **Le pri radijskem krmilniku HR 550 FS**: prikaz, ali je krmilnik v priključni postaji ali pa je vklopljeno radijsko delovanje
2 **Le pri radijskem krmilniku HR 550 FS**: prikaz jakosti polja, šest črtic = največja jakost polja
3 **Le pri radijskem krmilniku HR 550 FS**: stanje napolnjenosti baterije, šest črtic = največja napolnjenost. Med polnjenjem se črtica pomika od leve proti desni.
4 **IST**: način prikaza položaja
5 **Y+129.9788**: Položaj izbrane osi
6 *****: STIB (krmiljenje v obratovanju); programski tek se je zagnal ali pa se os premika
7 **S0**: Aktualno število vrtljajev vretena
8 **F0**: trenutni pomik, s katerim se izbrana os trenutno premika
9 **E**: Čaka sporočilo o napaki
10 **3D**: funkcija za vrtenje obdelovalne ravnine je aktivna
11 **2D**: funkcija osnovne rotacije je aktivna
12 **RES 5.0**: ločljivost aktivnega krmilnika Pot v mm/vrtljaj (°/vrtljaj pri rotacijskih oseh), ki jo os opravi pri enem vrtljaju krmilnika
13 **STEP ON** ali **OFF**: Postopno pozicioniranje aktivno ali neaktivno. Pri aktivni funkciji TNC dodatno prikazuje aktivni korak premika
14 Orodna vrstica: izbira različnih funkcij; opis sledi v naslednjih razdelkih

Posebnosti radijskega krmilnika HR 550 FS

Radijska povezava zaradi številnih možnih motenj nima takšne razpoložljivosti kot žična povezava. Preden uporabite radijski krmilnik, preverite, ali so v okolici stroja med udeleženci radijske povezave kakšne motnje. Takšen preizkus obstoječih radijskih frekvenc oz. kanalov je priporočljiv za vse industrijske radijske sisteme.

Če krmilnika HR 550 ne uporabljate, ga vedno položite v zanj namenjen nosilec. Tako zagotovite, da je preko kontaktov na hrbtnem delu radijskega krmilnika, z reguliranjem polnjenja in neposrednim stikom kontaktov za krog izklopa v sili baterija krmilnika vedno pripravljena na uporabo.

Radijski krmilnik se v primeru napake (prekinitev radijske povezave, slaba kakovost sprejema, okvara komponente krmilnika) vedno odzove z izklopom v sili.

Upoštevajte navodila za konfiguracijo radijskega krmilnika HR 550 FS.

Dodatne informacije: Konfiguracija radijskega krmilnika HR 550 FS, Stran 563

Pozor! Nevarnost za upravljavca in stroj.

Iz varnostnih razlogov morate radijski krmilnik in njegov nosilec najkasneje po 120 urah obratovanja izklopiti, da bo TNC pri ponovnem vklopu lahko opravil preizkus delovanja.

Če v delavnici več strojev upravljate z radijskimi krmilniki, morate krmilnike in njihove nosilce ustrezno označiti, da bo jasno razpoznavno, kateri spadajo skupaj (npr. z barvnimi nalepkami ali številčnimi oznakami). Oznake na radijskem krmilniku in njegovem nosilcu morajo biti nameščene na vidnem mestu, da jih upravljavec lahko prepozna.

Pred vsako uporabo preverite, ali je aktiven tisti radijski krmilnik, ki je ustrezen za vaš stroj.

Radijski krmilnik HR 550 FS je opremljen z baterijo. Baterija se polni, ko krmilnik položite v nosilec za krmilnik.

Baterija krmilnika HR 550 FS omogoča do 8 ur delovanja, preden jo morate ponovno napolniti. Če krmilnika ne uporabljate, je priporočljivo, da ga odložite v nosilec.

Ko je krmilnik nameščen v nosilcu, se interno preklopi v kabelsko delovanje. Krmilnik lahko uporabljate tudi, če se popolnoma izprazni. Njegove funkcije so popolnoma enake kot pri radijskem delovanju.

Ko je krmilnik popolnoma izpraznjen, potrebuje približno 3 ure, da se v nosilcu spet napolni.

Redno čistite kontakte **1** nosilca in krmilnika, da zagotovite ustrezno delovanje.

Območje prenosa radijske poti je zelo veliko. Če pa se zgodi, da (npr. pri zelo velikih strojih) pridete do roba območja prenosa, vas bo krmilnik HR 550 FS opozoril z očitnim alarmom z vibriranjem. V tem primeru morate zmanjšati razdaljo med nosilcem krmilnika, v kateri je integriran radijski sprejemnik.

Pozor: nevarnost za orodje in obdelovanec!

Če radijska pot ne omogoča delovanja brez prekinitev, TNC samodejno sproži IZKLOP V SILI. To se lahko zgodi tudi med obdelovanjem. Razdalja do nosilca mora biti čim manjša. Kadar krmilnika ne uporabljate, ga odložite v nosilec.

Ko TNC sproži IZKLOP V SILI, morate krmilnik ponovno aktivirati. Pri tem sledite naslednjemu postopku:

- Izberite način **Programiranje**.
- Za izbiro MOD-funkcije pritisnite tipko **MOD**.
- Pomaknite se po orodni vrstici naprej.

FUNK-KRMILNIK NASTAVITEV

- Izberite meni za konfiguracijo za radijski krmilnik: pritisnite gumb **FUNKKRMILNIK NASTAVITEV**.
- Z gumbom **Zaženi krmilnik** znova aktivirajte krmilnik.
- Shranite konfiguracijo in zaprite meni za konfiguracijo: pritisnite gumb **KONEC**.

V načinu obratovanja **MOD** je za zagon in konfiguracijo krmilnika na voljo ustrezna funkcija.

Dodatne informacije: Konfiguracija radijskega krmilnika HR 550 FS, Stran 563

Izbira osi za premik

Glavne osi X, Y in Z ter tri dodatne osi, ki jih je definiral proizvajalec stroja, lahko aktivirate neposredno s tipkami za izbiro osi. Proizvajalec stroja lahko tudi navidezno os VT dodeli eni izmed prostih tipk za osi. Če virtualna os VT nima dodeljene tipke za izbiro osi, upoštevajte naslednji postopek:

- Pritisnite gumb krmilnika **F1** (**AX**): TNC prikazuje na zaslonu krmilnika vse aktivne osi. Utripa trenutno aktivna os.
- Želeno os izberite z gumbom krmilnika **F1** (**->**) ali **F2** (**<-**) n jo potrdite z gumbom krmilnika **F3** (**V REDU**).

Nastavitev občutljivosti krmilnika

Občutljivost krmilnika določa, za kakšno pot se os premakne na vrtljaj krmilnika. Določljive občutljivosti so točno nastavljene in jih je mogoče izbrati s puščičnimi tipkami krmilnika (samo če velikost koraka ni aktivna).

Nastavljive občutljivosti: 0.01/0.02/0.05/0.1/0.2/0.5/1/2/5/10/20 [mm/vrt ali stopinje/vrt].

14.2 Premikanje strojnih osi

Premikanje osi

- Za aktiviranje krmilnika pritisnite tipko krmilnika na krmilniku HR 5xx: zdaj lahko TNC upravljate samo s krmilnikom HR5xx; na zaslonu TNC se prikaže pojavno okno z napotki.
- Po potrebi z gumbom **OPM** izberite želeni način delovanja .
- Po potrebi držite pritisnjeno potrditveno tipko.
- Na krmilniku izberite os, ki jo želite premakniti. Po potrebi z gumbi izberite dodatne osi.
- Aktivno os premaknite v smeri +. ALI
- Aktivno os premaknite v smeri -.
- Za deaktiviranje krmilnika pritisnite tipko krmilnika na krmilniku HR 5xx: zdaj lahko TNC ponovno upravljate z nadzorno ploščo.

Nastavitve potenciometra

Ko ste aktivirali krmilnik, so vrtljivi gumbi na nadzorni plošči stroja še vedno aktivni. Če želite uporabiti vrtljive gumbe na krmilniku, sledite naslednjemu postopku:

- Pritisnite tipki **CTRL** in krmilnik na HR 5xx, TNC prikaže na zaslonu krmilnika meni z gumbi za izbiro vrtljivega gumba.
- Pritisnite gumb **HW**, da aktivirate vrtljivi gumb krmilnika.

Takoj ko aktivirate vrtljive gumbe krmilnika, morate pred izklopom krmilnika znova aktivirati vrtljive gumbe nadzorne plošče stroja. Pri tem sledite naslednjemu postopku:

- Pritisnite tipki **CTRL** in krmilnik na HR 5xx, TNC prikaže na zaslonu krmilnika meni z gumbi za izbiro vrtljivega gumba.
- Pritisnite gumb **KBD**, da aktivirate vrtljive gumbe na nadzorni plošči stroja.

Postopno nastavljanje položaja

Pri postopnem pozicioniranju TNC premakne trenutno aktivirano os krmilnika za določeno velikost korak:

- Pritisnite gumb F2 (**KORAK**).
- Za aktiviranje postopnega pozicioniranja pritisnite gumb krmilnika 3 (**VKLOP**).
- S tipko **F1** ali **F2** izberite želeno velikost koraka. Če držite pritisnjeno posamezno tipko, TNC poveča korak števca pri menjavi med deseticami za faktor 10. Z dodatnim pritiskom tipke **CTRL** se korak števca poveča na 1. Najmanjša velikost koraka je 0.0001 mm. Največja velikost koraka je 10 mm.
- Izbrano velikost koraka sprejmite z gumbom 4 (**V REDU**).
- S tipko krmilnika **+** ali **-** premaknite aktivno os krmilnika v želeno smer.

Vnos dodatnih funkcij M

- Pritisnite gumb krmilnika **F3** (**MSF**).
- Pritisnite gumb krmilnika **F1** (**M**).
- S pritiskom na tipko **F1** ali **F2** izberite želeno številko M-funkcije.
- Dodatno funkcijo M izvedite s tipko **NC-START**.

Vnos števila vrtljajev vretena S

- Pritisnite gumb krmilnika **F3** (**MSF**).
- Pritisnite gumb krmilnika **F2** (**S**).
- S pritiskom tipke **F1** ali **F2** izberite želeno število vrtljajev. Če držite pritisnjeno posamezno tipko, TNC poveča korak števca pri menjavi med deseticami za faktor 10. Z dodatnim pritiskom tipke **CTRL** se korak števca poveča na 1000.
- S tipko **NC-START** aktivirajte novo število vrtljajev.

Vnos pomika F

- Pritisnite gumb krmilnika **F3** (**MSF**).
- Pritisnite gumb krmilnika **F3** (**F**).
- S pritiskom tipke **F1** ali **F2** izberite želeni pomik. Če držite pritisnjeno posamezno tipko, TNC poveča korak števca pri menjavi med deseticami za faktor 10. Z dodatnim pritiskom tipke **CTRL** se korak števca poveča na 1000.
- Novi pomik F sprejmite z gumbom krmilnika **F3** (**V REDU**).

Določanje izhodiščne točke

- Pritisnite gumb krmilnika **F3** (**MSF**).
- Pritisnite gumb krmilnika **F4** (**PRS**).
- Po potrebi izberite os, na kateri želite določiti izhodiščno točko.
- Z gumbom krmilnika **F3** (**V REDU**) postavite os na nič ali pa z gumboma krmilnika **F1** in **F2** nastavite želeno vrednost in jo nato sprejmite z gumbom krmilnika **F3** (**V REDU**). Z dodatnim pritiskom tipke **CTRL** se korak števca poveča na 10.

Sprememba načina delovanja

Z gumbom krmilnika **F4** (**OPM**) lahko s krmilnikom spremenite način delovanja, v kolikor trenutno stanje krmilnega sistema to dopušča.

- Pritisnite gumb krmilnika **F4** (**OPM**).
- Z gumbom krmilnika izberite želeni način delovanja.
  - MAN: Ročni način
    MDI: Pozicioniranje z ročnim vnosom
    SGL: Programski tek – Posamezni stavek
    RUN: Programski tek – Zaporedje stavkov

Vnos celotnega niza premikanja

Proizvajalec stroja lahko tipki krmilnika »Ustvarjanje NC-stavka« dodeli poljubno funkcijo. Upoštevajte priročnik za stroj!

- Izberite način **Pozicionranje z ročno navedbo**.
- Po potrebi s puščičnimi tipkami na TNC-tipkovnici izberite NC-niz, za katerim želite vnesti nov niz premikanja.
- Aktivirajte krmilnik.
- Pritisnite tipko krmilnika "Ustvarjanje NC-niza": TNC vstavi celoten niz premikanja, ki vsebuje vse osne položaje, ki ste jih izbrali z MOD-funkcijo.

Funkcije v načinih Programski tek

V načinih Programski tek lahko izvajate naslednje funkcije:

- Tipka **NC-START** (tipka krmilnika **NC-START**)
- Tipka **NC-STOP** (tipka krmilnika **NC-STOP**)
- Če ste pritisnili **NC-STOP**: notranja zaustavitev (gumb krmilnika **MOP** in nato **STOP**)
- Če ste pritisnili **NC-STOP**: ročno premikanje osi (gumb krmilnika **MOP** in nato **MAN**)
- Ponovni primik na konturo po ročnem premiku osi med prekinitvijo programa (gumb krmilnika **MOP** in nato **REPO**). Upravljanje je mogoče z gumbi krmilnika in gumbi na zaslonu. **Dodatne informacije:** Ponovni primik na konturo, Stran 533
- Vklop/izklop funkcije Vrtenje obdelovalne ravnine (gumb krmilnika **MOP** in nato **3D**)

14.3 Število vrtljajev vretena S, pomik F und dodatna funkcija M

Uporaba

V načinih **Ročno** in **El. krmilnik** z gumbi vnesite število vrtljajev vretena S, pomik F in dodatno funkcijo M.

Dodatne informacije: Vnos dodatnih funkcij M in STOP, Stran 352

Proizvajalec stroja določi, katere dodatne funkcije M lahko uporabljate in kakšna je njihova funkcija.

Vnos vrednosti

Število vrtljajev vretena S, dodatna funkcija M

S

- Z gumbom **S** izberite vnos za število vrtljajev vretena.

ŠTEVILO VRTLJAJEV VRETENA S=

- Vnesite število vrtljajev vretena **1000** in ga potrdite s tipko **NC-START**.

Vrtenje vretena z vnesenim številom vrtljajev **S** zaženite z dodatno funkcijo **M**. Dodatno funkcijo **M** vnesete na enak način.

Pomik F

Vnos pomika **F** potrdite s tipko **ENT**.

Za pomik F velja:

- Če vnesete F = 0, potem se sproži najmanjši pomik iz strojnega parametra **manualFeed** (št. 400304).
- Če vneseni pomik prekorači vrednost, definirano v strojnem parametru **maxFeed** (št. 400302), potem se sproži vrednost, vnesena v strojni parameter.
- F se ohrani tudi po izpadu toka.
- Krmilni sistem prikaže pomik pri podajanju orodja.
  - Če je funkcija **3D ROT** aktivna, se pomik pri podajanju orodju prikaže pri premikanju več osi.
  - Če je funkcija **3D ROT** neaktivna, prikaz pomika pri hkratnem premikanju več osi ostane prazen.

Sprememba števila vrtljajev vretena in pomika

Z vrtljivima gumboma za število vrtljajev vretena S in pomik F lahko nastavljeno vrednost spreminjate med 0 % in 150 %.

Potenciometer za pomik zmanjša le programirani pomik in ne odmik, ki ga izračuna krmilni sistem.

Vrtljivi gumb za število vrtljajev vretena deluje samo pri strojih z brezstopenjskim pogonom vretena.

Vklop omejitve pomikov

Omejitev pomikov je odvisna od stroja.

Upoštevajte priročnik za stroj!

Če gumb **F OMEJENO** preklopite na **VKLOP**, TNC omeji največjo dovoljeno hitrost osi na varno omejeno hitrost, ki jo je določil proizvajalec stroja.

- Izberite način **Ročno obratovanje**.

- Pomaknite se do zadnje orodne vrstice

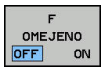

- Vklopite in izklopite omejitev pomika

14.4 Izbirni varnostni koncept (funkcionalna varnost FS)

Splošno

Proizvajalec stroja bo varnostni koncept podjetja HEIDENHAIN prilagodil vašemu stroju. Upoštevajte priročnik za stroj!

Vsak upravljavec orodnega stroja je izpostavljen nevarnostim. Zaščitne priprave lahko onemogočijo dostop do nevarnih mest, vendar mora biti upravljavcu stroja zagotovljeno tudi delo z onemogočenimi zaščitnimi pripravami (npr. pri odprtih varnostnih vratih). Da se te nevarnosti čimbolj zmanjšajo, smo v zadnjih letih sestavili različne smernice in predpise.

Varnostni koncept podjetja HEIDENHAIN, ki je vgrajen v krmilni sistem TNC, ustreza **stopnji delovanja d** v skladu z EN 13849-1 in SIL 2 po standardu IEC 61508, ponuja varnostne načine v skladu z EN 12417 in zagotavlja obširno zaščito oseb.

Osnova varnostnega koncepta HEIDENHAIN je dvokanalna struktura procesorja, ki je sestavljena iz glavnega računalnika MC (main computing unit) in enega ali več pogonskih modulov za reguliranje CC (control computing unit). V krmilnih sistemih je nameščenih veliko mehanizmov za nadzor. Sistemski podatki, ki so pomembni za varnost, so podvrženi vzajemni ciklični primerjavi podatkov. Napake, povezane z varnostjo, z določenimi reakcijami za ustavitev varno zaustavijo vse pogone.

TNC z varnostnimi vhodi in izhodi (z dvema kanaloma), ki v vseh načinih delovanja vplivajo na postopek, sproži določene varnostne funkcije in tako poskrbi za varno delovanje.

V tem poglavju najdete razlage funkcij, ki so dodatno na voljo pri TNC-ju s funkcionalno varnostjo.

Razlage pojmov

Varnostni načini delovanja

Oznaka	Kratek opis
SOM_1	Safe operating mode 1: samodejno delovanje, proizvodnja
SOM_2	Safe operating mode 2: nastavitveno delovanje
SOM_3	Safe operating mode 3: ročno upravljanje, samo za usposobljene upravljalce
SOM_4	Safe operating mode 4: razširjeno ročno upravljanje, opazovanje postopka

Varnostne funkcije

Oznaka	Kratek opis
SS0, SS1, SS1F, SS2	Safe stop: varna ustavitev pogonov na različne načine.
STO	Safe torque off: napajanje motorja je prekinjeno. Varuje pred nenačrtovanim delovanjem pogonov
SOS	Safe operating Stop: varna ustavitev delovanja. Varuje pred nenačrtovanim delovanjem pogonov
SLS	Safety-limited-speed: varno omejena hitrost. Preprečuje, da pogoni pri odprtih varnostnih vratih prekoračijo določene omejitve hitrosti

Preverjanje položaja osi

To funkcijo mora za TNC prilagoditi proizvajalec stroja. Upoštevajte priročnik za stroj!

Po vklopu TNC preveri, ali se položaj osi ujema s položajem, ki ga je imela takoj po izklopu. Če pride do odstopanja, označi TNC to os rdeče na prikazu položaja. Osi, ki so označene rdeče, ni mogoče premikati pri odprtih vratih.

V teh primerih morate ustrezne osi pomakniti na položaj za preverjanje. Pri tem sledite naslednjemu postopku:

- Izberite način **Ročno obratovanje**.
- Postopek premika opravite s tipko **NC-START**, da premaknete osi v prikazano zaporedje.
- Ko je položaj za preverjanje dosežen, TNC vpraša, ali je ta položaj ustrezno nastavljen: z gumbom **V REDU** potrdite, da je TNC ustrezno nastavil položaj za preverjanje, ali izberite gumb **KONEC** in potrdite, da je TNC napačno nastavil položaj za preverjanje.
- Če ste potrdili položaj z gumbom **V REDU**, morate s potrditveno tipko na nadzorni plošči stroja ponovno potrditi ustreznost položaja za preverjanje.
- Ponovite zgoraj opisani postopek za vse osi, ki jih želite pomakniti na položaj za preverjanje.

Pozor, nevarnost kolizije!

Položaje za preverjanje nastavite tako, da ne pride do trka z obdelovancem ali vpenjali. Po potrebi osi ustrezno ročno predpozicionirajte.

Proizvajalec stroja določi, kje se nahaja položaj za preverjanje. Upoštevajte priročnik za stroj!

Vklop omejitve pomikov

Če gumb **F OMEJENO** preklopite na **VKLOP**, TNC omejuje največjo dovoljeno hitrost osi na določeno in varno hitrost.

- Izberite način **Ročno obratovanje**.

- Pomaknite se do zadnje orodne vrstice

- Vklopite in izklopite omejitev pomika

Dodatni prikazi stanja

Pri krmiljenju s funkcionalno varnostjo FS prikaz stanja prejme dodatne informacije glede na aktualno stanje varnostnih funkcij. TNC te informacije prikazuje v obliki stanj delovanja v prikazih stanja **T**, **S** in **F**.

Prikaz stanja	Kratek opis
STO	Napajanje vretena ali pogona pomika je prekinjeno
SLS	Safety-limited-speed: Varna nizka hitrost je aktivna
SOS	Safe operating Stop: varna zaustavitev delovanja je aktivna
STO	Safe torque off: napajanje motorja je prekinjeno

TNC aktivni varnostni način delovanja prikazuje z ikono v glavi desno od besedila načina delovanja:

Ikona	Varnostni način delovanja
SOM 1	Način delovanja **SOM_1** je aktiven
SOM 2	Način delovanja **SOM_2** je aktiven
SOM 3	Način delovanja **SOM_3** je aktiven
SOM 4	Način delovanja **SOM_4** je aktiven

14.5 Upravljanje izhodiščnih točk s preglednico prednastavitev

Napotek

Preglednico prednastavitev morate brezpogojno uporabiti, če:

- je stroj opremljen z rotacijskimi osmi (vrtljiva miza ali vrtljiva glava) in delate s funkcijo Vrtenje obdelovalne ravnine,
- je stroj opremljen s sistemom menjave glav,
- ste doslej delali na starejših TNC-krmilnih sistemih s preglednicami ničelnih točk, povezanimi z REF,
- želite obdelati več enakih obdelovancev, ki so vpeti v različnih poševnih položajih.

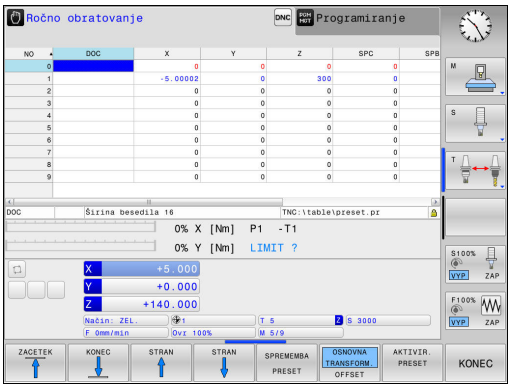

Preglednica prednastavitev ima lahko poljubno število vrstic (referenčne točke). Za optimizacijo velikosti datoteke in hitrost obdelave uporabite samo toliko vrstic, kolikor jih tudi potrebujete za upravljanje referenčnih točk.

Nove vrstice lahko iz varnostnih razlogov dodajate samo na koncu preglednice prednastavitev.

Shranjevanje izhodiščnih točk v preglednico prednastavitev

Preglednica prednastavitev se imenuje **PRESET.PR** in je shranjena v imeniku **TNC:\table**. **PRESET.PR** lahko v načinu **ROČNO OBRATOVANJE** in **EL. ROČNO KOLO** urejate samo, če ste pritisnili gumb **SPREMEMBA PRESET**. Preglednico prednastavitev **PRESET.PR** lahko v načinu **PROGRAMIRANJE** odprete, vendar je ne morete urejati.

Kopiranje preglednice prednastavitev v drug imenik (za varnostno kopiranje podatkov) je dovoljeno. Vrstice, zaščitene pred pisanjem, so zaščitene pred pisanjem tudi v kopiranih preglednicah.

V kopiranih preglednicah ne spreminjajte števila vrstic! Če želite preglednico znova aktivirati, lahko to povzroči težave.

Če želite znova aktivirati preglednico prednastavitev, ki ste jo prenesli v drug imenik, jo prenesite nazaj v imenik **TNC:\table**.

Na voljo je več možnosti za shranjevanje izhodiščnih točk/osnovnih rotacij v preglednico prednastavitev:

- S tipalnimi cikli v načinu **ROČNO OBRATOVANJE** in **EL. ROČNO KOLO**
- S tipalnimi cikli od 400 do 402 in od 410 do 419 v samodejnem načinu
  Dodatne informacije: uporabniški priročnik za programiranje cikov
- Z ročnim vnosom

Osnovne rotacije iz preglednice prednastavitev zavrtijo koordinatni sistem okoli prednastavitve, ki je v isti vrstici kot osnovna rotacija.

Pri določanju izhodiščne točke pazite, da se bo položaj vrtljivih osi ujemal z ustreznimi vrednostmi menija 3D ROT. Iz tega sledi:

- Pri neaktivni funkciji Vrtenje obdelovalne ravnine mora biti prikaz položaja rotacijskih osi enak 0° (po potrebi ponastavite rotacijske osi na nič).
- Pri aktivni funkciji Vrtenje obdelovalne ravnine se morajo prikazi položajev rotacijskih osi ujemati z vnesenimi koti v meniju 3D-ROT.

PLANE RESET ne ponastavi aktivne funkcije 3D-ROT.

Vrstica 0 v preglednici prednastavitev je praviloma zaščitena pred pisanjem. TNC shrani v vrstici 0 vedno referenčno točko, ki ste jo nazadnje ročno določili z osnimi tipkami ali gumbom. Če je ročno določena referenčna točka aktivna, prikazuje TNC v prikazu stanja besedilo **PR MAN(0)**.

Ročno shranjevanje izhodiščnih točk v preglednico prednastavitev

Za shranjevanje izhodiščnih točk v preglednico prednastavitev sledite naslednjemu postopku:

- Izberite način **Ročno obratovanje**.
- Orodje previdno premikajte, dokler se ne dotakne (opraska) obdelovanca, ali pa ustrezno pozicionirajte merilnik.
- Prikaz preglednice prednastavitev: TNC odpre preglednico prednastavitev in postavi kazalec na aktivno vrstico preglednice.
- Izbira funkcij za vnos prednastavitve: TNC prikaže v orodni vrstici razpoložljive možnosti za vnos. Opis možnosti vnosa
- V preglednici prednastavitev izberite vrstico, ki jo želite spremeniti (številka vrstice ustreza številki prednastavitve).
- Po potrebi v preglednici prednastavitev izberite stolpec (os), ki ga želite spremeniti.
- Z gumbom izberite eno od razpoložljivih možnosti za vnos.

Gumb	Funkcija
	Neposredna uporaba dejanskega položaja orodja (merilnika) kot nove referenčne točke: funkcija shrani referenčno točko samo na osi, na kateri se trenutno nahaja kazalec.
PRESET NOV VNOS	Dodelitev poljubne vrednosti dejanskemu položaju orodja (merilnika): funkcija shrani referenčno točko samo na osi, na kateri se trenutno nahaja kazalec. V pojavno okno vnesite želeno vrednost.
PRESET KORI-GIRANJE	Inkrementalno premikanje referenčne točke, ki je že shranjena v preglednici: funkcija shrani referenčno točko samo na osi, na kateri se trenutno nahaja kazalec. V pojavno okno vnesite želeno vrednost popravka s pravilnim predznakom. Pri aktivnem prikazu v palcih: vrednost vnesite v palcih in TNC pretvori vneseno vrednost v mm.
EDITIR. AKTUAL. POLJA	Neposredno vnesite novo referenčno točko brez izračuna kinematike (značilno za os). To funkcijo uporabite samo, če je stroj opremljen z vrtljivo mizo in želite z neposrednim vnosom 0 referenčno točko postaviti v središče vrtljive mize. Funkcija shrani vrednost samo na osi, na kateri se trenutno nahaja kazalec. V pojavno okno vnesite želeno vrednost. Pri aktivnem prikazu v palcih: vrednost vnesite v palcih in TNC pretvori vneseno vrednost v mm.
OSNOVNA TRANSFORM. OFFSET	Izberite pogled **OSNOVNA TRANSFORM./OFFSET**. V privzetem pogledu **OSNOVNA TRANSFORM.** bodo prikazani stolpci X, Y in Z. Glede na stroj bodo dodatno prikazani stolpci SPA, SPB in SPC. Tukaj shrani TNC osnovno rotacijo (pri Z-osi orodja uporabi TNC stolpec SPC). V pogledu **OFFSET** so prikazane vrednosti odmika od prednastavitve.
SHRANJEV. PRESET	Zapis trenutno aktivne izhodiščne točke v izbirno vrstico preglednice: funkcija shrani izhodiščno točko na vseh oseh in nato samodejno aktivira posamezno vrstico preglednice. Pri aktivnem prikazu v palcih: vrednost vnesite v palcih in TNC pretvori vneseno vrednost v mm.

Urejanje preglednice prednastavitev

Gumb	Funkcije za urejanje v načinu preglednice
ZACETEK	Izbira začetka preglednice
KONEC	Izbira konca preglednice
STRAN	Izbira prejšnje strani preglednice
STRAN	Izbira naslednje strani preglednice
SPREMEMBA PRESET	Izbira funkcij za vnos prednastavitev
OSNOVNA TRANSFORM. OFFSET	Prikaz pogleda Osnovna pretvorba/Zamik osi
AKTIVIR. PRESET	Aktivacija izhodiščne točke trenutno izbrane vrstice preglednice prednastavitev
NA KONCU VLOŽITE N VRSTIC	Dodajanje števila vrstic za vnos na koncu preglednice (2. orodna vrstica)
KOPIRAJ AKTUALNO VREDNOST	Kopiranje svetlega polja (2. orodna vrstica)
VNESITE KOPIRANO VREDNOST	Vnos kopiranega polja (2. orodna vrstica)
RESET. VRSTICE	Ponastavitev trenutno izbrane vrstice: TNC vnese v vse stolpce (2. orodna vrstica)
VLOŽITE VRSTICO	Vnos posamezne vrstice na koncu preglednice (2. orodna vrstica)
BRISANJE VRSTICE	Izbris posamezne vrstice na koncu preglednice (2. orodna vrstica)

Zaščita referenčne točke pred prepisom

Vrstica 0 v preglednici prednastavitev je zaščitena pred pisanjem. TNC v celico 0 shrani referenčno točko, ki je bila nazadnje ročno določena.

Druge vrstice v preglednici prednastavitev lahko pred prepisom zaščitite v stolpcu **LOCKED** (ZAKLENJENO). Vrstice, zaščitene pred pisanjem, so v preglednici prednastavitev barvno poudarjene.

Če želite z ročnim tipalnim ciklom prepisati vrstico, zaščiteno pred pisanjem, morate to potrditi s tipko **V REDU** in vnesti geslo (če je vrstica zaščitena z geslom).

! **Opozorilo: mogoča je izguba datotek!**

Če ste geslo pozabili, zaščite pred pisanjem te vrstice več ne morete ponastaviti.

Če želite vrstico zaščititi z geslom, si geslo zabeležite.

Priporočamo, da uporabljate preprosto zaščito z gumbom **ZAKLEP/ ODKLEP**.

Če želite referenčno točko zaščititi pred prepisom, upoštevajte naslednji postopek:

SPREMEMBA PRESET

- Pritisnite gumb **SPREMEMBA PRESET**.

→

- Izberite stolpec **LOCKED** (ZAKLENJENO).

EDITIR. AKTUAL. POLJA

- Pritisnite gumb **EDITIR. AKTUAL. POLJA**.

Zaščita referenčne točke brez gesla:

ZAKLEP/ ODKLEP

- Pritisnite gumb **ZAKLEP/ ODKLEP**: TNC v stolpec **LOCKED** (ZAKLENJENO) vnese črko **L**.

Zaščita referenčne točke z geslom:

ZAKLEP/ ODKLEP GESLA

- Pritisnite gumb **ZAKLEP/ ODKLEP GESLA**.
- Geslo vnesite v pojavno okno.

OK

- Potrdite z gumbom **V REDU** ali tipko **ENT**: TNC v stolpec **LOCKED** (ZAKLENJENO) vnese znake ###.

Preklic zaščite pred pisanjem

Če želite znova urejati vrstico, ki ste jo zaščitili pred pisanjem, upoštevajte naslednji postopek:

SPREMEMBA PRESET

- Pritisnite gumb **SPREMEMBA PRESET**.

→

- Izberite stolpec **LOCKED** (ZAKLENJENO).

EDITIR. AKTUAL. POLJA

- Pritisnite gumb **EDITIR. AKTUAL. POLJA**.

Referenčna točka, zaščitena brez gesla:

ZAKLEP/ ODKLEP

- Pritisnite gumb **ZAKLEP/ ODKLEP**: TNC prekliče zaščito pred pisanjem.

Referenčna točka, zaščitena z geslom:

ZAKLEP/ ODKLEP GESLA

- Pritisnite gumb **ZAKLEP/ ODKLEP GESLA**.
- Geslo vnesite v pojavno okno.

OK

- Potrdite z gumbom **V REDU** ali tipko **ENT**: TNC prekliče zaščito pred pisanjem.

Aktivirajte referenčno točko.

Aktiviranje izhodiščne točke iz preglednice prednastavitev v načinu Ročno.

Ko aktivirate izhodiščno točko iz preglednice prednastavitev, TNC ponastavi aktivni zamik ničelne točke, zrcaljenje, vrtenje in faktor merila.

Pri tem pa izračun koordinat, ki ste ga nastavili s ciklom G80, funkcijo Vrtenje obdelovalne ravnine ali funkcijo RAVNINA, ostane aktiven.

- Izberite način **Ročno obratovanje**.
- Aktivirajte prikaz preglednice prednastavitev.
- Izberite številko izhodiščne točke, ki jo želite aktivirati. ALI
- s tipko **GOTO** izberite številko izhodiščne točke, ki jo želite aktivirati, ter jo potrdite s tipko **ENT**
- Aktivirajte izhodiščno točko.
- Potrdite aktiviranje referenčne točke. TNC postavi prikaz in osnovno rotacijo, če je določena.
- Zapustite preglednico prednastavitev.

Aktiviranje izhodiščne točke iz preglednice prednastavitev v NC-programu

Če želite med Programskim tekom aktivirati referenčne točke iz preglednice prednastavitev, uporabite cikel G247. V ciklu G247 definirajte številke referenčne točke, ki jo želite aktivirati.

Dodatne informacije: uporabniški priročnik za programiranje ciklov

14.6 Določanje referenčne točke brez 3D-tipalnega sistema

Napotek

Pri določanju referenčne točke nastavite prikaz TNC-ja na koordinate znanega položaja obdelovanca.

V 3D-tipalnem sistemu imate na voljo vse ročne tipalne funkcije.

Dodatne informacije: Določanje referenčne točke s 3D-tipalnim sistemom (možnost št. 17), Stran 486

Priprava

- Obdelovanec vpnite in naravnajte.
- Ničelno orodje zamenjajte z orodjem z znanim polmerom.
- Zagotovite, da TNC prikazuje dejanski položaj.

Določanje referenčne točke s čelnim rezkalom

Varnostni ukrep

V primeru, da se površina obdelovanca ne sme opraskati, na obdelovanec položite ploščo določene debeline d. Za referenčno točko nato vnesite vrednost, večjo za d.

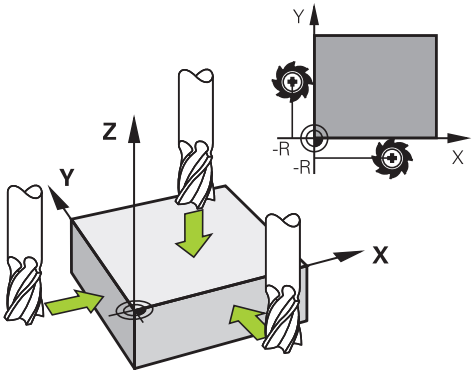

- Izberite način **Ročno obratovanje**.

X+ Y+ Z–

- Orodje previdno premikajte, dokler se ne dotakne obdelovanca (opraskanje).

Z

- Izberite os.

DOLOČITEV REFERENČNE TOČKE Z=

0 ENT

- Ničelno orodje, os vretena: prikaz nastavite na znani položaj obdelovanca (npr. 0) ali vnesite debelino pločevine d. Na obdelovalni ravnini upoštevajte premer orodja.

Izhodiščne točke za preostale osi določite na enak način.

Če na primični osi uporabite prednastavljeno orodje, nastavite prikaz primične osi na dolžino L orodja ali na vsoto Z = L + d.

TNC samodejno shrani izhodiščne točko, ki ste jo določili z osnimi tipkami, v vrstico 0 preglednice prednastavitev.

Uporaba tipalnih funkcij z mehanskimi tipali ali merilnimi urami

Če na stroju ni nameščen elektronski 3D-tipalni sistem, je mogoče vse ročne tipalne funkcije (izjema: funkcije za umerjanje) izvajati tudi z mehanskimi tipali ali preprostim vpraskanjem.

Dodatne informacije: Uporaba 3D-tipalnega sistema (možnost št. 17), Stran 468

Namesto elektronskega signala, ki ga 3D-tipalni sistem samodejno proizvaja med izvajanjem tipalne funkcije, s tipko ročno aktivirate stikalni signal za prevzem **tipalnega položaja**.

Pri tem sledite naslednjemu postopku:

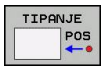

- Z gumbom izberite poljubno tipalno funkcijo.
- Mehansko tipalo premaknite na prvi položaj, ki naj ga TNC prevzame.

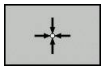

- Prevzem položaja: pritisnite gumb **PREVZEM DEJANSKEGA POLOŽAJA** položaja in TNC shrani trenutni položaj.
- Mehansko tipalo premaknite na naslednji položaj, ki naj ga TNC prevzame.

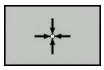

- Prevzem položaja: pritisnite gumb **PREVZEM DEJANSKEGA POLOŽAJA** položaja in TNC shrani trenutni položaj.
- Po potrebi sistem premaknite na dodatne položaje in postopek za prevzem opravite, kot je opisano zgoraj.
- **Referenčna točka**: koordinati nove referenčne točke vnesite v okno menija in vnos potrdite z gumbom **POSTAVI NAVEZ.TČ.** ali vrednost vnesite v preglednico.
  Dodatne informacije: Zapisovanje izmerjenih vrednosti ciklov tipalnega sistema v preglednico ničelnih točk, Stran 473
  Dodatne informacije: Zapisovanje izmerjenih vrednosti ciklov tipalnega sistema v preglednico prednastavitev, Stran 474
- Za konec izvajanja tipalne funkcije pritisnite tipko **END**.

14.7 Uporaba 3D-tipalnega sistema (možnost št. 17)

Pregled

V načinu **Ročno obratovanje** so na voljo naslednji cikli tipalnega sistema:

HEIDENHAIN jamči za delovanje ciklov tipalnega sistema samo, če uporabljate tipalne sisteme HEIDENHAIN.

Proizvajalec mora TNC pripraviti za uporabo 3D-tipalnih sistemov. Upoštevajte priročnik za stroj!

Gumb	Funkcija	Stran
TS KALIBR.	Umerjanje 3D-tipalnega sistema	475
TIPANJE PL	Ugotavljanje 3D-osnovne rotacije s tipanjem ravnine	484
TIPANJE ROT	Ugotavljanje osnovne rotacije s premico	483
TIPANJE POS	Določanje referenčne točke na izbirni osi	486
TIPANJE P	Določanje kota kot izhodiščne točke	487
TIPANJE CC	Določanje središča kroga kot izhodiščne točke	488
TIPANJE CL	Določanje sredinske osi kot referenčne točke	491
PREGLEDN. SEN. SISt.	Upravljanje podatkov tipalnega sistema	Oglejte si uporabniški priročnik za programiranje ciklov.

Več informacij o preglednici tipalnega sistema najdete v uporabniškem priročniku za programiranje ciklov.

Funkcije ciklov tipalnega sistema

V ročnih ciklih tipalnega sistema so navedeni gumbi, s katerimi lahko izberete smer ali postopek tipanja. Od posameznega cikla je odvisno, kateri gumbi so prikazani:

Gumb	Funkcija
X +	Izbira tipalne smeri
	Potrditev trenutnega dejanskega položaja
	Samodejno tipanje vrtine (notranjega kroga)
	Samodejno tipanje čepov (zunanjih krogov)
TIPANJE CC	Tipanje vzorčnega kroga (središče več elementov).
	Izbira smeri tipanja pri vrtanju, vzporedne z osjo, samodejna izbira čepov in vzorčnih krogov

Samodejni postopek tipanja izvrtin, čepov in vzorčnih krogov

> **!** Če funkcijo uporabite za samodejno tipanje kroga, TNC samodejno pozicionira tipalni sistem na posamezne tipalne položaje. Pazite, da se premiki na položaje opravijo brez kolizije.

Če uporabljate postopek tipanja za samodejno tipanje izvrtine, čepa ali vzorčnega kroga, TNC odpre obrazec, kjer morate izpolniti zahtevana polja.

Polja za vnos v obrazcih Meritev čepov in Meritev vrtine

Polje za vnos	Funkcija
Premer čepa? ali **Premer vrtine?**	Premer tipanega elementa (pri vrtinah ni obvezno)
Varnostna razdalja?	Razdalja do tipanega elementa na ravnini
Inkr. varna višina?	Pozicioniranje tipala v smeri osi vretena (s trenutnega položaja)
Začetni kot?	Kot za prvi postopek tipanja (0° = pozitivna smer glavne osi, tj. pri osi vretena Z na X+). Vsi nadaljnji koti tipanja so odvisni od števila tipalnih točk.
Število tipalnih točk?	Število tipalnih postopkov (3 – 8)
Izstopni kot?	Tipanje polnega kroga (360°) ali krožnega odseka (izstopni kot<360°)

14.7 Uporaba 3D-tipalnega sistema

Samodejni postopek tipanja:

- Predpozicionirajte tipalni sistem.

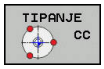

- Za izbiro tipalne funkcije pritisnite gumb **TIPANJE CC**.

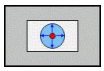

- Če želite, da sistem samodejno otipa izvrtino, to določite z gumbom **IZVRTINA**.

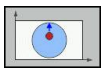

- Izberite smer tipanja.

- Za zagon tipanja pritisnite tipko **NC-START**. TNC samodejno izvede vsa predpozicioniranja in postopke tipanja.

Za premik položaja TNC uporablja pomik **FMAX**, ki je določen v preglednici tipalnega sistema. Dejanski postopek tipanja se izvede z določenim pomikom tipala **F**.

Pred začetkom samodejnega postopka tipanja morate tipalni sistem predpozicionirati v bližini prve tipalne točke. Tipalni sistem premaknite na približno varnostno razdaljo (vrednost iz preglednice tipalnega sistema + vrednost iz obrazca za vnos podatkov) v nasprotni smeri tipanja.

Pri notranjem krogu z velikim premerom lahko TNC predpozicionira tipalni sistem tudi na krožnico s pomikom pri pozicioniranju FMAX. V tem primeru vnesite v obrazec za vnos podatkov varnostno razdaljo za predpozicioniranje in premer vrtine. Tipalni sistem pozicionirajte v vrtino na približno varnostno razdaljo ob steni. Pri predpozicioniranju pazite na začetni kot za prvi postopek tipanja (pri 0° tipa TNC v pozitivni smeri glavne osi).

Izbira cikla tipalnega sistema

- Izberite način **Ročno obratovanje** ali **El. ročno kolo**.

- Za izbiro tipalne funkcije pritisnite gumb **TIPALNA FUNKCIJA**.

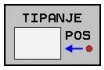

- Za izbiro cikla tipalnega sistema npr. pritisnite gumb **TIPANJE POL.** in TNC na zaslonu prikaže ustrezni meni.

Če izberete ročno tipalno funkcijo, TNC odpre obrazec, v katerem so navedene vse potrebne informacije. Vsebina obrazca je odvisna od posamezne funkcije.

V nekatera polja lahko tudi vnesete vrednosti. S puščičnimi tipkami se lahko pomikate med želenimi polji za vnos. Kazalko lahko postavite le v tista polja, ki jih lahko urejate. Polja, ki jih ne morete urejati, so obarvana sivo.

Beleženje izmerjenih vrednosti iz ciklov tipalnega sistema

Proizvajalec stroja mora TNC pripraviti na izvajanje te funkcije. Upoštevajte priročnik za stroj!

Po koncu izvajanja poljubnega cikla tipalnega sistema TNC prikaže gumb **ZAPIS DNEVNIKA V DATOTEKO**. Če gumb kliknete, TNC zabeleži trenutne vrednosti aktivnega cikla tipalnega sistema.

Če želite rezultate meritev shraniti, TNC pripravi besedilno datoteko TCHPRMAN.TXT. Če v strojnem parametru **fn16DefaultPath** (št. 102202) niste navedli poti, shrani TNC datoteko TCHPRMAN.TXT in TCHPRMAN.html v glavni imenik **TNC:**.

Če pritisnete gumb **ZAPIS DNEVNIKA V DATOTEKO**, datoteka TCHPRMAN.TXT ne sme biti odprta v načinu **Programiranje**. V nasprotnem primeru TNC prijavi sporočilo o napaki.

TNC zapiše izmerjene vrednosti izključno v datoteko TCHPRMAN.TXT ali TCHPRMAN.html. Če zaporedoma izvedete več ciklov tipalnega sistema in želite shraniti izmerjene vrednosti, morate vsebino datoteke TCHPRMAN.TXT med posameznimi cikli tipalnega sistema shraniti tako, da jo kopirate ali preimenujete.

Obliko in vsebino datoteke TCHPRMAN.TXT določi proizvajalec stroja.

Zapisovanje izmerjenih vrednosti ciklov tipalnega sistema v preglednico ničelnih točk

To funkcijo uporabite, če želite izmerjene vrednosti shraniti v koordinatni sistem obdelovanca. Če želite izmerjene vrednosti shraniti v nespremenljivi koordinatni sistem stroja (koordinate REF), pritisnite gumb **VNOS V PREGLEDNICO PREDNASTAVITEV**.
Dodatne informacije: Zapisovanje izmerjenih vrednosti ciklov tipalnega sistema v preglednico prednastavitev, Stran 474

Z gumbom **VNOS V ZABELO NIČ.TOČ.** lahko TNC, po dokončanem poljubnem ciklu tipalnega sistema, izmerjene vrednosti vnese v preglednico ničelnih točk:

- Izvedite poljubno tipalno funkcijo.
- Želene koordinate referenčne točke vnesite v polja za vnos, ki so za to namenjena (odvisno od izvedenega cikla tipalnega sistema).
- Številko ničelne točke vnesite v polje za vnos **Številka v preglednici =**.
- Pritisnite gumb **VNOS V ZABELO NIČ.TOČ.** in TNC ničelno točko shrani pod vneseno številko v izbrano preglednico ničelnih točk.

Zapisovanje izmerjenih vrednosti ciklov tipalnega sistema v preglednico prednastavitev

To funkcijo uporabite, če želite izmerjene vrednosti shraniti v nespremenljivi koordinatni sistem stroja (koordinate REF). Če želite izmerjene vrednosti shraniti v koordinatni sistem obdelovanca, uporabite gumb **VNOS V ZABELO NIČ.TOČ.**. **Dodatne informacije:** Zapisovanje izmerjenih vrednosti ciklov tipalnega sistema v preglednico ničelnih točk, Stran 473

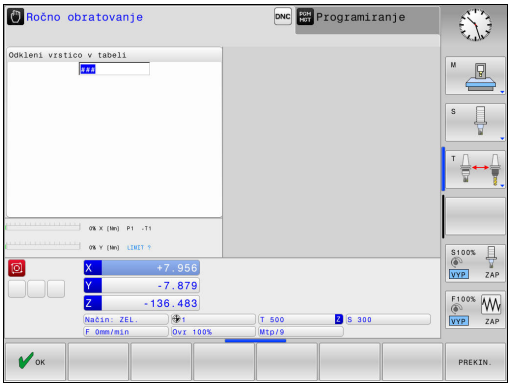

Z gumbom **VNOS PRESET TABELA** lahko TNC po opravljenem poljubnem ciklu tipalnega sistema zapiše izmerjene vrednosti v preglednico prednastavitev. Izmerjene vrednosti se nato shranijo glede na nespremenljivi koordinatni sistem stroja (koordinate REF). Ime preglednice prednastavitev je PRESET.PR in je shranjena v imeniku TNC:\table\.

- Izvedite poljubno tipalno funkcijo.
- Želene koordinate referenčne točke vnesite v polja za vnos, ki so za to namenjena (odvisno od izvedenega cikla tipalnega sistema).
- Številko prednastavitve vnesite v polje za vnos **Številka v preglednici:**.
- Pritisnite gumb **VNOS PRESET TABELA** in TNC ničelno točko shrani pod vneseno številko v izbrano preglednico prednastavitev.
  - Če številka prednastavitve ne obstaja, TNC vrstico shrani šele potem, ko pritisnete gumb **V REDU** (Ustvari vrstico v preglednici?)
  - Če je številka prednastavitve zaščitena, pritisnite gumb **V REDU** in aktivna prednastavitev se prepiše.
  - Če je številka prednastavitve zaščitena z geslom, pritisnite gumb **V REDU**, vnesite geslo in aktivna prednastavitev se prepiše.

Če pisanje v vrstico preglednice zaradi blokade ni omogočeno, krmilni sistem prikaže opozorilo. Funkcija tipanja se ob tem ne prekine.

14.8 umeritev 3D-tipalnega sistema(možnost št. 17)

Uvod

Da bi lahko natančno določili dejansko stikalno točko 3D-tipalnega sistema, morate tipalni sistem umeriti, sicer TNC ne more ugotoviti natančnih merilnih rezultatov.

Tipalni sistem vedno umerite pri:

- prvem zagonu
- zlomu tipalne glave
- zamenjavi tipalne glave
- spremembi pomika tipalnega sistema
- nepričakovanih težavah, npr. zaradi segrevanja stroja
- spremembi aktivne orodne osi

Če po postopku umeritve pritisnete gumb **V REDU**, potrdite vrednosti umerjanja za aktivni tipalni sistem. Posodobljeni podatki o orodju so takoj veljavni, zato orodja ni treba še enkrat zagnati.

Pri umerjanju TNC določi aktivno dolžino tipalne glave in aktivni polmer tipalne krogle. Za umerjanje 3D-tipalnega sistema vpnite nastavitveni obroč ali čep z znano višino in znanim polmerom na strojno mizo.

TNC omogoča uporabo umeritvenih ciklov za umerjanje dolžin in umerjanje polmera:

- Pritisnite gumb **TIPALNA FUNKCIJA**.
- Prikaz umeritvenih ciklov: pritisnite **UM TS**.
- Izberite umeritveni cikel.

Umeritveni cikli v TNC-ju

Gumb	Funkcija	Stran
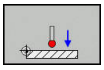	Kalibriranje dolžine	476
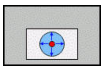	Določanje polmera in sredinskega zamika z umeritvenim obročem	477
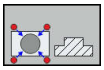	Določanje polmera in sredinskega zamika s čepom oz. umeritvenim trnom	477
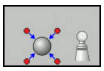	Določanje polmera in sredinskega zamika z umeritveno kroglo	477

Umerjanje aktivne dolžine

HEIDENHAIN jamči za delovanje ciklov tipalnega sistema samo, če uporabljate tipalne sisteme HEIDENHAIN.

Aktivna dolžina tipalnega sistema se vedno nanaša na izhodiščno točko orodja. Proizvajalec stroja izhodiščno točko orodja praviloma postavi na konico vretena.

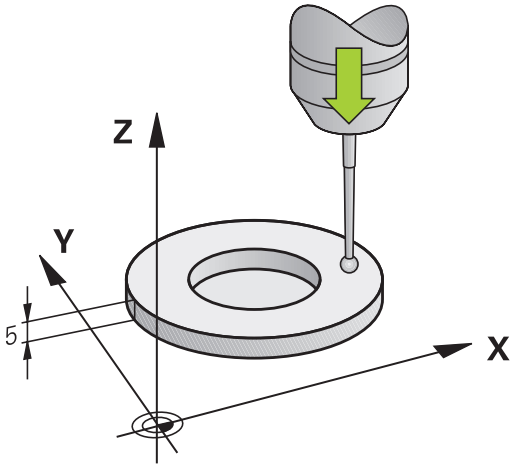

- Referenčno točko na osi vretena določite tako, da za strojno mizo velja vrednost Z = 0.

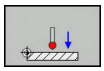

- Izberite umeritveno funkcijo za dolžino tipalnega sistema: pritisnite gumb **UM. D**. TNC prikaže trenutne podatke o umerjanju.
- Referenca za dolžino: v okno menija vnesite višino nastavitvenega obroča.
- Tipalni sistem premaknite tik nad površino nastavitvenega obroča.
- Po potrebi smer premikanja spremenite z gumbom ali puščičnimi tipkami.
- Za tipanje površine pritisnite tipko **NC-START**.
- Preverite rezultate.
- Pritisnite gumb **V REDU**, da potrdite vrednosti.
- Pritisnite gumb **PREKIN.**, da ustavite funkcijo za umerjanje. TNC postopek umerjanja zabeleži v datoteko TCHPRMAN.html.

Umerjanje aktivnega polmera in izravnavanje sredinskega zamika tipalnega sistema

HEIDENHAIN jamči za delovanje ciklov tipalnega sistema samo, če uporabljate tipalne sisteme HEIDENHAIN.

Sredinski zamik lahko določite le z ustreznim tipalnim sistemom.

Ko izvajate zunanje umerjanje, predpozicionirajte tipalni sistem na sredini nad umeritveno kroglo ali nad umeritvenim trnom. Pazite, da se premiki na položaje opravijo brez kolizije.

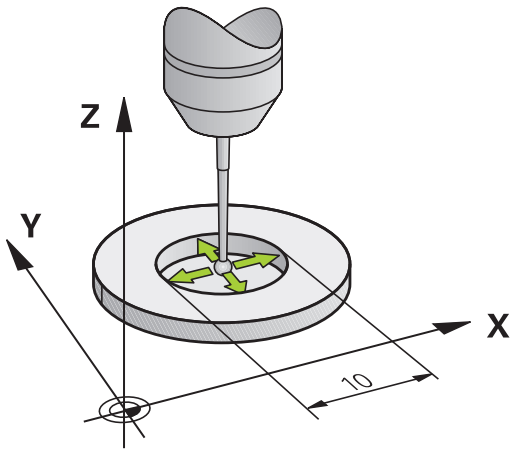

Pri umerjanju polmera tipalne glave TNC samodejno izvede postopek tipanja. Pri prvem prehodu določi TNC središče umeritvenega obroča ali čepa (groba meritev) in pozicionira tipalni sistem v središče. Nato z dejanskim postopkom umerjanja (fina meritev) določi polmer tipalne glave. Če je s tipalnim sistemom mogoče opraviti obratno meritev, se v naslednjem prehodu določi še sredinski zamik.

Zmožnost in način usmerjanja tipalnega sistema sta lastnosti, ki ju podjetje HEIDENHAIN predhodno določi. Druge tipalne sisteme nastavijo proizvajalci posameznih strojev.

Os tipalnega sistema se običajno ne prilagaja popolnoma osi vretena. Funkcija za umerjanje lahko zamik med osjo tipalnega sistema in osjo vretena zazna z obratno meritvijo (rotacija za 180°) in ga računsko izravna.

Postopki umerjanja se razlikujejo glede na to, kako lahko usmerjate svoj tipalni sistem:

- Usmerjanje ni mogoče oz. usmerjanje mogoče le v eni smeri: TNC izvede grobo in fino meritev in določi aktivni polmer tipalne glave (stolpec R v preglednici tool.t)
- Omogočeno usmerjanje v dveh smereh (npr. kabelski tipalni sistemi podjetja HEIDENHAIN): TNC izvede grobo in fino meritev, tipalni sistem zasuče za 180° in izvede dodaten postopek tipanja. Z obratno meritvijo poleg polmera določi še sredinski zamik (CAL_OF v tchprobe.tp)
- Omogočeno poljubno usmerjanje (npr. infrardeči tipalni sistemi podjetja HEIDENHAIN): TNC izvede grobo in fino meritev, tipalni sistem zasuče za 180° in izvede dodaten postopek tipanja. Z obratno meritvijo poleg polmera določi še sredinski zamik (CAL_OF v tchprobe.tp)

Umerjanje z umeritvenim obročem

Pri ročnem umerjanju uporabite umeritveni obroč po naslednjem postopku:

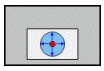

- V načinu **Ročno obratovanje** tipalno glavo pozicionirajte v izvrtino nastavitvenega obroča.
- Izberite funkcijo za umerjanje: pritisnite gumb **UM. P**. TNC prikaže trenutne podatke o umerjanju.
- Navedite premer nastavitvenega obroča
- Vnesite začetni kot.
- Vnesite število tipalnih točk.
- Za tipanje pritisnite tipko **NC-START**. 3D-tipalni sistem v postopku samodejnega tipanja tipa vse zahtevane točke in izračuna aktivni polmer tipalne glave. Če je mogoče obratno merjenje, TNC izračuna še sredinski zamik.
- Preverite rezultate.
- Pritisnite gumb **V REDU**, da potrdite vrednosti.
- Pritisnite gumb **KONEC**, da ustavite funkcijo za umerjanje. TNC postopek umerjanja zabeleži v datoteko TCHPRMAN.html.

Proizvajalec stroja mora TNC pripraviti na možnost določanja sredinskega zamika tipalne glave. Upoštevajte priročnik za stroj!

Umerjanje s čepom ali umeritvenim trnom

Pri ročnem umerjanju uporabite čep ali umeritveni trn po naslednjem postopku:

- V načinu **Ročno obratovanje** pozicionirajte tipalno kroglo na sredino nad umeritveni trn.

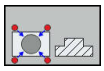

- Izberite funkcijo za umerjanje: pritisnite gumb **UM. P**.
- Vnesite zunanji premer čepa.
- Navedite varnostno razdaljo
- Vnesite začetni kot.
- Vnesite število tipalnih točk.
- Za tipanje pritisnite tipko **NC-START**. 3D-tipalni sistem v postopku samodejnega tipanja tipa vse zahtevane točke in izračuna aktivni polmer tipalne glave. Če je mogoče obratno merjenje, TNC izračuna še sredinski zamik.
- Preverite rezultate.
- Pritisnite gumb **V REDU**, da potrdite vrednosti.
- Pritisnite gumb **KONEC**, da ustavite funkcijo za umerjanje. TNC postopek umerjanja zabeleži v datoteko TCHPRMAN.html.

Proizvajalec stroja mora TNC pripraviti na možnost določanja sredinskega zamika tipalne glave.

Upoštevajte priročnik za stroj!

Umerjanje z umeritveno kroglo

Pri ročnem umerjanju uporabite umeritveno kroglo po naslednjem postopku:

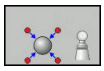

- V načinu **Ročno obratovanje** pozicionirajte tipalno kroglo na sredino nad umeritveno kroglo.
- Izberite funkcijo za umerjanje: pritisnite gumb **UM. P**.
- Vnesite premer krogle.
- Navedite varnostno razdaljo
- Vnesite začetni kot.
- Vnesite število tipalnih točk.
- Po potrebi izberite merjenje dolžine.
- Po potrebi vnesite referenco za dolžino.
- Za tipanje pritisnite tipko **NC-START**. 3D-tipalni sistem v postopku samodejnega tipanja tipa vse zahtevane točke in izračuna aktivni polmer tipalne glave. Če je mogoče obratno merjenje, TNC izračuna še sredinski zamik.
- Preverite rezultate.
- Pritisnite gumb **V REDU**, da potrdite vrednosti.
- Pritisnite gumb **KONEC**, da ustavite funkcijo za umerjanje. TNC postopek umerjanja zabeleži v datoteko TCHPRMAN.html.

Proizvajalec stroja mora TNC pripraviti na možnost določanja sredinskega zamika tipalne glave.

Upoštevajte priročnik za stroj!

Prikaz vrednosti za umerjanje

TNC shrani aktivno dolžino in aktivni polmer tipalnega sistema v preglednico orodij. TNC shrani sredinski zamik tipalnega sistema v preglednico tipalnega sistema, in sicer v stolpca **CAL_OF1** (glavna os) in **CAL_OF2** (pomožna os). Če želite prikazati shranjene vrednosti, pritisnite gumb **PREGLEDNICA TIPALNEGA SISTEMA**.

TNC pri umerjanju samodejno ustvari datoteko s protokolom TCHPRMAN.html, v kateri so shranjene vrednosti umerjanja.

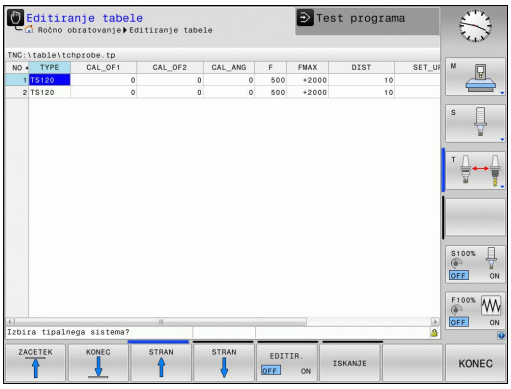

Če uporabljate tipalni sistem, upoštevajte, da mora biti aktivna prava številka orodja. Pri tem ni pomembno, ali želite cikel tipalnega sistema izvesti v samodejnem načinu ali v načinu **Ročno obratovanje**.

Več informacij o preglednici tipalnega sistema najdete v uporabniškem priročniku za programiranje ciklov.

14.9 Odpravljanje poševnega položaja obdelovanca s 3D-tipalnim sistemom(možnost št. 17)

Uvod

HEIDENHAIN jamči za delovanje ciklov tipalnega sistema samo, če uporabljate tipalne sisteme HEIDENHAIN.

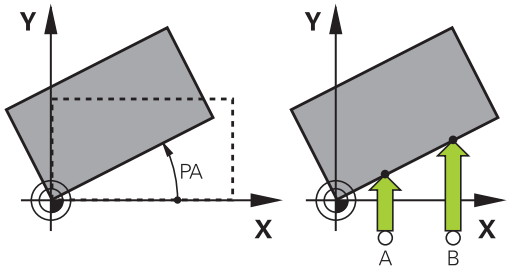

TNC poševni položaj obdelovanca odpravi z izračunavanjem osnovne rotacije.

TNC v ta namen nastavi rotacijski kot na kot, ki naj bi ga tvorila površina obdelovanca in referenčna os kota obdelovalne ravnine.

TNC izmerjeni kot interpretira kot rotacijo okrog smeri orodja v koordinatnem sistemu obdelovanca in vrednosti shrani v stolpce SPA, SPB in SPC v preglednici prednastavitev.

Za ugotavljanje osnovne rotacije s tipanjem določite dve točki na stranski površini obdelovanca. Vrstni red tipanja točk vpliva na izračunani kot. Ugotovljeni kot kaže od prve do druge tipalne točke. Osnovno rotacijo lahko določite tudi z vrtinami ali čepi.

Pri merjenju poševnega položaja obdelovanca smer tipanja vedno izberite navpično na referenčno os kota.

Za pravilno izračunavanje osnovne rotacije med programskim tekom je treba v prvem gibalnem stavku programirati obe koordinati obdelovalne ravnine.

Osnovno rotacijo je mogoče uporabljati tudi v kombinaciji s funkcijo PLANE; v tem primeru je treba najprej aktivirati osnovno rotacijo in nato funkcijo PLANE.

Osnovno rotacijo lahko aktivirate tudi brez tipanja obdelovanca. V meni osnovne rotacije vneiste vrednost in pritisnite gumb **NASTAVITEV OSNOVNE ROTACIJE**.

Določanje osnovne rotacije

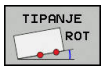

- Za izbiro tipalne funkcije pritisnite gumb **VRTENJE TIPAL**.
- Tipalni sistem pozicionirajte v bližini prve tipalne točke.
- Z gumbom izberite smer ali postopek tipanja.
- Za tipanje pritisnite tipko **NC-START**.
- Tipalni sistem pozicionirajte v bližini druge tipalne točke.
- Za tipanje pritisnite tipko **NC-START**. TNC določi osnovno rotacijo in za pogovornim oknom prikaže **Rotacijski kot**.
- Za aktiviranje osnovne rotacije pritisnite gumb **NASTAVITEV OSNOVNEGA VRTENJA**.
- Za konec izvajanja tipalne funkcije pritisnite gumb **KONEC**.

TNC postopek tipanja zabeleži v datoteko TCHPRMAN.html.

Shranjevanje osnovne rotacije v preglednico prednastavitev

- Po postopku tipanja vnesite v polje za vnos **Številka v preglednici:** številko prednastavitve, v katero naj TNC shrani aktivno osnovno rotacijo.
- Osnovno rotacijo shranite v preglednico prednastavitev tako, da pritisnite gumb **OSN. ROT. V PREGL. PREDNAST.**.

Izravnava poševnega položaja obdelovanca z vrtenjem mize

- Za izravnavo poševnega položaja s pozicioniranjem vrtljive mize po postopku tipanja pritisnite gumb **IZRAVNAVA VRT. MIZE**.

> **!** Pred vrtenjem mize pozicionirajte osi tako, da pozneje ne bo prišlo do kolizije. Pred vrtenjem mize TNC prikaže dodatna opozorila.

- Če želite nastaviti izhodiščno točko na osi vrtljive mize, pritisnite gumb **NASTAVITEV VRTENJA MIZE**.
- Poševni položaj vrtljive mize lahko shranite tudi v poljubni vrstici tabele prednastavitev. Vnesite številko vrstice in pritisnite gumb **VRT. MIZE V PREGL. PREDN.**. TNC shrani kot v stolpcu odmikov vrtljive mize, npr. v stolpcu C_OFFS pri C-osi. Lahko se zgodi, da morate z gumbom **OSNOVNA-TRANSFORM./ODMIK** zamenjati pogled preglednice prednastavitev, da se prikaže želeni stolpec.

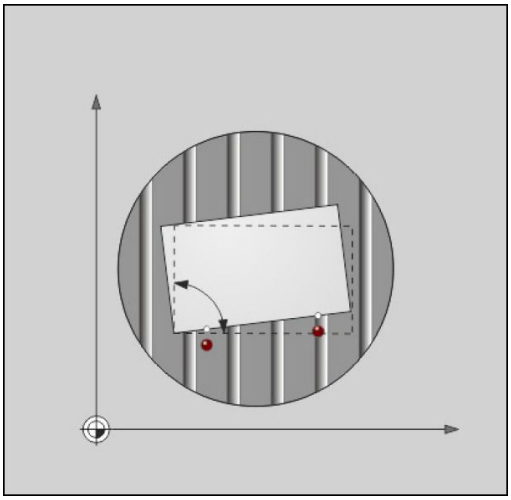

14.9 Odpravljanje poševnega položaja obdelovanca s 3D-tipalnim sistemom

Prikaz osnovne rotacije

Če izberete funkcijo **TIPANJE ROT**, TNC prikaže aktivni kot osnovne rotacije v pogovornem oknu **Rotacijski kot**. Poleg tega je rotacijski kot prikazan tudi pri postavitvi zaslona **PROGR. + STATUS** na zavihku **STATUS POZ.ŠT.**.

Če TNC strojne osi premika glede na osnovno rotacijo, je na prikazu stanja prikazan simbol za osnovno rotacijo.

Preklic osnovne rotacije

- Za izbiro tipalne funkcije pritisnite gumb **TIPANJE ROT**.
- Vnesite rotacijski kot "0" in vnos potrdite z gumbom **NASTAVITEV OSNOVNEGA VRTENJA**.
- Za konec izvajanja tipalne funkcije pritisnite gumb **KONEC**.

Ugotavljanje 3D-osnovne rotacije

S tipanjem treh položajev lahko določite poševni položaj poljubno nagnjene površine. S funkcijo **Tipanje ravnine** ugotovite ta poševni položaj in ga v preglednico prednastavitev shranite kot 3D-osnovno rotacijo.

Pri izbiri tipalnih točk upoštevajte:

Zaporedje in položaj tipalnih točk določa, kako TNC izračuna usmerjenost ravnine.

S prvima dvema točkama določite usmerjenost glavne osi. Drugo točko definirajte v pozitivni smeri želene glavne osi. Položaj tretje točke določa smer pomožne osi in orodne osi. Tretjo točko definirajte v pozitivni smeri osi Y v želenem koordinatnem sistemu obdelovanca.

- 1. točka: leži na glavni osi
- 2. točka: leži na glavni osi, v pozitivni smeri glede na prvo točko
- 3. točka: leži na pomožni osi, v pozitivni smeri glede na želeni koordinatni sistem obdelovanca

Če izbirno vnesete referenčni kot, lahko definirate želeno usmerjenost ravnine, ki jo tipate.

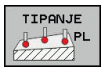

- Izberite tipalno funkcijo: pritisnite gumb **TIPANJE PL**: TNC prikaže trenutno 3D-osnovno rotacijo.
- Tipalni sistem pozicionirajte v bližini prve tipalne točke.
- Z gumbom izberite smer ali postopek tipanja.
- Za tipanje pritisnite tipko **NC-START**.
- Tipalni sistem pozicionirajte v bližini druge tipalne točke.
- Za tipanje pritisnite tipko **NC-START**.
- Tipalni sistem pozicionirajte v bližini tretje tipalne točke.
- Za tipanje pritisnite tipko **NC-START**. TNC ugotovi 3D-osnovno rotacijo in prikaže vrednosti za SPA, SPB in SPC v skladu z aktivnim koordinatnim sistemom obdelovanca.
- Po potrebi vnesite referenčni kot.

Aktiviranje 3D-osnovne rotacije:

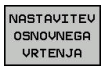

- Pritisnite gumb **NASTAVITEV OSNOVNEGA VRTENJA**.

Shranjevanje 3D-osnovne rotacije v preglednico prednastavitev:

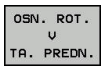

- Pritisnite gumb **OSN. ROT. V TA. PREDN.**.

- Za konec izvajanja tipalne funkcije pritisnite gumb **KONEC**.

TNC 3D-osnovno rotacijo shrani v stolpce SPA, SPB in SPC v preglednici prednastavitev.

Usmerjanje 3D-osnovne rotacije

Če je stroj opremljen z dvema rotacijskima osema in je aktivirana 3D-osnovna rotacija, ki je bila tipana, lahko z gumbom **PORAVNAVA ROTAC. OSI** poravnate rotacijske osi glede na 3D-osnovno rotacijo. Ob tem je vrtenje obdelovalne ravnine aktivno za vse načine delovanja stroja.

Po poravnavi ravnine lahko glavno os poravnate s funkcijo **Tipanje rot**.

Prikaz 3D-osnovne rotacije

Če je v aktivni referenčni točki shranjena 3D-osnovna rotacija, TNC v prikazu stanja prikaže simbol za 3D-osnovno rotacijo. TNC strojne osi pomika v skladu s 3D-osnovno rotacijo.

Preklic 3D-osnovne rotacije

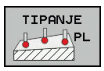

- Za izbiro tipalne funkcije pritisnite gumb **TIPANJE PL**.
- Pri vseh kotih vnesite 0.
- Pritisnite gumb **NASTAVITEV OSNOVNEGA VRTENJA**.
- Za konec izvajanja tipalne funkcije pritisnite gumb **KONEC**.

14.10 Določanje referenčne točke s 3D-tipalnim sistemom (možnost št. 17)

Pregled

Funkcije za določanje referenčne točke na usmerjenem obdelovancu izberete z naslednjimi gumbi:

Gumb	Funkcija	Stran
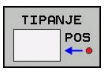	Določanje referenčne točke na poljubni osi	486
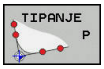	Določanje kota kot izhodiščne točke	487
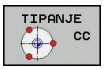	Določanje središča kroga kot izhodiščne točke	488
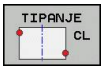	Sredinska os kot referenčna točka Določanje sredinske osi kot referenčne točke	491

! Upoštevajte, da TNC pri aktivnem zamiku ničelne točke tipano vrednost navezuje na aktivno referenčno točko ali na zadnjo določeno referenčno točko (v načinu **ROČNO OBRATOVANJE**). Zamik ničelne točke v prikazu položaja je napačno izračunan.

Nastavitev izhodiščne točke na poljubni osi

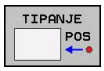

- Za izbiro tipalne funkcije pritisnite gumb **DOTIP POZICIJE**.
- Tipalni sistem pozicionirajte v bližini tipalne točke.
- Z gumbom izberite os in smer tipanja, npr. tipanje v smeri Z−.
- Za tipanje pritisnite tipko **NC-START**.
- **Izhodiščna točka**: vnesite želeno koordinato in vnos potrdite z gumbom **POSTAVI NAVEZ.TČ.**. **Dodatne informacije:** Zapisovanje izmerjenih vrednosti ciklov tipalnega sistema v preglednico ničelnih točk, Stran 473
- Za konec izvajanja tipalne funkcije pritisnite gumb **KONEC**.

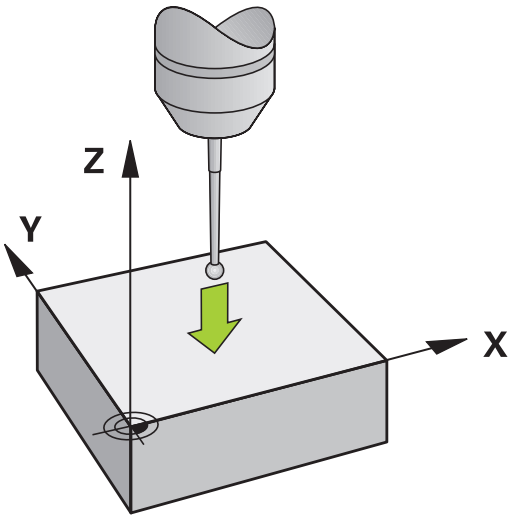

⚠ HEIDENHAIN jamči za delovanje ciklov tipalnega sistema samo, če uporabljate tipalne sisteme HEIDENHAIN.

kot kot izhodiščna točka

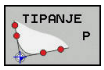

- Za izbiro tipalne funkcije pritisnite gumb **TIPANJE P**.
- Tipalni sistem pozicionirajte v bližini prve tipalne točke na prvem robu obdelovanca.
- Z gumbom izberite smer tipanja.
- Za tipanje pritisnite tipko **NC-START**.
- Tipalni sistem pozicionirajte v bližini druge tipalne točke na istem robu.
- Za tipanje pritisnite tipko **NC-START**.
- Tipalni sistem pozicionirajte v bližini prve tipalne točke na drugem robu obdelovanca.
- Z gumbom izberite smer tipanja.
- Za tipanje pritisnite tipko **NC-START**.
- Tipalni sistem pozicionirajte v bližini druge tipalne točke na istem robu.
- Za tipanje pritisnite tipko **NC-START**.
- **Izhodiščna točka**: obe koordinati izhodiščne točke vnesite v okno menija in vnos potrdite z gumbom **POSTAVI NAVEZ.TČ.**.
  Dodatne informacije: Zapisovanje izmerjenih vrednosti ciklov tipalnega sistema v preglednico prednastavitev, Stran 474
- Za konec izvajanja tipalne funkcije pritisnite gumb **KONEC**.

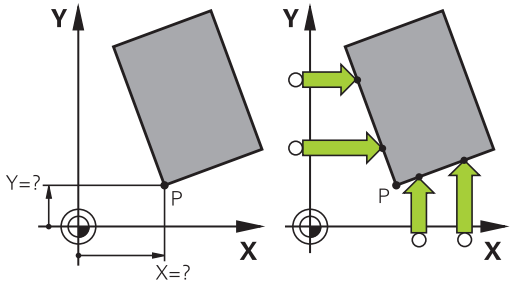

HEIDENHAIN jamči za delovanje ciklov tipalnega sistema samo, če uporabljate tipalne sisteme HEIDENHAIN.

Presečišče dveh premic lahko določite tudi z vrtinami ali čepi in ga določite za izhodiščno točko. Vsako premico lahko s tipanjem določite le z dvema enakima funkcijama tipanja (npr. z dvema vrtinama).

Tipalni cikel »Kot kot izhodiščna točka« določi kot in presečišče dveh premic. Poleg določitve izhodiščne točke lahko s tem ciklom aktivirate tudi osnovno rotacijo. TNC ima na voljo dva gumba, s katerima lahko določite, katero premico boste uporabili za ta namen. Z gumbom **ROT 1** lahko aktivirate kot prve premice kot osnovno rotacijo, z gumbom **ROT 2** pa kot druge premice.

Ko v ciklu želite aktivirati osnovno rotacijo, morate to vedno izvesti pred določanjem izhodiščne točke. Po določitvi izhodiščne točke in zapisu v preglednico ničelnih točk ali prednastavitev gumba **ROT 1** in **ROT 2** nista več na voljo.

Središče kroga kot izhodiščna točka

Za izhodiščne točke si lahko izberete središča vrtin, krožnih žepov, polnih valjev, čepov, okroglih otokov itd.

Notranji krog:

TNC otipa notranjo steno kroga v vseh štirih smereh koordinatnih osi.

Pri prekinjenih krogih (krožnih lokih) lahko izberete poljubno smer tipanja.

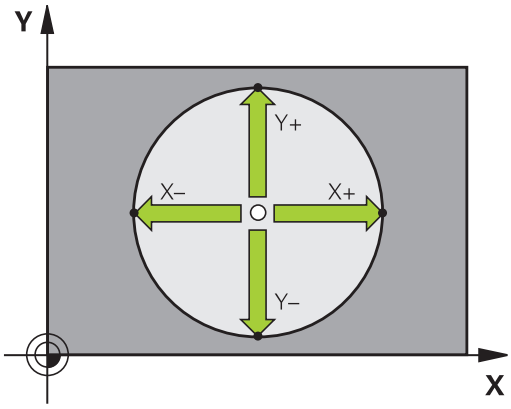

- Tipalno glavo pozicionirajte približno v središču kroga.

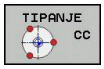

- Za izbiro tipalne funkcije pritisnite gumb **TIPANJE CC**.
- Pritisnite gumb za želeno smer tipanja.
- Za tipanje pritisnite tipko **NC-START**. Tipalni sistem odčita notranjo steno kroga v izbrani smeri. Ponovite ta postopek. Po tretjem postopku tipanja lahko izračunate središče (priporočljivo je, da določite štiri tipalne točke).
- Zaključite postopek tipanja, preklopite v meni analize: pritisnite gumb **OCENA**.
- **Referenčna točka**: obe koordinati središča kroga vnesite v okno menija in vnos potrdite z gumbom **POSTAVI NAVEZ.TČ.** ali vrednost vnesite v preglednico.
  Dodatne informacije: Zapisovanje izmerjenih vrednosti ciklov tipalnega sistema v preglednico ničelnih točk, Stran 473
  Dodatne informacije: Zapisovanje izmerjenih vrednosti ciklov tipalnega sistema v preglednico prednastavitev, Stran 474
- Za konec izvajanja tipalne funkcije pritisnite gumb **KONEC**.

TNC lahko zunanje in notranje kroge izračuna že s tremi tipalnimi točkami, npr. pri krožnih odsekih. Natančnejše rezultate dobite, če določate kroge s štirimi tipalnimi točkaki. Ko je mogoče, tipalni sistem vedno predpozicionirajte čim bolj v središče.

Zunanji krog:

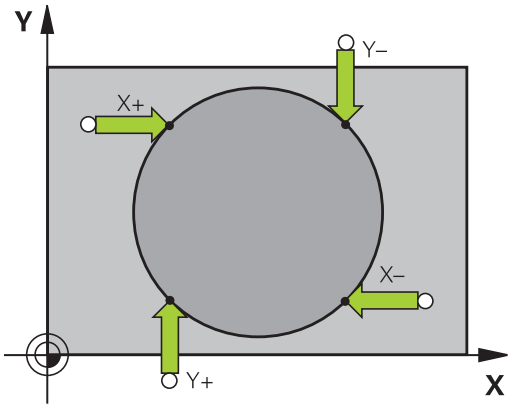

- Tipalno glavo pozicionirajte v bližini prve tipalne točke izven kroga.

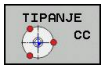

- Za izbiro tipalne funkcije pritisnite gumb **TIPANJE CC**.
- Pritisnite gumb za želeno smer tipanja.
- Za tipanje pritisnite tipko **NC-START**. Tipalni sistem odčita notranjo steno kroga v izbrani smeri. Ponovite ta postopek. Po tretjem postopku tipanja lahko izračunate središče (priporočljivo je, da določite štiri tipalne točke).
- Zaključite postopek tipanja, preklopite v meni analize: pritisnite gumb **OCENA**.
- **Izhodiščna točka**: vnesite koordinati izhodiščne točke in vnos potrdite z gumbom **POSTAVI NAVEZ.TČ.** ali vrednost vnesite v preglednico **Dodatne informacije:** Zapisovanje izmerjenih vrednosti ciklov tipalnega sistema v preglednico ničelnih točk, Stran 473
  Dodatne informacije: Zapisovanje izmerjenih vrednosti ciklov tipalnega sistema v preglednico prednastavitev, Stran 474)
- Za konec izvajanja tipalne funkcije pritisnite gumb **KONEC**.

Po končanem tipanju TNC prikaže trenutne koordinate središča kroga in polmer kroga.

Določanje izhodiščne točke z več vrtinami/okroglimi čepi

Ročna tipalna funkcija **Vzorčni krog** je del funkcije za tipanje za **Krog**. Posamezne kroge lahko določite s postopki tipanja, vzporednimi z osjo.

V drugi orodni vrstici je na voljo gumb **TIPANJE CC (vzorčni krog)**, s katerim lahko vrtine ali okrogle čepe uporabljate kot pomoč pri določanju izhodiščnih točk. Presečišče treh ali več izmerjenih elementov lahko določite za izhodiščno točko.

Določitev izhodiščne točke v presečišču več izvrtin/čepov:

- Predpozicionirajte tipalni sistem.

Izberite tipalno funkcijo **Vzorčni krog**.

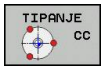

- Za izbiro tipalne funkcije pritisnite gumb **TIPANJE CC**

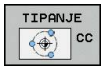

- Pritisnite gumb **TIPANJE CC (vzorčni krog)**.

Tipanje krožnega čepa

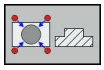

- Če želite, da sistem samodejno otipa krožni čep, pritisnite gumb **ČEP**.

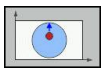

- Vnesite začetni kot ali ga izberite z gumbom.

- Za zagon tipanja pritisnite tipko **NC-START**.

Tipanje izvrtin

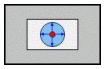

- Če želite, da sistem samodejno otipa izvrtino, to določite z gumbom **IZVRTINA**.

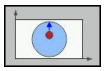

- Vnesite začetni kot ali ga izberite z gumbom.

- Za zagon tipanja pritisnite tipko **NC-START**.
- Ponovite postopek na ostalih elementih.
- Zaključite postopek tipanja, preklopite v meni analize: pritisnite gumb **OCENA**.
- **Referenčna točka**: obe koordinati središča kroga vnesite v okno menija in vnos potrdite z gumbom **POSTAVI NAVEZ.TČ.** ali vrednost vnesite v preglednico.
  Dodatne informacije: Zapisovanje izmerjenih vrednosti ciklov tipalnega sistema v preglednico ničelnih točk, Stran 473
  Dodatne informacije: Zapisovanje izmerjenih vrednosti ciklov tipalnega sistema v preglednico prednastavitev, Stran 474
- Za konec izvajanja tipalne funkcije pritisnite gumb **KONEC**.

Srednja os kot izhodiščna točka

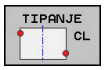

- Za izbiro tipalne funkcije pritisnite gumb **TIPANJE CL**.
- Tipalni sistem pozicionirajte v bližini prve tipalne točke.
- Smer tipanja izberite z gumbom.
- Za tipanje pritisnite tipko **NC-START**.
- Tipalni sistem pozicionirajte v bližini druge tipalne točke.
- Za tipanje pritisnite tipko **NC-START**.
- **Izhodiščna točka**: koordinati izhodiščne točke vnesite v okno menija in vnos potrdite z gumbom **POSTAVI NAVEZ.TČ.** ali vrednost vnesite v preglednico.
  Dodatne informacije: Zapisovanje izmerjenih vrednosti ciklov tipalnega sistema v preglednico ničelnih točk, Stran 473
  Dodatne informacije: Zapisovanje izmerjenih vrednosti ciklov tipalnega sistema v preglednico prednastavitev, Stran 474
- Za konec izvajanja tipalne funkcije pritisnite gumb **KONEC.KONEC**

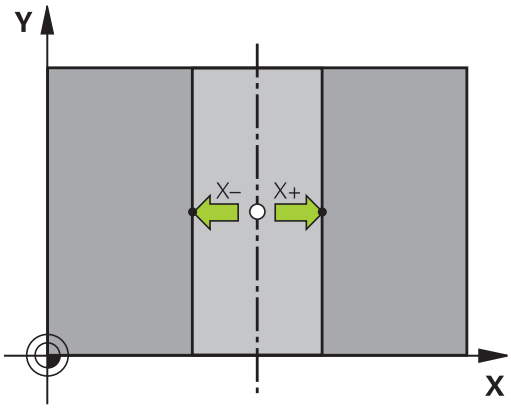

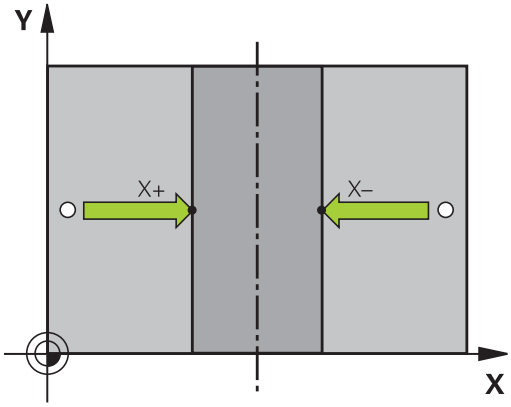

Ko določite drugo tipalno točko, lahko v meniju za vrednotenje spremenite smer sredinske osi. Z gumbi izberite, ali želite referenčno ali ničelno točko nastaviti na glavni, pomožni ali orodni osi. To bo zahtevano, če boste želeli ugotovljeni položaj shraniti v glavno in pomožno os.

Merjenje obdelovancev s 3D-tipalnim sistemom

Tipalni sistem lahko v načinih **Ročno obratovanje** in **El. ročno kolo** uporabite tudi za enostavno merjenje obdelovanca. Za zapletene meritve so na voljo zahtevnejši tipalni cikli, ki jih je mogoče programirati.

Dodatne informacije: uporabniški priročnik za programiranje ciklov

S 3D-tipalnim sistemom določate:

- koordinate položajev in iz tega
- dimenzije in kote obdelovanca

Določanje koordinate položaja na usmerjenem obdelovancu

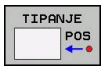

- Za izbiro tipalne funkcije pritisnite gumb **TIPANJE POL**.
- Tipalni sistem pozicionirajte v bližini tipalne točke.
- Hkrati izberite smer tipanja in os, na katero se nanaša koordinata: pritisnite ustrezni gumb.
- Za zagon postopka tipanja pritisnite tipko **NC-START**.

TNC prikaže koordinate tipalne točke kot izhodiščno točko.

Določanje koordinat kotne točke v obdelovalni ravnini

Določite koordinate vogalne točke.

Dodatne informacije: kot kot izhodiščna točka , Stran 487

TNC prikazuje koordinate otipanega kota kot referenčno točko.

Določanje dimenzij obdelovanca

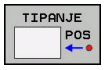

- Za izbiro tipalne funkcije pritisnite gumb **TIPANJE POL**.
- Tipalni sistem pozicionirajte v bližini prve tipalne točke A.
- Smer tipanja izberite z gumbom.
- Za tipanje pritisnite tipko **NC-START**.
- Zapišite si vrednost, ki je prikazana kot referenčna točka (samo, če prej določena referenčna točka ostane aktivna).
- Vnesite izhodiščno točko "0".
- Za izhod iz pogovornega okna pritisnite tipko **END**.
- Znova izberite tipalno funkcijo: pritisnite gumb **TIPANJE POL**.
- Tipalni sistem pozicionirajte v bližini druge tipalne točke B.
- Z gumbom izberite smer tipanja: ista os, vendar nasprotna smer kot pri prvem postopku tipanja.
- Za tipanje pritisnite tipko **NC-START**.

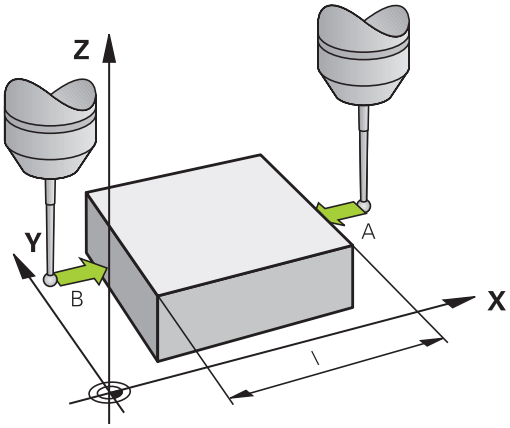

V prikazu **Izmerjena vrednost** je prikazana razdalja med dvema točkama na koordinatni osi.

Ponastavitev prikaza položaja na vrednosti pred meritvijo dolžine

- Za izbiro tipalne funkcije pritisnite gumb **TIPANJE POL**.
- Znova zaženite postopek tipanja prve tipalne točke.
- Izhodiščno točko nastavite na zapisano vrednost.
- Za izhod iz pogovornega okna pritisnite tipko **END**.

Merjenje kota

S 3D-tipalnim sistemom lahko določite kot v obdelovalni ravnini. Merite lahko

- kot med referenčno osjo kota in robom obdelovanca ali
- kot med dvema robovoma

Izmerjeni kot je prikazan kot vrednost, ki znaša največ 90°.

Določanje kota med referenčno osjo kota in robom obdelovanca

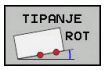

- Za izbiro tipalne funkcije pritisnite gumb **TIPANJE ROT**.
- Rotacijski kot: če boste želeli pozneje znova vzpostaviti stanje, kot je bilo pred opravljeno osnovno rotacijo, si zapišite prikazani rotacijski kot.
- Osnovno rotacijo izvedite s primerjalno stranjo **Dodatne informacije:** Odpravljanje poševnega položaja obdelovanca s 3D-tipalnim sistemom(možnost št. 17), Stran 482
- Z gumbom **TIPANJE ROT** prikažite kot med referenčno osjo kota in robom obdelovanca kot rotacijski kot.
- Prekličite osnovno rotacijo ali vzpostavite predhodno osnovno rotacijo.
- Rotacijski kot nastavite na zapisano vrednost.

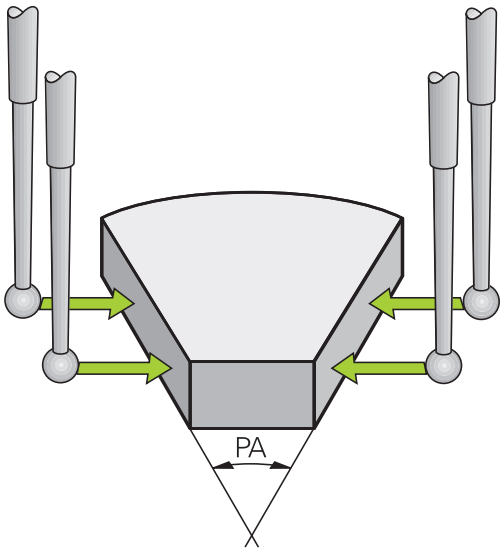

Določanje kota med dvema roboma obdelovanca

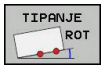

- Za izbiro tipalne funkcije pritisnite gumb **TIPANJE ROT**.
- Rotacijski kot: če boste želeli pozneje znova vzpostaviti stanje, kot je bilo pred opravljeno osnovno rotacijo, si zapišite prikazani rotacijski kot.
- Osnovno rotacijo izvedite s primerjalno stranjo **Dodatne informacije:** Odpravljanje poševnega položaja obdelovanca s 3D-tipalnim sistemom(možnost št. 17), Stran 482
- Tipanje druge strani izvedite tako kot pri osnovni rotaciji, rotacijskega kota ne nastavite na 0.
- Z gumbom **TIPANJE ROT** prikažite kot PA med robovi obdelovanca kot rotacijski kot.
- Prekličite osnovno rotacijo ali vzpostavite predhodno osnovno rotacijo: rotacijski kot nastavite na zapisano vrednost.

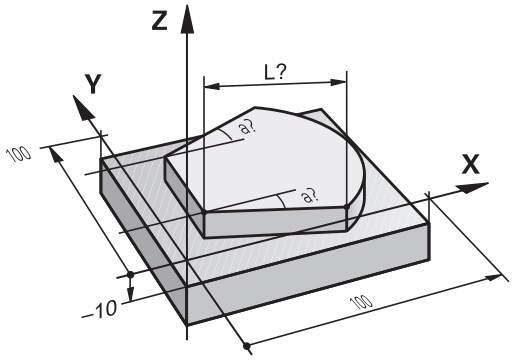

14.11 Vrtenje obdelovalne ravnine (možnost št. 8)

Uporaba, način dela

Funkcije za vrtenje obdelovalne ravnine proizvajalec stroja prilagodi TNC-ju in stroju. Pri določenih vrtljivih glavah (vrtljivih mizah) proizvajalec stroja določi, ali naj TNC kote, programirane v ciklu, interpretira kot koordinate rotacijskih osi ali kot kotne komponente poševne ravnine. Upoštevajte priročnik za stroj!

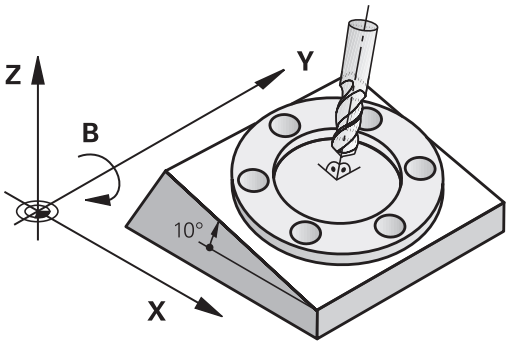

TNC podpira vrtenje obdelovalnih ravnin na orodnih strojih z vrtljivimi glavami in vrtljivimi mizami. Tipične uporabe so npr. poševne vrtine ali poševno ležeče konture. Obdelovalna ravnina se pri tem vedno zavrti okoli aktivne ničelne točke. Kot običajno, je obdelava programirana v glavni ravnini (npr. X/Y-ravnina), izvede pa se v ravnini, ki ste jo zavrteli h glavni ravnini.

Za vrtenje obdelovalne ravnine so na voljo tri funkcije:

- Ročno vrtenje z gumbom **3D ROT** v načinih **Ročno obratovanje** in **El. ročno kolo**
  Dodatne informacije: Aktiviranje ročnega vrtenja, Stran 498
- Krmiljeno vrtenje, cikel **G80** v obdelovalnem programu
  Dodatne informacije: uporabniški priročnik za programiranje ciklov
- Krmiljeno vrtenje, funkcija **PLANE** v obdelovalnem programu
  Dodatne informacije: Funkcija PLANE: vrtenje obdelovalne ravnine (možnost št. 8), Stran 399

TNC-funkcije za Vrtenje obdelovalne ravnine so koordinatne pretvorbe. Pri tem je obdelovalna ravnina vedno navpična na orodno os.

14.11 Vrtenje obdelovalne ravnine (možnost št. 8)

Glede na vrtenje obdelovalne ravnine loči TNC praviloma dve vrsti stroja:

- **Stroj z vrtljivo mizo**
  - Obdelovanec postavite v želeni obdelovalni položaj tako, da npr. z nizom G01 ustrezno pozicionirate vrtljivo mizo.
  - Položaj pretvorjene orodje osi se **ne** spremeni glede na koordinatni sistem stroja. Če mizo – torej obdelovanec– zavrtite za npr. 90°, se koordinatni sistem **ne** zavrti. Če v načinu **Ročno obratovanje** pritisnete smerno tipko Z+, se orodje premakne v smeri Z+.
  - TNC upošteva za izračun pretvorjenega koordinatnega sistema samo mehansko pogojene premike posamezne vrtljive mize, tako imenovane »translatorične« deleže.
- **Stroj z vrtljivo glavo**
  - Orodje postavite v želeni obdelovalni položaj tako, da npr. z nizom G01 ustrezno pozicionirate vrtljivo glavo.
  - Položaj zavrtene (transformirane) orodne osi se spremeni glede na koordinatni sistem stroja. Če vrtljivo glavo stroja – torej orodje – npr. zavrtite na B-osi za +90°, se zavrti tudi koordinatni sistem. Če v načinu **Ročno obratovanje** pritisnete smerno tipko Z+, se orodje premakne v smeri X+ koordinatnega sistema stroja.
  - TNC upošteva za izračun pretvorjenega koordinatnega sistema mehansko pogojene premike vrtljive glave ("translatorične" deleže) ter premike, ki nastanejo z vrtenjem orodja (3D-popravek dolžine orodja).

⇨ TNC podpira le vrtenje obdelovalne ravnine z osjo vretena G17.

Primik na referenčne točke pri zavrtenih oseh

TNC samodejno aktivira zavrteno obdelovalno ravnino, če je bila ta funkcija aktivna, ko ste izklopili krmilni sistem. Nato TNC premakne osi po zavrtenem koordinatnem sistemu, ko pritisnete tipko za smer osi. Orodje pozicionirajte tako, da pri poznejšem prehodu čez referenčne točke ne more priti do trka. Za prehod čez referenčne točke morate deaktivirati funkcijo "Zavrti obdelovalno ravnino".

Dodatne informacije: Aktiviranje ročnega vrtenja, Stran 498

! **Pozor, nevarnost kolizije!**

Upoštevajte, da je funkcija "Zavrti obdelovalno ravnino" v načinu **ROČNO OBRATOVANJE** aktivna in da se vrednosti kotov, vnesene v meni, ujemajo z dejanskimi koti na vrtljivi osi.

Pred prehodom čez izhodiščne točke deaktivirajte funkcijo »Vrtenje obdelovalne ravnine«. Pazite, da ne pride do trka. Po potrebi orodje pred tem odmaknite.

Prikaz položaja v zavrtenem sistemu

Položaji, ki so prikazani v polju stanja (**ŽELENO** in **DEJANSKO**), veljajo za zavrteni koordinatni sistem.

Omejitve pri vrtenju obdelovalne ravnine

- Funkcija **Prevzem dejanskega položaja** ni dovoljena, če je aktivirana funkcija Vrtenje obdelovalne ravnine.
- PLC-pozicioniranja (določena s strani proizvajalca stroja) niso dovoljena.

14.11 Vrtenje obdelovalne ravnine (možnost št. 8)

Aktiviranje ročnega vrtenja

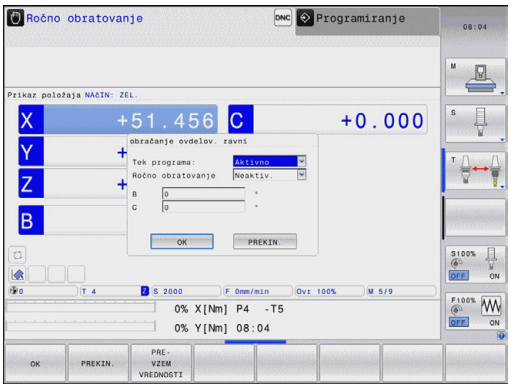

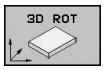

- Za izbiro ročnega vrtenja pritisnite gumb **3D-ROT**.

- S puščično tipko pozicionirajte svetlo polje na menijski element **Ročno obratovanje**.

- Za aktiviranje ročnega vrtenja pritisnite gumb **AKTIVNO**.

- S puščično tipko pozicionirajte kazalec na želeno rotacijsko os.
- Vnesite vrtilni kot.

- Za konec vnosa pritisnite tipko **END**.

Če je funkcija obračanje obdelovalne ravnine aktivna in TNC premakne strojne osi ustrezno glede na zasukane osi, se na statusnem prikazu pokaže simbol .

Če za način **Tek programa** funkcijo Zavrti obdelovalno ravnino nastavite na **Aktivno**, velja od prvega niza obdelovalnega programa vrtilni kot, vnesen v meni. Če v obdelovalnem programu uporabite cikel **G80** ali funkcijo **PLANE**, veljajo tam definirane vrednosti kotov. V meni vnesene vrednosti kotov se prepišejo s priklicanimi vrednosti.

Deaktiviranje ročnega vrtenja

Za deaktiviranje nastavite v meniju **Zavrti obdelovalno ravnino** želene načine delovanja na **Neaktivno**.

Tudi če je v pogovorno oknu **3D-ROT** v načinu **Ročno obratovanje** nastavljeno na **Aktivno** ponastavitev vrtenja obdelovalne ravnine (**PLANE RESET**) pravilno deluje, kadar je aktivna osnovna pretvorba.

Nastavljanje smeri orodne osi kot aktivne smeri obdelovanja

To funkcijo mora omogočiti proizvajalec stroja. Upoštevajte priročnik za stroj!

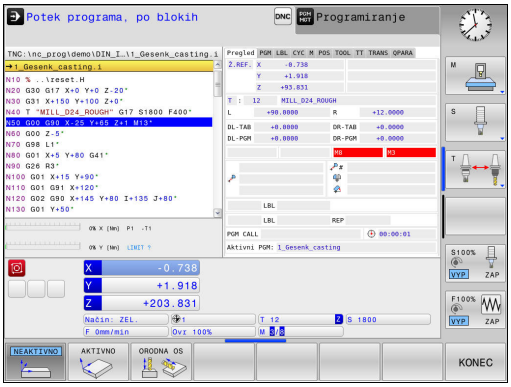

S to funkcijo lahko v načinih **Ročno obratovanje** in **El. ročno kolo** premikate orodje s tipkami za smer osi ali s krmilnikom v smeri, v katero trenutno kaže orodna os. To funkcijo uporabite, če

- želite med prekinitvijo programa orodje odmakniti v smeri orodne osi v 5-osnem programu
- želite s krmilnikom ali s tipkami za smer osi pri ročnem delovanju izvesti obdelavo s primaknjenim orodjem

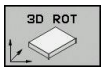

▶ Za izbiro ročnega vrtenja pritisnite gumb **3D-ROT**.

▶ S puščično tipko pozicionirajte kazalec na menijski element**Ročno obratovanje**.

▶ Za nastavitev smeri aktivne orodne osi kot aktivne obdelovalne smeri pritisnite gumb **ORODNA OS**.

▶ Za konec vnosa pritisnite tipko **END**.

Za deaktiviranje nastavite v meniju Vrtenje obdelovalne ravnine menijski element **Ročno obratovanje** na neaktivno.

Če je Funkcija Premik v smeri orodne osi aktivna, statusni prikaz prikazuje simbol .

Ta funkcija je na voljo tudi, ko prekinete programski tek in želite osi ročno premikati.

Določanje referenčne točke v zavrtenem sistemu

Ko ste pozicionirali rotacijske osi, določite referenčno točko tako kot v nezavrtenem sistemu. Delovanje TNC-ja pri določanju izhodiščne točke je pri tem odvisno od nastavitve strojnega parametra **chkTiltingAxes** (št. 204601):

- **chkTiltingAxes: On** TNC pri aktivni obrnjeni obdelovalni ravnini preveri, ali se ob določitvi referenčne točke v oseh X, Y in Z trenutne koordinate rotacijskih osi ujemajo z določenimi rotacijskimi koti (meni 3D-ROT). Če funkcija za vrtenje obdelovalne ravnine ni aktivna, TNC preveri, ali so rotacijske osi nastavljene na 0° (dejanski položaji). Če se položaji ne ujemajo, TNC javi sporočilo o napaki.
- **chkTiltingAxes: Off** TNC ne preveri, ali se trenutne koordinate rotacijskih osi (dejanski položaji) ujemajo z definiranimi vrtilnimi koti.

! **Pozor, nevarnost kolizije!**
Izhodiščno točko praviloma vedno določite na vseh treh glavnih oseh.

15

Pozicioniranje z ročnim vnosom

15.1 Programiranje in izvajanje preprostih obdelav

Za enostavne obdelave ali za predpozicioniranje orodja je primeren način **Pozicioniranje z ročnim vnosom**. Tukaj lahko vnesete kratek program v obliki navadnega besedila HEIDENHAIN ali po DIN/ISO in ga neposredno izvedete. Prikličete lahko tudi cikle TNC-ja. Program se shrani v datoteki $MDI. Pri **pozicioniranju z ročnim vnosom** lahko aktivirate dodatni prikaz stanja.

Uporaba pozicioniranja z ročnim vnosom

Omejitev

V načinu delovanja **Pozicioniranje z ročnim vnosom** naslednje funkcije niso na voljo:

- Prosto programiranje kontur FK
- Ponovitve dela programa
- Tehnologija podprograma
- Popravki poti RL in RR
- Programirna grafika
- Priklic programa %
- Grafika programskega teka

- Izberite način **Pozicionranje z ročno navedbo**. Poljubno programirajte datoteko $MDI.

- Za zagon Programskega teka pritisnite tipko **NC-START**.

Primer 1

V obdelovanec želite izvrtati 20 mm globoko vrtino. Po vpetju obdelovanca, naravnavanju in določitvi referenčne točke lahko vrtino programirate in izvedete s samo nekaj programskimi vrsticami.

Orodje se predpozicionira nad obdelovancem v stavku za premočrtno premikanje in se nato pozicioniralo z varnostno razdaljo 5 mm nad izvrtino. Nato se izvede vrtanje s ciklom **G200**.

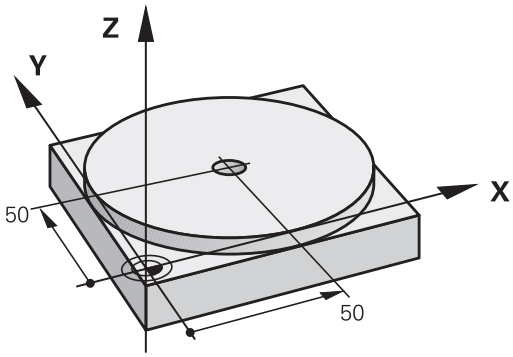

%$MDI G71 *	
N10 T1 G17 S2000 *	Priklic orodja: orodna os Z
	Število vrtljajev vretena 2000 vrt/min
N20 G00 G40 G90 Z+200 *	Odmik orodja (hitri tek)
N30 X+50 Y+50 M3 *	Pozicioniranje orodja nad vrtino v hitrem teku, vklop vretena
N40 G01 Z+2 F2000 *	Pozicioniranje orodja 2 mm nad vrtino
N50 G200 VRTANJE *	Definiranje cikla G200 Vrtanje
Q200=2 ;VARNOSTNA RAZDALJA	Varnostna razdalja orodja nad vrtino
Q201=-20 ;GLOBINA	Globina vrtine (predznak = delovna smer)
Q206=250 ;POT.NAPR.GLOB.DOVAJ.	Pomik pri vrtanju
Q202=10 ;DOVAJALNA GLOBINA	Globina posameznega primika pred odmikom
Q210=0 ;AS ZADRZ.ZGORAJ	Čas zadrževanja zgoraj pri izpetju v sekundah
Q203=+0 ;KOORD. POVRSINA	Koordinata zgornjega roba obdelovanca
Q204=50 ;2. VARNOST. RAZMAK	Položaj po ciklu, glede na Q203
Q211=0.5 ;CAS ZADRZEV. SPODAJ	Čas zadrževanja na dnu vrtine v sekundah
Q395=0 ;REFERENCA GLOBINA	Globina, ki se nanaša na konico orodja ali valjasti del orodja
N60 G79 *	Priklic cikla G200 Globinsko vrtanje
N70 G00 G40 Z+200 M2 *	Odmik orodja
N9999999 %$MDI G71 *	Konec programa

Funkcija premice

Dodatne informacije: Premica v hitrem teku G00 ali Premica s pomikom F G01, Stran 223

Cikel VRTANJE:

Primer 2: odpravljanje poševnega položaja obdelovanca pri strojih z vrtljivo mizo

- Izvedite osnovno rotacijo s 3D-tipalnim sistemom
  Dodatne informacije: Odpravljanje poševnega položaja obdelovanca s 3D-tipalnim sistemom(možnost št. 17), Stran 482
- Zabeležite kot rotacije in prekinite osnovno rotacijo.

- Izberite način **Pozicioniranje z ročnim vnosom**.**Pozicionranje z ročno navedbo**

- Izberite os rotacijske mize ter vnesite zabeleženi rotacijski kot in pomik npr.**G01 C+2.561 F50**

- Končajte vnos.

- Pritisnite tipko **NC-START**: poševni položaj se odpravi z rotacijo okrogle mize.

Varnostno kopiranje ali brisanje programov iz $MDI

Datoteka $MDI se uporablja za kratke in začasno potrebne programe. Če pa želite program vseeno shraniti, sledite naslednjemu postopku:

- Izberite način **Programiranje**.
- Za priklic upravljanja datotek pritisnite tipko **PGM MGT**.
- Označite datoteko **$MDI**.
- Z gumbom **KOPIRANJE** izberite kopiranje datoteke.

CILJNA DATOTEKA =

- Vnesite ime, pod katerim želite shraniti trenutno vsebino datoteke $MDI, npr.**VRTANJE**.
- Pritisnite gumb **V REDU**.
- Zapustite upravljanje datotek z gumbom **KONEC**.**KONEC**

Dodatne informacije: Kopiranje posamezne datoteke, Stran 122

16

Programski test in Programski tek

16.1 Grafike (možnost št. 20)

Uporaba

V načinih **Programski tek - Posamezni niz** in **Programski tek - Zaporedje nizov** in v načinu **programskega testa** TNC grafično simulira obdelavo.

TNC omogoča naslednje poglede:

- Pogled od zgoraj
- Prikaz v treh ravninah
- 3D-prikaz

> V načinu **programskega testa** je na voljo tudi 3D-črtna grafika.

TNC-grafika ustreza prikazu definiranega obdelovanca, ki se obdeluje z orodjem v obliki valja.

Ob aktivni preglednici orodij TNC poleg tega upošteva še vnose v stolpce LCUTS, T-ANGLE in R2.

TNC ne prikazuje grafike, če

- trenutni program ne vsebuje veljavne definicije surovca
- ni izbran noben program
- pri definiciji surovca s pomočjo podprograma še ni bil izveden stavek BLK-FORM

> Programi s petosno ali zasukano obdelavo lahko zmanjšajo hitrost simulacije. Z menijem MOD **Nastavitve grafike** lahko zmanjšate **Kakovost modela** in s tem povečate hitrost simulacije.

Grafika brez možnosti št. 20 Advanced graphic features

Brez možnosti št. 20 v načinih delovanja **Programski tek - Posamezni niz** in **Programski tek - Zaporedje nizov** ter **Programski test** modeli niso na voljo.

Gumba **PROGR. + GRAF.** in **GRAFIKA** sta sivo obarvana.

Črtna grafika v načinu **Programiranje** deluje tudi brez možnosti št. 20.

Nastavitev hitrosti programskih testov

Zadnja nastavljena hitrost ostane aktivna do prekinitve električnega toka. Po vklopu krmiljenja je hitrost nastavljena na MAX.

Ko ste zagnali program, prikazuje TNC naslednje gumbe, s katerimi lahko nastavite hitrost simulacije:

Gumb	Funkcije
	Test programa s hitrostmi, s katerimi se izvaja (upoštevajo se programirani pomiki)
	Postopno zviševanje hitrosti simulacije
	Postopno zniževanje hitrosti simulacije
	Test programa z najvišjo možno hitrostjo (osnovna nastavitev)

Hitrost simulacije lahko nastavite tudi pred zagonom programa:

- Izberite funkcije za nastavitev hitrosti simulacije

- z gumbom izberite želeno funkcijo, npr. postopno zviševanje hitrosti simulacije.

Pregled: Pogledi

V načinih **Programski tek - Posamezni niz** in **Programski tek - Zaporedje nizov** in v načinu **programskega testa** TNC prikaže naslednje gumbe:

Gumb	Pogled
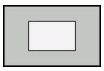	Tloris
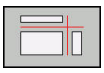	Prikaz v treh ravninah
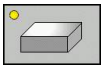	3D-prikaz

Položaj gumbov je odvisen od izbranega načina delovanja.

Način delovanja **Programski test** poleg tega omogoča naslednje poglede:

Gumb	Ponovi
	Prostorninski prikaz
	Prostorninski prikaz in poti orodij
	Poti orodij

Omejitev med programskim tekom

Rezultat simulacije je lahko napačen, če je računalnik TNC-ja obremenjen z zapletenimi obdelovalnimi nalogami.

3D-prikaz

Izbira 3D prikaza:

Z visokoločljivostnim 3D-prikazom lahko podrobno prikažete površino obdelovanca za obdelavo. TNC s simuliranim svetlobnim virom ustvari realistične pogoje svetlobe in sence.

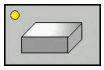

- Pritisnite tipko 3D-prikaz.

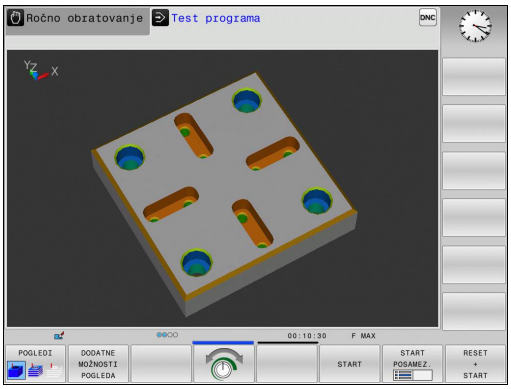

Vrtenje in povečevanje/pomanjševanje in pomikanje 3D-prikaza

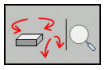

- Izberite funkcije za vrtenje in povečevanje/pomanjševanje in TNC prikaže naslednje gumbe:

Gumbi	Funkcija
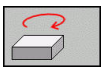 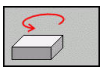	Navpična rotacija prikaza v korakih po 5°
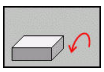 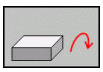	Vodoravno zrcaljenje prikaza v korakih po 5°
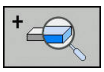	postopno povečevanje prikaza.
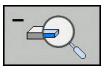	postopno pomanjševanje prikaza.
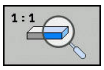	Ponastavitev prikaza na prvotno velikost in kot

- Pomaknite se po orodni vrstici naprej.

Gumbi	Funkcija
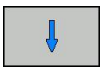	Pomikanje prikaza navzgor in navzdol
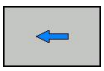 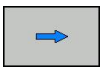	Pomikanje prikaza v levo in v desno
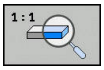	Ponastavitev prikaza na prvotni položaj in kot

Prikazano grafiko lahko spreminjate tudi z miško. Na voljo so naslednje funkcije:

- 3D-vrtenje prikaza: kliknite in držite desno miškino tipko, miško pa premikajte. Če obenem pritisnete tipko Shift, lahko model zavrtite le vodoravno ali navpično
- Premikanje prikazanega modela: pritisnite in pridržite srednjo miškino tipko ali kolesce ter premikajte miško. Če obenem pritisnete tipko Shift, lahko model premikate le vodoravno ali navpično.
- Povečava določenega območja: pritisnite in pridržite levo miškino tipko ter izberite območje. Ko levo miškino tipko spustite, TNC poveča prikaz.
- Hitro povečanje ali pomanjšanje poljubnega območja: miškino kolesce zavrtite naprej ali nazaj.
- Vrnitev v standardni pogled: pritisnite tipko Shift in hkrati dvokliknite z desno miškino tipko. Če zgolj dvokliknete z desno miškino tipko, se rotacijski kot ohrani.

3D-prikaz v načinu Programski test

Način delovanja **Programski test** poleg tega omogoča naslednje poglede:

Gumbi	Funkcija
POGLEDI	Prostorninski prikaz
POGLEDI	Prostorninski prikaz in poti orodij
POGLEDI	Poti orodij

Način delovanja **Test programa** poleg tega omogoča naslednje funkcije:

Gumbi	Funkcija
OKVIR SUROVCA OFF ON	Prikaz okvira surovca
ROBOVI OBDELOV. OFF ON	Poudarjanje robov obdelovanca v 3D-modelu
TRANSP. OBDELOV. OFF ON	Transparenten prikaz obdelovanca
OZNAČ. KONČ.TOČ. OFF ON	Prikaz končnih točk poti orodja
STEVILKE NIZA OFF ON	Prikaz številk stavkov poti orodja
OBDELOV. SIVO BARVNO	Barven prikaz obdelovanca

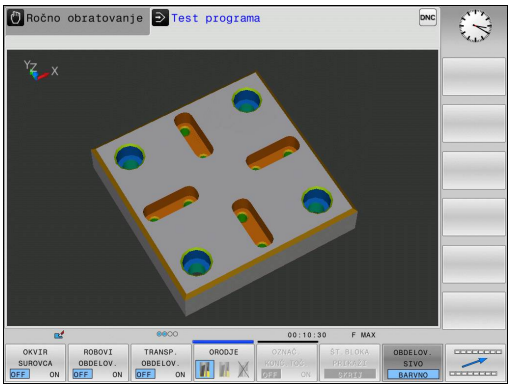

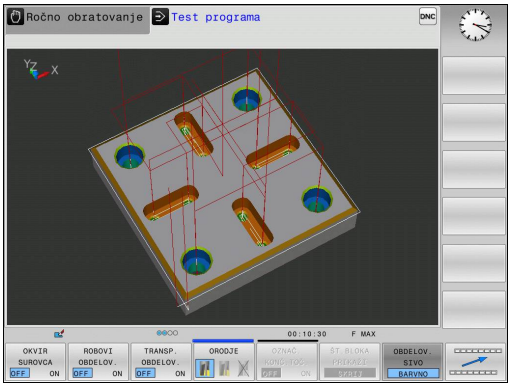

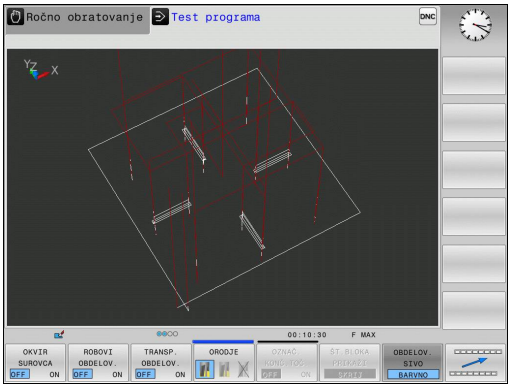

Upoštevajte, da je obseg funkcij odvisen od nastavljene kakovosti modela. Kakovosti modela izberete v funkciji MOD, **Nastavitve grafike**.

S prikazom poti orodja lahko programirane poti premikanja TNC-ja prikažete tridimenzionalno. Če želite podrobnosti hitro prepoznati, je na voljo zmogljiva funkcija povečave.

Programe, ustvarjene v drugem računalniku, lahko s prikazom poti orodja že pred obdelavo preverite za morebitne nepravilnosti in tako preprečite neželene poškodbe obdelovanca med obdelovanjem. Če postprocesor sporoči napačne točke, pride do poškodb.

TNC premikanje v hitrem teku prikaže z rdečo barvo.

Tloris

Izbira tlorisa v načinu **Programski test**:

- pritisnite gumb **DODATNE MOŽNOSTI POGLEDA**.

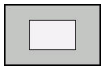

- Pritisnite gumb **POGLED OD ZGORAJ**.

Izbira tlorisa v načinih **Programski tek - Posamezni niz** in **Programski tek - Zaporedje nizov**:

- Pritisnite gumb **GRAFIKA**.

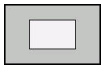

- Pritisnite gumb **POGLED OD ZGORAJ**.

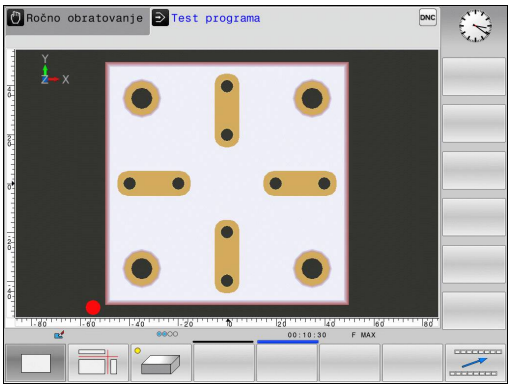

Prikaz v treh ravninah

Prikaz prikazuje tri ravnine in 3D model, podoben tehnični risbi.

Izbira prikaza v 3 ravninah v načinu **Programski test**:

- pritisnite gumb **DODATNE MOŽNOSTI POGLEDA**.

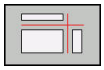

- Pritisnite gumb **PRIKAZ V 3 RAVNINAH**.

Izbira prikaza v 3 ravneh v načinih **Programski tek - Posamezni niz** in **Programski tek - Zaporedje nizov**:

- Pritisnite gumb **GRAFIKA**.

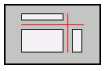

- Pritisnite gumb **PRIKAZ V 3 RAVNINAH**.

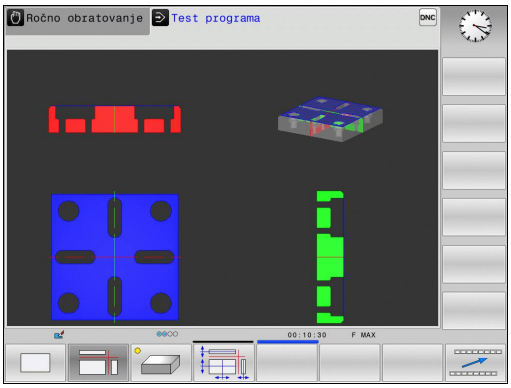

Pomik ravnin

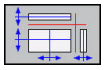

▶ Izberite funkcije za premikanje ravnine in TNC prikaže naslednje gumbe:

Gumbi		Funkcija
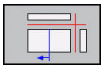		Premikanje navpične ravnine v desno ali levo
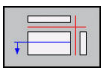	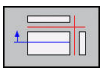	Premikanje navpične ravnine naprej ali nazaj
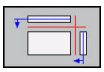	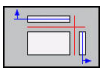	Premikanje vodoravne ravnine navzgor ali navzdol

položaj ravnine je med premikanjem viden v 3D-modelu.

Osnovna nastavitev ravnine je izbrana tako, da leži v obdelovalni ravnini na sredini surovca in na orodni osi na zgornjem robu surovca.

Postavitev ravnin v osnovni položaj:

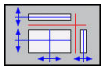

▶ izberite funkcijo za ponastavitev ravnin

Ponovitev grafične simulacije

Obdelovalni program lahko poljubno pogosto grafično simulirate. Za to lahko grafiko znova ponastavite na surovec.

Gumb	Funkcija
RESET SOR. DELA	Prikaz neobdelanega surovca

Prikaz orodja

Ne glede na način delovanja si lahko med simulacijo ogledate orodje.

Gumb	Funkcija
PRIKAZ ORODJA SKRIT	**Programski tek - Zaporedje nizov/Programski tek - Posamezni niz**
ORODJE	**Programski test**

Ugotavljanje časa obdelovanja

Čas obdelave v načinu Programski test

Krmilni sistem izračuna čas trajanja premikov orodja in ga v načinu Programski test prikaže kot čas obdelave. Ob tem upošteva primike in čase zadrževanja.

Čas, ki ga izračuna krmilni sistem, je samo pogojno primeren za izračun časa obdelave, ker ta ne upošteva časov, odvisnih od stroja (npr. za zamenjavo orodja).

Čas obdelave v načinih delovanja stroja

Prikaz časa od začetka do konca programa. Pri prekinitvah se čas ustavi.

Izbira funkcije štoparice

- Pomikajte se po orodni vrstici, dokler se ne prikaže gumb za izbiro funkcij štoparice.

- Izberite funkcije štoparice.

- Z gumbom izberite želeno funkcijo, npr. shranjevanje prikazanega časa.

Gumb	Funkcije štoparice
	Shranitev prikazanega časa
	Prikaz vsote shranjenega in prikazanega časa
	Izbris prikazanega časa

16.2 Prikaz surovca v delovnem prostoru (možnost št. 20)

Uporaba

V načinu **Preizkus programa** lahko grafično preverite položaj surovca oz. izhodiščne točke v delovnem prostoru stroja in aktivirate nadzor delovnega prostora v načinu **Preizkus programa**: pritisnite gumb **SUR.DEL V DEL. PROST.**. Z gumbom **SW KONČ. STIK.NADZ.** druga orodna vrstica) lahko funkcijo aktivirate ali deaktivirate.

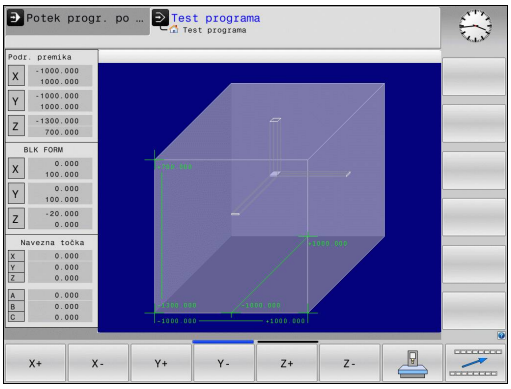

Prozoren kvader predstavlja surovec, katerega izmere so v preglednici **BLK FORM**. Izmere prevzame TNC iz definicije surovca izbranega programa. Kvader surovca določa koordinatni sistem za vnos, katerega ničelna točka leži na območju premikanja kvadra.

Za programski test običajno ni pomembno, kje se nahaja surovec znotraj delovnega prostora. Če aktivirate nadzor delovnega prostora, morate surovec "grafično" premakniti tako, da je znotraj delovnega prostora. V ta namen uporabite gumbe, ki so navedeni v preglednici.

Poleg tega lahko aktivirate trenutno izhodiščno točko za način **Preizkus programa** (oglejte si naslednjo preglednico).

Gumbi		Funkcija
X+	X-	Premik surovca v pozitivni/negativni X-smeri
Y+	Y-	Premik surovca v pozitivni/negativni Y-smeri
Z+	Z-	Premik surovca v pozitivni/negativni Z-smeri
		Prikaz surovca glede na določeno izhodiščno točko
SW konč. stik.nadz.		Vklop oz. izklop funkcije nadzora

Upoštevajte, da se tudi pri **BLK FORM VALJ** kvader prikaže kot surovec v delovnem prostoru.

Pri uporabi **BLK FORM VRTENJE** v delovnem prostoru ni prikazan surovec.

16.3 Funkcije za prikaz programa

Pregled

V načinih **Potek progr. posam. blok** in **Potek progr. po blokih** TNC prikazuje gumbe, s katerimi lahko obdelovalni program prikažete po straneh:

Gumb	Funkcije
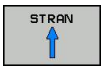	Pomik za en zaslon nazaj v programu
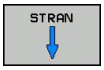	Pomik za en zaslon naprej v programu
	Izbira začetka programa
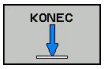	Izbira konca programa

16.4 Programski test

Uporaba

V načinu **Test programa** simulirajte potek programov in delov programov, da zmanjšate možnost programskih napak med programskim tekom. TNC nudi pomoč pri iskanju:

- geometričnih neskladnosti
- manjkajočih vnosov
- neizvedljivih skokov
- poškodb delovnega prostora

Dodatno lahko uporabljate še naslednje funkcije:

- Programski test po stavkih
- Prekinitev testa pri poljubnem nizu
- Preskoki nizov
- Funkcije za grafični prikaz
- Ugotavljanje časa obdelovanja
- Dodatni prikaz stanja

16.4 Programski test

Pozor, nevarnost kolizije!

TNC pri grafični simulaciji ne more simulirati vseh dejansko opravljenih poti premikov stroja, npr.

- premike pri zamenjavi orodja, ki jih je proizvajalec stroja definiral v makru za zamenjavo orodja ali prek PLC-ja;
- pozicioniranja, ki jih je proizvajalec stroja definiral v makru M-funkcij;
- pozicioniranja, ki jih proizvajalec stroja izvaja prek PLC-ja;

HEIDENHAIN zato priporoča, da vsak program zaženete nadvse previdno, tudi če programski test ni sporočil napak in vidnih poškodb obdelovanca.

Pri surovcih v obliki kvadra TNC zažene programski test po priklicu orodja na naslednji položaj:

- na obdelovalni ravnini v sredini določenega surovca **BLK FORM**
- na orodni osi, 1 mm nad točko **MAX**, definirano v **BLK FORM**

Pri rotacijsko simetričnih surovcih TNC zažene programski test po priklicu orodja na naslednji položaj:

- v obdelovalno ravnino na položaj X = 0, Y = 0;
- na orodno os, 1 mm nad definiranim surovcem

Za jasen potek obdelave po zamenjavi orodja praviloma izvedite premik na položaj, s katerega lahko TNC nastavi položaj za obdelavo brez nevarnosti kolizije.

Proizvajalec stroja lahko tudi za način delovanja **Programski test** določi makro za zamenjavo orodja, ki natančno simulira delovanje stroja. Upoštevajte priročnik za stroj!

Izvedba programskega testa

> Pri aktivnem osrednjem pomnilniku orodij morate za programski test aktivirati preglednico orodij (stanje S). Za to v načinu **programskega testa** z upravljanjem datotek izberite želeno preglednico orodij.

Za programski test lahko izberete katero koli preglednico prednastavitev (stanje S).

V vrstici 0 začasno naložene preglednice prednastavitev po pritisku gumbov **RESET + START** je samodejno navedena trenutno aktivna referenčna točka iz preglednice **Preset.pr** (obdelava). Vrstica 0 je ob zagonu Programskega testa izbrana tako dolgo, dokler v NC-programu ne določite druge referenčne točke. Krmilni sistem vse referenčne točke iz vrstic > 0 prebere iz izbrane preglednice prednastavitev Programskega testa.

S funkcijo **SUROVEC V DEL. PROSTORU** aktivirajte nadzor delovnega prostora za programski test.

Dodatne informacije: Prikaz surovca v delovnem prostoru (možnost št. 20), Stran 517

- Izberite način **Programski test**.

- S tipko **PGM MGT** prikažite upravljanje datotek in izberite datoteko, ki jo želite preizkusiti.

TNC prikazuje naslednje gumbe:

Gumb	Funkcije
RESET + START	Ponastavitev surovca in testiranje celotnega programa
START	Testiranje celotnega programa
START POSAMEZ.	Testiranje vsakega posameznega NC-niza
STOP	Zaustavitev programskega testa (gumb se prikaže samo, če ste programski test zagnali)

Programski test lahko kadarkoli – tudi znotraj obdelovalnih ciklov – prekinete in znova nadaljujete. Da bi programski test lahko nadaljevali, ne smete storiti naslednjega:

- s puščičnimi tipkami ali tipko **GOTO** izbrati drugega niza;
- spreminjati programa;
- izbrati novega programa.

16.5 Programski tek

Uporaba

V načinu **Potek programa, po blokih** TNC izvaja programsko obdelovanje neprekinjeno, do konca programa ali do prekinitve.

V načinu **Potek programa, posam. blok** TNC izvede vsak niz posebej, ko pritisnete zunanjo tipko **NC-START**. Pri ciklih točkovnih vzorcev in **G79 PAT** se krmilni sistem po vsaki točki zaustavi.

Naslednje TNC-funkcije lahko uporabite v načinih in :

- Prekinitev Programskega teka
- Programski tek od določenega niza naprej
- Preskoki nizov
- Urejanje preglednice orodij (TOOL.T)
- Preverjanje in spreminjanje Q-parametrov
- Prekrivanje pozicioniranja krmilnika
- Funkcije za grafični prikaz
- Dodatni prikaz stanja

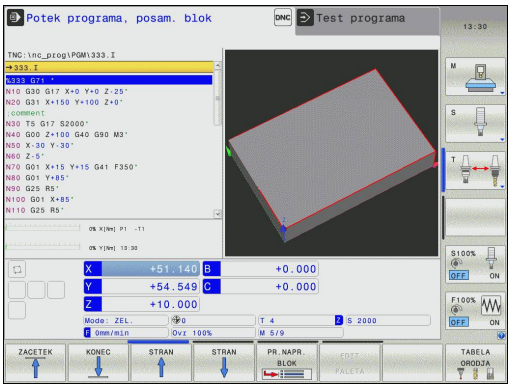

Izvedba obdelovalnega programa

Priprava

1 Obdelovalni kos vpnite na strojno mizo
2 Določanje izhodiščne točke
3 Izberite potrebne tabele in paletne datoteke (status M)
4 Izbira obdelovalnega programa (status M)

Pomik in število vrtljajev vretena lahko spreminjate z vrtljivimi gumbi.

Če želite zagnati NC-program, lahko z gumbom **FMAX** zmanjšate hitrost pomika. Zmanjšanje velja za vse hitre teke in pomike. Vnesena vrednost po vklopu/izklopu stroja ni več aktivna. Za ponastavitev določene maksimalne hitrosti pomika po vklopu morate znova vnesti ustrezno številsko vrednost.

Lastnosti te funkcije so odvisne od stroja. Upoštevajte priročnik za stroj!

Programski tek – Zaporedje stavkov

- Obdelovalni program zaženite s tipko **NC-START**.

Programski tek – Posamezni stavek

- Vsak niz obdelovalnega programa zaženite posebej s tipko **NC-START**.

Prekinitev obdelave

Za prekinitev programskega teka je na voljo več možnosti:

- programirane prekinitve
- ročna prekinitev

Krmilni sistem trenutno stanje Programskega teka prikaže v prikazu stanja:

Simbol	Pomen
	Program se je zagnal.
	Program je bil prekinjen.
	Program je zaustavljen.

Prekinjen program se od zaustavljenega razlikuje v tem, da prekinjeni Programski tek med drugim uporabniku omogoča naslednja dejanja:

- Izbira načina delovanja
- Spreminjanje Q-parametrov s funkcijo **Q INFO**
- Spreminjanje nastavitve izbirne prekinitve, programirane s funkcijo **M1**
- Spreminjanje nastavitve za preskok NC nizov, programiranih s **/**

> Dodatni funkciji **M2** in **M30** in funkciji **NC-STOP** in **INTERNI STOP** Programskega teka ne prekinejo, temveč ga zaustavijo.
>
> Če krmilni sistem med Programskim tekom zazna napako, samodejno prekine obdelovanje.

Programirane prekinitve

Prekinitve lahko določite neposredno v obdelovalnem programu. Krmilni sistem Programski tek prekine v NC-nizu, ki vsebuje naslednje vnose:

- programirana zaustavitev **G38** (z dodatno funkcijo in brez nje)
- programirana zaustavitev **M0**
- pogojna zaustavitev **M1**

> Tudi dodatna funkcija **M6** lahko prekine Programski tek. Obseg delovanja dodatne funkcije določi proizvajalec stroja.

Ročna prekinitev

Medtem ko se obdelovalni program izvaja v načinu **Programski tek - Zaporedje nizov**, izberite **Programski tek - Posamezni niz**. Krmilni sistem prekine obdelavo, ko se izvede trenutni obdelovalni korak.

Zaustavitev in konec obdelave

- Pritisnite tipko **NC-STOP**.

- > Krmilni sistem ne dokonča trenutnega NC-niza.
- > Krmilni sistem v prikazu stanja prikaže simbol za zaustavitev.
- > Dejanj, kot je npr. preklop načina delovanja, ni mogoče izvesti.
- > Omogočeno je nadaljevanje programa s tipko **NC-START**.

- Pritisnite gumb **INTERNI STOP**.

- > Krmilni sistem v prikazu stanja na kratko prikaže simbol za prekinitev programa.

- > Krmilni sistem v prikazu stanja prikaže simbol za konec programa (neaktivno stanje).
- > Dejanja, kot je npr. preklop načina delovanja, je znova mogoče izvesti.

Premikanje strojnih osi med prekinitvijo

Strojne osi lahko med prekinitvijo premikate kot v načinu **Ročno obratovanje**.

Pozor, nevarnost trka!

Če Programski tek prekinete pri zavrteni obdelovalni ravnini, lahko z gumbom **3D-ROT** preklapljate koordinatni sistem med zavrteno/nezavrteno in aktivno smerjo orodne osi.

TNC nato oceni funkcijo tipk za smer osi, krmilnik in logiko za ponovni primik. Pri zagonu bodite pozorni na to, da bo aktiven pravi koordinatni sistem in da bodo v meni 3D-ROT po potrebi vnesene vrednosti kotov rotacijskih osi.

Primer uporabe: Zagon vretena po lomu orodja

- Prekinite obdelavo.
- Sprostitev tipk za smer osi: pritisnite gumb **ROČNI PREMIK**.
- Strojne osi premikajte s tipkami za smer osi.

Pri nekaterih strojih morate po pritisku gumba **ROČNI PREMIK** pritisniti tipko **NC-START**, da sprostite tipke za smer osi. Upoštevajte priročnik za stroj!

Nadaljevanje Programskega teka po prekinitvi

Če program prekinete z gumbom **INTERNI STOP** morate obdelavo zagnati od začetka programa ali s funkcijo **PR.NAPR. BLOK**.

Pri obdelovalnih ciklih premik na niz vedno skoči na začetek cikla. Če Programski tek prekinete med obdelovalnim ciklom, krmilni sistem po premiku na niz ponovi že izvedene obdelovalne korake.

Če Programski tek prekinete med ponovitvijo dela programa ali med podprogramom, se morate s funkcijo **PR.NAPR. BLOK** znova pomakniti na mesto prekinitve.

TNC shrani pri prekinitvi Programskega teka:

- podatke o nazadnje priklicanem orodju;
- izračun aktivnih koordinat (npr. zamik ničelne točke, rotacijo, zrcaljenje)
- koordinate nazadnje definiranega središča kroga.

Upoštevajte, da ostanejo shranjeni podatki aktivni, dokler jih ne ponastavite (npr. s tem, da izberete nov program).

Shranjeni podatki se uporabljajo za ponovni primik na konturo po ročnem premiku strojnih osi med prekinitvijo (gumb **POJDI NA POZICIJO**).

Nadaljevanje Programskega teka s tipko NC-START

Po prekinitvi lahko Programski tek nadaljujete s tipko **NC-START**, če ste program zaustavili na naslednji način:

- S pritiskom tipke **NC-STOP**
- programirana prekinitev

Nadaljevanje programskega teka po napaki

Pri sporočilu o napaki, ki se lahko izbriše:

- Odpravite vzrok napake.
- Na zaslonu izbrišite sporočilo o napaki s pritiskom tipke **CE**.
- Znova zaženite programski tek ali pa ga nadaljujte na mestu, kjer je bil prekinjen.

Pri sporočilu o napaki, ki ga ni mogoče izbrisati

- Dve sekundi držite pritisnjeno tipko **END**, da se TNC znova zažene.
- Odpravite vzrok napake.
- Znova zaženite.

Pri večkratnem pojavljanju napake si sporočilo o napaki zapišite in obvestite servisno službo.

Odmik: po izpadu električnega toka

Način delovanja **Odmik** omogoči in prilagodi proizvajalec stroja. Upoštevajte priročnik za stroj!

Z načinom delovanja **Odmik** lahko po izpadu električnega toka orodje odmaknete.

Način delovanja **Odmik** je na voljo v naslednjih stanjih:

- Prekinitev toka
- Manjkajoča krmilna napetost za releje
- Prehod čez referenčne točke

Način delovanja **Odmik** omogoča naslednje načine premikanja:

Način	Funkcija
Strojne osi	Premike vseh osi v izvornem koordinatnem sistemu
Zavrten sistem	Premike vseh osi v aktivnem koordinatnem sistemu Delujoči parameter: položaj vrtljivih osi
Orodna os	Premiki orodnih osi v aktivnem koordinatnem sistemu
Navoj	Premiki orodnih osi v aktivnem koordinatnem sistemu z izravnalnim premikom vretena Delujoči parameter: višina navoja in smer vrtenja

Če je vrtenje obdelovalne ravnine (možnost št. 8) v krmilnem sistemu omogočeno, je na voljo **zavrten sistem**.

TNC samodejno predizbere način premikanja in pripadajoče parametre. Če način premikanja oz. parametri niso bili pravilno predizbrani, jih lahko ročno spremenite.

Pozor, nevarnost trka!

Za nereferencirane osi TNC prevzame zadnjo shranjeno vrednost osi. Te vrednosti osi običajno ne ustrezajo natančno dejanskim položajem osi!

Posledica tega je med drugim lahko ta, da TNC pri premikanju v smeri orodja slednjega ne premika natančno vzdolž dejanske smeri orodja. Če je orodje še v stiku z obdelovancem, lahko to povzroči natege ali poškodbe obdelovanca in orodja. Do nategov in poškodb obdelovanca in orodja lahko pride tudi zaradi nenadzorovanega končanja ali zaviranja osi po izpadu električnega toka. Če je orodje še v stiku z obdelovancem, osi premikajte previdno. Prednostni pomik nastavite na majhno vrednost. Če uporabljate krmilnik, izberite majhen faktor pomika.

Pri nereferenciranih oseh ni na voljo nadzor nad območjem premikanja. Opazujte osi med premikanjem. Ne približujte se mejam območja premikanja.

Primer

Med izvajanjem cikla rezanja navojev zasukani obdelovalni ravnini je prišlo do izpada električnega toka. Navojni sveder morate odmakniti:

- Vklop napajanja TNC-ja in stroja: TNC zažene operacijski sistem. Ta postopek lahko traja nekaj minut. Nato prikaže TNC v zgornji vrstici zaslona pogovorno okno za prekinitev napajanja.

- Aktivirajte način **Odmik** tako, da pritisnete gumb **ODMIK**. TNC prikaže sporočilo **Izbran odmik**.

- Potrdite izpad električnega toka s pritiskom tipke **CE**. TNC prevede PLC-program.

- Vklopite napajalno napetost in TNC preveri delovanje zasilnega izklopa. Če vsaj ena os ni referencirana, morate prikazane vrednosti položajev primerjati z dejanskimi vrednostmi osi in potrditi skladnost; po potrebi sledite navodilom v prikaznih oknih.

- Preverite predizbrani način premikanja: po potrebi izberite **NAVOJ**.
- Preverite predizbrano višino navoja: po potrebi vnesite višino navoja.
- Preverite predizbrano smer vrtenja: po potrebi izberite smer vrtenja navoja.
  Desni navoj: vreteno se pri vstopu v obdelovanec vrti v smeri urnega kazalca in v nasprotni smeri ob izstopu. Levi navoj: vreteno se pri vstopu v obdelovanec vrti v nasprotni smeri urnega kazalca in obratno ob izstopu.

- Aktivirajte odmik tako, da pritisnete gumb **ODMIK**.

- Odmik: odmaknite orodje s tipkami za smer osi ali elektronskim krmilnikom
  Osna tipka Z+: izvlek iz obdelovanca
  Osna tipka Z-: uvlek v obdelovanec.

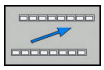

- Zapustitev odmika: vrnitev v prvotno ravnino gumba

- Končajte način **Odmik** tako, da pritisnete gumb **KONEC ODMIKA**. TNC preveri, ali se lahko način **Odmik** zaključi; po potrebi sledite navodilom v prikaznih oknih.

- Odgovorite na varnostno vprašanje: če orodje ni bilo pravilno odmaknjeno, pritisnite gumb **NE**. Če je bilo orodje pravilno odmaknjeno, pritisnite gumb **DA**. TNC zapre okno **Izbran odmik**.
- Inicializacija stroja: po potrebi zapeljite čez referenčne točke
- Vzpostavitev želenega stanja stroja: po potrebi ponastavite zavrtene obdelovalne ravnine

Poljuben vstop v program (premik na stavek)

Funkcijo **PREMIK NA NIZ N** mora aktivirati in prilagoditi proizvajalec stroja. Upoštevajte priročnik za stroj!

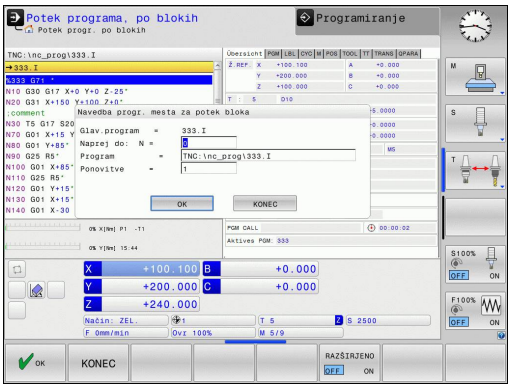

S funkcijo **PREMIK NA STAVEK N** (premik na stavek) lahko obdelovalni program izvedete od poljubnega niza N naprej. TNC računsko upošteva obdelavo obdelovanca do tega niza. TNC jo lahko grafično predstavi.

Če ste program prekinili z **NOTRANJA ZAUSTAVITEV**, TNC za zagon programa samodejno ponudi stavek N, v katerem ste program prekinili.

Premik na stavek se ne sme začeti v podprogramu.

Vse zahtevane programe, preglednice in paletne datoteke morate izbrati v načinih **Programski tek - posamezni niz** in **Programski tek - Zaporedje nizov** (stanje M).

Če program do konca teka niza vsebuje programirano prekinitev, se tek niza prekine tam. Za nadaljevanje premika na stavek pritisnite zunanjo tipko **START**.

Po premiku na stavek premaknite orodje s funkcijo **PREMIK NA POLOŽAJ** na določen položaj.

Popravek dolžine orodja se aktivira šele s priklicem orodja in pozicionirnim nizom, ki sledi. To velja tudi, če ste spremenili samo dolžino orodja.

TNC pri premiku na niz preskoči vse cikle tipalnega sistema. Parametri rezultatov, ki jih opisujejo ti cikli, potem morda ne bodo vsebovali nobenih vrednosti.

Premika na niz ne smete uporabiti, če ste po zamenjavi orodja v obdelovalnem programu:

- zagnali program v FK-zaporedju
- aktivirali raztezni filter
- uporabljate paletno obdelovanje
- zagnali program v ciklu navoja (cikel G84, G85, G206, G207 in G209) ali v naslednjem programskem nizu
- uporabili cikel tipalnega sistema G55 pred zagonom programa

▶ Za izbiro prvega stavka trenutnega programa kot začetka premika vnesite **GOTO** »0«.

▶ Izbira premika na stavek: pritisnite gumb **PREMIK NA STAVEK**

▶ **Premik na N**: vnesite številko N-stavka, pri katerem želite, da se premik konča.

▶ **Program**: vnesite ime programa, v katerem je N-stavek.

▶ **Ponovitve**: vnesite število ponovitev, ki naj se upoštevajo pri premiku na stavek, če je N-stavek znotraj ponovitve dela programa ali v večkrat priklicanem podprogramu.

▶ Za zagon premika na stavek pritisnite zunanjo tipko **START**.

▶ Izvedite primik na konturo (oglej si naslednji razdelek).

Vstop s tipko GOTO

Pri vstopu s tipko **GOTO** s številko stavka, TNC izvede funkcije PLC, ki zagotavljajo varen vstop.

Če v podprogram vstopite s tipko GOTO za številko niza:

- TNC preskoči konec podprograma (**G98 L0**)
- TNC ponastavi funkcijo M126 (optimizirano premikanje rotacijskih osi glede na pot)

V takih primerih praviloma vstopite s funkcijo premika na niz!

Ponovni primik na konturo

S funkcijo **POJDI NA POZICIJO** TNC premakne orodje na konturo obdelovanca v naslednjih primerih:

- Ponovni primik po premiku strojnih osi med prekinitvijo, ki je bila izvedena brez funkcije **INTERNI STOP**.
- Ponovni primik po premiku z **PREMIK NA NIZ N**, npr. po prekinitvi s funkcijo **NOTRANJA ZAUSTAVITEV.INTERNI STOP**
- Če se položaj osi po odpiranju krmilnega kroga med prekinitvijo programa spremeni (odvisno od stroja).

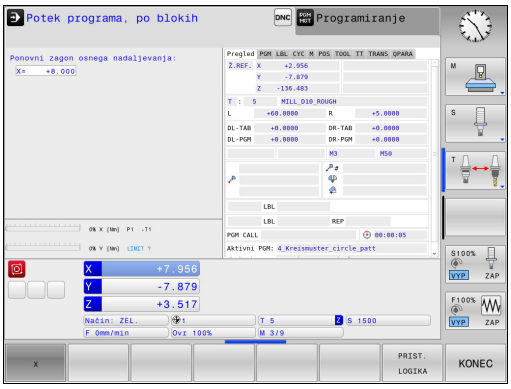

- ▶ Za ponovni primik na konturo pritisnite gumb **POJDI NA POZICIJO**.
- ▶ Po potrebi ponastavite stanje stroja.
- ▶ Osi premikajte v zaporedju, ki ga predlaga TNC na zaslonu: pritisnite tipko **NC-START**.
- ▶ Osi premikajte v poljubnem zaporedju: pritisnite gumbe **X**, **Z** itd. ter jih vsakič aktivirajte s tipko **NC-START**.
- ▶ Za nadaljevanje obdelave pritisnite tipko **NC-START**.

16.6 Samodejni zagon programa

Uporaba

Proizvajalec stroja mora TNC vnaprej pripraviti za samodejni zagon programa. Upoštevajte priročnik za stroj!

Pozor, nevarnost za upravljalca!
Na strojih, ki nimajo zaprtega delovnega prostora, je uporaba funkcije za samodejni zagon prepovedana.

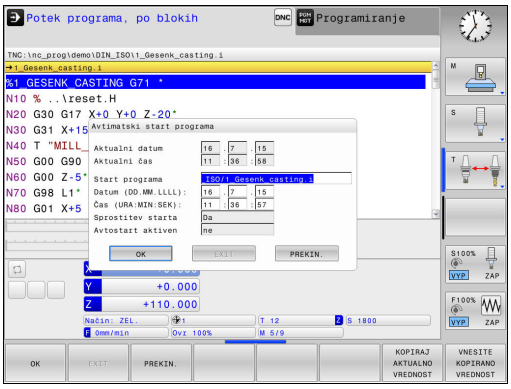

Z gumbom **SAMODEJNI ZAGON** lahko z vnesenim časom v načinu programskega teka zažene program, ki je aktiven v posameznem načinu delovanja:

- Prikaz okna za določanje začetnega časa
- **Čas (h:min:s):** ura, ob kateri naj se program zažene.
- **Datum (DD.MM.LLLL):** datum, kdaj naj se program zažene.
- Za aktivacijo zagona: pritisnite gumb **V REDU**.

16.7 Preskoki stavkov

Uporaba

Nize, ki ste jih pri programiranju označili z znakom »/«, lahko med **Test programa** ali **Zap. nizov/posam. niz v progr. teku** preskočite:

- Brez izvedbe ali testa NC-nizov z znakom "/": gumb nastavite na **VKLOP**.

- Izvedba ali test NC-nizov z znakom "/": gumb nastavite na **IZKLOP**.

Ta funkcija ne deluje za nize **G99**.
Nazadnje izbrana nastavitev se ohrani tudi po prekinitvi toka.

Vstavite znak „/“

- V načinu **Programiranje** izberite stavek, pri katerem želite vnesti znak za izklop.

- Izberite gumb **VSTAVI**.

Izbrišite znak »/«.

- V načinu **Programiranje** izberite stavek, pri katerem želite izbrisati znak za izklop.

- Izberite gumb **ODSTRANI**.

16.8 Izbirna zaustavitev programskega teka

Uporaba

Lastnosti te funkcije so odvisne od stroja.
Upoštevajte priročnik za stroj!

TNC po izbiri prekine programski tek pri nizih, v katerih je programirana funkcija M1. Če M1 uporabite v načinu **Programski tek**, TNC ne izklopi vretena in hladila.

- Brez prekinitve **Programskega teka** ali **Programskega testa** pri nizih z M1: gumb nastavite na **IZKLOP**.

- Prekinitev **Programskega teka** ali **Programskega testa** pri nizih z M1: gumb nastavite na **VKLOP**.

17

MOD-funkcije

17.1 MOD-funckija

Z MOD-funkcijo lahko izberete dodatne prikaze in možnosti vnosa. Pri tem lahko vnesete tudi kode, da omogočite dostop do zaščitenega območja.

Izbira MOD-funkcij

Odpiranje pojavnega okna z MOD-funkcijami:

MOD

- Za izbiro MOD-funkcij pritisnite tipko **MOD**. TNC odpre pojavno okno, v katerem so prikazane MOD-funkcije, ki so na voljo.

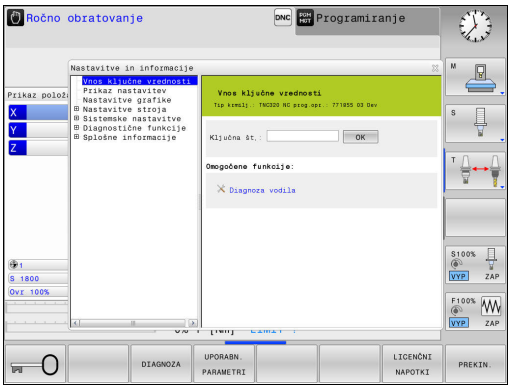

Spreminjanje nastavitev

V MOD-funkcijah je poleg upravljanja z miško možna tudi navigacija s tipkovnico:

- S tabulatorsko tipko preklopite z območja za vnos v desnem oknu na izbiro MOD-funkcij v levem oknu.
- Izberite MOD-funkcijo.
- S tabulatorsko tipko ali tipko ENT preklopite na polje za vnos.
- Vnesite vrednost glede na funkcijo in jo potrdite z gumbom **V REDU** ali pa izberite želeno možnost in jo potrdite z **Prevzemi**.

> Če je na voljo več nastavitvenih možnosti, lahko s pritiskom tipke **GOTO** prikažete okno, v katerem so prikazane vse nastavitvene možnosti. S tipko **ENT** izberite nastavitev. Če nastavitve ne želite spremeniti, zaprite okno s tipko **END**.

Izhod iz MOD-funkcije

- Za izhod iz MOD-funkcij pritisnite gumb **KONEC** ali tipko **END**.

Pregled MOD-funkcij

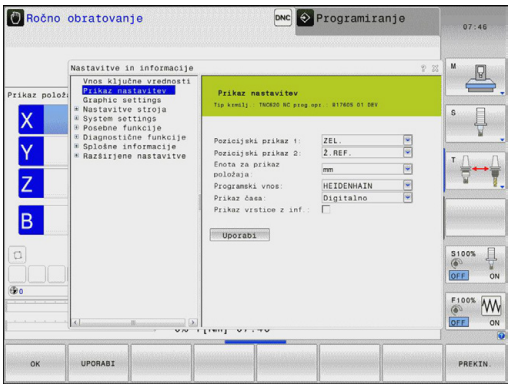

Neodvisno od izbranega načina delovanja so na voljo naslednje funkcije:

Vnos ključne vrednosti

- Št. ključa

Prikaz nastavitev

- Prikazi položaja
- Merska enota (mm/palci) za prikaz položaja
- Programirni vnos za MDI
- Prikaz časa
- Prikaz vrstice z inf.

Nastavitve grafike

- Tip modela
- Kakovost modela

Nastavitve stroja

- Kinematika
- Meje premika
- Datoteka za uporabo orodja
- Zunanji dostop

Sistemske nastavitve

- Nastavitev sistemskega časa
- Določanje omrežnih povezav
- Omrežje: konfiguracija IP

Diagnostične funkcije

- Diagnoza vodila
- Diagnoza pogona
- Inf. o sistemu HeROS

Splošne informacije

- Razl. prog. opreme
- Informac. o FCL
- Licenčne informacije
- Časi delovanja stroja

17.2 Nastavitve grafike

S funkcijo MOD **Nastavitve grafike** lahko nastavite vrsto in kakovost modela .

Nastavitve grafike izberite po naslednjem postopku:

- V meniju MOD izberite skupino **Nastavitve grafike**.
- Izberite vrsto modela.
- Izberite kakovost modela.
- Pritisnite gumb **PREVZEMI**.
- Pritisnite gumb **V REDU**.

Za nastavitve grafike TNC-ja so na voljo naslednji parametri simulacije:

Tip modela

Prikazan simbol	Izbira	Lastnosti	Uporaba
	3D	zelo natančne podrobnosti, časovno zamudno in velika poraba pomnilnika	obdelava z rezkanjem s spodrezi, obdelava z rezkanjem in struženjem
	2.5D	hitro	obdelava z rezkanjem brez spodrezov
	Brez modela	zelo hitro	črtna grafika

Kakovost modela

Prikazan simbol	Izbira	Lastnosti
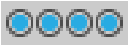	zelo visoka	visoka hitrost podatkov, natančen prikaz geometrije orodja mogoč prikaz končnih točk stavka in številk stavka
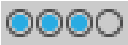	visoko	visoka hitrost podatkov, natančen prikaz geometrije orodja
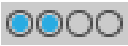	srednja	srednja hitrost podatkov, približek geometrije orodja
	nizka	nizka hitrost podatkov, slab približek geometrije orodja

17.3 Nastavitve stroja

Zunanji dostop

Proizvajalec stroja lahko konfigurira možnosti zunanjega dostopa. Upoštevajte priročnik za stroj!

Strojno pogojena funkcija: z gumbom **TNCOPT** lahko omogočite ali onemogočite dostop zunanji programski opremi za diagnosticiranje ali zagon.

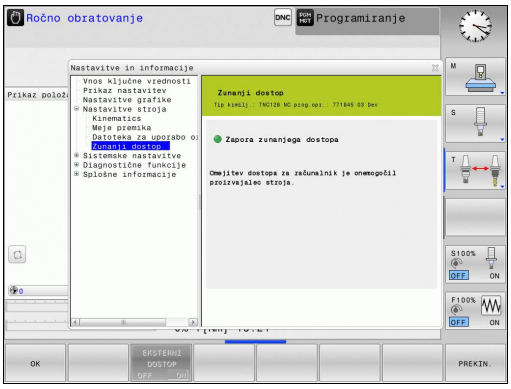

Z MOD-funkcijo **Zunanji dostop** lahko omogočite ali preprečite dostop do TNC-ja. Ko je zunanji dostop onemogočen, povezava s TNC-jem ni mogoča, zato podatkov ne morete več prenašati prek omrežja ali serijske povezave, npr. s programsko opremo za prenos podatkov TNCremo.

Zapora zunanjega dostopa:

- V meniju MOD izberite skupino **Nastavitve stroja**.
- Izberite meni **Zunanji dostop**.
- Gumb **EKSTERNI DOSTOP VKLOP/IZKLOP** nastavite na **IZKLOP**.
- Pritisnite gumb **V REDU**.

Vnos meja premika

Funkcijo **Meje premika** mora omogočiti in prilagoditi proizvajalec stroja.

Upoštevajte priročnik za stroj!

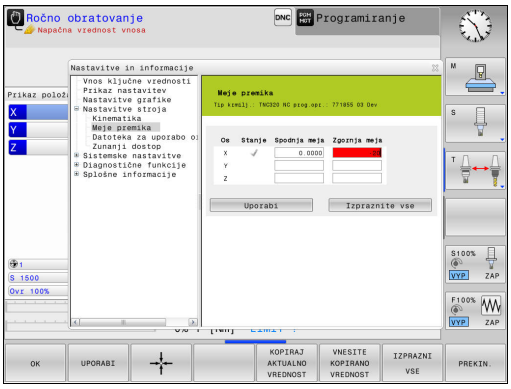

Z MOD-funkcijo **Meje premika** dejansko uporabno pot premika omejite z največjim območjem premikanja. Tako lahko za vsako os definirate zaščitna območja, da npr. indeksirno glavo zaščitite pred kolizijo.

Vnos meja premika:

- V meniju MOD izberite skupino **Nastavitve stroja**.
- Izberite meni **Meje premika**.
- Vnesite vrednosti za želene osi kot REF-vrednost ali z gumbom **PREVZEM TRENUT. POLOŽAJA** prevzemite trenutni položaj.
- Pritisnite gumb **UPORABI**. TNC preveri veljavnost vnesenih vrednosti.
- Pritisnite gumb **V REDU.V REDU**

Zaščitno območje se aktivira samodejno, ko za os določite veljavno omejitev. Nastavitve se ohranijo tudi po ponovnem zagonu krmilnega sistema.

Zaščitno območje lahko izklopite le tako, da izbrišete vse vrednosti ali pritisnete gumb **IZPRAZNI VSE**.

Datoteka o uporabi orodja

Funkcijo preverjanja uporabnosti orodja mora aktivirati proizvajalec stroja. Upoštevajte priročnik za stroj!

S funkcijo MOD **Datoteka o uporabi orodja** izberite, ali naj TNC datoteko o uporabi orodja ustvari enkrat, vedno ali nikoli.

Ustvarjanje datoteke za uporabo orodja:

- V meniju MOD izberite skupino **Nastavitve stroja**.
- Izberite meni **Datoteka o uporabi orodja**.
- Izberite želeno nastavitev za načina **Programski tek - Zaporedje nizov/posamezni niz** in **Programski test**.
- Pritisnite gumb **PREVZEMI**.
- Pritisnite gumb **V REDU**.

Izbira kinematike

Funkcijo **Izbira kinematike** mora omogočiti in prilagoditi proizvajalec stroja.

Upoštevajte priročnik za stroj!

To funkcijo lahko uporabljate za testiranje programov, če se njihova kinematika ne ujema s kinematiko stroja. Če je proizvajalec stroja v stroj shranil različne kinematike in jih omogočil, lahko z MOD-funkcijo aktivirate eno od teh kinematik. Če izberete določeno kinematiko za programski test, se kinematika stroja pri tem ne spremeni.

Pozor, nevarnost kolizije!

Če za delovanje stroja izberete drugo kinematiko, izvede TNC vsa nadaljnja premikanja v skladu s spremenjeno kinematiko.

Pazite, da v programskem testu izberete ustrezno kinematiko za preverjanje obdelovanca.

17.4 Sistemske nastavitve

Nastavitev sistemskega časa

S funkcijo MOD **Nastavitev sistemskega časa** lahko časovni pas, datum in uro nastavite ročno ali s pomočjo strežniške sinhronizacije z NTP.

Ročna nastavitev sistemskega časa:

- V meniju MOD izberite skupino **Sistemske nastavitve**.
- Pritisnite gumb **NASTAVITEV DATUMA/URE**.
- V območju **Časovni pas** izberite svoj časovni pas.
- Pritisnite gumb **LOKALNO/NTP**, če želite izbrati vnos **Ročna nastavitev časa**.
- Po potrebi spremenite datum in uro.
- Pritisnite gumb **V REDU**.

Nastavitev sistemskega časa v s pomočjo strežnika NTP:

- V meniju MOD izberite skupino **Sistemske nastavitve**.
- Pritisnite gumb **NASTAVITEV DATUMA/URE**.
- V območju **Časovni pas** izberite svoj časovni pas.
- Pritisnite gumb **LOKALNO/NTP**, če želite čas vnesti s pomočjo strežniške sinhronizacije z NTP.
- Vnesite ime gostitelja ali spletni naslov NTP strežnika.
- Pritisnite gumb **DODAJ**.
- Pritisnite gumb **V REDU**.

17.5 Izbira prikaza položaja

Uporaba

V načinu **Ročno** ter načinih **Programski tek - Zaporedje nizov** in **Programski tek - Posamezni niz** lahko vplivate na prikaz koordinat:

Slika desno prikazuje različne položaje orodja.

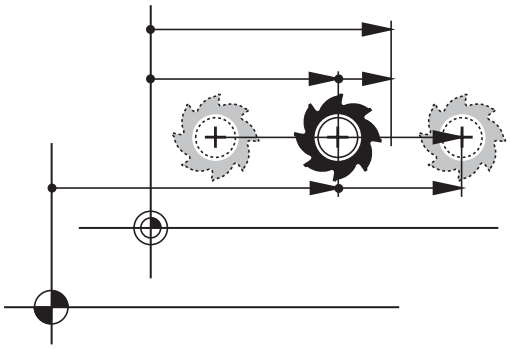

- Izhodiščni položaj
- Ciljni položaj orodja
- Ničelna točka obdelovanca
- Ničelna točka stroja

Za prikaz položaja TNC-ja lahko izberete naslednje koordinate:

Funkcija	Prikaz
Želeni položaj; trenutno določena vrednost s strani TNC-ja	ŽELENO
Dejanski položaj; trenutni položaj orodja	DEJANSKO
Referenčni položaj; dejanski položaj glede na ničelno točko stroja	D.REF.
Referenčni položaj; želeni položaj glede na ničelno točko stroja	REF.ŽEL.
Napaka vleke; razlika med želenim in dejanskim položajem	NAP VLEK
Preostala pot do programiranega položaja v vnosnem sistemu; razlika med dejanskim in ciljnim položajem.	ISTRW
Preostala pot do programiranega položaja glede na ničelno točko stroja; razlika med referenčnim in ciljnim položajem	REFRW
Poti premika, ki jih izvedete s funkcijo prekrivanja s krmilnikom (M118)	M118

Z MOD-funkcijo **Prikaz položaja 1** izberete prikaz položaja v prikazu stanja.

Z MOD-funkcijo **Prikaz položaja 2** izberete prikaz položaja v dodatnem prikazu stanja.

17.6 Merilni sistem merilne enote

Uporaba

S to MOD-funkcijo določite, ali naj TNC prikaže koordinate v mm ali palcih.

- Metrični merilni sistem: npr. X = 15,789 (mm) Prikaz s 3 mesti za decimalno vejico
- Palčni sistem: npr. X = 0,6216 (palci) Prikaz s 4 mesti za decimalno vejico

Če ste aktivirali palčni prikaz, prikazuje TNC tudi pomik v palcih/min. V palčnem programu morate pomik vnesti z za 10 večjim faktorjem.

17.7 Prikaz časov delovanja

Uporaba

Z MOD-funkcijo **ČASI STROJA** lahko prikažete različne čase delovanja:

Časi delovanja	Pomen
Vklop krmilnega sistema	Čas delovanja krmilnega sistema od zagona dalje.
Vklop stroja	Čas delovanja stroja od zagona dalje.
Programski tek	Čas delovanja krmiljenega delovanja od zagona dalje.

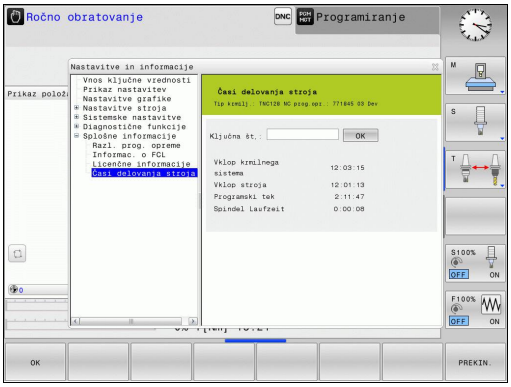

Proizvajalec stroja lahko določi še prikaz dodatnih časov. Upoštevajte priročnik za stroj!

17.8 Številke programske opreme

Uporaba

Po izbiri MOD-funkcije **Različica programske opreme** so na TNC-zaslonu prikazane naslednje številke programske opreme:

- **Vrsta krmilnega sistema**: oznaka krmilnega sistema (upravlja HEIDENHAIN)
- **NC-SW**: številka NC-programske opreme (upravlja HEIDENHAIN)
- **NCK**: številka NC-programske opreme (upravlja HEIDENHAIN)
- **PLC-SW**: številka ali ime PLC-programske opreme (upravlja proizvajalec stroja)

V MOD-funkciji **Informacije o FCL** TNC prikazuje naslednje informacije:

- **Stanje razvoja (FCL = Feature Content Level):** stanje razvoja komponent, nameščenih na krmilni sistem
  Dodatne informacije: Stanje razvoja (posodobitvene funkcije), Stran 11

17.9 Vnos kode

Uporaba

TNC potrebuje kodo za naslednje funkcije:

Funkcija	Št. ključa
Izbira uporabniških parametrov	123
Konfiguriranje kartice za ethernet	NET123
Aktiviranje posebnih funkcij pri programiranju Q-parametrov	555343

17.10 Namestitev podatkovnega vmesnika

Serijski vmesniki sistema TNC 620

TNC 620 samodejno uporabi protokol prenosa LSV2 za serijski prenos podatkov. Protokol LSV2 je točno določen in ga – razen nastavitve hitrosti prenosa podatkov (strojni parameter **baudRateLsv2** št. 106606) – ni mogoče spremeniti. Določite lahko tudi drug način prenosa (vmesnik). V nadaljevanju opisane nastavitvene možnosti tako veljajo samo za posamezne na novo določene vmesnike.

Uporaba

Za namestitev podatkovnega vmesnika izberite upravljanje datotek (PGM MGT) in pritisnite tipko **MOD**. Znova pritisnite tipko **MOD** in vnesite kodo 123. TNC prikaže strojni parameter **GfgSerialInterface** (št. 106700), v katerem lahko izvajate naslednje nastavitve:

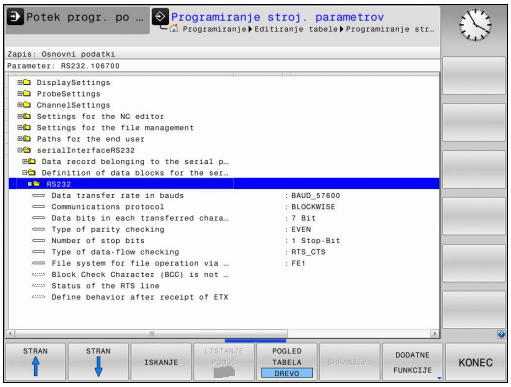

Namestitev vmesnika RS-232

Odprite mapo RS232. TNC prikaže naslednje nastavitvene možnosti:

Nastavitev hitrosti prenosa informacij (baudRate št. 106701)

HITROST PRENOSA INFORMACIJ (hitrost prenosa podatkov) lahko izberete med 110 in 115.200 Bd.

Nastavitev dnevnika (protocol št. 106702)

Protokol prenosa podatkov upravlja pretok podatkov pri serijskem prenosu (primerljivo z MP5030 pri iTNC 530).

Nastavitev BLOCKWISE predstavlja obliko prenosa podatkov, pri kateri se podatki prenašajo v sklopih. Ta nastavitev ni enaka sprejemanju podatkov v sklopih in hkratnemu izvajanju sklopov na starejših TNC-krmilnih sistemih. Krmilni sistem ne podpira sprejemanja podatkov v sklopih in hkratno izvajanje istih NC-programov!

Protokol prenosa podatkov	Izbira
Standardni prenos podatkov (prenos po vrsticah)	STANDARD
Paketni prenos podatkov	BLOCKWISE
Prenos brez protokola (prenos po znakih)	RAW_DATA

Nastavitev podatkovnih bitov (dataBits št. 106703)

Z nastavitvijo dataBits določite, ali se bo znak prenesel s 7 ali z 8 podatkovnimi biti.

Preverjanje parnosti (parity št. 106704)

S parnostnim bitom se ugotavljajo napake pri prenosu. Parnostni bit je lahko sestavljen na tri različne načine:

- Brez parnostnega bita (NONE): brez zaznavanja napak.
- Soda parnost (EVEN): tu nastane napaka, če prejemnik pri analizi ugotovi liho število nastavljenih bitov.
- Liha parnost (ODD): tu nastane napaka, če prejemnik pri analizi ugotovi sodo število nastavljenih bitov.

Nastavitev končnih bitov (stopBits št. 106705)

Začetni bit in eden ali dva končna bita omogočata prejemniku pri serijskem prenosu podatkov sinhronizacijo z vsakim prenesenim znakom.

Nastavitev rokovanja (flowControl št. 106706)

Z rokovanjem (Handshake) dve napravi nadzorujeta prenos podatkov. Ločimo programsko in strojno rokovanje.

- Brez nadzora pretoka podatkov (NONE): rokovanje ni aktivno
- Strojno rokovanje (RTS_CTS): aktivna zaustavitev prenosa z RTS
- Programsko rokovanje (XON_XOFF): aktivna zaustavitev prenosa z DC3 (XOFF)

Datotečni sistem za operacije datotek (fileSystem št. 106707)

Z možnostjo **fileSystem** določite datotečni sistem za serijski vmesnik. Ta strojni parameter ni nujen, če ne potrebujete posebnega datotečnega sistema.

- EXT: minimalni datotečni sistem za tiskalnik ali programsko opremo za prenos, ki ni iz podjetja HEIDENHAIN. Ustreza načinoma delovanja EXT1 in EXT2 pri starejših krmilnih sistemih TNC.
- FE1: komunikacija s programsko opremo TNCserver ali zunanjo disketno enoto.

Block Check Character (bccAvoidCtrlChar št. 106708)

S parametrom Block Check Character (kontrolni znak bloka) ni krmilni znak (izbirno) določite, ali je lahko kontrolna vsota enaka krmilnemu znaku.

- TRUE: Kontrolna vsota ne sme biti enaka krmilnemu znaku,
- FALSE: Kontrolna vsota je lahko enaka krmilnemu znaku.

Stanje vodila RTS (rtsLow št. 106709)

S stanjem vodila RTS (izbirno) določite, ali je raven "low" v stanju mirovanja aktivna.

- TRUE: V stanju mirovanja je raven "low".
- FALSE: V stanju mirovanja raven ni "low".

Definiranje delovanja po prejemu ETX-a (noEotAfterEtx št. 106710)

S parametrom Definiranje delovanja po prejemu ETX-a (izbirno) določite, ali bo po prejemu znaka ETX poslan znak EOT.

- TRUE: Znak EOT ne bo poslan.
- FALSE: Znak EOT bo poslan.

Nastavitve za prenos podatkov s programsko opremo TNCserver

V strojni parameter **RS232** (št. 106700) vnesite naslednje nastavitve:

Parametri	Izbira
Hitrost prenosa podatkov v baudih	Mora ustrezati nastavitvi v programu TNCserver
Protokol prenosa podatkov	BLOCKWISE
Podatkovni biti v posameznih prenesenih znakih	7 bit
Način preverjanja parnosti	EVEN
Število končnih bitov	1 končni bit
Določitev načina rokovanja	RTS_CTS
Datotečni sistem za dejanje datotek	FE1

Izbira načina delovanja zunanje naprave (fileSystem)

> V načinih delovanja FE2 in FEX ne morete uporabljati funkcij "uvoz vseh programov", "uvoz ponujenega programa" in "uvoz imenika".

Simbol	Zunanja naprava	Način delovanja
	Računalnik s programsko opremo za prenos HEIDENHAIN TNCremo	LSV2
	HEIDENHAIN disketne enote	FE1
	Tuje naprave, kot tiskalnik, čitalnik, luknjač, PC brez TNCremo	FEX

Programska oprema za prenos podatkov

Za prenos podatkov s TNC-ja in na TNC uporabite HEIDENHAINOVO programsko opremo za prenos podatkov TNCremo. S TNCremo lahko s serijskim vmesnikom ali vmesnikom za ethernet krmilite vse krmilne sisteme HEIDENHAIN.

> Najnovejšo različico programa TNCremo lahko brezplačno prenesete iz podatkovne zbirke HEIDENHAIN (www.heidenhain.si, <Dokumenti in informacije>, <Programska oprema>, <Prenosi>, <Programska oprema PC>, <TNCremo>).

Sistemski pogoji za TNCremo:

- Osebni računalnik s procesorjem 486 ali boljšim
- Operacijski sistem Windows XP, Windows Vista, Windows 7, Windows 8
- 16 MB delovnega pomnilnika
- 5 MB prostora na trdem disku
- Prost serijski vmesnik ali povezava s TCP/IP-omrežjem

Namestitev v okolju Windows

- Zaženite namestitveni program SETUP.EXE z upraviteljem datotek (raziskovalec).
- Sledite navodilom za namestitvenega programa.

Zaženite TNCremo v okolju Windows

- Kliknite Start, Programi, HEIDENHAIN aplikacije, TNCremo

Ko TNCremo zaženete prvič, poskuša TNCremo samodejno vzpostaviti povezavo s TNC-jem.

Prenos podatkov med TNC-jem in TNCremo

> Preden program prenesete iz TNC-ja v osebni računalnik, se prepričajte, da ste program, ki ste ga trenutno izbrali na TNC-ju, shranili. TNC samodejno shrani spremembe, ko na TNC-ju preklopite način delovanja ali ko s tipko **PGM MGT** izberete upravljanje datotek.

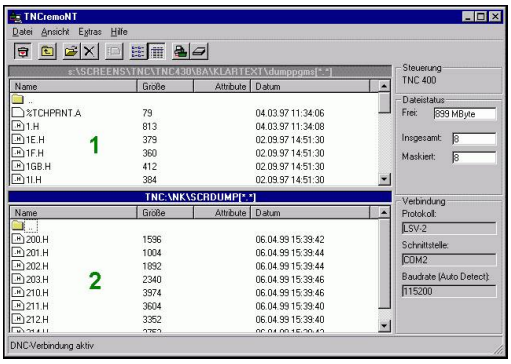

Preverite, ali je TNC priključen na ustrezni serijski vmesnik računalnika ali omrežje.

Ko ste zagnali TNCremo, so v zgornjem delu glavnega okna 1 prikazane vse datoteke, ki so shranjene v aktivnem imeniku. V meniju Datoteka, Sprememba imenika lahko izberete poljubni pogon ali drug imenik v računalniku.

Če želite prenos podatkov upravljati iz osebnega računalnika, vzpostavite povezavo na osebnem računalniku na naslednji način:

- Izberite Datoteka, Vzpostavi povezavo. TNCremo prejme strukturo datotek in imenikov s TNC-ja in jo prikazuje v spodnjem delu glavnega okna 2.
- Za prenos datoteke iz TNC-ja v osebni računalnik kliknite datoteko v oknu TNC-ja in jo povlecite v okno osebnega računalnika 1.
- Za prenos datoteke iz osebnega računalnika v TNC kliknite datoteko v oknu osebnega računalnika in jo povlecite v okno TNC-ja 2.

Če želite prenos podatkov upravljati iz TNC-ja, vzpostavite povezavo na osebnem računalniku na naslednji način:

- Izberite Dodatki, TNCserver. TNCremo zažene delovanje strežnika in lahko s TNC-ja sprejema podatke ali mu jih pošilja.
- S tipko **PGM MGT** izberite na TNC-ju funkcije za upravljanje datotek in prenesite želene datoteke
  Dodatne informacije: Prenos podatkov na zunanji disk ali z njega, Stran 138

Izhod iz TNCremo

V meniju izberite Datoteka, Izhod

> Oglejte si tudi kontekstno pomoč za TNCremo, v kateri so pojasnjene vse funkcije. Pomoč prikličite s tipko **F1**.

17.11 Ethernetni vmesnik

Uvod

TNC je serijsko opremljen z Ethernet-kartico za vzpostavitev omrežne povezave krmilnega sistema (odjemalec). TNC prenaša podatke prek Ethernet-kartice

- s **smb**-protokolom (**s**erver **m**essage **b**lock) za OS Windows ali
- z družino protokolov **TCP/IP** (Transmission Control Protocol/ Internet Protocol) in s pomočjo NFS (Network File System).

Možnosti priključitve

Ethernet-kartico TNC-ja lahko prek RJ45-priključka (X26,100BaseTX oz. 10BaseT) priključite na omrežje ali pa jo povežete neposredno z osebnim računalnikom. Priključek je galvansko ločen od krmilne elektronike.

Pri priključku 100BaseTX oz. 10BaseT uporabite kabel Twisted Pair, da priključite TNC na omrežje.

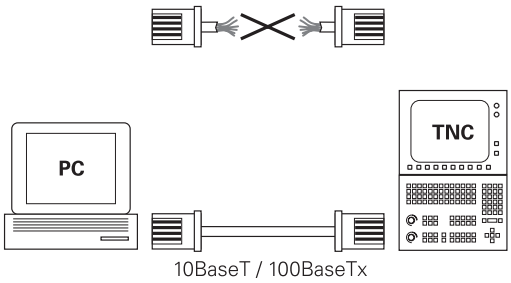

> Največja dolžina kabla med TNC-jem in vozliščem je odvisna od kakovostnega razreda kabla, izolacije in vrste omrežja (100BaseTX ali 10BaseT).
>
> TNC lahko preprosto neposredno povežete z osebnim računalnikom, ki je opremljen z Ethernet-kartico. TNC (priključek X26) in osebni računalnik povežite s križnim Ethernet-kablom (trgovska oznaka: povezovalni križni kabel ali križni STP-kabel).

Konfiguracija TNC-ja

> TNC naj konfigurira strokovnjak za omrežja.

- V načinu **Programiranje** pritisnite tipko **MOD** in vnesite kodo NET123.
- V upravljanju datotek pritisnite gumb **NET**

Splošne nastavitve omrežja

▶ Pritisnite gumb **KONFIGURACIJA OMREŽJA**, da vnesete splošne omrežne nastavitve. Aktiven je zavihek **Imena računalnikov**:

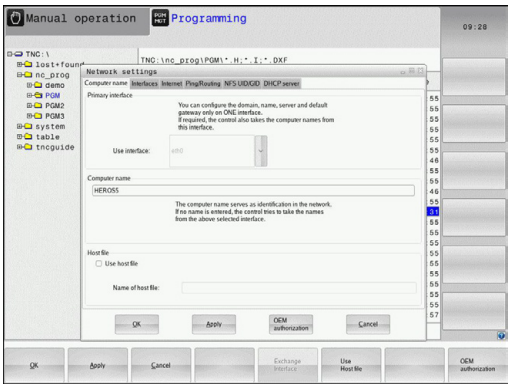

Nastavitev	Pomen
Primarni vmesnik	Ime Ethernet-vmesnika, ki ga želite vključiti v omrežje svojega podjetja. Aktiven je samo, če je v strojni opremi krmilnega sistema na voljo drug izbirni Ethernet-vmesnik.
Ime računalnika	Ime, pod katerim je TNC prikazan v omrežju vašega podjetja.
Datoteka gostitelja	**Potrebno samo za posebne aplikacije**: ime datoteke, v kateri je definirana dodelitev med IP-naslovom in imenom računalnika.

▶ Izberite zavihek **Vmesniki** za vnos nastavitev vmesnika:

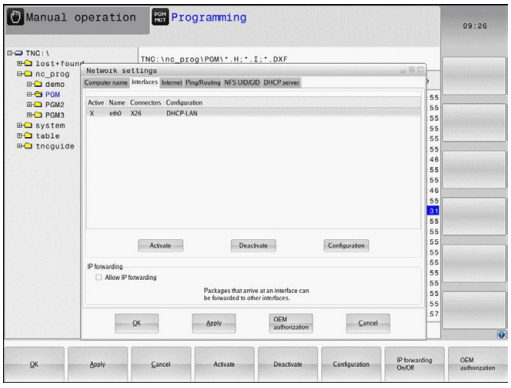

Nastavitev	Pomen
Seznam vmesnikov	Seznam aktivnih Ethernet-vmesnikov. Izberite enega od navedenih vmesnikov (z miško ali puščičnimi tipkami). ■ Gumb za **aktiviranje**: Aktivirajte izbrani vmesnik (**X** v stolpcu **Aktivno**). ■ Gumb za **deaktiviranje**: Deaktivirajte izbrani vmesnik (**-** v stolpcu **Aktivno**). ■ Gumb za **konfiguriranje**: Odprite meni za konfiguracijo.
Dovoli posredovanje IP-ja	**Ta funkcija mora biti standardno deaktivirana**. Funkcijo aktivirajte samo, ko je treba zaradi diagnosticiranja od zunaj dostopati prek TNC-ja do drugega izbirnega Ethernet-vmesnika TNC-ja. Aktivirajte samo ob dogovoru s službo za pomoč uporabnikom.

17.11 Ethernetni vmesnik

▶ Izberite gumb **Konfiguriraj**, da odprete menije za konfiguracijo:

Nastavitev	Pomen
Stanje	■ **Aktiven vmesnik**: Stanje povezave izbranega Ethernet-vmesnika. ■ **Ime**: Ime vmesnika, ki ga pravkar konfigurirate. ■ **Vtična povezava**: številka vtične povezave tega vmesnika na logični enoti krmilnega sistema.
Profil	Tukaj lahko ustvarite oz. izberete profil, v katerem so shranjene vse nastavitve, prikazane v tem oknu. HEIDENHAIN ima dva standardna profila: ■ **DHCP-LAN**: Nastavitve za standardni Ethernet-vmesnik TNC-ja, ki bi naj delovale v standardnem omrežju podjetja. ■ **MachineNet**: Nastavitve za drug izbirni Ethernet-vmesnik za konfiguracijo omrežja stroja. Z ustreznimi gumbi lahko profile shranjujete, nalagate in brišete.
IP-naslov	■ Možnost**Samodejno pridobi IP-naslov**: TNC naj pridobi IP-naslov iz DHCP-strežnika. ■ Možnost **Ročna nastavitev IP-naslova**: ročno definiranje IP-naslova in maske podomrežja. Vnos: štiri številske vrednosti, ločene s piko, npr. npr. **160.1.180.20** in **255.255.0.0**
Strežnik domenskih imen (DNS)	■ Možnost**Samodejno pridobi DNS**: TNC naj samodejno pridobi IP-naslov strežnika domenskih imen. ■ Možnost**Ročna konfiguracija DNS-ja**: ročni vnos IP-naslovov strežnika in domenskih imen.
Privzet prehod	■ Možnost**Samodejno pridobi privzeti prehod**: TNC naj samodejno pridobi privzeti prehod. ■ Možnost**Ročna konfiguracija privzetega prehoda**: ročni vnos IP-naslovov privzetih prehodov.

▶ Spremembe sprejmite z gumbom **V REDU** ali prekličite z gumbom **Prekliči**.

▶ Izberite jeziček **Internet**.

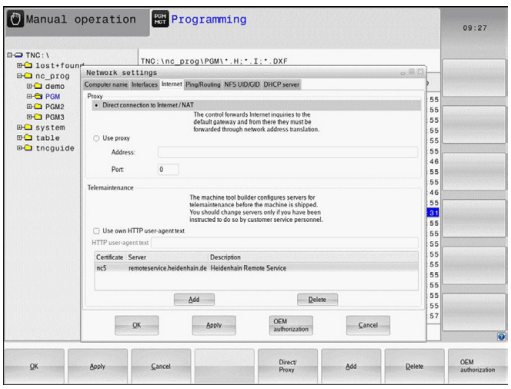

Nastavitev	Pomen
Proxy	■ **Neposredna povezava z internetom/ NAT**: krmilni sistem posreduje spletne zahteve naprej na privzeti prehod, ki se morajo tam posredovati naprej prek prevajanja omrežnega naslova (npr. pri neposredni priključitvi na modem). ■ **Uporabi proxy**: Določite **Naslov** in **Vrata** internetnega usmerjevalnika v omrežju, obrnite se na skrbnika omrežja.
Vzdrževanje na daljavo	Proizvajalec stroja konfigurira strežnik za vzdrževanje na daljavo. Spremembe izvedite samo v dogovoru s proizvajalcem stroja.

▶ Izberite zavihek **Ping/usmerjanje** za vnos nastavitev Ping in Usmerjanje:

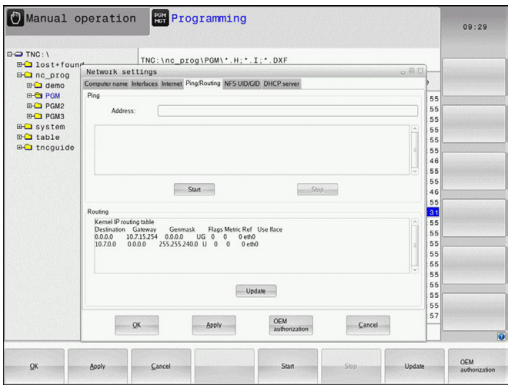

Nastavitev	Pomen
Preverjanje dosegljivosti računalnika	V polje za vnos **Naslov:** vnesite IP-številko, za katero želite preveriti omrežno povezavo. Vnos: štiri številske vrednosti, med seboj ločene s pikami, npr. **160.1.180.20**. Izbirno lahko vnesete tudi ime računalnika, za katerega želite preveriti povezavo. ■ Gumb **Zagon**: zagon preverjanja, TNC prikaže informacije o stanju v polju za ping. ■ Gumb **Zaustavitev**: konec preverjanja.
Usmerjanje	Za strokovnjake za omrežja: informacije o stanju operacijskega sistema za trenutno usmerjanje. ■ Gumb **Posodobi**: posodobitev usmerjanja.

▶ Izberite zavihek **NFS UID/GID** za vnos uporabniških in skupinskih oznak:

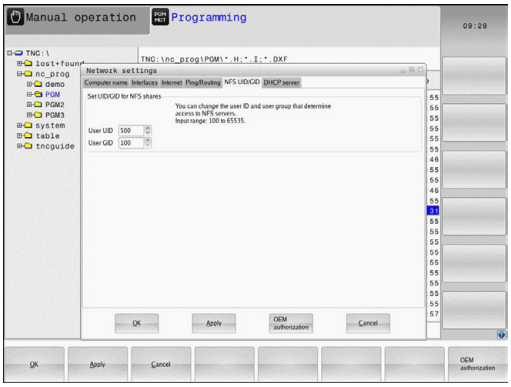

Nastavitev	Pomen
Nastavitev UID/GID za omrežna sredstva NFS	■ **Uporabniški ID**: Definicija, s katerim uporabniškim ID-jem končni uporabnik v omrežju dostopa do datotek. Za vrednost se obrnite na strokovnjaka za omrežja. ■ **Skupinski ID**: Definicija, s katerim skupinskim ID-jem dostopate v omrežju do datotek. Za vrednost se obrnite na strokovnjaka za omrežja.

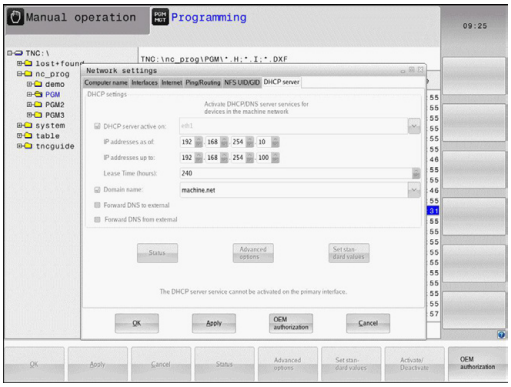

- **DHCP-strežnik**: nastavitev za samodejno omrežno konfiguracijo

Nastavitev	Pomen
DHCP-strežnik	■ **Od IP-naslova**: določite, od katerega IP-naslova naprej naj TNC pridobi nabor dinamičnih IP-naslovov. TNC prevzame osenčene vrednosti iz statičnega IP-naslova definiranega ethernetnega vmesnika, ki jih ni mogoče spreminjati. ■ **Do IP-naslova**: definicija, do katerega IP-naslova naj TNC pridobi nabor dinamičnih IP-naslovov. ■ **Lease Time (ure)**: časovno obdobje, v katerem naj dinamični IP-naslov ostane rezerviran za odjemalca. Če se v tem času odjemalec javi, mu TNC spet dodeli isti dinamični IP-naslov. ■ **Ime domene**: tu lahko po potrebi definirate ime za omrežje stroja. Zahtevano, ko so npr. imena v omrežju stroja in v zunanjem omrežju enaka. ■ **Posreduj DNS navzven**: ko je **IP Forwarding** aktiven (zavihek Vmesniki), lahko pri aktivni možnosti določite, da se prepoznavanje imen za naprave na omrežju stroja lahko izvaja tudi iz zunanjega omrežja. ■ **Posreduj DNS od zunaj**: ko je **IP Forwarding** aktiven (zavihek Vmesniki), lahko pri aktivni možnosti določite, da TNS DNS-zahteve naprav znotraj omrežja stroja posreduje tudi imenskemu strežniku zunanjega omrežja, če DNS-strežnik glavnega računalnika (MC) ne more odgovoriti na zahtevo. ■ Gumb **Stanje**: Priklic pregleda naprav, ki imajo v omrežju stroja dinamični IP-naslov. Dodatno lahko izvedete nastavitve za te naprave. ■ Gumb **Razširjene možnosti**: Razširjene možnosti nastavitev za DNS-/DHCP-strežnik. ■ Gumb **Nastavi standardne vrednosti**: delovne nastavitve.

- **Preizkusno okolje**: spremembe izvedite samo v dogovoru s proizvajalcem stroja.

Omrežne nastavitve za napravo

- Pritisnite gumb **DEF. OMREŽ. POVEZAVE**, da vnesete omrežne nastavitve za napravo. Določite lahko poljubno število omrežnih nastavitev, vendar jih lahko hkrati upravljati samo 7.

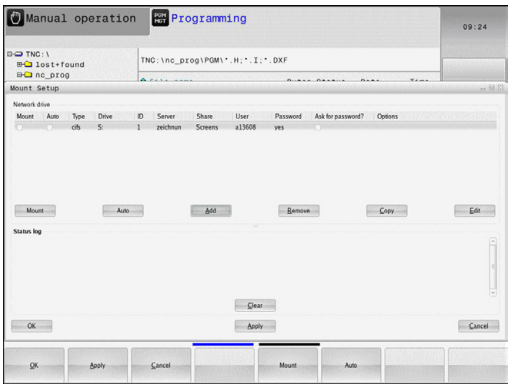

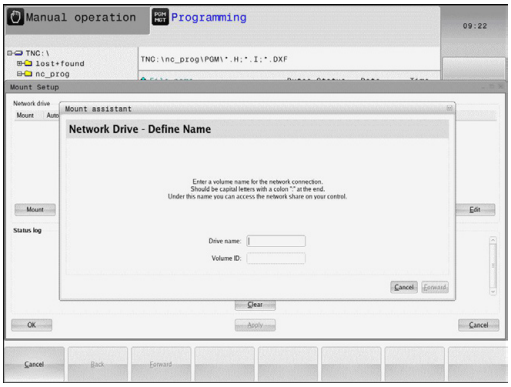

Nastavitev	Pomen
Omrežni pogon	Seznam vseh povezanih omrežnih pogonov. V stolpcih prikazuje TNC stanje omrežnih povezav: ■ **Priklop**: Omrežni pogon je priklopljen/ni priklopljen. ■ **Samod.**: omrežni pogon povežete samodejno/ročno. ■ **Vrsta**: Vrsta omrežne povezave. Možna sta cifs in nfs. ■ **Pogon**: Oznaka pogona na TNC-ju. ■ **ID**: Notranji ID je označen, če ste določili več povezav prek točke priklopa. ■ **Strežnik**: ime strežnika. ■ **Ime sredstva**: Ime imenika v strežniku, do katerega dostopa TNC. ■ **Uporabnik**: ime uporabnika v omrežju. ■ **Geslo**: Omrežni pogon je ali ni zaščiten z geslom. ■ **Zahtevaj vnos gesla?**: Pri povezavi se naj se geslo zahteva ali ne. ■ **Možnosti**: prikaz dodatnih možnosti povezave. Omrežne pogone upravljate z gumbi. Omrežne pogone lahko dodate z gumbom **Dodaj**: TNC zažene pomočnika za vzpostavitev povezave, s katerem lahko v posameznih pogovornih oknih vnesete vse potrebne podatke.
Dnevnik stanja	Prikaz informacij o stanju in sporočil o napaki. Z gumbom za izbris lahko izbrišete vsebino okna za stanje.

17.12 Požarni zid

Uporaba

Za primarni omrežni vmesnik lahko nastavite požarni zid. Tega lahko konfigurirate tako, da se vhodni omrežni promet glede na pošiljatelja in storitev blokira in/ali prikaže sporočilo. Požarnega zidu ne morete zagnati za drugi omrežni vmesnik krmilnega sistema, če je ta aktiven kot strežnik DHCP.

Po aktiviranju požarnega zidu je ta prikazan s simbolom desno spodaj v opravilni vrstici. Ta simbol se spreminja glede na stopnjo zaščite, ki jo nastavite v požarnem zidu, in vas obvešča o stopnji varnostnih nastavitev:

Simbol	Pomen
	Zaščita s požarnim zidom še ni zagotovljena, čeprav je bil ta aktiviran skladno s konfiguracijo. To se zgodi, če npr. v konfiguraciji uporabite imena računalnika, vendar ta niso preslikana v IP-naslove
	Požarni zid je aktiviran s srednjo stopnjo zaščite
	Požarni zid je aktiviran z visoko stopnjo zaščite. (Vse storitve, razen SSH, so blokirane)

Strokovnjak za omrežja naj preveri standardne nastavitve in jih po potrebi spremeni.

Nastavitve v dodatnem zavihku **Nastavitve SSH** so priprava na prihodnje razširitve in trenutno še ne delujejo.

Konfiguracija požarnega zidu

Nastavitve za požarni zid izvedete na naslednji način:

- Z miško odprite opravilno vrstico na spodnjem robu zaslona **Dodatne informacije:** Upravitelj oken, Stran 86
- Pritisnite zelen gumb HEIDENHAIN, da se odpre meni JH.
- Izberite menijsko točko **Nastavitve**
- Izberite menijsko točko **Požarni zid**

HEIDENHAIN priporoča, da požarni zid aktivirate s predpripravljenimi standardnimi nastavitvami:

- Nastavite možnost **Aktivno** za vklop požarnega zidu.
- Pritisnite gumb **Set standard values** (Nastavi standardne vrednosti), da aktivirate standardne nastavitve, ki jih priporoča podjetje HEIDENHAIN.
- Zaprite pogovorno okno z ukazom **V REDU**.

Nastavitve požarnega zidu

Možnost	Pomen
Aktivno	Vklop in izklop požarnega zidu
Vmesnik:	Izbira vmesnika **eth0** v splošnem ustreza X26 glavnega računalnika MC, **eth1** ustreza X116. To lahko preverite v omrežnih nastavitvah na zavihku Vmesniki. Pri enotah glavnega računalnika z dvema vmesnikoma za ethernet je za drugega (ne primarni) v standardno aktiven strežnik DHCP-za strojna omrežja. S to nastavitvijo požarnega zidu za **eth1** ne morete aktivirati, saj se požarni zid in strežnik DHCP medsebojno izključujeta.
Prijavi druge zadržane pakete:	Požarni zid je aktiviran z visoko stopnjo zaščite. (Vse storitve, razen SSH, so blokirane)
Zadrži ponovljen odgovor ICMP:	Če je nastavljena ta možnost, krmilnik ne odgovori na zahtevo PING
Servis	V tem stolpcu je navedena kratka oznaka storitve, ki jo konfigurirate v tem pogovornem oknu. Pri tem za konfiguracijo ni pomembno, ali se storitve samodejno zaženejo. ■ **LSV2** vsebuje poleg funkcije za TNCRemoNT ali Teleservice tudi DNC-vmesnik HEIDENHAIN (vrata 19000 do 19010) ■ **SMB** se nanaša samo na vhodne SMB-povezave, če se na NC-ju ustvari odobritev sistema Windows. Izhodnih SMB-povezav (če se odobritev sistema Windows poveže na NC) ni mogoče preprečiti. ■ **SSH** označuje protokol SecureShell (vrata 22). S tem protokolom SSH se lahko LSV2 od HeROS 504 naprej varno tunelno izvede ■ Protokol **VNC** pomeni dostop do vsebine zaslona. Če je ta storitev blokirana, do vsebine zaslona (NPR. zaslonskih fotografij) ne morete dostopati niti s programi Heidenhain Teleservice. Če je ta storitev blokirana, se v pogovornem oknu za konfiguracijo protokola VNC HeROS-a prikaže opozorilo, da je VNC v požarnem zidu blokiran

17.12 Požarni zid

Možnost	Pomen
Metoda	Pod možnostjo **Metoda** lahko konfigurirate, ali naj storitev ne bo dosegljiva za nikogar (**Prepovej vsem**), ali naj bo dostopna za vse (**Dovoli vsem**) ali samo za posameznike (Dovoli nekaterim). Če je izbrana možnost **Dovoli nekaterim**, je treba navesti tudi računalnik, ki naj se mu odobri dostop do ustrezne storitve. Če pri možnosti **Računalnik** ni vnesenega računalnika, se pri shranjevanju konfiguracijskih nastavitev samodejno aktivira nastavitev **Prepovej vsem**
Dnevnik	Če je **Dnevnik** aktiviran, se prikaže "rdeče" sporočilo, kadar je omrežni paket za to storitev blokiran. "Modro" sporočilo se prikaže, če je bil za to storitev sprejet omrežni paket
Računalnik	Če je pri možnosti **Metoda** konfigurirana nastavitev **Dovoli nekaterim**, lahko tukaj vnesete računalnik. Računalnike lahko, ločene z vejico, navedete z IP-naslovom ali z imenom gostitelja. Če uporabite ime gostitelja, se pri zaključevanju ali shranjevanje pogovornega okna preveri, ali se lahko to ime gostitelja pretvori v IP-naslov. Če to ni mogoče, prejme uporabnik sporočilo o napaki in pogovornega okna ni mogoče zaključiti. Če vnesete veljavno ime gostitelja, se ob vsakem zagonu krmilnika to ime pretvori v IP-naslov. Če z imenom navedeni računalnik spremeni svoj IP-naslov, bo morda potreben ponovni zagon krmilnika ali pa formalna sprememba konfiguracije požarnega zidu, da krmilnik v požarnem zidu za ime gostitelja uporabi novi IP-naslov
Napredne možnosti	Te nastavitve so namenjene samo strokovnjakom za omrežja
Nastavitev standardnih vrednosti	Ponastavi nastavitve nazaj na standardne vrednosti, ki jih priporoča HEIDENHAIN

17.13 Konfiguracija radijskega krmilnika HR 550 FS

Uporaba

Radijski krmilnik HR 550 FS lahko konfigurirate z gumbom **NASTAVITEV RADIJSKEGA KRMILNIKA**. Na voljo so naslednje funkcije:

- Dodelitev krmilnika določenemu nosilcu
- Nastavitev radijskega kanala
- Analiza frekvenčnega razpona za določanje najboljšega radijskega kanala
- Nastavitev moči oddajanja
- Statistične informacije za kakovost prenosa

Dodelitev krmilnika določenemu nosilcu

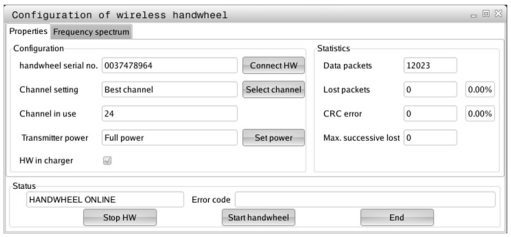

- ▶ Prepričajte se, da je nosilec krmilnika povezan s strojno opremo krmilnega sistema
- ▶ Namestite radijski krmilnik, ki ga želite dodeliti nosilcu, v nosilec.
- ▶ Za izbiro MOD-funkcije pritisnite tipko **MOD**.
- ▶ Izberite meni **Nastavitve stroja**.
- ▶ Izberite meni za konfiguracijo za radijski krmilnik: pritisnite gumb **NASTAVITEV RADIJSKEGA KRMILNIKA**.
- ▶ Kliknite gumb **Poveži krmilnik**: TNC shrani serijsko številko vstavljenega radijskega krmilnika in jo prikaže v konfiguracijskem oknu, ki je levo ob gumbu **Poveži krmilnik**.
- ▶ Shranite konfiguracijo in zapustite meni za konfiguracijo: pritisnite gumb **KONEC**.

17.13 Konfiguracija radijskega krmilnika HR 550 FS

Nastavitev radijskega kanala

Pri samodejnem zagonu radijskega krmilnika poskuša TNC izbrati radijski kanal z najboljšim radijskim signalom. Če želite sami nastaviti radijski kanal, sledite spodnjim navodilom:

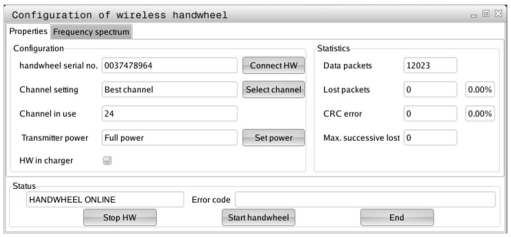

- Za izbiro MOD-funkcije pritisnite tipko **MOD**.
- Izberite meni **Nastavitve stroja**.
- Izberite meni za konfiguracijo za radijski krmilnik: pritisnite gumb **NASTAVITEV RADIJSKEGA KRMILNIKA**.
- Kliknite zavihek **Frekvenčni razpon**, da ga izberete.
- Kliknite gumb **Zaustavi krmilnik**:TNC zaustavi povezavo z radijskim krmilnikom in poišče trenutni frekvenčni razpon za vseh 16 razpoložljivih kanalov.
- Zapomnite si številko kanala z najmanj radijskega prometa (najmanjša črtica).
- Z gumbom **Zaženi krmilnik** znova aktivirajte krmilnik.
- Kliknite zavihek **Lastnosti**, da ga izberete.
- Kliknite gumb **Izberi kanal**: TNC prikaže številke vseh razpoložljivih kanalov. Z miško izberite številko kanala, za katerega je TNC ugotovil, da je na njem najmanj radijskega prometa.
- Shranite konfiguracijo in zapustite meni za konfiguracijo: pritisnite gumb **KONEC**.

Nastavite moči oddajanja

> Upoštevajte, da se z zmanjševanjem moči oddajanja zmanjšuje tudi doseg radijskega krmilnika.

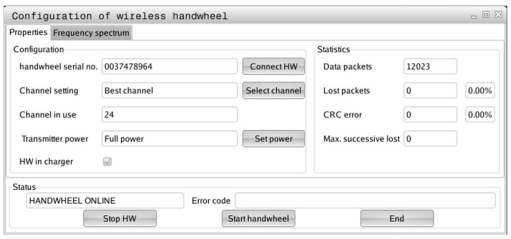

- Za izbiro MOD-funkcije pritisnite tipko **MOD**.
- Izberite meni **Nastavitve stroja**.
- Izberite meni za konfiguracijo za radijski krmilnik: pritisnite gumb **NASTAVITEV RADIJSKEGA KRMILNIKA**.
- Kliknite gumb **Nastavi moč**: TNC prikaže tri razpoložljive nastavitve moči. Z miško izberite želeno nastavitev.
- Shranite konfiguracijo in zapustite meni za konfiguracijo: pritisnite gumb **KONEC**.

Statistika

Statistične podatke lahko prikažete na naslednji način:

- Za izbiro MOD-funkcije pritisnite tipko **MOD**.
- Izberite meni **Nastavitve stroja**.
- Izberite meni za konfiguracijo za radijski krmilnik: pritisnite gumb **NASTAVITEV RADIJSKEGA KRMILNIKA**: TNC prikaže meni za konfiguracijo s statističnimi podatki.

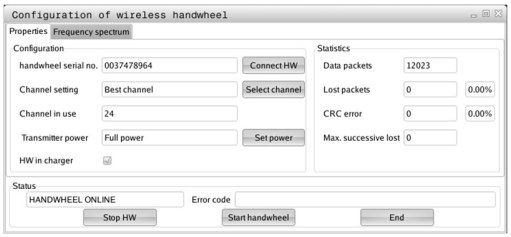

Pod **Statistiko** prikazuje TNC informacije o kakovosti prenosa.

Radijski krmilnik se na slabšo kakovost sprejema, ki ne more več zagotavljati dobrega, varnega položaja osi, odzove z zasilnim izklopom.

Na slabšo kakovost sprejema opozarja prikazana vrednost **Izgub. najv. zap.**. Če TNC med normalnim delovanjem radijskega krmilnika večkrat prikaže znotraj želenega polmera za uporabo vrednosti, večje od 2, obstaja večja nevarnost, da se bo povezava prekinila. To lahko preprečite tako, da povečate moč oddajanja in kanal preklopite na manj obremenjenega.

V takih primerih poskusite izboljšati kakovost prenosa tako, da izberete drug kanal ali povečate moč oddajanja.

Dodatne informacije: Nastavitev radijskega kanala, Stran 564

Dodatne informacije: Nastavite moči oddajanja, Stran 564

17.14 Nalaganje konfiguracije stroja

Uporaba

> **!** Pozor, izguba podatkov!
> TNC pri izvajanju varnostne kopije prepiše konfiguracijo stroja. Prepisani strojni podatki se tako izgubijo. Tega postopka več ni mogoče razveljaviti!

Proizvajalec stroja vam lahko zagotovi varnostno kopijo konfiguracije stroja. Po vnosu ključne besede **OBNOVI** lahko varnostno kopijo naložite v stroj ali mesto programiranja. Za nalaganje varnostne kopije naredite naslednje:

- V pogovorno okno MOD vnesite ključno besedo **OBNOVI**
- V upravitelju datotek TNC-ja izberite varnostno kopijo datoteke (npr. BKUP-2013-12-12_.zip) in TNC odpre pojavno okno za varnostno kopijo.
- Aktivirajte izklop v sili
- Izberite gumb **V REDU**, da zaženete postopek varnostnega kopiranja.

18

Razpredelnice in preglednice

18.1 Uporabniški parametri za stroj

Uporaba

Vnos vrednosti parametrov poteka prek **konfiguracijskega urejevalnika**.

Za uporabniško nastavljanje strojnih funkcij lahko proizvajalec stroja določi, kateri strojni parametri bodo na voljo kot uporabniški parametri. Poleg tega lahko proizvajalec stroja v TNC vključi dodatne strojne parametre, ki niso opisani v nadaljevanju.

Upoštevajte priročnik za stroj!

V konfiguracijskem urejevalniku so strojni parametri v drevesni strukturi združeni v objekte parametrov. Iz imena (npr. **Nastavitve za prikaze na zaslonu**) posameznih objektov parametra je mogoče razbrati funkcije parametra. Objekt parametra (enota), je v drevesni strukturi označen s črko "E" v simbolu mape. Nekateri strojni parametri imajo za jasno prepoznavanje kodo, ki parameter dodeljuje določeni skupini (npr. X za X-os). Posamezna mapa skupine ima kodo in je v simbolu mape označena s črko "K".

Če imate odprt konfiguracijski urejevalnik za uporabniške parametre, lahko spremenite prikaz obstoječih parametrov. Pri standardni nastavitvi so parametri prikazani s kratkimi razlagami. Če želite prikazati dejanska sistemska imena parametrov, pritisnite tipko za postavitev zaslona, nato pa gumb **PRIKAZ SISTEMSKIH IMEN**. Za povrnitev standardnega prikaza ponovite postopek.

Ikone parametrov in objektov, ki še niso aktivni, so sive. Aktivirate jih lahko z gumbom **DODAT. FUNKCIJE** in **VSTAVI**.

TNC stalno dopolnjuje seznam sprememb, na katerem je shranjenih do 20 sprememb konfiguracijskih podatkov. Če želite razveljaviti spremembe, izberite želeno vrstico in pritisnite gumb **DODAT. FUNKCIJE.** in **PREKLIČI SPREMEMBE**.

Priklic konfiguracijskega urejevalnika in sprememba parametrov

- Izberite način **PROGRAMIRANJE**.
- Pritisnite tipko **MOD**.
- Vnesite kodo **123**.
- Spreminjanje parametrov
- Z gumbom **KONEC** zapustite konfiguracijski urejevalnik.
- Spremembe potrdite z gumbom **SHRANI**.

Na začetku vsake vrstice drevesa parametra prikaže TNC ikono, ki navaja dodatne informacije o vrstici. Ikone pomenijo naslednje:

- Veja obstaja, vendar je zaprta.
- Veja je odprta.
- Prazen objekt, odpiranje ni mogoče.
- Inicializiran strojni parameter
- Neinicializiran (izbirni) strojni parameter
- Mogoče branje, ne pa tudi urejanje.
- Ni mogoče ne branje ne urejanje.

Na seznamu simbolov mape je prikazana vrsta konfiguracijskega objekta:

- Koda (ime skupine)
- Seznam
- Entiteta (objekt parametra)

Prikaz pomoči

S tipko **HELP** lahko za vsak objekt parametra ali atribut prikažete pomoč.

Če je pomoč opisana na več straneh (zgoraj desno je v tem primeru navedeno npr. 1/2), se na naslednjo stran pomaknete z gumbom **LISTANJE POMOČ**.

S ponovnim pritiskom tipke **HELP** pomoč izklopite.

Poleg pomoči so prikazane tudi druge informacije, npr. merska enota, začetna vrednost, izbira itd. Če izbrani strojni parameter ustreza parametru predhodnega krmiljenja, se prikaže tudi ustrezna MP-številka.

Seznam parametrov

Nastavitve parametrov

DisplaySettings

Nastavitve za prikaze na zaslonu

Zaporedje prikazanih osi

Od [0] do [7]

Odvisno od razpoložljivih osi

Način prikaza položaja v oknu za položaj

DEJ.
ŽEL.
REF. DEJ.
REF. ŽEL.
NAP. VLEK.
ISTRW
REFRW
M 118

Način prikaza položaja v prikazu stanja

ŽEL.
DEJ.
REF. DEJ.
REF. ŽEL.
NAP. VLEK.
ISTRW
REFRW
M 118

Določitev decimalnih ločil za prikaz položaja

.

Prikaz pomika v ročnem načinu

at axis key: prikaz pomika samo ob pritisku tipke za smer osi
always minimum: prikaz pomika vedno

Prikaz položaja vretena v prikazu položaja

during closed loop: prikaz položaja vretena samo, ko je položaj vretena krmiljen
during closed loop and M5: prikaz položaja vretena samo, ko je položaj vretena krmiljen in pri M5

Prikaz ali skrivanje gumba za preglednico prednastavitev

True: gumb Preglednica prednastavitev ni prikazan
False: gumb Preglednica prednastavitev je prikazan

Nastavitve parametrov

DisplaySettings

Prikazni korak za posamezne osi

Seznam vseh razpoložljivih osi

Prikazni korak za prikaz položaja v mm oz. stopinjah

0,1
0,05
0,01
0,005
0,001
0,0005
0,0001
0,00005 (možnost št. 23)
0,00001 (možnost št. 23)

Prikazni korak za prikaz položaja v palcih

0,005
0,001
0,0005
0,0001
0,00005 (možnost št. 23)
0,00001 (možnost št. 23)

DisplaySettings

Določitev merske enote, veljavne za prikaz

metric: uporaba metričnega sistema

inch: uporaba palčnega sistema

DisplaySettings

Oblika NC-programov in prikaza ciklov

Vnos programa z navadnim besedilom HEIDENHAIN ali DIN/ISO

HEIDENHAIN: vnos programa v načinu Pozicioniranje z ročnim vnosom v oknu z navadnim besedilom

ISO: vnos programa v načinu Pozicioniranje z ročnim vnosom v DIN/ISO

Nastavitve parametrov

DisplaySettings

Nastavitev jezika pogovornih oken NC-ja in PLC-ja

Jezik pogovornih oken NC-ja

ANGLEŠČINA
NEMŠČINA
ČEŠČINA
FRANCOŠČINA
ITALIJANŠČINA
ŠPANŠČINA
PORTUGALŠČINA
ŠVEDŠČINA
DANŠČINA
FINŠČINA
NIZOZEMŠČINA
POLJŠČINA
MADŽARŠČINA
RUŠČINA
KITAJŠČINA
TRAD._KITAJŠČINA
SLOVENŠČINA
KOREJŠČINA
NORVEŠČINA
ROMUNŠČINA
SLOVAŠČINA
TURŠČINA

Jezik pogovornih oken PLC-ja

Oglejte si jezik pogovornih oken NC-ja

Jezik sporočil o napakah PLC-ja

Oglejte si jezik pogovornih oken NC-ja

Jezik pomoči

Oglejte si jezik pogovornih oken NC-ja

Nastavitve parametrov

DisplaySettings
- Delovanje pri zagonu krmilnega sistema
  - Potrditev sporočila "Prekinitev toka"
    - **TRUE: zagon krmilnega sistema se nadaljuje šele po potrditvi sporočila**
    - **FALSE: sporočilo "Prekinitev toka" se ne prikaže**

DisplaySettings
- Način prikaza časa
  - Izbira načina prikaza časa
    - **Analogno**
    - **Digitalno**
    - **Logotip**
    - **Analogno in logotip**
    - **Digitalno in logotip**
    - **Analogno na logotipu**
    - **Digitalno na logotipu**

DisplaySettings
- Vklop/izklop vrstice s povezavami
  - Nastavitev prikaza za vrstico s povezavami
    - **OFF: izklop vrstice z informacijami v vrstici načinov delovanja**
    - **ON: Vklop vrstice z informacijami v vrstici načinov delovanja**

DisplaySettings
- Nastavitve za 3D-simulacijsko grafiko
  - Vrsta modela 3D-simulacijske grafike
    - **3D (intenzivno): prikaz modela za kompleksne obdelave s spodrezi**
    - **2,5D: prikaz modela za 3-osne obdelave**
    - **No Model: prikaz modela je deaktiviran**
  - Kakovost modela 3D-simulacijske grafike
    - **very high: visoka ločljivost; omogočen prikaz končnih točk niza**
    - **high: visoka ločljivost**
    - **medium: srednja ločljivost**
    - **low: nizka ločljivost**

DisplaySettings
- Nastavitve za prikaz položaja
  - Prikaz položaja pri TOOL CALL DL
    - **As Tool Length: programirana predizmera je za prikaz položaja glede na obdelovanca upoštevana kot sprememba dolžine orodja**
    - **As Workpiece Oversize: programirana predizmera je za prikaz položaja glede na obdelovanca upoštevana kot predizmera obdelovanca**

Nastavitve parametrov

ProbeSettings

Konfiguracija izmere orodja

TT140_1

M-funkcija za usmerjanje vretena

−1: usmerjanje vretena neposredno z NC-jem

0: funkcija neaktivna

Od 1 do 999: številka M-funkcije za usmerjanje vretena

Postopek tipanja

MultiDirections: tipanje iz več smeri

SingleDirection: tipanje iz ene smeri

Smer tipanja za izmero polmera orodja

X_pozitivno, Y_pozitivno, X_negativno, Y_negativno, Z_pozitivno, Z_negativno (odvisno od orodne osi)

Razdalja med spodnjim robom orodja in zgornjim robom tipala

Od 0,001 do 99,9999 [mm]: zamik od tipala do orodja

Hitri tek v tipalnem ciklu

Od 10 do 300 000 [mm/min]: hitri tek v tipalnem ciklu

Pomik tipalnega sistema pri izmeri orodja

Od 1 do 3 000 [mm/min]: Pomik tipalnega sistema pri izmeri orodja

izračun pomika tipalnega sistema

ConstantTolerance: izračun pomika tipalnega sistema z nespremenljivo toleranco

VariableTolerance: izračun pomika tipalnega sistema s spremenljivo toleranco

ConstantFeed: nespremenljiv pomik tipalnega sistema

Vrsta določanja števila vrtljajev

Automatic: samodejno določanje števila vrtljajev

MinSpindleSpeed: uporaba najmanjšega števila vrtljajev

Največja dovoljena rotacijska hitrost na rezilu orodja

Od 1 do 129 [m/min]: dovoljena rotacijska hitrost pri dosegu rezkarja

Največje dovoljeno število vrtljajev pri merjenju orodja

Od 0 do 1 000 [1/min]: največje dovoljeno število vrtljajev

Največja dovoljena napaka pri merjenju orodja

Od 0,001 do 0,999 [mm]: prva največja dovoljena napaka pri merjenju

Največja dovoljena napaka pri merjenju orodja

Od 0,001 do 0,999 [mm]: druga največja dovoljena napaka pri merjenju

NC-zaustavitev med preverjanjem orodja

True: če je toleranca loma prekoračena, se NC-program zaustavi

False: NC-program se ne zaustavi

Nastavitve parametrov

NC-zaustavitev med merjenjem orodja

True: če je toleranca loma prekoračena, se NC-program zaustavi

False: NC-program se ne zaustavi

Spreminjanje preglednice orodij pri preverjanju in merjenju orodja

AdaptOnMeasure: preglednica se spremeni po merjenju orodja

AdaptOnBoth: preglednica se spremeni po preverjanju in merjenju orodja

AdaptNever: preglednica se po preverjanju in merjenju orodja ne spremeni

Konfiguracija okroglega tipala

TT140_1

Koordinate središčne točke tipala

[0]: X-koordinata središčne točke tipala glede na ničelno točko stroja

[1]: Y-koordinata središčne točke tipala glede na ničelno točko stroja

[2]: Z-koordinata središčne točke tipala glede na ničelno točko stroja

Varnostna razdalja nad tipalom za predpozicioniranje

Od 0,001 do 99 999,9999 [mm]: varnostna razdalja v smeri orodne osi

Varnostno območje okrog tipala za predpozicioniranje

Od 0,001 do 99 999,9999 [mm]: varnostno območje v ravnini pravokotno na orodno os

Nastavitve parametrov

ChannelSettings
CH_NC
Aktivna kinematika
Kinematika, ki jo je treba aktivirati
Seznam strojnih kinematik

Kinematika, ki jo je treba aktivirati ob zagonu krmilnega sistema
Seznam strojnih kinematik

Določanje delovanja NC-programa
Ponastavitev časa obdelave ob zagonu programa
True: čas obdelave se ponastavi
False: čas obdelave se ne ponastavi

Signal PLC za številko trenutnega obdelovalnega cikla
Odvisno od proizvajalca stroja

Geometrijske tolerance
Dopustno odstopanje polmera kroga
Od 0,0001 do 0,016 [mm]: dopustno odstopanje polmera kroga na končni točki kroga v primerjavi z začetno točko kroga

Konfiguracija obdelovalnih ciklov
Faktor prekrivanja pri rezkanju žepov
Od 0,001 do 1,414: faktor prekrivanja za cikel 4 REZKANJE ŽEPOV in cikel 5 KROŽNI ŽEP

Pomikanje po obdelavi konturnega žepa
PosBeforeMachining: enak položaj kot pred obdelavo cikla
ToolAxClearanceHeight: orodne osi na varno višino

Prikaz sporočila o napaki "Vreteno ?", če funkcija M3/M4 ni aktivna
on: prikaže sporočilo o napaki
off: ne prikaže sporočila o napaki

Prikaz sporočila o napaki "Globina mora biti negativna"
on: prikaže sporočilo o napaki
off: ne prikaže sporočila o napaki

Primik k steni utora v plašču valja
LineNormal: primik s premočrtnim premikanjem
CircleTangential: primik s krožnim premikanjem

M-funkcija za usmerjanje vretena v obdelovalnih ciklih
−1: usmerjanje vretena neposredno z NC-jem
0: funkcija neaktivna
Od 1 do 999: številka M-funkcije za usmerjanje vretena

Brez prikaza sporočila o napaki "Takšno spuščanje v izvrtino ni mogoče"
on: sporočilo o napaki ni prikazano

Nastavitve parametrov

off: sporočilo o napaki je prikazano

Geometrijski filter za filtriranje linearnih elementov

Vrsta razteznega filtra

- **Off: filter ni aktiven**
- **ShortCut: izpustitev posameznih točk na poligonu**
- **Average: geometrijski filter zgladi robove**

Največja razdalja med filtrirano in nefiltrirano konturo

Od 0 do 10 [mm]: točke, odstranjene s filtriranjem, so v razponu tolerance za nastalo pot

Največja dolžina poti, nastale s filtriranjem

Od 0 do 1000 [mm]: dolžina, po kateri deluje geometrijsko filtriranje

Nastavitve parametrov

Nastavitve NC-urejevalnika

Ustvarjanje varnostnih kopij datotek

TRUE: ustvarjanje varnostnih kopij datotek po urejanju NC-programov

FALSE: brez ustvarjanja varnostnih kopij datotek po urejanju NC-programov

Delovanje kazalca po brisanju vrstic

TRUE: kazalec se po brisanju postavi na prejšnjo vrstico (iTNC-delovanje)

FALSE: kazalec se po brisanju postavi na naslednjo vrstico

Delovanje kazalca pri prvi oz. zadnji vrstici

TRUE: premikanje kazalca v vseh smereh na začetku/koncu programa je dovoljeno

FALSE: premikanje kazalca v vseh smereh na začetku/koncu programa ni dovoljeno

Prelom vrstic pri večvrstičnih stavkih

ALL: celoten prikaz vrstic

ACT: celoten prikaz samo vrstic aktivnega niza

NO: celoten prikaz vrstic samo med urejanjem stavka

Aktiviranje pomožnih slik pri vnosu cikla

TRUE: prikaz pomožnih slik med vnosom

FALSE: prikaz pomožnih slik samo, kadar je gumb POMOČ PRI CIKLIH nastavljen na VKLOP. Gumb VKLOP/IZKLOP POMOČI PRI CIKLIH se prikaže v načinu programiranja, ko pritisnite tipko za "Razdelitev zaslona"

Delovanje orodne vrstice po vnosu cikla

TRUE: orodna vrstica cikla po določitvi cikla ostane prikazana

FALSE: orodna vrstica cikla se po določitvi cikla skrije

Potrditveno sporočilo ob brisanju niza

TRUE: pri brisanju NC-niza se prikaže potrditveno sporočilo

FALSE: pri brisanju NC-niza se potrditveno sporočilo ne prikaže

Št. vrstice, do katere se izvede test NC-programa

Od 100 do 50000: dolžina programa, pri kateri naj se preveri geometrija

DIN/ISO-programiranje: velikost koraka številk nizov

Od 0 do 250: razpon koraka številk nizov, s katerim se v programu ustvarjajo DIN/ISO-nizi

Določanje programirljivih osi

TRUE: uporaba določene konfiguracije osi

FALSE: uporaba privzete konfiguracije osi XYZABCUVW

Delovanje pri pozicionirnih nizih, vzporednih z osjo

TRUE: pozicionirni nizi, vzporedni z osjo, so dovoljeni

FALSE: pozicionirni nizi, vzporedni z osjo, niso dovoljeni

Številka vrstice, do katere bodo poiskani enaki elementi sintakse

Od 500 do 50000: iskanje izbranih elementov s puščičnima tipkama navzgor/navzdol

Nastavitve parametrov

Nastavitve za upravljanje datotek

Prikaz odvisnih datotek

MANUAL: odvisne datoteke so prikazane

AUTOMATIC: odvisne datoteke niso prikazane

Navedbe poti za končnega uporabnika

Seznam pogonov in/ali imenikov

Tu navedene pogone in imenike prikaže TNC v upravitelju datotek

Pot za izpis FN 16 za obdelavo

Pot za izpis FN 16, kadar pot ni definirana v programu

Pot za izpis FN 16 za programiranje in programski test

Pot za izpis FN 16, kadar pot ni definirana v programu

Serial Interface RS232

Dodatne informacije: Namestitev podatkovnega vmesnika, Stran 548

18.2 Dodelitev vtikačev in priključni kabli za podatkovne vmesnike

Vmesnik naprav V.24/RS-232-C HEIDENHAIN

Vmesnik je v skladu z EN 50 178 **Varnostna nizka napetost**.

Pri uporabi 25-polnega adapterja:

TNC		**VB 365725-xx**			**Adapter 310085-01**		**VB 274545-xx**		
Vtič	Dodelitev	Vtičnica	Barva	Vtičnica	Vtič	Vtičnica	Vtič	Barva	Vtičnica
1	nedodeljeno	1		1	1	1	1	belo/rjavo	1
2	RXD	2	rumeno	3	3	3	3	rumeno	2
3	TXD	3	zeleno	2	2	2	2	zeleno	3
4	DTR	4	rjavo	20	20	20	20	rjavo	8
5	signal GND	5	rdeče	7	7	7	7	rdeče	7
6	DSR	6	modro	6	6	6	6		6
7	RTS	7	sivo	4	4	4	4	sivo	5
8	CTR	8	roza	5	5	5	5	roza	4
9	nedodeljeno	9					8	vijoličasto	20
geh.	zunanja zaščita	geh.	zunanja zaščita	geh.	geh.	geh.	geh.	zunanja zaščita	geh.

Pri uporabi 9-polnega adapterja:

TNC		**VB 355484-xx**			**Adapter 363987-02**		**VB 366964-xx**		
Vtič	Dodelitev	Vtičnica	Barva	Vtič	Vtičnica	Vtič	Vtičnica	Barva	Vtičnica
1	nedodeljeno	1	rdeče	1	1	1	1	rdeče	1
2	RXD	2	rumeno	2	2	2	2	rumeno	3
3	TXD	3	belo	3	3	3	3	belo	2
4	DTR	4	rjavo	4	4	4	4	rjavo	6
5	signal GND	5	črno	5	5	5	5	črno	5
6	DSR	6	vijoličasto	6	6	6	6	vijoličasto	4
7	RTS	7	sivo	7	7	7	7	sivo	8
8	CTR	8	belo/zeleno	8	8	8	8	belo/ zeleno	7
9	nedodeljeno	9	zeleno	9	9	9	9	zeleno	9
geh.	zunanja zaščita	geh.	zunanja zaščita	geh.	geh.	geh.	geh.	zunanja zaščita	geh.

Zunanje naprave

Dodeljenost vtikačev na zunanjih napravah se lahko bistveno razlikuje od dodeljenosti vtikačev na napravi HEIDENHAIN.

Odvisna je od naprave in vrste prenosa. Dodeljenost vtikačev adapterja si oglejte v naslednji preglednici.

Adapter 363987-02		**VB 366964-xx**		
Vtičnica	Vtič	Vtičnica	Barva	Vtičnica
1	1	1	rdeče	1
2	2	2	rumeno	3
3	3	3	belo	2
4	4	4	rjavo	6
5	5	5	črno	5
6	6	6	vijoličasto	4
7	7	7	sivo	8
8	8	8	belo/ zeleno	7
9	9	9	zeleno	9
geh.	geh.	geh.	zunanja zaščita	geh.

RJ45-vtičnica Ethernet-vmesnika

Maksimalna dolžina kabla:

- Nezaščiteno: 100 m
- Zaščiteno: 400 m

Pin	**Signal**	**Opis**
1	TX+	pošiljanje podatkov
2	TX–	pošiljanje podatkov
3	REC+	sprejemanje podatkov
4	prosto	
5	prosto	
6	REC–	sprejemanje podatkov
7	prosto	
8	prosto	

18.3 Tehnične informacije

Razlaga simbolov

- ■ standard
- □ Možnost osi
- **1** Advanced Function Set 1
- **2** Advanced Function Set 2
- **X** Programska možnost razen možnosti Advanced Function Set 1 in Advanced Function Set 2

Uporabniške funkcije		
Kratek opis	■	Osnovna izvedba: 3 osi in krmiljeno vreteno
	□	Dodatna os za 4 osi in krmiljeno vreteno
	□	Dodatna os za 5 osi in krmiljeno vreteno
Vnos programa	V pogovornem oknu z navadnim besedilom HEIDENHAIN in DIN/ISO	
Položajski podatki	■	Želeni položaji za premice in kroge v pravokotnih koordinatah ali polarnih koordinatah
	■	Absolutne ali inkrementalne mere
	■	Prikaz in vnos v mm ali palcih
Popravki orodij	■	Polmer orodja v obdelovalni ravnini in dolžina orodja
	X	Predizračun konture s popravljenim polmerom do 99 stavkov (M120)
Preglednice orodij	Več preglednic orodij s poljubnim številom orodij	
Nespremenljiva hitrost podajanja orodja	■	Glede na središče poti orodja
	■	Glede na rezilo orodja
Vzporedno delovanje	Ustvarjanje programa z grafično podporo, medtem ko se obdeluje drug program	
Pod. o rezanju	Samodejni izračun števila vrtljajev vretena, hitrosti rezanja, primika na zob in primika na vrtljaj	
3D-obdelava (Advanced Function Set 2)	**2**	Posebej stabilno krmiljenje premikov
	2	3D-popravek orodja z normalnim vektorjem na ploskev
	2	Spreminjanje položaja vrtljive glave z elektronskim krmilnikom med programskim tekom; položaj konice orodja se ohrani (TCPM = **T**ool **C**enter **P**oint **M**anagement)
	2	Držanje orodja navpično na konturo
	2	Popravek polmera orodja navpično na smer premikanja in smer orodja
Obdelava z rotacijsko mizo (Advanced Function Set 1)	**1**	Programiranje kontur na odvoju valja
	1	Pomik v mm/min
Konturni elementi	■	Premica
	■	Posneti rob
	■	Krožnica
	■	Središče kroga
	■	Polmer kroga
	■	Tangencialno nadaljevanje krožnice

Uporabniške funkcije		
	■	Zaobljenje robov
Primik na konturo in odmik s konture	■	Preko premice: tangencialno ali pravokotno
	■	Preko kroga
Prosto programiranje kontur- (FK)	X	Prosto programiranje kontur FK v pogovornih oknih z navadnim besedilom HEIDENHAIN z grafično podporo za obdelovance, ki niso dimenzionirani v skladu z NC
Programski skoki	■	Podprogrami
	■	Ponovitev dela programa
	■	Poljubni program kot podprogram
Obdelovalni cikli	■	Vrtalni cikli za vrtanje, vrtanje navojev brez izravnalne vpenjalne glave
	■	Grobo rezkanje pravokotnih in krožnih žepov
	X	Vrtalni cikli za globinsko vrtanje, povrtavanje, izstruževanje in grezenje
	X	Cikli za rezkanje notranjih in zunanjih navojev
	X	Fino rezkanje pravokotnih in krožnih žepov
	X	Cikli za vrstno rezkanje ravnih in poševnokotnih površin
	X	Cikli za rezkanje ravnih in krožnih utorov
	X	Točkovni vzorec na krogu in črtah
	X	Konturni žep, konturno vzporedno
	X	Konturni segment
	X	Dodatno so lahko integrirani obdelovalni cikli, ki jih posebej pripravi proizvajalec stroja.
Izračun koordinat	■	Premikanje, rotiranje, zrcaljenje
	■	Faktor merila (osno specifičen)
	1	Vrtenje obdelovalne ravnine (Advanced Function Set 1)
Q-parametri Programiranje s spremenljivkami	■	Osnovne matematične funkcije =, +, –, *, /, korenjenje
	■	Relacijski operatorji (=, ≠, <, >)
	■	Računanje z oklepaji
	■	sin α, cos α, tan α, arcus sin, arcus cos, arcus tan, a^n, e^n, ln, log, absolutna vrednost števila, konstanta π, negiranje, zaokroževanje decimalnih števil za ali pred decimalno vejico
	■	Funkcije za izračun kroga
	■	Parametri nizov
Pomoč pri programiranju	■	Kalkulator
	■	Popoln seznam vseh sporočil o napakah
	■	Kontekstna pomoč pri sporočanju napak
	■	TNCguide: integrirani sistem pomoči
	■	Grafična podpora pri programiranju ciklov
	■	Nizi s komentarji in členitvami v NC-programu
Učenje	■	Dejanski položaji se neposredno prevzamejo v NC-program
Testna grafika	X	Grafična simulacija poteka obdelave, tudi če se izvaja drug program

Uporabniške funkcije		
Vrste prikaza	X	Pogled od zgoraj/prikaz v treh ravninah/3D-prikaz/3D-črtna grafika
	X	Povečanje izseka
Programirna grafika	■	V načinu **Programiranje** se hkrati narišejo tudi vneseni NC-nizi (2D-črtna grafika), tudi če je v teku drug obdelovalni program.
Obdelovalna grafika Vrste prikaza	X	Grafični prikaz programa, ki se izvaja, v pogledu od zgoraj/kot prikaz v treh ravninah/kot 3D-prikaz
Čas obdelave.	■	Izračun časa obdelave v načinu **Programski test**
	■	Prikaz trenutnega časa obdelave v načinih **Programski tek - posamezni niz** in **Programski tek - Zaporedje nizov**
Upravljanje naveznih točk	■	Za shranjevanje poljubnih referenčnih točk
Ponoven primik na konturo	■	Premik na poljubni niz v programu in premik na izračunani želeni položaj za nadaljevanje obdelave
	■	Prekinitev programa, odmik s konture in ponovni pomik nanjo
Ni dovoljen NC blok znotraj UNIT!	■	Več preglednic ničelnih točk za shranjevanje ničelnih točk, ki se nanašajo na obdelovanec
Cikli tipalnega sistema	X	Umerjanje tipalnega sistema
	X	Ročno in samodejno odpravljanje poševnega položaja obdelovanca
	X	Ročno in samodejno določanje referenčne točke
	X	Samodejno merjenje obdelovancev
	X	Samodejno merjenje orodij

18.3 Tehnične informacije

Tehnični podatki		
Komponente	■	Nadzorna plošča
	■	Barvni ploščati TFT-zaslon z gumbi
Programski pomnilnik	■	2 GB
Natančnost vnosa in korak prikaza	■	do 0,1 µm pri linearnih oseh
	■	do 0,01 µm pri lineranih oseh (z možnostjo št. 23)
	■	do 0,000 1° pri kotnih oseh
	■	do 0,000 01° pri kotnih oseh (z možnostjo št. 23)
Razpon vnosa	■	Največ 999 999 999 mm oz. 999 999 999°
Interpolacija	■	Premica na štirih oseh
	■	Krog na dveh oseh
	■	Vijačnica: prekrivanje krožnice in premice
Čas obdelave niza 3D-premica brez popravka polmera	■	1,5 ms
Krmiljenje osi	■	Natančnost krmiljenja položaja: signalni čas naprave za merjenje položaja/1024
	■	Čas cikla krmilnika položaja: 3 ms
	■	Čas cikla krmilnika števila vrtljajev: 200 µs
Pot premika	■	Največ 100 m (3937 palcev)
Število vrtljajev vretena	■	Največ 100.000 vrt/min (analogna želena vrednost števila vrtljajev)
Kompenzacija napak	■	Linearne in nelinearne osne napake, zračnost, konice obračanja pri krožnih premikih, toplotno raztezanje
	■	Statično trenje
Podatkovni vmesniki	■	V.24/RS-232-C, največ 115 kBd
	■	Razširjeni podatkovni vmesnik s protokolom LSV-2 za zunanje upravljanje TNC-ja prek podatkovnega vmesnika s HEIDENHAIN programsko opremo TNCremo
	■	Ethernetni vmesnik 1000 Base-T
	■	5 vrat USB (1 vrata USB 2.0 spredaj; 4 vrat USB 3.0 zadaj)
Temperatura okolice	■	Delovanje: od 5 °C do +45 °C
	■	Skladiščenje: od -35 °C do +65 °C

Oprema		
Elektronski krmilniki	■	prenosni krmilnik HR 410 ali
	■	prenosen radijski krmilnik HR 550 FS z zaslonom ali
	■	HR 520 prenosni krmilnik z zaslonom ali
	■	HR 420 prenosni krmilnik z zaslonom ali
	■	HR 130 vgradni krmilnik ali
	■	do trije HR 150 vgradni krmilniki z adapterjem za krmilnike HRA 110
Tipalni sistemi	■	TS 260: stikalni 3D-tipalni sistem s kabelskim priključkom
	■	TS 440: stikalni 3D-tipalni sistem z IR-prenosom
	■	TS 444: stikalni 3D tipalni sistem infrardečim prenosom, brez baterij
	■	TS 640: stikalni 3D-tipalni sistem z IR-prenosom
	■	TS 740: visoko natančen stikalni 3D-tipalni sistem z IR-prenosom
	■	TT 160: stikalni 3D-tipalni sistem za merjenje orodja
	■	TT 449: stikalni 3D-tipalni sistem za merjenje orodja z IR-prenosom

Advanced Function Set 1 (Option #8)	
Sklop naprednih funkcij 1	**Obdelovanje z vrtljivo mizo:** ■ Konture na odvoju valja ■ Pomik v mm/min **Preračunavanje koordinat:** Vrtenje obdelovalne ravnine **Interpolacija:** Krog na 3 oseh pri zavrteni obdelovalni ravnini (prostorski krog)

Advanced Function Set 2 (Option #9)	
Sklop naprednih funkcij 2	**3D-obdelava:** ■ Posebej stabilno krmiljenje premikov ■ 3D-popravek orodja z normalnim vektorjem na ploskev ■ Spreminjanje položaja vrtljive glave z elektronskim krmilnikom med programskim tekom; položaj konice orodja se ohrani (TCPM = **T**ool **C**enter **P**oint **M**anagement) ■ Držanje orodja navpično na konturo ■ Popravek polmera orodja navpično na smer premikanja in smer orodja **Interpolacija:** Premica na 5 oseh (zahtevano dovoljenje za izvoz)

Touch Probe Functions (Option #17)	
Funkcije tipalnega sistema	**Cikli tipalnega sistema:** ■ Kompenzacija poševnega položaja orodja v samodejnem načinu ■ Izhodiščno točko določite v načinu delovanja **Ročni način** ■ Določanje referenčne točke v samodejnem načinu ■ Samodejno merjenje obdelovancev ■ Samodejno merjenje orodij

HEIDENHAIN DNC (Option #18)	
	Komunikacija z zunanjimi računalniškimi aplikacijami prek komponente COM

Advanced Programming Features (Option #19)	
Napredne programirne funkcije	**Prosto programiranje kontur FK:** Programiranje v navadnem besedilu HEIDENHAIN z grafično podporo za obdelovance, ki niso dimenzionirani v skladu z NC **Obdelovalni cikli:** ■ Globinsko vrtanje, povrtavanje, izstruženje, grezenje, centriranje (cikli 201–205, 208, 240, 241) ■ Rezkanje notranjih in zunanjih navojev (cikli 262–265, 267) ■ Rezkanje pravokotnih in krožnih žepov in čepov (cikli 212–215, 251–257) ■ Vrstno rezkanje ravnih in poševnih površin (cikli 230–233) ■ Ravni utori in okrogli utori (cikli 210, 211, 253, 254) ■ Točkovni vzorec na krogu in premicah (cikli 220, 221) ■ Konturni segment, konturni žep – tudi vzporedno s konturo, trohoidni konturni utor (cikli 20–25, 275) ■ Graviranje (cikel 225) ■ Integrirani so lahko obdelovalni cikli, ki jih posebej pripravi proizvajalec stroja

Advanced Graphic Features (Option #20)	
Napredne grafične funkcije	**Testna in obdelovalna grafika:** ■ Pogled od zgoraj ■ Prikaz v treh ravninah ■ 3D-prikaz

Advanced Function Set 3 (Option #21)	
Sklop naprednih funkcij 3	**Popravek orodja:** M120: predizračun konture s popravljenim polmerom za do 99 stavkov (NAČRTOVANJE) **3D-obdelava:** M118: prekrivanje pozicioniranja s krmilnikom med programskim tekom

Pallet Management (Option #22)	
Upravljanje palet	Obdelava obdelovancev v poljubnem zaporedju

Display Step (Option #23)

Korak prikaza	**Natančnost vnosa:** ■ Linearne osi do 0,01 µm ■ Kotne osi do 0,00001°

DXF Converter (Option #42)

DXF-pretvornik	■ Podprt format DXF: AC1009 (AutoCAD R12) ■ Prevzem kontur in točkovnih vzorcev ■ Preprosta določitev referenčnih točk ■ Grafično izbiranje konturnih odrezov iz programov s pogovornimi okni z navadnim besedilom

KinematicsOpt (Option #48)

Optimiranje kinematike stroja	■ Shranjevanje/obnovitev aktivne kinematike ■ Pregled aktivne kinematike ■ Optimiranje aktivne kinematike

Extended Tool Management (Option #93)

Napredno upravljanje orodij	Na osnovi programskega jezika Python

Remote Desktop Manager (Option #133)

Oddaljeno upravljanje zunanjih računalniških enot	■ OS Windows za ločeno enoto računalnika ■ Povezan z zaslonom TNC

Cross Talk Compensation – CTC (Option #141)

Kompenzacija sklopov osi	■ Določanje dinamično pogojenih odstopanj položajev zaradi pospeškov osi ■ Kompenzacija TCP (**T**ool **C**enter **P**oint)

Position Adaptive Control – PAC (Option #142)

Prilagodljiva regulacija položaja	■ Prilagajanje regulirnih parametrov v odvisnosti od položaja osi v delovnem prostoru ■ Prilagajanje regulirnih parametrov v odvisnosti od hitrosti ali pospeška osi

Load Adaptive Control – LAC (Option #143)

Prilagodljiva regulacija obremenitve	■ Samodejna določitev teže obdelovanca in tornih sil ■ Prilagajanje regulirnih parametrov v odvisnosti od trenutne teže obdelovanca

Active Chatter Control – ACC (Option #145)

Aktivno zmanjševanje hrupa	Popolnoma samodejna funkcija za zmanjševanje hrupa med obdelavo

Active Vibration Damping – AVD (Option #146)

Aktivno zmanjševanje tresenja	Zmanjševanje tresenja stroja za izboljšanje površine obdelovanca

18.3 Tehnične informacije

Formati vnosa in enote TNC-funkcij	
Položaji, koordinate, polmeri krogov, dolžine posnetih robov	-99.999,9999 do +99.999,9999 (5,4: števila pred decimalno vejico, števila za decimalno vejico) [mm]
Številke orodij	0 do 32.767,9 (5,1)
Imena orodij	32 znakov, pri **TOOL CALL** je zapisano med “”. Dovoljeni posebni znaki: #, $, %, &, -
Delta vrednosti za popravke orodij	-99,9999 do +99,9999 (2,4) [mm]
Število vrtljajev vretena	0 do 99.999,999 (5,3) [vrt/min]
Pomiki	0 do 99.999,999 (5,3) [mm/min] ali [mm/zob] ali [mm/1]
Čas zadrževanja pri ciklu 9	0 do 3.600,000 (4,3) [s]
Vzpon navoja pri različnih ciklih	-9,9999 do +9,9999 (2,4) [mm]
Kot za usmeritev vretena	0 do 360,0000 (3,4) [°]
Kot za polarne koordinate, rotacijo, vrtenje ravnine	-360,0000 do 360,0000 (3,4) [°]
Kot polarnih koordinat za interpolacijo vijačnic (CP)	-5 400,0000 do 5 400,0000 (4,4) [°]
Številke ničelnih točk pri ciklu 7	0 do 2999 (4,0)
Faktor merila pri ciklih 11 in 26	0,000001 do 99,999999 (2,6)
Dodatne funkcije M	0 do 999 (4,0)
Številke Q-parametrov	0 do 1999 (4,0)
Vrednosti Q-parametrov	od –99 999,9999 do +99 999,9999 (9.6)
Oznake (LBL) za programske skoke	od 0 do 999 (5,0)
Oznake (LBL) za programske skoke	Poljubni besedilni niz med narekovaji zgoraj (“”)
Število ponovitev dela programa REP	1 do 65.534 (5,0)
Številka napake pri funkciji Q-parametra FN14	od 0 do 1 199 (4,0)

18.4 Preglednice

Obdelovalni cikli

Številka cikla	Oznaka cikla	DEF-aktivno	CALL-aktivno
7	NICELNA TOCKA	■	
8	ZRCALJENJE	■	
9	CAS STANJA	■	
10	VRTENJE	■	
11	FAKTOR DIMENZ.	■	
12	PGM CALL	■	
13	ORIENTACIJA	■	
14	KONTURA	■	
19	ODBDELOVALNI NIVO	■	
20	KONTURNI PODATKI	■	
21	PREDVRTANJE		■
22	PRAZNJENJE		■
23	GLOBINSKO RAVNANJE		■
24	RAVNANJE STRANSKO		■
25	POTEG KONTURE		■
26	FAKT.DIM.OSNO SP.	■	
27	CILINDRSKI PLASC		■
28	CILINDRSKI PLASC		■
29	CILIND-PLASCNI MOST		■
32	TOLERANCA	■	
39	CILINDER-ROCNA KOR.		■
200	VRTANJE		■
201	DRGNJENJE		■
202	IZSTRUZEVANJE		■
203	UNIVERZALNO VRTANJE		■
204	VZVRAT.SPUSCANJE		■
205	UNIVERZ. GLOBIN.VRT.		■
206	VRTANJE NAVOJEV		■
207	VRTANJE NAVOJEV GS		■
208	VRTALNO REZKANJE		■
209	VRT.NAVOJA LOM ODR,		■
210	CEP NIHAJOCE		■
211	OKROGLI UTOR		■
212	RAVN. ZEPA		■
213	RAVNANJE CEPA.		■

Številka cikla	Oznaka cikla	DEF-aktivno	CALL-aktivno
214	RAVN. KROZ.CEPA		■
214	RAVN. KROZ.CEPA		■
220	VZOREC KROG	■	
221	VZOREC CRTE	■	
225	GRAVIRANJE		■
230	ODVZ.VRSTIC		■
231	REGUL. POVRSINA		■
232	PLANSKO REZKANJE		■
233	PLANSKO REZKANJE		■
239	ASCERTAIN THE LOAD	■	
240	CENTRIRANJE		■
241	ENOUTORNO GLOB. VRT.		■
247	POSTAVLJ.NAVEZ.TOCKE	■	
251	OS TRIKOTNIKA		■
252	OKROGLI ZEP		■
253	REZKANJE UTOROV		■
254	OKROGLI UTOR		■
256	PRAVOKOTNI CEP		■
257	OKROGLI CEP		■
258	VEČROBI ČEP		■
262	REZKANJE NAVOJA		■
263	REZK.VGREZ.NAVOJA		■
264	REZK.VRTAL.NAVOJA		■
265	REZK. HELIX VRT.NAV.		■
267	REZK.ZUN.NAVOJ		■
270	VLEKA KONTURE-PODAT.	■	
275	BREZVRT. KONT. UTOR		■

Dodatne funkcije

M	Delovanje	Delovanje	na začetku stavka	na koncu stavka	Stran
M0	ZAUSTAVITEV programskega teka/ZAUSTAVITEV vretena/IZKLOP hladila			■	354
M1	Izbirna ZAUSTAVITEV programskega teka/ZAUSTAVITEV vretena/ IZKLOP hladila			■	536
M2	ZAUSTAVITEV Programskega teka/ZAUSTAVITEV vretena/IZKLOP hladila/po potrebi izbris prikaza stanja (odvisno od strojnega parametra)/ vrnitev na niz 1			■	354
M3	VKLOP vretena v smeri urnih kazalcev		■		354
M4	VKLOP vretena v nasprotni smeri urnih kazalcev		■		
M5	IZKLOP vretena			■	
M6	Zamenjava orodja/ZAUSTAVITEV Programskega teka (odvisno od strojnih parametrov)/ZAUSTAVITEV vretena			■	354
M8	VKLOP hladila		■		354
M9	IZKLOP hladila			■	
M13	VKLOP vretena v smeri urnega kazalca/VKLOP hladila		■		354
M14	VKLOP vretena v nasprotni smeri urnih kazalcev		■		
M30	Enaka funkcija kot M2			■	354
M89	Prosta dodatna funkcija **ali**		■		Priročnik
	priklic cikla, načinovno delovanje (odvisno od strojnega parametra)			■	za cikle
M91	V pozicionirnem nizu: koordinate se nanašajo na ničelno točko stroja		■		355
M92	V pozicionirnem nizu: koordinate se nanašajo na položaj, ki ga določi proizvajalec stroja, npr. položaj za zamenjavo orodja		■		355
M94	Prikaz zmanjšanja kota rotacijske osi pod 360°		■		424
M97	Obdelava majhnih konturnih stopenj			■	358
M98	Popolna obdelava odprtih kontur			■	359
M99	Priklic ciklov po nizih			■	Priročnik za cikle
M101	Samodejna zamenjava orodja z nadomestnim orodjem ob koncu življenjske dobe			■	187
M102	Ponastavitev M101			■	
M107	Preklic sporočila o napaki pri nadomestnih orodjih s predizmero			■	187
M108	Ponastavitev M107			■	
M109	Konstantna hitrost podajanja orodja na rezilu orodja (povečevanje in zmanjševanje premika)		■		362
M110	Konstantna hitrost podajanja orodja na rezilu orodja (samo zmanjševanje premika		■		
M111	Ponastavitev M109/M110)			■	
M116	Potisk naprej pri kotnih oseh v mm/min.		■		422
M117	Ponastavitev M116			■	
M118	Prekrivanje pozicioniranja s krmilnikom med programskim tekom		■		365
M120	Predizračun konture s popravkom polmera (NAČRTOVANJE)		■		363
M126	Optimizirano premikanje rotacijskih osi glede na pot		■		423
M127	Ponastavitev M126			■	

18.4 Preglednice

M	Delovanje	Delovanje	na začetku stavka	na koncu stavka	Stran
M128	Ohranitev položaja konice orodja pri pozicioniranju vrtljivih osi (TCPM)		■		425
M129	Ponastavitev M128			■	
M130	V pozicionirnem nizu: točke se nanašajo na nezavrten koordinatni sistem		■		357
M138	Izbira vrtljivih osi		■		428
M140	Odmik s konture v smeri orodnih osi		■		367
M143	Izbris osnovne rotacije		■		370
M144	Upoštevanje kinematike stroja pri DEJANSKIH/ŽELENIH položajih na koncu stavka		■		429
M145	Ponastavitev M144			■	
M141	Preklic nadzora tipalnega sistema		■		369
M148	Samodejni dvig orodja s konture pri NC-zaustavitvi		■		371
M149	Ponastavitev M148			■	

18.5 Primerjava funkcij modelov TNC 620 in iTNC 530

Primerjava: tehnični podatki

Funkcija	TNC 620	iTNC 530
Osi	Največ 6	Največ 18
Natančnost vnosa in korak prikaza:		
■ Linearne osi	■ 0,1µm, 0,01 µm z možnostjo št. 23	■ 0,1 µm
■ Rotacijske osi	■ 0,001°, 0,00001°z možnostjo št. 23	■ 0,0001°
Krmilni sistemi za visokofrekvenčna vretena in navorne/ linearne motorje	Z možnostjo št. 49	Z možnostjo št. 49
Prikaz	15,1-palčni barvni ploščati TFT-zaslon	19-palčni barvni ploščati TFT-zaslon ali 15,1-palčni barvni ploščati TFT-zaslon
Pomnilniški medij za NC- in PLC-programe ter sistemske datoteke	Pomnilniška kartica CompactFlash	Trdi disk ali disk SSDR
Programski pomnilnik za NC-programe	2 GB	>21 GB
Čas obdelave stavka	1,5 ms	0,5 ms
Operacijski sistem HeROS	Da	Da
Interpolacija:		
■ Premica	■ 5 osi	■ 5 osi
■ Krog	■ 3 osi	■ 3 osi
■ Vijačnica	■ Da	■ Da
■ Polinomski zlepek	■ Ne	■ Da, z možnostjo št. 9
Strojna oprema	Vgrajeno v nadzorno ploščo ali nameščeno v stikalni omarici	Nameščeno v stikalno omarico

Primerjava: podatkovni vmesniki

Funkcija	TNC 620	iTNC 530
Gigabit-Ethernet 1000BaseT	X	X
Serijski vmesnik RS-232-C	X	X
Serijski vmesnik RS-422	-	X
USB-vmesnik	X	X

18.5 Primerjava funkcij modelov TNC 620 in iTNC 530

Primerjava: dodatna oprema

Funkcija	TNC 620	iTNC 530
Elektronski krmilniki		
■ HR 410/510	X	X
■ HR 420	X	X
■ HR 520/530/550	X	X
■ HR 130	X	X
■ HR 150 prek HRA 110	X	X
Tipalni sistemi		
■ TS 260/TS 460	X	X
■ TS 440/TS 444	X	X
■ TS 640/TS 642/TS 740	X	X
■ TS 220/TS 230	X	X
■ TS 249	X	X
■ SE 660	X	X
■ SE 540/SE 640/SE 642	X	X
■ TT 140	X	X
■ TT 160/ TT 460	X	X
■ TT 449	X	X
■ TL Nano	X	X
■ TL Micro 150/200/300	X	X
Industrijski računalniki		
■ IPC 6641	X	X
■ ITC 750/760	X	X
■ ITC 755	X	X

Primerjava: računalniška programska oprema

Funkcija	TNC 620	iTNC 530
Programska oprema programirnega mesta	Na voljo	Na voljo
TNCremo za prenos podatkov s **TNCbackup** za varnostno kopiranje podatkov	Na voljo	Na voljo
TNCremoPlus: programska oprema za prenos podatkov s funkcijo Live Screen	Na voljo	Na voljo
virtualTNC: krmilna komponenta za navidezne stroje	Na voljo	Na voljo

Primerjava: strojne funkcije

Funkcija	TNC 620	iTNC 530
Preklop območja premikanja	Funkcija je na voljo	Funkcija je na voljo
Osrednji pogon (1 motor za več strojnih osi)	Funkcija je na voljo	Funkcija je na voljo
Način C-osi (motor vretena poganja rotacijsko os)	Funkcija je na voljo	Funkcija je na voljo
Samodejna zamenjava rezkalne glave	Funkcija je na voljo	Funkcija je na voljo
Podpora za kotne glave	Funkcija ni na voljo	Funkcija je na voljo
Prepoznavanje orodja Balluff	Funkcija je na voljo (s Pythonom)	Funkcija je na voljo
Upravljanje več zalogovnikov orodij	Funkcija je na voljo	Funkcija je na voljo
Napredno upravljanje orodij prek Pythona	Funkcija na voljo	Funkcija je na voljo

Primerjava: Uporabniške funkcije

Funkcija	TNC 620	iTNC 530
Vnos programa		
■ V pogovornih oknih z navadnim besedilom HEIDENHAIN	■ X	■ X
■ V DIN/ISO	■ X	■ X
■ S smarT.NC	■ –	■ X
■ Z ASCII-urejevalnikom	■ X, neposredno urejanje	■ X, urejanje po pretvorbi
Položajski podatki		
■ Želeni položaj za premice in krog pri pravokotnih koordinatah	■ X	■ X
■ Želeni položaj za premice in krog pri polarnih koordinatah	■ X	■ X
■ Absolutne ali inkrementalne mere	■ X	■ X
■ Prikaz in vnos v mm ali palcih	■ X	■ X
■ Določanje zadnjega položaja orodja kot pola (prazen CC-stavek)	■ X (sporočilo o napaki, če prevzem pola ni jasen)	■ X
■ Normalni vektorji površine (**LN**)	■ X	■ X
■ Stavki polinomskih zlepkov (**SPL**)	■ –	■ X, z možnostjo št. 9

18.5 Primerjava funkcij modelov TNC 620 in iTNC 530

Funkcija	TNC 620	iTNC 530
Popravek orodja		
■ V obdelovalni ravnini in dolžina orodja	■ X	■ X
■ Predizračun konture s popravljenim polmerom do 99 stavkov	■ X, z možnostjo št. 21	■ X
■ Tridimenzionalni popravek polmera orodja	■ X, z možnostjo št. 9	■ X, z možnostjo št. 9
Tabela orodij		
■ Centralno shranjevanje podatkov o orodjih	■ X	■ X
■ Več preglednic orodij s poljubnim številom orodij	■ X	■ X
■ Prilagodljivo upravljanje vrst orodij	■ X	■ –
■ Filtriranje prikaza izberljivih orodij	■ X	■ –
■ Funkcije razvrščanja	■ X	■ –
■ Poimenovanja stolpcev	■ Delno s/z _	■ Delno s/z -
■ Funkcija kopiranja: namensko prepisovanje podatkov o orodjih	■ X	■ X
■ Pogled obrazca	■ Preklop postavitve zaslona s tipko	■ Preklop z gumbom
■ Izmenjava preglednice orodij med sistemoma TNC 620 in iTNC 530	■ X	■ Ni mogoče
Preglednica tipalnih sistemov za upravljanje različnih 3D-tipalnih sistemov	X	–
Ustvarjanje datoteke za uporabo orodja, preverjanje razpoložljivosti	X	X
Računanje podatkov za rezanje: samodejni izračun števila vrtljajev vretena in premika	Enostavno računalo rezalnih podatkov	glede na shranjene tehnološke preglednice
Definiranje poljubnih preglednic	■ Prosto določljive preglednice (.TAB-datoteke) ■ Branje in zapisovanje s FN-funkcijami ■ Določljivo s konfiguracijskimi podatki ■ Imena preglednic se morajo začeti s črko ■ Branje in zapisovanje s SQL-funkcijami	■ Prosto določljive preglednice (.TAB-datoteke) ■ Branje in zapisovanje s FN-funkcijami

Funkcija	TNC 620	iTNC 530
Konstantna hitrost podajanja orodja glede na središče podajanja orodja ali rezilo orodja	X	X
Vzporedno delovanje: ustvarjanje programa med izvajanjem drugega programa	X	X
Programiranje osi števca	X	X
Vrtenje obdelovalne ravnine (cikel 19, funkcija PLANE)	X, možnost št. 8	X, možnost št. 8
Obdelava z vrtljivo mizo:		
■ Programiranje kontur na odvoju valja		
■ Plašč valja (cikel 27)	■ X, možnost št. 8	■ X, možnost št. 8
■ Utor na plašču valja (cikel 28)	■ X, možnost št. 8	■ X, možnost št. 8
■ Stojina na plašču valja (cikel 29)	■ X, možnost št. 8	■ X, možnost št. 8
■ Zunanja kontura plašča valja (cikel 39)	■ X, možnost št. 8	■ X, možnost št. 8
■ Pomik v mm/min ali vrt/min	■ X, možnost št. 8	■ X, možnost št. 8
Premikanje v smeri orodne osi		
■ Ročni način (meni 3D ROT)	■ X	■ X, funkcija FCL2
■ Med prekinitvijo programa	■ X	■ X
■ Prekrivanje s krmilnikom	■ X	■ X, možnost št. 44
Primik na konturo in odmik s konture s premico ali krogom	X	X
Vnos pomika:		
■ **F** (mm/min), hitri tek **FMAX**	■ X	■ X
■ **FU** (pomik na vrtljaj mm/1)	■ –	■ X
■ **FZ** (pomik na zob)	■ –	■ X
■ **FT** (čas v sekundah za pot)	■ –	■ X
■ **FMAXT** (pri aktivnem potenciometru za hitri tek: čas v sekundah za pot)	■ –	■ X
Prosto programiranje kontur FK		
■ Programiranje obdelovancev, ki niso dimenzionirani v skladu z NC	■ X, možnost št. 19	■ X
■ Pretvarjanje FK-programa v pogovornem oknu z navadnim besedilom	■ –	■ X
Programski skoki:		
■ Največje dovoljeno število številk oznak	■ 9999	■ 1000
■ Podprogrami	■ X	■ X
■ Stopnja programske razvejanosti pri podprogramih	■ 20	■ 6
■ Ponovitve dela programa	■ X	■ X
■ Poljubni program kot podprogram	■ X	■ X

18.5 Primerjava funkcij modelov TNC 620 in iTNC 530

Funkcija	TNC 620	iTNC 530
Programiranje Q-parametrov:		
Standardne matematične funkcije	X	X
Vnos formule	X	X
Obdelovanje nizov	X	X
Lokalni Q-parametri **QL**	X	X
Remanentni Q-parametri **QR**	X	X
Spreminjanje parametrov pri prekinitvi programa	X	X
FN15: TISK	–	X
FN25: PREDNAST.	–	X
FN26: TABOPEN	X	X
FN27: TABWRITE	X	X
FN28: TABREAD	X	X
FN29: PLC LIST	X	–
FN31: RANGE SELECT	–	X
FN32: PLC PRESET	–	X
FN37: EXPORT	X	–
FN38: SEND	X	X
Notranje shranjevanje z datoteko **FN16**	X	X
FN16-oblikovanja: poravnava levo, poravnava desno, dolžine nizov	X	X
Zapisovanje v dnevnik s **FN16**	X	–
Prikaz parametrskih vsebin na dodatnem prikazu stanja	X	–
Prikaz parametrskih vsebin pri programiranju (Q-INFO)	X	X
SQL-funkcije za branje in zapisovanje preglednic	X	–

Funkcija	TNC 620	iTNC 530
Podpora grafike		
■ 2D-programirna grafika	■ X	■ X
■ Funkcija REDRAW	■ –	■ X
■ Prikaz mrežnih črt kot ozadja	■ X	■ –
■ 3D-črtna grafika	■ X	■ X
■ Testna grafika (tloris, prikaz v 3 ravninah, 3D-prikaz)	■ X, z možnostjo št. 9	■ X
■ Visokoločljivostni prikaz	■ X	■ X
■ Prikaz orodja	■ X, z možnostjo št. 9	■ X
■ Nastavitev hitrosti simulacije	■ X, z možnostjo št. 9	■ X
■ Koordinate pri rezni črti 3 ravnin	■ –	■ X
■ Razširjene funkcije povečevanja (upravljanje z miško)	■ X, z možnostjo št. 9	■ X
■ Prikaz okvirja za surovce	■ X, z možnostjo št. 9	■ X
■ Prikaz vrednosti globine na tlorisu pri primiku miške	■ –	■ X
■ Namenska zaustavitev programskega testa (STOPP AT N)	■ –	■ X
■ Upoštevanje makra za zamenjavo orodja	■ –	■ X
■ Obdelovalna grafika (tloris, prikaz v 3 ravninah, 3D-prikaz)	■ X, z možnostjo št. 9	■ X
■ Visokoločljivostni prikaz	■ X	■ X

18.5 Primerjava funkcij modelov TNC 620 in iTNC 530

Funkcija	TNC 620	iTNC 530
Preglednice ničelnih točk: shranjevanje ničelnih točk za obdelovance	X	X
Preglednica prednastavitev: upravljanje izhodiščnih točk	X	X
Upravljanje palet		
■ Podpora paletnih datotek	■ X, možnost št. 22	■ X
■ Orodno usmerjena obdelava	■ –	■ X
■ Preglednica prednastavitev palet: upravljanje izhodiščnih točk za palete	■ –	■ X
Vnovični pomik na konturo		
■ S premikom na stavek	■ X	■ X
■ Po prekinitvi programa	■ X	■ X
Funkcija samodejnega zagona	X	X
Učenje za prevzem želenih položajev v NC-program	X	X
Razširjeno upravljanje datotek		
■ Ustvarjanje več imenikov in podimenikov	■ X	■ X
■ Funkcije razvrščanja	■ X	■ X
■ Upravljanje z miško	■ X	■ X
■ Izbira ciljnega imenika z gumbom	■ X	■ X
Pomoč pri programiranju:		
■ Slike za pomoč pri programiranju ciklov	■ X	■ X
■ Animirane slike za pomoč pri izbiri funkcije **PLANE/PATTERN DEF**	■ X	■ X
■ Slike za pomoč pri **PLANE/PATTERN DEF**	■ X	■ X
■ Kontekstna pomoč pri sporočanju napak	■ X	■ X
■ **TNCguide**, sistem pomoči v brskalniku	■ X	■ X
■ Kontekstni priklic sistema pomoči	■ X	■ X
■ Kalkulator	■ X (znanstveno)	■ X (standard)
■ Nizi z opombami v NC-programu	■ X	■ X
■ Členitveni stavki v NC-programu	■ X	■ X
■ Pogled razčlenitve v programskem testu	■ –	■ X
Dinamični protikolizijski nadzor DCM:		
■ Protikolizijski nadzor v samodejnem načinu delovanja	■ –	■ X, možnost št. 40
■ Protikolizijski nadzor v ročnem načinu delovanja	■ –	■ X, možnost št. 40
■ Grafični prikaz definiranih kolizantov	■ –	■ X, možnost št. 40
■ Protikolizijsko preverjanje v programskem testu	■ –	■ X, možnost št. 40
■ Nadzor nad vpenjalom	■ –	■ X, možnost št. 40
■ Upravljanje nosilcev orodij	■ X	■ X, možnost št. 40

Funkcija	TNC 620	iTNC 530
CAM-podpora:		
■ Prevzem kontur iz DXF-podatkov	■ X, možnost št. 42	■ X, možnost št. 42
■ Prevzem obdelovalnih položajev iz DXF-podatkov	■ X, možnost št. 42	■ X, možnost št. 42
■ Nepovezan filter za CAM-datoteke	■ –	■ X
■ Raztezni filter	■ X	■ –
MOD-funkcije:		
■ Uporabniški parametri	■ Konfiguracijski podatki	■ Številska struktura
■ OEM-datoteke s pomočjo s servisnimi funkcijami	■ –	■ X
■ Preverjanje diska	■ –	■ X
■ Nalaganje servisnih paketov	■ –	■ X
■ Nastavitev sistemske ure	■ X	■ X
■ Določanje osi za prevzem dejanskega položaja	■ –	■ X
■ Določanje mej območja premikanja	■ X	■ X
■ Zapora zunanjega dostopa	■ X	■ X
■ Preklop kinematike	■ X	■ X
Priklic obdelovalnih ciklov:		
■ Z **M99** ali **M89**	■ X	■ X
■ S **CYCL CALL**	■ X	■ X
■ S **CYCL CALL PAT**	■ X	■ X
■ S **CYC CALL POS**	■ X	■ X
Posebne funkcije:		
■ Ustvarjanje programa za vzvratno premikanje	■ –	■ X
■ Zamik ničelne točke prek **TRANS DATUM**	■ X	■ X
■ Prilagodljivo krmiljenje pomika AFC	■ –	■ X, možnost št. 45
■ Globalno definiranje parametrov ciklov: **GLOBAL DEF**	■ X	■ X
■ Definicija vzorca prek **PATTERN DEF**	■ X	■ X
■ Definiranje in izvajanje preglednic točk	■ X	■ X
■ Enostavna konturna formula **CONTOUR DEF**	■ X	■ X
Funkcije izdelave velikih šablon:		
■ Globalne programske nastavitve GS	■ –	■ X, možnost št. 44
■ Razširjen **M128**: **FUNCTIOM TCPM**	■ X	■ X

18.5 Primerjava funkcij modelov TNC 620 in iTNC 530

Funkcija	TNC 620	iTNC 530
Prikazi stanja:		
■ Položaji, število vrtljajev vretena, pomik	■ X	■ X
■ Večji prikaz položaja, ročni način delovanja	■ X	■ X
■ Dodatni prikaz stanja, prikaz obrazca	■ X	■ X
■ Prikaz poti krmilnika pri obdelavi s prekrivanjem s krmilnikom	■ X	■ X
■ Prikaz preostale poti v zavrtenem sistemu	■ X	■ X
■ Dinamični prikaz vsebin Q-parametrov, definirni številski krogi	■ X	■ –
■ Dodatni prikaz stanja, značilen za proizvajalca stroja, prek Pythona	■ X	■ X
■ Grafični prikaz preostalega časa poteka	■ –	■ X
Individualne nastavitve barv uporabniškega vmesnika	–	X

Primerjava: cikli

Cikel	TNC 620	iTNC 530
1 **GLOBINSKO VRTANJE**	X	X
2 **VRTANJE NAVOJEV**	X	X
3 **REZKANJE UTOROV**	X	X
4 **REZKANJE ZEPOV**	X	X
5 **OKROGLI ZEP**	X	X
6 **PRAZNJENJE** (SL I, priporočeno: SL II, cikel 22)	–	X
7 **NICELNA TOCKA**	X	X
8 **ZRCALJENJE**	X	X
9 **CAS STANJA**	X	X
10 **VRTENJE**	X	X
11 **FAKTOR DIMENZ.**	X	X
12 **PGM CALL**	X	X
13 **ORIENTACIJA**	X	X
14 **KONTURA**	X	X
15 **PREDVRTANJE** (SL I, priporočeno: SL II, cikel 21)	–	X
16 **REZKANJE KONTUR** (SL I, priporočeno: SL II, cikel 24)	–	X
17 **VRTANJE NAVOJEV GS**	X	X
18 **REZANJE NAVOJEV**	X	X
19 **ODBDELOVALNI NIVO**	X, možnost št. 8	X, možnost št. 8
20 **KONTURNI PODATKI**	X, možnost št. 19	X
21 **PREDVRTANJE**	X, možnost št. 19	X
22 **PRAZNJENJE**	X, možnost št. 19	X
23 **GLOBINSKO RAVNANJE**	X, možnost št. 19	X
24 **RAVNANJE STRANSKO**	X, možnost št. 19	X
25 **POTEG KONTURE**	X, možnost št. 19	X
26 **FAKT.DIM.OSNO SP.**	X	X
27 **CILINDRSKI PLASC**	X, možnost št. 8	X, možnost št. 8
28 **CILINDRSKI PLASC**	X, možnost št. 8	X, možnost št. 8
29 **CILIND-PLASCNI MOST**	X, možnost št. 8	X, možnost št. 8
30 **ODDELAVA CAM PODAT.**	–	X
32 **TOLERANCA**	X	X
39 **CILINDER-ROCNA KOR.**	X, možnost št. 8	X, možnost št. 8
200 **VRTANJE**	X	X
201 **DRGNJENJE**	X, možnost št. 19	X
202 **IZSTRUZEVANJE**	X, možnost št. 19	X
203 **UNIVERZALNO VRTANJE**	X, možnost št. 19	X
204 **VZVRAT.SPUSCANJE**	X, možnost št. 19	X

18.5 Primerjava funkcij modelov TNC 620 in iTNC 530

Cikel	TNC 620	iTNC 530
205 **UNIVERZ. GLOBIN.VRT.**	X, možnost št. 19	X
206 **VRTANJE NAVOJEV**	X	X
207 **VRTANJE NAVOJEV GS**	X	X
208 **VRTALNO REZKANJE**	X, možnost št. 19	X
209 **VRT.NAVOJA LOM ODR,**	X, možnost št. 19	X
210 **CEP NIHAJOCE**	X, možnost št. 19	X
211 **OKROGLI UTOR**	X, možnost št. 19	X
212 **RAVN. ZEPA**	X, možnost št. 19	X
213 **RAVNANJE CEPA.**	X, možnost št. 19	X
214 **RAVN. KROZ.CEPA**	X, možnost št. 19	X
215 **RAVN. KROZ.CEPA**	X, možnost št. 19	X
220 **VZOREC KROG**	X, možnost št. 19	X
221 **VZOREC CRTE**	X, možnost št. 19	X
225 **GRAVIRANJE**	X, možnost št. 19	X
230 **ODVZ.VRSTIC**	X, možnost št. 19	X
231 **REGUL. POVRSINA**	X, možnost št. 19	X
232 **PLANSKO REZKANJE**	X, možnost št. 19	X
233 **PLANSKO REZKANJE**	X, možnost št. 19	–
240 **CENTRIRANJE**	X, možnost št. 19	X
241 **ENOUTORNO GLOB. VRT.**	X, možnost št. 19	X
247 **POSTAVLJ.NAVEZ.TOCKE**	X	X
251 **OS TRIKOTNIKA**	X, možnost št. 19	X
252 **OKROGLI ZEP**	X, možnost št. 19	X
253 **REZKANJE UTOROV**	X, možnost št. 19	X
254 **OKROGLI UTOR**	X, možnost št. 19	X
256 **PRAVOKOTNI CEP**	X, možnost št. 19	X
257 **OKROGLI CEP**	X, možnost št. 19	X
258 **VEČROBI ČEP**	X, možnost št. 19	–
262 **REZKANJE NAVOJA**	X, možnost št. 19	X
263 **REZK.VGREZ.NAVOJA**	X, možnost št. 19	X
264 **REZK.VRTAL.NAVOJA**	X, možnost št. 19	X
265 **REZK. HELIX VRT.NAV.**	X, možnost št. 19	X
267 **REZK.ZUN.NAVOJ**	X, možnost št. 19	X
270 **VLEKA KONTURE-PODAT.** za nastavitev delovanja cikla 25	X	X
275 **BREZVRT. KONT. UTOR**	X, možnost št. 19	X
276 **KONTURNI SEGMENT 3D**	–	X
290 **INTERPOLAC. VRTENJE**	–	X, možnost št. 96

Primerjava: Dodatne funkcije

M	Delovanje	TNC 620	iTNC 530
M00	ZAUSTAVITEV programskega teka/ZAUSTAVITEV vretena/ IZKLOP hladila	X	X
M01	ZAUSTAVITEV programskega teka po izbiri	X	X
M02	ZAUSTAVITEV Programskega teka/ZAUSTAVITEV vretena/ IZKLOP hladila/po potrebi izbris prikaza stanja (odvisno od strojnega parametra)/vrnitev na niz 1	X	X
M03 M04 M05	VKLOP vretena v smeri urnih kazalcev VKLOP vretena v nasprotni smeri urnih kazalcev IZKLOP vretena	X	X
M06	Zamenjava orodja/ZAUSTAVITEV programskega teka (funkcija glede na stroj)/ZAUSTAVITEV vretena	X	X
M08 M09	VKLOP hladila IZKLOP hladila	X	X
M13 M14	VKLOP vretena v smeri urnega kazalca/VKLOP hladila VKLOP vretena v nasprotni smeri urnih kazalcev	X	X
M30	Enaka funkcija kot M02	X	X
M89	Prosta dodatna funkcija **ali** Priklic cikla, načinovno delovanje (funkcija odvisna od stroja)	X	X
M90	Konstantna hitrost podajanja orodja v kotih (ni na voljo pri TNC 620)	–	X
M91	V pozicionirnem nizu: koordinate se nanašajo na ničelno točko stroja	X	X
M92	V pozicionirnem nizu: koordinate se nanašajo na položaj, ki ga določi proizvajalec stroja, npr. položaj za zamenjavo orodja	X	X
M94	Prikaz zmanjšanja kota rotacijske osi pod 360°	X	X
M97	Obdelava majhnih konturnih stopenj	X	X
M98	Popolna obdelava odprtih kontur	X	X
M99	Priklic ciklov po nizih	X	X
M101 M102	Samodejna zamenjava orodja z nadomestnim orodjem ob koncu življenjske dobe Ponastavitev M101	X	X
M103	Zmanjšanje pomika pri vbodu na faktor F (vrednost v odstotkih)	X	X
M104	Ponovno aktiviranje nazadnje določene referenčne točke	– (priporočljivo: cikel 247)	X
M105 M106	Izvedba obdelave z drugim k_v-faktorjem Izvedba obdelave s prvim k_v-faktorjem	–	X
M107 M108	Preklic sporočila o napaki pri nadomestnih orodjih s predizmero Ponastavitev M107	X	X
M109 M110 M111	Konstantna hitrost podajanja orodja na rezilu orodja (povečevanje in zmanjševanje premika Konstantna hitrost podajanja orodja na rezilu orodja (samo zmanjševanje premika Ponastavitev M109/M110)	X	X

18.5 Primerjava funkcij modelov TNC 620 in iTNC 530

M	Delovanje	TNC 620	iTNC 530
M112 M113	Vnos konturnih prehodov med poljubne konturne prehode Ponastavitev M112	– (priporočljivo: cikel 32)	X
M114 M115	Samodejni popravek strojne geometrije pri delu z vrtljivimi osmi Ponastavitev M114	– (priporočljivo: M128, TCPM)	X, možnost št. 8
M116 M117	Premik pri vrtljivih mizah v mm/min Ponastavitev M11	X, možnost št. 8	X, možnost št. 8
M118	Prekrivanje pozicioniranja s krmilnikom med programskim tekom	X, možnost št. 21	X
M120	Predizračun konture s popravkom polmera (NAČRTOVANJE)	X, možnost št. 21	X
M124	Konturni filter	– (mogoče z uporabniškim parametrom)	X
M126 M127	Optimizirano premikanje rotacijskih osi glede na pot Ponastavitev M126	X	X
M128 M129	Ohranitev položaja konice orodja pri pozicioniranju vrtljivih osi (TCPM) Ponastavitev M128	X, možnost št. 9	X, možnost št. 9
M130	V pozicionirnem stavku: točke se nanašajo na nezavrten koordinatni sistem	X	X
M134 M135	Natančna zaustavitev na netangencialnih prehodih pri pozicioniranjih z rotacijskimi osmi Ponastavitev M134	–	X
M136 M137	Premik F v milimetrih na vrtljaj vretena Ponastavitev M136	X	X
M138	Izbira vrtljivih osi	X	X
M140	Odmik s konture v smeri orodnih osi	X	X
M141	Preklic nadzora tipalnega sistema	X	X
M142	Izbris načinovnih programskih informacij	–	X
M143	Izbris osnovne rotacije	X	X
M144 M145	Upoštevanje kinematike stroja v DEJANSKIH/ŽELENIH položajih na koncu stavka Ponastavitev M144	X, možnost št. 9	X, možnost št. 9
M148 M149	Samodejni dvig orodja s konture pri NC-zaustavitvi Ponastavitev M148	X	X
M150	Preklic sporočila končnega stikala	– (mogoče s funkcijo FN 17)	X
M197	Zaokroževanje kotov	X	–
M200 **-M204**	Funkcije laserskega rezanja	–	X

Primerjava: cikli tipalnega sistema v načinih Ročno obratovanje in El. ročno kolo

Cikel	TNC 620	iTNC 530
Preglednica tipalnih sistemov za upravljanje 3D-tipalnih sistemov	X	–
Umerjanje aktivne dolžine	X, možnost št. 17	X
Umerjanje aktivnega polmera	X, možnost št. 17	X
Ugotavljanje osnovne rotacije s premico	X, možnost št. 17	X
Določanje referenčne točke na izbirni osi	X, možnost št. 17	X
Določanje kota kot izhodiščne točke	X, možnost št. 17	X
Določanje središča kroga kot izhodiščne točke	X, možnost št. 17	X
Določanje sredinske osi kot izhodiščne točke	X, možnost št. 17	X
Ugotavljanje osnovne rotacije z dvema vrtinama/okroglima čepoma	X, možnost št. 17	X
Določanje izhodiščne točke s štirimi vrtinami/okroglimi čepi	X, možnost št. 17	X
Določitev središča kroga s tremi vrtinami/okroglimi čepi	X, možnost št. 17	X
Določanje in kompenziranje poševnega položaja ravnine	X, možnost št. 17	–
Podpora mehanskih tipalnih sistemov z ročnim prevzemom trenutnega položaja	S programskim gumbom ali tipko	S tipko
Zapisovanje merilnih vrednosti v preglednico prednastavitev	X, možnost št. 17	X
Zapisovanje merilnih vrednosti v preglednico ničelnih točk	X, možnost št. 17	X

Primerjava: cikli tipalnega sistema za samodejni nadzor obdelovancev

Cikel	TNC 620	iTNC 530
0 NAVEZNI NIVO	X, možnost št. 17	X
1 NAVEZ.TOCKA POLAR	X, možnost št. 17	X
2 CALIBRIRANJE TS	–	X
3 MERJENJE	X, možnost št. 17	X
4 MERITEV 3D	X, možnost št. 17	X
9 KALIBR. TS DOLZINA	–	X
30 KALIBRIRANJE TT	X, možnost št. 17	X
31 DOLZINA ORODJA	X, možnost št. 17	X
32 RADIJ ORODJA	X, možnost št. 17	X
33 MERJENJE ORODJA	X, možnost št. 17	X
400 OSNOVNO VRTENJE	X, možnost št. 17	X
401 ROT 2 VRTINE	X, možnost št. 17	X
402 ROT 2 ZATICA	X, možnost št. 17	X
403 ROT PREKO VRTIL. OSI	X, možnost št. 17	X
404 NASTAV.OSNOV.VRTENJA	X, možnost št. 17	X
405 ROT PREKO C OSI	X, možnost št. 17	X
408 NAVEZ.TOC.SRED.UTOR	X, možnost št. 17	X
409 NAVEZ.TOC-SRED. MOS.	X, možnost št. 17	X
410 NAV.TOC.PRAVOK.NOTR.	X, možnost št. 17	X
411 NAV.TOC.PRAVOK.ZUN.	X, možnost št. 17	X
412 NAV.TOC.NOTRAN. KROG	X, možnost št. 17	X
413 NAV.TOC.ZUNAN. KROG	X, možnost št. 17	X
414 NAVEZ.TOC.KOT ZUNAN.	X, možnost št. 17	X
415 NAV.TOC.KOT NOTRANJI	X, možnost št. 17	X
416 NAV.TOC.SR.VRT.KROGA	X, možnost št. 17	X
417 NAVEZNA.TOCKA TS OS	X, možnost št. 17	X
418 NAVEZ.TOC 4 VRTINE	X, možnost št. 17	X
419 NAVEZ.TOC.POSAMIC.OS	X, možnost št. 17	X
420 MERJENJE KOTA	X, možnost št. 17	X
421 MERJENJE VRTINE	X, možnost št. 17	X
422 MERJENJE ZUNAN. KROG	X, možnost št. 17	X
423 MERJ. NOTR.PRAVOKOT.	X, možnost št. 17	X
424 MERJ. ZUNAN. PRAVOK.	X, možnost št. 17	X
425 MERJ. NOTR. SIR.	X, možnost št. 17	X
426 MERJ. MOST. ZUNAN.	X, možnost št. 17	X
427 MERJENJE KOORDINATE	X, možnost št. 17	X
430 MERJ. KROZ. RTINE	X, možnost št. 17	X

Cikel	TNC 620	iTNC 530
431 **MERJENJE RAVNINE**	X, možnost št. 17	X
440 **MERJENJE ZAMIKA OSI**	–	X
441 **HITRO TIPANJE**	Deloma omogočeno prek preglednice tipalnega sistema	X
450 **ZAVAROVANJE KINEMATIKE**	X, možnost št. 48	X, možnost št. 48
451 **IZMERA KINEMATIKE**	X, možnost št. 48	X, možnost št. 48
452 **KOMPENZ. PREDNAST.**	X, možnost št. 48	X, možnost št. 48
460 **UMERJANJE TIPAL. SIST. NA KROGLI**	X, možnost št. 17	X
461 **UMERJANJE DOLZINE TIPAL. SIST.**	X, možnost št. 17	X
462 **UMERJANJE TIPAL. SIST. V OBROCU**	X, možnost št. 17	X
463 **UMERJANJE TIPAL. SIST. NA CEPIH**	X, možnost št. 17	X
480 **KALIBRIRANJE TT**	X, možnost št. 17	X
481 **DOLZINA ORODJA**	X, možnost št. 17	X
482 **RADIJ ORODJA**	X, možnost št. 17	X
483 **MERJENJE ORODJA**	X, možnost št. 17	X
484 **UMERI IR TT**	X, možnost št. 17	X
600 **GLOBALNO DEL. MESTO**	X	–
601 **LOKALNO DEL. MESTO**	X	–

18.5 Primerjava funkcij modelov TNC 620 in iTNC 530

Primerjava: razlike pri programiranju

Funkcija	TNC 620	iTNC 530
Zamenjava načina delovanja med urejanjem stavka	Dovoljeno	Dovoljeno
Ravnanje z datotekami:		
■ Funkcija **Shrani datoteko**	■ Na voljo	■ Na voljo
■ Funkcija **Shrani datoteko kot**	■ Na voljo	■ Na voljo
■ Zavrni spremembe	■ Na voljo	■ Na voljo
Upravljanje datotek:		
■ Upravljanje z miško	■ Na voljo	■ Na voljo
■ Funkcije razvrščanja	■ Na voljo	■ Na voljo
■ Vnos imena	■ Odpre pojavno okno **Izbira datoteke**	■ Sinhronizacija kazalca
■ Podpora za kombinacijo tipk	■ Ni na voljo	■ Na voljo
■ Upravljanje priljubljenih	■ Ni na voljo	■ Na voljo
■ Konfiguriranje pogleda stolpcev	■ Ni na voljo	■ Na voljo
■ Razporeditev gumbov	■ Nekoliko različno	■ Nekoliko različno
Funkcija skrivanja stavka	Na voljo	Na voljo
Izbira orodja iz preglednice	Izbira s pomočjo menija za razdelitev zaslona	Izbira v pojavnem oknu
Programiranje posebnih funkcij s tipko **SPEC FCT**	Orodna vrstica se ob pritisku tipke odpre v obliki podmenija. Za izhod iz podmenija znova pritisnite tipko **SPEC FCT** in TNC znova prikaže nazadnje aktivno vrstico.	Orodna vrstica se ob pritisku tipke pripne kot zadnja vrstica. Za izhod iz menija znova pritisnite tipko **SPEC FCT** in TNC znova prikaže nazadnje aktivno vrstico.
Programiranje primikov in odmikov s tipko **APPR DEP**	Orodna vrstica se ob pritisku tipke odpre v obliki podmenija. Za izhod iz podmenija znova pritisnite tipko **APPR DEP** in TNC znova prikaže nazadnje aktivno vrstico.	Orodna vrstica se ob pritisku tipke pripne kot zadnja vrstica. Za izhod iz menija znova pritisnite tipko **APPR DEP** in TNC znova prikaže nazadnje aktivno vrstico.
Pritisk gumba **END** pri aktivnem meniju **CYCLE DEF** in **TOUCH PROBE**	Končanje urejanja in priklic upravljanja datotek	Izhod iz trenutnega menija
Priklic upravljanja datotek pri aktivnem meniju **CYCLE DEF** in **TOUCH PROBE**	Konča urejanje in prikliče upravljanje datotek. Trenutna orodna vrstica ostane izbrana, ko končate upravljanje datotek.	Sporočilo o napaki **Tipka brez funkcije**
Priklic upravljanja datotek pri aktivnih menijih **CYCLCALL**, **SPECFCT**, **PGMCALL** in **APPR DEP**	Konča urejanje in prikliče upravljanje datotek. Trenutna orodna vrstica ostane izbrana, ko končate upravljanje datotek.	Konča urejanje in prikliče upravljanje datotek. Osnovna orodna vrstica je izbrana, ko končate upravljanje datotek.

Funkcija	TNC 620	iTNC 530
Preglednica ničelnih točk:		
■ Funkcija razvrščanja glede na vrednosti na osi	■ Na voljo	■ Ni na voljo
■ Ponastavitev preglednice	■ Na voljo	■ Ni na voljo
■ Skrivanje neobstoječih osi	■ Na voljo	■ Na voljo
■ Preklop pogleda seznama/ obrazca	■ Preklop s tipko za razdelitev zaslona	■ Preklop s pomočjo preklopnega gumba
■ Vnos posamezne vrstice	■ Povsod dovoljeno, novo številčenje je mogoče po poizvedbi. Doda se prazna vrstica, vrednost 0 je treba vnesti ročno.	■ Dovoljeno samo na koncu preglednice. V vse stolpce se vstavi vrstica z vrednostjo 0.
■ Prevzem dejanskih vrednosti položaja na posamezni osi v preglednico ničelnih točk s pomočjo tipke	■ Ni na voljo	■ Na voljo
■ Prevzem dejanskih vrednosti položaja na vseh aktivnih oseh v preglednico ničelnih točk s pomočjo tipke	■ Ni na voljo	■ Na voljo
■ Prevzem zadnjih položajev, izmerjenih s TS, s pomočjo tipke	■ Ni na voljo	■ Na voljo
Prosto programiranje kontur FK:		
■ Programiranje vzporednih osi	■ Nevtralno z X-/Y-koordinatami, preklop s **FUNCTION PARAXMODE**	■ Glede na stroj z obstoječimi vzporednimi osmi
■ Samodejno popravljanje relativnih referenc	■ Relativne reference v konturnih podprogramih se ne popravijo samodejno	■ Vse relativne reference se samodejno popravijo

18.5 Primerjava funkcij modelov TNC 620 in iTNC 530

Funkcija	TNC 620	iTNC 530
Ravnanje v primeru sporočil o napakah:		
■ Pomoč pri sporočilih o napakah	■ Priklic s tipko **ERR**	■ Priklic s tipko **HELP**
■ Zamenjava načina delovanja pri aktivnem meniju pomoči	■ Meni pomoči se zapre pri zamenjavi načina delovanja	■ Zamenjava načina delovanja ni dovoljena (tipka brez funkcije)
■ Izbira načina delovanja v ozadju pri aktivnem meniju pomoči	■ Meni pomoči se zapre pri preklopu s F12	■ Meni pomoči ostane pri preklopu s F12 odprt
■ Enaka sporočila o napakah	■ Zbiranje na seznamu	■ Samo enkratni prikaz
■ Potrditev sporočil o napaki	■ Potrditi je treba vsa sporočila o napakah (tudi podvojena), na voljo je funkcija **Izbriši vse**	■ Samo enkratna potrditev sporočila o napaki
■ Dostop do funkcij beleženja	■ Na voljo so dnevnik in zmogljive funkcije filtriranja (napaka, pritiski tipk)	■ Na voljo je celoten dnevnik brez funkcij filtriranja
■ Shranjevanje servisnih datotek	■ Na voljo. Pri zrušitvi sistema se servisna datoteka ne bo ustvarila	■ Na voljo. Pri zrušitvi sistema bo samodejno ustvarjena servisna datoteka

Funkcija	TNC 620	iTNC 530
Funkcija iskanja:		
■ Seznam nazadnje iskanih besed	■ Ni na voljo	■ Na voljo
■ Prikaz elementov aktivnega stavka	■ Ni na voljo	■ Na voljo
■ Prikaz seznama vseh razpoložljivih NC-stavkov	■ Ni na voljo	■ Na voljo
Zagon funkcije iskanja ob izbiri s pomočjo puščičnih tipk gor/dol	Deluje do največ 50000 nizov, nastavljivo s konfiguracijskim datumom	Brez omejitve dolžine programa
Programirna grafika:		
■ Prikaz mreže s skalo	■ Na voljo	■ Ni na voljo
■ Urejanje konturnih podprogramov v SLII-ciklih z **AUTO DRAW ON**	■ Pri sporočilih o napakah je kazalec v glavnem programu na stavku **CYCL CALL**	■ Pri sporočilu o napakah je kazalec v konturnem podprogramu na stavku, ki je povzročil napako
■ Premikanje okna za povečevanje	■ Funkcija ponovitve ni na voljo	■ Funkcija ponovitve je na voljo
Programiranje pomožnih osi:		
■ Sintaksa **FUNCTION PARAXCOMP**: definiranje lastnosti prikaza in postopkov	■ Na voljo	■ Ni na voljo
■ Sintaksa **FUNCTION PARAXMODE**: definiranje dodelitve vzporednih osi za premikanje	■ Na voljo	■ Ni na voljo
Programiranje ciklov proizvajalca		
■ Dostop do podatkov preglednice	■ Z **SQL**-ukazi in s funkcijami **FN17/FN18** ali **TABREADTABWRITE**	■ S funkcijami **FN17/FN18** ali **TABREAD/TABWRITE**
■ Dostop do strojnih parametrov	■ S pomočjo **CFGREAD**-funkcije	■ S pomočjo funkcij **FN18**
■ Ustvarjanje interaktivnih ciklov s **CYCLE QUERY**, npr. cikli tipalnega sistema v ročnem načinu	■ Na voljo	■ Ni na voljo

18.5 Primerjava funkcij modelov TNC 620 in iTNC 530

Primerjava: razlike pri programskem testu, funkcije

Funkcija	TNC 620	iTNC 530
Test do N-stavka	Funkcija ni na voljo	Funkcija je na voljo
Vstop s tipko **GOTO**	Funkcija je omogočena le, če še niste pritisnili gumba **START POSAMEZ.**	Funkcija je omogočena tudi po pritisku gumba **START POSAMEZ.**
Izračun časa obdelave	Pri vsaki ponovitvi simulacije z gumbom START se čas obdelave sešteva	Pri vsaki ponovitvi simulacije z gumbom START se začne izračun časa pri vrednosti 0
Posam.blok	Pri ciklih točkovnih vzorcev in **CYCL CALL PAT** se krmilni sistem pri vsaki točki zaustavi.	Cikle točkovnih vzorcev in **CYCL CALL PAT** krmilni sistem obravnava kot en niz.

Primerjava: razlike pri programskem testu, upravljanje

Funkcija	TNC 620	iTNC 530
Razporeditev orodnih vrstic in gumbov v vrsticah	Razporeditev orodnih vrstic in gumbov se razlikuje glede na aktivno postavitev zaslona.	
Funkcija povečave	Vsako ravnino je mogoče izbrati s posameznimi gumbi	Ravnino je mogoče izbrati s tremi preklopnimi gumbi
Dodatne strojne M-funkcije	Vodijo do sporočil o napaki, če niso vgrajene v PLC	Se pri programskem testu prezrejo
Prikaz/urejanje preglednice orodij	Funkcija je na voljo prek gumba	Funkcija ni na voljo
3D-pogled: transparenten prikaz obdelovanca	Na voljo	Funkcija ni na voljo
3D-pogled: transparenten prikaz obdelovanca	Na voljo	Funkcija ni na voljo
3D-pogled: prikaz poti orodja	Na voljo	Funkcija ni na voljo
Nastavljiva kakovost modela	Na voljo	Funkcija ni na voljo

Primerjava: razlike ročnega načina, funkcije

Funkcija	TNC 620	iTNC 530
Funkcija velikosti koraka	Velikost koraka je mogoče ločeno definirati za linearne in rotacijske osi.	Velikost koraka velja hkrati za linearne in rotacijske osi.
Preglednica prednastavitev	Osnovna pretvorba (vzporedni premik in rotacija) s sistema stojne mize na sistem obdelovanca prek stolpcev **X**, **Y** in **Z** ter prostorski koti **SPA**, **SPB** in **SPC**. Dodatno je mogoče prek stolpcev od **X_OFFS** do **W_OFFS** definirati zamike vsake posamezne osi. Njihovo funkcijo je mogoče konfigurirati.	Osnovna pretvorba (vzporedni premik) s sistema stojne mize na sistem obdelovanca prek stolpcev **X**, **Y** in **Z** ter osnovna rotacija **ROT** v obdelovalni ravnini (rotacija). Dodatno je mogoče prek stolpcev od **A** do **W** definirati izhodiščne točke na rotacijskih in vzporednih oseh.
Delovanje pri določanju referenčne točke	Nastavitev prednastavitve za posamezno rotacijsko os predstavlja zamik osi. Ta zamik deluje tudi pri kinematskih izračunih in vrtenju obdelovalne ravnine. S strojnim parametrom **presetToAlignAxis** (št. 300203) je določeno, ali naj se po nastavitvi vrednosti nič izračuna zamik osi ali ne. Neodvisno od tega zamik osi vedno vpliva na naslednji način: ■ Zamik osi vedno vpliva na prikaz želenega položaja zadevne osi (zamik osi se odšteje od trenutne vrednosti osi). ■ Če je posamezna koordinata rotacijske osi programirana v nizu za premočrtno premikanje, se zamik osi prišteje k programirani koordinati.	Zamiki rotacijskih osi, definirani s strojnimi parametri, ne vplivajo na položaje osi, ki so bili definirani s funkcijo vrtenja ravnine. Z MP7500 Bit 3 določite, ali se upošteva trenutni položaj rotacijske osi glede na ničelno točko stroja oziroma ali se izhaja iz 0°-položaja prve rotacijske osi (praviloma C-os).
Ravnanje s preglednico prednastavitev:		
■ Preglednica prednastavitev, odvisna od območja premikanja	■ Ni na voljo	■ Na voljo
Definiranje omejitve pomikov	Definiranje omejitve pomikov posebej za linearne in posebej za rotacijske osi	Definiranje omejitve pomikov za linearne in rotacijske osi skupaj

18.5 Primerjava funkcij modelov TNC 620 in iTNC 530

Primerjava: razlike ročnega načina, upravljanje

Funkcija	TNC 620	iTNC 530
Prevzem vrednosti položajev z mehanskih tipal	Prevzem dejanske vrednosti s programskim gumbom ali tipko	Prevzem dejanske vrednosti s tipko
Izhod iz menija s funkcijami tipanja	Možno z gumbom **KONEC** in tipko **END**	Možno z gumbom **KONEC** in tipko **END**

Primerjava: razlike izvajanja, upravljanje

Funkcija	TNC 620	iTNC 530
Razporeditev orodnih vrstic in gumbov v vrsticah	Razporeditev orodnih vrstic in gumbov se razlikuje glede na aktivno postavitev zaslona.	
Sprememba načina po prekinitvi obdelovanja s preklopom na način **Potek programa, posam. blok** in pri sistemu z **NOTRANJO ZAUSTAVITVIJO**	Pri preklopu nazaj v način **Potek programa, po blokih**: sporočilo o napaki **Trenutni niz ni izbran**. Mesto prekinitve je treba izbrati s pomikom na niz.	Sprememba načina je dovoljena, modalne informacije bodo shranjene, obdelovanje je mogoče nadaljevati z NC-zagonom.
Vstop v FK-zaporedja z **GOTO** po izvedbi do mesta spremembe načina	Sporočilo o napaki **FK-programiranje: nedefiniran izhodiščni položaj**	Vstop je dovoljen
Pomik na stavek:		
Preklop postavitve zaslona pri ponovnem vstopu	Možno samo, če je že bil izveden premik na položaj za ponovni vstop.	Možno pri vseh stanjih delovanja.
Sporočila o napakah	Sporočila o napakah so prikazana tudi po odpravi napak in jih je treba ločeno potrditi.	Sporočila o napakah bodo po odpravi napak delno samodejno potrjena.
Točkovni vzorec v posameznem nizu	Pri ciklih točkovnih vzorcev in **CYCL CALL PAT** se krmilni sistem po vsaki točki zaustavi.	Cikle točkovnih vzorcev in **CYCL CALL PAT** krmilni sistem obravnava kot en niz.

Primerjava: razlike izvajanja, postopki

Pozor, preverite postopke!

NC-programi, ki so bili ustvarjeni na starejših TNC-krmilnih sistemih, lahko na TNC 620 vodijo do drugačnih postopkov ali sporočil o napakah!

Programe vedno zaženite s potrebno skrbnostjo in previdnostjo!

V nadaljevanju je seznam znanih razlik. Seznam morda ni popoln!

Funkcija	TNC 620	iTNC 530
Postopek prekrivanja s krmilnikom s funkcijo **M118**	Deluje v aktivnem koordinatnem sistemu, tj. v obrnjenem ali zavrtenem, ali strojnem koordinatnem sistemu glede na nastavitev v meniju 3D ROT ročnega načina.	Deluje v strojnem koordinatnem sistemu.
Brisanje osnovne rotacije s funkcijo **M143**	**M143** izbriše vnose v stolpcih **SPA**, **SPB** in **SPC** v preglednici prednastavitev, pri čemer vnovično aktiviranje ustrezne vrstice prednastavitev **ne** aktivira izbrisanega osnovnega vrtenja.	**M143ne** izbriše vnosa v stolpcu **ROT** v preglednici prednastavitev, zato vnovično aktiviranje ustrezne vrstice prednastavitve aktivira tudi izbrisano rotacijo
Skaliranje pri primikih/odmikih (**APPR DEP/RND**)	Faktor merila glede na os je dovoljen, polmer ne bo skaliran.	Sporočilo o napaki
Primik/odmik z **APPR DEP**	Sporočilo o napaki, kadar je pri **APPR/DEP LN** ali **APPR/DEP CT** programirano **R0**.	Prevzem polmera orodja z vrednostjo 0 in smerjo popravka **RR**.
Primik/odmik z **APPR DEP**, kadar so definirani konturni elementi z dolžino 0	Konturni elementi z dolžino 0 bodo prezrti. Primiki in odmiki bodo izračunani za prvi oz. zadnji veljavni konturni element.	Prikazano bo sporočilo o napaki, kadar je za nizom **APPR** programiran konturni element z dolžino 0 (glede na prvo konturno točko, programirano v APPR-stavku). Če je pred nizom **DEP** konturni element z dolžino 0, iTNC ne sporoči napake, temveč izračuna odmik z zadnjim veljavnim konturnim elementom.

18.5 Primerjava funkcij modelov TNC 620 in iTNC 530

Funkcija	TNC 620	iTNC 530
Delovanje Q-parametrov	Parametri od **Q60** do **Q99** (oz. od **QS60** do **QS99**) praviloma vedno delujejo lokalno.	Parametri od **Q60** do **Q99** (oz. od **QS60** do **QS99**) delujejo glede na MP7251 v pretvorjenih programih ciklov (.cyc) lokalno ali globalno. Prepleteni priklici lahko povzročijo težave.
Samodejni preklic popravka polmera orodja	■ Stavek z **R0** ■ **DEP**-stavek ■ **END PGM**	■ Stavek z **R0** ■ **DEP**-stavek ■ **PGM CALL** ■ Programiranje cikla 10 **ROTACIJA** ■ Izbira programa
NC-stavki z **M91**	Brez izračuna popravka polmera orodja	Upoštevanje izračuna popravka polmera orodja
Delovanje pri funkciji **M120 LA1**	Ne vpliva na obdelavo, saj krmilni sistem vnos interpretira notranje kot **LA0**	Morebiten negativen vpliv na obdelavo, saj krmilni sistem vnos interpretira notranje kot **LA2**
Popravek oblike orodja	Popravek oblike orodja ni podprt, ker ta način programiranja velja za programiranje vrednosti osi in se praviloma predvideva, da osi ne tvorijo pravokotnega koordinatnega sistema.	Popravek oblike orodja je podprt.
Premik na niz v preglednici točk	Orodje bo pozicionirano nad naslednjim položajem za obdelavo.	Orodje bo pozicionirano nad zadnjim obdelanim položajem.
Prazen **CC**-stavek (prevzem pola z zadnjega položaja orodja) v NC-programu	Prazen pozicionirni stavek v obdelovalni ravnini mora vsebovati obe koordinati obdelovalne ravnine.	Prazen pozicionirni stavek v obdelovalni ravnini ne rabi vsebovati obeh koordinat obdelovalne ravnine. To lahko predstavlja težavo pri **RND**- ali **CHF**-stavkih.
RND-stavek, skaliran glede na os	**RND**-stavek bo skaliran in rezultat ni elipsa.	Prikazano bo sporočilo o napaki.
Odziv, kadar je pred ali za **RND**- ali **CHF**-stavkom definiran konturni element z dolžino 0	Prikazano bo sporočilo o napaki.	Prikazano bo sporočilo o napaki, kadar je pred **RND**- ali **CHF**-stavkom konturni element z dolžino 0. Konturni element z dolžino 0 bo prezrt, kadar je ta za **RND**- ali **CHF**-stavkom.

Funkcija	TNC 620	iTNC 530
Programiranje kroga s polarnimi koordinatami	Inkrementalni rotacijski kot **IPA** in rotacijska smer **DR** morata imeti enak predznak. Sicer se prikaže sporočilo o napaki.	Predznak rotacijske smeri se bo spremenil, če sta za **DR** in **IPA** definirana različna predznaka.
Popravek polmera orodja na krožni lok oz. vijačnico z izstopnim kotom = 0	Ustvarjen bo prehod med sosednjima elementoma loka/vijačnice. Dodatno se bo tik pred tem prehodom izvedel premik orodne osi. Če je element prvi oz. zadnji element, ki ga je treba popraviti, bo njegov naslednji oz. predhodni element obravnavan kot prvi oz. zadnji element, ki ga je treba popraviti.	Za določanje podajanja orodja bo uporabljena ekvidistanta loka/vijačnice.
Izračun dolžine orodja na prikazu položaja	Na prikazu položaja se izračunata vrednosti **L** in **DL** iz preglednice orodij ter vrednost **DL** iz **TOOL CALL**.	Na prikazu položaja se izračunata vrednosti **L** in **DL** iz preglednice orodij.
Premikanje po krogu	Prikazano bo sporočilo o napaki.	Brez omejitev
SLII-cikli od 20 do 24:		
■ Število konturnih elementov, ki jih je mogoče definirati	■ Največ 16.384 stavkov na do 12 delnih konturah	■ Največ 8192 konturnih elementov na do 12 delnih konturah, brez omejitve delne konture
■ Določanje obdelovalne ravnine	■ Orodna os v **TOOL CALL**-stavku določa obdelovalno ravnino.	■ Osi prvega gibalnega stavka na prvi delni konturi določajo obdelovalno ravnino.
■ Položaj ob koncu SL-cikla	■ Nastavljivo s parametrom **posAfterContPocket** (št. 201007), ali naj se končni položaj doseže z zadnjega programiranega položaja ali samo na varni višini	■ Nastavljivo z MP7420, ali naj se končni položaj doseže z zadnjega programiranega položaja ali samo na varni višini

18.5 Primerjava funkcij modelov TNC 620 in iTNC 530

Funkcija	TNC 620	iTNC 530
SLII-cikli od 20 do 24:		
■ Delovanje pri otokih, ki niso vključeni v žepe	■ Ni mogoče definirati z zapletenejšimi konturnimi formulami.	■ Omejeno jih je mogoče definirati z zapletenejšimi konturnimi formulami.
■ Postopki pri SL-ciklih z zapletenejšimi konturnimi formulami	■ Izvesti je mogoče več postopkov.	■ Več postopkov je mogoče izvesti samo omejeno.
■ Aktivni popravek polmera pri **CYCL CALL**	■ Prikazano bo sporočilo o napaki.	■ Popravek polmera bo preklican, program bo izveden.
■ Nizi premikov, vzporednih z osjo, v konturnem podprogramu	■ Prikazano bo sporočilo o napaki.	■ Program bo izveden.
■ Dodatne funkcije **M** v konturnem podprogramu	■ Prikazano bo sporočilo o napaki.	■ M-funkcije bodo prezrte.
■ **M110** (zmanjšanje pomika v notranjih kotih)	■ Funkcija ne deluje v SL-ciklih.	■ Funkcija deluje tudi v SL-ciklih.
Obdelovanje plašča valja, splošno:		
■ Opis kontur	■ Nevtralno z X-/Y-koordinatami	■ Glede na stroj s fizično prisotnimi rotacijskimi osmi
■ Definicija zamika na plašču valja	■ Nevtralno z zamikom ničelne točke na X/Y	■ Glede na stroj z zamikom ničelne točke na rotacijski osi
■ Definicija zamika nad osnovno rotacijo	■ Funkcija je na voljo	■ Funkcija ni na voljo
■ Programiranje kroga s C/CC	■ Funkcija je na voljo	■ Funkcija ni na voljo
■ **APPR**-/**DEP**-stavki pri definiciji konture	■ Funkcija ni na voljo	■ Funkcija je na voljo
Obdelovanje plašča valja s ciklom 28:		
■ Popolno grezenje utora	■ Funkcija je na voljo	■ Funkcija ni na voljo
■ Določljiva toleranca	■ Funkcija je na voljo	■ Funkcija je na voljo
Obdelovanje plašča valja s ciklom 29	Vbod neposredno na konturi stojine	Krožni primik na konturo stojine
Cikli za žepe, čepe in utore 25x:		
■ Spuščanje	Na mejnih območjih (geometrijska razmerja orodje/kontura) se prikažejo sporočila o napaki, kadar vbodi vodijo do nesmiselnih/kritičnih lastnosti	Na mejnih območjih (geometrijska razmerja orodje/kontura) so vbodi po potrebi navpični

Funkcija	TNC 620	iTNC 530
PLANE-funkcija:		
■ **TABLE ROT**/**COORD ROT** ni določeno	■ Uporabljena bo konfigurirana nastavitev	■ Uporabljeno bo **COORD ROT**
■ Stroj je konfiguriran na osni kot	■ Uporabiti je mogoče vse **PLANE**-funkcije	■ Izvedeno bo samo **PLANE AXIAL**
■ Programiranje inkrementalnega prostorskega kota za **PLANE AXIAL**	■ Prikazano bo sporočilo o napaki.	■ Inkrementalni prostorski kot bo predstavljal absolutno vrednost
■ Programiranje inkrementalnega osnega kota za **PLANE SPATIAL**, kadar je stroj konfiguriran na prostorski kot	■ Prikazano bo sporočilo o napaki.	■ Inkrementalni osni kot bo predstavljal absolutno vrednost
■ Programiranje funkcij **PLANE**, kadar je aktiven cikel 8 **ZRCALJENJE**	■ Zrcaljenje ne vpliva na vrtenje s funkcijo **PLANE AXIAL** in ciklom **19**	■ Funkcija je na voljo pri vseh funkcijah **PLANE**
■ Programiranje funkcij **TCPM AXIS SPAT**, kadar je aktiven cikel 8 **ZRCALJENJE**	■ Prikazano bo sporočilo o napaki.	■ Funkcija je na voljo
Posebne funkcije za programiranje ciklov:		
■ FN17	■ Funkcija je na voljo, razlike so v podrobnostih	■ Funkcija je na voljo, razlike so v podrobnostih
■ FN18	■ Funkcija je na voljo, razlike so v podrobnostih	■ Funkcija je na voljo, razlike so v podrobnostih
Izračun dolžine orodja na prikazu položaja	V prikazu položaja se upoštevata dolžini orodij **L** in **DL** iz preglednice orodij, iz **TOOL CALL** glede na strojni parameter **progToolCallDL** (št. 124501)	V prikazu položaja se upoštevata dolžini orodja **L** in **DL** iz preglednice orodij.

18.5 Primerjava funkcij modelov TNC 620 in iTNC 530

Primerjava: razlike pri MDI-delovanju

Funkcija	TNC 620	iTNC 530
Izvajanje povezanih zaporedij	Funkcija je delno na voljo	Funkcija je na voljo
Shranjevanje funkcij, odvisnih od načina	Funkcija je delno na voljo	Funkcija je na voljo

Primerjava: razlike pri programirnem mestu

Funkcija	TNC 620	iTNC 530
Predstavitvena različica	Programov z več kot 100 NC-stavki ni mogoče izbrati, prikaže se sporočilo o napaki.	Programe je mogoče izbrati, prikazanih bo največ 100 NC-nizov, ostali nizi ne bodo prikazani.
Predstavitvena različica	Če je pri razvejanosti s PGM CALL ustvarjenih več kot 100 NC-stavkov, testna grafika ne prikazuje slike. Sporočilo o napaki ne bo prikazano.	Razvejanih programov ni mogoče simulirati.
Kopiranje NC-programov	V raziskovalcu je mogoče kopiranje iz imenika **TNC:** in v njega.	Kopiranje mora potekati prek TNCremo ali upravljanja datotek programirnega mesta.
Preklop med vodoravnimi orodnimi vrsticami	S klikom na vrstico se pomaknete za eno vrstico v desno ali levo.	S klikom poljubne vrstice aktivirate to vrstico.

18.6 Pregled funkcij DIN/ISO

Pregled funkcij DIN/ISO TNC 620

M-funkcije	
M00 M01 M02	ZAUSTAVITEV Programskega teka/ZAUSTAVITEV vretena/IZKLOP hladila Izbirna ZAUSTAVITEV programskega teka ZAUSTAVITEV Programskega teka/ZAUSTAVITEV vretena/IZKLOP hladila/po potrebi izbris prikaza stanja (odvisno od strojnega parametra)/vrnitev na niz 1
M03 M04 M05	VKLOP vretena v smeri urnih kazalcev VKLOP vretena v nasprotni smeri urnih kazalcev ZAUSTAVITEV vretena
M06	Zamenjava orodja/ZAUSTAVITEV Programskega teka (odvisno od strojnih parametrov)/ ZAUSTAVITEV vretena
M08 M09	VKLOP hladila IZKLOP hladila
M13 M14	VKLOP vretena v smeri urinih kazalcev/VKLOP hladila VKLOP vretena v nasprotni smeri urinih kazalcev/VKLOP hladila
M30	Enaka funkcija kot M02
M89	Prosta dodatna funkcija ali priklic cikla, načinovno delovanje (odvisno od strojnega parametra)
M99	Priklic ciklov po nizih
M91 M92	V pozicionirnem nizu: koordinate se nanašajo na ničelno točko stroja V pozicionirnem nizu: koordinate se nanašajo na položaj, ki ga določi proizvajalec stroja, npr. položaj za zamenjavo orodja
M94	Prikaz zmanjšanja kota rotacijske osi pod 360°
M97 M98	Obdelava majhnih konturnih stopenj Popolna obdelava odprtih kontur
M109 M110 M111	Konstantna hitrost podajanja orodja na rezilu orodja (povečevanje in zmanjševanje premika) Konstantna hitrost podajanja orodja na rezilu orodja (samo zmanjševanje premika Ponastavitev M109/M110)
M116 M117	Potisk naprej pri kotnih oseh v mm/min. Ponastavitev M116
M118	Prekrivanje pozicioniranja s krmilnikom med programskim tekom
M120	Predizračun konture s popravkom polmera (NAČRTOVANJE)
M126 M127	Optimizirano premikanje rotacijskih osi glede na pot Ponastavitev M126
M128 M129	Ohranitev položaja konice orodja pri pozicioniranju vrtljivih osi (TCPM) Ponastavitev M128
M130	V pozicionirnem stavku: točke se nanašajo na nezavrten koordinatni sistem
M140	Odmik s konture v smeri orodnih osi
M141	Preklic nadzora tipalnega sistema
M143	Izbris osnovne rotacije
M148 M149	Samodejni dvig orodja s konture pri NC-zaustavitvi Ponastavitev M148

18.6 Pregled funkcij DIN/ISO

G-funkcije	
Premiki orodja	
G00	**Ravno kartezično v hitrem hodu**
G01	**Kartezično v pomiku naprej**
G02	**Krog kartezi. v smeri ur. kaz.**
G03	**Krog kartez. naspr.smeri ur.kaz.**
G05	**Kartez. krog**
G06	**Kartez. krog, tang. priključ.**
G07*	**kartez. črta. osno paralel.**
G10	**Ravno polarno v hitrem hodu**
G11	**Ravno polarno v pomiku napr.**
G12	**Kreis, polar. v smeri ur. kaz.**
G13	**Krog polar., naspr.sm.ur.kaz.**
G15	**Krog polar.**
G16	**Krog polar., tang. priključ.**
Primik na ali odmik s posnetega roba/zaobljenega roba/konture	
G24*	**Posneti rob** z dolžino R
G25*	**Zaokroženje robov** s polmerom R
G26*	**Tangencialno speljevanje** na konturo s polmerom R
G27*	**Tangencialni odhod** s konture s polmerom R
Definicija orodja	
G99*	**Definicija orodja** s številko orodja T, dolžino L in polmerom R
Popravek polmera orodja	
G40	**Tir središčne točke orodja** brez popravka polmera orodja
G41	**Korektura radija levo od proge**
G42	**Korektura radija desno od proge**
G43	**Korektura radija: podaljš. proge** za G07
G44	**Korektura radija: skrajš.proge** za G07
Definicija surovca za grafiko	
G30	**Definicija sur. dela: MIN točka** (G17/G18/G19)
G31	**Definicija sur. dela: MAKS točka** (G90/G91)
Cikli za izdelavo vrtin in navojev	
G200	**VRTANJE**
G201	**DRGNJENJE**
G202	**IZSTRUZEVANJE**
G203	**UNIVERZALNO VRTANJE**
G204	**VZVRAT.SPUSCANJE**
G205	**UNIVERZ. GLOBIN.VRT.**
G206	**VRTANJE NAVOJEV** z izravnalno vpenjalno glavo
G207	**VRTANJE NAVOJEV GS** brez izravnalne vpenjalne glave
G208	**VRTALNO REZKANJE**
G209	**VRT.NAVOJA LOM ODR,**
G240	**CENTRIRANJE**
G241	**ENOUTORNO GLOB. VRT.**

G-funkcije	
Cikli za izdelavo vrtin in navojev	
G262	**REZKANJE NAVOJA**
G263	**REZK.VGREZ.NAVOJA**
G264	**REZK.VRTAL.NAVOJA**
G265	**REZK. HELIX VRT.NAV.**
G267	**REZK.ZUN.NAVOJ**
Cikli za rezkanje žepov, čepov in utorov.	
G233	**PLANSKO REZKANJE**
G251	**OS TRIKOTNIKA**
G252	**OKROGLI ZEP**
G253	**REZKANJE UTOROV**
G254	**OKROGLI UTOR**
G256	**PRAVOKOTNI CEP**
G257	**OKROGLI CEP**
G258	**VEČROBI ČEP**
Cikli za izdelavo točkovnega vzorca	
G220	**VZOREC KROG**
G221	**VZOREC CRTE**
SL-cikli	
G37	**KONTURA**
G120	**KONTURNI PODATKI** za funkcije od G121 do G124
G121	**PREDVRTANJE**
G122	**PRAZNJENJE**
G123	**GLOBINSKO RAVNANJE**
G124	**RAVNANJE STRANSKO**
G125	**POTEG KONTURE** za odprto konturo
G270	**CILINDRSKI PLASC**
G127	**CILINDRSKI PLASC**
G128	**CILIND-PLASCNI MOST**
G129	**CILINDER-ROCNA KOR.**
G139	**BREZVRT. KONT. UTOR**
G275	
Preračuni koordinat	
G53	**NICELNA TOCKA** iz preglednic ničelnih točk
G54	**NICELNA TOCKA** v programu**ZRCALJENJE**
G28	**VRTENJE**
G73	**FAKTOR DIMENZ.**
G72	**ODBDELOVALNI NIVO**
G80	**POSTAVLJ.NAVEZ.TOCKE**
G247	
Cikli za vrstno rezkanje	
G230	**ODVZ.VRSTIC**
G231	**REGUL. POVRSINA**

*) delovanje funkcije po stavkih

18.6 Pregled funkcij DIN/ISO

G-funkcije	
Cikli tipalnega sistema za zaznavanje poševnega položaja	
G400	OSNOVNO VRTENJE
G401	ROT 2 VRTINE
G402	ROT 2 ZATICA
G403	ROT PREKO VRTIL. OSI
G404	NASTAV.OSNOV.VRTENJA
G405	ROT PREKO C OSI
Cikli tipalnega sistema za določanje referenčne točke	
G408	NAVEZ.TOC.SRED.UTOR
G409	NAVEZ.TOC-SRED. MOS.
G410	NAV.TOC.PRAVOK.NOTR.
G411	NAV.TOC.PRAVOK.ZUN.
G412	NAV.TOC.NOTRAN. KROG
G413	NAV.TOC.ZUNAN. KROG
G414	NAVEZ.TOC.KOT ZUNAN.
G415	NAV.TOC.KOT NOTRANJI
G416	NAV.TOC.SR.VRT.KROGA
G417	NAVEZNA.TOCKA TS OSNAVEZ.TOC 4 VRTINE
G418	NAVEZ.TOC.POSAMIC.OS
G419	
Cikli tipalnega sistema za izmero obdelovanca	
G55	NAVEZNI NIVO
G420	MERJENJE KOTA
G421	MERJENJE VRTINE
G422	MERJENJE ZUNAN. KROG
G423	MERJ. NOTR.PRAVOKOT.
G424	MERJ. ZUNAN. PRAVOK.
G425	MERJ. NOTR. SIR.
G426	MERJ. MOST. ZUNAN.
G427	MERJENJE KOORDINATE
G430	MERJ. KROZ. RTINE
G431	MERJENJE RAVNINE
Cikli tipalnega sistema za izmero obdelovanca	
G480	KALIBRIRANJE TT
G481	DOLZINA ORODJARADIJ ORODJA
G482	MERJENJE ORODJA
G483	UMERI IR TT
G434	
Posebni cikli	
G04*	CAS STANJA
G36	ORIENTACIJA
G39*	PGM CALL
G62	TOLERANCA
Določanje obdelovalne ravnine	
G17	Os vretena Z - nivo XY
G18	Os vretena Y - nivo ZX
G19	Os vretena X - nivo YZ
G20	Posebna os vretena (npr. orodna os IV)

G-funkcije

Dimenzije	
G90	**Absolutna izmera**
G91	**Verižna mera**
Merska enota	
G70	Merska enota palec (na začetku programa)
G71	Merska enota mm (na začetku programa)
Ostale G-funkcije	
G29	**Prevzem aktual. pozicije** (npr. središče kroga kot pol)
G38	**Zaustavitev poteka programa**
G51*	**Priprava menjave orodja** (pri centralnem pomnilniku orodij)
G79*	**Priklic cikla**
G98*	**Namestitev skočne ozn.**

*) delovanje funkcije po stavkih

Naslovi

%	Začetek programa
%	Priklic programa
#	Številka ničelne točke z G53
A	Rotacija okoli X-osi
B	Rotacija okoli Y-osi
C	Rotacija okoli Z-osi
D	Definicije Q-parametrov
DL	Popravek obrabe dolžine s T
DR	Popravek obrabe polmera s T
E	Toleranca z M112 in M124
F	Pomik
F	Čaz zadrževanja z G04
F	Faktor merila z G72
F	Faktor F-zmanjšanja z M103
G	G-funkcije
H	Kot polarnih koordinat
H	Rotacijski kot z G73
H	Mejni kot z M112
I	X-koordinata središča kroga/pola
J	Y-koordinata središča kroga/pola
K	Z-koordinata središča kroga/pola
L	Določitev številke oznake z G98
L	Skok na številko oznake
L	Dolžina orodja z G99
M	M-funkcije
N	Številka stavka
P	Parametri cikla pri obdelovalnih ciklih
P	Vrednost ali Q-parameter pri definiciji Q-parametrov
Q	Q-parameter

18.6 Pregled funkcij DIN/ISO

Naslovi

R	Polmer polarnih koordinat
R	Polmer kroga z G02/G03/G05
R	Polmer obline z G25/G26/G27
R	Polmer orodja z G99
S	Število vrtljajev vretena
S	Usmeritev vretena z G36
T	Definicija orodja z G99
T	Priklic orodja
T	Naslednje orodje z G51
U	Os, vzporedna z X-osjo
V	Os, vzporedna z Y-osjo
W	Os, vzporedna z Z-osjo
X	X-os
Y	Y-os
Z	Z-os
*	Konec stavka

Konturni cikli

Zgradba programa pri obdelavi z več orodji

Seznam konturnih podprogramov	G37 P01 ...
Definiranje **konturnih podatkov**	G120 Q1 ...
Definiranje/priklic**svedra** Konturni cikel: predvrtanje Priklic cikla	G121 Q10 ...
Definiranje/priklic**grobega rezkarja** Konturni cikel: posnemanje Priklic cikla	G122 Q10 ...
Definiranje/priklic**finega rezkarja** Konturni cikel: Globinsko fino rezkanje Priklic cikla	G123 Q11 ...
Definiranje/priklic**finega rezkarja** Konturni cikel: Stransko fino rezkanje Priklic cikla	G124 Q11 ...
Konec glavnega programa, vrnitev	**M02**
Konturni podprogrami	G98 ... G98 L0

Popravek polmera konturnih podprogramov

Kontura	Zaporedje programiranja konturnih elementov	Popravek polmera
Znotraj (žep)	v smeri urnih kazalcev (CW) v nasprotni smeri urnih kazalcev (CCW)	G42 (RR) G41 (RL)
Zunaj (otok)	v smeri urnih kazalcev (CW) v nasprotni smeri urnih kazalcev (CCW)	G41 (RL) G42 (RR)

Preračuni koordinat

Izračun koordinat	Aktiviraj	Prekliči
Zamik ničelne točke	G54 X+20 Y+30 Z+10	G54 X0 Y0 Z0
Zrcaljenje	G28 X	G28
Rotacija	G73 H+45	G73 H+0
Faktor merjenja	G72 F 0,8	G72 F1
Obdelovalna ravnina	G80 A+10 B+10 C+15	G80
Obdelovalna ravnina	RAVNINA ...	PONASTAVITEV RAVNINE

Definicije Q-parametrov

D	Funkcija
00	**Q parameter: določitev**
01	**Q parameter: adicija**
02	**Q parameter: subtrahiranje**
03	**Q parameter: multiplikacija**
04	**Q parameter: divizija**
05	**Q parameter: kvadratni koren**
06	**Q parameter: sinus**
07	**Q parameter: kosinus**
08	**Q parameter: koren kvad. vsota** c = $\sqrt{(a^2+b^2)}$
09	**Q parameter: če je enak, skok** na številko oznake
10	**Q parameter: Če ni enak, skok** na številko oznake
11	**Q parameter: če je večji, skok** na številko oznake
12	**Q parameter: če je manjši, skok** na številko oznake
13	**Q parameter: kot z ARCTAN** (kot iz c sin a in c cos a)
14	**Q parameter: Javljanje napake**
15	**Q parameter: eksterna izdaja**
16	**Q parameter: Pisanje datoteke**
18	**Q parameter: beri sist. podat.**
19	**Q parameter: Predaja vredn. PLC**

Indeks

3

3D-osnovna rotacija..... 484
3D-popravek
Peripheral Milling..... 430
3D-prikaz..... 510
3D-tipalni sistemi
umeritev..... 475
stikalni..... 475

A

ACC..... 381
Arhiv ZIP..... 133
ASCII-datoteke..... 384

B

Besedilna datoteka..... 384
funkcije brisanja..... 385
iskanje delov besedila..... 387
odpiranje in zapiranje..... 384
Besedilne spremenljivke..... 329
Block Check Character..... 550

C

CAD-Viewer..... 255
Cikli tipalnega sistema
ročno..... 468

Č

Časi delovanja..... 546
Čas zadrževanja..... 395, 396

D

D14: Izpis sporočil o napakah.. 307
D18: Branje sistemskih podatkov.... 315
D19: Prenos vrednosti v PLC... 323
D20: Sinhroniziranje NC-ja in PLC-ja..... 323
D26: TABOPEN: Odpiranje prosto definirane preglednice..... 391
D27: TABWRITE: Opisovanje prosto definirane preglednice... 392
D28: TABREAD: branje prosto definirane preglednice..... 393
D29: Prenos vrednosti v PLC... 324
D37 IZVOZ..... 324
Datoteka
ustvarjanje..... 122
Datoteka o uporabi orodja..... 543
Datoteka o uporabnosti orodja. 189
Definiranje lokalnih Q-parametrov... 297
Definiranje remanentnih Q-parametrov..... 297
Definiranje surovca..... 107
Delovanje po prejemu ETX-a... 551
Dodatne funkcije..... 352
vnos..... 352
za koordinatne vnose..... 355
za nadzor programskega teka 354
za podajanje orodja..... 358
za rotacijske osi..... 422
za vreteno in hladilo..... 354
Dodatne osi..... 99, 99
Dodelitev vtikačev podatkovnih vmesnikov..... 580
Določanje referenčne točke..... 466
brez 3D-tipalnega sistema..... 466
Dolžina orodja..... 172
Družine izdelkov..... 298
DXF-pretvornik..... 256
določanje referenčne točke.... 261
izbira konture..... 263
izbira vrtalnih položajev
ikona..... 269
označevanje z miško..... 268

E

Ethernetni vmesnik..... 554
konfiguracija..... 554
možnosti priključitve..... 554
Uvod..... 554
vzpostavitev in prekinitev povezave med omrežnimi pogoni..... 139

F

Faktor pomika pri spuščanju M103..... 360
FCL..... 547
FCL-funkcija..... 11
Fehlermeldungen..... 158
Filter za vrtalne položaje pri prenosu DXF-podatkov..... 270
FK-programiranje..... 241, 241
grafika..... 243
krožnice..... 246
možnosti vnosa..... 247
končne točke..... 247
podatki o krogu..... 248
pomožne točke..... 249
relativne reference..... 250
smer in dolžina konturnih elementov..... 247
zaprte konture..... 248
odpiranje pogovornih oken..... 244
osnove..... 241
premice..... 245
FN14: ERROR: Izpis sporočil o napakah..... 307
FN16: F-PRINT: Izpis oblikovanih besedil..... 311, 311
FN18: SYSREAD: Branje sistemskih podatkov..... 315
FN19: PLC: Prenos vrednosti v PLC..... 323
FN23: PODATKI KROGA
izračun kroga iz treh točk..... 302
FN24: PODATKI KROGA
izračun kroga iz štirih točk..... 302
FN27: TABWRITE: Opisovanje prosto definirane preglednice... 392
FN28: TABREAD: branje prosto definirane preglednice..... 393
FS, funkcionalna varnost..... 454
Funkcija iskanja..... 113
Funkcija PLANE..... 399, 400
definicija Eulerjevega kota..... 406
definicija osnega kota..... 413
definicija projekcijskega kota.. 405
definicija prostorskega kota.... 403
definicija točk..... 410
definicija vektorja..... 408
inkrementalna definicija..... 412
izbira možnih rešitev..... 418
ponastavitev..... 402
pozicioniranje..... 415
rezkanje pod kotom..... 421
samodejno vrtenje..... 415
Funkcije poti..... 206
osnove..... 206
krogi in krožne poti..... 209
predpozicioniranje..... 210
Funkcionalna varnost FS..... 454

G

Glavne osi..... 99, 99
Grafična simulacija..... 515
prikaz orodja..... 515
Grafike..... 508
pogledi..... 510
pri programiranju..... 154
povečanje izseka..... 157

H

Hitri tek..... 170
Hitrost prenosa podatkov. 548, 550

I

Imenik..... 117, 122
brisanje..... 126
kopiranje..... 125
ustvarjanje..... 122
Ime orodja..... 172
Interpolacija vijačnice..... 237
iTNC 530..... 72
Izbira izhodiščne točke..... 102
Izbira kinematike..... 543
Izbira konture iz DXF-datoteke. 263
Izbira merske enote..... 107
Izbira položajev iz DXF-datoteke..... 266
Izbrana orodja..... 180
Izhodiščni sistem..... 99, 99

Izklop..... 440
Izračun kroga..... 302

K

Kalkulator..... 149
Kode..... 547
Kontekstualna pomoč..... 163
Kopiranje delov programa 112, 112
Kotne funkcije..... 301
Krmilnik..... 442
Krožnica... 227, 228, 230, 236, 236

M

M91, M92..... 355
Meje premika..... 542
Merjenje obdelovancev..... 492
Merjenje orodja..... 177
MOD-funkcija..... 538
izbira..... 538
izhod..... 538
pregled..... 539

N

Načini delovanja..... 75
Načrtovanje..... 363
Nadzor delovnega prostora.... 517, 521
Nadzorna plošča..... 74
Nadzor tipalnega sistema..... 369
Nalaganje konfiguracije stroja.. 566
Nastavitev hitrosti prenosa informacij..... 548
Nastavitve grafike..... 540
Nastavitve stroja..... 541
Navidezna orodna os..... 366
Normalni vektor na ploskev..... 408

O

Obdelovanje DXF-podatkov
filter za vrtalne položaje..... 270
izbira obdelovalnih položajev. 266
izbira vrtalnih položajev
posamezna izbira..... 267
nastavitev ravnine..... 260
osnovne nastavitve..... 258
Odmik..... 528
po izpadu električnega toka.... 528
Odmik s konture..... 211, 367
Odpiranje besedilnih datotek.... 134
Odpiranje BMP-datotek..... 135
Odpiranje Excelovih datotek..... 131
Odpiranje GIF-datotek..... 135
Odpiranje INI-datotek..... 134
Odpiranje JPG-datotek..... 135
Odpiranje PNG-datotek..... 135
Odpiranje slikovnih datotek..... 135
Odpiranje TXT-datotek..... 134
Odpiranje video datotek..... 134
Odpravljanje poševnega položaja obdelovanca
z meritvijo dveh točk na premici..... 482
Odprti konturni robovi M98..... 359
Omrežne nastavitve..... 554
Oprema..... 94
Osnove..... 98
Osnovna rotacija..... 483
zaznavanje v ročnem načinu.. 483
O tem priročniku..... 6

P

Parametri nizov..... 329
PDF-pregledovalnik..... 130
Podatki o orodju..... 172
delta vrednost..... 173
izvoz..... 202
priklic..... 185
uvoz..... 202
vnos..... 180
vnos v preglednico..... 174
vnos v program..... 173
Podatkovni vmesnik..... 548
Dodelitev vtikačev..... 580
namestitev..... 548
Podprogram..... 275
Pogled obrazca..... 391
Pogovorno okno..... 108
Pogovorno okno z navadnim besedilom..... 108
Polarne koordinate..... 100
osnove..... 100
programiranje..... 234
Polmer orodja..... 172
Polni krog..... 227
Položaji obdelovanca..... 101
Pomik..... 452
pri rotacijskih oseh, M116..... 422
sprememba..... 453
Pomik v mm/vrtljaj vretena M136..... 361
Pomoč pri sporočilih o napaki.. 158
Ponovitev dela programa..... 277
Ponovni primik na konturo..... 533
Popravek orodja..... 191
dolžina..... 191
polmer..... 192
popravek polmera..... 192
Popravek polmera
vnos..... 193
zunanji robovi, notranji robovi. 194
Poravnava orodne osi..... 420
Posebne funkcije..... 374
Posneti rob..... 224
Postavitev zaslona..... 74
Pot..... 117
Poti gibanja..... 222
polarne koordinate..... 234
krožnica okoli pola CC..... 236
krožnica s tangencialnim nadaljevanjem..... 236
pregled..... 234
premica..... 235
pravokorne koordinate
krožnica z določenim polmerom..... 228
pravokotne koordinate..... 222
krožnica okoli središča kroga CC..... 227
krožnica s tangencialnim nadaljevanjem..... 230
pregled..... 222
premica..... 223
Povezava omrežja..... 139
Pozicioniranje..... 502
pri zavrteni obdelovalni površini..... 429
pri zavrteni obdelovalni ravnini..... 357
z ročnim vnosom..... 502
Požarni zid.....
Prebiranje strojnih parametrov. 337
Preglednica mest..... 182
Preglednica ničelnih točk..... 473
potrditev rezultatov tipanja..... 473
Preglednica orodij..... 174
funkcije urejanja..... 180, 197, 199
možnosti vnosa..... 174
urejanje, izhod..... 178
Preglednica palet..... 432
izbira in izhod..... 434
izvajanje..... 435
prevzem koordinat..... 432, 432
uporaba..... 432
Preglednica prednastavitev.... 458, 474
potrditev rezultatov tipanja..... 474
Prehod čez izhodiščne točke.... 438
Prekinitev obdelava..... 524
Prektivanje pozicioniranja s krmilnikom M118..... 365
Premica..... 223, 235
Premikanje strojnih osi..... 441
postopoma..... 441
premikanje strojnih osi
s krmilnikom..... 442
Premikanje strojnih osi
s tipkami za smer osi..... 441
Premik na konturo..... 211
Premik na stavek..... 531
po izpadu toka..... 531
Prenos datotek s pomočjo..... 167
Prenos podatkov
Block Check Character..... 550
datotečni sistem..... 550
delovanje po prejemu ETX-a.. 551

dnevnik..... 549
končni biti..... 549
parnost..... 549
podatkovni biti..... 549
programska oprema TNCserver.... 551
rokovanje..... 550
stanje vodila RTS..... 550
Preverjanje položaja osi..... 456
Preverjanje uporabnosti orodja 189
Prevzem dejanskega položaja. 109
Prikaz HTML-datotek..... 132
Prikaz internetnih datotek..... 132
Prikaz podatkov na zaslonu..... 314
Prikaz stanja..... 78
dodatni..... 80
splošni..... 78
Prikaz v treh ravninah..... 513
Priklic programa
poljubnega programa kot podprograma..... 279
Priklop/odklop USB-naprav..... 140
Primerjava funkcij..... 595
Program..... 103
odpiranje novega..... 107
urejanje..... 110
zgradba..... 103, 148
Programiranje premikov orodja 108
Programiranje Q-parametrov.... 294, 329
dodatne funkcije..... 306
Izračun kroga..... 302
kotne funkcije..... 301
Napotki za programiranje.... 296, 330, 331, 332, 334, 336
osnovne matematične funkcije.... 299
Pogojni stavki (če/potem)..... 303
Programirna grafika..... 243
Programska oprema za prenos podatkov..... 552
Programska razvejanost..... 283
Programske prednastavitve..... 375
Programski tek..... 522
izvedba..... 523
nadaljevanje po prekinitvi..... 527
odmik..... 528
pregled..... 522
prekinitev..... 524
premik na stavek..... 531
preskoki stavkov..... 535
Programski test..... 518
izvedba..... 521
nastavitev hitrosti..... 509
pregled..... 518
Prosto določljive preglednice.
Pulzirajoče število vrtljajev.... 394, 394

Q

Q-Parameter
Prenos vrednosti v PLC..... 323
Q-parameter
privzeti..... 340
Q-parametri..... 294, 329
Izvoz..... 324
lokalni parametri QL..... 294
oblikovan izpis..... 311
Prenos vrednosti v PLC..... 324
preverjanje..... 304
remanentni parametri QR..... 294

R

Računanje z oklepaji..... 325
Radijki krmilnik
nastavitev kanala..... 564
Radijski krmilnik..... 445
dodelitev nosilca krmilnika..... 563
konfiguracija..... 563
Nastavitev moči oddajanja..... 564
statistični podatki..... 565
Razdelitev zaslona prikazovalnika
CAD-Viewer in DXF-pretvornika.... 254
Resonančno nihanje..... 394
Rezkanje pod kotom v zavrteni ravnini..... 421
Ročna nastavitev izhodiščne točke
kot kot izhodiščna točka..... 487
na poljubni osi..... 486
središče kroga kot izhodiščna točka..... 488
Srednja os kot izhodiščna točka..... 491
Ročno določanje referenčne točke..... 486
Rotacijska os..... 422
znižanje prikaza M94..... 424
Rotacijske osi
optimizirano premikanje glede na pot: M126..... 423

S

Samodejni zagon programa..... 534
Samodejno merjenje orodja..... 177
Shranjevanje servisnih datotek 162
Sinhroniziranje NC-ja in PLC-ja..... 323, 323
Sistem za pomoč..... 163
SPEC FCT..... 374
Sporočila o napaki..... 158
pomoč pri..... 158
Sporočila o napaki NC..... 158
Sprememba števila vrtljajev vretena..... 453
Središče kroga..... 226
Stanje datoteke..... 119
Stanje razvoja..... 11
Stanje vodila RTS..... 550
Stavek..... 111
brisanje..... 111
vnos, sprememba..... 111

Š

Številka možnosti..... 547
Številka orodja..... 172
Številka programske opreme.... 547
Številke različic..... 547, 566

T

Tipalni cikli..... 468
način Ročno..... 468
Tipanje ravnine..... 484
Tipkovnica na zaslonu..... 144
Tloris..... 513
TNCguide..... 163
TNCremo..... 552
TNCremoNT..... 552
Trdi disk..... 114
Trigonometrija..... 301

U

Učenje..... 109, 223
Ugotavljanje časa obdelovanja. 516
Uporaba tipalnih funkcij z mehanskimi tipali ali merilnimi urami..... 467
Uporabniški parametri
za stroj..... 568
Upravitelj oken..... 86
Upravljanje datotek..... 114, 117
brisanje datotek..... 126
datoteka
ustvarjanje..... 122
imeniki..... 117
kopiranje..... 125
ustvarjanje..... 122
izbira datotek..... 120
kopiranje datoteke..... 122
kopiranje preglednic..... 124
označevanje datotek..... 127
pregled funkcij..... 118
preimenovanje datoteke. 127, 128
prepisovanje datotek..... 123
priklic..... 119
vrsta datoteke..... 114
vrste zunanjih datotek..... 116
zaščita datoteke..... 128
zunanji prenos podatkov..... 138
Upravljanje izhodiščnih točk..... 458
Upravljanje nosilcev orodij..... 377
Upravljanje orodij..... 195
priklic..... 196
urejanje..... 197
vrste orodij..... 200

V

Varnostno kopiranje podatkov.. 116
Vijačnica..... 237
Vklop..... 438
Vnos opomb..... 145, 147
Vnos števila vrtljajev vretena.... 185
Vrtenje
  ponastavitev..... 402
Vrtenje brez rotacijskih osi..... 420
Vrtenje obdelovalne ravnine.... 399, 400, 495
  ročno..... 495
Vrtljive osi..... 425

Z

Zamenjava besedila..... 113
Zamenjava orodja..... 187
Zaobljanje vogalov..... 225
Zaokroževanje kotov M197..... 372
Zapisovanje vrednosti tipanja v preglednico ničelnih točk..... 473
Zapisovanje vrednosti tipanja v preglednico prednastavitev..... 474
Zaslon..... 73
Zaščitno območje..... 542
Zgradba programov..... 148
Zmanjševanje tresenja..... 381
Zunanji dostop..... 541
Zunanji prenos podatkov..... 138

HEIDENHAIN

DR. JOHANNES HEIDENHAIN GmbH
Dr.-Johannes-Heidenhain-Straße 5
83301 Traunreut, Germany
☏ +49 8669 31-0
FAX +49 8669 32-5061
E-mail: info@heidenhain.de

Technical support FAX +49 8669 32-1000
Measuring systems ☏ +49 8669 31-3104
E-mail: service.ms-support@heidenhain.de
TNC support ☏ +49 8669 31-3101
E-mail: service.nc-support@heidenhain.de
NC programming ☏ +49 8669 31-3103
E-mail: service.nc-pgm@heidenhain.de
PLC programming ☏ +49 8669 31-3102
E-mail: service.plc@heidenhain.de
Lathe controls ☏ +49 8669 31-3105
E-mail: service.lathe-support@heidenhain.de

www.heidenhain.de

Tipalni sistemi družbe HEIDENHAIN

vam pomagajo zmanjšati dodatni čas in izboljšati natančnost izdelanih obdelovancev.

Tipalni sistemi obdelovanca

TS 220	prenos signala prek kabla
TS 440, TS 444	prenos z infrardečo povezavo
TS 640, TS 740	prenos z infrardečo povezavo

- naravnavanje obdelovalnih kosov
- določite izhodiščne točke
- Merjenje obdelovancev

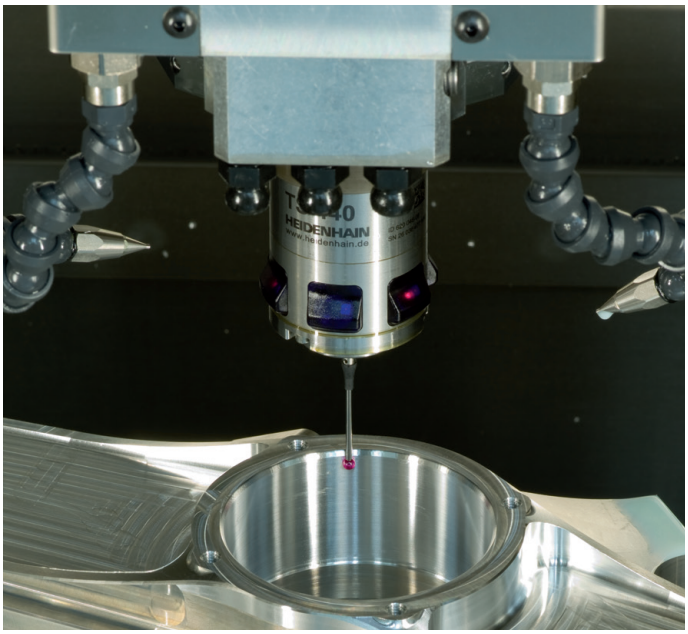

Tipalni sistemi orodij

TT 140	prenos signala prek kabla
TT 449	prenos z infrardečo povezavo
TL	laserski sistemi brez dotika

- merjenje orodij
- merjenje obrabe
- ugotavljanje loma orodja

1096887-S2 · Ver02 · SW03 · 11/2015 · Printed in Germany · H