HEIDENHAIN

TNC 320

Manual do Utilizador
Programação Klartext

Software NC
771851-06
771855-06

Português (pt)
10/2018

Elementos de operação do comando

Função

Elementos de comando no ecrã

Tecla	Função
	Selecionar a divisão do ecrã
	Alternar o ecrã entre o modo de funcionamento da máquina, o modo de funcionamento de programação e um terceiro desktop.
	Softkeys: selecionar a função no ecrã
◁ ▷ △	Comutação de barras de softkeys

Modos de funcionamento da máquina

Tecla	Função
	Funcionamento manual
	Volante eletrónico
	Posicionamento com introdução manual
	Execução do programa bloco a bloco
	Execução contínua do programa

Modos de funcionamento de programação

Tecla	Função
	Programação
	Teste do programa

Introduzir e editar eixos de coordenadas e algarismos

Tecla	Função
X . . . V	Selecionar eixos de coordenadas ou introduzi-los no programa NC
0 . . . 9	Algarismos
. −/+	Inverter separador decimal / sinal
P I	Introdução de coordenadas polares / Valores incrementais
Q	Programação de parâmetros Q / Estado de parâmetros Q
	Aceitar posição real
NO ENT	Passar perguntas de diálogo e apagar palavras
ENT	Finalizar a introdução e continuar o diálogo
END	Fechar o bloco NC, finalizar a introdução
CE	Restaurar introduções ou eliminar mensagem de erro
DEL	Interromper o diálogo, apagar programa parcial

Indicações sobre as ferramentas

Tecla	Função
TOOL DEF	Definir dados de ferramenta no programa NC
TOOL CALL	Chamar dados da ferramenta

Gerir programas NC e ficheiros, funções do comando

Tecla	Função
PGM MGT	Selecionar e eliminar programas NC ou ficheiros, transmissão externa de dados
PGM CALL	Definir chamada do programa, selecionar tabelas de pontos zero e tabelas de pontos
MOD	Selecionar a função MOD
HELP	Visualizar textos de ajuda em caso de mensagens de erro do NC, chamar o TNCguide
ERR	Visualizar todas as mensagens de erro em espera
CALC	Mostrar a calculadora
SPEC FCT	Visualizar funções especiais
	Atualmente sem função

Teclas de navegação

Tecla	Função
↑ ←	Posicionar o cursor
GOTO	Selecionar diretamente blocos NC, ciclos e funções paramétricas
HOME	Navegar até ao início do programa ou até ao início da tabela
END	Navegar até ao fim do programa ou até ao fim de uma linha da tabela
PG UP	Navegar para cima por páginas
PG DN	Navegar para baixo por páginas
	Selecionar o separador seguinte nos formulários
	Janela de diálogo ou botão do ecrã seguinte/anterior

Ciclos, subprogramas e repetições parciais dum programa

Tecla	Função
TOUCH PROBE	Definir ciclos de apalpação
CYCL DEF / CYCL CALL	Definir e chamar ciclos
LBL SET / LBL CALL	Introduzir e chamar subprogramas e repetições parciais dum programa
STOP	Introduzir paragem do programa num programa NC

Programar movimentos de trajetória

Tecla	Função
APPR DEP	Aproximar/sair do contorno
FK	Livre programação de contornos FK
L	Reta
CC	Ponto central do círculo/Polo para coordenadas polares
C	Trajetória circular em redor dum ponto central do círculo
CR	Trajetória circular com raio
CT	Trajetória circular com ligação tangencial
CHF / RND	Chanfro/arredondamento de esquinas

Potenciómetro para o avanço e a velocidade do mandril

Avanço	Rotações do mandril

Índice

1 Princípios básicos....25
2 Primeiros passos....39
3 Princípios básicos....53
4 Ferramentas....109
5 Programar contornos....125
6 Ajudas à programação....177
7 Funções auxiliares....211
8 Subprogramas e repetições parciais de um programa....233
9 Programar parâmetros Q....253
10 Funções especiais....337
11 Maquinagem com eixos múltiplos....373
12 Aceitar os dados de ficheiros CAD....409
13 Tabelas e resumos....433

1 Princípios básicos 25

1.1 Sobre este manual 26

1.2 Tipo de comando, Software e Funções 28

Opções de software 29
Novas funções 77185x-05 31
Novas funções 77185x-06 35

2 Primeiros passos.....39

2.1 Resumo.....40

2.2 Ligar a máquina.....41

Confirmar a interrupção de corrente.....41

2.3 Programar a primeira parte.....42

Selecionar modo de funcionamento.....42
Elementos de operação do comando importantes.....42
Abrir um programa NC novo / Gestão de ficheiros.....43
Definir o bloco.....44
Estrutura dos programas.....45
Programar um contorno simples.....47
Criar programa de ciclos.....50

3 Princípios básicos ... 53

3.1 O TNC 320 ... 54

Klartext HEIDENHAIN e DIN/ISO ... 54
Compatibilidade ... 54

3.2 Ecrã e consola ... 55

Ecrã ... 55
Determinar a divisão do ecrã ... 56
Consola ... 56
Teclado virtual ... 57

3.3 Modos de funcionamento ... 58

Funcionamento manual e volante eletrónico ... 58
Posicionamento com introdução manual ... 58
Programação ... 59
Teste de programa ... 59
Execução contínua de programa e execução de programa frase a frase ... 60

3.4 Princípios básicos de NC ... 61

Transdutores de posição e marcas de referência ... 61
Eixos programáveis ... 62
Sistemas de referência ... 63
Designação dos eixos em fresadoras ... 74
Coordenadas polares ... 74
Posições da peça de trabalho absolutas e incrementais ... 75
Selecionar ponto de referência ... 76

3.5 Abrir e introduzir programas NC ... 77

Estrutura de um programa NC em formato HEIDENHAIN Klartext ... 77
Definir o bloco: BLK FORM ... 78
Abrir novo programa NC ... 81
Programar movimentos da ferramenta em Klartext ... 82
Aceitar posições reais ... 84
Editar programa NC ... 85
A função de busca do comando ... 89

3.6 Administração de ficheiros ... 91

Ficheiros ... 91
Visualizar no comando ficheiros criados externamente ... 93
Diretórios ... 93
Caminhos ... 93
Resumo: funções da gestão de ferramentas ... 94
Chamar a gestão de ficheiros ... 96
Selecionar unidades de dados, diretórios e ficheiros ... 97
Criar novo diretório ... 99
Criar novo ficheiro ... 99

Copiar um só ficheiro....99
Copiar os ficheiros para um outro diretório....100
Copiar tabela....101
Copiar diretório....103
Escolher um dos últimos ficheiros selecionados....103
Apagar ficheiro....104
Apagar diretório....104
Marcar ficheiros....105
Mudar o nome do ficheiro....106
Classificar ficheiros....106
Funções auxiliares....107

4 Ferramentas 109

4.1 Introduções relativas à ferramenta 110

Avanço F 110
Velocidade S do mandril 111

4.2 Dados de ferramenta 112

Condição para a correção da ferramenta 112
Número de ferramenta, nome de ferramenta 112
Comprimento de ferramenta L 112
Raio de ferramenta R 112
Valores delta para comprimentos e raios 113
Introduzir dados de ferramenta no programa NC 113
Chamar dados de ferramenta 114
Troca de ferramenta 117

4.3 Correção de ferramenta 120

Introdução 120
Correção do comprimento da ferramenta 120
Correção do raio da ferramenta 121

5 Programar contornos ... 125

5.1 Movimentos da ferramenta ... 126

Funções de trajetória ... 126
Programação livre de contornos FK ... 126
Funções auxiliares M ... 126
Subprogramas e repetições parciais de um programa ... 127
Programação com parâmetros Q ... 127

5.2 Noções básicas sobre as funções de trajetória ... 128

Programar o movimento da ferramenta para uma maquinagem ... 128

5.3 Aproximar e sair do contorno ... 132

Ponto inicial e ponto final ... 132
Resumo: tipos de trajetória para a aproximação e saída do contorno ... 134
Posições importantes na aproximação e afastamento ... 135
Aproximação numa reta com união tangencial: APPR LT ... 137
Aproximação numa reta perpendicularmente ao primeiro ponto de contorno: APPR LN ... 137
Aproximação numa trajetória circular com união tangente: APPR CT ... 138
Aproximação segundo uma trajetória circular tangente ao contorno e segmento de reta: APPR LCT ... 139
Saída segundo uma reta tangente: DEP LT ... 140
Saída numa reta perpendicularmente ao último ponto do contorno: DEP LN ... 140
Saída numa trajetória circular com união tangente: DEP CT ... 141
Aproximação segundo uma trajectória circular tangente ao contorno e segmento de recta: DEP LCT ... 141

5.4 Movimentos de trajetória – coordenadas cartesianas ... 142

Resumo das funções de trajetória ... 142
Reta L ... 143
Inserir chanfre entre duas retas ... 144
Arredondamento de esquinas RND ... 145
Ponto central do círculo CC ... 146
Trajetória circular C em redor dum ponto central do círculo CC ... 147
Trajetória circular CR com raio determinado ... 148
Trajetória circular CT com ligação tangencial ... 150
Exemplo: Movimento linear e chanfre em cartesianas ... 151
Exemplo: movimento circular em cartesianas ... 152
Exemplo: círculo completo em cartesianas ... 153

5.5 Movimentos de trajetória – Coordenadas polares ... 154

Resumo ... 154
Origem de coordenadas polares: Polo CC ... 155
RetaLP ... 155
Trajetória circular CP em redor do polo CC ... 156
Trajetória circular CTP com união tangencial ... 156
Hélice ... 157

Exemplo: movimento linear em polares....159
Exemplo: hélice....160

5.6 Movimentos de trajetória – Programação livre de contornos FK....161

Princípios básicos....161
Gráfico da programação FK....163
Abrir o diálogo FK....164
Polo para programação FK....164
Programação livre de retas....165
Programação livre de trajetórias circulares....166
Possibilidades de introdução....167
Pontos auxiliares....170
Referências relativas....171
Exemplo: Programação 1 FK....173
Exemplo: Programação 2 FK....174
Exemplo: Programação 3 FK....175

6 Ajudas à programação ... 177

6.1 Função GOTO ... 178
Utilizar a tecla GOTO ... 178

6.2 Teclado virtual ... 179
Introduzir texto com o teclado virtual ... 179

6.3 Representação dos programas NC ... 180
Realce de sintaxe ... 180
Barra de deslocamento ... 180

6.4 Inserir comentários ... 181
Aplicação ... 181
Inserir comentário mais tarde ... 181
Comentário no próprio bloco NC ... 181
Comentar posteriormente o bloco NC ... 181
Funções ao editar o comentário ... 182

6.5 Editar programa NC livremente ... 183

6.6 Saltar blocos NC ... 184
Introduzir o sinal / ... 184
Apagar o sinal / ... 184

6.7 Estruturar programas NC ... 185
Definição, possibilidade de aplicação ... 185
Visualizar a janela de estruturação/mudar de janela ativada ... 185
Acrescentar bloco de estruturação na janela do programa ... 186
Selecionar blocos na janela de estruturação ... 186

6.8 A calculadora ... 187
Comando ... 187

6.9 Calculadora de dados de corte ... 190
Aplicação ... 190
Trabalhar com tabelas de dados de corte ... 192

6.10 Gráfico de programação ... 195
Desenvolvimento com ou sem gráfico de programação ... 195
Criar o gráfico de programação para o programa NC existente ... 196
Mostrar e ocultar números de bloco ... 197
Apagar o gráfico ... 197
Mostrar linhas de grelha ... 197
Ampliação ou redução duma secção ... 198

6.11 Mensagens de erro ... 199

Mostrar erro ... 199
Abrir a janela de erros ... 199
Fechar a janela de erros ... 199
Mensagens de erro detalhadas ... 200
Softkey INFO INTERNA ... 200
Softkey FILTRO ... 200
Apagar erros ... 201
Protocolo de erros ... 201
Protocolo de teclas ... 202
Texto de instruções ... 203
Memorizar ficheiros de assistência técnica ... 203
Chamar o sistema de ajuda TNCguide ... 203

6.12 Sistema de ajuda sensível ao contexto TNCguide ... 204

Aplicação ... 204
Trabalhar com o TNCguide ... 205
Fazer o download dos ficheiros de ajuda atuais ... 209

7 Funções auxiliares 211

7.1 Introduzir funções auxiliares M e STOP 212

Princípios básicos 212

7.2 Funções auxiliares para controlo da execução do programa, do mandril e do agente refrigerante 214

Resumo 214

7.3 Funções auxiliares para indicações de coordenadas 215

Programar coordenadas referentes à máquina: M91/M92 215

Aproximação às posições num sistema de coordenadas sem inclinação com um plano inclinado de maquinação: M130 217

7.4 Funções auxiliares para o tipo de trajetória 218

Maquinar pequenos desníveis de contorno: M97 218

Maquinar completamente esquinas abertas do contorno: M98 219

Fator de avanço para movimentos de afundamento: M103 220

Avanço em milímetros/rotação do mandril M136 221

Velocidade de avanço em arcos de círculo: M109/M110/M111 221

Cálculo prévio do contorno com correção de raio (LOOK AHEAD): M120 223

Sobrepor posicionamento com o volante durante a execução do programa: M118 225

Retração do contorno na direção do eixo da ferramenta: M140 227

Suprimir supervisão de apalpador: M141 229

Apagar rotação básica: M143 230

Em caso de paragem do NC, levantar a ferramenta automaticamente do contorno: M148 231

Arredondar esquinas: M197 232

8 Subprogramas e repetições parciais de um programa 233

8.1 Caracterizar subprogramas e repetições parciais de um programa 234

Label 234

8.2 Subprogramas 235

Funcionamento 235
Avisos sobre a programação 235
Programar um subprograma 236
Chamar um subprograma 236

8.3 Programar uma repetição de programa parcial 237

Label 237
Funcionamento 237
Avisos sobre a programação 237
Programar uma repetição de um programa parcial 238
Chamar uma repetição de um programa parcial 238

8.4 Um programa NC qualquer como subprograma 239

Resumo das softkeys 239
Funcionamento 240
Avisos sobre a programação 240
Chamar o programa NC como subprograma 242

8.5 Aninhamentos 244

Tipos de aninhamentos 244
Profundidade de aninhamento 244
Subprograma dentro de um subprograma 245
Repetir repetições parciais de um programa 246
Repetição do subprograma 247

8.6 Exemplos de programação 248

Exemplo: fresar um contorno em várias aproximações 248
Exemplo: grupos de furos 249
Exemplo: grupo de furos com várias ferramentas 250

9 Programar parâmetros Q 253

9.1 Princípio e resumo das funções 254
Recomendações de programação 256
Chamar funções de parâmetros Q 257

9.2 Tipos de funções – Parâmetros Q em vez de valores numéricos 258
Aplicação 258

9.3 Descrever contornos por funções matemáticas 259
Aplicação 259
Resumo 259
Programar tipos de cálculo básicos 260

9.4 Funções angulares 262
Definições 262
Programar funções angulares 262

9.5 Cálculos de círculos 263
Aplicação 263

9.6 Funções se/então com parâmetros Q 264
Aplicação 264
Saltos incondicionais 264
Abreviaturas e conceitos utilizados 264
Programar funções se/então 265

9.7 Controlar e modificar parâmetros Q 266
Procedimento 266

9.8 Funções auxiliares 268
Resumo 268
FN 14: ERRO – Emitir mensagens de erro 269
FN 16: F-PRINTEmitir textos e valores de parâmetros Q formatados 273
FN 18: SYSREAD – Ler dados do sistema 280
FN 19: PLC – Transmitir valores ao PLC 281
FN 20: WAIT FOR – Sincronizar NC e PLC 282
FN 29: PLC – Transmitir valores ao PLC 283
FN 37: EXPORT 284
FN 38: SEND – Enviar informações a partir do programa NC 284

9.9 Acessos a tabelas com instruções SQL 285
Introdução 285
Resumo das funções 286
Programação de comando SQL 288
Exemplo 288
SQL BIND 290

SQL EXECUTE....291
SQL FETCH....296
SQL UPDATE....298
SQL INSERT....300
SQL COMMIT....301
SQL ROLLBACK....302
SQL SELECT....304

9.10 Introduzir fórmulas diretamente....306

Introduzir a fórmula....306
Regras de cálculo....308
Exemplo de introdução....309

9.11 Parâmetros String....310

Funções do processamento de strings....310
Atribuir parâmetro string....311
Encadear parâmetro string....312
Converter valores numéricos num parâmetro String....313
Copiar string parcial a partir de um parâmetro....314
Ler dados do sistema....315
Converter parâmetro string num valor numérico....316
Verificar um parâmetro String....317
Determinar o comprimento de um parâmetro String....318
Comparar sequência alfabética....319
Ler parâmetros de máquina....320

9.12 Parâmetros Q pré-preenchidos....323

Valores do PLC: de Q100 a Q107....323
Raio atual da ferramenta: Q108....323
Eixo da ferramenta: Q109....324
Estado do mandril: Q110....324
Abastecimento de refrigerante: Q111....324
fator de sobreposição: Q112....324
Indicações de cotas no programa NC: Q113....324
Comprimento de ferramenta: Q114....325
Coordenadas depois da apalpação durante a execução do programa....325
Desvio do valor real-nominal em caso de medição automática da ferramenta, p. ex., com o apalpador TT 160....325
Inclinação do plano de maquinação com ângulos da peça: coordenadas para eixos rotativos calculadas pelo comando....325
Resultados de medição de ciclos de apalpação....326

9.13 Exemplos de programação....329

Exemplo: arredondar valor....329
Exemplo: elipse....330
Exemplo: cilindro côncavo com Fresa esférica....332
Exemplo: esfera convexa com fresa cónica....334

10 Funções especiais....337

10.1 Resumo das funções especiais....338

Menu principal das funções especiais SPEC FCT....338
Menu de indicações do programa....339
Menu de funções para maquinagens de contorno e de pontos....339
Menu Definir diferentes funções Klartext....340

10.2 Maquinagem com eixos paralelos U, V e W....341

Resumo....341
FUNCTION PARAXCOMP DISPLAY....342
FUNCTION PARAXCOMP MOVE....343
Desativar FUNCTION PARAXCOMP....344
FUNCTION PARAXMODE....345
Desativar FUNCTION PARAXMODE....347
Exemplo: furação com o eixo W....348

10.3 Funções dos ficheiros....349

Aplicação....349
Definir as operações do ficheiro....349

10.4 Definir transformações de coordenadas....350

Resumo....350
TRANS DATUM AXIS....350
TRANS DATUM TABLE....351
TRANS DATUM RESET....352

10.5 Definir contadores....353

Aplicação....353
Definir FUNCTION COUNT....354

10.6 Criar ficheiros de texto....355

Aplicação....355
Abrir e fechar ficheiro de texto....355
Editar textos....356
Apagar e voltar a inserir carateres, palavras e linhas....356
Processar blocos de texto....357
Procurar partes de texto....358

10.7 Tabelas de definição livre....359

Princípios básicos....359
Criar tabelas de definição livre....359
Modificar o formato da tabela....360
Alternar entre vista de tabela e de formulário....362
FN 26: TABOPEN – Abrir tabela de definição livre....362
FN 27: TABWRITE – Descrever tabela de definição livre....363

FN 28: TABREAD – Ler tabela de definição livre 364
Ajustar formato de tabela 364

10.8 Rotações pulsantes FUNCTION S-PULSE 365

Programar rotações pulsantes 365
Restaurar as rotações pulsantes 366

10.9 Tempo de espera FUNCTION FEED 367

Programar o tempo de espera 367
Restaurar o tempo de espera 368

10.10 Tempo de espera FUNCTION DWELL 369

Programar o tempo de espera 369

10.11 Elevar a ferramenta na paragem NC: FUNCTION LIFTOFF 370

Programar a elevação com FUNCTION LIFTOFF 370
Anular a função Liftoff 372

11 Maquinagem com eixos múltiplos.....373

11.1 Funções para a maquinagem com eixos múltiplos.....374

11.2 A função PLANE: inclinação do plano de maquinagem (Opção #8).....375

Introdução.....375
Resumo.....377
Definir a função PLANE.....378
Visualização de posição.....378
Anular a função PLANE.....379
Definir o plano de maquinagem através de ângulo sólido: PLANE SPATIAL.....380
Definir o plano de maquinagem através do ângulo de projeção PLANE PROJECTED.....382
Definir o plano de maquinagem através do ângulo Euler: PLANE EULER.....384
Definir o plano de maquinagem através de dois vetores: PLANE VECTOR.....386
Definir o plano de maquinagem através de três pontos: PLANE POINTS.....389
Definir plano de maquinagem por meio de um único ângulo sólido incremental: PLANE RELATIV.....391
Plano de maquinagem através do ângulo de eixo PLANE AXIAL.....392
Determinar o comportamento de posicionamento.....394
Inclinar plano de maquinagem sem eixos rotativos.....404

11.3 Funções auxiliares para eixos rotativos.....405

Avanço em mm/min em eixos rotativos A, B, C: M116 (Opção #8).....405
Deslocar os eixos rotativos na trajetória otimizada: M126.....406
Reduzir a visualização do eixo rotativo para um valor inferior a 360°: M94.....407
Seleção de eixos basculantes: M138.....408

12 Aceitar os dados de ficheiros CAD....409

12.1 Divisão do ecrã CAD-Viewer....410

Princípios básicos do CAD-Viewer....410

12.2 CAD-Viewer (opção #42)....411

Aplicação....411
Trabalhar com o CAD-Viewer....412
Abrir um ficheiro CAD....412
Ajustes básicos....413
Ajustar a camada....415
Determinar o ponto de referência....416
Determinar o ponto zero....420
Selecionar e guardar o contorno....423
Selecionar e guardar posições de maquinagem....427

13 Tabelas e resumos....433

13.1 Dados do sistema.... 434

Lista das funções FN 18....434
Comparação: funções FN 18.... 465

13.2 Tabelas de resumo.... 469

Funções auxiliares.... 469
Funções do utilizador.... 471

13.3 Diferenças entre o TNC 320 e o iTNC 530....475

Comparação: software de PC....475
Comparação: Funções do utilizador.... 475
Comparação: Funções auxiliares....481
Comparação: ciclos.... 483
Comparação: ciclos de apalpação nos modos de funcionamento Modo de operacao manual e Volante electronico....485
Comparação: ciclos de apalpação para controlo automático da peça de trabalho.... 486
Comparação: Diferenças na programação.... 488
Comparação: diferenças no teste do programa, funcionalidade....491
Comparação: diferenças no teste do programa, comando....492
Comparação: diferenças no posto de programação.... 493

1

Princípios básicos

1.1 Sobre este manual

Disposições de segurança

Respeite todas as disposições de segurança nesta documentação e na documentação do fabricante da sua máquina!

As disposições de segurança alertam para os perigos ao manusear o software e os aparelhos e dão instruções para os evitar. São classificadas segundo a gravidade do perigo e dividem-se nos seguintes grupos:

⚠ PERIGO

Perigo assinala riscos para pessoas. Se as instruções para evitar este risco não forem observadas, o perigo causará **certamente a morte ou lesões corporais graves**.

⚠ AVISO

Aviso assinala riscos para pessoas. Se as instruções para evitar este risco não forem observadas, o perigo causará **provavelmente a morte ou lesões corporais graves**.

⚠ CUIDADO

Cuidado assinala riscos para pessoas. Se as instruções para evitar este risco não forem observadas, o perigo causará **provavelmente lesões corporais ligeiras**.

AVISO

Aviso assinala riscos para objetos ou dados. Se as instruções para evitar este risco não forem observadas, o perigo causará **provavelmente um dano material**.

Sequência de informações dentro das disposições de segurança

Todas as disposições de segurança compreendem as quatro secções seguintes:

- A palavra-sinal indica a gravidade do perigo
- Tipo e origem do perigo
- Consequências, caso se negligencie o perigo, p. ex., "Nas maquinagens seguintes existe perigo de colisão"
- Fuga – Medidas para evitar o perigo

Notas informativas

Respeite as notas informativas neste manual, para uma utilização sem falhas e eficiente do software.
Neste manual, encontrará as seguintes notas informativas:

O símbolo de informação representa uma **Dica**.
Uma dica fornece informações importantes adicionais ou complementares.

Este símbolo recomenda que siga as disposições de segurança do fabricante da sua máquina. Também chama a atenção para funções dependentes da máquina. Os possíveis perigos para o operador e a máquina estão descritos no manual da máquina.

O símbolo do livro remete para uma **referência cruzada** para documentações externas, p. ex., a documentação do fabricante da sua máquina ou de terceiros.

São desejáveis alterações? Encontrou uma gralha?

Esforçamo-nos constantemente por melhorar a nossa documentação para si. Agradecemos a sua ajuda, informando-nos das suas propostas de alterações através do seguinte endereço de e-mail:

tnc-userdoc@heidenhain.de

1.2 Tipo de comando, Software e Funções

Este manual descreve as funções de programação disponíveis nos comandos a partir dos seguintes números de software NC.

Tipo de comando	N.º de software de NC
TNC 320	771851-06
TNC 320 Posto de programação	771855-06

Por meio dos parâmetros da máquina, o fabricante adapta as capacidades efetivas do comando à respetiva máquina. Por isso, neste manual descrevem-se também funções que não estão disponíveis em todos os comandos.

As funções do comando que não se encontram disponíveis em todas as máquinas são, por exemplo:

- Medição de ferramentas com o apalpador TT

Para conhecer o efetivo alcance funcional da sua máquina, entre em contacto com o fabricante da máquina.

Muitos fabricantes de máquinas e a HEIDENHAIN oferecem cursos de programação para os comandos HEIDENHAIN. Para se familiarizar exaustivamente com as funções do comando, é recomendável participar nesses cursos.

Manual do Utilizador Programação de Ciclos:

Todas as funções de ciclos (ciclos de apalpação e ciclos de maquinagem) estão descritas no Manual do Utilizador **Programação de Ciclos**. Se necessitar deste manual do utilizador, agradecemos que se dirija à HEIDENHAIN.
ID: 1096959-xx

Manual do Utilizador Preparar, testar e executar programas NC:

Todos os conteúdos sobre como preparar a máquina e testar e executar os respetivos programas NC estão descritos no Manual do Utilizador **Preparar, testar e executar programas NC**. Se necessitar deste manual do utilizador, agradecemos que se dirija à HEIDENHAIN.
ID: 1263173-xx

Opções de software

O TNC 320 dispõe de diversas opções de software que podem ser ativadas pelo fabricante da máquina. Cada opção é de ativação independente e contém, respetivamente, as seguintes funções:

Additional Axis (Opção #0 e Opção #1)	
Eixos adicionais	Ciclos de regulação adicionais 1 e 2
Advanced Function Set 1 (Opção #8)	
Grupo de funções avançadas 1	**Maquinagem de mesa rotativa** ■ Contornos sobre o desenvolvimento de um cilindro ■ Avanço em mm/min **Conversões de coordenadas:** Inclinação do plano de maquinagem
HEIDENHAIN DNC (Opção #18)	
	Comunicação com aplicações PC externas através de componentes COM
CAD Import (Opção #42)	
CAD Import	■ Suporta DXF, STEP e IGES ■ Aceitação de contornos e padrões de pontos ■ Determinar comodamente o ponto de referência ■ Selecionar graficamente secções de contorno de programas Klartext
Extended Tool Management (Opção #93)	
Gestão de ferramentas avançada	Baseada em Python
Remote Desktop Manager (Opção #133)	
Comando à distância de CPU externas	■ Windows numa CPU separada ■ Integrado na superfície do comando
State Reporting Interface – SRI (Opção #137)	
Acessos Http ao estado do comando	■ Exportação dos momentos de alterações de estado ■ Exportação dos programas NC ativos

Estado de desenvolvimento (funções de atualização)

Juntamente com as opções de software, são geridos outros desenvolvimentos essenciais do software do comando através de funções de atualização, o **F**eature **C**ontent **L**evel (termo inglês para Estado de Desenvolvimento). Se receber uma atualização de software no seu comando, as funções sujeitas ao FCL não estarão automaticamente à sua disposição.

> Se receber uma nova máquina, todas as funções de atualização estarão disponíveis sem custos adicionais.

As funções de atualização constam do manual assinalado com **FCL n**. O **n** corresponde ao número consecutivo do estado de desenvolvimento.

É possível ativar permanentemente as funções FCL através da aquisição de um código. Se necessário, contacte o fabricante da sua máquina ou a HEIDENHAIN.

Local de utilização previsto

O comando corresponde à Classe A segundo EN 55022 e destina-se principalmente ao funcionamento em ambientes industriais.

Aviso legal

Este produto utiliza software de fonte aberta. Poderá encontrar mais informações no comando em:

- Premir a tecla **MOD**
- Selecionar **Introdução de código**
- Softkey **AVISOS DE LICENÇA**

Novas funções 77185x-05

- Nova função **FUNCTION COUNT**, para comandar um contador, ver "Definir contadores", Página 353
- Nova função **FUNCTION LIFTOFF**, para elevar a ferramenta do contorno em caso de paragem NC, ver "Elevar a ferramenta na paragem NC: FUNCTION LIFTOFF", Página 370
- É possível adicionar comentários a blocos NC, ver "Comentar posteriormente o bloco NC", Página 181
- O CAD-Viewer exporta pontos para um ficheiro H com **FMAX**, ver "Selecionar o tipo de ficheiro", Página 427
- Quando estão abertas várias instâncias do CAD-Viewer, estas são representadas mais pequenas no terceiro desktop.
- O CAD-Viewer permite agora a aceitação de dados de DXF, IGES e STEP , ver "Aceitar os dados de ficheiros CAD", Página 409
- Com FN 16: F-PRINT, é possível indicar remissões para parâmetros Q ou parâmetros QS como origem ou destino, ver "Princípios básicos", Página 273
- As funções FN18 foram ampliadas, ver "FN 18: SYSREAD – Ler dados do sistema", Página 280

Mais informações: Manual do Utilizador **Preparar, testar e executar programas NC**

- Estando selecionada uma tabela de paletes num modo de funcionamento de execução de programa, a **Lista de carregamento** e a **Seq. aplic. T** são calculadas para a tabela de paletes completa.
- Os ficheiros de suporte de ferramenta também podem ser abertos na gestão de ficheiros.
- A função **AJUSTAR TABELA / PGM NC** permite importar e ajustar também tabelas de definição livre.
- Na importação de uma tabela, o fabricante da máquina pode possibilitar, p. ex., a remoção automática de tremas de tabelas e programas NC com a ajuda de regras de atualização.
- É possível realizar uma pesquisa rápida pelo nome da ferramenta na tabela de ferramentas.
- O fabricante da máquina pode bloquear a definição de pontos de referência em eixos individuais.
- A linha 0 da tabela de pontos de referência também pode ser editada manualmente.
- Os elementos podem agora ser abertos e fechados com um duplo clique em todas as estruturas de árvore.
- Novo símbolo na visualização de estado para a maquinagem espelhada.
- As definições dos gráficos no modo de funcionamento **Teste de programa** são guardadas permanentemente,
- O modo de funcionamento **Teste de programa** permite agora selecionar diferentes margens de deslocação.
- Os dados de ferramenta de apalpadores também podem ser visualizados e introduzidos na gestão de ferramentas (opção #93).
- Através da softkey **SUPERVISÃO APALPADOR DESLIGADA**, é possível suprimir a supervisão do apalpador por 30 segundos.

- Na apalpação manual **ROT** e **P**, é possível o alinhamento através de uma mesa rotativa.
- Com seguimento posterior do mandril ativo, as rotações do mandril ficam limitadas se a porta de proteção estiver aberta. Eventualmente, a direção de rotação do mandril é alterada, pelo que nem sempre se posiciona no percurso mais curto.
- Novo parâmetro de máquina **iconPrioList** (N.º 100813), para determinar a sequência da visualização de estado (Ícones).
- O parâmetro de máquina **clearPathAtBlk** (N.º 124203) permite determinar se os percursos de ferramenta, no modo de funcionamento **Teste de programa**, são eliminados quando há uma forma de BLK nova.
- Novo parâmetro de máquina opcional **CfgDisplayCoordSys** (N.º 127500) para selecionar em que sistema de coordenadas é mostrada uma deslocação do ponto zero na visualização de estado.

Funções modificadas 77185x-05

- Quando se utilizem ferramentas bloqueadas, no modo de funcionamento **Programar**, o comando mostra um aviso, ver "Gráfico de programação", Página 195
- A sintaxe NC **TRANS DATUM AXIS** também pode ser utilizada dentro de um contorno no ciclo SL.
- Os furos e roscas são representados a azul claro no gráfico de programação, ver "Gráfico de programação", Página 195
- A sequência de ordenação e as larguras de coluna mantêm-se inalteradas na janela de seleção de ferramenta mesmo depois de se desligar o comando, ver "Chamar dados de ferramenta", Página 114
- Se um ficheiro a eliminar não existe, **FILE DELETE** deixa de provocar uma mensagem de erro.
- Quando um subprograma chamado com CALL PGM termina com **M2** ou **M30**, o comando emite um aviso. O comando elimina o aviso automaticamente assim que é selecionado outro programa NC, ver "Avisos sobre a programação", Página 240
- O tempo para introduzir grandes quantidades de dados num Programa NC foi reduzido significativamente.
- Um duplo clique com o rato e a tecla **ENT** abrem uma janela sobreposta com campos de seleção do editor de tabelas.

Mais informações: Manual do Utilizador **Preparar, testar e executar programas NC**

- Quando se utilizem ferramentas bloqueadas, no modo de funcionamento **Teste do programa**, o comando mostra um aviso.
- Na reaproximação ao contorno, o comando propõe uma lógica de posicionamento.
- Na reaproximação de uma ferramenta gémea ao contorno, a lógica de posicionamento foi alterada.
- Se, durante um reinício, o comando encontra um ponto de interrupção guardado, é possível retomar a maquinagem neste ponto.
- Os eixos que não estejam ativados na cinemática atual podem ser referenciados também com o plano de maquinagem inclinado.
- O gráfico representa a ferramenta em atividade a vermelho ou , no corte em vazio, a azul.
- As posições dos planos de secção deixam de ser restauradas com a seleção do programa ou com uma nova forma de BLK.
- As velocidades do mandril podem ser introduzidas com casas decimais também no **Modo de operacao manual**. Com uma velocidade < 1000, o comando mostra as casas decimais.
- O comando mostra uma mensagem de erro na linha de cabeçalho até que este seja eliminado ou substituído por um erro de prioridade mais alta (classe de erro).
- Já não é necessário integrar uma pen USB com a ajuda de uma softkey.
- A velocidade ao ajustar o incremento, a velocidade do mandril e o avanço foi ajustada nos volantes eletrónicos.

- Os ícones de rotação básica, rotação básica 3D e plano de maquinagem inclinado foram adaptados para uma melhor diferenciação.
- O comando deteta automaticamente se uma tabela é importada ou se o formato da tabela é ajustado.
- Colocando o cursor num campo de introdução da gestão de ferramentas, fica marcado o campo de introdução completo.
- Ao alterar subficheiros de configuração, o comando já não interrompe o teste do programa, mas mostra apenas um aviso.
- Sem eixos referenciados, não é possível definir um ponto de referência nem alterar um ponto de referência.
- Se, ao desativar o volante, os potenciómetros do volante ainda estiverem ativos, o comando emite um aviso.
- Quando se utilizem volantes HR 550 ou 550FS, é emitido um aviso, se a tensão da bateria for demasiado baixa.
- O fabricante da máquina pode determinar se, no caso de uma ferramenta com **CUT** 0, o desvio **R-OFFS** é calculado juntamente.
- O fabricante da máquina pode alterar a posição de troca de ferramenta simulada.
- No parâmetro de máquina **decimalCharakter** (N.º 100805), é possível definir se se usa um ponto ou uma vírgula como separador decimal.

Funções de ciclo novas e modificadas 77185x-05

Mais informações: Manual do Utilizador **Programação de Ciclos**

- Novo ciclo 441 **APALPACAO RAPIDA**. Com este ciclo, é possível definir globalmente diferentes parâmetros do apalpador (p. ex., o avanço de posicionamento) para todos os ciclos de apalpador utilizados em seguida.
- O ciclo 256 **FACETA RECTANGULAR** e 257 **FACETA CIRCULAR** foi ampliado com os parâmetros Q215, Q385, Q369 e Q386.
- Nos ciclos 205 e 241 o comportamento de avanço foi modificado.
- Alterações em detalhes no ciclo 233: monitoriza o comprimento da lâmina (**LCUTS**) na maquinagem de acabamento, no desbaste com estratégia de fresagem 0-3 aumenta a superfície na direção de fresagem pelo valor de Q357 (se não estiver definida nenhuma limitação nesta direção).
- Os ciclos 1, 2, 3, 4, 5, 17, 212, 213, 214, 215, 210, 211, 230, 231, subordinados a **OLD CYCLES** e tecnicamente obsoletos, já não podem ser inseridos através do Editor. No entanto, continua a ser possível executar e alterar estes ciclos.
- Os ciclos de apalpador de mesa 480, 481, 482, entre outros, podem ser ocultados.
- O ciclo 225 Gravar pode gravar o estado atual dos contadores com uma nova sintaxe.
- Nova coluna SERIAL na tabela de apalpadores.
- Ampliação do traçado do contorno: ciclo 25 com material residual, ciclo 276 Traçado do contorno 3D.

Novas funções 77185x-06

- Agora é possível trabalhar com tabelas de dados de corte, ver "Trabalhar com tabelas de dados de corte", Página 192
- Nova softkey **PLANO XY ZX YZ** para seleção do plano de maquinagem na programação FK, ver "Princípios básicos", Página 161
- No modo de funcionamento **Teste do programa**, simula-se um contador definido no programa NC, ver "Definir contadores", Página 353
- Um programa NC chamado pode ser modificado, se for completamente executado no programa NC que chama.
- No CAD-Viewer, é possível definir o ponto de referência ou o ponto zero diretamente através de uma introdução numérica na janela de vista de listas, ver "Aceitar os dados de ficheiros CAD", Página 409
- Com **TOOL DEF**, a introdução realiza-se mediante parâmetros QS, ver "Introduzir dados de ferramenta no programa NC", Página 113
- Agora é possível ler e escrever com parâmetros Q a partir de tabelas de definição livre, ver "FN 27: TABWRITE – Descrever tabela de definição livre", Página 363
- A função FN 16 foi ampliada com o caráter de introdução *****, que permite escrever linhas de comentário, ver "Criar ficheiro de texto", Página 273
- Novo formato de emissão para a função FN 16 **%RS**, com a qual é possível emitir textos sem formatação, ver "Criar ficheiro de texto", Página 273
- As funções FN18 foram ampliadas, ver "FN 18: SYSREAD – Ler dados do sistema", Página 280

Mais informações: Manual do Utilizador **Preparar, testar e executar programas NC**

- A nova gestão de utilizadores permite criar e administrar utilizadores com diferentes permissões de acesso.
- Com a nova função MODO DO COMPUTADOR PRINCIPAL, o utilizador pode transferir o comando para um computador principal externo.
- Com a **State Reporting Interface**, ou **SRI**, a HEIDENHAIN proporciona uma interface simples e robusta para determinar os estados de funcionamento da máquina .
- O modo de operação **Funcionamento manual** tem em consideração a rotação básica.
- As softkeys da divisão do ecrã foram melhoradas.
- A visualização de estado adicional apresenta a tolerância de trajetória e angular sem o ciclo 32 ativo.
- O comando verifica a integridade de todos os programas NC antes da execução. Se se iniciar um programa NC incompleto, o comando interrompe com uma mensagem de erro.
- Agora é possível saltar blocos NC no modo de funcionamento **Posicionam.c/ introd. manual**.
- A tabela de ferramentas inclui dois novos tipos de ferramenta: **Fresa esférica** e **Fresa toroidal**.

- Na apalpação PL, pode-se selecionar a solução ao alinhar eixos rotativos.
- A aparência da softkey **Paragem opcional da execução do programa** alterou-se.
- A tecla entre **PGM MGT** e **ERR** pode ser utilizada como tecla de comutação de ecrã.
- O comando suporta dispositivos USB com o sistema de ficheiros exFAT.
- Com um avanço <10, o comando mostra também uma casa decimal indicada; se for <1, o comando mostra duas casas decimais.
- O fabricante da máquina pode determinar no modo de funcionamento **Teste do programa** se se abre a tabela de ferramentas ou a gestão de ferramentas avançada.
- O fabricante da máquina estabelece os tipos de ficheiros que se podem importar com a função **AJUSTAR TABELA / PGM NC**.
- Novo parâmetro de máquina **CfgProgramCheck** (N.º 129800), para estabelecer as definições dos ficheiros de aplicação da ferramenta.

Funções modificadas 77185x-06

- As funções **PLANE** oferecem, adicionalmente a **SEQ**, a possibilidade de seleção alternativa **SYM**, ver "Determinar o comportamento de posicionamento", Página 394
- A calculadora de dados de corte foi aperfeiçoada, ver "Calculadora de dados de corte", Página 190
- O **CAD-Viewer** emite agora um **PLANE SPATIAL** em lugar de um **PLANE VECTOR**, ver "Determinar o ponto zero", Página 420
- Agora o **CAD-Viewer** emite, por norma, contornos 2D.
- Ao programar blocos lineares, a seleção **&Z** já não aparece por predefinição, ver "FUNCTION PARAXMODE", Página 345
- O comando não executa a macro de troca de ferramenta se, na chamada de ferramenta, não estiver programado nenhum nome de ferramenta nem nenhum número de ferramenta, mas o mesmo eixo de ferramenta que no bloco **T** anterior, ver "Chamar dados de ferramenta", Página 114
- O comando emite uma mensagem de erro, caso se combine um bloco FK com a função M89.
- Com **SQL-UPDATE** e **SQL-INSERT**, o comando verifica o comprimento das colunas de tabela a descrever, ver "SQL UPDATE", Página 298, ver "SQL INSERT", Página 300
- Com a função FN 16, M_CLOSE e M_TRUNCATE atuam da mesma forma ao emitir para o ecrã, ver "Emitir mensagens no ecrã", Página 279

Mais informações: Manual do Utilizador **Preparar, testar e executar programas NC**

- Agora, a tecla **GOTO** atua no modo de funcionamento **Teste do programa** como nos restantes modos de funcionamento.
- Se o ângulo axial for diferente do ângulo de inclinação, ao definir o ponto de referência com funções de apalpação manual, em lugar de ser emitida uma mensagem de erro, abre-se o menu **Plano maquinagem inconsistente**.

- A softkey **ATIVAR PONTO REFERENCIA** atualiza também os valores de uma linha já ativa da gestão de pontos de referência.
- A partir do terceiro desktop, pode-se mudar para o modo de funcionamento que se quiser com as teclas de modos de funcionamento.
- A visualização de estado adicional no modo de funcionamento **Teste do programa** foi melhorada no **Modo de operacao manual**.
- O comando permite a atualização do navegador de internet
- No Remote Desktop Manager existe a possibilidade de introduzir um tempo de espera adicional na ligação de encerramento (shutdown) .
- Os tipos de ferramenta obsoletos foram eliminados da tabela de ferramentas. Às ferramentas existentes com estes tipos de ferramenta é atribuído o tipo **Indefinido**.
- Na gestão de ferramentas avançada, a entrada na ajuda online sensível ao contexto agora também funciona ao editar o formulário de ferramenta.
- A proteção do ecrã Glideshow foi removida.
- O fabricante da máquina pode definir quais as funções M que são permitidas no modo de **Funcionamento manual**.
- O fabricante da máquina pode determinar os valores padrão para as colunas L-OFFS e R-OFFS da tabela de ferramentas.

Funções de ciclo novas e modificadas 77185x-06

Mais informações: Manual do Utilizador **Programação de Ciclos**

- Novo ciclo 1410 APALPACAO ARESTA.
- Novo ciclo 1411 APALPACAO DOIS CIRCULOS.
- Novo ciclo 1420 APALPACAO PLANO.
- Os ciclos de apalpação automáticos 408 a 419 têm em consideração chkTiltingAxes (Nr. 204600) ao definir o ponto de referência.
- Ciclos de apalpação 41x, determinar pontos de referência automaticamente: Novo comportamento dos parâmetros de ciclos Q303 TRANSM. VALOR MED. e Q305 NUMERO NA TABELA.
- No ciclo 420 MEDIR ANGULO, os dados do ciclo e da tabela de apalpadores são considerados no posicionamento prévio.
- A tabela de apalpadores foi ampliada com a coluna REACTION.
- No ciclo 24 ACABAMENTO LATERAL o arredondamento realiza-se no último passo através de hélice tangencial.
- O ciclo 233 FRESADO PLANO foi ampliado com o parâmetro Q367 POSICAO SUPERFICIE.
- O ciclo 257 FACETA CIRCULAR utiliza Q207 AVANCO FRESAGEM também para a maquinagem de desbaste.
- Está disponível o parâmetro de máquina CfgThreadSpindle (Nr. 113600).

2

Primeiros passos

2.1 Resumo

Este capítulo destina-se a ajudar o utilizador a dominar rapidamente as sequências operacionais mais importantes do comando. Podem encontrar-se informações mais detalhadas sobre cada tema na descrição correspondente referida.

Neste capítulo, abordam-se os seguintes temas:

- Ligar a máquina
- Programar a peça de trabalho

Encontra os temas seguintes no manual do utilizador Preparar, testar e executar programas NC:

- Ligar a máquina
- Testar graficamente a peça de trabalho
- Ajustar ferramentas
- Ajustar a peça de trabalho
- Maquinar a peça de trabalho

2.2 Ligar a máquina

Confirmar a interrupção de corrente

⚠ PERIGO

Atenção: perigo para o utilizador!

Existem sempre perigos mecânicos originados pelas máquinas e respetivos componentes. Os campos elétricos, magnéticos ou eletromagnéticos são perigosos, em particular, para os portadores de pacemakers e implantes. Os perigos começam ao ligar a máquina!

- Consultar e cumprir o manual da máquina
- Consultar e cumprir as disposições e símbolos de segurança
- Utilizar os dispositivos de segurança

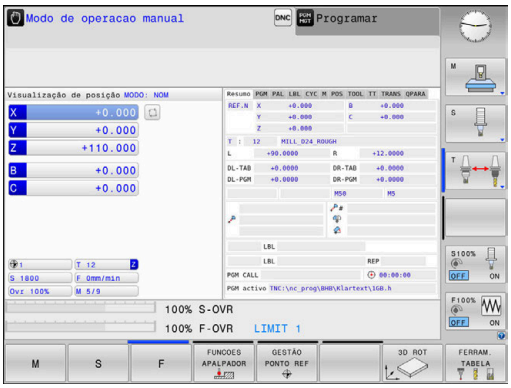

Consulte o manual da sua máquina!
A ligação da máquina e a aproximação aos pontos de referência são funções que dependem da máquina.

- Ligar a tensão de alimentação do comando e da máquina
- > O comando faz arrancar o sistema operativo. Este processo pode durar alguns minutos.
- > Em seguida, o comando mostra o diálogo de interrupção de corrente no cabeçalho do ecrã.

CE

- Premir a tecla **CE**
- > O comando compila o programa PLC.

I

- Ligar a tensão de comando
- > O comando encontra-se no modo de funcionamento **Modo de operacao manual**.

Dependendo da máquina, serão necessários outros passos para poder executar programas NC.

Informações pormenorizadas sobre este tema

- Ligar a máquina
  Mais informações: Manual do Utilizador Preparar, testar e executar programas NC

2.3 Programar a primeira parte

Selecionar modo de funcionamento

A criação de programas NC realiza-se exclusivamente no modo de funcionamento **Programar**:

- ▶ Premir o seletor de modos de funcionamento
- > O comando muda para o modo de funcionamento **Programar**.

Informações pormenorizadas sobre este tema

- Modos de funcionamento
  Mais informações: "Programação", Página 59

Elementos de operação do comando importantes

Tecla	Funções para o diálogo
ENT	Confirmar a introdução e ativar a pergunta do diálogo seguinte
NO ou a tecla	Saltar pergunta do diálogo
END	Finalizar diálogo antes de tempo
DEL	Interromper o diálogo, rejeitar introduções
	Softkeys no ecrã com as quais se selecionam funções dependendo do estado de funcionamento ativo

Informações pormenorizadas sobre este tema

- Criar e modificar programas NC
  Mais informações: "Editar programa NC", Página 85
- Vista geral das teclas
  Mais informações: "Elementos de operação do comando", Página 2

Abrir um programa NC novo / Gestão de ficheiros

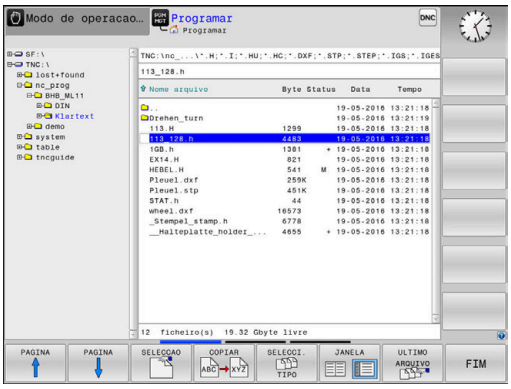

PGM MGT

- premir a tecla **PGM MGT**
- > O comando abre a gestão de ficheiros.

A gestão de ficheiros do comando tem uma estrutura semelhante à gestão de ficheiros num PC com Windows Explorer. Através da gestão de ficheiros, são administrados os dados na memória interna do comando.

- Com as teclas de seta, selecione a pasta em que deseja criar o novo ficheiro
- Introduza o nome de ficheiro que quiser com a extensão **.H**

ENT

- Confirmar com a tecla **ENT**
- > O comando pede a unidade de medida do novo programa NC.

MM

- Selecionar a unidade métrica: premir a tecla **MM**ou **POLEG.**

O comando cria automaticamente o primeiro e o último bloco NC do programa NC. Não é possível alterar estes blocos NC posteriormente.

Informações pormenorizadas sobre este tema

- Administração de ficheiros
  Mais informações: "Administração de ficheiros", Página 91
- Criar novo programa NC
  Mais informações: "Abrir e introduzir programas NC", Página 77

Definir o bloco

Depois de ter aberto um novo programa NC, pode definir um bloco. Um quadrado, por exemplo, define-se através da introdução dos pontos MIN e MAX, cada um relativo ao ponto de referência selecionado.

Depois de se ter selecionado a forma de bloco desejada por softkey, o comando inicia automaticamente a definição do bloco e pede os dados de bloco necessários:

- **Plano de maquinagem no gráfico: XY?**: introduzir o eixo do mandril ativo. Z está definido por defeito, aceitar com a tecla **ENT**
- **Definição do bloco: mínimo X**: introduzir a menor coordenada X do bloco relativamente ao ponto de referência, p. ex., 0, confirmar com a tecla **ENT**
- **Definição do bloco: mínimo Y**: introduzir a menor coordenada Y do bloco relativamente ao ponto de referência, p. ex., 0, confirmar com a tecla **ENT**
- **Definição do bloco: mínimo Z**: introduzir a menor coordenada Z do bloco relativamente ao ponto de referência, p. ex., -40, confirmar com a tecla **ENT**
- **Definição do bloco: máximo X**: introduzir a maior coordenada X do bloco relativamente ao ponto de referência, p. ex., 100, confirmar com a tecla **ENT**
- **Definição do bloco: máximo Y**: introduzir a maior coordenada Y do bloco relativamente ao ponto de referência, p. ex., 100, confirmar com a tecla **ENT**
- **Definição do bloco: máximo Z**: introduzir a maior coordenada Z do bloco relativamente ao ponto de referência, p. ex., 0, confirmar com a tecla **ENT**

> O comando encerra o diálogo.

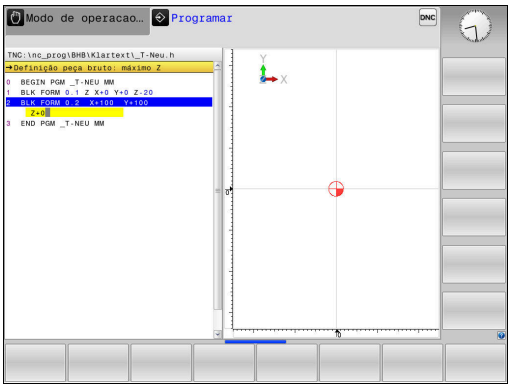

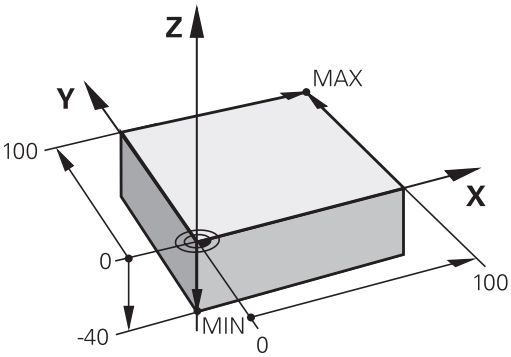

Exemplo

```
0 BEGIN PGM  NOVO MM
1 BLK FORM 0.1  Z X+0  Y+0 Z-40
2 BLK FORM 0.2  X+100 Y+100  Z+0
3 END PGM  NOVO MM
```

Informações pormenorizadas sobre este tema

- Definir o bloco
  Mais informações: "Abrir novo programa NC", Página 81

Estrutura dos programas

Os programas NC devem ser estruturados sempre da forma mais semelhante possível. Deste modo, aumenta-se a perspetiva, a programação é acelerada e reduzem-se fontes de erros.

Estrutura de programas recomendada para maquinagens de contorno simples convencionais

Exemplo

```
0 BEGIN PGM  BSPCONT MM
1 BLK FORM 0.1  Z X...  Y... Z...
2 BLK FORM 0.2  X... Y...  Z...
3 TOOL CALL  5 Z  S5000
4 L  Z+250 R0  FMAX
5 L  X... Y...  R0 FMAX
6 L  Z+10 R0  F3000 M13
7 APPR ... X... Y...RL F500
...
16 DEP  ... X...  Y... F3000  M9
17 L  Z+250 R0  FMAX M2
18 END PGM  BSPCONT MM
```

1 Chamar ferramenta, definir eixo da ferramenta
2 Retirar a ferramenta
3 Pré-posicionar no plano de maquinagem na proximidade do ponto inicial do contorno
4 Pré-posicionar no eixo da ferramenta sobre a peça de trabalho ou logo em profundidade, se necessário, ligar o mandril/agente refrigerante
5 Chegada ao contorno
6 Maquinar contornos
7 Saída do contorno
8 Retirar a ferramenta, terminar o programa NC

Informações pormenorizadas sobre este tema

- Programação de contornos
  Mais informações: "Programar o movimento da ferramenta para uma maquinagem", Página 128

Estrutura de programas recomendada para programas de ciclos simples

Exemplo

```
0 BEGIN PGM  BSBCYC MM
1 BLK FORM 0.1  Z X...  Y... Z...
2 BLK FORM 0.2  X... Y...  Z...
3 TOOL CALL  5 Z  S5000
4 L  Z+250 R0  FMAX
5 PATTERN DEF  POS1( X...  Y... Z...  ) ...
6 CYCL DEF...
7 CYCL CALL PAT  FMAX M13
8 L  Z+250 R0  FMAX M2
9 END PGM  BSBCYC MM
```

1 Chamar ferramenta, definir eixo da ferramenta
2 Retirar a ferramenta
3 Definir posições de maquinagem
4 Definir ciclo de maquinagem
5 Chamar o ciclo, ligar mandril/agente refrigerante
6 Retirar a ferramenta, terminar o programa NC

Informações pormenorizadas sobre este tema

- Programação de Ciclos
  Mais informações: Manual do Utilizador Programação de Ciclos

Programar um contorno simples

O contorno representado à direita deve ser fresado uma vez à profundidade de 5 mm. A definição de bloco já foi criada. Depois de ter aberto um diálogo através de uma tecla de função, introduza todos os dados pedidos pelo comando no cabeçalho do ecrã.

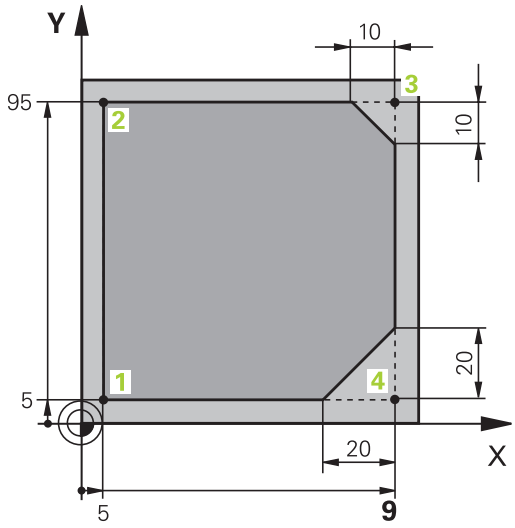

TOOL CALL

- Chamar ferramenta: introduza os dados da ferramenta. Confirme cada introdução com a tecla **ENT**, não esquecendo o eixo da ferramenta **Z**

L

- Retirar a ferramenta: prima a tecla de eixo **Z** cor de laranja e introduza o valor da posição a ser aproximada, p. ex. 250. Confirmar com a tecla **ENT**
- Confirmar **Corr. de raio: RL/RR/sem corr.?** Com a tecla **ENT**: Não ativar nenhuma correção de raio
- Confirmar **Avanço F=?** com a tecla **ENT**: deslocar em marcha rápida (**FMAX**)
- Introduzir **Funcao auxiliar M?** e confirmar com a tecla **END**
- > O comando guarda o bloco de deslocação introduzido.

L

- Pré-posicionar a ferramenta no plano de maquinagem: prima a tecla de eixo **X** cor de laranja e introduza o valor da posição a ser aproximada, p. ex., -20
- Prima a tecla de eixo **Y** cor de laranja e introduza o valor da posição a ser aproximada, p. ex. -20. Confirmar com a tecla **ENT**
- Confirmar **Corr. de raio: RL/RR/sem corr.?** Com a tecla **ENT**: Não ativar nenhuma correção de raio
- Confirmar **Avanço F=?** com a tecla **ENT**: deslocar em marcha rápida (**FMAX**)
- Confirmar **Funcao auxiliar M?** com a tecla **END**
- > O comando guarda o bloco de deslocação introduzido.

L

- Deslocar a ferramenta para profundidade: prima a tecla de eixo **Z** cor de laranja e introduza o valor da posição a ser aproximada, p. ex. -5. Confirmar com a tecla **ENT**
- Confirmar **Corr. de raio: RL/RR/sem corr.?** Com a tecla **ENT**: Não ativar nenhuma correção de raio
- **Avanço F=?** Introduzir o avanço de posicionamento, p. ex., 3000 mm/min, confirmar com a tecla **ENT**
- **Funcao auxiliar M?** Ligar o mandril e o agente refrigerante, p. ex., **M13**, confirmar com a tecla **END**
- > O comando guarda o bloco de deslocação introduzido.

APPR DEP

- Aproximar ao contorno: prima a tecla **APPR DEP**
- > O comando ilumina uma barra de softkeys com funções de aproximação e afastamento.

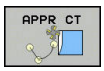

- Premir a softkey da função de aproximação **APPR CT**: introduzir as coordenadas do ponto inicial do contorno **1** em X e Y, p. ex., 5/5, confirmar com a tecla**ENT**
- **Angulo do ponto de centro?** Introduzir o ângulo de entrada, p. ex., 90º, confirmar com a tecla **ENT**
- **Raio do circulo?** Introduzir o raio de entrada, p. ex., 8 mm, confirmar com a tecla **ENT**
- **Corr. de raio: RL/RR/sem corr.?** Confirmar com a softkey **RL**: Ativar a correção de raio à esquerda do contorno programado
- **Avanço F=?** Introduzir o avanço de maquinagem, p. ex., 700 mm/min, memorizar as introduções com a tecla **END**

- Maquinar contorno, aproximar ao ponto de contorno **2**: É suficiente introduzir as informações que se alteram, portanto, introduzir a coordenada Y 95 e memorizar as introduções com a tecla **END**

- Aproximar ao ponto de contorno **3**: Introduzir a coordenada X 95 e memorizar as introduções com a tecla **END**

- Definir chanfre no ponto de contorno **3**: Introduzir a largura de chanfre 10 mm, memorizar com a tecla **END**

- Aproximar ao ponto de contorno **4**: Introduzir a coordenada Y 5 e memorizar as introduções com a tecla **END**

- Definir chanfre no ponto de contorno **4**: Introduzir a largura de chanfre 20 mm, memorizar com a tecla **END**

- Aproximar ao ponto de contorno **1**: Introduzir a coordenada X 5 e memorizar as introduções com a tecla **END**

- Abandonar o contorno: premir a tecla APPR DEP

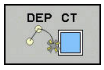

- Função de afastamento: premir a softkey **DEP CT**
- **Angulo do ponto de centro?** Introduzir o ângulo de afastamento, p. ex., 90º, confirmar com a tecla **ENT**
- **Raio do circulo?** Introduzir o raio de afastamento, p. ex., 8 mm, confirmar com a tecla **ENT**
- **Avanço F=?** Introduzir o avanço de posicionamento, p. ex., 3000 mm/min, guardar com a tecla **ENT**
- **Funcao auxiliar M?** Desligar o agente refrigerante, p. ex., **M9**, confirmar com a tecla **END**

> O comando guarda o bloco de deslocação introduzido.

- Retirar a ferramenta: prima a tecla de eixo **Z** cor de laranja e introduza o valor da posição a ser aproximada, p. ex. 250. Confirmar com a tecla **ENT**
- Confirmar **Corr. de raio: RL/RR/sem corr.?** Com a tecla **ENT**: Não ativar nenhuma correção de raio
- Confirmar **Avanço F=?** com a tecla **ENT**: deslocar em marcha rápida (**FMAX**)
- **Função auxiliar M?** Introduzir **M2** para terminar o programa, confirmar com a tecla **END**
- O comando guarda o bloco de deslocação introduzido.

Informações pormenorizadas sobre este tema

- **Exemplo completo com blocos NC**
  Mais informações: "Exemplo: Movimento linear e chanfre em cartesianas", Página 151
- Criar novo programa NC
  Mais informações: "Abrir e introduzir programas NC", Página 77
- Aproximação a contornos/saída de contornos
  Mais informações: "Aproximar e sair do contorno", Página 132
- Programar contornos
  Mais informações: "Resumo das funções de trajetória", Página 142
- Modos de avanço programáveis
  Mais informações: "Introduções de avanços possíveis", Página 83
- Correcção do raio da ferramenta
  Mais informações: "Correção do raio da ferramenta ", Página 121
- Funções auxiliares M
  Mais informações: "Funções auxiliares para controlo da execução do programa, do mandril e do agente refrigerante ", Página 214

Criar programa de ciclos

Os furos representados na figura à direita (profundidade 20 mm) devem ser feitos com um ciclo de perfuração standard. A definição de bloco já foi criada.

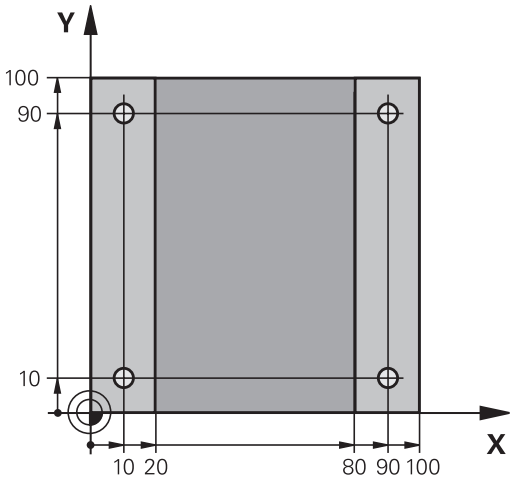

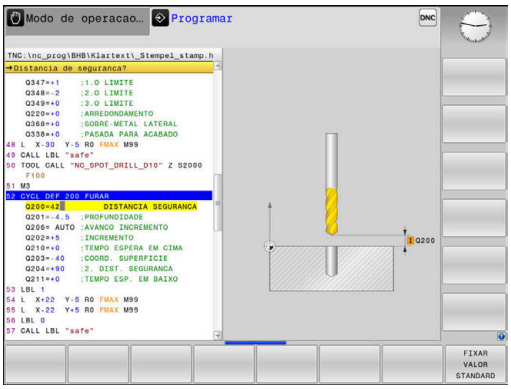

- Chamar ferramenta: introduza os dados da ferramenta. Confirme cada introdução com a tecla **ENT**, não esquecendo o eixo da ferramenta

- Prima a tecla **L** para abrir um bloco NC para um movimento linear
- Retirar a ferramenta: prima a tecla de eixo **Z** cor de laranja e introduza o valor da posição a ser aproximada, p. ex. 250. Confirmar com a tecla **ENT**
- **Corr. raio: RL/RR/Sem corr.?** confirmar com a tecla **ENT**: não ativar a correção de raio
- Confirmar **Avanço F=?** com a tecla **ENT**: deslocar em marcha rápida (**FMAX**)
- **Funcao auxiliar M?** confirmar com a tecla **END**
- > O comando guarda o bloco de deslocação introduzido.

- Chamar o menu de funções especiais: premir a tecla **SPEC FCT**

- Mostrar as funções para maquinagem de pontos

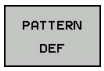

- Selecionar definição do padrão

- Selecionar introdução de ponto: introduza as coordenadas dos 4 pontos, confirmar de cada vez com a tecla **ENT**. Após a introdução do quarto ponto, memorizar o bloco NC com a tecla **END**

- Chamar o menu de ciclos: premir a tecla **CYCL DEF**

- Mostrar os ciclos de perfuração

- Selecionar o ciclo de perfuração standard 200
- > O comando abre o diálogo de definição de ciclo.
- Introduza passo a passo os parâmetros pedidos pelo comando, confirmar cada introdução com a tecla **ENT**
- > O comando mostra adicionalmente no ecrã do lado direito um gráfico em que é representado o correspondente parâmetro de ciclo.

- Mostrar o menu para definição da chamada de ciclo: premir a tecla **CYCL CALL**

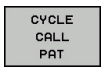

- Executar o ciclo de perfuração no padrão definido:
- Confirmar **Avanço F=?** com a tecla **ENT**: deslocar em marcha rápida (**FMAX**)
- **Funcao auxiliar M?** Ligar o mandril e o agente refrigerante, p. ex., **M13** confirmar com a tecla **END**
- > O comando guarda o bloco de deslocação introduzido.

- Introduzir Retirar a ferramenta: prima a tecla de eixo **Z** cor de laranja e introduza o valor da posição a ser aproximada,p. ex., 250. Confirmar com a tecla **ENT**
- **Corr. raio: RL/RR/Sem corr.?** confirmar com a tecla **ENT**: não ativar a correção de raio
- Confirmar **Avanço F=?** com a tecla **ENT**: deslocar em marcha rápida (**FMAX**)
- **Função auxiliar M?** Introduzir **M2** para terminar o programa, confirmar com a tecla **END**
- > O comando guarda o bloco de deslocação introduzido.

Exemplo

0 BEGIN PGM C200 MM	
1 BLK FORM 0.1 Z X+0 Y+0 Z-40	Definição do bloco
2 BLK FORM 0.2 X+100 Y+100 Z+0	
3 TOOL CALL 5 Z S4500	Chamada de ferramenta
4 L Z+250 R0 FMAX	Retirar a ferramenta
5 PATTERN DEF POS1 (X+10 Y+10 Z+0) POS2 (X+10 Y+90 Z+0) POS3 (X+90 Y+90 Z+0) POS4 (X+90 Y+10 Z+0)	Definir posições de maquinagem
6 CYCL DEF 200 FURAR	Definir ciclo
Q200=2 ;DISTANCIA SEGURANCA	
Q201=-20 ;PROFUNDIDADE	
Q206=250 ;AVANCO INCREMENTO	
Q202=5 ;INCREMENTO	
Q210=0 ;TEMPO ESPERA EM CIMA	
Q203=-10 ;COORD. SUPERFICIE	
Q204=20 ;2. DIST. SEGURANCA	
Q211=0.2 ;TEMPO ESP. EM BAIXO	
Q395=0 ;REFER. PROFUNDIDADE	
7 CYCL CALL PAT FMAX M13	Mandril e agente refrigerante ligados, chamar ciclo
8 L Z+250 R0 FMAX M2	Retirar ferramenta, fim do programa
9 END PGM C200 MM	

Informações pormenorizadas sobre este tema

- Criar novo programa NC
  Mais informações: "Abrir e introduzir programas NC", Página 77
- Programação de ciclos
  Mais informações: Manual do Utilizador Programação de Ciclos

3

Princípios básicos

3.1 O TNC 320

Os comandos TNC da HEIDENHAIN são comandos numéricos destinados à fábrica, com os quais se programam maquinagens de fresar e furar convencionais diretamente na máquina, em Klartext facilmente compreensível. Destinam-se a ser aplicados em fresadoras e máquinas de furar, bem como em centros de maquinagem de até 6 eixos. Além disso, também pode ajustar-se de forma programada a posição angular do mandril.

A consola e a apresentação do ecrã são estruturadas de forma clara, para que seja possível chegar a todas as funções de forma rápida e simples.

Klartext HEIDENHAIN e DIN/ISO

A elaboração de programas é particularmente simples em Klartext HEIDENHAIN, a linguagem de programação guiada por diálogos para a oficina. Um gráfico de programação apresenta um por um os passos de maquinagem durante a introdução do programa. No caso em que não exista um desenho adequado ao NC, é útil a programação livre de contornos FK. A simulação gráfica da maquinagem da peça de trabalho é possível tanto durante um teste de programa como também durante uma execução do programa.

Adicionalmente, pode programar os comandos também em linguagem DIN/ISO ou em funcionamento DNC.

Também é possível introduzir e testar um programa NC enquanto um outro programa NC se encontra a executar uma maquinagem de peça de trabalho.

Compatibilidade

Programas NC que tenham sido criados em comandos numéricos HEIDENHAIN (a partir do TNC 150 B), só podem ser executados pelo TNC 320 sob determinadas condições. Se os blocos NC contiverem elementos inválidos, estes serão identificados pelo comando com uma mensagem de erro ou como blocos ERROR ao abrir o ficheiro.

> Para tal, tenha em atenção também a descrição pormenorizada das diferenças entre o iTNC 530 e o TNC 320.
> **Mais informações:** "Diferenças entre o TNC 320 e o iTNC 530", Página 475

3.2 Ecrã e consola

Ecrã

O comando está disponível numa versão compacta ou numa versão com ecrã e consola separados. Nas duas variantes, o comando está equipado com um ecrã plano TFT de 15 polegadas.

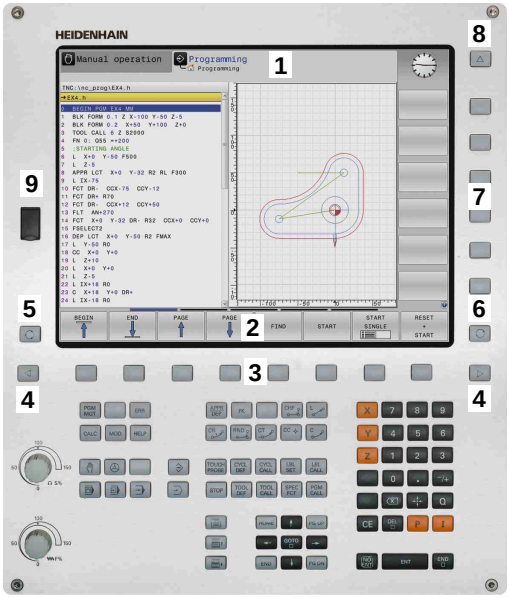

1 Linha superior

Com o comando ligado, o ecrã visualiza na linha superior os modos de funcionamento seleccionados: modos de funcionamento da máquina à esquerda, e modos de funcionamento da programação à direita. Na área maior da linha superior fica o modo de funcionamento em que está ligado o ecrã: aí aparecem as perguntas de diálogo e os textos de aviso (exceção: quando o comando só mostra gráficos).

2 Softkeys

Na linha inferior, o comando visualiza mais funções numa barra de softkeys. Estas funções são selecionadas com as teclas que se encontram por baixo. Para orientação, as faixas estreitas diretamente sobre a barra de softkeys indicam o número de barras de softkeys que se podem selecionar com as teclas de comutação de softkeys dispostas no exterior. A barra de softkeys ativa é apresentada como uma faixa azul

3 Teclas de seleção de softkey

4 Teclas de comutação de softkeys

5 Determinação da divisão do ecrã

6 Tecla de comutação entre ecrãs para modos de funcionamento da máquina, modos de funcionamento de programação e um terceiro desktop

7 Teclas seletoras de softkey para softkeys do fabricante da máquina

8 Teclas de comutação de softkeys para softkeys do fabricante da máquina

9 Ligação USB

Determinar a divisão do ecrã

O utilizador seleciona a divisão do ecrã. P. ex., no modo de funcionamento **Programar**, o comando pode mostrar o programa NC na janela esquerda, enquanto a janela direita apresenta ao mesmo tempo um gráfico de programação. Como alternativa, na janela direita também pode visualizar-se o agrupamento de programas ou apenas exclusivamente o programa NC numa grande janela. A janela que o comando pode mostrar depende do modo de funcionamento seleccionado.

Determinar a divisão do ecrã:

- Premir a tecla de **Divisão do ecrã**: a barra de softkeys mostra as divisões do ecrã possíveis **Mais informações:** "Modos de funcionamento", Página 58

- Selecionar a divisão do ecrã com softkey

Consola

O TNC 320 é fornecido com uma consola integrada. Em alternativa, o TNC 320 também está disponível na versão com ecrã separado e consola com teclado alfanumérico.

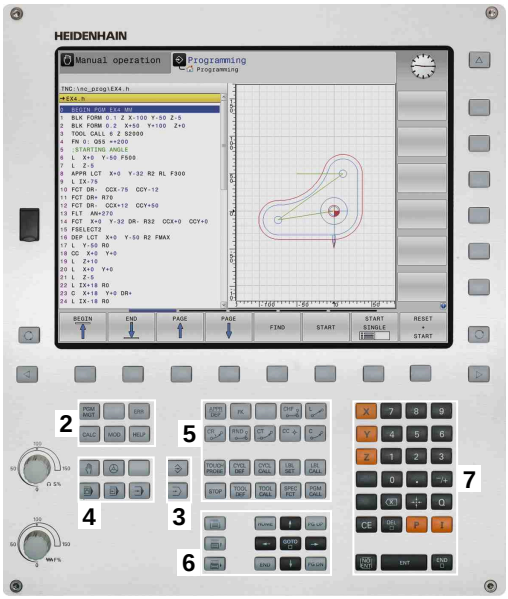

1 Teclado alfanumérico para as introduções de texto, nomes de ficheiros e programação DIN/ISO

2
- Gestão de ficheiros
- Calculadora
- Função MOD
- Função AJUDA
- Visualização de mensagens de erro
- Alternar o ecrã entre modos de funcionamento

3 Modos de funcionamento de programação

4 Modos de funcionamento da máquina

5 Abertura de diálogos de programação

6 Teclas de navegação e instrução de salto **GOTO**

7 Introdução numérica e seleção de eixos

As funções das diferentes teclas estão resumidas na primeira página.

Consulte o manual da sua máquina!

Alguns fabricantes de máquinas não utilizam o teclado standard da HEIDENHAIN.

As teclas como, p. ex.,**NC-Start** ou **NC-Stop** apresentam-se descritas no manual da máquina.

Teclado virtual

Caso utilize a versão compacta (sem teclado alfanumérico) do comando, pode introduzir letras e caracteres especiais com o teclado virtual ou com um teclado alfanumérico conectado através de USB.

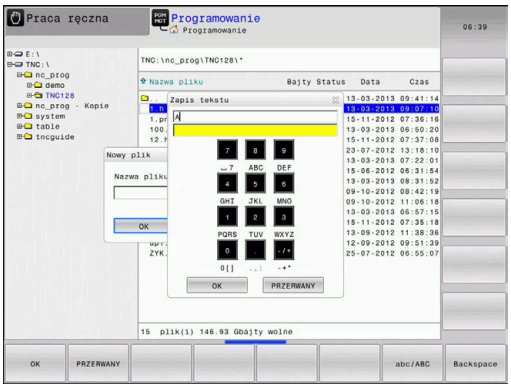

Introduzir texto com o teclado virtual

Para trabalhar com o teclado virtual, proceda da seguinte forma:

GOTO

- Premir a tecla **GOTO** para introduzir letras com o teclado virtual, p. ex., para nomes de programas ou nomes de diretórios
- > O comando abre uma janela onde representa o campo de introdução numérica do comando juntamente com a respetiva distribuição alfabética.

8

- Premir repetidamente a tecla numérica até que o cursor se encontre na letra desejada
- Aguardar até que o comando aceite o carácter escolhido, antes de introduzir o carácter seguinte

OK

- Aceitar o texto na janela de diálogo aberta com a softkey **OK**

Com a softkey **abc/ABC** poderá escolher entre maiúsculas e minúsculas. No caso de o fabricante da máquina ter definido caracteres especiais, poderá chamá-los e introduzi-los através da softkey **SINAIS ESPECIAL.** Para apagar caracteres individuais, prima a softkey **BACKSPACE**.

3.3 Modos de funcionamento

Funcionamento manual e volante eletrónico

O ajuste das máquinas realiza-se no modo de funcionamento **Modo de operacao manual**. Neste modo de funcionamento, é possível posicionar os eixos da máquina manual ou progressivamente, memorizar pontos de referência e inclinar o plano de maquinagem.

O modo de funcionamento **Volante electronico** suporta a deslocação manual dos eixos da máquina com um volante eletrónico HR.

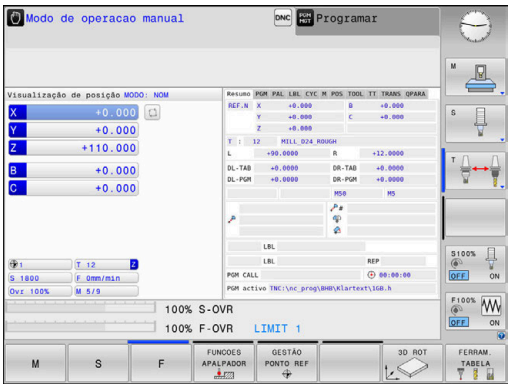

Softkeys para a divisão do ecrã (selecionar como já descrito)

Softkey	Janela
POSICAO	Posições
POSICAO + ESTADO	À esquerda: posições, à direita: visualização de estado
POSICAO + PECA	À esquerda: posições, à direita: peça de trabalho
POSICAO + MACHINE	À esquerda: posições, à direita: corpos de colisão e peça de trabalho

Posicionamento com introdução manual

Neste modo de funcionamento, programam-se movimentos simples de deslocação, p. ex., para facear ou para pré-posicionar.

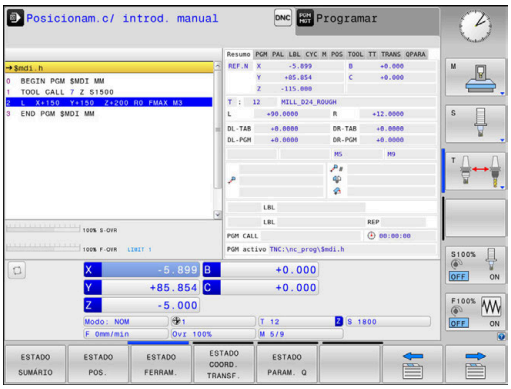

Softkeys para divisão do ecrã

Softkey	Janela
PGM	Programa NC
PROGRAMA + ESTADO	À esquerda: programa NC, à direita: visualização de estado
PROGRAMA + PECA	À esquerda: programa NC, à direita: peça de trabalho

Programação

Neste modo de funcionamento, criam-se os programas NC. A programação livre de contornos, os diferentes ciclos e as funções de parâmetros Q oferecem apoio e complemento variados na programação. A pedido, o gráfico de programação mostra os percursos programados.

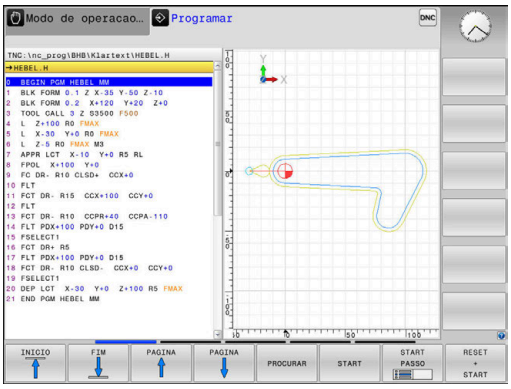

Softkeys para divisão do ecrã

Softkey	Janela
PGM	Programa NC
PROGRAMA + SECCOES	À esquerda: programa NC, à direita: estrutura de programas
PROGRAMA + GRAFICOS	À esquerda: programa NC, à direita: gráfico de programação

Teste de programa

O comando simula programas NC ou programas parciais no modo de funcionamento **Teste de programa** para, p. ex., detetar no programa NC incompatibilidades geométricas, indicações em falta ou erradas, assim como danos no espaço de trabalho. A simulação é apoiada graficamente com diferentes vistas

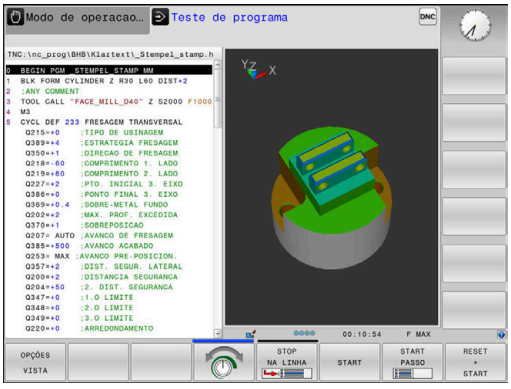

Softkeys para divisão do ecrã

Softkey	Mudar
PGM	Programa NC
PROGRAMA + ESTADO	À esquerda: programa NC, à direita: visualização de estado
PROGRAMA + PECA	À esquerda: programa NC, à direita: peça de trabalho
PECA	Peça de trabalho

Execução contínua de programa e execução de programa frase a frase

No modo de funcionamento **Execucao continua**, o comando executa um programa NC até ao final do programa ou até uma interrupção manual ou programada. Depois de uma interrupção, pode retomar-se a execução do programa.

No modo de funcionamento **Execucao passo a passo**, cada bloco NC é iniciado individualmente com a tecla **NC-Start**. Com ciclos de padrões de pontos e **CYCL CALL PAT**, o comando para após cada ponto.

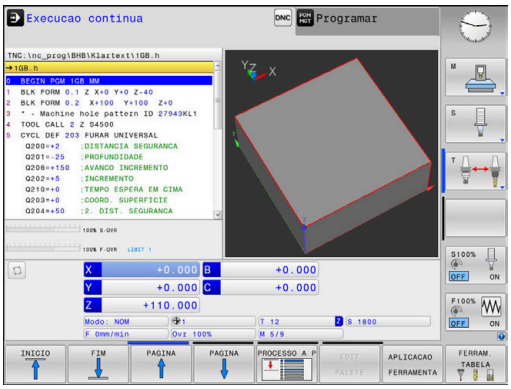

Softkeys para divisão do ecrã

Softkey	Janela
PGM	Programa NC
PROGRAMA + SECCOES	À esquerda: programa NC, à direita: estruturação
PROGRAMA + ESTADO	À esquerda: programa NC, à direita: visualização de estado
PROGRAMA + PECA	À esquerda: programa NC, à direita: peça de trabalho
PECA	Peça de trabalho

3.4 Princípios básicos de NC

Transdutores de posição e marcas de referência

Nos eixos da máquina, encontram-se transdutores de posição que registam as posições da mesa da máquina ou da ferramenta. Em eixos lineares, estão geralmente instalados encoders lineares, e em mesas rotativas e eixos basculantes, encoders angulares.

Quando um eixo da máquina se move, o respetivo transdutor de posição produz um sinal elétrico a partir do qual o comando calcula a posição real exata do eixo da máquina.

Em caso de interrupção de corrente, perde-se a correspondência entre a posição do carro da máquina e a posição real calculada. Para se restabelecer esta atribuição, os transdutores de posição incrementais dispõem de marcas de referência. Ao passar-se por uma marca de referência, o comando recebe um sinal que caracteriza um ponto de referência fixo da máquina. Assim, o comando pode restabelecer a correspondência da posição real para a posição atual do carro da máquina. No caso de encoders lineares com marcas de referência codificadas, os eixos da máquina terão de ser deslocados no máximo 20 mm, nos encoders angulares, no máximo 20°.

Com encoders absolutos, depois da ligação é transmitido para o comando um valor absoluto de posição. Assim, sem deslocação dos eixos da máquina, é de novo produzida a atribuição da posição real e a posição do carro da máquina diretamente após a ligação.

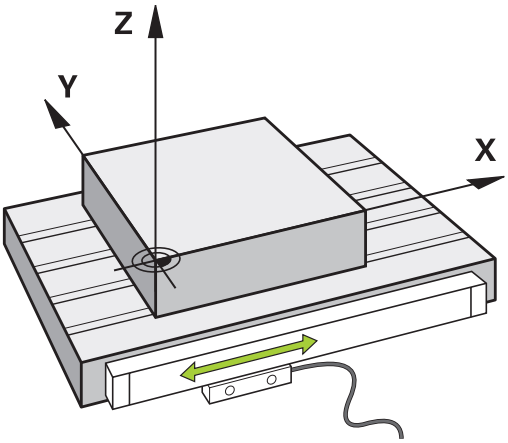

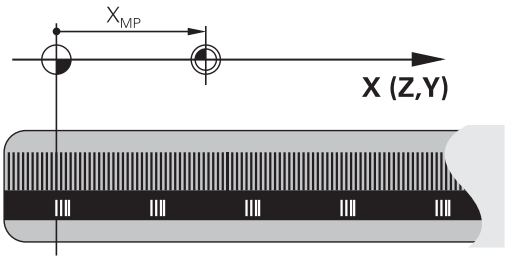

Eixos programáveis

Por norma, os eixos programáveis do comando correspondem às definições de eixos da DIN 66217.

As designações dos eixos programáveis encontram-se na tabela seguinte.

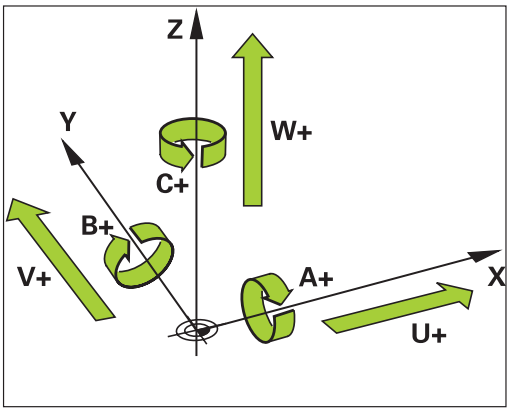

Eixo principal	Eixo paralelo	Eixo rotativo
X	U	A
Y	V	B
Z	W	C

Consulte o manual da sua máquina!

A quantidade, designação e atribuição dos eixos programáveis depende da máquina.

O fabricante da máquina pode definir outros eixos, p. ex., eixos PLC.

Sistemas de referência

Para que o comando possa deslocar um eixo numa determinada trajetória, é necessário um **sistema de referência**.

Como sistema de referência simples para eixos lineares, numa máquina-ferramenta utiliza-se o encoder linear que está montado paralelamente aos eixos. O encoder linear forma uma **reta numérica**, um sistema de coordenadas unidimensional.

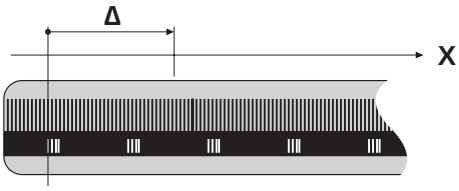

Para aproximar a um ponto no **plano**, o comando necessita de dois eixos e, portanto, um sistema de referência com duas dimensões.

Para aproximar a um ponto no **espaço**, o comando necessita de três eixos e, portanto, um sistema de referência com três dimensões. Quando os três eixos estão dispostos perpendicularmente uns aos outros, obtém-se um **sistema de coordenadas cartesianas tridimensional**.

> Seguindo a regra dos três dedos, as pontas dos dedos apontam na direção positiva dos três eixos principais.

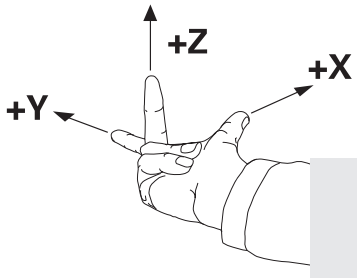

Para que um ponto possa ser definido inequivocamente no espaço, além da disposição das três dimensões, é necessária também uma **origem das coordenadas**. O ponto de intersecção comum de um sistema de coordenadas tridimensional é considerado como origem das coordenadas. Este ponto de intersecção tem as coordenadas **X+0**, **Y+0** e **Z+0**.

Para que o comando execute, p. ex., uma troca de ferramenta sempre na mesma posição, uma maquinagem mas sempre referida à posição atual da peça de trabalho, o comando precisa de diferenciar os vários sistemas de referência.

O comando distingue os seguintes sistemas de referência:

- Sistema de coordenadas da máquina M-CS:
  Machine **C**oordinate **S**ystem
- Sistema de coordenadas básico B-CS:
  Basic **C**oordinate **S**ystem
- Sistema de coordenadas da peça de trabalho W-CS:
  Workpiece **C**oordinate **S**ystem
- Sistema de coordenadas do plano de maquinagem WPL-CS:
  Working **Pl**ane **C**oordinate **S**ystem
- Sistema de coordenadas de introdução I-CS:
  Input **C**oordinate **S**ystem
- Sistema de coordenadas da ferramenta T-CS:
  Tool **C**oordinate **S**ystem

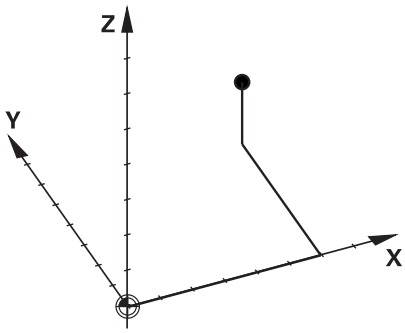

> Todos os sistemas de referência dependem uns dos outros. Estão sujeitos à cadeia cinemática da respetiva máquina-ferramenta.
>
> Assim, o sistema de coordenadas da máquina é o sistema de referência referencial.

Sistema de coordenadas da máquina M-CS

O sistema de coordenadas da máquina corresponde à descrição da cinemática e, dessa forma, à efetiva mecânica da máquina-ferramenta.

Como a mecânica de uma máquina-ferramenta nunca corresponde exatamente a um sistema de coordenadas cartesiano, o sistema de coordenadas da máquina é composto por vários sistemas de coordenadas unidimensionais. Os sistemas de coordenadas unidimensionais correspondem aos eixos físicos da máquina, que não se encontram obrigatoriamente na perpendicular relativamente uns aos outros.

A posição e a orientação dos sistemas de coordenadas tridimensionais são definidas na descrição da cinemática através de translações e rotações partindo do came do mandril.

A posição da origem das coordenadas, do chamado ponto zero da máquina, é definida pelo fabricante da máquina na configuração da máquina. Os valores na configuração da máquina determinam as posições zero dos sistemas de medição e dos eixos da máquina correspondentes. O ponto zero da máquina não se encontra obrigatoriamente no ponto de intersecção teórico dos eixos físicos. Por isso, pode situar-se também fora da margem de deslocação.

Como os valores da configuração da máquina não podem ser alterados pelo utilizador, o sistema de coordenadas da máquina serve para determinar posições constantes, p. ex., o ponto de troca de ferramenta.

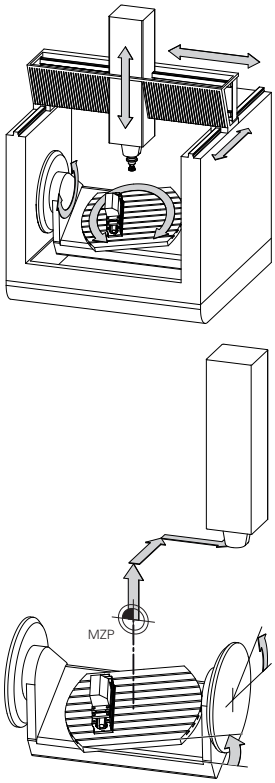

Ponto zero da máquina MZP:
Machine **Z**ero **P**oint

Softkey	Aplicação
TRANSFORM. DE BASE OFFSET	O utilizador tem a possibilidade de definir deslocações eixo a eixo no sistema de coordenadas da máquina através dos valores de **OFFSET** da tabela de pontos de referência.

O fabricante da máquina configura as colunas **OFFSET** da gestão de pontos de referência ajustada à máquina.

Mais informações: Manual do Utilizador Preparar, testar e executar programas NC

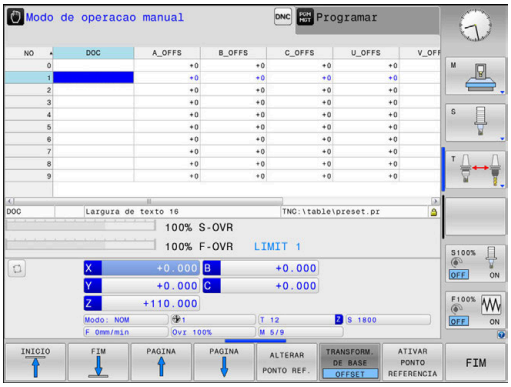

> O chamado **OFFSET OEM** adicional está exclusivamente à disposição do fabricante da máquina. Este **OFFSET OEM** permite definir deslocamentos de eixo aditivos para os eixos rotativos e paralelos.
>
> Todos os valores de **OFFSET** (todas as chamadas possibilidades de introdução de **OFFSET**) em conjunto produzem a diferença entre a posição **ATUAL**- e a posição **REF.R** de um eixo.

O comando converte todos os movimentos no sistema de coordenadas da máquina, independentemente do sistema de referência em que se realiza a introdução dos valores.

Exemplo para uma máquina de 3 eixos com um eixo Y como eixo cónico que não está disposto perpendicularmente ao plano ZX:

- ▶ No modo de funcionamento **Posicionam.c/ introd. manual**, executar um bloco NC com **L IY+10**
- > A partir dos valores definidos, o comando calcula os valores nominais do eixo necessários.
- > Durante o posicionamento, o comando movimenta os eixos da máquina **Y e Z**.
- > As visualizações **REF.R** e **REF.N** mostram movimentos do eixo Y e do eixo Z no sistema de coordenadas da máquina.
- > As visualizações **ATUAL** e **NOM** mostram exclusivamente um movimento do eixo Y no sistema de coordenadas de introdução.
- ▶ No modo de funcionamento **Posicionam.c/ introd. manual**, executar um bloco NC com **L IY-10 M91**
- > A partir dos valores definidos, o comando calcula os valores nominais do eixo necessários.
- > Durante o posicionamento, o comando movimenta exclusivamente o eixo da máquina **Y**.
- > As visualizações **REF.R** e **REF.N** mostram exclusivamente um movimento do eixo Y no sistema de coordenadas da máquina.
- > As visualizações **ATUAL** e **NOM** mostram movimentos do eixo Y e do eixo Z no sistema de coordenadas de introdução.

O utilizador pode programar posições relativamente ao ponto zero da máquina, p. ex., com a ajuda da função auxiliar **M91**.

Sistema de coordenadas básico B-CS

O sistema de coordenadas básico é um sistema de coordenadas cartesianas tridimensional cuja origem das coordenadas é o fim da descrição da cinemática.

Na maior parte dos casos, a orientação do sistema de coordenadas básico corresponde à do sistema de coordenadas da máquina. No entanto, pode haver exceções, se o fabricante da máquina utilizar transformações cinemáticas adicionais.

A descrição da cinemática e, dessa forma, a posição da origem das coordenadas são definidas pelo fabricante da máquina na configuração da máquina. O utilizador não pode alterar os valores da configuração da máquina.

O sistema de coordenadas básico serve para determinar a posição e a orientação do sistema de coordenadas da peça de trabalho.

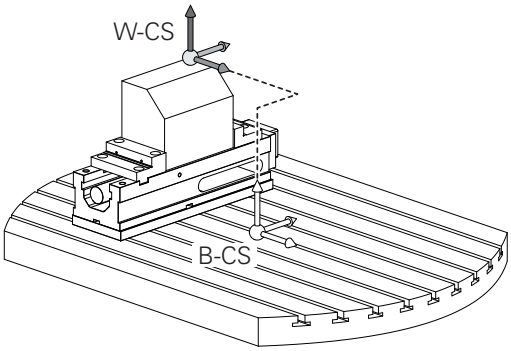

Softkey	Aplicação
TRANSFORM. DE BASE OFFSET	O utilizador determina a posição e a orientação do sistema de coordenadas da peça de trabalho, p. ex., através de um apalpador 3D. O comando guarda os valores determinados em relação ao sistema de coordenadas básico como valores de **TRANSFORM. DE BASE** na gestão de pontos de referência.

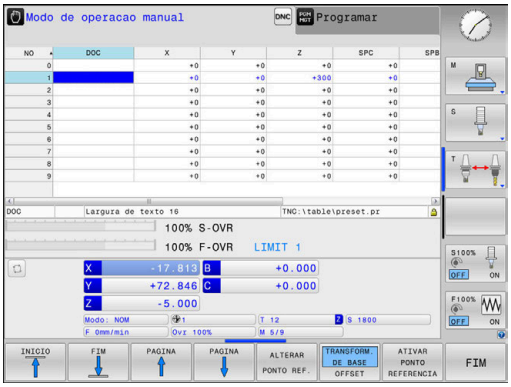

O fabricante da máquina configura as colunas **TRANSFORM. DE BASE** da gestão de pontos de referência ajustada à máquina.

Mais informações: Manual do Utilizador Preparar, testar e executar programas NC

Sistema de coordenadas da peça de trabalho W-CS

O sistema de coordenadas da peça de trabalho é um sistema de coordenadas cartesianas tridimensional cuja origem das coordenadas é o ponto de referência ativo.

A posição e a orientação do sistema de coordenadas da peça de trabalho dependem dos valores de **TRANSFORM. DE BASE** da linha ativa da tabela de pontos de referência.

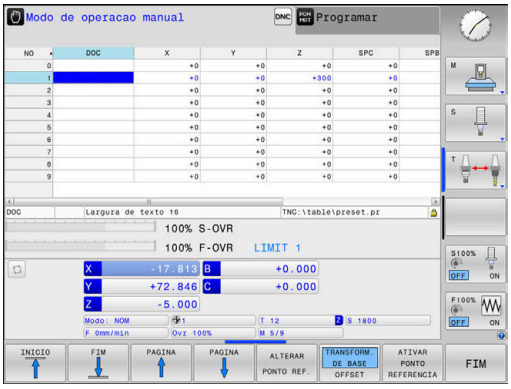

Softkey	Aplicação
TRANSFORM. DE BASE OFFSET	O utilizador determina a posição e a orientação do sistema de coordenadas da peça de trabalho, p. ex., através de um apalpador 3D. O comando guarda os valores determinados em relação ao sistema de coordenadas básico como valores de **TRANSFORM. DE BASE** na gestão de pontos de referência.

Mais informações: Manual do Utilizador Preparar, testar e executar programas NC

Com a ajuda de transformações, o utilizador define a posição e a orientação do sistema de coordenadas do plano de maquinagem no sistema de coordenadas da peça de trabalho.

Transformações no sistema de coordenadas da peça de trabalho:

- Funções **ROT 3D**
  - Funções **PLANE**
  - Ciclo 19 **PLANO DE TRABALHO**
- Ciclo 7 **PONTO ZERO**
  (deslocação **antes** da inclinação do plano de maquinagem)
- Ciclo 8 **ESPELHAMENTO**
  (espelhamento **antes** da inclinação do plano de maquinagem)

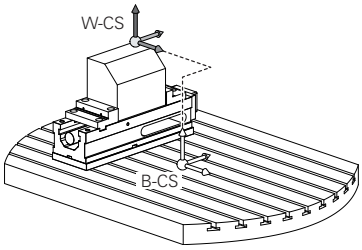

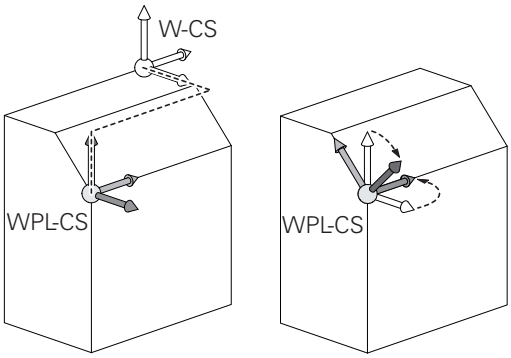

O resultado de transformações dependentes umas das outras varia conforme a sequência de programação!

Programe, em cada sistema de coordenadas, exclusivamente as transformações indicadas (aconselhadas). Esta recomendação é válida tanto para a aplicação, como para o restauro das transformações. Uma utilização diferente pode levar a disposições inesperadas ou indesejadas. Por isso, tenha em consideração as recomendações de programação seguintes.

Recomendações de programação:

- Se forem programadas transformações (espelhamento e deslocação) antes das funções **PLANE** (exceto **PLANE AXIAL**), a posição do ponto de inclinação (origem do sistema de coordenadas do plano de maquinagem WPL-CS) e a orientação dos eixos rotativos alteram-se consequentemente.
  - uma deslocação isolada altera somente a posição do ponto de inclinação
  - um espelhamento isolado altera somente a orientação dos eixos rotativos
- Em conjunto com **PLANE AXIAL** e o ciclo 19, as transformações programadas (espelhamento, rotação e escala) não têm qualquer influência na posição do ponto de inclinação ou na orientação dos eixos rotativos

Sem transformações ativas no sistema de coordenadas da peça de trabalho, a posição e a orientação do sistema de coordenadas do plano de maquinagem e do sistema de coordenadas da peça de trabalho são idênticas.

Numa máquina de 3 eixos, ou tratando-se de uma mera maquinagem de 3 eixos, não há transformações no sistema de coordenadas da peça de trabalho. Neste pressuposto, os valores de **TRANSFORM. DE BASE** da linha ativa da tabela de pontos de referência atuam imediatamente no sistema de coordenadas do plano de maquinagem.

Naturalmente que são possíveis outras transformações no sistema de coordenadas do plano de maquinagem

Mais informações: "Sistema de coordenadas do plano de maquinagem WPL-CS", Página 69

Sistema de coordenadas do plano de maquinagem WPL-CS

O sistema de coordenadas do plano de maquinagem é um sistema de coordenadas cartesianas tridimensional.

A posição e a orientação do sistema de coordenadas do plano de maquinagem dependem das transformações ativas no sistema de coordenadas da peça de trabalho.

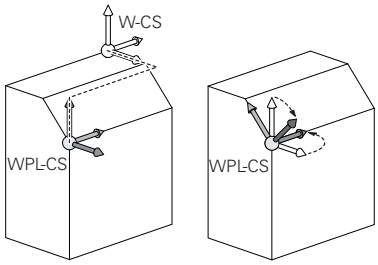

> Sem transformações ativas no sistema de coordenadas da peça de trabalho, a posição e a orientação do sistema de coordenadas do plano de maquinagem e do sistema de coordenadas da peça de trabalho são idênticas.
>
> Numa máquina de 3 eixos, ou tratando-se de uma mera maquinagem de 3 eixos, não há transformações no sistema de coordenadas da peça de trabalho. Neste pressuposto, os valores de **TRANSFORM. DE BASE** da linha ativa da tabela de pontos de referência atuam imediatamente no sistema de coordenadas do plano de maquinagem.

Com a ajuda de transformações, o utilizador define a posição e a orientação do sistema de coordenadas de introdução no sistema de coordenadas do plano de maquinagem.

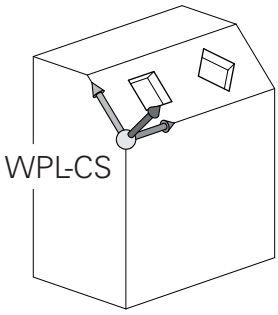

Transformações no sistema de coordenadas do plano de maquinagem:

- Ciclo 7 **PONTO ZERO**
- Ciclo 8 **ESPELHAMENTO**
- Ciclo 10 **ROTACAO**
- Ciclo 11 **FACTOR ESCALA**
- Ciclo 26 **FATOR ESCALA EIXO**
- **PLANE RELATIVE**

> **PLANE RELATIVE** atua como função **PLANE** no sistema de coordenadas da peça de trabalho e orienta o sistema de coordenadas do plano de maquinagem.
>
> No entanto, os valores da inclinação aditiva referem-se aqui sempre ao sistema de coordenadas do plano de maquinagem atual.

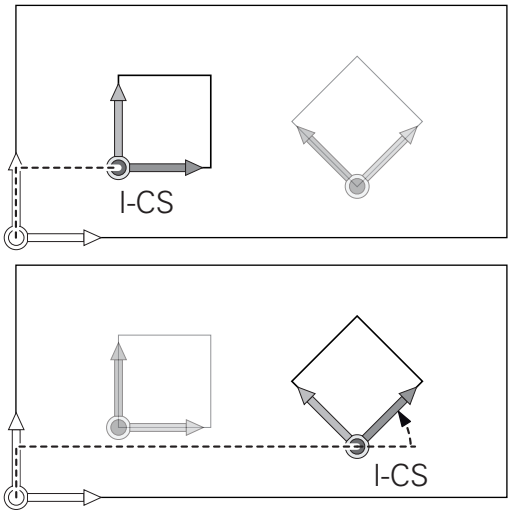

> O resultado de transformações dependentes umas das outras varia conforme a sequência de programação!

Sem transformações ativas no sistema de coordenadas do plano de maquinagem, a posição e a orientação do sistema de coordenadas de introdução e do sistema de coordenadas do plano de maquinagem são idênticas.

Numa máquina de 3 eixos, ou tratando-se de uma mera maquinagem de 3 eixos, não há, além disso, transformações no sistema de coordenadas da peça de trabalho. Neste pressuposto, os valores de **TRANSFORM. DE BASE** da linha ativa da tabela de pontos de referência atuam imediatamente no sistema de coordenadas de introdução.

Sistema de coordenadas de introdução I-CS

O sistema de coordenadas de introdução é um sistema de coordenadas cartesianas tridimensional.

A posição e a orientação do sistema de coordenadas de orientação dependem das transformações ativas no sistema de coordenadas do plano de maquinagem.

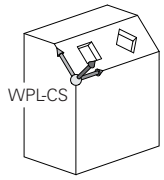

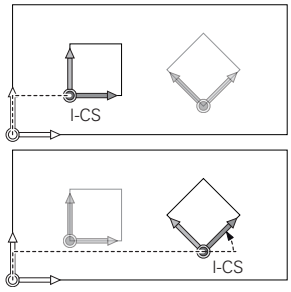

> Sem transformações ativas no sistema de coordenadas do plano de maquinagem, a posição e a orientação do sistema de coordenadas de introdução e do sistema de coordenadas do plano de maquinagem são idênticas.
>
> Numa máquina de 3 eixos, ou tratando-se de uma mera maquinagem de 3 eixos, não há, além disso, transformações no sistema de coordenadas da peça de trabalho. Neste pressuposto, os valores de **TRANSFORM. DE BASE** da linha ativa da tabela de pontos de referência atuam imediatamente no sistema de coordenadas de introdução.

Com a ajuda de blocos de deslocação, o utilizador define a posição da ferramenta no sistema de coordenadas de introdução e, assim, a posição do sistema de coordenadas da ferramenta.

> Também as indicações **NOM**, **ATUAL**, **E.ARR** e **ACTDST** se referem ao sistema de coordenadas de introdução.

Blocos de deslocação no sistema de coordenadas de introdução:

- Blocos de deslocação paralelos ao eixo
- Blocos de deslocação com coordenadas cartesianas ou polares
- Blocos de deslocação com coordenadas cartesianas e vetores normais de superfície

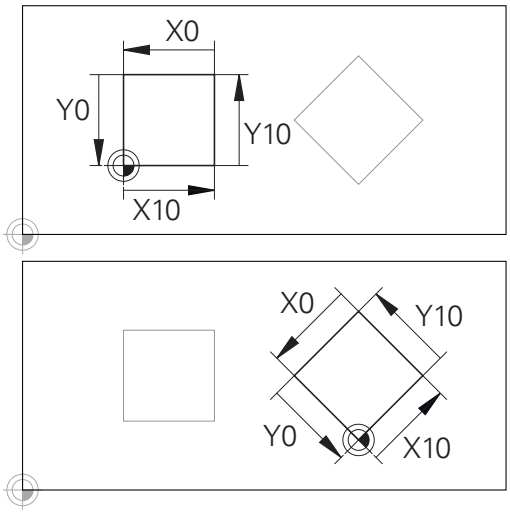

Um contorno referido à origem do sistema de coordenadas de introdução pode ser transformado como se quiser muito facilmente.

Exemplo

```
7 X+48 R+
```

```
7 L X+48 Y+102 Z-1.5 R0
```

```
7 LN X+48 Y+102 Z-1.5 NX-0.04658107 NY0.00045007
  NZ0.8848844 R0
```

> Também nos blocos de deslocação com vetores normais de superfície a posição do sistema de coordenadas da ferramenta é determinada pelas coordenadas X, Y e Z.
>
> Em conjunto com a correção de ferramenta 3D, é possível deslocar a posição do sistema de coordenadas da ferramenta longitudinalmente aos vetores normais de superfície.

> A orientação do sistema de coordenadas da ferramenta pode realizar-se em diferentes sistemas de referência.
>
> **Mais informações:** "Sistema de coordenadas da ferramenta T-CS", Página 72

Sistema de coordenadas da ferramenta T-CS

O sistema de coordenadas da ferramenta é um sistema de coordenadas cartesianas tridimensional cuja origem das coordenadas é o ponto de referência da ferramenta. Os valores da tabela de ferramentas, **L** e **R** nas ferramentas de fresagem, e **ZL**, **XL** e **YL** nas ferramentas de tornear, referem-se a este ponto.

Mais informações: Manual do Utilizador Preparar, testar e executar programas NC

Dependendo dos valores da tabela de ferramentas, a origem das coordenadas do sistema de coordenadas da ferramenta é deslocada para o ponto de guia da ferramenta TCP. TCP significa **T**ool **C**enter **P**oint.

Quando o programa NC não se refere à ponta da ferramenta, o ponto de guia da ferramenta tem que ser deslocado. A deslocação necessária efetua-se no programa NC através dos valores delta na chamada de ferramenta.

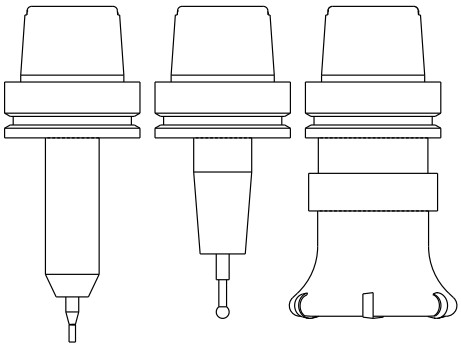

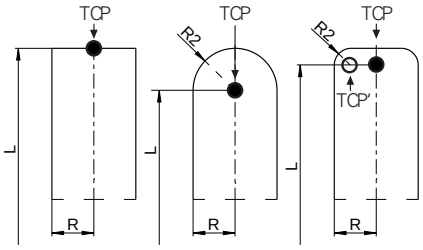

> A posição do TCP mostrada no gráfico é obrigatória em conjunto com a correção de ferramenta 3D.

> Com a ajuda de blocos de deslocação, o utilizador define a posição da ferramenta no sistema de coordenadas de introdução e, assim, a posição do sistema de coordenadas da ferramenta.

Com a função **TCPM** ou a função auxiliar **M128** ativas, a orientação do sistema de coordenadas da ferramenta depende da colocação atual da ferramenta.

O utilizador pode definir a colocação da ferramenta no sistema de coordenadas da máquina ou no sistema de coordenadas do plano de maquinagem.

Colocação da ferramenta no sistema de coordenadas da máquina:

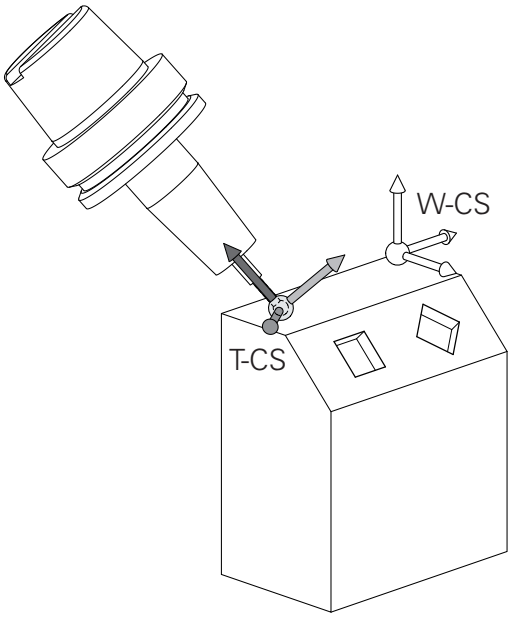

Exemplo

```
7 L X+10 Y+45 A+10 C+5 R0 M128
```

Colocação da ferramenta no sistema de coordenadas do plano de maquinagem:

Exemplo

```
6 FUNCTION TCPM F TCP AXIS SPAT PATHCTRL AXIS
7 L A+0 B+45 C+0 R0 F2500
```

```
7 LN X+48 Y+102 Z-1.5 NX-0.04658107 NY0.00045007
  NZ0.8848844 TX-0.08076201 TY-0.34090025 TZ0.93600126 R0
  M128
```

```
7 LN X+48 Y+102 Z-1.5 NX-0.04658107 NY0.00045007
  NZ0.8848844 R0 M128
```

Nos blocos de deslocação com vetores apresentados, é possível uma correção de ferramenta 3D através dos valores de correção **DL**, **DR** e **DR2** do bloco **TOOL CALL**.

As funcionalidades dos valores de correção dependem do tipo de ferramenta.

Die Steuerung erkennt die verschiedenen Werkzeugtypen mithilfe der Spalten **L**, **R** und **R2** der Werkzeugtabelle:

- $R2_{TAB} + DR2_{TAB} + DR2_{PROG} = 0$
  → fresa de haste
- $R2_{TAB} + DR2_{TAB} + DR2_{PROG} = R_{TAB} + DR_{TAB} + DR_{PROG}$
  → fresa radial ou fresa esférica
- $0 < R2_{TAB} + DR2_{TAB} + DR2_{PROG} < R_{TAB} + DR_{TAB} + DR_{PROG}$
  → fresa toroidal ou fresa tórica

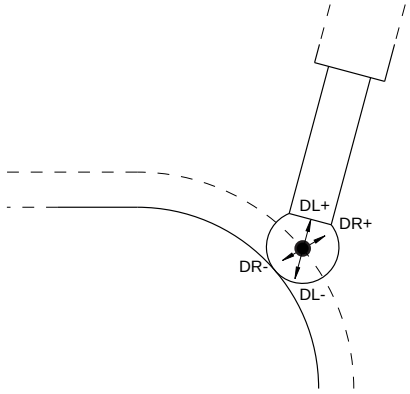

Sem a função **TCPM** ou a função auxiliar **M128**, a orientação do sistema de coordenadas da ferramenta e do sistema de coordenadas de introdução é idêntica.

Designação dos eixos em fresadoras

Os eixos X, Y e Z da sua fresadora também são designados por eixo da ferramenta, eixo principal (1º eixo) e eixo secundário (2º eixo). A disposição do eixo de trabalho é decisiva para a coordenação do eixo principal e secundário.

Eixo da ferramenta	Eixo principal	Eixo secundário
X	Y	Z
Y	Z	X
Z	X	Y

Coordenadas polares

Se o desenho de produção estiver dimensionado em coordenadas cartesianas, o programa NC também é elaborado com coordenadas cartesianas. Em peças de trabalho com arcos de círculo ou em indicações angulares, costuma ser mais simples fixar as posições com coordenadas polares.

Ao contrário das coordenadas cartesianas X, Y e Z, as coordenadas polares só descrevem posições num plano. As coordenadas polares têm o seu ponto zero no polo CC (CC = circle centre; em inglês = centro do círculo). Assim, uma posição num plano é claramente fixada através de:

- Raio das coordenadas: a distância do polo CC à posição
- Ângulo das coordenadas polares: ângulo entre o eixo de referência angular e o trajeto que une o polo CC com a posição

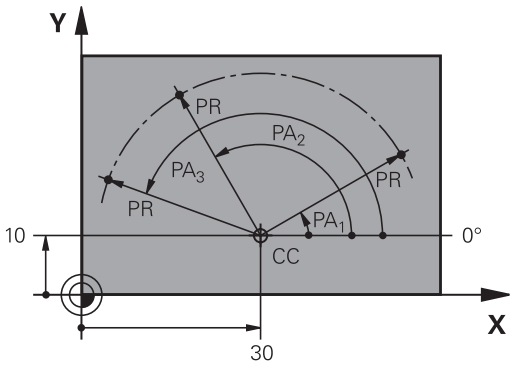

Determinação de polo e eixo de referência angular

O polo é determinado mediante duas coordenadas no sistema de coordenadas cartesianas retangulares num dos três planos. Assim, também o eixo de referência angular é atribuído com clareza para o ângulo em coordenadas polares PA.

Coordenadas polares (plano)	Eixo de referência angular
X/Y	+X
Y/Z	+Y
Z/X	+Z

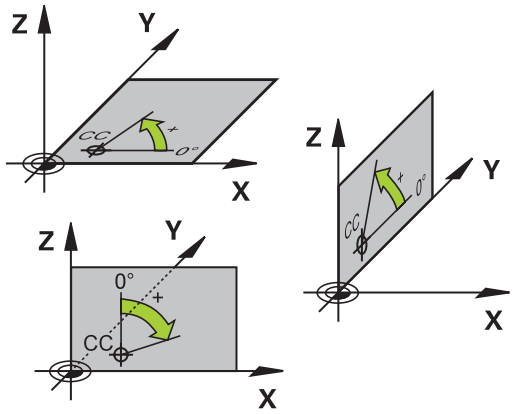

Posições da peça de trabalho absolutas e incrementais

Posições absolutas da peça de trabalho

Quando as coordenadas de uma posição se referem ao ponto zero de coordenadas (origem), designam-se como coordenadas absolutas. Cada posição sobre a peça de trabalho está determinada claramente pelas suas coordenadas absolutas.

Exemplo 1: Furos com coordenadas absolutas:

Furo 1	Furo 2	Furo 3
X = 10 mm	X = 30 mm	X = 50 mm
Y = 10 mm	Y = 20 mm	Y = 30 mm

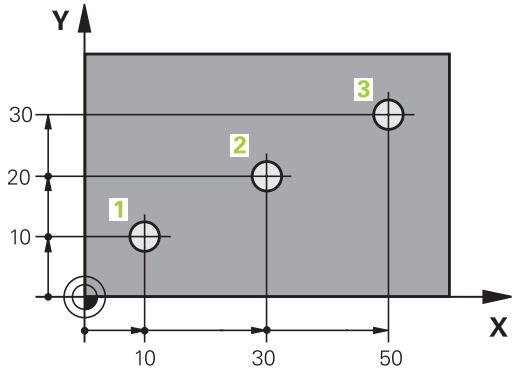

Posições incrementais da peça de trabalho

As coordenadas incrementais referem-se à última posição programada da ferramenta, que serve de ponto zero relativo (imaginário). As coordenadas incrementais indicam, assim, na elaboração do programa, a cota entre a última posição nominal e a que se lhe segue, e segundo a qual se deve deslocar a ferramenta. Por isso, também se designa por cota relativa.

Uma cota incremental é identificada através de um **I**, antes da designação do eixo.

Exemplo 2: furos com coordenadas incrementais

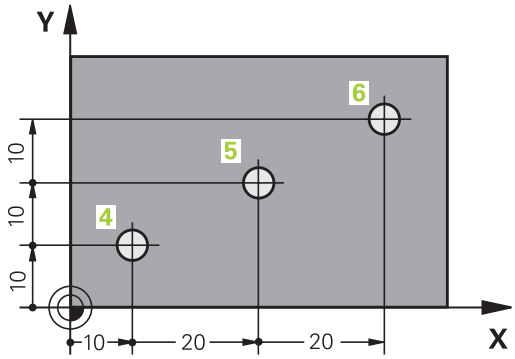

Coordenadas absolutas do furo 4
X = 10 mm
Y = 10 mm

Furo 5, referente a 4	Furo 6, referente a 5
X = 20 mm	X = 20 mm
Y = 10 mm	Y = 10 mm

Coordenadas polares absolutas e incrementais

As coordenadas absolutas referem-se sempre ao polo e ao eixo de referência angular.

As coordenadas incrementais referem-se sempre à última posição programada da ferramenta.

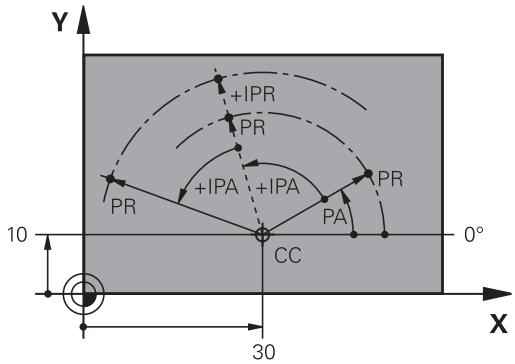

Selecionar ponto de referência

No desenho da peça de trabalho indica-se um determinado elemento de forma da peça de trabalho como ponto de referência absoluto (ponto zero), quase sempre uma esquina da peça de trabalho. Ao definir o ponto de referência, alinhe primeiro a peça de trabalho com os eixos da máquina e coloque a ferramenta em cada eixo, numa posição conhecida da peça de trabalho. Para esta posição, fixe a visualização do comando em zero ou num valor de posição previamente determinado. Assim, a peça de trabalho é posta em correspondência com o sistema de referência que é válido para a visualização do comando ou para o seu programa NC.

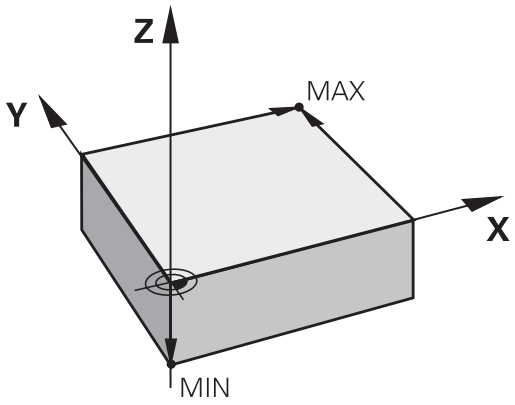

Se o desenho da peça indicar pontos de referência relativos, você irá simplesmente utilizar os ciclos para a conversão de coordenadas.

Mais informações: Manual do Utilizador Programação de Ciclos

Se o desenho da peça de trabalho não estiver cotado para NC, seleciona-se uma posição ou uma esquina da peça de trabalho como ponto de referência, a partir da qual as cotas das restantes posições da peça de trabalho podem ser determinadas.

Podem fixar-se os pontos de referência de forma especialmente cómoda com um apalpador 3D da HEIDENHAIN.

Mais informações: Manual do Utilizador Preparar, testar e executar programas NC

Exemplo

O desenho da peça de trabalho à direita mostra furos (**1** até **4**) cujos dimensionamentos se referem ao ponto de referência absoluto com as coordenadas X=0 Y=0. Os furos (**5** a **7**) referem-se a um ponto de referência relativo com as coordenadas absolutas X=450 Y=750. Com o ciclo **deslocamento do ponto zero**, é possível deslocar provisoriamente o ponto zero para a posição X=450, Y=750, para poder programar os furos (**5** a **7**) sem mais cálculos.

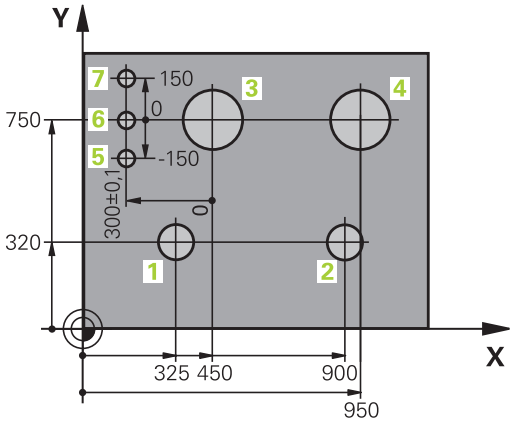

3.5 Abrir e introduzir programas NC

Estrutura de um programa NC em formato HEIDENHAIN Klartext

Um programa NC é composto por uma série de blocos NC. A figura à direita apresenta os elementos de um bloco NC.

O comando numera os blocos NC de um programa NC em sequência ascendente.

O primeiro bloco NC de um programa NC é caracterizado com **BEGIN PGM**, com o nome do programa e a unidade de medida válida.

Os blocos NC seguintes contêm informações sobre:

- O bloco
- Chamadas de ferramenta
- Aproximação a uma posição de segurança
- Avanços e rotações
- Movimentos de trajetória, ciclos e outras funções

O último bloco NC de um programa NC é caracterizado com **END PGM**, com o nome do programa e a unidade de medida válida.

Bloco NC

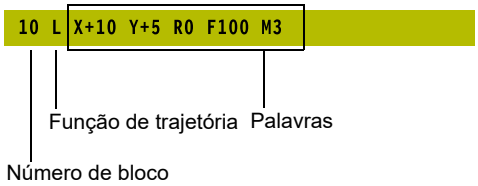

AVISO

Atenção, perigo de colisão!

O comando não realiza uma verificação de colisão automática entre a ferramenta e a peça de trabalho. Após uma troca de ferramenta, existe perigo de colisão durante o movimento de aproximação!

- Em caso de necessidade, programar uma posição intermédia adicional segura

Definir o bloco: BLK FORM

Logo a seguir à abertura de um programa NC novo, define-se uma peça de trabalho não maquinada. Para definir o bloco posteriormente, prima a tecla **SPEC FCT**, a softkey **PREDEFIN PROGRAMA** e, em seguida, a softkey **BLK FORM**. O comando precisa da definição para as simulações gráficas.

> A definição de bloco só é necessária quando se queira testar graficamente o programa NC!

O comando tem a possibilidade de apresentar diferentes formas de blocos:

Softkey	Função
	Definir um bloco retangular
	Definir um bloco cilíndrico
	Definir um bloco de rotação simétrica com uma forma qualquer

Bloco retangular

Os lados do paralelipípedo estão paralelos aos eixos X, Y e Z. Este bloco é definido por dois dos seus pontos de esquina:

- Ponto MIN: coordenada X, Y e Z mínima do paralelepípedo; introduzir valores absolutos
- Ponto MAX: coordenada X, Y e Z máxima do paralelepípedo; introduzir valores absolutos ou incrementais

Exemplo

0 BEGIN PGM NOVO MM	Início do programa, nome, unidade de medição
1 BLK FORM 0.1 Z X+0 Y+0 Z-40	Eixo do mandril, coordenadas do ponto MÍN
2 BLK FORM 0.2 X+100 Y+100 Z+0	Coordenadas do ponto MÁX
3 END PGM NOVO MM	Fim do programa, nome, unidade de medição

Bloco cilíndrico

O bloco cilíndrico determina-se através das dimensões do cilindro:

- X, Y ou Z: eixo de rotação
- D, R: Diâmetro ou raio do cilindro (com sinal positivo)
- L: comprimento do cilindro (com sinal positivo)
- DIST: Deslocação ao longo do eixo de rotação
- DI , RI: Diâmetro interno ou raio interno de cilindro oco

> Os parâmetros **DIST** e **RI** ou **DI** são opcionais e não necessitam de ser programados.

Exemplo

0 BEGIN PGM NOVO MM	Início do programa, nome, unidade de medição
1 BLK FORM CILINDRO Z R50 L105 DIST+5 RI10	Eixo do mandril, raio, comprimento, distância, raio interno
2 END PGM NOVO MM	Fim do programa, nome, unidade de medição

Bloco de rotação simétrica com uma forma qualquer

O contorno do bloco de rotação simétrica é definido num subprograma. Para isso, utilize X, Y ou Z como eixo de rotação.

Na definição de bloco indica-se a descrição de contorno:

- DIM_D, DIM_R: Diâmetro ou raio do bloco de rotação simétrica
- LBL: Subprograma com a descrição de contorno

A descrição de contorno pode conter valores negativos no eixo de rotação, mas apenas valores positivos no eixo principal. O contorno deve ser fechado, ou seja, o início do contorno corresponde ao fim do contorno.

Quando se define um bloco de rotação simétrica com coordenadas incrementais, as dimensões são independentes da programação do diâmetro.

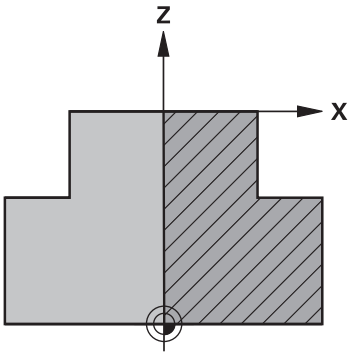

> A indicação do subprograma pode realizar-se por meio de um número, um nome ou um parâmetro QS.

Exemplo

0 BEGIN PGM NOVO MM	Início do programa, nome, unidade de medição
1 BLK FORM ROTATION Z DIM_R LBL1	Eixo do mandril, modo de interpretação, número de subprograma
2 M30	Final do programa principal
3 LBL 1	Início do subprograma
4 L X+0 Z+1	Início de contorno
5 L X+50	Programação com direção positiva do eixo principal
6 L Z-20	
7 L X+70	
8 L Z-100	
9 L X+0	
10 L Z+1	Fim de contorno
11 LBL 0	Fim do subprograma
12 END PGM NOVO MM	Fim do programa, nome, unidade de medição

Abrir novo programa NC

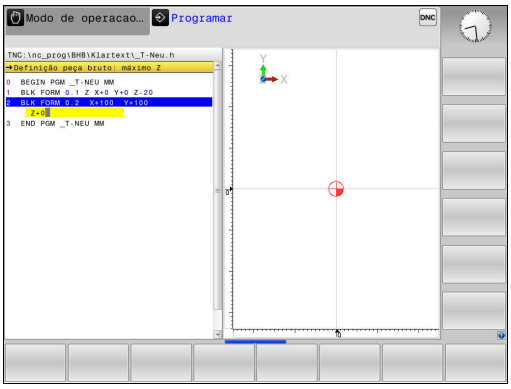

Os programas NC são sempre introduzidos no modo de funcionamento **Programar**. Exemplo duma abertura de programa:

- Modo de funcionamento: Premir a tecla **Programar**

- premir a tecla **PGM MGT**
- > O comando abre a gestão de ficheiros.

Selecione o diretório onde pretende guardar o novo programa NC:

NOME DE FICHEIRO = NOVO.H

- Introduzir o novo nome de programa
- Confirmar com a tecla **ENT**

- Selecionar a unidade métrica: premir a tecla **MM**ou **POLEG.**
- > O comando muda para a janela do programa e abre o diálogo para a definição do **BLK-FORM** (bloco).

- Selecionar um bloco retangular: premir a softkey de forma de bloco retangular

PLANO DE MAQUINAGEM NO GRÁFICO: XY

- Introduzir o eixo do mandril, p. ex., **Z**

DEFINIÇÃO DO BLOCO: MÍNIMO

- Introduzir sucessivamente as coordenadas X, Y e Z do ponto MIN e confirmar respetivamente com a tecla **ENT**.

DEFINIÇÃO DO BLOCO: MÁXIMO

- Introduzir sucessivamente as coordenadas X, Y e Z do ponto MÁX e confirmar respetivamente com a tecla **ENT**.

Exemplo

0 BEGIN PGM NOVO MM	Início do programa, nome, unidade de medição
1 BLK FORM 0.1 Z X+0 Y+0 Z-40	Eixo do mandril, coordenadas do ponto MÍN
2 BLK FORM 0.2 X+100 Y+100 Z+0	Coordenadas do ponto MÁX
3 END PGM NOVO MM	Fim do programa, nome, unidade de medição

O comando gera automaticamente os números de bloco, assim como os blocos **BEGIN** e **END**.

> Se não quiser programar qualquer definição de bloco, interrompa o diálogo em **Plano mecanizado no gráfico: XY** com a tecla **DEL**!

Programar movimentos da ferramenta em Klartext

Para programar um bloco NC, comece com uma tecla de diálogo. Na linha superior do ecrã, o comando pede todos os dados necessários.

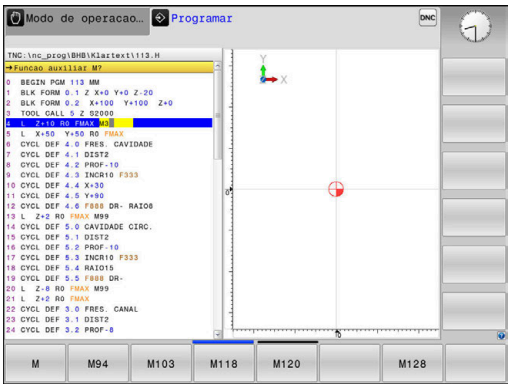

Exemplo duma substituição de posição

- Premir a tecla **L**

COORDENADAS ?

- **10** (introduzir coordenada de destino para o eixo X)

- **20** (introduzir coordenada de destino para o eixo Y)

- Passar à pergunta seguinte com a tecla **ENT**

CORREÇ. DE RAIO: RL/RR/SEM CORREÇ.: ?

- Introduzir **Sem correção de raio** e passar à pergunta seguinte com a tecla **ENT**

AVANÇO F=? / F MAX = ENT

- **100** (introduzir o avanço 100 mm/min para este movimento de trajetória)

- Passar à pergunta seguinte com a tecla **ENT**

FUNÇÃO AUXILIAR M ?

- Introduzir **3** (função auxiliar **M3 Mandril ligado**).

- O comando fecha este diálogo com a tecla **END**.

Exemplo

```
3 L  X+10 Y+5  R0 F100 M3
```

Introduções de avanços possíveis

Softkey	Funções para a determinação do avanço
F MAX	Deslocar em marcha rápida, atuante bloco a bloco. Exceção: se definido antes de um bloco **APPR**, então **FMAX** atua também na aproximação ao ponto auxiliar **Mais informações:** "Posições importantes na aproximação e afastamento", Página 135
F AUTO	Deslocação com avanço calculado automaticamente a partir do bloco **TOOL CALL**
F	Deslocar com o avanço programado (unidade mm/min ou 1/10 poleg./min). Com eixos rotativos, o comando interpreta o avanço em grau/min, independentemente de o programa NC estar escrito em mm ou em polegadas
FU	Definir o avanço por rotação (unidade de medida mm/1 ou poleg./1). Atenção: nos programas em polegadas, FU não pode ser combinado com M136
FZ	Definir o avanço dos dentes (unidade de medida mm/dente ou poleg./dente). A quantidade de dentes tem que estar definida na tabela de ferramentas na coluna **CUT**

Tecla	Funções para o diálogo
NO ou a tecla	Saltar pergunta do diálogo
END	Finalizar diálogo antes de tempo
DEL	Interromper e apagar diálogo

Aceitar posições reais

O comando permite aceitar a posição atual da ferramenta no programa NC, p. ex., se

- programar blocos de deslocação
- programar ciclos

Para aceitar os valores de posição corretos, proceda da seguinte forma:

- Posicionar o campo de introdução no ponto de um bloco NC onde se quer aceitar uma posição

- Selecionar a função Aceitar a posição real
  - > O comando mostra na barra de softkeys os eixos cujas posições podem ser aceites.

- Selecionar o eixo
  - > O comando escreve no campo de introdução ativo a posição atual do eixo selecionado.

Embora a correção do raio da ferramenta esteja ativa, o comando assume sempre as coordenadas do ponto central da ferramenta no plano de maquinagem.

O comando considera a correção do comprimento da ferramenta ativa e aceita sempre as coordenadas da ponta da ferramenta no eixo da ferramenta.

O comando deixa ativa a barra de softkeys para seleção do eixo até ser novamente pressionada a tecla **Aceitação da posição real**. Este comportamento também se repete ao guardar o bloco NC atual ou quando se abre um novo bloco NC através da tecla de eixo da . Se for necessário selecionar uma alternativa de introdução através de uma softkey (por exemplo, a correção do raio), o comando fecha também a barra de softkeys para a seleção do eixo.

Com a função **Inclinar plano de trabalho** ativa, a função **Aceitação da posição real** não é permitida.

Editar programa NC

O programa NC ativo não pode ser editado durante a execução.

Enquanto se cria ou modifica um programa NC, é possível selecionar, com as teclas de setas ou com as softkeys, cada linha existente no programa e palavras individuais de um bloco NC:

Softkey / Tecla	Função
PAGINA	Passar para a página acima
PAGINA	Passar para a página abaixo
INICIO	Salto para o início do programa
FIM	Salto para o fim do programa
	Modificar no ecrã a posição do bloco NC atual. Deste modo, podem-se mandar visualizar mais blocos NC que estão programados antes do bloco NC atual Sem função, se for possível visualizar o programa NC completo no ecrã
	Modificar no ecrã a posição do bloco NC atual. Assim, podem-se mandar visualizar mais blocos NC que estão programados depois do bloco NC atual Sem função, se for possível visualizar o programa NC completo no ecrã
↑ ↓	Saltar de bloco NC para bloco NC
→ ←	Selecionar palavras isoladas num bloco NC
GOTO □	Selecionar um determinado bloco NC **Mais informações:** "Utilizar a tecla GOTO", Página 178

Softkey / Tecla	Função
CE	■ Colocar em zero o valor de uma palavra selecionada ■ Apagar o valor errado ■ Apagar mensagem de erro apagável
NO ou a tecla	Apagar palavra selecionada
DEL	■ Eliminar bloco NC selecionado ■ Apagar ciclos e partes de programa
ÚLTIMA FRASE NC INTROD.	Inserir o último bloco NC que foi editado ou eliminado

Inserir um bloco NC numa posição qualquer

- Selecionar o bloco NC a seguir ao qual se pretende inserir um bloco NC novo
- Abrir diálogo

Guardar alterações

Por norma, o comando guarda as alterações automaticamente, quando se executa uma troca de modo de funcionamento ou se seleciona a gestão de ficheiros. Caso pretenda guardar alterações especificamente no programa NC, proceda da seguinte forma:

- Selecione a barra de softkeys com as funções a memorizar

ARMAZENAR

- Premir a softkey **ARMAZENAR**
- > O comando guarda todas as alterações que se tenham efetuado desde a última memorização.

Guardar o programa NC num ficheiro novo

Pode guardar o conteúdo do programa NC atualmente selecionado com outro nome de programa. Proceda da seguinte forma:

- Selecione a barra de softkeys com as funções a memorizar

GUARDAR COMO

- Premir a softkey **GUARDAR COMO**
- > O comando abre uma janela onde se pode introduzir o diretório e o nome de ficheiro novo.
- Se necessário, selecione o diretório de destino com a softkey **TROCAR**
- Indicar o nome do ficheiro
- Confirmar com a softkey **OK** ou a tecla **ENT** ou terminar o procedimento com a softkey **CANCELAR**

> O ficheiro guardado com **GUARDAR COMO** pode ser encontrado na gestão de ficheiros também com a ajuda da softkey **ULTIMO ARQUIVO**.

Anular alterações

Pode anular todas as alterações que efetuou desde a última memorização. Proceda da seguinte forma:

- Selecione a barra de softkeys com as funções a memorizar

- Premir a softkey **CANCELAR ALTERAÇÃO**
- > O comando abre uma janela onde se pode confirmar ou cancelar o procedimento.
- Rejeitar as alterações com a softkey **SIM** ou a tecla **ENT** ou canclear o procedimento com a softkey **NAO**

Modificar e inserir palavras

- Selecionar uma palavra no bloco NC
- Sobrescrever com o valor novo
- > Enquanto a palavra estiver selecionada, o diálogo está disponível.
- Finalizar a modificação: premir a tecla **FIM**

Quando inserir uma palavra, prima as teclas de setas (para a direita ou para a esquerda) até aparecer o diálogo desejado, e introduza o valor pretendido.

Procurar palavras iguais em vários blocos NC

- Selecionar uma palavra num bloco NC: continuar a premir a tecla de seta até que a palavra pretendida fique marcada

- Selecionar um bloco NC com as teclas de setas
  - Seta para baixo: procurar para a frente
  - Seta para cima: procurar para trás

A marcação encontra-se no novo bloco NC selecionado, sobre a mesma palavra que no outro bloco selecionado anteriormente.

> Se tiver iniciado a procura em programas NC muito longos, o comando apresenta um símbolo com a visualização da progressão. Se necessário, pode cancelar a procura em qualquer altura.

Marcar, copiar, cortar e inserir programas parciais

Para copiar programas parciais dentro de um programa NC, ou num outro programa NC, o comando põe à disposição as seguintes funções:

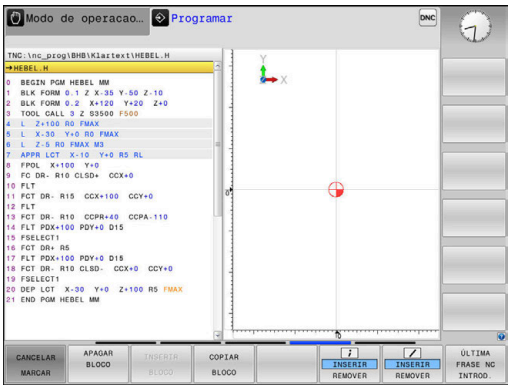

Softkey	Função
SELECAO BLOCO	Ligar a função de marcação
CANCELAR MARCAR	Desligar a função de marcação
COR- TAR BLOCO	Cortar o bloco marcado
INSERIR BLOCO	Inserir o bloco existente na memória
COPIAR BLOCO	Copiar o bloco marcado

Para copiar programas parciais, proceda da seguinte forma:

- ▶ Selecionar a barra de softkeys com as funções de marcação
- ▶ Selecionar o primeiro bloco NC do programa parcial que se pretende copiar
- ▶ Marcar o primeiro bloco NC: premir a softkey **SELECAO BLOCO**.
- > O comando realça o bloco NC com uma cor e ilumina a softkey **CANCELAR MARCAR**.
- ▶ Deslocar o cursor para o último bloco NC do programa parcial que pretende copiar ou cortar.
- > O comando apresenta todos os blocos NC marcados numa outra cor. A função de marcação pode ser finalizada em qualquer altura, premindo a softkey **CANCELAR MARCAR**.
- ▶ Copiar o programa parcial marcado: premir a softkey **COPIAR BLOCO**, cortar o programa parcial marcado: premir a softkey **CORTAR BLOCO**.
- > O comando guarda o bloco marcado.

> ℹ Se desejar transferir um programa parcial para outro programa NC, em primeiro lugar, selecione neste ponto o programa NC desejado através da gestão de ficheiros.

- ▶ Com as teclas de seta, selecionar o bloco NC a seguir ao qual se pretende acrescentar o programa parcial copiado (cortado)
- ▶ Inserir um programa parcial memorizado: premir a softkey **INSERIR BLOCO**
- ▶ Terminar a função de marcação: premir a softkey **CANCELAR MARCAR**

A função de busca do comando

Com a função de busca do comando, é possível procurar os textos que se quiser dentro de um programa NC e, quando for necessário, também substituir por um novo texto.

Procurar quaisquer textos

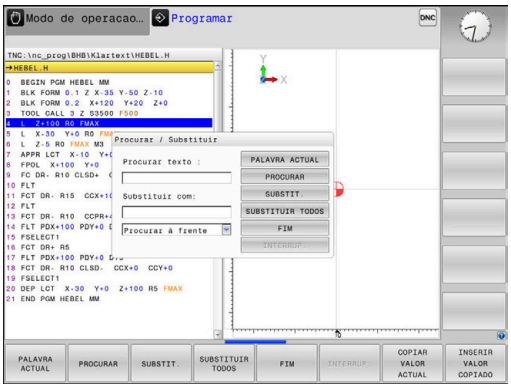

PROCURAR

- ▶ Selecionar a função de busca
- > O comando abre a janela de busca e mostra na barra de softkeys as funções de busca disponíveis.
- ▶ Introduzir o texto a buscar, p. ex., **TOOL**
- ▶ Selecionar a busca para a frente ou para trás

PROCURAR

- ▶ Iniciar processo de busca
- > O comando salta para o bloco NC seguinte onde está memorizado o texto procurado.

PROCURAR

- ▶ Repetir processo de busca
- > O comando salta para o bloco NC seguinte onde está memorizado o texto procurado.

FIM

- ▶ Finalizar a função de busca: premir a softkey Fim

Buscar/Substituir quaisquer textos

AVISO

Atenção, possível perda de dados!

As funções **SUBSTIT.** e **SUBSTIT. TODOS** sobrescrevem todos os elementos de sintaxe encontrados sem consultar. Antes da substituição, o comando não realiza nenhuma cópia de segurança automática do ficheiro original. Dessa forma, os programas NC podem ser irremediavelmente danificados.

- Eventualmente, criar cópias de segurança dos programas NC antes da substituição.
- Utilizar **SUBSTIT.** e **SUBSTIT. TODOS** com a necessária precaução

Durante uma execução, as funções **PROCURAR** e **SUBSTIT.** não são possíveis no programa NC ativo. Também a proteção contra escrita ativa impede estas funções.

- Selecionar o bloco NC onde está memorizada a palavra que se procura

PROCURAR

- Selecionar a função de pesquisa
- > O comando abre a janela de pesquisa e mostra na barra de softkeys as funções de pesquisa disponíveis.
- Premir a softkey **PALAVRA ACTUAL**
- > O comando assume a primeira palavra do bloco NC atual. Se necessário, premir novamente a softkey, para aceitar a palavra desejada.

PROCURAR

- Iniciar processo de procura
- > O comando salta para o texto procurado seguinte.

SUBSTIT.

- Para se substituir o texto e seguidamente saltar para a posição de descoberta: premir a softkey **SUBSTIT.** ou, para substituir todas as posições de texto encontradas: premir a softkey **SUBSTIT. TODOS**, ou, para não substituir o texto e saltar para a posição de busca seguinte: premir a softkey **PROCURAR**

FIM

- Finalizar a função de procura: premir a softkey Fim

3.6 Administração de ficheiros

Ficheiros

Ficheiros no comando	Tipo
Programas NC	
no formato HEIDENHAIN	.H
no formato DIN/ISO	.I
Programas NC compatíveis	
Programas de unidades HEIDENHAIN	.HU
Programas de contornos HEIDENHAIN	.HC
Tabelas para	
ferramentas	.T
Trocadores de ferramentas	.TCH
Pontos zero	.D
Pontos	.PNT
Pontos de referência	.PR
Apalpadores	.TP
Ficheiros de cópia de segurança	.BAK
Ficheiros dependentes (p. ex., pontos de estruturação)	.DEP
Tabelas livremente definíveis	.TAB
Textos como	
Ficheiros ASCII	.A
Ficheiros de texto	.TXT
Ficheiros HTML, p. ex., protocolos de resultados dos ciclos de apalpação	.HTML
Ficheiros de ajuda	.CHM
Dados CAD como	
ficheiros ASCII	.DXF .IGES .STEP

Quando introduzir um programa NC no comando, dê primeiro um nome a este programa NC. O comando guarda o programa NC na memória interna como um ficheiro com o mesmo nome. O comando também memoriza textos e tabelas como ficheiros.

Para poder encontrar e gerir os ficheiros rapidamente, o comando dispõe de uma janela especial para a gestão de ficheiros. Aqui, pode-se chamar, copiar, dar novos nomes e apagar ficheiros.

É possível, com o comando, gerir e armazenar ficheiros até um tamanho total de **2 GByte**.

> Consoante a configuração, após editar e guardar programas NC, o comando cria ficheiros de cópia de segurança com a extensão *.bak. Este facto afeta o espaço de memória disponível.

Um programa NC isolado pode ter um tamanho de, no máximo, **2 GByte**.

Nomes de ficheiros

Nos programas NC, tabelas e textos, o comando acrescenta uma extensão separada do nome do ficheiro por um ponto. Esta extensão caracteriza o tipo de ficheiro.

Nome ficheiro	Tipo de ficheiro
PROG20	.H

Os nomes dos ficheiros, das unidades de dados e dos diretórios no comando estão sujeitos à norma seguinte: The Open Group Base Specifications Issue 6 IEEE Versão 1003.1, Edição de 2004 (Norma Posix).

São permitidos os seguintes caracteres:

A B C D E F G H I J K L M N O P Q R S T U V W X Y Z a b c d e f g h i j k l m n o p q r s t u v w x y z 0 1 2 3 4 5 6 7 8 9 _-

Os caracteres seguintes têm um significado especial:

Caracteres	Significado
.	O último ponto de um nome de ficheiro separa a extensão
\ e **/**	Para a estrutura de diretórios
:	Separa as designações de unidades de dados do diretório

Não utilizar os restantes caracteres, para evitar problemas, p. ex., na transferência de ficheiros. Os nomes de tabelas têm de começar por uma letra

O comprimento de caminho máximo permitido é de 255 caracteres. O comprimento de caminho compreende as designações da unidade de dados, do diretório e do ficheiro, incluindo a extensão.

Mais informações: "Caminhos", Página 93

Visualizar no comando ficheiros criados externamente

No comando estão instaladas algumas ferramentas adicionais com as quais é possível visualizar os ficheiros referidos nas tabelas seguintes e, em parte, também processá-los.

Tipos de ficheiro	Tipo
Ficheiros PDF	pdf
Tabelas Excel	xls csv
Ficheiros da Internet	html
Ficheiros de texto	txt ini
Ficheiros gráficos	bmp gif jpg png

Mais informações: Manual do Utilizador Preparar, testar e executar programas NC

Diretórios

Visto ser possível guardar muitos programas NC e ficheiros na memória interna, ordene cada um dos ficheiros em diretórios (pastas) para facilitar a perspetiva. Nestes diretórios, podem configurar-se outros diretórios, chamados subdiretórios. Com a tecla **-/+** ou **ENT**, podem-se realçar ou ocultar os subdiretórios.

Caminhos

Um caminho de busca indica a base de dados e todos os diretórios ou subdiretórios em que está memorizado um ficheiro. As várias indicações são separadas pelo sinal ****.

> O comprimento de caminho máximo permitido é de 255 caracteres. O comprimento de caminho compreende as designações da unidade de dados, do diretório e do ficheiro, incluindo a extensão.

Exemplo

Na unidade de dados **TNC**, foi colocado o diretório AUFTR1. A seguir, no diretório AUFTR1 criou-se ainda o subdiretório NCPROG, para onde foi copiado o programa NC PROG1.H. Desta forma, o programa NC tem o seguinte caminho:

TNC:\AUFTR1\NCPROG\PROG1.H

O gráfico à direita mostra um exemplo para a visualização de um diretório com diferentes caminhos.

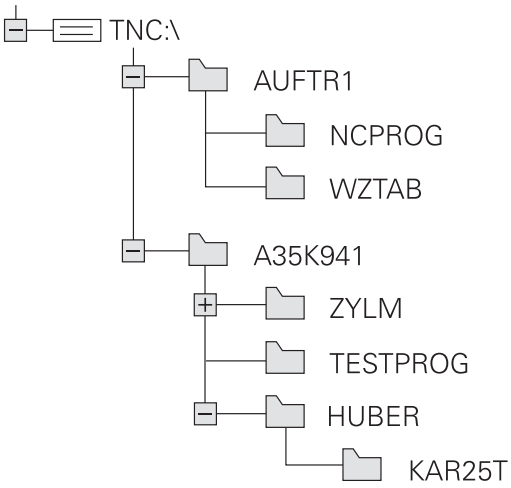

Resumo: funções da gestão de ferramentas

Softkey	Função	Página
COPIAR ABC→XYZ	Copiar um só ficheiro	99
SELECCI. TIPO	Visualizar um determinado tipo de ficheiro	97
NOVO FICHEIRO	Juntar um novo ficheiro	99
ULTIMO ARQUIVO	Visualizar os últimos 10 ficheiros selecionados	103
APAGAR	Apagar ficheiro	104
TAG	Marcar ficheiro	105
RENOMEAR ABC = XYZ	Mudar o nome a um ficheiro	106
PROTEGER	Proteger ficheiro contra apagar e modificar	107
DESPROT.	Anular a proteção de ficheiros	107
AJUSTAR TABELA / PGM NC	Importar o ficheiro de um iTNC 530	Ver o Manual do Utilizador Preparar, testar e executar programas NC
	Ajustar formato de tabela	364
REDE	Gerir unidades de dados em rede	Ver o Manual do Utilizador Preparar, testar e executar programas NC
SELECC. EDITOR	Escolher editor	107
CLASSIFIC	Classificar ficheiros segundo características	106
COPIA DIR	Copiar diretório	103
LIMPAR TUDO	Apagar diretório com todos os subdiretórios	

Softkey	Função	Página
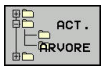	Atualizar diretório	
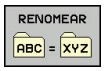	Mudar o nome do diretório	
	Criar novo diretório	

Chamar a gestão de ficheiros

PGM MGT

- premir a tecla **PGM MGT**
- O comando mostra a janela para a gestão de ficheiros (a figura apresenta a definição básica. Se o comando mostrar uma outra divisão do ecrã, prima a softkey **JANELA**).

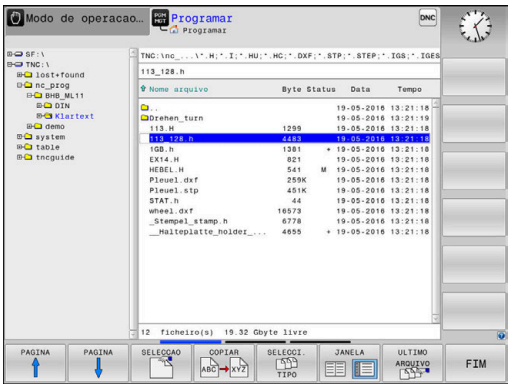

A janela estreita à esquerda mostra os suportes e diretórios existentes. As bases de dados descrevem aparelhos com que se memorizam ou transmitem os dados. Uma unidade de dados é a memória interna do comando. Outras unidades de dados são as interfaces (RS232, Ethernet) às quais se pode ligar, por exemplo, um PC. Um diretório é sempre caracterizado por um símbolo de pasta (à esquerda) e pelo nome do diretório (à direita). Os subdiretórios estão inseridos para a direita. Quando existam subdiretórios, pode mostrá-los ou ocultá-los com a tecla **-/+**.

Se a estrutura de diretórios for mais comprida que o ecrã, pode navegar com a ajuda da barra de deslocamento ou de um rato conectado.

A janela larga à direita mostra todos os ficheiros que estão guardados no diretório selecionado. Para cada ficheiro, são apresentadas várias informações que estão explicadas no quadro em baixo.

Visualização	Significado
Nome do ficheiro	Nome do ficheiro e tipo de ficheiro
Byte	Tamanho do ficheiro em bytes
Estado	Natureza do ficheiro:
E	O ficheiro está selecionado no modo de funcionamento **Programar**
S	O ficheiro está selecionado no modo de funcionamento **Teste do programa**
M	O ficheiro está selecionado num modo de funcionamento de execução do programa
+	O ficheiro possui ficheiros dependentes com a extensão DEP não mostrados, p. ex., ao utilizar o teste operacional da ferramenta
	O ficheiro está protegido contra Apagar e Alterar
	O ficheiro está protegido contra Apagar e Alterar porque já está a ser executado
Data	Data em que o ficheiro foi alterado pela última vez
Tempo	Hora em que o ficheiro foi alterado pela última vez

Para visualizar os ficheiros dependentes, defina o parâmetro de máquina **dependentFiles** (N.º 122101) para **MANUAL**.

Selecionar unidades de dados, diretórios e ficheiros

- Chamar a Gestão de Ficheiros: premir a tecla **PGM MGT**

Navegue com um rato conectado ou prima as teclas de setas ou as softkeys para deslocar o cursor para o local pretendido do ecrã:

- Move o cursor da janela direita para a janela esquerda e vice-versa

- Move o cursor para cima e para baixo numa janela

- Move o cursor nos lados para cima e para baixo, numa janela

1.º passo: selecionar unidade de dados

- Marcar a unidade de dados na janela da esquerda

- Selecionar unidade de dados: premir a softkey **SELECCAO** ou

- Premir a tecla **ENT**

2.º passo: selecionar diretório

- Marcar o diretório na janela da esquerda: a janela da direita visualiza automaticamente todos os ficheiros do diretório que está marcado (realçado)

3.º passo: selecionar o ficheiro

- Premir a softkey **SELECCI. TIPO**

- Premir a softkey do tipo de ficheiro pretendido ou

- Visualizar todos os ficheiros: premir a softkey **MOSTRAR** ou

- Utilizar wildcards, p. ex., **4*.h**: visualizar todos os ficheiros de tipo .h que começam por 4

- Marcar o ficheiro na janela da direita

- Premir a softkey **SELECCAO** ou

- Premir a tecla **ENT**
> O ficheiro selecionado é ativado pelo comando no modo de funcionamento a partir do qual foi chamada a gestão de ficheiros.

Se introduzir na gestão de ficheiros a letra inicial do ficheiro procurado, o cursor salta automaticamente para o primeiro programa NC com a letra correspondente.

Criar novo diretório

- Marcar o diretório na janela da esquerda em que pretende criar um subdiretório

- Premir a softkey **NOVO DIRECTÓRIO**
- Introduzir o nome do diretório

- Premir a tecla **ENT**

- Premir a softkey **OK** para confirmar ou

- Premir a softkey **INTERRUP.** para cancelar

Criar novo ficheiro

- Selecionar na janela esquerda o diretório em que pretende criar o novo ficheiro
- Posicionar o cursor na janela da direita

- Premir a softkey **NOVO FICHEIRO**
- Introduzir o nome do ficheiro com extensão

- Premir a tecla **ENT**

Copiar um só ficheiro

- Desloque o cursor para o ficheiro que deve ser copiado

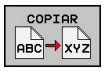

- Premir a softkey **COPIAR**: selecionar a função de copiar
- > O comando abre uma janela sobreposta.

Copiar o ficheiro para o diretório atual

- Introduzir o nome do ficheiro de destino

- Premir a tecla **ENT** ou a softkey **OK**
- > O comando copia o ficheiro para o diretório atual. O ficheiro original conserva-se guardado.

Copiar o ficheiro para um outro diretório

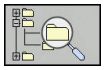

- Prima a softkey **Diretório de destino** para selecionar o diretório de destino numa janela sobreposta

- Premir a tecla **ENT** ou a softkey **OK**
- > O comando copia o ficheiro com o mesmo nome para o diretório selecionado. O ficheiro original conserva-se guardado.

> Caso tenha iniciado o processo de cópia com a tecla **ENT** ou a softkey **OK**, o comando apresenta a visualização da progressão.

Copiar os ficheiros para um outro diretório

- Selecionar a divisão do ecrã com janelas do mesmo tamanho

Janela direita:

- Premir a softkey **MOSTRA ARVORE**
- Deslocar o cursor para o diretório para onde pretende copiar os ficheiros e, com a tecla **ENT**, visualizar os ficheiros existentes neste diretório

Janela esquerda:

- Premir a softkey **MOSTRA ARVORE**
- Selecionar o diretório com os ficheiros que se pretendam copiar, e visualizar os ficheiros com a softkey **VISUAL. FICHEROS**

- Premir a softkey Marcar : Visualizar as funções para marcação dos ficheiros

- Premir a softkey Marcar ficheiro: Deslocar o cursor para o ficheiro que pretende copiar, e depois marcar. Se desejar, marque mais ficheiros da mesma maneira

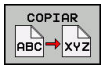

- Premir a softkey Copiar : Copiar os ficheiros marcados para o diretório de destino

Mais informações: "Marcar ficheiros", Página 105

Se se tiverem marcado ficheiros na janela da esquerda e também na da direita, o comando copia a partir do diretório em que se encontra o cursor.

Sobrescrever ficheiros

Se copiar ficheiros para um diretório onde já se encontram ficheiros com nome igual, o comando pergunta se os ficheiros podem sobrescritos no diretório de destino:

- Sobrescrever todos os ficheiros (campo **Ficheiros existentes** selecionado): premir a softkey **OK** ou
- Não sobrescrever nenhum ficheiro: premir a softkey **INTERRUP.**

Se desejar sobrescrever um ficheiro protegido, selecionar o campo **Ficheiros protegidos** ou cancelar o processo.

Copiar tabela

Importar linhas para uma tabela

Se copiar uma tabela para uma tabela existente, pode substituir linhas individuais com a softkey **SUBSTITUI CAMPOS**. Condições:

- A tabela de destino tem que existir
- O ficheiro que vai ser copiado só pode conter as linhas a substituir
- O tipo de ficheiro das tabelas tem de ser idêntico

AVISO

Atenção, possível perda de dados!

A função **SUBSTITUI CAMPOS** sobrescreve – sem consultar – todas as linhas do ficheiro de destino que estejam incluídas na tabela copiada. Antes da substituição, o comando não realiza nenhuma cópia de segurança automática do ficheiro original. Dessa forma, as tabelas podem ser irremediavelmente danificadas.

- ▶ Eventualmente, criar cópias de segurança das tabelas antes da substituição
- ▶ Utilizar **SUBSTITUI CAMPOS** com a necessária precaução

Exemplo

Num aparelho de ajuste prévio, mediu-se o comprimento e o raio de ferramenta de dez novas ferramentas. Seguidamente, o aparelho de ajuste prévio cria a tabela de ferramentas TOOL_Import.T com dez linhas, ou seja, dez ferramentas.

Proceda da seguinte forma:

- ▶ Copiar a tabela do suporte de dados externo para um diretório qualquer
- ▶ Copiar a tabela criada externamente com a gestão de ficheiros do comando para a tabela existente TOOL.T
- > O comando pergunta se deseja sobrescrever a tabela de ferramentas TOOL.T existente.
- ▶ Premir a softkey **SIM**
- > O comando sobrescreve completamente o ficheiro TOOL.T atual. Após o processo de copiar, TOOL.T compõe-se de 10 linhas.
- ▶ Em alternativa, premir a softkey **SUBSTITUI CAMPOS**
- > O comando sobrescreve as 10 linhas no ficheiro TOOL.T. O comando não altera os dados relativos às restantes linhas.

Extrair linhas de uma tabela

Nas tabelas, pode marcar uma ou diversas linhas e guardar numa tabela à parte.

Proceda da seguinte forma:

- Abrir a tabela de onde se deseja copiar linhas
- Com as teclas de seta, selecionar a primeira linha a copiar
- Premir a softkey **FUNÇÕES AUXILIARES**
- Premir a softkey **TAG**
- Se necessário, marcar mais linhas
- Premir a softkey **GUARDAR COMO**
- Introduzir um nome para a tabela onde as linhas selecionadas devem ser guardadas

Copiar diretório

- Desloque o cursor para a janela da direita, para o diretório que pretende copiar
- Prima a softkey **COPIAR**
- > O comando abre a janela para a seleção do diretório de destino.
- Selecionar o diretório de destino e confirmar com a tecla **ENT** ou com a softkey **OK**
- > O comando copia o diretório selecionado, incluindo os subdiretórios, para o diretório de destino escolhido.

Escolher um dos últimos ficheiros selecionados

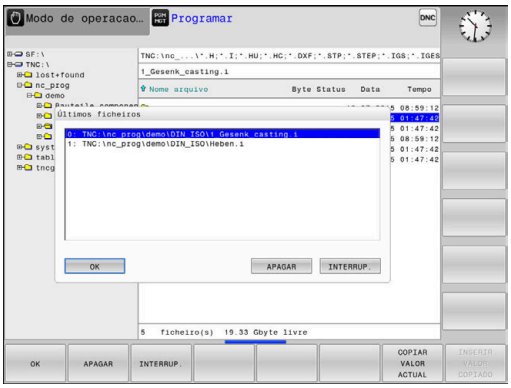

- Chamar a Gestão de Ficheiros: premir a tecla **PGM MGT**

- Visualizar os últimos dez ficheiros selecionados: premir a softkey **ULTIMO ARQUIVO**

Prima as teclas de setas para mover o cursor sobre o ficheiro que pretende selecionar:

- Move o cursor para cima e para baixo numa janela

- Selecionar ficheiro: premir a softkey **OK** ou

- Premir a tecla **ENT**

> Com a softkey **COPIAR VALOR ACTUAL**, pode copiar o caminho de um ficheiro marcado. Pode reutilizar o caminho copiado mais tarde, p. ex., numa chamada de programa, com a ajuda da tecla **PGM CALL**.

Apagar ficheiro

AVISO

Atenção, possível perda de dados!

A função **APAGAR** elimina o ficheiro definitivamente. Antes da eliminação, o comando não realiza nenhuma cópia de segurança automática do ficheiro, p. ex., na Reciclagem. Dessa forma, os ficheiros são eliminados sem possibilidade de recuperação.

- Fazer regularmente uma cópia de segurança dos dados importantes em unidades de dados externas

Proceda da seguinte forma:

- Mover o cursor para o ficheiro que se deseja eliminar

- Premir a softkey **APAGAR**
- > O comando pergunta se o ficheiro deve ser apagado.
- Premir a softkey **OK**
- > O comando elimina o ficheiro.
- Em alternativa, premir a softkey **INTERRUP.**
- > O comando interrompe o processo.

Apagar diretório

AVISO

Atenção, possível perda de dados!

A função **LIMPAR TUDO** elimina definitivamente todos os ficheiros do diretório. Antes da eliminação, o comando não realiza nenhuma cópia de segurança automática dos ficheiros, p. ex., na Reciclagem. Dessa forma, os ficheiros são eliminados sem possibilidade de recuperação.

- Fazer regularmente uma cópia de segurança dos dados importantes em unidades de dados externas

Proceda da seguinte forma:

- Deslocar o cursor para o diretório que se pretende eliminar

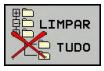

- Premir a softkey **APAGAR**
- > O comando pergunta se o diretório deve ser eliminado com todos os subdiretórios e ficheiros.
- Premir a softkey **OK**
- > O comando elimina o diretório.
- Em alternativa, premir a softkey **INTERRUP.**
- > O comando interrompe o processo.

Marcar ficheiros

Softkey	Função de marcação
TAG ARQUIVO	Marcar um só ficheiro
TAG TODOS ARQUIVOS	Marcar todos os ficheiros dum diretório
UNTAG ARQUIVO	Anular a marcação para um só ficheiro
UNTAG TODOS ARQUIVOS	Anular a marcação para todos os ficheiros
COPIA TAG	Copiar todos os ficheiros marcados

Podem usar-se simultaneamente funções tais como copiar ou apagar ficheiros tanto para cada ficheiro individual como para vários ficheiros. Marcam-se vários ficheiros da seguinte forma:

- Deslocar o cursor para o primeiro ficheiro

TAG

- Visualizar funções de marcação: premir a softkey **TAG**

TAG ARQUIVO

- Marcar um ficheiro: premir a softkey **TAG ARQUIVO**

- Deslocar o cursor para outro ficheiro

TAG ARQUIVO

- Marcar o outro ficheiro: premir a softkey **TAG ARQUIVO**, etc.

Copiar ficheiros marcados:

- Abandonar a barra de softkeys ativa

COPIAR

- Premir a softkey **COPIAR**

Apagar ficheiros marcados:

- Abandonar a barra de softkeys ativa

APAGAR

- Premir a softkey **APAGAR**

Mudar o nome do ficheiro

- Desloque o cursor para o ficheiro a que pretende mudar o nome

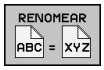

- Selecionar a função para mudança de nome: Premir a softkey **RENOMEAR**
- Introduzir o novo nome do ficheiro; o tipo de ficheiro não pode ser modificado
- Efetuar mudança de nome: premir a softkey **OK** ou a tecla **ENT**

Classificar ficheiros

- Escolha a pasta onde gostaria de classificar os ficheiros

- Premir a softkey **CLASSIFIC**
- Escolher a softkey com os critérios de representação correspondentes
  - **CLASSIF. POR NOMES**
  - **CLASSIF. POR TAMANHO**
  - **CLASSIF. POR DATA**
  - **CLASSIF. POR TIPO**
  - **CLASSIF. POR ESTADO**
  - **NÃO CLAS.**

Funções auxiliares

Proteger ficheiro/anular a proteção do ficheiro

- Deslocar o cursor para o ficheiro a proteger

- Selecionar funções auxiliares:
  Premir a softkey **MAIS FUNCOES**

- Ativar proteção de ficheiro:
  Premir a softkey **PROTEGER**

> O ficheiro fica com o símbolo de proteção.

- Anular a proteção do ficheiro:
  Premir a softkey **DESPROT.**

Escolher editor

- Deslocar o cursor para o ficheiro a abrir

- Selecionar funções auxiliares:
  Premir a softkey **MAIS FUNCOES**

- Seleção do editor:
  Premir a softkey **SELECÇ. EDITOR**
- Marcar o editor pretendido
  - **TEXT-EDITOR** para ficheiros de texto, p. ex., **.A** ou **.TXT**
  - **PROGRAM-EDITOR** para programas NC **.H** e **.I**
  - **TABLE-EDITOR** para tabelas, p. ex., **.TAB** ou **.T**
  - **BPM-EDITOR** para tabelas de paletes **.P**
- premir a softkey **OK**

Conectar e retirar dispositivo USB

O comando reconhece automaticamente os dispositivos USB conectados com o sistema de ficheiros suportado.

Para remover um dispositivo USB, proceda da seguinte forma:

- Mover o cursor para a janela da esquerda
- Premir a softkey **MAIS FUNCOES**

- Remover o dispositivo USB

Mais informações: Manual do Utilizador Preparar, testar e executar programas NC

4

Ferramentas

4.1 Introduções relativas à ferramenta

Avanço F

O avanço **F** é a velocidade com que a ferramenta se desloca na sua trajetória. O avanço máximo pode ser diferente para cada eixo da máquina, e é determinado nos parâmetros da máquina.

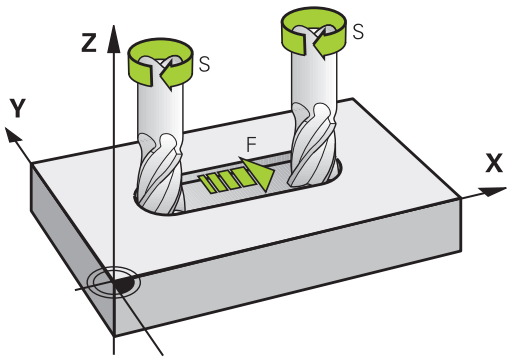

Introdução

É possível introduzir o avanço no bloco **TOOL CALL**, bloco (chamada da ferramenta) e em cada bloco de posicionamento.

Mais informações: "Elaboração de blocos NC com as teclas de movimentos de trajetória ", Página 130

Nos programas em mm, o avanço **F** deverá ser indicado na unidade mm/min, nos programas em polegadas, devido à resolução, em 1/10 poleg./min. Em alternativa, com a ajuda das softkeys correspondentes, pode definir o avanço em milímetros por rotação (mm/1) **FU** ou em milímetros por dente (mm/dente) **FZ**.

Marcha rápida

Para a marcha rápida, introduza**F MAX**. Para introduzir **F MAX** na pergunta de diálogo **Avanço F= ?**, prima a tecla **ENT** ou a softkey **FMAX**.

> Para deslocar a sua máquina em marcha rápida, também pode programar o valor numérico respetivo, p.ex., **F30000**. Esta marcha rápida, contrariamente a **FMAX**, não atua somente bloco a bloco, mas também até se programar um novo avanço.

Tempo de atuação

O avanço programado com um valor numérico é válido até ao bloco NC em que se programe um novo avanço. **F MAX** só é válido para o bloco NC em que foi programado. Após o bloco NC com **F MAX** aplica-se novamente o último avanço programado com valor numérico.

Alteração durante a execução do programa

Durante a execução do programa, pode-se modificar o avanço com o potenciómetro de avanço F para esse avanço.

O potenciómetro de avanço reduz o avanço programado, não o avanço calculado pelo comando.

Velocidade S do mandril

A velocidade do mandril S é introduzida em rotações por minuto (rpm) num bloco **TOOL CALL** (chamada da ferramenta). Em alternativa, é possível também definir uma velocidade de corte Vc em metros por minuto (m/min).

Programar uma modificação

O programa NC permite modificar a velocidade do mandril com um bloco **TOOL CALL**, introduzindo exclusivamente a nova velocidade do mandril.

Proceda da seguinte forma:

TOOL CALL
- Premir a tecla **TOOL CALL**
- Passar a pergunta do diálogo **Número de Ferramenta?** com a tecla **NO ENT**
- Ignorar a pergunta do diálogo **Eixo de mandril paralelo Y/Y/Z?** com a tecla **NO ENT**
- Introduzir a nova velocidade do mandril no diálogo **Velocidade do mandril S= ?** ou alternar para a introdução de velocidade de corte com a softkey **VC**

END
- Confirmar com a tecla **END**

Nos casos seguintes, o comando modifica apenas a velocidade:
- Bloco **TOOL CALL** sem nome da ferramenta, número da ferramenta e eixo da ferramenta
- Bloco **TOOL CALL** sem nome da ferramenta, número da ferramenta, com o mesmo eixo da ferramenta que no bloco **TOOL CALL** anterior

Nos casos seguintes, o comando executa a macro de troca de ferramenta e, se necessário, insere uma ferramenta gémea.
- Bloco **TOOL CALL** com número da ferramenta
- Bloco **TOOL CALL** com nome da ferramenta
- Bloco **TOOL CALL** sem nome da ferramenta ou número da ferramenta, mas com uma direção do eixo da ferramenta modificada

Modificação durante a execução do programa

Durante a execução do programa, é possível modificar a velocidade do mandril com o potenciómetro de velocidade S para a velocidade do mandril.

4.2 Dados de ferramenta

Condição para a correção da ferramenta

Normalmente, as coordenadas dos movimentos de trajetória / são programadas tal como a peça de trabalho está cotada no desenho. Para que o comando possa calcular a trajetória do ponto central da ferramenta, isto é, para poder realizar uma correção da ferramenta, tem de se introduzir o comprimento e o raio de cada ferramenta utilizada.

Tanto é possível introduzir os dados da ferramenta com a função **TOOL DEF** diretamente no programa NC, como em separado nas tabelas de ferramentas. Se introduzir os dados da ferramenta em tabelas, dispõe de outras informações específicas da ferramenta. O comando tem em conta todas as informações introduzidas quando se executa o programa NC.

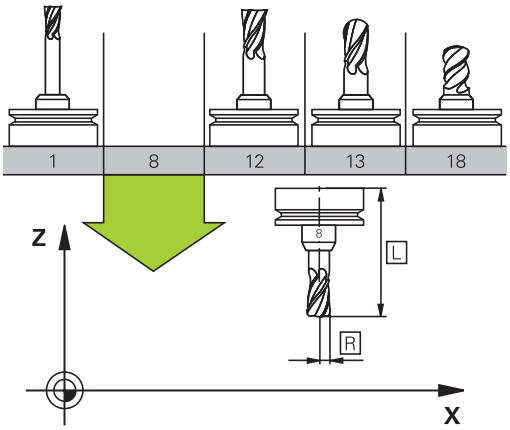

Número de ferramenta, nome de ferramenta

Cada ferramenta é caracterizada com um número de 0 a 32767. Ao trabalhar com tabelas de ferramenta, também é possível indicar nomes de ferramentas. Os nomes das ferramentas podem consistir, no máximo, de 32 carateres.

> **Caracteres permitidos**: # $ % & , - _ . 0 1 2 3 4 5 6 7 8 9 @ A B C D E F G H I J K L M N O P Q R S T U V W X Y Z
>
> Ao guardar, o comando substitui automaticamente as minúsculas pelas maiúsculas correspondentes.
>
> **Caracteres proibidos**: <espaço> ! “ ’ ( ) * + : ; < = > ? [/] ^ ` { | } ~

A ferramenta com o número 0 determina-se como ferramenta zero e tem o comprimento L=0 e o raio R=0. Nas tabelas de ferramentas, deve definir também a ferramenta T0 com L=0 e R=0.

Comprimento de ferramenta L

Deve-se introduzir o comprimento L da ferramenta, em princípio, como comprimento absoluto referente ao ponto de referência da ferramenta. O comando necessita obrigatoriamente da longitude total da ferramenta para diversas funções em combinação com a maquinação de eixos múltiplos.

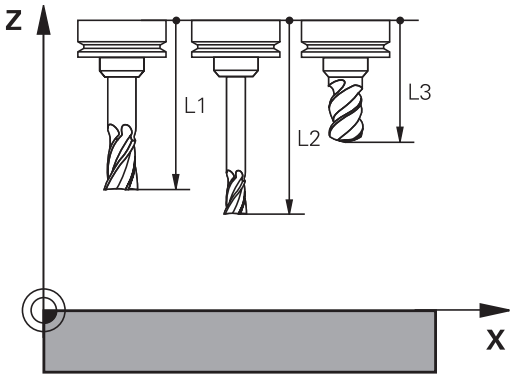

Raio de ferramenta R

O raio R da ferramenta é introduzido diretamente.

Valores delta para comprimentos e raios

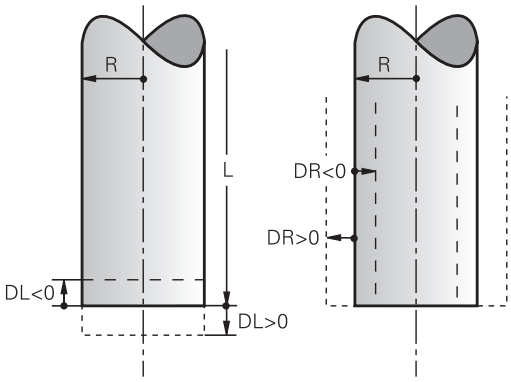

Os valores delta indicam desvios do comprimento e do raio das ferramentas.

Um valor delta positivo corresponde a uma medida excedente (**DL**, **DR**>0). Numa maquinagem com medida excedente, introduza este valor excedente na programação por meio de uma chamada da ferramenta **TOOL CALL**.

Um valor delta negativo significa uma submedida (**DL**, **DR**<0). Regista-se uma submedida na tabela de ferramentas para o desgaste da ferramenta.

Os valores delta são introduzidos como valores numéricos, sendo também possível admitir num bloco **TOOL CALL** um parâmetro Q como valor.

Campo de introdução: os valores delta podem ter no máximo ± 99,999 mm.

> Os valores delta da tabela de ferramentas influenciam a representação gráfica da simulação de ablação.
>
> Os valores delta do bloco **TOOL CALL** não modificam o tamanho da **ferramenta** representado na simulação. Contudo, na simulação, os valores delta programados deslocam a **ferramenta** pelo valor definido.

> Os valores delta do bloco **TOOL CALL** influenciam a visualização de posição em função do parâmetro de máquina opcional **progToolCallDL**(N.º 124501).

Introduzir dados de ferramenta no programa NC

> Consulte o manual da sua máquina!
>
> O fabricante da máquina define o alcance funcional da função **TOOL DEF**.

O número, o comprimento e o raio para uma determinada ferramenta são definidos uma única vez no programa NC num bloco **TOOL DEF**.

Na definição, proceda da seguinte forma:

TOOL DEF

- Premir a tecla **TOOL DEF**

NÚMERO FERRAM.

- Pressionar a softkey desejada
  - **Número de ferramenta**
  - **NOME FERRAM.**
  - **EM QS**
- **Comprimento da ferramenta**: valor de correção para o comprimento
- **Raio da ferramenta**: valor de correção para o raio

Exemplo

```
4 TOOL DEF  5 L+10  R+5
```

Chamar dados de ferramenta

Antes de se chamar a ferramenta, esta deve ser definida num bloco **TOOL DEF** ou na tabela de ferramentas.

Uma chamada da ferramenta **TOOL CALL** no programa NC é programada com as seguintes indicações:

- Premir a tecla **TOOL CALL**
- **Número de ferramenta**: introduzir o número ou nome da ferramenta. Com a softkey **NOME FERRAM.**, pode introduzir um nome e com a softkey **QS**, indica-se um parâmetro de string. O comando coloca o nome da ferramenta automaticamente entre aspas. É necessário atribuir antecipadamente um nome de ferramenta a um parâmetro de string. Os nomes referem-se a um registo na tabela de ferramentas TOOL.T ativa.

- Em alternativa, premir a softkey **SELECCAO**
> O comando abre uma janela através da qual é possível selecionar uma ferramenta diretamente da tabela de ferramentas TOOL.T.
- Para chamar uma ferramenta com outros valores de correção, introduzir o índice definido na tabela de ferramentas a seguir a um sinal decimal
- **Eixo do mandril paralelo X/Y/Z**: introduzir o eixo da ferramenta
- **Velocidade do mandril S**: introduzir a velocidade do mandril S em rotações por minuto (rpm). Em alternativa, é possível definir uma velocidade de corte Vc em metros por minuto (m/min). Para isso, prima a softkey **VC**
- **Avanço F**: Introduzir o avanço **F** em milímetros por minuto (mm/min). Em alternativa, com a ajuda das softkeys correspondentes, pode definir o avanço em milímetros por rotação (mm/1) **FU** ou em milímetros por dente (mm/dente) **FZ**. O avanço atua até se programar um novo avanço num bloco de posicionamento ou num bloco **TOOL CALL**
- **Medida excedente de comprimento DL da ferramenta**: valor delta para o comprimento da ferramenta
- **Medida excedente de raio DR da ferramenta**: valor delta para o raio da ferramenta
- **Medida excedente de raio DR2 da ferramenta**: valor delta para o raio da ferramenta

Nos casos seguintes, o comando modifica apenas a velocidade:

- Bloco **TOOL CALL** sem nome da ferramenta, número da ferramenta e eixo da ferramenta
- Bloco **TOOL CALL** sem nome da ferramenta, número da ferramenta, com o mesmo eixo da ferramenta que no bloco **TOOL CALL** anterior

Nos casos seguintes, o comando executa a macro de troca de ferramenta e, se necessário, insere uma ferramenta gémea.

- Bloco **TOOL CALL** com número da ferramenta
- Bloco **TOOL CALL** com nome da ferramenta
- Bloco **TOOL CALL** sem nome da ferramenta ou número da ferramenta, mas com uma direção do eixo da ferramenta modificada

Seleção de ferramenta na janela sobreposta

Ao abrir-se a janela sobreposta para seleção de ferramenta, o comando marca todas as ferramentas existentes no carregador de ferramenta a verde.

Pode procurar uma ferramenta na janela sobreposta da seguinte forma:

- Premir a tecla **GOTO**
- Em alternativa, premir a softkey **PESQUISAR**
- Introduzir o nome ou o número da ferramenta

- Premir a tecla **ENT**
- > O comando salta para a primeira ferramenta com o critério de pesquisa introduzido.

É possível executar as funções seguintes utilizando o rato conectado:

- Ao clicar numa coluna do cabeçalho da tabela, o comando ordena os dados em sequência ascendente ou descendente.
- Clicando numa coluna do cabeçalho da tabela e deslocando-a, em seguida, com o botão do rato pressionado, é possível modificar a largura da coluna

As janelas sobrepostas visíveis podem ser configuradas separadamente uma da outra, para pesquisar por número da ferramenta ou por nome da ferramenta. A sequência de ordenação e as larguras de coluna mantêm-se inalteradas mesmo depois de se desligar o comando.

Chamada de ferramenta

Chama-se a ferramenta número 5 no eixo Z da ferramenta com velocidade do mandril 2500 rpm/min e um avanço de 350 mm/min. A medida excedente para o comprimento da ferramenta e o raio 2 da ferramenta é de 0,2 ou 0,05 mm, a submedida do raio da ferramenta de 1 mm.

Exemplo

```
20 TOOL CALL  5.2 Z  S2500 F350  DL+0,2 DR-1  DR2+0,05
```

O **D** antes de **L**, **R** e **R2** representa o valor delta.

Pré-seleção de ferramentas

Consulte o manual da sua máquina!

A pré-seleção das ferramentas com **TOOL DEF** é uma função dependente da máquina.

Quando se utilizem tabelas de ferramentas, faz-se então uma pré-seleção com um bloco **TOOL DEF** para a ferramenta a utilizar a seguir. Para isso, indique o número de ferramenta, um parâmetro Q, parâmetro QS ou um nome de ferramenta entre aspas.

Troca de ferramenta

Troca automática da ferramenta

Consulte o manual da sua máquina!

A troca de ferramenta é uma função dependente da máquina.

Numa troca automática da ferramenta, não se interrompe a execução do programa. Numa chamada da ferramenta com **TOOL CALL**, o comando troca a ferramenta do carregador de ferramentas.

Troca automática da ferramenta ao exceder-se o tempo de vida:M101

Consulte o manual da sua máquina!

M101 é uma função dependente da máquina.

Ao expirar um tempo de vida predefinido, o comando pode trocar automaticamente uma ferramenta gémea e prosseguir com a maquinagem. Para tal, ative a função adicional **M101**. Pode-se anular novamente o efeito do **M101** com a tecla **M102**.

Na tabela de ferramentas, registe o tempo de vida da ferramenta na coluna **TIME2**, depois do que a maquinagem deve ser prosseguida com uma ferramenta gémea. O comando regista o tempo de vida atual da máquina na coluna **CUR_TIME**.

Se o tempo de vida atual exceder **TIME2**, no ponto de programa seguinte possível é trocada uma ferramenta gémea, no máximo, um minuto após expirar a vida útil. A mudança realiza-se apenas depois de o bloco NC estar terminado.

AVISO

Atenção, perigo de colisão!

Com uma troca automática de ferramenta por **M101**, o comando retrai sempre em primeiro lugar a ferramenta no eixo da ferramenta. Durante a retração, nas ferramentas que produzem indentações, existe perigo de colisão, p. ex., em trabalhos com fresa-disco ou fresa de ranhura em T!

- Desativar a troca de ferramenta com **M102**

Após a troca de ferramenta, se o fabricante da máquina não tiver aplicado outras definições, o comando posiciona de acordo com a lógica seguinte:

- Se a posição de destino no eixo da ferramenta se encontrar abaixo da posição atual, o eixo da ferramenta é posicionado em último lugar
- Se a posição de destino no eixo da ferramenta se encontrar acima da posição atual, o eixo da ferramenta é posicionado em primeiro lugar

Parâmetro de introdução BT (Block Tolerance)

Através da verificação do tempo de vida e do cálculo de troca automática de ferramenta, pode-se aumentar o tempo de maquinagem, dependendo do programa NC. Neste caso, pode exercer influência com o parâmetro de introdução opcional **BT** (Block Tolerance).

Se se introduzir a função **M101**, o comando continua o diálogo com uma pergunta sobre **BT**. Aqui define-se a quantidade de blocos NC (1 - 100) com que a troca automática de ferramenta pode ser retardada. O tempo de vida pelo qual a troca de ferramenta pode ser retardada daí resultante depende do conteúdo dos blocos NC (p. ex., avanço, trajeto de percurso). Se não se definir **BT**, o comando utiliza o valor 1 ou, se necessário, um valor padrão determinado pelo fabricante da máquina.

Quanto mais alto for o valor **BT**, menor será o efeito de um eventual prolongamento do tempo de vida através da função **M101**. Certifique-se de que troca automática de ferramenta é assim executada mais tarde!

Para calcular um valor de saída adequado para **BT**, utilize a fórmula **BT = 10 : tempo médio de maquinagem de um bloco NC em segundos**. Arredonde o resultado para um número inteiro. Caso o valor calculado seja superior a 100, utilize o valor máximo de introdução 100.

Se quiser repor o tempo de vida atual de uma ferramenta (p. ex., após uma troca de placas de lâminas), registe o valor 0 na coluna CUR_TIME.

Condições para a troca de ferramenta com M101

Utilize como ferramenta gémea apenas ferramentas com o mesmo raio. O comando não verifica automaticamente o raio da ferramenta.

Se for necessário que o comando verifique o raio da ferramenta gémea, no programa NC, indique **M108**.

O comando executa a troca automática de ferramenta num ponto de programa adequado. A troca automática de ferramenta não é executada:

- durante a execução de ciclos de maquinagem
- enquanto uma correção de raio (**RR**/**RL**) estiver ativa
- diretamente após uma função de aproximação **APPR**
- diretamente antes de uma função de afastamento **DEP**
- diretamente antes e depois de **CHF** e **RND**
- durante a execução de macros
- durante a execução de uma troca de ferramenta
- diretamente após um bloco **TOOL CALL** ou **TOOL DEF**
- durante a execução de ciclos SL

Cobrir tempo de vida

Esta função deve ser ativada e ajustada pelo fabricante da máquina.

O estado da ferramenta no final do tempo de vida planeado depente, entre outras coisas, do tipo de ferramenta, do género de maquinagem e do material da peça de trabalho. Na coluna **OVRTIME** da tabela de ferramentas, indique o tempo em minutos que a ferramenta pode ser utilizada além do tempo de vida.

O fabricante da máquina determina se esta coluna é ativada e de que forma é utilizada na procura de ferramenta.

4.3 Correção de ferramenta

Introdução

O comando corrige a trajetória da ferramenta segundo o valor de correção para o comprimento da ferramenta no eixo do mandril e segundo o raio da ferramenta no plano de maquinagem.

Se se criar o programa NC diretamente no comando, a correção do raio da ferramenta atua apenas no plano de maquinagem.

O comando considera então até cinco eixos, incluindo os eixos rotativos.

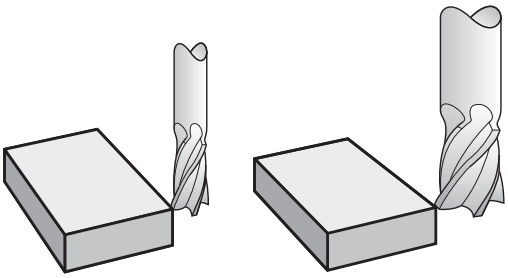

Correção do comprimento da ferramenta

A correção de ferramenta para o comprimento atua assim que se chama uma ferramenta. Elimina-se logo que se chama uma ferramenta com o comprimento L=0 (p. ex., **TOOL CALL 0**).

AVISO

Atenção, perigo de colisão!

O comando utiliza os comprimentos de ferramenta definidos para a correção do comprimento da ferramenta. Comprimentos de ferramenta incorretos provocam também uma correção do comprimento da ferramenta errada. Em ferramentas com o comprimento **0** e após uma **TOOL CALL 0**, o comando não executa nenhuma correção de comprimento nem nenhuma verificação de colisão. Durante os posicionamentos de ferramenta seguintes, existe perigo de colisão!

- Definir as ferramentas sempre com o comprimento de ferramenta efetivo (não apenas diferenças)
- Utilizar **TOOL CALL 0** exclusivamente para esvaziar o mandril

Na correção do comprimento, têm-se em conta os valores delta do bloco **TOOL CALL** e também da tabela de ferramentas.

Valor de correção = **L** + **DL** $_{\text{TOOL CALL}}$ + **DL**$_{\text{TAB}}$ com

L:	Comprimento de ferramenta **L** do bloco **TOOL DEF** ou da tabela de ferramentas
DL $_{\text{TOOL CALL}}$:	Medida excedente **DL** para o comprimento do bloco **TOOL CALL**
DL $_{\text{TAB}}$:	Medida excedente **DL** para comprimento, tirada da tabela de ferramentas

Correção do raio da ferramenta

O bloco do programa para um movimento da ferramenta contém:

- **RL** ou **RR** para uma correção de raio
- **R0**, quando não se pretende realizar nenhuma correção de raio

A correção de raio atua assim que se chama uma ferramenta e se faz uma deslocação num movimento paralelo ao eixo no plano de maquinagem com **RL** ou **RR**.

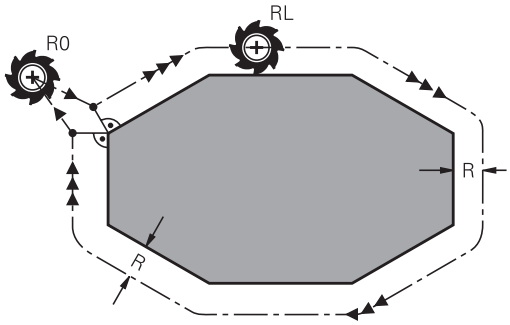

> O comando anula a correcção de raio nos seguintes casos:
> - Bloco linear com **R0**
> - Função **DEP** para sair de um contorno
> - Seleção de um novo programa NC através de **PGM MGT**

Na correção de raio, o comando tem em conta os valores delta do bloco **TOOL CALL** e também da tabela de ferramentas:

Valor de correção = **R** + $\mathbf{DR}_{\text{TOOL CALL}}$ + $\mathbf{DR}_{\text{TAB}}$ com

R:	Raio de ferramenta **R** do bloco **TOOL DEF** ou da tabela de ferramentas
$\mathbf{DR}_{\text{TOOL CALL}}$:	Medida excedente **DR** para o raio do bloco **TOOL CALL**
$\mathbf{DR}_{\text{TAB}}$:	Medida excedente **DR** para o raio da tabela de ferramentas

Movimentos de trajetória sem correção do raio: R0

A ferramenta desloca-se no plano de maquinagem com o seu ponto central na trajetória programada, ou nas coordenadas programadas.

Aplicação: furar, posicionamento prévio.

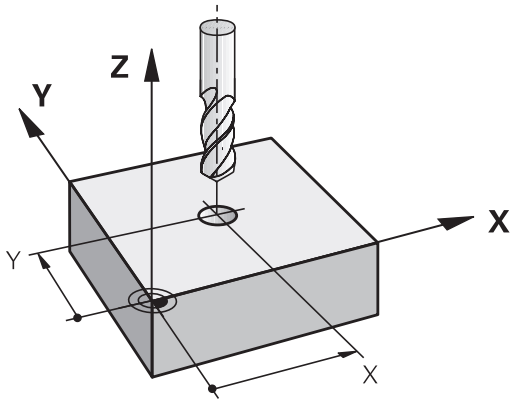

Movimentos de trajetória com correção de raio: RR e RL

RR: A ferramenta desloca-se à direita do contorno

RL: A ferramenta desloca-se à esquerda do contorno

O ponto central da ferramenta tem assim a distância entre o raio da ferramenta e o contorno programado. **À direita** e **À esquerda** designam a posição da ferramenta na direção de deslocação ao longo do contorno da peça de trabalho.

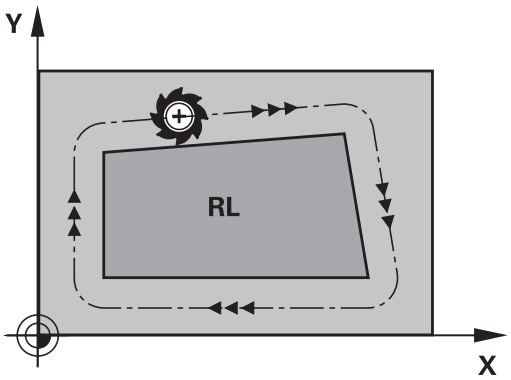

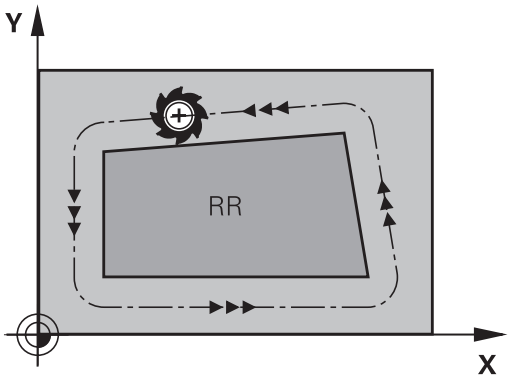

> Entre dois blocos NC com correção de raio diferente **RR** e **RL**, deve existir, no mínimo, um bloco de deslocação no plano de maquinagem sem correção de raio (ou seja, com **R0**).
>
> O comando ativa uma correção de raio no final do bloco NC em que se programou a correção pela primeira vez.
>
> Ao ativar a correção de raio com **RR/RL** e suprimindo com **R0**, o comando posiciona a ferramenta sempre na perpendicular no ponto inicial ou final programado. Posicione a ferramenta antes do primeiro ponto do contorno ou a seguir ao último ponto do contorno, para que o contorno não fique danificado.

Introdução da correção de raio

Introduza a correção do raio num bloco **L**. Introduzir as coordenadas do ponto de destino e confirmar com a tecla **ENT**.

CORREÇ. DE RAIO: RL/RR/SEM CORREÇ. ?

- Deslocação da ferramenta pela esquerda do contorno programado: premir a softkey **RL**, ou

- Deslocação da ferramenta pela direita do contorno programado: premir a softkey **RR**, ou

- Deslocação da ferramenta sem correção de raio ou eliminar a correção: premir a tecla **ENT**

- Terminar o bloco NC: premir a tecla **END**

Correção de raio: maquinar esquinas

- Esquinas externas:
  Se tiver programado uma correção de raio, o comando desloca a ferramenta nas esquinas exteriores segundo um círculo de transição. Se necessário, o comando reduz o avanço nas esquinas exteriores, por exemplo, quando se efetuam grandes mudanças de direção
- Esquinas interiores:
  Nas esquinas interiores, o comando calcula o ponto de intersecção das trajetórias para o qual o ponto central da ferramenta se desloca com correção. A partir deste ponto, a ferramenta desloca-se ao longo do elemento seguinte do contorno. Desta forma, a peça de trabalho não fica danificada nos cantos interiores. Assim, não se pode selecionar um raio da ferramenta com um tamanho qualquer para um determinado contorno

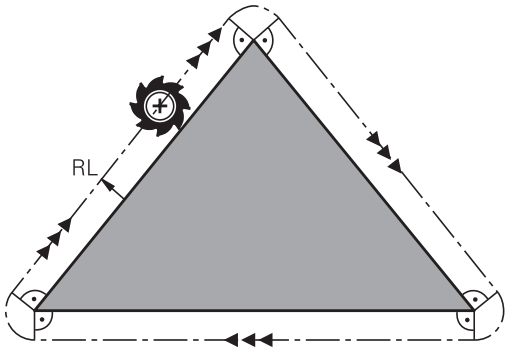

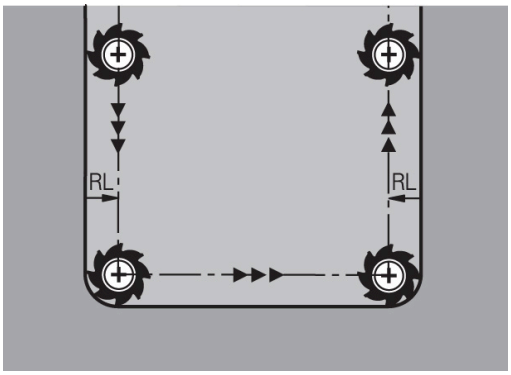

AVISO

Atenção, perigo de colisão!

Para que o comando possa aproximar ou sair de um contorno, necessita de posições de aproximação e afastamento seguras. Estas posições têm que permitir os movimentos de compensação ao ativar e desativar a correção de raio. Posições incorretas podem provocar danos no contorno. Durante a maquinagem, existe perigo de colisão!

- programar posições de aproximação e afastamento seguras fora do contorno
- considerar o raio de ferramenta
- considerar a estratégia de aproximação

5

Programar contornos

5.1 Movimentos da ferramenta

Funções de trajetória

O contorno de uma peça de trabalho é composto, habitualmente, por vários elementos de contorno como retas e arcos de círculo. Com as funções de trajetória, poderá programar os movimentos da ferramenta para **retas** e **arcos de círculo**.

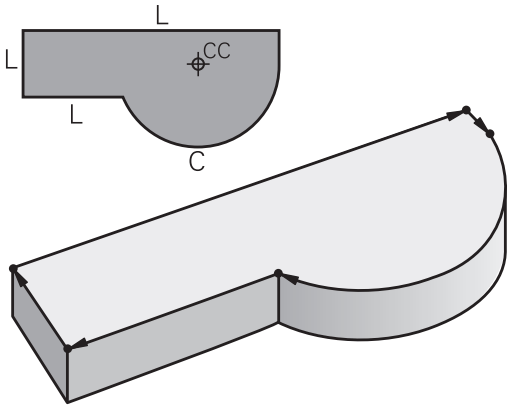

Programação livre de contornos FK

Quando não existir um plano cotado, e as indicações das dimensões no programa NC estiverem incompletas, programe o contorno da peça de trabalho com a livre programação de contornos. O comando calcula as indicações que faltam.

Com a programação FK, também se programam movimentos da ferramenta para **retas** e **arcos de círculo**.

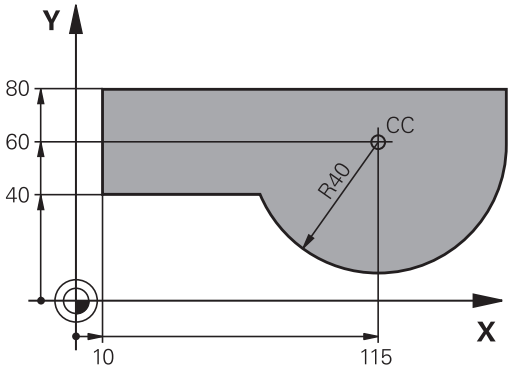

Funções auxiliares M

Com as funções auxiliares do comando, comandam-se

- a execução do programa, p. ex. uma interrupção da execução
- as funções da máquina, como p.ex. ligar e desligar a rotação do mandril e o agente refrigerante
- o comportamento da ferramenta na trajetória

Subprogramas e repetições parciais de um programa

Introduza só uma vez como subprogramas ou repetições parciais de um programa os passos de maquinagem que se repetem. Se se quiser executar uma parte do programa NC apenas sob certas condições, devem determinar-se também esses passos de maquinagem num subprograma. Para além disso, um programa NC pode chamar outro programa NC e executá-lo.

Mais informações: "Subprogramas e repetições parciais de um programa", Página 233

Programação com parâmetros Q

No programa NC, substituem-se os parâmetros Q representam valores numéricos: a um parâmetro Q atribui-se um valor numérico noutra posição. Com os parâmetros Q podem-se programar funções matemáticas que comandem a execução do programa ou descrevam um contorno.

Para além disso, com a ajuda da programação de parâmetros Q também é possível efetuar medições com um apalpador 3D durante a execução do programa.

Mais informações: "Programar parâmetros Q", Página 253

5.2 Noções básicas sobre as funções de trajetória

Programar o movimento da ferramenta para uma maquinagem

Quando criar um programa NC, programe sucessivamente as funções de trajetória para cada um dos elementos do contorno da peça de trabalho. Para isso, introduza as coordenadas para os pontos finais dos elementos do contorno indicadas no desenho. Com a indicação das coordenadas, os dados da ferramenta e a correção do raio, o comando calcula o percurso real da ferramenta.

O comando desloca simultaneamente todos os eixos da máquina que se programaram no bloco NC de uma função de trajetória.

Movimentos paralelos aos eixos da máquina

Se o bloco NC contiver uma indicação de coordenadas, o comando desloca a ferramenta paralelamente ao eixo da máquina programado.

Consoante o tipo de máquina, na execução desloca-se a ferramenta ou a mesa da máquina com a peça de trabalho fixada. A programação dos movimentos de trajetória faz-se como se fosse a ferramenta a deslocar-se.

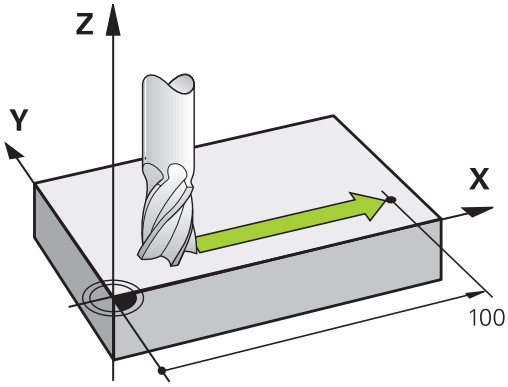

Exemplo

```
50 L  X+100
```

50	Número de bloco
L	Função de trajetória **Reta**
X+100	Coordenadas do ponto final

A ferramenta mantém as coordenadas Y e Z e desloca-se para a posição X=100.

Movimentos em planos principais

Se o bloco NC contiver duas indicações de coordenadas, o comando desloca a ferramenta no plano programado.

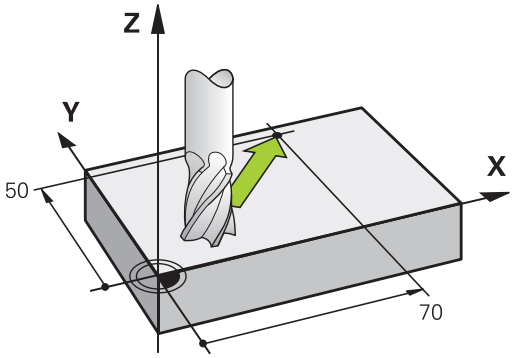

Exemplo

```
L X+70 Y+50
```

A ferramenta mantém a coordenada Z e desloca-se no plano XY para a posição X=70, Y=50.

Movimento tridimensional

Se o bloco NC contiver três indicações de coordenadas, o comando desloca a ferramenta no espaço para a posição programada.

Exemplo

```
L X+80 Y+0 Z-10
```

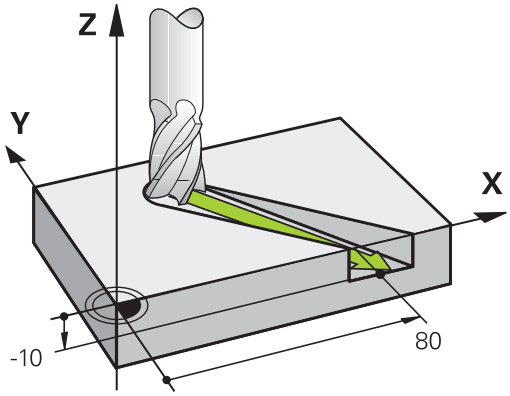

Círculos e arcos de círculo

Nos movimentos circulares, o comando desloca simultaneamente dois eixos da máquina: a ferramenta desloca-se em relação à peça segundo uma trajectória circular. Para movimentos circulares, é possível introduzir um ponto central do círculo **CC**.

Com as funções de trajetória para arcos de círculo programe círculos nos planos principais: há que definir o plano principal na chamada da ferramenta **TOOL CALL** ao determinar-se o eixo do mandril:

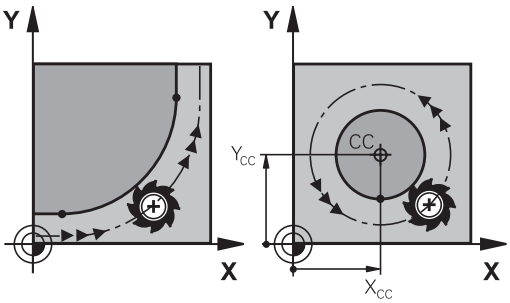

Eixo do mandril	Plano principal
Z	**XY**, também UV, XV, UY
Y	**ZX**, também WU, ZU, WX
X	**YZ**, também VW, YW, VZ

> Os círculos que não são paralelos ao plano principal são programados com a função **Inclinação do plano de maquinagem** ou com parâmetros Q.
>
> **Mais informações:** "A função PLANE: inclinação do plano de maquinagem (Opção #8)", Página 375
>
> **Mais informações:** "Princípio e resumo das funções", Página 254

Sentido de rotação DR em movimentos circulares

Para os movimentos circulares não tangentes a outros elementos do contorno, introduza o sentido de rotação da seguinte forma:

Rotação em sentido horário: **DR-**
Rotação em sentido anti-horário: **DR+**

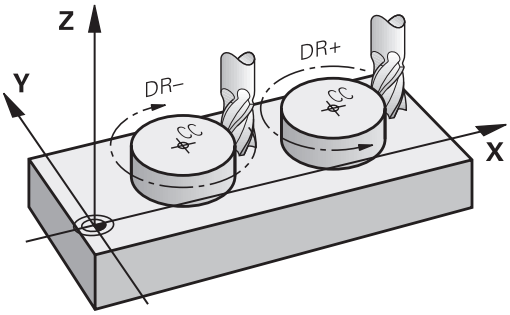

Correção do raio

A correção do raio deve estar no bloco NC com que se faz a aproximação ao primeiro elemento de contorno. A correção do raio não pode ser ativada num bloco NC para uma trajetória circular. Programe esta correção previamente num bloco linear.

Mais informações: "Movimentos de trajetória – coordenadas cartesianas", Página 142

Mais informações: "Aproximar e sair do contorno", Página 132

Posicionamento prévio

AVISO

Atenção, perigo de colisão!

O comando não realiza uma verificação de colisão automática entre a ferramenta e a peça de trabalho. Um posicionamento prévio incorreto pode, adicionalmente, causar danos no contorno. Durante o movimento de aproximação, existe perigo de colisão!

- Programar uma posição prévia adequada
- Verificar o desenvolvimento e o contorno mediante a simulação gráfica

Elaboração de blocos NC com as teclas de movimentos de trajetória

O diálogo abre-se com as teclas cinzentas de funções de trajetória. O comando vai perguntando sucessivamente todos os dados necessários e insere o bloco NC no programa NC.

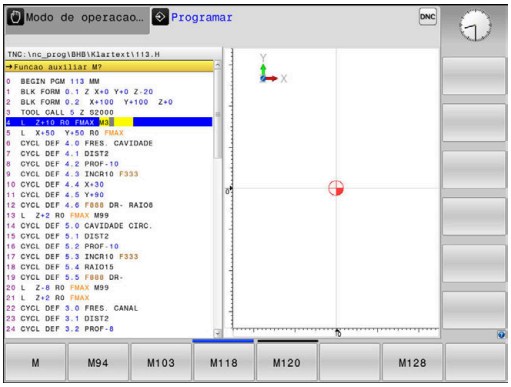

Exemplo - programação de uma reta

- Abrir o diálogo de programação: p. ex., reta

COORDENADAS ?

- Introduzir as coordenadas do ponto final da reta, por exemplo, -20 em X

COORDENADAS ?

- Introduzir as coordenadas do ponto final da reta, p. ex., 30 em Y, confirmar com a tecla **ENT**

CORRECÇ. DE RAIO: RL/RR/SEM CORREÇ. ?

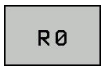

- Selecionar correção de raio: p. ex., premindo a softkey **R0**, a ferramenta desloca-se sem correção.

AVANÇO F=? / F MAX = ENT

- Introduzir **100** (avanço de p. ex., 100 mm/min; na programação com POLEG: a introdução corresponde a um avanço de 10 poleg./min.) e confirmar com a tecla **ENT** ou

- Deslocar em marcha rápida: premir a softkey **FMAX**, ou

- Deslocar com o avanço definido no bloco **TOOL CALL**: premir a softkey **F AUTO**.

FUNÇÃO AUXILIAR M ?

- Introduzir **3** (função auxiliar, p. ex., M3) e fechar o diálogo com a tecla **END**

Exemplo

```
L X-20 Y+30 R0 FMAX M3
```

5.3 Aproximar e sair do contorno

Ponto inicial e ponto final

A ferramenta desloca-se desde o ponto de partida para o primeiro ponto do contorno. Condições para o ponto de partida:

- programado sem correção do raio
- de aproximação possível sem colisão
- estar próximo do primeiro ponto de contorno

Exemplo na figura à direita:
Se determinar o ponto inicial na zona a cinzento escuro, o contorno é danificado com a aproximação ao primeiro ponto de contorno.

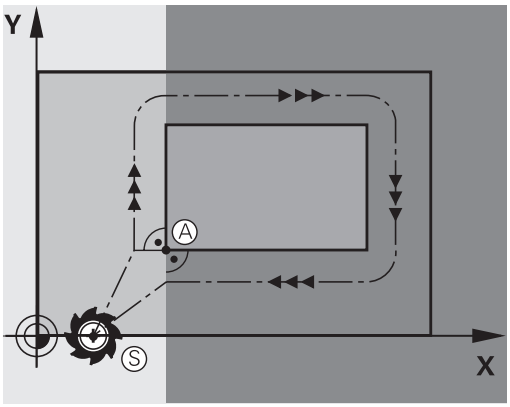

Primeiro ponto de contorno

Para o movimento da ferramenta no primeiro ponto de contorno, programe uma correção do raio.

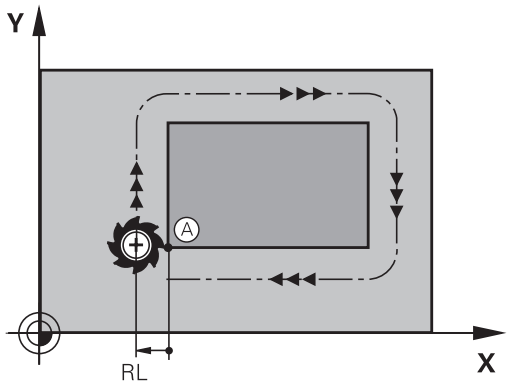

Aproximação ao ponto de partida no eixo do mandril

Na aproximação ao ponto de partida, a ferramenta tem que deslocar-se no eixo do mandril e na profundidade de trabalho. Se houver perigo de colisão, aproximação ao ponto de partida em separado no eixo do mandril.

Exemplo

```
30 L  Z-10  R0  FMAX
31 L X+20  Y+30  RL  F350
```

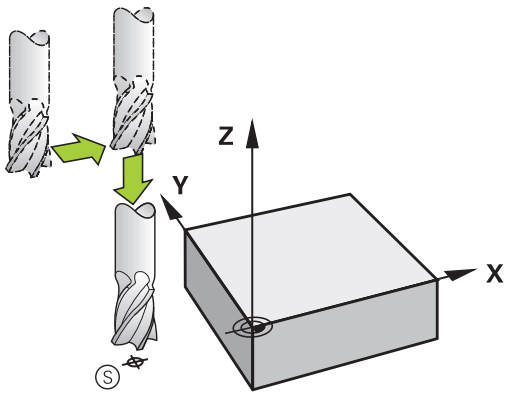

Ponto final

Condições para a seleção do ponto final:

- de aproximação possível sem colisão
- estar próximo do último ponto de contorno
- Impedir estragos no contorno: o ponto final ideal situa-se no prolongamento da trajetória da ferramenta para a maquinagem do último elemento de contorno.

Exemplo na figura à direita:
Se determinar o ponto final na zona a cinzento escuro, o contorno é danificado com a aproximação ao ponto final.

Sair do ponto final no eixo do mandril:
Ao sair do ponto final, programe o eixo do mandril em separado.

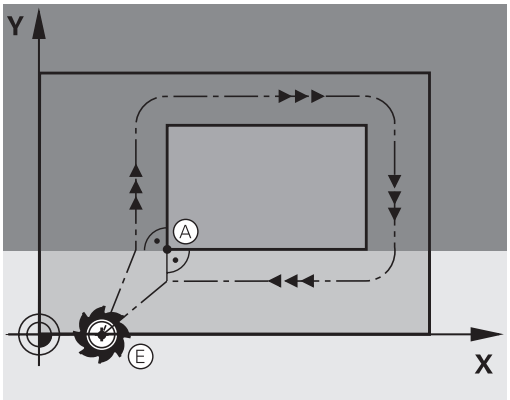

Exemplo

```
50 L X+60  Y+70  R0  F700
51 L Z+250  R0  FMAX
```

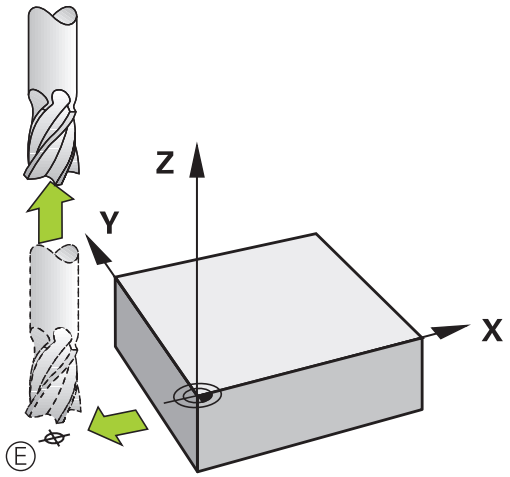

Ponto inicial e ponto final comuns

Para um ponto inicial e ponto final comuns, não programe correção do raio.

Impedir estragos no contorno: o ponto de partida ideal situa-se entre os prolongamentos das trajetórias da ferramenta para a maquinagem do primeiro e do último elemento de contorno.

Exemplo na figura à direita:
Se determinar o ponto final na zona a cinzento escuro, o contorno é danificado com a aproximação ou o afastamento do contorno.

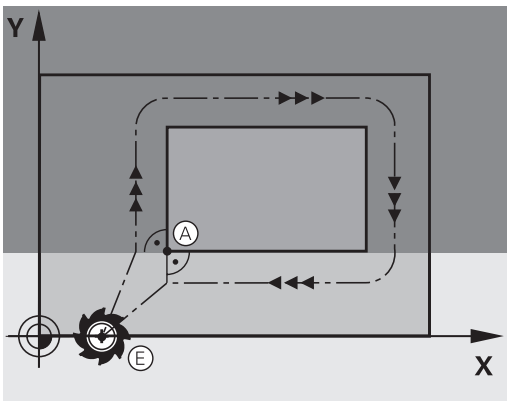

Resumo: tipos de trajetória para a aproximação e saída do contorno

As funções **APPR** (em inglês, approach = aproximação) e **DEP** (em inglês, departure = saída) ativam-se com a tecla **APPR/DEP**. Depois, com as softkeys podem-se selecionar os seguintes tipos de trajetória:

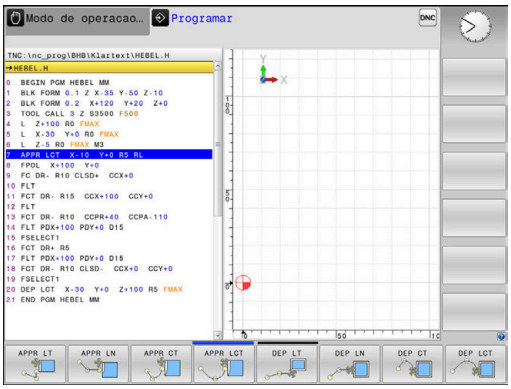

Aproximação	Saída	Função
APPR LT	DEP LT	Reta tangente
APPR LN	DEP LN	Reta perpendicular ao ponto de contorno
APPR CT	DEP CT	Trajetória circular com ligação tangencial
APPR LCT	DEP LCT	Trajetória circular tangente ao contorno, aproximação e saída dum ponto auxiliar fora do contorno segundo um segmento de reta tangente

Aproximação e saída a uma trajetória helicoidal

Na aproximação e saída a uma hélice, a ferramenta desloca-se segunda um prolongamento da hélice, unindo-se assim com uma trajetória circular tangente ao contorno. Utilize para isso a função **APPR CT** e **DEP CT**.

Posições importantes na aproximação e afastamento

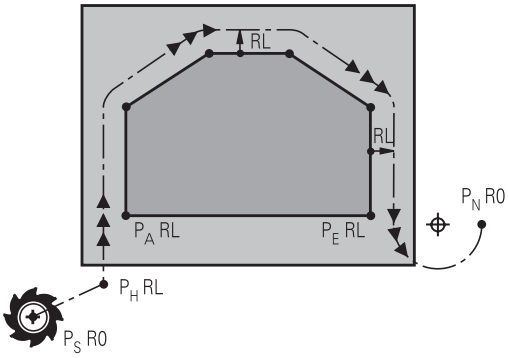

AVISO

Atenção, perigo de colisão!

O comando desloca-se da posição atual (ponto inicial P_S) para o ponto auxiliar P_H com o último avanço programado. Se se tiver programado no último bloco de posicionamento antes da função de aproximação **FMAX**, então o comando também aproxima ao ponto auxiliar P_H em marcha rápida.

- Antes da função de aproximação, programar um avanço diferente de **FMAX**

- Ponto inicial P_S
  Esta posição é programada sempre antes do bloco APPR. P_S encontra-se fora do contorno e aproxima-se sem correção do raio (R0).
- Ponto auxiliar P_H
  A aproximação e afastamento passa, em alguns tipos de trajetória, por um ponto auxiliar P_H, que o comando calcula com indicações nos blocos APPR e DEP.
- Primeiro ponto do contorno P_Ae último ponto do contorno P_E
  O primeiro ponto do contorno P_A é programado no bloco APPR; e o último ponto do contorno P_E com uma função de trajetória qualquer. Se o bloco APPR contiver também a coordenada Z, o comando desloca a ferramenta simultaneamente para o primeiro ponto de contorno P_A.
- Ponto final P_N
  A posição P_N encontra-se fora do contorno e calcula-se a partir das indicações introduzidas no bloco DEP. Se o bloco DEP contiver também a coordenada Z, o comando desloca a ferramenta simultaneamente para o ponto final P_N.

Designação	Significado
APPR	em ingl. APPRoach = Aproximação
DEP	Em ingl. DEParture = saída
L	em ingl. Line = reta
C	Em ingl. Circle = Círculo
T	Tangente (passagem contínua, plana)
N	Normal (perpendicular)

AVISO

Atenção, perigo de colisão!

O comando não realiza uma verificação de colisão automática entre a ferramenta e a peça de trabalho. Um posicionamento prévio incorreto e pontos auxiliares P_H errados podem, adicionalmente, causar danos no contorno. Durante o movimento de aproximação, existe perigo de colisão!

- Programar uma posição prévia adequada
- Verificar o ponto auxiliar P_H, o desenvolvimento e o contorno mediante a simulação gráfica

Nas funções **APPR LT**, **APPR LN** e **APPR CT**, o comando desloca o ponto auxiliar P_H com o último avanço programado (também **FMAX**). Na função **APPR LCT**, o comando desloca o ponto auxiliar P_H com o avanço programado no bloco APPR. Se antes da frase de aproximação ainda não tiver sido programado nenhum avanço, o comando emite uma mensagem de erro.

Coordenadas polares

Também é possível programar, por meio de coordenadas polares, os pontos de contorno para as seguintes funções de aproximação e afastamento:

- APPR LT torna-se APPR PLT
- APPR LN torna-se APPR PLN
- APPR CT torna-se APPR PCT
- APPR LCT torna-se APPR PLCT
- DEP LCT torna-se DEP PLCT

Para isso, prima a tecla laranja **P**, depois de ter escolhido com softkey uma função de aproximação ou de saída.

Correção do raio

A correção do raio é programada juntamente com o primeiro ponto do contorno P_A no bloco APPR. Os blocos DEP eliminam automaticamente a correção de raio!

Se programar **APPR LN** ou **APPR CT** com **R0**, o comando para a maquinagem ou simulação com uma mensagem de erro.

Este comportamento é diferente no comando iTNC 530!

Aproximação numa reta com união tangencial: APPR LT

O comando desloca a ferramenta segundo uma recta desde o ponto de partida P_S para um ponto auxiliar P_H. A partir daí, a ferramenta desloca-se para o primeiro ponto do contorno P_A sobre uma reta tangente. O ponto auxiliar P_H tem a distância **LEN** para o primeiro ponto de contorno P_A.

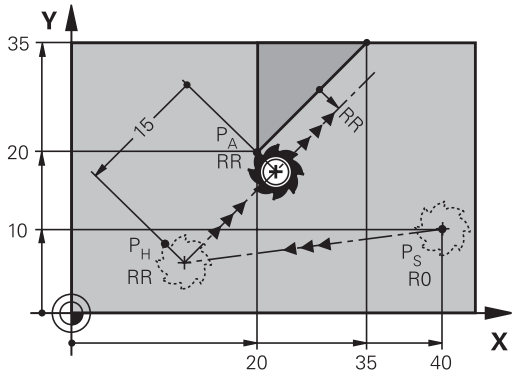

- Um tipo de trajetória qualquer: fazer a aproximação ao ponto de partida P_S
- Abrir o diálogo com a tecla **APPR DEP** e a softkey **APPR LCT**

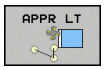

- Coordenadas do primeiro ponto do contorno P_A
- **LEN**: Distância do ponto auxiliar P_H ao primeiro ponto do contorno P_A
- Correção do raio **RR/RL** para a maquinagem

Exemplo

7 L X+40 Y+10 R0 FMAX M3	P_S sem correção de raio
8 APPR LT X+20 Y+20 Z-10 LEN15 RR F100	P_A com corr. de raio RR, distância P_H a P_A: LEN=15
9 L X+35 Y+35	Ponto final do primeiro elemento do contorno
10 L ...	Elemento de contorno seguinte

Aproximação numa reta perpendicularmente ao primeiro ponto de contorno: APPR LN

- Qualquer função de trajetória: Aproximar ao ponto inicial P_S
- Abrir o diálogo com a tecla **APPR DEP** e a softkey **APPR LN**

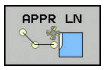

- Coordenadas do primeiro ponto do contorno P_A
- Comprimento: distância do ponto auxiliar P_H. Introduzir **LEN** sempre positivo
- Correção do raio **RR/RL** para a maquinagem

Exemplo

7 L X+40 Y+10 R0 FMAX M3	Aproximação a P_S sem correção do raio
8 APPR LN X+10 Y+20 Z-10 LEN15 RR F100	P_A com corr. do raio RR
9 L X+20 Y+35	Ponto final do primeiro elemento do contorno
10 L ...	Elemento de contorno seguinte

Aproximação numa trajetória circular com união tangente: APPR CT

O comando desloca a ferramenta segundo uma recta desde o ponto de partida P_S para um ponto auxiliar P_H. Daí desloca-se segundo uma trajetória circular tangente ao primeiro elemento do contorno e ao primeiro ponto do contorno PA.

A trajetória circular de P_H para P_A está determinada pelo raio R e o ângulo do ponto central **CCA**. O sentido de rotação da trajetória circular está indicado pelo percurso do primeiro elemento do contorno.

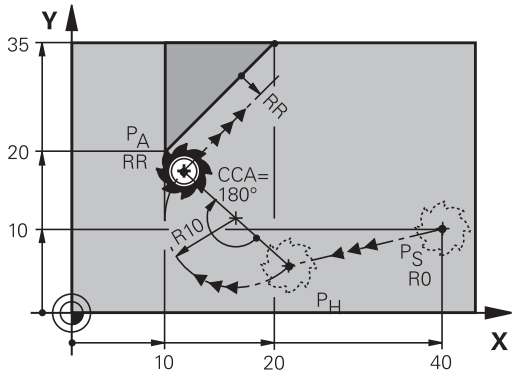

- Qualquer função de trajetória: Aproximar ao ponto inicial P_S
- Abrir o diálogo com a tecla **APPR DEP** e a softkey **APPR CT**

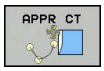

- Coordenadas do primeiro ponto do contorno P_A
- Raio R da trajetória circular
  - Aproximação pelo lado da peça de trabalho definido pela correção do raio: introduzir R positivo
  - Aproximação a partir dum lado da peça de trabalho: introduzir R negativo.
- Ângulo do ponto central **CCA** da trajetória circular
  - Introduzir CCA só positivo.
  - Máximo valor de introdução 360°
- Correção do raio **RR/RL** para a maquinagem

Exemplo

7 L X+40 Y+10 R0 FMAX M3	Aproximação a P_S sem correção do raio
8 APPR CT X+10 Y+20 Z-10 CCA180 R+10 RR F100	P_A com corr. do raio RR, Raio R=10
9 L X+20 Y+35	Ponto final do primeiro elemento do contorno
10 L ...	Elemento de contorno seguinte

Aproximação segundo uma trajetória circular tangente ao contorno e segmento de reta: APPR LCT

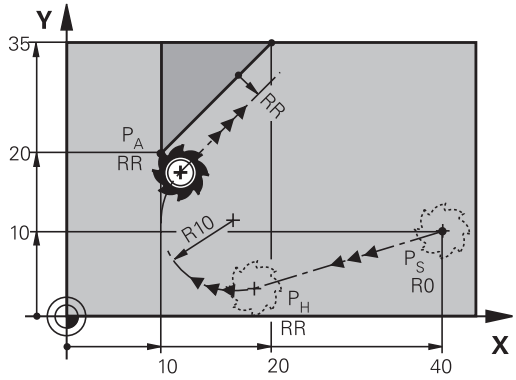

O comando desloca a ferramenta segundo uma recta desde o ponto de partida P_S para um ponto auxiliar P_H. Daí desloca-se segundo uma trajetória circular para o primeiro elemento do contorno P_A. O avanço programado na frase APPR é válido para todo o trajecto percorrido pelo comando na frase de aproximação (trajecto P_S – P_A).

Se todos os três eixos principais X, Y e Z tiverem sido programados no bloco de aproximação, então o comando desloca da posição definida antes do bloco APPR para o ponto auxiliar P_H simultaneamente em todos os três eixos. Em seguida, o comando desloca de P_H para P_A apenas no plano de maquinagem.

A trajectória circular une-se tangencialmente tanto à recta P_S - P_H como também ao primeiro elemento de contorno. Assim, a trajetória determina-se claramente através do raio R.

- Qualquer função de trajectória: Aproximar ao ponto inicial P_S
- Abrir o diálogo com a tecla **APPR DEP** e a softkey **APPR LCT**

- Coordenadas do primeiro ponto do contorno P_A
- Raio R da trajetória circular. Indicar R positivo
- Correção do raio **RR/RL** para a maquinagem

Exemplo

7 L X+40 Y+10 R0 FMAX M3	Aproximação a P_S sem correção do raio
8 APPR LCT X+10 Y+20 Z-10 R10 RR F100	P_A com corr. do raio RR, Raio R=10
9 L X+20 Y+35	Ponto final do primeiro elemento do contorno
10 L ...	Elemento de contorno seguinte

Saída segundo uma reta tangente: DEP LT

O comando desloca a ferramenta segundo uma recta do último ponto do contorno P_E para o ponto final P_N. A reta encontra-se no prolongamento do último elemento do contorno P_N situa-se na distância **LEN** de P_E.

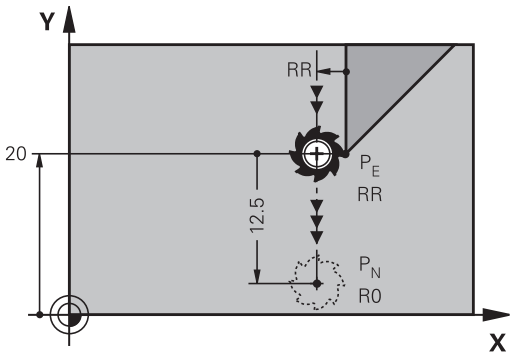

- Programar o último elemento de contorno com ponto final P_E e correção do raio
- Abrir o diálogo com a tecla **APPR DEP** e a softkey **DEP LCT**

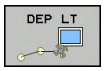

- LEN: Introduzir a distância do ponto final P_N do último elemento de contorno P_E

Exemplo

23 L Y+20 RR F100	Último elemento do contorno: P_E com correção do raio
24 DEP LT LEN12.5 F100	Sair com LEN=12,5 mm
25 L Z+100 FMAX M2	Retirar Z, retrocesso, fim do programa

Saída numa reta perpendicularmente ao último ponto do contorno: DEP LN

O comando desloca a ferramenta segundo uma recta do último ponto do contorno P_E para o ponto final P_N. A reta sai na perpendicular, do último ponto do contorno P_E. P_N situa-se a partir de P_E na distância **LEN** + raio da ferramenta.

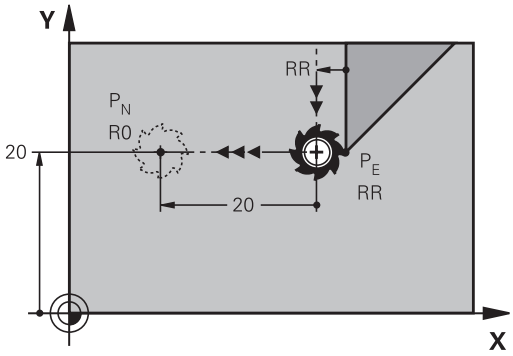

- Programar o último elemento de contorno com ponto final P_E e correção do raio
- Abrir o diálogo com a tecla **APPR DEP** e a softkey **DEP LN**

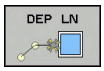

- **LEN**: introduzir a distância do ponto final P_N
  Importante: introduzir **LEN** positivo

Exemplo

23 L Y+20 RR F100	Último elemento do contorno: P_E com correção do raio
24 DEP LN LEN+20 F100	Saída perpendicular ao contorno com LEN = 20 mm
25 L Z+100 FMAX M2	Retirar Z, retrocesso, fim do programa

Saída numa trajetória circular com união tangente: DEP CT

O comando desloca a ferramenta sobre um círculo do último ponto do contorno P_E para o ponto final P_N. A trajetória circular une-se tangencialmente ao último elemento do contorno.

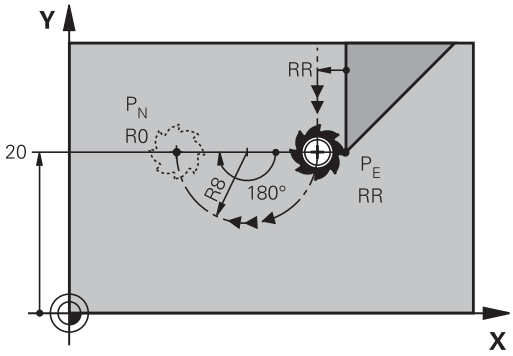

- Programar o último elemento de contorno com ponto final P_E e correção do raio
- Abrir o diálogo com a tecla **APPR DEP** e a softkey **DEP CT**

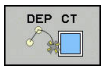

- Ângulo do ponto central **CCA** da trajetória circular
- Raio R da trajetória circular
  - A ferramenta deve sair da peça pelo lado que está determinado através da correcção do raio: Introduzir R positivo.
  - A ferramenta deve sair da peça pelo lado **oposto** que está determinado através da correcção do raio: Introduzir R negativo.

Exemplo

23 L Y+20 RR F100	Último elemento do contorno: P_E com correção do raio
24 DEP CT CCA 180 R+8 F100	Ângulo do ponto central=180°, raio da trajetória circular=8 mm
25 L Z+100 FMAX M2	Retirar Z, retrocesso, fim do programa

Aproximação segundo uma trajectória circular tangente ao contorno e segmento de recta: DEP LCT

O comando desloca a ferramenta segundo uma trajectória circular, desde o último ponto do contorno P_E para um ponto auxiliar P_H. Daí desloca-se segundo uma reta para o ponto final P_N. O último elemento de contorno e a reta de P_H – P_N têm transições tangentes com a trajetória circular. Assim, a trajetória circular determina-se claramente através do raio R.

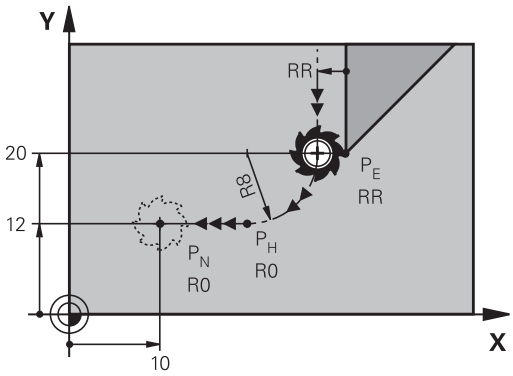

- Programar o último elemento de contorno com ponto final P_E e correção do raio
- Abrir o diálogo com a tecla **APPR DEP** e a softkey **DEP LCT**

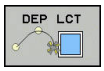

- Introduzir as coordenadas do ponto final P_N
- Raio R da trajetória circular. Introduzir R positivo

Exemplo

23 L Y+20 RR F100	Último elemento do contorno: P_E com correção do raio
24 DEP LCT X+10 Y+12 R+8 F100	Coordenadas P_N, raio da trajetória circular=8 mm
25 L Z+100 FMAX M2	Retirar Z, retrocesso, fim do programa

5.4 Movimentos de trajetória – coordenadas cartesianas

Resumo das funções de trajetória

Tecla	Função	Deslocação da ferramenta	Introduções necessárias	Página
L	Reta **L** em inglês: Line	Reta	Coordenadas do ponto final	143
CHF	Chanfre: **CHF** em inglês.: **CH**am**F**er	Chanfre entre duas retas	Comprimento de chanfre	144
CC	Ponto central do círculo **CC**; em inglês: Circle Center	Sem função	Coordenadas do ponto central do círculo ou do polo	146
C	Arco de círculo **C** em inglês: **C**ircle	Trajetória circular em redor do ponto central do círculo CC para o ponto final do arco de círculo	Coordenadas do ponto final do círculo e sentido de rotação	147
CR	Arco de círculo **CR** em inglês: **C**ircle by **R**adius	Trajectória circular com um raiodeterminado	Coordenadas do ponto final do círculo, raio do círculo e sentido de rotação	148
CT	Arco de círculo **CT** em inglês: **C**ircle **T**angential	Trajetória circular tangente ao elemento de contorno anterior e posterior	Coordenadas do ponto final do círculo	150
RND	Arredondamento de esquinas **RND** em inglês: **R**ou**ND**ing of Corner	Trajetória circular tangente ao elemento de contorno anterior e posterior	Raio de esquina R	145
FK	Programação livre de contornos **FK**	Reta ou trajetória circular com uma tangente qualquer ao elemento de contorno anterior	Introdução dependente da função	164

Reta L

O comando desloca a ferramenta segundo uma recta desde a sua posição actual até ao ponto final da recta. O ponto inicial é o ponto final do bloco NC precedente.

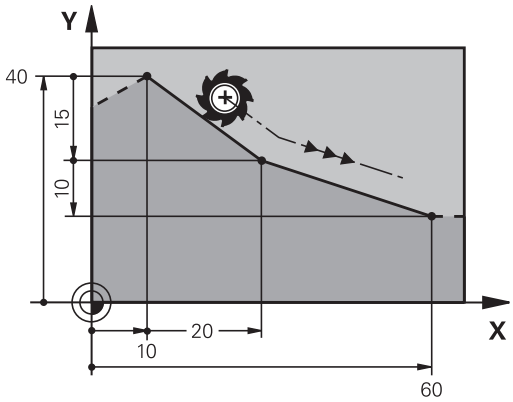

- Prima a tecla **L** para abrir um bloco NC para um movimento linear
- **Coordenadas** do ponto final das retas, caso necessário
- **Correção de raio RL/RR/R0**
- **Avanço F**
- **Função auxiliar M**

Exemplo

7 L X+10 Y+40 RL F200 M3
8 L IX+20 IY-15
9 L X+60 IY-10

Aceitar a posição real

Também se pode gerar um bloco linear (bloco **L**) com a tecla **Aceitar posição real**:

- Desloque a ferramenta no modo de operação **Funcionamento manual** para a posição que se quer aceitar
- Mudar a visualização no ecrã para Programar
- Selecionar o bloco NC depois do qual se quer inserir o bloco linear

- Premir a tecla **Aceitar posição real**
- > O comando gera um bloco linear com as coordenadas da posição real.

Inserir chanfre entre duas retas

Podem-se recortar com um chanfre as esquinas do contorno geradas por uma intersecção de duas retas.

- Nos blocos lineares antes e depois do bloco **CHF**, programam-se as duas coordenadas do plano em que se executa o chanfre
- A correção de raio antes e depois do bloco **CHF** tem que ser igual
- O chanfre deve poder executar-se com a ferramenta atual

- **Secção do chanfre**: Comprimento do chanfre, se necessário:
- **Avanço F** (atua somente no bloco **CHF**)

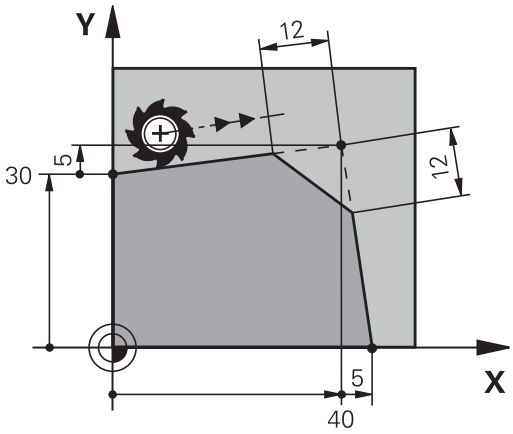

Exemplo

```
7 L X+0 Y+30 RL F300 M3
8 L X+40 IY+5
9 CHF 12 F250
10 L IX+5 Y+0
```

Não começar um contorno com um bloco **CHF**.

Um chanfro só é executado no plano de maquinagem.

Não se faz a aproximação ao ponto de esquina cortado pelo chanfro.

Um avanço programado no bloco **CHF** só atua nesse bloco CHF. Depois, volta a ser válido o avanço programado antes do bloco **CHF**.

Arredondamento de esquinas RND

A função **RND** arredonda esquinas do contorno.

A ferramenta desloca-se sobre uma trajetória circular, que se une tangencialmente tanto ao elemento de contorno precedente como ao seguinte.

O círculo de arredondamento tem que poder executar-se com a ferramenta chamada.

- **Raio de arredondamento**: introduzir o raio do arco de círculo, se necessário:
- **Avanço F** (atua somente no bloco **RND**)

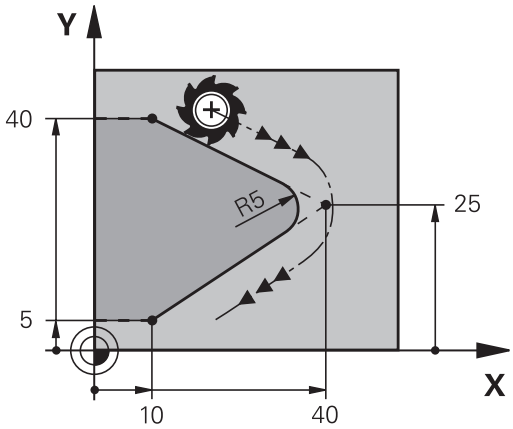

Exemplo

```
5 L X+10 Y+40 RL F300 M3
6 L X+40 Y+25
7  RND R5 F100
8 L X+10 Y+5
```

Os elementos de contorno anterior e posterior devem conter as duas coordenadas do plano onde se executa o arredondamento de esquinas. Se se elaborar o contorno sem correção do raio da ferramenta, então devem-se programar ambas as coordenadas do plano.

Não se faz a aproximação ao ponto da esquina.

Um avanço programado no bloco **RND** só atua nesse bloco **RND**. Depois, volta a ser válido o avanço programado antes do bloco **RND**.

Também se pode utilizar um bloco **RND** para a aproximação suave ao contorno.

Ponto central do círculo CC

Determina-se o ponto central do círculo para trajetórias circulares que se programem com a tecla C (trajetória circular C) Para isso,

- introduza as coordenadas cartesianas do ponto central do círculo no plano de maquinagem ou
- aceite a última posição programada ou
- aceite as coordenadas com a tecla **Aceitar posições reais**

▶ Introduzir as coordenadas para o ponto central de círculo ou, para aceitar a posição programada em último lugar, indicar: Não introduzir coordenadas.

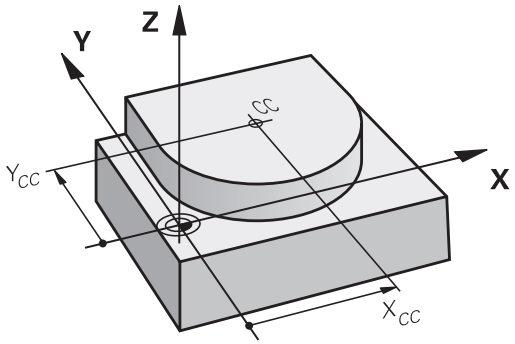

Exemplo

```
5 CC X+25 Y+25
```

ou

```
10 L X+25 Y+25
11  CC
```

As linhas do programa 10 e 11 não se referem à figura.

Validade

O ponto central do círculo permanece determinado até se programar um novo ponto central do círculo.

Introduzir o ponto central do círculo de forma incremental

Uma coordenada introduzida em incremental para o ponto central do círculo refere-se sempre à ultima posição programada da ferramenta.

> Com **CC**, indica-se uma posição como centro do círculo: a ferramenta não se desloca para essa posição.
>
> O ponto central do círculo é, ao mesmo tempo, o polo das coordenadas.

Trajetória circular C em redor dum ponto central do círculo CC

Determine o ponto central de círculo **CC** antes de programar a trajetória circular. A última posição da ferramenta programada antes da trajetória circular é o ponto de partida da trajetória circular.

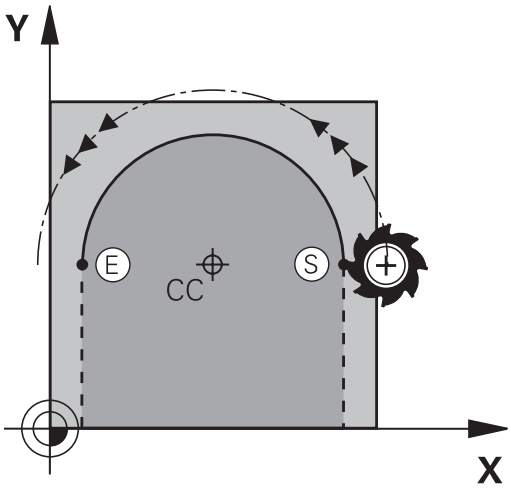

- Deslocar a ferramenta sobre o ponto inicial da trajetória circular

- Introduzir as **coordenadas** do ponto central do círculo

- **Coordenadas** do ponto final do arco de círculo, se necessário:
- **Sentido de rotação DR**
- **Avanço F**
- **Miscellaneous function M**

> Normalmente, o comando descreve movimentos circulares no plano de maquinagem activo. Mas também é possível programar círculos que não se encontram no plano de maquinagem ativo. Se se rodarem simultaneamente estes movimentos circulares, formam-se círculos no espaço (círculos em três eixos) p. ex., **C Z... X... DR+** com eixo da ferramenta Z).

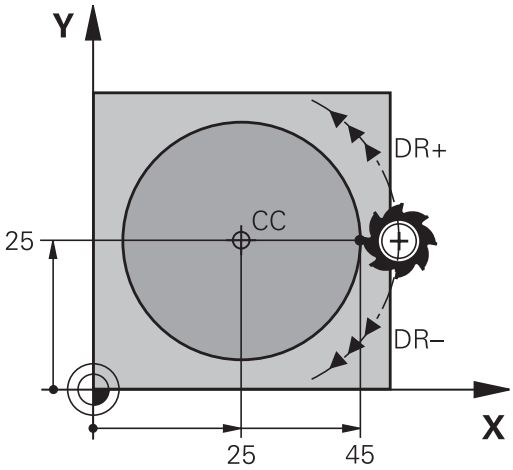

Exemplo

```
5 CC X+25 Y+25
6 L X+45 Y+25 RR F200 M3
7 C X+45 Y+25 DR+
```

Círculo completo

Programe para o ponto final as mesmas coordenadas que para o ponto de partida.

> O ponto de partida e o ponto final devem estar na mesma trajetória circular.
>
> O valor máximo da tolerância de introdução eleva-se a 0,016 mm. A tolerância de introdução é definida no parâmetro de máquina **circleDeviation** (N.º 200901).
>
> Círculo mais pequeno que o comando pode deslocar: 0,016 mm.

Trajetória circular CR com raio determinado

A ferramenta desloca-se segundo uma trajetória circular com raio R.

- **Coordenadas** do ponto final do arco de círculo
- **Raio R** Atenção: O sinal determina o tamanho do arco de círculo!
- **Sentido de rotação DR** Atenção: O sinal determina se a curvatura é côncava ou convexa!
- **Miscellaneous function M**
- **Avanço F**

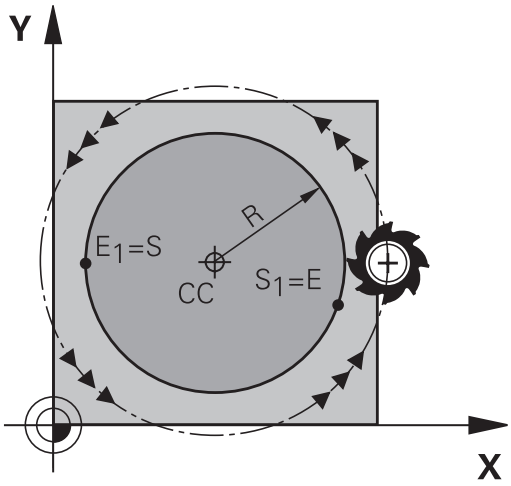

Círculo completo

Para um círculo completo, programe dois blocos circulares sucessivos:

O ponto final da primeira metade do círculo é o ponto de partida do segundo. O ponto final da segunda metade do círculo é o ponto de partida do primeiro.

Ângulo central CCA e raio R do arco de círculo

O ponto de partida e o ponto final do contorno podem unir-se entre si por meio de quatro arcos de círculo diferentes com o mesmo raio:

Arco de círculo pequeno: CCA<180°
O raio tem sinal positivo R>0

Arco de círculo grande: CCA>180°
O raio tem sinal negativo R<0

Com o sentido de rotação, determina-se se o arco de círculo está curvado para fora (convexo) ou para dentro (côncavo):

Convexo: sentido de rotação **DR-** (com correção de raio **RL**)

Côncavo: sentido de rotação **DR+** (com correção de raio **RL**)

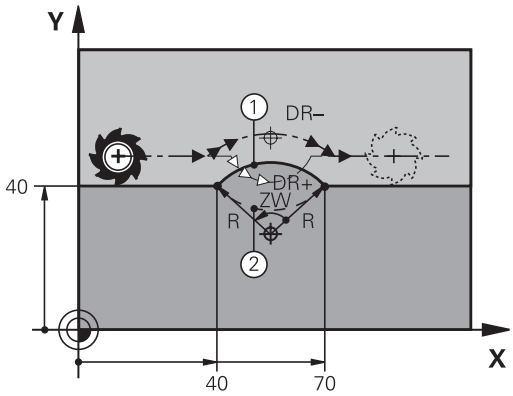

> A distância do ponto de partida ao ponto final do diâmetro do círculo não pode ser maior do que o diâmetro do círculo.
>
> O raio máximo tem 99,9999 m.
>
> Podem utilizar-se eixos angulares A, B e C.
>
> Normalmente, o comando descreve movimentos circulares no plano de maquinagem activo. Mas também é possível programar círculos que não se encontram no plano de maquinagem ativo. Se se rodarem simultaneamente estes movimentos circulares, formam-se círculos no espaço (círculos em três eixos).

Exemplo

```
10 L X+40 Y+40 RL F200 M3
11 CR X+70 Y+40 R+20 DR- (Arco 1)
```

ou

```
11 CR X+70 Y+40 R+20 DR+ (Arco 2)
```

ou

```
11 CR X+70 Y+40 R-20 DR- (Arco 3)
```

ou

```
11 CR X+70 Y+40 R-20 DR+ (Arco 4)
```

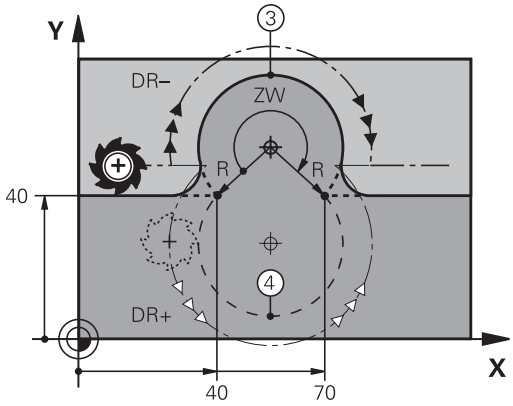

Trajetória circular CT com ligação tangencial

A ferramenta desloca-se segundo um arco de círculo tangente ao elemento de contorno anteriormente programado.

A transição é tangencial quando no ponto de intersecção dos elementos de contorno não se produz nenhum ponto de inflexão ou de esquina, tendo os elementos de contorno uma transição contínua entre eles.

O elemento de contorno ao qual se une tangencialmente o arco de círculo é programado diretamente antes do bloco **CT**. Para isso, são precisos pelo menos dois blocos de posicionamento

- **Coordenadas** do ponto final do arco de círculo, se necessário:
- **Avanço F**
- **Miscellaneous function M**

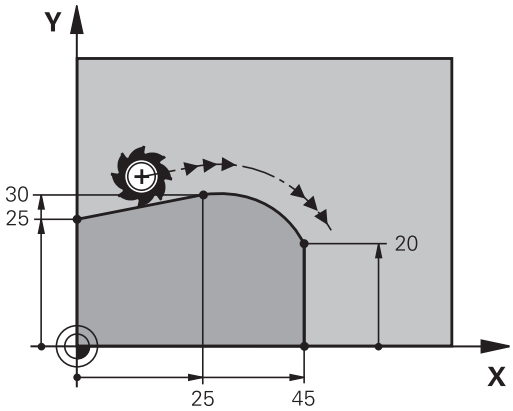

Exemplo

```
7 L X+0 Y+25 RL F300 M3
8 L X+25 Y+30
9 CT X+45 Y+20
10 L Y+0
```

> O bloco **CT** e o elemento de contorno anteriormente programado devem conter as duas coordenadas do plano onde é executado o arco de círculo!

Exemplo: Movimento linear e chanfre em cartesianas

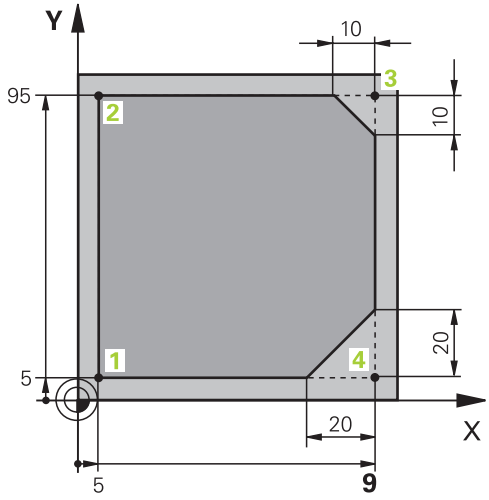

0 BEGIN PGM LINEAR MM	
1 BLK FORM 0.1 Z X+0 Y+0 Z-20	Definição do bloco para a simulação gráfica da maquinagem
2 BLK FORM 0.2 X+100 Y+100 Z+0	
3 TOOL CALL 1 Z S4000	Chamada da ferramenta com eixo do mandril e velocidade do mandril
4 L Z+250 R0 FMAX	Retirar a ferramenta no eixo do mandril em marcha rápida FMAX
5 L X-10 Y-10 R0 FMAX	Posicionamento prévio da ferramenta
6 L Z-5 R0 F1000 M3	Alcançar a profundidade de maquinagem com Avanço F = 1000 mm/min
7 APPR LT X+5 y+5 LEN10 RL F300	Aproximação ao contorno no ponto 1 sobre uma reta com ligação tangencial
8 L Y+95	Chegada ao ponto 2
9 L X+95	Ponto 3: primeira reta da esquina 3
10 CHF 10	Programar o chanfre de comprimento 10 mm
11 L Y+5	Ponto 4: segunda reta da esquina 3, 1.ª reta para a esquina 4
12 CHF 20	Programar o chanfre de comprimento 20 mm
13 L X+5	Chegada ao último ponto 1 do contorno, segunda reta da esquina 4
14 DEP LT LEN10 F1000	Sair do contorno segundo uma reta tangente
15 L Z+250 R0 FMAX M2	Retirar ferramenta, fim do programa
16 END PGM LINEAR MM	

Exemplo: movimento circular em cartesianas

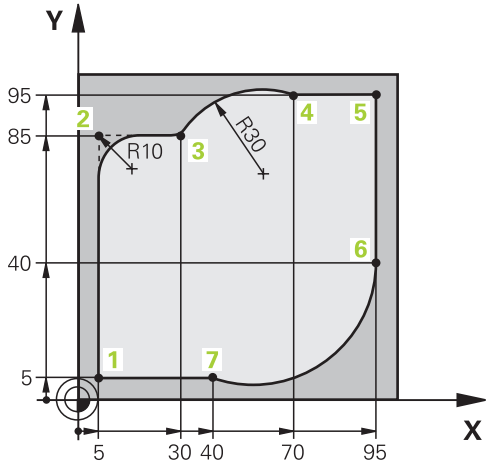

0 BEGIN PGM CIRCULAR MM	
1 BLK FORM 0.1 Z X+0 Y+0 Z-20	Definição do bloco para a simulação gráfica da maquinagem
2 BLK FORM 0.2 X+100 Y+100 Z+0	
3 TOOL CALL 1 Z s4000	Chamada da ferramenta com eixo do mandril e velocidade do mandril
4 L Z+250 R0 FMAX	Retirar a ferramenta no eixo do mandril em marcha rápida FMAX
5 L X-10 Y-10 R0 FMAX	Posicionamento prévio da ferramenta
6 L Z-5 R0 F1000 M3	Alcançar a profundidade de maquinagem com avanço F = 1000 mm/min
7 APPR LCT X+5 Y+5 R5 RL F300	Aproximação ao contorno no ponto 1 sobre uma trajetória circular com ligação tangencial
8 L X+5 Y+85	Ponto 2: primeira reta da esquina 2
9 RND R10 F150	Acrescentar raio R = 10 mm, Avanço: 150 mm/min
10 L X+30 Y+85	Chegada ao ponto 3: ponto de partida do círculo com CR
11 CR X+70 Y+95 R+30 DR-	Chegada ao ponto 4: ponto final do círculo com CR, raio 30 mm
12 L X+95	Chegada ao ponto 5
13 L X+95 Y+40	Chegada ao ponto 6
14 CT X+40 Y+5	Aproximação ao ponto 7: ponto final do círculo, arco de círculo com tangente ao Ponto 6, o comando calcula o raio por si próprio
15 L X+5	Chegada ao último ponto do contorno 1
16 DEP LCT X-20 Y-20 R5 F1000	Saída do contorno segundo uma trajetória circular tangente
17 L Z+250 R0 FMAX M2	Retirar ferramenta, fim do programa
18 END PGM CIRCULAR MM	

Exemplo: círculo completo em cartesianas

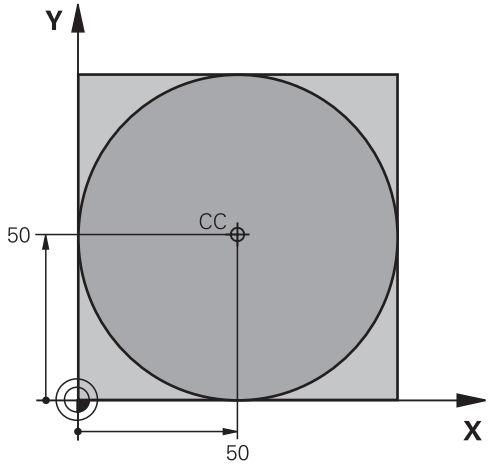

0 BEGIN PGM C-CC MM	
1 BLK FORM 0.1 Z X+0 Y+0 Z-20	Definição do bloco
2 BLK FORM 0.2 X+100 Y+100 Z+0	
3 TOOL CALL 1 Z S3150	Chamada de ferramenta
4 CC X+50 Y+50	Definição do ponto central do círculo
5 L Z+250 R0 FMAX	Retirar a ferramenta
6 L X-40 Y+50 R0 F MAX	Posicionamento prévio da ferramenta
7 L Z-5 R0 F1000 M3	Deslocação à profundidade de maquinagem
8 APPR LCT X+0 Y+50 R5 RL F300	Aproximação ao ponto inicial do círculo sobre uma trajetória circular com ligação tangencial
9 C X+0 DR-	Chegada ao ponto final do círculo (=ponto de partida do círculo)
10 DEP LCT X-40 Y+50 R5 F1000	Saída do contorno segundo uma trajetória circular tangente
11 L Z+250 R0 FMAX M2	Retirar ferramenta, fim do programa
12 END PGM C-CC MM	

5.5 Movimentos de trajetória – Coordenadas polares

Resumo

Com as coordenadas polares, determina-se uma posição por meio de um ângulo **PA** e uma distância **PR** a um polo **CC**, anteriormente definido.

As coordenadas polares são introduzidas, de preferência, para

- Posições sobre arcos de círculo
- Desenhos da peça de trabalho com indicações angulares, p. ex.,, círculos de furos

Resumo dos tipos de trajetória com coordenadas polares

Tecla	Deslocação da ferramenta	Introduções necessárias	Página
L + P	Reta	Raio polar e ângulo polar do ponto final da reta	155
C + P	Trajetória circular em redor do ponto central do círculo/polo para o ponto final do arco de círculo	Ângulo polar do ponto final do círculo, sentido de rotação	156
CT + P	Trajetória circular tangente ao elemento de contorno anterior	Raio polar e ângulo polar do ponto final do círculo	156
C + P	Sobreposição de uma trajetória circular com uma reta	Raio polar, ângulo polar do ponto final do círculo e coordenada do ponto final no eixo da ferramenta	157

Origem de coordenadas polares: Polo CC

É possível determinar o polo CC em qualquer posição do programa NC antes de indicar as posições com coordenadas polares.
Ao determinar o polo, proceda da mesma forma que para a programação do ponto central do círculo.

- **Coordenadas**: Para introduzir coordenadas cartesianas para o polo ou aceitar a posição programada em último lugar: não introduzir coordenadas. Determinar o polo antes de programar as coordenadas polares. Programar o polo só em coordenadas cartesianas. O polo permanece ativado até se determinar um novo polo.

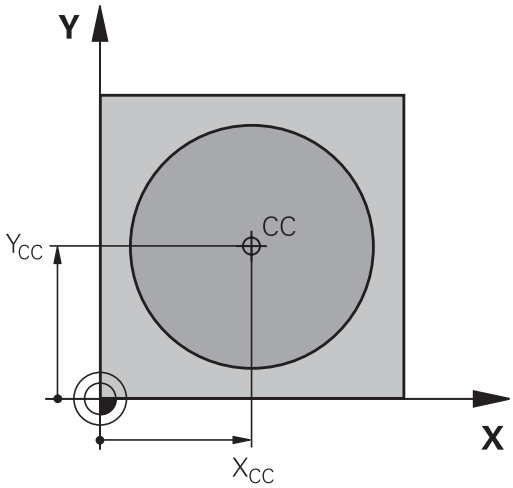

Exemplo

```
12 CC X+45 Y+25
```

RetaLP

A ferramenta desloca-se segundo uma reta desde a sua posição atual para o seu ponto final. O ponto inicial é o ponto final do bloco NC precedente.

- **Raio em coordenadas polaresPR**: introduzir a distância do ponto final da reta ao polo CC

- **Ângulo em coordenadas polares PA**: posição angular do ponto final da reta entre -360° e +360°

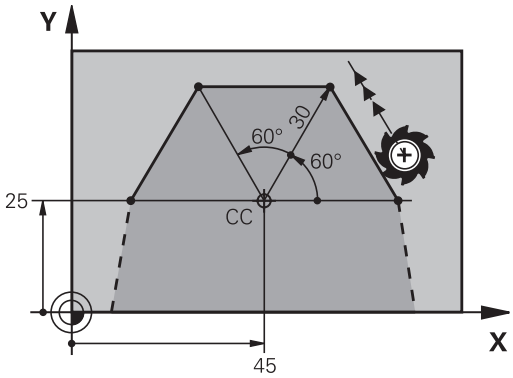

O sinal de **PA** determina-se através do eixo de referência angular:

- Ângulo do eixo de referência angular relativo a **PR** contrário ao sentido horário: **PA**>0
- Ângulo do eixo de referência angular relativo a **PR** no sentido horário: **PA**<0

Exemplo

```
12 CC X+45 Y+25
13 LP PR+30 PA+0 RR F300 M3
14  LP PA+60
15 LP IPA+60
16  LP PA+180
```

Trajetória circular CP em redor do polo CC

O raio em coordenadas polares **PR** é ao mesmo tempo o raio do arco de círculo. **PR** determina-se através da distância do ponto de partida ao polo **CC**. A última posição da ferramenta programada antes da trajetória circular é o ponto de partida da trajetória circular.

- **Ângulo em coordenadas polares PA**: posição angular do ponto final da trajetória circular entre –99999,9999° e +99999,9999°
- **Sentido de rotação DR**

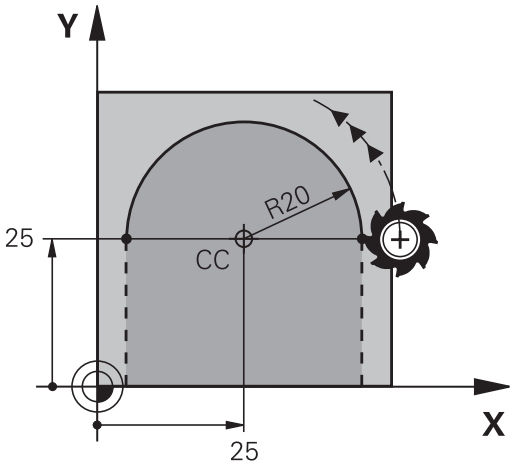

Exemplo

```
18 CC X+25 Y+25
19 LP PR+20 PA+0 RR F250 M3
20 CP PA+180 DR+
```

Nas introduções incrementais, é necessário indicar DR e PA com o mesmo sinal.

Tenha este comportamento em consideração, ao importar programas NC de comandos mais antigos. Se necessário, adapte os programas NC.

Trajetória circular CTP com união tangencial

A ferramenta desloca-se segundo uma trajetória circular, que se une tangencialmente a um elemento de contorno anterior.

- **Raio das coordenadas polares PR**: Distância do ponto final da trajetória circular ao polo **CC**
- **Ângulo das coordenadas polares PA**: Posição angular do ponto final da trajectória circular

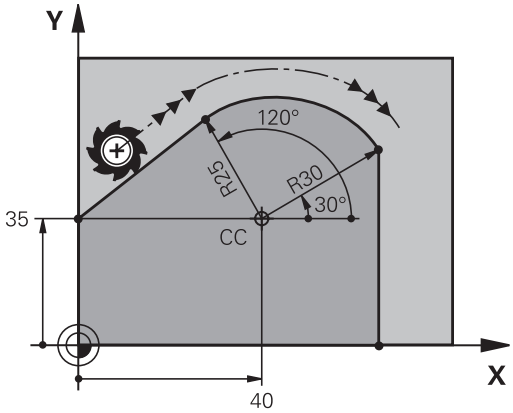

O polo **não** é o ponto central do círculo do contorno!

Exemplo

```
12 CC X+40 Y+35
13 L X+0 Y+35 RL F250 M3
14 LP PR+25 PA+120
15 CTP PR+30 PA+30
16 L Y+0
```

Hélice

Uma hélice produz-se pela sobreposição de um movimento circular e um movimento linear perpendiculares. A trajetória circular é programada num plano principal.

Os movimentos de trajetória para a hélice só podem programar-se em coordenadas polares.

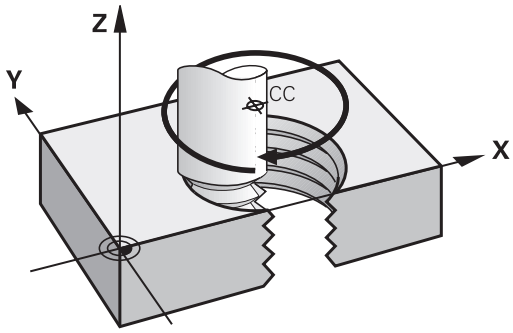

Aplicação

- Roscar no interior e no exterior com grandes diâmetros
- Ranhuras de lubrificação

Cálculo da hélice

Para a programação, é necessária a indicação incremental do ângulo total que a ferramenta percorre sobre a hélice e da altura total da hélice.

Nº de passos n:	Passos de rosca + sobrepassagem no início e fim da rosca
Altura total h:	Passo P x Nº de passos n
Ângulo total incremental **IPA**:	N.º de passos x 360° + ângulo para início da rosca + ângulo para sobrepassagem
Coordenada inicial Z:	Passo P x (passos de rosca + sobrepassagem no início da rosca)

Forma da hélice

O quadro mostra a relação entre a direção da maquinagem, o sentido de rotação e a correção de raio para determinadas formas de trajetória.

Rosca interior	**Direção da maquinagem**	**Sentido de rotação**	**Correção do raio**
para a direita	Z+	**DR+**	**RL**
para a esquerda	Z+	**DR-**	**RR**
para a direita	Z–	**DR-**	**RR**
para a esquerda	Z–	**DR+**	**RL**
Roscagem exterior			
para a direita	Z+	**DR+**	**RR**
para a esquerda	Z+	**DR-**	**RL**
para a direita	Z–	**DR-**	**RL**
para a esquerda	Z–	**DR+**	**RR**

Programar uma hélice

Introduza o sentido de rotação e o ângulo total **IPA** incremental com o mesmo sinal, senão a ferramenta pode deslocar-se numa trajetória errada.

Para o ângulo total **IPA**, pode introduzir-se um valor de -99 999,9999° até +99 999,9999°.

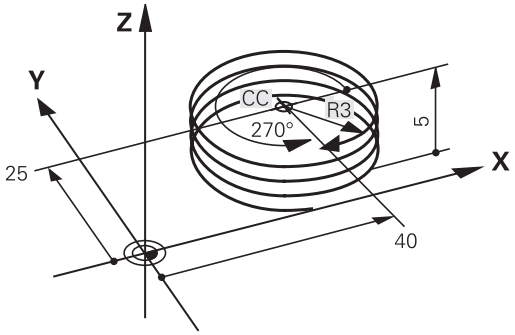

- **Ângulo em Coordenadas Polares**: introduzir o ângulo total incremental segundo o qual a ferramenta se desloca sobre a hélice.
- **Depois de introduzir o ângulo, selecionar o eixo da ferramenta com uma tecla de eixo.**
- Introduzir em incremental a **Coordenada** para a altura da hélice
- **Sentido de rotação DR**
  Hélice em sentido horário: DR–
  Hélice em sentido anti-horário: DR+
- Introduzir a**correção do raio** conforme a tabela

Exemplo: Rosca M6 x 1 mm com 5 passos

```
12 CC X+40 Y+25
13 L  Z+0 F100  M3
14 LP PR+3 PA+270 RL F50
15 CP IPA-1800 IZ+5 DR-
```

Exemplo: movimento linear em polares

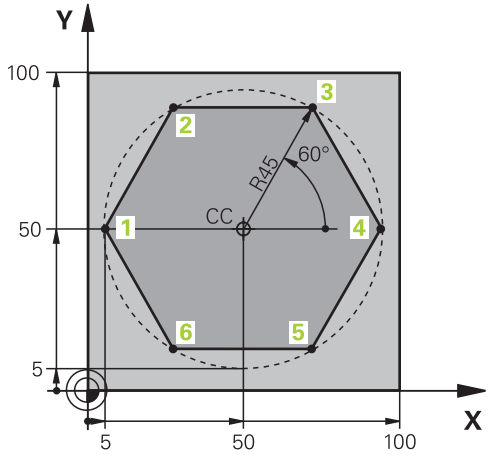

0 BEGIN PGM LINEARPO MM	
1 BLK FORM 0.1 Z X+0 Y+0 Z-20	Definição do bloco
2 BLK FORM 0.2 X+100 Y+100 Z+0	
3 TOOL CALL 1 Z S4000	Chamada de ferramenta
4 CC X+50 Y+50	Definição do ponto de referência para as coordenadas polares
5 L Z+250 R0 FMAX	Retirar a ferramenta
6 LP PR+60 PA+180 R0 FMAX	Posicionamento prévio da ferramenta
7 L Z-5 R0 F1000 M3	Deslocação à profundidade de maquinagem
8 APPR PLCT PR+45 PA+180 R5 RL F250	Aproximação ao contorno no ponto 1 sobre círculo com ligação tangencial
9 LP PA+120	Chegada ao ponto 2
10 LP PA+60	Chegada ao ponto 3
11 LP PA+0	Chegada ao ponto 4
12 LP PA-60	Chegada ao ponto 5
13 LP PA-120	Chegada ao ponto 6
14 LP PA+180	Chegada ao ponto 1
15 DEP PLCT PR+60 PA+180 R5 F1000	Sair do contorno segundo um círculo tangente
16 L Z+250 R0 FMAX M2	Retirar ferramenta, fim do programa
17 END PGM LINEARPO MM	

Exemplo: hélice

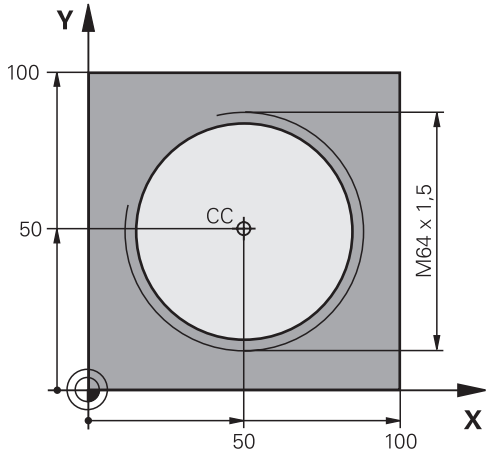

0 BEGIN PGM HELIX MM	
1 BLK FORM 0.1 Z X+0 Y+0 Z-20	Definição do bloco
2 BLK FORM 0.2 X+100 Y+100 Z+0	
3 TOOL CALL 1 Z S1400	Chamada de ferramenta
4 L Z+250 R0 FMAX	Retirar a ferramenta
5 L X+50 Y+50 R0 FMAX	Posicionamento prévio da ferramenta
6 CC	Aceitar a última posição programada como polo
7 L Z-12,75 R0 F1000 M3	Deslocação à profundidade de maquinagem
8 APPR PCT PR+32 PA-182 CCA180 R+2 RL F100	Chegar ao contorno segundo um círculo tangente
9 CP IPA+3240 IZ+13.5 DR+ F200	Deslocação helicoidal
10 DEP CT CCA180 R+2	Sair do contorno segundo um círculo tangente
11 L Z+250 R0 FMAX M2	Retirar ferramenta, fim do programa
12 END PGM HELIX MM	

5.6 Movimentos de trajetória – Programação livre de contornos FK

Princípios básicos

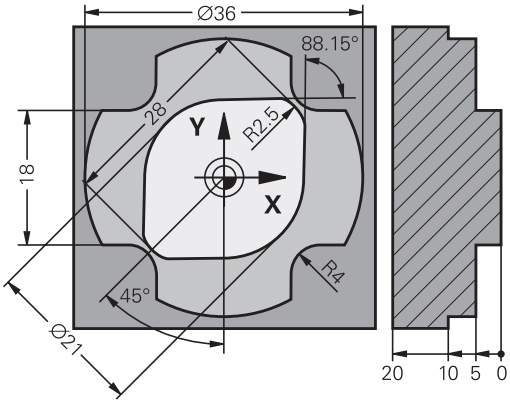

Os desenhos de peças de trabalho não cotados contêm muitas vezes indicações de coordenadas que não se podem introduzir com as teclas cinzentas de diálogo.

Este tipo de indicações é programado diretamente com a livre programação de contornos FK, p. ex.,

- se houver coordenadas conhecidas no elemento de contorno ou na sua proximidade,
- quando as indicações de coordenadas se referem a um outro elemento de contorno
- caso as indicações da direção e do percurso do contorno sejam conhecidas

O comando calcula o contorno com as coordenadas conhecidas e auxilia o diálogo de programação com o gráfico FK interativo. A figura em cima, à direita, mostra uma cotação que é introduzida, da maneira mais fácil, com a programação FK.

Avisos sobre a programação

Introduza para cada elemento de contorno todos os dados disponíveis. Programe também em cada bloco NC as indicações que não se modificam: os dados que não se programam não são válidos!

São permitidos parâmetros Q em todos os elementos FK, exceto em elementos com referências relativas (p. ex. **RX** ou **RAN**), isto é, elementos que se referem a outros blocos NC.

Se se misturar num programa NC uma programação convencional e a Livre Programação de Contornos, cada secção FK tem de estar determinada com clareza.

O comando necessita de um ponto de partida fixo para todos os cálculos. Programe diretamente, antes da secção FK, uma posição com as teclas cinzentas de diálogo que contenha as duas coordenadas do plano de maquinagem. Nesse bloco NC, não programe nenhuns parâmetros Q.

Se o primeiro bloco NC na secção FK for um bloco **FCT** ou **FLT**, antes dele devem-se programar, no mínimo, dois blocos NC com as teclas de diálogo cinzentas. Dessa maneira, determina-se claramente a direção de aproximação.

Uma secção FK não pode começar diretamente a seguir a uma marca **LBL**.

A chamada de ciclo **M89** não se pode combinar com a programação FK.

Determinação do plano de maquinagem

Os elementos de contorno só podem programar-se com a Livre Programação de Contornos no plano de maquinagem

O comando determina o plano de maquinagem da programação FK de acordo com a seguinte hierarquia:

1 Através do plano descrito num bloco **FPOL**
2 Através do plano de maquinagem determinado no bloco **TOOL CALL** (p. ex., **Z** = plano X/Y)
3 Caso nada se aplique, é o plano padrão X/Y que está ativo

Por princípio, a visualização das softkeys FK depende do eixo do mandril na definição de bloco. Se se introduzir o eixo do mandril **Z** na definição de bloco, por exemplo, o comando mostra somente as softkeys FK para o plano X/Y.

Se necessitar de um plano de maquinagem para a programação diferente do plano de maquinagem momentaneamente ativo, proceda da seguinte forma:

- Premir a softkey **PLANO XY ZX YZ**
- > O comando mostra as softkeys FK no novo plano selecionado.

Gráfico da programação FK

> Para poder usar o gráfico na programação FK, selecione a divisão do ecrã **PROGRAMA + GRAFICOS**.
>
> **Mais informações:** "Programação", Página 59

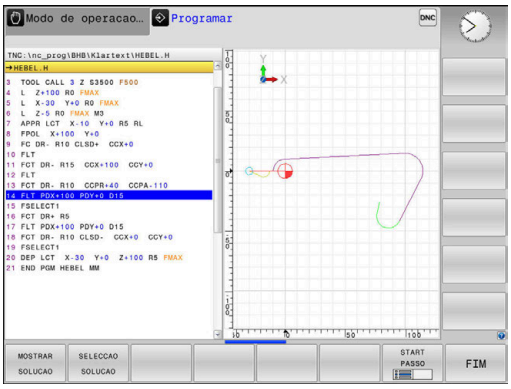

Se faltarem indicações das coordenadas, muitas vezes é difícil determinar inequivocamente o contorno de uma peça de trabalho. Neste caso, o comando mostra diferentes soluções no gráfico FK, para se selecionar a correta.

No gráfico de FK, o comando utiliza diferentes cores:

- **Azul:** elemento de contorno definido inequivocamente

  O comando representa o último elemento FK a azul apenas após o movimento de afastamento.
- **Violeta:** elemento de contorno ainda não definido inequivocamente
- **Ocre:** trajetória do ponto central da ferramenta
- **Vermelho:** movimento em marcha rápida
- **Verde:** são possíveis várias soluções

Se os dados oferecerem várias soluções e o elemento de contorno se visualizar em verde, selecione o contorno correto da seguinte forma:

MOSTRAR SOLUCAO

- Premindo a softkey **MOSTRAR SOLUCAO** as vezes necessárias até se visualizar corretamente o contorno desejado. Se não se distinguirem possíveis soluções da representação standard, utilizar a função de zoom

SELECCAO SOLUCAO

- O elemento de contorno visualizado corresponde ao desenho: determinar com a softkey **SELECCAO SOLUCAO**

Se ainda não quiser determinar um contorno representado a verde, prima a softey **START PASSO** para continuar com o diálogo FK.

> O elemento de contorno representado a verde deve ser determinado o mais depressa possível com **SELECCAO SOLUCAO**, para limitar a ambiguidade dos elementos de contorno seguintes.

Mostrar os números de bloco na janela do gráfico

Para mostrar os números de bloco na janela do gráfico:

MOSTRAR N.O BLOCO OFF ON

- Colocar a softkey **MOSTRAR OMITIR BLOCO NR.** em **MOSTRAR** (barra de softkeys 3).

Abrir o diálogo FK

Para abrir o diálogo FK, proceda da seguinte forma:

- Premir a tecla **FK**
- > O comando mostra a barra de softkeys com as funções FK.

Se se abrir o diálogo FK com uma destas softkeys, o comando mostra outras barras de softkeys. Dessa maneira, é possível introduzir coordenadas conhecidas, assim como dar indicações de direção e indicações sobre o percurso do contorno.

Softkey	Elemento FK
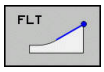	Reta tangente
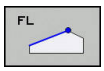	Reta não tangente
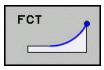	Arco de círculo tangente
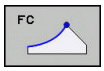	Arco de círculo não tangente
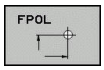	Pólo para programação FK
	Selecionar o plano de maquinagem

Encerrar o diálogo FK

Para encerrar a barra de softkeys da programação FK, proceda da seguinte forma:

- Premir a softkey **FIM**

Em alternativa

- Premir novamente a tecla **FK**

Polo para programação FK

- Visualizar as softkeys para a Livre Programação de Contornos: premir a tecla **FK**

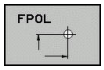

- Abrir o diálogo para definição do polo: premir a softkey **FPOL**
- > O comando exibe as softkeys dos eixos do plano de maquinagem ativo.
- Introduzir as coordenadas de polo através destas softkeys

> O polo de programação FK permanece ativo até que defina um novo através de FPOL.

Programação livre de retas

Reta não tangente

- Visualizar as softkeys para a Livre Programação de Contornos: premir a tecla **FK**

- Abrir o diálogo para reta livre: premir a softkey **FL**
- > O comando apresenta outras softkeys.
- Com estas softkeys, introduzir no bloco NC todas as indicações conhecidas
- > O gráfico FK mostra a violeta o contorno programado até as indicações serem suficientes. O gráfico mostra várias soluções a verde.
  Mais informações: "Gráfico da programação FK", Página 163

Reta tangente

Quando a reta se une tangencialmente a outro elemento de contorno, abra o diálogo com a softkey **FLT**:

- Visualizar as softkeys para a Livre Programação de Contornos: premir a tecla **FK**

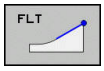

- Abrir o diálogo: premir a softkey **FLT**
- Com as softkeys, introduzir no bloco NC todas as indicações conhecidas

Programação livre de trajetórias circulares

Trajetória circular não tangente

- Visualizar as softkeys para a Livre Programação de Contornos: premir a tecla **FK**

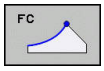

- Abrir o diálogo para arco de círculo livre: premir a softkey **FC**
- > O comando mostra softkeys para indicações diretas sobre a trajetória circular ou indicações sobre o ponto central do círculo.
- Com estas softkeys, introduzir no bloco NC todas as indicações conhecidas
- > O gráfico FK mostra a violeta o contorno programado até as indicações serem suficientes. O gráfico mostra várias soluções a verde.
  Mais informações: "Gráfico da programação FK", Página 163

Trajetória circular tangente

Quando a trajetória circular se une tangencialmente a outro elemento de contorno, abra o diálogo com a softkey **FCT**:

- Visualizar as softkeys para a Livre Programação de Contornos: premir a tecla **FK**

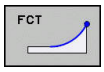

- Abrir o diálogo: premir a softkey **FCT**
- Com as softkeys, introduzir no bloco NC todas as indicações conhecidas

Possibilidades de introdução

Coordenadas de ponto final

Softkeys		Indicações conhecidas
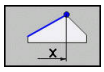	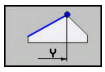	Coordenadas cartesianas X e Y
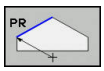	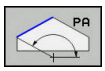	Coordenadas polares referidas a FPOL

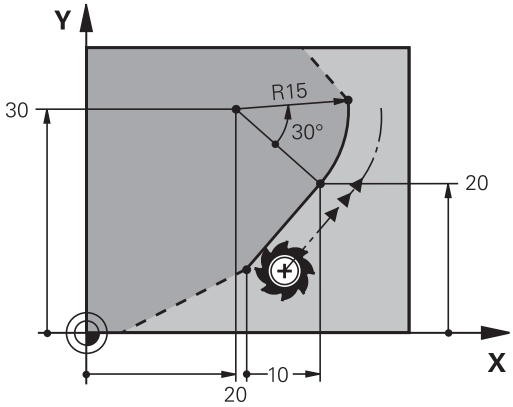

Exemplo

```
7 FPOL X+20 Y+30
8 FL  IX+10 Y+20  RR F100
9 FCT PR+15 IPA+30  DR+ R15
```

Direção e comprimento de elementos de contorno

Softkeys	Indicações conhecidas
	Comprimento das retas
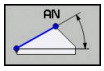	Ângulo de entrada das retas
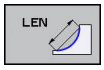	Comprimento de passo reduzido LEN da secção do arco de círculo
	Ângulo de entrada AN da tangente de entrada
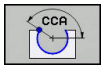	Ângulo do ponto central da secção do arco de círculo

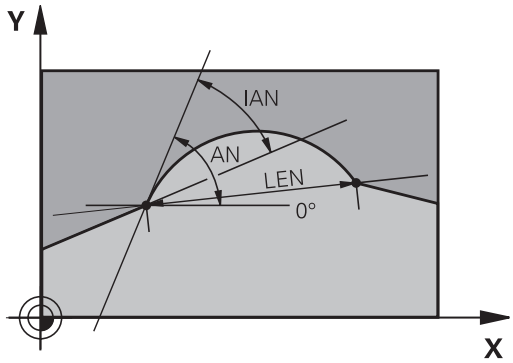

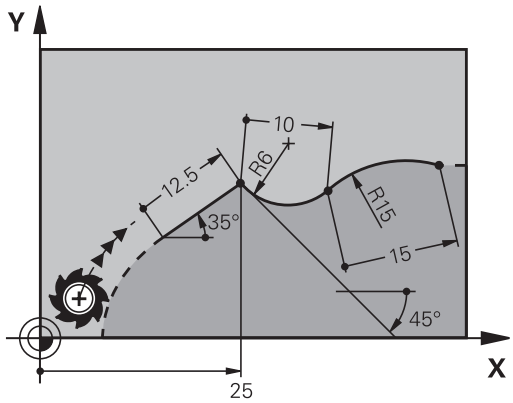

AVISO

Atenção, perigo de colisão!

O comando refere os ângulos de aclive incrementais **IAN** à direção do bloco de deslocação anterior. Os programas NC de comandos anteriores (também iTNC 530) não são compatíveis. Durante a execução de programas NC importados existe perigo de colisão!

- Verificar o desenvolvimento e o contorno mediante a simulação gráfica
- Se necessário, ajustar os programas NC importados

Exemplo

```
27 FLT X+25 LEN 12.5  AN+35 RL  F200
28 FC DR+ R6 LEN 10 AN-45
29 FCT  DR- R15  LEN 15
```

Ponto central do círculo CC, raio e sentido de rotação no bloco FC/FCT

Para as trajectórias de livre programação, com as indicações que se introduzem, o comando calcula um ponto central do círculo. Assim, também é possível programar num bloco NC um círculo completo com a programação FK.

Quando quiser definir o ponto central do círculo em coordenadas polares, é necessário definir o polo com a função FPOL em vez de definir com **CC**. FPOL atua até ao bloco NC seguinte com **FPOL**, e determina-se em coordenadas cartesianas.

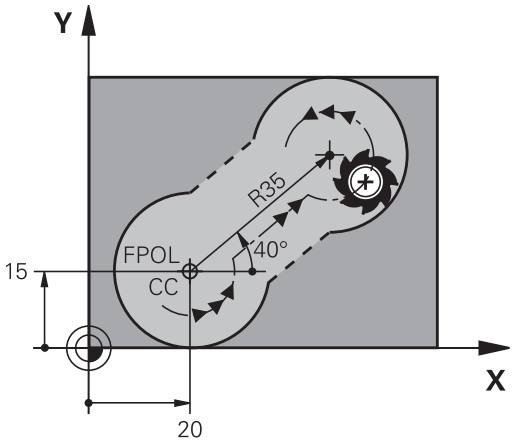

> Um ponto central do círculo ou um polo programado ou calculado automaticamente atua apenas em secções convencionais relacionadas ou secções FK. Quando uma secção FK divide duas secções de programa programadas convencionalmente, as informações sobre um ponto central do círculo ou polo perdem-se com isso. Ambas as secções programadas convencionalmente devem conter blocos CC próprios eventualmente também idênticos. Inversamente, também uma secção convencional entre duas secções FK leva a que estas informações se percam.

Softkeys		Indicações conhecidas
CCX	CCY	Ponto central em coordenadas cartesianas
CC PR	CC PA	Ponto central em coordenadas polares
DR– DR+		Sentido de rotação da trajetória circular
R		Raio da trajetória circular

Exemplo

```
10 FC  CCX+20 CCY+15  DR+ R15
11 FPOL  X+20 Y+15
12 FL  AN+40
13 FC  DR+ R15  CCPR+35 CCPA+40
```

Contornos fechados

Com a softkey **CLSD**, marca-se o início e o fim de um contorno fechado. Assim, reduzem-se as possíveis soluções do último elemento do contorno.

CLSD é introduzido adicionalmente para uma outra indicação do contorno no primeiro e no último bloco NC de uma secção FK.

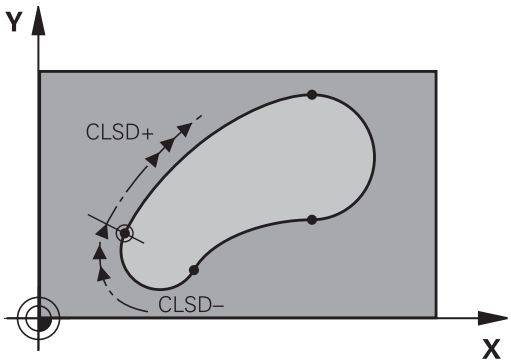

Softkey	Indicações conhecidas	
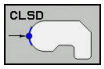	Início do contorno:	CLSD+
	Fim do contorno:	CLSD–

Exemplo

```
12 L  X+5 Y+35  RL F500  M3
13 FC  DR- R15  CLSD+ CCX+20  CCY+35
...
17 FC  DR- R+15  CLSD-
```

Pontos auxiliares

Tanto para retas livres como para trajetórias circulares livres, podem introduzir-se coordenadas para pontos auxiliares sobre ou ao lado do contorno.

Pontos auxiliares sobre um contorno

Os pontos auxiliares encontram-se diretamente nas retas ou no prolongamento das retas, ou diretamente na trajetória circular.

Softkeys		Indicações conhecidas
P1X	P2X	Coordenada X dum ponto auxiliar P1 ou P2 duma reta
P1Y	P2Y	Coordenada Y dum ponto auxiliar P1 ou P2 duma recta
P1X	P2X	Coordenada X dum ponto auxiliar P1, P2 ou P3 duma trajectória circular
P1Y	P2Y	Coordenada Y dum ponto auxiliar P1, P2 ou P3 duma trajectória circular

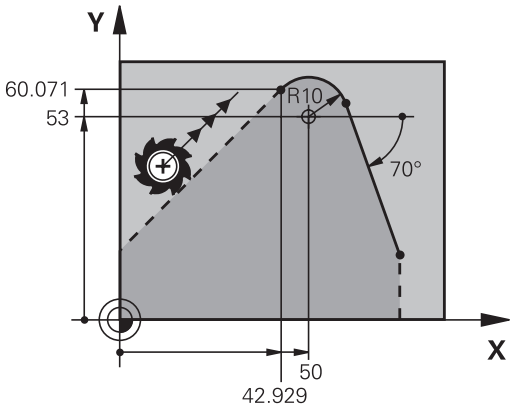

Pontos auxiliares junto dum contorno

Softkeys		Indicações conhecidas
PDX	PDY	Coordenada X e Y do ponto auxiliar junto a uma recta
D		Distância do ponto auxiliar às retas
PDX	PDY	Coordenada X e Y do ponto auxiliar junto a uma trajetória circular
D		Distância do ponto auxiliar à trajetória circular

Exemplo

```
13 FC  DR- R10  P1X+42.929 P1Y+60.071
14 FLT  AN-70 PDX+50  PDY+53 D10
```

Referências relativas

As referências relativas são indicações que se referem a um outro elemento de contorno. As softkeys e as palavras do programa para referências **R**elativas começam com um **R**. A figura à direita mostra as indicações de cotas que se devem programar como referências relativas.

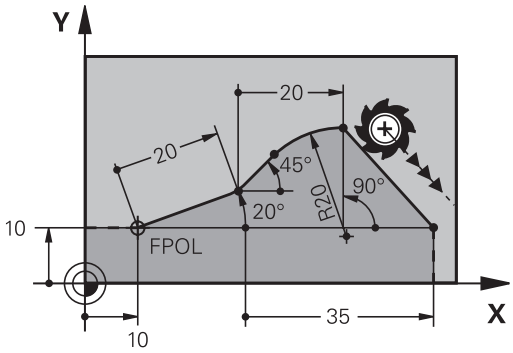

> Introduzir as coordenadas com referência relativa sempre de forma incremental Além disso, introduzir o número de bloco NC do elemento de contorno a que se quer referir.
>
> O elemento do contorno cujo número de bloco se indica não pode estar mais de 64 blocos de posicionamento antes do bloco NC onde se programa a referência.
>
> Quando se eliminar um bloco NC a que se fez referência, o comando emite uma mensagem de erro. Modifique o programa NC antes de apagar esse bloco NC.

Referência relativa em bloco NC N: coordenadas do ponto final

Softkeys		Indicações conhecidas
RX N...	RY N...	Coordenadas cartesianas referentes ao bloco NC N
RPR N...	RPA N...	Coordenadas polares referentes ao bloco NC N

Exemplo

```
12 FPOL X+10 Y+10
13 FL PR+20 PA+20
14 FL  AN+45
15 FCT IX+20 DR- R20 CCA+90 RX 13
16 FL IPR+35 PA+0 RPR 13
```

Referência relativa em bloco NC N: direção e distância do elemento de contorno

Softkey	Indicações conhecidas
RAN N...	Ângulo entre uma reta e outro elemento de contorno, ou entre uma tangente de entrada em arco de círculo e outro elemento de contorno
PAR N...	Reta paralela a outro elemento do contorno
DP	Distância das retas ao elemento do contorno paralelo

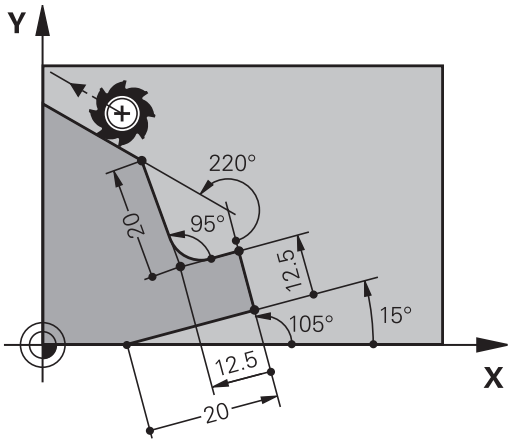

Exemplo

```
17 FL  LEN 20 AN+15
18 FL AN+105 LEN 12.5
19 FL PAR 17 DP 12.5
20  FSELECT 2
21 FL  LEN 20 IAN+95
22 FL  IAN+220 RAN 18
```

Referência relativa em bloco NC N: ponto central do círculo CC

Softkey		Indicações conhecidas
RCCX N...	RCCY N...	Coordenadas cartesianas do ponto central do círculo referidas ao bloco NC N
RCCPR N...	RCCPA N...	Coordenadas polares do ponto central do círculo referidas ao bloco NC N

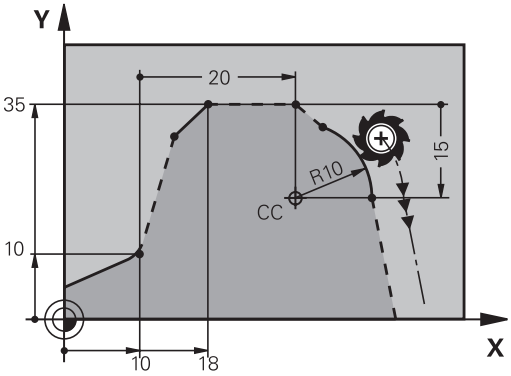

Exemplo

```
12 FL X+10 Y+10 RL
13 FL ...
14 FL X+18 Y+35
15 FL ...
16 FL ...
17 FC DR- R10 CCA+0 ICCX+20 ICCY-15 RCCX12 RCCY14
```

Exemplo: Programação 1 FK

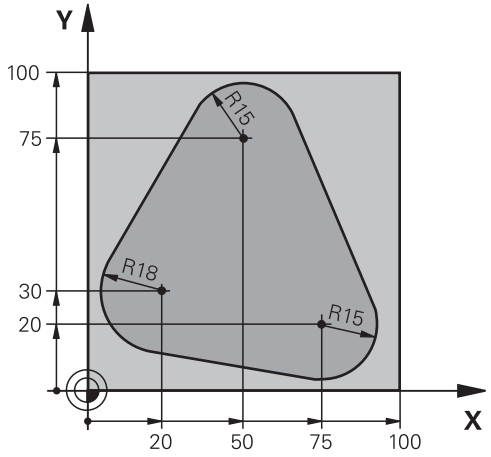

0 BEGIN PGM FK1 MM	
1 BLK FORM 0.1 Z X+0 Y+0 Z-20	Definição do bloco
2 BLK FORM 0.2 X+100 Y+100 Z+0	
3 TOOL CALL 1 Z S500	Chamada de ferramenta
4 L Z+250 R0 FMAX	Retirar a ferramenta
5 L X-20 Y+30 R0 FMAX	Posicionamento prévio da ferramenta
6 L Z-10 R0 F1000 M3	Deslocação à profundidade de maquinagem
7 APPR CT X+2 Y+30 CCA90 R+5 RL F250	Chegar ao contorno segundo um círculo tangente
8 FC DR- R18 CLSD+ CCX+20 CCY+30	Secção FK:
9 FLT	Programar os dados conhecidos para cada elemento do contorno
10 FCT DR- R15 CCX+50 CCY+75	
11 FLT	
12 FCT DR- R15 CCX+75 CCY+20	
13 FLT	
14 FCT DR- R18 CLSD- CCX+20 CCY+30	
15 DEP CT CCA90 R+5 F1000	Sair do contorno segundo um círculo tangente
16 L X-30 Y+0 R0 FMAX	
17 L Z+250 R0 FMAX M2	Retirar ferramenta, fim do programa
18 END PGM FK1 MM	

Exemplo: Programação 2 FK

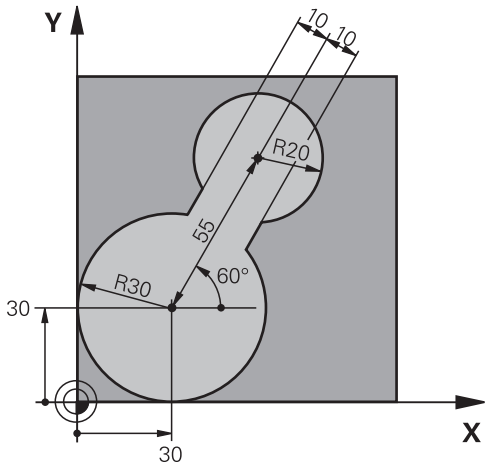

0 BEGIN PGM FK2 MM	
1 BLK FORM 0.1 Z X+0 Y+0 Z-20	Definição do bloco
2 BLK FORM 0.2 X+100 Y+100 Z+0	
3 TOOL CALL 1 Z S4000	Chamada de ferramenta
4 L Z+250 R0 FMAX	Retirar a ferramenta
5 L X+30 Y+30 R0 FMAX	Posicionamento prévio da ferramenta
6 L Z+5 R0 FMAX M3	Pré-posicionar o eixo da ferramenta
7 L Z-5 R0 F100	Deslocação à profundidade de maquinagem
8 APPR LCT X+0 Y+30 R5 RR F350	Chegar ao contorno segundo um círculo tangente
9 FPOL X+30 Y+30	Secção FK:
10 FC DR- R30 CCX+30 CCY+30	Programar os dados conhecidos para cada elemento do contorno
11 FL AN+60 PDX+30 PDY+30 D10	
12 FSELECT 3	
13 FC DR- R20 CCPR+55 CCPA+60	
14 FSELECT 2	
15 FL AN-120 PDX+30 PDY+30 D10	
16 FSELECT 3	
17 FC X+0 DR- R30 CCX+30 CCY+30	
18 FSELECT 2	
19 DEP LCT X+30 Y+30 R5	Sair do contorno segundo um círculo tangente
20 L Z+250 R0 FMAX M2	Retirar ferramenta, fim do programa
21 END PGM FK2 MM	

Exemplo: Programação 3 FK

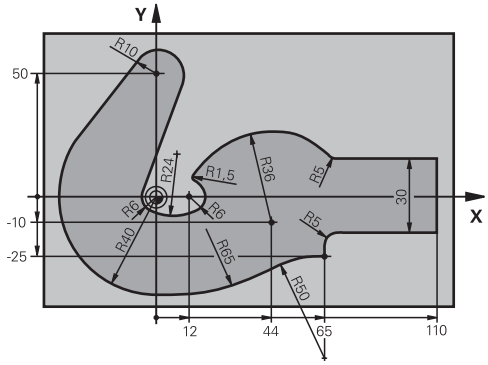

0 BEGIN PGM FK3 MM	
1 BLK FORM 0.1 Z X-45 Y-45 Z-20	Definição do bloco
2 BLK FORM 0.2 X+120 Y+70 Z+0	
3 TOOL CALL 1 Z S4500	Chamada de ferramenta
4 L Z+250 R0 FMAX	Retirar a ferramenta
5 L X-70 Y+0 R0 FMAX	Posicionamento prévio da ferramenta
6 L Z-5 R0 F1000 M3	Deslocação à profundidade de maquinagem
7 APPR CT X-40 Y+0 CCA90 R+5 RL F250	Chegar ao contorno segundo um círculo tangente
8 FC DR- R40 CCX+0 CCY+0	Secção FK:
9 FLT	Programar os dados conhecidos para cada elemento do contorno
10 FCT DR- R10 CCX+0 CCY+50	
11 FLT	
12 FCT DR+ R6 CCX+0 CCY+0	
13 FCT DR+ R24	
14 FCT DR+ R6 CCX+12 CCY+0	
15 FSELECT 2	
16 FCT DR- R1.5	
17 FCT DR- R36 CCX+44 CCY-10	
18 FSELECT 2	
19 FCT DR+ R5	
20 FLT X+110 Y+15 AN+0	
21 FL AN-90	
22 FL X+65 AN+180 PAR21 DP30	
23 RND R5	
24 FL X+65 Y-25 AN-90	
25 FC DR+ R50 CCX+65 CCY-75	
26 FCT DR- R65	
27 FSELECT 1	
28 FCT Y+0 DR- R40 CCX+0 CCY+0	
29 FSELECT 4	
30 DEP CT CCA90 R+5 F1000	Sair do contorno segundo um círculo tangente

31 L X-70 R0 FMAX	
32 L Z+250 R0 FMAX M2	Retirar ferramenta, fim do programa
33 END PGM FK3 MM	

6

Ajudas à programação

6.1 Função GOTO

Utilizar a tecla GOTO

Saltar com a tecla GOTO

A tecla **GOTO** permite saltar para um ponto específico no programa NC, independentemente do modo de funcionamento ativo.

Proceda da seguinte forma:

- Premir a tecla **GOTO**
- > O comando mostra uma janela sobreposta.
- Introduzir número

- Selecionar a instrução de salto mediante softkey, p. ex., saltar o número indicado para baixo

O comando oferece as seguintes possibilidades:

Softkey	Função
	Saltar o número de linhas indicado para cima
	Saltar o número de linhas indicado para baixo
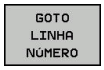	Saltar para o número de bloco indicado

> Utilize a função **GOTO** apenas ao programar e testar programas NC. Durante a execução, utilize a função de processo de bloco
>
> **Mais informações:** Manual do Utilizador Preparar, testar e executar programas NC

Seleção rápida com a tecla GOTO

Com a tecla **GOTO**, é possível abrir a janela Smart Select, que permite selecionar facilmente funções especiais ou ciclos.

Para selecionar funções especiais, proceda da seguinte forma:

- Premir a tecla **SPEC FCT**

- Premir a tecla **GOTO**
- > O comando abre uma janela sobreposta com uma vista estruturada das funções especiais
- Selecionar a função desejada

Mais informações: Manual do Utilizador Programação de Ciclos

Abrir a janela de seleção com a tecla GOTO

Se o comando disponibilizar um menu de seleção, pode abrir a janela de seleção com a tecla **GOTO**. Dessa forma, veem-se as introduções possíveis.

6.2 Teclado virtual

Caso utilize a versão compacta (sem teclado alfanumérico) do comando, pode introduzir letras e caracteres especiais com o teclado virtual ou com um teclado alfanumérico conectado através de USB.

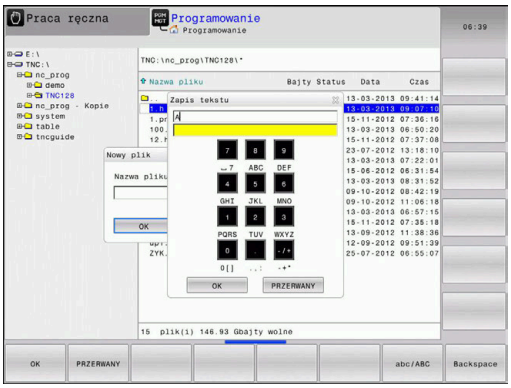

Introduzir texto com o teclado virtual

Para trabalhar com o teclado virtual, proceda da seguinte forma:

GOTO

- ▶ Premir a tecla **GOTO** para introduzir letras com o teclado virtual, p. ex., para nomes de programas ou nomes de diretórios
- > O comando abre uma janela onde representa o campo de introdução numérica do comando juntamente com a respetiva distribuição alfabética.

8

- ▶ Premir repetidamente a tecla numérica até que o cursor se encontre na letra desejada
- ▶ Aguardar até que o comando aceite o carácter escolhido, antes de introduzir o carácter seguinte

OK

- ▶ Aceitar o texto na janela de diálogo aberta com a softkey **OK**

Com a softkey **abc/ABC** poderá escolher entre maiúsculas e minúsculas. No caso de o fabricante da máquina ter definido caracteres especiais, poderá chamá-los e introduzi-los através da softkey **SINAIS ESPECIAL.** Para apagar caracteres individuais, prima a softkey **BACKSPACE**.

6.3 Representação dos programas NC

Realce de sintaxe

O comando representa elementos de sintaxe, consoante o respetivo significado, com cores diferentes. O realce a cor permite ler e compreender melhor os programas NC.

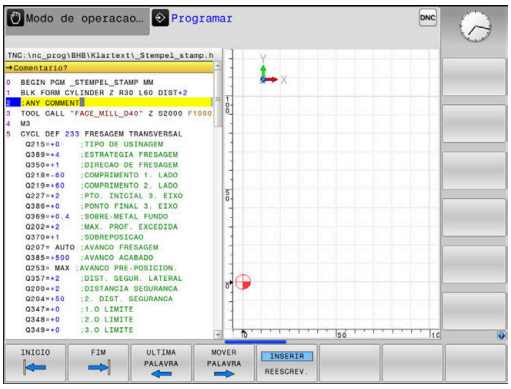

Realce a cor de elementos de sintaxe

Utilização	Cor
Cor padrão	Preto
Representação de comentários	Verde
Representação de valores numéricos	Azul
Representação do número de bloco	Violeta
Representação de FMAX	Laranja
Representação do avanço	Castanho

Barra de deslocamento

Com a barra de deslocamento (barra de deslocamento no ecrã) na margem direita da janela do programa, pode deslocar o conteúdo do ecrã com o rato. Além disso, através do tamanho e da posição da barra de deslocamento, pode tirar conclusões sobre o comprimento do programa e a posição do cursor.

6.4 Inserir comentários

Aplicação

Pode introduzir comentários num programa NC, para explicar passos do programa ou dar indicações.

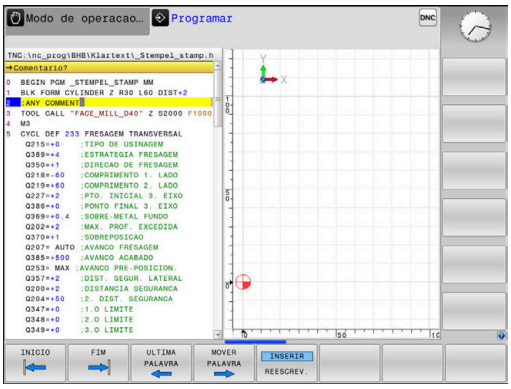

O comando exibe comentários com comprimentos variáveis em função do parâmetro de máquina **lineBreak** (N.º 105404). O comentário pode conter quebras de linha ou o sinal **>>** remete para outros conteúdos.

O último caráter num bloco de comentário não pode ser um til (**~**).

Existem várias possibilidades de inserir um comentário.

Inserir comentário mais tarde

Para esta função, necessita de um teclado alfanumérico ligado através de USB.

- Selecionar o bloco NC no qual se pretende acrescentar o comentário
- Com a tecla de seta para a direita, selecionar a última palavra no bloco NC:
- Premir **;** (ponto e vírgula) no teclado alfabético
- O comando mostra a pergunta **Comentário?**
- Introduzir o comentário
- Fechar o bloco NC com a tecla **END**

Comentário no próprio bloco NC

Para esta função, necessita de um teclado alfanumérico ligado através de USB.

- Selecionar o bloco NC a seguir ao qual se pretende acrescentar o comentário
- Abrir o diálogo de programação com a tecla **;** (ponto e vírgula) do teclado alfanumérico
- Introduzir o comentário e finalizar o bloco NC com a tecla **END**

Comentar posteriormente o bloco NC

Se desejar transformar um bloco NC existente num comentário, proceda da seguinte forma:

- Selecionar o bloco NC que se pretende comentar

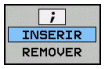

- Premir a softkey **INSERIR COMENTÁRIO**
- O comando coloca um **;** (ponto e vírgula) no início do bloco.
- Premir a tecla **END**

Alterar comentário ao bloco NC

Para transformar um bloco NC comentado num bloco NC ativo, proceda da seguinte forma:

- Selecionar o bloco de comentário que se pretende alterar

- Premir a softkey **ELIMINAR COMENTÁRIO**

Em alternativa

- Premir a tecla **>** no teclado alfanumérico
- > O comando remove o **;** (ponto e vírgula) no início do bloco.
- Premir a tecla **END**

Funções ao editar o comentário

Softkey	Função
INICIO	Saltar no início do comentário
FIM	Saltar no fim do comentário
ULTIMA PALAVRA	Saltar para o início de uma palavra. Separar palavras com um espaço
MOVER PALAVRA	Saltar para o fim de uma palavra. Separar palavras com um espaço
INSERIR REESCREV.	Alternar entre o modo Inserir e o modo Sobrescrever

6.5 Editar programa NC livremente

A introdução de determinados elementos de sintaxe, p. ex., blocos LN, não é possível diretamente através das teclas e softkeys disponíveis no Editor NC.

Para evitar a utilização de um editor de texto externo, o comando oferece as seguintes possibilidades:

- Introdução de sintaxe livre no editor de texto interno do comando
- Introdução de sintaxe livre no Editor NC através da tecla **?**

Introdução de sintaxe livre no editor de texto interno do comando

Para completar um programa NC existente com sintaxe adicional, proceda da seguinte forma:

PGM MGT

- ▶ premir a tecla **PGM MGT**
- > O comando abre a gestão de ficheiros.

MAIS FUNCOES

- ▶ Premir a softkey **MAIS FUNCOES**

SELECÇ. EDITOR

- ▶ Premir a softkey **SELECÇ. EDITOR**
- > O comando abre uma janela de seleção.

OK

- ▶ Escolher a opção **EDITOR DE TEXTO**
- ▶ Confirmar a seleção com **OK**
- ▶ Completar a sintaxe desejada

> O comando não efetua qualquer verificação de sintaxe no editor de texto. Verifique as suas introduções no Editor NC em seguida.

Introdução de sintaxe livre no Editor NC através da tecla ?

> Para esta função, necessita de um teclado alfanumérico ligado através de USB.

Para completar um programa NC existente aberto com sintaxe adicional, proceda da seguinte forma:

⇧

? /

- ▶ Introduzir **?**
- > O comando abre um novo bloco NC.

END

- ▶ Completar a sintaxe desejada
- ▶ Confirmar a introdução com **END**

> Após a confirmação, o comando efetua uma verificação da sintaxe. Os erros dão origem a blocos **ERROR**

6.6 Saltar blocos NC

Introduzir o sinal /

É possível ocultar blocos NC opcionalmente.

Para ocultar blocos NC no modo de funcionamento **Programar**, proceda da seguinte forma:

- Selecionar o bloco NC desejado

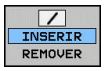

- Premir a softkey **INSERIR**
- > O comando insere o sinal /.

Apagar o sinal /

Para mostrar blocos NC novamente no modo de funcionamento **Programar**, proceda da seguinte forma:

- Selecionar o bloco NC ocultado

- Premir a softkey **REMOVER**
- > O comando elimina o sinal /.

6.7 Estruturar programas NC

Definição, possibilidade de aplicação

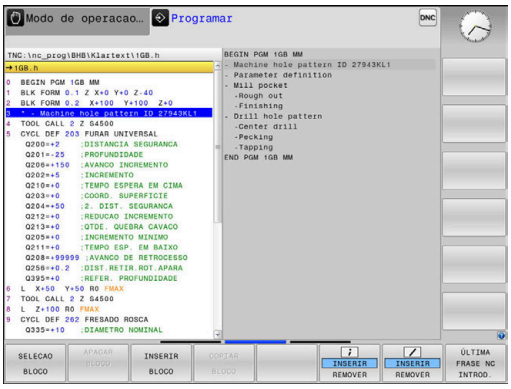

O comando dá-lhe a possibilidade de comentar os programas NC com blocos de estruturação. Os blocos de estruturação são textos (máx. 252 carateres) que se entendem como comentários ou títulos para os blocos seguintes do programa.

Os programas NC extensos e complicados ficam mais visíveis e entendem-se melhor por meio de blocos de estruturação.

Isto facilita o trabalho em modificações posteriores do programa NC. Os blocos de estruturação podem inserir-se num ponto qualquer do programa NC.

Além disso, eles podem ser apresentados numa janela própria, permitindo ser editados ou completados. Para isso, utilize a necessária divisão do ecrã.

Os pontos de estrutura acrescentados são geridos pelo comando num ficheiro separado (extensão .SEC.DEP). Desta forma, aumenta a velocidade ao navegar na janela de estrutura.

Nos modos de funcionamento seguintes, pode selecionar a divisão do ecrã **PROGRAMA + SECCOES**:

- **Execucao passo a passo**
- **Execucao continua**
- **Programar**

Visualizar a janela de estruturação/mudar de janela ativada

▶ Mostrar janela de estruturação: premir a softkey **PROGRAMA + SECCOES** para a divisão do ecrã

▶ Mudar a janela ativa: premir a softkey **TROCAR JANELA**

Acrescentar bloco de estruturação na janela do programa

- Selecionar o bloco NC pretendido a seguir ao qual se deseja acrescentar o bloco de estruturação

- Premir a tecla **SPEC FCT**

- Premir a softkey **AJUDAS DE PROGRAMÇÃO**

- Premir a softkey **INSERIR SECÇÃO**
- Introduzir o texto de estruturação

- Se necessário, modificar com softkey a profundidade de estruturação (indentação)

> Os pontos de estruturação só podem ser indentados durante a edição.

> Também pode inserir blocos de estruturação com a combinação de teclas **Shift + 8**.

Selecionar blocos na janela de estruturação

Se, na janela de estruturação, se saltar de bloco para bloco, o comando acompanha a visualização do bloco na janela do programa. Assim, é possível saltar partes extensas do programa com poucos passos.

6.8 A calculadora

Comando

O comando dispõe de uma calculadora com as funções matemáticas mais importantes.

- Mostrar a calculadora com a tecla **CALC**
- Selecionar funções de cálculo: selecionar o comando abreviado por softkey ou introduzi-lo com o teclado alfanumérico
- Fechar a calculadora com a tecla **CALC**

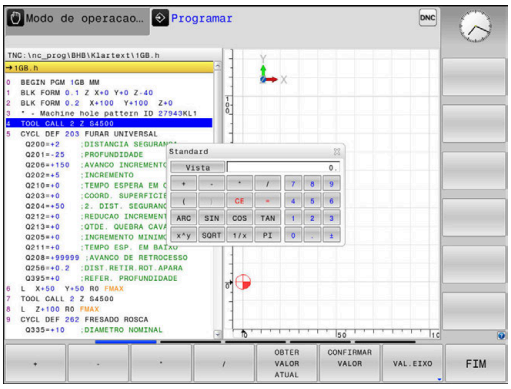

Função de cálculo	Comando rápido (softkey)
Somar	+
Subtrair	–
Multiplicar	*
Dividir	/
Cálculo entre parênteses	( )
Arco-co-seno	ARC
Seno	SIN
Co-seno	COS
Tangente	TAN
potenciar valores	X^Y
Tirar a raiz quadrada	SQRT
Função de inversão	1/x
PI (3.14159265359)	PI
Valor para adicionar à memória intermédia	M+
Armazenar valor em memória intermédia	MS
Chamar memória intermédia	MR
Apagar a memória intermédia	MC
Logaritmo natural	LN
Logaritmo	LOG
Função exponencial	e^x
Verificar sinal	SGN
Construir valor absoluto	ABS

Função de cálculo	Comando rápido (softkey)
Separar casas decimais	INT
Arredondar posições antes da vírgula	FRAC
Valor de módulo	MOD
Escolher vista	Vista
Apagar valor	CE
Unidade de medição	MM ou INCH
Representar o valor angular em radianos (padrão: valor angular em graus)	RAD
Selecionar o tipo de representação do valor numérico	DEC (decimal) ou HEX (hexadecimal)

Aceitar o valor calculado no programa NC

- Com as teclas de setas, selecionar a palavra onde deve ser aceite o valor calculado
- Com a tecla **CALC**, realçar a calculadora e executar o cálculo pretendido
- Premir a softkey **CONFIRMAR VALOR**
- O comando aceita o valor no campo de introdução ativo e fecha a calculadora.

Também pode aceitar valores de um programa NC na calculadora. Se pressionar a softkey **OBTER VALOR ATUAL** ou a tecla **GOTO**, o comando aplica o valor do campo de introdução ativo na calculadora.

A calculadora continua ativa mesmo depois de se mudar de modo de funcionamento. Prima a softkey **END** para fechar a calculadora.

Funções na calculadora

Softkey	Função
VAL.EIXO	Aplicar o valor da respetiva posição de eixo como valor nominal ou valor de referência na calculadora
OBTER VALOR ATUAL	Aplicar o valor numérico do campo de introdução ativo na calculadora
CONFIRMAR VALOR	Aplicar o valor numérico da calculadora no campo de introdução ativo
COPIAR VALOR ACTUAL	Copiar o valor numérico da calculadora
INSERIR VALOR COPIADO	Inserir o valor numérico copiado na calculadora
COMPUTADOR DE DADOS DE CORTE	Abrir a calculadora de dados de corte

Também pode deslocar a calculadora com as teclas de seta do teclado alfanumérico. Pode, igualmente, posicionar a calculadora com o rato, se tiver algum ligado.

6.9 Calculadora de dados de corte

Aplicação

Com a calculadora de dados de corte, pode calcular a velocidade do mandril e o avanço para um processo de maquinagem. Em seguida, os valores calculados podem ser aplicados no programa NC, num diálogo de avanço ou velocidade aberto.

Para abrir a calculadora de dados de corte, prima a softkey **COMPUTADOR DE DADOS DE CORTE**.

O comando mostra a softkey se:

- Premir a tecla **CALC**
- se abre o campo de diálogo para introdução da velocidade no bloco TOOL CALL,
- se abre o campo de diálogo para introdução do avanço em blocos de deslocação ou ciclos
- Premir a softkey **F** no modo de operação **Funcionamento manual**
- Premir a softkey **S** no modo de operação **Funcionamento manual**

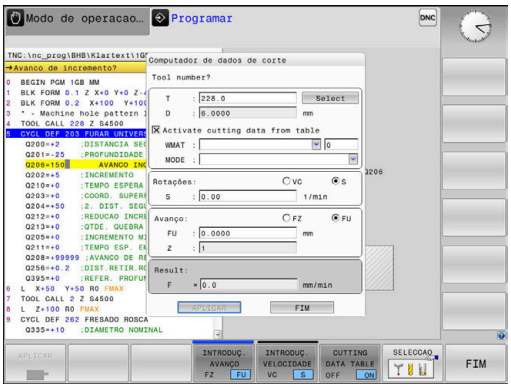

Vistas da calculadora de dados de corte

Dependendo de se calcular uma velocidade ou um avanço, a calculadora de dados de corte é apresentada com diferentes campos de introdução:

Janela para o cálculo da velocidade:

Atalho	Significado
T:	Número de ferramenta
D:	Diâmetro da ferramenta
VC:	Velocidade de corte
S=	Resultado da velocidade do mandril

Se abrir a calculadora de rotações num diálogo onde já existe uma ferramenta definida, a calculadora de rotações assume automaticamente o número da ferramenta e o diâmetro. Basta indicar **VC** no campo de diálogo.

Janela para o cálculo do avanço:

Atalho	Significado
T:	Número de ferramenta
D:	Diâmetro da ferramenta
VC:	Velocidade de corte
S:	Rotações do mandril
Z:	Quantidade de lâminas
FZ:	Avanço por dente
FU:	Avanço por rotação
F=	Resultado do avanço

O avanço do bloco **TOOL CALL** é aceite através da softkey **F AUTO** nos blocos NC seguintes. Se for necessário modificar o avanço posteriormente, basta ajustar o valor do avanço no bloco **TOOL CALL** bloco .

Funções na calculadora de dados de corte

Dependendo de onde se abra a calculadora de dados de corte, existem as seguintes possibilidades:

Softkey	Função
APLICAR	Aceitar o valor da calculadora de dados de corte no programa NC
CALCULAR AVANCO F VELOCID S	Alternar entre o cálculo do avanço e da velocidade
INTRODUC. AVANCO FZ FU	Alternar entre o avanço por dente e o avanço por rotação
INTRODUC. VELOCIDADE VC S	Alternar entre a velocidade e a velocidade de corte
CUTTING DATA TABLE OFF ON	Ligar ou desligar Trabalhar com tabela de dados de corte
SELECCAO	Selecionar a ferramenta na tabela de ferramentas
↓	Deslocar a calculadora de dados de corte na direção da seta
CALCULA-DORA	Alternar para a calculadora
INCH	Utilizar valores em polegadas na calculadora de dados de corte
FIM	Fechar a calculadora de dados de corte

Trabalhar com tabelas de dados de corte

Aplicação

Se armazenar tabelas de materiais de trabalho, materiais de corte e dados de corte no comando, a calculadora de dados de corte pode processar os valores destas tabelas

Antes de trabalhar com o cálculo automático da velocidade e do avanço, proceda da seguinte forma:

- Registar o material da peça de trabalho na tabela WMAT.tab
- Registar o material de corte na tabela TMAT.tab
- Registar a combinação do material de trabalho com o material de corte numa tabela de dados de corte
- Definir a ferramenta na tabela de ferramentas com os valores necessários
  - Raio da ferramenta
  - Quantidade de lâminas
  - Material de corte
  - Tabela de dados de corte

Material da peça de trabalho WMAT

Os materiais das peças de trabalho definem-se na tabela WMAT.tab. Esta tabela deve guardar-se no diretório **TNC:\table**.

A tabela contém uma coluna para o material **WMAT** e uma coluna **MAT_CLASS**, na qual os materiais estão subdivididos em classes de material de trabalho com as mesmas condições de corte, p. ex., segundo DIN EN 10027-2.

O material da peça de trabalho indica-se na calculadora de dados de corte da seguinte forma:

- Selecionar a calculadora de dados de corte
- Selecionar **Activate cutting data from table** na janela sobreposta
- Selecionar **WMAT** no menu desdobrável

TNC:\table\WMAT.TAB

NR	WMAT	MAT_CLASS
1		10
2	1.0038	10
3	1.0044	10
4	1.0114	10
5	1.0177	10
6	1.0143	10
7	St 37-2	10
8	St 37-3 N	10
9	X 14 CrMo S 17	20
10	1.1404	20
11	1.4305	20
12	V2A	21
13	1.4301	21
14	AlCu4PBMg	100
15	Aluminium	100
16	PTFE	200

Material de corte da ferramenta TMAT

Os materiais de corte definem-se na tabela TMAT.tab. Esta tabela deve guardar-se no diretório **TNC:\table**.

O material de corte é atribuído na tabela de ferramentas na coluna **TMAT**. Pode atribuir nomes alternativos ao mesmo material de corte com as outras colunas **ALIAS1**, **ALIAS2**, etc.

Tabela de dados de corte

As combinações de material de trabalho/material de corte com os respetivos dados de corte definem-se numa tabela com a extensão .CUT. Esta tabela deve guardar-se no diretório **TNC:\system\Cutting-Data**.

A tabela de ferramentas correspondente é atribuída na tabela de ferramentas na coluna **CUTDATA**.

TNC:\system\Cutting-Data\CUTDATA.CUT

NR	MAT_CLASS	MODE	TMAT	VC	FTYPE
0	10	Rough	HSS	28	
1	10	Rough	VHM	70	
2	10	Finish	HSS	30	
3	10	Finish	VHM	70	
4	10	Rough	HSS coated	78	
5	10	Finish	HSS coated	82	
6	20	Rough	VHM	90	
7	20	Finish	VHM	82	
8	100	Rough	HSS	150	
9	100	Finish	HSS	145	
10	100	Rough	VHM	450	
11	100	Finish	VHM	440	
12					
13					
14					

> Utilize esta tabela simplificada, se usar ferramentas com apenas um diâmetro ou se o diâmetro não for relevante para o avanço, p. ex., em pastilhas de corte.

A tabela de dados de corte contém as colunas seguintes:

- **MAT_CLASS**: classe de material
- **MODE**: modo de maquinagem, p. ex., acabamento
- **TMAT**: material de corte
- **VC**: velocidade de corte
- **FTYPE**: tipo de avanço **FZ** ou **FU**
- **F**: avanço

Tabela de dados de corte dependente do diâmetro

Em muitos casos, os dados de corte com que se pode trabalhar dependem do diâmetro da ferramenta. Assim, utilize a tabela de dados de corte com a extensão .CUTD. Esta tabela deve guardar-se no diretório **TNC:\system\Cutting-Data**.

A tabela de ferramentas correspondente é atribuída na tabela de ferramentas na coluna **CUTDATA**.

A tabela de dados de corte dependente do diâmetro contém adicionalmente as colunas:

- **F_D_0**: avanço com Ø 0 mm
- **F_D_0_1**: avanço com Ø 0,1 mm
- **F_D_0_12**: avanço com Ø 0,12 mm
- ...

TNC:\system\Cutting-Data\CUTTABLE.CUTD

NR	F_D_0	F_D_0_1	F_D_0_12	F_D_0_15	F_D_0_2	F_D_0_25	F_D_0_3	F_D_0_4	F_D_0_5	F_D_0
1						0.0010			0.0010	
2									0.0020	
3						0.0010			0.0010	
4						0.0010			0.0010	
5									0.0020	
6						0.0010			0.0010	
7						0.0010			0.0010	
8									0.0020	
9						0.0010			0.0010	
10						0.0010			0.0030	
11						0.0010			0.0030	
12						0.0010			0.0030	
13						0.0010			0.0030	
14						0.0010			0.0030	
15						0.0010			0.0030	
16						0.0010			0.0010	
17									0.0020	
18						0.0010			0.0010	
19						0.0010			0.0010	
20									0.0020	
21						0.0010			0.0010	
22						0.0010			0.0010	
23									0.0020	
24						0.0010			0.0010	
25						0.0010			0.0030	
26						0.0010			0.0030	
27						0.0010			0.0030	

Feed rate FU/FZ at Ø = 0.5 mm? mm/1 Min 0.0000, Máx 9.9999

> Não é necessário preencher todas as colunas. Se o diâmetro de uma ferramenta se encontra entre duas colunas definidas, o comando interpola o avanço de forma linear.

6.10 Gráfico de programação

Desenvolvimento com ou sem gráfico de programação

Enquanto é criado um programa NC, o comando pode mostrar o contorno programado com um gráfico 2D.

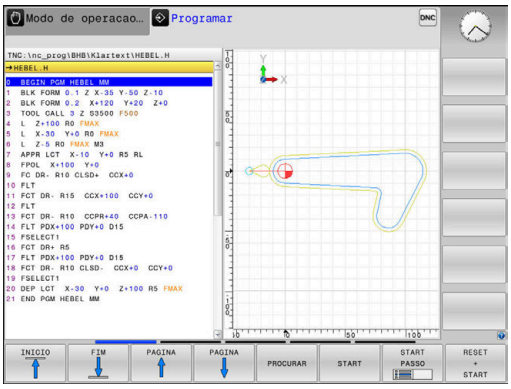

- Premir a tecla **Divisão do ecrã**
- Premir a softkey **PROGRAMA + GRAFICOS**
- O comando mostra o programa NC à esquerda e o gráfico à direita.

- Colocar a softkey **GRAFICO AUTOMAT.** em **LIGADO**
- Enquanto se vão introduzindo as linhas do programa, o comando vai mostrando cada um dos movimentos programados na janela do gráfico, à direita.

Se não pretender visualizar o gráfico, coloque a softkey **GRAFICO AUTOMAT.** em **DESLIGADO**.

> Se **GRAFICO AUTOMAT.** estiver **LIGADO**, ao criar o gráfico de barras em 2D, o comando não terá em consideração os seguintes conteúdos do programa:
> - Repetições de partes de programa
> - Instruções de salto
> - Funções M como, p. ex., M2 ou M30
> - Chamadas de ciclo
> - Avisos devido a ferramentas bloqueadas
>
> Por isso, deve utilizar o desenho automático exclusivamente durante a programação de contornos.

O comando restaura os dados de ferramenta quando se abre um programa NC de novo ou é premida a softkey **RESET + START**

No gráfico de programação, o comando utiliza diferentes cores:

- **Azul:** elemento de contorno definido inequivocamente
- **Violeta:** elemento de contorno ainda não definido inequivocamente, ainda pode ser alterado, p. ex., por um RND
- **Azul claro:** furos e roscas
- **Ocre:** trajetória do ponto central da ferramenta
- **Vermelho:** movimento em marcha rápida

Mais informações: "Gráfico da programação FK", Página 163

Criar o gráfico de programação para o programa NC existente

- Com as teclas de setas, selecione o bloco NC até ao qual se deve realizar o gráfico, ou prima **GOTO**, e introduza diretamente o número de bloco pretendido

- Restaurar os dados de ferramenta ativos até agora e criar o gráfico: premir a softkey **RESET + START**

Outras funções:

Softkey	Função
RESET + START	Restaurar os dados de ferramenta ativos até agora. Criar gráfico de programação
START PASSO	Criar um gráfico de programação bloco a bloco
START	Criar um gráfico de programação completo ou completar depois de **RESET + START**
STOP	Parar o gráfico de programação. Esta softkey só aparece enquanto o comando cria um gráfico de programação
VISTAS	Escolher vistas ■ Vista de cima ■ Vista de frente ■ Vista lateral
TRAJ.FERR. MOSTRAR OCULTAR	Mostrar ou ocultar trajetórias de ferramenta
VER CURSOS F-MAX OFF ON	Mostrar ou ocultar trajetórias de ferramenta em marcha rápida

Mostrar e ocultar números de bloco

- Comutação de barra de softkeys

- Mostrar números de bloco: colocar a softkey **Nº BLOCO MOSTRAR OCULTAR** em **MOSTRAR**
- Ocultar números de bloco: colocar a softkey **Nº BLOCO MOSTRAR OCULTAR** em **OCULTAR**

Apagar o gráfico

- Comutação de barra de softkeys

- Apagar o gráfico: premir a softkey **APAGAR GRAFICO**

Mostrar linhas de grelha

- Comutação de barra de softkeys

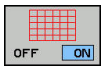

- Mostrar linhas de grelha: premir a softkey **Mostrar linhas de grelha**

Ampliação ou redução duma secção

É possível determinar a vista de um gráfico.

▶ Comutação de barra de softkeys

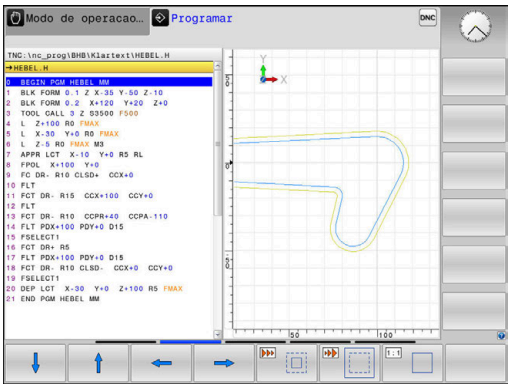

Assim, fica-se com as seguintes funções à disposição:

Softkey	Função
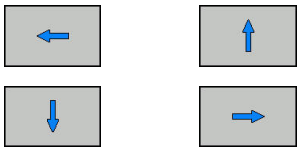	Deslocar pormenor
	Diminuir pormenor
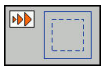	Ampliar pormenor
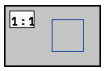	Restaurar pormenor

Com a softkey **RESET BLK FORM**, o pormenor original é restaurado de novo.

Poderá alterar a representação o gráfico também o com o rato. Dispõe-se das seguintes funções:

- Para deslocar o modelo representado, mantenha premido o botão central do rato ou a roda do rato e mova o mesmo. Se pressionar simultaneamente a tecla Shift, poderá deslocar o modelo apenas na horizontal ou na vertical.
- Para ampliar uma determinada área, selecionar a área com o botão esquerdo do rato pressionado. Quando soltar o botão esquerdo do rato, o comando amplia a vista.
- Para ampliar ou reduzir rapidamente uma área qualquer, gire a roda do rato para a frente ou para trás.

6.11 Mensagens de erro

Mostrar erro

O comando mostra erros, entre outras coisas, em caso de:

- introduções erradas
- erros de lógica no programa NC
- elementos de contorno não executáveis
- aplicações irregulares do apalpador

Quando ocorra um erro, o comando mostra-o na linha superior a vermelho.

> O comando utiliza várias cores para as diferentes classes de erros:
> - vermelho para erros
> - amarelo para avisos
> - verde para recomendações
> - azul para informações

As mensagens de erro longas ou com várias linhas são apresentadas abreviadas. A janela de erros contém todas as informações sobre os erros em espera.

O comando mostra uma mensagem de erro na linha de cabeçalho até que esta seja eliminada ou substituída por um erro de prioridade mais alta (classe de erro). As informações, que aparecem apenas brevemente, são sempre mostradas.

Uma mensagem de erro contendo o número de um bloco NC foi originada por este bloco NC ou por um anterior.

Se, excecionalmente, ocorrer um **erro no processamento de dados**, o comando abre automaticamente a janela de erros. Não é possível eliminar este tipo de erro. Encerre o sistema e inicie o comando novamente.

Abrir a janela de erros

- ▶ Prima a tecla **ERR**
- > O comando abre a janela de erros e mostra na totalidade todas as mensagens de erro existentes.

Fechar a janela de erros

- ▶ Prima a softkey **FIM** ou

- ▶ Prima a tecla **ERR**
- > O comando fecha a janela de erros.

Mensagens de erro detalhadas

O comando mostra possibilidades para a origem do erro e possibilidades para eliminar o erro:

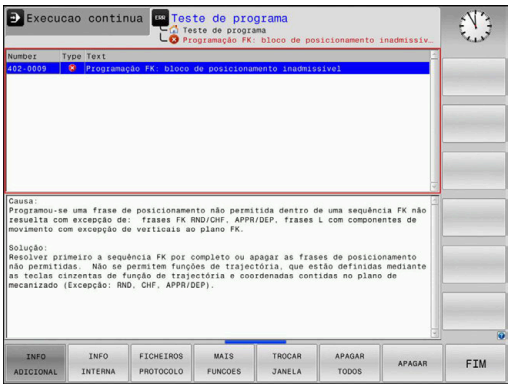

- Abrir a janela de erros

- Informações sobre a causa do erro e respetiva eliminação: posicione o cursor sobre a mensagem de erro e prima a softkey **INFO ADICIONAL**
  - > O comando abre uma janela com informações sobre a origem e eliminação de erros.
- Abandonar Info: prima de novo a softkey **INFO ADICIONAL**

Softkey INFO INTERNA

A softkey **INFO INTERNA** fornece informações sobre as mensagens de erro, que são significativas exclusivamente em caso de assistência técnica.

- Abrir a janela de erros

- Informações detalhadas sobre a mensagem de erro: posicione o cursor sobre as mensagens de erro e prima a softkey **INFO INTERNA**
  - > O comando abre uma janela com informações internas sobre o erro.
- Abandonar detalhes: prima de novo a softkey **INFO INTERNA**

Softkey FILTRO

Através da softkey **FILTRO**, é possível filtrar avisos idênticos que são listados consecutivamente de forma imediata.

- Abrir a janela de erros

- Premir a softkey **MAIS FUNCOES**

- Premir a softkey **FILTRO** O comando filtra os avisos idênticos

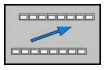

- Sair do filtro: premir a softkey **VOLTAR**

Apagar erros

Apagar erros fora da janela de erros

CE

- Apagar erro ou instrução apresentados no cabeçalho: premir a tecla **CE**

> Em alguns modos de funcionamento, não poderá utilizar a tecla **CE** para apagar os erros, pois a mesma é utilizada para outras funções.

Apagar erros

- Abrir a janela de erros

APAGAR

- Apagar erros isolados: posicione o cursor sobre as mensagens de erro e prima a softkey **APAGAR**.

APAGAR TODOS

- Apagar todos os erros: prima a softkey **APAGAR TODOS**.

> Se a causa de um erro não for eliminada, o erro não pode ser apagado. Nesse caso, a mensagem de erro mantém-se.

Protocolo de erros

O comando memoriza erros surgidos e ocorrências importantes (p. ex., o arranque do sistema) num protocolo de erros.
A capacidade do protocolo de erros é limitada. Quando o protocolo de erros estiver cheio, o comando utiliza um segundo ficheiro. Se também este ficar cheio, o primeiro é apagado e escrito novamente, e por aí adiante. Se necessário, passe de **FICHEIRO ACTUAL** para **FICHEIRO ANTERIOR**, para visualizar o histórico.

- Abrir a janela de erros.

FICHEIROS PROTOCOLO

- Premir a softkey **FICHEIROS PROTOCOLO**

PROTOCOLO ERRO

- Abrir o protocolo de erros: premir a softkey **PROTOCOLO DE ERROS**

FICHEIRO ANTERIOR

- Se necessário, ajustar o protocolo de erros anterior: premir a softkey **FICHEIRO ANTERIOR**

FICHEIRO ACTUAL

- Se necessário, ajustar o protocolo de erros atual: premir a softkey **FICHEIRO ACTUAL**

A entrada mais antiga do protocolo de erros situa-se no início, a mais recente situa-se no fim do ficheiro.

Protocolo de teclas

O comando memoriza as teclas premidas e ocorrências importantes (p. ex., arranque do sistema) num protocolo de teclas. A capacidade do protocolo de teclas é limitada. Se o protocolo de teclas estiver cheio, o TNC mudará para um segundo protocolo de teclas. Se este também ficar cheio, o primeiro é apagado e escrito novamente, etc. Se necessário, passe de **FICHEIRO ACTUAL** para **FICHEIRO ANTERIOR**, para visualizar o histórico de introduções.

FICHEIROS PROTOCOLO

- Premir a softkey **FICHEIROS PROTOCOLO**

PROTOCOLO APALPAÇÃO

- Abrir o protocolo de teclas: Premir a softkey **PROTOCOLO APALPAÇÃO**

FICHEIRO ANTERIOR

- Se necessário, ajustar o protocolo de teclas anterior: premir a softkey **FICHEIRO ANTERIOR**

FICHEIRO ACTUAL

- Se necessário, ajustar o protocolo de teclas atual: premir a softkey **FICHEIRO ACTUAL**

O comando memoriza cada tecla da consola pressionada durante o processo de operação no protocolo de teclas. A entrada mais antiga situa-se no início, a mais recente situa-se no fim do ficheiro.

Resumo das teclas e softkeys para visualizar o protocolo

Softkey/ Teclas	Função
INICIO	Salto para o início do protocolo de teclas
FIM	Salto para o fim do protocolo de teclas
PROCURAR	Procurar texto
FICHEIRO ACTUAL	Protocolo de teclas atual
FICHEIRO ANTERIOR	Protocolo de teclas anterior
↑	Linha seguinte/anterior
↓	
	Regressar ao menu principal

Texto de instruções

Numa operação errada, por exemplo, quando se aciona uma tecla não permitida ou quando se introduz um valor não válido, o comando avisa-o através de um texto de instruções localizado na linha superior dessa operação errada. O comando apaga o texto de instruções na próxima entrada válida.

Memorizar ficheiros de assistência técnica

Se necessário, poderá guardar a situação atual do comando, pondo-a ao dispor do técnico de assistência para avaliação da situação. Para tal, é memorizado um grupo de ficheiros de assistência técnica (protocolos de erros e de teclas, bem como outros ficheiros, que fornecem informações sobre a situação atual da máquina e a maquinagem).

Se executar diversas vezes a função **GUARDAR FICHEIROS SERVIÇO** com o mesmo nome de ficheiro, o grupo de ficheiros de assistência anteriormente memorizado é sobrescrito. Por esta razão, utilize outro nome de ficheiro ao executar novamente a função.

Memorizar ficheiros de assistência técnica

- Abrir a janela de erros

- Premir a softkey **FICHEIROS PROTOCOLO**

- Premir a softkey **GUARDAR FICHEIROS SERVIÇO**
- > O comando abre uma janela sobreposta onde se pode introduzir um nome de ficheiro ou o caminho completo para o ficheiro de assistência.

- Memorizar ficheiros de assistência técnica: premir a softkey **OK**

Chamar o sistema de ajuda TNCguide

Poderá chamar o sistema de ajuda do comando através de softkey. De momento mantêm-se os mesmos esclarecimentos de erros no sistema de ajuda, que poderá receber premindo a tecla **HELP**.

Consulte o manual da sua máquina!

Se o fabricante da máquina disponibilizar também um sistema de ajuda, o comando realça a softkey suplementar **Fabricante da máquina**, com a qual poderá chamar este sistema de ajuda independente. Aí poderá encontrar mais informações detalhadas sobre a mensagem de erro em espera.

- Chamar a ajuda sobre mensagens de erro da HEIDENHAIN

- Se disponível, chamar ajuda sobre as mensagens de erro específicas da máquina

6.12 Sistema de ajuda sensível ao contexto TNCguide

Aplicação

Antes de poder usar o TNCguide, tem de fazer o download dos ficheiros de ajuda do site da HEIDENHAIN.

Mais informações: "Fazer o download dos ficheiros de ajuda atuais", Página 209

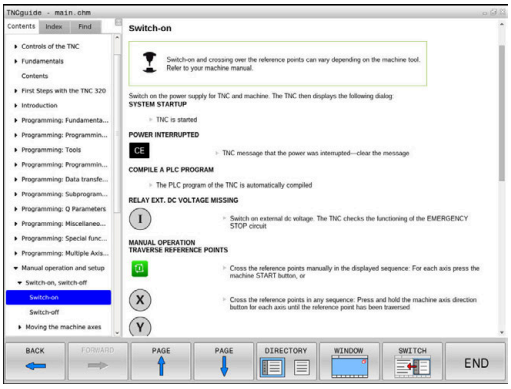

O sistema de ajuda sensível ao contexto **TNCguide** contém a documentação do utilizador no formato HTML. A chamada do TNCguide é realizada através da tecla **HELP**, onde o comando, em parte dependendo da situação, mostra a informação correspondente (chamada sensível ao contexto). Se estiver a editar um bloco NC e premir a tecla **HELP**, por norma, chegará ao ponto da documentação em que está descrita a função correspondente.

O comando procura iniciar o TNCguide na língua que se tenha selecionado como idioma de diálogo. Se faltar a versão do idioma necessário, o comando abrirá a versão inglesa.

As seguintes documentações de utilizador estão disponíveis no TNCguide:

- Manual do Utilizador para Programação em Texto Claro (**BHBKlartext.chm**)
- Manual do Utilizador DIN/ISO (**BHBIso.chm**)
- Manual do Utilizador Preparar, testar e executar programas NC (**BHBoperate.chm**)
- Manual do Utilizador Programação de Ciclos (**BHBtchprobe.chm**)
- Lista de todas as mensagens de erro NC (**errors.chm**)

Está ainda disponível o ficheiro de livro **main.chm**, no qual é apresentado o conjunto de todos os ficheiros CHM existentes.

Como opção, o fabricante da máquina pode inserir ainda documentação específica da máquina no **TNCguide**. Estes documentos são mostrados como livro separado no ficheiro **main.chm**.

Trabalhar com o TNCguide

Chamar o TNCguide

Para iniciar o TNCguide, existem disponíveis várias possibilidades:

- Premir a tecla **HELP**
- Clicando com o rato na softkey, se tiver clicado previamente no símbolo de ajuda inserido na parte inferior direita do ecrã
- Abrir um ficheiro de ajuda através da gestão de ficheiros (ficheiro CHM). O comando pode abrir qualquer ficheiro CHM, mesmo que este não esteja armazenado na memória interna do comando

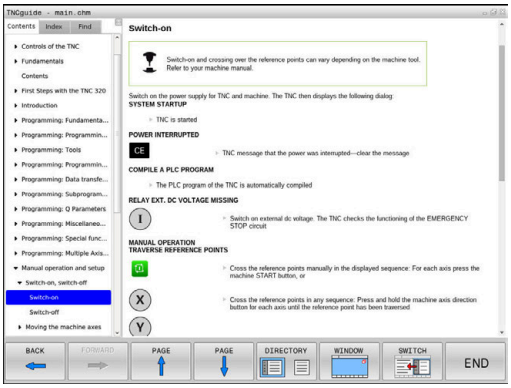

> **i** No posto de programação Windows, o TNCguide abre-se no navegador interno do sistema definido como padrão.

Para muitas softkeys existe disponível uma chamada sensível ao contexto, através da qual pode aceder diretamente à descrição da função das várias softkeys. Esta funcionalidade está disponível apenas através da utilização do rato. Proceda da seguinte forma:

- Selecionar a barra de softkeys onde a softkey pretendida é apresentada
- Com o rato, clicar no símbolo de ajuda mostrado pelo comando diretamente à direita por cima da barra de softkeys
- > O ponteiro do rato converte-se em ponto de interrogação.
- Clicar com o ponto de interrogação sobre a softkey cuja função deseja ter esclarecida
- > O comando abre o TNCguide. Se não existir nenhuma entrada para a softkey selecionada, o comando abre o ficheiro de livro **main.chm**. Pode procurar a explicação desejada com a função de procura em todo o texto ou navegando manualmente.

Também quando esteja a editar um bloco NC, está à disposição uma chamada sensível ao contexto:

- Selecionar um bloco NC qualquer
- Marcar a palavra desejada
- Premir a tecla **HELP**
- > O comando abre o sistema de ajuda e mostra a descrição da função ativa. Não se aplica a funções auxiliares ou ciclos do fabricante da máquina.

Navegar no TNCguide

A forma mais fácil é navegar no TNCguide com o rato. No lado esquerdo pode ver-se o diretório. Clicando no triângulo apresentado à direita, pode ver o capítulo localizado por baixo, ou clicando diretamente sobre a respetiva entrada pode ver a página correspondente. A operação é idêntica à utilizada para o Explorador do Windows.

Os pontos de texto com ligação (referências cruzadas) são mostrados em azul e com sublinhado. Clicando sobre uma ligação abrir-se-á a página respetiva.

É claro que poderá também operar o TNCguide utilizando as teclas e as softkeys. A tabela seguinte contém um resumo das respetivas teclas de função.

Softkey	Função
↑ ↓	■ O diretório à esquerda está ativo: selecionar o registo situado abaixo ou acima ■ A janela de texto à direita está ativa: deslocar a página para baixo ou para cima, se o texto ou os gráficos não forem mostrados na totalidade
→	■ O diretório à esquerda está ativo: Abrir o diretório. ■ A janela de texto à direita está ativa: sem função
←	■ O diretório à esquerda está ativo: fechar o diretório ■ A janela de texto à direita está ativa: sem função
ENT	■ O diretório à esquerda está ativo: mostrar a página selecionada através da tecla do cursor ■ A janela de texto à direita está ativa: se o cursor estiver sobre um link, salta para a página com ligação
	■ O diretório à esquerda está ativo: alternar separadores entre visualização do diretório de conteúdo, a visualização do diretório de palavras-chave e a função de procura em todo o texto e comutar no lado direito do ecrã ■ A janela de texto à direita está ativa: salto de volta para a janela esquerda
	■ O diretório à esquerda está ativo: selecionar o registo situado abaixo ou acima ■ A janela de texto à direita está ativa: saltar para o link seguinte

Softkey	Função
RETROCEDER	Selecionar a página mostrada em último lugar
AVANÇAR	Passar para a página seguinte, se tiver utilizado várias vezes a função **Selecionar a página mostrada em último lugar**
PAGINA	Passar para a página anterior
PAGINA	Passar para a página seguinte
DIRECTóRIO	Mostrar/apagar diretórios
JANELA	Mudar entre apresentação de ecrã total e apresentação reduzida. Na apresentação reduzida verá apenas uma parte da área de trabalho do comando
TROCAR	O foco é mudado internamente para a aplicação do comando, para que possa utilizar o comando quando o TNCguide está aberto. Se a apresentação em imagem total estiver ativa, o comando reduz automaticamente o tamanho da janela antes da mudança da focagem
FIM	Terminar o TNCguide

Diretório de palavras-chave

As palavras-chave mais importantes são apresentadas no diretório de palavras-chave (separador **Índice**) e podem ser escolhidas diretamente clicando com o rato ou selecionando com as teclas de seta.

A página à esquerda está ativa.

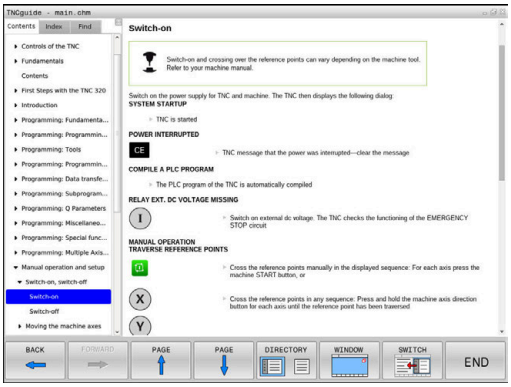

- Selecionar o **Índice**
- Navegar para a palavra-chave desejada com as teclas de seta ou o rato

Em alternativa:

- Introduzir as letras iniciais
- > O comando sincroniza o diretório de palavra-chave referente ao texto introduzido, para que possa encontrar mais rapidamente a palavra-chave na lista apresentada.
- Visualizar informações sobre a palavra-chave selecionada com a tecla **ENT**

Procura em todo o texto

No separador **Procura**, poderá pesquisar todo o TNCguide relativamente a uma palavra específica.

A página à esquerda está ativa.

- Selecionar o separador **Procura**
- Ativar o campo de introdução **Procurar:**
- Introduzir a palavra a procurar
- Confirmar com a tecla **ENT**
- > O comando lista todas as posições encontradas que contenham esta palavra.
- Navegar com as teclas da seta até ao ponto desejado
- Mostrar a posição de descoberta selecionada com a tecla **ENT**

A procura em todo o texto poderá ser sempre realizada apenas com uma palavra.

Se ativar a função **Procurar apenas em títulos**, o comando pesquisa exclusivamente em todos os títulos, não os textos completos. A função é ativada com o rato ou selecionando e confirmando em seguida com a tecla de espaço.

Fazer o download dos ficheiros de ajuda atuais

Os ficheiros de ajuda correspondendo ao software do seu comando encontram-se no site da HEIDENHAIN:
http://content.heidenhain.de/doku/tnc_guide/html/en/index.html

Navegue até ao ficheiro de ajuda conveniente da seguinte forma:

- Comandos TNC
- Série, p. ex., TNC 300
- Número de software NC desejado, p. ex.,TNC 320 (77185x-06)
- Selecionar o idioma desejado na tabela **Ajuda online (TNCguide)**
- Transferir o ficheiro ZIP
- Descompactar o ficheiro ZIP
- Transmitir os ficheiros CHM descompactados para o comando, para o diretório **TNC:\tncguide\de** ou para o respetivo subdiretório de idioma

> Se transmitir os ficheiros CHM para o comando com o **TNCremo**, selecione o modo binário para os ficheiros com a extensão **.chm**.

Idioma	Diretório TNC
Alemão	**TNC:\tncguide\de**
Inglês	**TNC:\tncguide\en**
Checo	**TNC:\tncguide\cs**
Francês	**TNC:\tncguide\fr**
Italiano	**TNC:\tncguide\it**
Espanhol	**TNC:\tncguide\es**
Português	**TNC:\tncguide\pt**
Sueco	**TNC:\tncguide\sv**
Dinamarquês	**TNC:\tncguide\da**
Finlandês	**TNC:\tncguide\fi**
Holandês	**TNC:\tncguide\nl**
Polaco	**TNC:\tncguide\pl**
Húngaro	**TNC:\tncguide\hu**
Russo	**TNC:\tncguide\ru**
Chinês (simplificado)	**TNC:\tncguide\zh**
Chinês (tradicional)	**TNC:\tncguide\zh-tw**
Esloveno	**TNC:\tncguide\sl**
Norueguês	**TNC:\tncguide\no**
Eslovaco	**TNC:\tncguide\sk**
Coreano	**TNC:\tncguide\kr**
Turco	**TNC:\tncguide\tr**
Romeno	**TNC:\tncguide\ro**

7

Funções auxiliares

7.1 Introduzir funções auxiliares M e STOP

Princípios básicos

Com as funções auxiliares do comando – também chamadas de funções M – controla-se

- a execução do programa, p. ex., uma interrupção da execução
- funções da máquina, como p.ex. ligar e desligar a rotação do mandril e o agente refrigerante
- o comportamento da ferramenta na trajetória

É possível introduzir até quatro funções auxiliares M no fim de um bloco de posicionamento ou introduzir num bloco NC separado. O comando mostra então o diálogo: **Função auxiliar M?**

Normalmente, no diálogo indica-se o número da função auxiliar. Em algumas funções auxiliares, continua-se com o diálogo para se poder indicar parâmetros dessa função.

Nos modos de funcionamento **Modo de operacao manual** e **Volante electronico**, as funções auxiliares introduzem-se com a softkey **M**.

Atuação das funções auxiliares

Repare que algumas funções auxiliares atuam no início, e outras no fim dum bloco de posicionamento, independentemente da sequência na qual se encontram no respetivo bloco NC.

As funções auxiliares atuam a partir do bloco NC em que são chamadas.

Algumas funções auxiliares atuam somente no bloco NC onde estão programadas. Se a função auxiliar não atuar apenas por blocos, tem de ser anulada num bloco NC seguinte com uma função M separada ou então é suprimida automaticamente pelo comando no fim do programa.

Se tiverem sido programadas várias funções M num bloco NC, a sequência na execução será a seguinte:

- Funções M atuantes no início do bloco são executadas antes das atuantes no fim do bloco
- Caso as funções M atuem todas no início do bloco ou no fim do bloco, a execução realiza-se na sequência programada

Introduzir uma função auxiliar no bloco STOP

Um bloco **STOP** programado interrompe a execução do programa ou do teste de programa, p.ex., para verificar uma ferramenta. Num bloco de **STOP**, é possível programar uma função auxiliar M:

STOP

- Programar uma interrupção na execução do programa: premir a tecla **STOP**
- Introduzir a Função Auxiliar **M**

Exemplo

```
87 STOP M6
```

7.2 Funções auxiliares para controlo da execução do programa, do mandril e do agente refrigerante

Resumo

Consulte o manual da sua máquina!
O fabricante da máquina pode influenciar o comportamento das funções auxiliares descritas seguidamente.

M	Ativação	Atuação no bloco -	No início	No fim
M0	PARAGEM da execução do programa PARAGEM do mandril			■
M1	PARAGEM facultativa da execução do programa event. PARAGEM do mandril event. Agente refrigerante DESLIGADO (função determinada pelo fabricante da máquina)			■
M2	PARAGEM da execução do programa PARAGEM do mandril Refrigerante DESLIGADO Retrocesso para o bloco 1 Eliminação da visualização de estado O alcance funcional depende do parâmetro de máquina **resetAt** (N.º 100901)			■
M3	Mandril LIGADO no sentido horário		■	
M4	Mandril LIGADO no sentido anti-horário		■	
M5	PARAGEM do mandril			■
M6	troca de ferramenta PARAGEM do mandril PARAGEM da execução do programa			■
M8	Refrigerante LIGADO		■	
M9	Refrigerante DESLIGADO			■
M13	Mandril LIGADO no sentido horário Agente refrigerante LIGADO		■	
M14	Mandril LIGADO no sentido anti-horário Agente refrigerante ligado		■	
M30	como M2			■

7.3 Funções auxiliares para indicações de coordenadas

Programar coordenadas referentes à máquina: M91/ M92

Ponto zero da régua

Numa régua, a marca de referência indica a posição do ponto zero dessa régua.

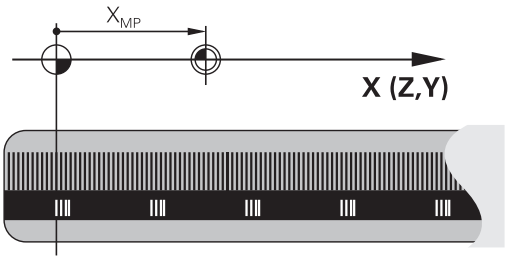

Ponto zero da máquina

O ponto zero da máquina é necessário para:

- fixar os limites da área de deslocação (interruptor limite de software)
- aproximar a posições fixas da máquina (p. ex., posição de troca de ferramenta)
- fixar um ponto de referência na peça

O fabricante da máquina introduz para cada eixo a distância desde o ponto zero da máquina e o ponto zero da régua num parâmetro da máquina.

Comportamento standard

O comando refere as coordenadas ao ponto zero da peça de trabalho.

Mais informações: Manual do Utilizador Preparar, testar e executar programas NC

Comportamento com M91 – Ponto zero da máquina

Quando as coordenadas em blocos de posicionamento se referem ao ponto zero da máquina, introduza M91 nesses blocos NC.

> Quando programar coordenadas incrementais num bloco M91, estas coordenadas referem-se à última posição M91 programada. Se o programa NC ativo não contiver nenhuma posição M91, então estas coordenadas referem-se à posição atual da ferramenta.

O comando indica os valores de coordenadas referentes ao ponto zero da máquina. Na visualização de estado, a visualização de coordenadas é comutada para REF.

Mais informações: Manual do Utilizador Preparar, testar e executar programas NC

Comportamento com M92 – Ponto de referência da máquina

Consulte o manual da sua máquina!

Adicionalmente ao ponto zero da máquina, o fabricante da máquina pode determinar outra posição fixa da máquina (ponto de referência da máquina).

O fabricante da máquina determina para cada eixo a distância do ponto de referência da máquina ao ponto zero da mesma.

Quando as coordenadas em blocos de posicionamento se referem ao ponto de referência da máquina, introduza M92 nesses blocos NC.

Também com **M91** ou **M92** o comando realiza corretamente a correção de raio. Na operação, **não** se tem em conta o comprimento da ferramenta.

Atuação

M91 e M92 só funcionam nos blocos NC em que esteja programado M91 ou M92.

M91 e M92 atuam no início do bloco.

Ponto de referência da peça de trabalho

Quando se pretende que as coordenadas se refiram sempre ao ponto zero da máquina, pode-se bloquear a memorização do ponto de referência para um ou vários eixos.

Quando a definição do ponto de referência está bloqueada para todos os eixos, o comando já não mostra a softkey **FIXAR PONTO REF** no modo de funcionamento **Modo de operacao manual**.

A figura mostra sistemas de coordenadas com ponto zero da máquina e da peça de trabalho.

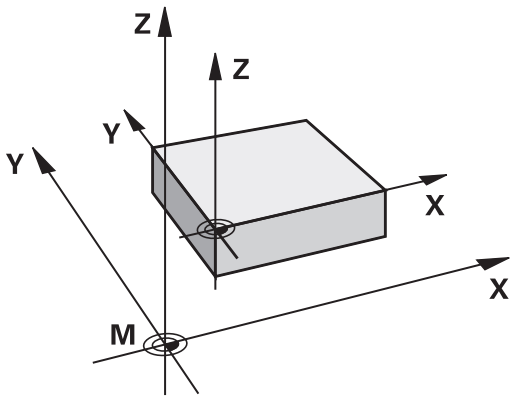

M91/M92 no modo de funcionamento Teste do Programa

Para poder simular também graficamente movimentos M91/M92, tem de se ativar a supervisão do espaço de trabalho e mandar visualizar o bloco referido ao ponto de referência memorizado,

Mais informações: Manual do Utilizador Preparar, testar e executar programas NC

Aproximação às posições num sistema de coordenadas sem inclinação com um plano inclinado de maquinação: M130

Comportamento standard num plano de maquinagem inclinado

O comando refere as coordenadas nos blocos de posicionamento ao sistema de coordenadas do plano de maquinagem inclinado.

Comportamento com M130

Quando está ativo o plano de maquinagem inclinado, o comando refere as coordenadas de blocos lineares ao sistema de coordenadas da peça de trabalho sem inclinação.

O comando posiciona então a ferramenta inclinada sobre a coordenada programada do sistema de coordenadas da peça de trabalho não inclinado.

AVISO

Atenção, perigo de colisão!

A função **M130** só está ativa bloco a bloco. O comando executa as maquinagens seguintes novamente no sistema de coordenadas do plano de maquinagem inclinado. Durante a maquinagem, existe perigo de colisão!

- Verificar o desenvolvimento e as posições mediante a simulação gráfica

Recomendações de programação:

- A função **M130** só é permitida com a função **Tilt the working plane** ativa.
- Se se combinar a função **M130** com uma chamada de ciclo, o comando interrompe a execução com uma mensagem de erro

Atuação

M130 atua bloco a bloco em blocos lineares sem correção do raio da ferramenta.

7.4 Funções auxiliares para o tipo de trajetória

Maquinar pequenos desníveis de contorno: M97

Comportamento standard

O comando acrescenta um círculo de transição na esquina exterior. Em desníveis demasiado pequenos, a ferramenta iria danificar o contorno

O comando interrompe nestas posições a execução do programa e emite a mensagem de erro **Raio da ferramenta grande demais**.

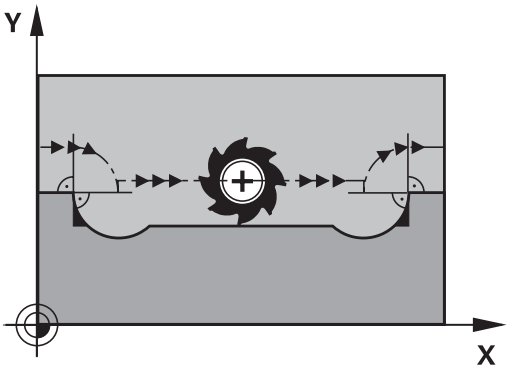

Comportamento com M97

O comando calcula um ponto de intersecção na trajectória para os elementos de contorno – como em esquinas interiores – e desloca a ferramenta para esse ponto.

Programe **M97** no bloco NC onde é programado o ponto da esquina exterior.

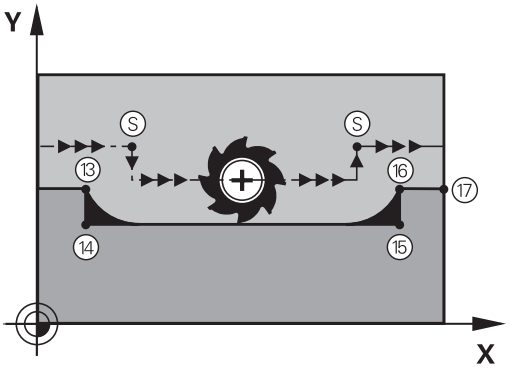

> Em vez da **M97**, a HEIDENHAIN recomenda a função **M120 LA**, que tem um desempenho consideravelmente melhor. **Mais informações:** "Cálculo prévio do contorno com correção de raio (LOOK AHEAD): M120 ", Página 223

Atuação

M97 atua só no bloco NC em que estiver programado **M97**.

> Com **M97**, o comando processa a esquina do contorno apenas de forma incompleta. Eventualmente, será necessário maquinar posteriormente as esquinas do contorno com uma ferramenta mais pequena.

Exemplo

5 TOOL DEF L ... R+20	Raio de ferramenta maior
...	
13 L X... Y... R... F... M97	Aproximação ao ponto do contorno 13
14 L IY-0.5 ... R... F...	Maquinar pequenos desníveis no contorno 13 e 14
15 L IX+100 ...	Aproximação ao ponto do contorno 15
16 L IY+0.5 ... R... F... M97	Maquinar pequenos desníveis no contorno 15 e 16
17 L X... Y...	Aproximação ao ponto do contorno 17

Maquinar completamente esquinas abertas do contorno: M98

Comportamento standard

O comando calcula nas esquinas interiores o ponto de intersecção das trajectórias de fresagem, e desloca a ferrta. a partir desse ponto, numa nova direcção.

Quando o contorno está aberto nas esquinas, a maquinagem não é completa:

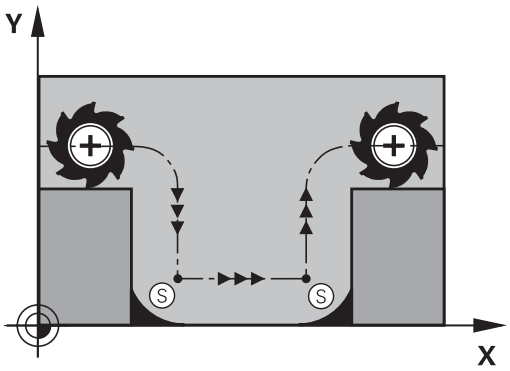

Comportamento com M98

Com a função auxiliar **M98**, o comando desloca a ferramenta até ficarem efectivamente maquinados todos os pontos do contorno:

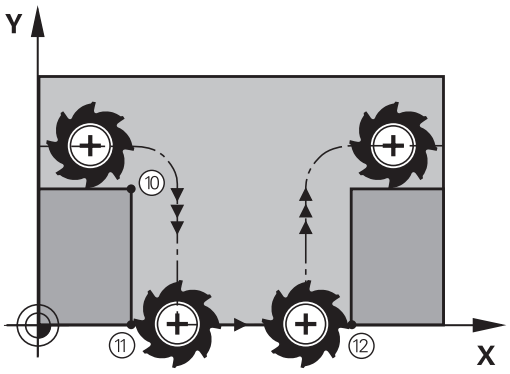

Atuação

M98 só atua nos blocos NC em que estiver programado **M98**.

M98 fica atuante no fim do bloco.

Exemplo: aproximar sucessivamente aos pontos de contorno 10, 11 e 12

```
10 L X... Y...  RL F
11 L X... IY...  M98
12 L IX+ ...
```

Fator de avanço para movimentos de afundamento: M103

Comportamento standard

O comando desloca a ferramenta com a última alimentação programada independentemente da direcção de deslocação.

Comportamento com M103

O comando reduz a alimentação quando a ferramenta se desloca na direcção negativa do eixo da ferramenta. O avanço ao afundar FZMAX calcula-se a partir do último avanço programado FPROGR e do fator F%:

FZMAX = FPROG x F%

Introduzir M103

Quando se introduz **M103** num bloco de posicionamento, o comando prossegue o diálogo e pede o fator F.

Atuação

M103 fica atuante no início do bloco.
Suprimir **M103**: programar de novo **M103** sem fator.

> A função **M103** também atua no sistema de coordenadas do plano de maquinagem inclinado. A redução do avanço atua então ao deslocar o eixo da ferramenta **inclinado** em direção negativa.

Exemplo

O avanço ao afundar equivale a 20% do avanço no plano.

...	Avanço efetivo da trajetória (mm/min):
17 L X+20 Y+20 RL F500 M103 F20	500
18 L Y+50	500
19 L IZ-2.5	100
20 L IY+5 IZ-5	141
21 L IX+50	500
22 L Z+5	500

Avanço em milímetros/rotação do mandril M136

Comportamento standard

O comando desloca a ferramenta com o avanço F em mm/min. determinado no programa NC

Comportamento com M136

> Nos programas NC com a unidade Polegada, **M136** em combinação com a alternativa de avanço **FU** não é permitida.
>
> Com a combinação M136 ativa o mandril não deve estar regulado.

Com **M136** o comando não desloca a ferramenta em mm/min mas sim com o avanço F em milímetros/rotações do mandril determinado no programa NC. Se se alterar a velocidade com o potenciómetro, o comando ajusta automaticamente o avanço.

Atuação

M136 fica atuante no início do bloco.

Para suprimir **M136**, programa-se **M137**.

Velocidade de avanço em arcos de círculo: M109/ M110/M111

Comportamento standard

O comando relaciona a velocidade de avanço programada em relação à trajectória do ponto central da ferrta.

Comportamento em arcos de círculo com M109

O comando mantém constante o avanço da lâmina da ferramenta nas maquinagens interiores e exteriores dos arcos de círculo.

AVISO

Atenção, perigo para a ferramenta e a peça de trabalho!

Se a função **M109** estiver ativa, na maquinagem de esquinas exteriores muito pequenas, em parte, o comando aumenta drasticamente o avanço. Durante a execução, existe perigo de uma rotura da ferramenta e de danificação da peça de trabalho!

- Não utilizar **M109** ao maquinar esquinas exteriores muito pequenas

Comportamento em arcos de círculo com M110

O comando mantém constante o avanço na maquinação interior de arcos de círculo. Numa maquinagem exterior de arcos de círculo, não atua nenhum ajuste do avanço.

> Se se definir **M109** ou **M110** antes da chamada dum ciclo de maquinagem com um número maior que 200, a adaptação do avanço atua também em caso de arcos de círculo dentro de ciclos de maquinagem. No fim ou após uma interrupção dum ciclo de maquinagem, é de novo estabelecido o estado de saída.

Atuação

M109 e **M110** ficam atuantes no início do bloco. **M109** e **M110** anulam-se com **M111**.

Cálculo prévio do contorno com correção de raio (LOOK AHEAD): M120

Comportamento standard

Quando o raio da ferramenta é maior do que um desnível de contorno com correção de raio, o comando interrompe a execução do programa e emite uma mensagem de erro. **M97** impede a mensagem de erro, mas ocasiona uma marca de corte livre na peça de trabalho e, além disso, desloca a esquina.

Mais informações: "Maquinar pequenos desníveis de contorno: M97", Página 218

Nos rebaixamentos, o comando pode produzir danos no contorno.

Comportamento com M120

O comando verifica os rebaixamentos e saliências de um contorno com correção de raio, e faz um cálculo prévio da trajetória da ferramenta a partir do bloco NC atual. As posições em que a ferramenta iria danificar o contorno ficam por maquinar (apresentado a escuro na figura). Também se pode usar **M120** para dotar os dados de digitalização ou os dados elaborados por um sistema de programação externo com correção do raio da ferramenta. Desta forma, é possível compensar os desvios do raio teórico da ferramenta.

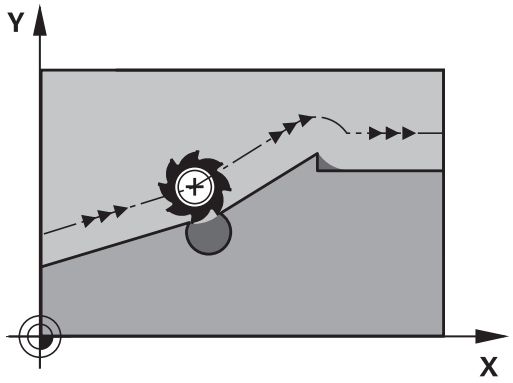

A quantidade de blocos NC (máx. 99) que o comando calcula previamente é definida com **LA** (em inglês **L**ook **A**head: ver à frente) a seguir a **M120**. Quanto maior for a quantidade de blocos NC selecionados para o cálculo prévio pelo comando, mais lento será o processamento dos blocos.

Introdução

Quando se introduz **M120** num bloco de posicionamento, o comando continua com o diálogo para esse bloco NC e pede a quantidade de blocos NC **LA** a calcular previamente.

Atuação

M120 tem que estar num bloco NC que contenha também a correção de raio **RL** ou **RR**. **M120** fica atuante a partir desse bloco NC até que

- que se elimine a correção de raio com **R0**
- se programe **M120 LA0**
- se programe **M120** sem **LA**
- se chame outro programa NC com **PGM CALL**
- se incline o plano de maquinagem com o ciclo **19** ou com a função **PLANE**

M120 fica atuante no início do bloco.

Limitações

- Só se pode efetuar a reentrada num contorno depois de uma paragem externa/interna com a função **AVANÇO PARA O BLOCO N**. Antes de se iniciar o processo de bloco, é necessário anular **M120**; caso contrário, o comando emite uma mensagem de erro
- Quando se aproxima tangencialmente ao contorno, deve-se utilizar a função **APPR LCT**; o bloco NC com **APPR LCT** só pode conter coordenadas do plano de maquinagem
- Quando sair tangencialmente do contorno, utilize a função **DEP LCT**; o bloco NC com **DEP LCT** só pode conter coordenadas do plano de maquinagem
- Antes da utilização das funções produzidas seguintes, deverá anular **M120** e a correção do raio:
  - Ciclo **32** Tolerância
  - Ciclo **19** Plano de maquinagem
  - Função **PLANE**
  - **M114**
  - **M128**
  - **FUNCTION TCPM:**

Sobrepor posicionamento com o volante durante a execução do programa: M118

Comportamento standard

O comando desloca a ferramenta nos modos de funcionamento de execução do programa, tal como se determina no programa NC.

Comportamento com M118

Com **M118**, podem-se efetuar correções manualmente com o volante durante a execução do programa. Para isso, programe **M118** e introduza uma valor específico em mm para cada eixo (eixo linear ou eixo rotativo).

AVISO

Atenção, perigo de colisão!

Se alterar a posição de um eixo rotativo com o volante com a ajuda da função de sobreposição de volante **M118** e, em seguida, executar a função **M140**, o comando ignora os valores sobrepostos no movimento de retração. Dessa forma, sobretudo nas máquinas com eixos rotativos de cabeça, ocorrem movimentos indesejados e imprevisíveis. Durante estes movimento de compensação, existe perigo de colisão!

- Não combinar **M118** com **M140** em máquinas com eixos rotativos de cabeça

Introdução

Quando se introduz **M118** num bloco de posicionamento, o comando continua com o diálogo e pede os valores específicos do eixo. Para introduzir as coordenadas, utilize as teclas de cor laranja dos eixos ou o teclado alfanumérico.

Atuação

O posicionamento do volante é eliminado, programando de novo **M118** sem a introdução de coordenadas.

M118 fica atuante no início do bloco.

Exemplo

Durante a execução do programa, ao mover-se o volante, deve poder produzir-se uma deslocação no plano de maquinagem X/Y de ±1 mm e no eixo rotativo B de ±5° do valor programado:

```
L X+0  Y+38.5 RL  F125 M118  X1 Y1 B5
```

Por princípio, **M118** atua no sistema de coordenadas da máquina.

Mais informações: Manual do Utilizador Preparar, testar e executar programas NC

M118 também atua no modo de funcionamento **Posicionam.c/ introd. manual**!

Eixo virtual da ferramenta VT

Consulte o manual da sua máquina!

O fabricante da sua máquina deve adaptar o comando para esta função.

Com o eixo de ferramenta virtual, tem a possibilidade de deslocar com o volante também na direção de uma ferramenta em posição transversal em máquinas de cabeça basculante. Para deslocar na direção do eixo de ferramenta virtual, selecione o eixo **VT** no visor do seu volante.

Mais informações: Manual do Utilizador Preparar, testar e executar programas NC

Por meio do volante HR 5xx, pode selecionar o eixo virtual, se necessário, diretamente com a tecla de eixo **VI** cor-de-laranja (consulte o manual da sua máquina).

Em conjunto com a função **M118**, é possível executar uma sobreposição do volante na direção do eixo da ferramenta ativo no momento. Para isso, na função **M118**, deve definir, pelo menos, o eixo do mandril com a área de deslocação permitida (p. Ex., **M118 Z5**) e selecionar o eixo **VT** no volante.

Retração do contorno na direção do eixo da ferramenta: M140

Comportamento standard

O comando desloca a ferramenta nos modos de funcionamento **Execucao passo a passo** e **Execucao continua**, tal como se determina no programa NC.

Comportamento com M140

Com **M140 MB** (move back) pode-se distanciar do contorno um caminho possível de introduzir no sentido do eixo da ferramenta.

Introdução

Quando se introduz **M140** num bloco de posicionamento, o comando continua o diálogo e pede o caminho para que a ferramenta se distancie do contorno. Introduza o trajeto pretendido que a ferramenta deve percorrer a partir do contorno, ou prima a softkey **MB MAX**, para deslocar até à borda da área de deslocação.

Além disso, é possível programar o avanço com que a ferramenta percorre o caminho introduzido. Se não se introduzir nenhum avanço, o comando desloca em marcha rápida o caminho programado.

Atuação

M140 atua só no bloco NC onde está programado **M140**.

M140 fica atuante no início do bloco.

Exemplo

Bloco NC 250: afastar a ferramenta 50 mm do contorno

Bloco NC 251: deslocar a ferramenta até à margem da área de deslocação

```
250 L  X+0 Y+38.5  F125 M140  MB 50 F750
251 L  X+0 Y+38.5  F125 M140  MB MAX
```

M140 também atua com a função **Inclinar plano de trabalho** ativa. Em máquinas com cabeças basculantes, o comando desloca a ferramenta no sistema de coordenadas inclinado.

Com **M140 MB MAX** só se pode deslocar livremente em direção positiva.

Definir antes de **M140**, em princípio, uma chamada de ferramenta com eixo de ferramenta, caso contrário a direção da deslocação não é determinada.

AVISO

Atenção, perigo de colisão!

Se alterar a posição de um eixo rotativo com o volante com a ajuda da função de sobreposição de volante **M118** e, em seguida, executar a função **M140**, o comando ignora os valores sobrepostos no movimento de retração. Dessa forma, sobretudo nas máquinas com eixos rotativos de cabeça, ocorrem movimentos indesejados e imprevisíveis. Durante estes movimento de compensação, existe perigo de colisão!

- Não combinar **M118** com **M140** em máquinas com eixos rotativos de cabeça

Suprimir supervisão de apalpador: M141

Comportamento standard

Estando deflectida a haste de apalpação, o comando emite uma mensagem de erro logo que se quiser deslocar um eixo da máquina.

Comportamento com M141

O comando desloca os eixos da máquina mesmo se o apalpador estiver deflectido. Esta função é necessária se se escrever um ciclo de medição próprio em ligação com o ciclo de medição 3, para voltar a retirar o apalpador depois de uma deflexão com um bloco de posicionamento.

AVISO

Atenção, perigo de colisão!

Com uma haste de apalpação defletida, a função **M141** suprime a correspondente mensagem de erro. Assim, o comando não executa nenhuma verificação de colisão automática com a haste de apalpação. Deve-se garantir, através dos dois comportamentos, que o apalpador pode retirar-se livremente. Em caso de direção de retirada selecionada incorretamente, existe perigo de colisão!

- Testar o programa NC ou a secção de programa **Execucao passo a passo** com cuidado

M141 só atua em movimentos de deslocação com blocos lineares.

Ativação

M141 atua só no bloco NC onde está programado **M141**.

M141 fica atuante no início do bloco.

Apagar rotação básica: M143

Comportamento standard

A rotação básica permanece ativa até ser anulada ou se escrever por cima um novo valor.

Comportamento com M143

O comando elimina uma rotação básica do programa NC.

> Em caso de processo a partir dum bloco, não é permitida a função **M143**.

Atuação

M143 atua a partir do bloco NC em que está programado **M143**.

M143 fica atuante no início do bloco.

> **M143** elimina os registos das colunas **SPA**, **SPB** e **SPC** na tabela de pontos de referência. Caso a linha correspondente seja novamente ativada, a rotação básica em todas as colunas é **0**.

Em caso de paragem do NC, levantar a ferramenta automaticamente do contorno: M148

Comportamento standard

O comando para todos os movimentos de deslocação com uma paragem NC. A ferramenta fica parada no ponto de interrupção.

Comportamento com M148

Consulte o manual da sua máquina!

Esta função é configurada e ativada pelo fabricante da máquina.

O fabricante da máquina define no parâmetro de máquina **CfgLiftOff** (N.º 201400) o percurso que o comando processa com um **LIFTOFF**. A função também pode ser desativada através do parâmetro de máquina **CfgLiftOff**.

Na coluna **LIFTOFF** da tabela de ferramentas, define-se o parâmetro **Y** para a ferramenta ativa. O comando afasta então a ferramenta até 2 mm do contorno na direção do eixo da ferramenta.

Mais informações: Manual do Utilizador Preparar, testar e executar programas NC

LIFTOFF atua nas seguintes situações:

- Numa paragem NC efetuada pelo utilizador
- Numa paragem NC efetuada pelo software, por exemplo, quando é produzido um erro no sistema de acionamento
- Numa interrupção de fornecimento de corrente elétrica

Atuação

M48 atua até que a função seja desativada com **M149**.

M148 fica atuante no início do bloco e **M149** no fim do bloco.

Arredondar esquinas: M197

Comportamento standard

Com a correção de raio ativa, o comando adiciona um círculo de transição a uma esquina exterior. Isso pode levar ao polimento da aresta.

Comportamento com M197

Com a função **M197**, o contorno é prolongado tangencialmente na esquina e, em seguida, é adicionado um círculo de transição mais pequeno. Se programar a função **M197** e, em seguida, premir a tecla **ENT**, o comando abre o campo de introdução **DL**. Em **DL** define-se o comprimento pelo qual o comando prolonga os elementos de contorno. Com **M197**, o raio da esquina diminui, a esquina é menos polida e, contudo, o movimento de deslocação é ainda executado suavemente.

Atuação

A função **M197** atua bloco a bloco e apenas em esquinas exteriores.

Exemplo

```
L X... Y... RL M197 DL0.876
```

8

Subprogramas e repetições parciais de um programa

8.1 Caracterizar subprogramas e repetições parciais de um programa

É possível executar repetidas vezes com subprogramas e repetições parciais dum programa os passos de maquinagem programados uma vez.

Label

Os subprogramas e as repetições de programas parciais começam num programa NC com a marca **LBL**, que é a abreviatura de LABEL (em inglês, marca, identificação).

Os LABEL recebem um número entre 1 e 65534 ou um nome possível de ser definido pelo utilizador. Só se pode atribuir uma vez cada número LABEL ou cada nome LABEL no programa NC, premindo a tecla **LABEL SET**. A quantidade de nomes Label possível de introduzir apenas é limitada pela memória interna.

> Não utilize várias vezes um número Label ou um nome Label!

Label 0 (**LBL 0**) caracteriza o final de um subprograma e, por isso, pode ser utilizado quantas vezes se pretender.

8.2 Subprogramas

Funcionamento

1 O comando executa o programa NC até à chamada dum subprograma **CALL LBL**

2 A partir daqui, o comando executa o subprograma chamado até ao fim do subprograma **LBL 0**

3 Depois, o comando prossegue o programa NC com o bloco NC subsequente à chamada do subprograma **CALL LBL**

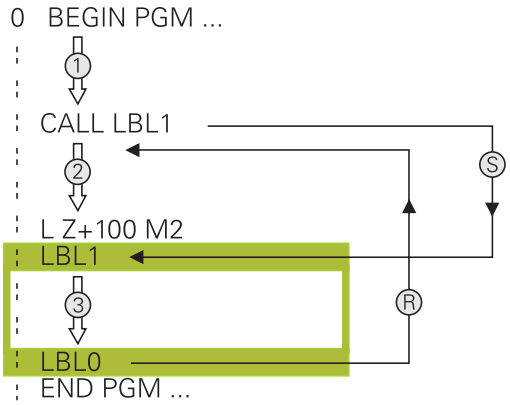

Avisos sobre a programação

- Um programa principal pode conter quantos subprogramas se quiser
- Pode chamar-se subprogramas em qualquer sequência quantas vezes se pretender
- Um subprograma não pode chamar-se a si mesmo
- Os subprogramas programam-se a seguir ao bloco NC com M2 ou M30
- Se houver subprogramas dentro do programa NC antes do bloco NC com M2 ou M30, estes executam-se, pelo menos uma vez, sem chamada

Programar um subprograma

LBL SET

- Assinalar o começo: Premir a tecla **LBL SET**
- Introduzir o número do subprograma. Se desejar utilizar o nome LABEL: premir a tecla **LBL-NAME** para mudar para introdução de texto
- Introduzir conteúdo
- Assinalar o fim: premir a tecla **LBL SET** e introduzir o número Label **0**

Chamar um subprograma

LBL CALL

- Chamar um subprograma: Premir a tecla **LBL CALL**
- Introduzir o número de subprograma do subprograma a chamar. Se desejar utilizar o nome LABEL: premir a tecla **LBL-NAME** para mudar para introdução de texto.
- Se desejar introduzir o número de um parâmetro de string como endereço de destino: premir a softkey QS
> O comando salta para o nome Label que é indicado no parâmetro de string definido.
- Ignorar repetições **REP** com a tecla **NO ENT**. As repetições **REP** só se usam nas repetições parciais de um programa

CALL LBL 0 não é permitido, pois corresponde à chamada do fim de um subprograma.

8.3 Programar uma repetição de programa parcial

Label

As repetições de programas parciais começam com a marca **LBL**. Uma repetição parcial de um programa termina com **CALL LBL n REPn**.

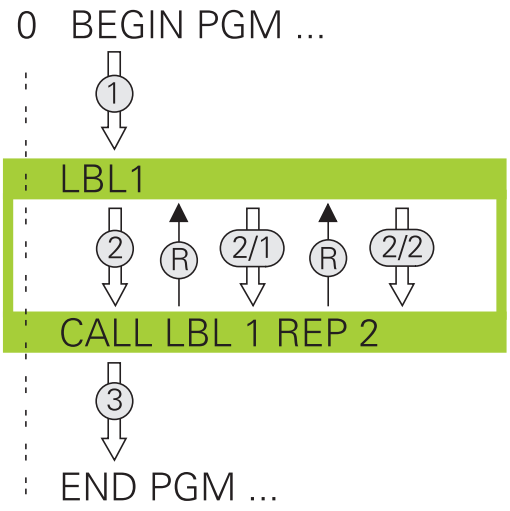

Funcionamento

1 O comando executa o programa NC até ao fim do programa parcial (**CALL LBL n REPn**)

2 A seguir, o comando repete o programa parcial entre o LABEL chamado e a chamada de Label **CALL LBL n REPn** tantas vezes quantas se tenham indicado em **REP**

3 Depois, o comando continua com a execução do programa NC

Avisos sobre a programação

- Pode-se repetir uma parte de programa até 65.534 vezes sucessivamente
- O comando executa sempre os programas parciais mais uma vez do que as repetições programadas, dado que a primeira repetição começa a seguir à primeira maquinagem.

Programar uma repetição de um programa parcial

LBL SET

- Assinalar o começo: premir a tecla **LBL SET** e introduzir um número LABEL para repetir a parte do programa. Se desejar utilizar o nome LABEL: premir a tecla **LBL-NAME** para mudar para introdução de texto
- Introduzir um programa parcial

Chamar uma repetição de um programa parcial

LBL CALL

- Chamar um programa parcial: premir a tecla **LBL CALL**
- Introduzir o número de programa parcial do programa parcial a repetir. Se desejar utilizar o nome LABEL: premir a tecla **LBL-NAME** para mudar para introdução de texto
- Introduzir o número das repetições **REP** e confirmar com a tecla **ENT**

8.4 Um programa NC qualquer como subprograma

Resumo das softkeys

Se premir a tecla **PGM CALL**, o comando mostra as softkeys seguintes:

Softkey	Função
CHAMAR PROGRAMA	Chamar o programa NC com **PGM CALL**
SELECIONAR TABELA PNTS ZERO	Selecionar a tabela de ponto zero com **SEL TABLE**
SELECIONAR TABELA PONTOS REF	Selecionar a tabela de pontos com **SEL PATTERN**
SELECC. CONTORNO	Selecionar o programa de contorno com **SEL CONTOUR**
SELECC. PROGRAMA	Selecionar o programa NC com **SEL PGM**
CHAMAR PROGRAMA SELECIONAD	Chamar o último ficheiro selecionado com **CALL SELECTED PGM**
SELECIONAR CICLO	Chamar um programa NC qualquer com **SEL CYCLE** como ciclo de maquinagem **Mais informações:** Manual do Utilizador Programação de Ciclos

Funcionamento

1 O comando executa um programa NC até que se chame outro programa NC com **CALL PGM**
2 A seguir, o comando executa o programa NC chamado até ao fim do programa
3 Depois, o comando executa novamente o programa NC a chamar com o bloco NC que se segue à chamada do programa

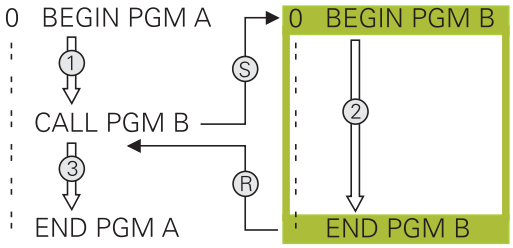

> Se desejar utilizar chamadas de programa variáveis em conjunto com parâmetros de string, utilize a função **SEL PGM**.

Avisos sobre a programação

- Para chamar um programa NC qualquer, o comando não necessita de labels
- O programa NC chamado não pode conter nenhuma chamada **CALL NC PGM** no programa que se pretende chamar (laço fechado)
- O programa NC chamado não pode conter a função auxiliar **M2** ou **M30**. Caso tenha definido subprogramas com label no programa NC chamado, pode substituir M2 ou M30 pela função de salto **FN 9: If +0 EQU +0 GOTO LBL 99**
- Se se quiser chamar um programa DIN/ISO, deve-se introduzir o tipo de ficheiro .I a seguir ao nome do programa.
- Também se pode chamar um programa NC qualquer com o ciclo **12 PGM CALL**.
- Também é possível chamar um programa NC qualquer através da função **Seleccionar o ciclo** (**SEL CYCLE**).
- Numa **PGM CALL**, por princípio, os parâmetros Q atua de forma global. Por isso, preste atenção a que as modificações em parâmetros Q no programa NC chamado atuem também no programa NC que se pretende chamar.

Verificação dos programas NC chamados

AVISO

Atenção, perigo de colisão!

O comando não realiza uma verificação de colisão automática entre a ferramenta e a peça de trabalho. Se as conversões de coordenadas nos programas NC chamados não forem restauradas especificamente, estas transformações atuam também no programa NC a chamar. Durante a maquinagem, existe perigo de colisão!

- Restaurar novamente as transformações de coordenadas utilizadas no mesmo programa NC
- Se necessário, verificar o desenvolvimento mediante a simulação gráfica

O comando verifica os programas NC chamados:

- Se o programa NC chamado contiver a função auxiliar **M2** ou **M30**, o comando emite um aviso. O comando elimina o aviso automaticamente assim que é selecionado outro programa NC.
- O comando verifica a integridade dos programas NC chamados antes da execução. Se faltar o bloco NC **END PGM**, o comando interrompe com uma mensagem de erro.

Mais informações: Manual do Utilizador Preparar, testar e executar programas NC

Dados do caminho

Se se introduzir somente o nome do programa, o programa NC chamado tem de estar no mesmo diretório do programa NC que se pretende chamar.

Se o programa NC chamado não estiver no mesmo diretório que o programa NC a chamar, deve-se introduzir o nome do caminho completo, p. ex. **TNC:\ZW35\HERE\PGM1.H.**.

Em alternativa, é possível programar caminhos relativos:

- a partir da pasta do programa NC a chamar, um nível de pastas para cima **..\PGM1.H**
- a partir da pasta do programa NC a chamar, um nível de pastas para baixo **DOWN\PGM2.H**
- a partir da pasta do programa NC a chamar, um nível de pastas para cima e noutra pasta **..\THERE\PGM3.H**

Chamar o programa NC como subprograma

Chamada com PGM CALL

A função **PGM CALL** permite chamar um programa NC qualquer como subprograma. O comando executa o programa NC chamado no ponto em que o utilizador o chamou no programa NC.

Proceda da seguinte forma:

PGM CALL

- Premir a tecla **PGM CALL**

CHAMAR PROGRAMA

- Premir a softkey **CHAMAR PROGRAMA**
- > O comando inicia o diálogo para definição do programa NC a chamar.
- Introduzir nome de caminho com o teclado no ecrã

Em alternativa

SELECIONAR FICHEIRO

- Premir a softkey **SELECIONAR FICHEIRO**
- > O comando mostra uma janela de seleção, através da qual se pode selecionar o programa NC a chamar.
- Confirmar com a tecla **ENT**

Chamada com SEL PGM e CALL SELECTED PGM

A função **SEL PGM** permite selecionar um programa NC qualquer como subprograma e chamá-lo noutro ponto do programa NC. O comando executa o programa NC chamado no ponto em que o utilizador o chamou no programa NC com **CALL SELECTED PGM**.

A função **SEL PGM** também é permitida com parâmetros string, de modo que é possível comandar chamadas de programa de forma variável.

Selecione o programa NC da seguinte forma:

PGM CALL

- Premir a tecla **PGM CALL**

SELECC. PROGRAMA

- Premir a softkey **SELECC. PROGRAMA**
- > O comando inicia o diálogo para definição do programa NC a chamar.

SELECIONAR FICHEIRO

- Premir a softkey **SELECIONAR FICHEIRO**
- > O comando mostra uma janela de seleção, através da qual se pode selecionar o programa NC a chamar.
- Confirmar com a tecla **ENT**

Chame o programa NC selecionado da seguinte forma:

PGM CALL

- Premir a tecla **PGM CALL**

CHAMAR PROGRAMA SELECIONAD

- Premir a softkey **CHAMAR PROGRAMA SELECIONAD**
- > O comando chama o último programa NC selecionado com **CALL SELECTED PGM**

> Se faltar um programa NC chamado através de **CALL SELECTED PGM**, o comando interrompe a execução ou simulação com uma mensagem de erro. Para evitar interrupções indesejadas durante a execução do programa, todos os caminhos podem ser verificados antes do início do programa através da função **FN 18** (**ID10 NR110** e **NR111**).
> **Mais informações:** "FN 18: SYSREAD – Ler dados do sistema", Página 280

8.5 Aninhamentos

Tipos de aninhamentos

- Chamadas de subprograma em subprogramas
- Repetições parciais dentro de uma repetição parcial do programa
- Chamadas de subprograma em repetições de programas parciais
- Repetições parciais de programa em subprogramas

Profundidade de aninhamento

A profundidade de sobreposição determina quantas vezes os programas parciais ou subprogramas podem conter outros subprogramas ou repetições parciais de um programa.

- Máxima profundidade de aninhamento para subprogramas: 19
- Máxima profundidade de aninhamento para chamadas do programa principal: 19, sendo que **CYCL CALL** atua como uma chamada de programa principal
- É possível aninhar repetições de programas parciais quantas vezes se quiser

Subprograma dentro de um subprograma

Exemplo

0 BEGIN PGM UPGMS MM	
...	
17 CALL LBL "UP1"	Chamar subprograma em caso de LBL UP1
...	
35 L Z+100 R0 FMAX M2	Último bloco de programa do programa principal com M2
36 LBL "UP1"	Início do subprograma UP1
...	
39 CALL LBL 2	Chamada do subprograma em LBL2
...	
45 LBL 0	Fim do subprograma 1
46 LBL 2	Início do subprograma 2
...	
62 LBL 0	Fim do subprograma 2
63 END PGM UPGMS MM	

Execução do programa

1 O programa principal UPGMS é executado até ao bloco NC 17
2 O subprograma UP1 é chamado e executado até ao bloco NC 39
3 O subprograma 2 é chamado e executado até ao bloco NC 62. Fim do subprograma 2 e retrocesso ao subprograma de onde foi chamado
4 O subprograma UP1 é executado do bloco NC 40 até ao bloco NC 45. Fim do subprograma UP1 e retrocesso para o programa principal UPGMS
5 O programa principal UPGMS é executado do bloco NC 18 até ao bloco NC 35. Retrocesso para o bloco NC 1 e fim do programa

Repetir repetições parciais de um programa

Exemplo

0 BEGIN PGM REPS MM	
...	
15 LBL 1	Início da repetição parcial 1 do programa
...	
20 LBL 2	Início da repetição parcial 2 do programa
...	
27 CALL LBL 2 REP 2	Chamada de programa parcial com 2 repetições
...	
35 CALL LBL 1 REP 1	Programa parcial entre este bloco NC e LBL 1
...	(Bloco NC 15) é repetido 1 vez
50 END PGM REPS MM	

Execução do programa

1 O programa principal REPS é executado até ao bloco NC 27
2 O programa parcial é repetido 2 vezes entre o bloco NC 27 e o bloco NC 20
3 O programa principal REPS é executado do bloco NC 28 até ao bloco NC 35
4 O programa parcial entre o bloco NC 35 e o bloco NC 15 é repetido 1 vez (contém a repetição de programa parcial entre o bloco NC 20 e o bloco NC 27)
5 O programa principal REPS é executado do bloco NC 36 até ao bloco NC 50. Retrocesso para o bloco NC 1 e fim do programa

Repetição do subprograma

Exemplo

0 BEGIN PGM UPGREP MM	
...	
10 LBL 1	Início da repetição parcial 1 do programa
11 CALL LBL 2	Chamada do subprograma
12 CALL LBL 1 REP 2	Chamada de programa parcial com 2 repetições
...	
19 L Z+100 R0 FMAX M2	Último bloco NC do programa principal com M2
20 LBL 2	Início do subprograma
...	
28 LBL 0	Fim do subprograma
29 END PGM UPGREP MM	

Execução do programa

1 O programa principal UPGREP é executado até ao bloco NC 11
2 Chamada e execução do subprograma 2
3 O programa parcial entre o bloco NC 12 e o bloco NC 10 é repetido 2 vezes: o subprograma 2 é repetido 2 vezes
4 O programa principal UPGREP é executado do bloco NC 13 até ao bloco NC 19. Retrocesso para o bloco NC 1 e fim do programa

8.6 Exemplos de programação

Exemplo: fresar um contorno em várias aproximações

Execução do programa:

- Posicionamento prévio da ferramenta sobre o lado superior da peça de trabalho
- Introduzir passo em incremental
- Fresar contorno
- Repetir passo e fresar contorno

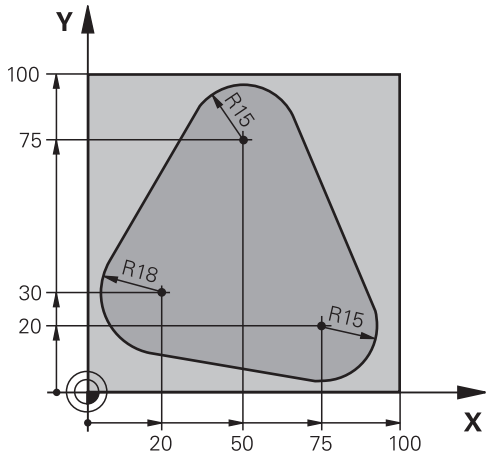

0 BEGIN PGM PGMWDH MM	
1 BLK FORM 0.1 Z X+0 Y+0 Z-40	
2 BLK FORM 0.2 X+100 Y+100 Z+0	
3 TOOL CALL 1 Z S500	Chamada de ferramenta
4 L Z+250 R0 FMAX	Retirar a ferramenta
5 L X-20 Y+30 R0 FMAX	Posicionamento prévio no plano de maquinagem
6 L Z+0 R0 FMAX M3	Posicionamento prévio sobre o lado superior da peça de trabalho
7 LBL 1	Marca para a repetição parcial do programa
8 L IZ-4 R0 FMAX	Aprofundamento em incremental (em vazio)
9 APPR CT X+2 Y+30 CCA90 R+5 RL F250	Chegada ao contorno
10 FC DR- R18 CLSD+ CCX+20 CCY+30	Contorno
11 FLT	
12 FCT DR- R15 CCX+50 CCY+75	
13 FLT	
14 FCT DR- R15 CCX+75 CCY+20	
15 FLT	
16 FCT DR- R18 CLSD- CCX+20 CCY+30	
17 DEP CT CCA90 R+5 F1000	Saída do contorno
18 L X-20 Y+0 R0 FMAX	Retirar
19 CALL LBL 1 REP 4	Retrocesso a LBL 1; quatro vezes no total
20 L Z+250 R0 FMAX M2	Retirar ferramenta, fim do programa
21 END PGM PGMWDH MM	

Exemplo: grupos de furos

Execução do programa:

- Aproximação de grupos de furos no programa principal
- Chamada de grupo de furos (subprograma 1) no programa principal
- Programar grupo de furos só uma vez no subprograma 1

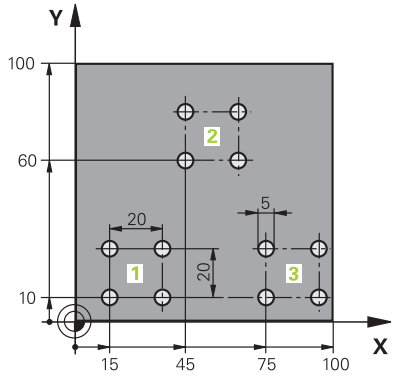

0 BEGIN PGM UP1 MM	
1 BLK FORM 0.1 Z X+0 Y+0 Z-20	
2 BLK FORM 0.2 X+100 Y+100 Z+0	
3 TOOL CALL 1 Z S5000	Chamada da ferramenta
4 L Z+250 R0 FMAX	Retirar a ferramenta
5 CYCL DEF 200 FURAR	Definição do ciclo de Furar
Q200=2 ;DISTANCIA SEGURANCA	
Q201=-10 ;PROFUNDIDADE	
Q206=250 ;AVANCO INCREMENTO	
Q202=5 ;INCREMENTO	
Q210=0 ;TEMPO ESPERA EM CIMA	
Q203=+0 ;COORD. SUPERFICIE	
Q204=10 ;2. DIST. SEGURANCA	
Q211=0.25 ;TEMPO ESP. EM BAIXO	
Q395=0 ;REFER. PROFUNDIDADE	
6 L X+15 Y+10 R0 FMAX M3	Aproximar ao ponto inicial do grupo de furos 1
7 CALL LBL 1	Chamada do subprograma para o grupo de furos
8 L X+45 Y+60 R0 FMAX	Aproximar ao ponto inicial do grupo de furos 2
9 CALL LBL 1	Chamada do subprograma para o grupo de furos
10 L X+75 Y+10 R0 FMAX	Aproximar ao ponto inicial do grupo de furos 3
11 CALL LBL 1	Chamada do subprograma para o grupo de furos
12 L Z+250 R0 FMAX M2	Fim do programa principal
13 LBL 1	Início do sub-programa 1: Grupo de furos
14 CYCL CALL	Furo 1
15 L IX+20 R0 FMAX M99	Aproximar ao furo 2, chamada do ciclo
16 L IY+20 R0 FMAX M99	Aproximar ao furo 3, chamada do ciclo
17 L IX-20 R0 FMAX M99	Aproximar ao furo 4, chamada do ciclo
18 LBL 0	Fim do subprograma 1
19 END PGM UP1 MM	

Exemplo: grupo de furos com várias ferramentas

Execução do programa:

- Programar ciclos de maquinagem no programa principal
- Chamar figura de furos completa (subprograma 1) no programa principal
- Aproximar ao grupo de furos (subprograma 2) no subprograma 1
- Programar grupo de furos só uma vez no subprograma 2

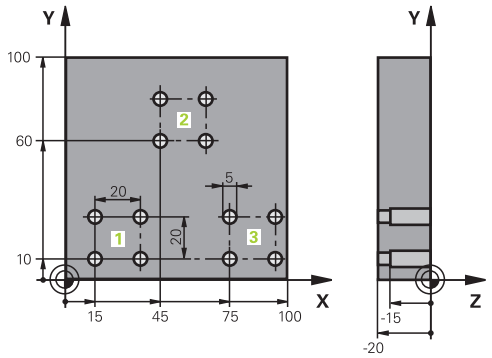

0 BEGIN PGM UP2 MM	
1 BLK FORM 0.1 Z X+0 Y+0 Z-20	
2 BLK FORM 0.2 X+100 Y+100 Z+0	
3 TOOL CALL 1 Z S5000	Chamada da ferramenta broca de centragem
4 L Z+250 R0 FMAX	Retirar a ferramenta
5 CYCL DEF 200 FURAR	Definição do ciclo Centrar
Q200=2 ;DISTANCIA SEGURANCA	
Q201=-3 ;PROFUNDIDADE	
Q206=250 ;AVANCO INCREMENTO.	
Q202=3 ;INCREMENTO	
Q210=0 ;TEMPO ESPERA EM CIMA	
Q203=+0 ;COORD. SUPERFICIE	
Q204=10 ;2. DIST. SEGURANCA	
Q211=0.25 ;TEMPO ESP. EM BAIXO	
Q395=0 ;REFER. PROFUNDIDADE	
6 CALL LBL 1	Chamada do subprograma 1 para figura de furos completa
7 L Z+250 R0 FMAX	
8 TOOL CALL 2 Z S4000	Chamada da ferramenta broca
9 FN 0: Q201 = -25	Nova profundidade para furar
10 FN 0: Q202 = +5	Nova aproximação para furar
11 CALL LBL 1	Chamada do subprograma 1 para figura de furos completa
12 L Z+250 R0 FMAX	
13 TOOL CALL 3 Z S500	Chamada da ferramenta escareador

14 CYCL DEF 201 ALARGAR	Definição do ciclo alargar furo
Q200=2 ;DISTANCIA SEGURANCA	
Q201=-15 ;PROFUNDIDADE	
Q206=250 ;AVANCO INCREMENTO.	
Q211=0.5 ;TEMPO ESP. EM BAIXO	
Q208=400 ;AVANCO DE RETROCESSO	
Q203=+0 ;COORD. SUPERFICIE	
Q204=10 ;2. DIST. SEGURANCA	
15 CALL LBL 1	Chamada do subprograma 1 para figura de furos completa
16 L Z+250 R0 FMAX M2	Fim do programa principal
17 LBL 1	Início do subprograma 1: Figura de furos completa
18 L X+15 Y+10 R0 FMAX M3	Aproximar ao ponto inicial do grupo de furos 1
19 CALL LBL 2	Chamada do subprograma 2 para grupo de furos
20 L X+45 Y+60 R0 FMAX	Aproximar ao ponto inicial do grupo de furos 2
21 CALL LBL 2	Chamada do subprograma 2 para grupo de furos
22 L X+75 Y+10 R0 FMAX	Aproximar ao ponto inicial do grupo de furos 3
23 CALL LBL 2	Chamada do subprograma 2 para grupo de furos
24 LBL 0	Fim do subprograma 1
25 LBL 2	Início do sub-programa 2: Grupo de furos
26 CYCL CALL	1.º furo com ciclo de maquinagem ativado
27 L IX+20 R0 FMAX M99	Chegada ao 2º furo, chamada do ciclo
28 L IY+20 R0 FMAX M99	Chegada ao 3º furo, chamada do ciclo
29 L IX-20 R0 FMAX M99	Chegada ao 4º furo, chamada do ciclo
30 LBL 0	Fim do subprograma 2
31 END PGM UP2 MM	

9

Programar parâmetros Q

9.1 Princípio e resumo das funções

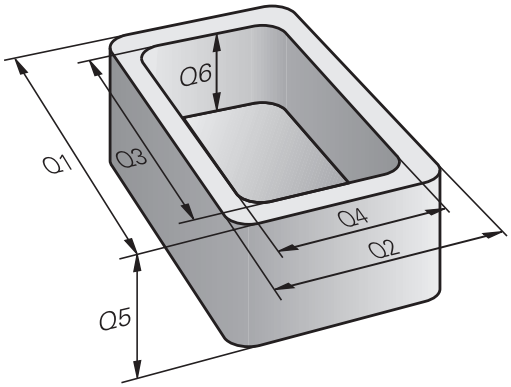

Com os parâmetros Q, é possível definir num só programa NC famílias completas de peças, programando parâmetros Q variáveis em lugar de valores numéricos fixos.

Utilize parâmetros Qp. ex. para:

- Valores de coordenadas
- Avanços
- Velocidades
- Dados de ciclo

Com os parâmetros Q, também pode:

- Programar contornos que são definidos através de funções matemáticas
- Fazer depender a execução de passos de maquinagem de condições lógicas
- Configurar programas FK de forma variável

Os parâmetros Q são sempre compostos por letras e algarismos. As letras servem para definir o tipo de parâmetro Q e os números a classe de parâmetro Q.

Encontra informações detalhadas na tabela seguinte:

Tipo de parâmetro Q	Classe de parâmetro Q	Significado
Parâmetros **Q**:		**Os parâmetros atuam em todos os programas NC na memória do comando**
	0 – 99	Parâmetros para o **utilizador**, caso não ocorram sobreposições com os ciclos SL HEIDENHAIN
	100 – 199	Parâmetros para funções especiais do comando que são lidos por programas NC do utilizador ou por ciclos.
	200 – 1199	Parâmetros que são utilizados, preferencialmente, em ciclos HEIDENHAIN
	1200 – 1399	Parâmetros que são utilizados, de preferência, em ciclos do fabricante, se forem devolvidos valores ao programa do utilizador
	1400 – 1599	Parâmetros que são utilizados, preferencialmente, em parâmetros de introdução de ciclos do fabricante
	1600 – 1999	Parâmetros para o **utilizador**
Parâmetros **QL**:		**Parâmetros só atuantes localmente no interior de um programa NC**
	0 – 499	Parâmetros para o **utilizador**
Parâmetros **QR**:		**Parâmetros que atuam permanentemente (remanescentes) em todos os programas NC na memória do comando, mesmo em caso de interrupção de corrente**
	0 – 99	Parâmetros para o **utilizador**
	100 – 199	Parâmetros para funções HEIDENHAIN (p. ex., ciclos)
	200 – 499	Parâmetros para o fabricante da máquina (p. ex., ciclos)

Existem ainda parâmetros **QS** à sua disposição (**S** equivale a String), com os quais poderá trabalhar também textos no TNC.

Tipo de parâmetro Q	Classe de parâmetro Q	Significado
Parâmetros **QS**:		**Os parâmetros atuam em todos os programas NC na memória do comando**
	0 – 99	Parâmetros para o **utilizador**, desde que não ocorram sobreposições com os ciclos SL HEIDENHAIN
	100 – 199	Parâmetros para funções especiais do comando que são lidos por programas NC do utilizador ou por ciclos.
	200 – 1199	Parâmetros que são utilizados, preferencialmente, em ciclos HEIDENHAIN
	1200 – 1399	Parâmetros que são utilizados, de preferência, em ciclos do fabricante, se forem devolvidos valores ao programa do utilizador
	1400 – 1599	Parâmetros que são utilizados, preferencialmente, em parâmetros de introdução de ciclos do fabricante
	1600 – 1999	Parâmetros para o **utilizador**

AVISO

Atenção, perigo de colisão!

Utilizar ciclos HEIDENHAIN, ciclos do fabricante da máquina e funções de terceiros Parâmetros Q Além disso, é possível programar parâmetros Q dentro de programas NC. Se, ao utilizar parâmetros Q, não forem aplicadas exclusivamente as classes de parâmetros Q recomendadas, podem ocorrer sobreposições (interações) e, desse modo, comportamentos indesejados. Durante a maquinagem, existe perigo de colisão!

- Utilizar exclusivamente classes de parâmetros Q recomendadas pela HEIDENHAIN
- Respeitar as documentações da HEIDENHAIN, do fabricante da máquina e de terceiros
- Verificar o desenvolvimento mediante a simulação gráfica

Recomendações de programação

Não podem introduzir-se parâmetros Q misturados com valores numéricos no programa NC.

Pode atribuir aos parâmetros Q valores numéricos entre –999 999 999 e +999 999 999. O campo de introdução está limitado a um máximo de 16 carateres, dos quais até 9 são casas pré-decimais. A nível interno, o comando pode calcular valores numéricos até um montante de 10^{10}.

Podem atribuir-se, no máximo, 255 caracteres aos **parâmetros QS**

O comando atribui a certos parâmetros Q e QS sempre os mesmos dados de forma automática; p. ex., ao parâmetro **Q108** atribui o raio atual da ferramenta.

Mais informações: "Parâmetros Q pré-preenchidos", Página 323

O comando memoriza internamente valores numéricos num formato numérico binário (Norma IEEE 754). Devido ao formato normalizado utilizado, o comando não pode representar alguns números decimais com uma exatidão de 100 % (erro de arredondamento). Esta condicionante deve ser tida em conta, caso se utilizem conteúdos de parâmetros Q calculados em comandos de salto ou posicionamentos.

Pode restaurar parâmetros Q para o estado **Indefinido**. Caso uma posição seja programada com um parâmetro Q indefinido, o comando igonra este movimento.

Chamar funções de parâmetros Q

Quando estiver a introduzir um programa NC, prima a tecla **Q** (no campo de introdução numérica e seleção de eixos, sob a tecla **+/-**). O comando mostra as seguintes softkeys:

Softkey	Grupo de funções	Página
FUNCOES BASICAS	Funções matemáticas básicas	259
TRIGO-NOMETRIA	Funções angulares	262
CALCULO CIRCULO	Função para o cálculo de um círculo	263
DESVIOS	Decisões se/então, saltos	264
FUNCOES DIVERSAS	Funções especiais	268
FORMULA	Introduzir fórmulas diretamen-te	306
CONTORNO FORMULA	Função para a maquinagem de contornos complexos	Ver o Manual do Utilizador Programação de ciclos

Quando se define ou atribui um parâmetro Q, o comando mostra as softkeys **Q**, **QL** e **QR**. Estas softkeys permitem selecionar o tipo de parâmetro desejado. Em seguida, define-se o número do parâmetro.

Se tiver ligado um teclado alfanumérico USB, pode abrir diretamente o diálogo para a introdução de fórmulas, premindo a tecla **Q**.

9.2 Tipos de funções – Parâmetros Q em vez de valores numéricos

Aplicação

Com a função paramétrica Q **FN 0: ATRIBUIÇÃO**, é possível atribuir valores numéricos aos parâmetros Q. No programa NC define-se então um parâmetro Q em vez de um valor numérico.

Exemplo

15 FN O: Q10=25	Atribuição
...	Q10 contém o valor 25
25 L X +Q10	corresponde a L X +25

Para os tipos de funções, programam-se p.ex. como parâmetros Q as dimensões de uma peça.

Para a maquinagem dos diferentes tipos de peças de trabalho, atribua a cada um destes parâmetros um valor numérico correspondente.

Exemplo: cilindro com parâmetros Q

Raio do cilindro:	R = Q1
Altura do cilindro:	H = Q2
Cilindro Z1:	Q1 = +30 Q2 = +10
Cilindro Z2:	Q1 = +10 Q2 = +50

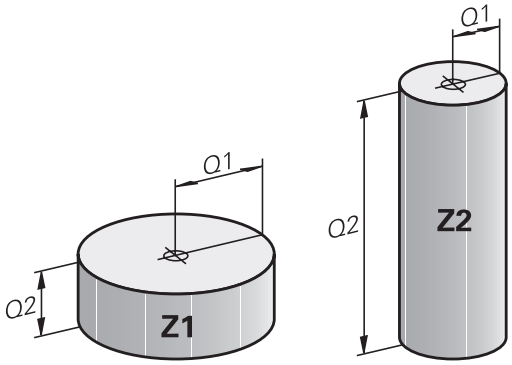

9.3 Descrever contornos por funções matemáticas

Aplicação

Com os parâmetros Q podem-se programar funções matemáticas básicas no programa NC:

- Selecionar função de parâmetro Q: premir a tecla **Q** (situada no campo para introdução de valores numéricos, à direita). A barra de softkeys indica as funções dos parâmetros Q.
- Selecionar funções matemáticas básicas: premir a softkey **FUNCOES BASICAS**
- > O comando mostra as softkeys seguintes

Resumo

Softkey	Função
FN0 X = Y	**FN 0**: ATRIBUIÇÃO p. ex., **FN 0: Q5 = +60** Atribuir valor diretamente Restaurar valor de parâmetro Q
FN1 X + Y	**FN 1**: ADIÇÃO p. ex., **FN 1: Q1 = -Q2 + -5** Formar e atribuir a soma de dois valores
FN2 X - Y	**FN 2**: SUBTRAÇÃO p. ex., **FN 2: Q1 = +10 - +5** Formar e atribuir a diferença entre dois valores
FN3 X * Y	**FN 3**: MULTIPLICAÇÃO p. ex., **FN 3: Q2 = +3 * +3** Formar e atribuir o produto de dois valores
FN4 X / Y	**FN 4**: DIVISÃO p. ex., **FN 4: Q4 = +8 DIV +Q2** Formar e atribuir o quociente de dois valores **Proibido:** divisão por 0!
FN5 RAIZ QUAD	**FN 5**: RAIZ QUADRADA p. ex., **FN 5: Q20 = SQRT 4** Extrair e atribuir a raiz quadrada de um número **Proibido:** raiz quadrada de um valor negativo!

À direita do sinal **=** pode-se introduzir:

- dois números
- dois parâmetros Q
- um número e um parâmetro Q

Os parâmetros Q e os valores numéricos nas comparações podem ser dotados de sinal.

Programar tipos de cálculo básicos

ATRIBUIÇÃO

Exemplo

16 FN 0: Q5 = +10
17 FN 3: Q12 = +Q5 * +7

Q

- Selecionar a função de um parâmetro Q: premir a tecla **Q**

FUNCOES BASICAS

- Selecionar funções matemáticas básicas: premir a softkey **FUNCOES BASICAS**

FN0 X = Y

- Selecionar a função paramétrica Q ATRIBUIÇÃO: premir a softkey **FN 0 X = Y**

N.º DE PARÂMETRO PARA RESULTADO?

ENT

- Introduzir **5** (número do parâmetro Q) e confirmar com a tecla **ENT**

Furo VALOR OU PARÂMETRO?

ENT

- Introduzir **10**: atribuir o valor numérico 10 a Q5 e confirmar com a tecla **ENT**

MULTIPLICAÇÃO

Q

- Selecionar a função de um parâmetro Q: premir a tecla **Q**

FUNCOES BASICAS

- Selecionar funções matemáticas básicas: premir a softkey **FUNCOES BASICAS**

FN3 X * Y

- Selecionar a função paramétrica Q MULTIPLICAÇÃO: premir a softkey **FN 3 X * Y**

N.º DE PARÂMETRO PARA RESULTADO?

ENT

- Introduzir **12** (número do parâmetro Q) e confirmar com a tecla **ENT**

Furo VALOR OU PARÂMETRO?

ENT

- Introduzir **Q5** como primeiro valor e confirmar com a tecla **ENT**

2º VALOR OU PARÂMETRO?

ENT

- Introduzir **7** como segundo valor e confirmar com a tecla **ENT**

Restaurar parâmetros Q

Exemplo

16 FN 0: Q5 SET UNDEFINED
17 FN 0: Q1 = Q5

Q

- Selecionar a função de um parâmetro Q: premir a tecla **Q**

FUNCOES BASICAS

- Selecionar funções matemáticas básicas: premir a softkey **FUNCOES BASICAS**

FN0 X = Y

- Selecionar a função paramétrica Q ATRIBUIÇÃO: premir a softkey **FN 0 X = Y**

N.º DE PARÂMETRO PARA RESULTADO?

ENT

- Introduzir **5** (número do parâmetro Q) e confirmar com a tecla **ENT**

Furo VALOR OU PARÂMETRO?

SET UNDEFINED

- Premir **SET UNDEFINED**

A função **FN 0** suporta também a atribuição do valor **Undefined**. Se desejar atribuir o parâmetro Q indefinido sem **FN 0**, o comando mostra a mensagem de erro **Valor inválido**.

9.4 Funções angulares

Definições

Seno: sin α = a / c

Co-seno: cos α = b / c

Tangente: tanα = a / b = sin α / cos α

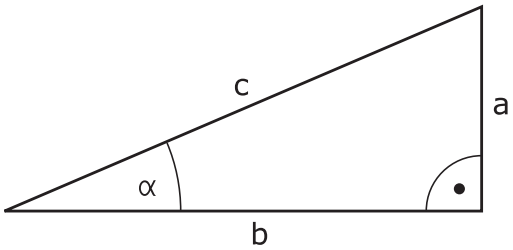

Sendo

- c o lado oposto ao ângulo reto
- a o lado oposto ao ângulo α
- b o terceiro lado

Através da tangente, o comando pode calcular o ângulo:

α = arctan (a / b) = arctan (sin α / cos α)

Exemplo:

a = 25 mm

b = 50 mm

α = arctan (a / b) = arctan 0,5 = 26,57°

E também:

$a^2 + b^2 = c^2$ (com $a^2 = a \times a$)

$c = \sqrt{(a^2 + b^2)}$

Programar funções angulares

Premindo a softkey **TRIGONOMETRIA**, aparecem as funções angulares. O comando mostra as softkeys na tabela em baixo.

Softkey	Função
FN6 SIN(X)	**FN 6**: SENO p. ex., **FN 6: Q20 = SIN-Q5** Determinar e atribuir o seno de um ângulo em graus (º)
FN7 COS(X)	**FN 7**: COSSENO p. ex., **FN 7: Q21 = COS-Q5** Determinar e atribuir o cosseno de um ângulo em graus (º)
FN8 X LEN Y	**FN 8**: RAIZ QUADRADA DA SOMA DOS QUADRADOS p. ex., **FN 8: Q10 = +5 LEN +4** Formar e atribuir o comprimento a partir de dois valores
FN13 X ANG Y	**FN 13**: ÂNGULO p. ex., **FN 13: Q20 = +25 ANG-Q1** Determinar e atribuir o ângulo com arctan a partir do contra-cateto/ancateto, ou sen e cos do ângulo (0 < ângulo < 360°)

9.5 Cálculos de círculos

Aplicação

Com as funções para o cálculo de um círculo, pode-se calcular o ponto central do círculo a partir de três ou quatro pontos do círculo. O cálculo de um círculo a partir de quatro pontos é mais exato.

Aplicação: pode usar estas funções, p. ex., quando quiser determinar a posição e o tamanho de um furo ou de um círculo original recorrendo à função de apalpação programada.

Softkey	Função
FN23 3 PONTOS CIRC. DE	FN 23: calcular DADOS DO CÍRCULO a partir de três pontos do círculo p. ex., **FN 23: Q20 = CDATA Q30**

Os pares de coordenadas de três pontos de círculo também têm que estar guardados no parâmetro Q30 e nos cinco parâmetros seguintes – aqui também até Q35.

O comando memoriza então o ponto central do círculo do eixo principal (X em caso de eixo da ferramenta Z) no parâmetro Q20, o ponto central do círculo do eixo secundário (Y em caso de eixo da ferramenta Z) no parâmetro Q21 e no raio do círculo no parâmetro Q22.

Softkey	Função
FN24 CIRC. DE 4 PONTOS	FN 24: calcular DADOS DO CÍRCULO a partir de quatro pontos do círculo, p. ex., **FN 24: Q20 = CDATA Q30**

Os pares de coordenadas de quatro pontos de círculo também têm que estar guardados no parâmetro Q30 e nos sete parâmetros seguintes – aqui também até Q37.

O comando memoriza então o ponto central do círculo do eixo principal (X em caso de eixo da ferramenta Z) no parâmetro Q20, o ponto central do círculo do eixo secundário (Y em caso de eixo da ferramenta Z) no parâmetro Q21 e no raio do círculo no parâmetro Q22.

Lembre-se de que **FN 23** e **FN 24**, para além do parâmetro de resultado, sobrescrevem automaticamente também os dois parâmetros seguintes.

9.6 Funções se/então com parâmetros Q

Aplicação

Ao determinar a função se/então, o comando compara um parâmetro Q com um outro parâmetro Q ou com um valor numérico. Quando se cumpre a condição, o comando continua com o programa NC no Label programado a seguir à condição.

Mais informações: "Caracterizar subprogramas e repetições parciais de um programa", Página 234

Se a condição não for cumprida, o comando executa o bloco NC seguinte.

Se quiser chamar outro programa NC como subprograma, programe a seguir ao label uma chamada de programa com **PGM CALL**.

Saltos incondicionais

Saltos incondicionais são saltos cuja condição é sempre (=incondicionalmente) cumprida, p. ex.,

FN 9: IF+10 EQU+10 GOTO LBL1

Abreviaturas e conceitos utilizados

IF	(ingl.)	Se
EQU	(em ingl. equal):	Igual
NE	(em ingl. not equal):	Diferente
GT	(em ingl. greater than):	Maior do que
LT	(em ingl. less than):	Menor do que
GOTO	(em ingl. go to):	Ir para
UNDEFINED	(em inglês, indefinido):	Indefinido
DEFINED	(em inglês, definido):	Definido

Programar funções se/então

Possibilidades das introduções de salto

Com a condição **IF**, tem à disposição as seguintes introduções:

- Números
- Textos
- Q, QL, QR
- **QS** (parâmetros String)

Estão disponíveis três possibilidades de introdução do endereço de salto **GOTO**:

- **NOME LBL**
- **NÚMERO LBL**
- **QS**

Premindo a softkey **SALTAR**, aparecem as funções se/então. O comando mostra as seguintes softkeys:

Softkey	Função
FN9 IF X EQ Y GOTO EQU	**FN 9**: SE É IGUAL, SALTO p. ex., **FN 9: IF +Q1 EQU +Q3 GOTO LBL "UPCAN25"** Se os dois valores ou parâmetros forem iguais, salto para o label indicado
FN9 IF X EQ Y GOTO IS UNDEFINED	**FN 9**: SE INDEFINIDO, SALTO p. B. **FN 9: IF +Q1 IS UNDEFINED GOTO LBL "UPCAN25"** Se o parâmetro indicado é indefinido, salto para o label indicado
FN9 IF X EQ Y GOTO IS DEFINED	**FN 9**: SE DEFINIDO, SALTO p. B. **FN 9: IF +Q1 IS DEFINED GOTO LBL "UPCAN25"** Se o parâmetro indicado é definido, salto para o label indicado
FN10 IF X NE Y GOTO	**FN 10**: SE DIFERENTE, SALTO p. ex., **FN 10: IF +10 NE -Q5 GOTO LBL 10** Se os dois valores ou parâmetros forem diferentes, salto para o label indicado
FN11 IF X GT Y GOTO	**FN 11**: SE MAIOR, SALTO p. ex., **FN 11: IF+Q1 GT+10 GOTO LBL QS5** Se o primeiro valor ou parâmetro for maior que o segundo valor ou parâmetro, salto para o label indicado
FN12 IF X LT Y GOTO	**FN 12**: SE MENOR, SALTO p. ex., **FN 12: IF+Q5 LT+0 GOTO LBL "ANYNAME"** Se o primeiro valor ou parâmetro for menor que o segundo valor ou parâmetro, salto para o label indicado

9.7 Controlar e modificar parâmetros Q

Procedimento

Pode controlar e também modificar os parâmetros Q em todos os modos de funcionamento.

- Se necessário, interromper a execução do programa (p. ex., premindo a tecla **NC-STOP** e a softkey **STOP INTERNO**) ou parar o teste de programa

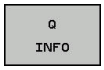

- Chamar funções de parâmetros Q: premir a softkey **Q INFO** ou a tecla **Q**
- > O comando faz a lista de todos os parâmetros e respetivos valores atuais.
- Selecione o parâmetro desejado com as teclas de seta ou a tecla **GOTO**
- Se pretender alterar o valor, prima a softkey **EDITAR CAMPO ACTUAL**. Introduza o novo valor e confirme com a tecla **ENT**
- Se não quiser alterar o valor, prima a softkey **VALOR ACTUAL** ou termine o diálogo com a tecla **END**

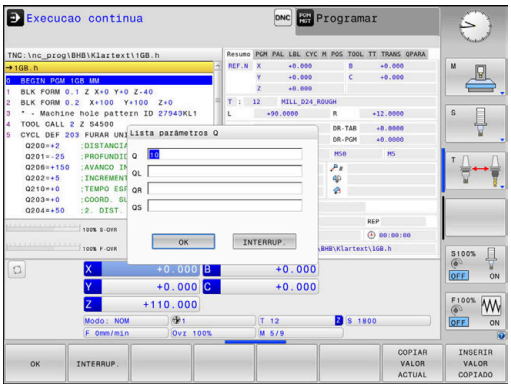

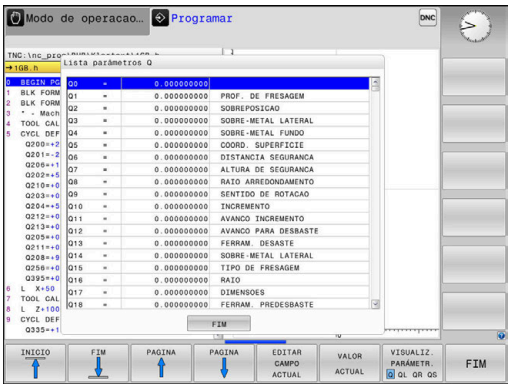

> O comando utiliza todos os parâmetros com comentários visíveis dentro de ciclos ou como parâmetros de transferência.
>
> Quando pretender controlar ou alterar parâmetros locais, globais ou de string, prima a softkey **MOSTRAR PARÂMETRO Q QL QR QS**. O comando apresenta então o respetivo tipo de parâmetro. As funções anteriormente descritas também se aplicam.

É possível ver os parâmetros Q também na visualização de estado adicional em todos os modos de funcionamento (com exceção do modo de funcionamento **Programar**).

- Se necessário, interromper a execução do programa p. ex., premindo a tecla **NC-STOPP** e a softkey **STOP INTERNO**) ou parando o teste do programa

- Chamar barra de softkeys para a divisão do ecrã

- Selecionar a representação no ecrã com visualização de estado adicional
- O comando mostra na metade direita do ecrã o formulário de estado **Resumo**.

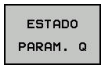

- Prima a softkey **ESTADO PARAM. Q**

- Prima a softkey **LISTA PARÂMET. Q**
- O comando abre uma janela sobreposta.
- Para cada tipo de parâmetro (Q, QL, QR, QS), defina os números de parâmetro que deseja controlar. Os parâmetros Q individuais separam-se por uma vírgula, enquanto os parâmetros Q consecutivos são agrupados por um traço de união, p. ex., 1,3,200-208. O campo de introdução por tipo de parâmetro compreende 132 carateres

A indicação no separador **QPARA** contém sempre oito casas decimais. O resultado de Q1 = COS 89.999 é mostrado pelo comando, por exemplo, como 0.00001745. Valores muito altos e muito baixos são indicados pelo comando em escrita exponencial. O resultado de Q1 = COS 89.999 * 0.001 é mostrado pelo comando como +1.74532925e-08, sendo que e-08 corresponde ao fator 10^{-8}.

9.8 Funções auxiliares

Resumo

As funções auxiliares aparecem premindo a softkey **FUNCOES DIVERSAS**. O comando mostra as seguintes softkeys:

Softkey	Função	Página
FN14 ERRO=	**FN 14: ERRO** Emitir avisos de erro	269
FN16 F-IMPRIME	**FN 16: F-PRINT** Emitir textos ou valores de parâmetros Q formatados	273
FN18 LER DADOS SISTEMA	**FN 18: SYSREAD** Ler dados do sistema	280
FN19 PLC=	**FN 19: PLC** Transmitir valores ao PLC	281
FN20 ESPERAR A	**FN 20: WAIT FOR** Sincronizar NC e PLC	282
FN26 ABRIR TABELA	**FN 26: TABOPEN** Abrir tabelas de definição livre	362
FN27 ESCREVER TABELA	**FN 27: TABWRITE** Escrever numa tabela de definição livre	363
FN28 LER TABELA	**FN 28: TABREAD** Ler a partir de uma tabela de definição livre	364
FN29 PLC LIST=	**FN 29: PLC** Transmitir até oito valores ao PLC	283
FN37 EXPORT	**FN 37: EXPORT**Exportar parâmetros Q locais ou parâmetros QS para um programa NC a chamar	284
FN38 ENVIAR	**FN 38: SEND** Enviar informações desde o programa NC	284

FN 14: ERRO – Emitir mensagens de erro

Com a função **FN 14: ERROR** é possível fazer emitir mensagens de erro comandadas pelo programa, que são previamente definidas pelo fabricante da máquina ou pela HEIDENHAIN. Se o comando chegar a um bloco NC com **FN 14: ERROR** durante a execução do programa ou o teste do programa, interrompe o mesmo e emite uma mensagem. Em seguida, é necessário reiniciar o programa NC.

Área de números de erros	Diálogo padrão
0 ... 999	Diálogo dependente da máquina
1000 ... 1199	Avisos de erro internos

Exemplo

O comando deve emitir uma mensagem de erro se o mandril não estiver ligado.

```
180 FN 14: ERROR = 1000
```

Mensagem de erro previamente atribuída pela HEIDENHAIN

Número de erro	Texto
1000	Mandril?
1001	Falta o eixo da ferramenta
1002	Raio da ferramenta demasiado pequeno
1003	Raio da ferramenta demasiado grande
1004	Campo foi excedido
1005	Posição de início errada
1006	ROTAÇÃO não permitida
1007	FATOR DE ESCALA não permitido
1008	ESPELHO não permitido
1009	Deslocação não permitida
1010	Falta avanço
1011	Valor de introdução errado
1012	Sinal errado
1013	Ângulo não permitido
1014	Ponto de apalpação não atingível
1015	Demasiados pontos
1016	Introdução controversa
1017	CYCL incompleto
1018	Plano mal definido
1019	Programado um eixo errado
1020	Rotações erradas
1021	Correção do raio indefinida
1022	Arredondamento não definido
1023	Raio de arredondamento demasiado grande

Número de erro	Texto
1024	Tipo de programa indefinido
1025	Sobreposição demasiado elevada
1026	Falta referência angular
1027	Nenhum ciclo de maquinagem definido
1028	Largura da ranhura demasiado pequena
1029	Caixa demasiado pequena
1030	Q202 não definido
1031	Q205 não definido
1032	Introduzir Q218 maior do que Q219
1033	CYCL 210 não permitido
1034	CYCL 211 não permitido
1035	Q220 demasiado grande
1036	Introduzir Q222 maior do que Q223
1037	Introduzir Q244 maior do que 0
1038	Introduzir Q245 diferente de Q246
1039	Introduzir campo angular < 360°
1040	Introduzir Q223 maior do que Q222
1041	Q214: 0 não permitido
1042	Sentido de deslocação não definido
1043	Nenhuma tabela de pontos zero ativa
1044	Erro de posição: centro 1.º eixo
1045	Erro de posição: centro 2.º eixo
1046	Furo demasiado pequeno
1047	Furo demasiado grande
1048	Ilha demasiado pequena
1049	Ilha demasiado grande
1050	Caixa demasiado pequena: acabamento 1.A.
1051	Caixa demasiado pequena: acabamento 2.A.
1052	Caixa demasiado grande: desperdício 1.A.
1053	Caixa demasiado grande: desperdício 2.A.
1054	Ilha demasiado pequena: desperdício 1.A.
1055	Ilha demasiado pequena: desperdício 2.A.
1056	Ilha demasiado grande: acabamento 1.A.
1057	Ilha demasiado grande: acabamento 2.A.
1058	TCHPROBE 425: erro dimensão máxima
1059	TCHPROBE 425: erro dimensão mínima
1060	TCHPROBE 426: erro dimensão máxima
1061	TCHPROBE 426: erro dimensão mínima
1062	TCHPROBE 430: diâmetro demasiado grande

Número de erro	Texto
1063	TCHPROBE 430: diâmetro demasiado pequeno
1064	Nenhum eixo de medição definido
1065	Excedida tolerância de rotura da ferramenta
1066	Introduzir Q247 diferente de 0
1067	Introduzir valor Q247 maior do que 5
1068	Tabela de pontos zero?
1069	Introduzir tipo de fresagem Q351 diferente de 0
1070	Reduzir a profundidade de rosca
1071	Executar a calibração
1072	Exceder tolerância
1073	Processo de bloco ativo
1074	ORIENTAÇÃO não permitida
1075	3DROT não permitido
1076	Ativar 3DROT
1077	Introduzir profundidade negativa
1078	Q303 indefinido no ciclo de medição!
1079	Eixo da ferramenta não permitido
1080	Valores calculados errados
1081	Pontos de medição controversos
1082	Introduzir erradamente a altura segura
1083	Modo de penetração controverso
1084	Ciclo de maquinagem não permitido
1085	Linha está protegida contra escrita
1086	Medida excedente maior que a profundidade
1087	Nenhum ângulo de ponta definido
1088	Dados controversos
1089	Não é permitida posição da ranhura 0
1090	Introduzir passo diferente de 0
1091	Comutação Q399 não permitida
1092	Ferramenta não definida
1093	Número de ferramenta não permitido
1094	Nome de ferramenta não permitido
1095	Opção de software inativa
1096	Impossível restaurar Cinemática
1097	Função não permitida
1098	Dim. bloco contraditórias
1099	Posição medição não permitida
1100	Acesso à cinemática impossível
1101	Pos.medição fora área deslocação

Número de erro	Texto
1102	Compensação de preset impossível
1103	Raio da ferramenta demasiado grande
1104	Tipo de imersão impossível
1105	Ângulo de imersão definido incorretamente
1106	Ângulo de abertura indefinido
1107	Largura da ranhura demasiado grande
1108	Fatores de medição diferentes
1109	Dados da ferramenta inconsistentes

FN 16: F-PRINTEmitir textos e valores de parâmetros Q formatados

Princípios básicos

A função **FN 16: F-PRINT** permite emitir valores de parâmetros Q e textos formatados, p. ex., para guardar protocolos de medição.

Pode emitir os valores da seguinte forma:

- guardados num ficheiro no comando
- mostrados no ecrã como janela sobreposta
- guardados num ficheiro externo
- impressos numa impressora ligada

Procedimento

Para poder emitir valores de parâmetros Q e textos, proceda da seguinte forma:

- Criar o ficheiro de texto que predefine o formato de emissão e o conteúdo
- Utilizar a função **FN 16: F-PRINT** no programa NC, para emitir o protocolo

Se enviar os valores para um ficheiro, o tamanho máximo do ficheiro emitido é de 20 KByte.

Nos parâmetros de máquina **fn16DefaultPath** (N.º 102202) e **fn16DefaultPathSim** (N.º 102203), pode definir um caminho padrão para a edição de ficheiros de protocolo.

Criar ficheiro de texto

Para emitir texto formatado e os valores dos parâmetros Q, crie um ficheiro de texto com o editor de texto do comando. Neste ficheiro, estabelecem-se o formato e os parâmetros Q a emitir.

Proceda da seguinte forma:

- premir a tecla **PGM MGT**

- Premir a softkey **NOVO FICHEIRO**
- Criar o ficheiro com a extensão **.A**.

Funções disponíveis

Para criar um ficheiro de texto, utilize as seguintes funções de formatação:

Carateres especiais	Função
"....."	Determinar em cima o formato de emissão para o texto e as opções entre aspas
%F	Formato para parâmetros Q, QL e QR: ■ %: definir o formato ■ F: Floating (número decimal), formato para Q, QL, QR
9.3	Formato para parâmetros Q, QL e QR: ■ 9 dígitos no total (incluindo separador decimal) ■ dos quais 3 são casas decimais
%S	Formato para a variável de texto QS
%RS	Formato para a variável de texto QS Assume o texto seguinte não alterado, sem formatação
%D ou **%I**	Formato de número inteiro (Integer)
,	Sinal de separação entre o formato de emissão e o parâmetro
;	Sinal de fim de frase, linha finalizada
*****	Início de frase de uma linha de comentário Os comentários não são mostrados no protocolo
\n	Quebra de linha
+	Valor de parâmetro Q do lado direito
-	Valor de parâmetro Q do lado esquerdo

Exemplo

Introdução	Significado
"X1 = %+9.3F", Q31;	Formato para parâmetros Q: ■ **"X1 =**: Emitir texto **X1 =** ■ **%**: Definir o formato ■ **+**: Número do lado direito ■ **9.3**: 9 dígitos no total, dos quais 3 são casas decimais ■ **F**: Floating (número decimal) ■ **, Q31**: Emitir valor de Q31 ■ **;**: Fim da frase

Para se poder emitir diferentes informações no ficheiro de registo, estão à disposição as seguintes funções:

Palavra passe	Função
CALL_PATH	Emite o nome do caminho do programa NC onde se encontra a função FN 16. Exemplo: "Programa de medição: %S",CALL_PATH;
M_CLOSE	Fecha o ficheiro onde se escreve com FN 16. Exemplo: M_CLOSE;
M_APPEND	Em caso de nova emissão, anexa o protocolo ao protocolo existente. Exemplo: M_APPEND;
M_APPEND_MAX	Caso se repita a emissão, anexa o protocolo ao protocolo existente até que o tamanho máximo de ficheiro a indicar seja excedido em KiloBytes. Exemplo: M_APPEND_MAX20;
M_TRUNCATE	Sobrescreve o protocolo em caso de nova emissão. Exemplo: M_TRUNCATE;
L_ENGLISH	Enviar texto só se o idioma de diálogo for o inglês
L_GERMAN	Enviar texto só se o idioma de diálogo for o alemão
L_CZECH	Enviar texto só se o idioma de diálogo for o checo
L_FRENCH	Enviar texto só se o idioma de diálogo for o francês
L_ITALIAN	Enviar texto só se o idioma de diálogo for o italiano
L_SPANISH	Enviar texto só se o idioma de diálogo for o espanhol
L_PORTUGUE	Enviar texto só se o idioma de diálogo for o português
L_SWEDISH	Enviar texto só se o idioma de diálogo for o sueco
L_DANISH	Enviar texto só se o idioma de diálogo for o dinamarquês
L_FINNISH	Enviar texto só se o idioma de diálogo for o finlandês
L_DUTCH	Enviar texto só se o idioma de diálogo for o holandês
L_POLISH	Enviar texto só se o idioma de diálogo for o polaco
L_HUNGARIA	Enviar texto só se o idioma de diálogo for o húngaro
L_CHINESE	Enviar texto só se o idioma de diálogo for o chinês

Palavra passe	Função
L_CHINESE_TRAD	Enviar texto só se o idioma de diálogo for o chinês (tradicional)
L_SLOVENIAN	Enviar texto só se o idioma de diálogo for o esloveno
L_NORWEGIAN	Enviar texto só se o idioma de diálogo for o norueguês
L_ROMANIAN	Enviar texto só se o idioma de diálogo for o romeno
L_SLOVAK	Enviar texto só se o idioma de diálogo for o eslovaco
L_TURKISH	Enviar texto só se o idioma de diálogo for o turco
L_ALL	Enviar texto independentemente do idioma de diálogo
HOUR	Número de horas do tempo real
MIN	Número de minutos do tempo real
SEC	Número de segundos do tempo real
DAY	Dia do tempo real
MONTH	Mês como número do tempo real
STR_MONTH	Mês como abreviatura a partir do tempo real
YEAR2	Quantidade de anos duas posições a partir do tempo real
YEAR4	Quantidade de anos quatro posições a partir do tempo real

Exemplo

Exemplo para um ficheiro de texto que determina o formato da emissão:

“REGISTO DE MEDIÇÕES CENTRO DE GRAVIDADE DA RODA DE PÁS“;
"DATA: %02d.%02d.%04d“,DAY,MONTH,YEAR4;
"HORA: %02d:%02d:%02d“,HOUR,MIN,SEC;
“QUANTIDADE DE VALORES DE MEDIÇÃO: = 1“;
"X1 = %9.3F", Q31;
"Y1 = %9.3F", Q32;
"Z1 = %9.3LF", Q33;
L_ENGLISH;
"Werkzeuglänge beachten";
L_PORTUGUE;
"Remember the tool length";

Ativar a emissão de FN 16 no programa NC

Dentro da função **FN 16**, determina-se o ficheiro de saída que contém os textos emitidos.

O comando cria o ficheiro de saída:

- no final do programa (**END PGM**),
- com uma interrupção do programa (tecla **NC-STOP**)
- através do comando **M_CLOSE**

Na função FN 16 indique o caminho da origem e o caminho do ficheiro de saída.

Proceda da seguinte forma:

- Premir a tecla **Q**.

- Premir a softkey **FUNCOES DIVERSAS**

- Premir a softkey **FN16 F-IMPRIME**

- Premir a softkey **SELECIONAR FICHEIRO**
- Selecionar a fonte, ou seja, o ficheiro de texto em que está definido o formato de emissão

- Confirmar com a tecla **ENT**

- Introduzir o caminho de emissão

Dados do caminho na função FN 16

Se se indicar unicamente o nome do ficheiro como nome de caminho do ficheiro de protocolo, o comando guarda o ficheiro de protocolo no diretório onde se encontra o programa NC com a função **FN 16**.

Em alternativa aos caminhos completos, é possível programar caminhos relativos:

- a partir da pasta do ficheiro a chamar, um nível de pastas para baixo **FN 16: F-PRINT MASKE\MASKE1.A/ PROT\PROT1.TXT**
- a partir da pasta do ficheiro a chamar, um nível de pastas para cima e noutra pasta **FN 16: F-PRINT ..\MASKE\MASKE1.A/ ..\PROT1.TXT**

Recomendações de operação e programação:

- Se o mesmo ficheiro for emitido repetidamente no programa NC, o comando insere a edição atual dentro do ficheiro de destino a seguir aos conteúdos emitidos anteriormente.
- Programar no bloco **FN 16** o ficheiro de formato e o ficheiro de protocolo, respetivamente, com a extensão do tipo de ficheiro.
- A extensão do ficheiro de protocolo determina o formato de ficheiro da edição (p. ex., TXT, .A, .XLS, .HTML).
- Se utilizar **FN 16**, o ficheiro não poderá ser codificado com UTF-8.
- Obtêm-se muitas informações relevantes e interessantes para um ficheiro de protocolo através da função **FN 18**, p. ex., o número do último ciclo de apalpação utilizado.
  Mais informações: "FN 18: SYSREAD – Ler dados do sistema", Página 280

Indicar a origem ou destino com parâmetros

É possível indicar o ficheiro de origem e o ficheiro de destino como parâmetros Q ou parâmetros QS. Para isso, defina antecipadamente no programa NC o parâmetro desejado.

Mais informações: "Atribuir parâmetro string", Página 311

De modo a que o comando reconheça que se trabalha com parâmetros Q, indique-os na função **FN 16** com a sintaxe seguinte:

Introdução	Função
:'QS1'	Definir o parâmetro QS precedido de dois pontos e entre apóstrofos
:'QL3'.txt	Se necessário, indicar adicionalmente a extensão no ficheiro de destino

Se desejar emitir um dado de caminho com parâmetro QS para um ficheiro de protocolo, utilize a função **%RS**. Dessa maneira, garante-se que o comando não interpreta caracteres especiais como caracteres de formatação.

Exemplo

```
96 FN 16: F-PRINT TNC:\MASKE\MASKE1.A/ TNC:\PROT1.TXT
```

O comando cria o ficheiro PROT1.TXT:

REGISTO DE MEDIÇÃO CENTRO DE GRAVIDADE RODA DE PALETES
DATA: 15.07.2015
HORA: 8:56:34
QUANTIDADE DE VALORES DE MEDIÇÃO : = 1
X1 = 149,360
Y1 = 25,509
Z1 = 37,000
Remember the tool length

Emitir mensagens no ecrã

Também pode aplicar a função **FN 16: F-PRINT** para emitir quaisquer mensagens do programa NC numa janela sobreposta no ecrã do comando. Isto permite que possam ser mostrados textos de aviso mais longos em qualquer ponto do programa NC de forma fácil, de modo a que o utilizador possa reagir às mensagens. Pode igualmente mostrar conteúdos de parâmetros Q, se o ficheiro de descrição do protocolo possuir as necessárias instruções.

Para que a mensagem apareça no ecrã do comando, deve-se introduzir **SCREEN:** como caminho de emissão.

Exemplo

```
96 FN 16: F-PRINT TNC:\MASKE\MASKE1.A/SCREEN:
```

Se a mensagem tem mais linhas do que as apresentadas na janela sobreposta, pode navegar na janela sobreposta com as teclas de setas.

> Se o mesmo ficheiro for emitido repetidamente no programa NC, o comando insere a edição atual dentro do ficheiro de destino a seguir aos conteúdos emitidos anteriormente.
>
> Se desejar sobrescrever a janela sobreposta anterior, programe a função **M_CLOSE** ou **M_TRUNCATE**.

Fecha a janela sobreposta

Existem as seguintes possibilidades de fechar a janela sobreposta:

- Premir a tecla **CE**
- com um comando do programa com o caminho de emissão **sclr:**

Exemplo

```
96 FN 16: F-PRINT TNC:\MASKE\MASKE1.A/SCLR:
```

Emitir mensagens externamente

Com a função **FN 16**, também pode guardar externamente os ficheiros de protocolo.

Para isso, é necessário indicar o nome do caminho de destino completo na função **FN 16**:

Exemplo

```
96 FN 16: F-PRINT TNC:\MSK\MSK1.A / PC325:\LOG\PRO1.TXT
```

> Se o mesmo ficheiro for emitido repetidamente no programa NC, o comando insere a edição atual dentro do ficheiro de destino a seguir aos conteúdos emitidos anteriormente.

Imprimir mensagens

A função **FN 16: F-PRINT** também pode ser utilizada para imprimir mensagens numa impressora associada.

Mais informações: Manual do Utilizador Preparar, testar e executar programas NC

Para enviar a mensagem para a impressora, é necessário indicar **Printer:** como nome do ficheiro de protocolo e, em seguida, o nome do ficheiro correspondente.

O comando guarda o ficheiro no caminho **PRINTER:** enquanto o ficheiro está a ser impresso.

Exemplo

```
96 FN 16: F-PRINT TNC:\MASKE\MASKE1.A/PRINTER:\DRUCK1
```

FN 18: SYSREAD – Ler dados do sistema

Com a função **FN 18: SYSREAD**, pode ler dados do sistema e memorizá-los em parâmetros Q. A seleção do dado do sistema realiza-se através de um número de grupo (N.º ID), um número de dados de sistema e, se necessário, de um índice.

> Os valores lidos da função **FN 18: SYSREAD** são sempre dados pelo comando em **unidades métricas**, independentemente da unidade do programa NC.

Mais informações: "Dados do sistema", Página 434

Exemplo: atribuir o valor do fator de escala ativo do eixo Z a Q25

```
55 FN 18: SYSREAD Q25 = ID210 NR4 IDX3
```

FN 19: PLC – Transmitir valores ao PLC

AVISO

Atenção, perigo de colisão!

As alterações no PLC podem causar um comportamento indesejado e erros graves, p. ex., a inoperabilidade do comando. Por este motivo, o acesso ao PLC está protegido por palavra-passe. A função FN oferece à HEIDENHAIN, ao fabricante da máquina e a terceiros uma possibilidade de comunicar com o PLC a partir de um programa NC. Não se recomenda a utilização pelo operador da máquina ou pelo programador NC. Durante a execução da função e a maquinagem subsequente existe perigo de colisão!

- Utilizar a função unicamente em concertação com a HEIDENHAIN, o fabricante da máquina ou terceiros
- Respeitar as documentações da HEIDENHAIN, do fabricante da máquina e de terceiros

Com a função **FN 19: PLC**, é possível transmitir até dois valores numéricos ou parâmetros Q para o PLC.

FN 20: WAIT FOR – Sincronizar NC e PLC

AVISO

Atenção, perigo de colisão!

As alterações no PLC podem causar um comportamento indesejado e erros graves, p. ex., a inoperabilidade do comando. Por este motivo, o acesso ao PLC está protegido por palavra-passe. A função FN oferece à HEIDENHAIN, ao fabricante da máquina e a terceiros uma possibilidade de comunicar com o PLC a partir de um programa NC. Não se recomenda a utilização pelo operador da máquina ou pelo programador NC. Durante a execução da função e a maquinagem subsequente existe perigo de colisão!

- Utilizar a função unicamente em concertação com a HEIDENHAIN, o fabricante da máquina ou terceiros
- Respeitar as documentações da HEIDENHAIN, do fabricante da máquina e de terceiros

Com a função **FN 20: WAIT FOR**, pode realizar, durante a execução do programa, uma sincronização entre o NC e o PLC. O TNC para a execução até que seja cumprida a condição programada no bloco **FN 20: WAIT FOR-**.

Pode usar a função **SYNC** sempre que, através de **FN18: SYSREAD**, por exemplo, leia dados do sistema que requeiram uma sincronização em tempo real. O comando realiza então o cálculo prévio e só executa o bloco NC seguinte, se também o programa NC tiver efetivamente alcançado este bloco NC.

Exemplo: Parar cálculo prévio interno, ler posição atual do eixo X

```
32 FN 20: WAIT FOR SYNC
33 FN 18: SYSREAD Q1 = ID270 NR1 IDX1
```

FN 29: PLC – Transmitir valores ao PLC

AVISO

Atenção, perigo de colisão!

As alterações no PLC podem causar um comportamento indesejado e erros graves, p. ex., a inoperabilidade do comando. Por este motivo, o acesso ao PLC está protegido por palavra-passe. A função FN oferece à HEIDENHAIN, ao fabricante da máquina e a terceiros uma possibilidade de comunicar com o PLC a partir de um programa NC. Não se recomenda a utilização pelo operador da máquina ou pelo programador NC. Durante a execução da função e a maquinagem subsequente existe perigo de colisão!

- Utilizar a função unicamente em concertação com a HEIDENHAIN, o fabricante da máquina ou terceiros
- Respeitar as documentações da HEIDENHAIN, do fabricante da máquina e de terceiros

Com a função **FN 29: PLC** , pode transmitir até oito valores numéricos ou parâmetros Q ao PLC.

FN 37: EXPORT

AVISO

Atenção, perigo de colisão!

As alterações no PLC podem causar um comportamento indesejado e erros graves, p. ex., a inoperabilidade do comando. Por este motivo, o acesso ao PLC está protegido por palavra-passe. A função FN oferece à HEIDENHAIN, ao fabricante da máquina e a terceiros uma possibilidade de comunicar com o PLC a partir de um programa NC. Não se recomenda a utilização pelo operador da máquina ou pelo programador NC. Durante a execução da função e a maquinagem subsequente existe perigo de colisão!

- Utilizar a função unicamente em concertação com a HEIDENHAIN, o fabricante da máquina ou terceiros
- Respeitar as documentações da HEIDENHAIN, do fabricante da máquina e de terceiros

A função **FN 37: EXPORT** é necessária caso queira criar ciclos específicos e integrá-los no comando.

FN 38: SEND – Enviar informações a partir do programa NC

A função **FN 38: SEND** permite escrever textos e valores de parâmetros Q no livro de registos a partir do programa NC e enviá-los para uma aplicação DNC.

Mais informações: "FN 16: F-PRINTEmitir textos e valores de parâmetros Q formatados", Página 273

A transmissão de dados realiza-se através de uma rede de computadores TCP/IP convencional.

Encontra mais informações no manual Remo Tools SDK.

Exemplo

Documentar os valores de Q1 e Q23 no livro de registos.

```
FN 38: SEND /"Parâmetro Q Q1: %f Q23: %f" / +Q1 / +Q23
```

9.9 Acessos a tabelas com instruções SQL

Introdução

Se desejar aceder a conteúdos numéricos ou alfanuméricos de uma tabela ou manipular as tabelas (p. ex., mudar o nome de colunas ou linhas), utilize os comandos SQL à disposição.

A sintaxe dos comandos SQL disponíveis internamente no comando baseia-se, em larga medida, na linguagem de programação SQL, embora não seja plenamente coincidente. Além disso, o comando não suporta todo o âmbito da linguagem SQL.

Os nomes das tabelas e das colunas das tabelas devem começar por uma letra e não podem conter operadores aritméticos, p. ex., **+**. Devido aos comandos SQL ao importar ou exportar dados, estes símbolos podem causar problemas.

Entre outros, aplicam-se abaixo os conceitos seguintes:

- Comando SQL refere-se às softkeys disponíveis
- As instruções SQL descrevem funções auxiliares que são indicadas manualmente como parte da sintaxe
- **HANDLE** identifica uma determinada transação na sintaxe (seguido do parâmetro de identificação)
- **Result-set** contém o resultado da consulta (designado por conjunto de resultados em seguida)

No software NC, os acessos a tabelas efetuam-se através de um servidor SQL. Este servidor é controlado através dos comandos SQL disponíveis. Os comandos SQL podem ser definidos diretamente num programa NC.

O servidor baseia-se num modelo de transação. Uma **transação** é composta por vários passos, que são executados em conjunto e, deste modo, asseguram um processamento definido e ordenado das entradas da tabela.

Os acessos para leitura e escrita a valores individuais de uma tabela podem, igualmente, realizar-se através das funções **FN 26: TABOPEN**, **FN 27: TABWRITE** e **FN 28: TABREAD**.
Mais informações: "Tabelas de definição livre", Página 359

Com discos rígidos HDR, para alcançar a máxima velocidade em aplicações de tabelas e favorecer o desempenho do cálculo, a HEIDENHAIN recomenda o emprego de funções SQL em lugar de **FN 26**, **FN 27** e **FN 28**.

Só é possível testar as funções SQL na **Execucao passo a passo**, **Execucao continua** e no **Posicionamento com introdução manual**.

Representação simplificada dos comandos SQL

Exemplo de uma transação SQL:

- Atribuir parâmetros Q a colunas da tabela para acessos de leitura ou escrita com **SQL BIND**
- Selecionar dados com **SQL EXECUTE** com a instrução **SELECT**
- Ler, alterar ou inserir dados com **SQL FETCH**, **SQL UPDATE** e **SQL INSERT**
- Confirmar ou rejeitar a interação com **SQL COMMIT** e **SQL ROLLBACK**
- Ativar as ligações entre colunas da tabela e parâmetros Q com **SQL BIND**

> Finalize incondicionalmente todas as transações iniciadas, também os acessos exclusivamente de leitura. Apenas a finalização das transações garante a aceitação de alterações e extensões, a supressão de bloqueios e a ativação dos recursos utilizados.

Resumo das funções

A tabela seguinte apresenta uma lista de todos os comandos SQL disponíveis para o utilizador.

Resumo das softkeys

Softkey	Comando	Página
SQL BIND	**SQL BIND** cria ou suprime a ligação entre as colunas da tabela e os parâmetros Q ou QS	290
SQL EXECUTE	**SQL EXECUTE** abre uma transação com escolha de colunas e linhas da tabela ou permite a utilização de outras instruções SQL (funções auxiliares) **Mais informações:** "Resumo das instruções", Página 287	291
SQL FETCH	**SQL FETCH** transmite os valores aos parâmetros Q associados	296
SQL ROLLBACK	**SQL ROLLBACK** rejeita todas as alterações e encerra a transação	302
SQL COMMIT	**SQL COMMIT** guarda todas as alterações e encerra a transação	301
SQL UPDATE	**SQL UPDATE** aumenta a transação com a alteração de uma linha existente	298
SQL INSERT	**SQL INSERT** cria uma nova linha de tabela	300
SQL SELECT	**SQL SELECT** lê um valor individual de uma tabela, não abrindo nenhuma transação	304

Resumo das instruções

As instruções SQL seguintes são utilizadas no comando SQL **SQL EXECUTE**.

Mais informações: "SQL EXECUTE", Página 291

Instrução	Função
SELECT	Selecionar dados
CREATE SYNONYM	Criar um sinónimo (substituir indicações de caminho longas por nomes curtos)
DROP SYNONYM	Eliminar o sinónimo
CREATE TABLE	Criar uma tabela
COPY TABLE	Copiar uma tabela
RENAME TABLE	Mudar o nome da tabela
DROP TABLE	Eliminar a tabela
INSERT	Inserir linhas de tabela
ANULAR	Atualizar linhas de tabelas
DELETE	Eliminar linhas da tabela
ALTER TABLE	■ Inserir linhas da tabela com **ADD** ■ Eliminar linhas da tabela com **DROP**
RENAME COLUMN	Mudar o nome a colunas da tabela

O **Result-set** descreve o conjunto de resultados de um ficheiro de tabelas. O conjunto de resultados é determinado através de uma consulta com **SELECT**.

O **Result-set** forma-se ao executar a consulta no servidor SQL, onde ocupa recursos.

Esta consulta atua como um filtro na tabela que torna visível apenas uma parte dos blocos de dados. Para possibilitar a consulta, o ficheiro de tabelas tem obrigatoriamente de ser lido neste ponto.

Para identificar o **Result-set** ao ler e alterar dados e ao encerrar a transação, o servidor SQL atribui uma **Handle**. A **Handle** mostra o resultado da consulta visível no programa NC. O valor 0 identifica uma **Handle** inválida, o que significa que não foi possível criar um **Result-set** para uma consulta. Se nenhumas linhas cumprem a condição indicada, é criado um **Result-set** vazio numa **Handle** válida.

Programação de comando SQL

> Esta função só é ativada depois de se introduzir o código **555343**.

Os comandos SQL são programados no modo de funcionamento **Programar** ou **Posicionam. introd. man.**:

SPEC FCT

- Premir a tecla **SPEC FCT**

FUNCÕES PROGRAMA

- Premir a softkey **FUNÇÕES PROGRAMA**

▷

- Comutação de barra de softkeys

SQL

- Premir a softkey **SQL**
- Selecionar o comando SQL mediante softkey

> Os acessos de leitura e escrita através de comandos SQL realizam-se sempre em unidades métricas, independentemente da unidade de medição escolhida para a tabela e do programa NC.
>
> Assim, p. ex., se é guardado um comprimento de uma tabela num parâmetro Q, o valor será sempre métrico em seguida. Se este valor for utilizado posteriormente num programa em polegadas (**L X+Q1800**), daí resulta uma posição errada.

Exemplo

No exemplo seguinte, o material definido é exportado da tabela (**FRAES.TAB**) e guardado como texto num parâmetro QS. O exemplo seguinte mostra uma aplicação possível e os passos do programa necessários. Na programação, é recomendável orientar-se pela sintaxe dos exemplos.

> Os textos de parâmetros QS podem ser reutilizados em ficheiros de protocolo próprios, p. ex., mediante a função **FN 16**.
>
> **Mais informações:** "Princípios básicos", Página 273

Exemplo para sinónimo

0 BEGIN PGM SQL MM	
1 SQL Q1800 "CREATE SYNONYM my_table FOR 'TNC: \table\FRAES.TAB'"	Criar sinónimo
2 SQL BIND QS1800 "my_table.WMAT"	Associar parâmetro QS
3 SQL QL1 "SELECT WMAT FROM my_table WHERE NR==3"	Definir a procura
4 SQL FETCH Q1900 HANDLE QL1	Executar a procura
5 SQL ROLLBACK Q1900 HANDLE QL1	Encerrar a transação
6 SQL BIND QS1800	Suprimir a associação de parâmetro
7 SQL Q1 "DROP SYNONYM my_table"	Eliminar o sinónimo
8 END PGM SQL MM	

Passo	Explicação
1 Criar sinónimo	É atribuído um sinónimo a um caminho (substituir indicações de caminho longas por nomes curtos) ■ Neste caso, o caminho **TNC:\table\FRAES.TAB** deve estar entre apóstrofos ■ O sinónimo selecionado é **my_table**
2 Associar parâmetro QS	Um parâmetro QS é associado a uma coluna da tabela ■ **QS1800** está à disposição livremente em programas do utilizador ■ O sinónimo substitui a introdução do caminho completo ■ A coluna definida da tabela chama-se **WMAT**
3 Definir a procura	Uma definição de procura inclui a indicação do valor de transferência ■ O parâmetro local **QL1** (de seleção livre) serve para identificar a transação (várias transações possíveis simultaneamente) Neste ponto, **QL1** é escrito com a **HANDLE** que designa a transação. ■ O sinónimo define a tabela ■ A introdução de **WMAT** define a coluna da tabela do processo de leitura ■ As introduções de **NR** e **=3** definem a linha da tabela do processo de leitura ■ A coluna e a linha da tabela escolhidas definem a célula do processo de leitura

4 Executar a procura	É executado o processo de leitura
	■ Com **SQL FETCH**, são copiados valores do **Result-set** para os parâmetros Q ou parâmetros QS associados.
	  ■ **0** processo de leitura bem sucedido
	  ■ **1** processo de leitura incorreto
	■ A sintaxe **HANDLE QL1** é a transação caracterizada através do parâmetro **QL1**
	■ O parâmetro **Q1900** é um valor de retorno para controlar se os dados foram lidos.

5 Encerrar a transação	A transação é finalizada e os recursos utilizados ativados
6 Suprimir a associação	A associação entre a coluna da tabela e o parâmetro QS é suprimida (ativação dos recursos necessários)
7 Eliminar o sinónimo	O sinónimo é novamente eliminado (ativação dos recursos necessários)

> A utilização de sinónimos não é absolutamente necessária. Em alternativa ao sinónimo, também se pode introduzir o caminho completo nos comandos SQL. Não é possível a introdução de dados de caminho relativos. Na programação, é recomendável orientar-se pela sintaxe dos exemplos.

No programa NC seguinte, explica-se a utilização do dado de caminho absoluto com base no mesmo exemplo.

Exemplo para dado de caminho absoluto

0 BEGIN PGM SQL_TEST MM	
1 SQL BIND QS 1800 "'TNC:\table\Fraes.TAB'.WMAT"	Associar parâmetro QS
2 SQL QL1 "SELECT WMAT FROM 'TNC:\table\FRAES.TAB' WHERE NR ==3"	Definir a procura
3 SQL FETCH Q1900 HANDLE QL1	Executar a procura
4 SQL ROLLBACK Q1900 HANDLE QL1	Encerrar a transação

5 SQL BIND QS 1800	Suprimir a associação de parâmetro
6 END PGM SQL_TEST MM	

SQL BIND

Exemplo: associar parâmetro Q a coluna da tabela

```
11 SQL BIND Q881 "Tab_Example.Mess_Nr"
12 SQL BIND Q882 "Tab_Example.Mess_X"
13 SQL BIND Q883 "Tab_Example.Mess_Y"
14 SQL BIND Q884 "Tab_Example.Mess_Z"
```

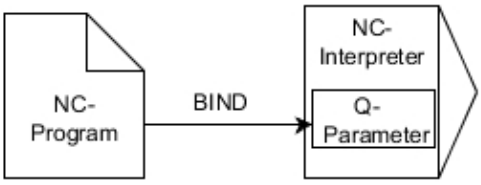

Exemplo: suprimir a associação

```
91 SQL BIND Q881
92 SQL BIND Q882
93 SQL BIND Q883
94 SQL BIND Q884
```

SQL BIND liga um parâmetro Q a uma coluna da tabela. Os comandos SQL **FETCH**, **UPDATE** e **INSERT** analisam esta associação (atribuição) na transferência de dados entre o **Result-set** (conjunto de resultados) e o programa NC.

Uma **SQL BIND** sem nome de tabela e de coluna anula a ligação. A ligação termina o mais tardar com o final do programa NC ou do subprograma.

Recomendações de programação:

- Poderá programar inúmeras ligações pretendidas. Nos processos de leitura e escrita, são consideradas exclusivamente as colunas indicadas através do comando **SELECT**. Se forem indicadas colunas sem associação no comando **SELECT**, o comando interrompe o processo de leitura ou escrita com uma mensagem de erro.
- **SQL BIND...** deve ser programado **antes** dos comandos **FETCH**, **UPDATE** e **INSERT**.

SQL BIND

- **N.º de parâmetro para resultado**: definir o parâmetro Q para associação à tabela da coluna
- **Base de dados: nome de coluna**: definir o nome e a coluna da tabela (separar com **.**)
  - **Nome da tabela**: sinónimo ou caminho com nome de ficheiro da tabela
  - **Nome da coluna**: nome visualizado no editor de tabelas

SQL EXECUTE

SQL EXECUTE é utilizado em conjunto com diferentes instruções SQL.

Mais informações: "Resumo das instruções", Página 287

SQL EXECUTE com a instrução SQL SELECT

O servidor SQL coloca os dados linha a linha no **Result-set** (conjunto de resultados). As linhas são numeradas em sequência começando pelo 0. Este número de linha (o **INDEX**) é utilizado nos comandos SQL **FETCH** e **UPDATE**.

SQL EXECUTE, juntamente com a instrução SQL **SELECT**, seleciona valores da tabela e transfere-os para o **conjunto de resultados**. Contrariamente ao comando SQL **SQL SELECT**, a combinação de **SQL EXECUTE** com a instrução **SELECT** permite selecionar várias colunas e linhas simultaneamente, abrindo sempre uma transação dessa maneira.

Na função **SQL ... "SELECT...WHERE..."**, introduzem-se os critérios de procura. Desta forma, é possível limitar o número de linhas a transferir. Se não utilizar esta opção, são carregadas todas as linhas da tabela.

Na função **SQL ... "SELECT...ORDER BY..."**, introduz-se o critério de ordenação. A indicação é constituída pela designação das colunas e pela palavra-chave (**ASC**), para a ordenação ascendente, ou (**DESC**), para a ordenação descendente. Se não utilizar esta opção, as linhas são colocadas numa sequência aleatória.

Com a função **SQL ... "SELECT...FOR UPDATE"**, bloqueiam-se as linhas selecionadas para outras aplicações. Outras indicações podem continuar a ler estas linhas, mas não alterá-las. Se proceder a alterações nas entradas da tabela, é imprescindível utilizar esta opção.

Result-set vazio: se não existirem linhas que correspondam aos critérios de seleção, o servidor SQL devolve uma **HANDLE** mas nenhumas entradas de tabela.

Exemplo: selecionar linhas da tabela

```
11 SQL BIND Q881 "Tab_Example.Mess_Nr"
12 SQL BIND Q882 "Tab_Example.Mess_X"
13 SQL BIND Q883 "Tab_Example.Mess_Y"
14 SQL BIND Q884 "Tab_Example.Mess_Z"
. . .
20 SQL Q5 "SELECT Mess_Nr,Mess_X,Mess_Y, Mess_Z FROM
   Tab_Example"
```

Exemplo: seleção das linhas da tabela com a função WHERE

```
. . .
20 SQL Q5 "SELECT Mess_Nr,Mess_X,Mess_Y, Mess_Z FROM
   Tab_Example WHERE Mess_Nr<20"
```

Exemplo: seleção das linhas da tabela com a função WHERE e o parâmetro Q

```
. . .
20 SQL Q5 "SELECT Mess_Nr,Mess_X,Mess_Y, Mess_Z FROM
   Tab_Example WHERE Mess_Nr==:'Q11'"
```

Exemplo: nome da tabela definido através do caminho e nome do ficheiro

```
. . .
20 SQL Q5 "SELECT Mess_Nr,Mess_X,Mess_Y, Mess_Z FROM 'V:\table
    \Tab_Example' WHERE Mess_Nr<20"
```

SQL EXECUTE

- **N.º de parâmetro para resultado**
  - O valor de retorno serve de característica de identificação de uma transação, se alguma tiver sido aberta
  - O valor de retorno destina-se a controlar se o processo de leitura foi bem sucedido

  A **HANDLE** na qual é possível ler dados em seguida é guardada no parâmetro indicado. A **HANDLE** só é válida até que a transação seja confirmada ou que o **Result-set** tenha sido anulado para todas as linhas.
  - **0** processo de leitura incorreto
  - diferente de **0** valor de retorno da **HANDLE**
- **Base de dados: instrução SQL**: programar instrução SQL
  - **SELECT** com a ou as colunas da tabela a transferir (separar várias colunas por **,**)
  - **FROM** com sinónimo ou caminho da tabela (caminho entre apóstrofos)
  - **WHERE** (opcional) com nome da coluna, condição e valor de comparação (parâmetro Q após **:** entre apóstrofos)
  - **ORDER BY** (opcional) com nome da coluna e tipo de ordenação (**ASC** para ordenação ascendente, **DESC** para ordenação descendente)
  - **FOR UPDATE** (opcional) para bloquear a outros processos o acesso para escrita nas linhas selecionadas

Condições da indicação WHERE

Condição	Programação
igual	= ==
diferente	!= <>
menor	<
menor ou igual	<=
maior	>
maior ou igual	>=
vazio	IS NULL
não vazio	IS NOT NULL
Reunir várias condições:	
Lógico E	AND
Lógico OU	OR

Exemplos de sintaxe:

Os exemplos seguintes apresentam-se aqui sem contexto.
Os blocos NC limitam-se exclusivamente às possibilidades do comando SQL **SQL EXECUTE**

Exemplo

9 SQL Q1800 "CREATE SYNONYM my_table FOR 'TNC:\table\FRAES.TAB'"	Criar sinónimo
9 SQL Q1800 "DROP SYNONYM my_table"	Eliminar o sinónimo
9 SQL Q1800 "CREATE TABLE my_table (NR,WMAT)"	Criar tabela com as colunas NR e WMAT
9 SQL Q1800 "COPY TABLE my_table TO 'TNC:\table\FRAES2.TAB'"	Copiar uma tabela
9 SQL Q1800 "RENAME TABLE my_table TO 'TNC:\table\FRAES3.TAB'"	Mudar o nome da tabela
9 SQL Q1800 "DROP TABLE my_table"	Eliminar a tabela
9 SQL Q1800 "INSERT INTO my_table VALUES (1,'ENAW',240)"	Inserir linha de tabela
9 SQL Q1800 "DELETE FROM my_table WHERE NR==3"	Eliminar linha da tabela
9 SQL Q1800 "ALTER TABLE my_table ADD (WMAT2)"	Inserir coluna de tabela
9 SQL Q1800 "ALTER TABLE my_table DROP (WMAT2)"	Eliminar coluna da tabela
9 SQL Q1800 "RENAME COLUMN my_table (WMAT2) TO (WMAT3)"	Mudar o nome a coluna da tabela

Exemplo:

No modelo seguinte, explica-se a instrução SQL **CREATE TABLE** através de um exemplo.

0 BEGIN PGM SQL_TAB_ERSTELLEN_TEST MM	
1 SQL Q10 "CREATE SYNONYM ERSTELLEN FOR 'TNC:\table\ErstellenTab.TAB'"	Criar sinónimo
2 SQL Q10 "CREATE TABLE ERSTELLEN AS SELECT X,Y,Z FROM 'TNC:\prototype_for_erstellen.tab'"	Criar tabela
3 END PGM SQL_TAB_ERSTELLEN_TEST MM	

Também é possível criar um sinónimo para uma tabela que ainda não tenha sido criada.

Exemplo para o comando **SQL EXECUTE**:

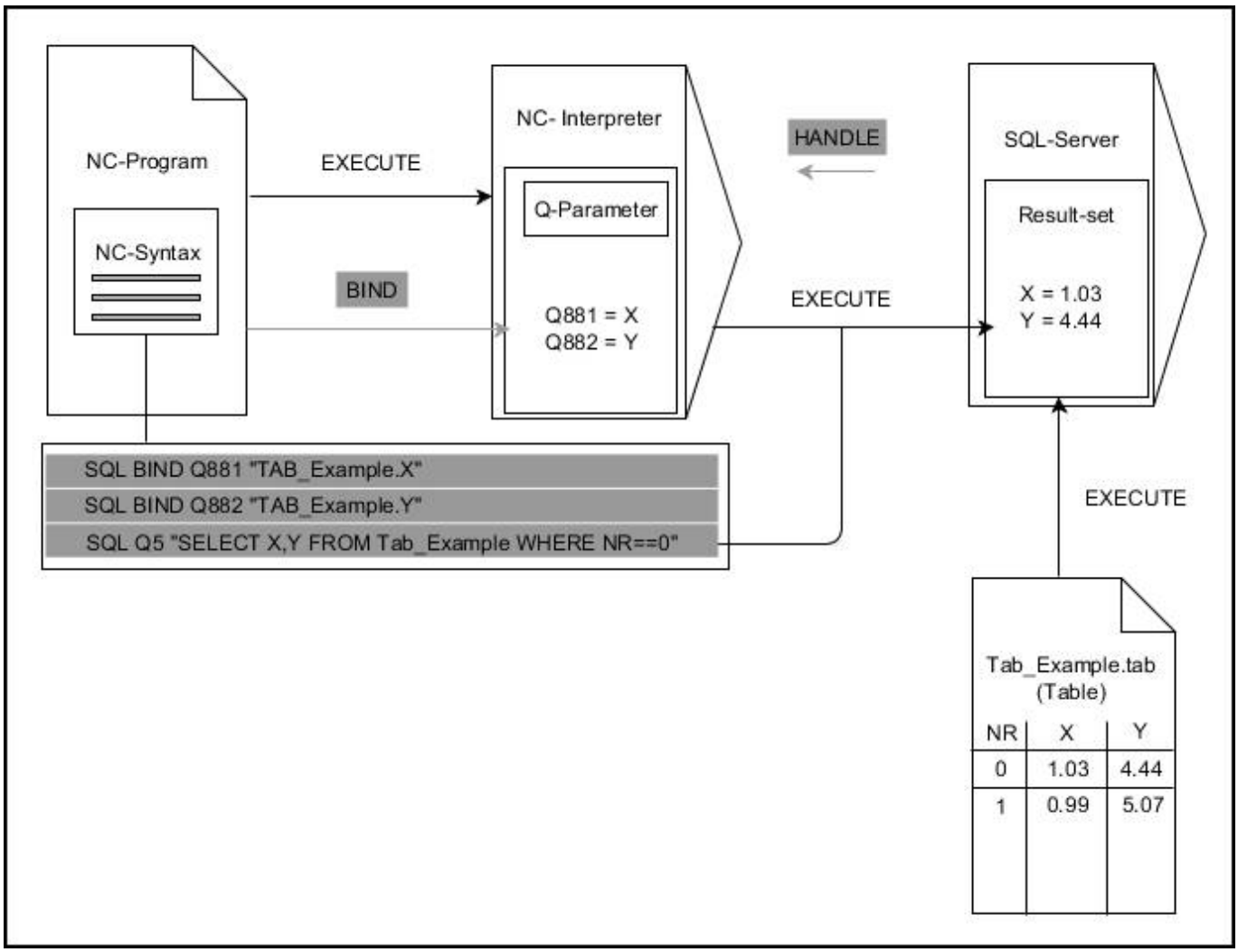

As setas cinzentas e a respetiva sintaxe não dizem imediatamente respeito ao comando **SQL EXECUTE**
As setas pretas e a sintaxe correspondente mostram processos internos de **SQL EXECUTE**

SQL FETCH

Exemplo: transmitir número de linha no parâmetro Q

```
11 SQL BIND Q881 "Tab_Example.Mess_Nr"
12 SQL BIND Q882 "Tab_Example.Mess_X"
13 SQL BIND Q883 "Tab_Example.Mess_Y"
14 SQL BIND Q884 "Tab_Example.Mess_Z"
. . .
20 SQL Q5 "SELECT Mess_Nr,Mess_X,Mess_Y, Mess_Z FROM
   Tab_Example"
. . .
30 SQL FETCH Q1 HANDLE Q5 INDEX+Q2
```

Exemplo: número de linha programado diretamente

```
. . .
30 SQL FETCH Q1 HANDLE Q5 INDEX5
```

SQL FETCH lê uma linha do **Result-set** (conjunto de resultados). Os valores das várias células são guardados nos parâmetros Q associados. A transação é definida através da **HANDLE** a indicar, a linha através do **INDEX**.

SQL FETCH considera todas as colunas que foram indicadas na instrução **SELECT** (comando SQL **SQL EXECUTE**).

- **N.º de parâmetro para resultado** (valores de retorno para controlo):
  - **0** processo de leitura bem sucedido
  - **1** processo de leitura incorreto
- **Base de dados: ID de acesso a SQL**: definir o parâmetro Q para a **HANDLE** (para identificação da transação)
- **Base de dados: índice do resultado SQL**: número de linha dentro do **conjunto de resultados**
  - programar o número da linha diretamente
  - programar o parâmetro Q que contém o índice
  - sem indicação, é lida a linha (n=0)

> Os elementos de sintaxe opcionais **IGNORE UNBOUND** e **UNDEFINE MISSING** estão reservados ao fabricante da máquina.

Exemplo para o comando **SQL FETCH**:

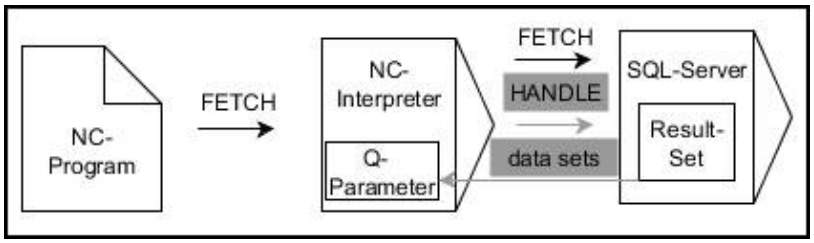

As setas cinzentas e a respetiva sintaxe não dizem imediatamente respeito ao comando **SQL FETCH**
As setas pretas e a sintaxe correspondente mostram processos internos de **SQL FETCH**

SQL UPDATE

Exemplo: transmitir número de linha no parâmetro Q

```
11 SQL BIND Q881 "TAB_EXAMPLE.MESS_NR"
12 SQL BIND Q882 "TAB_EXAMPLE.MESS_X"
13 SQL BIND Q883 "TAB_EXAMPLE.MESS_Y"
14 SQL BIND Q884 "TAB_EXAMPLE.MESS_Z"
. . .
20 SQL Q5 "SELECT MESS_NR,MESS_X,MESS_Y,MESS_Z FROM
   TAB_EXAMPLE"
. . .
30 SQL FETCH Q1 HANDLE Q5 INDEX+Q2
```

Exemplo: número de linha programado diretamente

```
. . .
40 SQL UPDATE Q1 HANDLE Q5 INDEX5
```

SQL UPDATE altera uma linha no **Result-set** (conjunto de resultados). Os novos valores das várias células são copiados dos parâmetros Q associados. A transação é definida através da **HANDLE** a indicar, a linha através do **INDEX**. A linha existente no **conjunto de resultados** é totalmente sobrescrita.

SQL UPDATE considera todas as colunas que foram indicadas na instrução **SELECT** (comando SQL **SQL EXECUTE**).

- **N.º de parâmetro para resultado** (valores de retorno para controlo):
  - **0** alteração bem sucedida
  - **1** alteração incorreta
- **Base de dados: ID de acesso a SQL**: definir o parâmetro Q para a **HANDLE** (para identificação da transação)
- **Base de dados: índice do resultado SQL**: número de linha dentro do **conjunto de resultados**
  - programar o número da linha diretamente
  - programar o parâmetro Q que contém o índice
  - sem indicação, é descrita a linha (n=0)

Ao escrever em tabelas, o comando verifica o comprimento dos parâmetros String. No caso de registos que excedem o comprimento das colunas a descrever, é emitida previamente uma mensagem de erro.

Exemplo para o comando **SQL UPDATE**:

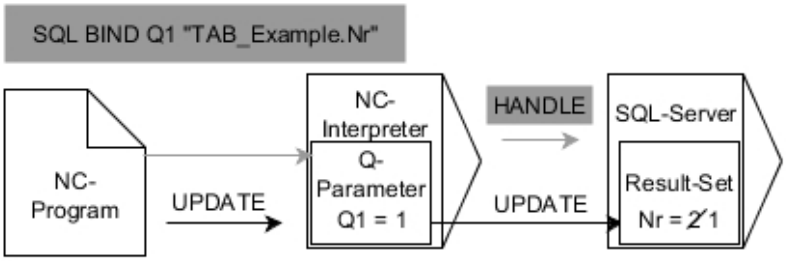

As setas cinzentas e a respetiva sintaxe não dizem imediatamente respeito ao comando **SQL UPDATE**
As setas pretas e a sintaxe correspondente mostram processos internos de **SQL UPDATE**

SQL INSERT

Exemplo: transmitir número de linha no parâmetro Q

```
11 SQL BIND Q881 "Tab_Example.Mess_Nr"
12 SQL BIND Q882 "Tab_Example.Mess_X"
13 SQL BIND Q883 "Tab_Example.Mess_Y"
14 SQL BIND Q884 "Tab_Example.Mess_Z"
. . .
20 SQL Q5 "SELECT Mess_Nr,Mess_X,Mess_Y, Mess_Z FROM
   Tab_Example"
. . .
40 SQL INSERT Q1 HANDLE Q5
```

SQL INSERT cria uma nova linha no **Result-set** (conjunto de resultados). Os valores das várias células são copiados dos parâmetros Q associados. A transação é definida através da **HANDLE** a indicar.

SQL INSERT considera todas as colunas que foram indicadas na instrução **SELECT** (comando SQL **SQL EXECUTE**). As colunas da tabela sem instrução **SELECT** correspondente (não contida no resultado da consulta) são descritas com valores predefinidos.

- **N.º de parâmetro para resultado** (valores de retorno para controlo):
  - **0** transação bem sucedida
  - **1** transação incorreta
- **Base de dados: ID de acesso a SQL**: definir o parâmetro Q para a **HANDLE** (para identificação da transação)

Exemplo para o comando **SQL INSERT**:

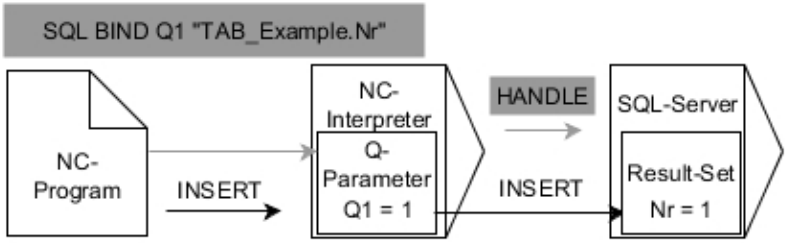

As setas cinzentas e a respetiva sintaxe não dizem imediatamente respeito ao comando **SQL INSERT**
As setas pretas e a sintaxe correspondente mostram processos internos de **SQL INSERT**

> Ao escrever em tabelas, o comando verifica o comprimento dos parâmetros String. No caso de registos que excedem o comprimento das colunas a descrever, é emitida previamente uma mensagem de erro.

SQL COMMIT

Exemplo

```
11 SQL BIND Q881 "Tab_Example.Mess_Nr"
12 SQL BIND Q882 "Tab_Example.Mess_X"
13 SQL BIND Q883 "Tab_Example.Mess_Y"
14 SQL BIND Q884 "Tab_Example.Mess_Z"
. . .
20 SQL Q5 "SELECT Mess_Nr,Mess_X,Mess_Y, Mess_Z FROM
   Tab_Example"
. . .
30 SQL FETCH Q1 HANDLE Q5 INDEX+Q2
. . .
40 SQL UPDATE Q1 HANDLE Q5 INDEX+Q2
. . .
50 SQL COMMIT Q1 HANDLE Q5
```

SQL COMMIT transfere simultaneamente todas as linhas alteradas e inseridas numa transação de novo para a tabela. A transação é definida através da **HANDLE** a indicar. Um bloqueio definido com **SELECT...FOR UPDATE** é anulado nessa operação.

A **HANDLE** atribuída na instrução **SQL SELECT** (processo) perde a respetiva validade.

- **N.º de parâmetro para resultado** (valores de retorno para controlo):
  - **0** transação bem sucedida
  - **1** transação incorreta
- **Base de dados: ID de acesso a SQL**: definir o parâmetro Q para a **HANDLE** (para identificação da transação)

Exemplo para o comando **SQL COMMIT**:

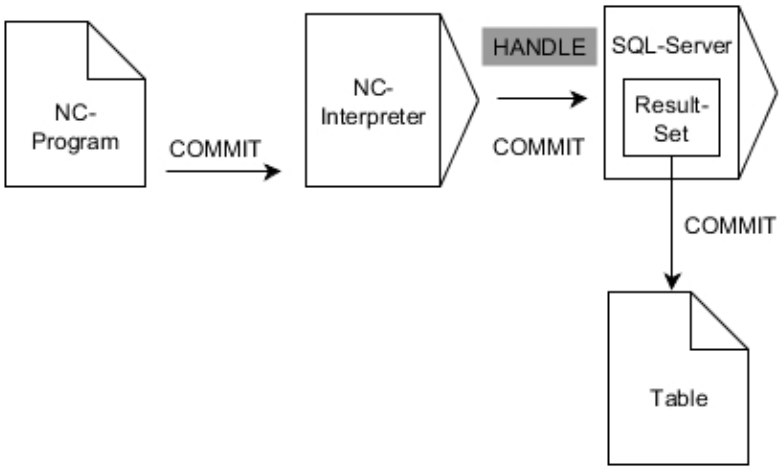

As setas cinzentas e a respetiva sintaxe não dizem imediatamente respeito ao comando **SQL COMMIT**
As setas pretas e a sintaxe correspondente mostram processos internos de **SQL COMMIT**

SQL ROLLBACK

Exemplo

```
11 SQL BIND Q881 "Tab_Example.Mess_Nr"
12 SQL BIND Q882 "Tab_Example.Mess_X"
13 SQL BIND Q883 "Tab_Example.Mess_Y"
14 SQL BIND Q884 "Tab_Example.Mess_Z"
. . .
20 SQL Q5 "SELECT Mess_Nr,Mess_X,Mess_Y, Mess_Z FROM
   Tab_Example"
. . .
30 SQL FETCH Q1 HANDLE Q5 INDEX+Q2
. . .
50 SQL ROLLBACK Q1 HANDLE Q5
```

SQL ROLLBACK rejeita todas as alterações e extensões de uma transação. A transação é definida através da **HANDLE** a indicar.

A função do comando SQL **SQL ROLLBACK** depende do **INDEX**:

- Sem **INDEX**:
  - Todas as alterações e extensões da transação são rejeitadas
  - Um bloqueio definido com **SELECT...FOR UPDATE** é anulado nessa operação.
  - A transação é finalizada (a **HANDLE** perde a respetiva validade)
- Com **INDEX**:
  - No **conjunto de resultados** permanece exclusivamente a linha indexada (todas as outras linhas são eliminadas)
  - Eventuais alterações e extensões nas linhas não indicadas são rejeitadas
  - Um bloqueio definido com **SELECT...FOR UPDATE** permanece exclusivamente para a linha indexada (todos os outros bloqueios são anulados)
  - A linha indicada (indexada) torna-se a nova linha 0 do **conjunto de resultados**
  - A transação **não** é finalizada (a **HANDLE** mantém a respetiva validade)
  - É necessário encerrar a transação posteriormente com **SQL ROLLBACK** ou **SQL COMMIT**

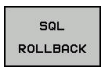

- **N.º de parâmetro para resultado** (valores de retorno para controlo):
  - **0** transação bem sucedida
  - **1** transação incorreta
- **Base de dados: ID de acesso a SQL**: definir o parâmetro Q para a **HANDLE** (para identificação da transação)
- **Base de dados: índice do resultado SQL**: linha que deve permanecer dentro do **conjunto de resultados**
  - programar o número da linha diretamente
  - programar o parâmetro Q que contém o índice

Exemplo para o comando **SQL ROLLBACK**:

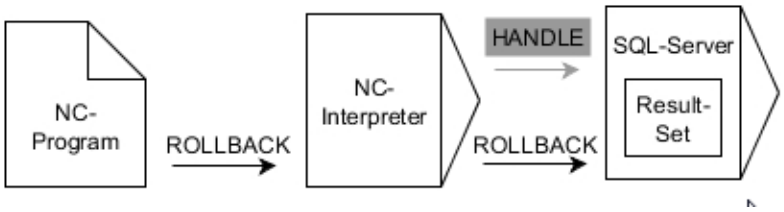

As setas cinzentas e a respetiva sintaxe não dizem imediatamente respeito ao comando **SQL ROLLBACK**
As setas pretas e a sintaxe correspondente mostram processos internos de **SQL ROLLBACK**

SQL SELECT

SQL SELECT lê um valor individual de uma tabela e guarda o resultado no parâmetro Q definido.

> Selecionar vários valores ou várias colunas com a ajuda do comando SQL **SQL EXECUTE** e da instrução **SELECT**.
> **Mais informações:** "SQL EXECUTE", Página 291

Com **SQL SELECT**, não há nenhuma transação nem associações entre a coluna da tabela e o parâmetro Q. As associações eventualmente existentes na coluna indicada não são consideradas, o valor lido é copiado apenas para o parâmetro indicado para o resultado.

Exemplo: ler e guardar o valor

```
20 SQL SELECT Q5 "SELECT Mess_X FROM Tab_Example WHERE
   MESS_NR==3"
```

- **N.º de parâmetro para resultado**: parâmetro Q para guardar o valor
- **Base de dados: texto de comando SQL**: programar instrução SQL
  - **SELECT** com a coluna da tabela do valor a transferir
  - **FROM** com sinónimo ou caminho da tabela (caminho entre apóstrofos)
  - **WHERE** com designação da coluna, condição e valor de comparação (parâmetro Q após **:** entre apóstrofos)

O resultado do programa NC seguinte é idêntico ao do exemplo apresentado anteriormente.
Mais informações: "Exemplo", Página 288

Exemplo

0 BEGIN PGM SQL MM	
1 SQL SELECT QS1800 "SELECT WMAT FROM my_table WHERE NR==3"	Ler e guardar o valor
2 END PGM SQL MM	

Exemplo para o comando **SQL SELECT**:

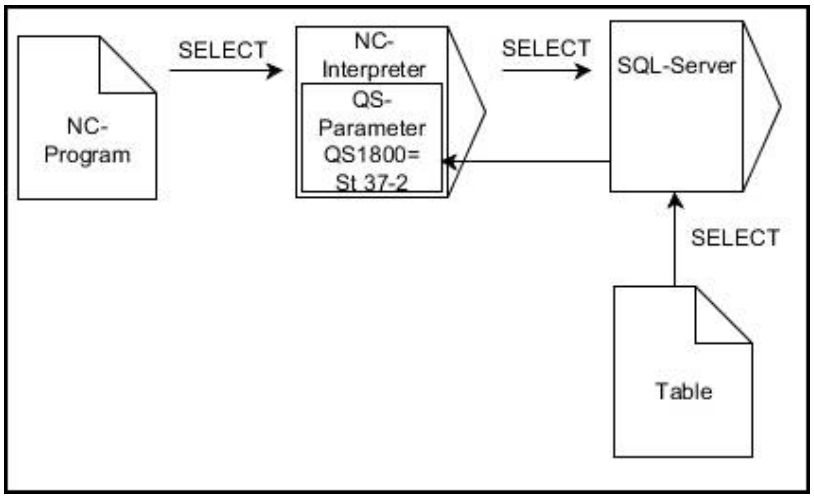

As setas pretas e a respetiva sintaxe mostram processo internos de **SQL SELECT**

9.10 Introduzir fórmulas diretamente

Introduzir a fórmula

Através de softkeys, é possível introduzir fórmulas matemáticas contendo várias operações de cálculo diretamente no programa NC.

Q

- Selecionar funções de parâmetros Q

FORMULA

- Premir a softkey **FORMULA**
- Selecionar **Q**, **QL** ou **QR**

O comando mostra as seguintes softkeys em várias barras:

Softkey	Função de operação lógica
+	**Adição** p. ex., **Q10 = Q1 + Q5**
-	**Subtração** p. ex., **Q25 = Q7 - Q108**
*	**Multiplicação** p. ex., **Q12 = 5 * Q5**
/	**Divisão** p. ex., **Q25 = Q1 / Q2**
(	**Parêntese aberto** p. ex., **Q12 = Q1 * (Q2 + Q3)**
)	**Parêntese fechado** p. ex., **Q12 = Q1 * (Q2 + Q3)**
SQ	**Valor ao quadrado (em ingl.suare)** p. ex. **Q15 = SQ 5**
SQRT	**Raiz quadrada (em ingl. square root)** p. ex., **Q22 = SQRT 25**
SIN	**Seno de um ângulo** p. ex., **Q44 = SIN 45**
COS	**Cosseno de um ângulo** p. ex. **Q45 = COS 45**
TAN	**Tangente de um ângulo** p. ex., **Q46 = TAN 45**
ASIN	**Arco seno** Função inversa do seno; determinar o ângulo a partir da relação contracateto/hipotenusa p. ex., **Q10 = ASIN 0,75**
ACOS	**Arco cosseno** Função inversa do co-seno; determinar o ângulo a partir da relação ancateto/hipotenusa p. ex., **Q11 = ACOS Q40**

Softkey	Função de operação lógica
ATAN	**Arco tangente** Função inversa da tangente; determinar o ângulo a partir da relação contra-cateto/ancateto p. ex., **Q12 = ATAN Q50**
^	**Potenciar valores** p. ex., **Q15 = 3^3**
PI	**Constante PI (3,14159)** p. ex., **Q15 = PI**
LN	**Determinar o logaritmo natural (LN) de um número** Número base 2,7183 p. ex., **Q15 = LN Q11**
LOG	**Formar o logaritmo de um número, número base 10** p. ex., **Q33 = LOG Q22**
EXP	**Função exponencial, elevada a 2.7183 n** p. ex., **Q1 = EXP Q12**
NEG	**Negar valores (multiplicar por -1)** p. ex., **Q2 = NEG Q1**
INT	**Cortar casas decimais** Formar número inteiro p. ex., **Q3 = INT Q42**
ABS	**Formar valor absoluto de um número** p. ex., **Q4 = ABS Q22**
FRAC	**Cortar casas não decimais de um número** Fracionar p. ex., **Q5 = FRAC Q23**
SGN	**Verificar o sinal de um número** p. ex., **Q12 = SGN Q50** Se o valor de retorno Q12 = 0, então Q50 = 0 Se o valor de retorno Q12 = 1, então Q50 > 0 Se o valor de retorno Q12 = -1, então Q50 < 0
%	**Calcular valor de módulo (resto de divisão)** p. ex., **Q12 = 400 % 360** Resultado: Q12 = 40

A função **INT** não arredonda, só corta as casas decimais.

Mais informações: "Exemplo: arredondar valor", Página 329

Regras de cálculo

Para a programação de fórmulas matemáticas, há as seguintes regras:

Os cálculos de multiplicação efetuam-se antes dos de somar e subtrair

Exemplo

```
12 Q1 = 5 * 3 + 2 * 10 = 35
```

1 Passo de cálculo 5 * 3 = 15
2 Passo de cálculo 2 * 10 = 20
3 Passo de cálculo 15 + 20 = 35

ou

Exemplo

```
13 Q2 = SQ 10 - 3^3 = 73
```

1 Passo de cálculo elevar 10 ao quadrado = 100
2 Passo de cálculo elevar 3 ao cubo (à potência 3) = 27
3 Passo de cálculo 100 – 27 = 73

Lei da distribuição

Lei da distribuição no cálculo entre parênteses
a * (b + c) = a * b + a * c

Exemplo de introdução

Calcular o ângulo com o arctan como cateto oposto (Q12) e cateto contíguo (Q13); atribuir o resultado a Q25:

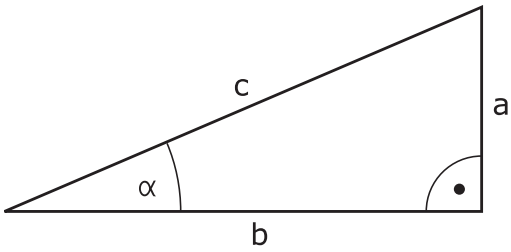

Q

FORMULA

- Selecionar introdução de fórmula: premir a tecla **Q** e a softkey **FORMULA**, ou utilizar o acesso rápido

Q

- Premir a tecla **Q** no teclado alfanumérico

N.º DE PARÂMETRO PARA RESULTADO?

ENT

- Introduzir **25** (número do parâmetro) e premir a tecla **ENT**

▷

ATAN

- Continuar a comutar a barra de softkeys e premir a softkey da função Arco-Tangente

◁

(

- Continuar a comutar a barra de softkeys e premir a softkey **Parêntese aberto**

Q

- Introduzir **12** (número de parâmetro)

/

- Premir a softkey Divisão

Q

- Introduzir **13** (número de parâmetro)

)

END

- Premir a softkey Parêntese fechado e finalizar a introdução da fórmula

Exemplo

```
37 Q25 = ATAN (Q12/Q13)
```

9.11 Parâmetros String

Funções do processamento de strings

Pode utilizar o processamento de strings (inglês "string" = cadeia de caracteres) através do parâmetro **QS** para efectuar cadeias de caracteres variáveis. Essas cadeias de carateres podem ser emitidas, por exemplo, através da função **FN 16:F-PRINT** para criar protocolos variáveis.

Poderá atribuir uma cadeia de carateres a um parâmetro String (letras, algarismos, sinais especiais, sinais de comando e espaços) com um comprimento de até 255 carateres. Os valores a atribuir ou lidos podem ser ainda trabalhados e testados com as funções descritas em seguida. Tal como na programação de parâmetros Q, estão à disposição 2.000 parâmetros QS.

Mais informações: "Princípio e resumo das funções", Página 254

Nas funções paramétricas Q **FÓRMULA STRING** e **FORMULA** estão contidas diferentes funções para processamento dos parâmetros String.

Softkey	Funções de FÓRMULA STRING	Página
STRING	Atribuir parâmetro String	311
CFGREAD	Exportar parâmetros de máquina	320
	Encadear parâmetro string	311
TOCHAR	Converter valores numéricos num parâmetro String	313
SUBSTR	Copiar string parcial a partir de um parâmetro String	314
SYSSTR	Ler dados do sistema	315

Softkey	Funções de String na função Fórmula	Página
TONUMB	Converter parâmetro String num valor numérico	316
INSTR	Verificar um parâmetro String	317
STRLEN	Emitir o comprimento de um parâmetro string	318
STRCOMP	Comparar sequência alfabética	319

Quando utilizar a função **FÓRMULA STRING**, o resultado da operação de cálculo efetuada é sempre uma String. Quando utilizar a função **FORMULA**, o resultado da operação de cálculo efetuada é sempre um valor numérico.

Atribuir parâmetro string

Antes de utilizar variáveis de String, é necessário atribuir as variáveis primeiro. Para isso utilize o comando **DECLARE STRING**.

SPEC FCT

- Premir a tecla **SPEC FCT**

FUNCÕES PROGRAMA

- Premir a softkey **FUNÇÕES PROGRAMA**

FUNCÕES STRING

- Premir a softkey **FUNÇÕES STRING**

DECLARE STRING

- Premir a softkey **DECLARE STRING**

Exemplo

```
37 DECLARE STRING QS10 = "Peca de trabalho"
```

Encadear parâmetro string

Com o operador de encadeamento (Parâmetro String **||** Parâmetro String) poderá ligar vários parâmetros String entre si.

SPEC FCT

- Premir a tecla **SPEC FCT**

FUNÇÕES PROGRAMA

- Premir a softkey **FUNÇÕES PROGRAMA**

FUNÇÕES STRING

- Premir a softkey **FUNÇÕES STRING**

FÓRMULA STRING

ENT

- Premir a softkey **FÓRMULA STRING**
- Introduzir o número do parâmetro de String no qual o comando deve memorizar a String encadeada e confirmar com a tecla **ENT**
- Introduzir o número do parâmetro de String onde é memorizada a **primeira** string parcial e confirmar com a tecla **ENT**
- > O comando mostra o símbolo de encadeamento **||**.
- Confirmar com a tecla **ENT**
- Introduzir o número do parâmetro de String onde é memorizada a **segunda** string parcial e confirmar com a tecla **ENT**:
- Repetir o processo até ter escolhido todas as strings parciais a encadear e concluir com a tecla **END**

Exemplo: QS10 deverá conter o texto completo de QS12, QS13 e QS14

```
37 QS10 =  QS12 || QS13 || QS14
```

Conteúdo de parâmetros:

- **QS12**: **Peca de trabalho**
- **QS13**: **Estado:**
- **QS14**: **Desperdícios**
- **QS10**: **Estado da peça de trabalho: desperdícios**

Converter valores numéricos num parâmetro String

Com a função **TOCHAR** o comando converte um valor numérico num parâmetro String. Desta forma os valores numéricos podem ser encadeados com uma variável de String.

SPEC FCT

- Mostrar barra de softkeys com funções especiais

FUNCÕES PROGRAMA

- Abrir o menu de funções

FUNCÕES STRING

- Premir a softkey Funções String

FÓRMULA STRING

- Premir a softkey **FÓRMULA STRING**

TOCHAR

- Selecionar uma função para converter um valor numérico num parâmetro de String
- Introduzir o número ou parâmetro Q desejado que o comando deve comutar e confirmar com a tecla **ENT**
- Quando desejar, introduza o número de casas decimais que o comando deve converter e confirme com a tecla **ENT**
- Fechar a expressão entre parêntesis com a tecla **ENT** e concluir a introdução com a tecla **END**

Exemplo: Converter o parâmetro Q50 no parâmetro String QS11 e utilizar 3 casas decimais

```
37 QS11 = TOCHAR ( DAT+Q50 DECIMALS3 )
```

Copiar string parcial a partir de um parâmetro

Com a função **SUBSTR** poderá copiar a partir de um parâmetro String, uma área definida.

SPEC FCT

- Mostrar barra de softkeys com funções especiais

FUNCÕES PROGRAMA

- Abrir o menu de funções

FUNCÕES STRING

- Premir a softkey Funções String

FÓRMULA STRING

- Premir a softkey **FÓRMULA STRING**
- Introduzir o número do parâmetro no qual o comando deve memorizar a sequência de caracteres copiada e confirmar com a tecla **ENT**

SUBSTR

- Escolher uma função para corte de uma string parcial
- Introduzir o número do parâmetro QS, a partir do qual deseja copiar a string parcial, e confirmar com a tecla **ENT**
- Introduzir o número do local para onde deseja copiar a string parcial e confirmar com a tecla **ENT**
- Introduzir o número de caracteres que deseja copiar e confirmar com a tecla **ENT**
- Fechar a expressão entre parêntesis com a tecla **ENT** e concluir a introdução com a tecla **END**

O primeiro carácter de uma sequência de texto começa internamente na posição 0.

Exemplo: a partir do parâmetro String QS10 é lida uma string parcial com 4 caracteres (BEG2) a partir da terceira posição (LEN4).

```
37 QS13 = SUBSTR ( SRC_QS10 BEG2 LEN4 )
```

Ler dados do sistema

Com a função **SYSSTR**, é possível ler dados do sistema e memorizá-los em parâmetros string. A seleção do dado do sistema faz-se por um número de grupo (ID) e por um número.

Não é necessário introduzir IDX e DAT.

Nome do grupo, N.º ID	Número	Significado
Informação de programa, 10010	1	Caminho do programa principal ou programa de paletes atual
	2	Caminho do programa NC mostrado na visualização do bloco
	3	Caminho do ciclo selecionado com **CYCL DEF 12 PGM CALL**
	10	Caminho do programa NC selecionado com **SEL PGM**
Dados do canal, 10025	1	Nome do canal
Valores programados na chamada de ferramenta, 10060	1	Nome da ferramenta
Hora atual do sistema, 10321	1 - 16	■ 1: DD.MM.YYYY hh:mm:ss ■ 2 e 16: DD.MM.YYYY hh:mm ■ 3: DD.MM.YY hh:mm ■ 4: YYYY-MM-DD hh:mm:ss ■ 5 e 6: YYYY-MM-DD hh:mm ■ 7: YY-MM-DD hh:mm ■ 8 e 9: DD.MM.YYYY ■ 10: DD.MM.YY ■ 11: YYYY-MM-DD ■ 12: YY-MM-DD ■ 13 e 14: hh:mm:ss ■ 15: hh:mm
Dados do apalpador, 10350	50	Tipo de sonda do apalpador TS ativo
	70	Tipo de sonda do apalpador TT ativo
	73	Nome de chave do apalpador TT ativo do MP **activeTT**
	2	Caminho da tabela de paletes atualmente selecionada
Versão do software NC, 10630	10	Identificação da versão de software NC
Dados de ferramenta, 10950	1	Nome da ferramenta
	2	Registo DOC da ferramenta
	4	Cinemática do suporte de ferramenta

Converter parâmetro string num valor numérico

A função **TONUMB** converte um parâmetro String num valor numérico. O valor a converter deve ser constituído apenas por valores numéricos.

> O parâmetro QS a converter só pode conter um valor numérico, caso contrário o comando emite uma mensagem de erro.

Q

- Selecionar funções de parâmetros Q

FORMULA

- Premir a softkey **FORMULA**
- Introduzir o número do parâmetro no qual o comando deve memorizar o valor numérico e confirmar com a tecla **ENT**

◁

- Comutação de barra de softkeys

TONUMB

- Selecionar uma função para converter um parâmetro String num valor numérico
- Introduzir o número do parâmetro QS que o comando deve converter e confirmar com a tecla **ENT**
- Fechar a expressão entre parêntesis com a tecla **ENT** e concluir a introdução com a tecla **END**

Exemplo: Converter parâmetro String QS11 num parâmetro numérico Q82

```
37 Q82 = TONUMB ( SRC_QS11 )
```

Verificar um parâmetro String

Com a função **INSTR** poderá verificar se ou onde um parâmetro String é mantido num outro parâmetro String.

Q

- Selecionar funções de parâmetros Q

FORMULA

- Premir a softkey **FORMULA**
- Introduzir o número do parâmetro Q para o resultado e confirmar com a tecla **ENT**
- > O comando memoriza no parâmetro o ponto em que começa o texto a procurar.

◁

- Comutação de barra de softkeys

INSTR

- Selecionar a função para verificar um parâmetro String
- Introduzir o número do parâmetro QS onde o texto a procurar é memorizado e confirmar com a tecla **ENT**
- Introduzir o número do parâmetro QS que o comando deve procurar e confirmar com a tecla **ENT**
- Introduzir o número do local onde o comando deve procurar a string parcial e confirmar com a tecla **ENT**
- Fechar a expressão entre parêntesis com a tecla **ENT** e concluir a introdução com a tecla **END**

O primeiro carácter de uma sequência de texto começa internamente na posição 0.

Se o comando não encontrar a string parcial a procurar, então guarda o comprimento total da string a procurar (aqui a contagem começa em 1) no parâmetro de resultado.

Se surgir várias vezes a string parcial procurada, o comando informa qual o primeiro local onde poderá encontrar a string parcial.

Exemplo: Procurar QS10 no texto memorizado no parâmetro QS13. Iniciar a procura a partir do terceiro local

```
37 Q50 = INSTR ( SRC_QS10 SEA_QS13 BEG2 )
```

Determinar o comprimento de um parâmetro String

A função **STRLEN** informa qual o comprimento do texto que está memorizado num parâmetro string a selecionar.

Q

- Escolher funções de parâmetros Q

FORMULA

- Premir a softkey **FORMULA**
- Introduzir o número do parâmetro Q no qual o comando deve memorizar o comprimento da string calculada e confirmar com a tecla **ENT**

◁

- Comutação de barra de softkeys

STRLEN

- Selecionar a função para determinar o comprimento do texto de um parâmetro String
- Introduzir o número do parâmetro QS que o comando deve calcular e confirmar com a tecla **ENT**
- Fechar a expressão entre parêntesis com a tecla **ENT** e concluir a introdução com a tecla **END**

Exemplo: Calcular o comprimento de QS15

```
37 Q52 = STRLEN ( SRC_QS15 )
```

Se o parâmetro String selecionado não estiver definido, o comando emite o resultado **-1**.

Comparar sequência alfabética

Com a função **STRCOMP** poderá comparar a sequência alfabética de parâmetros String.

Q

- Escolher funções de parâmetros Q

FORMULA

- Premir a softkey **FORMULA**
- Introduzir o número do parâmetro Q no qual o comando deve memorizar o resultado da comparação e confirmar com a tecla **ENT**

◁

- Comutação de barra de softkeys

STRCOMP

- Selecionar a função para comparação de parâmetros String
- Introduzir o número do parâmetro QS que o comando deve comparar e confirmar com a tecla **ENT**
- Introduzir o número do segundo parâmetro QS que o comando deve comparar e confirmar com a tecla **ENT**
- Fechar a expressão entre parêntesis com a tecla **ENT** e concluir a introdução com a tecla **END**

O comando informa os seguintes resultados:

- **0**: Os parâmetros QS comparados são idênticos
- **-1**: O primeiro parâmetro QS está alfabeticamente colocado **após** o segundo parâmetro QS
- **+1**: O primeiro parâmetro QS está alfabeticamente colocado **atrás** do segundo parâmetro QS

Exemplo: Comparar a sequência alfabética de QS12 e QS14

```
37 Q52 = STRCOMP  ( SRC_QS12 SEA_QS14 )
```

Ler parâmetros de máquina

Com a função **CFGREAD**, pode exportar parâmetros de máquina do comando como valores numéricos ou strings. Os valores lidos são sempre dados no sistema métrico.

Para ler um parâmetro de máquina, tem de determinar o nome do parâmetro, o objeto do parâmetro e, se existentes, o número do grupo e o índice no editor de configuração do comando:

Símbolo	Tipo	Significado	Exemplo
	Tecla (key)	Nome do grupo do parâmetro de máquina (se existente)	CH_NC
	Entidade	Objeto de parâmetro (o nome começa com **Cfg**...)	**CfgGeoCycle**
	Atributo	Nome do parâmetro de máquina	**displaySpindleErr**
	Índice	Índice de listas de um parâmetro de máquina (se existente)	[0]

> Quando se encontra no editor de configurações dos parâmetros do utilizador, pode modificar a representação dos parâmetros existentes. Com a configuração standard, os parâmetros são visualizados com textos explicativos curtos.
>
> **Mais informações:** Manual do Utilizador Preparar, testar e executar programas NC

Antes de poder consultar um parâmetro de máquina com a função **CFGREAD**, tem de definir respetivamente um parâmetro QS com atributo, entidade e tecla.

No diálogo da função CFGREAD, são consultados os seguintes parâmetros:

- **KEY_QS**: nome do grupo (tecla) do parâmetro de máquina
- **TAG_QS**: nome do objeto (entidade) do parâmetro de máquina
- **ATR_QS**: nome (atributo) do parâmetro de máquina
- **IDX**: índice do parâmetro de máquina

Ler o string de um parâmetro de máquina

Guardar o conteúdo de um parâmetro de máquina como string num parâmetro QS:

Q

- Premir a tecla **Q**.

FÓRMULA STRING

- Premir a softkey **FÓRMULA STRING**
- Introduzir o número do parâmetro de string em que o comando deve guardar o parâmetro de máquina
- Confirmar com a tecla **ENT**
- Selecionar a função **CFGREAD**
- Introduzir os números dos parâmetros de string para tecla (key), entidade e atributo
- Confirmar com a tecla **ENT**
- Se necessário, introduzir o número para o índice ou saltar o diálogo com **NO ENT**
- Fechar a expressão entre parêntesis com a tecla **ENT**
- Finalizar a introdução com a tecla **END**

Exemplo: ler a designação do quarto eixo como string

Ajuste do parâmetro no editor de programas

DisplaySettings

CfgDisplayData

axisDisplayOrder

[0] a [5]

Exemplo

14 QS11 = ""	Atribuir o parâmetro string para Chave
15 QS12 = "CfgDisplaydata"	Atribuir o parâmetro string para Entidade
16 QS13 = "axisDisplay"	Atribuir o parâmetro string para Nome do parâmetro
17 QS1 = CFGREAD(KEY_QS11 TAG_QS12 ATR_QS13 IDX3)	Exportar parâmetros de máquina

Ler o valor numérico de um parâmetro de máquina

Guardar o valor de um parâmetro de máquina como valor numérico num parâmetro Q:

Q

- Escolher funções de parâmetros Q

FORMULA

- Premir a softkey **FORMULA**
- Introduzir o número do parâmetro Q em que o comando deve guardar o parâmetro de máquina
- Confirmar com a tecla **ENT**
- Selecionar a função **CFGREAD**
- Introduzir os números dos parâmetros de string para tecla (key), entidade e atributo
- Confirmar com a tecla **ENT**
- Se necessário, introduzir o número para o índice ou saltar o diálogo com **NO ENT**
- Fechar a expressão entre parêntesis com a tecla **ENT**
- Finalizar a introdução com a tecla **END**

Exemplo: ler o fator de sobreposição como parâmetro Q

Ajuste do parâmetro no editor de programas

ChannelSettings
CH_NC
CfgGeoCycle
pocketOverlap

Exemplo

14 QS11 = "CH_NC"	Atribuir o parâmetro string para Chave
15 QS12 = "CfgGeoCycle"	Atribuir o parâmetro string para Entidade
16 QS13 = "pocketOverlap"	Atribuir o parâmetro string para Nome do parâmetro
17 Q50 = CFGREAD(KEY_QS11 TAG_QS12 ATR_QS13)	Exportar parâmetros de máquina

9.12 Parâmetros Q pré-preenchidos

O comando preenche os parâmetros Q de Q100 a Q199 com valores. Aos parâmetros Q são atribuídos:

- Valores do PLC
- Indicações sobre a ferramenta e o mandril
- Indicações sobre o estado de funcionamento
- Resultados de medição dos ciclos de apalpação, etc.

O comando guarda os parâmetros Q pré-preenchidos Q108, Q114 e Q115 - Q117 na unidade de medição do programa NC atual.

AVISO

Atenção, perigo de colisão!

Utilizar ciclos HEIDENHAIN, ciclos do fabricante da máquina e funções de terceiros Parâmetros Q Além disso, é possível programar parâmetros Q dentro de programas NC. Se, ao utilizar parâmetros Q, não forem aplicadas exclusivamente as classes de parâmetros Q recomendadas, podem ocorrer sobreposições (interações) e, desse modo, comportamentos indesejados. Durante a maquinagem, existe perigo de colisão!

- Utilizar exclusivamente classes de parâmetros Q recomendadas pela HEIDENHAIN
- Respeitar as documentações da HEIDENHAIN, do fabricante da máquina e de terceiros
- Verificar o desenvolvimento mediante a simulação gráfica

Os parâmetros Q pré-preenchidos (parâmetro QS) entre **Q100** e **Q199** (**QS100** e **QS199**) não podem ser utilizados como parâmetros de cálculo nos programas NC.

Valores do PLC: de Q100 a Q107

O comando utiliza os parâmetros de Q100 a Q107 para poder aceitar valores do PLC num programa NC.

Raio atual da ferramenta: Q108

O valor atual do raio da ferramenta é atribuído a Q108. Q108 é composto por:

- Raio de ferramenta R (tabela de ferramentas ou **bloco TOOL DEF**)
- Valor delta DR da tabela de ferramentas
- Valor delta DR do bloco **TOOL CALL**

O comando memoriza o raio de ferramenta ativo também em caso de uma interrupção de corrente.

Eixo da ferramenta: Q109

O valor do parâmetro Q109 depende do eixo atual da ferramenta:

Eixo da ferramenta	Valor de parâmetro
Nenhum eixo da ferramenta definido	Q109 = –1
Eixo X	Q109 = 0
Eixo Y	Q109 = 1
Eixo Z	Q109 = 2
Eixo U	Q109 = 6
Eixo V	Q109 = 7
Eixo W	Q109 = 8

Estado do mandril: Q110

O valor do parâmetro depende da última função M programada para o mandril:

Função M	Valor de parâmetro
Nenhum estado do mandril definido	Q110 = –1
M3: mandril LIGADO, sentido horário	Q110 = 0
M4: mandril LIGADO, sentido anti-horário	Q110 = 1
M5 após M3	Q110 = 2
M5 após M4	Q110 = 3

Abastecimento de refrigerante: Q111

Função M	Valor de parâmetro
M8: agente refrigerante LIGADO	Q111 = 1
M9: agente refrigerante DESLIGADO	Q111 = 0

fator de sobreposição: Q112

O comando atribui a Q112 o fator de sobreposição em caso de fresagem de caixa.

Indicações de cotas no programa NC: Q113

O valor do parâmetro Q113 em sobreposições com **PGM CALL** depende das indicações de cotas do programa NC que, em primeiro, chama outros programas NC.

Indicações de cotas no programa principal	Valor de parâmetro
Sistema métrico (mm)	Q113 = 0
Sistema de medição em polegadas (inch)	Q113 = 1

Comprimento de ferramenta: Q114

O valor atual do comprimento da ferramenta é atribuído a Q114.

> O comando memoriza o comprimento de ferramenta ativo também em caso de uma interrupção de corrente.

Coordenadas depois da apalpação durante a execução do programa

Depois de uma medição programada com o apalpador 3D, os parâmetros de Q115 a Q119 contêm as coordenadas da posição do mandril no momento da apalpação. As coordenadas referem-se ao ponto de referência que está ativo no modo de funcionamento **Modo de operacao manual**.

Para estas coordenadas, não se tem em conta o comprimento da haste e o raio da esfera de apalpação.

Eixo de coordenadas	Valor de parâmetro
Eixo X	Q115
Eixo Y	Q116
Eixo Z	Q117
IV Eixo Dependente da máquina	Q118
V. Eixo Dependente da máquina	Q119

Desvio do valor real-nominal em caso de medição automática da ferramenta, p. ex., com o apalpador TT 160

Desvio real/nominal	Valor de parâmetro
Longitude da ferramenta	Q115
Raio da ferramenta	Q116

Inclinação do plano de maquinação com ângulos da peça: coordenadas para eixos rotativos calculadas pelo comando

Coordenadas	Valor de parâmetro
Eixo A	Q120
Eixo B	Q121
Eixo C	Q122

Resultados de medição de ciclos de apalpação

Mais informações: Manual do Utilizador Programação de Ciclos

Parâmetros	Valor real medido
Q150	Ângulo duma reta
Q151	Centro no eixo principal
Q152	Centro no eixo auxiliar
Q153	Diâmetro
Q154	Comprimento da caixa
Q155	Largura da caixa
Q156	Comprimento no eixo selecionado no ciclo
Q157	Posição do eixo central
Q158	Ângulo do eixo A
Q159	Ângulo do eixo B
Q160	Coordenada do eixo selecionado no ciclo

Parâmetros	Desvio obtido
Q161	Centro no eixo principal
Q162	Centro no eixo auxiliar
Q163	Diâmetro
Q164	Comprimento da caixa
Q165	Largura da caixa
Q166	Comprimento medido
Q167	Posição do eixo central

Parâmetros	Ângulo sólido calculado
Q170	Rotação em volta do eixo A
Q171	Rotação em volta do eixo B
Q172	Rotação em volta do eixo C

Parâmetros	Estado da peça de trabalho
Q180	Bom
Q181	Acabamento
Q182	Desperdícios

Parâmetros	Medição da ferramenta com laser BLUM
Q190	Reservado
Q191	Reservado
Q192	Reservado
Q193	Reservado

Parâmetros	Reservado para uso interno
Q195	Marca para ciclos
Q196	Marca para ciclos
Q197	Marca para ciclos (imagens de maquinagem)
Q198	Número do último ciclo de medição ativado

Valor de parâmetro	Estado da medição da ferramenta com TT
Q199 = 0,0	Ferramenta dentro da tolerância
Q199 = 1,0	Ferramenta está gasta (passado LTOL/RTOL)
Q199 = 2,0	Ferramenta está quebrada (passado LBREAK/ RBREAK)

Resultados de medição dos ciclos de apalpação 14xx

Parâmetros	Valor real medido
Q950	Furo Posição no eixo principal
Q951	Furo Posição no eixo secundário
Q952	Furo Posição no eixo da ferramenta
Q953	2.ª Posição no eixo principal
Q954	2.ª Posição no eixo secundário
Q955	2.ª Posição no eixo da ferramenta
Q956	3.ª Posição no eixo principal
Q957	3.ª Posição no eixo secundário
Q958	3.ª Posição no eixo da ferramenta
Q961	Ângulo sólido SPA em WPL-CS
Q962	Ângulo sólido SPB em WPL-CS
Q963	Ângulo sólido SPC em WPL-CS
Q964	Ângulo de rotação em I-CS
Q965	Ângulo de rotação no sistema de coordenadas da mesa rotativa
Q966	Primeiro diâmetro
Q967	Segundo diâmetro

Parâmetros	Desvios medidos
Q980	1.ª Posição no eixo principal
Q981	1.ª Posição no eixo secundário
Q982	1.ª Posição no eixo da ferramenta
Q983	2.ª Posição no eixo principal
Q984	2.ª Posição no eixo secundário
Q985	2.ª Posição no eixo da ferramenta
Q986	3.ª Posição no eixo principal
Q987	3.ª Posição no eixo secundário
Q988	3.ª Posição no eixo da ferramenta
Q994	Ângulo em I-CS
Q995	Ângulo no sistema de coordenadas da mesa rotativa
Q996	Primeiro diâmetro
Q997	Segundo diâmetro

Valor de parâmetro	Estado da peça de trabalho
Q183 = -1	Não definido
Q183 = 0	Bom
Q183 = 1	Acabamento
Q183 = 2	Desperdícios

9.13 Exemplos de programação

Exemplo: arredondar valor

A função **INT** corta as casas decimais.

Para que o comando não corte apenas casas decimais mas faça um arredondamento correto segundo o sinal, adicione o valor 0,5 a um número positivo. No caso de um número negativo, deve subtrair 0,5.

Com a função **SGN**, o comando verifica automaticamente se se trata de um número positivo ou negativo.

0 BEGIN PGM ROUND MM	
1 FN 0: Q1 = +34.789	Primeiro número a arredondar
2 FN 0: Q2 = +34.345	Segundo número a arredondar
3 FN 0: Q3 = -34.432	Terceiro número a arredondar
4 ;	
5 Q11 = INT (Q1 + 0.5 * SGN Q1)	Adicionar o valor 0,5 a Q1 e, em seguida, cortar as casas decimais
6 Q12 = INT (Q2 + 0.5 * SGN Q2)	Adicionar o valor 0,5 a Q2 e, em seguida, cortar as casas decimais
7 Q13 = INT (Q3 + 0.5 * SGN Q3)	Subtrair o valor 0,5 de Q3 e, em seguida, cortar as casas decimais
8 END PGM ROUND MM	

Exemplo: elipse

Execução do programa

- Faz-se a aproximação ao contorno de elipse por meio de muitos segmentos de reta pequenos (podem definir-se com Q7). Quantos mais passos de cálculo estiverem definidos, mais liso fica o contorno
- A direção de fresagem é determinada através do ângulo inicial e do ângulo final no plano:
  Direção de maquinagem no sentido horário:
  Ângulo inicial > Ângulo final
  Direção de maquinagem no sentido anti-horário:
  Ângulo inicial < Ângulo final
- Não se tem em conta o raio da ferramenta

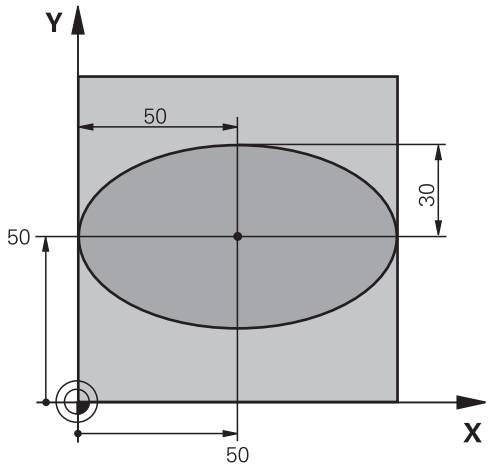

0 BEGIN PGM ELLIPSE MM	
1 FN 0: Q1 = +50	Centro do eixo X
2 FN 0: Q2 = +50	Centro do eixo Y
3 FN 0: Q3 = +50	Semieixo X
4 FN 0: Q4 = +30	Semieixo Y
5 FN 0: Q5 = +0	Ângulo inicial no plano
6 FN 0: Q6 = +360	Ângulo final no plano
7 FN 0: Q7 = +40	Quantidade de passos de cálculo
8 FN 0: Q8 = +0	Posição angular da elipse
9 FN 0: Q9 = +5	Profundidade de fresagem
10 FN 0: Q10 = +100	Avanço em profundidade
11 FN 0: Q11 = +350	Avanço de fresagem
12 FN 0: Q12 = +2	Distância de segurança para posicionamento prévio
13 BLK FORM 0.1 Z X+0 Y+0 Z-20	Definição do bloco
14 BLK FORM 0.2 X+100 Y100 Z+0	
15 TOOL CALL 1 Z S4000	Chamada de ferramenta
16 L Z+250 R0 FMAX	Retirar a ferramenta
17 CALL LBL 10	Chamada de maquinagem
18 L Z+100 R0 FMAX M2	Retirar ferramenta, fim do programa
19 LBL 10	Subprograma 10: maquinagem
20 CYCL DEF 7.0 PONTO ZERO	Deslocar o ponto zero para o centro da elipse
21 CYCL DEF 7.1 X+Q1	
22 CYCL DEF 7.2 Y+Q2	
23 CYCL DEF 10.0 ROTAÇÃO	Calcular a posição angular no plano
24 CYCL DEF 10.1 ROT+Q8	
25 Q35 = (Q6 -Q5) / Q7	Calcular o passo angular
26 Q36 = Q5	Copiar o ângulo inicial
27 Q37 = 0	Fixar o contador de cortes

28 Q21 = Q3 *COS Q36	Calcular a coordenada X do ponto inicial
29 Q22 = Q4 *SIN Q36	Calcular a coordenada Y do ponto inicial
30 L X+Q21 Y+Q22 R0 FMAX M3	Aproximação ao ponto inicial no plano
31 L Z+Q12 R0 FMAX	Posicionamento prévio à distância de segurança no eixo do mandril
32 L Z-Q9 R0 FQ10	Deslocação à profundidade de maquinagem
33 LBL1	
34 Q36 = Q36 +Q35	Atualização do ângulo
35 Q37 = Q37 +1	Atualização do contador de cortes
36 Q21 = Q3 *COS Q36	Calcular a coordenada X atual
37 Q22 = Q4 *SIN Q36	Calcular a coordenada Y atual
38 L X+Q21 Y+Q22 R0 FQ11	Aproximação ao ponto seguinte
39 FN 12: IF +Q37 LT +Q7 GOTO LBL 1	Pergunta se está terminado, em caso afirmativo salto para o LBL 1
40 CYCL DEF 10.0 ROTAÇÃO	Anular a rotação
41 CYCL DEF 10.1 ROT+0	
42 CYCL DEF 7.0 PONT0 ZERO	Anular a deslocação do ponto zero
43 CYCL DEF 7.1 X+0	
44 CYCL DEF 7.2 Y+0	
45 L Z+Q12 R0 FMAX	Mover para o plano de segurança
46 LBL 0	Fim do subprograma
47 END PGM ELLIPSE MM	

Exemplo: cilindro côncavo com Fresa esférica

Execução do programa

- O programa NC só funciona com Fresa esférica, o comprimento da ferramenta refere-se ao centro da esfera
- Faz-se a aproximação ao contorno de cilindro por meio de muitos segmentos de reta pequenos (podem definir-se com Q13). Quantos mais cortes estiverem definidos, mais liso fica o contorno
- O cilindro é fresado nos cortes longitudinais (aqui: paralelamente ao eixo Y)
- A direção de fresagem é determinada através do ângulo inicial e final no espaço:
  Direção de maquinagem no sentido horário:
  Ângulo inicial > Ângulo final
  Direção de maquinagem no sentido anti-horário:
  Ângulo inicial < Ângulo final
- O raio da ferramenta é corrigido automaticamente

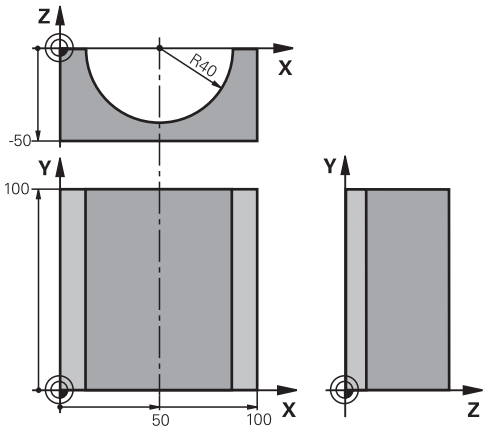

0 BEGIN PGM ZYLIN MM	
1 FN 0: Q1 = +50	Centro do eixo X
2 FN 0: Q2 = +0	Centro do eixo Y
3 FN 0: Q3 = +0	Centro do eixo Z
4 FN 0: Q4 = +90	Ângulo inicial no espaço (plano Z/X)
5 FN 0: Q5 = +270	Ângulo final no espaço (plano Z/X)
6 FN 0: Q6 = +40	Raio do cilindro
7 FN 0: Q7 = +100	Comprimento do cilindro
8 FN 0: Q8 = +0	Posição angular no plano X/Y
9 FN 0: Q10 = +5	Medida excedente do raio do cilindro
10 FN 0: Q11 = +250	Avanço de corte em profundidade
11 FN 0: Q12 = +400	Avanço de fresagem
12 FN 0: Q13 = +90	Quantidade de cortes
13 BLK FORM 0.1 Z X+0 Y+0 Z-50	Definição do bloco
14 BLK FORM 0.2 X+100 Y+100 Z+0	
15 TOOL CALL 1 Z S4000	Chamada de ferramenta
16 L Z+250 R0 FMAX	Retirar a ferramenta
17 CALL LBL 10	Chamada de maquinagem
18 FN 0: Q10 = +0	Anular a medida excedente
19 CALL LBL 10	Chamada de maquinagem
20 L Z+100 R0 FMAX M2	Retirar ferramenta, fim do programa

21 LBL 10	Subprograma 10: maquinagem
22 Q16 = Q6 -Q10 - Q108	Calcular a medida excedente e a ferramenta referentes ao raio do cilindro
23 FN 0: Q20 = +1	Fixar o contador de cortes
24 FN 0: Q24 = +Q4	Copiar ângulo inicial no espaço (plano Z/X)
25 Q25 = (Q5 -Q4) / Q13	Calcular o passo angular
26 CYCL DEF 7.0 PONTO ZERO	Deslocação do ponto zero para o centro do cilindro (eixo X)
27 CYCL DEF 7.1 X+Q1	
28 CYCL DEF 7.2 Y+Q2	
29 CYCL DEF 7.3 Z+Q3	
30 CYCL DEF 10.0 ROTAÇÃO	Calcular a posição angular no plano
31 CYCL DEF 10.1 ROT+Q8	
32 L X+0 Y+0 R0 FMAX	Posicionamento prévio no plano no centro do cilindro
33 L Z+5 R0 F1000 M3	Posicionamento prévio no eixo do mandril
34 LBL 1	
35 CC Z+0 X+0	Fixar o polo no plano Z/X
36 LP PR+Q16 PA+Q24 FQ11	Aproximação à posição inicial sobre o cilindro, afundamento inclinado na peça de trabalho
37 L Y+Q7 R0 FQ12	Corte longitudinal na direção Y+
38 FN 1: Q20 = +Q20 + +1	Atualização do contador de cortes
39 FN 1: Q24 = +Q24 + +Q25	Atualização do ângulo no espaço
40 FN 11: IF +Q20 GT +Q13 GOTO LBL 99	Pergunta se está terminado, em caso afirmativo salto para o fim
41 LP PR+Q16 PA+Q24 FQ11	Deslocar arco aproximado para o corte longitudinal seguinte
42 L Y+0 R0 FQ12	Corte longitudinal na direção Y–
43 FN 1: Q20 = +Q20 + +1	Atualização do contador de cortes
44 FN 1: Q24 = +Q24 + +Q25	Atualização do ângulo no espaço
45 FN 12: IF +Q20 LT +Q13 GOTO LBL 1	Pergunta se está terminado, em caso afirmativo salto para o LBL 1
46 LBL 99	
47 CYCL DEF 10.0 ROTAÇÃO	Anular a rotação
48 CYCL DEF 10.1 ROT+0	
49 CYCL DEF 7.0 PONTO ZERO	Anular a deslocação do ponto zero
50 CYCL DEF 7.1 X+0	
51 CYCL DEF 7.2 Y+0	
52 CYCL DEF 7.3 Z+0	
53 LBL 0	Fim do subprograma
54 END PGM ZYLIN	

Exemplo: esfera convexa com fresa cónica

Execução do programa

- O programa NC só funciona com fresa cónica
- A aproximação ao contorno da esfera faz-se por meio de muitos segmentos de reta de pequena dimensão (plano Z/X, possível de definir com Q14). Quanto mais pequeno o passo angular estiver definido, mais liso fica o contorno
- A quantidade de cortes do contorno é determinada com o passo angular no plano (com Q18)
- A esfera é fresada no corte 3D de baixo para cima
- O raio da ferramenta é corrigido automaticamente

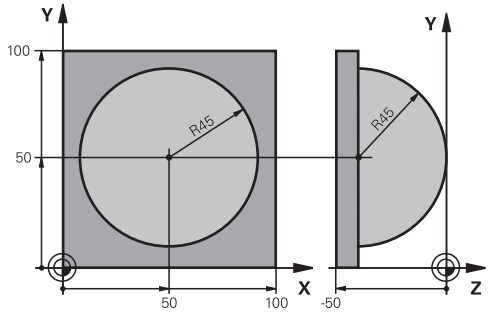

0 BEGIN PGM ESFERA MM	
1 FN 0: Q1 = +50	Centro do eixo X
2 FN 0: Q2 = +50	Centro do eixo Y
3 FN 0: Q4 = +90	Ângulo inicial no espaço (plano Z/X)
4 FN 0: Q5 = +0	Ângulo final no espaço (plano Z/X)
5 FN 0: Q14 = +5	Passo angular no espaço
6 FN 0: Q6 = +45	Raio da esfera
7 FN 0: Q8 = +0	Ângulo inicial posição angular no plano X/Y
8 FN 0: Q9 = +360	Ângulo final posição angular no plano X/Y
9 FN 0: Q18 = +10	Passo angular no plano X/Y para o desbaste
10 FN 0: Q10 = +5	Medida excedente raio da esfera para o desbaste
11 FN 0: Q11 = +2	Distância de segurança para posicionamento prévio no eixo do mandril
12 FN 0: Q12 = +350	Avanço de fresagem
13 BLK FORM 0.1 Z X+0 Y+0 Z-50	Definição do bloco
14 BLK FORM 0.2 X+100 Y+100 Z+0	
15 TOOL CALL 1 Z S4000	Chamada de ferramenta
16 L Z+250 R0 FMAX	Retirar a ferramenta
17 CALL LBL 10	Chamada de maquinagem
18 FN 0: Q10 = +0	Anular a medida excedente
19 FN 0: Q18 = +5	Passo angular no plano X/Y para o acabamento
20 CALL LBL 10	Chamada de maquinagem
21 L Z+100 R0 FMAX M2	Retirar ferramenta, fim do programa
22 LBL 10	Subprograma 10: maquinagem
23 FN 1: Q23 = +q11 + +q6	Calcular a coordenada Z para posicionamento prévio
24 FN 0: Q24 = +Q4	Copiar ângulo inicial no espaço (plano Z/X)
25 FN 1: Q26 = +Q6 + +Q108	Corrigir o raio da esfera para posicionamento prévio
26 FN 0: Q28 = +Q8	Copiar posição angular no plano
27 FN 1: Q16 = +Q6 + -Q10	Ter em conta a medida excedente para raio da esfera
28 CYCL DEF 7.0 PONTO ZERO	Deslocar o ponto zero para o centro da esfera
29 CYCL DEF 7.1 X+Q1	

30 CYCL DEF 7.2 Y+Q2	
31 CYCL DEF 7.3 Z-Q16	
32 CYCL DEF 10.0 ROTAÇÃO	Calcular o ângulo inicial da posição angular no plano
33 CYCL DEF 10.1 ROT+Q8	
34 LBL 1	Posicionamento prévio no eixo do mandril
35 CC X+0 Y+0	Fixar o polo no plano X/Y para posicionamento prévio
36 LP PR+Q26 PA+Q8 R0 FQ12	Posicionamento prévio no plano
37 CC Z+0 X+Q108	Fixar o polo no plano Z/X para raio da ferramenta desviado
38 L Y+0 Z+0 FQ12	Deslocação para a profundidade pretendida
39 LBL 2	
40 LP PR+Q6 PA+Q24 FQ12	Deslocar arco aproximado para cima
41 FN 2: Q24 = +Q24 - +Q14	Atualização do ângulo no espaço
42 FN 11: IF +Q24 GT +Q5 GOTO LBL 2	Pergunta se o arco está terminado, senão retrocesso para LBL 2
43 LP PR+Q6 PA+Q5	Aproximação ao ângulo final no espaço
44 L Z+Q23 R0 F1000	Retrocesso segundo o eixo do mandril
45 L X+Q26 R0 FMAX	Posicionamento prévio para o arco seguinte
46 FN 1: Q28 = +Q28 + +Q18	Atualização da posição de rotação no plano
47 FN 0: Q24 = +Q4	Anular o ângulo no espaço
48 CYCL DEF 10.0 ROTAÇÃO	Ativar a nova posição de rotação
49 CYCL DEF 10.0 ROT+Q28	
50 FN 12: IF +Q28 LT +Q9 GOTO LBL 1	
51 FN 9: IF +Q28 EQU +Q9 GOTO LBL 1	Pergunta se não está terminado, em caso afirmativo salto para o LBL 1
52 CYCL DEF 10.0 ROTAÇÃO	Anular a rotação
53 CYCL DEF 10.1 ROT+0	
54 CYCL DEF 7.0 PONTO ZERO	Anular a deslocação do ponto zero
55 CYCL DEF 7.1 X+0	
56 CYCL DEF 7.2 Y+0	
57 CYCL DEF 7.3 Z+0	
58 LBL 0	Fim do subprograma
59 END PGM ESFERA MM	

10

Funções especiais

10.1 Resumo das funções especiais

O comando põe à disposição as potentes funções especiais seguintes para as mais diversas aplicações:

Função	Descrição
Trabalhar com ficheiros de texto	Página 355
Trabalhar com tabelas de definição livre	Página 359

Através da tecla **SPEC FCT** e das respetivas softkeys tem-se acesso a mais funções especiais do comando. As tabelas seguintes contêm um resumo das funções que estão disponíveis.

Menu principal das funções especiais SPEC FCT

SPEC FCT

- Selecionar funções especiais: premir a tecla **SPEC FCT**

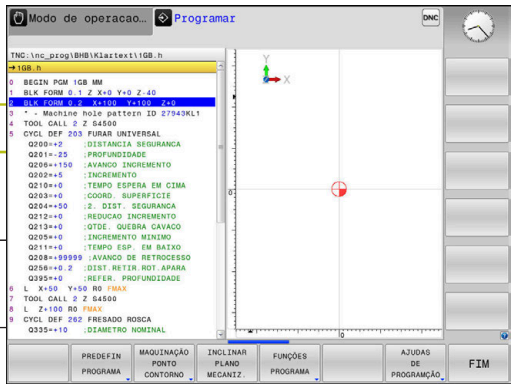

Softkey	Função	Descrição
PREDEFIN PROGRAMA	Definir as indicações do programa	Página 339
MAQUINAÇÃO PONTO CONTORNO	Funções para maquinagens de contorno e de pontos	Página 339
INCLINAR PLANO MECANIZ.	Definir a função **PLANE**	Página 378
FUNÇÕES PROGRAMA	Definir diversas funções em texto claro	Página 340
AJUDAS DE PROGRAMAÇÃO	Ajudas à programação	Página 177

Depois de premir a tecla **SPEC FCT**, com a tecla **GOTO** pode abrir a janela de seleção **smartSelect**. O comando apresenta um resumo das estruturas com todas as funções disponíveis. Na estrutura de árvore, pode navegar rapidamente com o cursor ou o rato e selecionar funções. Na janela da direita, o comando apresenta a ajuda online para as respetivas funções.

Menu de indicações do programa

PREDEFIN PROGRAMA

▶ Premir a softkey de predefinições do programa

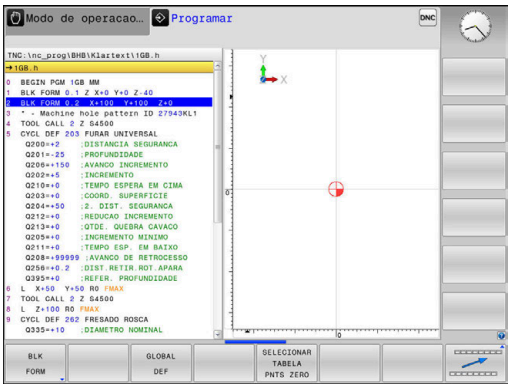

Softkey	Função	Descrição
BLK FORM	Definir o bloco	Página 78
TAB. Pº.ZEROS	Escolher a tabela de ponto zero	Ver o Manual do Utilizador Programação de ciclos
GLOBAL DEF	Definir os parâmetros de ciclos globais	Ver o Manual do Utilizador Programação de ciclos

Menu de funções para maquinagens de contorno e de pontos

MAQUINAÇÃO PONTO CONTORNO

▶ Premir a softkey de funções para a maquinagem de contorno e de pontos

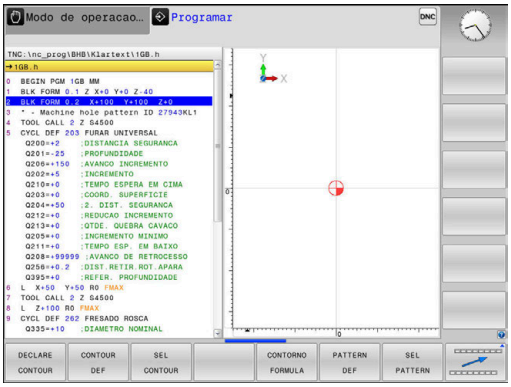

Softkey	Função	Descrição
DECLARE CONTOUR	Atribuir descrição de contorno	Ver o Manual do Utilizador Programação de ciclos
CONTOUR DEF	Definir fórmula simples de contorno	Ver o Manual do Utilizador Programação de ciclos
SEL CONTOUR	Selecionar a definição do contorno	Ver o Manual do Utilizador Programação de ciclos
CONTORNO FORMULA	Definir fórmula complexa de contorno	Ver o Manual do Utilizador Programação de ciclos
PATTERN DEF	Definir modelos de maquinagem regulares	Ver o Manual do Utilizador Programação de ciclos
SEL PATTERN	Selecionar ficheiros de pontos com posições de maquinagem	Ver o Manual do Utilizador Programação de ciclos

Menu Definir diferentes funções Klartext

FUNCÕES PROGRAMA

▶ Premir a softkey **FUNÇÕES PROGRAMA**

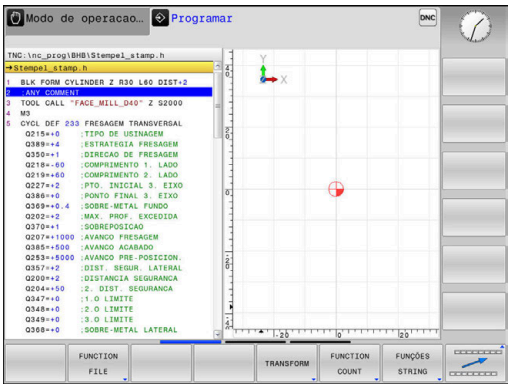

Softkey	Função	Descrição
FUNCTION FILE	Definir as funções dos ficheiros	Página 349
FUNCTION PARAX	Determinar comportamento de posição para eixos paralelos U, V, W	Página 341
TRANSFORM / CORRDATA	Definir as transformações de coordenadas	Página 350
FUNCTION COUNT	Definir contadores	Página 353
FUNCÕES STRING	Definir as funções de String	Página 310
FUNCTION SPINDLE	Definir rotações pulsantes	Página 365
FUNCTION FEED	Definir tempo de espera repetitivo	Página 367
FUNCTION DWELL	Definir o tempo de espera em segundos ou rotações	Página 369
FUNCTION LIFTOFF	Elevar ferramenta na paragem NC	Página 370
INSERIR COMENTÁRIO	Inserir comentário	Página 181

10.2 Maquinagem com eixos paralelos U, V e W

Resumo

Consulte o manual da sua máquina!

A máquina tem de ser configurada pelo seu fabricante no caso de pretender utilizar as funções de eixos paralelos.

A quantidade, designação e atribuição dos eixos programáveis depende da máquina.

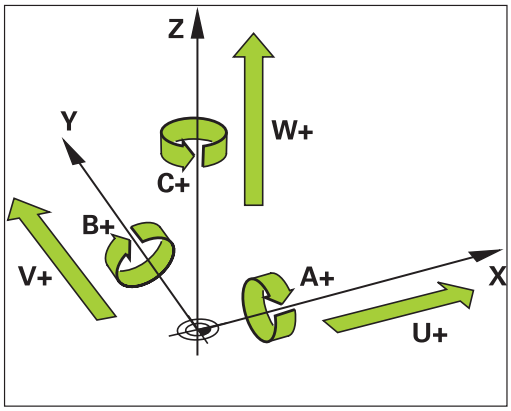

Além dos eixos principais X, Y e Z, existem os chamados eixos paralelos U, V e W.

Geralmente, os eixos principais e os eixos paralelos são atribuídos uns aos outros da seguinte forma:

Eixo principal	Eixo paralelo	Eixo rotativo
X	U	A
Y	V	B
Z	W	C

Para a maquinagem com os eixos paralelos U, V e W, o comando disponibiliza as seguintes funções:

Softkey	Função	Significado	Página
FUNCTION PARAXCOMP	**PARAXCOMP**	Definir o modo como o comando se comporta ao posicionar eixos paralelos	344
FUNCTION PARAXMODE	**PARAXMODE**	Definir com que eixos o comando executa a maquinagem	345

Deve desativar as funções de eixos paralelos antes de uma substituição da cinemática da máquina.

Com o parâmetro de máquina **noParaxMode** (N.º 105413), pode desativar a programação de eixos paralelos.

Cálculo automático dos eixos paralelos

Através do parâmetro de máquina **parAxComp** (N.º 300205), o fabricante da máquina determina se a função dos eixos paralelos está ligada por predefinição.

Após o arranque do comando, em primeiro lugar, está ativa a configuração definida pelo fabricante da máquina.

Se o fabricante da máquina liga o eixo paralelo logo na configuração, o comando calcula o eixo, sem se programar previamente **PARAXCOMP**.

Como, dessa forma, o comando calcula o eixo paralelo permanentemente, é possível, p. ex., apalpar uma peça de trabalho com uma posição qualquer do eixo W.

Tenha em atenção que um **PARAXCOMP OFF** não desliga então o eixo paralelo, mas o comando ativa novamente a configuração padrão.

O comando só desliga o cálculo automático, se se indicar conjuntamente o eixo no bloco NC, p. ex., **PARAXCOMP OFF W**.

FUNCTION PARAXCOMP DISPLAY

Exemplo

```
13 FUNCTION PARAXCOMP  DISPLAY W
```

Com a função **PARAXCOMP DISPLAY** liga-se a função de visualização para movimentos de eixos paralelos. O comando calcula movimentos de deslocação do eixo paralelo na visualização da posição do respetivo eixo principal (visualização total). A visualização da posição do eixo principal mostra sempre a distância relativa de uma ferramenta para outra, independentemente de se mover o eixo principal ou o secundário.

Proceda conforme a definição da seguinte forma:

SPEC FCT

- Mostrar barra de softkeys com funções especiais

FUNÇÕES PROGRAMA

- Premir a softkey **FUNÇÕES PROGRAMA**

FUNCTION PARAX

- Premir a softkey **FUNCTION PARAX**

FUNCTION PARAXCOMP

- Premir a softkey **FUNCTION PARAXCOMP**

FUNCTION PARAXCOMP DISPLAY

- Selecionar **FUNCTION PARAXCOMP DISPLAY**
- Definir o eixo paralelo, cujos movimentos o comando deve calcular na visualização de posição do respetivo eixo principal

FUNCTION PARAXCOMP MOVE

Exemplo

```
13 FUNCTION PARAXCOMP  MOVE W
```

> Só pode utilizar a função **PARAXCOMP MOVE** em conexão com blocos lineares **L**.

Com a função **PARAXCOMP MOVE**, o comando compensa movimentos de eixos paralelos com um movimento compensatório em cada eixo principal correspondente.

Num movimento de eixos paralelos, por exemplo, do eixo W na direção negativa, o comando desloca simultaneamente o eixo principal Z com o mesmo valor na direção positiva. A distância relativa de uma ferramenta para uma peça de trabalho permanece igual. Aplicação para máquina de entrada: fazer correr a broca da máquina para deslocar de forma sincronizada a viga transversal para baixo.

Proceda conforme a definição da seguinte forma:

SPEC FCT

- Mostrar barra de softkeys com funções especiais

FUNÇÕES PROGRAMA

- Premir a softkey **FUNÇÕES PROGRAMA**

FUNCTION PARAX

- Premir a softkey **FUNCTION PARAX**

FUNCTION PARAXCOMP

- Premir a softkey **FUNCTION PARAXCOMP**

FUNCTION PARAXCOMP MOVE

- Selecionar **FUNCTION PARAXCOMP MOVE**
- Definir eixo paralelo

> O cálculo dos valores de offset possíveis (U_OFFS, V_OFFS e W_OFFS da tabela de pontos de referência) é definido pelo fabricante da máquina no parâmetro **presetToAlignAxis** (N.º 300203).

Desativar FUNCTION PARAXCOMP

Após o arranque do comando, em primeiro lugar, está ativa a configuração definida pelo fabricante da máquina.

O comando anula a função de eixos paralelos **PARAXCOMP** com as seguintes funções:

- Seleção de um programa NC
- **PARAXCOMP OFF**

Deve desativar as funções de eixos paralelos antes de uma substituição da cinemática da máquina.

Exemplo

```
13 FUNCTION PARAXCOMP  OFF
13 FUNCTION PARAXCOMP OFF W
```

Com a função **PARAXCOMP OFF**, desligam-se as funções de eixo paralelo **PARAXCOMP DISPLAY** e **PARAXCOMP MOVE** Proceda conforme a definição da seguinte forma:

SPEC FCT

- Mostrar barra de softkeys com funções especiais

FUNCÕES PROGRAMA

- Premir a softkey **FUNÇÕES PROGRAMA**

FUNCTION PARAX

- Premir a softkey **FUNCTION PARAX**

FUNCTION PARAXCOMP

- Premir a softkey **FUNCTION PARAXCOMP**

FUNCTION PARAXCOMP OFF

- Selecionar **FUNÇÃO PARAXCOMP OFF**
- Se necessário, indicar o eixo

O fabricante da máquina também pode ativar permanentemente a função **PARAXCOMP** com um parâmetro de máquina.

Se desejar desligar a função, tem de indicar o eixo paralelo no bloco NC, p. ex., **FUNCTION PARAXCOMP OFF W**.

Mais informações: "Cálculo automático dos eixos paralelos", Página 342

FUNCTION PARAXMODE

Exemplo

```
13 FUNCTION PARAXMODE  X Y W
```

> Para ativar a função **PARAXMODE** tem de definir sempre 3 eixos.
>
> Se o fabricante da máquina ainda não tiver ativado a função **PARAXCOMP** por predefinição, é necessário ativar **PARAXCOMP** antes de trabalhar com **PARAXMODE**.
>
> Para que o comando calcule o eixo principal selecionado com **PARAXMODE**, ligue a função **PARAXCOMP** para este eixo.

Com a função **PARAXMODE**, definem-se os eixos com os quais o comando deve executar a maquinagem. Todos os movimentos de deslocação e descrições de contornos são programados independentemente da máquina através dos eixos principais X, Y e Z.

Defina na função **PARAXMODE** (p. ex.,**FUNCTION PARAXMODE X Y W**) os 3 eixos com os quais o comando deve executar os movimentos de deslocação programados.

Proceda conforme a definição da seguinte forma:

SPEC FCT
- Mostrar barra de softkeys com funções especiais

FUNCÕES PROGRAMA
- Premir a softkey **FUNÇÕES PROGRAMA**

FUNCTION PARAX
- Premir a softkey **FUNCTION PARAX**

FUNCTION PARAXMODE
- Premir a softkey **FUNCTION PARAXMODE**

FUNCTION PARAXMODE
- Selecionar **FUNCTION PARAXMODE**
- Definir eixos para a maquinagem

Deslocar o eixo principal e o eixo paralelo

Exemplo

```
13 FUNCTION PARAXMODE  X Y W
14 L  Z+100 &Z+150 R0 FMAX
```

Se a função **PARAXMODE** estiver ativa, o comando executa movimentos de deslocação programados com os eixos definidos da função. Se o comando tiver de deslocar com o eixo principal selecionado com **PARAXMODE**, indique este eixo adicionalmente com o carácter **&**. O carácter **&** refere-se então ao eixo principal.

Proceda da seguinte forma:

- Premir a tecla **L**
- > O comando abre um bloco linear.
- Definir coordenadas
- Definir a correção de raio

- Premir a tecla de seta esquerda
- > O comando mostra o carácter **&Z**.
- Em caso de necessidade, selecionar o eixo através das teclas de direção dos eixos
- Definir coordenada

- Premir a tecla **ENT**

> O elemento de sintaxe **&** é permitido apenas para blocos L.
>
> O posicionamento adicional de um eixo principal com o comando **&** é realizado no sistema REF. Se tiver configurado a visualização da posição para o valor REAL, este movimento não é apresentado. Se necessário, comute a visualização da posição para o valor REF.
>
> O cálculo dos valores de offset possíveis (X_OFFS, Y_OFFS e Z_OFFS da tabela de pontos de referência) dos eixos posicionados com o operador **&** é definido pelo fabricante da máquina no parâmetro **presetToAlignAxis** (N.º 300203).

Desativar FUNCTION PARAXMODE

Após o arranque do comando, em primeiro lugar, está ativa a configuração definida pelo fabricante da máquina.

O comando anula a função de eixos paralelos **PARAXMODE OFF** com as seguintes funções:

- Seleção de um programa NC
- Final do programa
- **M2** e **M30**
- **PARAXMODE OFF**

Deve desativar as funções de eixos paralelos antes de uma substituição da cinemática da máquina.

Exemplo

```
13 FUNCTION PARAXMODE  OFF
```

Com a função **PARAXMODE OFF** desliga-se a função de eixo paralelo. O comando utiliza os eixos principais configurados pelo fabricante da máquina. Proceda conforme a definição da seguinte forma:

SPEC FCT

- Mostrar barra de softkeys com funções especiais

FUNCÕES PROGRAMA

- Premir a softkey **FUNÇÕES PROGRAMA**

FUNCTION PARAX

- Premir a softkey **FUNCTION PARAX**

FUNCTION PARAXMODE

- Premir a softkey **FUNCTION PARAXMODE**

FUNCTION PARAXMODE OFF

- Selecionar **FUNCTION PARAXMODE OFF**

Exemplo: furação com o eixo W

0 BEGIN PGM PAR MM	
1 BLK FORM 0.1 Z X+0 Y+0 Z-20	
2 BLK FORM 0.2 X+100 Y+100 Z+0	
3 TOOL CALL 5 Z S2222	Chamada da ferramenta com eixo do mandril Z
4 L Z+100 R0 FMAX M3	Posicionamento do eixo principal
5 CYCL DEF 200 FURAR	
Q200=+2 ;DISTANCIA SEGURANCA	
Q201=-20 ;PROFUNDIDADE	
Q206=+150 ;AVANCO INCREMENTO	
Q202=+5 ;INCREMENTO	
Q210=+0 ;TEMPO ESPERA EM CIMA	
Q203=+0 ;COORD. SUPERFICIE	
Q204=+50 ;2. DIST. SEGURANCA	
Q211=+0 ;TEMPO ESP. EM BAIXO	
Q395=+0 ;REFER. PROFUNDIDADE	
6 FUNCTION PARAXCOMP DISPLAY Z	Ativar a compensação de visualização
7 FUNCTION PARAXMODE X Y W	Seleção de eixo positivo
8 L X+50 Y+50 R0 FMAX M99	O passo é executado pelo eixo secundário W
9 FUNCTION PARAXMODE OFF	Restaurar a configuração padrão
10 L M30	
11 END PGM PAR MM	

10.3 Funções dos ficheiros

Aplicação

Com as funções **FUNCTION FILE**, é possível executar as operações de ficheiro copiar, deslocar e eliminar a partir do programa NC.

> Não é possível aplicar as funções **FILE** a programas NC ou ficheiros em que se fez referência anteriormente com funções como **CALL PGM** ou **CYCL DEF 12 PGM CALL**.

Definir as operações do ficheiro

SPEC FCT

- Selecionar as funções especiais

FUNÇÕES PROGRAMA

- Selecionar as funções do programa

FUNCTION FILE

- Selecionar as operações de ficheiro
- > O comando mostra as funções disponíveis.

Softkey	Função	Significado
FILE COPY	**FILE COPY**	Copiar ficheiro: Introduzir o nome do caminho do ficheiro a copiar e o nome do caminho do ficheiro de destino
FILE MOVE	**FILE MOVE**	Deslocar o ficheiro: Introduzir o nome do caminho do ficheiro a deslocar e o nome do caminho do ficheiro de destino
FILE DELETE	**FILE DELETE**	Apagar ficheiro: introduzir o nome do caminho do ficheiro a apagar

Se desejar copiar um ficheiro que não existe, o comando emite uma mensagem de erro.

FILE DELETE não emite uma mensagem de erro se o ficheiro a eliminar não existe.

10.4 Definir transformações de coordenadas

Resumo

Em alternativa ao ciclo 7 de transformação de coordenadas **DESLOCAÇÃO DO PONTO ZERO**, pode também utilizar a função de texto claro **TRANS DATUM**. Tal como com o ciclo 7, pode também com **TRANS DATUM** programar diretamente valores de sobreposição ou ativar uma linha de uma tabela de ponto zero selecionável. Adicionalmente, tem à sua disposição a função **TRANS DATUM RESET**, através da qual pode restaurar uma deslocação de ponto zero de uma forma simples.

> Com o parâmetro de máquina opcional **CfgDisplayCoordSys** (N.º 127501), é possível escolher em que sistema de coordenadas a visualização de estado mostra uma deslocação do ponto zero ativo.

TRANS DATUM AXIS

Exemplo

```
13 TRANS DATUM AXIS X+10 Y+25 Z+42
```

Com a função **TRANS DATUM AXIS**, define-se uma deslocação de ponto zero através da introdução de valores em cada eixo. Pode definir até nove coordenadas num bloco NC, sendo possível a introdução incremental. Proceda conforme a definição da seguinte forma:

- Mostrar barra de softkeys com funções especiais

- Premir a softkey **FUNÇÕES PROGRAMA**

- Selecionar transformações

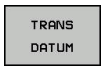

- Selecionar a deslocação de ponto zero **TRANS DATUM**

- Selecionar a softkey para a introdução de valores
- Introduzir a deslocação de ponto zero nos eixos pretendidos e confirmar com a tecla **ENT**

> Os valores absolutos introduzidos referem-se ao ponto zero da peça de trabalho que é determinado através da definição do ponto de referência ou através de um ponto de referência da tabela de pontos de referência.
>
> Os valores incrementais referem-se sempre ao último ponto zero válido – este já pode ter sido deslocado.

TRANS DATUM TABLE

Exemplo

```
13 TRANS DATUM TABLE TABLINE25
```

Com a função **TRANS DATUM TABLE**, define-se uma deslocação de ponto zero através da seleção de um número de ponto zero de uma tabela de ponto zero. Proceda conforme a definição da seguinte forma:

- Mostrar barra de softkeys com funções especiais

- Premir a softkey **FUNÇÕES PROGRAMA**

- Selecionar transformações

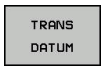

- Selecionar a deslocação de ponto zero **TRANS DATUM**

- Selecionar a deslocação de ponto zero **TRANS DATUM TABLE**
- Introduzir o número de linha que o comando deve ativar, confirmar com a tecla **ENT**
- Se desejado, introduzir o nome da tabela de pontos zero, da qual consta o número de pontos zero que pretende ativar e confirmar com a tecla **ENT**. Se não quiser definir qualquer tabela, confirmar com a tecla **NO ENT**

> Se não se definir nenhuma tabela de pontos zer no bloco **TRANS DATUM TABLE**, o comando utiliza a tabela de pontos zero selecionada anteriormente com **SEL TABLE** ou a tabela de pontos zero ativa no modo de funcionamento **Execucao passo a passo** ou **Execucao continua** (estado **M**).

TRANS DATUM RESET

Exemplo

```
13 TRANS DATUM  RESET
```

Com a função **TRANS DATUM RESET**, é possível restaurar uma deslocação de ponto zero. Assim, não é importante a forma em que definiu o ponto zero. Proceda conforme a definição da seguinte forma:

- Mostrar barra de softkeys com funções especiais

- Premir a softkey **FUNÇÕES PROGRAMA**

- Selecionar transformações

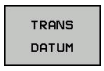

- Selecionar a deslocação de ponto zero **TRANS DATUM**

- Selecionar a softkey **REPOR DESLOCAÇÃO PONTO ZERO**

10.5 Definir contadores

Aplicação

Consulte o manual da sua máquina!
Esta função é ativada pelo fabricante da máquina.

A função **FUNCTION COUNT** permite comandar um contador simples a partir do programa NC. Com este contador é possível, p. ex., contar o número de peças de trabalho produzidas.

Proceda conforme a definição da seguinte forma:

SPEC FCT

- Mostrar barra de softkeys com funções especiais

FUNCõES PROGRAMA

- Premir a softkey **FUNÇÕES PROGRAMA**

FUNCTION COUNT

- Premir a softkey **FUNCTION COUNT**

AVISO

Atenção, possível perda de dados!

O comando gere um só contador. Ao executar um programa NC no qual o contador é anulado, a progressão do contador de outro programa NC é eliminada.

- Verificar, antes do processamento, se um contador está ativo.
- Se necessário, anotar o estado do contador e voltar a introduzi-lo no menu MOD após o processamento.

O estado atual do contador pode ser gravado com o ciclo 225.

Mais informações: Manual do Utilizador Programação de Ciclos

Efeito no modo de funcionamento Teste do programa

No modo de funcionamento **Teste do programa**, é possível simular o contador. Nessa operação, atua apenas o estado do contador que se tenha definido diretamente no programa NC. O estado do contador do menu MOD permanece inalterado.

Efeito nos modos de funcionamento Execucao passo a passo e Execucao continua

O estado do contador do menu MOD só atua nos modos de funcionamento **Execucao passo a passo** e **Execucao continua**.

O estado do contador mantêm-se também em caso de um reinício do comando.

Definir FUNCTION COUNT

A função **FUNCTION COUNT** oferece as seguintes possibilidades:

Softkey	Significado
FUNCTION COUNT INC	Aumentar o contador em 1
FUNCTION COUNT RESET	Restaurar contadores
FUNCTION COUNT TARGET	Definir o número teórico (valor final) para um valor Valor de introdução: 0 – 9999
FUNCTION COUNT SET	Definir o contador para um valor Valor de introdução: 0 – 9999
FUNCTION COUNT ADD	Aumentar o contador em um valor Valor de introdução: 0 – 9999
FUNCTION COUNT REPEAT	Repetir o programa NC a partir do label, se ainda há peças a produzir

Exemplo

5 FUNCTION COUNT RESET	Restaurar o estado do contador
6 FUNCTION COUNT TARGET10	Introduzir o número teórico de maquinagens
7 LBL 11	Introduzir a marca de salto
8 L ...	Maquinagem
51 FUNCTION COUNT INC	Aumentar o estado do contador
52 FUNCTION COUNT REPEAT LBL 11	Repetir a maquinagem, se ainda há peças a produzir
53 M30	
54 END PGM	

10.6 Criar ficheiros de texto

Aplicação

No comando, tem a possibilidade de elaborar e retocar textos com um editor de textos. As aplicações típicas são:

- Memorizar valores práticos
- Documentar processos de maquinagem
- Criar coleções de fórmulas

Os ficheiros de textos são ficheiros do tipo .A (ASCII). Se desejar processar outros ficheiros, converta primeiro esses ficheiros em ficheiros do tipo .A.

Abrir e fechar ficheiro de texto

- Modo de funcionamento: Premir a tecla **Programar**
- Chamar a Gestão de Ficheiros: premir a tecla **PGM MGT**
- Visualizar ficheiros do tipo A: premir consecutivamente a softkey **SELECCI. TIPO** e a softkey **MOSTRAR**
- Selecionar o ficheiro e abri-lo com a softkey **SELECCAO** ou a tecla **ENT** ou abrir um ficheiro novo: introduzir o nome novo, e confirmar com a tecla **ENT**

Quando quiser sair do editor de textos, chame a Gestão de Ficheiros e selecione um ficheiro de outro tipo, p. ex., um programa NC.

Softkey	Movimentos do cursor
MOVER PALAVRA →	Cursor uma palavra para a direita
ULTIMA PALAVRA ←	Cursor uma palavra para a esquerda
PAGINA ↓	Cursor para a página seguinte do ecrã
PAGINA ↑	Cursor para a página anterior do ecrã
INICIO ↑	Cursor para o início do ficheiro
FIM ↓	Cursor para o fim do ficheiro

Editar textos

Por cima da primeira linha do editor de texto encontra-se um campo informativo, onde são apresentados o nome do ficheiro, a sua localização e as informações da linha:

Ficheiro: Nome do ficheiro de texto

Linha: Posição atual do cursor na linha

Coluna: Posição atual do cursor na coluna

O texto é acrescentado na posição em que se encontrar atualmente o cursor. Com as teclas de seta, desloque o cursor para qualquer posição do ficheiro de texto.

Com a tecla **RETURN** ou **ENT**, pode quebrar as linhas.

Apagar e voltar a inserir carateres, palavras e linhas

Com o editor de textos, podem-se apagar palavras ou linhas inteiras e voltar a inseri-las noutras posições.

- Deslocar o cursor para a palavra ou linha que deve ser apagada ou inserida numa outra posição
- Premir a softkey **APAGAR PALAVRA** ou **APAGAR LINHA**: o texto é retirado e fica em memória temporária
- Deslocar o cursor para a posição onde se quer acrescentar o texto, e premir a softkey **INSERIR LINHA/ PALAVRA**

Softkey	Função
APAGAR LINHA	Apagar e memorizar uma linha
APAGAR PALAVRA	Apagar e memorizar uma palavra
APAGAR CARACTER	Apagar e memorizar um caráter
INSERIR LINHA/ PALAVRA	Voltar a inserir uma linha ou palavra depois de a ter apagado

Processar blocos de texto

É possível copiar, apagar e voltar a inserir blocos de texto de qualquer tamanho noutra posição. Para qualquer destes casos, marque primeiro o bloco de texto pretendido:

- Marcar bloco de texto: Deslocar o cursor sobre o caractere em que se deve iniciar a marcação do texto.

SELECAO BLOCO

- Premir a softkey **SELECAO BLOCO**
- Deslocar o cursor sobre o caractere em que se deve finalizar a marcação do texto. Se se mover o cursor com as teclas de setas diretamente para cima e para baixo, as linhas de texto intermédias ficam completamente marcadas – o texto marcado fica destacado com uma cor diferente

Depois de marcar o bloco de texto pretendido, continue a elaborar o texto com as seguintes softkeys:

Softkey	Função
COR- TAR BLOCO	Apagar o texto marcado e memorizá-lo
COPIAR BLOCO	Memorizar o texto marcado, mas sem o apagar (copiar)

Se quiser inserir o bloco memorizado noutra posição, execute os seguintes passos:

- Deslocar o cursor para a posição onde se quer acrescentar o bloco de texto memorizado

INSERIR BLOCO

- Premir a softkey **INSERIR BLOCO**: é acrescentado o texto

Enquanto o texto estiver memorizado, pode inseri-lo quantas vezes quiser.

Passar o texto marcado para outro ficheiro

- Marcar o bloco de texto como já descrito

JUNTAR NO ARQ.

- Premir a softkey **SUSPENDER NO FICHEIRO**.
- > O comando mostra o diálogo **Programa destino =**
- Introduzir caminho e nome do ficheiro de destino.
- > O comando anexa o bloco de texto marcado ao ficheiro de destino. Se não existir nenhum ficheiro de destino com o nome indicado, o comando situa o texto marcado num ficheiro novo.

Inserir outro ficheiro na posição do cursor

- Desloque o cursor para a posição do texto onde pretende acrescentar outro ficheiro de texto.

- Premir a softkey **LER ARQUIVO**.
- > O comando mostra o diálogo **Nome do programa =**.
- Introduza o caminho e o nome do ficheiro que pretende acrescentar

Procurar partes de texto

A função de procura do editor de texto encontra palavras ou caracteres no texto. O comando coloca duas possibilidades à disposição.

Encontrar o texto atual

A função de procura deve encontrar uma palavra que corresponda à palavra marcada com o cursor

- Deslocar o cursor para a palavra pretendida
- Selecionar a função de procura: premir a softkey **PROCURAR**
- Premir a softkey **ENCONTRA PALAVRA ACTUAL**
- Procurar palavra: premir a softkey **PROCURAR**
- Sair da função de procura: premir a softkey **FIM**

Encontrar um texto qualquer

- Selecionar a função de procura: premir a softkey **PROCURAR**. O comando abre o diálogo **Procurar texto :**
- Introduzir o texto procurado
- Procurar texto: premir a softkey **PROCURAR**
- Sair da função de procura: premir a softkey **FIM**

10.7 Tabelas de definição livre

Princípios básicos

Nas tabelas de definição livre, é possível memorizar e ler quaisquer informações do programa NC. Para esse efeito, estão disponíveis as funções de parâmetros Q **FN 26** a **FN 28**.

O formato das tabelas de definição livre, ou seja, as colunas contidas e as suas características, pode ser modificado com o editor de estrutura. Deste modo, é possível criar tabelas talhadas exatamente para a sua aplicação.

Além disso, é possível alternar entre uma visualização de tabela (definição padrão) e uma visualização de formulário.

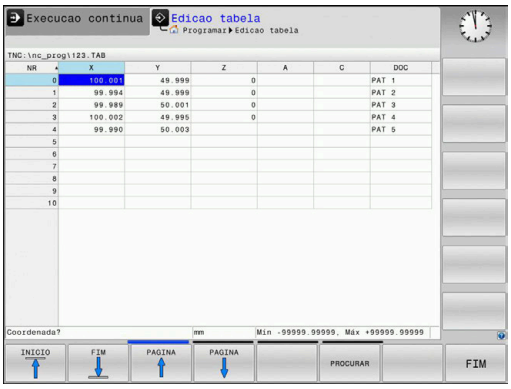

> Os nomes das tabelas e das colunas das tabelas devem começar por uma letra e não podem conter operadores aritméticos, p. ex., **+**. Devido aos comandos SQL ao importar ou exportar dados, estes símbolos podem causar problemas.

Criar tabelas de definição livre

Proceda da seguinte forma:

PGM MGT
- ▶ premir a tecla **PGM MGT**
- ▶ Introduzir um nome de ficheiro qualquer com a extensão .TAB

ENT
- ▶ Confirmar com a tecla **ENT**
- > O comando abre uma janela sobreposta com os formatos de tabela fixos.
- ▶ Com a tecla de seta, selecionar um modelo de tabela, p. ex., **example.tab**

ENT
- ▶ Confirmar com a tecla **ENT**
- > O comando abre uma tabela nova no formato predefinido.
- ▶ Para adequar a tabela às suas necessidades, deve modificar o formato da tabela.
  Mais informações: "Modificar o formato da tabela", Página 360

> Consulte o manual da sua máquina!
>
> O fabricante da sua máquina pode elaborar modelos de tabela próprios e colocá-los no comando. Ao criar uma nova tabela, o comando abre uma janela sobreposta com todos os modelos de tabela existentes.

> Também tem a possibilidade de guardar os seus modelos de tabelas pessoais no comando. Para isso, crie uma nova tabela, altere o formato da tabela e guarde esta tabela no diretório **TNC:\system\proto**. Se criar uma nova tabela em seguida, o comando propõe o seu modelo na janela de seleção de modelos de tabelas.

Modificar o formato da tabela

Proceda da seguinte forma:

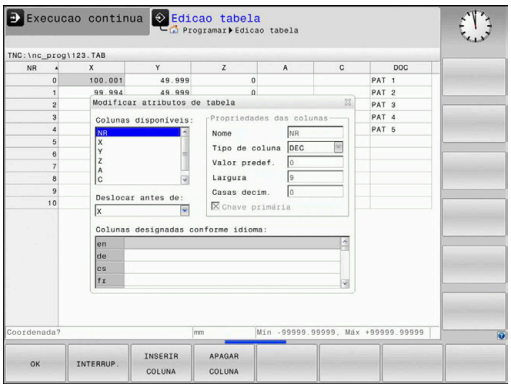

EDITAR FORMATO

- Premir a softkey **EDITAR FORMATO**
- > O comando abre uma janela sobreposta onde está representada a estrutura da tabela.
- Ajustar o formato

O comando oferece as seguintes possibilidades:

Comando de estrutura	Significado
Colunas disponíveis:	Listagem de todas as colunas incluídas na tabela
Deslocar antes de:	O registo marcado em **Colunas disponíveis** é deslocado para antes desta coluna
Nome	Nome da coluna: é visualizado na linha superior
Tipo de coluna	**TEXT**: Introdução de texto **SIGN**: Sinal + ou - **BIN**: Número binário **DEC**: Número decimal, positivo, inteiro (número cardinal) **HEX**: Número hexadecimal **INT**: número inteiro **LENGTH**: Comprimento (é convertido em programas de polegadas) **FEED**: Avanço (mm/min ou 0,1 polegada/min) **IFEED**: Avanço (mm/min ou polegada/min) **FLOAT**: Número de vírgula flutuante **BOOL**: Valor veritativo **INDEX**: Índice **TSTAMP**: Formato definido para a data e hora **UPTEXT**: Introdução de texto em maiúsculas **PATHNAME**: Nome do caminho
Valor predefinido	Valor que ocupa inicialmente os campos desta coluna
Largura	Largura da coluna (número de carateres)
Chave primária	Primeira coluna da tabela
Colunas designadas conforme o idioma	Diálogos conforme o idioma

> As colunas cujo tipo permita letras, p. ex., **TEXT**, só podem ser exportadas ou descritas com parâmetros QS, mesmo que o conteúdo da célula seja um algarismo.

Pode navegar no formulário com um rato conectado ou com as teclas de navegação.

Proceda da seguinte forma:

- Premir as teclas de navegação para saltar para os campos de introdução
- Abrir os menus desdobráveis com a tecla **GOTO**
- Navegar com as teclas de seta dentro de um campo de introdução

> Numa tabela que já contenha linhas, não é possível alterar as propriedades da tabela **Nome** e **Tipo de coluna**. Estas propriedades só poderão ser modificadas, quando apagar todas as linhas. Se necessário, crie previamente uma cópia de segurança da tabela.
>
> Com a combinação de teclas **CE** e, em seguida **ENT**, anulam-se valores inválidos em campos com o tipo de coluna **TSTAMP**.

Fechar o editor de estrutura

Proceda da seguinte forma:

- Premir a softkey **OK**
  - > O comando fecha o formulário do editor e aceita as alterações.
- Em alternativa, premir a softkey **SAIR**
  - > O comando rejeita todas as alterações introduzidas.

Alternar entre vista de tabela e de formulário

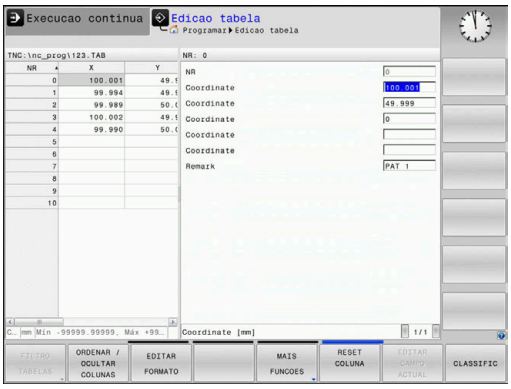

Todas as tabelas com a extensão **.TAB** podem ser mostradas na vista de listas ou na vista de formulário.

Mude a vista da seguinte forma:

- Premir a tecla **Divisão do ecrã**

- Selecionar a softkey com a vista desejada

Na vista de formulário, o comando apresenta, na metade esquerda do ecrã, os números de linhas com o conteúdo da primeira coluna.

Pode alterar os dados na vista de formulário da seguinte forma:

- Premir a tecla **ENT**, para mudar para o campo de introdução seguinte no lado direito

Selecionar outra linha para editar:

- Premir a tecla **Separador seguinte**
> O cursor muda para a janela esquerda.

- Escolher a linha desejada com as teclas de seta

- Regressar à janela de introdução com a tecla **Separador seguinte**

FN 26: TABOPEN – Abrir tabela de definição livre

Com a função **FN 26: TABOPEN**, abre-se uma tabela qualquer de definição livre para descrever esta tabela com **FN 27**, ou para ler a partir desta tabela com **FN 28**.

> Num programa NC, só pode estar aberta uma tabela. Um novo bloco NC com **FN 26: TABOPEN** fecha automaticamente a última tabela aberta.
>
> A tabela que se pretende abrir deve ter a extensão **.TAB**

Exemplo: abrir a tabela TAB1.TAB que está memorizada no diretório TNC:\DIR1

```
56 FN 26: TABOPEN TNC:\DIR1\TAB1.TAB
```

FN 27: TABWRITE – Descrever tabela de definição livre

Com a função **FN 27: TABWRITE**, descreve-se a tabela aberta anteriormente com **FN 26: TABOPEN**.

É possível definir, ou seja, descrever vários nomes de coluna num bloco **TABWRITE**. Os nomes das colunas devem encontrar-se entre aspas e estar separados por uma vírgula. O valor que o comando deve escrever na respetiva coluna é definido nos parâmetros Q.

Por norma, a função**FN 27: TABWRITE** escreve valores na tabela aberta nesse momento também no modo de funcionamento **Teste do programa**. Com a função **FN 18 ID992 NR16**, pode consultar em que modo de funcionamento está a ser executado o programa NC. Se a função **FN 27** puder ser executada apenas nos modos de funcionamento **Execucao passo a passo** e **Execucao continua**, pode saltar a secção de programa correspondente com uma instrução de salto.

Mais informações: "Funções se/então com parâmetros Q", Página 264

Se descrever várias colunas num bloco NC, deve guardar os valores a escrever em números de parâmetros Q consecutivos.

O comando emite uma mensagem erro se desejar escrever numa célula de tabela bloqueada ou inexistente.

Quando queira escrever num campo de texto (p. ex., o tipo de coluna **UPTEXT**), trabalhe com parâmetros QS. Em campos numéricos, escreva com parâmetros Q, QL ou QR.

Exemplo

Descrever na linha 5 da tabela aberta atualmente as colunas Raio, Profundidade e D. Os valores que se devam escrever na tabela estão guardados nos parâmetros Q **Q5**, **Q6** e **Q7**.

```
53 Q5 = 3,75
54 Q6 = -5
55 Q7 = 7,5
56 FN 27:  TABWRITE 5/"RAIO, PROFUNDIDADE,D" = Q5
```

FN 28: TABREAD – Ler tabela de definição livre

Com a função **FN 28: TABREAD**, lê-se a tabela aberta anteriormente com **FN 26: TABOPEN**.

É possível definir, ou seja, ler vários nomes de coluna num bloco **TABREAD**. Os nomes das colunas devem encontrar-se entre aspas e estar separados por uma vírgula. O número de parâmetro Q em que o comando deve escrever o primeiro valor lido é definido no bloco **FN 28**.

> Se ler várias colunas num bloco NC, o comando guarda os valores lidos em parâmetros Q consecutivos do mesmo tipo, p. ex., **QL1**, **QL2** e **QL3**.

Se exportar um campo de texto, trabalhe com parâmetros QS. De campos numéricos, leia com parâmetros Q, QL ou QR.

Exemplo

Ler na linha 6 da tabela aberta atualmente os valores das colunas **X**, **Y** e **D**. Guardar o primeiro valor no parâmetro Q **Q10** (segundo valor em **Q11**, terceiro valor em **Q12**).

Da mesma linha, guardar a coluna **DOC** em **QS1**.

```
56 FN 28:  TABREAD Q10 = 6/“X,Y,D“
57 FN 28:  TABREAD QS1 = 6/“DOC“
```

Ajustar formato de tabela

AVISO

Atenção, possível perda de dados!

A função **AJUSTAR TABELA / PGM NC** altera definitivamente o formato de todas as tabelas. O comando não executa nenhuma cópia de segurança automática dos ficheiros antes da alteração do formato. Dessa forma, os ficheiros são alterados permanentemente e, eventualmente, deixam de ser utilizáveis.

- Utilizar a função unicamente em concertação com o fabricante da máquina

Softkey	Função
AJUSTAR TABELA / PGM NC	Ajustar o formato das tabelas existentes após alteração da versão de software do comando

> Os nomes das tabelas e das colunas das tabelas devem começar por uma letra e não podem conter operadores aritméticos, p. ex., **+**. Devido aos comandos SQL ao importar ou exportar dados, estes símbolos podem causar problemas.

10.8 Rotações pulsantes FUNCTION S-PULSE

Programar rotações pulsantes

Aplicação

Consulte o manual da sua máquina!

Leia e respeite a descrição de funções do fabricante da máquina.

Observe as disposições de segurança.

A função **FUNCTION S-PULSE**, permite programar rotações pulsantes para evitar oscilações próprias da máquina, .

Com o valor de introdução P-TIME, define-se a duração de uma oscilação (intervalo periódico) e, com o valor de introdução SCALE, a percentagem de alteração das rotações. A velocidade do mandril altera-se de forma sinusoidal pelo valor nominal.

Procedimento

Exemplo

```
13 FUNCTION S-PULSE P-TIME10 SCALE5
```

Proceda conforme a definição da seguinte forma:

SPEC FCT

- Mostrar barra de softkeys com funções especiais

FUNCÕES PROGRAMA

- Premir a softkey **FUNÇÕES PROGRAMA**

FUNCTION SPINDLE

- Premir a softkey **FUNCTION SPINDLE**

SPINDLE-PULSE

- Premir a softkey **SPINDLE-PULSE**
- Definir o intervalo periódico P-TIME
- Definir a alteração de rotações SCALE

O comando nunca excede um limite de rotações programado. As rotações mantêm-se até a curva sinusoidal da função **FUNCTION S-PULSE** não alcance novamente as rotações máximas.

Símbolos

Na visualização de estado, o símbolo mostra o estado das Rotações pulsantes:

Símbolo	Função
S % ∿	Rotações pulsantes ativas

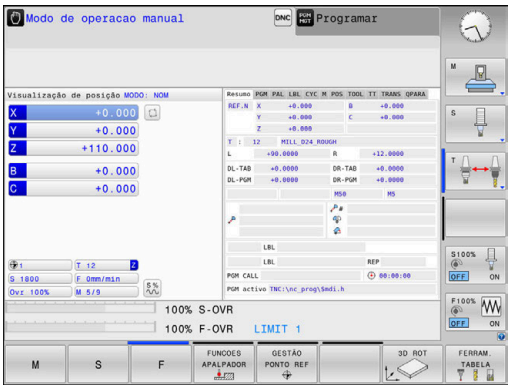

Restaurar as rotações pulsantes

Exemplo

```
18 FUNCTION S-PULSE RESET
```

Com a função **FUNCTION S-PULSE RESET**, as rotações pulsantes são restauradas.

Na definição, proceda da seguinte forma:

SPEC FCT

- Mostrar barra de softkeys com funções especiais

FUNCÕES PROGRAMA

- Premir a softkey **FUNÇÕES PROGRAMA**

FUNCTION SPINDLE

- Premir a softkey **FUNCTION SPINDLE**

RESET SPINDLE-PULSE

- Premir a softkey **RESET SPINDLE-PULSE**

10.9 Tempo de espera FUNCTION FEED

Programar o tempo de espera

Aplicação

Consulte o manual da sua máquina!

Leia e respeite a descrição de funções do fabricante da máquina.

Observe as disposições de segurança.

A função **FUNCTION FEED DWELL**, permite programar um tempo de espera repetitivo em segundos, p. ex., para forçar uma rotura de apara . **FUNCTION FEED DWELL** programa-se imediatamente antes da maquinagem com que se deseja executar a rotura de apara.

A função **FUNCTION FEED DWELL** não atua em movimentos em marcha rápida e movimentos de apalpação.

AVISO

Atenção, perigo para a ferramenta e a peça de trabalho!

Quando a função **FUNCTION FEED DWELL** está ativa, o comando interrompe repetidamente o avanço. Durante a interrupção do avanço, a ferramenta permanece na posição atual, mas o mandril continua a rodar. Este comportamento provoca um desperdício de peças de trabalho ao produzir roscas. Além disso, durante a execução, existe perigo de rotura da ferramenta!

- Desativar a função **FUNCTION FEED DWELL** antes da produção de roscas

Procedimento

Exemplo

```
13 FUNCTION FEED DWELL D-TIME0.5 F-TIME5
```

Proceda conforme a definição da seguinte forma:

SPEC FCT
- Mostrar barra de softkeys com funções especiais

FUNCÕES PROGRAMA
- Premir a softkey **FUNÇÕES PROGRAMA**

FUNCTION FEED
- Premir a softkey **FUNCTION FEED**

FEED DWELL
- Premir a softkey **FEED DWELL**
- Definir a duração do intervalo de espera D-TIME
- Definir a duração do intervalo de levantamento de aparas F-TIME

Restaurar o tempo de espera

Restaure o tempo de espera imediatamente a seguir à maquinagem executada com rotura de apara.

Exemplo

```
18 FUNCTION FEED DWELL RESET
```

Com a função **FUNCTION FEED DWELL RESET**, o tempo de espera repetitivo é restaurado.

Proceda conforme a definição da seguinte forma:

SPEC FCT

- Mostrar barra de softkeys com funções especiais

FUNÇÕES PROGRAMA

- Premir a softkey **FUNÇÕES PROGRAMA**

FUNCTION FEED

- Premir a softkey **FUNCTION FEED**

RESET FEED DWELL

- Premir a softkey **RESET FEED DWELL**

Também pode restaurar o tempo de espera, introduzindo D-TIME 0.

O comando restaura a função **FUNCTION FEED DWELL** automaticamente no final de um programa.

10.10 Tempo de espera FUNCTION DWELL

Programar o tempo de espera

Aplicação

A função **FUNCTION DWELL**, permite programar um tempo de espera em segundos ou definir a quantidade de rotações do mandril para a permanência.

Procedimento

Exemplo

```
13 FUNCTION DWELL TIME10
```

Exemplo

```
23 FUNCTION DWELL REV5.8
```

Proceda conforme a definição da seguinte forma:

SPEC FCT
- Mostrar barra de softkeys com funções especiais

FUNCÕES PROGRAMA
- Premir a softkey **FUNÇÕES PROGRAMA**

FUNCTION DWELL
- Softkey **FUNCTION DWELL**

DWELL TIME
- Premir a softkey **DWELL TIME**
- Definir a duração em segundos

DWELL REVOLUTIONS
- Em alternativa, premir a softkey **DWELL REVOLUTIONS**
- Definir a quantidade de rotações do mandril

10.11 Elevar a ferramenta na paragem NC: FUNCTION LIFTOFF

Programar a elevação com FUNCTION LIFTOFF

Condições

Consulte o manual da sua máquina!
Esta função é configurada e ativada pelo fabricante da máquina. O fabricante da máquina define no parâmetro de máquina **CfgLiftOff** (N.º 201400) o percurso que o comando processa com um **LIFTOFF**. A função também pode ser desativada através do parâmetro de máquina **CfgLiftOff**.

Na coluna **LIFTOFF** da tabela de ferramentas, define-se o parâmetro **Y** para a ferramenta ativa.

Mais informações: Manual do Utilizador Preparar, testar e executar programas NC

Aplicação

A função **LIFTOFF** atua nas seguintes situações:

- Numa paragem NC efetuada pelo utilizador
- Numa paragem NC efetuada pelo software, por exemplo, quando ocorre um erro no sistema de acionamento
- Numa interrupção de fornecimento de corrente elétrica

A ferramenta afasta-se em cerca de 2 mm do contorno. O comando calcula a direção de elevação com base em introduções no bloco **FUNCTION LIFTOFF**.

As várias possibilidades de programar a função **LIFTOFF** são as seguintes:

- **FUNCTION LIFTOFF TCS X Y Z**: Elevar no sistema de coordenadas da ferramenta com vetor definido
- **FUNCTION LIFTOFF ANGLE TCS SPB**: Elevar no sistema de coordenadas da ferramenta com ângulo definido
- Elevar na direção do eixo da ferramenta com **M148**

Mais informações: "Em caso de paragem do NC, levantar a ferramenta automaticamente do contorno: M148", Página 231

Programar a elevação com vetor definido

Exemplo

```
18 FUNCTION LIFTOFF TCS X+0 Y+0.5 Z+0.5
```

Com **LIFTOFF TCS X Y Z**, define-se a direção de elevação como vetor no sistema de coordenadas da ferramenta. Com base no curso total definido pelo fabricante da máquina, o comando calcula o curso de elevação nos vários eixos.

Proceda conforme a definição da seguinte forma:

SPEC FCT
- Mostrar barra de softkeys com funções especiais

FUNCÕES PROGRAMA
- Premir a softkey **FUNÇÕES PROGRAMA**

FUNCTION LIFTOFF
- Premir a softkey **FUNCTION LIFTOFF**

LIFTOFF TCS
- Premir a softkey **LIFTOFF TCS**
- Introduzir os componentes do vetor em X, Y e Z

Programar a elevação com ângulo definido

Exemplo

```
18 FUNCTION LIFTOFF ANGLE TCS SPB+20
```

Com **LIFTOFF ANGLE TCS SPB**, define-se a direção de elevação como ângulo sólido no sistema de coordenadas da ferramenta.

O ângulo SPB introduzido descreve o ângulo entre Z e X. Introduzindo-se 0°, a ferramenta eleva na direção do eixo da ferramenta Z.

Proceda conforme a definição da seguinte forma:

SPEC FCT
- Mostrar barra de softkeys com funções especiais

FUNCÕES PROGRAMA
- Premir a softkey **FUNÇÕES PROGRAMA**

FUNCTION LIFTOFF
- Premir a softkey **FUNCTION LIFTOFF**

LIFTOFF ANGLE TCS
- Premir a softkey **LIFTOFF ANGLE TCS**
- Introduzir o ângulo SPB

Anular a função Liftoff

Exemplo

```
18 FUNCTION LIFTOFF RESET
```

Com a função **FUNCTION LIFTOFF RESET**, é possível anular a elevação.

Proceda conforme a definição da seguinte forma:

SPEC FCT

- Mostrar barra de softkeys com funções especiais

FUNCÕES PROGRAMA

- Premir a softkey **FUNÇÕES PROGRAMA**

FUNCTION LIFTOFF

- Premir a softkey **FUNCTION LIFTOFF**

LIFTOFF RESET

- Premir a softkey **LIFTOFF RESET**

> Também pode anular a elevação com M149.
> O comando anula a função **FUNCTION LIFTOFF** automaticamente no final de um programa.

11

Maquinagem com eixos múltiplos

11.1 Funções para a maquinagem com eixos múltiplos

Neste capítulo resumem-se as funções do comando relacionadas com a maquinagem de eixos múltiplos:

Função do comando	Descrição	Página
PLANE	Definir maquinagens no plano de maquinagem inclinado	375
M116	Avanço de eixos rotativos	405
M126	Deslocar os eixos rotativos pelo curso mais curto	406
M94	Reduzir o valor de visualização de eixos rotativos	407
M138	Seleção de eixos basculantes	408

11.2 A função PLANE: inclinação do plano de maquinagem (Opção #8)

Introdução

Consulte o manual da sua máquina!

As funções para a inclinação do plano de maquinagem têm que ser autorizadas pelo fabricante da máquina!

A função **PLANE** apenas pode ser utilizada em máquinas que dispõem de, pelo menos, dois eixos rotativos (eixos de mesa, eixos de cabeça ou combinados). A função **PLANE AXIAL** constitui uma exceção. **PLANE AXIAL** também pode ser utilizada em máquinas com um só eixo rotativo programável.

Com as funções **PLANE** (em inglês plane = plano), tem à disposição funções potentes, com as quais pode definir planos de maquinagem inclinados de várias maneiras.

A definição de parâmetros das funções **PLANE** está estruturada em duas partes:

- A definição geométrica do plano, que é diferente para cada uma das funções **PLANE** disponíveis
- O comportamento de posicionamento da função **PLANE**, que tem de ser considerado independentemente da definição de plano e é idêntico para todas as funções **PLANE**
  Mais informações: "Determinar o comportamento de posicionamento", Página 394

AVISO

Atenção, perigo de colisão!

Ao ligar a máquina, o comando tenta restaurar o estado em que o plano inclinado se encontrava quando se desligou. Em determinadas circunstâncias, isso não é possível. Tal acontece, p. ex., quando se inclina com ângulo axial e a máquina está configurada com ângulo sólido ou se a cinemática tiver sido alterada.

- Se possível, restaurar a inclinação antes de desligar.
- Verificar o estado da inclinação ao ligar novamente.

AVISO

Atenção, perigo de colisão!

O ciclo **8 ESPELHAMENTO** pode atuar de diferentes formas juntamente com a função **Inclinar plano de trabalho**. Neste caso, são decisivos a sequência de programação, os eixos espelhados e a função de inclinação utilizada. Durante o processo de inclinação e a maquinagem seguinte, existe perigo de colisão!

- Verificar o desenvolvimento e as posições mediante a simulação gráfica
- Testar o programa NC ou a secção de programa **Execucao passo a passo** com cuidado

Exemplos

1 Ciclo **8 ESPELHAMENTO** programado antes da função de inclinação sem eixos rotativos:
   - A inclinação da função **PLANE** utilizada (exceto **PLANE AXIAL**) é espelhada
   - O espelhamento atua após a inclinação com **PLANE AXIAL** ou o ciclo **19**

2 Ciclo **8 ESPELHAMENTO** programado antes da função de inclinação com um eixo rotativo:
   - O eixo rotativo espelhado não tem efeito na inclinação da função **PLANE** utilizada, é espelhado unicamente o movimento do eixo rotativo

Recomendações de operação e programação:

- Não é possível aceitar a função Posição real com o plano de maquinagem inclinado.
- Quando se utiliza a função **PLANE** com **M120** ativo, o comando anula automaticamente a correção do raio e também a função **M120**.
- Anular sempre as funções **PLANE** com **PLANE RESET**. A introdução do valor 0 em todos os parâmetros **PLANE** (p. ex., todos os três ângulos sólidos) anula apenas o ângulo, não a função.
- As possibilidades de inclinação na sua máquina podem ficar restringidas, se limitar o número dos eixos basculantes com a função **M138**. O fabricante da máquina determina se o comando considera ou define para 0 os ângulos de eixo dos eixos desselecionados.
- O comando suporta a inclinação do plano de trabalho apenas com o eixo do mandril Z.

Resumo

A maioria das funções **PLANE** (exceto **PLANE AXIAL**) permite descrever o plano de maquinagem pretendido, independentemente dos eixos rotativos que existem na máquina. Dispõe-se das seguintes possibilidades:

Softkey	Função	Parâmetros necessários	Página
SPATIAL	**SPATIAL**	Três ângulos no espaço **SPA**, **SPB**, **SPC**	380
PROJECTED	**PROJECTED**	Dois ângulos de projeção **PROPR** e **PROMIN** assim como um ângulo de rotação **ROT**	382
EULER	**EULER**	Precessão Três ângulos de Euler (**EULPR**), Nutação (**EULNU**) e Rotação (**EULROT**)	384
VECTOR	**VECTOR**	Vetor normal para a definição do plano e vetor base para a definição do plano e vetor base para a definição da direção do eixo X inclinado	386
POINTS	**POINTS**	Coordenadas de três pontos quaisquer do plano que se pretende inclinar	389
REL. SPA.	**RELATIV**	Ângulo no espaço, atuante de forma individual, incremental	391
AXIAL	**AXIAL**	Até três ângulos de eixo absolutos ou incrementais **A**, **B**, **C**	392
RESET	**DEFI-**	Restaurar a função PLANE	379

Iniciar animação

Para conhecer as diferentes possibilidades de definição de cada função **PLANE**, podem iniciar-se animações mediante softkey. Para isso, em primeiro lugar, ative o modo de animação e, em seguida, selecione a função **PLANE** desejada. Durante a animação, o comando realça a azul a softkey da função **PLANE** escolhida.

Softkey	Função
SELECC. ANIMACÃO OFF ON	Ligar o modo de animação
SPATIAL	Selecionar a animação (realçada a azul)

Definir a função PLANE

SPEC FCT

- Mostrar barra de softkeys com funções especiais

INCLINAR PLANO MECANIZ.

- Premir a softkey **INCLINAR PLANO MECANIZ.**
> O comando mostra na barra de softkeys a função **PLANE** disponível.
- Selecionar a função **PLANE**

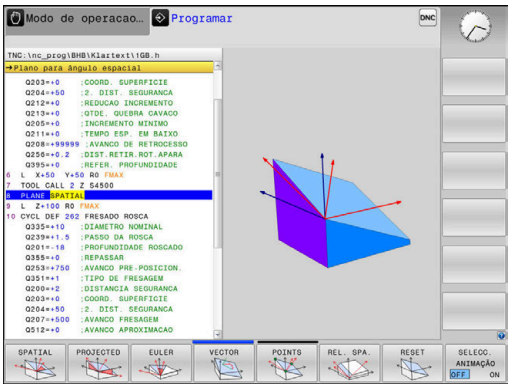

Selecionar função

- Selecionar a função pretendida por meio de softkey
> O comando continua a executar o diálogo e pede os parâmetros necessários.

Selecionar a função com a animação ativada

- Selecionar a função pretendida por meio de softkey
> O comando mostra a animação.
- Para aplicar a função ativa nesse momento, premir novamente a softkey da função ou a tecla **ENT**

Visualização de posição

Assim que uma função **PLANE** qualquer, exceto **PLANE AXIAL**, fica ativa, o comando mostra na visualização de estado suplementar o ângulo no espaço calculado.

Na visualização do curso restante (**ACTDST** e **REFDST**), durante a inclinação (modo **MOVE** ou **TURN**) o comando mostra no eixo rotativo o percurso até à posição final calculada do eixo rotativo.

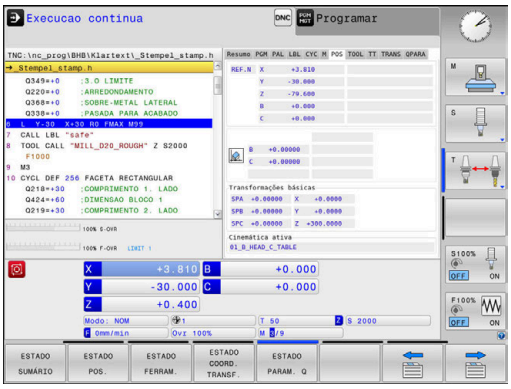

Anular a função PLANE

Exemplo

25 PLANE RESET MOVE DIST50 F1000

SPEC FCT

- Mostrar barra de softkeys com funções especiais

INCLINAR PLANO MECANIZ.

- Premir a softkey **INCLINAR PLANO MECANIZ.**
- O comando mostra na barra de softkeys as funções **PLANE** disponíveis

RESET

- Seleccionar a função para anular

MOVE

- Determinar se o comando coloca os eixos basculantes automaticamente na posição inicial (**MOVE** ou **TURN**) ou não (**STAY**)
  Mais informações: "Inclinação automática para dentro: MOVE/TURN/STAY (introdução obrigatoriamente necessária)", Página 395

END

- Premir a tecla **END**

A função **PLANE RESET** anula a inclinação ativa e os ângulos (função **PLANE** ou ciclo **19**) (ângulo = 0 e função inativa). Não é necessária uma definição múltipla.

A inclinação no modo de funcionamento **Modo de operacao manual** desativa-se através do menu ROT 3D.

Mais informações: Manual do Utilizador Preparar, testar e executar programas NC

Definir o plano de maquinagem através de ângulo sólido: PLANE SPATIAL

Aplicação

Os ângulos no espaço definem um plano de maquinagem através de até três rotações no sistema de coordenadas da peça de trabalho não inclinado (**sequência de inclinação A-B-C**).

A maioria dos utilizadores, neste caso, parte de três rotações estruturadas umas sobre as outras pela ordem inversa (**sequência de inclinação C-B-A**).

O resultado é idêntico nas duas perspetivas, como se vê na comparação seguinte.

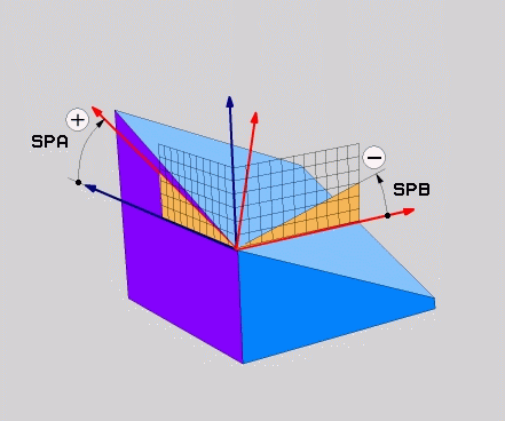

Exemplo

```
PLANE SPATIAL SPA+45 SPB+0 SPC+90 ...
```

A-B-C	C-B-A
Posição inicial A0° B0° C0° 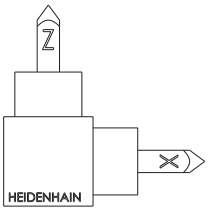	Posição inicial A0° B0° C0° 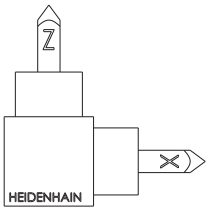
A+45° 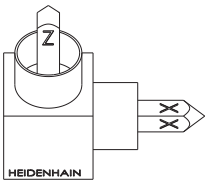	C+90° 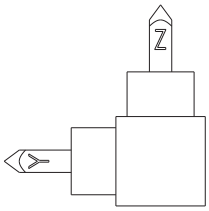
B+0° 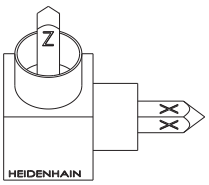	B+0° 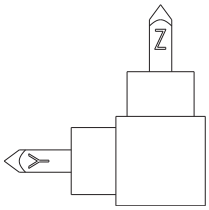
C+90° 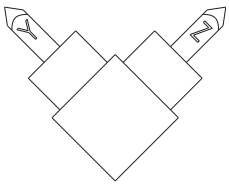	A+45° 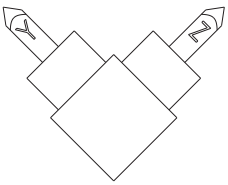

Comparação das duas sequências de inclinação:

- **Sequência de inclinação A-B-C:**
  1. Inclinação no eixo X não inclinado do sistema de coordenadas da peça de trabalho
  2. Inclinação no eixo Y não inclinado do sistema de coordenadas da peça de trabalho
  3. Inclinação em torno do eixo Z não inclinado do sistema de coordenadas da peça de trabalho
- **Sequência de inclinação C-B-A:**
  1. Inclinação em torno do eixo Z não inclinado do sistema de coordenadas da peça de trabalho
  2. Inclinação no eixo Y inclinado
  3. Inclinação no eixo X inclinado

Recomendações de programação:

- É necessário definir sempre os três ângulos no espaço **SPA**, **SPB** e **SPC**, não obstante um ou mais ângulos conterem o valor 0.
- Dependendo da máquina, o ciclo **19** requer a introdução de ângulos sólidos ou ângulos de eixo. Se a configuração (definição dos parâmetros de máquina) permitir a introdução de ângulos sólidos, a definição de ângulos é idêntica no ciclo **19** e na função **PLANE SPATIAL**.
- É possível selecionar o comportamento de posicionamento. **Mais informações:** "Determinar o comportamento de posicionamento", Página 394

Parâmetros de introdução

Exemplo

```
5 PLANE SPATIAL SPA+27 SPB+0 SPC+45 .....
```

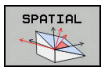

- **Ângulo sólido A?**: ângulo de rotação **SPA** no eixo X (não inclinado). Campo de introdução de -359.9999° a +359.9999°
- **Ângulo sólido B?**: ângulo de rotação **SPB** no eixo Y (não inclinado). Campo de introdução de -359.9999° a +359.9999°
- **Ângulo sólido C?**: Ângulo de rotação **SPC** no eixo Z (não inclinado). Campo de introdução de -359.9999° a +359.9999°
- Continuar com as características de posição **Mais informações:** "Determinar o comportamento de posicionamento", Página 394

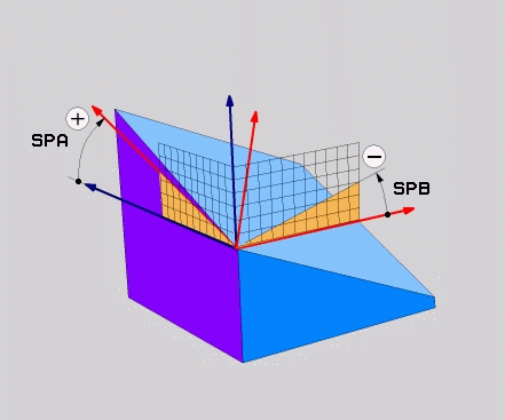

Abreviaturas utilizadas

Abreviatura	Significado
SPATIAL	Inglês **spatial** = espacial
SPA	**sp**atial **A**: rotação no eixo X (não inclinado)
SPB	**sp**atial **B**: rotação no eixo Y (não inclinado)
SPC	**sp**atial **C**: rotação no eixo Z (não inclinado)

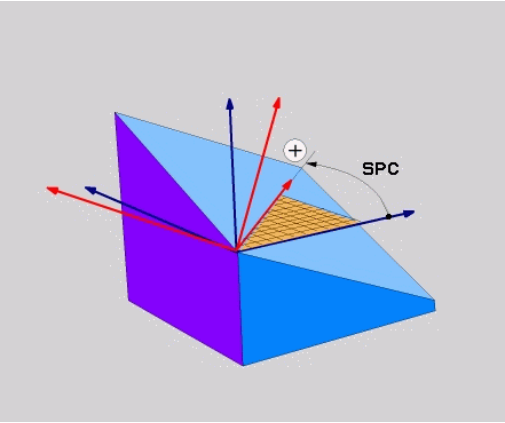

Definir o plano de maquinagem através do ângulo de projeção PLANE PROJECTED

Aplicação

Os ângulos de projeção definem um plano de maquinagem através da indicação de dois ângulos que podem determinar-se através da projeção do 1.º plano de coordenadas (Z/X no eixo de ferramenta Z) e do 2.º plano de coordenadas (Y/Z no eixo de ferramenta Z) no plano de maquinagem a definir.

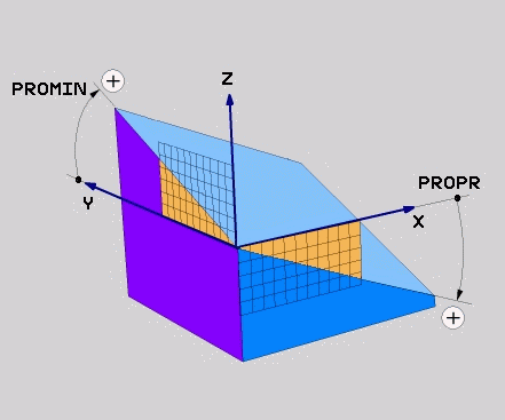

Recomendações de programação:

- Os ângulos de projeção correspondem a projeções angulares nos planos de um sistema de coordenadas perpendicular. Os ângulos nas superfícies externas da peça de trabalho são iguais aos ângulos de projeção apenas em peças de trabalho retangulares. É por isso que, nas peças de trabalho não retangulares, as indicações de ângulos no Desenho Técnico diferem frequentemente dos ângulos de projeção reais.
- É possível selecionar o comportamento de posicionamento. **Mais informações:** "Determinar o comportamento de posicionamento", Página 394

Parâmetros de introdução

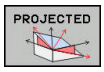

- **Âng. proj. 1 Plano de coordenadas?**: ângulo projetado do plano de maquinagem inclinado no 1.º plano de coordenadas do sistema de coordenadas não inclinado (Z/X no eixo da ferramenta Z). Campo de introdução de -89.9999° a +89.9999°. O eixo 0° é o eixo principal do plano de maquinagem ativado (para X com eixo da ferramenta Z, sentido positivo)
- **Âng. proj. 2 Plano de coordenadas?**: ângulo projetado no 2.º plano de coordenadas do sistema de coordenadas não inclinado (Y/Z no eixo da ferramenta Z). Campo de introdução de -89.9999° a +89.9999°. O eixo 0° é o eixo secundário do plano de maquinagem ativado (Y com eixo da ferramenta Z)
- **Ângulo ROT do plano Plano?**: rotação do sistema de coordenadas inclinado em torno do eixo da ferramenta inclinado (corresponde, respetivamente, a uma rotação com ciclo 10 ROTAÇÃO). Com o ângulo de rotação, pode-se determinar facilmente o sentido do eixo principal do plano de maquinagem (para X com eixo da ferramenta Z, Z com eixo da ferramenta Y). Campo de introdução de -360° a +360°.
- Continuar com as características de posição **Mais informações:** "Determinar o comportamento de posicionamento", Página 394

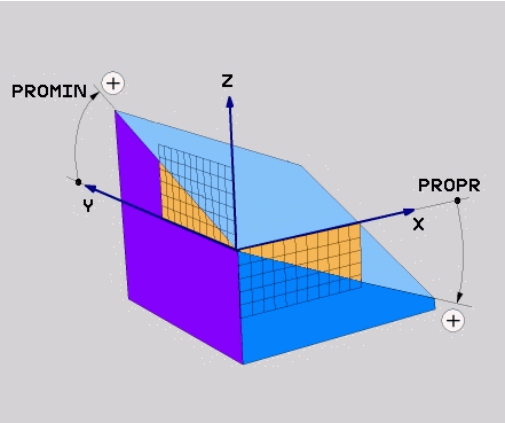

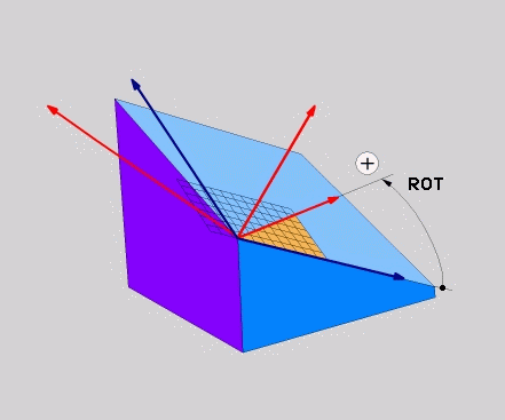

Exemplo

```
5 PLANE  PROJECTED PROPR+24  PROMIN+24 ROT+30  .....
```

Abreviaturas utilizadas:

PROJECTED	Inglês projected = projetado
PROPR	Prinzipal plane: Plano principal
PROMIN	minor plane: plano secundário
VERMELHO	Em inglês, rotation: Rotação

Definir o plano de maquinagem através do ângulo Euler: PLANE EULER

Aplicação

Os ângulos Euler definem um plano de maquinagem até três **rotações em redor do respetivo sistema de coordenadas inclinado**. Os três ângulos Euler foram definidos pelo matemático suíço Euler.

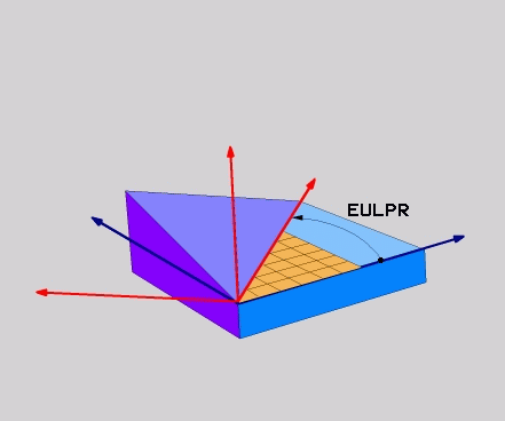

> É possível selecionar o comportamento de posicionamento.
>
> **Mais informações:** "Determinar o comportamento de posicionamento", Página 394

Parâmetros de introdução

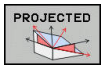

- **Ângulo rotaç. Plano de coordenadas principal?**: ângulo de rotação **EULPR** em redor do eixo Z. Ter em atenção:
  - O campo de introdução vai de -180.0000° a 180.0000°
  - Eixo 0° é o eixo X
- **Ângulo de inclinação eixo da ferramenta?**: ângulo de inclinação **EULNUT** do sistema de coordenadas em redor do eixo X rodado por meio do ângulo de precessão. Ter em atenção:
  - O campo de introdução vai de 0° a 180.0000°
  - O eixo 0° é o eixo Z
- **Ângulo ROT do plano Plano?**:rotação **EULROT** do sistema de coordenadas inclinado em redor do eixo inclinado (corresponde respetivamente a uma rotação com ciclo 10 ROTAÇÃO). Com o ângulo de rotação, pode-se determinar facilmente o sentido do eixo X no plano de maquinagem inclinado. Ter em atenção:
  - O campo de introdução vai de 0° a 360,0000°
  - Eixo 0° é o eixo X
- Continuar com as características de posição **Mais informações:** "Determinar o comportamento de posicionamento", Página 394

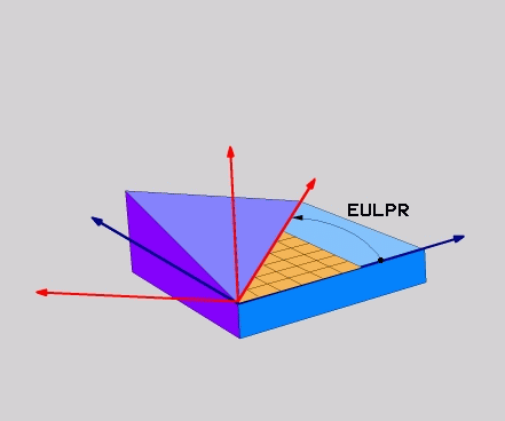

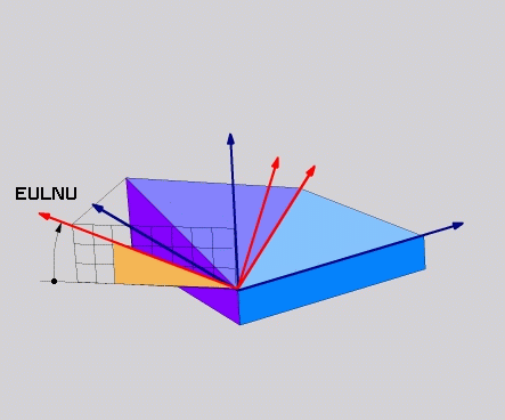

Exemplo

```
5 PLANE EULER EULPR45 EULNU20 EULROT22 .....
```

Abreviaturas utilizadas

Abreviatura	Significado
EULER	Matemático suíço, que definiu o ângulo chamado de Euler
EULPR	Ângulo de **Pr**ecessão: ângulo que descreve a rotação do sistema de coordenadas em redor do eixo Z
EULNU	Ângulo de **Nu**tação: ângulo que descreve a rotação do sistema de coordenadas em redor do eixo X rodado por meio do ângulo de precisão
EULROT	Ângulo de **Rot**ação: ângulo que descreve a rotação do sistema de coordenadas inclinado, em redor do eixo Z inclinado

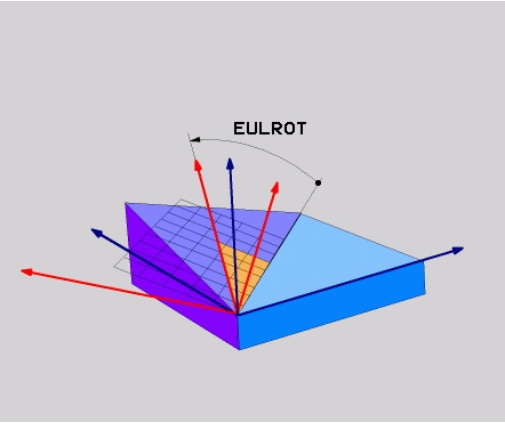

Definir o plano de maquinagem através de dois vetores: PLANE VECTOR

Aplicação

Pode-se utilizar a definição de um plano de maquinagem por meio de **dois vetores**, se o seu sistema CAD puder calcular o vetor base e o vetor normal do plano de maquinagem inclinado. Não é necessária uma introdução normalizada. O comando calcula a normalização internamente para que possa introduzir valores entre -9.999999 e +9.999999 .

O vetor base necessário para a definição do plano de maquinagem é definido pelos componentes **BX**, **BY** e **BZ**. O vetor normal é definido pelos componentes **NX**, **NY** e **NZ**.

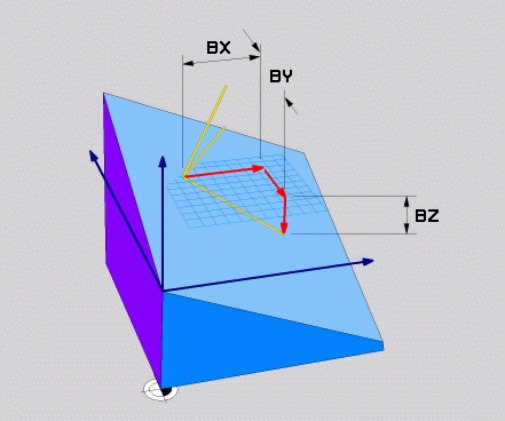

Recomendações de programação:

- O comando calcula internamente, a partir dos valores que introduziu, respectivamente os vectores normalizados.
- O vetor normal define a inclinação e o alinhamento do plano de maquinagem. O vetor de base determina a orientação do eixo principal X no plano de maquinagem definido. Para que a definição do plano de maquinagem seja inequívoca, os vetores devem ser programados perpendicularmente um ao outro. O comportamento do comando em caso de vetores não perpendiculares é definido pelo fabricante da máquina.
- O vetor normal não pode ser programado demasiado curto, p. ex., todos os componentes de direção com o valor 0 ou também 0.0000001. Neste caso, o comando não consegue definir a inclinação. O processamento é cancelado com uma mensagem de erro. Este comportamento não depende da configuração dos parâmetros de máquina.
- É possível selecionar o comportamento de posicionamento. **Mais informações:** "Determinar o comportamento de posicionamento", Página 394

Consulte o manual da sua máquina!

O fabricante da máquina configura o comportamento do comando com vetores não perpendiculares.

Em alternativa à mensagem de erro padrão, o comando corrige (ou substitui) o vetor de base não perpendicular. O comando não modifica o vetor normal nessa operação.

Comportamento de correção padrão do comando em caso de vetor de base não perpendicular:

- o vetor de base é projetado ao longo do vetor normal no plano de maquinagem (definido pelo vetor normal)

Comportamento de correção do comando em caso de vetor de base não perpendicular e, adicionalmente, demasiado curto, paralelo ou antiparalelo ao vetor normal:

- se o vetor normal não possuir uma parte X, o vetor de base corresponde ao eixo X original
- se o vetor normal não possuir uma parte Y, o vetor de base corresponde ao eixo Y original

Parâmetros de introdução

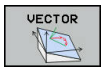

- **Vetor base componente X?**: componente X **BX** do vetor base B. Campo de introdução: -9.9999999 a +9.9999999
- **Vetor base componente Y?**: componente Y **BY** do vetor base B. Campo de introdução: -9.9999999 a +9.9999999
- **Vetor base componente Z?**: componente Z **BZ** do vetor base B. Campo de introdução: -9.9999999 a +9.9999999
- **Vetor normal componente X?**: componente X **NX** do vetor normal N. Campo de introdução: -9.9999999 a +9.9999999
- **Vetor normal componente Y?**: componente Y **NY** do vetor normal N. Campo de introdução: -9.9999999 a +9.9999999
- **Vetor normal componente Z?**: componente Z **NZ** do vetor normal N. Campo de introdução: -9.9999999 a +9.9999999
- Continuar com as características de posição **Mais informações:** "Determinar o comportamento de posicionamento", Página 394

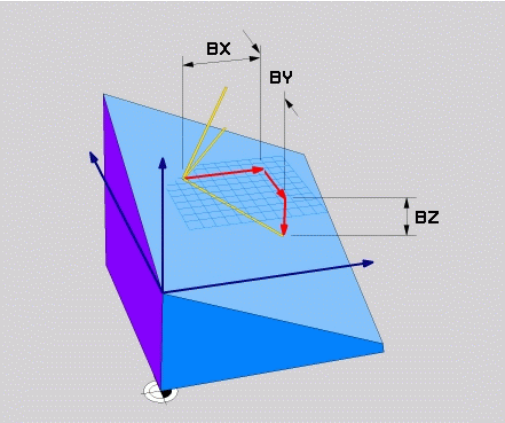

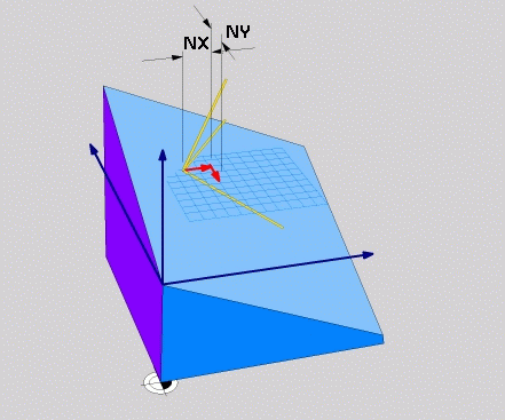

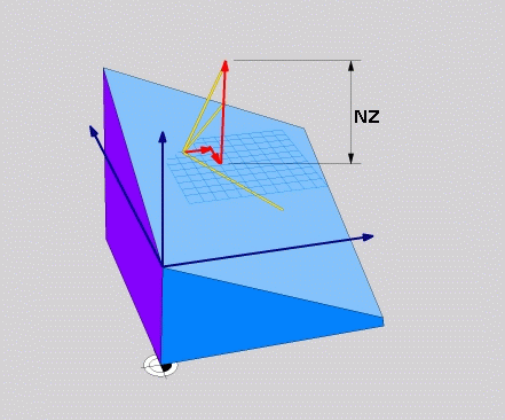

Exemplo

```
5 PLANE  VECTOR BX0.8  BY-0.4 BZ-0.42  NX0.2 NY0.2 NZ0.92 ..
```

Abreviaturas utilizadas

Abreviatura	Significado
VECTOR	Inglês vector = vetor
BX, BY, BZ	Vetor **B**ase: componentes **X**, **Y** e **Z**
NX, NY, NZ	Vetor **N**ormal: componentes **X**, **Y** e **Z**

Definir o plano de maquinagem através de três pontos: PLANE POINTS

Aplicação

Pode definir claramente um plano de maquinagem, indicando **três pontos P1 a P3 quaisquer deste plano**. Esta possibilidade realiza-se na função **PLANE POINTS**.

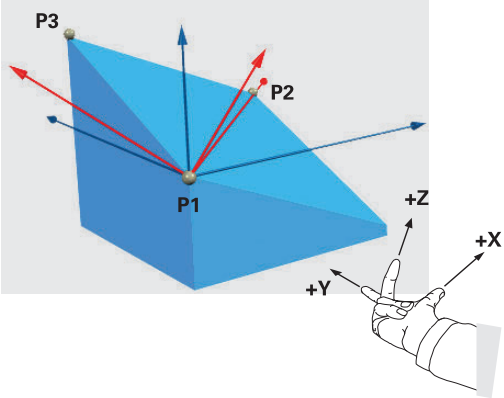

Recomendações de programação:

- Os três pontos definem a inclinação e o alinhamento do plano. O comando não altera a posição do ponto zero ativo com **PLANE POINTS**.
- O ponto 1 e o ponto 2 determinam a orientação do eixo principal X inclinado (com eixo da ferramenta Z).
- O ponto 3 define a inclinação do plano de maquinagem inclinado. A orientação do eixo Y, dado que este se encontra perpendicular ao eixo principal X, tem lugar no plano de maquinagem definido. A posição do ponto 3 determina, igualmente, a orientação do eixo da ferramenta e, consequentemente, o alinhamento do plano de maquinagem. De modo a que o eixo positivo da ferramenta aponte para longe da peça de trabalho, o ponto 3 deve encontrar-se acima da linha de ligação entre o ponto 1 e o ponto 2 (regra da mão direita).
- É possível selecionar o comportamento de posicionamento. **Mais informações:** "Determinar o comportamento de posicionamento", Página 394

Parâmetros de introdução

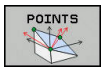

- **Coordenada X do 1.º ponto do plano?**: coordenada X **P1X** do 1.º ponto do plano
- **Coordenada Y do 1.º ponto do plano?**: coordenada Y **P1Y** do 1.º ponto do plano
- **Coordenada Z do 1.º ponto do plano?**: coordenada Z **P1Z** do 1.º ponto do plano
- **Coordenada X do 2.º ponto do plano?**: coordenada X **P2X** do 2.º ponto do plano
- **Coordenada Y do 2.º ponto do plano?**: coordenada Y **P2Y** do 2.º ponto do plano
- **Coordenada Z do 2.º ponto do plano?**: coordenada Z **P2Z** do 2.º ponto do plano
- **Coordenada X do 3.º ponto do plano?**: coordenada X **P3X** do 3.º ponto do plano
- **Coordenada Y do 3.º ponto do plano?**: coordenada Y **P3Y** do 3.º ponto do plano
- **Coordenada Z do 3.º ponto do plano?**: coordenada Z **P3Z** do 3.º ponto do plano
- Continuar com as características de posição **Mais informações:** "Determinar o comportamento de posicionamento", Página 394

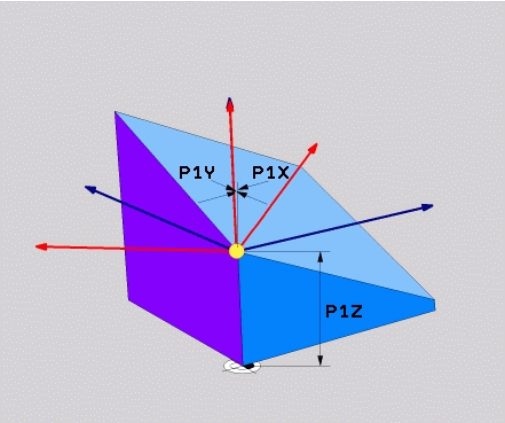

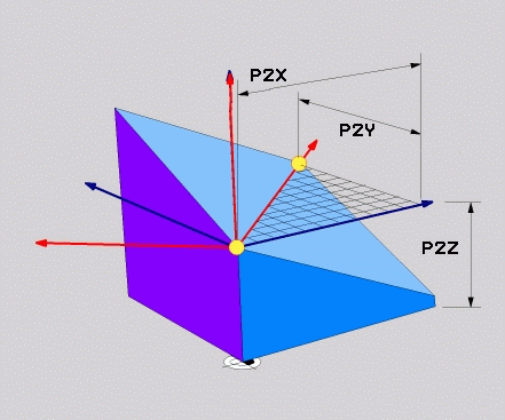

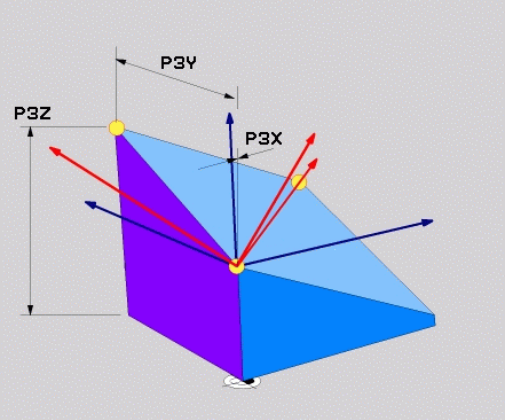

Exemplo

```
5 PLANE  POINTS P1X+0  P1Y+0 P1Z+20  P2X+30 P2Y+31  P2Z+20
    P3X+0 P3Y+41  P3Z+32.5 .....
```

Abreviaturas utilizadas

Abreviatura	Significado
POINTS	Inglês **points** = pontos

Definir plano de maquinagem por meio de um único ângulo sólido incremental: PLANE RELATIV

Aplicação

Utiliza-se o ângulo no espaço relativo, quando se pretende inclinar um plano de maquinagem inclinado, já ativado por meio de **mais uma rotação**. Exemplo 45° aplicar chanfro num plano inclinado.

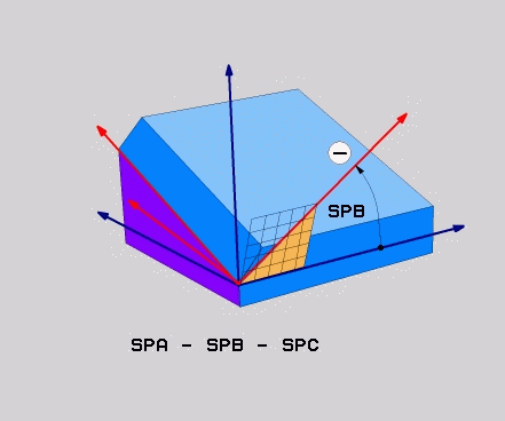

Recomendações de programação:

- O ângulo definido refere-se sempre ao plano de maquinagem ativo, independentemente da função de inclinação utilizada anteriormente.
- Pode programar consecutivamente quantas funções **PLANE RELATIV** quiser.
- Se, após uma função **PLANE RELATIV**, desejar anular a inclinação do plano de maquinagem ativo anteriormente, defina a mesma função **PLANE RELATIV** com sinal contrário.
- Se utilizar **PLANE RELATIV** sem inclinações prévias, **PLANE RELATIV** atua diretamente no sistema de coordenadas da peça de trabalho. Neste caso, inclina-se o plano de maquinagem original pelo ângulo sólido definido da função **PLANE RELATIV**.
- É possível selecionar o comportamento de posicionamento. **Mais informações:** "Determinar o comportamento de posicionamento", Página 394

Parâmetros de introdução

- **Ângulo incremental?**: ângulo no espaço em que se pretende continuar a inclinar o plano de maquinagem ativado. Selecionar por softkey o eixo em redor do qual se pretende inclinar. Campo de introdução: de -359,9999° a +359,9999°
- Continuar com as características de posição **Mais informações:** "Determinar o comportamento de posicionamento", Página 394

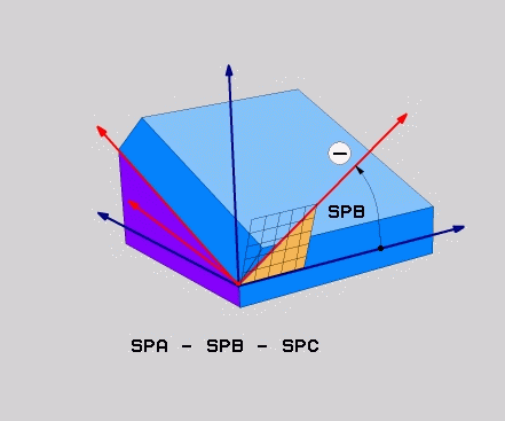

Exemplo

```
5 PLANE  RELATIV SPB-45  .....
```

Abreviaturas utilizadas

Abreviatura	Significado
RELATIV	Inglês **relative** = referente a

Plano de maquinagem através do ângulo de eixo PLANE AXIAL

Aplicação

A função **PLANE AXIAL** define tanto a inclinação e o alinhamento do plano de maquinagem, como também as coordenadas nominais dos eixos de rotação.

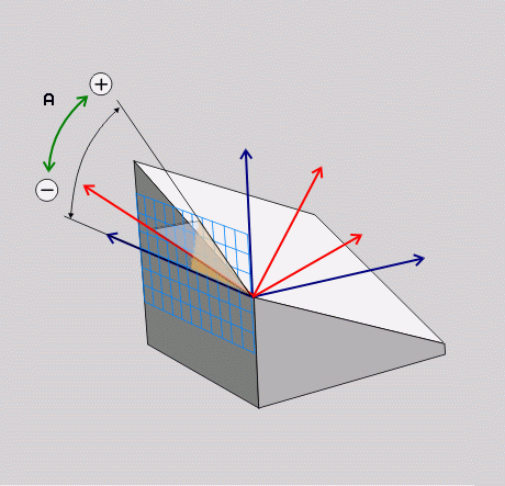

PLANE AXIAL também pode ser utilizada em conexão com um só eixo rotativo.

A introdução de coordenadas nominais (introdução do ângulo do eixo) oferece a vantagem de uma situação de inclinação definida inequivocamente através de posições de eixo predefinidas. Muitas vezes, as introduções de ângulos sólidos sem definições adicionais possuem várias soluções matemáticas. Sem a utilização de um sistema CAM, a introdução do ângulo do eixo é realizável, frequentemente, apenas em conexão com eixos rotativos colocados perpendicularmente.

Consulte o manual da sua máquina!

Se a sua máquina permitir definições de ângulo sólido, após **PLANE AXIAL**, também pode continuar a programar com **PLANE RELATIV**.

Recomendações de programação:

- Os ângulos de eixo devem corresponder aos eixos existentes na máquina. Se forem programados ângulos de eixo para eixos rotativos não existentes, o comando emite uma mensagem de erro.
- Anule a função **PLANE AXIAL** através da função **PLANE RESET**. A introdução de 0 anula apenas o ângulo de eixo, mas não desativa a função de inclinação.
- Os ângulos de eixo da função **PLANE AXIAL** atuam de forma modal. Ao programar um ângulo de eixo incremental, o comando adiciona este valor ao ângulo de eixo atualmente atuante. Caso se programem dois eixos rotativos diferentes em duas funções **PLANE AXIAL** consecutivas, o novo plano de maquinagem surge dos dois ângulos de eixo definidos.
- As funções **SYM** (**SEQ**), **TABLE ROT** e **COORD ROT** não têm qualquer efeito quando ligadas a **PLANE AXIAL**.
- A função **PLANE AXIAL** não calcula a rotação básica.

Parâmetros de introdução

Exemplo

```
5 PLANE  AXIAL B-45  .....
```

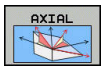

- **Ângulo do eixo A?**: Ângulo do eixo, **sobre o qual** o eixo A deve ser inclinado. Se foram introduzidos valores incrementais, o ângulo deve continuar a ser inclinado, **em volta** do eixo A da posição atual. Campo de introdução: -99999.9999° a +99999.9999°
- **Ângulo do eixo B?**: Ângulo do eixo, **sobre o qual** o eixo B deve ser inclinado. Se foram introduzidos valores incrementais, o ângulo deve continuar a ser inclinado, **em volta** do eixo B da posição atual. Campo de introdução: -99999.9999° a +99999.9999°
- **Ângulo do eixo C?**: Ângulo do eixo, **sobre o qual** o eixo C deve ser inclinado. Se foram introduzidos valores incrementais, o ângulo deve continuar a ser inclinado, **em volta** do eixo C da posição atual. Campo de introdução: -99999.9999° a +99999.9999°
- Continuar com as características de posição **Mais informações:** "Determinar o comportamento de posicionamento", Página 394

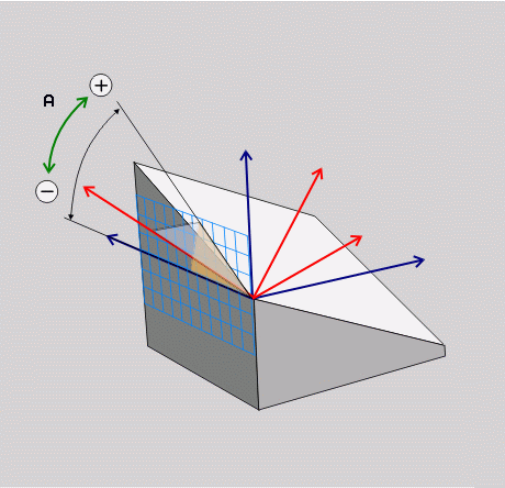

Abreviaturas utilizadas

Abreviatura	Significado
AXIAL	Inglês **axial** = forma do eixo

Determinar o comportamento de posicionamento

Resumo

Independentemente da função PLANE que se utiliza para definir o plano de maquinagem inclinado, estão sempre disponíveis as seguintes funções para o comportamento de posição:

- Inclinação automática
- Seleção de possibilidades de inclinação alternativas (não com **PLANE AXIAL**)
- Seleção do tipo de transformação (não com **PLANE AXIAL**)

AVISO

Atenção, perigo de colisão!

O ciclo **8 ESPELHAMENTO** pode atuar de diferentes formas juntamente com a função **Inclinar plano de trabalho**. Neste caso, são decisivos a sequência de programação, os eixos espelhados e a função de inclinação utilizada. Durante o processo de inclinação e a maquinagem seguinte, existe perigo de colisão!

- ▶ Verificar o desenvolvimento e as posições mediante a simulação gráfica
- ▶ Testar o programa NC ou a secção de programa **Execucao passo a passo** com cuidado

Exemplos

1. Ciclo **8 ESPELHAMENTO** programado antes da função de inclinação sem eixos rotativos:
   - A inclinação da função **PLANE** utilizada (exceto **PLANE AXIAL**) é espelhada
   - O espelhamento atua após a inclinação com **PLANE AXIAL** ou o ciclo **19**
2. Ciclo **8 ESPELHAMENTO** programado antes da função de inclinação com um eixo rotativo:
   - O eixo rotativo espelhado não tem efeito na inclinação da função **PLANE** utilizada, é espelhado unicamente o movimento do eixo rotativo

Inclinação automática para dentro: MOVE/TURN/STAY (introdução obrigatoriamente necessária)

Depois de se terem introduzido todos os parâmetros para a definição de plano, é necessário determinar nos valores de eixos calculados, como devem ser inclinados os eixos rotativos:

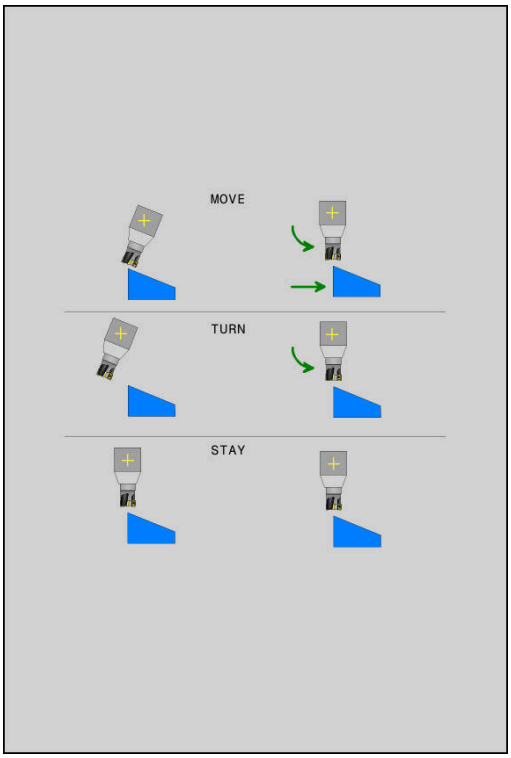

MOVE

- ▶ A função PLANE deve inclinar os eixos rotativos automaticamente de acordo com os valores de eixos calculados, na qual a posição relativa entre peça de trabalho e ferramenta não se altera.
- > O comando executa um movimento compensatório nos eixos lineares

TURN

- ▶ A função PLANE deve inclinar os eixos rotativos automaticamente de acordo com os valores de eixos calculados, na qual apenas os eixos rotativos são posicionados.
- > O comando **não** executa nenhum movimento compensatório nos eixos lineares

STAY

- ▶ Inclina os eixos rotativos num bloco de posição seguinte e separado

Se se tiver selecionado a opção **MOVE** (a função **PLANE** deve inclinar-se automaticamente com movimento de compensação), é preciso ainda definir os dois seguintes parâmetros **Distância do ponto de rotação da extremidade da ferramenta** e **Avanço? F=**.

Se se tiver selecionado a opção **TURN** (a função **PLANE** deve inclinar-se automaticamente sem movimento de compensação), é preciso ainda definir o seguinte parâmetro **Avanço? F=**.

Em alternativa a um avanço definido diretamente por valor numérico **F**, o movimento de inclinação poderá ser executado também com **FMAX** (marcha rápida) ou **FAUTO** (avanço a partir do bloco **TOOL CALL**).

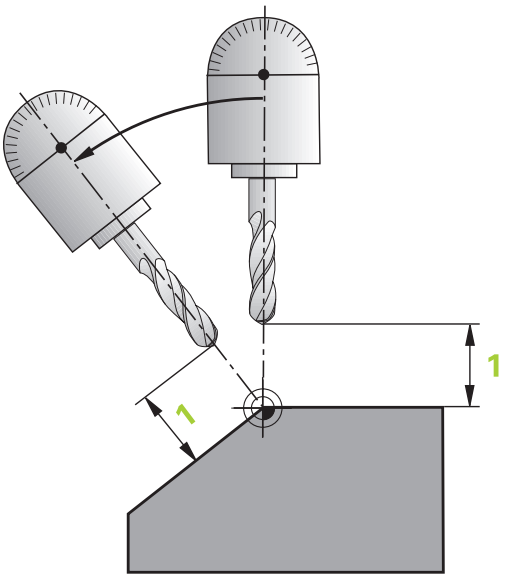

> Se utilizar a função **PLANE** em ligação com **STAY**, então deverá inclinar os eixos de rotação num bloco de posicionamento separado segundo a função **PLANE**.

- ▶ **Distância do ponto de rotação à extremidade da ferramenta** (incremental): Por meio do parâmetro **DIST**, determina-se o ponto de rotação do movimento de inclinação para dentro, referente à posição atual da extremidade da ferramenta.
  - ■ Quando a ferramenta, antes da inclinação, se encontra na distância à peça de trabalho indicada , a ferramenta encontra-se também, depois da inclinação, visto relativamente na mesma posição (figura no centro, à direita, **1** = DIST)
  - ■ Quando a ferramenta, antes da inclinação, não se encontra na distância à peça de trabalho indicada, a ferramenta, depois da inclinação, encontra-se, visto relativamente, deslocada para a posição original (figura em baixo, à direita, **1** = DIST)
- > O comando roda a ferramenta (a mesa) em redor da extremidade da ferramenta.

- **Avanço? F=**: velocidade da trajetória a que se pretende inclinar a ferramenta
- **Comprimento de retração no eixo da ferramenta?**: curso de retração **MB**, atua de forma incremental desde a posição de ferramenta atual na direção do eixo de ferramenta ativo a que o comando aproxima **antes do processo de inclinação**. **MB MAX** desloca a ferramenta até pouco antes do interruptor limite de software

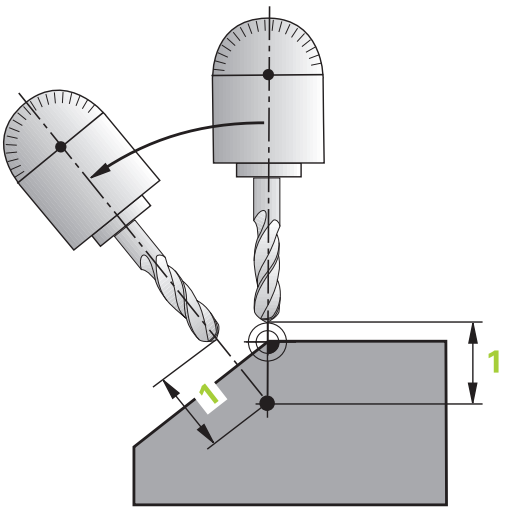

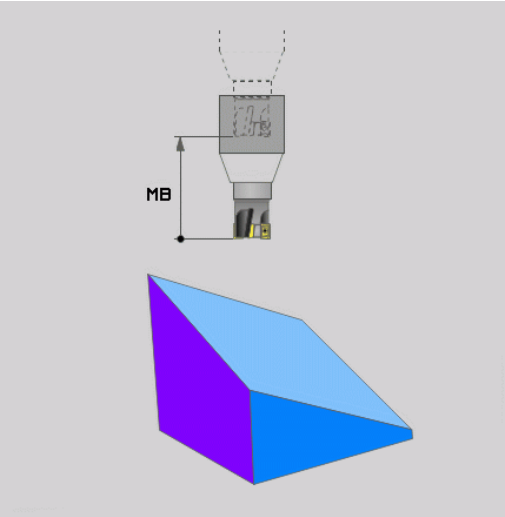

Inclinar eixos rotativos num bloco NC separado

Se quiser alinhar os eixos rotativos num bloco de posicionamento separado (selecionada a opção **STAY**), proceda da seguinte forma:

AVISO

Atenção, perigo de colisão!

O comando não realiza uma verificação de colisão automática entre a ferramenta e a peça de trabalho. Em caso de posicionamento prévio incorreto ou ausente antes da inclinação, existe perigo de colisão durante o movimento de inclinação!

- Programar uma posição segura antes da inclinação
- Testar o programa NC ou a secção de programa **Execucao passo a passo** com cuidado

- Selecionar uma função **PLANE** qualquer; definir alinhamento automático com **STAY**. Na execução, o comando calcula os valores de posição dos eixos rotativos existentes na sua máquina e deposita-os nos parâmetros de sistema Q120 (eixo A), Q121 (eixo B) e Q122 (eixo C)
- Definir bloco de posição com os valores angulares calculados pelo comando

Exemplo: alinhar a máquina com mesa rotativa C e mesa basculante A num ângulo sólido B+45°

...	
12 L Z+250 R0 FMAX	Posicionar na altura segura
13 PLANE SPATIAL SPA+0 SPB+45 SPC+0 STAY	Definir e ativar função PLANE
14 L A+Q120 C+Q122 F2000	Posicionar eixo rotativo com os valores calculados pelo comando
...	Definir maquinagem no plano inclinado

Seleção de possibilidades de inclinação alternativas: SYM (SEQ) +/– (introdução opcional)

A partir da posição do plano de maquinagem definida por si, o comando tem que calcular a respectiva posição adequada dos eixos rotativos existentes na sua máquina. Em regra, obtêm-se sempre duas possibilidades de solução.

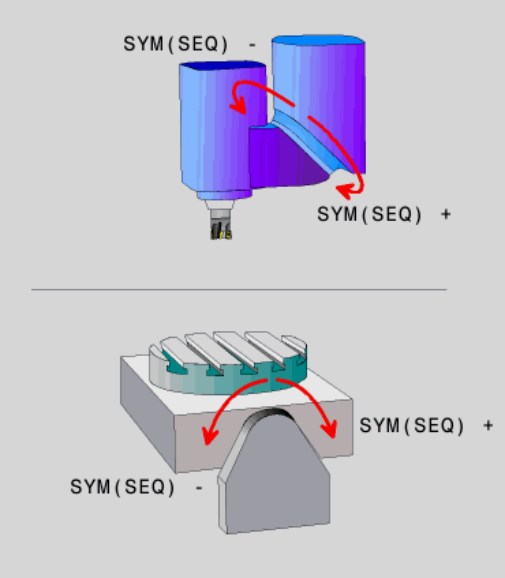

Para selecionar uma das possibilidades de solução viáveis, o comando oferece duas variantes de **SYM** e **SEQ**. As variantes selecionam-se por meio das softkeys. **SYM** é a variante padrão.

SEQ parte da posição inicial (0°) do eixo mestre. O eixo mestre é o primeiro eixo rotativo a contar da ferramenta ou o último eixo rotativo a contar da mesa (dependendo da configuração da máquina). Quando as duas possibilidades de solução se encontram numa área positiva ou negativa, o comando aplica automaticamente a solução mais próxima (percurso mais curto). Se necessitar da segunda possibilidade de solução, tem de pré-posicionar o eixo mestre antes de inclinar o plano de maquinagem (na área da segunda possibilidade de solução) ou de trabalhar com **SYM**.

SYM, ao contrário de **SEQ**, utiliza o ponto de simetria do eixo mestre como referência. Cada eixo mestre dispõe de duas posições de simetria, que estão a uma distância de 180° uma da outra (por vezes, apenas uma posição de simetria na margem de deslocação).

O ponto de simetria determina-se da seguinte forma:

- Executar **PLANE SPATIAL** com um ângulo sólido qualquer e **SYM+**
- Guardar o ângulo axial do eixo mestre num parâmetro Q, p. ex., -100
- Repetir a função **PLANE SPATIAL** com **SYM-**
- Guardar o ângulo axial do eixo mestre num parâmetro Q, p. ex., -80
- Estabelecer o valor médio, p. ex., -90

O valor médio corresponde ao ponto de simetria.

Referência para SEQ	Referência para SYM
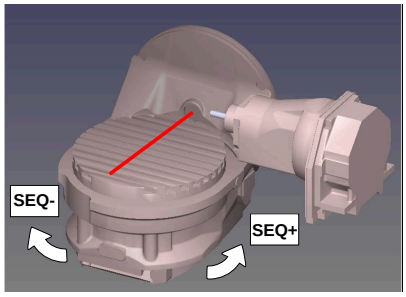	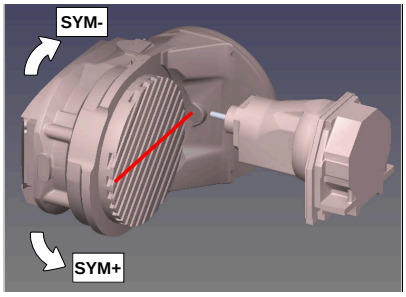

Com a função **SYM**, seleciona-se uma das possibilidades de solução referida ao ponto de simetria do eixo mestre:

- **SYM+** posiciona o eixo mestre no semiespaço positivo partindo do ponto de simetria
- **SYM-** posiciona o eixo mestre no semiespaço negativo partindo do ponto de simetria

Com a função **SEQ**, seleciona-se uma das possibilidades de solução referida à posição inicial do eixo mestre:

- **SEQ+** posiciona o eixo mestre na área de inclinação positiva partindo da posição inicial
- **SEQ-** posiciona o eixo mestre na área de inclinação negativa partindo da posição inicial

Se a solução escolhida por meio de **SYM** (**SEQ**) não estiver na margem de deslocação da máquina, o comando emite a mensagem de erro **Ângulo não permitido**.

> Utilizada com **PLANE AXIAL**, a função **SYM** (**SEQ**) não tem qualquer efeito.

Se não se definir **SYM** (**SEQ**), o comando determina a solução da seguinte forma:

1. Determinar se ambas as possibilidades de solução se encontram na margem de deslocação dos eixos rotativos
2. Duas possibilidades de solução: partindo da posição atual dos eixos rotativos, selecionar a variante de solução com o percurso mais curto
3. Uma possibilidade de solução: selecionar a única solução
4. Nenhuma possibilidade de solução: emitir a mensagem de erro **Ângulo não permitido**

Exemplo de uma máquina com mesa rotativa C e mesa basculante A. Função programada: PLANE SPATIAL SPA+0 SPB +45 SPC+0

Interruptor limite	Posição inicial	SYM = SEQ	Resultado posição de eixo
Sem função	A+0, C+0	não progr.	A+45, C+90
Sem função	A+0, C+0	+	A+45, C+90
Sem função	A+0, C+0	–	A–45, C–90
Sem função	A+0, C-105	não progr.	A–45, C–90
Sem função	A+0, C-105	+	A+45, C+90
Sem função	A+0, C-105	–	A–45, C–90
–90 < A < +10	A+0, C+0	não progr.	A–45, C–90
–90 < A < +10	A+0, C+0	+	Mensagem de erro
–90 < A < +10	A+0, C+0	-	A–45, C–90

Exemplo de uma máquina com mesa rotativa B e mesa basculante A (interruptor limite A +180 e -100). Função programada: PLANE SPATIAL SPA-45 SPB+0 SPC+0

SYM	SEQ	Resultado posição de eixo	Vista de cinemática
+		A-45, B+0	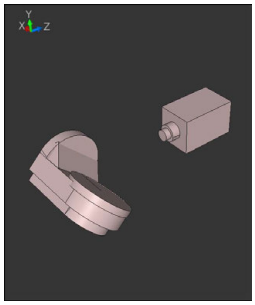
-		Mensagem de erro	**Nenhuma solução na área limitada**
	+	Mensagem de erro	**Nenhuma solução na área limitada**
	-	A-45, B+0	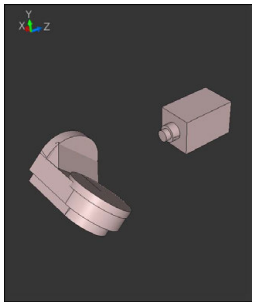

A posição do ponto de simetria depende da cinemática. Se a cinemática for modificada (p. ex., com uma troca de cabeça), a posição do ponto de simetria altera-se.

Dependendo da cinemática, a direção de rotação positiva de **SYM** não corresponde à direção de rotação positiva de **SEQ**. Por isso, determine em cada máquina a posição do ponto de simetria e a direção de rotação de **SYM** antes da programação.

Seleção do modo de transformação (introdução opcional)

Os modos de transformação **COORD ROT** e **TABLE ROT** influenciam a orientação do sistema de coordenadas do plano de maquinagem através da posição axial do chamado eixo rotativo livre.

Um eixo rotativo qualquer torna-se um eixo rotativo livre com a seguinte disposição:

- o eixo rotativo não tem efeito na colocação da ferramenta, dado que o eixo de rotação e o eixo da ferramenta estão paralelos na situação de inclinação
- o eixo rotativo é o primeiro eixo rotativo na cadeia cinemática que parte da peça de trabalho

Desta forma, o efeito dos modos de transformação **COORD ROT** e **TABLE ROT** depende do ângulo sólido programado e da cinemática da máquina.

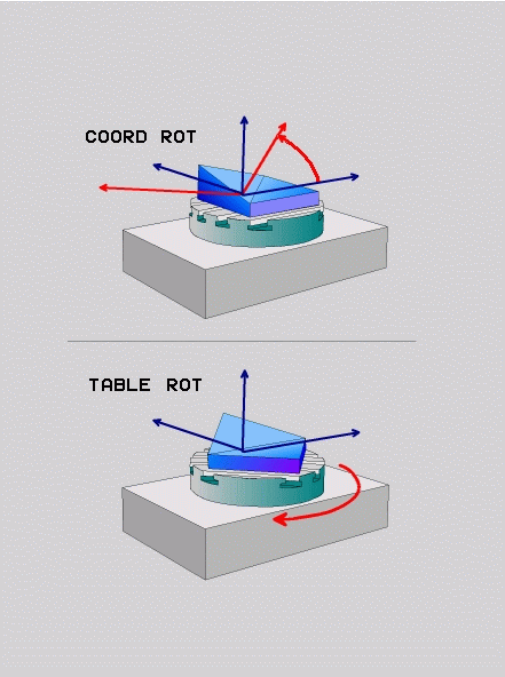

Recomendações de programação:

- Se, numa situação de inclinação, não ocorrer nenhum eixo rotativo livre, os modos de transformação **COORD ROT** e **TABLE ROT** não produzem efeito
- Na função **PLANE AXIAL**, os modos de transformação **COORD ROT** e**TABLE ROT** não produzem efeito

Efeito com um eixo rotativo livre

Avisos sobre a programação

- Para o comportamento de posicionamento através dos modos de transformação **COORD ROT** e **TABLE ROT** é irrelevante se o eixo rotativo livre é um eixo de mesa ou de cabeça
- A posição axial do eixo rotativo livre resultante depende, entre outras coisas, de uma rotação básica ativa
- A orientação do sistema de coordenadas do plano de maquinagem depende, além disso, de uma rotação programada, p. ex., com a ajuda do ciclo 10 **ROTACAO**

Softkey	Atuação
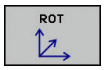	**COORD ROT**: > O comando posiciona o eixo rotativo livre em 0 > O comando orienta o sistema de coordenadas do plano de maquinagem de acordo com o ângulo sólido programado
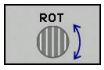	**TABLE ROT** com ■ SPA **e** SPB **igual a** 0 ■ SPC **igual ou diferente de** 0 > O comando orienta o eixo rotativo livre de acordo com o ângulo sólido programado > O comando orienta o sistema de coordenadas do plano de maquinagem de acordo com o sistema de coordenadas básico **TABLE ROT** com ■ **Pelo menos** SPA **ou** SPB **diferente de** 0 ■ SPC **igual ou diferente de** 0 > O comando não posiciona o eixo rotativo livre, a posição antes da inclinação do plano de maquinagem mantém-se > Como a peça de trabalho não foi posicionada conjuntamente, o comando orienta o sistema de coordenadas do plano de maquinagem de acordo com o ângulo sólido programado

Se não tiver sido selecionado nenhum modo de transformação, para as funções **PLANE**, o comando aplica o modo de transformação **COORD ROT**

Exemplo

O exemplo seguinte mostra o efeito do modo de transformação **TABLE ROT** em conexão com um eixo rotativo livre.

...	
6 L B+45 R0 FMAX	Pré-posicionar eixo rotativo
7 PLANE SPATIAL SPA-90 SPB+20 SPC+0 TURN F5000 TABLE ROT	Inclinação do plano de maquinagem
...	

Origem	A = 0, B = 45	A = -90, B = 45
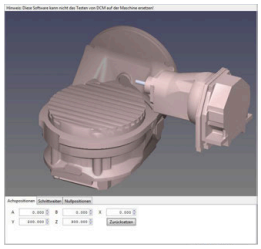	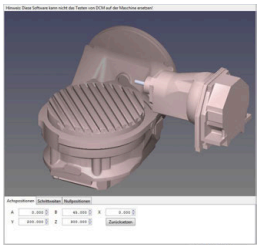	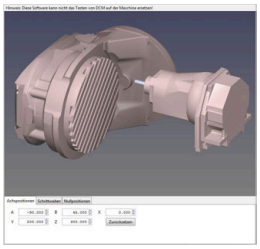

- O comando posiciona o eixo B sobre o ângulo de eixo B+45
- Na situação de inclinação programada com SPA-90, o eixo B torna-se um eixo rotativo livre
- O comando não posiciona o eixo rotativo livre, a posição do eixo B antes da inclinação do plano de maquinagem mantém-se
- Como a peça de trabalho não foi posicionada conjuntamente, o comando orienta o sistema de coordenadas do plano de maquinagem de acordo com o ângulo sólido programado SPB +20

Inclinar plano de maquinagem sem eixos rotativos

Consulte o manual da sua máquina!

Esta função deve ser ativada e ajustada pelo fabricante da máquina.

O fabricante da máquina deve ter em consideração na descrição da cinemática o ângulo exato, p. ex., de uma cabeça angular instalada.

Também é possível alinhar o plano de maquinagem programado perpendicularmente à ferramenta sem eixos rotativos, p. ex., para ajustar o plano de maquinagem a uma cabeça angular instalada.

A função **PLANE SPATIAL** e o comportamento de posicionamento **STAY** permitem inclinar o plano de maquinagem no ângulo indicado pelo fabricante da máquina.

Exemplo de uma cabeça angular instalada com direção de ferramenta fixa Y:

Exemplo

```
TOOL CALL 5 Z S4500
PLANE SPATIAL SPA+0 SPB-90 SPC+0 STAY
```

O ângulo de inclinação deve ajustar-se exatamente ao ângulo da ferramenta, caso contrário o comando emite uma mensagem de erro.

11.3 Funções auxiliares para eixos rotativos

Avanço em mm/min em eixos rotativos A, B, C: M116 (Opção #8)

Comportamento standard

O comando interpreta o avanço programado num eixo rotativo em graus/min (em programas em MM e também em programas em Polegadas). Portanto, o avanço de trajetória depende da distância do ponto central da ferramenta ao centro do eixo rotativo.

Quanto maior for a distância, maior é o avanço de trajetória.

Avanço em mm/min em eixos rotativos com M116

Consulte o manual da sua máquina!

A geometria da máquina deve ser determinada pelo fabricante da máquina na descrição de cinemática.

Recomendações de programação:

- A função **M116** pode ser utilizada com eixos de mesa e de cabeça.
- A função **M116** também atua com a função **Inclinar plano de trabalho** ativa.
- A combinação das funções **M128** ou **TCPM** com **M116** não é possível. Se se desejar ativar **M116** para um eixo com a função **M128** ou **TCPM** ativa, é necessário desativar indiretamente o movimento de compensação para este eixo com a função **M138**. Indiretamente porque, com **M138**, é indicado o eixo em que atua a função **M128** ou **TCPM**. Dessa maneira, **M116** atua automaticamente no eixo não selecionado com **M138**.
  Mais informações: "Seleção de eixos basculantes: M138", Página 408
- Sem as funções **M128** ou **TCPM**, **M116** também pode atuar simultaneamente em dois eixos rotativos.

O comando interpreta o avanço programado num eixo rotativo em mm/min (ou 1/10 poleg/min). Assim, o comando calcula em cada início de bloco o avanço para esse bloco NC. O avanço num eixo rotativo não se modifica enquanto o bloco NC é executado, mesmo quando a ferramenta se dirige ao centro do eixo rotativo.

Atuação

M116 atua no plano de maquinagem. **M116** anula-se com **M117**. **M116** também deixa de atuar no fim do programa.

M116 fica atuante no início do bloco.

Deslocar os eixos rotativos na trajetória otimizada: M126

Comportamento standard

Consulte o manual da sua máquina!
O comportamento de posicionamento dos eixos rotativos é uma função dependente da máquina.

O comportamento padrão do comando durante o posicionamento de eixos rotativos cuja visualização se encontra reduzida a valores inferiores a 360° depende do parâmetro da máquina **shortestDistance** (N.º 300401). Determina-se aí se o comando deve aproximar-se com a diferença obtida entre a posição nominal e a posição real ou se o comando deve aproximar-se sempre (também sem M126) segundo o percurso mais curto da posição programada. Exemplos:

Posição real	Posição nominal	Percurso
350°	10°	-340°
10°	340°	+330°

Comportamento com M126

Com **M126**, o comando desloca um eixo rotativo cuja visualização está reduzida a valores inferiores a 360°, pelo caminho mais curto. Exemplos:

Posição real	Posição nominal	Percurso
350°	10°	+20°
10°	340°	-30°

Atuação

M126 fica atuante no início do bloco.

M126 é anulado com **M127**; no fim do programa, **M126** deixa também de atuar.

Reduzir a visualização do eixo rotativo para um valor inferior a 360°: M94

Comportamento standard

O comando desloca a ferramenta desde o valor angular actual para o valor angular programado.

Exemplo:

Valor angular atual:	538°
Valor angular programado:	180°
Curso de deslocação efetivo:	-358°

Comportamento com M94

No início da frase o comando reduz o valor angular actual para um valor inferior a 360°, e a seguir desloca-se sobre o valor programado. Quando estiverem ativados vários eixos rotativos, **M94** reduz a visualização de todos os eixos rotativos. Como alternativa, pode-se introduzir um eixo rotativo atrás de **M94**. Assim, o comando reduz só a visualização deste eixo.

Se se tiver introduzido um limite de deslocação ou se um interruptor limite de software estiver ativo, **M94** fica sem função para o eixo correspondente.

Exemplo: Reduzir os valores de visualização de todos os eixos rotativos ativados

```
L M94
```

Exemplo: Reduzir apenas o valor de visualização do eixo C

```
L M94 C
```

Exemplo: Reduzir a visualização de todos os eixos rotativos ativados e a seguir deslocar o eixo C para o valor programado

```
L C+180  FMAX M94
```

Atuação

M94 atua só no bloco NC em que estiver programado **M94**.

M94 fica atuante no início do bloco.

Seleção de eixos basculantes: M138

Comportamento standard

Nas funções **M128**, **TCPM** e **Inclinar plano de trabalho**, o comando considera os eixos rotativos definidos em parâmetros de máquina pelo fabricante da máquina.

Comportamento com M138

Nas funções acima apresentadas, o comando só considera os eixos basculantes que tenham sido definidos com **M138**.

Consulte o manual da sua máquina!

As possibilidades de inclinação na sua máquina podem ficar restringidas, se limitar o número dos eixos basculantes com a função **M138**. O fabricante da máquina determina se o comando considera ou define para 0 os ângulos de eixo dos eixos desselecionados.

Atuação

M138 fica atuante no início do bloco.

M138 é anulado programando de novo **M138** sem indicação de eixos basculantes.

Exemplo

Para as funções acima apresentadas, considerar só o eixo basculante C.

```
L Z+100 R0 FMAX M138 C
```

12

Aceitar os dados de ficheiros CAD

12.1 Divisão do ecrã CAD-Viewer

Princípios básicos do CAD-Viewer

Visualização no ecrã

Ao abrir o **CAD-Viewer**, tem à disposição a seguinte divisão do ecrã:

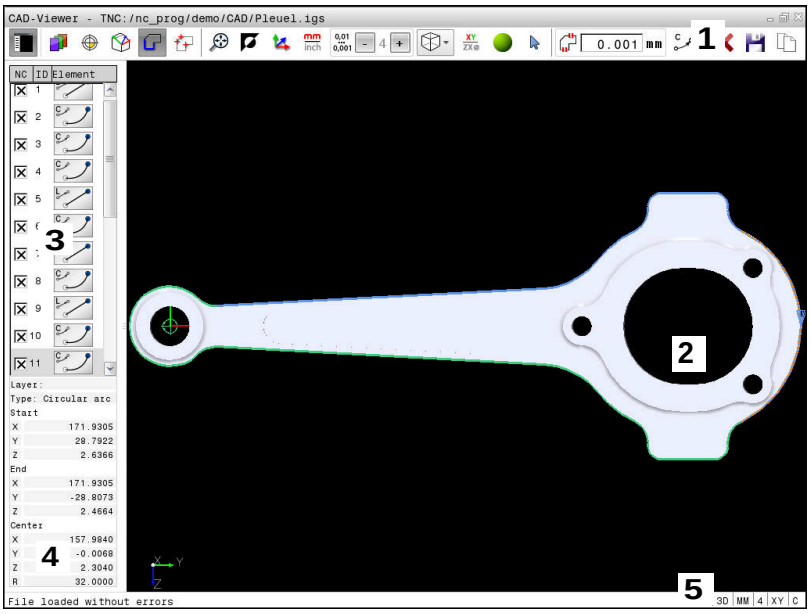

1 Barra de menus
2 Janela de gráfico
3 Janela de vista de listas
4 Janela de informação dos elementos
5 Barra de estado

Formatos de ficheiro

O **CAD-Viewer** permite abrir formatos de ficheiro CAD padronizados diretamente no comando.

O comando mostra os seguintes formatos de ficheiro:

Ficheiro	Tipo	Formato
Step	.STP e .STEP	■ AP 203 ■ AP 214
Iges	.IGS e .IGES	■ Versão 5.3
DXF	.DXF	■ R10 até 2015

12.2 CAD-Viewer (opção #42)

Aplicação

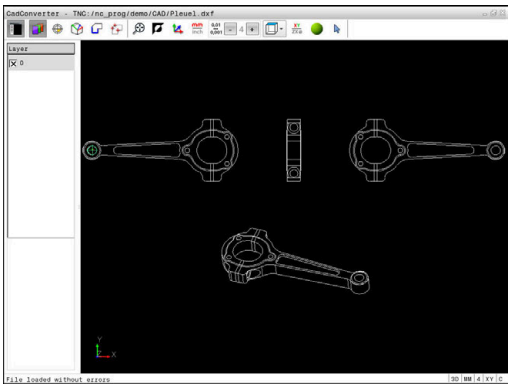

É possível abrir ficheiros CAD diretamente no comando para daí extrair contornos ou posições de maquinagem. Os mesmos podem ser guardados como programas Klartext ou como ficheiros de pontos. Os programas Klartext obtidos na seleção de contornos também podem ser trabalhados em comandos HEIDENHAIN antigos, visto que os programas de contornos só contêm blocos **L** e **CC**/**C**

Ao processar ficheiros no modo de funcionamento **Programar**, por norma, o comando cria programas de contornos com a extensão **.H** e ficheiros de pontos com a extensão **.PNT**. O tipo de ficheiro pode ser selecionado no diálogo para guardar. Para inserir um contorno selecionado ou uma posição de maquinagem selecionada diretamente num programa NC, utilize a área de transferência do comando.

Instruções de operação:

- Antes da importação para o comando, prestar atenção a que o nome do ficheiro contenha apenas caracteres permitidos. **Mais informações:** "Nomes de ficheiros", Página 92
- O comando não suporta o formato DXF binário. Guardar o ficheiro DXF no programa CAD ou de desenho em formato ASCII.

Trabalhar com o CAD-Viewer

> Para poder operar o **CAD-Viewer** , é imprescindível dispor de um rato ou touchpad. Todos os modos de funcionamento e funções, assim como a escolha de contornos e posições de maquinagem são possíveis unicamente por meio do rato ou touchpad.

O **CAD-Viewer** corre como aplicação separada no terceiro desktop do comando. Por isso, com a tecla de comutação de ecrã, tem a possibilidade de alternar entre os modos de funcionamento da máquina, os modos de funcionamento de programação e o **CAD-Viewer**. Esta caraterística é particularmente útil, caso deseje inserir contornos ou posições de maquinagem num programa em texto claro copiando através da área de transferência.

Abrir um ficheiro CAD

- Premir a tecla **Programar**
- Selecionar Gestão de Ficheiros: premir a tecla **PGM MGT**
- Selecionar o menu de softkey para escolher os tipos de ficheiro a mostrar: premir a softkey **SELECCI. TIPO**
- Mandar mostrar todos os ficheiros CAD: premir a softkey **MOSTRAR CAD** ou **MOSTRAR TODOS**
- Selecionar o diretório onde está armazenado o ficheiro CAD
- Selecionar o ficheiro CAD desejado
- Aceitar com a tecla **ENT**
- > O comando inicia o **CAD-Viewer** e mostra o conteúdo do ficheiro no ecrã. Na janela Vista de listas, o comando mostra as camadas (planos) e na janela Gráfico o desenho.

Ajustes básicos

Os ajustes básicos referidos seguidamente são selecionados através dos ícones na barra de título.

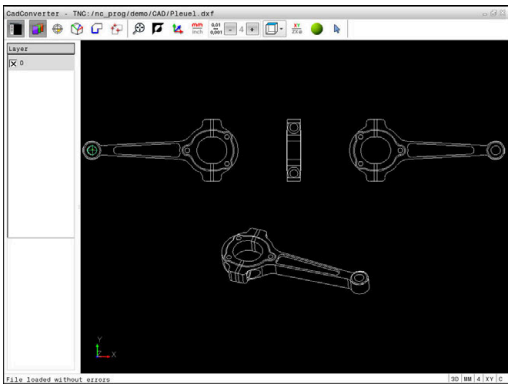

Ícone	Ajuste
	Mostrar ou ocultar a janela Vista de listas, para ampliar a janela Gráfico
	Visualização das diferentes camadas
	Definir o ponto de referência, com seleção opcional do plano
	Definir o ponto zero, com seleção opcional do plano
	Seleção do contorno
	Seleção de posições de furação
	Aplicar zoom para a máxima representação possível do gráfico completo
	Alternar a cor do fundo (preto ou branco)
	Alternar entre o modo 2D e 3D. O modo ativo é realçado com cor
mm inch	Definir a unidade de medição do ficheiro em **mm** ou **polegadas**. O comando emite também o programa de contornos e as posições de maquinagem nesta unidade de medida. A unidade de medida ativa é realçada a vermelho
0,01 ... 0,001	Ajustar a resolução: a resolução determina com quantas casas decimais o comando cria o programa de contornos. Ajuste básico: 4 casas decimais com a unidade de medida **mm** e 5 casas decimais com a unidade de medida **polegadas**
	Alternar entre diferentes vistas do modelo, p. ex., **Superior**
	Selecionar e desselecionar: O símbolo ativo **+** corresponde à tecla premida **Shift**, o símbolo ativo **-** à tecla premida **CTRL** e o símbolo ativo **Ponteiro** corresponde ao rato

O comando mostra os ícones seguintes apenas em determinados modos.

Ícone	Ajuste
	O último passo executado é rejeitado.
	Modo Aceitação do contorno: A tolerância determina qual a distância que deve existir entre elementos de contorno vizinhos. Com a tolerância é possível compensar imprecisões causadas durante a elaboração do desenho. O ajuste básico está definido para 0,001 mm
C CR	Modo Arco de círculo: O modo de arco de círculo define se os círculos devem ser criados em formato C ou formato CR, p. ex., para a interpolação de superfície cilíndrica no programa NC.
	Modo Aceitação de pontos: Determina se o comando, durante a seleção de posições de maquinagem, deve ou não mostrar o percurso da ferramenta numa linha tracejada.
	Modo Otimização de percurso: O comando otimiza o movimento de deslocação da ferramenta de modo a que os movimentos de deslocação entre as posições de maquinagem sejam mais curtos. Premir novamente, para desativar a otimização
	Modo de posições de furação: O comando abre uma janela sobreposta onde se podem filtrar os furos (círculos completos) segundo o seu tamanho

Instruções de operação:

- Defina a unidade de medição correta, visto que no ficheiro CAD não existe qualquer informação relacionada.
- Ao criar programas NC para comandos antigos, a resolução deve estar limitada a três casas decimais. Além disso, devem-se retirar os comentários que o **CAD-Viewer** emite juntamente no programa de contornos.
- O comando indica os ajustes básicos ativos na barra de estado do ecrã.

Ajustar a camada

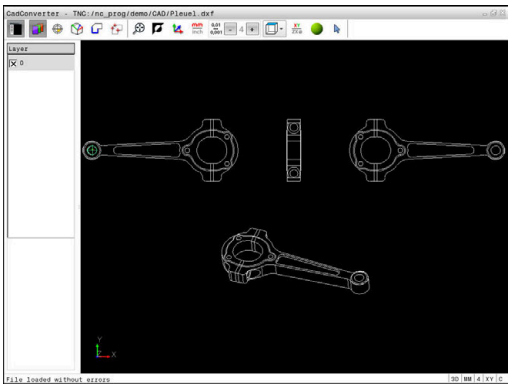

Os ficheiros CAD contêm, em geral, várias camadas (planos). Através da técnica de camadas, o engenheiro projetista agrupa diferentes elementos, por exemplo, o contorno efetivo da peça de trabalho, as dimensões, as linhas de ajuda e de construção, sombreados e texto.

Se se ocultarem as camadas supérfluas, o gráfico torna-se mais compreensível e é possível aceder mais facilmente às informações necessárias.

Instruções de operação:

- Os ficheiros CAD a processar devem conter, pelo menos, uma camada. O comando desloca de forma automática os elementos que não estão atribuídos a nenhuma camada anonimamente para as camadas.
- É possível também selecionar um contorno se o engenheiro projetista tiver guardado as linhas em camadas diferentes.

- ▶ Escolher o modo para ajustar as camadas
- > Na janela da vista de listas, o comando mostra todas as camadas contidas no ficheiro CAD ativo.
- ▶ Ocultar uma camada: selecionar a camada pretendida com o botão esquerdo do rato e ocultá-la, clicando na caixinha de controlo
- ▶ Em alternativa, usar a tecla de espaço
- ▶ Mostrar uma camada: selecionar a camada pretendida com o botão esquerdo do rato e mostrá-la, clicando na caixinha de controlo
- ▶ Em alternativa, usar a tecla de espaço

Determinar o ponto de referência

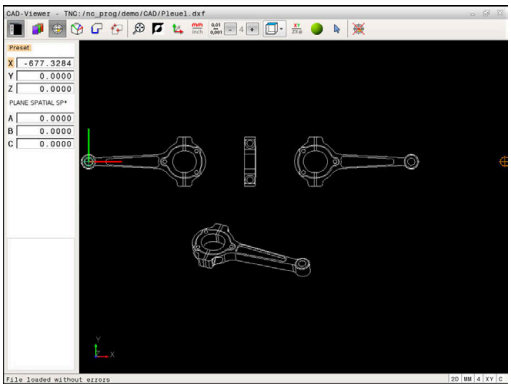

O ponto zero do desenho do ficheiro CAD não se situa de forma a que possa utilizá-lo diretamente como ponto de referência da peça de trabalho. Assim, o comando tem disponível uma função, com a qual é possível colocar o ponto zero do desenho num local conveniente clicando sobre um elemento. Além disso, também é possível determinar o alinhamento do sistema de coordenadas.

Poderá definir o ponto de referência nos seguintes locais:

- Através de introdução numérica direta na janela Vista de listas
- No ponto inicial, no ponto final ou no meio de uma reta
- No ponto inicial, no ponto final ou no meio de um arco de círculo
- Respetivamente na transição do quadrante ou no centro de um círculo completo
- No ponto de intersecção de
  - reta – reta, também quando o ponto de intersecção se situa no prolongamento da respetiva reta
  - reta – arco de círculo
  - reta – círculo completo
  - Círculo – Círculo (independentemente de ser um círculo teórico ou completo)

> Instruções de operação:
> - Ainda pode alterar também o ponto de referência depois de ter selecionado o contorno. O comando só calcula o dados de contorno reais quando o contorno selecionado é memorizado num programa de contornos.

Sintaxe NC

O ponto de referência e o alinhamento opcional são inseridos no programa NC como comentário a começar por **origin**.

```
4 ;orgin = X... Y... Z...
5 ;orgin_plane_spatial = SPA... SPB... SPC...
```

Selecionar o ponto de referência no elemento individual

- ▶ Selecionar o modo de determinação do ponto de referência
- ▶ Colocar sobre o elemento desejado com o rato
- > O comando mostra, com uma estrela, os pontos de referência que podem ser escolhidos e que estão sobre o elemento selecionável.
- ▶ Clicar na estrela que se deseja selecionar como ponto de referência
- ▶ Utilizar a função de zoom se o elemento selecionado for pequeno demais
- > O comando coloca o símbolo do ponto de referência no local selecionado.
- > Se necessário, poderá alinhar o sistema de coordenadas.
  Mais informações: "Alinhamento do sistema de coordenadas", Página 419

Selecionar o ponto de referência como ponto de intersecção do segundo elemento

- Selecionar o modo de determinação do ponto de referência
- Clicar com o botão esquerdo do rato no primeiro elemento (reta, círculo completo ou arco de círculo)
  - O elemento é realçado com cor.
- Clicar com o botão esquerdo do rato no segundo elemento (reta, círculo completo ou arco de círculo)
  - O comando coloca o símbolo do ponto de referência no ponto de intersecção.
  - Se necessário, poderá alinhar o sistema de coordenadas.
    Mais informações: "Alinhamento do sistema de coordenadas", Página 419

Instruções de operação:

- Existindo vários pontos de intersecção possíveis, o comando seleciona o ponto de intersecção que se situa mais próximo do clique do rato do segundo elemento.
- Quando dois elementos não possuem um ponto de intersecção direto, o comando determina automaticamente o ponto de intersecção no prolongamento dos elementos.
- Quando o comando não consegue calcular qualquer ponto de intersecção, anula de novo o elemento já marcado.

Caso esteja definido um ponto de referência, então altera-se a cor do ícone Definir ponto de referência.

É possível apagar um ponto de referência, premindo o ícone .

Alinhamento do sistema de coordenadas

A posição do sistema de coordenadas é determinada através do alinhamento dos eixos.

- ▶ O ponto de referência já está definido
- ▶ Com o botão esquerdo do rato, clicar num elemento que se encontre na direção de X positivo
- > O comando alinha o eixo X e altera o ângulo em C.
- > O comando apresenta a vista de listas a laranja, se o ângulo definido for diferente de 0.
- ▶ Com o botão esquerdo do rato, clicar num elemento que se encontre aproximadamente na direção de Y positivo
- > O comando alinha o eixo Y e o eixo X e altera o ângulo em A e C.
- > O comando apresenta a vista de listas a laranja, se o valor definido for diferente de 0.

Informações dos elementos

Na janela de informação dos elementos, o comando mostra a que distância do ponto zero do desenho se encontra o ponto de referência selecionado e de que forma o sistema de referência está orientado para o desenho.

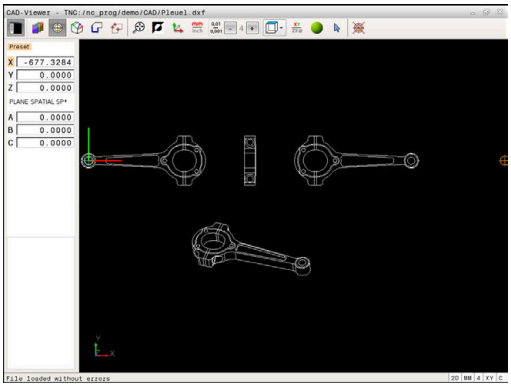

Determinar o ponto zero

O ponto de referência da peça de trabalho nem sempre se situa de forma a poder maquinar o componente completo. Assim, o comando tem disponível uma função, com a qual é possível definir um novo ponto zero e uma inclinação.

O ponto zero com alinhamento do sistema de coordenadas pode ser definido nos mesmos locais que um ponto de referência.

Mais informações: "Determinar o ponto de referência", Página 416

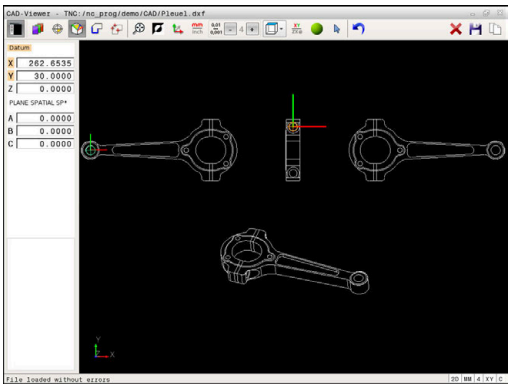

Sintaxe NC

O ponto zero é inserido como bloco NC ou como comentário no programa NC com a função **TRANS DATUM AXIS** e o respetivo alinhamento opcional com **PLANE SPATIAL**.

Caso se determine apenas um ponto zero e o respetivo alinhamento, então o comando insere as funções como bloco NC no programa NC.

```
4 TRANS DATUM AXIS X... Y... Z...
5 PLANE SPATIAL SPA... SPB... SPC... TURN MB MAX FMAX
```

Se, além disso, se selecionarem contornos ou pontos, então o comando insere as funções como comentário no programa NC.

```
4 ;TRANS DATUM AXIS X... Y... Z...
5 ;PLANE SPATIAL SPA... SPB... SPC... TURN MB MAX FMAX
```

Selecionar o ponto zero no elemento individual

- ▶ Selecionar o modo de determinação do ponto zero
- ▶ Colocar sobre o elemento desejado com o rato
- > O comando mostra, com uma estrela, os pontos zero que podem ser escolhidos e que estão sobre o elemento selecionável.
- ▶ Clicar na estrela que se deseja selecionar como ponto zero
- ▶ Utilizar a função de zoom se o elemento selecionado for pequeno demais
- > O comando coloca o símbolo do ponto de referência no local selecionado.
- > Se necessário, poderá alinhar o sistema de coordenadas.
  Mais informações: "Alinhamento do sistema de coordenadas", Página 422

Selecionar o ponto zero como ponto de intersecção de dois elementos

- Selecionar o modo de determinação do ponto zero
- Clicar com o botão esquerdo do rato no primeiro elemento (reta, círculo completo ou arco de círculo)
- > O elemento é realçado com cor.
- Clicar com o botão esquerdo do rato no segundo elemento (reta, círculo completo ou arco de círculo)
- > O comando coloca o símbolo do ponto de referência no ponto de intersecção.
- > Se necessário, poderá alinhar o sistema de coordenadas.
  Mais informações: "Alinhamento do sistema de coordenadas", Página 422

Instruções de operação:

- Existindo vários pontos de intersecção possíveis, o comando seleciona o ponto de intersecção que se situa mais próximo do clique do rato do segundo elemento.
- Quando dois elementos não possuem um ponto de intersecção direto, o comando determina automaticamente o ponto de intersecção no prolongamento dos elementos.
- Quando o comando não consegue calcular qualquer ponto de intersecção, anula de novo o elemento já marcado.

Caso esteja definido um ponto zero, então altera-se a cor do ícone Determinar o ponto zero.

É possível apagar um ponto zero, premindo o ícone ✕.

Alinhamento do sistema de coordenadas

A posição do sistema de coordenadas é determinada através do alinhamento dos eixos.

- ▶ O ponto zeero já está definido
- ▶ Com o botão esquerdo do rato, clicar num elemento que se encontre na direção de X positivo
- > O comando alinha o eixo X e altera o ângulo em C.
- > O comando apresenta a vista de listas a laranja, se o ângulo definido for diferente de 0.
- ▶ Com o botão esquerdo do rato, clicar num elemento que se encontre aproximadamente na direção de Y positivo
- > O comando alinha o eixo Y e o eixo X e altera o ângulo em A e C.
- > O comando apresenta a vista de listas a laranja, se o valor definido for diferente de 0.

Alinhamento do sistema de coordenadas A posição do sistema de coordenadas é determinada através do alinhamento dos eixos. O ponto de referência já está definido Com o botão esquerdo do rato, clicar num elemento que se encontre na direção de X positivo O comando alinha o eixo X e altera o ângulo em C. O comando apresenta a vista de listas a laranja, se o ângulo definido for diferente de 0. Com o botão esquerdo do rato, clicar num elemento que se encontre aproximadamente na direção de Y positivo O comando alinha o eixo Y e o eixo X e altera o ângulo em A e C. O comando apresenta a vista de listas a laranja, se o valor definido for diferente de 0.

Informações dos elementos

Na janela de informação dos elementos, o comando mostra a que distância do ponto de referência da peça de trabalho se encontra o ponto zero selecionado.

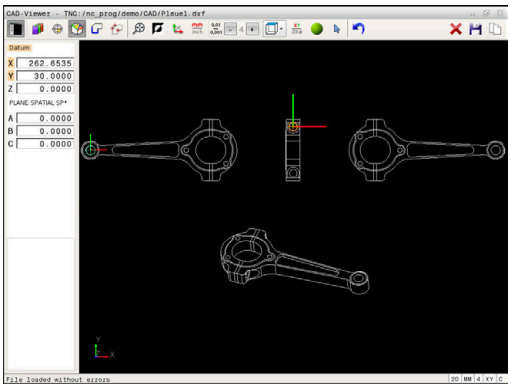

Selecionar e guardar o contorno

Instruções de operação:

- Se a opção #42 não estiver ativada, então a mesma não estará disponível.
- Na seleção do contorno, determine a direção de volta de modo a que esta coincida com a direção de maquinagem desejada.
- Selecione o primeiro elemento de contorno de forma a que seja possível uma aproximação sem colisão.
- Se os elementos de contorno tiverem de estar muito próximos uns dos outros, utilizar a função de zoom.

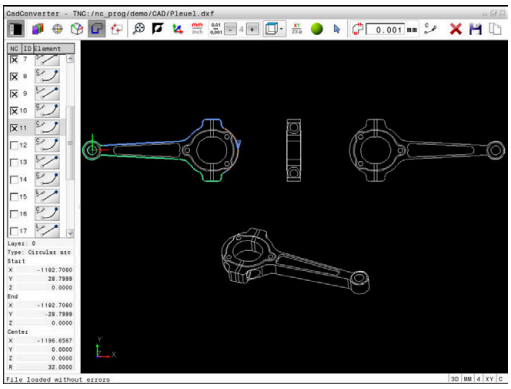

Podem selecionar-se os seguintes elementos:

- Line segment (reta)
- Circle (círculo completo)
- Circular arc (círculo teórico)
- Polyline (polilinha)

Em quaisquer curvas como, p. ex., spline e elipse, pode selecionar os pontos finais e os pontos centrais. Estes também podem ser selecionados como partes de contornos e convertidos em polilinhas durante a exportação.

Informações dos elementos

Na janela de informação dos elementos, o comando apresenta diferentes informações sobre o elemento de contorno que se tenha selecionado em último lugar na janela Vista de listas ou marcado na janela Gráfico.

- **Layer**: indica em que camada se encontra
- **Type**: indica o elemento de que se trata, por exemplo, linha
- **Coordenadas**: mostram o ponto inicial, o ponto final de um elemento e, eventualmente o ponto central do círculo e o raio

- Escolher o modo para selecionar o contorno
> A janela Gráfico está ativa para a seleção do contorno.
- Para selecionar um elemento de contorno: colocar sobre o elemento desejado com o rato
> O comando mostra a direção de rotação numa linha tracejada.
- Pode alterar a direção de rotação, colocando-se no outro lado do ponto central de um elemento com o rato
- Selecionar o elemento com o botão esquerdo do rato
> O comando apresenta o elemento de contorno selecionado a azul.
> Quando outros elementos de contorno são claramente selecionáveis na direção de volta escolhida, então o comando assinala estes elementos a verde. Nas ramificações é escolhido o elemento que tenha o menor desvio de direção.
- Ao clicar nestes últimos elementos a verde, todos os elementos são aceites no programa de contornos
> Na janela Vista de listas, o comando mostra todos os elementos de contorno selecionados. O comando mostra os elementos ainda marcados a verde sem cruzinhas na coluna **NC**. O comando não guarda tais elementos no programa de contornos.
- Também é possível aceitar elementos marcados no programa de contornos, clicando na janela Vista de listas
- Se necessário, pode anular a seleção de elementos já selecionados, clicando novamente no elemento na janela Gráfico e mantendo premida adicionalmente a tecla **CTRL**

- Em alternativa, clicando uma vez no ícone, é possível desmarcar todos os elementos selecionados

- Guardar os elementos de contorno selecionados na área de transferência do comando para, em seguida, poder inserir o contorno num programa Klartext

- Em alternativa, guardar os elementos de contorno selecionados num programa Klartext
> O comando mostra uma janela sobreposta onde se pode introduzir o diretório de destino, um nome de ficheiro qualquer e o tipo de ficheiro.

- Confirmar a introdução
> O comando guarda o programa de contorno no diretório selecionado.

- Se desejar selecionar ainda outros contornos: premir o ícone Desmarcar elementos selecionados e selecionar o contorno seguinte conforme descrito acima

Instruções de operação:

- O comando emite duas definições de bloco (**BLK FORM**) em conjunto no programa de contornos. A primeira definição contém as dimensões de todo o ficheiro CAD, a segunda abrange os elementos de contorno selecionados - e, assim, a definição atuante - de modo que se obtém um tamanho de bloco otimizado.
- O comando guarda apenas os elementos que também foram selecionados (elementos marcados a azul) e que, portanto, estão assinalados com uma cruzinha na janela da vista de listas.

Dividir, prolongar, encurtar elementos de contorno

Para modificar elementos de contorno, proceda da seguinte forma:

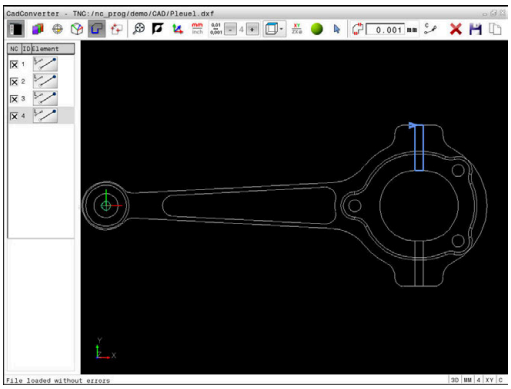

- ▶ A janela Gráfico está ativa para a seleção do contorno
- ▶ Selecionar ponto inicial: marcar um elemento ou o ponto de intersecção entre dois elementos (com a ajuda do ícone **+**)
- ▶ Selecionar o elemento de contorno seguinte: colocar sobre o elemento desejado com o rato
- > O comando mostra a direção de rotação numa linha tracejada.
- ▶ Quando selecionar o elemento, o comando apresenta o elemento de contorno selecionado a azul
- > Caso os elementos não possam ser unidos, então o comando mostra o elemento selecionado a cinzento.
- > Quando outros elementos de contorno são claramente selecionáveis na direção de volta escolhida, então o comando assinala estes elementos a verde. Nas ramificações é escolhido o elemento que tenha o menor desvio de direção.
- ▶ Ao clicar nestes últimos elementos a verde, todos os elementos são aceites no programa de contornos.

Instruções de operação:

- Com o primeiro elemento de contorno, seleciona-se a direção de volta do contorno.
- Se o elemento de contorno a prolongar ou a encurtar for uma reta, então o comando prolonga ou diminui linearmente o elemento de contorno. Quando o elemento de contorno a prolongar ou a encurtar é um arco de círculo, o comando prolonga ou encurta o arco de círculo circularmente.

Selecionar e guardar posições de maquinagem

Instruções de operação:

- Se a opção #42 não estiver ativada, então a mesma não estará disponível.
- Se os elementos de contorno tiverem de estar muito próximos uns dos outros, utilizar a função de zoom.
- Eventualmente, selecionar o ajuste básico, de modo a que o comando mostre trajetórias de ferramenta.
  Mais informações: "Ajustes básicos", Página 413

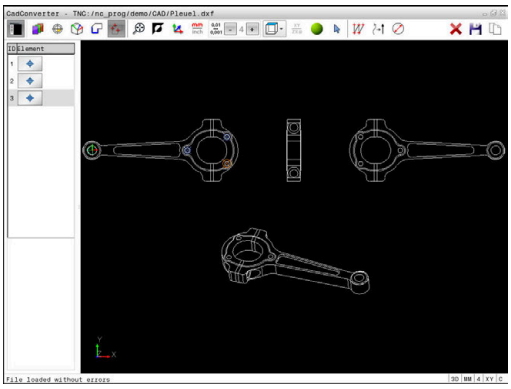

Para selecionar posições de maquinagem, há três possibilidades à sua disposição:

- Seleção individual: a posição de maquinagem desejada é selecionada através de cliques individuais do rato
  Mais informações: "Seleção individual", Página 428
- Seleção rápida de posições de furação através de marcação com o rato: marcando uma área com o rato, todas as posições de furação aí contidas são selecionadas
  Mais informações: "Seleção rápida de posições de furação através de marcação com o rato", Página 429
- Seleção rápida de posições de furação através de ícone: pressionando o ícone, o comando mostra todos os diâmetros de furação existentes
  Mais informações: "Seleção rápida de posições de furação através do ícone", Página 430

Selecionar o tipo de ficheiro

Pode selecionar os seguintes tipos de ficheiro:

- Tabela de pontos (**.PNT**)
- Programa em texto claro (**.H**)

Caso guarde as posições de maquinagem num programa Klartext, então o comando cria para cada posição de maquinagem um bloco linear separado com chamada de ciclo (**L X... Y... Z... F MAX M99**). Este programa NC também pode ser transferido para comandos HEIDENHAIN mais antigos para aí ser processado.

As tabelas de pontos (.PNT) do TNC 640 e do iTNC 530 não são compatíveis. A transmissão e o processamento da tabela de pontos no tipo de comando diferente causam problemas e levam a um comportamento imprevisível.

Seleção individual

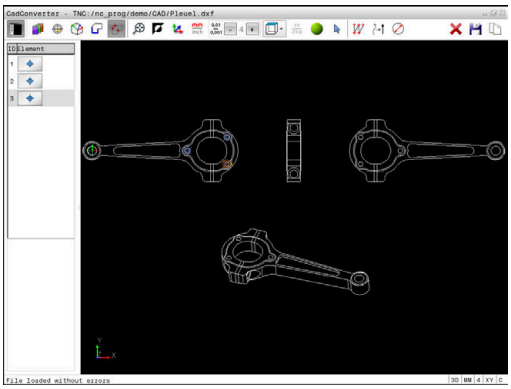

- Escolher o modo para selecionar a posição de maquinagem
- > A janela Gráfico está ativa para a seleção de posição.
- Para selecionar uma posição de maquinagem: colocar sobre o elemento desejado com o rato
- > O comando apresenta o elemento a laranja.
- > Mantendo simultaneamente a tecla Shift pressionada, o comando mostra então, com uma estrela, as posições de maquinagem selecionáveis que estão sobre o elemento.
- Se se clicar num círculo, o comando aceita diretamente o ponto central do círculo como posição de maquinagem
- > Premindo simultaneamente a tecla Shift, o comando mostra então, com uma estrela, as posições de maquinagem selecionáveis.
- > O comando aceita a posição selecionada na janela de vista de listas (visualização de um símbolo de ponto).
- Se necessário, pode anular a seleção de elementos já selecionados, clicando novamente no elemento na janela Gráfico e mantendo premida adicionalmente a tecla CTRL
- Em alternativa, selecionar o elemento na janela Vista de listas e premir a tecla **DEL**
- Em alternativa, clicando uma vez no ícone, é possível desmarcar todos os elementos selecionados
- Guardar as posições de maquinagem selecionadas na área de transferência do comando para, em seguida, poder inseri-las como bloco de posicionamento com chamada de ciclo num programa Klartext
- Em alternativa, guardar as posições de maquinagem selecionadas num ficheiro de pontos
- > O comando mostra uma janela sobreposta onde se pode introduzir o diretório de destino, um nome de ficheiro qualquer e o tipo de ficheiro.
- Confirmar a introdução
- > O comando guarda o programa de contorno no diretório selecionado.
- Se desejar selecionar ainda outras posições de maquinagem: premir o ícone Desmarcar elementos selecionados e selecionar conforme descrito acima

Seleção rápida de posições de furação através de marcação com o rato

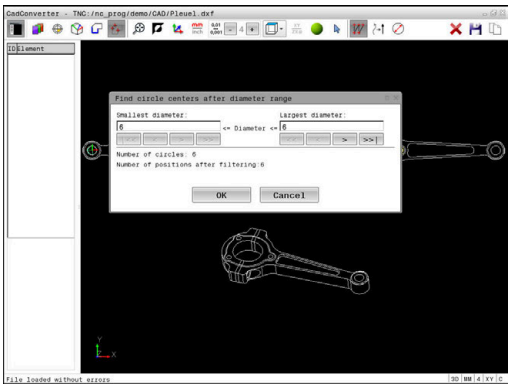

- ▶ Escolher o modo para selecionar a posição de maquinagem
- > A janela Gráfico está ativa para a seleção de posição.
- ▶ Para selecionar posições de maquinagem: premir a tecla Shift e marcar uma área com o botão esquerdo do rato
- > O comando assume todos os círculos completos que se encontrem integralmente na área como posição de furação.
- > O comando abre uma janela sobreposta onde se podem filtrar os furos segundo o seu tamanho.
- ▶ Aplicar as definições de filtro e confirmar com o botão do ecrã **OK**
  Mais informações: "Ajustes de filtro", Página 431
- > O comando aceita as posições selecionadas na janela de vista de listas (visualização de um símbolo de ponto).
- ▶ Se necessário, pode anular a seleção de elementos já selecionados, clicando novamente no elemento na janela Gráfico e mantendo premida adicionalmente a tecla CTRL
- ▶ Em alternativa, selecionar o elemento na janela Vista de listas e premir a tecla **DEL**
- ▶ Em alternativa, podem-se selecionar todos os elementos, marcando de novo uma área e mantendo premida adicionalmente a tecla CTRL

- ▶ Guardar as posições de maquinagem selecionadas na área de transferência do comando para, em seguida, poder inseri-las como bloco de posicionamento com chamada de ciclo num programa Klartext

- ▶ Em alternativa, guardar as posições de maquinagem selecionadas num ficheiro de pontos
- > O comando mostra uma janela sobreposta onde se pode introduzir o diretório de destino, um nome de ficheiro qualquer e o tipo de ficheiro.

ENT

- ▶ Confirmar a introdução
- > O comando guarda o programa de contorno no diretório selecionado.

- ▶ Se desejar selecionar ainda outras posições de maquinagem: premir o ícone Desmarcar elementos selecionados e selecionar conforme descrito acima

Seleção rápida de posições de furação através do ícone

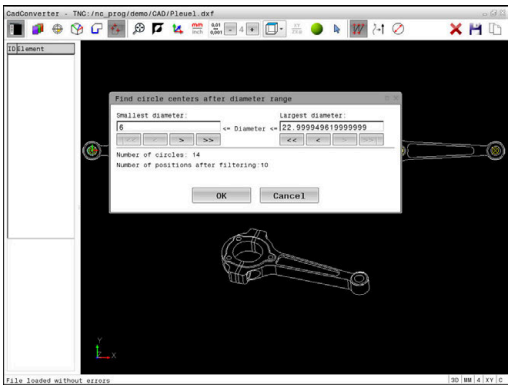

- Escolher o modo para selecionar as posições de maquinagem
- > A janela Gráfico está ativa para a seleção de posição.

- Selecionar o ícone
- > O comando abre uma janela sobreposta onde se podem filtrar os furos (círculos completos) segundo o seu tamanho.
- Se necessário, aplicar as definições de filtro e confirmar com o botão do ecrã **OK**
  Mais informações: "Ajustes de filtro", Página 431
- > O comando aceita as posições selecionadas na janela de vista de listas (visualização de um símbolo de ponto).
- Se necessário, pode anular a seleção de elementos já selecionados, clicando novamente no elemento na janela Gráfico e mantendo premida adicionalmente a tecla CTRL
- Em alternativa, selecionar o elemento na janela Vista de listas e premir a tecla **DEL**

- Em alternativa, clicando uma vez no ícone, é possível desmarcar todos os elementos selecionados

- Guardar as posições de maquinagem selecionadas na área de transferência do comando para, em seguida, poder inseri-las como bloco de posicionamento com chamada de ciclo num programa Klartext

- Em alternativa, guardar as posições de maquinagem selecionadas num ficheiro de pontos
- > O comando mostra uma janela sobreposta onde se pode introduzir o diretório de destino, um nome de ficheiro qualquer e o tipo de ficheiro.

- Confirmar a introdução
- > O comando guarda o programa de contorno no diretório selecionado.

- Se desejar selecionar ainda outras posições de maquinagem: premir o ícone Desmarcar elementos selecionados e selecionar conforme descrito acima

Ajustes de filtro

Depois de ter marcado as posições de furação através da seleção rápida, o comando mostra uma janela sobreposta em que, à esquerda, é apresentado o menor diâmetro de furação encontrado e, à direita, o maior. Com os botões no ecrã por baixo da indicação de diâmetro, é possível ajustar o diâmetro de modo a poder aceitar os diâmetros de furação desejados.

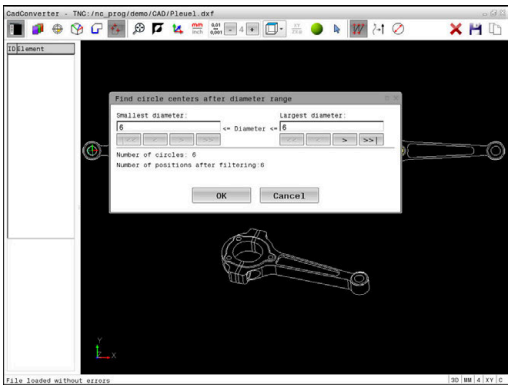

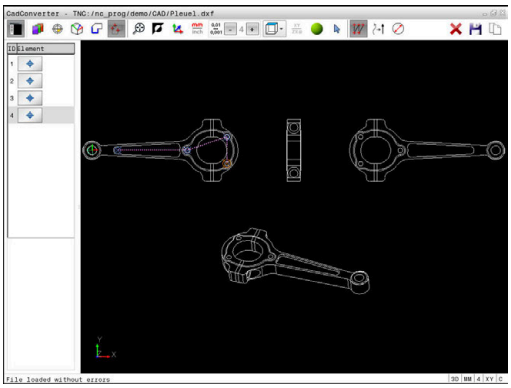

Estão à disposição os seguintes botões no ecrã:

Ícone	Ajuste de filtragem dos menores diâmetros
!<<	Mostrar o menor diâmetro encontrado (ajuste básico)
<	Mostrar o menor diâmetro mais próximo encontrado
>	Mostrar o maior diâmetro mais próximo encontrado
>>	Mostrar o maior diâmetro encontrado. O comando define o filtro para o menor diâmetro para o valor que está definido para o maior diâmetro.

Ícone	Ajuste de filtragem dos maiores diâmetros
<<	Mostrar o menor diâmetro encontrado. O comando define o filtro para o maior diâmetro para o valor que está definido para o menor diâmetro.
<	Mostrar o menor diâmetro mais próximo encontrado
>	Mostrar o maior diâmetro mais próximo encontrado
>>!	Mostrar o maior diâmetro encontrado (ajuste básico)

Pode fazer realçar a trajetória da ferramenta através do ícone **MOSTRAR TRAJEC MOSTRAR**.

Mais informações: "Ajustes básicos", Página 413

Informações dos elementos

Na janela de informação dos elementos, o comando apresenta as coordenadas da posição de maquinagem que tenha selecionado em último lugar na janela de vista de listas ou na janela Gráfico com o rato.

Poderá alterar a representação o gráfico também o com o rato. Dispõe-se das seguintes funções:

- Para rodar tridimensionalmente o modelo representado, mantenha premido o botão direito do rato e mova o mesmo
- Para deslocar o modelo representado, mantenha premido o botão central do rato ou a roda do rato e mova o mesmo
- Para ampliar uma determinada área, selecionar a área com o botão esquerdo do rato pressionado
  - Quando soltar o botão esquerdo do rato, o comando amplia a vista.
- Para ampliar e reduzir rapidamente uma área qualquer, gire a roda do rato para a frente ou para trás
- Para regressar à vista padrão, prima a tecla Shift e faça simultaneamente duplo clique com o botão direito do rato. Se apenas fizer duplo clique com o botão direito do rato, o ângulo de rotação mantém-se inalterado

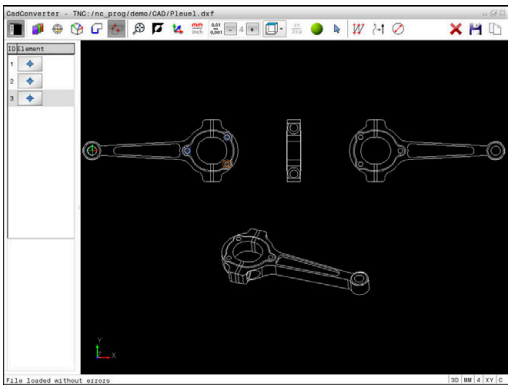

13

Tabelas e resumos

13.1 Dados do sistema

Lista das funções FN 18

Com a função **FN 18: SYSREAD**, pode ler dados do sistema e memorizá-los em parâmetros Q. A seleção do dado do sistema realiza-se através de um número de grupo (N.º ID), um número de dados de sistema e, se necessário, de um índice.

> Os valores lidos da função **FN 18: SYSREAD** são sempre dados pelo comando em **unidades métricas**, independentemente da unidade do programa NC.

Encontra seguidamente uma lista completa das funções **FN 18: SYSREAD**. Tenha em mente que, dependendo do tipo do seu comando, nem todas as funções estão disponíveis.

Nome do grupo	Número de grupo ID…	Número de dados do sistema NR…	Índice IDX…	Descrição
Informação do programa				
	10	3	-	Número do ciclo de maquinagem ativo
		6	-	Número do último ciclo de apalpação executado –1 = nenhum
		7	-	Tipo do programa NC a chamar: –1 = nenhum 0 = programa NC visível 1 = ciclo / macro, o programa principal é visível 2 = ciclo / macro, não há nenhum programa principal visível
		103	Número do parâmetro Q	Relevante dentro de ciclos NC; para perguntar se o parâmetro Q indicado em IDX no correspondente CYCLE DEF foi indicado explicitamente.
		110	N.º de parâmetro QS	Existe um ficheiro com o nome QS(IDX)? 0 = Não, 1 = Sim A função extingue caminhos de ficheiros relativos
		111	N.º de parâmetro QS	Existe um diretório com o nome QS(IDX)? 0 = Não, 1 = Sim Possíveis apenas caminhos de diretórios absolutos.

Nome do grupo	Número de grupo ID…	Número de dados do sistema NR…	Índice IDX…	Descrição
Endereços de salto do sistema				
	13	1	-	Número de label ou nome de label (string ou QS) para o qual se salta em M2/M30, em vez de terminar o programa NC atual. Valor = 0: M2/M30 atua normalmente
		2	-	Número de label ou nome de label (string ou QS) para o qual se salta em FN14: ERROR com reação NC-CANCEL, em vez de interromper o programa NC com um erro. O número de erro programado no comando FN14 pode ser lido em ID992 NR14. Valor = 0: FN14 atua normalmente.
		3	-	Número de label ou nome de label (string ou QS) para o qual se salta em caso de erro de servidor interno (SQL, PLC, CFG) ou de operações de ficheiro incorretas (FUNCTION FILECOPY, FUNCTION FILEMOVE ou FUNCTION FILEDELETE), em lugar de interromper o programa NC com um erro. Valor = 0: o erro atua normalmente.
Estado da máquina				
	20	1	-	Número da ferramenta ativa
		2	-	Número da ferramenta preparada
		3	-	Eixo de ferramenta ativo 0 = X 6 = U 1 = Y 7 = V 2 = Z 8 = W
		4	-	Velocidade do mandril programada
		5	-	Estado do mandril ativo -1 = Estado do mandril indefinido 0 = M3 ativo 1 = M4 ativo 2 = M5 após M3 ativo 3 = M5 após M4 ativo
		7	-	Relação de engrenagem ativada
		8	-	Estado do agente refrigerante ativo 0 = Desligado, 1 = Ligado
		9	-	Avanço ativo
		10	-	Índex da ferramenta preparada
		11	-	Índex da ferramenta ativada
		14	-	Número do mandril ativo
		20	-	Velocidade de corte programada no modo de torneamento
		21	-	Modo do mandril no modo de torneamento: 0 = rotações constantes 1 = velocidade de corte constante

Nome do grupo	Número de grupo ID…	Número de dados do sistema NR…	Índice IDX…	Descrição
		22	-	Estado do refrigerante M7: 0 = inativo, 1 = ativo
		23	-	Estado do refrigerante M8: 0 = inativo, 1 = ativo
Dados do canal				
	25	1	-	Número do canal
Parâmetros de ciclo				
	30	1	-	Distância de segurança
		2	-	Profundidade de furação / Profundidade de fresagem
		3	-	Profundidade de corte
		4	-	Avanço de passo em profundidade
		5	-	Primeiro comprimento lateral com caixa
		6	-	Segundo comprimento lateral com caixa
		7	-	Primeiro comprimento lateral com ranhura
		8	-	Segundo comprimento lateral com ranhura
		9	-	Raio de caixa circular
		10	-	Avanço de fresagem
		11	-	Sentido de deslocação da trajetória de fresagem
		12	-	Tempo de espera
		13	-	Passo de rosca, ciclo 17 e 18
		14	-	Medida excedente de acabamento
		15	-	Ângulo de desbaste
		21	-	Ângulo de apalpação
		22	-	Curso de apalpação
		23	-	Avanço de apalpação
		49	-	Modo HSC (Ciclo 32 Tolerância)
		50	-	Tolerância dos eixos rotativos (Ciclo 32 Tolerância)
		52	Número do parâmetro Q	Tipo de parâmetro de transferência com ciclos de utilizador: –1: Parâmetro de ciclo não programado em CYCL DEF 0: Parâmetro de ciclo programado numericamente em CYCL DEF (Parâmetro Q) 1: Parâmetro de ciclo programado como string em CYCL DEF (Parâmetro Q)
		60	-	Altura segura (Ciclos de apalpação 30 a 33)
		61	-	Verificação (Ciclos de apalpação 30 a 33)

Nome do grupo	Número de grupo ID…	Número de dados do sistema NR…	Índice IDX…	Descrição
		62	-	Medição de lâminas (Ciclos de apalpação 30 a 33)
		63	-	Número de parâmetro Q para o resultado (Ciclos de apalpação 30 a 33)
		64	-	Tipo de parâmetro Q para o resultado (Ciclos de apalpação 30 a 33) 1 = Q, 2 = QL, 3 = QR
		70	-	Multiplicador para o avanço (ciclo 17 e 18)
Estado modal				
	35	1	-	Cotação: 0 = absoluta (G90) 1 = incremental (G91)
Dados para tabelas SQL				
	40	1	-	Código de resultado para último comando SQL. Se o último código de resultado foi 1 (= erro), como valor de retorno é transmitido o código de erro.
Dados da tabela de ferramentas				
	50	1	Ferramenta N.º	Comprimento de ferramenta L
		2	Ferramenta N.º	Raio da ferramenta R
		3	Ferramenta N.º	Raio R2 da ferramenta
		4	Ferramenta N.º	Medida excedente do comprimento da ferramenta DL
		5	Ferramenta N.º	Medida excedente do raio da ferramenta DR
		6	Ferramenta N.º	Medida excedente do raio da ferramenta DR2
		7	Ferramenta N.º	Ferramenta bloqueada TL 0 = não bloqueada, 1 = bloqueada
		8	Ferramenta N.º	Número da ferramenta gémea RT
		9	Ferramenta N.º	Máximo tempo de vida TIME1
		10	Ferramenta N.º	Máximo tempo de vida TIME2
		11	Ferramenta N.º	Tempo de vida atual CUR.TIME
		12	Ferramenta N.º	Estado do PLC
		13	Ferramenta N.º	Comprimento máximo da lâmina LCUTS

Nome do grupo	Número de grupo ID…	Número de dados do sistema NR…	Índice IDX…	Descrição
		14	Ferramenta N.º	Máximo ângulo de aprofundamento ANGLE
		15	Ferramenta N.º	TT: N.º de lâminas CUT
		16	Ferramenta N.º	TT: Tolerância de desgaste do comprimento LTOL
		17	Ferramenta N.º	TT: Tolerância de desgaste do raio RTOL
		18	Ferramenta N.º	TT: Direção de rotação DIRECT 0=positiva, –1=negativa
		19	Ferramenta N.º	TT: Desvio do plano R-OFFS R = 99999,9999
		20	Ferramenta N.º	TT: Desvio do comprimento L-OFFS
		21	Ferramenta N.º	TT: Tolerância de rotura do comprimento LBREAK
		22	Ferramenta N.º	TT: Tolerância de rotura do raio RBREAK
		28	Ferramenta N.º	Rotações máximas NMAX
		32	Ferramenta N.º	Ângulo de ponta TANGLE
		34	Ferramenta N.º	Levantar permitido LIFTOFF (0=Não, 1=Sim)
		35	Ferramenta N.º	Raio de tolerância de desgaste R2TOL
		36	Ferramenta N.º	Tipo de ferramenta TYPE (Fresa = 0, ferramenta de polimento = 1, ... apalpador = 21)
		37	Ferramenta N.º	Linha correspondente na tabela de apalpador
		38	Ferramenta N.º	Carimbo de hora da última utilização
		40	Ferramenta N.º	Passo para ciclos de roscagem

Nome do grupo	Número de grupo ID...	Número de dados do sistema NR...	Índice IDX...	Descrição
Dados da tabela de posições				
	51	1	Número de posição	Número de ferramenta
		2	Número de posição	0 = Nenhuma ferramenta especial 1 = Ferramenta especial
		3	Número de posição	0 = Nenhuma posição fixa 1 = Posição fixa
		4	Número de posição	0 = nenhuma posição bloqueada 1 = posição bloqueada
		5	Número de posição	Estado do PLC
Determinar posição da ferramenta				
	52	1	Ferramenta N.º	Número de posição
		2	Ferramenta N.º	Número do carregador de ferramenta
Dados de ferramenta para estrobos T e S				
	57	1	Código T	Número de ferramenta IDX0 = Estrobo T0 (colocar ferramenta), IDX1 = Estrobo T1 (trocar ferramenta), IDX2 = Estrobo T2 (preparar ferramenta)
		2	Código T	Índice de ferramenta IDX0 = Estrobo T0 (colocar ferramenta), IDX1 = Estrobo T1 (trocar ferramenta), IDX2 = Estrobo T2 (preparar ferramenta)
		5	-	Velocidade do mandril IDX0 = Estrobo T0 (colocar ferramenta), IDX1 = Estrobo T1 (trocar ferramenta), IDX2 = Estrobo T2 (preparar ferramenta)
Valores programados na TOOL CALL				
	60	1	-	Número da ferramenta T
		2	-	Eixo de ferramenta ativo 0 = X 1 = Y 2 = Z 6 = U 7 = V 8 = W
		3	-	Velocidade S do mandril
		4	-	Medida excedente do comprimento da ferramenta DL
		5	-	Medida excedente do raio da ferramenta DR
		6	-	TOOL CALL automática 0=Sim, 1=Não
		7	-	Medida excedente do raio da ferramenta DR2
		8	-	Índice da ferramenta
		9	-	Avanço ativo

Nome do grupo	Número de grupo ID…	Número de dados do sistema NR…	Índice IDX…	Descrição
		10	-	Velocidade de corte em [mm/min]
Valores programados em TOOL DEF				
	61	0	Ferramenta N.º	Ler número da sequência de troca de ferramenta: 0 = Ferramenta já no mandril, 1 = Troca entre ferramentas externas, 2 = Troca de ferramenta interna para externa, 3 = Troca de ferramenta especial para ferramenta externa, 4 = Inserção de ferramenta externa, 5 = Troca de ferramenta externa para interna, 6 = Troca de ferramenta interna para interna, 7 = Troca de ferramenta especial para ferramenta interna, 8 = Inserção de ferramenta interna, 9 = Troca de ferramenta externa para ferramenta especial, 10 = Troca de ferramenta especial para ferramenta interna, 11 = Troca de ferramenta especial para ferramenta especial, 12 = Inserção de ferramenta especial, 13 = Substituição de ferramenta externa, 14 = Substituição de ferramenta interna, 15 = Substituição de ferramenta especial
		1	-	Número da ferramenta T
		2	-	Comprimento
		3	-	Raio
		4	-	Índice
		5	-	Dados de ferramenta programados em TOOL DEF 1 = Sim, 0 = Não

Nome do grupo	Número de grupo ID…	Número de dados do sistema NR…	Índice IDX…	Descrição
Valores de LAC e VSC				
	71	0	2	Inércia total determinada através da operação de pesagem LAC [kgm²] (com eixos de rotação A/B/C) ou massa total em [kg] (com eixos lineares X/Y/Z)
		1	0	Ciclo 957 Retirar da rosca
Espaço de memória livremente disponível para ciclos do fabricante				
	72	0-39	0 a 30	Espaço de memória livremente disponível para ciclos do fabricante. Os valores são restaurados pelo TNC apenas em caso de reinicialização do comando (= 0). Com Cancel, os valores não são restaurados para o valor que tinham no momento da execução. Até inclusivamente 597110-11: apenas NR 0-9 e IDX 0-9 A partir de 597110-12: NR 0-39 e IDX 0-30
Espaço de memória livremente disponível para ciclos do utilizador				
	73	0-39	0 bis 30	Espaço de memória livremente disponível para ciclos do utilizador. Os valores são restaurados pelo TNC apenas em caso de reinicialização do comando (= 0). Com Cancel, os valores não são restaurados para o valor que tinham no momento da execução. Até inclusivamente 597110-11: apenas NR 0-9 e IDX 0-9 A partir de 597110-12: NR 0-39 e IDX 0-30
Ler a velocidade do mandril mínima e máxima				
	90	1	ID do mandril	Velocidade mínima do mandril da relação de engrenagem mais baixa. Caso não estejam configuradas relações de engrenagem, é avaliado o CfgFeedLimits/minFeed do primeiro bloco de parâmetros do mandril. Índice 99 = mandril ativo
		2	ID do mandril	Velocidade máxima do mandril da relação de engrenagem mais alta. Caso não estejam configuradas relações de engrenagem, é avaliado o CfgFeedLimits/maxFeed do primeiro bloco de parâmetros do mandril. Índice 99 = mandril ativo
Correções da ferramenta				
	200	1	1 = sem medida excedente 2 = com medida excedente 3 = com medida excedente	Raio ativo

Nome do grupo	Número de grupo ID…	Número de dados do sistema NR…	Índice IDX…	Descrição
			e medida excedente de TOOL CALL	
		2	1 = sem medida excedente 2 = com medida excedente 3 = com medida excedente e medida excedente de TOOL CALL	Comprimento ativo
		3	1 = sem medida excedente 2 = com medida excedente 3 = com medida excedente e medida excedente de TOOL CALL	Raio de arredondamento
		6	Ferramenta N.º	Comprimento da ferramenta Índice 0 = ferramenta ativa
Transformações de coordenadas				
	210	1	-	Rotação básica (manual)
		2	-	Rotação programada
		3	-	Eixo espelhado ativo Bit#0 a 2 e 6 a 8: Eixo X, Y, Z e U, V, W
Tansformações de coordenadas				
	210	4	Eixo	Fator de escala ativo Índex: 1 - 9 (X, Y, Z, A, B, C, U, V, W)
		5	Eixo de rotação	ROT 3D Índex: 1 - 3 (A, B, C)
		6	-	Inclinação do plano de maquinagem nos modos de funcionamento de execução do programa 0 = Não ativa –1 = Ativa
		7	-	Inclinação do plano de maquinagem nos modos de funcionamento manuais 0 = Não ativa –1 = Ativa
transformações de coordenadas				
	210	8	N.º de parâmetro QL	Ângulo de torção entre o mandril e o sistema de coordenadas inclinado. Projeta o ângulo guardado no parâmetro QL

Nome do grupo	Número de grupo ID…	Número de dados do sistema NR…	Índice IDX…	Descrição
				do sistema de coordenadas de introdução no sistema de coordenadas da ferramenta. Libertando-se IDX, é projetado o ângulo 0.
Sistema de coordenadas ativo				
	211	–	-	1 = Sistema de introdução (predefinição) 2 = Sistema REF 3 = Sistema de troca de ferramenta
Transformações especiais no modo de torneamento				
	215	1	-	Ângulo para precessão do sistema de introdução no plano XY no modo de torneamento. Para anular a transformação, deve-se registar o valor 0 para o ângulo. Esta transformação é utilizada no âmbito do ciclo 800 (parâmetro Q497).
		3	1-3	Exportação do ângulo sólido escrito com NR2. Índice: 1 - 3 (rotA, rotB, rotC)
Deslocação do ponto zero ativa				
	220	2	Eixo	Deslocação do ponto zero atual em [mm] Índex: 1 - 9 (X, Y, Z, A, B, C, U, V, W)
		3	Eixo	Ler a diferença entre ponto referente e ponto de referência. Índex: 1 - 9 (X, Y, Z, A, B, C, U, V, W)
		4	Eixo	Ler valores para offset de OEM.. Índex: 1 - 9 (X_OFFS, Y_OFFS, Z_OFFS,...)
Margem de deslocação				
	230	2	Eixo	Interruptor limite de software negativo Índex: 1 - 9 (X, Y, Z, A, B, C, U, V, W)
		3	Eixo	Interruptor limite de software positivo Índex: 1 - 9 (X, Y, Z, A, B, C, U, V, W)
		5	-	Interruptor limite de software ligado ou desligado: 0 = ligado, 1 = desligado Para eixos de módulo, é necessário definir o limite superior e o inferior ou nenhum limite.
Ler a posição nominal no sistema REF				
	240	1	Eixo	Posição nominal atual no sistema REF
Ler a posição nominal no sistema REF incluindo offsets (volante, etc.)				
	241	1	Eixo	Posição nominal atual no sistema REF
Posição atual no sistema de coordenadas ativo				
	270	1	Eixo	Posição nominal atual no sistema de introdução Na chamada com correção do raio da ferramenta ativa, a função fornece as posições sem correção para os eixos principais X, Y e Z. Se a função for chamada com uma corre-

Nome do grupo	Número de grupo ID…	Número de dados do sistema NR…	Índice IDX…	Descrição
				ção do raio da ferramenta ativa para um eixo de rotação, é emitida uma mensagem de erro. Índice: 1 - 9 (X, Y, Z, A, B, C, U, V, W)
Ler a posição atual no sistema de coordenadas ativo incluindo offsets (volante, etc.)				
	271	1	Eixo	Posição nominal atual no sistema de introdução
Ler informações sobre M128				
	280	1	-	M128 ativo: –1 = Sim, 0 = Não
		3	-	Estado de TCPM após N.º Q: N.º Q + 0: TCPM ativo, 0 = não, 1 = sim N.º Q + 1: AXIS, 0 = POS, 1 = SPAT N.º Q + 2: PATHCTRL, 0 = AXIS, 1 = VECTOR N.º Q + 3: avanço, 0 = F TCP, 1 = F CONT
Cinemática da máquina				
	290	5	-	0: Compensação de temperatura não ativa 1: Compensação de temperatura ativa
		10	-	Índex da cinemática de máquina programada em FUNCTION MODE MILL ou FUNCTION MODE TURN a partir de Channels/ChannelSettings/CfgKinList/kinCompositeModels –1 = Não programada
Ler dados da cinemática da máquina				
	295	1	N.º de parâmetro QS	Leitura dos nomes de eixo da cinemática tridimensional ativa. Os nomes de eixo são escritos segundo QS(IDX), QS(IDX+1) e QS(IDX+2). 0 = Operação bem sucedida
		2	0	Função FACING HEAD POS ativa? 1 = sim, 0 = não
		4	Eixo rotativo	Ler se o eixo de rotação indicado participa no cálculo cinemático. 1 = sim, 0 = não (Um eixo de rotação ser excluído do cálculo cinemático com M138.) Índex: 4, 5, 6 (A, B, C)
		6	Eixo	Cabeça angular: vetor de deslocação no sistema de coordenadas de base B-CS através da cabeça angular Índice: 1, 2, 3 (X, Y, Z)
		7	Eixo	Cabeça angular: vetor de direção da ferramenta no sistema de coordenadas de base B-CS Índice: 1, 2, 3 (X, Y, Z)

Nome do grupo	Número de grupo ID…	Número de dados do sistema NR…	Índice IDX…	Descrição
		10	Eixo	Determinar eixos programáveis Determinar a ID de eixo correspondendo ao índex do eixo indicado (índex de CfgAxis/axisList). Índex: 1 - 9 (X, Y, Z, A, B, C, U, V, W)
		11	ID de eixo	Determinar eixos programáveis Determinar o índex do eixo (X = 1, Y = 2, ...) para a ID de eixo indicada. Índex: ID de eixo (índex de CfgAxis/axisList)
Modificar o comportamento geométrico				
	310	20	Eixo	Programação do diâmetro: –1 = ligado, 0 = desligado
Hora atual do sistema				
	320	1	0	Hora do sistema em segundos que passaram desde 01.01.1970 às 00:00:00 horas (tempo real).
			1	Hora do sistema em segundos que passaram desde 01.01.1970 às 00:00:00 horas (cálculo prévio).
		3	-	Ler o tempo de maquinagem do programa NC atual.
Formatação da hora do sistema				
	321	0	0	Formatação de: hora do sistema em segundos que passaram desde 1.1.1970 às 0:00 horas (tempo real). Formato: DD.MM.AAAA hh:mm:ss
			1	Formatação de: hora do sistema em segundos que passaram desde 1.1.1970 às 0:00 horas (cálculo prévio). Formato: DD.MM.AAAA hh:mm:ss
		1	0	Formatação de: hora do sistema em segundos que passaram desde 1.1.1970 às 0:00 horas (tempo real). Formato: D.MM.AAAA h:mm:ss
			1	Formatação de: hora do sistema em segundos que passaram desde 1.1.1970 às 0:00 horas (cálculo prévio). Formato: D.MM.AAAA h:mm:ss
		2	0	Formatação de: hora do sistema em segundos que passaram desde 1.1.1970 às 0:00 horas (tempo real). Formato: D.MM.AAAA h:mm
			1	Formatação de: hora do sistema em segundos que passaram desde 1.1.1970 às 0:00 horas (cálculo prévio). Formato: D.MM.AAAA h:mm

Nome do grupo	Número de grupo ID…	Número de dados do sistema NR…	Índice IDX…	Descrição
		3	0	Formatação de: hora do sistema em segundos que passaram desde 1.1.1970 às 0:00 horas (tempo real). Formato: D.MM.AA h:mm
			1	Formatação de: hora do sistema em segundos que passaram desde 1.1.1970 às 0:00 horas (cálculo prévio). Formato: D.MM.AA h:mm
		4	0	Formatação de: hora do sistema em segundos que passaram desde 1.1.1970 às 0:00 horas (tempo real). Formato: AAAA-MM-DD hh:mm:ss
			1	Formatação de: hora do sistema em segundos que passaram desde 1.1.1970 às 0:00 horas (cálculo prévio). Formato: AAAA-MM-DD hh:mm:ss
		5	0	Formatação de: hora do sistema em segundos que passaram desde 1.1.1970 às 0:00 horas (tempo real). Formato: AAAA-MM-DD hh:mm
			1	Formatação de: hora do sistema em segundos que passaram desde 1.1.1970 às 0:00 horas (cálculo prévio). Formato: AAAA-MM-DD hh:mm
		6	0	Formatação de: hora do sistema em segundos que passaram desde 1.1.1970 às 0:00 horas (tempo real). Formato: AAAA-MM-DD h:mm
			1	Formatação de: hora do sistema em segundos que passaram desde 1.1.1970 às 0:00 horas (cálculo prévio). Formato: AAAA-MM-DD h:mm
		7	0	Formatação de: hora do sistema em segundos que passaram desde 1.1.1970 às 0:00 horas (tempo real). Formato: AA-MM-DD h:mm
			1	Formatação de: hora do sistema em segundos que passaram desde 1.1.1970 às 0:00 horas (cálculo prévio). Formato: AA-MM-DD h:mm
		8	0	Formatação de: hora do sistema em segundos que passaram desde 1.1.1970 às 0:00 horas (tempo real). Formato: DD.MM.AAAA
			1	Formatação de: hora do sistema em segundos que passaram desde 1.1.1970 às 0:00 horas (cálculo prévio). Formato: DD.MM.AAAA

Nome do grupo	Número de grupo ID…	Número de dados do sistema NR…	Índice IDX…	Descrição
		9	0	Formatação de: hora do sistema em segundos que passaram desde 1.1.1970 às 0:00 horas (tempo real). Formato: D.MM.AAAA
			1	Formatação de: hora do sistema em segundos que passaram desde 1.1.1970 às 0:00 horas (cálculo prévio). Formato: D.MM.AAAA
		10	0	Formatação de: hora do sistema em segundos que passaram desde 1.1.1970 às 0:00 horas (tempo real). Formato: D.MM.AA
			1	Formatação de: hora do sistema em segundos que passaram desde 1.1.1970 às 0:00 horas (cálculo prévio). Formato: D.MM.AA
		11	0	Formatação de: hora do sistema em segundos que passaram desde 1.1.1970 às 0:00 horas (tempo real). Formato: AAAA-MM-DD
			1	Formatação de: hora do sistema em segundos que passaram desde 1.1.1970 às 0:00 horas (cálculo prévio). Formato: AAAA-MM-DD
		12	0	Formatação de: hora do sistema em segundos que passaram desde 1.1.1970 às 0:00 horas (tempo real). Formato: AA-MM-DD
			1	Formatação de: hora do sistema em segundos que passaram desde 1.1.1970 às 0:00 horas (cálculo prévio). Formato: AA-MM-DD
		13	0	Formatação de: hora do sistema em segundos que passaram desde 1.1.1970 às 0:00 horas (tempo real). Formato: hh:mm:ss
			1	Formatação de: hora do sistema em segundos que passaram desde 1.1.1970 às 0:00 horas (cálculo prévio). Formato: hh:mm:ss
		14	0	Formatação de: hora do sistema em segundos que passaram desde 1.1.1970 às 0:00 horas (tempo real). Formato: h:mm:ss
			1	Formatação de: hora do sistema em segundos que passaram desde 1.1.1970 às 0:00 horas (cálculo prévio). Formato: h:mm:ss

Nome do grupo	Número de grupo ID…	Número de dados do sistema NR…	Índice IDX…	Descrição
		15	0	Formatação de: hora do sistema em segundos que passaram desde 1.1.1970 às 0:00 horas (tempo real). Formato: h:mm
			1	Formatação de: hora do sistema em segundos que passaram desde 1.1.1970 às 0:00 horas (cálculo prévio). Formato: h:mm
Definições de programa globais GPS: estado de ativação global				
	330	0	-	0 = nenhuma definição GPS ativa 1 = uma definição GPS qualquer ativa
Definições de programa globais GPS: estado de ativação individual				
	331	0	-	0 = nenhuma definição GPS ativa 1 = uma definição GPS qualquer ativa
		1	-	GPS: rotação básica 0 = desligada, 1 = ligada
		3	Eixo	GPS: Espelhamento 0 = desligado, 1 = ligado Índex: 1 - 6 (X, Y, Z, A, B, C)
		4	-	GPS: deslocação no sistema de peça de trabalho modificado 0 = desligada, 1 = ligada
		5	-	GPS: rotação no sistema de introdução 0 = desligada, 1 = ligada
		6	-	GPS: fator de avanço 0 = desligado, 1 = ligado
		8	-	GPS: sobreposição de volante 0 = desligada, 1 = ligada
		10	-	GPS: eixo de ferramenta virtual VT 0 = desligado, 1 = ligado
		15	-	GPS: seleção do sistema de coordenadas do volante 0 = sistema de coordenadas da máquina M-CS 1 = sistema de coordenadas da peça de trabalho W-CS 2 = sistema de coordenadas da peça de trabalho modificado mW-CS 3 = sistema de coordenadas do plano de maquinagem WPL-CS
		16	-	GPS: deslocação no sistema de peça de trabalho 0 = desligada, 1 = ligada
		17	-	GPS: offset do eixo 0 = desligado, 1 = ligado

Nome do grupo	Número de grupo ID…	Número de dados do sistema NR…	Índice IDX…	Descrição
Definições de programa globais GPS				
	332	1	-	GPS : Ângulo da rotação básica
		3	Eixo	GPS: espelhamento 0 = não espelhado, 1 = espelhado Índex: 1 - 6 (X, Y, Z, A, B, C)
		4	Eixo	GPS: deslocação no sistema de coordenadas da peça de trabalho modificado mW-CS Índex: 1 - 6 (X, Y, Z, A, B, C)
		5	-	GPS: ângulo da rotação no sistema de coordenadas de introdução I-CS
		6	-	GPS: fator de avanço
		8	Eixo	GPS: sobreposição de volante Valor máximo Índex: 1 - 10 (X, Y, Z, A, B, C, U, V, W, VT)
		9	Eixo	GPS: valor para sobreposição de volante Índex: 1 - 10 (X, Y, Z, A, B, C, U, V, W, VT)
		16	Eixo	GPS: deslocação no sistema de coordenadas da peça de trabalho W-CS Índex: 1 - 3 (X, Y, Z)
		17	Eixo	GPS: Offsets de eixo Índex: 4 - 6 (A, B, C)
Apalpador digital TS				
	350	50	1	Tipo de apalpador: 0: TS120, 1: TS220, 2: TS440, 3: TS630, 4: TS632, 5: TS640, 6: TS444, 7: TS740
			2	Linha na tabela de apalpador
		51	-	Comprimento efetivo
		52	1	Raio efetivo da esfera de apalpação
			2	Raio de arredondamento
		53	1	Desvio central (eixo principal)
			2	Desvio central (eixo secundário)
		54	-	Ângulo da orientação do mandril em graus (desvio central)
		55	1	Marcha rápida
			2	Avanço de medição
			3	Avanço para posicionamento prévio FMAX_PROBE ou FMAX_MACHINE
		56	1	Máximo caminho de medição
			2	Distância de segurança
		57	1	Orientação do mandril possível 0=não, 1=sim
			2	Ângulo da orientação da ferramenta em graus

Nome do grupo	Número de grupo ID…	Número de dados do sistema NR…	Índice IDX…	Descrição
Apalpador de mesa para medição de ferramenta TT				
	350	70	1	TT: Tipo de apalpador
			2	TT: Linha na tabela de apalpadores
		71	1/2/3	TT: Ponto central do apalpador (Sistema REF)
		72	-	TT: Raio do apalpador
		75	1	TT: Marcha rápida
			2	TT: Avanço de medição com o mandril parado
			3	TT: Avanço de medição com o mandril a rodar
		76	4	TT: Distância entre a aresta inferior da fresa e a aresta superior da haste
			1	TT: Máximo caminho de medição
			2	TT: Distância de segurança para medição de comprimentos
			3	TT: Distância de segurança para medição do raio
		77	-	TT: Velocidade do mandril
		78	-	TT: Direção de apalpação
		79	-	TT: Ativar transmissão via rádio
		80	-	TT: Paragem em caso de deflexão do apalpador

Nome do grupo	Número de grupo ID…	Número de dados do sistema NR…	Índice IDX…	Descrição
Ponto de referência a partir do ciclo de apalpação (Resultados da apalpação)				
	360	1	Coordenada	Último ponto de referência de um ciclo de apalpação manual ou último ponto de apalpação a partir do ciclo 0 (sistema de coordenadas de introdução). Correções: comprimento, raio e desvio central
		2	Eixo	Último ponto de referência de um ciclo de apalpação manual ou último ponto de apalpação a partir do ciclo 0 (sistema de coordenadas da máquina, como índex admitem-se apenas eixos da cinemática 3D ativa). Correção: somente o desvio central
		3	Coordenada	Resultado de medição no sistema de introdução dos ciclos de apalpação 0 e 1 O resultado de medição é exportado na forma de coordenadas. Correção: somente o desvio central
		4	Coordenada	Último ponto de referência de um ciclo de apalpação manual ou último ponto de apalpação a partir do ciclo 0 (sistema de coordenadas da peça de trabalho). O resultado de medição é exportado na forma de coordenadas. Correção: somente o desvio central
		5	Eixo	Valores dos eixos, não corrigidos
		6	Coordenada / eixo	Exportação dos resultados de medição na forma de coordenadas/valores dos eixos no sistema de introdução de processos de apalpação. Correção: somente o comprimento
		10	-	Orientação do mandril
		11	-	Estado de erro do processo de apalpação: 0: processo de apalpação bem sucedido –1: ponto de apalpação não alcançado –2: sensor já defletido no início do processo de apalpação

Nome do grupo	Número de grupo ID…	Número de dados do sistema NR…	Índice IDX…	Descrição
Ler ou escrever valores a partir da tabela de pontos zero ativa				
	500	Row number	Coluna	Ler ou
Ler ou escrever valores a partir da tabela de preset (transformação básica)				
	507	Row number	1-6	Ler ou
Ler ou escrever offsets de eixo a partir da tabela de preset				
	508	Row number	1-9	Ler ou
Dados para maquinagem de paletes				
	510	1	-	Linha ativada
		2	-	Número da palete atual Valor da coluna NAME da última entrada do tipo PAL Se a coluna estiver vazia ou não contiver nenhum valor numérico, é devolvido o valor -1.
		3	-	Linha atual da tabela de paletes.
		4	-	Última linha do programa NC da palete atual.
		5	Eixo	Maquinagem orientada para a ferramenta: Altura segura programada: 0 = não, 1 = sim Índex: 1 - 9 (X, Y, Z, A, B, C, U, V, W)
		6	Eixo	Maquinagem orientada para a ferramenta: Altura segura O valor é inválido se ID510 NR5 com o IDX correspondente fornecer o valor 0. Índex: 1 - 9 (X, Y, Z, A, B, C, U, V, W)
		10	-	Número da linha da tabela de paletes até à qual se procura no processo de bloco.
		20	-	Tipo de maquinagem de paletes? 0 = Orientada para a peça de trabalho 1 = Orientada para a ferramenta
		21	-	Continuação automática após erro NC: 0 = bloqueada 1 = ativa 10 = Cancelar continuação 11 = Continuação com a linha na tabela de paletes que teria sido executada em seguida se não fosse o erro NC 12 = Continuação com a linha na tabela de paletes na qual ocorreu o erro NC 13 = Continuação com a palete seguinte

Nome do grupo	Número de grupo ID…	Número de dados do sistema NR…	Índice IDX…	Descrição
Ler dados da tabela de pontos				
	520	Row number	10	Ler o valor da tabela de pontos ativa.
			11	Ler o valor da tabela de pontos ativa.
			1-3 X/Y/Z	Ler o valor da tabela de pontos ativa.
Ler ou escrever preset ativo				
	530	1	-	Número do ponto de referência ativo na tabela de pontos de referência.
Ponto de referência de paletes ativo				
	540	1	-	Número do ponto de referência de paletes ativo. Devolve o número do ponto de referência ativo. Se não nenhum ponto de referência de paletes estiver ativo, a função devolve o valor –1.
		2	-	Número do ponto de referência de paletes ativo. Como NR1.
Valores para transformação básica do ponto de referência de paletes				
	547	row number	seguinte	Ler valores da transformação básica da tabela de preset de paletes.. Índex: 1 - 6 (X, Y, Z, SPA, SPB, SPC)
Offsets de eixo da tabela de pontos de referência de paletes				
	548	Row number	Offset	Ler valores dos offsets de eixo da tabela de pontos de referência de paletes.. Índex: 1 - 9 (X_OFFS, Y_OFFS, Z_OFFS,...)
Offset OEM				
	558	Row number	Offset	Ler valores para offset de OEM.. Índex: 1 - 9 (X_OFFS, Y_OFFS, Z_OFFS,...)
Ler e escrever o estado da máquina				
	590	2	1-30	Livremente disponível, não é eliminado com a seleção do programa.
		3	1-30	Livremente disponível, não é eliminado em caso de falha da tensão de rede (armazenamento persistente).
Ler ou escrever parâmetros de Look Ahead de um eixo individual (plano da máquina)				
	610	1	-	Avanço mínimo (**MP_minPathFeed**) em mm/min.
		2	-	Avanço mínimo em esquinas(**MP_minCornerFeed**) em mm/min
		3	-	Limite de avanço para alta velocidade (**MP_maxG1Feed**) em mm/min
		4	-	Ressalto máx. a baixa velocidade (**MP_maxPathJerk**) em m/s^3

Nome do grupo	Número de grupo ID…	Número de dados do sistema NR…	Índice IDX…	Descrição
		5	-	Ressalto máx. a alta velocidade (**MP_maxPathJerkHi**) em m/s³
		6	-	Tolerância a baixa velocidade (**MP_pathTolerance**) em mm
		7	-	Tolerância a alta velocidade (**MP_pathToleranceHi**) em mm
		8	-	Derivação máx. do ressalto (**MP_maxPathYank**) em m/s⁴
		9	-	Fator de tolerância em curvas (**MP_curveTolFactor**)
		10	-	Parte do ressalto máx. admissível na alteração da curvatura (**MP_curveJerkFactor**)
		11	-	Ressalto máx. em movimentos de apalpação (**MP_pathMeasJerk**)
		12	-	Tolerância angular com avanço de maquinagem (**MP_angleTolerance**)
		13	-	Tolerância angular com marcha rápida (**MP_angleToleranceHi**)
		14	-	Ângulo de esquinas máx. para polígonos (**MP_maxPolyAngle**)
		18	-	Aceleração radial com avanço de maquinagem (**MP_maxTransAcc**)
		19	-	Aceleração radial com marcha rápida (**MP_maxTransAccHi**)
		20	Índex do eixo físico	Avanço máx. (**MP_maxFeed**) em mm/min
		21	Índex do eixo físico	Aceleração máx. (**MP_maxAcceleration**) em m/s²
		22	Índex do eixo físico	Ressalto de transição máximo do eixo com marcha rápida (**MP_axTransJerkHi**) em m/s²
		23	Índex do eixo físico	Ressalto de transição máximo do eixo com avanço de maquinagem (**MP_axTransJerk**) em m/s³
		24	Índex do eixo físico	Pré-comando de aceleração (**MP_compAcc**)
		25	Índex do eixo físico	Ressalto específico do eixo a baixa velocidade (**MP_axPathJerk**) em m/s³
		26	Índex do eixo físico	Ressalto específico do eixo a alta velocidade (**MP_axPathJerkHi**) em m/s³
		27	Índex do eixo físico	Consideração da tolerância mais precisa em esquinas (**MP_reduceCornerFeed**) 0 = desligada, 1 = ligada
		28	Índex do eixo físico	DCM: Tolerância máxima para eixos lineares em mm (**MP_maxLinearTolerance**)

Nome do grupo	Número de grupo ID…	Número de dados do sistema NR…	Índice IDX…	Descrição
		29	Índex do eixo físico	DCM: Tolerância angular máxima em [°] (**MP_maxAngleTolerance**)
		30	Índex do eixo físico	Supervisão da tolerância para rosca encadeada (**MP_threadTolerance**)
		31	Índex do eixo físico	Forma (**MP_shape**) do filtro **axisCutterLoc** 0: Off 1: Average 2: Triangle 3: HSC 4: Advanced HSC
		32	Índex do eixo físico	Frequência (**MP_frequency**) do filtro **axisCutterLoc** em Hz
		33	Índex do eixo físico	Forma (**MP_shape**) do filtro **axisPosition** 0: Off 1: Average 2: Triangle 3: HSC 4: Advanced HSC
		34	Índex do eixo físico	Frequência (**MP_frequency**) do filtro **axisPosition** em Hz
		35	Índex do eixo físico	Ordem do filtro para o modo de **Funcionamento Manual** (**MP_manualFilterOrder**)
		36	Índex do eixo físico	Modo HSC (**MP_hscMode**) do filtro **axisCutterLoc**
		37	Índex do eixo físico	Modo HSC (**MP_hscMode**) do filtro **axisPosition**
		38	Índex do eixo físico	Ressalto específico do eixo para movimentos de apalpação (**MP_axMeasJerk**)
		39	Índex do eixo físico	Ponderação do erro de filtro para cálculo do desvio de filtro (**MP_axFilterErrWeight**)
		40	Índex do eixo físico	Comprimento máximo do filtro de posições (**MP_maxHscOrder**)
		41	Índex do eixo físico	Comprimento máximo do filtro CLP (**MP_maxHscOrder**)
		42	-	Avanço máximo do eixo com avanço de maquinagem (**MP_maxWorkFeed**)
		43	-	Aceleração de trajetória máxima com avanço de maquinagem (**MP_maxPathAcc**)
		44	-	Aceleração de trajetória máxima com marcha rápida (**MP_maxPathAccHi**)
		51	Índex do eixo físico	Compensação do erro de arrasto na fase de ressalto (**MP_lpcJerkFact**)
		52	Índex do eixo físico	Fator de correção do regulador de posição em 1/s (**MP_kvFactor**)

Nome do grupo	Número de grupo ID…	Número de dados do sistema NR…	Índice IDX…	Descrição
Medir o aproveitamento máximo de um eixo				
	621	0	Índex do eixo físico	Finalizar a medição da carga dinâmica e guardar o resultado no parâmetro Q indicado.
Ler conteúdos da SIK				
	630	0	Opção N.º	É possível determinar especificamente se a opção SIK indicada em **IDX** é aplicada ou não. 1 = a opção está ativada 0 = a opção não está ativada
		1	-	É possível determinar se e qual Feature Content Level (Estado de desenvolvimento – para funções de atualização) está aplicado. –1 = nenhum FCL aplicado <N.º> = FCL aplicado
		2	-	Ler o número de série da SIK -1 = nenhuma SIK válida no sistema
		10	-	Determinar o tipo de comando: 0 = iTNC 530 1 = Comando baseado em NCK (TNC 640, TNC 620, TNC 320, TNC 128, PNC 610, ...)
Contador				
	920	1	-	Peças de trabalho planeadas. Em geral, no modo de funcionamento **Teste de programa**, o contador indica o valor 0.
		2	-	Peças de trabalho já produzidas. Em geral, no modo de funcionamento **Teste de programa**, o contador indica o valor 0.
		12	-	Peças de trabalho ainda a produzir. Em geral, no modo de funcionamento **Teste de programa**, o contador indica o valor 0.
Ler e escrever os dados da ferramenta atual				
	950	1	-	Comprimento L da ferramenta
		2	-	Raio R da ferramenta
		3	-	Raio da ferramenta R2
		4	-	Medida excedente do comprimento da ferramenta DL
		5	-	Medida excedente do raio da ferramenta DR
		6	-	Medida excedente do raio da ferramenta DR2
		7	-	Ferramenta bloqueada TL 0 = não bloqueada, 1 = bloqueada
		8	-	Número da ferramenta. gémea RT
		9	-	Máximo tempo de vida TIME1
		10	-	Máximo tempo de vida TIME2 em TOOL CALL

Nome do grupo	Número de grupo ID…	Número de dados do sistema NR…	Índice IDX…	Descrição
		11	-	Tempo de vida atual CUR.TIME
		12	-	Estado do PLC
		13	-	Comprimento de lâmina no eixo da ferramenta LCUTS
		14	-	Máximo ângulo de aprofundamento ANGLE
		15	-	TT: N.º de lâminas CUT
		16	-	TT: Tolerância de desgaste do comprimento LTOL
		17	-	TT: Tolerância de desgaste do raio RTOL
		18	-	TT: Direção de rotação DIRECT 0=positiva, –1=negativa
		19	-	TT: Desvio do plano R-OFFS R = 99999,9999
		20	-	TT: Desvio do comprimento L-OFFS
		21	-	TT: Tolerância de rotura do comprimento LBREAK
		22	-	TT: Tolerância de rotura do raio RBREAK
		28	-	Rotações máximas [1/min] NMAX
		32	-	Ângulo de ponta TANGLE
		34	-	Levantar permitido LIFTOFF (0=Não, 1=Sim)
		35	-	Raio de tolerância de desgaste R2TOL
		36	-	Tipo de ferramenta (Fresa = 0, ferramenta de polimento = 1, ... apalpador = 21)
		37	-	Linha correspondente na tabela de apalpador
		38	-	Carimbo de hora da última utilização
		39	-	ACC
		40	-	Passo para ciclos de roscagem
		44	-	Cobertura do tempo de vida da ferramenta

Nome do grupo	Número de grupo ID…	Número de dados do sistema NR…	Índice IDX…	Descrição
Espaço de memória livremente disponível para gestão da ferramenta				
	956	0-9	-	Intervalo de dados livremente disponível para gestão da ferramenta. Os dados não são restaurados em caso de interrupção do programa.
Aplicação e equipamento da ferramenta				
	975	1	-	Teste operacional da ferramenta para o programa NC atual: Resultado –2: Nenhum teste possível, a função está desligada na configuração Resultado –1: Nenhum teste possível, falta o ficheiro de aplicação da ferramenta Resultado 0: OK, todas as ferramentas disponíveis Resultado 1: Teste não OK
		2	Linha	Verificar a disponibilidade das ferramentas que na palete da linha IDX são necessárias na tabela de paletes atual. –3 = Não está nenhuma palete definida na linha IDX ou a função foi chamada fora da maquinagem de paletes –2 / –1 / 0 / 1 ver NR1
Levantar ferramenta com paragem NC				
	980	3	-	(Esta função está obsoleta - a HEIDENHAIN recomenda: Deixar de utilizar. ID980 NR3 = 1 é equivalente a ID980 NR1 = –1, ID980 NR3 = 0 atua de forma equivalente a ID980 NR1 = 0. Não são admissíveis outros valores.) Ativar Levantar com o valor definido em CfgLiftOff: 0 = Bloquear Levantar 1 = Ativar Levantar
Ciclos de apalpação e transformações de coordenadas				
	990	1	-	Comportamento de aproximação: 0 = comportamento standard, 1 = aproximar à posição de apalpação sem correção. Raio atuante, distância de segurança zero
		2	16	Modo de funcionamento da máquina Automático/Manual
		4	-	0 = haste de apalpação não defletida 1 = haste de apalpação defletida
		6	-	Apalpador de mesa TT ativo? 1 = Sim 0 = Não
		8	-	Ângulo do mandril atual em [°]

Nome do grupo	Número de grupo ID…	Número de dados do sistema NR…	Índice IDX…	Descrição
		10	N.º de parâmetro QS	Determinar o número da ferramenta a partir do nome da ferramenta. O valor de retorno rege-se pelas regras configuradas para a procura da ferramenta gémea. Existindo várias ferramentas com o mesmo nome, é entregue a primeira ferramenta da tabela de ferramentas. Se, em conformidade com as regras, a ferramenta selecionada estiver bloqueada, é devolvida uma ferramenta gémea. –1: Nenhuma ferramenta encontrada na tabela de ferramentas com o nome transmitido ou todos os valores elegíveis bloqueados.
		16	0	0 = Transmitir o controlo sobre o mandril de canal ao PLC, 1 = Assumir o controlo sobre o mandril de canal
			1	0 = Transmitir o controlo sobre o mandril da ferramenta ao PLC, 1 = Assumir o controlo sobre o mandril da ferramenta
		19	-	Suprimir o movimento de apalpação em ciclos: 0 = o movimento é suprimido (parâmetro CfgMachineSimul/simMode diferente de FullOperation ou modo de funcionamento **Teste de programa** ativo) 1 = o movimento é executado (parâmetro CfgMachineSimul/simMode = FullOperation, pode escrever-se para fins de teste)

Nome do grupo	Número de grupo ID…	Número de dados do sistema NR…	Índice IDX…	Descrição
Estado da execução				
	992	10	-	Processo de bloco ativo 1 = sim, 0 = não
		11	-	Informações do processo de bloco para procura de bloco: 0 = Programa NC iniciado sem processo de bloco 1 = O ciclo do sistema Iniprog é executado antes da procura de bloco 2 = Procura de bloco em curso 3 = As funções são reajustadas –1 = O ciclo Iniprog foi cancelado antes da procura de bloco –2 = Cancelamento durante a procura de bloco –3 = Cancelamento do processo de bloco após a fase de procura, antes ou durante o reajuste de funções –99 = Cancel implícito
		12	-	Tipo de cancelamento para consulta dentro da macro OEM_CANCEL: 0 = Sem cancelamento 1 = Cancelamento devido a erro ou paragem de emergência 2 = Cancelamento explícito com paragem interna após paragem no meio do bloco 3 = Cancelamento explícito com paragem interna após paragem no limite de bloco
		14	-	Número dos últimos erros FN14
		16	-	Execução autêntica ativa? 1 = execução, 0 = simulação
		17	-	Gráfico de programação 2D ativo? 1 = sim 0 = não
		18	-	Desenvolver gráfico de programação (softkey **GRAFICO AUTOMAT.**) ativo? 1 = sim 0 = não
		20	-	Informações sobre a maquinagem de fresagem e torneamento: 0 = Fresar (segundo **FUNCTION MODE MILL**) 1 = Tornear (segundo **FUNCTION MODE TURN**) 10 = Execução das operações para a transição do modo de torneamento para o modo de fresagem 11 = Execução das operações para a transição do modo de fresagem para o modo de torneamento

Nome do grupo	Número de grupo ID…	Número de dados do sistema NR…	Índice IDX…	Descrição
		30	-	Interpolação de vários eixos permitida? 0 = não (p. ex., com comando numérico linear) 1 = sim
		31	-	R+/R– possível / permitido em modo MDI? 0 = não 1 = sim
		32	0	Chamada de ciclo possível / permitida? 0 = não 1 = sim
			Número de ciclo	Ciclo individual ativado: 0 = não 1 = sim
		40	-	Copiar tabelas no modo de funcionamento **Teste de programa**? O valor 1 é definido na seleção do programa e ao acionar a softkey **RESET+START** O ciclo do sistema **iniprog.h** então copia as tabelas e restaura a data do sistema. 0 = não 1 = sim
		101	-	M101 ativo (estado visível)? 0 = não 1 = sim
		136	-	M136 ativo? 0 = não 1 = sim

Nome do grupo	Número de grupo ID…	Número de dados do sistema NR…	Índice IDX…	Descrição
Ativar subficheiro de parâmetros de máquina				
	1020	13	N.º de parâmetro QS	Subficheiro de parâmetros de máquina com caminho carregado do número QS (IDX)? 1 = sim 0 = não
Definições de configuração para ciclos				
	1030	1	-	Mostrar mensagem de erro **Mandril não roda**? **(CfgGeoCycle/displaySpindleErr)** 0 = não, 1 = sim
			-	Mostrar mensagem de erro **Verificar sinal da profundidade!**? **(CfgGeoCycle/displayDepthErr)** 0 = não, 1 = sim
Escrever ou ler dados de PLC sincronizadamente com o tempo real				
	2000	10	Marca N.º	Marca de PLC Recomendação geral para NR10 a NR80: As funções são executadas sincronizadamente em tempo real, ou seja, a função só é realizada quando a execução alcança o ponto correspondente. A HEIDENHAIN recomenda: Em lugar de ID2000, utilize, de preferência, os comandos **WRITE TO PLC** ou **READ FROM PLC** e sincronize a execução com o tempo real com **FN20: WAIT FOR SYNC**.
		20	Entrada N.º	Entrada do PLC
		30	Saída N.º	Saída do PLC
		40	Contador N.º	Contador do PLC
		50	Temporizador N.º	Temporizador do PLC
		60	Byte N.º	Byte do PLC
		70	Palavra N.º	Palavra do PLC
		80	Palavra dupla N.º	Palavra dupla do PLC

Nome do grupo	Número de grupo ID...	Número de dados do sistema NR...	Índice IDX...	Descrição
Escrever ou ler dados de PLC não sincronizadamente com o tempo real				
	2001	10-80	ver ID 2001	Como ID2000 NR10 a NR80, mas não sincronizadamente com o tempo real A função é executada no cálculo prévio. A HEIDENHAIN recomenda: Em lugar de ID2001, utilize, de preferência, os comandos **WRITE TO PLC** ou **READ FROM PLC**.
Teste de Bit				
	2300	Number	Número de Bit	A função verifica se está definido um bit num número. O número a controlar é transferido como NR e o bit procurado como IDX, designando IDX0 o bit com o valor mais baixo. Para chamar a função para números grandes, o NR deve ser transferido como parâmetro Q. 0 = Bit não definido 1 = Bit definido
Ler informações do programa (string do sistema)				
	10010	1	-	Caminho do programa principal ou programa de paletes atual.
		2	-	Caminho do programa NC visível na visualização do bloco
		3	-	Caminho do ciclo selecionado com **SEL CYCLE** ou **CYCLE DEF 12 PGM CALL** ou caminho do ciclo atualmente selecionado.
		10	-	Caminho do programa NC seleccionado com **SEL PGM "..."**
Ler dados do canal (string do sistema)				
	10025	1	-	Nome do canal de maquinagem (Key)
Ler dados para tabelas SQL (string do sistema)				
	10040	1	-	Nome simbólico da tabela de preset.
		2	-	Nome simbólico da tabela de pontos zero.
		3	-	Nome simbólico da tabela de pontos de referência de paletes.
		10	-	Nome simbólico da tabela de ferramentas.
		11	-	Nome simbólico da tabela de posições.
		12	-	Nome simbólico da tabela de ferramentas de tornear

Nome do grupo	Número de grupo ID…	Número de dados do sistema NR…	Índice IDX…	Descrição
Valores programados na chamada de ferramenta (string do sistema)				
	10060	1	-	Nome da ferramenta
Ler cinemática da máquina (string do sistema)				
	10290	10	-	Nome simbólico da cinemática de máquina programada com **FUNCTIONMODE MILL** ou **FUNCTION MODE TURN** a partir de Channels/ChannelSettings/CfgKinList/kinCompositeModels.
Comutação de área de deslocação (string do sistema)				
	10300	1	-	Nome de chave da área de deslocação ativada em último lugar
Ler a hora atual do sistema (string do sistema)				
	10321	1 - 16	-	1: DD.MM.YYYY hh:mm:ss 2 e 16: DD.MM.YYYY hh:mm 3: DD.MM.YY hh:mm 4: YYYY-MM-DD hh:mm:ss 5 e 6: YYYY-MM-DD hh:mm 7: YY-MM-DD hh:mm 8 e 9: DD.MM.YYYY 10: DD.MM.YY 11: YYYY-MM-DD 12: YY-MM-DD 13 e 14: hh:mm:ss 15: hh:mm Em alternativa, com **DAT** em **SYSSTR(…)**, é possível indicar a hora do sistema em segundos que deve ser utilizada para a formatação.
Ler dados dos apalpadores (TS, TT) (string do sistema)				
	10350	50	-	Tipo do apalpador TS da coluna TYPE da tabela de apalpadores (**tchprobe.tp**).
		70	-	Tipo do apalpador de mesa TT de CfgTT/type.
		73	-	Nome de chave do apalpador de mesa TT ativo de **CfgProbes/activeTT**.
Ler e escrever dados dos apalpadores (TS, TT) (string do sistema)				
	10350	74	-	Número de série do apalpador de mesa TT ativo de **CfgProbes/activeTT**.
Ler dados para a execução de paletes (string do sistema)				
	10510	1	-	Nome da palete
		2	-	Caminho da tabela de paletes atualmente selecionada.
Ler identificação da versão de software NC (string do sistema)				
	10630	10	-	A string corresponde ao formato da identificação de versão mostrada, ou seja, p. ex., **340590 09** ou **817601 05 SP1**.
Ler a informação para o ciclo de desequilíbrio (string do sistema)				

Nome do grupo	Número de grupo ID…	Número de dados do sistema NR…	Índice IDX…	Descrição
	10855	1	-	Caminho da tabela de calibração de desequilíbrio pertencente à cinemática ativa
Ler os dados da ferramenta atual (string do sistema)				
	10950	1	-	Nome da ferramenta atual
		2	-	Registo a partir da coluna DOC da ferramenta ativa
		3	-	Ajuste de regulação AFC
		4	-	Cinemática suporte de ferr.ta
		5	-	Registo da coluna DR2TABLE - Nome de ficheiro da tabela de valores de correção para 3D-ToolComp

Comparação: funções FN 18

Na tabela seguinte, encontra as funções FN18 de comandos antigos que não estão implementadas no TNC 320.

Na maioria dos casos, estas funções são substituídas por outras.

Nr	IDX	Índice	Função de substituição
ID 10 Informação de programa			
1	-	Estado em mm/poleg.	Q113
2	-	Fator de sobreposição em fresagem de caixas	CfgRead
4	-	Número do ciclo de maquinagem ativo	ID 10 N.º 3
ID 20 Estado da máquina			
15	Eixo log.	Atribuição entre eixo lógico e geométrico	
16	-	Avanço de círculos de transição	
17	-	Margem de deslocação selecionada atualmente	SYSTRING 10300
19	-	Máxima velocidade do mandril com a relação de engrenagem e mandril atuais	Relação de engrenagem mais alta: ID 90 N.º 2
ID 50 Dados da tabela de ferramentas			
23	N.º ferramenta	Valor PLC	1)
24	N.º ferramenta	Desvio central do apalpador eixo principal CAL-OF1	ID 350 NR 53 IDX 1
25	N.º ferramenta	Desvio central do apalpador eixo secundário CAL-OF2	ID 350 NR 53 IDX 2
26	N.º ferramenta	Ângulo do mandril ao calibrar CAL-ANG	ID 350 NR 54
27	N.º ferramenta	Tipo de ferramenta para a tabela de posições PTYP	2)
29	N.º ferramenta	Posição P1	1)
30	N.º ferramenta	Posição P2	1)
31	N.º ferramenta	Posição P3	1)

Nr	IDX	Índice	Função de substituição
33	N.º ferramenta	Passo de rosca Pitch	ID 50 NR 40
ID 51 Dados da tabela de posições			
6	N.º posição	Tipo de ferramenta	2)
7	N.º posição	P1	2)
8	N.º posição	P2	2)
9	N.º posição	P3	2)
10	N.º posição	P4	2)
11	N.º posição	P5	2)
12	N.º posição	Posição reservada: 0=não, 1=sim	2)
13	N.º posição	Carregador de superfícies: Posição reservada por cima: 0=não, 1=sim	2)
14	N.º posição	Carregador de superfícies: Posição reservada por baixo: 0=não, 1=sim	2)
15	N.º posição	Carregador de superfícies: Posição reservada à esquerda: 0=não, 1=sim	2)
16	N.º posição	Carregador de superfícies: Posição reservada à direita: 0=não, 1=sim	2)
ID 56 Informação de ficheiro			
1	-	Número de linhas da tabela de ferramentas	
2	-	Número de linhas da tabela de pontos zero ativa	
3	Parâmetros Q	Número dos eixos ativos que estão programados na tabela de pontos zero ativa	
4	-	Número de linhas de uma tabela de definição livre que foi aberta com FN26: TABOPEN	
ID 214 Dados do contorno atuais			
1	-	Modo de transição do contorno	
2	-	Máx. erro de linearização	
3	-	Modo para M112	
4	-	Modo de caracteres	
5	-	Modo para M124	1)
6	-	Especificação para a maquinagem de caixas de contorno	
7	-	Grau de filtro para o ciclo de regulação	
8	-	Tolerância programada através do ciclo 32 ou MP1096	ID 30 N.º 48
ID 240 Posições nominais no sistema REF			
8	-	Posição REAL no sistema REF	
ID 280 Informações para M128			
2	-	Avanço que foi programado com M128	ID 280 N.º 3

Nr	IDX	Índice	Função de substituição
ID 290 Comutar a cinemática			
1	-	Linha da tabela de cinemática ativa	SYSSTRING 10290
2	N.º bit	Consulta dos bits em MP7500	Cfgread
3	-	Estado da supervisão de colisão antiga	Pode ligar-se e desligar-se no programa NC
4	-	Estado da supervisão de colisão nova	Pode ligar-se e desligar-se no programa NC
ID 310 Modificações do comportamento geométrico			
116	-	M116: -1=ligado, 0=desligado	
126	-	M126: -1=ligado, 0=desligado	
ID 350 Dados do apalpador			
10	-	TS: eixo do apalpador	ID 20 N.º 3
11	-	TS: raio da esfera efetivo	ID 350 NR 52
12	-	TS: comprimento efetivo	ID 350 NR 51
13	-	TS: raio do anel de ajuste	
14	1/2	TS: desvio central do apalpador do eixo principal/ eixo secundário	ID 350 NR 53
15	-	TS: direção do desvio central em relação à posição 0°	ID 350 NR 54
20	1/2/3	TT: ponto central X/Y/Z	ID 350 NR 71
21	-	TT: raio do prato	ID 350 NR 72
22	1/2/3	TT: 1.ª posição de apalpação X/Y/Z	Cfgread
23	1/2/3	TT: 2. posição de apalpação X/Y/Z	Cfgread
24	1/2/3	TT: 3.ª posição de apalpação X/Y/Z	Cfgread
25	1/2/3	TT: 4.ª posição de apalpação X/Y/Z	Cfgread
ID 370 Definições do ciclo de apalpação			
1	-	Não sair da distância de segurança no ciclo 0.0 e 1.0 (semelhante a ID990 NR1)	ID 990 NR 1
2	-	MP 6150 Marcha rápida de medição	ID 350 NR 55 IDX 1
3	-	MP 6151 Marcha rápida da máquina como marcha rápida de medição	ID 350 NR 55 IDX 3
4	-	MP 6120 Avanço de medição	ID 350 NR 55 IDX 2
5	-	MP 6165 Condução posterior do ângulo ligada/desligada	ID 350 NR 57
ID 501 Tabela de pontos zero (sistema REF)			
Linha	Coluna	Valor na tabela de pontos zero	Tabela de pontos de referência
ID 502 Tabela de pontos de referência			
Linha	Coluna	Ler o valor da tabela de pontos de referência tendo em consideração o sistema de maquinagem ativo	
ID 503 Tabela de pontos de referência			

Nr	IDX	Índice	Função de substituição
Linha	Coluna	Ler o valor diretamente na tabela de pontos de referência	ID 507
ID 504 Tabela de pontos de referência			
Linha	Coluna	Ler a rotação básica na tabela de pontos de referência	ID 507 IDX 4-6
ID 505 Tabela de pontos zero			
1	-	0=Nenhuma tabela pontos zero seleciona-da 1=Tabela de pontos zero selecionada	
ID 510 Dados para maquinagem de paletes			
7	-	Testar a suspensão de uma fixação na linha PAL	
ID 530 Ponto de referência ativo			
2	Linha	Linha na tabela de preset ativa protegida contra escrita: 0 = não, 1 = sim	FN 26/28 Exportar a coluna Locked
ID 990 Comportamento de aproximação			
2	10	0 = Execução não em processo de bloco 1 = Execução em processo de bloco	ID 992 NR 10 / NR 11
3	Parâmetros Q	Número dos eixos que estão programados na tabela de pontos zero selecionada	
ID 1000 Parâmetros de máquina			
Número de PM	Índice de PM	Valor do parâmetro de máquina	CfgRead
ID 1010 Parâmetro de máquina definido			
Número de PM	Índex de PM	0 = parâmetro de máquina não existente 1 = parâmetro de máquina existente	CfgRead

1) Função ou coluna de tabela já não existente
2) Exportar linha de tabela com FN 26 / FN 28 ou SQL

13.2 Tabelas de resumo

Funções auxiliares

M	Ativação	Atuação no bloco - No início	No fim	Página
M0	PARAGEM da execução do programa/PARAGEM do mandril/Refrigerante DESLIGADO		■	214
M1	PARAGEM facultativa da execução do programa/PARAGEM do mandril/ Refrigerante DESLIGADO		■	214
M2	PARAGEM da execução do programa/PARAGEM da ferr.ta/Refrigerante DESLIGADO/se necess. Apagamento da visualização de estado (depende de parâmetros de máquina)/Regresso ao bloco 1		■	214
M3	Mandril LIGADO em sentido horário	■		214
M4	Mandril LIGADO no sentido anti-horário	■		
M5	PARAGEM do mandril		■	
M6	Troca da ferramenta/PARAGEM da execução do programa (depende de parâmet.máquina)/PARAGEM do mandril		■	214
M8	Refrigerante LIGADO	■		214
M9	Refrigerante DESLIGADO		■	
M13	Mandril LIGADO no sentido horário /Refrigerante LIGADO	■		214
M14	Mandril LIGADO no sentido anti-horário/refrigerante ligado	■		
M30	Mesma função que M2		■	214
M89	Livre função auxiliar **ou** chamada do ciclo, ativada de forma modal (depende do parâmetro de máquina)	■	■	Manual-Ciclos
M91	No bloco de posicionamento: as coordenadas referem-se ao ponto zero da máquina	■		215
M92	No bloco de posicionamento: as coordenadas referem-se a uma posição definida pelo fabricante da máquina, p. ex., à posição de troca da ferramenta	■		215
M94	Reduzir a visualização do eixo rotativo para um valor inferior a 360°	■		407
M97	Maquinagem de pequenos graus de contorno		■	218
M98	Maquinagem completa de contornos abertos		■	219
M99	Chamada de ciclo bloco a bloco		■	Manual-Ciclos
M101	Anular a troca automática de ferramenta com ferramenta gémea quando foi excedido o tempo de vida		■	117
M102	Anular M101		■	
M107	Suprimir a mensagem de erro nas ferramentas gémeas com medida excedente		■	117
M108	Anular M107		■	
M109	Velocidade de trajetória constante na lâmina da ferramenta (aumento e redução do avanço constante)	■		221
M110	Velocidade de trajetória constante na lâmina da ferramenta (só redução do avanço)	■		
M111	Anular M109/M110		■	

M	Ativação	Atuação no bloco - No início	No fim	Página
M116	Avanço em eixos rotativos em mm/min	■		405
M117	Anular M116		■	
M118	Sobrepor posicionamento com o volante durante a execução do programa	■		225
M120	Cálculo prévio do contorno com correção de raio (LOOK AHEAD)	■		223
M126	Deslocar eixos rotativos em trajetória otimizada	■		406
M127	Anular M126		■	
M130	No bloco de posicionamento: os pontos referem-se ao sistema de coordenadas não inclinado	■		217
M136	Avanço F em milímetros por rotação do mandril	■		221
M137	Anular M136			
M138	Seleção de eixos basculantes	■		408
M140	Retrocesso do contorno no sentido do eixo da ferramenta	■		227
M143	Anular a rotação básica	■		230
M141	Suprimir supervisão de apalpador	■		229
M148	Em caso de paragem do NC, levantar a ferramenta automaticamente do contorno	■		231
M149	Anular M148		■	

Funções do utilizador

Funções do utilizador	
Breve descrição	■ Execução básica: 3 eixos mais mandril regulado ■ Quarto eixo NC mais eixo auxiliar ■ ou □ Eixos auxiliares para 4 eixos e ferramenta regulada □ Eixos auxiliares para 5 eixos e ferramenta regulada
Introdução de programa	Em Klartext HEIDENHAIN e DIN/ISO
Indicações de posição	■ Posições nominais para retas em coordenadas cartesianas ou coordenadas polares ■ Indicações de medida absolutas ou incrementais ■ Visualização e introdução em mm ou polegadas
Correções da ferramenta	■ Raio da ferramenta no plano de maquinagem e comprimento da ferramenta ■ Calcular previamente o contorno de raio corrigido até 99 blocos NC (M120)
Tabelas de ferramentas	Várias tabelas de ferramentas com qualquer quantidade de ferramentas
Velocidade de trajetória constante	■ Referido à trajetória do ponto central da ferramenta ■ Referido à lâmina da ferramenta
Funcionamento paralelo	Criar programa NC com apoio gráfico enquanto é executado outro programa NC
Maquinagem de mesa rotativa (Advanced Function Set 1)	**1** Programação de contornos sobre o desenvolvimento de um cilindro **1** Avanço em mm/min

Funções do utilizador		
Elementos do contorno	■	Reta
	■	Chanfre
	■	Trajetória circular
	■	Ponto central do círculo
	■	Raio do círculo
	■	Trajetória circular tangente
	■	Arredondamento de esquinas
Aproximação e saída do contorno	■	Sobre uma reta: tangente ou perpendicular
	■	Sobre um círculo
Livre programação de contornos FK	■	Livre programação de contornos FK em texto claro HEIDENHAIN com apoio gráfico para peças de trabalho de dimensões não adequadas a NC
Saltos no programa	■	Subprogramas
	■	Repetição de parte do programa
	■	Um programa NC qualquer como subprograma
Ciclos de maquinagem	■	Ciclos de furação para furação, roscagem com e sem mandril compensador
	■	Desbastar caixas retangulares e circulares
	■	Ciclos de furação para furar em profundidade, alargar furos, mandrilar e rebaixar
	■	Ciclos para fresar roscas interiores e exteriores
	■	Acabar caixas retangulares e circulares
	■	Ciclos para o facejamento de superfícies planas e inclinadas
	■	Ciclos para fresar ranhuras retas e circulares
	■	Padrão de pontos sobre círculo e linhas
	■	Caixa de contorno em paralelo de contorno
	■	Traçado do contorno
	■	Além disso, podem ser integrados ciclos do fabricante – ciclos de maquinagem especialmente criados pelo fabricante da máquina
Conversão de coordenadas	■	Deslocar, rodar, refletir
	■	Fator de escala (específico do eixo)
	1	Inclinação do plano de maquinagem (Advanced Function Set 1)

Funções do utilizador		
Parâmetros Q Programação com variáveis	■	Funções matemáticas =, +, –, *, /, sin α, cos α, cálculo de raízes
	■	Encadeamentos lógicos (=, ≠, <, >)
	■	Cálculo entre parênteses
	■	tan α , arcus sin, arcus cos, arcus tan, a^n, e^n, ln, log, valor absoluto de um número, constante π, negar, cortar posições depois de vírgula ou posições antes de vírgula
	■	Funções para o cálculo dum círculo
	■	Parâmetro String
Ajudas à programação	■	Calculadora
	■	Realce a cor de elementos de sintaxe
	■	Lista completa de todas as mensagens de erro em espera
	■	Função de ajuda sensível ao contexto em mensagens de erro
	■	Apoio gráfico na programação de ciclos
	■	Frases de comentário no programa NC
Teach In	■	As posições reais são aceites diretamente no programa NC

Funções do utilizador		
Gráfico de teste Tipos de representação	■ ■ ■	Simulação gráfica da execução da maquinagem mesmo quando é executado outro programa NC Vista de cima / representação em 3 planos / representação 3D / gráfico de linhas 3D Ampliação de um pormenor
Gráfico de programação	■	No modo de funcionamento Programar, os blocos NC introduzidos são caracterizados (gráfico de traços 2D) mesmo quando é executado outro programa NC
Gráfico de maquinagem Tipos de representação	■	Representação gráfica do programa NC executado em vista de cima / representação em 3 planos / representação 3D
Tempo de maquinagem	■ ■	Cálculo do tempo de maquinagem no modo de funcionamento **Teste de programa** Visualização do tempo atual de maquinagem nos modos de funcionamento de execução do programa
Reentrada no contorno	■ ■	Processo a partir dum bloco NC qualquer no programa NC e aproximação à posição nominal calculada para continuação da maquinagem Interromper o programa NC, sair e reentrar no contorno
Tabelas de pontos zero	■	Várias tabelas de pontos zero para memorizar pontos zero referentes à peça de trabalho
Ciclos do apalpador	■ ■ ■ ■ ■	Calibrar o apalpador Compensar a posição inclinada da peça de trabalho de forma manual e automática Memorizar o ponto de referência de forma manual e automática Medir peças de trabalho automaticamente Ciclos para a medição automática da ferramenta

13.3 Diferenças entre o TNC 320 e o iTNC 530

Comparação: software de PC

Função	TNC 320	iTNC 530
ConfigDesign para a configuração dos parâmetros de máquina	Disponível	Não disponível
TNCanalyzer para a análise e avaliação de ficheiros de assistência	Disponível	Não disponível

Comparação: Funções do utilizador

Função	TNC 320	iTNC 530
Introdução de programa		
■ smarT.NC	■ –	■ X
■ Editor ASCII	■ X, editável diretamente	■ X, editável após a conversão
Indicações de posição		
■ Memorizar a última posição da ferramenta como polo (bloco CC vazio)	■ X (mensagem de erro, caso a aceitação do polo não seja clara)	■ X
■ Blocos spline (**SPL**)	■ –	■ X, com opção #9
Correção da ferramenta		
■ Correção do raio da ferramenta tridimensional	■ –	■ X, com opção #9
Tabela de ferramentas		
■ Gestão flexível dos tipos de ferramenta	■ X	■ –
■ Visualização filtrada de ferramentas selecionáveis	■ X	■ –
■ Função de ordenação	■ X	■ –
■ Nome da coluna	■ Parcialmente com –	■ Parcialmente com **-**
■ Vista de formulário	■ Comutação por tecla Divisão de ecrã	■ Comutação por softkey
■ Troca da tabela de ferramentas entre TNC 320 e iTNC 530	■ X	■ Não é possível
Tabela de apalpador para a gestão de diferentes apalpadores 3D	X	–
Cálculo de dados de corte: cálculo automático da velocidade do mandril e do avanço	■ Calculadora de dados de corte simples sem tabela guardada ■ Calculadora de dados de corte com tabelas tecnológicas guardadas	Com base em tabelas tecnológicas realçadas

Função	TNC 320	iTNC 530
Definir quaisquer tabelas	■ Tabelas de definição livre (dados .TAB) ■ Ler e escrever através de funções FN ■ Podem ser definidas através de dados de configuração ■ Os nomes das tabelas e das colunas devem começar por uma letra e não podem conter operadores aritméticos ■ Ler e escrever através de funções SQL	■ Tabelas de definição livre (dados .TAB) ■ Ler e escrever através de funções FN
Deslocação na direção do eixo da ferramenta		
■ Modo manual (menu 3D ROT)	■ X	■ X, função FCL2
■ Volante sobreposto	■ X	■ X, opção #44
Introdução de avanço:		
■ **FT** (tempo em segundos para caminho)	■ –	■ X
■ **FMAXT** (com o potenciómetro de entrada ativo: tempo em segundos para caminho)	■ –	■ X
Livre programação de contornos FK		
■ Conversão do programa FK de acordo com Klartext	■ –	■ X
■ Blocos FK em combinação com **M89**	■ –	■ X
Saltos no programa:		
■ Números de label máx.	■ 65535	■ 1000
■ Subprogramas	■ X	■ X
■ Profundidade de aninhamento em subprogramas	■ 20	■ 6

Função	TNC 320	iTNC 530
Programação de parâmetros Q:		
■ FN 15: PRINT	■ –	■ X
■ FN 25: PRESET	■ –	■ X
■ FN 29: PLC LIST	■ X	■ –
■ FN 31: RANGE SELECT	■ –	■ X
■ FN 32: PLC PRESET	■ –	■ X
■ FN 37: EXPORT	■ X	■ –
■ Escrever no ficheiro LOG com **FN 16**	■ X	■ –
■ Visualizar conteúdos de parâmetros na visualização de estados adicional	■ X	■ –
■ Funções **SQL** para a leitura e escrita de tabelas	■ X	■ –
Suporte gráfico		
■ Gráfico de programação 2D	■ X	■ X
■ Função REDRAW (**REDESENHAR**)	■ –	■ X
■ Apresentar linhas de grelha como fundo	■ X	■ –
■ Gráfico de teste (vista de cima, representação em 3 planos, representação 3D)	■ X	■ X
■ Coordenadas em 3 planos da linha de intersecção	■ –	■ X
■ Ter em conta a macro de troca de ferramenta	■ X (diferente da execução efetiva)	■ X
Tabela de pontos de referência		
■ Linha 0 da tabela de pontos de referência editável manualmente	■ X	■ –
Gestão de paletes		
■ Apoio de ficheiros de paletes	■ –	■ X
■ Maquinagem orientada para a ferramenta	■ –	■ X
■ Gerir pontos de referência para paletes numa tabela	■ –	■ X

Função	TNC 320	iTNC 530
Ajudas à programação:		
■ Realce a cor de elementos de sintaxe	■ X	■ –
■ Calculadora	■ X (científica)	■ X (standard)
■ Converter blocos NC em comentários	■ X	■ –
■ Blocos estruturais no programa NC	■ X	■ X
■ Vista da estrutura no teste do programa	■ –	■ X

Função	TNC 320	iTNC 530
Supervisão dinâmica de colisão DCM:		
■ Supervisão de colisão em modo de funcionamento automático	■ –	■ X, opção #40
■ Supervisão de colisão no modo manual	■ –	■ X, opção #40
■ Representação gráfica dos corpos de colisão definidos	■ –	■ X, opção #40
■ Verificação de colisão no teste do programa	■ –	■ X, opção #40
■ Supervisão do dispositivo tensor	■ –	■ X, opção #40
■ Gestão de suportes de ferramenta	■ X	■ X, opção #40
Apoio CAM:		
■ Aceitar contornos de dados Step e Iges	■ X, opção #42	■ –
■ Aceitar posições de maquinagem de dados Step e Iges	■ X, opção #42	■ –
■ Filtro offline para ficheiros CAM	■ –	■ X
■ Filtro Stretch	■ X	■ –
Funções MOD:		
■ Parâmetros do utilizador	■ Dados de configuração	■ Estrutura de números
■ Ficheiros de ajuda OEM com funções de assistência	■ –	■ X
■ Verificação dos suportes de dados	■ –	■ X
■ Carregar pacotes de serviços	■ –	■ X
■ Determinar os eixos para a aceitação da posição real	■ –	■ X
■ Configurar contadores	■ X	■ –

Função	TNC 320	iTNC 530
Funções especiais:		
■ Criar programa de retrocesso	■ –	■ X
■ Regulação do avanço adaptável AFC	■ –	■ X, opção #45
■ Definir contadores com **FUNCTION COUNT**	■ X	■ –
■ Definir o tempo de espera com **FUNCTION FEED**	■ X	■ –
Funções de construções de formato grande:		
■ Ajustes de programa globais GS	■ –	■ X, opção #44
■ **M128** avançado: **FUNCTION TCPM**	■ –	■ X
Visualizações de estado:		
■ Visualização dinâmica de conteúdos de parâmetros Q, intervalos numéricos passíveis de definição	■ X	■ –
■ Visualização gráfica do tempo de operação restante	■ –	■ X
Ajustes de cor individuais da interface de utilizador	–	X

Comparação: Funções auxiliares

M	Ativação	TNC 320	iTNC 530
M00	PARAGEM da execução do programa/PARAGEM do mandril/ Refrigerante DESLIGADO	X	X
M01	PARAGEM facultativa da execução do programa	X	X
M02	PARAGEM da execução do programa/PARAGEM da ferr.ta/ Refrigerante DESLIGADO/se necess. Apagamento da visualização de estado (depende de parâmetros de máquina)/Regresso ao bloco 1	X	X
M03 M04 M05	Mandril LIGADO em sentido horário Mandril LIGADO no sentido anti-horário PARAGEM do mandril	X	X
M06	Troca da ferramenta/PARAGEM da execução do programa (função dependente da máquina)/PARAGEM do mandril	X	X
M08 M09	Refrigerante LIGADO Refrigerante DESLIGADO	X	X
M13 M14	Mandril LIGADO no sentido horário /Refrigerante LIGADO Mandril LIGADO no sentido anti-horário/refrigerante ligado	X	X
M30	Mesma função que M02	X	X
M89	Livre função auxiliar **ou** chamada do ciclo, ativada de forma modal (depende do parâmetro de máquina)	X	X
M90	Velocidade de trajetória constante em esquinas (não necessária no TNC 320)	–	X
M91	No bloco de posicionamento: as coordenadas referem-se ao ponto zero da máquina	X	X
M92	No bloco de posicionamento: as coordenadas referem-se a uma posição definida pelo fabricante da máquina, p. ex., à posição de troca da ferramenta	X	X
M94	Reduzir a visualização do eixo rotativo para um valor inferior a 360°	X	X
M97	Maquinagem de pequenos graus de contorno	X	X
M98	Maquinagem completa de contornos abertos	X	X
M99	Chamada de ciclo bloco a bloco	X	X
M101 M102	Anular a troca automática de ferramenta com ferramenta gémea quando foi excedido o tempo de vida Anular M101	X	X
M103	Reduzir avanço do fator F no aprofundamento (valor percentual)	X	X
M104	Reativar o último ponto de referência memorizado	– (recomendado: ciclo 247)	X
M105 M106	Executar a maquinagem com o segundo fator k_v Executar a maquinagem com o primeiro fator k_v	–	X
M107 M108	Suprimir a mensagem de erro nas ferramentas gémeas com medida excedente Anular M107	X	X

M	Ativação	TNC 320	iTNC 530
M109	Velocidade de trajetória constante na lâmina da ferramenta (aumento e redução do avanço)	X	X
M110	Velocidade de trajetória constante na lâmina da ferramenta (só redução do avanço)		
M111	Anular M109/M110		
M112	Inserir transições de contorno entre quaisquer transições de contorno	– (recomendado: ciclo 32)	X
M113	Anular M112		
M114	Correção automática da geometria da máquina ao trabalhar com eixos basculantes	– recomendado: M128, TCPM)	X, opção #8
M115	Anular M114		
M116	Avanço em mesas rotativas em mm/min	X, opção #8	X, opção #8
M117	Anular M116		
M118	Sobrepor posicionamento com o volante durante a execução do programa	X	X
M120	Cálculo prévio do contorno com correção de raio (LOOK AHEAD)	X	X
M124	Filtro do contorno	– (possível através de parâmetros do utilizador)	X
M126	Deslocar eixos rotativos em trajetória otimizada	X	X
M127	Anular M126		
M128	Conservar a posição da extremidade da ferramenta no posicionamento de eixos basculantes (TCPM)	–	X, opção #9
M129	Anular M128		
M130	No bloco de posicionamento: os pontos referem-se ao sistema de coordenadas não inclinado	X	X
M134	Paragem exata em transições não tangenciais em posicionamentos com eixos rotativos	–	X
M135	Anular M134		
M136	Avanço F em milímetros por rotação do mandril	X	X
M137	Anular M136		
M138	Seleção de eixos basculantes	X	X
M140	Retrocesso do contorno no sentido do eixo da ferramenta	X	X
M141	Suprimir supervisão de apalpador	X	X
M142	Apagar as informações de programa modais	–	X
M143	Anular a rotação básica	X	X
M148	Em caso de paragem do NC, levantar a ferramenta automaticamente do contorno	X	X
M149	Anular M148		
M150	Suprimir o aviso do interruptor limite	– (possível através de FN 17)	X
M197	Arredondar esquinas	X	–
M200 - M204	Funções de corte a laser	–	X

Comparação: ciclos

Ciclo	TNC 320	iTNC 530
1 **FURAR EM PROF.** (recomendado: ciclo 200, 203, 205)	–	X
2 **ROSCAGEM** (recomendado: ciclo 206, 207, 208)	–	X
3 **FRES. CANAL** (recomendado: ciclo 253)	–	X
4 **FRES. CAVIDADE** (recomendado: ciclo 251)	–	X
5 **CAVIDADE CIRC.** (recomendado: ciclo 252)	–	X
6 **CTN FRESAR** (SL I, recomendado: SL II, ciclo 22)	–	X
7 **PONTO ZERO**	X	X
8 **ESPELHAMENTO**	X	X
9 **TEMPO DE ESPERA**	X	X
10 **ROTACAO**	X	X
11 **FACTOR ESCALA**	X	X
12 **PGM CALL**	X	X
13 **ORIENTACAO**	X	X
14 **CONTORNO**	X	X
15 **CTN FURAR** (SL I, recomendado: SL II, ciclo 21)	–	X
16 **CTN ACABAMENTO** (SL I, recomendado: SL II, ciclo 24)	–	X
17 **ROSCA RIGIDA** (recomendado: ciclo 207, 209)	–	X
18 **ROSCA RIGIDA II**	X	X
19 **PLANO DE TRABALHO**	X, opção #8	X, opção #8
20 **DADOS DO CONTORNO**	X	X
21 **CTN FURAR**	X	X
22 **CTN FRESAR**	X	X
23 **ACABAMENTO FUNDO**	X	X
24 **ACABAMENTO LATERAL**	X	X
25 **CONJUNTO CONTORNO**	X	X
26 **FATOR ESCALA EIXO**	X	X
27 **CAPA CILINDRO**	X, opção #8	X, opção #8
28 **CAPA CILINDRO**	X, opção #8	X, opção #8
29 **ALMA SUPERF. CILIND.**	X, opção #8	X, opção #8
30 **EXECUTAR DADOS CAM**	–	X
32 **TOLERANCIA**	X	X
39 **CONT. SUPERF. CILIN.**	X, opção #8	X, opção #8
200 **FURAR**	X	X
201 **ALARGAR**	X	X
202 **MANDRILAR**	X	X
203 **FURAR UNIVERSAL**	X	X
204 **REBAIXAR INVERSO**	X	X

Ciclo	TNC 320	iTNC 530
205 **FURO PROF.UNIVERSAL**	X	X
206 **ROSCA**	X	X
207 **ROSCA RIGIDA**	X	X
208 **FRESADO DE FUROS**	X	X
209 **ROSCADO ROT. APARA**	X	X
210 **CANAL PENDULAR** (recomendado: ciclo 253)	–	X
211 **CANAL CIRCULAR** (recomendado: ciclo 254)	–	X
212 **ACAB.CAVID.RET.** (recomendado: ciclo 251)	–	X
213 **ACAB. ILHA RET.** (recomendado: ciclo 256)	–	X
214 **ACAB.CAVID.CIRC.** (recomendado: ciclo 252)	–	X
215 **ACAB. ILHA CIRC.** (recomendado: ciclo 257)	–	X
220 **MASCARA CIRCULAR**	X	X
221 **MASCARA LINEAR**	X	X
225 **GRAVACAO**	X	X
230 **FACEAR** (recomendado: ciclo 233)	–	X
231 **DESBASTE SUPERF.**	–	X
232 **FRESADO PLANO**	X	X
233 **FRESAGEM TRANSVERSAL**	X	–
240 **CENTRAR**	X	X
241 **FURO PROFUND UM GUME**	X	X
247 **FIXAR P.REFERENCIA**	X	X
251 **CAIXA RECTANGULAR**	X	X
252 **CAVIDADE CIRC.**	X	X
253 **FRES. CANAL**	X	X
254 **CANAL CIRCULAR**	X	X
256 **FACETA RECTANGULAR**	X	X
257 **FACETA CIRCULAR**	X	X
258 **ILHA POLIGONAL**	X	–
262 **FRESADO ROSCA**	X	X
263 **FRES. ROSCA EROSAO**	X	X
264 **FRESADO ROSCA FURO**	X	X
265 **FRES. ROSCA F.HELIC.**	X	X
267 **FRES. ROSCA EXTERIOR**	X	X
270 **DADOS RECOR. CONTOR.** para o ajuste do comportamento do ciclo 25	X	X
275 **RANH CONT FR TROCOID**	X	X
276 **TRACADO CONTORNO 3D**	X	X
290 **TORNEAR INTERPOLACAO**	–	X, opção #96

Comparação: ciclos de apalpação nos modos de funcionamento Modo de operacao manual e Volante electronico

Ciclo	TNC 320	iTNC 530
Tabela de apalpador para a gestão de apalpadores 3D	X	–
Calibrar o comprimento efetivo	X	X
Calibrar o raio efetivo	X	X
Determinar a rotação básica sobre uma reta	X	X
Definição do ponto de referência num eixo selecionável	X	X
Memorizar uma esquina como ponto de referência	X	X
Memorizar o ponto central do círculo como ponto de referência	X	X
Considerar o eixo central como ponto de referência	X	X
Determinar a rotação básica sobre dois furos/ilhas circulares	X	X
Memorizar o ponto de referência sobre quatro furos/ilhas circulares	X	X
Memorizar o ponto central do círculo sobre três furos/ilhas circulares	X	X
Determinar e compensar a posição inclinada de um plano	X	–
Apoio de apalpadores mecânicos através da confirmação manual da posição atual	Por Softkey ou Hardkey	Por hardkey
Escrever valores de medição na tabela de pontos de referência	X	X
Escrever valores de medição na tabela de ponto zero	X	X

Comparação: ciclos de apalpação para controlo automático da peça de trabalho

Ciclo	TNC 320	iTNC 530
0 **PLANO DE REFERENCIA**	X	X
1 **PTO REF POLAR**	X	X
2 **CALIBRACAO TS**	–	X
3 **MEDIR**	X	X
4 **MEDIR 3D**	X	X
9 **CALIBRACAO TS LONG.**	–	X
30 **CALIBRACAO TT**	X	X
31 **COMPR. FERRAMENTA**	X	X
32 **RAIO FERRAMENTA**	X	X
33 **MEDIR FERRAMENTA**	X	X
400 **GIRO BASICO**	X	X
401 **ROT 2 FUROS**	X	X
402 **ROT. DE 2 ILHAS**	X	X
403 **ROT SOBRE EIXO GIRO**	X	X
404 **FIXAR ROTACAO BASICA**	X	X
405 **ROT MEDIANTE EIXO C**	X	X
408 **PTO.REF.CENTRO RAN.**	X	X
409 **PTO.REF.CENTRO PASSO**	X	X
410 **PTO. REF DENTRO RECT**	X	X
411 **PTO.REF FORA RECT.**	X	X
412 **PTO.REF DENTRO CIRC.**	X	X
413 **PTO.REF FORA CIRCULO**	X	X
414 **PTO.REF FORA ESQUINA**	X	X
415 **PTO.REF DENTRO ESQ.**	X	X
416 **PTO REF CENT CIR TAL**	X	X
417 **PTO. REF. NO EIXO TS**	X	X
418 **PONTO REF 4 FUROS**	X	X
419 **PONTO REF. NUM EIXO**	X	X
420 **MEDIR ANGULO**	X	X
421 **MEDIR FURO**	X	X
422 **MEDIR CIRC EXTERNO**	X	X
423 **MEDIR RECTAN INTERNO**	X	X
424 **MEDIR RECTAN EXTERNO**	X	X
425 **MEDIR LARG. INTERNA**	X	X
426 **MEDIR SERRA EXTERNA**	X	X
427 **MEDIR COORDENADA**	X	X

Ciclo	TNC 320	iTNC 530
430 **MEDIR CIRC FUROS**	X	X
431 **MEDIR PLANO**	X	X
440 **MEDIR DESLOC. EIXO**	–	X
441 **APALPACAO RAPIDA**	X	X
450 **GUARDAR CINEMATICA**	–	X, opção #48
451 **MEDIR CINEMATICA**	–	X, opção #48
452 **COMPENSACAO PRESET**	–	X, opção #48
453 **CINEMÁTICA GRELHA**	–	–
460 **CALIBRAR TS NA ESFERA**	X	X
461 **CALIBRAR COMPRIMENTO DE TS**	X	X
462 **CALIBRAR TS NO ANEL**	X	X
463 **CALIBRAR TS NA ILHA**	X	X
480 **CALIBRACAO TT**	X	X
481 **COMPR. FERRAMENTA**	X	X
482 **RAIO FERRAMENTA**	X	X
483 **MEDIR FERRAMENTA**	X	X
484 **CALIBRAR IR-TT**	X	X
600 **ESPACO TRAB. GLOBAL**	X	–
601 **ESPACO TRAB. LOCAL**	X	–
1410 **APALPACAO ARESTA**	X	–
1411 **APALPACAO DOIS CIRCULOS**	X	–
1420 **APALPACAO PLANO**	X	–

Comparação: Diferenças na programação

Função	TNC 320	iTNC 530
Gestão de ficheiros:		
■ Introdução do nome	■ Abre a janela sobreposta **Seleccionar ficheiro**	■ Cursor sincronizado
■ Apoio de atalhos	■ Não disponível	■ Disponível
■ Gestão de favoritos	■ Não disponível	■ Disponível
■ Configuração da vista das colunas	■ Não disponível	■ Disponível
Selecionar ferramenta a partir da tabela	A seleção é realizada através do menu Split Screen	A seleção é efetuada numa janela sobreposta
Programação de funções especiais através da tecla **SPEC FCT**	A barra de softkeys é aberta acionando a tecla como submenu. Saída do submenu: premir novamente a tecla **SPEC FCT**, o comando apresenta a última barra ativa	A barra de softkeys é aberta acionando a tecla como última barra. Saída do menu: premir novamente a tecla **SPEC FCT**, o comando apresenta a última barra ativa
Programação de movimentos de aproximação e de afastamento através da tecla **APPR DEP**	A barra de softkeys é aberta acionando a tecla como submenu. Saída do submenu: premir novamente a tecla **APPR DEP**, o comando apresenta a última barra ativa	A barra de softkeys é aberta acionando a tecla como última barra. Saída do menu: premir novamente a tecla **APPR DEP**, o comando apresenta a última barra ativa
Pressão na hardkey **END** nos menus ativos **CYCLE DEF** e **TOUCH PROBE**	Termina o processo de edição e chama a gestão de ficheiros	Termina o respetivo menu
Chamada da gestão de ficheiros nos menus ativos **CYCLE DEF** e **TOUCH PROBE**	Termina o processo de edição e chama a gestão de ficheiros. A respetiva barra de softkeys permanece selecionada quando a gestão de ficheiros é terminada	Mensagem de erro **Tecla sem funcao**
Chamada da gestão de ficheiros nos menus ativos **CYCL CALL**, **SPEC FCT**, **PGM CALL** e **APPR DEP**	Termina o processo de edição e chama a gestão de ficheiros. A respetiva barra de softkeys permanece selecionada quando a gestão de ficheiros é terminada	Termina o processo de edição e chama a gestão de ficheiros. A barra de softkeys básicas é selecionada quando a gestão de ficheiros é terminada

Função	TNC 320	iTNC 530
Tabela de ponto zero:		
■ Função de ordenação por valores dentro de um eixo	■ Disponível	■ Não disponível
■ Restaurar tabela	■ Disponível	■ Não disponível
■ Comutação da vista Lista/ Formulário	■ Comutação através da tecla de divisão de ecrã	■ Comutação através da softkey Toggle
■ Acrescentar linha individual	■ Permitido no geral, nova numeração possível a pedido. É inserida uma linha vazia, para preencher manualmente com 0	■ Permitido apenas no fim da tabela. É inserida uma linha com o valor 0 em todas as colunas
■ Confirmação de valores reais de posição no eixo individual, por tecla, na tabela de ponto zero	■ Não disponível	■ Disponível
■ Confirmação de valores reais de posição em todos os eixos ativos, por tecla, na tabela de ponto zero	■ Não disponível	■ Disponível
■ Confirmação das últimas posições medidas com TS, por tecla	■ Não disponível	■ Disponível
Livre programação de contornos FK:		
■ Programação de eixos paralelos	■ Neutra com coordenadas X/ Y, comutação com **FUNCTION PARAXMODE**	■ Dependente da máquina com eixos paralelos existentes
■ Correção automática de referências relativas	■ As referências não são automaticamente corrigidas em subprogramas de contornos	■ Todas as referências relativas são automaticamente corrigidas
■ Determinar o plano de maquinagem ao programar	■ BLK-Form (Bloco) ■ Premir a softkey **Plano XY ZX YZ** em caso de plano de maquinagem diferente	■ BLK-Form (Bloco)
Programação de parâmetros Q:		
■ Fórmula de parâmetros Q com SGN	Q12 = SGN Q50 ■ com Q50 = 0, Q12 = 0 ■ com Q50 > 0, Q12 = 1 ■ com Q50 < 0, Q12 = -1	Q12 = SGN Q50 ■ com Q50 >= 0, Q12 = 1 ■ com Q50 < 0, Q12 = -1

Função	TNC 320	iTNC 530
Processamento de mensagens de erro:		
■ Ajuda em caso de mensagens de erro	■ Chamada através da tecla **ERR**	■ Chamada através da tecla **HELP**
■ Troca de modo de funcionamento, caso o menu de ajuda esteja ativo	■ O menu de ajuda é fechado durante a troca de modo de funcionamento	■ Não é permitida a troca de modo de funcionamento (tecla sem função)
■ Selecionar o modo de funcionamento paralelo, caso o menu de ajuda esteja ativo	■ O menu de ajuda é fechado durante a comutação com F12	■ O menu de ajuda permanece aberto durante a comutação com F12
■ Mensagens de erro idênticas	■ São reunidas numa lista	■ São apresentadas apenas uma vez
■ Confirmação de mensagens de erro	■ Cada mensagem de erro (mesmo quando são apresentadas várias vezes) tem de ser confirmada, função **APAGAR TODOS** disponível	■ Confirmar mensagem de erro apenas uma vez
■ Acesso a funções de registo	■ Registo e funções de filtro potentes (erros, acionamentos de teclas) disponíveis	■ Registo completo disponível sem funções de filtro
■ Memorização de ficheiros de assistência	■ Disponível. Em caso de encerramento anormal do sistema, não é criado qualquer ficheiro de assistência	■ Disponível. Em caso de encerramento anormal do sistema, é criado automaticamente um ficheiro de assistência
Função de procura:		
■ Lista das últimas palavras pesquisadas	■ Não disponível	■ Disponível
■ Visualização de elementos do bloco ativo	■ Não disponível	■ Disponível
■ Visualização da lista de todos os blocos NC	■ Não disponível	■ Disponível
Início da função de pesquisa no estado marcado com teclas de seta para cima/para baixo	Funciona até um máximo de 50000 blocos NC, ajustáveis através do dado de configuração	Nenhuma restrição relativamente ao comprimento do programa
Gráfico de programação:		
■ Representação da grelha à escala	■ Disponível	■ Não disponível
■ Edição de subprogramas de contornos em ciclos SLII com **AUTO DRAW ON**	■ Em mensagens de erro, o cursor encontra-se no programa principal, no bloco NC **CYCL CALL**	■ Em mensagens de erro, o cursor encontra-se no bloco NC que causou o erro no subprograma de contornos
■ Deslocação da janela de erro	■ Função Repeat não disponível	■ Função Repeat disponível

Função	TNC 320	iTNC 530
Programação de eixos secundários:		
■ Sintaxe **FUNCTION PARAXCOMP**: definir o comportamento de visualização e movimentos de deslocação	■ Disponível	■ Não disponível
■ Sintaxe **FUNCTION PARAXMODE**: definir a atribuição dos eixos paralelos a deslocar	■ Disponível	■ Não disponível
Programação de ciclos do fabricante		
■ Acesso a dados de tabela	■ Através de comandos **SQL** e mediante as funções **FN 17/FN 18** ou **TABREAD-TABWRITE**	■ Através de funções **FN 17/FN 18** ou **TABREAD-TABWRITE**
■ Acesso a parâmetros de máquina	■ Através da função **CFGREAD**	■ Através de funções **FN 18**
■ Criação de ciclos interativos com **CYCLE QUERY**, p. ex., ciclos de apalpação no modo manual	■ Disponível	■ Não disponível

Comparação: diferenças no teste do programa, funcionalidade

Função	TNC 320	iTNC 530
Entrada com a tecla **GOTO**	Função possível somente se a softkey **START PASSO** ainda não tiver sido ativada	Função possível também depois de **START PASSO**
Cálculo do tempo de maquinagem.	Em cada repetição da simulação através da softkey START, é adicionado o tempo de maquinagem	Em cada repetição da simulação através da softkey START, o cálculo do tempo é iniciado a 0
Bloco a bloco	Com ciclos de padrões de pontos e **CYCL CALL PAT**, o comando para em cada ponto	O comando trata os ciclos de padrões de pontos e **CYCL CALL PAT** como um bloco NC

Comparação: diferenças no teste do programa, comando

Função	TNC 320	iTNC 530
Função de zoom	Cada plano de corte pode ser selecionado através de uma softkey individual	Plano de corte selecionável através de softkeys Toggle
Funções auxiliares M específicas da máquina	Levam à ocorrência de mensagens de erro, caso não estejam integradas no PLC	São ignoradas no teste do programa
Visualizar/editar a tabela de ferramentas	Função disponível por softkey	Função não disponível
Representação da ferramenta	■ Turquesa: comprimento da ferramenta ■ Vermelho: comprimento da lâmina e a ferramenta está em ação ■ Azul: comprimento da lâmina e a ferramenta não está em ação	■ - ■ Vermelho: a ferramenta está em ação ■ Verde: ferramenta não em ação
Opções de vista na representação 3D	Disponível	Função não disponível
Qualidade do modelo ajustável	Disponível	Função não disponível

Comparação: diferenças no posto de programação

Função	TNC 320	iTNC 530
Versão Demo	Não podem ser selecionados programas NC com mais de 100 blocos NC; é emitida uma mensagem de erro.	Podem ser selecionados programas NC; são representados, no máximo, 100 blocos NC; outros blocos NC são cortados para a representação
Versão Demo	Através do aninhamento com **PGM CALL** são alcançados mais de 100 blocos NC; o gráfico de teste não apresenta qualquer imagem; não é emitida uma mensagem de erro.	Podem ser simulados programas NC aninhados.
Versão Demo	É possível transferir até 10 elementos do CAD-Viewer para um programa NC.	É possível transferir até 31 linhas do Conversor de DXF para um programa NC.
Cópia de programas NC	Com o Explorador do Windows, é possível copiar para e do diretório **TNC:**.	O processo de cópia tem de ser realizado através do **TNCremo** ou da gestão de ficheiros do posto de programação.
Comutação de barra de softkeys horizontal	Clicando na barra, é comutada uma barra para a direita ou uma barra para a esquerda	Clicando numa barra qualquer, ativa-se a mesma

Índice

A

Aceitar a posição real..... 84
Acesso a tabelas..... 363
Acessos a tabelas..... 285
Ajuda em caso de mensagem de erro..... 199
Ajuda sensível ao contexto..... 204
Alinhar eixo da ferramenta..... 404
Aninhamentos..... 244
Arredondamento de esquinas.. 145
Arredondamento de valores..... 329
Arredondar esquinas M197..... 232
Avanço
  com eixos rotativos, M116... 405
  possibilidades de introdução.. 83
Avanço em milímetros/rotação do mandril M136..... 221

B

Bloco..... 86
  apagar..... 86
  inserir, alterar..... 86
Bloco NC..... 86

C

CAD-Viewer
  Ajustar a camada..... 415
  Ajustes básicos..... 413
  definir o ponto de referência 416
  determinar plano..... 420
  filtro para posições de furação..... 431
  Selecionar contorno..... 423
  Selecionar posição de furação
    ícone..... 430
    marcação com o rato..... 429
    seleção individual..... 428
  Selecionar posição de maquinagem..... 427
CAD-Viewer(opção #42)..... 411
Calculadora..... 187
Cálculo de um círculo..... 263
Cálculo entre parênteses..... 306
Caminho..... 93
Chamada de programa
  um programa NC qualquer como subprograma..... 239
Chanfre..... 144
Círculo completo..... 147
Comparação de funções..... 475
Comprimento de ferramenta.... 112
Consola..... 56
Contadores..... 353
Contorno
  aproximar..... 132
  sair..... 132
  selecionar de ficheiro DXF... 423
Coordenadas cartesianas
  Reta..... 143
  trajetória circular com ligação tangencial..... 150
  Trajetória circular em redor dum ponto central do círculo CC.. 147
Coordenadas polares..... 74
  Princípios básicos..... 74
  programação..... 154
  trajetória circular em redor do polo CC..... 156
Cópia de programas parciais..... 88
Copiar programas parciais..... 88
Correção de ferramenta..... 120
  Comprimento..... 120
  Raio..... 121
Correção de raio..... 121
  esquinas exteriores, esquinas interiores..... 123
  introdução..... 122

D

Dados de ferramenta..... 112
  chamar..... 114
  introduzir no programa..... 113
  substituir..... 101
  valores delta..... 113
Dados do sistema
  lista..... 434
Definir bloco..... 81
Definir parâmetros Q locais..... 257
Definir parâmetros Q remanescentes..... 257
Descrever livro de registos..... 284
Deslocação de ponto zero
  Através de tabela de pontos zero..... 351
Deslocação do ponto zero..... 350
  anular..... 352
  introdução de coordenadas.. 350
Diálogo..... 82
Diretório..... **93**, 99
  apagar..... 104
  copiar..... 103
  criar..... 99
Disco rígido..... 91
Divisão do ecrã..... 56
  CAD-Viewer..... 410
DNC
  Informações desde o programa NC..... 284

E

Ecrã..... 55
Editor de texto..... 183
Eixo rotativo..... 405
  deslocar em trajetória otimizada: M126..... 406
  reduzir visualização M94..... 407
Eixos auxiliares..... 74
Eixos paralelos..... 341
Eixos principais..... 74
Eixo virtual da ferramenta..... 226
Emitir mensagem no ecrã..... 279
Esquinas abertas do contorno M98..... 219
Estado de desenvolvimento..... 30
Estado do ficheiro..... 96
Estruturação de programas NC 185
Extrair parâmetros de máquina 320

F

Fator de avanço para movimentos de afundamento M103..... 220
Fazer o download dos ficheiros de ajuda..... 209
Ficheiro
  classificar..... 106
  criar..... 99
  marcar..... 105
  proteger..... 107
  selecionar..... 97
  sobrescrever..... 100
Ficheiro de texto..... 355
  abrir e fechar..... 355
  criar..... 273
  emitir formatado..... 273
  funções de apagamento..... 356
  procurar partes de texto..... 358
Ficheiros ASCII..... 355
Filtro para posições de furação na aceitação de dados CAD..... 431
FN 14: ERRO: Emitir mensagem de erro..... 269
FN 16: F-PRINT: Emitir textos formatados..... 273
FN 18: SYSREAD: Ler dados do sistema..... 280
FN 19: PLC: Transmitir valores ao PLC..... 281
FN 20: WAIT FOR: Sincronizar NC e PLC..... 282
FN 23: DADOS DO CÍRCULO: Calcular círculo a partir de 3 pontos..... 263
FN 24: DADOS DO CÍRCULO: Calcular círculo a partir de 4 pontos..... 263
FN 26: TABOPEN: Abrir tabela de definição livre..... 362
FN 27: TABWRITE: Descrever tabela de definição livre..... 363
FN 28: TABREAD: Ler tabela de definição livre..... 364
FN 29: PLC: Transmitir valores ao

PLC..... 283
FN 37: EXPORT..... 284
FN 38: SEND: Enviar informações..... 284
Função de busca..... 89
Função FCL..... 30
Função PLANE..... 377
Anular..... 379
comportamento de posicionamento..... 394
definição de ângulo Euler..... 384
definição de pontos..... 389
definição de vetor..... 386
definição do ângulo de eixo.. 392
definição do ângulo de projeção..... 382
definição do ângulo sólido.... 380
definição incremental..... 391
Inclinação automática para dentro..... 395
Resumo..... 377
seleção de soluções possíveis.... 398
Funções angulares..... 262
Funções auxiliares..... 212
introduzir..... 212
para controlo da execução do programa..... 214
para eixos rotativos..... 405
para indicações de coordenadas. 215
para mandril e agente refrigerante..... 214
para o tipo de trajetória..... 218
Funções de trajetória
círculos e arcos de círculo.... 129
princípios básicos
posicionamento prévio..... 130
princípios básicos..... 126
Funções dos ficheiros..... 349
Funções especiais..... 338
FUNCTION COUNT..... 353

G

Gestão de ferramentas
resumo das funções..... 94
Gestão de ficheiros
apagar ficheiro..... 104
chamar..... 96
copiar ficheiro..... 99
copiar tabela..... 101
diretório..... 93
Diretórios
copiar..... 103
criar..... 99
mudar o nome do ficheiro.... 106
tipo de ficheiro..... 91
tipos de ficheiros externos..... 93
GOTO..... 178
Gráfico de programação..... 163
Gráficos
ao programar
ampliação duma secção... 198
na programação..... 195

H

Hélice..... 157

I

Importar
tabela de iTNC 530..... 364
Imprimir mensagem..... 280
Inclinação
do plano de maquinagem.... 375, 377
Inclinação sem eixos rotativos. 404
Inclinar
restaurar..... 379
Inclinar plano de maquinagem
função..... 375
Indicações do programa..... 339
Inserir comentário..... 180, **181**
Instruções SQL..... 285
Interpolação de hélice..... 157
iTNC 530..... 54

K

Klartext..... 82

L

Ler dados do sistema..... **280**, 315
Ler tabela de definição livre..... 364
Liftoff..... **370**
Look ahead..... 223

M

M91, M92..... 215
Maquinagem com eixos múltiplos..... **374**
Marcha rápida..... 110
Memorizar ficheiros de assistência técnica..... 203
Mensagem de erro..... 199
ajuda em caso de..... 199
emitir..... 269
Mensagem de erro NC..... 199
Modos de funcionamento..... 58
Movimento de trajetória..... 142
Movimento de trajetória - coordenadas cartesianas..... 142
Movimentos de trajetória
coordenadas cartesianas
resumo..... 142
trajetória circular com raio determinado..... 148
coordenadas polares..... 154
resumo..... 154
Reta..... 155
trajetória circular com união tangencial..... 156

N

Nome de ferramenta..... 112
Número de ferramenta..... 112

O

Oscilação de ressonância..... 365

P

Parâmetros Q..... 254
controlar..... 266
emitir formatados..... 273
Exportar..... 284
parâmetros locais QL..... 254
parâmetros remanescentes QR..... 254
Parâmetros String QS..... 310
pré-preenchidos..... 323
programar..... 254, 310
Transmitir valores ao PLC..... 281, 283
Parâmetros String..... 310
copiar string parcial..... 314
determinar o comprimento.. 318
ler dados do sistema..... 315
verificar..... 317
Parâmetro string
atribuir..... 311
converter..... 316
encadear..... 312
Paraxcomp..... 341
Paraxmode..... 341
PLANE programada..... **375**
Ponto central do círculo..... 146
Ponto de referência
selecionar..... 76
Posicionar
com plano de maquinagem inclinado..... 217
Posições da peça de trabalho..... 75
Princípios básicos..... 61
Programa..... 77
abrir novo..... 81
estrutura..... 77
estruturar..... 185
Programação de parâmetros Q
cálculo de um círculo..... 263
Função se/então..... 264
funções angulares..... 262
Funções auxiliares..... 268
Funções matemáticas básicas..... 259
Recomendações de programação..... 256
Programação FK..... 161

abrir o diálogo..... 164
Gráfico..... 163
ponto final..... 167
possibilidades de introdução
contornos fechados..... 169
dados do círculo..... 168
direção e comprimento de elementos de contorno.... 167
possibilidades de introdução
pontos auxiliares..... 170
referências relativas..... 171
princípios básicos..... 161
retas..... 165
trajetórias circulares..... 166
Programa NC..... 77
editar..... 85
estrutura..... 77
estruturar..... 185
Programar movimento da ferramenta..... 82

R

Raio de ferramenta..... 112
Repetição de programa parcial. 237
Representação do programa NC..... 180
Reta..... **143**, 155
Retração do contorno..... 227
Rotações por impulsos..... 365
Rotações pulsantes..... 365

S

Saída de dados
no ecrã..... 279
no servidor..... 280
Salto
com GOTO..... 178
Selecionar posição de ficheiros CAD..... 427
Selecionar unidade de medição.. 81
Sincronizar NC e PLC..... 282
Sincronizar PLC e NC..... 282
Sistema de ajuda..... 204
Sistema de referência..... 63, 74
base..... 66
ferramenta..... 72
introdução..... 71
máquina..... 64
peça de trabalho..... 67
plano de maquinagem..... 69
Sobre este manual..... 26
Sobrepor posicionamento do volante M118..... 225
SPEC FCT..... 338
Subprograma..... 235
um programa NC qualquer... 239
Substituição de textos..... 90
Supervisão de apalpador..... 229

T

Tabela de definição livre
abrir..... 362
descrever..... 363
Teach In..... **84**, 143
Teclado virtual..... 57, 57, 179, 179
Tempo de espera..... **367**, 368**, 369**
Tipos de funções..... 258
TNCguide..... 204
TOOL CALL..... 114
TOOL DEF..... 113
Trajetória circular..... 148, 156
com ligação tangencial..... 150
em redor do polo..... 156
em torno dum ponto central do círculo CC..... 147
TRANS DATUM..... 350
Transformação de coordenadas 350
Trigonometria..... 262
Troca de ferramenta..... 117

V

Variáveis de texto..... 310
Velocidade do mandril
introduzir..... 114
Vetor..... 386
Vetor normal de superfície..... 386
Vista de formulário..... 362

HEIDENHAIN

DR. JOHANNES HEIDENHAIN GmbH
Dr.-Johannes-Heidenhain-Straße 5
83301 Traunreut, Germany
☏ +49 8669 31-0
FAX +49 8669 32-5061
E-mail: info@heidenhain.de

Technical support FAX +49 8669 32-1000
Measuring systems ☏ +49 8669 31-3104
E-mail: service.ms-support@heidenhain.de
NC support ☏ +49 8669 31-3101
E-mail: service.nc-support@heidenhain.de
NC programming ☏ +49 8669 31-3103
E-mail: service.nc-pgm@heidenhain.de
PLC programming ☏ +49 8669 31-3102
E-mail: service.plc@heidenhain.de
APP programming ☏ +49 8669 31-3106
E-mail: service.app@heidenhain.de

www.heidenhain.de

Os apalpadores HEIDENHAIN

contribuem para reduzir os tempos não produtivose para melhorar a estabilidade dimensional das peças de trabalho produzidas.

Apalpadores de peças de trabalho

TS 220	transmissão de sinal por cabo
TS 440, TS 444	transmissão por infravermelhos
TS 640, TS 740	transmissão por infravermelhos

- Alinhar peças de trabalho
- memorizar pontos de referência
- Medir peças

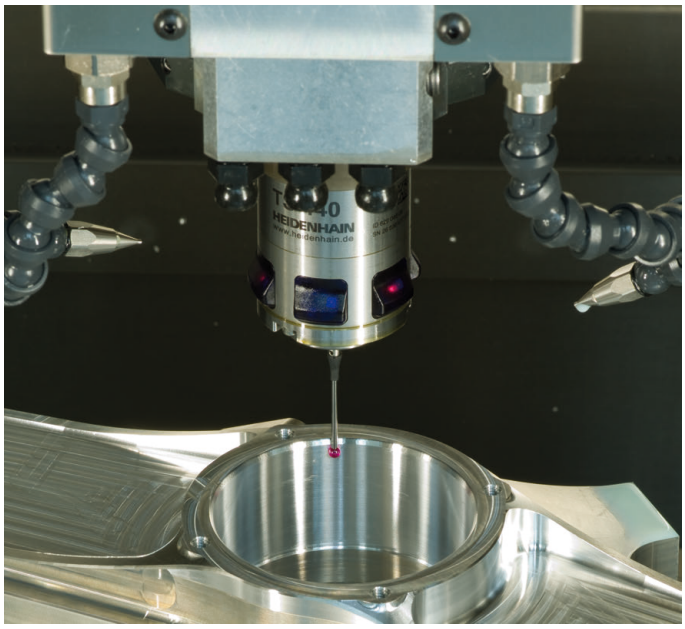

Apalpadores de ferramenta

TT 140	transmissão de sinal por cabo
TT 449	transmissão por infravermelhos
TL	sistemas a laser sem contacto

- Medir ferramentas
- Supervisionar desgaste
- Detetar rotura de ferramenta

Documentação original
1096950-Q4 · Ver04 · SW06 · 10/2018 · F&W · Printed in Germany