HEIDENHAIN

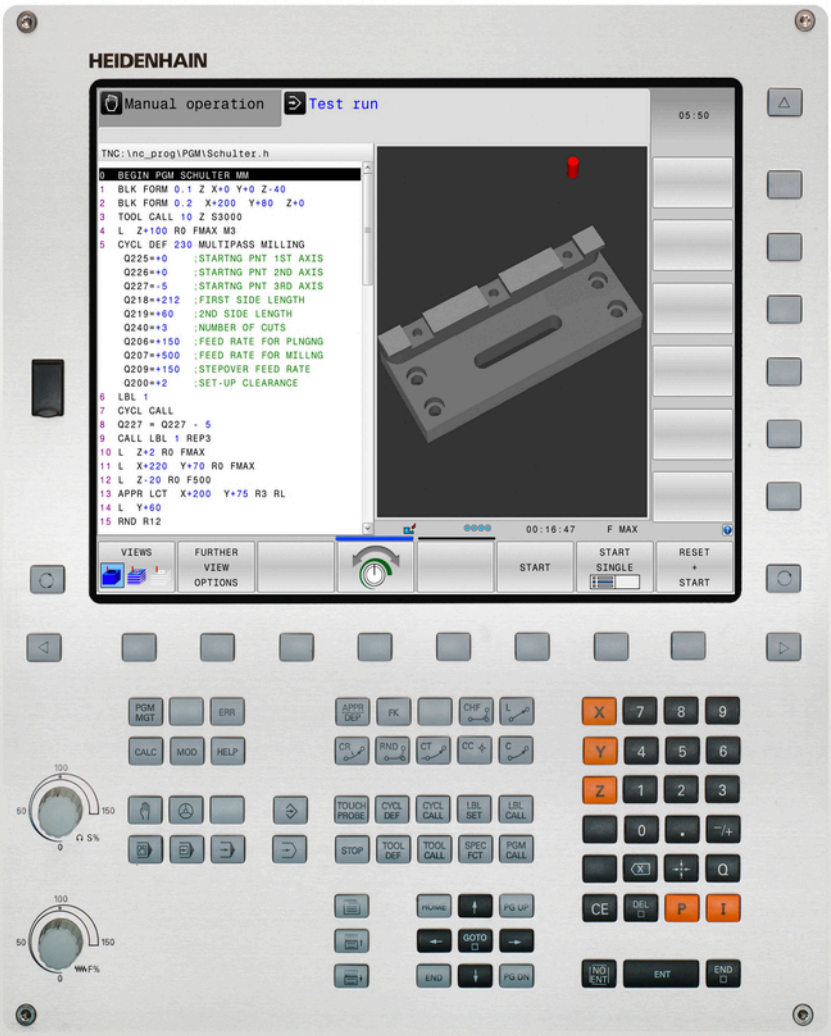

TNC 320

Manualul utilizatorului
HEIDENHAIN
Programare conversaţională

Software NC
771851-02
771855-02

Română (ro)
09.2015

Comenzile TNC

Tastele de pe unitatea de afişaj vizual

Tastă	Funcţie
	Selectaţi configuraţia de ecran divizată
	Comută afişajul între modurile de prelucrare şi de programare
	Taste soft pentru selectarea funcţiilor pe ecran
	Comutare între rândurile de taste soft

Moduri de operare a maşinii

Tastă	Funcţie
	Operare manuală
	Roată de mână electronică
	Poziţionare cu introducere manuală a datelor
	Rulare program, bloc unic
	Rulare program, secvenţă integrală

Moduri de programare

Tastă	Funcţie
	Programare
	Rulare test

Gestionarea programelor/fişierelor, funcţiile TNC

Tastă	Funcţie
PGM MGT	Selectare sau ştergere programe şi fişiere, transfer extern de date
PGM CALL	Definire apelare program, selectare origine şi tabele de puncte
MOD	Selectare funcţii MOD
HELP	Afişare texte de asistenţă pentru mesaje de eroare NC, apelare TNCguide
ERR	Afişare globală mesaje de eroare curente
CALC	Afişează calculatorul

Taste de navigare

Tastă	Funcţie
	Mutare evidenţiere
GOTO	Deplasare directă la blocuri, cicluri şi funcţii parametru

Potenţiometru pentru viteza de avans şi viteza broşei

Viteza de avans	Viteză broşă

Repetări de cicluri, subprograme şi secţiuni de program

Tastă	Funcţie
TOUCH PROBE	Definire cicluri palpator
CYCL DEF / CYCL CALL	Definire şi apelare cicluri
LBL SET / LBL CALL	Introducere şi apelare etichete pentru repetări de subprogramare şi secţiuni de program
STOP	Introducerea opririi programului într-un program

Funcţii scule

Tastă	Funcţie
TOOL DEF	Definire date sculă în program
TOOL CALL	Apelare date sculă

Programare mişcări traseu

Tastă	Funcţie
APPR DEP	Apropiere/îndepărtare de contur
FK	Programare contur liber FK
L	Linie dreaptă
CC	Centru/Pol de cerc pentru coordonate polare
C	Arc circular cu centru
CR	Cerc cu rază
CT	Arc de cerc cu conexiune tangenţială
CHF / RND	Şanfrenarea/Rotunjirea colţului

Funcţii speciale

Tastă	Funcţie
SPEC FCT	Afişare funcţii speciale
	Selectarea următoarei file din formulare
	Deplasarea în sus/jos cu un buton sau o casetă de dialog

Introducerea şi editarea axelor de coordonate şi a numerelor

Tastă	Funcţie
X ... V	Selectaţi axele de coordonate sau introduceţi-le într-un program
0 ... 9	Numere
. / ⁻/+	Punct zecimal / Semn algebric invers
P / I	Introducerea coordonatelor polare / Valori incrementale
Q	Programarea parametrilor Q/ Starea parametrilor Q
	Salvare poziţie curentă sau valori din calculator
NO ENT	Salt peste întrebări, ştergere cuvinte
ENT	Confirmare intrare şi reluare dialog
END	Încheiere bloc şi ieşire din intrare
CE	Ştergere intrare numerică sau mesaj de eroare TNC
DEL	Abandonare dialog, ştergere secţiune de program

Noţiuni fundamentale

Despre acest manual

Mai jos sunt descrise simbolurile utilizate în acest manual.

Acest simbol indică faptul că trebuie luate în considerare informaţii importante despre funcţia descrisă.

Acest simbol indică faptul că există unul sau mai multe din riscurile de mai jos la utilizarea funcţiei descrise:

- Pericol pentru piesa de prelucrat
- Pericol pentru elementele de fixare
- Pericol pentru sculă
- Pericol pentru maşină
- Pericol pentru operator

Acest simbol indică o situaţie posibil periculoasă, care poate cauza vătămări corporale dacă nu este evitată.

Acest simbol indică faptul că funcţia descrisă trebuie adaptată de producătorul maşinii unelte. De aceea, funcţia descrisă poate varia în funcţie de maşină.

Acest simbol indică faptul că puteţi găsi informaţii detaliate cu privire la o funcţie într-un alt manual.

Doriţi să efectuaţi modificări sau aţi identificat erori?

Ne străduim continuu să ne îmbunătăţim documentaţia pentru dvs. Vă rugăm să ne ajutaţi prin trimiterea solicitărilor dvs. la următoarea adresă de e-mail: **tnc-userdoc@heidenhain.de**.

Model, software şi caracteristici TNC

Acest manual descrie funcţiile şi caracteristicile oferite de TNC, începând cu următoarele versiuni software NC.

Model TNC	Versiune software NC
TNC 320	771851-02
TNC 320 Staţia de programare	771855-02

Sufixul E indică versiunea de export a TNC. Versiunea de export a TNC are următoarele limitări:

- Mişcare liniară simultană pe maxim 4 axe

Producătorul maşinii unelte adaptează caracteristicile utilizabile ale TNC la maşina sa, setând parametrii. Este posibil ca unele funcţii descrise în acest manual să nu se regăsească printre caracteristicile oferite de TNC pentru maşina unealtă.

Funcţiile TNC care ar putea să nu fie disponibile pentru maşina dvs. includ:

- Măsurare sculă cu TT

Contactaţi producătorul maşinii unelte pentru a vă familiariza cu caracteristicile maşinii dvs.

Majoritatea producătorilor de maşini, ca şi HEIDENHAIN, oferă cursuri de programare pentru TNC. Vă recomandăm aceste cursuri ca o metodă eficientă pentru a vă îmbunătăţi abilităţile de programare TNC şi pentru a împărtăşi informaţii şi idei cu alţi utilizatori TNC.

Manualul utilizatorului pentru programarea ciclurilor:

Toate funcţiile ciclurilor (ciclurile palpatorului şi ciclurile fixe) sunt descrise în Manualul utilizatorului pentru programarea ciclurilor. Contactaţi HEIDENHAIN dacă aveţi nevoie de o copie a acestui Manual al utilizatorului. ID: 1096959-xx

Opţiuni software

TNC 320 prezintă numeroase opţiuni software care pot fi activate de producătorul maşinii-unelte. Fiecare opţiune trebuie activată separat şi conţine următoarele funcţii:

Axă adiţională (opţiunea 0 şi opţiunea 1)	
Axă adiţională	Bucle adiţionale de control 1 şi 2
Set de funcţii avansate 1 (opţiunea 8)	
Grupul 1 de funcţii extinse	**Prelucrarea cu mese rotative** ■ Contururi cilindrice ca pentru două axe ■ Viteza de avans în lungime pe minut **Transformări coordonate:** Înclinarea planului de lucru **Interpolare:** Cerc în 3 axe cu plan de lucru înclinat (arc spaţial)
HEIDENHAIN DNC (număr opţiune 18)	
	Comunicarea cu aplicaţii PC externe prin componenta COM
Convertor DXF (opţiunea 42)	
Convertor DXF	■ Format DXF acceptat: AC1009 (AutoCAD R12) ■ Adoptarea contururilor şi modelelor de puncte ■ Specificare simplă şi convenabilă a punctelor de referinţă ■ Selectare caracteristici grafice ale secţiunilor de contur din programe conversaţionale
Gestionarea extinsă a sculelor (opţiunea 93)	
Gestionarea extinsă a sculelor	Bazată pe limbajul Python

Nivelul de caracteristici (funcţii de upgrade)

Pe lângă opţiunile de software, sunt disponibile şi alte îmbunătăţiri semnificative ale software-ului TNC, care sunt gestionate prin funcţiile de upgrade **N**ivel **c**onţinut **c**aracteristici. Funcţiile care fac obiectul FCL nu sunt disponibile prin simpla actualizare a software-ului de pe TNC.

Toate funcţiile de upgrade sunt disponibile fără costuri suplimentare, atunci când primiţi o nouă maşină.

Funcţiile de upgrade sunt identificate în manual cu **FCL n,** unde **n** indică numărul secvenţial al nivelului conţinutului de caracteristicii.

Puteţi achiziţiona un număr de cod pentru a putea activa funcţiile FCL în permanenţă. Pentru informaţii suplimentare, contactaţi producătorul maşinii unelte sau HEIDENHAIN.

Locul de funcţionare destinat

TNC este conform cu limitele pentru dispozitive de clasă A în conformitate cu specificaţiile din EN 55022 şi este destinat în principal utilizării în zone industriale.

Informaţii legale

Acest produs utilizează software open-source. Informaţii suplimentare sunt disponibile la comanda din

- Modul de operare Programare şi editare
- Funcţia MOD
- Tasta soft **INFORMAŢII DESPRE LICENŢĂ**

Funcţii noi

Funcţii noi 34055x-06

Direcţia axei sculei active poate fi acum activată în modul manual şi pe durata suprapunerii cu roata de mână, ca axă de sculă virtuală ("Suprapunere poziţionare roată de mână în timpul execuţiei programului: M118 ", Pagină 366).

Scrierea şi citirea datelor din tabelele liber definibile ("Tabelele liber definibile", Pagină 391).

Un nou ciclu al palpatorului 484 pentru calibrarea palpatorului wireless al sculei TT 449 (consultaţi Manualul utilizatorului pentru cicluri).

Sunt compatibile noile roţi de mână HR 520 şi HR 550 FS ("Traversarea cu roţi de mână electronice", Pagină 433).

Ciclu nou de prelucrare 225 ENGRAVING (consultaţi Manualul utilizatorului pentru programarea ciclurilor)

Noul ciclu de palpare manual „Linie centru ca origine” ("Setarea unei linii de centru ca origine ", Pagină 476).

Funcţie nouă pentru rotunjirea colţurilor ("Rotunjirea colţurilor: M197", Pagină 371).

Accesul extern la TNC poate fi acum blocat prin intermediul unei funcţii MOD ("Acces extern", Pagină 527).

Funcţii modificate 34055x-06

Numărul maxim de caractere pentru câmpurile NUME şi DOC din tabelul de scule a fost mărit de la 16 la 32 ("Introducerea datelor sculei în tabel", Pagină 162).

Comportamentul de operare şi poziţionare al ciclurilor de palpare manuală a fost îmbunătăţit ("Utilizarea palpatoarelor 3-D ", Pagină 455).

Valorile predefinite pot fi acum introduse într-un parametru de ciclu cu funcţia PREDEF în cicluri (consultaţi Manualul utilizatorului pentru programarea ciclurilor).

Un nou algoritm de optimizare este acum utilizat cu ciclurile KinematicsOpt (consultaţi Manualul utilizatorului pentru programarea ciclurilor).

Cu Ciclul 257, frezare prezoane circulare, acum este disponibil un parametru cu care puteţi stabili poziţia de apropiere de pe prezon (consultaţi Manualul utilizatorului pentru programarea ciclului)

Cu Ciclul 256, prezon dreptunghiular, acum este disponibil un parametru cu care puteţi stabili poziţia de apropiere de pe prezon (consultaţi Manualul utilizatorului pentru programarea ciclului).

Cu ciclul de palpare „Rotaţie de bază”, abaterea de aliniere a piesei de prelucrat poate fi acum compensată prin intermediul unei rotaţii a mesei ("Compensarea abaterii de aliniere a piesei de prelucrat prin rotirea mesei", Pagină 468)

Funcţii noi 77185x-01

Nou mod special de operare RETRAGERE ("Retragere după întreruperea alimentării cu energie", Pagină 513).

Simulare grafică nouă ("Grafică ", Pagină 494).

Funcţie MOD nouă „fişier utilizare sculă” în grupul Setări maşină ("Fişier de utilizare a sculei", Pagină 528).

Funcţie MOD nouă „setare oră sistem” în grupul Setări sisteme ("Setarea orei sistemului", Pagină 529).

Grup MOD nou „setări grafice” ("Setări grafice", Pagină 526).

Cu noul calculator pentru datele de aşchiere, puteţi calcula viteza broşei şi viteza de avans ("Calculator pentru datele de aşchiere", Pagină 138).

Au fost introduse noi decizii dacă/atunci în comenzile de salt ("Programarea deciziilor dacă-atunci", Pagină 292).

Setul de caractere al ciclului fix 225 Gravare a fost extins cu mai multe caractere şi cu semnul de diametru (consultaţi Manualul utilizatorului pentru programarea ciclurilor).

Ciclu fix nou 275 Frezare trohoidală (consultaţi Manualul utilizatorului pentru programarea ciclurilor)

Ciclu fix nou 233 GRAVARE (consultaţi Manualul utilizatorului pentru programarea ciclurilor)

La ciclurile de găurire 200, 203 şi 205, parametrul Q395 REFERINŢĂ ADÂNCIME a fost introdus pentru a se evalua T ANGLE (consultaţi Manualul utilizatorului pentru programarea ciclurilor).

A fost introdus ciclul de palpare 4 MĂSURARE ÎN 3-D (consultaţi Manualul utilizatorului pentru programarea ciclurilor).

Funcţii modificate 77185x-01

Acum sunt permise până la 4 funcţii într-un bloc NC ("Noţiuni fundamentale", Pagină 354).

Au fost introduse taste soft noi pentru transferul de valori în calculatorul de buzunar ("Utilizarea", Pagină 135).

Ecranul distanţei de parcurs poate fi afişat acum şi în sistemul de intrare ("Selectaţi afişajul de poziţie", Pagină 530).

Ciclul 241 GĂURIRE ADÂNCĂ CU O SINGURĂ CANELURĂ a fost extins cu mai mulţi parametri de intrare (consultaţi Manualul utilizatorului pentru programarea ciclurilor).

Ciclul 404 a fost extins cu parametrul Q305 NUMĂR ÎN TABEL (consultaţi Manualul utilizatorului pentru programarea ciclurilor).

În ciclurile de frezare filet 26x a fost introdusă o viteză de avans de apropiere (consultaţi Manualul utilizatorului pentru programarea ciclurilor).

În Ciclul 205 Ciocănire universală puteţi acum să utilizaţi parametrul Q208 pentru a defini o viteză de avans pentru retragere (consultaţi Manualul utilizatorului pentru programarea ciclurilor).

Funcţii noi 77185x-02

Programele cu extensii .HU şi .HC pot fi selectate şi procesate în toate modurile de operare.

Funcţiile **SELECTARE PROGRAM** şi **APELAȚI PROGRAMUL ALES** au fost adăugate ("Apelarea unui program ca subprogram", Pagină 270).

Funcţie nouă **TEMPORIZARE AVANS** pentru programarea duratelor de temporizare repetată ("Durata de temporizare – FUNCŢIA TEMPORIZARE AVANS", Pagină 397).

Funcţiile FN 18 au fost extinse ("FN 18: SYSREAD: Citire date de sistem", Pagină 304).

Suporturile de date USB pot fi blocate cu software-ul de securitate SELinux ("Software de securitate SELinux", Pagină 81).

A fost adăugat parametrul posAfterContPocket al utilajului, care influenţează poziţionarea după un ciclu SL ("Parametrii utilizatorului specifici maşinii", Pagină 554).

În meniul MOD pot fi definite zone de protecţie ("Introducerea limitelor pentru avansul transversal", Pagină 527).

Protecţia la scriere este posibilă pentru rânduri individuale în tabelul de presetări ("Salvarea originilor în tabelul de presetări", Pagină 446).

Funcţie nouă de palpare manuală pentru alinierea unui plan ("Măsurarea rotaţiei de bază 3-D", Pagină 470).

Funcţie nouă de aliniere a planului de prelucrare fără axe rotative ("Înclinaţi planul de lucru fără axele rotative", Pagină 422).

Fişierele CAD pot fi deschise fără opţiunea 42 ("Vizualizatorul CAD", Pagină 245).

Noua opţiune software 93 de gestionare extinsă a sculelor ("Administrare sculelor (opţiunea 93)", Pagină 179).

Funcţii modificate 77185x-02

Introducerea ratei de avans FZ şi FU este posibilă în blocul Tool Call ("Apelarea datelor sculei", Pagină 173).

Intervalul de introducere pentru coloana DOC din tabelul de buzunare a fost extins la 32 de caractere ("Tabelul de buzunare pentru schimbătorul sculei", Pagină 170).

Comenzile FN 15, FN 31, FN 32, FT şi FMAXT din sistemele de control anterioare nu mai generează blocuri ERROR în timpul importului. Atunci când simulaţi sau executaţi un program NC cu aceste comenzi, sistemul de control întrerupe programul NC cu un mesaj de eroare care vă ajută să găsiţi o implementarea alternativă.

Diferite funcţii (M104, M105, M112, M114, M124, M134, M142, M150, M200-M204) din sistemele de control anterioare nu mai generează blocuri ERROR în timpul importului. Atunci când simulaţi sau executaţi un program NC cu aceste funcţii, sistemul de control întrerupe programul NC cu un mesaj de eroare care vă ajută să găsiţi o implementarea alternativă ("Comparaţie: Funcţii auxiliare", Pagină 590).

Dimensiunea maximă a fişierelor generate cu FN 16: F-PRINT a fost mărită de la 4 kB la 20 kB.

Tabelul de presetări Preset.PR este protejat la scriere în modul de operare Programare ("Salvarea originilor în tabelul de presetări", Pagină 446).

Intervalul de introducere din lista de parametri Q pentru definirea filei QPARA de pe ecranul de stare include 132 de poziţii de introducere ("Afişarea parametrilor Q (fila QPARA)", Pagină 78).

Calibrarea manuală a palpatorului cu mai puţine mişcări de poziţionare preliminară ("Calibrarea unui palpator 3-D cu declanşator ", Pagină 460).

Ecranul de poziţie ia în calcul supradimensionările DL calculate în blocul Tool Call, selectabile ca supradimensionări ale piesei brute sau sculei ("Valori delta pentru lungimi şi raze", Pagină 161).

În blocuri individuale, sistemul de control execută separat fiecare punct, folosind ciclurile cu modele de puncte şi CYCL CALL PAT ("Rularea programului", Pagină 508).

Repornirea sistemului de control nu mai este posibilă cu tasta **END**, ci cu tasta soft **REPORNIRE** ("Oprirea", Pagină 430).

Sistemul de control afişează viteza de avans în modul manual ("Viteza broşei S, viteza de avans F şi funcţia auxiliară M", Pagină 443).

Dezactivarea înclinării în modul manual este posibilă numai din meniul 3D-ROT ("Pentru activarea înclinării manuale:", Pagină 483).

Valoarea maximă a parametrului maxLineGeoSearch al utilajului a fost mărită la 50000 ("Parametrii utilizatorului specifici maşinii", Pagină 554).

Numele opţiunii software 8 a fost schimbat ("Opţiuni software", Pagină 8).

Funcţii noi şi modificate ale ciclurilor 77185x-02

Ciclul **270 DATE URMA CONTUR** a fost adăugat

Ciclul **39 CONTUR SUPRAF. CIL.** a fost adăugat (opţiunea 1)

Setul de caractere al ciclului de prelucrare **225 GRAVARE** a fost extins cu caracterul CE, caracterul ß, caracterul @ şi ora sistemului

Ciclurile **252**-**254** au fost extinse cu parametrul opţional Q439

Ciclul **22 DALTUIRE** a fost extins cu parametrii opţionali Q401, Q404

Ciclul **484 CALIBRARE IR TT** a fost extins cu parametrul opţional Q536

Cuprins

1 Primii paşi cu TNC 320 45
2 Introducere 65
3 Programare: Noţiuni fundamentale, gestionare de fişiere 85
4 Programare: Mijloace auxiliare de programare 129
5 Programare: Scule 157
6 Programare: Programarea contururilor 191
7 Programarea: Transfer de date din fişierele CAD 243
8 Programare: Repetări de subprograme şi secţiuni de program 263
9 Programare: Parametri Q 281
10 Programare: Funcţii auxiliare 353
11 Programare: Funcţii speciale 373
12 Programare: Prelucrare pe mai multe axe 399
13 Operare manuală şi setare 427
14 Poziţionarea cu Introducerea manuală a datelor 487
15 Rularea testelor şi rularea programelor 493
16 Funcţiile MOD 523
17 Tabele şi prezentări generale 553

Cuprins

1 Primii paşi cu TNC 320 45

1.1 Prezentare generală 46

1.2 Pornirea maşinii 46

Confirmarea întreruperii alimentării cu energie şi deplasarea la punctele de referinţă 46

1.3 Programarea primei piese 47

Selectarea modului de operare corect 47
Cele mai importante taste TNC 47
Deschiderea unui program nou/gestionarea fişierelor 48
Definirea unei piese de prelucrat brute 49
Configuraţie program 50
Programarea unui contur simplu 51
Crearea unui program de ciclu 54

1.4 Testarea grafică a primei piese 56

Selectarea modului de operare corect 56
Selectarea tabelului de scule pentru rularea testului 56
Selectarea programului pe care doriţi să-l testaţi 57
Selectarea configuraţiei ecranului şi a vizualizării 57
Pornirea rulării de test 58

1.5 Configurarea sculelor 59

Selectarea modului de operare corect 59
Pregătirea şi măsurarea sculelor 59
Tabelul de scule TOOL.T 60
Tabelul de buzunare TOOL_P.TCH 61

1.6 Configurarea piesei de prelucrat 62

Selectarea modului de operare corect 62
Fixarea piesei de prelucrat 62
Setarea originilor cu palpatorul 3-D 63

1.7 Rularea primului program 64

Selectarea modului de operare corect 64
Selectarea programului pe care doriţi să-l rulaţi 64
Pornirea programului 64

Cuprins

2 Introducere 65

2.1 TNC 320 66

Programarea: În formatul conversaţional HEIDENHAIN şi DIN/ISO 66
Compatibilitate 66

2.2 Unitatea de afişare vizuală şi panoul de operare 67

Ecran de afişare 67
Setarea configuraţiei ecranului 68
Panou de control 68

2.3 Moduri de operare 69

Operarea manuală şi Roata de mână electronică 69
Poziţionarea cu Introducere manuală de date 69
Programare 70
Rulare test 70
Rulare program, Secvenţă completă şi Rulare program, Bloc unic 71

2.4 Afişaje de stare 72

Afişaj de stare general 72
Afişajele de stare suplimentare 73

2.5 Gestionarul de ferestre 79

Bara de sarcini 80

2.6 Software de securitate SELinux 81

2.7 Accesorii: Palpatoare 3-D şi roţi de mână electronice HEIDENHAIN 82

Palpatoare 3-D 82
Roţi de mână electronice HR 83

3 Programare: Noţiuni fundamentale, gestionare de fişiere 85

3.1 Noţiuni fundamentale 86

Dispozitivele de codare a poziţiei şi marcajele de referinţă 86
Sistem de referinţă 86
Sistem de referinţă la maşinile de frezat 87
Denumirea axelor la maşinile de frezat 87
Coordonate polare 88
Poziţiile absolute şi incrementale ale piesei de prelucrat 89
Selectarea originii 90

3.2 Deschiderea programelor şi introducerea datelor 91

Organizarea unui program NC în formatul conversaţional HEIDENHAIN 91
Definirea piesei brute: BLK FORM 92
Deschiderea unui nou program de piesă 94
Programarea mişcărilor sculei în conversaţional 95
Capturarea poziţiei reale 97
Editarea unui program 98
Funcţia TNC de căutare 101

3.3 Gestionarea fişierelor: Noţiuni fundamentale 102

Fişiere 102
Afişarea fişierelor generate extern la TNC 104
Backup de date 104

3.4 Lucrul cu gestionarul de fişiere 105

Directoare 105
Căi 105
Prezentare generală: Funcţiile gestionarului de fişiere 106
Apelarea gestionarului de fişiere 107
Selectarea unităţilor, a directoarelor şi a fişierelor 108
Crearea unui director nou 109
Crearea unui fişier nou 109
Copierea unui singur fişier 109
Copierea fişierelor într-un alt director 110
Copiere tabel 111
Copierea unui director 112
Selectarea unuia din ultimele fişiere selectate 112
Ştergerea unui fişier 113
Ştergerea unui director 113
Etichetarea fişierelor 114
Redenumirea unui fişier 115
Sortarea fişierelor 115
Funcţii suplimentare 116
Instrumente suplimentare pentru administrarea tipurilor externe de fişiere 117
Transfer de date la/de la un mediu de date extern 124
TNC într-o reţea 125
Dispozitive USB la TNC 126

4 Programare: Mijloace auxiliare de programare 129

4.1 Tastatură pe ecran 130

Introduceţi textul de la tastatura ecranului 130

4.2 Adăugarea comentariilor 131

Aplicaţie 131
Introducerea unui comentariu într-un bloc separat 131
Funcţiile pentru editarea unui comentariu 132

4.3 Afişarea programelor NC 133

Evidenţierea sintaxei 133
Bara de navigare 133

4.4 Structurarea programelor 134

Definiţie şi aplicaţii 134
Afişarea ferestrei de structură a programului / Schimbarea ferestrei active 134
Inserarea unui bloc de structurare în fereastra programului 134
Selectarea blocurilor în fereastra de structură a programului 134

4.5 Calculator 135

Utilizarea 135

4.6 Calculator pentru datele de aşchiere 138

Aplicaţie 138

4.7 Programarea graficii 141

Generaţi/nu generaţi grafice în timpul programării 141
Generarea unui grafic pentru un program existent 142
Afişarea numărului de bloc PORNIT/OPRIT 143
Ştergerea graficului 143
Afişarea liniilor grilei 143
Mărirea sau reducerea detaliilor 144

Cuprins

4.8 Mesaje de eroare 145

Afişarea erorilor 145
Deschideţi fereastra de erori 145
Închiderea ferestrei de erori 145
Mesaje de eroare detaliate 146
Tasta soft INFO INTERN 146
Ştergerea erorilor 147
Jurnalul de erori 147
Jurnalul apăsărilor de taste 148
Textele informative 149
Salvarea fişierelor de service 149
Apelarea sistemului de asistenţă TNCguide 149

4.9 Sistemul de asistenţă TNCguide raportat la sistem 150

Utilizare 150
Lucrul cu TNCguide 151
Descărcarea fişierelor de asistenţă curente 155

5 Programare: Scule 157

5.1 Introducerea datelor referitoare la sculă 158

Viteză de avans F 158
Viteza S a broşei 159

5.2 Datele sculei 160

Cerinţele pentru compensarea sculei 160
Numărul sculei, numele sculei 160
Lungimea sculei L 160
Raza sculei R 160
Valori delta pentru lungimi şi raze 161
Introducerea datelor sculei în program 161
Introducerea datelor sculei în tabel 162
Importul tabelelor de scule 169
Tabelul de buzunare pentru schimbătorul sculei 170
Apelarea datelor sculei 173
Schimbarea sculei 175
Test de utilizare a sculei 177
Administrare sculelor (opţiunea 93) 179

5.3 Compensarea sculei 187

Introducere 187
Compensarea lungimii sculei 187
Compensarea razei sculei 188

Cuprins

6 Programare: Programarea contururilor 191

6.1 Mişcările sculei 192

Funcţiile de conturare 192
Programare contur liber FK 192
Funcţie auxiliară M 192
Subprogramele şi repetiţiile de secţiuni de program 193
Programarea cu parametri Q 193

6.2 Noţiuni fundamentale despre funcţiile de conturare 194

Programarea deplasărilor sculei şi a prelucrării piesei de prelucrat 194

6.3 Apropierea şi depărtarea de un contur 198

Punct de pornire şi punct final 198
Prezentare generală: Tipuri de trasee pentru apropiere şi îndepărtare de contur 200
Poziţii importante de apropiere şi îndepărtare 201
Apropierea în linie dreaptă cu conexiune tangenţială: APPR LT 203
Apropierea în linie dreaptă perpendicular pe primul punct de contur: APPR LN 203
Apropierea pe un traseu circular cu conexiune tangenţială: APPR CT 204
Apropierea pe un traseu circular cu racordare tangenţială de la o linie dreaptă la contur: APPR LCT 205
Îndepărtarea în linie dreaptă cu conexiune tangenţială: DEP LT 206
Îndepărtarea în linie dreaptă perpendicular pe ultimul punct de contur: DEP LN 206
Îndepărtare pe un traseu circular cu conectare tangenţială: DEP CT 207
Îndepărtarea pe un arc de cerc racordat tangenţial la contur şi o linie dreaptă: DEP LCT 207

6.4 Contururi de traseu - Coordonate carteziene 208

Prezentarea generală a funcţiilor de conturare 208
Linie dreaptă L 209
Introducerea unui şanfren între două linii drepte 210
Rotunjire colţ RND 211
Centrul cercului CC 212
Traseu circular C în jurul centrului cercului CC 213
Cerc CR cu rază definită 214
Cerc CT cu conexiune tangenţială 216
Exemplu: Deplasări liniare şi şanfrenări cu coordonate carteziene 217
Exemplu: Deplasări circulare cu coordonate carteziene 218
Exemplu: Cerc complet cu coordonate carteziene 219

6.5 Contururi de traseu – Coordonate polare ... 220

Prezentare generală ... 220
Punctul zero pentru coordonate polare: polul CC ... 221
Linie dreaptă LP ... 221
Traseu circular CP în jurul polului CC ... 222
Cerc CT cu conexiune tangenţială ... 222
Suprafaţă elicoidală ... 223
Exemplu: Deplasare liniară cu coordonate polare ... 225
Exemplu: Suprafaţă elicoidală ... 226

6.6 Contururile traseului – programarea de contururi libere FK ... 227

Noţiuni fundamentale ... 227
Grafică de programare FK ... 229
Iniţierea dialogului FK ... 230
Pol pentru programare FK ... 230
Programarea liberă a liniilor drepte ... 231
Programarea liberă a traseelor circulare ... 232
Opţiuni de introducere ... 233
Puncte auxiliare ... 235
Date relative ... 236
Exemplu: Programare FK 1 ... 238
Exemplu: Programare FK 2 ... 239
Exemplu: Programare FK 3 ... 240

Cuprins

7 Programarea: Transfer de date din fişierele CAD 243

7.1 Configuraţia ecranului vizualizatorului CAD şi al convertorului DXF 244

Configuraţia ecranului vizualizatorului CAD şi al convertorului DXF 244

7.2 Vizualizatorul CAD 245

Aplicaţie 245

7.3 Convertorul DXF (opţiunea 42) 246

Aplicaţie 246
Lucrul cu convertorul DXF 247
Deschiderea unui fişier DXF 247
Setări de bază 248
Setarea straturilor 250
Definirea originii 251
Selectarea şi salvarea unui contur 253
Selectarea şi salvarea poziţiilor de prelucrare 256

8 Programare: Repetări de subprograme şi secţiuni de program....263

8.1 Etichetarea repetiţiilor de subprograme şi de secţiuni de programe....264

Etichetă....264

8.2 Subprograme....265

Secvenţa de operare....265
Note de programare....265
Programarea unui subprogram....266
Apelarea unui subprogram....266

8.3 Repetările unei secţiuni de program....267

Eticheta....267
Secvenţa de operare....267
Note de programare....267
Programarea unei repetări de secţiune de program....268
Apelarea unei repetări de secţiune de program....268

8.4 Orice program dorit ca subprogram....269

Prezentare generală a tastelor soft....269
Secvenţa de operare....269
Note de programare....269
Apelarea unui program ca subprogram....270

8.5 Imbricare....272

Tipuri de imbricări....272
Adâncime de grupare....272
Subprogram în interiorul unui subprogram....273
Repetarea repetărilor secţiunilor de program....274
Repetarea unui subprogram....275

8.6 Exemple de programare....276

Exemplu: Frezarea unui contur în mai multe avansuri....276
Exemplu: Grupuri de găuri....277
Exemplu: Grup de găuri cu mai multe scule....279

Cuprins

9 Programare: Parametri Q 281

9.1 Principiu şi prezentare generală a funcţiilor 282

Note de programare 284
Apelarea funcţiilor parametrului Q 285

9.2 Familii de piese - Parametri Q în loc de valori numerice 286

Aplicaţie 286

9.3 Descrierea contururilor cu funcţii matematice 287

Aplicaţie 287
Prezentare generală 287
Programarea operaţiilor fundamentale 288

9.4 Funcţii de unghi 289

Definiţii 289
Programarea funcţiilor trigonometrice 289

9.5 Calculul cercurilor 290

Aplicaţie 290

9.6 Deciziile dacă-atunci pentru parametrii Q 291

Aplicaţie 291
Salturi necondiţionate 291
Prescurtări utilizate: 291
Programarea deciziilor dacă-atunci 292

9.7 Verificarea şi modificarea parametrilor Q 293

Procedură 293

9.8 Funcţii suplimentare 295

Prezentare generală 295
FN 14: ERROR: Afişarea mesajelor de eroare 296
FN16: F-PRINT – Ieşire formatată conţinând text sau valori ale parametrilor Q 300
FN 18: SYSREAD: Citire date de sistem 304
FN 19: PLC – Transferare valori la PLC 314
FN 20: WAIT FOR – Sincronizare NC şi PLC 314
FN 29: PLC – Transferare valori la PLC 315
FN 37: EXPORT 315

9.9 Accesarea tabelelor cu ajutorul comenzilor SQL ... 316

Introducere ... 316
O tranzacţie ... 317
Programarea comenzilor SQL ... 319
Prezentare generală a tastelor soft ... 319
SQL BIND ... 320
SQL SELECT ... 321
SQL FETCH ... 323
SQL UPDATE ... 324
SQL INSERT ... 324
SQL COMMIT ... 325
SQL ROLLBACK ... 325

9.10 Introducerea directă a formulelor ... 326

Introducerea formulelor ... 326
Reguli pentru formule ... 328
Exemplu de programare ... 329

9.11 Parametri şir ... 330

Funcţii de procesare a şirurilor ... 330
Asignarea parametrilor şir ... 331
Legarea în lanţ a parametrilor şir ... 331
Conversia unei valori numerice la un parametru şir ... 332
Copierea unui subşir de la un parametru şir ... 333
Conversia unui parametru de tip şir la o valoare numerică ... 334
Verificarea unui parametru şir ... 335
Identificarea lungimii unui parametru şir ... 336
Compararea unei secvenţe alfabetice ... 337
Citirea parametrilor maşinii ... 338

Cuprins

9.12 Parametri Q preasignaţi 341

Valori de la PLC: Q100 la Q107 341
Rază sculă activă: Q108 341
Axa sculei: Q109 341
Starea broşei: Q110 342
Agentul de răcire pornit/oprit: Q111 342
Factorul de suprapunere: Q112 342
Unitatea de măsură pentru dimensiunile din program: Q113 342
Lungimea sculei: Q114 342
Coordonatele după sondarea din timpul rulării programului 343
Deviaţia dintre valoarea efectivă şi cea nominală, în timpul măsurării automate a sculei cu TT 130 343
Înclinarea planului de lucru cu unghiuri matematice: coordonatele axelor rotative calculate de TNC 343
Rezultatele măsurătorilor efectuate de ciclurile de palpare (consultaţi, de asemenea, Manualul utilizatorului pentru programarea ciclurilor) 344

9.13 Exemple de programare 346

Exemplu: Elipsă 346
Exemplu: Cilindru concav prelucrat cu freză sferică 348
Exemplu: Sferă convexă prelucrată cu freză frontală 350

10 Programare: Funcţii auxiliare 353

10.1 Introducerea funcţiilor auxiliare M şi STOP 354

Noţiuni fundamentale 354

10.2 Funcţii M pentru inspecţia de rulare a programului, broşă şi agent de răcire 355

Prezentare generală 355

10.3 Funcţii auxiliare pentru datele de coordonate 356

Programarea coordonatelor cu referinţe ale maşinii: M91/M92 356
Deplasarea pe poziţii într-un sistem de coordonate neînclinat cu un plan de lucru înclinat: M130 358

10.4 Funcţii auxiliare pentru comportarea pe traseu 359

Prelucrare în paşi mici de contur: M97 359
Prelucrarea colţurilor de contururi deschise: M98 360
Factor de viteză de avans pentru mişcări de pătrundere: M103 361
Viteză de avans în milimetri pe rotaţie a broşei: M136 362
Viteza de avans pentru arce de cerc: M109/M110/M111 363
Calcularea traseului cu compensarea razei în avans (LOOK AHEAD): M120 364
Suprapunere poziţionare roată de mână în timpul execuţiei programului: M118 366
Retragerea de la contur în direcţia axei sculei: M140 368
Oprirea monitorizării palpatorului: M141 369
Ştergere rotaţie de bază: M143 369
Retragere automată a sculei de la contur la o oprire NC: M148 370
Rotunjirea colţurilor: M197 371

Cuprins

11 Programare: Funcţii speciale ... 373

11.1 Prezentare generală a funcţiilor speciale ... 374

Meniul principal pentru funcţiile speciale SPEC FCT ... 374
Meniul valorilor presetate ale programului ... 375
Meniul pentru funcţii de prelucrare contur şi puncte ... 375
Meniu cu diferite funcţii conversaţionale ... 376

11.2 Lucrul cu axele paralele U, V şi W ... 377

Prezentare generală ... 377
FUNCTION PARAXCOMP DISPLAY ... 378
FUNCTION PARAXCOMP MOVE ... 378
Dezactivarea FUNCTION PARAXCOMP ... 379
FUNCTION PARAXMODE ... 380
Dezactivarea FUNCŢIEI PARAXMODE ... 381
Exemplu: Găurirea pe axa W ... 382

11.3 Funcţii de fişier ... 383

Aplicaţie ... 383
Definirea funcţiilor fişier ... 383

11.4 Definiţia unei decalări de origine ... 384

Prezentare generală ... 384
TRANS DATUM AXIS ... 384
TABEL TRANS ORIGINE ... 385
RESETARE TRANS ORIGINE ... 386

11.5 Crearea fişierelor text ... 387

Aplicaţie ... 387
Deschiderea fişierelor text şi ieşirea din fişierele text ... 387
Editarea textelor ... 388
Ştergerea şi reinserarea caracterelor, cuvintelor şi liniilor ... 388
Editarea blocurilor text ... 389
Găsirea porţiunilor de text ... 390

11.6 Tabelele liber definibile....391

Noţiuni fundamentale....391
Crearea unui tabel liber definibil....391
Editarea formatului de tabel....392
Comutarea între vizualizarea tabel şi cea formular....393
FN 26: TABOPEN – Deschideţi un tabel care poate fi definit liber....394
FN 27: TABWRITE – Scrierea într-un tabel liber definibil....395
FN 28: TABREAD – Citirea dintr-un tabel liber definibil....396

11.7 Durata de temporizare – FUNCŢIA TEMPORIZARE AVANS....397

Programarea duratei de temporizare....397
Resetarea duratei de temporizare....398

Cuprins

12 Programare: Prelucrare pe mai multe axe 399

12.1 Funcţii pentru prelucrarea pe mai multe axe 400

12.2 Funcţia PLAN: Înclinarea planului de lucru (opţiune software 8) 401

Introducere 401
Prezentare generală 402
Definirea funcţiei PLAN 403
Afişare poziţie 403
Resetarea funcţiei PLAN 404
Definirea planului de lucru cu unghiul spaţial: PLAN SPAŢIAL 405
Definirea planului de lucru cu unghiul de proiecţie: PLANE PROJECTED 407
Definirea planului de lucru cu unghiul de proiecţie: PLANE EULER 408
Definirea planului de lucru cu doi vectori: PLANE VECTOR 410
Definirea planului de prelucrare prin trei puncte: PUNCTE PLAN 412
Definirea planului de lucru prin intermediul unui singur unghi spaţial incremental: PLAN SPAŢIAL 414
Înclinarea planului de lucru cu unghiul axial: PLAN AXIAL 415
Specificarea comportamentului la poziţionare a funcţiei PLAN 417
Înclinaţi planul de lucru fără axele rotative 422

12.3 Funcţii auxiliare pentru axe rotative 423

Viteză de avans în mm/min pe axele rotative A, B, C: M116 (opţiunea 8) 423
Parcurgerea traseului mai scurt pe axe rotative: M126 424
Reducerea afişării unei axe rotative la o valoare mai mică de 360°: M94 425
Selectarea axelor înclinate: M138 426

13 Operare manuală şi setare 427

13.1 Pornirea, oprirea 428

Pornirea 428
Oprirea 430

13.2 Mutarea axelor maşinii 431

Notă 431
Mutarea axei cu butoanele de direcţionare a axei maşinii 431
Poziţionarea incrementală pas cu pas 432
Traversarea cu roţi de mână electronice 433

13.3 Viteza broşei S, viteza de avans F şi funcţia auxiliară M 443

Aplicaţie 443
Introducerea valorilor 443
Reglarea vitezei broşei şi a vitezei de avans 444
Activarea limitării vitezei de avans 444

13.4 Gestionarea originii cu tabelul de presetări 445

Notă 445
Salvarea originilor în tabelul de presetări 446
Activarea originii 452

13.5 Setarea originii fără un palpator 3-D 453

Notă 453
Pregătire 453
Setarea originii cu o freză frontală 453
Utilizarea funcţiilor palpatorului cu palpatoare mecanice sau cu cadrane de măsurare 454

13.6 Utilizarea palpatoarelor 3-D 455

Prezentare generală 455
Funcţii în ciclurile de palpator 456
Selectarea ciclurilor palpatorului 458
Înregistrarea valorilor măsurate din ciclurile palpatorului 458
Scrierea valorilor măsurate din ciclurile palpatorului într-un tabel de origini 459
Scrierea valorilor măsurate din ciclurile de palpator în tabelul de presetări 459

Cuprins

13.7 Calibrarea unui palpator 3-D cu declanşator 460

Introducere 460
Calibrarea lungimii efective 461
Calibrarea razei efective şi compensarea abaterilor de aliniere ale centrului 462
Afişarea valorilor de calibrare 466

13.8 Compensarea abaterii de aliniere cu palpatorul 3-D 467

Introducere 467
Identificarea rotaţiei de bază 468
Salvarea unei rotaţii de bază în tabelul de presetări 468
Compensarea abaterii de aliniere a piesei de prelucrat prin rotirea mesei 468
Afişarea unei rotaţii de bază 469
Anularea unei rotaţii de bază 469
Măsurarea rotaţiei de bază 3-D 470

13.9 Setarea originii cu palpatorul 3-D 472

Prezentare generală 472
Setarea originii în orice axă 472
Colţ ca origine 473
Centrul cercului ca origine 474
Setarea unei linii de centru ca origine 476
Măsurarea pieselor de prelucrat cu un palpator 3-D 477

13.10 Înclinarea planului de lucru (opţiunea 8) 480

Aplicaţie, funcţie 480
Traversarea punctelor de referinţă în axele înclinate 482
Afişajul de poziţie într-un sistem înclinat 482
Limitările la lucrul cu funcţia de înclinare 482
Pentru activarea înclinării manuale: 483
Setarea direcţiei curente a axei sculei ca direcţie de prelucrare activă 484
Setarea originii sistemului de coordonate înclinat 485

14 Poziţionarea cu Introducerea manuală a datelor..... 487

14.1 Programarea şi executarea de operaţii simple de prelucrare..... 488

Poziţionarea cu introducerea manuală a datelor (MDI)..... 488
Protejarea şi ştergerea programelor în $MDI..... 491

Cuprins

15 Rularea testelor şi rularea programelor 493

15.1 Grafică 494

Aplicaţie 494
Viteza setarea rulărilor de test 495
Prezentare generală: Moduri de afişare 496
Vizualizare 3D 496
Vizualizare în plan 499
Proiecţia în trei plane 499
Repetarea simulării grafice 501
Afişarea sculei 501
Măsurarea duratei de prelucrare 502

15.2 Afişarea piesei brute de prelucrat în spaţiul de lucru 503

Aplicaţie 503

15.3 Funcţii pentru afişarea programului 504

Prezentare generală 504

15.4 Rulare test 505

Aplicaţie 505

15.5 Rularea programului 508

Aplicaţie 508
Rularea unui program de piesă 509
Întreruperea prelucrării 510
Deplasarea axelor maşinii în timpul unei întreruperi 511
Reluarea rulării programului după o întrerupere 512
Retragere după întreruperea alimentării cu energie 513
Orice intrare în program (pornire de la mijlocul programului) 516
Revenirea la contur 518

15.6 Pornirea automată a programului 519

Aplicaţie 519

15.7 Omiterea opţională a blocurilor 520

Aplicaţie 520
Inserarea caracterului „/" 520
Ştergerea caracterului „/" 520

15.8 Întrerupere rulare opţională de program 521

Aplicaţie 521

Cuprins

16 Funcţiile MOD 523

16.1 Funcţie MOD 524

Selectarea funcţiilor MOD 524
Schimbarea setărilor 524
Părăsirea funcţiilor MOD 524
Prezentarea generală a funcţiilor MOD 525

16.2 Setări grafice 526

16.3 Setări de maşină 527

Acces extern 527
Introducerea limitelor pentru avansul transversal 527
Fişier de utilizare a sculei 528
Selectare cinematică 528

16.4 Setări sistem 529

Setarea orei sistemului 529

16.5 Selectaţi afişajul de poziţie 530

Aplicaţie 530

16.6 Setarea unităţii de măsură 531

Aplicaţie 531

16.7 Afişarea timpilor de operare 531

Aplicaţie 531

16.8 Numere software 532

Aplicaţie 532

16.9 Introducerea numărului de cod 532

Aplicaţie 532

16.10 Configurarea interfeţelor de date ... 533

Interfeţele seriale de pe TNC 320 ... 533
Aplicaţie ... 533
Setarea interfeţei RS-232 ... 533
Setarea RATEI BAUD (baudRate) ... 533
Setarea protocolului (protocol) ... 534
Setarea biţilor de date (dataBits) ... 534
Setarea parităţii (parity) ... 534
Setarea biţilor de stop (stopBits) ... 534
Setarea handshaking-ului (flowControl) ... 535
Sistemul de fişiere pentru operaţiile cu fişiere (fileSystem) ... 535
Caracterul de verificare a blocului (bccAvoidCtrlChar) ... 535
Condiţia rândului RTS (rtsLow) ... 535
Definiţi comportamentul după primirea ETX (noEotAfterEtx) ... 536
Setări pentru transferul de date cu TNCserver ... 536
Setarea modului de operare al dispozitivului extern (fileSystem) ... 537
Software de transfer de date ... 537

16.11 Interfaţă Ethernet ... 539

Introducere ... 539
Opţiuni de conexiune ... 539
Configurarea TNC ... 539

16.12 Firewall ... 545

Aplicaţie ... 545

16.13 Configuraţi roata de mână wireless HR 550 FS ... 548

Aplicaţie ... 548
Asignarea roţii de mână unui anumit suport de roată de mână ... 548
Setarea canalului de transmisie ... 549
Selectarea puterii transmiţătorului ... 549
Date statistice ... 550

16.14 Încărcarea configuraţiei maşinii ... 551

Aplicaţie ... 551

Cuprins

17 Tabele şi prezentări generale 553

17.1 Parametrii utilizatorului specifici maşinii 554

Aplicaţie 554

17.2 Configuraţie de pini de conector şi cabluri de conexiune pentru interfeţe de date 566

Interfaţa RS-232-C/V.24 pentru dispozitivele HEIDENHAIN 566
Dispozitivele non-HEIDENHAIN 568
Mufa interfeţei Ethernet RJ45 568

17.3 Informaţii tehnice 569

17.4 Tabele de prezentare generală 575

Cicluri fixe 575
Funcţii auxiliare 576

17.5 Funcţiile comparate ale TNC 320 şi ale iTNC 530 578

Comparaţie: Specificaţii 578
Comparaţie: Interfeţe de date 578
Comparaţie: Accesorii 579
Comparaţie: Software PC 579
Comparaţie: Funcţii specifice maşinilor 580
Comparaţie: Funcţiile utilizatorului 580
Comparator: Cicluri 587
Comparaţie: Funcţii auxiliare 590
Comparaţie: Ciclurile palpatorului în modurile de operare manuală şi Roată de mână el 592
Comparaţie: Cicluri ale palpatorului pentru inspecţia automată a piesei de prelucrat 592
Comparaţie: Diferenţe în programare 594
Comparaţie: Diferenţe în rularea testului, funcţionalitate 597
Comparaţie: Diferenţe în rularea testului, operare 598
Comparaţie: Diferenţe în operarea manuală, funcţionalitate 598
Comparaţie: Diferenţe în operarea manuală, operare 600
Comparaţie: Diferenţe în rularea programului, operare 600
Comparaţie: Diferenţe în rularea programului, mişcări de avans transversal 601
Comparaţie: Diferenţe în operarea MDI 605
Comparaţie: Diferenţe la staţia de programare 606

1

Primii paşi cu TNC 320

1.1 Prezentare generală

Acest capitol are rolul de a ajuta începătorii TNC să înveţe rapid să manevreze cele mai importante proceduri. Pentru informaţii suplimentare despre o anumită temă, consultaţi secţiunea la care se face referire în text.

Acest capitol include următoarele teme:

- Pornirea maşinii
- Programarea primei piese
- Testarea grafică a primei piese
- Configurarea sculelor
- Configurarea piesei de prelucrat
- Rularea primului program

1.2 Pornirea maşinii

Confirmarea întreruperii alimentării cu energie şi deplasarea la punctele de referinţă

Pornirea şi traversarea punctelor de referinţă pot varia în funcţie de maşina unealtă. Respectaţi instrucţiunile din manualul maşinii!

- Porniţi alimentarea electrică a dispozitivului de control şi a maşinii. TNC porneşte sistemul de operare. Acest proces poate dura câteva minute. Apoi TNC va afişa mesajul „Alimentare cu energie întreruptă” în antetul de pe ecran.

- Apăsaţi tasta CE: TNC compilează programul PLC

- Porniţi tensiunea de control: TNC verifică funcţionarea circuitului de oprire de urgenţă şi trece în modul de rulare de referinţă

- Traversaţi punctele de referinţă manual în secvenţa descrisă: Pentru fiecare axă apăsaţi butonul **START**. Dacă aveţi dispozitive de codare liniară şi pentru unghi absolute pe maşina dvs. nu mai este necesară o rulare de referinţă

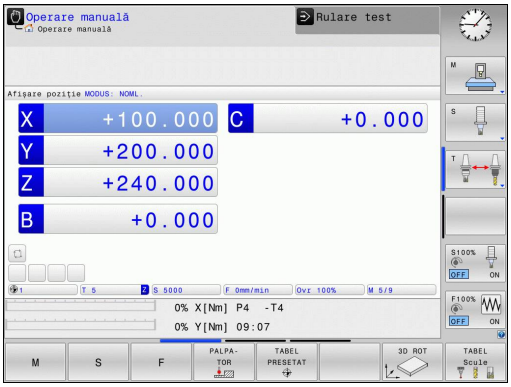

TNC este acum gata de funcţionare în modul **Operare manuală**.

Informaţii suplimentare despre această temă

- Traversarea marcajelor de referinţă: consultaţi "Pornirea", Pagină 428
- Moduri de operare: consultaţi "Programare", Pagină 70

1.3 Programarea primei piese

Selectarea modului de operare corect

Puteţi scrie programe numai în modul Programare:

- Apăsaţi tasta modului de operare Programare: TNC comută la **modul Programare**

Informaţii suplimentare despre această temă

- Moduri de operare: consultaţi "Programare", Pagină 70

Cele mai importante taste TNC

Tastă	Funcţii pentru ghidarea conversaţională
	Confirmare înregistrare şi activare fereastră de dialog următoare
	Ignoraţi întrebarea din dialog
	Terminaţi imediat dialogul
	Abandonaţi dialogul, renunţaţi la înregistrări
	Taste soft pe ecran, cu ajutorul cărora selectaţi funcţiile adecvate stării active de operare

Informaţii suplimentare despre această temă

- Scrierea şi editarea programelor: consultaţi "Editarea unui program", Pagină 98
- Prezentare generală a tastelor: consultaţi "Comenzile TNC", Pagină 2

Deschiderea unui program nou/gestionarea fişierelor

PGM MGT

- Apăsaţi tasta **PGM MGT**: TNC deschide gestionarul de fişiere. Gestionarul de fişiere al TNC este structurat foarte similar cu gestionarul de fişiere de pe un PC cu Windows Explorer. Gestionarul de fişiere permite gestionarea datelor din memoria internă a TNC
- Utilizaţi tastele cu săgeţi pentru a selecta dosarul în care doriţi să deschideţi noul fişier
- Introduceţi orice nume de fişier dorit cu extensia **.H**

ENT

- Confirmaţi cu tasta **ENT**: Sistemul de control vă solicită să indicaţi unitatea de măsură dorită pentru noul program

MM

- Selectaţi unitatea de măsură: Apăsaţi tasta soft MM sau INCH

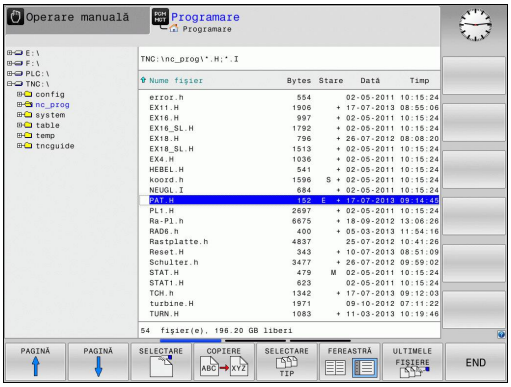

TNC generează automat primul şi ultimul bloc al programului. Ulterior nu mai puteţi modifica aceste blocuri.

Informaţii suplimentare despre această temă

- Gestionarea fişierelor: consultaţi "Lucrul cu gestionarul de fişiere", Pagină 105
- Crearea unui program nou: consultaţi "Deschiderea programelor şi introducerea datelor", Pagină 91

Definirea unei piese de prelucrat brute

După ce aţi creat un program nou, puteţi defini o piesă brută de prelucrat. De exemplu, definiţi un cuboid prin introducerea punctelor MIN şi MAX, fiecare cu referire la punctul de referinţă selectat.

După ce aţi creat piesa brută dorită din tasta soft, TNC iniţiază automat definirea piesei de prelucrat brute şi solicită datele necesare:

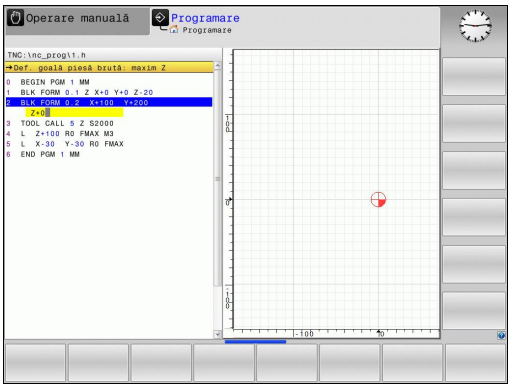

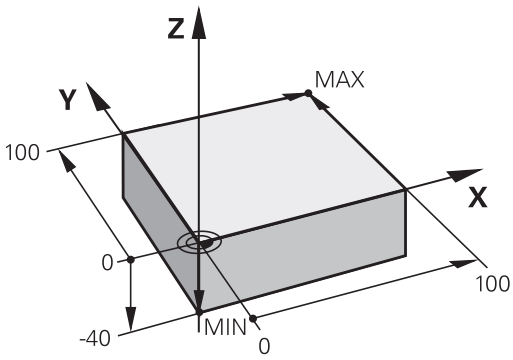

- **Plan de prelucrare în grafic: XY?**: Introduceţi axa broşei active. Z este salvată ca setare implicită. Acceptaţi cu tasta **ENT**
- **Definiţie piesă brută: Minimum X**: Introduceţi cea mai mică coordonată pe axa X a piesei de prelucrat brute în raport cu punctul de referinţă, de ex. 0; apoi, confirmaţi cu tasta **ENT**
- **Definiţie piesă brută: Minimum Y**: Cea mai mică coordonată pe axa Y a piesei de prelucrat brute în raport cu punctul de referinţă, de ex. 0. Confirmaţi cu tasta **ENT**
- **Definiţie piesă brută: Minimum Z**: Cea mai mică coordonată pe axa Z a piesei de prelucrat brute în raport cu punctul de referinţă, de ex. -40. Confirmaţi cu tasta **ENT**
- **Definiţie piesă brută: Maximum X**: Introduceţi cea mai mare coordonată pe axa X a piesei de prelucrat brute în raport cu punctul de referinţă, de ex. 100; apoi, confirmaţi cu tasta **ENT**
- **Definiţie piesă brută: Maximum Y**: Introduceţi cea mai mare coordonată pe axa Y a piesei de prelucrat brute în raport cu punctul de referinţă, de ex. 100. Confirmaţi cu tasta **ENT**
- **Definiţie piesă brută: Maximum Z**: Introduceţi cea mai mare coordonată pe axa Z a piesei de prelucrat brute în raport cu punctul de referinţă, de ex. 0. Confirmaţi cu tasta **ENT**. TNC încheie dialogul

Exemplu de blocuri NC

```
0 BEGIN PGM NEW MM
1 BLK FORM 0.1 Z X+0 Y+0 Z-40
2 BLK FORM 0.2 X+100 Y+100 Z+0
3 END PGM NEW MM
```

Informaţii suplimentare despre această temă

- Definire piesă de prelucrat brută: Pagină 94

1.3 Programarea primei piese

Configuraţie program

Programele NC trebuie structurate consecvent în mod similar. Astfel se facilitează găsirea mai rapidă a locului, se accelerează programarea şi se reduc erorile.

Configuraţie de program recomandată pentru prelucrarea simplă, convenţională a contururilor

1 Apelaţi scula, definiţi axa sculei
2 Retragerea sculei
3 Prepoziţionaţi scula în planul de prelucrare lângă punctul de pornire a conturului
4 Pe axa sculei, poziţionaţi scula deasupra piesei de prelucrat sau prepoziţionaţi imediat la adâncimea piesei de prelucrat. Dacă este necesar, porniţi broşa/agentul de răcire
5 Apropierea de contur
6 Prelucrarea conturului
7 Îndepărtarea de contur
8 Retragerea sculei, terminarea programului

Informaţii suplimentare despre această temă

- Programare contururi: consultaţi "Programarea deplasărilor sculei şi a prelucrării piesei de prelucrat", Pagină 194

Configuraţie pentru programele de prelucrare a contururilor

```
0 BEGIN PGM BSPCONT MM
1 BLK FORM 0.1 Z X... Y... Z...
2 BLK FORM 0.2 X... Y... Z...
3 TOOL CALL 5 Z S5000
4 L Z+250 R0 FMAX
5 L X... Y... R0 FMAX
6 L Z+10 R0 F3000 M13
7 APPR ... X... Y... RL F500
...
16 DEP ... X... Y... F3000 M9
17 L Z+250 R0 FMAX M2
18 END PGM BSPCONT MM
```

Configuraţie de program recomandată pentru programele cu cicluri simple

1 Apelaţi scula, definiţi axa sculei
2 Retragerea sculei
3 Definiţi poziţiile de prelucrare
4 Definiţi ciclul fix
5 Apelaţi ciclul, porniţi broşa/agentul de răcire
6 Retragerea sculei, terminarea programului

Informaţii suplimentare despre această temă

- Programarea ciclurilor: Consultaţi Manualul utilizatorului pentru informaţii privind ciclurile

Configuraţia de program a ciclului

```
0 BEGIN PGM BSBCYC MM
1 BLK FORM 0.1 Z X... Y... Z...
2 BLK FORM 0.2 X... Y... Z...
3 TOOL CALL 5 Z S5000
4 L Z+250 R0 FMAX
5 PATTERN DEF POS1( X... Y...
    Z... ) ...
6 CYCL DEF...
7 CYCL CALL PAT FMAX M13
8 L Z+250 R0 FMAX M2
9 END PGM BSBCYC MM
```

Programarea unui contur simplu

Conturul ilustrat în dreapta trebuie frezat o dată la o adâncime de 5 mm. Aţi definit deja piesa de prelucrat brută. Dacă aţi iniţiat un dialog prin intermediul unei taste de funcţie, introduceţi toate datele solicitate de TNC în antetul ecranului.

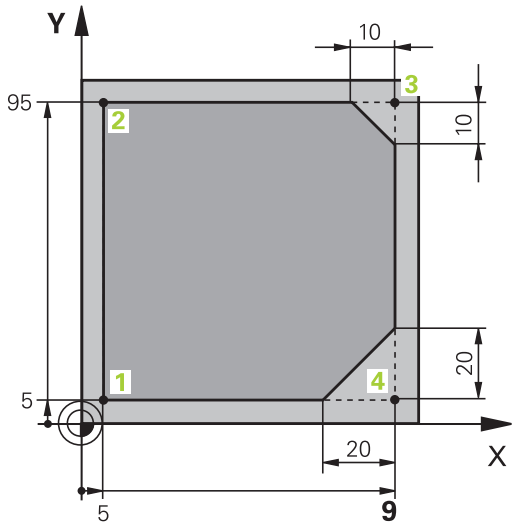

TOOL CALL
- Apelaţi scula: Introduceţi datele sculei. Confirmaţi fiecare dintre înregistrările dvs. cu tasta **ENT**. Nu uitaţi de axa **Z** a sculei

L
- Retragerea sculei: Apăsaţi tasta portocalie a axei **Z** şi introduceţi valoarea pentru poziţia la care trebuie să efectuaţi apropierea, de ex. 250. Apăsaţi tasta **ENT**
- Confirmaţi **Comp. rază: RL/RR/fără comp?** apăsând tasta ENT: Nu activaţi compensarea razei
- Confirmaţi **Viteză de avans F=?** cu tasta **ENT**: Efectuaţi deplasarea la avans transversal rapid (**FMAX**)
- Introduceţi **Funcţia suplimentară M?** şi confirmaţi cu tasta **END**: TNC salvează blocul de poziţionare introdus

L
- Prepoziţionaţi scula în planul de lucru: Apăsaţi tasta portocalie a axei **X** şi introduceţi valoarea pentru poziţia la care trebuie să efectuaţi apropierea, de ex. -20
- Apăsaţi tasta portocalie a axei **Y** şi introduceţi valoarea pentru poziţia la care trebuie să efectuaţi apropierea, de ex. -20. Confirmaţi datele introduse cu tasta ENT.
- Confirmaţi **Comp. rază: RL/RR/fără comp?** apăsând tasta **ENT**: Nu activaţi compensarea razei
- Confirmaţi **Viteză de avans F=?** cu tasta **ENT**: Efectuaţi deplasarea la avans transversal rapid (**FMAX**)
- Confirmaţi **Funcţia suplimentară M?** cu tasta **END**: TNC salvează blocul de poziţionare introdus

L
- Aduceţi scula la adâncimea de lucru: Apăsaţi tasta portocalie a axei **Z** şi introduceţi valoarea pentru poziţia la care trebuie să efectuaţi apropierea, de ex. -5. Apăsaţi tasta **ENT**
- Confirmaţi **Comp. rază: RL/RR/fără comp?** apăsând tasta **ENT**: Nu activaţi compensarea razei
- **Viteză de avans F=?** Introduceţi viteza de avans pentru poziţionare, de ex. 3000 mm/min, şi confirmaţi cu tasta **ENT**
- **Funcţie auxiliară M?** Porniţi broşa şi lichidul de răcire, de ex. **M13**, confirmaţi cu tasta **END**: TNC salvează blocul de poziţionare introdus

APPR DEP
- Deplasare la contur: Apăsaţi tasta **APPR/DEP**: TNC afişează un rând de taste soft cu funcţii de apropiere şi depărtare

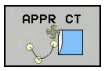

- Selectaţi funcţia de apropiere **APPR CT**: Introduceţi coordonatele punctului de pornire a conturului 1 pe axele X şi Y, de ex. 5/5, confirmaţi cu tasta **ENT**
- **Unghi la centru?** Introduceţi unghiul de apropiere, de ex. 90°, şi confirmaţi cu tasta **ENT**
- **Rază cerc?** Introduceţi raza circulară, de ex. 8 mm, confirmaţi cu tasta**ENT**
- Confirmaţi **Comp. rază: RL/RR/fără comp?** cu tasta soft **RL**: Activaţi compensarea razei spre stânga conturului programat
- **Viteză de avans F=?** Introduceţi viteza de avans pentru prelucrare, de ex. 700 mm/min, şi salvaţi înregistrarea cu tasta **END**

- Prelucraţi conturul şi efectuaţi deplasarea la punctul de contur 2: Trebuie să introduceţi doar informaţiile care se modifică. Cu alte cuvinte, introduceţi doar coordonata Y 95 şi salvaţi înregistrarea cu tasta **END**

- Deplasare la punctul de contur 3: Introduceţi coordonata X 95 şi salvaţi înregistrarea cu tasta **END**

- Definire şanfren la punctul de contur 3: Introduceţi lăţimea de 10 mm a şanfrenului şi salvaţi cu tasta **END**

- Deplasare la punctul de contur 4: Introduceţi coordonata Y 5 şi salvaţi înregistrarea cu tasta **END**

- Definire şanfren la punctul de contur 4: Introduceţi lăţimea de 20 mm a şanfrenului şi salvaţi cu tasta **END**

- Deplasare la punctul de contur 1: Introduceţi coordonata X 5 şi salvaţi înregistrarea cu tasta **END**

- Îndepărtaţi-vă de contur

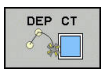

- Selectaţi funcţia de îndepărtare **DEP CT**
- **Unghi la centru?** Introduceţi unghiul de îndepărtare, de ex. 90°, şi confirmaţi cu tasta **ENT**
- **Rază cerc?** Introduceţi raza de îndepărtare, de ex. 8 mm, şi confirmaţi cu tasta **ENT**
- **Viteză de avans F=?** Introduceţi viteza de avans pentru poziţionare, de ex. 3000 mm/min, şi confirmaţi cu tasta **ENT**
- **Funcţie auxiliară M?** Porniţi lichidul de răcire, de ex. **M9**, confirmaţi cu tasta**END**: TNC salvează blocul de poziţionare introdus

- Retragerea sculei: Apăsaţi tasta portocalie a axei **Z** şi introduceţi valoarea pentru poziţia la care trebuie să efectuaţi apropierea, de ex. 250. Apăsaţi tasta **ENT**
- Confirmaţi **Comp. rază: RL/RR/fără comp?** apăsând tasta **ENT**: Nu activaţi compensarea razei
- Confirmaţi **Viteză de avans F=?** cu tasta **ENT**: Efectuaţi deplasarea la avans transversal rapid (**FMAX**)
- **FUNCŢIE AUXILIARĂ M? INTRODUCEŢI M2** pentru a termina programul şi confirmaţi cu tasta **END**: TNC salvează blocul de poziţionare introdus

Informaţii suplimentare despre această temă

- **Exemplu complet cu blocuri NC**: consultaţi "Exemplu: Deplasări liniare şi şanfrenări cu coordonate carteziene", Pagină 217
- Crearea unui program nou: consultaţi "Deschiderea programelor şi introducerea datelor", Pagină 91
- Apropiere/Îndepărtare de contururi: consultaţi " Apropierea şi depărtarea de un contur", Pagină 198
- Programare contururi: consultaţi "Prezentarea generală a funcţiilor de conturare", Pagină 208
- Viteze de avans programabile: consultaţi "Intrare posibilă pentru viteza de avans", Pagină 96
- Compensarea razei sculei: consultaţi "Compensarea razei sculei ", Pagină 188
- Funcţiile auxiliare (M): consultaţi "Funcţii M pentru inspecţia de rulare a programului, broşă şi agent de răcire ", Pagină 355

Crearea unui program de ciclu

Găurile (cu adâncimea de 20 mm) ilustrate în figura din dreapta trebuie găurite cu un ciclu standard de găurire. Aţi definit deja piesa de prelucrat brută.

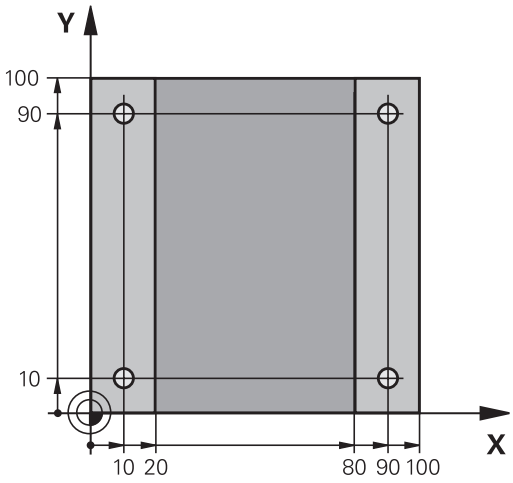

TOOL CALL
- Apelaţi scula: Introduceţi datele sculei. Confirmaţi fiecare dintre înregistrările dvs. cu tasta **ENT**. Nu uitaţi axa sculei

L
- Retragerea sculei: Apăsaţi tasta portocalie a axei **Z** şi introduceţi valoarea pentru poziţia la care trebuie să efectuaţi apropierea, de ex. 250. Apăsaţi tasta **ENT**
- Confirmaţi **Comp. rază: RL/RR/fără comp.?** apăsând tasta ENT: Nu activaţi compensarea razei
- Confirmaţi **Viteză de avans F=?** cu tasta **ENT**: Efectuaţi deplasarea la avans transversal rapid (**FMAX**)
- **Funcţie auxiliară M?**. Confirmaţi cu tasta **END**: TNC salvează blocul de poziţionare introdus

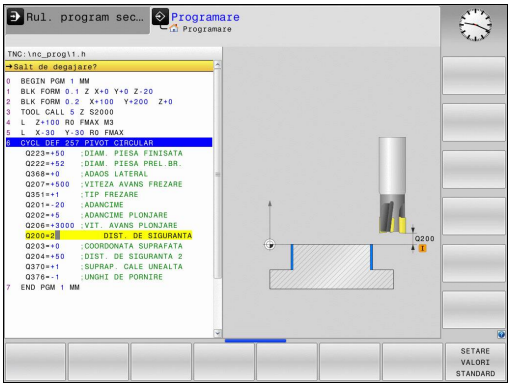

CYCL DEF
- Apelaţi meniul ciclului

GĂURIRE/ FILET
- Afişaţi ciclurile de găurire

200
- Selectaţi ciclul de găurire standard 200: TNC deschide fereastra de dialog pentru definirea ciclului. Introduceţi toţi parametrii solicitaţi de TNC pas cu pas şi confirmaţi fiecare înregistrare cu tasta **ENT**. În ecranul din dreapta, TNC afişează şi o reprezentare grafică a respectivului parametru al ciclului

SPEC FCT
- Apelaţi meniul pentru funcţiile speciale

PRELUCRARE CONTUR + PUNCT
- Afişaţi funcţiile pentru prelucrarea punctelor

PATTERN DEF
- Selectaţi definiţia modelului

PUNCT
- Selectaţi punctul de intrare: Introduceţi coordonatele celor 4 puncte şi confirmaţi-le pe fiecare cu tasta **ENT**. După introducerea celui de-al patrulea punct, salvaţi blocul cu tasta **END**

CYCL CALL
- Afişaţi meniul pentru definirea apelării ciclului

CYCLE CALL PAT
- Rulaţi ciclul de găurire pe modelul definit:
- Confirmaţi **Viteză de avans F=?** cu tasta **ENT**: Efectuaţi deplasarea la avans transversal rapid (**FMAX**)
- **Funcţie auxiliară M?** Porniţi broşa şi agentul de răcire, de ex. **M13**. Confirmaţi cu tasta **END**: TNC salvează blocul de poziţionare introdus

- Introduceţi Retrageţi scula: Apăsaţi tasta portocalie a axei **Z** şi introduceţi valoarea pentru poziţia la care trebuie să efectuaţi apropierea, de ex. 250. Apăsaţi tasta **ENT**
- Confirmaţi **Comp. rază: RL/RR/fără comp.?** apăsând tasta **ENT**: Nu activaţi compensarea razei
- Confirmaţi **Viteză de avans F=?** cu tasta **ENT**: Efectuaţi deplasarea la avans transversal rapid (**FMAX**)
- **Funcţie auxiliară M?** Introduceţi **M2** pentru a termina programul şi confirmaţi cu tasta **END**: TNC salvează blocul de poziţionare introdus

Exemplu de blocuri NC

0 BEGIN PGM C200 MM	
1 BLK FORM 0.1 Z X+0 Y+0 Z-40	Definirea piesei brute de prelucrat
2 BLK FORM 0.2 X+100 Y+100 Z+0	
3 TOOL CALL 5 Z S4500	Apelarea sculei
4 L Z+250 R0 FMAX	Retrageţi scula
5 PATTERN DEF POS1 (X+10 Y+10 Z+0) POS2 (X+10 Y+90 Z+0) POS3 (X+90 Y+90 Z+0) POS4 (X+90 Y+10 Z+0)	Definiţi poziţiile de prelucrare
6 CICL DEF 200 GĂURIRE	Definirea ciclului
Q200=2 ;DIST. DE SIGURANTA	
Q201=-20 ;ADANCIME	
Q206=250 ;VIT. AVANS PLONJARE	
Q202=5 ;ADANCIME PLONJARE	
Q210=0 ;TEMPOR. PARTEA SUP.	
Q203=-10 ;COORDONATA SUPRAFATA	
Q204=20 ;DIST. DE SIGURANTA 2	
Q211=0,2 ;TEMPOR. LA ADANCIME	
Q395=0 ;REFERINCA ADANCIME	
7 CYCL CALL PAT FMAX M13	Broşă şi agent de răcire pornite, apelarea ciclului
8 L Z+250 R0 FMAX M2	Retragerea sculei, terminarea programului
9 END PGM C200 MM	

Informaţii suplimentare despre această temă

- Crearea unui program nou: consultaţi "Deschiderea programelor şi introducerea datelor", Pagină 91
- Programarea ciclurilor: Consultaţi Manualul utilizatorului pentru cicluri,

1.4 Testarea grafică a primei piese

Selectarea modului de operare corect

Puteţi testa programe în modul **Rulare test**:

- Apăsaţi tasta modului de operare **Rulare test**: TNC comută în modul respectiv

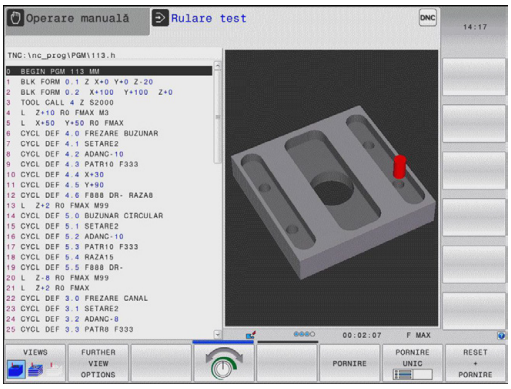

Informaţii suplimentare despre această temă

- Modurile de operare ale TNC: consultaţi "Moduri de operare", Pagină 69
- Testarea programelor: consultaţi "Rulare test", Pagină 505

Selectarea tabelului de scule pentru rularea testului

Trebuie să executaţi acest pas numai dacă nu aţi activat un tabel al sculelor în modul **Rulare test**.

- Apăsaţi tasta **PGM MGT**: TNC deschide gestionarul de fişiere

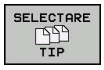

- Apăsaţi tasta soft **SELECTARE TIP**: TNC afişează un meniu de taste soft pentru selectarea tipului de fişier care urmează a fi afişat

- Apăsaţi tasta soft **IMPLICIT**: TNC afişează toate fişierele salvate în fereastra din dreapta

- Deplasaţi cursorul luminos spre stânga, pe directoare

- Mutaţi evidenţierea la directorul **TNC:\table**

- Deplasaţi cursorul luminos spre dreapta, pe fişiere

- Mutaţi evidenţierea la fişierul TOOL.T (tabelul de scule activ) şi încărcaţi-l cu tasta ENT: TOOL.T primeşte starea **S** şi este, astfel, activ pentru rularea testului

- Apăsaţi tasta **END**: Părăsiţi gestionarul de fişiere

Informaţii suplimentare despre această temă

- Administrare sculă: consultaţi "Introducerea datelor sculei în tabel", Pagină 162
- Testarea programelor: consultaţi "Rulare test", Pagină 505

Selectarea programului pe care doriţi să-l testaţi

PGM MGT

- Apăsaţi tasta **PGM MGT**: TNC deschide gestionarul de fişiere

ULTIMELE FIŞIERE

- Apăsaţi tasta soft **ULTIMELE FIŞIERE**: TNC deschide o fereastră contextuală cu cele mai recente fişiere selectate
- Utilizaţi tastele cu săgeţi pentru a selecta programul pe care doriţi să îl testaţi. Încărcaţi cu tasta **ENT**

Informaţii suplimentare despre această temă

- Selectarea unui program: consultaţi "Lucrul cu gestionarul de fişiere", Pagină 105

Selectarea configuraţiei ecranului şi a vizualizării

- Apăsaţi tasta pentru selectarea configuraţiei ecranului. TNC afişează toate alternativele disponibile în rândul de taste soft

GRAFICE + PROGRAM

- Apăsaţi tasta soft **PROGRAM + GRAFICE**: TNC afişează programul în jumătatea stângă a ecranului; în jumătatea dreaptă afişează piesa de prelucrat brută

ALTE OPŢIUNI DE VEDERE

- Apăsaţi tasta soft **ALTE OPŢIUNI DE VIZUALIZARE**

- Schimbaţi rândul de taste soft şi selectaţi vizualizarea dorită cu tasta soft

TNC prezintă următoarele vizualizări:

Taste soft	Funcţie
	Vizualizare volum
	Vizualizare volum şi trasee scule
	Trasee scule

Informaţii suplimentare despre această temă

- Funcţii grafice: consultaţi "Grafică ", Pagină 494
- Efectuarea unei rulări de test: consultaţi "Rulare test", Pagină 505

1.4 Testarea grafică a primei piese

Pornirea rulării de test

RESET + PORNIRE

- Apăsaţi tasta soft **RESETARE + PORNIRE**: TNC simulează programul activ până la o întrerupere programată sau până la terminarea programului
- În timp ce rulează simularea, puteţi utiliza tastele soft pentru a schimba vizualizările

OPRIR

- Apăsaţi tasta soft **STOP**: TNC întrerupe rularea testului

PORNIRE

- Apăsaţi tasta soft **START**: TNC reia rularea testului după o întrerupere

Informaţii suplimentare despre această temă

- Efectuarea unei rulări de test: consultaţi "Rulare test", Pagină 505
- Funcţii grafice: consultaţi "Grafică ", Pagină 494
- Reglarea vitezei de simulare: consultaţi "Viteza setarea rulărilor de test", Pagină 495

1.5 Configurarea sculelor

Selectarea modului de operare corect

Sculele se configurează în modul **Operare manuală**:

- Apăsaţi tasta Mod de operare: TNC comută la modul de operare **Manual**

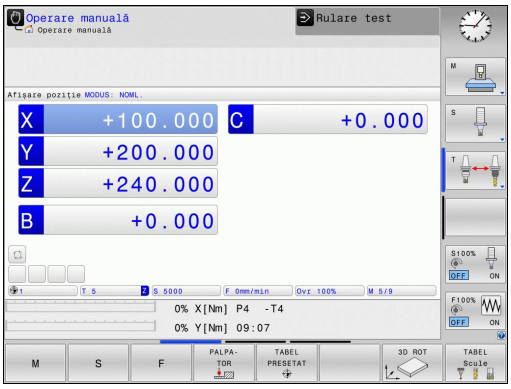

Informaţii suplimentare despre această temă

- Modurile de operare ale TNC: consultaţi "Moduri de operare", Pagină 69

Pregătirea şi măsurarea sculelor

- Prindeţi sculele necesare în portsculele respective
- La măsurarea cu un prestabilizator de sculă extern: Măsuraţi sculele, notaţi lungimea şi raza sau transferaţi-le direct la maşină printr-un program de transfer
- Atunci când efectuaţi măsurătorile pe maşină: depozitaţi sculele în schimbătorul de scule, consultaţi Pagină 61

Tabelul de scule TOOL.T

În tabelul de scule TOOL.T (salvat permanent în **TNC:\table **), salvaţi datele sculelor, precum lungimea şi raza, dar şi alte informaţii specifice sculelor, de care TNC are nevoie pentru a-şi executa funcţiile.

Pentru a introduce datele sculelor în tabelul de scule TOOL.T, efectuaţi următorii paşi:

- Afişaţi tabelul de scule: TNC afişează tabelul de scule

- Editaţi tabelul de scule: Setaţi tasta soft **EDITARE** pe PORNIT
- Folosind tastele cu săgeată în sus sau în jos, puteţi selecta numărul sculei pe care doriţi să îl editaţi
- Folosind tastele cu săgeată la dreapta sau la stânga, puteţi selecta datele sculei pe care doriţi să le editaţi
- Pentru a părăsi tabelul de scule, apăsaţi tasta **END**

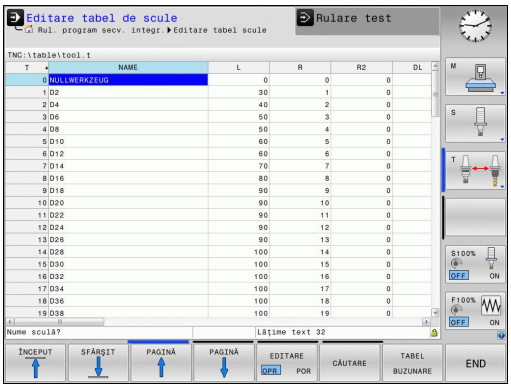

Informaţii suplimentare despre această temă

- Modurile de operare ale TNC: consultaţi "Moduri de operare", Pagină 69
- Lucrul cu tabelul de scule: consultaţi "Introducerea datelor sculei în tabel", Pagină 162

Tabelul de buzunare TOOL_P.TCH

Funcţia tabelului de buzunare depinde de maşină. Respectaţi instrucţiunile din manualul maşinii!

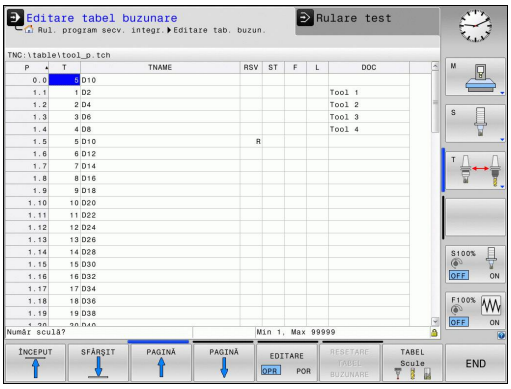

În tabelul de buzunare TOOL_P.TCH (salvat permanent în **TNC: \table**) specificaţi ce scule conţine magazia dvs. de scule.

Pentru a introduce datele în tabelul de buzunare TOOL_P.TCH, efectuaţi următorii paşi:

TABEL Scule

- Afişaţi tabelul de scule: TNC afişează tabelul de scule

TABEL BUZUNARE

- Afişarea tabelului de buzunare: TNC afişează tabelul de buzunare
- Editaţi tabelul de buzunare: Setaţi tasta soft **EDITARE** la PORNIT
- Cu tastele cu săgeată în sus sau în jos puteţi selecta numărul buzunarului pe care doriţi să îl editaţi
- Folosind tastele cu săgeată la dreapta sau la stânga, puteţi selecta datele pe care doriţi să le editaţi
- Părăsiţi tabelul de scule: apăsaţi tasta **END**.

Informaţii suplimentare despre această temă

- Modurile de operare ale TNC: consultaţi "Moduri de operare", Pagină 69
- Lucrul cu tabelul de buzunare: consultaţi "Tabelul de buzunare pentru schimbătorul sculei", Pagină 170

1.6 Configurarea piesei de prelucrat

Selectarea modului de operare corect

Piesele de prelucrat se configurează în modul **Operare manuală** sau **Roată de mână electronică**

- Apăsaţi tasta Mod de operare: TNC comută la modul de operare **Manual**

Informaţii suplimentare despre această temă

- Mod de operare **Operare manuală**: consultaţi "Mutarea axelor maşinii", Pagină 431

Fixarea piesei de prelucrat

Montaţi piesa de prelucrat cu un element de fixare pe masa maşinii. Dacă deţineţi un palpator 3-D pe maşina dvs., nu mai trebuie să prindeţi piesa de prelucrat paralel cu axele.

Dacă nu deţineţi un palpator 3-D pe maşina dvs., trebuie să aliniaţi piesa de prelucrat astfel încât să fie fixată cu muchiile paralel faţă de axele maşinii.

Informaţii suplimentare despre această temă

- Setarea originilor cu palpatorul 3-D: consultaţi "Setarea originii cu palpatorul 3-D ", Pagină 472
- Setarea originilor fără palpatorul 3-D: consultaţi "Setarea originii fără un palpator 3-D", Pagină 453

Setarea originilor cu palpatorul 3-D

- Introduceţi un palpator 3-D: În modul **Poziţionare cu introducerea manuală a datelor**, rulaţi un bloc **TOOL CALL** care conţine axa sculei şi reveniţi apoi în modul **Operare manuală**

- Selectaţi funcţiile de palpare: TNC afişează funcţiile disponibile în rândul de taste soft

- Setaţi originea la un colţ al piesei de prelucrat, de exemplu
- Poziţionaţi palpatorul lângă primul punct de palpare de pe prima muchie a piesei de prelucrat
- Selectaţi direcţia de palpare prin intermediul tastei soft
- Apăsaţi pe NC start: Palpatorul se deplasează în direcţia definită până când face contact cu piesa de prelucrat, apoi revine automat la punctul de pornire
- Utilizaţi tastele de direcţionare a axelor pentru a prepoziţiona palpatorul într-o poziţie aproape de al doilea punct de contact de pe prima muchie a piesei de prelucrat
- Apăsaţi pe NC start: Palpatorul se deplasează în direcţia definită până când face contact cu piesa de prelucrat, apoi revine automat la punctul de pornire
- Utilizaţi tastele de direcţionare a axelor pentru a prepoziţiona palpatorul într-o poziţie aproape de primul punct de contact de pe a doua muchie a piesei de prelucrat
- Selectaţi direcţia de palpare prin intermediul tastei soft
- Apăsaţi pe NC start: Palpatorul se deplasează în direcţia definită până când face contact cu piesa de prelucrat, apoi revine automat la punctul de pornire
- Utilizaţi tastele de direcţionare a axelor pentru a prepoziţiona palpatorul într-o poziţie aproape de al doilea punct de contact de pe a doua muchie a piesei de prelucrat
- Apăsaţi pe NC start: Palpatorul se deplasează în direcţia definită până când face contact cu piesa de prelucrat, apoi revine automat la punctul de pornire
- TNC afişează coordonatele punctului de colţ măsurat

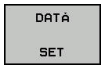

- Pentru setarea la 0: Apăsaţi tasta soft **SELECTARE ORIGINE**
- Apăsaţi tasta soft **END** pentru a închide meniul

Informaţii suplimentare despre această temă

- Setare origine: consultaţi "Setarea originii cu palpatorul 3-D ", Pagină 472

1.7 Rularea primului program

Selectarea modului de operare corect

Puteţi rula programele fie în modul **Bloc unic**, fie în modul **Secvenţă completă**:

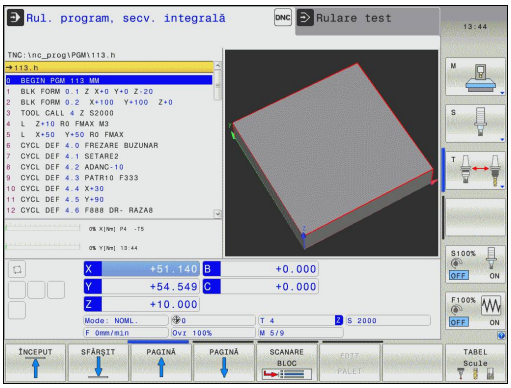

- Apăsaţi tasta modului de operare: TNC trece în modul **Rulare program, Bloc unic** şi TNC execută apoi programul bloc cu bloc. Trebuie să confirmaţi fiecare bloc cu tasta NC start
- Apăsaţi tasta modului de operare **Rulare program, Secvenţă completă**: TNC comută la modul respectiv şi rulează programul după pornirea NC până la o întrerupere de program sau până la terminarea programului

Informaţii suplimentare despre această temă

- Modurile de operare ale TNC: consultaţi "Moduri de operare", Pagină 69
- Rularea programelor: consultaţi "Rularea programului", Pagină 508

Selectarea programului pe care doriţi să-l rulaţi

PGM MGT

- Apăsaţi tasta **PGM MGT**: TNC deschide gestionarul de fişiere

ULTIMELE FIŞIERE

- Apăsaţi tasta soft **ULTIMELE FIŞIERE**: TNC deschide o fereastră contextuală cu cele mai recente fişiere selectate
- Dacă doriţi, utilizaţi tastele cu săgeţi pentru a selecta programul pe care doriţi să îl rulaţi. Încărcaţi cu tasta **ENT**

Informaţii suplimentare despre această temă

- Gestionarea fişierelor: consultaţi "Lucrul cu gestionarul de fişiere", Pagină 105

Pornirea programului

- Apăsaţi tasta NC start: TNC rulează programul activ

Informaţii suplimentare despre această temă

- Rularea programelor: consultaţi "Rularea programului", Pagină 508

2

Introducere

2.1 TNC 320

Sistemele de control HEIDENHAIN TNC sunt sisteme de control de conturare pentru ateliere, care vă permit să programaţi operaţii convenţionale de frezare şi strunjire chiar pe maşină, într-un limbaj de programare conversaţional, uşor de utilizat. Acestea sunt concepute pentru maşini de frezare, găurire şi perforare, precum şi pentru centre de prelucrare cu maxim 5 axe. Puteţi modifica şi poziţia unghiulară a broşei din sistemul de control al programului.

Tastatura şi configuraţia ecranului sunt aranjate clar, astfel încât funcţiile sunt rapid şi uşor de utilizat.

Programarea: În formatul conversaţional HEIDENHAIN şi DIN/ISO

Formatul de programare conversaţională HEIDENHAIN este o metodă foarte simplă de scriere a programelor. Imaginile interactive ilustrează paşii individuali de prelucrare pentru programarea conturului. Dacă un desen de producţie nu este dimensionat pentru NC, caracteristica de programare a conturului liber FK efectuează automat calculele necesare. Prelucrarea piesei poate fi simulată grafic în timpul sau după prelucrarea efectivă.

De asemenea, este posibil să programaţi un format ISO sau un mod DNC.

Puteţi introduce şi testa un program în timp ce sistemul de control rulează un alt program.

Compatibilitate

Este posibil ca programele de prelucrare create pe dispozitivele de control al conturării HEIDENHAIN (începând cu TNC 150 B) să nu ruleze întotdeauna pe TNC 320. Dacă blocurile NC conţin elemente nevalide, TNC le va marca drept blocuri ERROR sau va afişa mesaje de eroare la deschiderea fişierului.

De asemenea, reţineţi descrierea detaliată a diferenţelor dintre iTNC 530 şi TNC 320, consultaţi "Funcţiile comparate ale TNC 320 şi ale iTNC 530", Pagină 578.

2.2 Unitatea de afişare vizuală şi panoul de operare

Ecran de afişare

TNC este disponibil fie ca versiune compactă, fie cu unitate de afişare şi panou de operare separate. Ambele variante TNC sunt prevăzute cu un afişaj color cu ecran plat TFT de 15 inch.

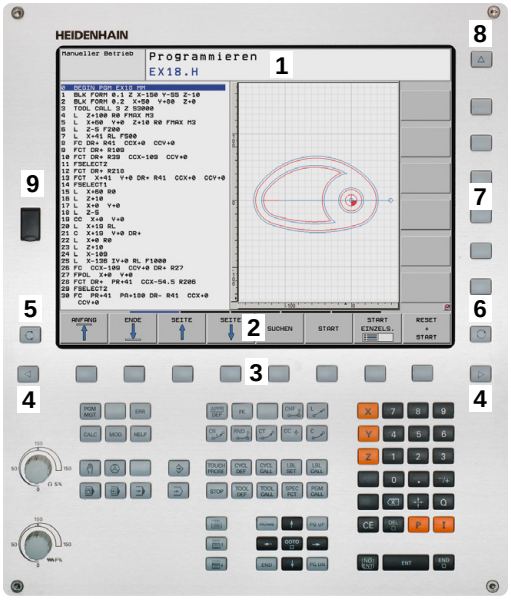

1 Antet

Când TNC este pornit, modurile de operare selectate sunt afişate în antetul ecranului: modul de prelucrare în stânga şi modul de programare în dreapta. Modul de operare activ momentan este afişat în caseta mai mare, unde sunt afişate şi casetele de dialog şi mesajele TNC (excepţie făcând cazul în care TNC afişează numai grafică).

2 Taste soft

În partea de jos, TNC indică funcţii suplimentare pe un rând de taste soft. Puteţi selecta aceste funcţii apăsând tastele aflate imediat sub acestea. Liniile subţiri de deasupra rândului de taste soft indică numărul de rânduri de taste soft care pot fi apelate cu tastele din dreapta şi stânga care sunt utilizate pentru comutarea tastelor soft. Este evidenţiată bara care reprezintă rândul de taste soft active

3 Taste de selectare a tastelor soft

4 Taste pentru comutarea tastelor soft

5 Setează configuraţia ecranului

6 Tastă de deplasare pentru comutarea între modurile de prelucrare şi de programare

7 Tastele de selectare a tastelor soft pentru producătorii de maşini unelte

8 Taste pentru comutarea tastelor soft pentru producătorii de maşini unelte

9 Conexiune USB

Setarea configuraţiei ecranului

Selectaţi personal configuraţia ecranului: De exemplu, în modul de operare **Programare**, puteţi seta TNC să afişeze blocurile de program în fereastra din stânga, în timp ce în fereastra din dreapta este afişată grafica de programare. Puteţi afişa structura programului în fereastra din dreapta sau puteţi afişa numai blocurile de program într-o singură fereastră mare. Ferestrele de ecran disponibile depind de modul de operare selectat.

Pentru a schimba configuraţia ecranului:

- Apăsaţi tasta Configuraţie ecran: Rândul de taste soft afişează opţiunile de configuraţie disponibile, consultaţi "Moduri de operare"

- Selectaţi configuraţia de ecran dorită

Panou de control

TNC 320 este livrat cu o tastatură încorporată. Ca alternativă, TNC 320 este, de asemenea, disponibil cu o unitate de afişare separată şi un panou de operare cu tastatură alfabetică.

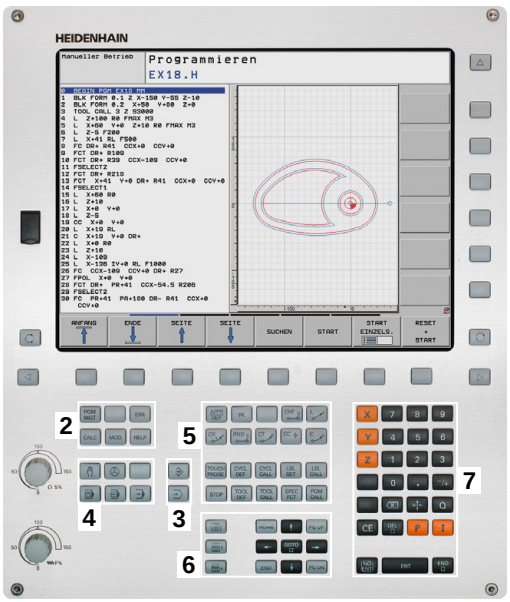

1 Tastatură alfanumerică pentru introducerea textelor şi numelor de fişiere şi pentru programarea DIN/ISO

2
- Gestionar de fişiere
- Calculator
- Funcţie MOD
- Funcţie HELP

3 Moduri de programare

4 Moduri de operare a maşinii

5 Iniţierea dialogurilor de programare

6 Tastele de navigare şi comanda de salt **GOTO**

7 Intrarea numerică şi selectarea axei

10 Panou de operare al maşinii (consultaţi manualul maşinii)

Funcţiile tastelor individuale sunt descrise pe interiorul capacului frontal.

Unii producători de maşini nu utilizează panoul de operare standard de la HEIDENHAIN. Respectaţi instrucţiunile din manualul maşinii!

Butoanele externe, de ex. NC START sau NC STOP, sunt descrise în manualul maşinii-unealtă.

2.3 Moduri de operare

Operarea manuală şi Roata de mână electronică

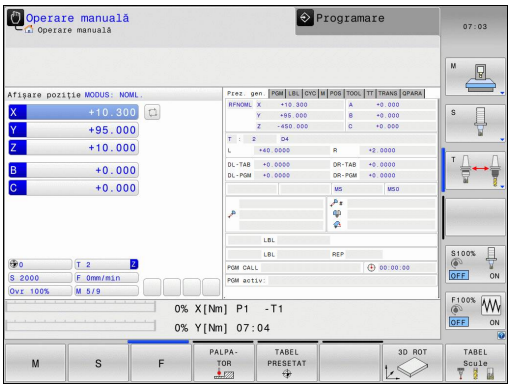

Modul **Operare manuală** este necesar pentru setarea maşinii-unelte. În acest mod de operare, puteţi poziţiona axele maşinii manual sau prin incrementări, puteţi seta originile şi puteţi înclina planul de lucru.

Modul de operare **Roată de mână el.** vă permite să deplasaţi manual axele maşinii cu roata de mână electronică HR.

Tastele soft pentru selectarea configuraţiei ecranului (selectaţi conform descrierii anterioare)

Tastă soft	Fereastră
POZITIE	Poziţii
STARE + POZITIE	Stânga: poziţii, dreapta: afişare stare
CINEMATICA + POZITIE	Stânga: poziţii, dreapta: obiect de coliziune

Poziţionarea cu Introducere manuală de date

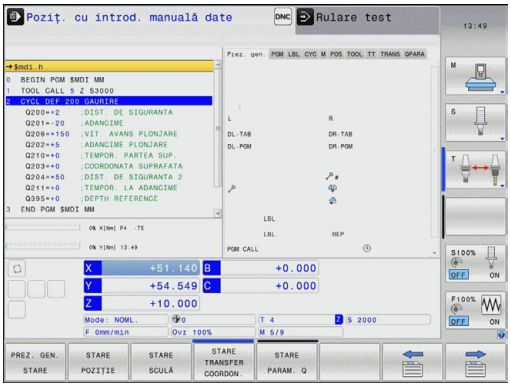

Acest mod de operare este utilizat pentru programarea mişcărilor de avans transversal simple, cum ar fi frezarea plană sau prepoziţionarea.

Tastele soft pentru selectarea configuraţiei ecranului

Tastă soft	Fereastră
PGM	Program
STARE + PROGRAM	Stânga: program, dreapta: afişare stare
CINEMATICA + POZITIE	Stânga: program, dreapta: obiect de coliziune

Programare

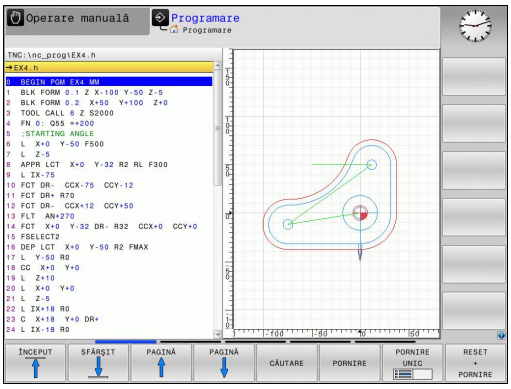

În acest mod de operare puteţi scrie programele piesă. Funcţia de programare liberă FK, numeroasele cicluri şi funcţiile de parametru Q facilitează programarea şi adaugă informaţiile necesare. Dacă doriţi, puteţi să afişaţi traseele de avans transversal programate în grafica de programare.

Tastele soft pentru selectarea configuraţiei ecranului

Tastă soft	Fereastră
PGM	Program
SECŢIUNI + PROGRAM	Stânga: program, dreapta: structura programului
GRAFICE + PROGRAM	Stânga: program; dreapta: grafică de programare

Rulare test

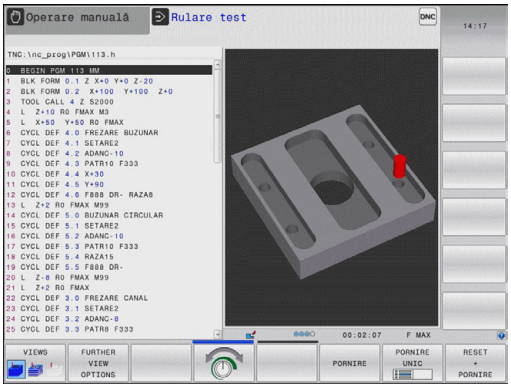

În modul de operare **Rulare test**, TNC verifică programele şi secţiunile de program la erori, precum incompatibilităţi geometrice, date lipsă sau incorecte în program sau încălcări ale spaţiului de lucru. Această simulare este susţinută grafic în diferite moduri de afişare.

Tastele soft pentru selectarea configuraţiei ecranului

Tastă soft	Fereastră
PGM	Program
STARE + PROGRAM	Stânga: program, dreapta: afişare stare
GRAFICE + PROGRAM	Stânga: program, dreapta: grafice
GRAFICE	Grafic

Rulare program, Secvenţă completă şi Rulare program, Bloc unic

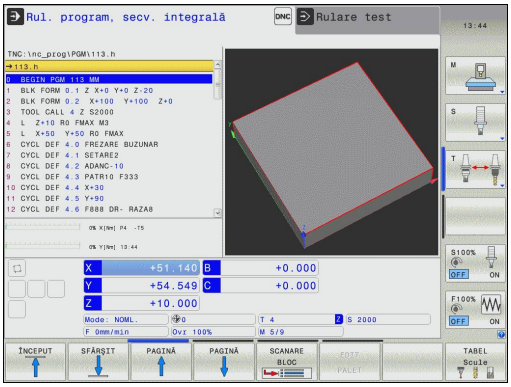

În modul de operare **Rul. program secv. integr.**, TNC execută în mod continuu un program până la sfârşit sau până la oprirea manuală sau programată a acestuia. Puteţi continua rularea programului după o întrerupere.

În modul de operare **Rul. program bloc unic**, trebuie să porniţi fiecare bloc separat, apăsând butonul START al maşinii. În cazul ciclurilor cu modele de puncte şi modele **CYCL CALL PAT**, sistemul de control se opreşte după fiecare punct.

Tastele soft pentru selectarea configuraţiei ecranului

Tastă soft	Fereastră
PGM	Program
STARE + PROGRAM	Stânga: program, dreapta: afişare stare
GRAFICE + PROGRAM	Stânga: program, dreapta: grafice
GRAFICE	Grafic
CINEMATICA + POZITIE	Stânga: program, dreapta: obiect de coliziune
CINEMATICA	Corp de coliziune

2.4 Afişaje de stare

Afişaj de stare general

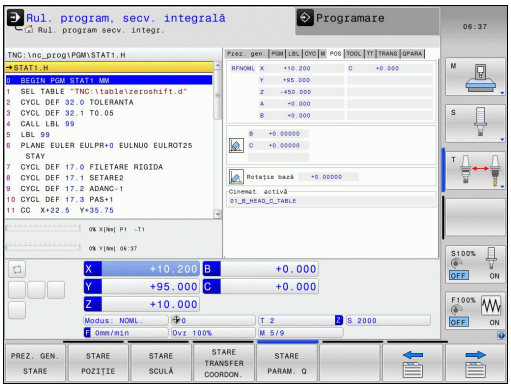

Afişajul general de stare din partea inferioară a ecranului vă informează asupra stării curente a maşinii-unealtă. Este afişată automat în următoarele moduri de operare:

- **Rulare program, Bloc unic** şi **Rulare program, Secvenţă completă**, cu excepţia cazului în care configuraţia ecranului este setată să afişeze numai **GRAFICE** şi în timpul
- **Poziţionarea cu introducerea manuală a datelor**.

În modurile **Operare manuală** şi**Roată de mână el.**, afişarea stării apare în fereastra mare.

Informaţii în afişajul stării

Pictogramă	Semnificaţie
ACTL.	Afişarea poziţiei: Modul de coordonate actuale, nominale sau distanţa care trebuie acoperită
X Y Z	Axele maşinii; TNC afişează axele auxiliare cu litere mici. Ordinea şi numărul axelor afişate sunt determinate de producătorul maşinii unelte. Consultaţi manualul maşinii pentru mai multe informaţii
	Număr presetări active din tabelul de presetări. Dacă originea a fost setată manual, TNC afişează textul **MAN** în spatele simbolului
F S M	Viteza de avans afişată în ţoli corespunde unei zecimi din valoarea efectivă. Viteza broşei S, viteza de avans F şi funcţiile M active
	Axa este fixată
	Axa poate fi deplasată cu roata de mână
	Axele se deplasează cu o rotaţie de bază
	Axele descriu o rotaţie 3-D de bază
	Axele se deplasează într-un plan de lucru înclinat

Pictogramă	Semnificaţie
	Niciun program activ
	Rularea programului a început
	Rularea programului este oprită
	Rularea programului este anulată

Afişajele de stare suplimentare

Afişările suplimentare de stare conţin informaţii detaliate despre rularea programului. Acestea pot fi apelate în toate modurile de operare, cu excepţia modului **Programare**.

Pentru a porni afişajul suplimentar de stare

- Apelaţi rândul de taste soft pentru configuraţia ecranului

- Selectaţi configuraţia de ecran cu afişaje de stare suplimentare: În jumătatea din dreapta a ecranului, TNC afişează formularul de stare **PREZENTARE GENERALĂ**

Pentru a selecta un afişaj suplimentar de stare

- Comutaţi rândurile de taste soft până când apare tasta soft STATUS

- Selectaţi afişarea suplimentară a stării direct cu tasta soft, de ex. poziţiile şi coordonatele, sau

- utilizaţi tastele soft de comutare pentru a selecta vizualizarea dorită

Afişările de stări disponibile descrise mai jos pot fi selectate fie direct cu tasta soft, fie cu tastele soft de comutare.

Vă rugăm să reţineţi că o parte din informaţiile despre stare descrise mai jos nu sunt disponibile decât dacă opţiunea software asociată este activată pe TNC.

Prezentare generală

După pornire, TNC afişează formularul de stare **Prezentare generală**, dacă aţi selectat configuraţia de ecran **PROGRAM+STARE** (sau **POZIŢIE + STARE**). Prezentarea generală conţine un rezumat ale celor mai importante informaţii despre stare, pe care îl puteţi găsi şi în numeroasele formulare detaliate.

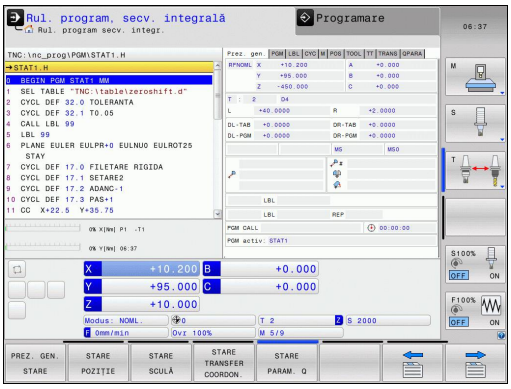

Tastă soft	Semnificaţie
PREZ. GEN. STARE	Afişarea poziţiei
	Informaţii sculă
	Funcţii M active
	Transformări active de coordonate
	Subprogram activ
	Repetare secţiune program activ
	Program apelat cu **PGM CALL**
	Timp prelucrare actual
	Numele programului principal activ

Informaţii generale despre program (fila PGM)

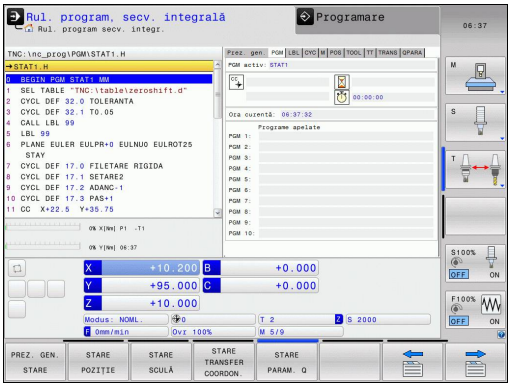

Tastă soft	Semnificaţie
Nu este posibilă selectarea directă	Numele programului principal activ
	Centru cerc CC (pol)
	Contor temporizator
	Timpul de prelucrare când programul a fost simulat integral în modul de operare **Rulare test**
	Timp prelucrare actual în procente
	Ora curentă
	Programe active

Repetare secţiune program/Subprograme (fila LBL)

Tastă soft	Semnificaţie
Nu este posibilă selectarea directă	Repetări de secţiuni de program activ cu număr bloc, număr de etichetă şi număr de repetări programate/repetări ce trebuie rulate
	Subprograme active cu numărul blocului în care a fost apelat subprogramul şi numărul de etichetă apelat

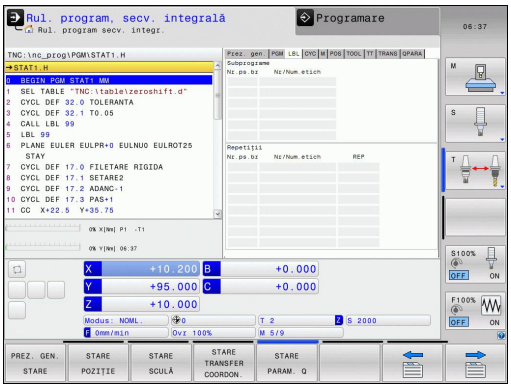

Informaţii despre ciclurile standard (fila CYC)

Tastă soft	Semnificaţie
Nu este posibilă selectarea directă	Ciclu fix activ
	Valori active ale ciclului 32 Toleranţă

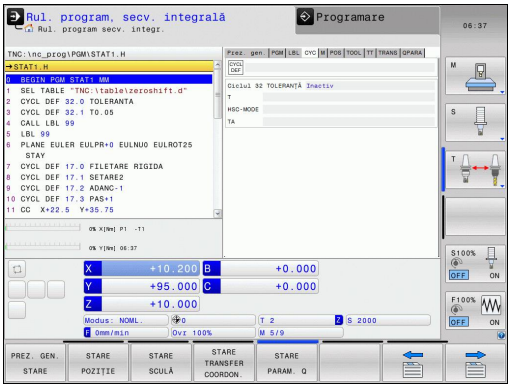

Funcţii M auxiliare active (fila M)

Tastă soft	Semnificaţie
Nu este posibilă selectarea directă	Listă a funcţiilor M active cu semnificaţie fixă
	Listă a funcţiilor active M care sunt adaptate de producătorul maşinii

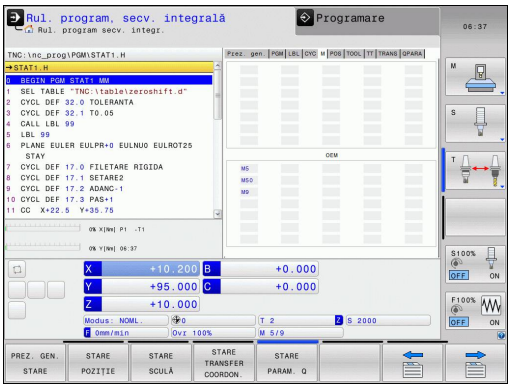

Poziţii şi coordonate (fila POS)

Tastă soft	Semnificaţie
STARE POZITIE	Tipul afişajului de poziţie, de ex. poziţia efectivă
	Unghi înclinat al planului de lucru
	Unghiul unei rotaţii de bază
	Cinematica activă

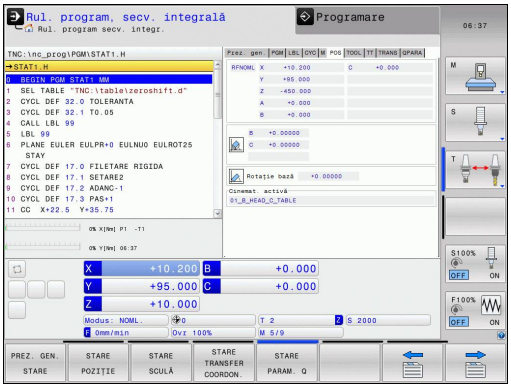

Informaţii despre scule (fila TOOL)

Tastă soft	Semnificaţie
STARE SCULĂ	Indexul sculei active: ■ T: Numărul sculei şi numele sculei ■ RT: Număr şi nume sculă de rezervă
	Axă sculă
	Lungimea sculei şi raza sculei
	Supradimensionări (valori delta) din tabelul de scule (TAB) şi **TOOL CALL** (PGM)
	Durată de viaţă a sculei, durată de viaţă maximă a sculei (TIME 1) şi durată de viaţă maximă a sculei pentru **TOOL CALL** (TIME 2)
	Afişarea sculei programate şi a sculei de rezervă

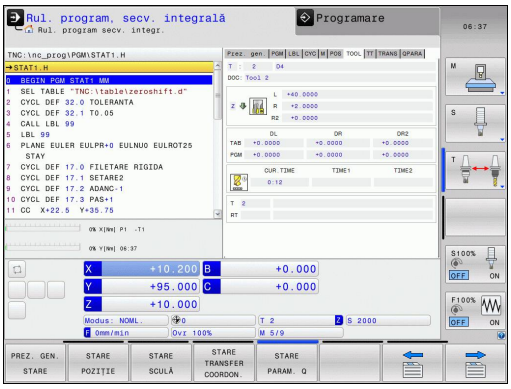

Măsurare sculă (fila TT)

TNC afişează numai fila TT dacă funcţia este activă pe maşina dvs.

Tastă soft	Semnificaţie
Nu este posibilă selectarea directă	Numărul sculei de măsurat
	Afişaţi dacă raza sculei sau lungimea sculei va fi măsurată
	Valori MIN şi MAX ale muchiilor aşchietoare individuale şi rezultatul măsurării sculei rotative (DYN = măsurare dinamică)
	Număr muchie aşchietoare cu valoarea măsurată corespunzătoare. Dacă valoarea măsurată este urmată de un asterisc, toleranţa din tabelul de scule a fost depăşită

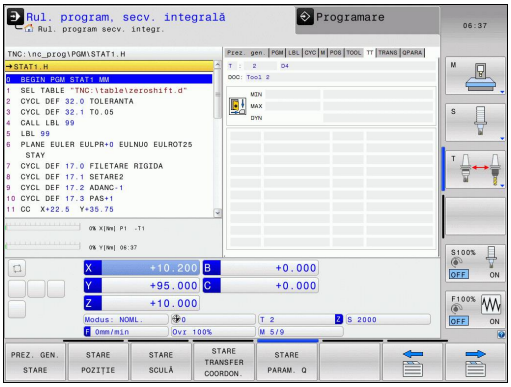

Transformări coordonate (fila TRANS)

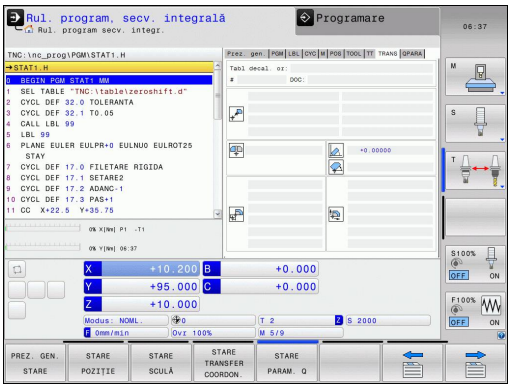

Tastă soft	Semnificaţie
STARE TRANSFER COORDON.	Nume tabel de origine activă
	Numărul originii active (**#**), comentariul din linia activă a numărului originii active (**DOC**) din ciclul 7
	Decalajul originii active (Ciclul 7); TNC afişează o decalare de origine activă în maxim 8 axe
	Axele oglindite (Ciclul 8)
	Rotaţie de bază activă
	Unghiul de rotaţie activ (Ciclul 10)
	Factorul/factorii de scalare activi (Ciclurile 11 / 26); TNC afişează un factor de scalare activ în maxim 6 axe
	Origine de scalare

Pentru informaţii suplimentare, consultaţi Manualul utilizatorului pentru cicluri, "Cicluri de transformări ale coordonatelor."

Afişarea parametrilor Q (fila QPARA)

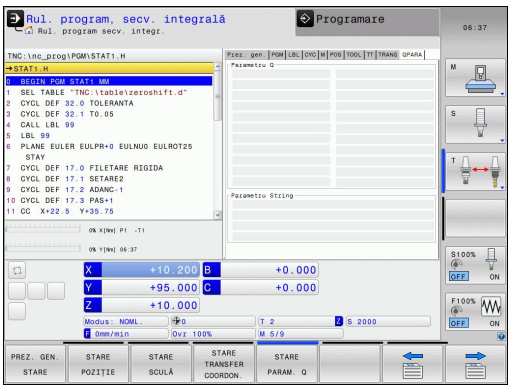

Tastă soft	Semnificaţie
STARE PARAM. Q	Afişaţi valorile curente ale parametrilor Q definiţi
	Afişaţi şirurile de caractere ale parametrilor de tip şir definiţi

Apăsaţi tasta soft **LISTĂ PARAMETRI Q**. TNC deschide o fereastră contextuală. Pentru fiecare tip de parametru (Q, QL, QR, QS), definiţi numerele parametrilor pe care doriţi să îi controlaţi. Separaţi parametrii Q unici folosind virgule şi conectaţi parametrii Q secvenţiali folosind liniuţe, de ex. 1,3,200-208. Intervalul de introducere pentru fiecare tip de parametru este de 132 de caractere.

Afişajul din fila **QPARA** conţine întotdeauna opt zecimale. Rezultatul Q1 = COS 89,999 este afişat de către sistemul de control, de exemplu, ca 0,00001745. Valorile foarte mari sau foarte mici sunt afişate de către sistemul de control în format exponenţial. Rezultatul Q1 = COS 89,999 * 0,001 este afişat de către sistemul de control ca +1,74532925e-08, unde e-08 corespunde factorului 10^{-8}.

2.5 Gestionarul de ferestre

Producătorul maşinii-unealtă determină funcţiile disponibile şi comportamentul gestionarului de ferestre. Respectaţi instrucţiunile din manualul maşinii!

TNC este echipat cu gestionarul de ferestre Xfce. Xfce este o aplicaţie standard pentru sistemele de operare UNIX şi este folosită pentru gestionarea interfeţelor utilizator grafice. Sunt posibile următoarele funcţii:

- Afişarea unei bare de activităţi pentru comutarea între diferite aplicaţii (interfeţe utilizator).
- Gestionarea unui desktop suplimentar pe care pot rula aplicaţii speciale oferite de producătorul maşinii unelte.
- Controlează diferenţele dintre aplicaţiile software NC şi cele ale producătorului maşinii unelte.
- Poate fi schimbată mărimea şi poziţia ferestrelor contextuale. Este de asemenea posibilă închiderea, minimizarea şi restaurarea ferestrelor contextuale.

TNC afişează o stea în colţul din stânga sus al ecranului dacă o aplicaţie a gestionarului de ferestre sau gestionarul de ferestre în sine a cauzat o eroare. În acest caz, comutaţi la gestionarul de ferestre şi remediaţi problema. Dacă este necesar, consultaţi manualul aparatului.

Bara de sarcini

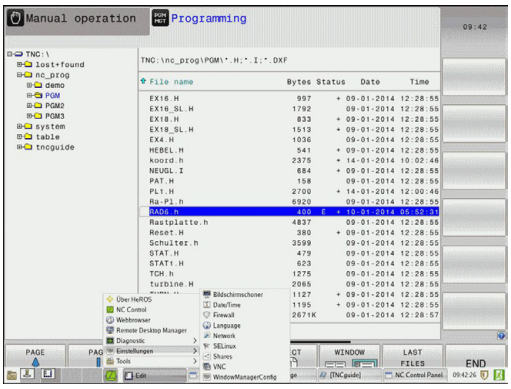

În bara de sarcini, puteţi alege spaţii de lucru diferite prin clic pe mouse. TNC oferă următoarele spaţii de lucru:

- Spaţiu de lucru 1: Mod de operare activ
- Spaţiu de lucru 2: Mod activ de programare
- Spaţiu de lucru 3: Aplicaţiile producătorului (disponibile opţional)

În bara de sarcini, puteţi selecta, de asemenea, alte aplicaţii pe care le-aţi pornit împreună cu TNC (comutaţi, de exemplu, la **vizualizatorul PDF** sau **TNCguide**)

Faceţi clic pe simbolul HEIDENHAIN verde pentru a deschide un meniu în care puteţi obţine informaţii, efectua setări sau porni aplicaţii. Sunt disponibile următoarele funcţii:

- **Despre HEROS**: Informaţii despre sistemul de operare al TNC
- **Control NC**: Porniţi şi opriţi software-ul TNC. Permis doar în scopuri de diagnosticare
- **Browser Web**: Porniţi Mozilla Firefox
- **Gestionare desktop la distanţă** (nr. opţiune 133): Afişarea şi operarea de la distanţă a computerelor externe
- **Diagnosticare**: Disponibilă doar pentru specialişti autorizaţi în vederea pornirii funcţiilor de diagnosticare
- **Setări**: Configurarea setărilor diverse
  - **Dată/Oră**: Setaţi data şi ora
  - **Limbă**: Setarea limbii dialogurilor de sistem. În timpul pornirii, TNC suprascrie această setare cu setarea de limbă a parametrului maşinii CfgLanguage
  - **Reţea**: Setările de reţea ale sistemului de control
  - **Economizor de ecran**: Setările economizorului de ecran
  - **SELinux**: Setările software-ului de securitate pentru sisteme de operare bazate pe Linux
  - **Partajări**: Setări pentru unităţile externe din reţea
  - **VNC**: Setare pentru programele software externe care accesează sistemul de control, de exemplu în scopuri legate de întreţinere (**V**irtual **N**etwork **C**omputing – calcul virtual în reţea)
  - **WindowManagerConfig**: Disponibil doar pentru specialişti autorizaţi în vederea setării gestionarului de ferestre
  - **Firewall**: Setări pentru firewall consultaţi "Firewall", Pagină 545
- **Scule**: Doar pentru utilizatori autorizaţi. Aplicaţiile disponibile din scule pot fi pornite direct prin selectarea tipului de fişier aferent din gestionarea fişierelor TNC (consultaţi "Gestionarea fişierelor: Noţiuni fundamentale", Pagină 102)

2.6 Software de securitate SELinux

SELinux este o extensie pentru sisteme de operare bazate pe Linux. SELinux este un pachet software de securitate suplimentar bazat pe Control obligatoriu al accesului (MAC) şi protejează sistemul împotriva rulării de proceduri sau funcţii neautorizate şi, prin urmare, protejează împotriva viruşilor şi a altor programe rău intenţionate.

MAC înseamnă că fiecare acţiune trebuie să fie permisă în mod specific, altfel TNC nu o va executa. Software-ul este conceput să ofere protecţie suplimentară la restricţiile de acces obişnuite ale Linux. Anumite procese şi acţiuni nu pot fi executate decât dacă funcţiile standard şi controlul accesului SELinux o permit.

Instalarea SELinux a TNC este pregătită să permită doar executarea programelor instalate cu software-ul HEIDENHAIN NC. Nu puteţi să rulaţi alte programe cu instalarea standard.

Controlul accesului SELinux în HEROS 5 este reglementat după cum urmează:

- TNC rulează doar acele aplicaţii instalate cu software-ul HEIDENHAIN NC.
- Fişierele privind securitatea software-ului (fişiere de sistem SELinux, fişiere de boot HEROS 5 etc.) pot fi modificate numai de programele selectate în mod explicit în acest sens.
- Nu trebuie executate niciodată fişiere noi generate de alte programe.
- Unităţile de memorie USB nu pot fi deselectate
- Există doar două procese permise pentru a executa fişiere noi:
  - Începerea unei actualizări de software: O actualizare de software de la HEIDENHAIN poate înlocui sau modifica fişiere de sistem.
  - Începerea configurării SELinux: Configurarea SELinux este, de obicei, protejată cu parolă de către producătorul maşinii-unelte. Consultaţi manualul maşinii-unelte relevante.

HEIDENHAIN recomandă, în general, activarea SELinux, deoarece acesta oferă protecţie suplimentară împotriva unor atacuri din exterior.

2.7 Accesorii: Palpatoare 3-D şi roţi de mână electronice HEIDENHAIN

Palpatoare 3-D

Numeroasele palpatoare HEIDENHAIN 3-D vă permit să:

- Alinia piesele de prelucrat automat
- Seta origini rapid şi sigur
- Măsuraţi piesa de prelucrat în timpul rulării programului
- Măsura şi inspecta sculele

Toate funcţiile ciclurilor (ciclurile palpatorului şi ciclurile fixe) sunt descrise în Manualul utilizatorului pentru programarea ciclurilor. Contactaţi HEIDENHAIN dacă aveţi nevoie de o copie a acestui Manual al utilizatorului. ID: 1096959-xx

Palpatoare cu declanşator TS 220, TS 440, TS 444, TS 640 şi TS 740

Aceste palpatoare sunt eficiente în special pentru alinierea automată a piesei de prelucrat, pentru setarea originii şi pentru măsurarea piesei de prelucrat. TS 220 transmite semnalele de declanşare către TNC prin cablu şi este o alternativă ieftină la aplicaţiile în care digitizarea nu este necesară în mod frecvent.

Palpatorul TS 640 (consultaţi figura) şi varianta mai mică TS 440 au transmisie cu infraroşu a semnalului de declanşare către TNC. Acest lucru îl face convenabil pentru utilizarea pe maşini cu schimbătoare automate de sculă.

Principii de operare: Palpatoarele cu declanşator HEIDENHAIN au un comutator optic rezistent la uzură, care generează un semnal electric imediat ce tija este deviată. Semnalul este transmis către sistemul de control, care stochează poziţia curentă a tijei ca valoare efectivă.

Palpator sculă TT 140 pentru măsurarea sculei

TT 140 este un palpator 3-D cu declanşator pentru măsurarea şi inspecţia sculei. TNC oferă trei cicluri pentru acest palpator cu care puteţi măsura lungimea şi raza sculei automat, cu broşa oprită sau aflată în mişcare de rotaţie. TT 140 are un design rezistent şi un nivel ridicat de protecţie, care îl face insensibil la agenţi de răcire şi deşeuri. Semnalul de declanşare este generat de un comutator optic rezistent la uzură şi foarte sigur.

Roţi de mână electronice HR

Roţile de mână electronice facilitează mutarea axelor cu mâna. Este disponibilă o gamă largă de avansuri transversale pentru rotaţia roţii de mână. Pe lângă roţile de mână montate pe panou HR130 şi HR 150, HEIDENHAIN oferă şi roţile de mână portabile HR 410.

3

Programare: Noţiuni fundamentale, gestionare de fişiere

3.1 Noţiuni fundamentale

Dispozitivele de codare a poziţiei şi marcajele de referinţă

Axele maşinii sunt echipate cu dispozitive de codare a poziţiei, care înregistrează poziţiile mesei maşinii sau ale sculei. Axele liniare sunt echipate în general cu dispozitive de codare liniare, iar mesele rotative şi axele de înclinare cu dispozitive de codare pentru unghi.

Când axa unei maşini se deplasează, dispozitivul corespunzător de codare a poziţiei generează un semnal electric. TNC evaluează aceste semnale şi calculează poziţia efectivă exactă a axei maşinii.

Dacă există o întrerupere a alimentării cu energie, poziţia calculată nu va mai corespunde cu poziţia efectivă a maşinii. Pentru a recupera această asociere, dispozitivele de codare incrementală a poziţiei sunt dotate cu marcaje de referinţă. Scalele dispozitivelor de codare conţin unul sau mai multe marcaje de referinţă care transmit un semnal către TNC, când sunt depăşite. Cu ajutorul semnalului, TNC poate restabili repartiţia poziţiilor afişate la poziţiile maşinii. Pentru dispozitivele de codare liniară cu marcaje de referinţă cu distanţă codată, axele maşinii trebuie să se deplaseze cu maxim 20 mm, iar pentru dispozitivele de codare pentru unghi, cu maxim 20°.

Cu dispozitivele de codare absolută, o valoare a poziţiei absolute este transmisă dispozitivului de control imediat după pornire. Astfel, repartiţia poziţiei efective la poziţia maşinii este restabilită imediat după pornire.

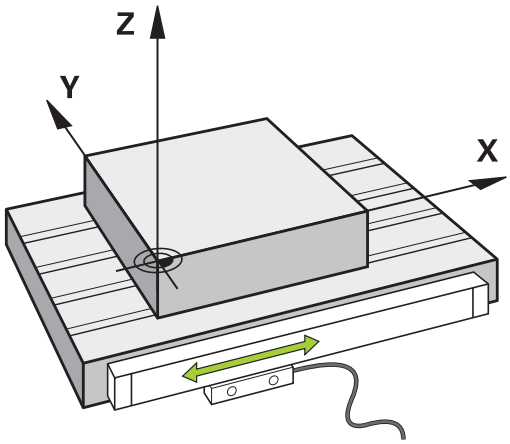

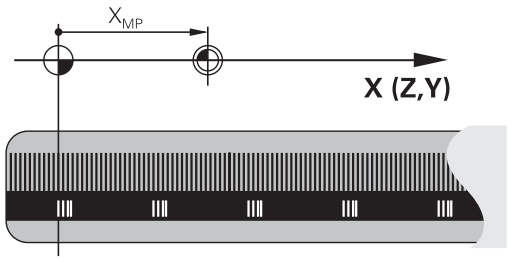

Sistem de referinţă

Este nevoie de un sistem de referinţă pentru definirea poziţiilor într-un plan sau în spaţiu. Datele de poziţie sunt raportate întotdeauna la un punct predeterminat şi sunt descrise prin coordonate.

Sistemul de coordonate carteziene (un sistem de coordonate dreptunghiular) este bazat pe cele trei axe de coordonate X, Y şi Z. Axele sunt perpendiculare între ele şi se intersectează într-un punct numit origine. O coordonată identifică distanţa de la origine, într-una dintre aceste direcţii. Astfel, poziţia în plan este descrisă prin două coordonate, iar poziţia în spaţiu prin trei coordonate.

Coordonatele raportate la origine sunt cunoscute sub denumirea de coordonate absolute. Coordonatele relative sunt raportate la orice altă poziţie cunoscută (punct de referinţă) definită în cadrul sistemului de coordonate. Valorile coordonatelor relative sunt cunoscute sub denumirea de valori de coordonate incrementale.

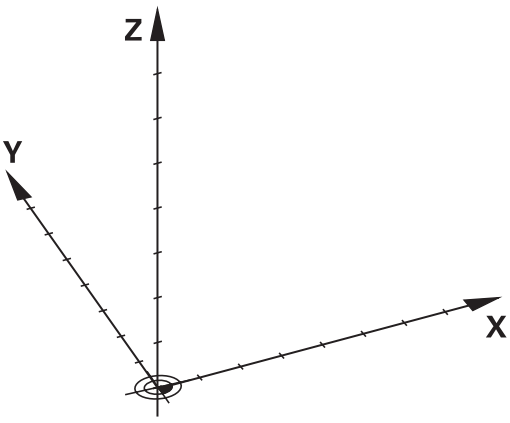

Sistem de referinţă la maşinile de frezat

Când utilizaţi o maşină de frezare, orientaţi mişcările sculei în sistemul de coordonate carteziene. Ilustraţia din partea dreaptă arată modul în care sistemul de coordonate carteziene descrie axele maşinii. Figura ilustrează regula mâinii drepte pentru amintirea direcţiilor celor trei axe: degetul mijlociu este îndreptat spre direcţia pozitivă a axei sculei, dinspre piesa de prelucrat către sculă (axa Z), degetul mare este îndreptat în direcţia pozitivă a axei X, iar degetul arătător în direcţia pozitivă a axei Y.

TNC 320 poate controla până la 5 axe. Axele U, V şi W sunt axe liniare secundare, paralele cu axele principale X, Y respectiv Z. Axele rotative sunt desemnate ca A, B şi C. Ilustraţia din partea dreaptă jos arată repartiţia axelor secundare şi a celor rotative la axele principale.

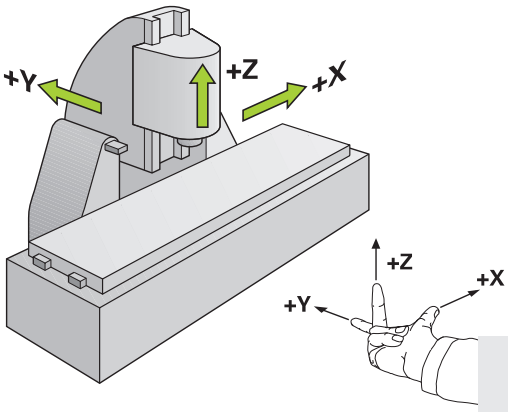

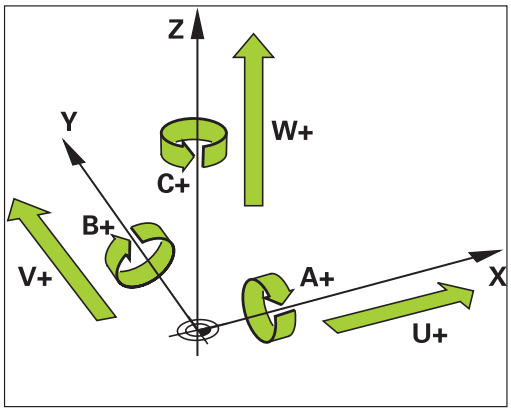

Denumirea axelor la maşinile de frezat

Axele X, Y şi Z de pe maşina de frezat pot fi numite şi axa sculei, axa principală (prima axă) şi axa secundară (a 2-a axă). Asignarea axelor sculei este decisivă pentru asignarea axelor principale şi secundare.

Axă sculă	Axă principală	Axă secundară
X	Y	Z
Y	Z	X
Z	X	Y

Coordonate polare

Dacă desenul de producţie este dimensionat în coordonate carteziene, şi programul NC trebuie scris utilizând coordonate carteziene. Pentru piesele care conţin arcuri circulare sau unghiuri, este de obicei mai uşor să daţi dimensiunile în coordonate polare.

În timp ce coordonatele carteziene X, Y şi Z sunt tridimensionale şi pot descrie puncte în spaţiu, coordonatele polare sunt bidimensionale şi descriu puncte în plan. Coordonatele polare îşi au originea în centrul unui cerc (CC) sau pol. O poziţie în plan poate fi clar definită de:

- Raza polară, distanţa de la centrul cercului CC până la poziţie şi de
- Unghiul polar, valoarea unghiului dintre axa de referinţă a unghiului şi linia care conectează centrul cercului CC cu poziţia.

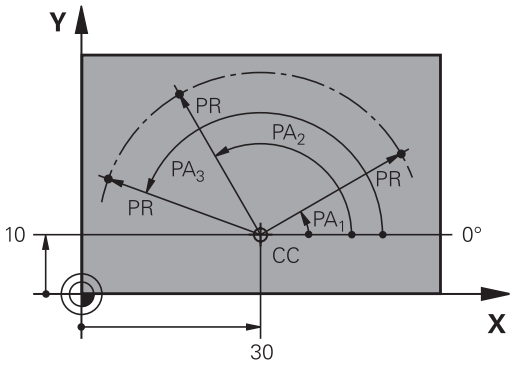

Setarea polului şi a axei de referinţă a unghiului

Polul este setat prin introducerea a două coordonate carteziene într-unul din cele trei planuri. Aceste coordonate setează, de asemenea, axa de referinţă pentru unghiul polar PA.

Coordonate pol (plan)	Axă de referinţă a unghiului
X/Y	+X
Y/Z	+Y
Z/X	+Z

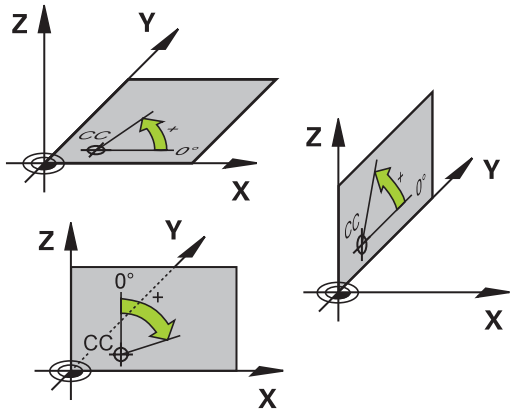

Poziţiile absolute şi incrementale ale piesei de prelucrat

Poziţiile absolute ale piesei de prelucrat

Coordonatele absolute sunt coordonate de poziţie care sunt raportate la originea sistemului de coordonate. Fiecare poziţie de pe piesa de prelucrat este definită în mod unic de către coordonatele absolute.

Exemplul 1: Găuri dimensionate în coordonate absolute

Gaura 1	Gaura 2	Gaura 3
X = 10 mm	X = 30 mm	X = 50 mm
Y = 10 mm	Y = 20 mm	Y = 30 mm

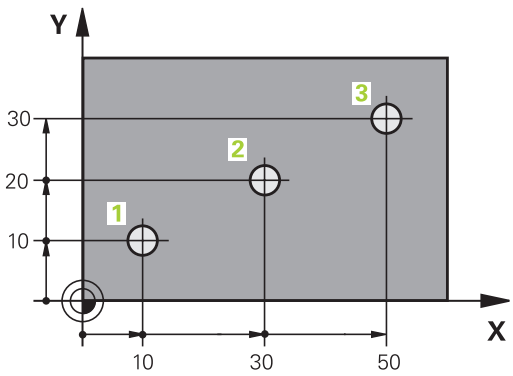

Poziţiile incrementale ale piesei de prelucrat

Coordonatele incrementale sunt raportate la ultima poziţie nominală programată a sculei, care serveşte ca origine relativă (imaginară). Când scrieţi un program NC în coordonate incrementale, programaţi scula să se deplaseze cu distanţa dintre poziţiile nominale anterioară şi următoare. În consecinţă, acestea sunt denumite şi dimensiuni legate.

Pentru a programa o poziţie pe coordonate incrementale, introduceţi funcţia „I” înaintea axei.

Exemplul 2: Găuri dimensionate în coordonate incrementale

Coordonatele absolute ale găurii 4
X = 10 mm
Y = 10 mm

Gaura 5, raportată la 4	Gaura 6, raportată la 5
X = 20 mm	X = 20 mm
Y = 10 mm	Y = 10 mm

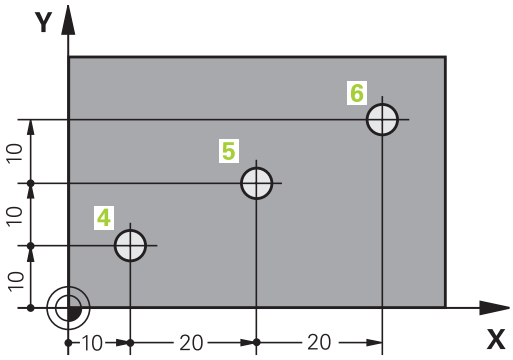

Coordonatele polare absolute şi incrementale

Coordonatele polare absolute se raportează întotdeauna la pol şi la axa de referinţă a unghiului.

Coordonatele polare incrementale se raportează întotdeauna la ultima poziţie nominală programată a sculei.

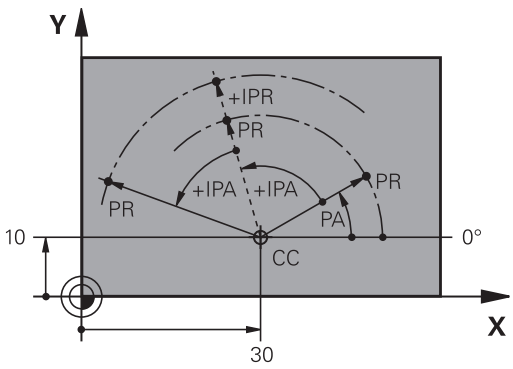

Selectarea originii

Un desen de producţie identifică un anumit element al piesei de prelucrat, de obicei un colţ, ca origine absolută. Când setaţi originea, aliniaţi în prealabil piesa de prelucrat de-a lungul axelor maşinii, apoi deplasaţi scula pe fiecare axă către o poziţie definită în raport cu piesa de prelucrat. Setaţi afişajul TNC la 0 sau la valoarea unei poziţii cunoscute pentru fiecare poziţie. Astfel stabiliţi sistemul de referinţă pentru piesa de prelucrat, care va fi utilizat pentru afişajul TNC şi pentru programul piesei.

Dacă desenul de producţie este dimensionat pe coordonate relative, pur şi simplu utilizaţi ciclurile de transformare a coordonatelor (consultaţi Manualul utilizatorului pentru cicluri, Cicluri pentru transformarea coordonatelor).

Dacă desenul de producţie nu este dimensionat pentru NC, setaţi originea la o poziţie sau un colţ de pe piesa de prelucrat, de la care este cel mai uşor de măsurat dimensiunile celorlalte poziţii ale piesei de prelucrat.

Modul cel mai rapid, uşor şi exact de a seta originea este utilizarea unui palpator 3-D de la HEIDENHAIN. Consultaţi secţiunea „Setarea originii cu un palpator 3-D” din Manualul utilizatorului pentru programarea ciclurilor.

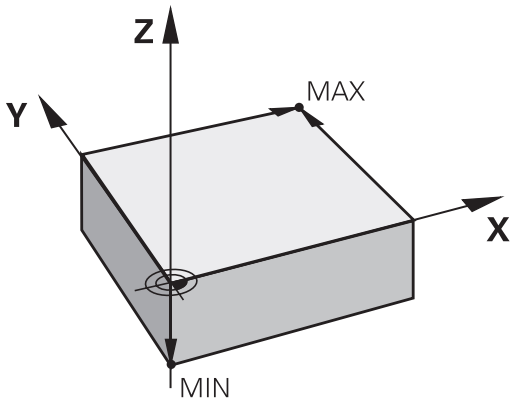

Exemplu

Desenul piesei de lucru conţine găuri (de la 1 la 4) ale căror dimensiuni sunt date în funcţie de o origine absolută cu coordonatele X=0 Y=0. Găurile de la 5 la 7 sunt dimensionate în funcţie de o origine relativă cu coordonatele absolute X=450, Y=750. Cu ciclul **DECALARE DE ORIGINE** puteţi seta temporar originea la poziţia X=450, Y=750, pentru a putea programa găurile de la 5 la 7 fără calcule suplimentare.

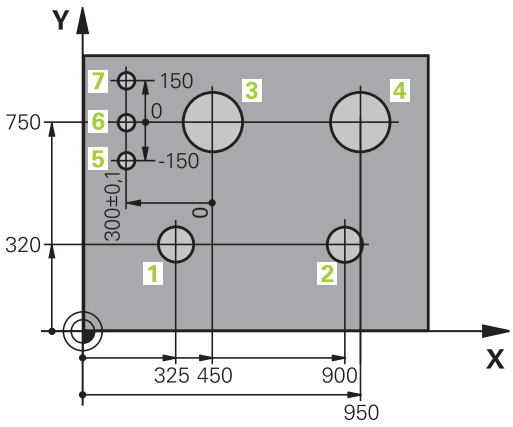

3.2 Deschiderea programelor şi introducerea datelor

Organizarea unui program NC în formatul conversaţional HEIDENHAIN

Un program al piesei este alcătuit dintr-o serie de blocuri de program. Ilustraţia din partea dreaptă afişează elementele unui bloc.

TNC numerotează blocurile unui program piesă în ordine crescătoare.

Primul bloc al unui program este identificat prin **BEGIN PGM**m numele programului şi unitatea de măsurare activă.

Blocurile următoare conţin informaţii referitoare la:

- Piesa de prelucrat brută
- Apelări de scule
- Apropierea de o poziţie de siguranţă
- Vitezele de avans şi viteza broşei, cât şi
- Contururi de traseu, cicluri şi alte funcţii

Ultimul bloc al unui program este identificat prin **END PGM**, numele programului şi unitatea de măsură activă.

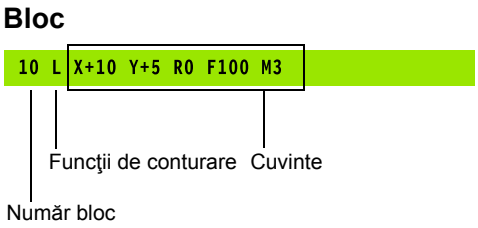

> **!** După fiecare apelare de sculă, HEIDENHAIN recomandă întotdeauna avansul transversal într-o poziţie de siguranţă, din care TNC să poată poziţiona scula pentru prelucrare fără a cauza coliziuni!

Definirea piesei brute: BLK FORM

Imediat după iniţierea unui program nou, definiţi o piesă de prelucrat brută neprelucrată. Dacă doriţi să definiţi piesa brută într-o etapă ulterioară, apăsaţi tasta **SPEC FCT**, tasta soft **VAL.PREST. PROGRAM**, apoi tasta soft**BLK FORM**. TNC are nevoie de această definire pentru simularea grafică.

Dacă doriţi să rulaţi un test grafic pentru program, trebuie doar să definiţi piesa brută de prelucrat!

TNC poate să descrie diferite tipuri de forme brute.

Tastă soft	Funcţie
	Definire piesă brută dreptunghiulară
	Definire piesă brută cilindrică
	Definire piesă brută rotativ simetrică

Piesă brută dreptunghiulară

Muchiile cuboidului sunt paralele cu axele X, Y şi Z. Această piesă brută este definită de două din colţurile sale:

- Punct MIN: cele mai mici coordonate X, Y şi Z ale formei brute, introduse ca valori absolute
- Punct MAX: cele mai mari coordonate X, Y şi Z ale formei brute, introduse ca valori absolute sau incrementale

Exemplu: Afişarea BLK FORM în programul NC

`0 BEGIN PGM NEW MM`	Începutul programului, numele, unitatea de măsură
`1 BLK FORM 0.1 Z X+0 Y+0 Z-40`	Axa broşei, coordonatele punctului MIN
`2 BLK FORM 0.2 X+100 Y+100 Z+0`	Coordonatele punctului MAX
`3 END PGM NEW MM`	Terminarea programului, numele, unitatea de măsură

Piesă brută cilindrică

Forma brută cilindrică este definită de dimensiunile cilindrului:

- Axa de rotaţie X, Y sau Z
- R: Raza cilindrului (valoare pozitivă)
- L: Lungimea cilindrului (valoare pozitivă)
- DIST: Decalarea axei de rotaţie
- RI: Rază interioară a unui cilindru gol

Parametrii **DIST** şi **RI** sunt opţionali şi nu trebuie programaţi.

Exemplu: Afişarea cilindrului piesei brute (BLK FORM CYLINDER) în programul NC

0 BEGIN PGM NEW MM	Începutul programului, numele, unitatea de măsură
1 BLK FORM CYLINDER Z R50 L105 DIST+5 RI10	Axa broşei, rază, lungime, distanţă, rază interioară
2 END PGM NEW MM	Terminarea programului, numele, unitatea de măsură

Piesă brută rotativ simetrică de orice formă

Definiţi conturul piesei brute rotativ simetrice într-un subprogram. Utilizaţi X, Y sau Z ca axă de rotaţie.

În definirea piesei brute de prelucrat, se face referire la descrierea conturului:

- DIM_D, DIM-R: Diametrul sau raza piesei brute rotativ simetrice
- LBL: Subprogram cu descrierea conturului

Descrierea conturului poate conţine valori negative pe axa de rotaţie, însă numai valori pozitive pe axa de referinţă. Conturul trebuie să fie închis, respectiv punctul iniţial şi cel final al acestuia trebuie să corespundă.

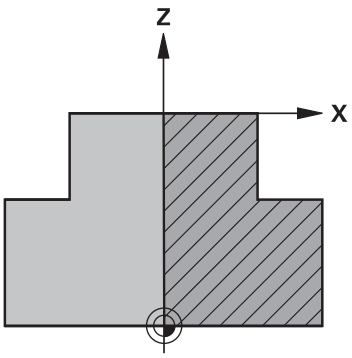

Subprogramul poate fi desemnat printr-un număr, un nume alfanumeric sau un parametru QS.

Exemplu: Afişarea rotaţiei piesei brute (BLK FORM ROTATION) în programul NC

0 BEGIN PGM NEW MM	Începutul programului, numele, unitatea de măsură
1 BLK FORM ROTATION Z DIM_R LBL1	Axa broşei, mod de interpretare, număr subprogram
2 M30	Sfârşit program principal
3 LBL 1	Început subprogram
4 L X+0 Z+1	Punctul iniţial al conturului
5 L X+50	Programarea pe direcţia pozitivă a axei principale
6 L Z-20	
7 L X+70	
8 L Z-100	
9 L X+0	
10 L Z+1	Capăt de contur
11 LBL 0	Sfârşit subprogram
12 END PGM NEW MM	Terminarea programului, numele, unitatea de măsură

Deschiderea unui nou program de piesă

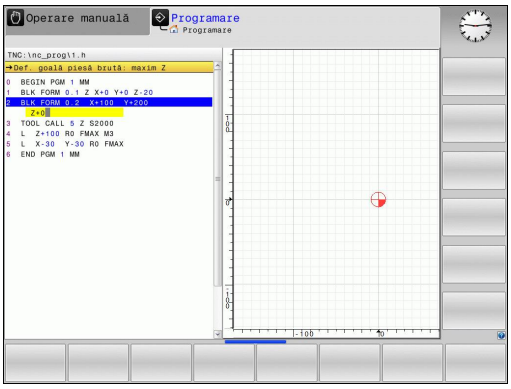

Introduceţi întotdeauna un program piesă în modul de operare **Programare**. Exemplu de iniţiere de program:

- Selectaţi modul de operare **Programare**
- Pentru a apela gestionarul de fişiere, apăsaţi tasta **PGM MGT**.

Selectaţi directorul în care doriţi să stocaţi programul nou:

NUME FIŞIER = NOU.H

- Introduceţi noul nume de program şi confirmaţi introducerea cu tasta **ENT**
- Selectaţi unitatea de măsură: Apăsaţi tasta soft **MM** sau **INCH**. TNC comută configuraţia ecranului şi iniţiază dialogul pentru definirea **BLK FORM** (piesa brută de lucru)
- Selectaţi o piesă brută de prelucrat dreptunghiulară: Apăsaţi tasta soft pentru o piesă brută dreptunghiulară

PLAN DE LUCRU ÎN GRAFIC: XY

- Introduceţi axa broşei, de ex. **Z**

DEFINIŢIE PIESĂ BRUTĂ: MINIM

- Introduceţi în ordine coordonatele X, Y şi Z ale punctului MIN şi confirmaţi fiecare intrare cu tasta **ENT**

DEFINIŢIE PIESĂ BRUTĂ: MAXIM

- Introduceţi în ordine coordonatele X, Y şi Z ale punctului MAX şi confirmaţi fiecare intrare cu tasta **ENT**

Exemplu: Afişarea piesei brute în programul NC

0 BEGIN PGM NEW MM	Începutul programului, numele, unitatea de măsură
1 BLK FORM 0.1 Z X+0 Y+0 Z-40	Axa broşei, coordonatele punctului MIN
2 BLK FORM 0.2 X+100 Y+100 Z+0	Coordonatele punctului MAX
3 END PGM NEW MM	Sfârşitul programului, numele, unitatea de măsură

TNC generează automat numerele blocurilor şi blocurile **BEGIN** şi **END**.

Dacă nu doriţi să definiţi o formă brută, anulaţi dialogul din **Plan de lucru în grafic: XY** apăsând tasta **DEL**.

Programarea mişcărilor sculei în conversaţional

Pentru a programa un bloc, iniţiaţi dialogul apăsând o tastă pentru funcţii. În titlul de pe ecran, TNC vă solicită toate informaţiile necesare pentru programarea funcţiei dorite.

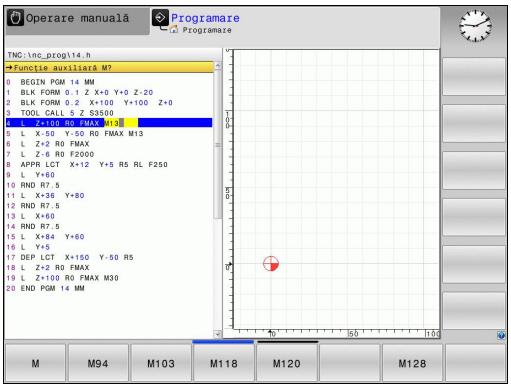

Exemplu de bloc de poziţionare

L
- Deschidere bloc

COORDONATE?

X
- **10** (Introduceţi coordonata de destinaţie pentru axa X)

Y
- **20** (Introduceţi coordonata de destinaţie pentru axa Y)

ENT
- Treceţi la următoarea întrebare cu **ENT**.

COMP. RAZĂ: RL/RR/FĂRĂ COMP.?

ENT
- Introduceţi **„Fără compensare rază”** şi treceţi la întrebarea următoare cu **ENT**

VITEZĂ AVANS F=? / F MAX = ENT

- **100** (Introduceţi o viteză de avans de 100 mm/min pentru acest contur de traseu)

ENT
- Treceţi la următoarea întrebare cu **ENT**.

FUNCŢIE AUXILIARĂ M?

- Introduceţi **3** (funcţie auxiliară **M3** „Broşă PORNITĂ”).

END
- Cu tasta **END**, TNC închide acest dialog.

Fereastra blocului de program afişează următoarea linie:

```
3 L X+10 Y+5 R0 F100 M3
```

Intrare posibilă pentru viteza de avans

Tastă soft	Funcţii pentru setarea vitezei de avans
F MAX	Avans transversal rapid, nemodal. Excepţie: Dacă este definită înainte de un bloc **APPR**, **FMAX** este de asemenea valabilă pentru deplasarea la un punct auxiliar (consultaţi "Poziţii importante de apropiere şi îndepărtare", Pagină 201)
F AUTO	Viteza de avans transversal calculată automat în **TOOL CALL**
F	Deplasare la viteza de avans programată (unitate de măsură mm/min sau 1/10 inci/min). Cu axele rotative TNC interpretează viteza de avans în grade/min., indiferent dacă programul este scris în mm sau inch
FU	Definiţi avansul per rotaţie (unităţi în mm/rot sau inchi/rot). AtenŁŁie: Pentru programele în inch, FU nu poate fi combinat cu M136
FZ	Definiţi avansul per dinte (unităţi în mm/dinte sau inci/dinte). Numărul de dinţi trebuie definit în tabelul de scule, în coloana **CUT**.

Tastă	Funcţii pentru ghidarea conversaţională
NO ENT	Ignoraţi întrebarea din dialog
END	Terminaţi imediat dialogul
DEL	Abandonaţi dialogul şi ştergeţi blocul

Capturarea poziţiei reale

TNC vă oferă posibilitatea de a transfera în program poziţia curentă a sculei, de exemplu la:

- Programarea blocului de poziţionare
- Programarea ciclului

Pentru a transfera valorile corecte ale poziţiei, efectuaţi următorii paşi:

- Amplasaţi caseta de introducere în poziţia din blocul în care doriţi să introduceţi valoarea poziţiei

- Selectaţi funcţia Capturare poziţie reală: În rândul de taste soft, TNC afişează axele ale căror poziţii pot fi transferate

- Selectaţi axa: TNC scrie poziţia curentă a axei selectate în caseta de introducere activă

TNC capturează întotdeauna coordonatele centrului sculei în planul de lucru, chiar dacă compensarea razei sculei este activă.

TNC captează întotdeauna coordonatele vârfului sculei în axa sculei, putând astfel să ia întotdeauna în calcul compensarea lungimii active a sculei.

TNC păstrează activ rândul de taste soft pentru selecţia axei până când îl dezactivaţi prin apăsarea din nou a tastei Captare poziţie actuală. Acest comportament rămâne activ chiar dacă salvaţi blocul curent şi deschideţi unul nou cu o tastă pentru axa de . Dacă selectaţi un element dintr-un bloc în care trebuie să alegeţi o alternativă de introducere de la tastele soft (de ex., pentru compensarea razei), atunci TNC închide rândul de taste soft pentru alegerea axelor.

Funcţia de capturare a poziţiei efective nu este posibilă cu un plan de lucru înclinat activ.

Editarea unui program

Nu puteţi edita un program în timp ce este rulat de către TNC într-un mod de operare a maşinii.

În timp ce creaţi sau editaţi un program de piesă, puteţi selecta orice linie doriţi din program sau cuvinte individuale dintr-un bloc, folosind tastele cu săgeţi sau tastele soft:

Tastă soft/ Taste	Funcţie
	Deplasare la pagina anterioară
	Deplasare pagină următoare
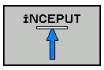	Deplasare la începutul programului
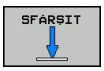	Deplasare la sfârşitul programului
	Modificaţi poziţia pe ecran a blocului curent. Apăsaţi tasta soft pentru a afişa blocurile de program suplimentare, care sunt programate înainte de cel curent
	Modificaţi poziţia pe ecran a blocului curent. Apăsaţi această tastă soft pentru a afişa blocurile suplimentare de program, care sunt programate după cel curent
	Deplasare de la un bloc la următorul
	Selectare cuvinte individuale dintr-un bloc
	Pentru a selecta un anumit bloc, apăsaţi tasta **GOTO**, introduceţi numărul blocului dorit şi confirmaţi cu tasta **ENT**. Sau: Apăsaţi tasta **GOTO**, introduceţi pasul numărului blocului şi comutaţi în sus sau în jos cu numărul introdus de rânduri apăsând tasta soft **N RÂNDURI**

Tastă soft/ Tastă	Funcţie
CE	■ Setaţi cuvântul selectat la zero ■ Ştergeţi un număr incorect ■ Ştergeţi mesajul de eroare (selectabil)
NO ENT	Ştergeţi cuvântul selectat
DEL	■ Ştergeţi blocul selectat ■ Ştergeţi cicluri şi secţiuni de program
INSERARE ULTIMUL BLOC NC	Introduceţi ultimul bloc editat sau şters

Inserarea de blocuri la orice locaţie dorită

- Selectaţi blocul după care doriţi să introduceţi un bloc nou şi iniţiaţi dialogul

Editarea şi introducerea cuvintelor

- Selectaţi un cuvânt dintr-un bloc şi suprascrieţi-l cu cel nou. Dialogul în limbaj comun este disponibil în timp ce cuvântul este evidenţiat
- Pentru a accepta modificarea, apăsaţi tasta **END**

Dacă doriţi să introduceţi un cuvânt, apăsaţi în mod repetat tasta săgeată orizontală până la apariţia dialogului dorit. Apoi puteţi introduce valoarea dorită.

Căutarea aceloraşi cuvinte în blocuri diferite

Setaţi tasta soft DESENARE AUTOMATĂ la OPRIT.

- Selectaţi un cuvânt dintr-un bloc: Apăsaţi în mod repetat tasta cu săgeţi până când evidenţierea ajunge pe cuvântul dorit
- Selectaţi un bloc cu tastele cu săgeţi

Cuvântul evidenţiat din noul bloc este acelaşi cu cel selectat anterior.

Dacă aţi început o căutare într-un program foarte lung, TNC afişează o fereastră pentru afişarea progresului. Aveţi posibilitatea de a anula căutarea prin intermediul tastei soft.

Marcarea, copierea, tăierea şi inserarea secţiunilor de program

TNC asigură anumite funcţii pentru copierea secţiunilor de program în cadrul unui program NC sau între două programe NC:

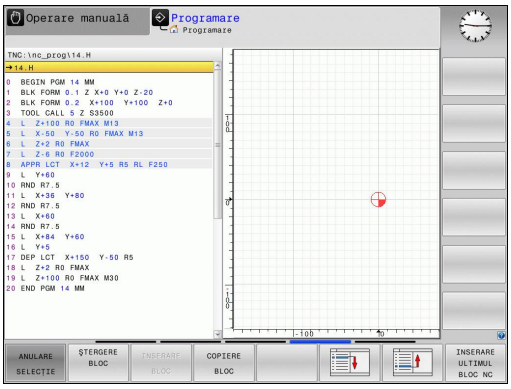

Tastă soft	Funcţie
SELECTARE BLOC	Activaţi funcţia de marcare
ANULARE SELECTIE	Dezactivaţi funcţia de marcare
DECUPARE BLOC	Tăiaţi blocul marcat
INSERARE BLOC	Inseraţi blocul stocat în memoria tampon
COPIERE BLOC	Copiaţi blocul marcat

Pentru a copia o secţiune de program, efectuaţi următorii paşi:

- Selectaţi rândul de taste soft care conţine funcţiile de marcare
- Selectaţi primul bloc al secţiunii pe care doriţi să o copiaţi
- Marcaţi primul bloc: Apăsaţi tasta soft **SELECTARE BLOC**. TNC evidenţiază apoi blocul şi afişează tasta soft **ANULARE SELECŢIE**
- Deplasaţi cursorul luminos pe ultimul bloc al secţiunii de program pe care doriţi să o copiaţi sau tăiaţi. TNC afişează blocurile marcate cu o altă culoare. Puteţi opri în orice moment funcţia de marcare apăsând tasta soft **ANULARE SELECŢIE**
- Copiaţi secţiunea de program selectată: Apăsaţi tasta soft **COPIERE BLOC**. Tăiaţi secţiunea de program selectată: Apăsaţi tasta soft **TĂIERE BLOC**. TNC stochează blocul selectat
- Utilizând tastele cu săgeţi, selectaţi blocul după care doriţi să inseraţi secţiunea de program copiată (tăiată)

Pentru a insera secţiunea într-un alt program, selectaţi programul corespunzător utilizând gestionarul de fişiere şi apoi marcaţi blocul după care doriţi să inseraţi secţiunea de program.

- Inseraţi secţiunea de program salvată: Apăsaţi tasta soft **INSERARE BLOC**
- Pentru a opri funcţia de marcare, apăsaţi tasta soft **ANULARE SELECŢIE**

Funcţia TNC de căutare

Cu funcţia de căutare a TNC puteţi căuta orice text din cadrul unui program şi îl puteţi înlocui cu unul nou, dacă este nevoie.

Căutarea oricărui text

CĂUTARE

- Selectaţi funcţia Căutare: TNC suprapune fereastra de căutare şi afişează funcţiile de căutare disponibile în rândul de taste soft
- Introduceţi textul pe care doriţi să îl căutaţi, de ex. **SCULĂ**

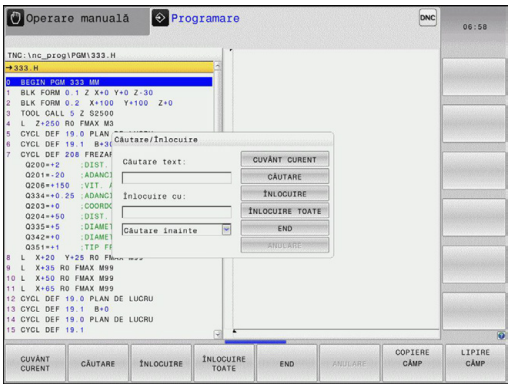

CĂUTARE

- Porniţi procesul de căutare: TNC trece la următorul bloc care conţine textul pe care-l căutaţi

CĂUTARE

- Repetaţi procesul de căutare: TNC trece la următorul bloc care conţine textul pe care-l căutaţi

END

- Opriţi funcţia de căutare

Căutarea/Înlocuirea unui text

Funcţia de căutare/înlocuire nu este posibilă dacă

- un program este protejat
- programul este rulat de către TNC în momentul respectiv

Când utilizaţi funcţia **ÎNLOCUIRE TOATE**, aveţi grijă să nu înlocuiţi în mod accidental un text pe care nu doriţi să îl modificaţi. Odată înlocuit, textul respectiv nu poate fi înlocuit.

- Selectaţi blocul care conţine cuvântul pe care doriţi să îl căutaţi

CĂUTARE

- Selectaţi funcţia de căutare: TNC suprapune fereastra de căutare şi afişează funcţiile de căutare disponibile în rândul de taste soft
- Apăsaţi tasta soft **CUVÂNT CURENT**: TNC încarcă primul cuvânt al blocului curent. Dacă este necesar, apăsaţi din nou tasta de informaţii pentru încărcarea cuvântului dorit.

CĂUTARE

- Porniţi procesul de căutare: TNC trece la următorul bloc ce conţine textul pe care îl căutaţi

ÎNLOCUIRE

- Pentru a înlocui textul şi a trece apoi la următoarea apariţie a acestuia, apăsaţi tasta soft **ÎNLOCUIRE**. Pentru a înlocui toate apariţiile textului, apăsaţi tasta soft **ÎNLOCUIRE TOATE**. Pentru a omite textul şi a trece la următoarea apariţie a acestuia, apăsaţi tasta soft **CĂUTARE**

END

- Opriţi funcţia de căutare

3.3 Gestionarea fişierelor: Noţiuni fundamentale

Fişiere

Fişiere din TNC	Tip
Programe	
în format HEIDENHAIN	.H
în format DIN/ISO	.I
Programe compatibile	
Programele de unităţi HEIDENHAIN	.HU
Programele de contururi HEIDENHAIN	.HC
Tabele pentru	
Scule	.T
Schimbătoare de scule	.TCH
Origini	.D
Puncte	.PNT
Presetări	.PR
Palpatoare	.TP
Fişiere de rezervă	.BAK
Fişiere dependente (de ex., elemente de structură)	.DEP
Mese liber definibile	.TAB
Texte ca	
fişiere ASCII	.A
Fişiere de protocol	.TXT
Fişiere de asistenţă	.CHM
Fişiere CAD ca	
fişiere ASCII	.DXF .IGES .STEP

Când scrieţi un program piesă pe TNC, trebuie să introduceţi în prealabil un nume de program. TNC salvează programul în memoria internă sub forma unui fişier cu acelaşi nume. TNC poate salva texte şi tabele ca fişiere.

TNC furnizează o fereastră specială pentru gestionarea fişierelor, în care puteţi găsi şi gestiona cu uşurinţă fişierele. De aici puteţi apela, copia, redenumi şi şterge fişiere.

Cu TNC, puteţi gestiona şi salva fişiere cu dimensiuni de până la **2 GB.**

În funcţie de setare, TNC creează un fişier de backup (*.bak) după editarea şi salvarea programelor NC. Aceasta poate reduce spaţiul de memorie disponibil.

Nume fişiere

Când stocaţi programe, tabele şi texte ca fişiere, TNC adaugă o extensie separată de un punct, la numele fişierului. Această extensie indică tipul fişierului.

Nume fişier	Tip fişier
PROG20	.H

Numele de fişier nu trebuie să depăşească 24 de caractere, în caz contrar TNC nu poate afişa numele de fişier complet.

Numele fişierelor de pe TNC trebuie să respecte acest standard: Specificaţiile deschise de bază ale grupului versiunea 6 IEEE Std 1003.1, ediţia 2004 (Posix-Standard). În consecinţă, numele de fişiere pot include caracterele de mai jos:

A B C D E F G H I J K L M N O P Q R S T U V W X Y Z a b c d e f g h i j k l m n o p q r s t u v w x y z 0 1 2 3 4 5 6 7 8 9 . _ -

Nu trebuie să utilizaţi niciun alt caracter în numele de fişiere pentru a preveni orice probleme de transfer al fişierelor.

Limita maximă pentru cale şi numele fişierului la un loc este de 255 de caractere, consultaţi "Căi", Pagină 105.

Afişarea fişierelor generate extern la TNC

TNC dispune de câteva instrumente suplimentare pe care le puteţi utiliza pentru a afişa fişierele prezentate în tabelul de mai jos. Unele dintre fişiere sunt, de asemenea, editabile.

Tipuri fişiere	Tip
Fişiere PDF	pdf
Tabele Excel	xls csv
Fişiere Internet	html
Fişiere text	txt ini
Fişiere grafice	bmp gif jpg png

Pentru informaţii suplimentare despre afişarea şi editarea tipurilor de fişiere listate: consultaţi Pagină 117

Backup de date

Recomandăm salvarea pe un calculator a programelor şi a fişierelor noi, la intervale regulate.

Aplicaţia freeware TNCremo pentru transmiterea datelor de la HEIDENHAIN reprezintă o metodă simplă şi convenabilă pentru copierea de rezervă a datelor stocate pe TNC.

În plus, aveţi nevoie de un suport de date, pe care să fie stocate toate datele specifice maşinii, precum programul PLC, parametrii maşinii etc. Cereţi ajutorul producătorului maşinii, dacă este cazul.

Ocazional, alocaţi timp pentru ştergerea fişierelor inutile, pentru ca TNC să dispună întotdeauna de un spaţiu de memorie suficient pentru fişierele de sistem (precum tabelul de scule).

3.4 Lucrul cu gestionarul de fişiere

Directoare

Pentru a asigura găsirea cu uşurinţă a fişierelor, vă recomandăm să organizaţi memoria internă în directoare. Puteţi împărţi un director în mai multe directoare, denumite subdirectoare. Cu tasta **-/+** sau **ENT**, puteţi afişa sau ascunde subdirectoarele.

Căi

O cale indică unitatea şi toate directoarele şi subdirectoarele în care este salvat un fişier. Numele individuale sunt separate de o bară oblică inversă „\”.

Lungimea maximă admisă a căii, adică toate caracterele din numele unităţii, a directorului şi fişierului, inclusiv extensia, nu trebuie să depăşească 255 de caractere!

Exemplu

Pe unitatea TNC a fost creat directorul AUFTR1. Apoi, în directorul AUFTR1 a fost creat directorul NCPROG şi programul piesă PROG1.H a fost copiat în acesta. Programul piesă are acum următoarea cale:

TNC:\AUFTR1\NCPROG\PROG1.H

Schema din partea dreaptă ilustrează un exemplu al afişajului unui director cu diferite căi.

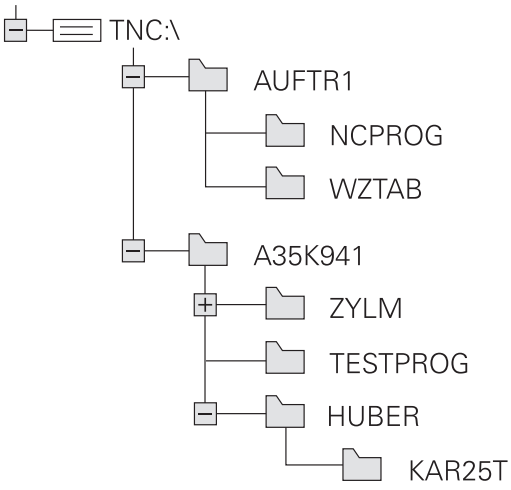

Prezentare generală: Funcţiile gestionarului de fişiere

Tastă soft	Funcţie	Pagina
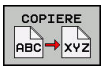	Copierea unui singur fişier	109
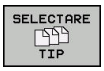	Afişarea unui anumit tip de fişier	108
	Crearea unui fişier nou	109
	Afişarea a cel puţin 10 fişiere selectate	112
	Ştergeţi un fişier	113
	Marcarea unui fişier	114
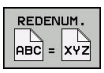	Redenumirea unui fişier	115
	Protejarea unui fişier împotriva editării şi ştergerii	116
	Anularea protecţiei fişierului	116
	Importaţi un tabel de scule	169
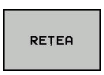	Gestionarea unităţilor de reţea	125
	Selectarea editorului	116
	Sortarea fişierelor după proprietăţi	115
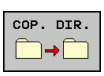	Copierea unui director	112
	Ştergerea directorului cu toate subdirectoarele	
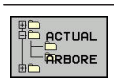	Reîmprospătaţi directorul	
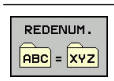	Redenumirea unui director	
	Crearea unui director nou	

Apelarea gestionarului de fişiere

PGM MGT

- Apăsaţi tasta **PGM MGT**: TNC afişează fereastra gestionarului de fişiere (consultaţi ilustraţia pentru setarea prestabilită. Dacă TNC afişează o altă configuraţie de ecran, apăsaţi tasta soft **FEREASTRĂ**.)

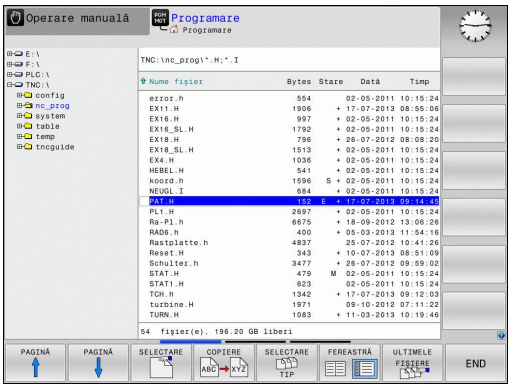

Fereastra îngustă din partea stângă prezintă unităţile şi directoarele disponibile. Unităţile indică dispozitive pe care sunt stocate sau transferate date. Una dintre unităţi este hard disk-ul TNC. Celelalte unităţi sunt interfeţele (RS232, Ethernet), care pot fi utilizate, de exemplu, pentru conectarea unui calculator personal. Un director este identificat întotdeauna printr-un simbol de folder în stânga şi un nume de director în dreapta. Subdirectoarele sunt indicate in dreapta, sub directoarele rădăcină. Dacă există subdirectoare, le puteţi afişa sau ascunde utilizând tasta **-/+**.

Fereastra largă din dreapta vă prezintă toate fişierele stocate în directorul selectat. Fiecare fişier este afişat cu informaţii suplimentare, ilustrate în tabelul de mai jos.

Afişare	Semnificaţie
Nume fişier	Numele fişierului (max. 25 de caractere) şi tipul fişierului
Byte	Dimensiune fişier în octeţi
Stare	Proprietăţi fişier:
E	Programul este selectat în modul de operare Programare
S	Programul este selectat în modul de operare Rulare test
M	Programul este selectat într-un mod de operare Rulare program
+	Programul are fişiere dependente, cu extensia DEP, care nu pot fi afişate, utilizate, de ex., în timpul testelor de utilizare a sculelor
	Fişierul este protejat împotriva ştergerii şi editării
	Fişierul este protejat împotriva ştergerii şi editării, deoarece este în curs de rulare
Dată	Data ultimei editări a fişierului
Oră	Ora ultimei editări a fişierului

Pentru a afişa fişierele dependente, setaţi parametrul maşinii **CfgPgmMgt/dependentFiles** la **MANUAL**.

Selectarea unităţilor, a directoarelor şi a fişierelor

PGM MGT

- Apelarea gestionarului de fişiere

Utilizaţi tastele cu săgeţi sau tastele soft pentru a muta cursorul luminos în poziţia dorită de pe ecran:

- Mută cursorul luminos de la fereastra din stânga la cea din dreapta şi invers

- Mută cursorul luminos în sus şi în jos în interiorul unei ferestre

PAGINĂ

PAGINĂ

- Mută cursorul luminos o pagină mai sus sau mai jos în interiorul unei ferestre

Pasul 1: Alegeţi unitatea

- Mutaţi cursorul la unitatea dorită din fereastra din stânga

SELECTARE

- Pentru a selecta o unitate, apăsaţi tasta soft **SELECTARE** sau

ENT

- Apăsaţi tasta **ENT**

Pasul 2: Selectaţi un director

- Mutaţi cursorul la directorul dorit în fereastra din stânga—fereastra din dreapta afişează automat toate fişierele din directorul evidenţiat

Pasul 3: Selectaţi un fişier

SELECTARE TIP

- Apăsaţi tasta soft **SELECTARE TIP**

AFIŞARE .H

- Apăsaţi tasta soft pentru tipul de fişier dorit sau

AFIŞ. TOT

- Apăsaţi tasta soft **AFIŞARE TOATE** pentru a afişa toate fişierele sau

- Mutaţi evidenţierea la fişierul dorit din fereastra din dreapta

SELECTARE

- Apăsaţi tasta soft **SELECTARE** sau

ENT

- Apăsaţi tasta **ENT**

TNC deschide fişierul selectat în modul de operare din care aţi apelat gestionarul de fişiere

Crearea unui director nou

- Deplasaţi cursorul luminos din fereastra din stânga, în directorul în care doriţi să creaţi un subdirector

- Apăsaţi tasta soft **DIRECTOR NOU**
- Introduceţi un nume pentru director

- Apăsaţi tasta **ENT**

DIRECTORY \CREATE NEW ?

- Apăsaţi tasta soft **DA** pentru a confirma, sau

- Abandonaţi cu tasta soft **NU**.

Crearea unui fişier nou

- În fereastra din stânga, selectaţi directorul în care doriţi să creaţi fişierul nou
- Aduceţi cursorul în fereastra din dreapta

- Apăsaţi tasta soft FIŞIER NOU
- Introduceţi numele fişierului, inclusiv extensia

- Apăsaţi tasta **ENT**

Copierea unui singur fişier

- Deplasaţi cursorul luminos pe fişierul pe care doriţi să-l copiaţi

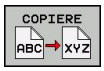

- Apăsaţi tasta soft **COPIERE**: Selectaţi funcţia de copiere. TNC deschide o fereastră contextuală

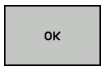

- Introduceţi numele fişierului de destinaţie şi confirmaţi datele introduse cu tasta **ENT** sau cu tasta soft **OK**: TNC copiază fişierul în directorul activ sau în directorul ţintă selectat. Fişierul original este păstrat sau

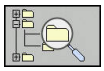

- Apăsaţi tasta soft Director destinaţie, pentru a apela o fereastră contextuală în care se poate alege directorul destinaţie prin apăsarea tastei **ENT** sau a tastei soft **OK**: TNC copiază fişierul în directorul selectat. Fişierul original este păstrat.

Când procesul de copiere a fost început cu tasta soft **ENT** sau **OK**, TNC afişează o fereastră contextuală cu un indicator de progres.

Copierea fişierelor într-un alt director

- Selectaţi o configuraţie de ecran cu cele două ferestre de dimensiuni egale
- Pentru a afişa directoare în ambele ferestre, apăsaţi tasta soft **CALE**

În fereastra din dreapta

- Deplasaţi cursorul luminos pe directorul în care doriţi să copiaţi fişierele şi afişaţi fişierele din acest director cu tasta **ENT**

În fereastra din stânga

- Selectaţi directorul cu fişierele pe care doriţi să le copiaţi şi apăsaţi tasta soft tasta**ENT** pentru afişarea fişierelor din acest director

- Apelaţi funcţiile de marcare a fişierului

- Deplasaţi cursorul luminos pe fişierul pe care doriţi să îl copiaţi şi etichetaţi-l. Dacă doriţi, puteţi marca mai multe fişiere în acest fel

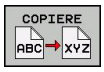

- Copiaţi fişierele marcate în directorul destinaţie

Alte funcţii de marcare: consultaţi "Etichetarea fişierelor", Pagină 114.

Dacă există fişiere marcate în ferestrele din stânga şi din dreapta, TNC copiază din directorul în care se află cursorul luminos.

Suprascrierea fişierelor

Dacă copiaţi fişiere într-un director în care sunt stocate alte fişiere cu acelaşi nume, TNC vă va întreba dacă doriţi să suprascrieţi fişierele din directorul destinaţie:

- Pentru a suprascrie toate fişierele (cu caseta **Fişiere existente** selectată), apăsaţi tasta soft **OK** sau
- Pentru a lăsa fişierul neschimbat, apăsaţi tasta soft **ANULARE**.

Dacă doriţi să suprascrieţi un fişier protejat, trebuie să bifaţi caseta **Fişiere protejate** sau să anulaţi procesul de copiere.

Copiere tabel

Importul liniilor într-un tabel

În cazul în care copiaţi un tabel într-un tabel existent, puteţi suprascrie liniile individuale cu tasta soft **REPLACE FIELDS**.
Premise:

- Tabelul destinaţie trebuie să existe
- Fişierul de copiat trebuie să conţină numai liniile pe care doriţi să le înlocuiţi
- Ambele tabele trebuie să aibă aceeaşi extensie de fişier

> **!** Funcţia **REPLACE FIELDS** este utilizată pentru a suprascrie linii în tabelul destinaţie. Pentru a evita pierderea datelor, creaţi o copie backup a tabelului original.

Exemplu

Cu un prestabilizator de sculă aţi măsurat lungimea şi raza a zece scule noi. Prestabilizatorul de sculă generează apoi tabelul de scule TOOL_Import.T cu 10 linii (pentru cele 10 scule).

- Copiaţi acest tabel din suportul extern de date în orice director
- Copiaţi tabelul creat extern peste cel existent TOOL.T utilizând gestionarul de fişiere TNC. TNC vă întreabă dacă doriţi să suprascrieţi tabelul de scule TOOL.T existent:
- Dacă apăsaţi tasta soft **DA**, TNC va suprascrie complet tabelul de scule TOOL.T curent. După acest proces de copiere, noul tabel TOOL.T va fi alcătuit din 10 linii.
- Sau apăsaţi tasta soft **REPLACE FIELDS** pentru ca TNC să suprascrie cele 10 linii din fişierul TOOL.T. Datele din celelalte linii rămân neschimbate.

Extragerea liniilor dintr-un tabel

Puteţi selecta una sau mai multe linii dintr-un tabel şi le puteţi salva într-un tabel separat.

- Deschideţi tabelul din care doriţi să copiaţi linii
- Utilizaţi tastele cu săgeţi pentru a selecta prima linie care va fi copiată
- Apăsaţi tasta soft **FUNCŢII ADIŢIONALE**
- Apăsaţi tasta soft **ETICHETĂ**
- Selectaţi linii suplimentare, dacă este necesar
- Apăsaţi tasta soft **SAVE AS**
- Introduceţi un nume pentru tabelul în care vor fi salvate liniile selectate

Copierea unui director

- Deplasaţi cursorul luminos în fereastra din dreapta, pe directorul pe care doriţi să-l copiaţi
- Apăsaţi tasta soft **COPY**: TNC deschide fereastra pentru selectarea directorului destinaţie
- Selectaţi directorul destinaţie şi confirmaţi cu tasta soft **ENT** sau **OK**: TNC copiază directorul selectat şi toate subdirectoarele sale în directorul destinaţie selectat

Selectarea unuia din ultimele fişiere selectate

PGM MGT

- Apelarea gestionarului de fişiere

ULTIMELE FIŞIERE

- Pentru afişarea celor 10 fişiere selectate ultima dată: Apăsaţi tasta soft **ULTIMELE FIŞIERE**.

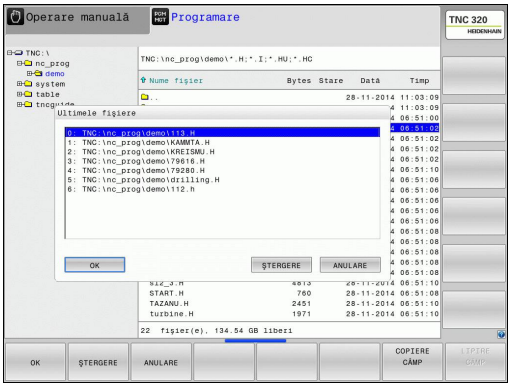

Utilizaţi tastele cu săgeţi pentru a deplasa cursorul pe fişierul pe care doriţi să-l selectaţi:

- Mută evidenţierea în sus şi în jos în interiorul unei ferestre

OK

- Pentru a selecta un fişier: Apăsaţi tasta soft **OK** sau...

ENT

- Apăsaţi tasta **ENT**

Tasta soft **COPIERE CÂMP** permite copierea căii unui fişier marcat. Puteţi reutiliza ulterior calea copiată, de ex. cu o apelare de program cu ajutorul tastei **PGM CALL**.

Ştergerea unui fişier

Atenţie: Se pot pierde date!
După ce ştergeţi fişierele, acestea nu mai pot fi recuperate!

- Deplasaţi cursorul luminos pe fişierul pe care doriţi să-l ştergeţi

- Pentru a selecta funcţia de căutare: Apăsaţi tasta soft **ŞTERGERE**. TNC vă cere să confirmaţi dacă doriţi să ştergeţi fişierul
- Pentru a confirma ştergerea: apăsaţi tasta soft **OK** sau
- Pentru a întrerupe ştergerea: Apăsaţi tasta soft **ANULARE**

Ştergerea unui director

Atenţie: Se pot pierde date!
După ce ştergeţi fişierele, acestea nu mai pot fi recuperate!

- Deplasaţi cursorul luminos pe directorul pe care doriţi să-l ştergeţi

- Pentru a selecta funcţia de ştergere, apăsaţi tasta soft **ŞTERGERE**. TNC vă cere să confirmaţi dacă doriţi într-adevăr să ştergeţi directorul cu toate subdirectoarele şi fişierele sale
- Pentru a confirma ştergerea, apăsaţi tasta soft **OK** sau
- Pentru a anula ştergerea, apăsaţi pe tasta soft **ANULARE**

Etichetarea fişierelor

Tastă soft	Funcţia de marcare
ETICHET. FIŞIER	Marcarea unui singur fişier
ETICHET. TOATE FIŞIERELE	Marcarea tuturor fişierelor din director
ANUL.ETIC FIŞIER	Anularea marcării unui singur fişier
ANUL.ETIC TOATE FIŞIERELE	Anularea marcării tuturor fişierelor
COP.ETIC.	Copierea tuturor fişierelor marcate

Anumite funcţii, precum copierea sau ştergerea fişierelor, pot fi utilizate nu numai pentru fişiere individuale, dar şi pentru mai multe fişiere simultan. Pentru a marca mai multe fişiere, efectuaţi următorii paşi:

- Deplasaţi cursorul luminos la primul fişier

ETICHETĂ
- Pentru a afişa funcţiile de marcare, apăsaţi tasta soft **ETICHETĂ**.

ETICHET. FIŞIER
- Marcaţi un fişier apăsând tasta soft **MARCARE FIŞIER**.

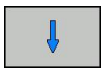
- Deplasaţi evidenţierea la următorul fişier pe care doriţi să îl marcaţi: Funcţionează doar cu tastele soft. Nu folosiţi tastele cu săgeţi!

ETICHET. FIŞIER
- Pentru a marca şi alte fişiere, apăsaţi tasta soft **MARCARE FIŞIERE** etc.

COPIERE
- Copierea fişierelor etichetate: Apăsaţi tasta soft **COPIERE** sau

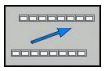
ŞTERGERE
- Ştergerea fişierelor etichetate: Lăsaţi tasta soft activă, apoi apăsaţi tasta soft **ŞTERGERE**, pentru a şterge fişierele etichetate

Redenumirea unui fişier

- Deplasaţi cursorul luminos pe fişierul pe care doriţi să-l redenumiţi

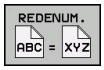

- Selectaţi funcţia de redenumire
- Introduceţi numele fişierului nou; tipul fişierului nu poate fi modificat
- Pentru a redenumi: Apăsaţi tasta soft **OK** sau tasta **ENT**

Sortarea fişierelor

- Selectaţi directorul în care doriţi să sortaţi fişierele

- Selectaţi tasta soft **SORTARE**
- Selectaţi tasta soft cu criteriul de afişare corespunzător

Funcţii suplimentare

Protejarea unui fişier / Anularea protecţiei unui fişier

- Deplasaţi cursorul luminos pe fişierul pe care doriţi să-l protejaţi

- Selectaţi funcţiile suplimentare: apăsaţi tasta soft **MAI MULTE FUNCŢII**

- Activarea protecţiei fişierului: Apăsaţi tasta soft **PROTECŢIE**. Fişierul este etichetat cu simbolul „protejat”

- Pentru a anula protecţia fişierului, apăsaţi tasta soft **ANUL.PROT**

Selectarea editorului

- Deplasaţi cursorul luminos în fereastra din dreapta, pe fişierul pe care doriţi să-l deschideţi

- Selectaţi funcţiile suplimentare: apăsaţi tasta soft **MAI MULTE FUNCŢII**

- Pentru a selecta editorul cu care veţi deschide fişierul selectat, apăsaţi tasta soft **SELECTARE EDITOR**
- Marcaţi editorul dorit
- Apăsaţi tasta soft **OK** pentru a deschide fişierul

Conectarea/deconectarea unui dispozitiv USB

- Deplasaţi cursorul luminos în fereastra din stânga

- Selectaţi funcţiile suplimentare: apăsaţi tasta soft **MAI MULTE FUNCŢII**
- Schimbaţi rândul de taste soft

- Căutarea unui dispozitiv USB
- Pentru a deconecta dispozitivul USB, evidenţiaţi-l în structura arborescentă a directoarelor

- Deconectaţi dispozitivul USB

Pentru informaţii suplimentare: consultaţi "Dispozitive USB la TNC", Pagină 126.

Instrumente suplimentare pentru administrarea tipurilor externe de fişiere

Cu ajutorul instrumentelor suplimentare, puteţi afişa sau edita diferite tipuri de fişiere create extern pe TNC.

Tipuri fişiere	Descriere
Fişiere PDF (pdf)	Pagină 118
Foi de calcul Excel (xls, csv)	Pagină 119
Fişiere Internet (htm, html)	Pagină 120
Arhive ZIP (zip)	Pagină 121
Fişiere text (fişiere ASCII, de ex. txt, ini)	Pagină 122
Fişiere video	Pagină 122
Fişiere imagine (bmp, jpg, gif, png)	Pagină 123

Dacă transferaţi fişiere de pe un PC la sistemul de comandă prin TNCremo, trebuie să introduceţi extensia numelui fişierului: pdf, xls, zip, bmp, gif, jpg şi png, în lista tipurilor de fişiere pentru transmisie binară (element de meniu **Suplimentar** > **Configurare** > **Mod** în TNCremo).

Afişarea fişierelor PDF

Pentru a deschide fişierele PDF direct pe TNC, efectuaţi următorii paşi:

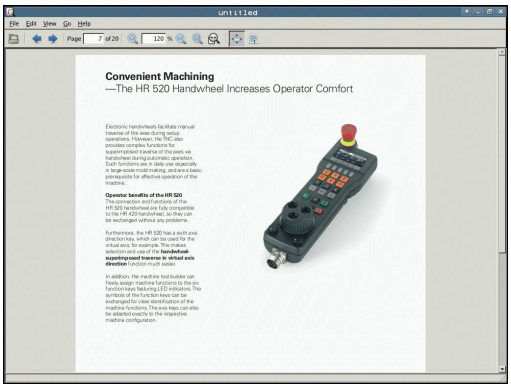

PGM MGT

- Apelarea gestionarului de fişiere
- Selectaţi directorul în care să fie salvat fişierul PDF
- Deplasaţi cursorul luminos pe fişierul PDF

ENT

- Apăsaţi pe ENT: TNC deschide fişierul PDF în propria aplicaţie utilizând instrumentul suplimentar **PDF viewer**

Prin combinaţia de taste ALT+TAB puteţi reveni oricând la interfaţa pentru utilizator TNC, lăsând fişierul PDF deschis. Alternativ, puteţi face clic, de asemenea, pe simbolul corespunzător din bara de sarcini pentru a reveni la interfaţa TNC.

Dacă poziţionaţi cursorul mouse-ului deasupra unui buton, va fi afişată o scurtă sugestie de instrument, care explică funcţia acestui buton. Informaţii suplimentare despre modul de utilizare a **PDF viewer** sunt furnizate de **Asistenţă**.

Pentru a ieşi din **PDF viewer**, efectuaţi următorii paşi:

- Utilizaţi mouse-ul pentru a selecta elementul de meniu **Fişier**
- Selectaţi elementul de meniu **Închidere**: TNC revine la gestionarul de fişiere

Dacă nu utilizaţi un mouse, procedaţi astfel pentru a închide **PDF viewer**:

▷

- Apăsaţi tasta pentru comutarea tastelor soft: **PDF viewer** deschide meniul derulant **Fişier**

↓

- Selectaţi elementul de meniu **Închidere** şi confirmaţi cu tasta **ENT**: TNC revine la gestionarul de fişiere

ENT

Afişarea şi editarea fişierelor Excel

Pentru a deschide şi a edita fişiere Excel cu extensia **xls**, **xlsx** sau **csv** direct de pe TNC, efectuaţi următorii paşi:

PGM MGT
- Apelarea gestionarului de fişiere
- Selectaţi directorul în care să fie salvat fişierul Excel
- Deplasaţi cursorul luminos la fişierul Excel

ENT
- Apăsaţi ENT: TNC deschide fişierul Excel în propria aplicaţie utilizând instrumentul suplimentar **Gnumeric**

Utilizând combinaţia de taste ALT+TAB, puteţi reveni întotdeauna la interfaţa TNC pentru utilizator lăsând fişierul Excel deschis. Alternativ, puteţi face clic, de asemenea, pe simbolul corespunzător din bara de sarcini pentru a reveni la interfaţa TNC.

Dacă poziţionaţi cursorul mouse-ului deasupra unui buton, va fi afişată o scurtă sugestie de instrument, care explică funcţia acestui buton. Informaţii suplimentare despre modul de utilizare a funcţiei **Gnumeric** sunt furnizate de **Asistenţă**.

Pentru a ieşi din **Gnumeric**, efectuaţi următorii paşi:

- Utilizaţi mouse-ul pentru a selecta elementul de meniu **Fişier**
- Selectaţi elementul de meniu **Închidere**: TNC revine la gestionarul de fişiere

Dacă nu utilizaţi un mouse, procedaţi astfel pentru a închide instrumentul suplimentar **Gnumeric**:

▷
- Apăsaţi tasta pentru comutarea tastelor soft: Instrumentul suplimentar **Gnumeric** deschide meniul derulant **Fişier**

↓

ENT
- Selectaţi elementul de meniu **Închidere** şi confirmaţi cu tasta **ENT**: TNC revine la gestionarul de fişiere

Afişarea fişierelor Internet

Pentru a deschide şi a edita fişiere de pe Internet cu extensia **htm** sau **html** direct de pe TNC, efectuaţi următorii paşi:

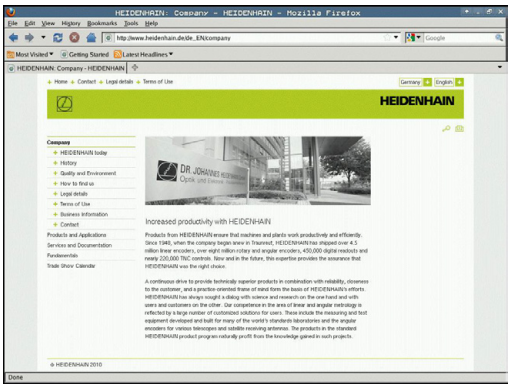

PGM MGT

- Apelarea gestionarului de fişiere
- Selectaţi directorul în care să fie salvat fişierul de pe Internet
- Deplasaţi cursorul luminos la fişierul de pe Internet

ENT

- Apăsaţi pe ENT: TNC deschide fişierul Internet în propria aplicaţie utilizând instrumentul suplimentar **Mozilla Firefox**

Prin combinaţia de taste ALT+TAB puteţi reveni oricând la interfaţa pentru utilizator TNC, lăsând fişierul PDF deschis. Alternativ, puteţi face clic, de asemenea, pe simbolul corespunzător din bara de sarcini pentru a reveni la interfaţa TNC.

Dacă poziţionaţi cursorul mouse-ului deasupra unui buton, va fi afişată o scurtă sugestie de instrument, care explică funcţia acestui buton. Informaţii suplimentare despre modul de utilizare a **Mozilla Firefox** sunt furnizate de **Asistenţă**.

Pentru a ieşi din **Mozilla Firefox**, procedaţi după cum urmează:

- Utilizaţi mouse-ul pentru a selecta elementul de meniu **Fişier**
- Selectaţi elementul de meniu **Ieşire**: TNC revine la gestionarul de fişiere

Dacă nu utilizaţi un mouse, procedaţi astfel pentru a închide **Mozilla Firefox**:

▷

- Apăsaţi tasta pentru comutarea tastelor soft: **Mozilla Firefox** deschide meniul derulant **Fişier**

↓

- Selectaţi elementul de meniu **Ieşire** şi confirmaţi cu tasta **ENT**: TNC revine la gestionarul de fişiere

ENT

Lucrul cu arhivele ZIP

Pentru a deschide arhivele ZIP cu extensia **zip** direct de pe TNC, efectuaţi următorii paşi:

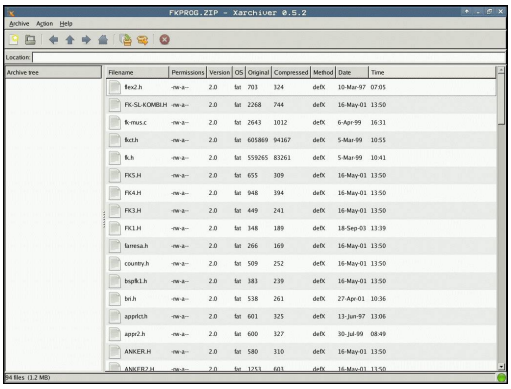

PGM MGT

- Apelarea gestionarului de fişiere
- Selectaţi directorul în care să fie salvat fişierul arhivă
- Deplasaţi cursorul luminos la fişierul arhivă

ENT

- Apăsaţi pe ENT: TNC deschide fişierul arhivă în propria aplicaţie utilizând instrumentul suplimentar **Xarchiver**

Utilizând combinaţia de taste ALT+TAB, puteţi reveni întotdeauna la interfaţa TNC pentru utilizator, lăsând fişierul arhivă deschis. Alternativ, puteţi face clic, de asemenea, pe simbolul corespunzător din bara de sarcini pentru a reveni la interfaţa TNC.

Dacă poziţionaţi cursorul mouse-ului deasupra unui buton, va fi afişată o scurtă sugestie de instrument, care explică funcţia acestui buton. Informaţii suplimentare despre modul de utilizare a funcţiei **Xarchiver** sunt furnizate de **Asistenţă**.

Reţineţi că TNC nu efectuează nicio conversie binar la ASCII sau invers când comprimă şi extrage programe NC şi tabele NC. Când astfel de fişiere sunt transferate la comenzile TNC utilizând alte versiuni software, este posibil ca TNC să nu le poată citi.

Pentru a ieşi din **Xarchiver**, efectuaţi următorii paşi:

- Utilizaţi mouse-ul pentru a selecta elementul de meniu **Arhivă**
- Selectaţi elementul de meniu **Ieşire**: TNC revine la gestionarul de fişiere

Dacă nu utilizaţi un mouse, procedaţi astfel pentru a închide funcţia **Xarchiver**:

▷

- Apăsaţi tasta pentru comutarea tastelor soft: Funcţia **Xarchiver** deschide meniul derulant **Fişier**

↓

- Selectaţi elementul de meniu **Ieşire** şi confirmaţi cu tasta **ENT**: TNC revine la gestionarul de fişiere

ENT

Afişarea şi editarea fişierelor text

Pentru a deschide şi a edita fişiere text (fişiere ASCII, de ex., cu extensia **txt**), utilizaţi editorul de text intern: Procedaţi după cum urmează:

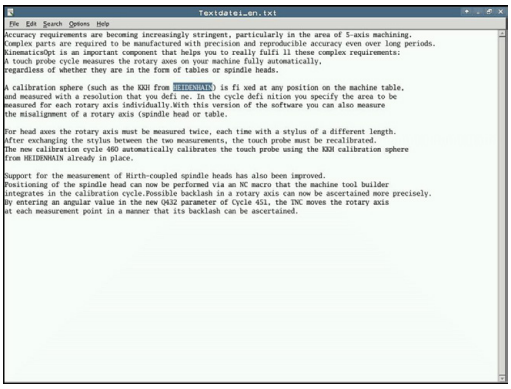

PGM MGT

- Apelarea gestionarului de fişiere
- Selectaţi partiţia şi directorul în care doriţi să fie salvat fişierul text
- Deplasaţi cursorul luminos la fişierul text

ENT

- Apăsaţi tasta ENT: TNC deschide fişierul de text cu editorul de text intern

Alternativ, puteţi să deschideţi, de asemenea, fişierele ASCII utilizând instrumentul suplimentar **Leafpad**. Scurtăturile cu care sunteţi familiarizat din Windows, pe care le puteţi utiliza pentru a edita rapid texte (CTRL+C, CTRL+V,...), sunt disponibile în **Leafpad**.

Utilizând combinaţia de taste ALT+TAB, puteţi reveni întotdeauna la interfaţa TNC pentru utilizator, lăsând fişierul text deschis. Alternativ, puteţi face clic, de asemenea, pe simbolul corespunzător din bara de sarcini pentru a reveni la interfaţa TNC.

Pentru a deschide **Leafpad**, efectuaţi următorii paşi:

- Utilizaţi mouse-ul pentru a selecta pictograma HEIDENHAIN **Meniu** din bara de sarcini
- Selectaţi elementele de meniu **Scule** şi **Leafpad** din meniul derulant

Pentru a părăsi **Leafpad**, efectuaţi următorii paşi:

- Utilizaţi mouse-ul pentru a selecta elementul de meniu **Fişier**
- Selectaţi elementul de meniu **Ieşire**: TNC revine la gestionarul de fişiere

Afişarea fişierelor video

Această caracteristică trebuie să fie activată şi adaptată de către producătorul maşinii-unelte.

Respectaţi instrucţiunile din manualul maşinii!

Pentru a deschide fişierele video direct din TNC, efectuaţi următorii paşi:

PGM MGT

- Apelaţi gestionarul de fişiere
- Selectaţi directorul în care este salvat fişierul video
- Evidenţiaţi fişierul video

ENT

- Apăsaţi ENT: TNC deschide fişierul video în propria sa aplicaţie

Afişarea fişierelor grafice

Pentru a deschide fişiere grafice cu extensia bmp, gif, jpg sau png direct de pe TNC, efectuaţi următorii paşi:

PGM MGT

- Apelaţi gestionarul de fişiere
- Selectaţi directorul în care să fie salvat fişierul grafic
- Mutaţi evidenţierea la fişierul grafic

ENT

- Apăsaţi pe ENT: TNC deschide fişierul grafic în propria aplicaţie utilizând instrumentul suplimentar **ristretto**

Utilizând combinaţia de taste ALT+TAB, puteţi reveni oricând la interfaţa pentru utilizator TNC, lăsând fişierul grafic deschis. Alternativ, puteţi face clic, de asemenea, pe simbolul corespunzător din bara de sarcini pentru a reveni la interfaţa TNC.

Informaţii suplimentare despre modul de utilizare a funcţiei **ristretto** sunt furnizate de **Asistenţă**.

Pentru a ieşi din **ristretto**, procedaţi după cum urmează:

- Utilizaţi mouse-ul pentru a selecta elementul de meniu **Fişier**
- Selectaţi elementul de meniu **Ieşire**: TNC revine la gestionarul de fişiere

Dacă nu utilizaţi un mouse, procedaţi astfel pentru a închide instrumentul suplimentar **ristretto**:

▷

- Apăsaţi tasta pentru comutarea tastelor soft: Instrumentul suplimentar **ristretto** deschide meniul derulant **Fişier**

↓

- Selectaţi elementul de meniu **Ieşire** şi confirmaţi cu tasta **ENT**: TNC revine la gestionarul de fişiere

ENT

Transfer de date la/de la un mediu de date extern

Înainte de a putea transfera date pe un suport de date extern, trebuie să configuraţi interfaţa de date (consultaţi "Configurarea interfeţelor de date", Pagină 533).

În funcţie de software-ul pentru transferul de date pe care îl utilizaţi, este posibil să apară uneori probleme când transmiteţi date printr-o interfaţă serială. Acestea pot fi remediate prin repetarea transmisiei.

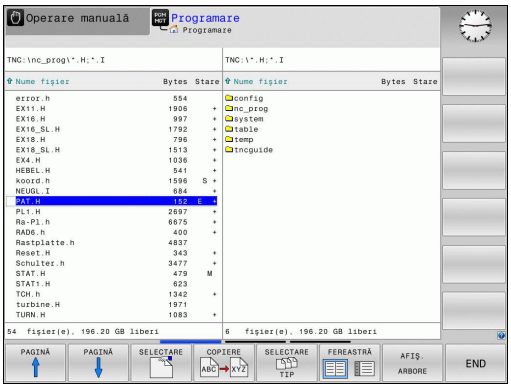

PGM MGT

- Apelaţi gestionarul de fişiere

FEREASTRĂ

- Selectaţi configuraţia de ecran pentru transferul de date: apăsaţi tasta soft **FEREASTRĂ**.

Utilizaţi tastele cu săgeţi pentru a evidenţia fişierele pe care doriţi să le transferaţi:

- Mută evidenţierea în sus şi în jos în interiorul unei ferestre
- Mută evidenţierea de la fereastra din dreapta la cea din stânga şi invers

Dacă doriţi să copiaţi de pe TNC pe un suport extern de date, deplasaţi cursorul luminos din fereastra din stânga pe fişierul pe care doriţi să îl transferaţi.

Dacă doriţi să copiaţi de pe un suport extern de date pe TNC, deplasaţi cursorul luminos din fereastra din dreapta pe fişierul pe care doriţi să îl transferaţi.

AFIŞ. ARBORE

- Selectaţi o altă unitate sau un alt director: Apăsaţi tasta soft **ARATĂ STRUCTURĂ**
- Folosiţi tastele cursor pentru a selecta directorul dorit

AFIŞARE FIŞIERE

- Selectaţi fişierul dorit: Apăsaţi tasta soft **ARATĂ FIŞIERE**

COPIERE

- Folosiţi tastele cursor pentru a selecta fişierul
- Transferul unui singur fişier: Apăsaţi tasta soft **COPIERE**.

- Confirmaţi cu tasta soft **OK** sau cu tasta **ENT**. Pe TNC apare o fereastră de stare, care vă informează cu privire la progresul procesului de copiere sau

FEREASTRĂ

- Oprire transfer: Apăsaţi tasta soft **FEREASTRĂ**. TNC afişează din nou fereastra standard a gestionarului de fişiere

TNC într-o reţea

Pentru a conecta placa Ethernet la reţea, consultaţi "Interfaţă Ethernet ", Pagină 539.

TNC jurnalizează mesajele de eroare din timpul funcţionării reţelei, consultaţi "Interfaţă Ethernet ", Pagină 539.

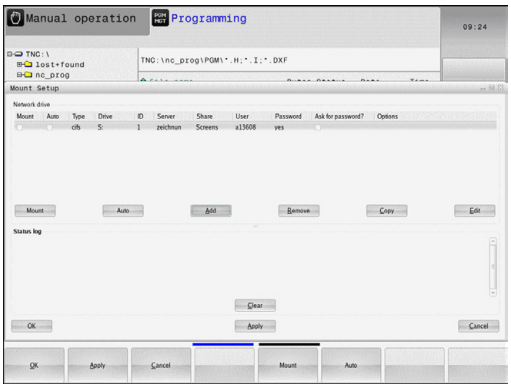

Dacă TNC este conectat la o reţea, fereastra directorului din stânga afişează unităţile suplimentare (consultaţi ilustraţia). Toate funcţiile descrise mai sus (selectarea unei unităţi, copierea fişierelor etc.) sunt valabile şi pentru unităţile de reţea, în cazul în care deţineţi drepturile corespunzătoare.

Conectarea şi deconectare unei unităţi de reţea

PGM MGT

- Pentru a apela gestionarul de fişiere, apăsaţi tasta **PGM MGT**. Dacă este necesar, apăsaţi tasta soft **FEREASTRĂ** pentru a configura ecranul după modelul din dreapta sus

RETEA

- Pentru a selecta setările de reţea: Apăsaţi tasta soft **REŢEA** (al doilea rând de taste soft).
- Pentru a gestiona unităţile de reţea: Apăsaţi tasta soft **DEFINIRE CONEXIUNE REŢEA.** Într-o fereastră TNC afişează unităţile de reţea disponibile pentru acces. Tastele soft descrise mai jos sunt utilizate pentru a defini conexiunea pentru fiecare unitate

Funcţie	Tastă soft
Stabiliţi conexiunea la reţea. În cazul în care conexiunea este activă, TNC marchează coloana **Montare**.	**Conectare**
Deconectaţi conexiunea la reţea	**Delogare**
Stabilire automată a conexiunii de reţea la pornirea TNC. TNC marchează coloana **Auto**, în cazul în care conexiunea este stabilită automat.	**Auto**
Configuraţi noua conexiune la reţea	**Adăugare**
Ştergeţi conexiunea la reţea existentă	**Eliminare**
Copiaţi conexiunea la reţea	**Copiere**
Editaţi conexiunea la reţea	**Prelucrare**
Ştergeţi fereastra de stare	**Şterge**

Dispozitive USB la TNC

Atenţie: Se pot pierde date!
Utilizaţi interfaţa USB numai pentru a transfera şi salva date, nu şi pentru procesare sau executarea programelor.

Efectuarea de copii de rezervă pentru date de pe sau încărcarea pe TNC este extrem de simplă cu dispozitivele USB. TNC acceptă următoarele dispozitive USB:

- Unităţi de dischetă cu sistem de fişiere FAT/VFAT
- Stick-uri de memorie cu sistem fişiere FAT/VFAT
- Hard disk-uri cu sistem fişiere FAT/VFAT
- Unităţi de CD-ROM cu sistem de fişiere Joliet (ISO 9660)

TNC detectează automat aceste tipuri de dispozitive USB când sunt conectate. TNC nu acceptă dispozitive USB cu alte sisteme de fişiere (precum NTFS). TNC afişează mesajul de eroare **USB: TNC nu acceptă dispozitivul** când conectaţi un astfel de dispozitiv.

Dacă se afişează un mesaj de eroare atunci când conectaţi o unitate de memorie USB, verificaţi setarea din software-ul de securitate SELinux. ("Software de securitate SELinux", Pagină 81)

TNC afişează, de asemenea, mesajul de eroare **USB:TNC nu acceptă dispozitivul** când conectaţi un hub USB. În acest caz, confirmaţi mesajul cu tasta CE.

Teoretic, ar trebui să puteţi conecta la TNC toate dispozitivele USB cu sistemele de fişiere amintite mai sus. Este posibil ca un dispozitiv USB să nu fie identificat corect de dispozitivul de control. În astfel de cazuri, utilizaţi alt dispozitiv USB.

Dispozitivele USB apar în arborele de directoare ca unităţi separate. Prin urmare, puteţi utiliza funcţiile de gestionare a fişierelor descrise în capitolele anterioare.

Producătorul maşinii poate asigna nume permanente dispozitivelor USB. Consultaţi manualul maşinii.

Deconectaţi dispozitivul USB

Pentru a scoate un dispozitiv USB, efectuaţi următorii paşi:

PGM MGT
- Pentru a apela gestionarul de fişiere, apăsaţi tasta **PGM MGT**

- Selectaţi fereastra din stânga cu tasta săgeată

- Utilizaţi tastele cu săgeţi pentru a selecta dispozitivul USB pe care doriţi să-l deconectaţi

▷
- Parcurgeţi rândul de taste soft

MAI MULTE FUNCTII
- Selectaţi funcţiile suplimentare

▷
- Parcurgeţi rândul de taste soft

- Selectaţi funcţia pentru eliminarea dispozitivelor USB. TNC elimină dispozitivul USB din structura arborescentă a directoarelor şi afişează mesajul **Dispozitivul USB poate fi îndepărtat acuma**.
- Deconectaţi dispozitivul USB

END
- Ieşiţi din gestionarul de fişiere

Pentru a restabili conexiunea cu un dispozitiv USB care a fost eliminat, apăsaţi următoarea tastă soft:

- Selectaţi funcţia pentru reconectarea dispozitivelor USB

4

Programare: Mijloace auxiliare de programare

4.1 Tastatură pe ecran

Dacă utilizaţi versiunea compactă (fără tastatură alfabetică) TNC 320, puteţi să introduceţi litere şi caractere speciale cu tastatura de pe ecran sau de la o tastatură de PC conectată prin intermediul unui port USB.

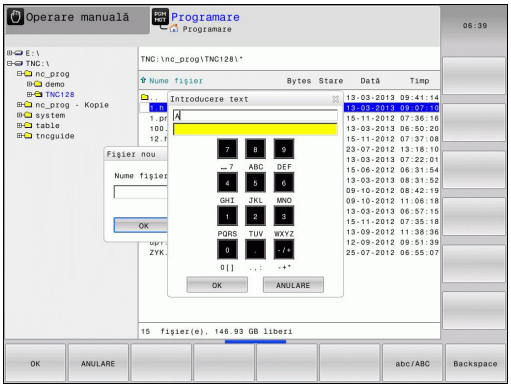

Introduceţi textul de la tastatura ecranului

- Apăsaţi tasta **GOTO**, dacă doriţi să introduceţi litere, de exemplu numele unui program sau al unui director, folosind tastatura de pe ecran
- TNC deschide o fereastră în care câmpul numeric este afişat împreună cu literele corespunzătoare atribuite
- Puteţi deplasa cursorul la caracterul dorit apăsând în mod repetat tasta corespunzătoare
- Aşteptaţi până când caracterul selectat este transferat în câmpul de introducere, înaintea introducerii altui caracter
- Folosiţi tasta soft **OK** pentru a introduce textul in câmpul de dialog deschis

Fososţi tasta soft **ABC/ABC** pentru a alege caractere mici sau mari. Dacă producătorul maşinii a definit şi alte caractere speciale, le puteţi folosi cu tasta soft **CARACTER SPECIAL**. Pentru a şterge caractere individuale, folosiţi tasta soft **BACKSPACE**.

4.2 Adăugarea comentariilor

Aplicaţie

Puteţi adăuga comentarii într-un program de piesă pentru a explica paşii programului sau pentru a face note generale.

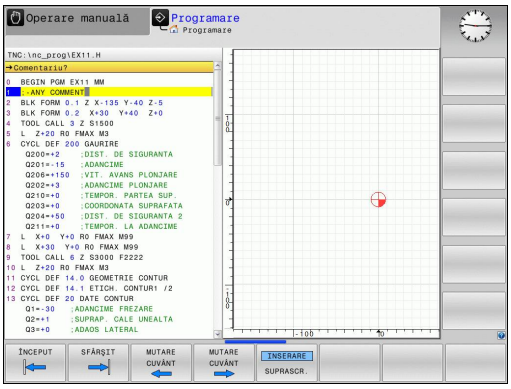

> În funcţie de parametrul **lineBreak** al maşinii, sistemul TNC va afişa comentarii care nu vor începea pe ecran, pe mai multe rânduri sau caracterul **>>** va apărea pe ecran.
>
> Ultimul caracter dintr-un bloc de comentarii nu trebuie să aibă semnul tilda (**~**).

Introducerea unui comentariu într-un bloc separat

- Selectaţi blocul după care doriţi să inseraţi comentariul
- Iniţiaţi dialogul de programare cu tasta punct şi virgulă (**;**) de pe tastatura alfabetică
- Introduceţi comentariul şi finalizaţi blocul apăsând tasta **END**

Funcţiile pentru editarea unui comentariu

Tastă soft	Funcţie
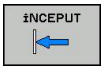	Salt la începutul comentariului
	Salt la sfârşitul comentariului
	Salt la începutul unui cuvânt. Cuvintele trebuie separate printr-un spaţiu
	Salt la sfârşitul unui cuvânt. Cuvintele trebuie separate printr-un spaţiu
	Comutaţi între modul Inserare şi modul Suprascriere

4.3 Afişarea programelor NC

Evidenţierea sintaxei

TNC afişează elementele de sintaxă cu diferite culori, conform semnificaţiei acestora. Programele sunt mai lizibile şi mai clare prin evidenţierea cu ajutorul culorilor.

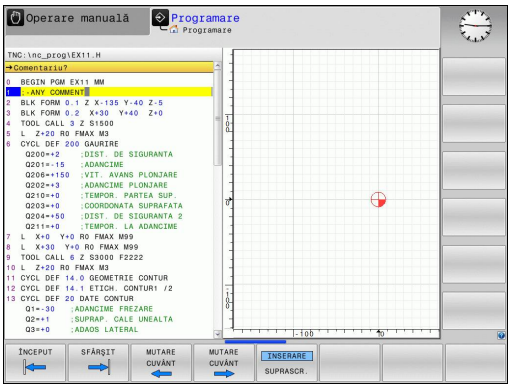

Evidenţierea în culori a elementelor de sintaxă

Utilizare	Culoare
Culoare standard	Negru
Afişarea comentariilor	Verde
Afişarea valorilor numerice	Albastru
Numărul blocului	Mov

Bara de navigare

Puteţi să deplasaţi conţinutul ecranului cu mouse-ul prin intermediul barei de navigare din partea dreaptă a ferestrei programului. În plus, dimensiunea şi poziţia barei de navigare indică lungimea programului şi poziţia cursorului.

4.4 Structurarea programelor

Definiţie şi aplicaţii

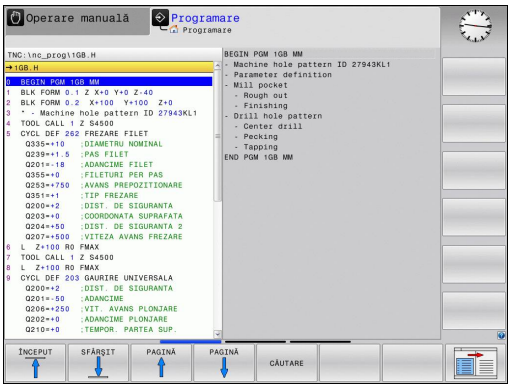

Această funcţie TNC vă oferă posibilitatea de a comenta programele piesă în blocuri de structurare. Blocurile de structurare reprezintă texte scurte, de până la 252 de caractere, utilizate drept comentarii sau titluri pentru liniile de program următoare.

Cu ajutorul blocurilor de structurare adecvate, puteţi organiza programe lungi şi complexe într-o manieră clară şi inteligibilă.

Această funcţie este deosebit de utilă dacă doriţi să modificaţi programul ulterior. Blocurile de structurare pot fi inserate în orice punct al programului piesă.

De asemenea, pot fi afişate într-o fereastră separată. În acest sens, utilizaţi configuraţia de ecran adecvată.

Elementele de structură inserate sunt gestionate de către TNC într-un fişier separat (extensie: .SEC .DEP). Acest lucru măreşte viteza de navigare prin fereastra de structură a programului.

Afişarea ferestrei de structură a programului / Schimbarea ferestrei active

SECŢIUNI + PROGRAM

- Afişarea ferestrei de structură a programului: Selectaţi afişajul de ecran **PGM + SECTS**

- Comutaţi la fereastra activă: Apăsaţi tasta soft **MODIFICARE FEREASTRĂ**

Inserarea unui bloc de structurare în fereastra programului

- Selectaţi blocul după care doriţi să inseraţi blocul de structurare

SPEC FCT

- Apăsaţi tasta **SPEC FCT**

AJUTOARE PROGRA-MARE

- Apăsaţi tasta soft **ASISTENŢĂ PROGRAMARE**

INSERARE SECŢIUNE

- Apăsaţi tasta soft **INSERARE SECŢIUNE**sau tasta * de pe tastatura externă ASCII
- Introduceţi textul de structurare

- Dacă este nevoie, modificaţi adâncimea structurii cu tasta soft

Selectarea blocurilor în fereastra de structură a programului

Dacă navigaţi bloc cu bloc prin fereastra de structură a programului, simultan TNC deplasează automat blocurile NC corespunzătoare în fereastra programului. În acest fel, puteţi trece rapid peste secţiuni mari de program.

4.5 Calculator

Utilizarea

TNC prezintă un calculator integrat, cu funcţiile matematice de bază.

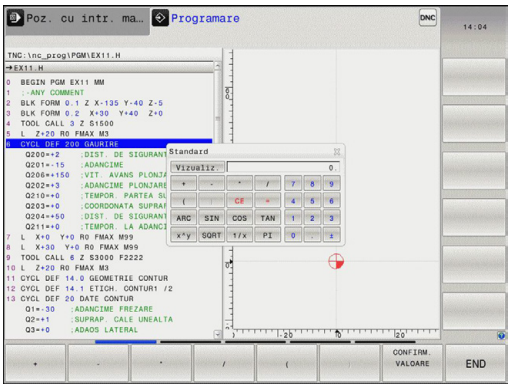

- Utilizaţi tasta **CALC** pentru a afişa şi a ascunde calculatorul on-line
- Selectaţi funcţiile aritmetice: Calculatorul este operat prin comenzi scurte prin tastele soft sau prin tastatura alfabetică.

Funcţie de calcul	Scurtătură (tastă soft)
Adunare	+
Scădere	–
Înmulţire	*
Împărţire	/
Calcule în paranteze	( )
Arc cosinus	ARC
Sinus	SIN
Cosinus	COS
Tangentă	TAN
Puterile valorilor	X^Y
Rădăcină pătrată	SQRT
Inversiune	1/X
pi (3,14159265359)	PI
Adăugarea valorii în memoria tampon	M+
Salvarea valorii în memoria tampon	MS
Apelarea din memoria tampon	MR
Ştergerea conţinutului memoriei tampon	MC
Logaritm natural	LN
Logaritm	LOG
Funcţie exponenţială	e^x
Verificarea semnului algebric	SGN
Obţinerea valorii absolute	ABS

Funcţie de calcul	Scurtătură (tastă soft)
Rotunjirea zecimalelor	INT
Rotunjirea numerelor întregi	FRAC
Operator Modulo	MOD
Selectarea vizualizării	Vizualizare
Ştergerea valorii	CE
Unitatea de măsură	MM sau INCH
Afişarea valorilor unghiurilor în radiani (standard: unghi în grade)	RAD
Selectarea modului de afişare al valorii numerice	DEC (zecimal) sau HEX (hexazecimal)

Transferul valorii calculate în program

- Utilizaţi tastele săgeţi pentru a selecta cuvântul în care doriţi să transferaţi valoarea calculată
- Suprapuneţi calculatorul on-line utilizând tasta **CALC** şi efectuaţi calculul dorit
- Apăsaţi tasta de capturare a poziţiei efective sau tasta soft **CONFIRM. VALOARE** pentru ca TNC să transfere valoarea calculată în caseta activă de introducere şi să închidă calculatorul

De asemenea, puteţi transfera valorile dintr-un program în calculator. Când apăsaţi pe tasta soft **OBŢINERE VALOARE CURENTĂ** sau tasta **GOTO**, TNC transferă valoarea din câmpul de introducere activ în calculator.

Calculatorul rămâne activ chiar şi după schimbarea modurilor de operare. Apăsaţi tasta soft **END** pentru a închide calculatorul.

Funcţii ale calculatorului de buzunar

Tastă soft	Funcţie
VALORI AXE	Încărcarea în calculator a valorii nominale sau de referinţă a poziţiei respective de pe axă
LUARE VALOARE ACTUALĂ	Încărcarea valorii numerice din câmpul de introducere activ în calculator
CONFIRM. VALOARE	Încărcarea valorii numerice din calculator în câmpul de introducere activ
COPIERE CÂMP	Copierea valorii numerice din calculator
LIPIRE CÂMP	Inserarea valorii numerice copiate în calculator
CALCULATOR PTR DATE DE AŞCHIERE	Deschiderea calculatorului pentru datele de aşchiere
	Poziţionarea calculatorului în centru

De asemenea, puteţi deplasa calculatorul cu tastele cu săgeţi de la tastatură. Dacă aţi conectat un mouse, puteţi poziţiona calculatorul şi cu ajutorul acestuia.

4.6 Calculator pentru datele de aşchiere

Aplicaţie

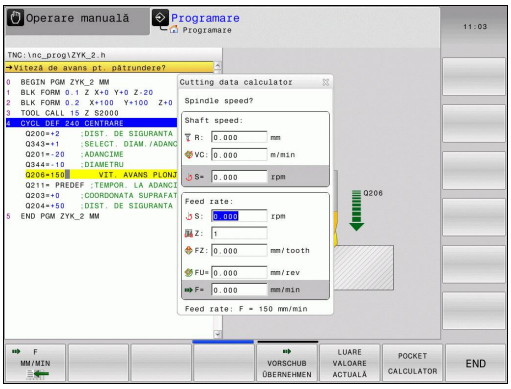

Utilizând calculatorul pentru datele de aşchiere, puteţi calcula viteza broşei şi viteza de avans pentru un proces de prelucrare. Apoi, puteţi încărca valorile calculate într-o casetă de dialog deschisă pentru viteza broşei sau viteza de avans în programul NC.

Pentru a deschide calculatorul de date de aşchiere, apăsaţi tasta soft **CALCULATOR DATE DE AŞCHIERE**. TNC afişează tasta soft dacă

- deschideţi calculatorul (tasta **CALC**)
- deschideţi câmpul de dialog pentru introducerea vitezei broşei în blocul TOOL CALL
- deschideţi câmpul de dialog pentru introducerea vitezei de avans în blocurile sau ciclurile de poziţionare
- introduceţi o viteză de avans în modul de operare manuală (tasta soft F)
- introduceţi o viteză a broşei în modul de operare manuală (tasta soft S)

Calculatorul de date de aşchiere este afişat cu câmpuri de introducere diferite, după cum se calculează o viteză a broşei sau o viteză de avans:

Fereastra pentru calculul vitezei broşei:

Literă de cod	Semnificaţie
R:	Rază sculă (mm)
VC:	Viteză de aşchiere (m/min)
S=	Rezultat pentru viteza broşei (rot/min)

Fereastra pentru calculul vitezei de avans:

Literă de cod	Semnificaţie
S:	Viteza broşei (rpm)
Z:	Număr de dinţi pe sculă (n)
FZ:	Avans pe dinte (mm/dinte)
FU:	Avans per rotaţie (mm/rot)
F=	Rezultat pentru viteza de avans (mm/min)

De asemenea, puteţi să calculaţi viteza de avans în blocul TOOL CALL şi să o transferaţi automat în blocurile şi ciclurile de poziţionare ulterioare. Pentru introducerea vitezei de avans în blocurile sau ciclurile de poziţionare, selectaţi tasta soft F AUTO. TNC utilizează apoi viteza de avans definită în blocul TOOL CALL. Dacă va trebui să modificaţi viteza de avans ulterior, trebuie să reglaţi valoarea vitezei de avans în blocul TOOL CALL.

Funcţii ale calculatorului de date de aşchiere:

Tastă soft	Funcţie
	Încărcaţi viteza broşei din formularul calculatorului de date de aşchiere într-un câmp de dialog deschis.
	Încărcaţi viteza de avans din formularul calculatorului de date de aşchiere într-un câmp de dialog deschis.
	Încărcaţi viteza de aşchiere din formularul calculatorului de date de aşchiere într-un câmp de dialog deschis.
	Încărcaţi avansul pe dinte din formularul calculatorului de date de aşchiere într-un câmp de dialog deschis.
	Încărcaţi avansul pe rotaţie din formularul calculatorului de date de aşchiere într-un câmp de dialog deschis.
	Încărcaţi raza sculei în formularul calculatorului de date de aşchiere
	Încărcaţi viteza broşei din câmpul de dialog deschis în formularul calculatorului de date de aşchiere
	Încărcaţi viteza de avans din câmpul de dialog deschis în formularul calculatorului de date de aşchiere

4.6 Calculator pentru datele de aşchiere

Tastă soft	Funcţie
PRELUAŢI AVANSUL	Încărcaţi avansul pe rotaţie din câmpul de dialog deschis în formularul calculatorului de date de aşchiere
PRELUAŢI AVANSUL	Încărcaţi avansul pe dinte din câmpul de dialog deschis în formularul calculatorului de date de aşchiere
LUARE VALOARE ACTUALĂ	Încărcaţi valoarea din câmpul de dialog deschis în formularul calculatorului de date de aşchiere
CALC. DE BUZUNAR	Comutaţi la calculatorul de buzunar
	Deplasaţi calculatorul de date de aşchiere în direcţia săgeţii
	Poziţionaţi calculatorul de date de aşchiere în centru
INCH	Utilizaţi valori în inch în calculatorul de date de aşchiere
END	Închideţi calculatorul de date de aşchiere

4.7 Programarea graficii

Generaţi/nu generaţi grafice în timpul programării

În timp ce scrieţi programul piesei, puteţi seta TNC să genereze un grafic 2-D trasat cu creionul al conturului programat.

- Comutaţi configuraţia ecranului la afişarea blocurilor de program în partea stângă şi a graficelor în partea dreaptă: Apăsaţi tasta configuraţiei ecranului şi tasta soft **GRAFICE + PROGRAM**

- Setaţi tasta soft **DESENARE AUTOMATĂ** la **PORNIT**. În timp ce introduceţi liniile de program, TNC generează fiecare contur de traseu programat în fereastra grafică din jumătatea dreaptă a ecranului

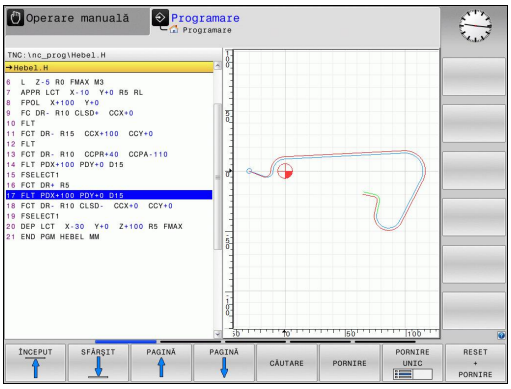

Dacă nu doriţi să generaţi grafice în timpul programării, setaţi tasta soft **DESENARE AUTOMATĂ** la **OPRIT.**

Dacă opţiunea **DESENARE AUTOMATĂ** este setată la **PORNIT**, în timpul generării graficului de linii 2-D sistemul de control nu va lua în considerare:

- Secţiunea de program se repetă
- Comenzii de salt
- Funcţiile M precum M2 sau M30
- Apelurile ciclurilor

Utilizaţi desenarea automată numai în timpul programării contururilor.

Generarea unui grafic pentru un program existent

- Utilizaţi tastele cu săgeţi pentru a selecta blocul până la care doriţi să generaţi grafica sau apăsaţi pe **GOTO** şi introduceţi numărul blocului dorit

- Pentru a genera grafice apăsaţi tasta soft **RESETARE + PORNIRE**

Funcţii suplimentare:

Tastă soft	Funcţie
	Generare grafic complet
	Generare grafic programare bloc cu bloc
	Generaţi un grafic complet sau completaţi-l după **RESETARE + PORNIRE**
	Oprire grafice de programare. Această tastă soft apare doar în timp ce TNC generează graficele de programare
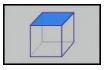	Selectare vizualizare plană
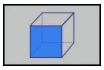	Selectare vizualizare frontală
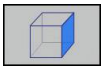	Selectare vizualizare laterală

Afişarea numărului de bloc PORNIT/OPRIT

- Schimbaţi rândul de taste soft

- Pentru afişarea numerelor blocurilor: Setaţi tasta soft **AFIŞARE NR. FRAZĂ OMISĂ** la **AFIŞARE**
- Ascunderea numerelor blocurilor: Setaţi tasta soft **AFIŞARE NR. FRAZĂ OMISĂ** la **OMITERE**

Ştergerea graficului

- Schimbaţi rândul de taste soft

- Ştergere grafic: Apăsaţi tasta soft **GOLIRE GRAFICE**

Afişarea liniilor grilei

- Schimbaţi rândul de taste soft

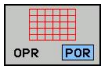

- Afişarea grilei: Apăsaţi tasta soft **AFIŞARE LINII GRILĂ**

Mărirea sau reducerea detaliilor

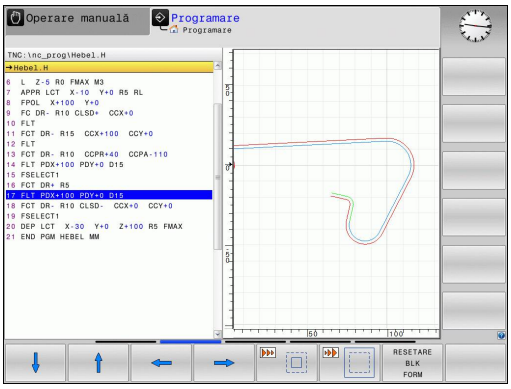

Puteţi selecta afişarea graficelor

- Schimbaţi rândul de taste soft (al doilea rând, consultaţi imaginea)

Sunt disponibile următoarele funcţii:

Tastă soft	Funcţie
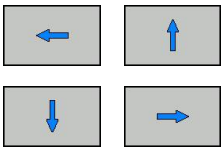	Apăsaţi tasta soft dorită pentru a deplasa cadrul suprapus
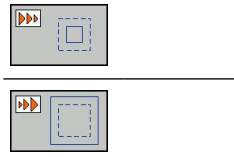	Apăsaţi tasta soft pentru a micşora detaliul
	Apăsaţi tasta soft pentru a mări detaliul

Tasta soft **RESET WORKPIECE BLANK** este utilizată pentru a restabili secţiunea originală.

Puteţi, de asemenea, să utilizaţi mouse-ul pentru a modifica afişarea graficelor. Sunt disponibile următoarele funcţii:

- Pentru a deplasa modelul afişat: Ţineţi apăsat butonul din mijloc al mouse-ului sau butonul roată şi deplasaţi mouse-ul. Dacă apăsaţi tasta Shift în acelaşi timp, puteţi deplasa modelul numai pe orizontală sau verticală.
- Pentru a apropia o anumită zonă: Marcaţi o zonă de zoom menţinând apăsat butonul din stânga al mouse-ului. După ce eliberaţi butonul stâng al mouse-ului, TNC apropie zona definită.
- Pentru a mări sau micşora rapid orice zonă: Acţionaţi rotiţa mouse-ului în faţă sau în spate.

4.8 Mesaje de eroare

Afişarea erorilor

TNC generează automat mesaje de eroare când detectează probleme precum:

- Intrare incorectă de date
- Erori logice în program
- Elemente de contur imposibil de prelucrat
- Utilizarea incorectă a palpatoarelor

Când apare o eroare, aceasta este afişată cu litere roşii în antet. Mesajele de eroare lungi şi cu mai multe linii sunt afişate sub formă abreviată. Informaţiile complete despre toate erorile în aşteptare sunt afişate în fereastra de erori.

Dacă survine o rară „eroare de verificare a procesorului", TNC deschide automat fereastra de erori. Nu puteţi anula o astfel de eroare. Opriţi sistemul şi reporniţi TNC.

Mesajul de eroare este afişat în antet până când este eliminat sau înlocuit cu o eroare mai importantă.

Un mesaj de eroare, care conţine numărul unui bloc de program, este determinat de o eroare apărută în blocul indicat sau în cel precedent.

Deschideţi fereastra de erori

ERR

- Apăsaţi tasta **ERR**. TNC deschide fereastra de erori şi afişează toate mesajele de eroare adunate.

Închiderea ferestrei de erori

END

- Apăsaţi tasta soft **END** sau

ERR

- Apăsaţi tasta **ERR**. TNC închide fereastra de erori.

Mesaje de eroare detaliate

TNC afişează cauzele posibile ale erorilor şi sugestii pentru rezolvarea problemei:

- Deschideţi fereastra de erori

INFORMATII SUPLIMENT.

- Informaţii privind cauza erorii şi acţiunile de remediere: Evidenţiaţi mesajul de eroare şi apăsaţi tasta soft **INFORMAŢII SUPLIMENT.**. TNC deschide o fereastră cu informaţii despre cauza erorii şi modalitate de rezolvare.
- Părăsiţi ecranul de informaţii: Apăsaţi din nou tasta soft **INFORMAŢII SUPLIMENT.**

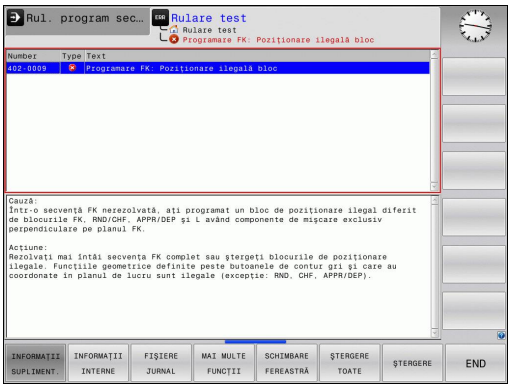

Tasta soft INFO INTERN

Tasta soft **INFO INTERN** oferă informaţii despre mesajul de eroare. Aceste informaţii sunt necesare doar dacă este nevoie de intervenţie.

- Deschideţi fereastra de erori.

INFORMATII INTERNE

- Informaţii detaliate despre mesajul de eroare: Poziţionaţi evidenţierea pe mesajul de eroare şi apăsaţi tasta soft **INFO INTERN**. TNC deschide o fereastra cu informaţiile interne despre eroare
- Pentru a părăsi fereastra Detalii, apăsaţi din nou tasta soft **INFO INTERN**.

Ştergerea erorilor

Ştergerea erorilor în afara ferestrei de erori

CE

- Ştergeţi erorile/mesajele din antet: Apăsaţi tasta CE

În unele moduri de operare (cum ar fi modul Editare), butonul CE nu poate fi folosit pentru a şterge eroarea, deoarece acest buton este rezervat pentru alte funcţii.

Ştergerea erorilor

- Deschideţi fereastra de erori

ŞTERGERE

- Ştergeţi erorile individual: Poziţionaţi cursorul luminos pe mesajul de eroare şi apăsaţi tasta soft **ŞTERGERE**.

ŞTERGERE TOATE

- Ştergeţi toate mesajele de eroare: Apăsaţi tasta soft **ŞTERGERE TOTALĂ**.

Dacă nu a fost eliminată cauza erorii, mesajul de eroare nu poate fi şters. În acest caz, mesajul de eroare rămâne în fereastră.

Jurnalul de erori

TNC stochează erorile şi evenimentele importante (de ex: pornirea sistemului) într-un jurnal de erori. Dimensiunea jurnalului de erori este limitată. Dacă jurnalul este plin, TNC va utiliza un al doilea fişier. Dacă şi acesta este plin, primul jurnal de erori este şters şi rescris şi aşa mai departe. Pentru a vizualiza istoricul de erori, comutaţi între **FIŞIER ACTUAL** şi **FIŞIER PRECEDENT**.

- Deschideţi fereastra de erori.

FIŞIERE JURNAL

- Apăsaţi tasta soft **FIŞIERE JURNAL**.

JURNAL ERORI

- Deschideţi fişierul jurnal de erori: Apăsaţi tasta soft **JURNAL DE ERORI**.

FIŞIER ANTERIOR

- Dacă aveţi nevoie de fişierul jurnal precedent: Apăsaţi tasta soft **FIŞIER PRECEDENT**.

FIŞIER CURENT

- Dacă aveţi nevoie de fişierul jurnal curent: Apăsaţi tasta soft **FIŞIER ACTUAL**.

Cea mai veche înregistrare este la începutul fişierului jurnal, iar cea mai recentă înregistrare se află la sfârşit.

Jurnalul apăsărilor de taste

TNC stochează apăsările de taste şi evenimentele importante (de ex. pornirea sistemului) într-un jurnal de apăsări de taste. Capacitatea jurnalului de apăsări de taste este limitată. Dacă jurnalul de apăsări de taste este plin, comanda comută la un al doilea jurnal de apăsări de taste. Dacă şi al doilea fişier se umple, primul jurnal de apăsări de taste este şters şi rescris etc. Pentru a vizualiza istoricul de apăsări de taste, comutaţi între **FIŞIER ACTUAL** şi **FIŞIER PRECEDENT**.

- Apăsaţi tasta soft **FIŞIERE JURNAL**

- Deschideţi fişierul jurnal al apăsărilor de taste: Apăsaţi tasta soft **JURNAL APĂS.TASTE**

- Dacă aveţi nevoie de fişierul jurnal precedent: Apăsaţi tasta soft **FIŞIER PRECEDENT**

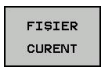

- Dacă aveţi nevoie de fişierul jurnal curent: Apăsaţi tasta soft **FIŞIER ACTUAL**

TNC salvează fiecare tastă apăsată în cursul operării într-un jurnal de apăsări de taste. Cea mai veche înregistrare este la începutul jurnalului de eroare şi cea mai recentă înregistrare se află la sfârşit.

Prezentare generală a tastelor şi a tastelor soft pentru vizualizarea jurnalelor

Tastă soft/ Taste	Funcţie
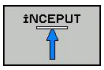	Deplasaţi-vă la începutul jurnalului de apăsări de taste
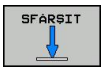	Deplasaţi-vă la sfârşitul jurnalului de apăsări de taste
	Jurnal curent al apăsărilor de taste
	Jurnal precedent al apăsărilor de taste
	Deplasare cu o linie în sus/jos
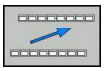	Revenire la meniul principal

Textele informative

După o operaţie greşită, precum apăsarea unei taste fără funcţie sau introducerea unei valori în afara domeniului valid, TNC afişează (cu verde) un text în antet, anunţându-vă ca operaţia nu a fost corectă. Acest mesaj este eliminat odată cu următoarea introducere corectă.

Salvarea fişierelor de service

Dacă este necesar, puteţi salva „Starea curentă a TNC” pentru a fi evaluată de un tehnician de service. Este salvat un grup de fişiere de service (jurnal de erori, de apăsări de taste, precum şi alte fişiere care conţin informaţii despre starea curentă a maşinii şi a prelucrării).

Dacă repetaţi funcţia „Salvare fişiere service" cu acelaşi nume de fişier, grupul salvat anterior al fişierelor de date de service va fi suprascris. Pentru a evita acest lucru, utilizaţi alt nume de fişier când repetaţi funcţia.

Salvarea fişierelor de service

- Deschideţi fereastra de erori.

FIŞIERE JURNAL

- Apăsaţi tasta soft **FIŞIERE JURNAL**.

SALVARE FIŞIERE SERVICE

- Apăsaţi tasta soft **SALVARE FIŞIERE SERVICE**: TNC deschide o fereastră contextuală în care puteţi introduce un nume pentru fişierul de service.

OK

- Salvaţi fişierele de service: Apăsaţi tasta soft **OK**.

Apelarea sistemului de asistenţă TNCguide

Puteţi apela sistemul de asistenţă al TNC prin intermediul tastelor soft. Sistemul de asistenţă afişează imediat aceeaşi explicaţie a erorii ca cea primită în urma apăsării tastei soft **ASISTENŢĂ**.

Dacă producătorul maşinii furnizează, de asemenea, un sistem de asistenţă, TNC afişează o tastă soft suplimentară **PRODUCĂTOR MAŞINĂ**, pentru a putea apela acest sistem separat de asistenţă. Acolo veţi găsi informaţii suplimentare, mai detaliate, referitoare la mesajul de eroare respectiv.

HEIDENHAIN TNCguide

- Apelaţi asistenţa pentru mesajele de eroare HEIDENHAIN

PRODUCĂTOR MAŞINĂ

- Apelaţi la linia de asistenţă pentru mesajele de eroare HEIDENHAIN, dacă este disponibilă

4.9 Sistemul de asistenţă TNCguide raportat la sistem

Utilizare

Înainte de a putea utiliza TNCguide, trebuie să descărcaţi fişierele de asistenţă de pe pagina principală HEIDENHAIN (consultaţi "Descărcarea fişierelor de asistenţă curente", Pagină 155).

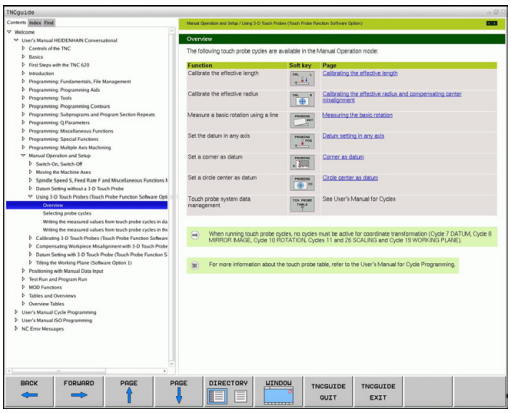

Sistemul de asistenţă depententă de context **TNCguide** cuprinde documentaţia pentru utilizator în format HTML. TNCguide poate fi apelat cu tasta **HELP**; TNC afişează direct informaţiile, parţial în funcţie de situaţia în care a fost apelată asistenţa (apelarea dependentă de context). Dacă editaţi un bloc NC şi apăsaţi tasta HELP, ajungeţi exact în acel loc din documentaţie în care este descrisă funcţia corespunzătoare.

TNC încearcă întotdeauna să pornească sistemul TNCguide în limba selectată ca limbă conversaţională pe TNC. Dacă fişierele cu această limbă nu sunt încă disponibile pe TNC, acesta deschide automat versiunea în limba engleză.

În TNCguide sunt disponibile următoarele documentaţii pentru utilizator:

- Manualul utilizatorului pentru programare în format conversaţional Klartext (**BHBKlartext.chm**)
- Manualul utilizatorului DIN/ISO (**BHBIso.chm**)
- Manualul utilizatorului pentru programarea ciclurilor (**BHBtchprobe.chm**)
- Lista cu toate mesajele de eroare (**errors.chm**)

În plus, este disponibil fişierul „carte” **main.chm**, care include conţinutul tuturor fişierelor CHM existente.

Ca opţiune, producătorul maşinii poate îngloba documentaţii specifice maşinii în **TNCguide**. Aceste documente apar ca o carte separată în fişierul **main.chm**.

Lucrul cu TNCguide

Apelarea TNCguide

Există mai multe modalităţi de a porni sistemul TNCguide:

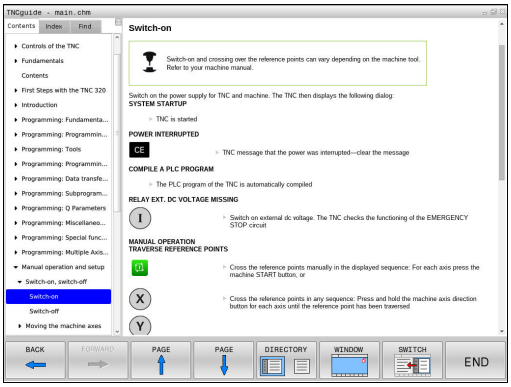

- Apăsaţi tasta **ASISTENŢĂ**, dacă TNC nu afişează deja un mesaj de eroare
- Faceţi clic pe simbolul asistenţă din partea din dreapta jos a ecranului, apoi faceţi clic pe tastele soft corespunzătoare
- Utilizaţi gestionarul de fişiere pentru a deschide un fişier asistenţă (fişier .chm). TNC poate deschide orice fişier .chm, chiar dacă acesta nu este salvat în memoria internă a TNC

Dacă există unul sau mai multe mesaje de eroare, TNC afişează asistenţa asociată mesajelor respective. Pentru a porni sistemul **TNCguide,** trebuie să confirmaţi în prealabil mesajele de eroare.

Când sistemul de asistenţă este apelat de pe staţia de programare, TNC porneşte browserul standard definit la nivel intern.

Pentru multe dintre tastele soft, există un apel contextual prin care puteţi merge direct la descrierea funcţiei tastei soft. Această opţiune presupune utilizarea mouse-ului. Procedaţi după cum urmează:

- Selectaţi rândul de taste soft ce conţine tasta soft dorită
- Faceţi clic cu mouse-ul pe simbolul asistenţă pe care TNC îl afişează deasupra rândului de taste soft: Cursorul mouse-ului se transformă într-un semn de întrebare
- Deplasaţi semnul de întrebare pe tasta soft pentru care doriţi o explicaţie şi faceţi clic: TNC deschide TNCguide Dacă nicio parte anume a sistemului de asistenţă nu este asignată tastei soft selectate, TNC deschide fişierul registru **main.chm,** în care puteţi utiliza funcţia de căutare sau pe cea de navigare pentru a găsi manual explicaţia dorită

Chiar dacă editaţi un bloc NC, asistenţa senzitivă la conţinut este disponibilă:

- Selectaţi orice bloc NC
- Selectaţi cuvântul dorit
- Apăsaţi tasta ASISTENŢĂ: TNC lansează sistemul de asistenţă şi afişează o descriere pentru funcţia activă (nu se aplică funcţiilor auxiliare sau ciclurilor care au fost integrate de către producătorul maşinii unelte)

Navigarea în TNCguide

Cel mai uşor este să utilizaţi mouse-ul pentru a naviga în TNCguide. În partea stângă a ecranului apare un cuprins. Dacă faceţi clic pe triunghiul îndreptat spre dreapta deschideţi secţiunile subordonate, iar dacă faceţi clic pe intrarea respectivă deschideţi paginile individuale. Este utilizat la fel ca Windows Explorer.

Poziţiile textelor legate (referinţe indirecte) sunt afişate subliniat şi colorate în albastru. Dacă faceţi clic pe legătură, deschideţi pagina asociată acesteia.

Puteţi de asemenea să operaţi TNCguide cu ajutorul tastelor şi a tastelor soft. Tabelul următor conţine o prezentare generală a funcţiilor tastelor respective.

Tastă soft	Funcţie
	■ Dacă cuprinsul din stânga este activ: Selectaţi elementul de mai sus sau de sub acesta ■ Dacă fereastra text din dreapta este activă: Mutaţi pagina în jos sau în sus dacă textul sau grafica nu sunt afişate complet
	■ Când cuprinsul din stânga este activ: Deschideţi cuprinsul ■ Dacă fereastra text din partea dreaptă este activă: Nicio funcţie
	■ Dacă cuprinsul din stânga este activ: Închideţi cuprinsul ■ Dacă fereastra text din partea dreaptă este activă: Nicio funcţie
ENT	■ Dacă cuprinsul din stânga este activ: Utilizaţi tasta cursor pentru a afişa pagina selectată ■ Dacă fereastra text din dreapta este activă: Dacă cursorul se află pe o legătură, salt la pagina legată
	■ Dacă cuprinsul din stânga este activ: Comutaţi fila între afişarea cuprinsului, afişarea indexului de subiecte şi funcţia căutare text integral şi comutarea în jumătatea din dreapta a ecranului ■ Dacă fereastra de text din dreapta este activă: Salt înapoi la fereastra din stânga
	■ Dacă cuprinsul din stânga este activ: Selectaţi elementul de mai sus sau de sub acesta ■ Dacă fereastra text din partea dreaptă este activă: Salt la legătura următoare
	Selectare ultima pagină afişată
	Derulaţi paginile înainte dacă aţi utilizat funcţia „selectare ultima pagină afişată"

Tastă soft	Funcţie
PAGINĂ ↑	Deplasare în sus cu o pagină
PAGINĂ ↓	Deplasare în jos cu o pagină
DIRECTOR	Afişare sau ascundere cuprins
FEREASTRĂ	Comutare între afişaj ecran întreg şi afişaj redus. Cu afişajul redus puteţi vizualiza o parte din restul ferestrei TNC
PĂRĂSIRE TNCGUIDE	Focalizarea este îndreptată spre interior, către aplicaţia TNC, astfel încât să puteţi opera dispozitivul de control când TNCguide este deschis. Dacă ecranul întreg este activ, TNC reduce automat dimensiunea ferestrei înainte de modificarea focalizării
IEŞIRE TNCGUIDE	Părăsirea TNCguide

Indexul de subiecte

Subiectele cele mai importante din manual sunt enumerate în indexul de subiecte (fila **Index**). Le puteţi selecta direct cu ajutorul mouse-ului sau din tastele cu săgeţi.

Partea stângă este activă.

- Selectaţi fila **Index**
- Activaţi câmpul de introducere **Cuvânt cheie**
- Introduceţi cuvântul pentru subiectul dorit şi TNC sincronizează indexul şi creează o listă în care puteţi găsi cu mai multă uşurinţă subiectul sau
- Utilizaţi tasta cu săgeată pentru a evidenţia cuvântul cheie dorit
- Utilizaţi tasta **ENT** pentru a apela informaţiile despre cuvântul cheie selectat

Căutarea textului integral

În fila **Căutare** puteţi căuta un cuvânt anume în întregul TNCguide.

Partea stângă este activă.

- Selectaţi fila **Căutare**
- Activaţi câmpul de introducere **Căutare**.
- Introduceţi cuvântul dorit şi confirmaţi cu tasta **ENT**: TNC afişează toate sursele ce conţin cuvântul
- Utilizaţi tasta săgeată pentru a evidenţia sursa dorită
- Apăsaţi tasta **ENT** pentru a vă deplasa la sursa selectată

Căutarea de text integral funcţionează numai pentru cuvinte individuale.

Dacă activaţi funcţia **Căutare numai în titluri** (cu mouse-ul sau prin selectare şi apoi apăsând tasta spaţiu), TNC caută numai în titluri şi ignoră corpul textului.

Descărcarea fişierelor de asistenţă curente

Veţi găsi fişierele de asistenţă pentru software-ul TNC pe pagina Web HEIDENHAIN **www.heidenhain.ro**, în:

- Documentaţie şi informaţii
- Documentaţie utilizator
- TNCguide
- Selectaţi limba dorită
- Sisteme de control TNC
- Seria, de ex., TNC 300
- Numărul software NC dorit, de ex.TNC 320 (77185x-01)
- Selectaţi versiunea de limbă dorită din tabelul **Asistenţă on-line TNCguide**
- Descărcaţi fişierul ZIP şi dezarhivaţi conţinutul acestuia
- Mutaţi fişierele CHM dezarhivate în TNC, în directorul **TNC:tncguideen** sau în subdirectorul cu limba corespunzătoare (consultaţi, de asemenea, următorul tabel)

Dacă doriţi să utilizaţi TNCremo pentru a transfera fişierele .chm în TNC, atunci, în elementul de meniu **Suplimentar** >**Configurare** >**Mod** >**Transfer în format binar** trebuie să introduceţi extensia **.CHM**.

Limbă	Director TNC
Germană	**TNC:tncguidede**
Engleză	**TNC:tncguideen**
Cehă	**TNC:tncguidecs**
Franceză	**TNC:tncguidefr**
Italiană	**TNC:tncguideit**
Spaniolă	**TNC:tncguidees**
Portugheză	**TNC:tncguidept**
Suedeză	**TNC:tncguidesv**
Daneză	**TNC:tncguideda**
Finlandeză	**TNC:tncguidefi**
Olandeză	**TNC:tncguidenl**
Polonă	**TNC:tncguidepl**
Maghiară	**TNC:tncguidehu**
Rusă	**TNC:tncguideru**
Chineză (simplificată)	**TNC:tncguidezh**
Chineză (tradiţională)	**TNC:tncguidezh-tw**
Slovenă	**TNC:tncguidesl**
Norvegiană	**TNC:tncguideno**
Slovacă	**TNC:tncguidesk**
Coreeană	**TNC:tncguidekr**
Turcă	**TNC:tncguidetr**
Română	**TNC:tncguidero**

5

Programare: Scule

5.1 Introducerea datelor referitoare la sculă

Viteză de avans F

Viteza de avans **F** este viteza cu care se mişcă centrul sculei. Vitezele de avans maxime pot varia pentru axele individuale şi sunt setate în parametrii maşinii.

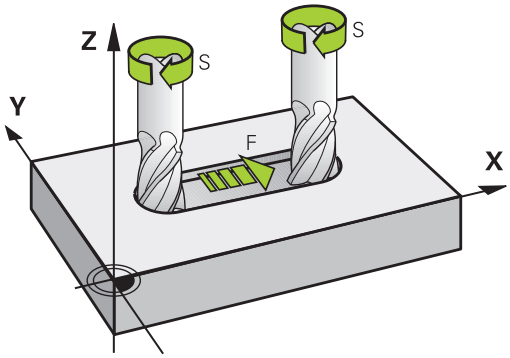

Intrare

Puteţi introduce viteza de avans în blocul **TOOL CALL** (apelare sculă) şi în toate blocurile de poziţionare (consultaţi "Crearea blocurilor de program cu tastele funcţionale pentru traseu", Pagină 196). În programele în milimetri, viteza de avans **F** este introdusă în mm/min, iar în programele în inch, din motive de rezoluţie, în 1/10 inch/min. Ca alternativă, folosind tastele soft corespunzătoare, puteţi defini, de asemenea, viteza de avans în mm pe rotaţie (mm/rot) **FU** sau în mm pe dinte (mm/dinte) **FZ**.

Avans transversal rapid

Dacă doriţi să programaţi o deplasare rapidă, introduceţi **F MAX.** Pentru a introduce **F MAX,** apăsaţi tasta **ENT** sau tasta soft **F MAX** la apariţia întrebării de dialog **VITEZĂ DE AVANS F = ?** pe ecranul sistemului de control.

Pentru a deplasa maşina cu avans transversal rapid, puteţi programa şi valoarea numerică corespunzătoare, de ex.**F30000**. Spre deosebire de **FMAX**, această deplasare rapidă rămâne valabilă nu numai în blocul respectiv, ci în toate blocurile, până la programarea unei noi viteze de avans.

Durata efectului

O viteză de avans introdusă ca valoare numerică rămâne valabilă până se ajunge la un bloc cu o viteză de avans diferită. **F MAX** funcţionează numai pentru blocul în care este programat. După executarea blocului cu **F MAX**, viteza de avans va reveni la ultima valoare numerică introdusă.

Modificarea în timpul rulării programului

Puteţi regla viteza de avans în timpul rulării programului folosind potenţiometrul F pentru viteza de avans.

Viteza S a broşei

Viteza S a broşei este introdusă în rotaţii pe minut (rpm) într-un bloc **TOOL CALL** (apelare sculă). Puteţi, de asemenea, defini viteza de aşchiere Vc în metri pe minut (m/min).

Modificarea programată

În programul piesei, puteţi modifica viteza broşei într-un bloc **TOOL CALL**, introducând numai noua viteză a broşei:

TOOL CALL

- Programarea apelării unei scule: Apăsaţi tasta **TOOL CALL**
- Ignoraţi întrebarea de dialog pentru **Număr sculă ?** cu tasta **NO ENT**
- Ignoraţi întrebarea de dialog pentru **Axa de lucru a broşei X/Y/Z ?** cu tasta **NO ENT**
- Introduceţi noua viteză a broşei pentru întrebarea de dialog **Viteză broşă S= ?,** şi confirmaţi cu **END** sau treceţi la introducerea vitezei de tăiere, cu ajutorul tastei soft **VC**.

Modificarea în timpul rulării programului

Puteţi regla viteza broşei în timpul rulării programului folosind potenţiometrul S pentru viteza broşei.

5.2 Datele sculei

Cerinţele pentru compensarea sculei

În mod normal, coordonatele contururilor de traseu sunt programate conform dimensiunilor din desenul piesei de prelucrat. Pentru a permite TNC să calculeze traseul centrului sculei – respectiv compensarea sculei – trebuie, de asemenea, să introduceţi lungimea şi raza fiecărei scule utilizate.

Datele sculei pot fi introduse fie direct în programul piesei, cu **TOOL DEF**, fie separat, într-un tabel de scule. Într-un tabel de scule puteţi introduce date suplimentare pentru o anumită sculă. În momentul executării programului piesei, TNC va ţine cont de toate datele introduse pentru sculă.

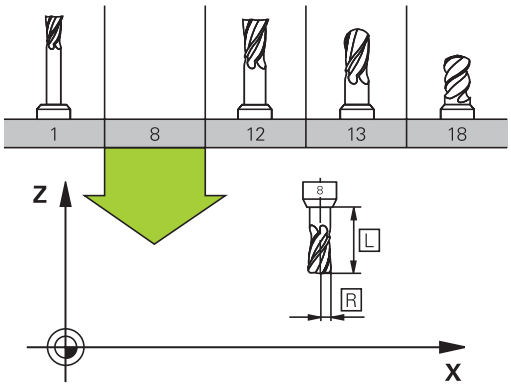

Numărul sculei, numele sculei

Fiecare sculă este identificată printr-un număr între 0 şi 32767. Dacă lucraţi cu tabele de scule, puteţi introduce şi un nume pentru fiecare sculă. Numele sculelor pot avea până la 32 de caractere.

Caractere speciale admise: # $ % & , - . 0 1 2 3 4 5 6 7 8 9 @ A B C D E F G H I J K L M N O P Q R S T U V W X Y Z _

Caractere nepermise: <spaţiu> “ ‘ ( ) * + : ; < = > ? [/] ^ ` a b c d e f g h l j k l m n o p q r s t u v w x y z { | } ~

Numărul de sculă 0 este definit automat ca scula 0, cu lungimea L=0 şi raza R=0. În tabelele de scule, scula T0 trebuie de asemenea definită cu L=0 şi R=0.

Lungimea sculei L

Trebuie să introduceţi lungimea L a sculei de fiecare dată, ca valoare absolută bazată pe punctul de referinţă a sculei. Lungimea sculei este esenţială pentru ca TNC să poată efectua diversele funcţii ce includ prelucrare multiaxă.

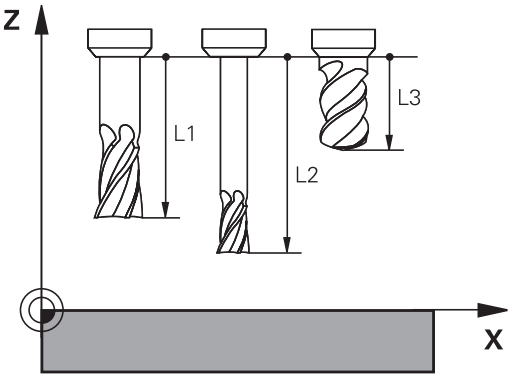

Raza sculei R

Puteţi introduce direct raza R a sculei.

Valori delta pentru lungimi şi raze

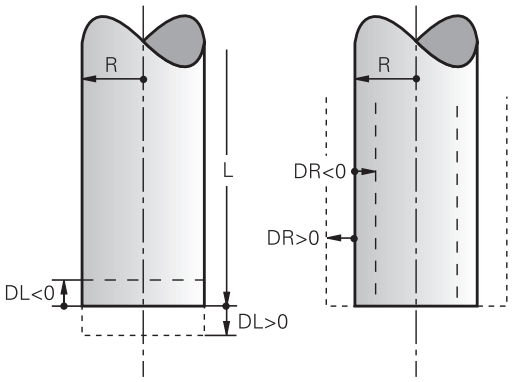

Valorile delta reprezintă decalări ale lungimii şi razei sculei.

O valoare delta pozitivă descrie supradimensionarea sculei (**DL**, **DR**, **DR2**>0). Dacă programaţi datele de prelucrare cu o anumită toleranţă, introduceţi valoarea supradimensionării în blocul **TOOL CALL** din programul piesei.

O valoare delta negativă descrie subdimensionarea sculei (**DL**, **DR**, **DR2**<0). Subdimensionarea este introdusă în tabelul sculei pentru uzură.

Valorile delta sunt introduse de obicei ca valori numerice. Într-un bloc **TOOL CALL** puteţi, de asemenea, aloca valorile parametrilor Q.

Interval de intrare: Puteţi introduce o valoare delta de până la ± 99,999 mm.

Valorile delta din tabelul de scule influenţează reprezentarea grafică a simulării de verificare.

Valorile delta din blocul **TOOL CALL** influenţează afişarea poziţiei, în funcţie de parametrul **progToolCallDL** al maşinii.

Introducerea datelor sculei în program

Constructorul maşinii-unealtă determină domeniul de aplicare al funcţiei **TOOL DEF**. Consultaţi manualul maşinii.

Numărul, lungimea şi raza unei anumite scule sunt definite în blocul **TOOL DEF** din programul piesei:

- Selectaţi definiţia sculei: Apăsaţi tasta **TOOL DEF**

TOOL DEF

- **Număr sculă**: Fiecare sculă este identificată în mod unic prin numărul sculei
- **Lungimea sculei**: Valoarea compensării pentru lungimea sculei
- **Raza sculei**: Valoarea compensării pentru raza sculei

În dialogul de programare, puteţi transfera direct în linia de intrare valorile pentru lungimea sculei şi pentru raza sculei, apăsând tasta soft a axei dorite.

Exemplu

```
4 TOOL DEF 5 L+10 R+5
```

Introducerea datelor sculei în tabel

Într-un tabel de scule puteţi defini şi stoca până la 32767 de scule împreună cu datele acestora. Consultaţi şi secţiunea privind funcţiile de editare, mai jos în acest capitol. Pentru a putea atribui diferite valori de compensare unei scule (numărul de indexare al sculei), inseraţi un rând şi măriţi numărul sculei cu un punct şi un număr de la 1 la 9 (de ex.**T 5.2**).

Trebuie să utilizaţi tabelele de scule dacă

- doriţi să utilizaţi scule indexate, precum burghie în trepte, cu mai mult de o valoare pentru compensarea lungimii
- maşina dvs. este echipată cu un schimbător automat al sculei
- doriţi să degroşaţi fin conturul cu ciclul 22, (consultaţi „Manualul utilizatorului pentru cicluri, DEGROŞAREA”)
- doriţi să lucraţi cu ciclurile 251 - 254 (consultaţi „Manualul utilizatorului pentru cicluri”, ciclurile 251 - 254)

Dacă veţi crea sau gestiona tabele suplimentare de scule, numele fişierului trebuie să înceapă cu o literă.

Puteţi selecta vizualizarea listă sau vizualizarea formular pentru tabele cu tasta „Configuraţia ecranului”.

La deschiderea tabelului de scule, puteţi modifica şi configuraţia acestuia

Tabelul de scule: Datele standard pentru scule

Abr.	Intrări	Dialog
T	Numărul prin care scula este apelată în program (de ex. 5, indexat: 5.2)	-
NAME	Numele prin care scula este apelată în program (nu mai mult de 32 caractere, toate majuscule, fără spaţii)	**Nume sculă?**
L	Valoarea de compensare pentru lungimea sculei L	**Lungime sculă?**
R	Valoarea compensării pentru raza sculei R	**Rază sculă?**
R2	Raza R2 a sculei pentru freze toroidale (numai pentru compensarea 3-D a razei sau pentru reprezentarea grafică a unei operaţii de prelucrare cu freze sferice)	**Rază sculă 2?**
DL	Valoarea delta pentru lungimea sculei L	**Supradimensionare lungime sculă?**
DR	Valoarea delta pentru raza sculei R	**Supradimensionare rază sculă?**
DR2	Valoarea delta pentru raza sculei R2	**Supradimensionare rază sculă 2?**
UNGHI	Unghiul maxim de pătrundere al sculei pentru aşchierea axială oscilantă în ciclurile 22 şi 208	**Unghi maxim de pătrundere?**
TL	Setarea blocării sculei (**TL**: pentru sculă blocată	**Sculă blocată? Da = ENT / Nu = NO ENT**
RT	Numărul unei scule de înlocuire, dacă este disponibil (**RT**: pentru înlocuire sculă (**R**eplacement **T**ool), a se vedea şi **TIME2**) Un câmp gol sau valoarea **0** indică faptul că nu a fost definită nicio sculă înlocuitoare.	**Sculă de înlocuire?**
TIME1	Durata maximă de viaţă a sculei, în minute. Această funcţie poate varia în funcţie de fiecare maşină unealtă. Manualul maşinii furnizează informaţii suplimentare	**Vârstă maximă sculă?**
TIME2	Vârsta maximă a sculei în minute în timpul **TOOL CALL**: Dacă vârsta sculei curente depăşeşte această valoare, TNC schimbă scula în timpul următorului bloc **TOOL CALL** (consultaţi şi **CUR_TIME**).	**Vârstă max. sculă pt. TOOL CALL?**
CUR_TIME	Durata de viaţă curentă a sculei în minute: TNC înregistrează automat durata de viaţă curentă a sculei (**CUR_TIME**: pentru durată **CUR**entă . Pentru sculele utilizate puteţi introduce o valoare de pornire	**Vârstă curentă sculă?**

Abr.	Intrări	Dialog
TIP	Tip sculă: Apăsaţi tasta ENT pentru a edita câmpul: tasta GOTO deschide o fereastră în care puteţi selecta tipul de sculă. Puteţi atribui tipuri de sculă pentru a specifica setările filtrului de afişare astfel încât doar tipul selectat să fie vizibil în tabel	**Tip sculă?**
DOC	Comentariu pentru sculă (până la 32 caractere)	**Comentariu sculă?**
PLC	Informaţiile referitoare la sculă, care vor fi transmise către PLC	**Stare PLC?**
LCUTS	Lungimea dintelui sculei pentru ciclul 22	**Lungime dinte în axa sculei?**
PTYP	Tipul sculei pentru evaluarea în tabelul de buzunare Funcţia este definită de producătorul maşinii unelte. Documentaţia maşinii unealtă furnizează informaţii suplimentare	**Tip sculă pt. tabel buzunare?**
NMAX	Limitează viteza broşei pentru scula respectivă. Valoarea programată, precum şi creşterea vitezei axului, sunt monitorizate (mesaj de eroare) cu ajutorul unui potenţiometru. Funcţie inactivă: Introduceţi -. **Interval de intrare**: 0 la +999999, dacă funcţia nu este activă: introduceţi -	**Viteză maximă arbore [rot/min]**
LIFTOFF	Defineşte dacă TNC trebuie să retragă scula în direcţia axei pozitive a sculei în cazul opririi NC, pentru a evita lăsarea de urme pe contur Dacă este definit **Y**, TNC va retrage scula din contur, cu condiţia ca această funcţie să fi fost activată în programul NC cu M148 consultaţi "Retragere automată a sculei de la contur la o oprire NC: M148", Pagină 370.	**Retragere permisă? Da=ENT/Nu=NOENT**
TP_NO	Referinţa la numărul palpatorului din tabelul de palpatoare	**Nr. palpator**
UNGHI T	Unghiul la vârf al sculei. Este utilizat de către ciclul Centrare (Ciclul 240) pentru a calcula adâncimea de centrare pornind de la diametrul introdus	**unghi la vârf**
PITCH	Pasul filetului sculei. Utilizat în ciclurile de filetare (ciclul 206, ciclul 207 şi ciclul 209). O valoare pozitivă indică filetul pe dreapta.	**Pasul filetului sculei?**
LAST_USE	Data şi ora la care scula a fost introdusă ultima dată prin **TOOL CALL**	**Data/ora ultimului apel de sculă**

Tabel de scule: Date despre sculă necesare pentru măsurarea automată a sculei

Pentru o descriere a ciclurilor pentru măsurarea automată a sculelor, consultaţi Manualul utilizatorului pentru programarea ciclurilor.

Abr.	Înregistrări	Dialog
AŞCHIERE	Număr de dinţi (maximum 99 de dinţi)	**Număr dinţi?**
LTOL	Deviaţia admisă de la lungimea L a sculei pentru detecţia uzurii. Dacă valoarea introdusă este depăşită, TNC blochează scula (stare **L**). Interval de intrare: de la 0 la 0,9999 mm	**Toleranţă uzură: lungime?**
RTOL	Deviaţia admisă de la raza R a sculei pentru detecţia uzurii. Dacă valoarea introdusă este depăşită, TNC blochează scula (stare **L**). Interval de introducere: de la 0 până la 0,9999 mm	**Toleranţă uzură: rază?**
R2TOL	Deviaţia admisă de la raza R2 a sculei pentru detecţia uzurii. Dacă valoarea introdusă este depăşită, TNC blochează scula (stare **L**). Interval de introducere: de la 0 până la 0,9999 mm	**Toleranţă de uzură: Raza 2?**
DIRECT	Direcţie de tăiere a sculei pentru măsurarea sculei în timpul rotaţiei	**Direcţie de aşchiere? M4=ENT/M3=NOENT**
R-OFFS	Măsurarea razei sculei: Decalaj sculă între centrul tijei şi centrul sculei. Setare prestabilită: Nici o valoare introdusă (decalaj = raza sculei)	**Decalaj sculă: rază?**
L-OFFS	Măsurarea lungimii sculei: Decalaj sculă în plus faţă de **offsetToolAxis** între suprafaţa superioară a tijei şi suprafaţa inferioară a sculei. Implicit: 0	**Decalaj sculă: lungime?**
LBREAK	Abaterea admisă de la lungimea **L** a sculei pentru detecţia avariilor. Dacă valoarea introdusă este depăşită, TNC blochează scula (stare **L**). Interval de intrare: de la 0 la 3,2767 mm	**Toleranţă uzură: lungime?**
RBREAK	Deviaţia admisă a razei R a sculei pentru detecţia avariilor. Dacă valoarea introdusă este depăşită, TNC blochează scula (stare **L**). Interval de introducere: de la 0 până la 0,9999 mm	**Toleranţă uzură: rază?**

Editarea tabelului de scule

Tabelul de scule activ în timpul execuţiei programului piesei este desemnat drept TOOL.T şi trebuie salvat în directorul **TNC:\table**.

Alte tabele de scule, utilizate pentru arhivare sau pentru rulările testelor, primesc nume diferite de fişiere, cu extensia .T. Implicit, pentru modurile **Rulare test** şi **Programare**, TNC utilizează, de asemenea, tabelul de scule TOOL.T. În modul de operare **Rulare test**, apăsaţi tasta soft **TABEL SCULE** pentru a-l edita.

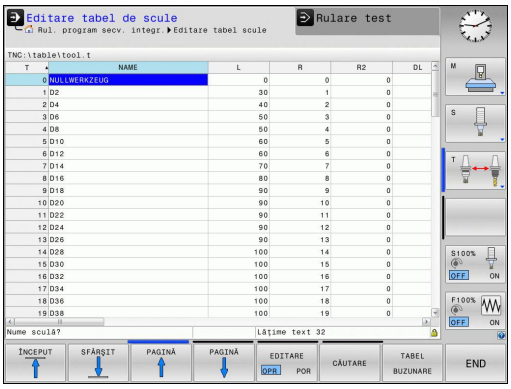

Pentru a deschide tabelul de scule TOOL.T:

- Selectaţi orice mod de operare al maşinii

- Selectaţi tabelul de scule: Apăsaţi tasta soft **TABEL SCULE**

- Setaţi tasta soft **EDITARE** la **PORNIT**

Afişarea doar a anumitor tipuri de scule (setare de filtrare)

- Apăsaţi tasta soft **FILTRU TABEL** (al 4-lea rând de taste soft)
- Selectaţi tipul de sculă apăsând tasta soft: TNC va fişa acum doar tipul de scule selectate
- Anulaţi filtrul: Apăsaţi tasta soft **AFIŞARE TOATE**

Producătorul maşinii-unelte adaptează caracteristicile funcţiei de filtrare conform cerinţelor maşinii dvs. Respectaţi instrucţiunile din manualul maşinii!

Ascunderea sau sortarea coloanelor din tabelul de scule

Puteţi adapta configuraţia tabelului de scule la necesităţile dvs. Coloanele care nu trebuie afişate pot fi ascunse:

- Apăsaţi tasta soft **SORTARE/ASCUNDERE COLOANE** (al patrulea rând de taste soft)
- Selectaţi numele coloanei corespunzătoare cu tasta cu săgeţi
- Apăsaţi tasta soft **ASCUNDERE COLOANĂ** pentru a elimina această coloană din configuraţia tabelului

De asemenea, puteţi modifica secvenţa de coloane din tabel:

- De asemenea, puteţi modifica secvenţa de coloane din tabel cu dialogul **Deplasare la**. Intrarea evidenţiată în **Coloane afişate** este mutată în faţa acestei coloane

Puteţi utiliza un mouse conectat sau tastatura TNC pentru navigarea în formular. Navigarea utilizând tastatura TNC:

- Apăsaţi pe tastele de navigare pentru a accesa câmpurile de introducere. Utilizaţi tastele cu săgeţi pentru a naviga în interiorul unui câmp de introducere. Pentru deschiderea meniurilor derulante, apăsaţi tasta **GOTO**.

Cu funcţia **Fixare număr de coloane**, puteţi defini numărul de coloane (0 - 3) fixate în marginea din stânga a ecranului. Aceste coloane sunt, de asemenea, afişate dacă navigaţi în tabel spre dreapta.

Deschiderea oricărui alt tabel de scule

- Selectaţi modul de operare **Programare**

PGM MGT

- Apelaţi gestionarul de fişiere
- Selectaţi un fişier sau introduceţi un nume nou de fişier. Finalizaţi introducerea cu tasta **ENT** sau cu tasta soft **SELECTARE**

După ce deschideţi tabelul de scule, puteţi edita datele sculelor deplasând cursorul la poziţia dorită din tabel cu tastele săgeţi sau cu tastele soft. Puteţi suprascrie valorile stocate sau puteţi introduce valori noi pentru orice poziţie. Funcţiile suplimentare sunt ilustrate în tabelul de mai jos.

Tastă soft	Editarea funcţiilor pentru tabelele de scule
ÎNCEPUT	Selectaţi începutul tabelului
SFÂRŞIT	Selectaţi sfârşitul tabelului
PAGINĂ	Selectaţi pagina anterioară din tabel
PAGINĂ	Selectaţi pagina următoare din tabel
CĂUTARE	Căutaţi textul sau numărul

Tastă soft	Editarea funcţiilor pentru tabelele de scule
ÎNCEPUT LINIE	Deplasare la începutul liniei
SFÂRŞIT LINIE	Deplasare la sfârşitul liniei
COPIERE CÂMP	Copiere câmp evidenţiat
LIPIRE CÂMP	Inserare câmp copiat
ADĂUGARE N LINII	Adăugare număr introdus de linii (scule), la sfârşitul tabelului
INSERARE LINIE	Adăugarea unui rând cu numărul sculei pentru introducere
ŞTERGERE LINIE	Ştergeţi linia curentă (scula)
SORTARE	Sortaţi sculele în funcţie de conţinutul unei coloane
FREZĂ	Afişaţi toate frezele din tabelul de scule
FREZĂ BURGH.FIL./ FILET	Afişaţi toate taroadele/frezele de filetare din tabelul de scule
PALPA-TOR	Afişaţi toate palpatoarele din tabelul de scule

Ieşirea din oricare alt tabel de scule

- Apelaţi gestionarul de fişiere şi selectaţi un fişier de alt tip, de exemplu un program al piesei

Importul tabelelor de scule

Producătorul maşinii poate adapta funcţia **IMPORT TABLE**. Respectaţi instrucţiunile din manualul maşinii!

Dacă exportaţi un tabel de scule dintr-un iTNC 530 şi îl importaţi într-un TNC 320, trebuie să adaptaţi formatul şi conţinutul acestuia înainte de a putea utiliza tabelul de scule. În TNC 320 puteţi adapta tabelul de scule în mod confortabil cu funcţia **IMPORT TABLE**. TNC converteşte conţinutul tabelului de scule importat într-un format valid pentru TNC 320 şi salvează modificările în fişierul selectat. Efectuaţi următoarea procedură:

- Salvaţi tabelul de scule al iTNC 530 în directorul **TNC:\table**
- Selectaţi modul de operare **Programare**.**Programare**
- Apelaţi gestionarul de fişiere: Apăsaţi tasta **PGM MGT**
- Deplasaţi cursorul luminos pe tabelul de scule pe care doriţi să-l importaţi
- Apăsaţi tasta soft **FUNCŢII ADIŢIONALE**
- Schimbaţi rândul de taste soft
- Selectaţi tasta soft **IMPORT TABLE**: TNC vă cere să confirmaţi dacă doriţi să suprascrieţi tabelul de scule selectat
- Nu suprascrieţi fişierul: Apăsaţi tasta soft **ANULARE** sau
- Suprascrieţi fişierul: Apăsaţi tasta soft **OK**
- Deschideţi tabelul convertit şi verificaţi conţinutul acestuia

Următoarele caractere sunt permise în coloana **Nume** a tabelului de scule: # $ % & , - . 0 1 2 3 4 5 6 7 8 9 @ A B C D E F G H I J K L M N O P Q R S T U V W X Y Z _
La import, TNC transformă virgula din numele sculei într-un punct.

TNC suprascrie tabelul de scule selectat când rulaţi funcţia **IMPORT TABLE**. Pentru a evita pierderea datelor, asiguraţi-vă că efectuaţi o copie de rezervă a tabelului de scule original înainte să-l importaţi!

Procedura pentru copierea tabelelor de scule utilizând gestionarul de fişiere al TNC este descrisă în secţiunea referitoare la gestionarea fişierelor (consultaţi "Copiere tabel", Pagină 111).

Când sunt importate tabele de scule dintr-un iTNC 530, toate sculele existente sunt importate împreună cu tipul de sculă corespunzător acestora. Tipurile de scule neexistente sunt importate ca tip 0 (MILL). Verificaţi tabelul de scule după import.

Tabelul de buzunare pentru schimbătorul sculei

Producătorul maşinii-unelte adaptează caracteristicile tabelului de buzunare conform cerinţelor maşinii dvs. Respectaţi instrucţiunile din manualul maşinii!

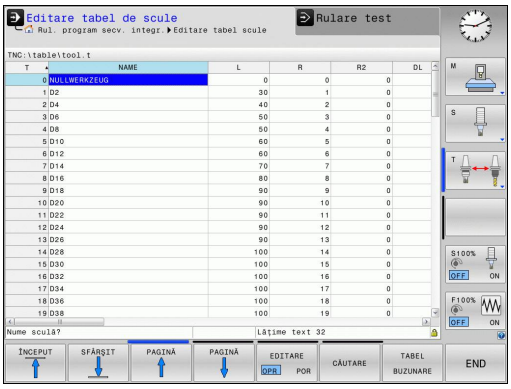

Pentru schimbarea automată a sculei aveţi nevoie de un tabel de buzunare. Gestionaţi asignarea schimbătorului de scule în tabelul de buzunare. Tabelul de buzunare se află în directorul **TNC:\TABLE**. Constructorul maşinii-unelte poate adapta numele, calea şi conţinutul tabelului de buzunare. De asemenea, puteţi selecta diferite configuraţii, utilizând tastele soft, din meniul **FILTRU TABEL**.

Editarea unui tabel cu buzunare într-un mod de operare Rulare program

- Pentru a selecta tabelul de scule, apăsaţi tasta soft **TABEL SCULE**.

- Selectaţi tabelul de buzunare: Apăsaţi tasta soft **TABEL BUZUNARE**

- Setaţi tasta soft **EDITARE** la **PORNIT.** S-ar putea ca pe maşina dvs. acest lucru să nu fie necesar sau nici măcar posibil. Consultaţi manualul maşinii.

Selectarea tabelului de buzunare în modul de operare Programare.

PGM MGT

- Apelaţi gestionarul de fişiere
- Afişaţi tipurile de fişiere: Apăsaţi tasta soft **AFIŞARE TOATE**
- Selectaţi un fişier sau introduceţi un nume nou de fişier. Finalizaţi introducerea cu tasta **ENT** sau cu tasta soft **SELECTARE**

Abr.	Înregistrări	Dialog
P	Numărul de buzunar al sculei din depozitul de scule	-
T	Număr sculă	**Număr sculă?**
RSV	Rezervarea buzunarului pentru depozitele cutie	**Rezervare buzunar: Da = ENT / Nu = NOENT**
ST	Sculă specială (**ST**); Dacă scula specială blochează buzunarele aflate în faţa şi în spatele celui efectiv, aceste buzunare suplimentare trebuie blocate în coloana L (stare L).	**Sculă specială?**
F	Scula este adusă întotdeauna în acelaşi buzunar din depozitul de scule	**Buzunar fix? Da = ENT / Nu = NO ENT**
L	Buzunar blocat (consultaţi şi coloana ST)	**Buzunar blocat Da = ENT / Nu = NO ENT**
DOC	Afişarea comentariului pentru sculă din TOOL.T	-
PLC	Informaţiile referitoare la acest buzunar pentru sculă, care vor fi transmise către PLC	**Stare PLC?**
P1 ... P5	Funcţia este definită de producătorul maşinii unelte. Documentaţia maşinii unealtă furnizează informaţii suplimentare	**Valoare?**
PTYP	Tip sculă. Funcţia este definită de producătorul maşinii unelte. Documentaţia maşinii unealtă furnizează informaţii suplimentare	**Tip sculă pentru tabel buzunare?**
LOCKED_ABOVE	Depozit cutie: Blocare buzunar de deasupra	**Blocare buzunar de deasupra?**
LOCKED_BELOW	Depozit cutie: Blocare buzunar de jos	**Blocare buzunar de jos?**
LOCKED_LEFT	Depozit cutie: Blocare buzunar din stânga	**Blocare buzunar din stânga?**
LOCKED_RIGHT	Depozit cutie: Blocare buzunar din dreapta	**Blocare buzunar din dreapta?**

Tastă soft	Funcţii de editare pentru tabele cu buzunare
ÎNCEPUT	Selectare început tabel
SFÂRŞIT	Selectare sfârşit tabel
PAGINĂ	Selectare pagină anterioară în tabel
PAGINĂ	Selectare pagină următoare în tabel
RESETARE TABEL BUZUNARE	Resetare tabel de buzunare
RESETARE COLOANĂ T	Resetare coloană număr sculă T
ÎNCEPUT LINIE	Deplasaţi-vă la începutul liniei
SFÂRŞIT LINIE	Deplasaţi-vă la sfârşitul liniei
SCHIMBARE SCULĂ SIMULATĂ	Simulaţi schimbarea unei scule
SELECTARE	Selectaţi o sculă din tabelul de scule: TNC afişează conţinutul tabelului de scule. Utilizaţi tastele cu săgeţi pentru a selecta o sculă, apăsaţi pe **OK** pentru a o transfera în tabelul de buzunare
EDITARE CÂMP CURENT	Editaţi câmpul curent
SORTARE	Sortaţi vizualizarea

Producătorul maşinii defineşte caracteristicile, proprietăţile şi denumirile diferitelor filtre de afişare. Respectaţi instrucţiunile din manualul maşinii!

Apelarea datelor sculei

Un bloc **TOOL CALL** din programul piesei este definit cu următoarele date:

- Selectaţi funcţia de apelare a sculei cu tasta **TOOL CALL**

TOOL CALL

- **Numărul sculei**: Introduceţi numărul sau numele sculei. Scula trebuie să fie deja definită într-un bloc **TOOL DEF** sau în tabelul de scule. Cu tasta soft **NUME SCULĂ** puteţi introduce un nume. Cu tasta soft **QS** puteţi introduce un parametru de tip şir. TNC introduce automat numele sculei între ghilimele. Mai întâi, trebuie să repartizaţi un nume de sculă unui parametru de tip şir. Numele se referă întotdeauna la o intrare din tabelul activ de scule TOOL.T. Dacă doriţi să apelaţi o sculă cu alte valori de compensare, introduceţi în plus indexul pe care l-aţi definit în tabelul de scule după punctul zecimal. Există o tastă soft **SELECTARE** pentru apelarea unei ferestre din care puteţi selecta o sculă definită în tabelul de scule TOOL.T, direct, fără a fi nevoie să introduceţi numărul sau numele
- **Axa de lucru a broşei X/Y/Z**: Introduceţi axa sculei
- **Viteza S a broşei**: Introduceţi viteza S a broşei în rotaţii pe minut (rpm). În locul acesteia, puteţi să definiţi viteza de aşchiere Vc în metri pe minut (m/min). Apăsaţi tasta soft **VC**
- **Viteza de avans F**: Introduceţi viteza de avans **F** în milimetri pe minut (mm/min). Ca alternativă, folosind tastele soft corespunzătoare, puteţi defini, de asemenea, viteza de avans în mm pe rotaţie (mm/rot) **FU** sau în mm pe dinte (mm/dinte) **FZ**. Viteza de avans se aplică până la programarea unei viteze de avans noi într-un bloc de poziţionare sau în blocul **TOOL CALL**
- **Supradimensionarea lungimii sculei DL**: Introduceţi valoarea delta pentru lungimea sculei
- **Supradimensionarea razei sculei DR**: Introduceţi valoarea delta pentru raza sculei
- **Supradimensionarea razei sculei DR2**: Introduceţi valoarea delta pentru raza 2 a sculei

Dacă deschideţi o fereastră contextuală pentru selectarea sculei, TNC marchează cu verde toate sculele disponibile în depozitul de scule.

De asemenea, puteţi căuta o sculă în fereastra contextuală. În acest scop, apăsaţi tasta **GOTO** sau tasta soft **CĂUTARE** şi introduceţi numărul sau numele sculei. Cu tasta soft **OK** puteţi încărca scula în caseta de dialog.

Exemplu: Apelare sculă

Apelaţi scula nr. 5 pe axa Z a sculei cu o viteză a broşei de 2500 rot/min şi o viteză de avans de 350 mm/min. Lungimea sculei şi raza 2 a sculei trebuie programate la valori supradimensionate cu 0,2 şi 0,05 mm, iar raza sculei – la o valoare subdimensionată cu 1 mm.

```
20 TOOL CALL 5.2 Z S2500 F350 DL+0.2 DR-1 DR2+0.05
```

Caracterul **D**, care precedă **L**, **R** şi **R2**, desemnează valorile delta.

Preselectarea sculelor

Preselectarea sculelor cu **TOOL DEF** poate varia în funcţie de maşina-unealtă utilizată. Consultaţi manualul maşinii.

Dacă lucraţi cu tabele de scule, utilizaţi **TOOL DEF** pentru a preselecta scula următoare. Este suficient să introduceţi numărul sculei sau un parametru Q analog sau să tastaţi numele sculei între ghilimele.

Schimbarea sculei

Schimbarea automată a sculei

Funcţia de schimbare a sculei poate varia în funcţie de maşina-unealtă individuală. Respectaţi instrucţiunile din manualul maşinii!

Dacă maşina dvs. deţine opţiunea de schimbare automată a sculei, rularea programului nu este întreruptă. Când TNC ajunge la un **TOOL CALL,** înlocuieşte scula inserată cu o alta din depozitul de scule.

Schimbarea automată a sculei în cazul expirării duratei de viaţă a sculei: M101

Funcţia **M101** poate varia în funcţie de maşina-unealtă individuală. Respectaţi instrucţiunile din manualul maşinii!

Când durata de viaţă specificată a sculei a expirat, TNC poate introduce automat o sculă de rezervă şi poate continua să prelucreze cu aceasta. Activaţi funcţia auxiliară **M101** pentru acest lucru. **M101** este resetat cu **M102.**

Introduceţi durata de viaţă respectivă a sculei după care va fi continuată prelucrarea cu o sculă de rezervă în coloana **TIME2** a tabelului de scule. În coloana **CUR_TIME**, TNC introduce durata de viaţă curentă a sculei. Dacă durata de viaţă curentă a sculei este mai mare decât valoarea introdusă în coloana **TIME2**, o sculă de rezervă va fi introdusă la următorul punct posibil în program, la mai puţin de un minut după expirarea duratei de viaţă a sculei. Modificarea este efectuată numai după ce blocul NC a fost finalizat.

TNC efectuează schimbarea automată a sculei la un punct adecvat din program. Schimbarea automată a sculei nu este efectuată:

- În timpul executării ciclurilor de prelucrare
- Atunci când compensarea razei (**RR**/**RL**) este activă
- Direct după o funcţie de apropiere **APPR**
- Direct înainte de o funcţie de îndepărtare **DEP**
- Imediat înainte şi după **CHF** şi **RND**
- În timpul executării de macrocomenzilor
- În timpul executării unei schimbări a sculei
- Imediat după un bloc **TOOL CALL**sau **TOOL DEF**
- În timpul executării ciclurilor SL

Atenţie: Pericol pentru piesa de prelucrat şi pentru sculă!

Dezactivaţi schimbarea automată a sculei cu **M102** dacă lucraţi cu scule speciale (de ex. o freză laterală), deoarece TNC începe întotdeauna prin a îndepărta scula de piesa de prelucrat pe direcţia axei sculei.

În funcţie de programul NC, durata de prelucrare poate creşte ca rezultat al verificării duratei de viaţă a sculei şi al calculul schimbării automate a sculei. Puteţi influenţa acest lucru cu elementul de introducere opţional **BT** (toleranţa blocului)

Dacă introduceţi funcţia **M101**, TNC continuă dialogul prin solicitarea **BT**. Aici definiţi numărul de blocuri NC (1 - 100) cu care poate fi întârziată schimbarea automată a sculei. Perioada de timp rezultată cu care este întârziată schimbarea sculei depinde de conţinutul blocurilor NC (de ex. viteza de avans sau calea). Dacă nu definiţi **BT**, TNC utilizează valoarea 1 sau, dacă este cazul, o valoare prestabilită, definită de producătorul maşinii.

Cu cât creşteţi valoarea **BT**, cu atât va scădea efectul unei durate de program extinse prin **M101**. Reţineţi că aceasta va întârzia schimbarea automată a sculei!

Pentru a calcula o valoare de ieşire adecvată pentru **BT**, utilizaţi formula **BT = 10 : Timpul de prelucrare mediu al unui bloc NC în secunde**. Rotunjiţi până la următorul întreg impar. Dacă rezultatul calculat este mai mare de 100, introduceţi valoarea maximă de 100.

Dacă doriţi să resetaţi durata de viaţă curentă a unei scule (de ex., după schimbarea inserţiilor indexabile), introduceţi valoarea 0 în coloana CUR_TIME.

Test de utilizare a sculei

Funcţia de testare a utilizării sculei trebuie activată de către producătorul maşinii. Respectaţi instrucţiunile din manualul maşinii!

Pentru a efectua un test de utilizare a sculei, trebuie generate fişierele de utilizare a sculei, consultaţi Pagină 528

Programul NC trebuie simulat complet în modul de operare **Rulare test** sau executat în modul de operare **Rulare program, Secvenţă completă sau Bloc unic**.

Aplicarea testului de utilizare sculă

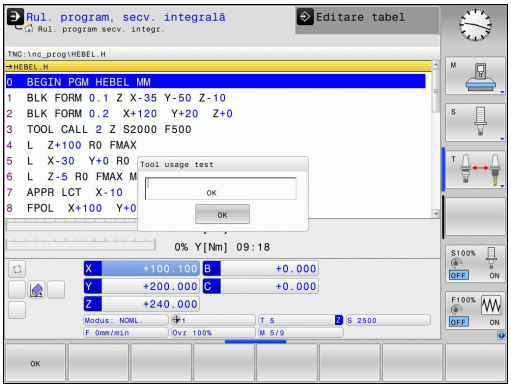

Înainte de pornirea unui program în modul de operare Rulare program, puteţi utiliza tastele soft **UTILIZARE SCULĂ** şi **TEST UTILIZARE SCULĂ** pentru a verifica dacă sculele utilizate în programul selectat sunt disponibile şi au o durată de funcţionare rămasă suficientă. TNC compară apoi valorile curente ale duratei de funcţionare din tabelul de scule cu valorile nominale din fişierul de utilizare a sculei.

După ce aţi apăsat tasta soft **TEST UTILIZARE SCULĂ**, TNC afişează rezultatul testului de utilizare a sculei într-o fereastră contextuală. Pentru a închide fereastra contextuală, apăsaţi tasta ENT.

TNC salvează duratele de utilizare ale sculelor într-un fişier separat, cu extensia **pgmname.H.T.DEP**. Acest fişier nu este vizibil decât dacă parametrul maşinii **CfgPgmMgt/dependentFiles** este setat pe **MANUAL**. Fişierul generat de utilizare a sculelor conţine următoarele informaţii:

Coloană	Semnificaţie
TOKEN	■ **SCULĂ**: Durată de utilizare a sculei pentru **TOOL CALL**. Intrările sunt trecute în ordine cronologică. ■ **TTOTAL**: Durata totală de utilizare a sculei ■ **STOTAL**: Apelarea unui subprogram; înregistrările sunt aranjate în ordine cronologică ■ **TIMETOTAL**: Durata totală de prelucrare pentru programul NC este introdusă în coloana **WTIME**. În coloana **PATH** TNC salvează numele căii pentru programele NC corespunzătoare. Coloana **TIME** afişează suma tuturor intrărilor **TIME** (timp de avans fără deplasări transversale rapide). TNC setează toate celelalte coloane la 0 ■ **TOOLFILE**: În coloana **PATH**, TNC salvează numele căii tabelului de scule cu care aţi efectuat rularea testului. Acest lucru permite TNC să detecteze, în timpul utilizării efective a sculei, dacă aţi efectuat rularea testului cu TOOL.T

Coloană	Semnificaţie
TNR	Număr sculă (**-1**: Nu a fost introdusă nicio sculă încă)
IDX	Index sculă
NAME	Nume sculă din tabelul de scule
TIME	Durata de utilizare a sculei, în secunde (timp de avans fără deplasări transversale rapide)
WTIME	Durata de utilizare a sculei, în secunde (timpul de utilizare totală între schimbările de scule)
RAD	**Raza R a sculei** + **Supradimensionarea DR a razei sculei** din tabelul de scule. (în mm)
BLOCK	Numărul blocului în care a fost programat blocul **TOOL CALL**
PATH	■ **TOKEN = TOOL**: Numele căii pentru programul principal sau subprogramul activ ■ **TOKEN = STOTAL**: Numele căii subprogramului
T	Numărul sculei cu indexul sculei
OVRMAX	Prioritatea vitezei de avans maxime care a avut loc în timpul prelucrării. În timpul rulării testului, TNC introduce valoarea 100 (%)
OVRMIN	Prioritatea vitezei de avans minime care a avut loc în timpul prelucrării. În timpul rulării testului, TNC introduce valoarea -1
NAMEPROG	■ 0: Numărul sculei este programat ■ 1: Numele sculei este programat

Există două modalităţi de a rula un test de utilizare a sculei pentru un fişier de masă mobilă:

- Evidenţierea din fişierul liber definibil se află pe o intrare de masă mobilă: TNC rulează testul de utilizare a sculei pentru întreaga masă mobilă
- Evidenţierea din fişierul liber definibil se află pe o intrare de masă mobilă: TNC rulează testul de utilizare a sculei pentru întreaga masă mobilă

Administrare sculelor (opţiunea 93)

Administrarea sculelor este o funcţie dependentă de maşină, care poate fi parţial sau complet dezactivată. Constructorul maşinii-unelte defineşte gama exactă de funcţii. Respectaţi instrucţiunile din manualul maşinii!

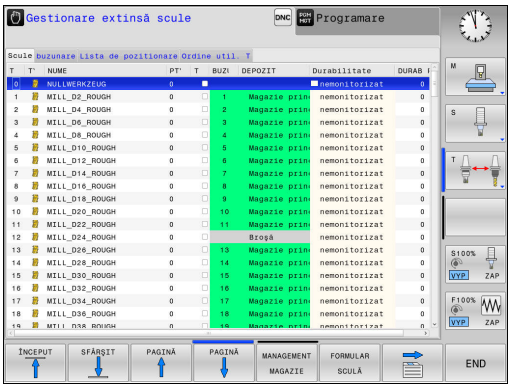

Cu administrarea sculelor, producătorul maşinii unelte poate oferi numeroase funcţii în ceea ce priveşte manipularea sculelor. Exemple:

- Reprezentare uşor de citit şi, dacă doriţi, adaptabilă a datelor sculelor în formulare completabile
- Orice descriere a datelor individuale ale sculelor în vizualizarea noului tabel
- Reprezentare combinată a datelor din tabelul de scule şi tabelul de buzunare
- Sortare rapidă a tuturor datelor sculelor cu mouse-ul
- Utilizarea uneltelor de asistenţă grafică, de ex. codificarea cromatică a sculelor sau a stării magaziilor
- Listă specifică programului cu toate sculele disponibile
- Secvenţă de utilizare specifică programelor pentru toate sculele
- Copierea şi lipirea tuturor datelor sculei care aparţin unei scule
- Reprezentare grafică a tipului de sculă în vizualizarea sub formă de tabel şi în vizualizarea detaliată pentru o mai bună vedere de ansamblu a tipurilor de scule disponibile

Tipuri de scule disponibile

Pictogramă	Tip sculă
	Nedefinit,****
	Freză, MILL
	Găurire, DRILL
	Burghiu de filet, TAP
	Găurire centru, CENT
	Sculă cu rotaţie, TURN
	Palpator, TCHP
	Alezare orificii, REAM
	Zencuire, CSINK
	Lamare pilotată (TSINK), TSINK
	Sculă de găurire,BOR
	Zencuitor invers,BCKBOR
	Freză de filetare,GF
	Freză combinată pentru filetare şi şanfrenare,GSF
	Freză pentru filetare cu o pastilă, EP
	Freză pentru filetare cu pastilă amovibilă, WSP
	Freză pentru găurire -filetare,BGF
	Freză pentru filetare circulară, ZBGF
	Freză degroşare (MILL_R), MILL_R
	Freză finisare (MILL_R), MILL_R
	Freză degroşare/finisare MILL_RF

Pictogramă	Tip sculă
	Finis. prof. (MILL_FD), MILL_FD
	Finis. later. (MILL_FS), MILL_FS
	Freză frontală, MILL_FACE

Apelarea gestionarului de fişiere

Apelul de gestionare a sculei poate diferi conform descrierii de mai jos. Respectaţi instrucţiunile din manualul maşinii!

- Selectaţi tabelul de scule: Apăsaţi tasta soft **TABEL SCULE**

- Parcurgeţi rândul de taste soft

- Selectaţi tasta soft **MANAGEMENT SCULĂ**: TNC trece în vizualizarea noului tabel (consultaţi ilustraţia din dreapta)

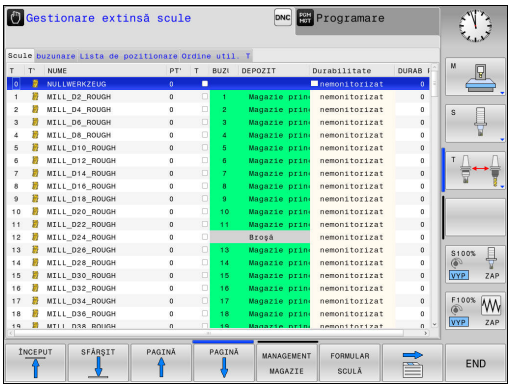

În noua vizualizare, TNC prezintă toate informaţiile despre scule în următoarele patru file:

- **Scule**: Informaţii specifice sculă
- **Buzunare**: Informaţii specifice buzunar
- **Listă de asamblare**: Lista tuturor sculelor din programul NC care sunt selectate în modul Rulare program (numai dacă aţi creat deja un fişier de utilizare a sculelor, consultaţi "Test de utilizare a sculei", Pagină 177)
- **Ordine utilizare T**: Lista afişată în ordine a tuturor sculelor inserate în programul selectat în modul Rulare program (numai dacă aţi creat deja un fişier de utilizare a sculelor, consultaţi "Test de utilizare a sculei", Pagină 177)

Puteţi edita datele sculelor numai în vizualizarea formular, pe care o puteţi activa prin apăsarea tastei soft **FORMULAR SCULĂ** sau a tastei **ENT** pentru scula evidenţiată curent.

Dacă utilizaţi gestionarea sculelor fără mouse, puteţi activa şi dezactiva funcţiile folosind caseta „–/+”.

În gestionarul de scule, utilizaţi tasta soft **GOTO** pentru a căuta numărul sculei sau al buzunarului.

Utilizarea gestionarului de scule

Administrarea sculelor poate fi operată cu ajutorul mouse-ului sau cu al tastelor şi al tastelor soft:

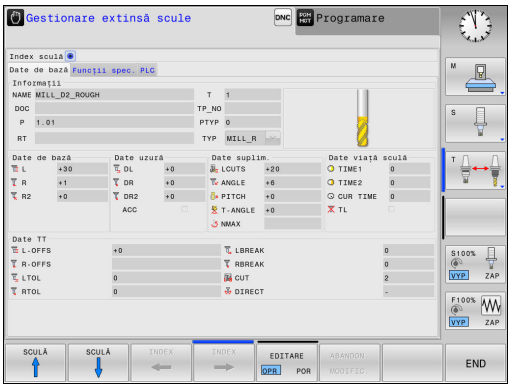

Tastă soft	Editarea funcţiilor pentru gestionarea sculelor
ÎNCEPUT	Selectaţi începutul tabelului
SFÂRŞIT	Selectaţi sfârşitul tabelului
PAGINĂ	Selectaţi pagina anterioară din tabel
PAGINĂ	Selectaţi pagina următoare din tabel
FORMULAR SCULĂ	Apelaţi vizualizarea formularului sculei marcate. Funcţie alternativă: Apăsaţi tasta **ENT**
	Treceţi la fila următoare: **Scule**, **Buzunare**, **Listă de scule**, **Ordine de utilizare T**
CĂUTARE	Funcţie de căutare (Căutare): Aici puteţi selecta coloana care va fi căutată şi termenul de căutare dintr-o listă sau prin introducerea sa.
IMPORT SCULĂ	Import scule
EXPORT SCULE	Export scule
ŞTERGEŢI SCULELE MARCATE	Ştergere scule marcate
ADĂUGARE N LINII	Adăugaţi mai multe rânduri la sfârşitul tabelului
ACTU-ALIZARE VEDERE	Actualizaţi vizualizarea tabelului
PROG SCULĂ AFIŞARE MASCARE	Afişaţi coloana scule programate (dacă fila **Buzunare** este activă)
RUBRICĂ SORTARE DEPLASARE	Definiţi piesa brută: ■ **SORTARE COLOANĂ** activă: Faceţi clic pe antetul coloanei pentru a sorta conţinutul coloanei ■ **MUTARE COLOANĂ** activă: Coloana poate fi mutată prin tragere şi plasare
RESETARE SETĂRI	Resetaţi setările modificate manual (coloanele mutate) la starea originală

Suplimentar, puteţi efectua următoarele funcţii cu ajutorul mouse-ului:

- Funcţie de sortare. Puteţi sorta datele în ordine crescătoare sau descrescătoare (în funcţie de setarea activă), făcând clic pe o coloană a antetului tabelului.
- Aranjaţi coloanele. Puteţi aranja coloanele în orice ordine doriţi, printr-un clic pe o coloană din capul de tabel şi apoi mutarea acesteia cu butonul mouse-ului apăsat. TNC nu salvează ordinea curentă a coloanelor atunci când ieşiţi din administrarea sculelor (în funcţie de setarea activă)
- Afişaţi diferite informaţii din vizualizarea cu formular. TNC afişează informaţii despre sculă atunci când lăsaţi cursorul mouse-ului pe un câmp de introducere activ pentru mai mult de o secundă şi când aţi setat tasta soft **PORNIRE/OPRIRE EDITARE** la **PORNIT**.

Dacă vizualizarea formularului este activă, aveţi la dispoziţie următoarele funcţii:

Tastă soft	Editarea funcţiilor în vizualizarea cu formular
SCULA ↑	Selectaţi datele despre sculă ale sculei anterioare
SCULA ↓	Selectaţi datele sculei de la scula următoare
INDEX ←	Selectaţi indexul sculei anterioare (activ doar dacă indexarea este activată)
INDEX →	Selectaţi indexul sculei următoare (activ doar dacă indexarea este activată)
ABANDON. MODIFIC.	Abandonaţi toate modificările efectuate de la ultima apelare a formularului (funcţia „Anulare")
INSERARE LINIE	Inseraţi o linie (index sculă) (al doilea rând de taste soft)
ŞTERGERE LINIE	Ştergeţi o linie (index sculă) (al 2-lea rând de taste soft)
COPIERE SET DATE	Copiaţi datele sculei selectate (al doilea rând de taste soft)
INSERARE SET DATE	Introduceţi datele copiate ale sculei în scula selectată (al doilea rând de taste soft)

Importul datelor sculelor

Utilizând această funcţie puteţi să importaţi datele sculei pe care le-aţi măsurat extern pe un dispozitiv de presetare, de exemplu. Fişierul de importat trebuie să aibă formatul CSV (Comma Separated Values - valori separate prin virgulă). Formatul de fişier **CSV** descrie structura unui fişier text pentru schimbul de date structurate simple. În consecinţă, fişierul de import trebuie să aibă următoarea structură:

- **Rândul 1**: În prima linie definiţi numele coloanelor în care vor fi plasate datele definite în liniile următoare. Numele coloanelor sunt separate între ele prin virgule.
- **Alte linii**: Toate celelalte linii conţin datele pe care doriţi să le importaţi în tabelul sculei. Ordinea datelor trebuie să corespundă cu ordinea numelor coloanelor din Linia 1. Datele sunt separate de virgule, cifrele zecimale trebuie definite cu punct zecimal.

Urmaţi paşii evidenţiaţi mai jos pentru import:

- Copiaţi tabelul sculei care va fi importat pe hard disk-ul TNC în directorul **TNC:\systems\tooltab**
- Porniţi administrarea extinsă a sculelor
- Selectaţi tasta soft **IMPORT SCULĂ** din Gestionarea sculelor: TNC afişează o fereastră contextuală cu fişierele CSV stocate în directorul **TNC:\systems\tooltab**
- Utilizaţi tastele săgeată sau mouse-ul pentru a selecta fişierul care va fi importat şi confirmaţi cu tasta **ENT**: TNC afişează conţinutul fişierului CSV într-o fereastră contextuală
- Porniţi procedura de import cu tasta soft **START**

- Fişierul CSV care va fi importat trebuie să fie salvat în directorul **TNC:\system\tooltab**.
- Dacă importaţi datele sculelor ale căror numere se află în tabelul de buzunare, TNC emite un mesaj de eroare. Apoi, puteţi decide dacă doriţi să ignoraţi această înregistrare de date sau să introduceţi o sculă nouă. TNC introduce o sculă nouă în prima linie goală a tabelului de scule.
- Asiguraţi-vă că denumirile coloanei sunt specificate corect, consultaţi "Introducerea datelor sculei în tabel", Pagină 162.
- Puteţi să importaţi orice date ale sculei, înregistrarea asociată a datelor nu trebuie să conţină toate coloanele (sau datele) tabelului de sculă.
- Numele coloanei pot fi în orice ordine, datele trebuie să fie definite în ordinea corespunzătoare.

Fişierul de import probă:

T,L,R,DL,DR	Linia 1 cu nume de coloană
4,125.995,7.995,0,0	Linie 2 cu datele sculei
9,25.06,12.01,0,0	Linie 3 cu datele sculei
28,196.981,35,0,0	Linie 4 cu datele sculei

Exportul datelor despre scule

Utilizând această funcţie, puteţi exporta datele sculei pentru a le citi în baza de date a sculei sistemului CAM, de exemplu. TNC stochează fişierul exportat în formatul CSV (Comma Separated Values - valori separate prin virgulă). Formatul de fişier **CSV** descrie structura unui fişier text pentru schimbul de date structurate simple. Fişierul de export are următoarea structură:

- **Linia 1**: În prima linie, TNC salvează numele coloanelor pentru toate datele relevante ale sculei care vor fi definite. Numele coloanelor sunt separate între ele prin virgule.
- **Alte linii**: Toate celelalte linii conţin datele sculelor pe care le-aţi exportat. Ordinea datelor trebuie să corespundă cu ordinea numelor coloanelor din Linia 1. Datele sunt separate de virgule, TNC afişează cifrele zecimale cu punct zecimal.

Urmaţi paşii evidenţiaţi mai jos pentru export:

- În administrarea sculei, utilizaţi tastele săgeată sau mouse-ul pentru a marca datele sculei pe care doriţi să le exportaţi
- Selectaţi tasta soft **EXPORT SCULĂ**, TNC afişează o fereastră contextuală: specificaţi numele pentru fişierul CSV, confirmaţi cu tasta **ENT**
- Apăsaţi tasta soft **START** pentru a începe procesul de export: TNC afişează starea procesului de export într-o fereastră contextuală
- Terminaţi procesul de export prin apăsarea tastei **END** sau a tastei soft

TNC memorează întotdeauna fişierul CSV exportat în directorul **TNC:\system\tooltab**.

Ştergerea datelor marcate ale sculelor

Puteţi să utilizaţi această funcţie pentru a şterge datele sculelor de care nu mai aveţi nevoie.

Urmaţi paşii evidenţiaţi mai jos pentru ştergere:

- În administrarea sculei, utilizaţi tastele săgeată sau mouse-ul pentru a marca datele sculei pe care doriţi să le ştergeţi
- Selectaţi tasta soft **ŞTERGERE SCULE MARCATE** şi TNC afişează o fereastră contextuală listând datele sculei care vor fi şterse
- Apăsaţi tasta soft **START** pentru a începe procesul de ştergere: TNC afişează starea procesului de ştergere într-o fereastră contextuală
- Terminaţi procesul de ştergere prin apăsarea tastei **END** sau a tastei soft

- TNC şterge toate datele tuturor sculelor selectate. Asiguraţi-vă că nu mai aveţi nevoie de datele sculei, deoarece nu este disponibilă nicio funcţie de Anulare.
- Nu puteţi şterge datele sculelor care mai sunt memorate în tabelul de buzunare. Mai întâi, scoateţi scula din depozit.

5.3 Compensarea sculei

Introducere

TNC reglează traseul broşei pe axa sculei cu valoarea de compensare pentru lungimea sculei. În planul de lucru, compensează raza sculei.

Dacă scrieţi programul piesă direct în TNC, compensarea razei sculei este aplicată numai în planul de lucru.

TNC ia în considerare valoarea de compensare în maximum cinci axe, inclusiv axele rotative.

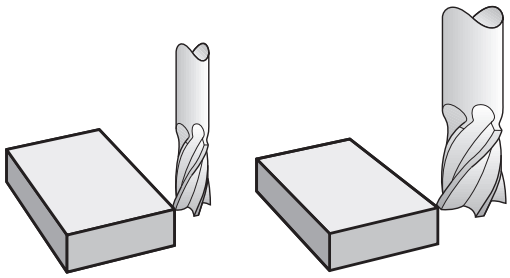

Compensarea lungimii sculei

Compensarea lungimii intră în vigoare automat la apelarea unei scule. Pentru a anula compensarea lungimii, apelaţi o sculă cu lungimea L=0 (de ex. **TOOL CALL 0**).

Pericol de coliziune!

Dacă anulaţi o compensare pozitivă a lungimii cu **TOOL CALL 0**, distanţa dintre sculă şi piesa de prelucrat va fi micşorată.

După **TOOL CALL**, traseul sculei pe axa sculei, aşa cum este introdus în programul piesei, este reglat pe baza diferenţei dintre lungimea sculei anterioare şi cea a sculei noi.

Pentru compensarea lungimii sculei, sistemul de control ia în considerare valorile delta, atât din blocul **TOOL CALL**, cât şi din tabelul de scule.

Valoare compensare = **L** + **BLOCUL DL** $_{\text{TOOL CALL}}$ + **DL** $_{\text{TAB}}$ cu

L: Lungimea sculei **L** din blocul **TOOL DEF** sau din tabelul de scule

Blocul **DL** $_{\text{TOOL CALL}}$: Supradimensionare pentru lungime **DL** în blocul **TOOL CALL**

DL $_{\text{TAB}}$: Supradimensionarea lungimii **DL** în tabelul de scule

Compensarea razei sculei

Blocul pentru programarea deplasării unei scule conţine:

- **RL** sau **RR** pentru compensarea razei
- **R0** dacă nu există nicio compensare de rază

Compensarea razei este aplicată imediat ce o sculă este apelată şi este deplasată în planul de lucru cu un bloc linie dreaptă cu**RL**sau **RR**.

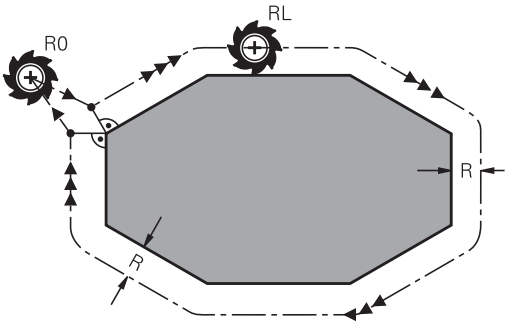

TNC anulează automat compensarea razei dacă:

- programaţi un bloc în linie dreaptă cu **R0**
- vă îndepărtaţi de contur cu funcţia **DEP**
- programaţi un **PGM CALL**
- Selectaţi un program nou cu **PGM MGT**

Pentru compensarea razei sculei, TNC ia în considerare valorile delta, atât din blocul **TOOL CALL**, cât şi din tabelul de scule:

Valoare compensare = **R** + **BLOCUL DR**$_{\text{TOOL CALL}}$ + **DR**$_{\text{TAB}}$ cu

R:	Raza sculei **R** din blocul **TOOL DEF** sau tabelul de scule
Blocul **DR** $_{\text{TOOL CALL}}$:	Supradimensionare pentru rază **DR** în blocul **TOOL CALL**
DR $_{\text{TAB}}$:	Supradimensionarea razei **DR** în tabelul de scule

Conturarea fără compensarea razei: R0

Centrul sculei se deplasează în planul de lucru de-a lungul traseului programat sau către coordonatele programate.

Aplicaţii: Găurire şi alezare, prepoziţionare

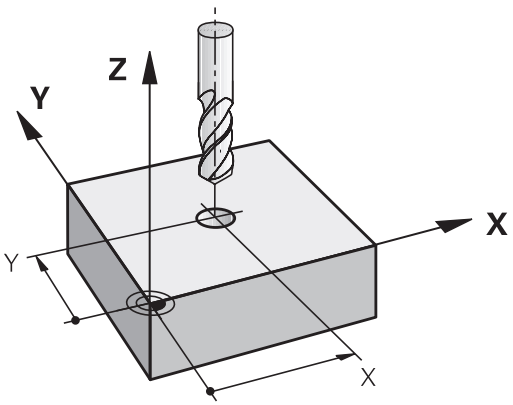

Conturarea cu compensarea razei: RR şi RL

RR: Scula se deplasează spre dreapta conturului programat

RL: Scula se deplasează spre stânga conturului programat

Centrul sculei se deplasează de-a lungul conturului, la o distanţă egală cu raza. „Dreapta" sau „stânga" trebuie înţelese ca fiind bazate pe direcţia de deplasare a sculei de-a lungul conturului piesei de prelucrat. Consultaţi ilustraţiile.

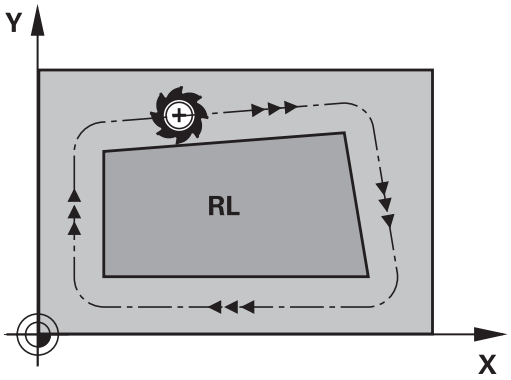

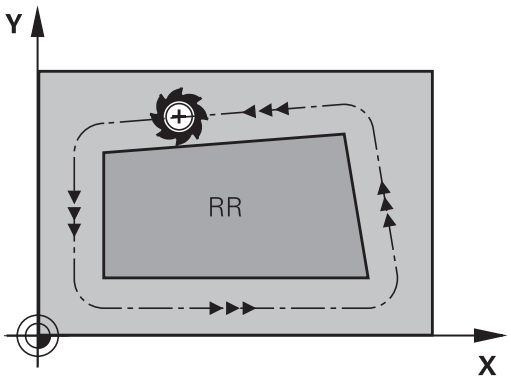

Între două blocuri de program cu compensări diferite ale razei **RR** şi **RL**, trebuie să programaţi cel puţin un bloc de deplasare în planul de lucru fără compensarea razei (mai precis, cu **R0**).

TNC nu aplică compensarea razei înainte de sfârşitul blocului în care este programată iniţial.

În primul bloc în care compensarea razei este activată cu **RR/RL** sau anulată cu **R0**, TNC poziţionează întotdeauna scula perpendicular pe poziţia de început sau de sfârşit programată. Poziţionaţi scula la o distanţă suficient de mare de primul sau ultimul punct al conturului, pentru a preveni deteriorarea conturului.

Introducerea compensării razei

Compensarea razei este introdusă într-un bloc **L**. Introduceţi coordonatele punctului ţintă şi confirmaţi introducerea cu **ENT**

COMPENSARE RAZĂ: RL/RR/FĂRĂ COMP.?

RL
- Selectaţi deplasarea sculei la stânga conturului programat: Apăsaţi tasta soft **RL** sau

RR
- Selectaţi deplasarea sculei la dreapta conturului: Apăsaţi tasta soft **RR** sau

ENT
- Selectaţi deplasarea sculei fără compensarea razei sau anulaţi compensarea razei: Apăsaţi tasta **ENT**

END
- Încheiaţi blocul: Apăsaţi tasta **END**

Compensarea razei: Prelucrarea colţurilor

- Colţuri exterioare:
  Dacă programaţi compensarea razei, TNC deplasează scula în jurul colţurilor exterioare, pe un arc de traversare. Dacă este cazul, TNC reduce viteza de avans la colţurile exterioare pentru a reduce solicitarea maşinii, de exemplu, în cazul schimbărilor mari de direcţie.
- Colţuri interioare:
  TNC calculează intersecţia traseelor centrelor sculelor pentru colţurile interioare, cu compensarea razei. Din acest punct, porneşte următorul element de contur. Aceasta previne deteriorarea piesei de prelucrat la colţurile interioare. Prin urmare, raza admisă a sculei este limitată de geometria conturului programat.

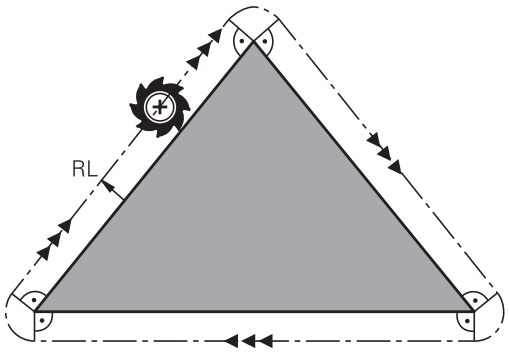

Pericol de coliziune!

Pentru a preveni avarierea conturului de către sculă, aveţi grijă să nu programaţi poziţia de început sau de sfârşit, pentru prelucrarea colţurilor interioare, la un colţ al conturului.

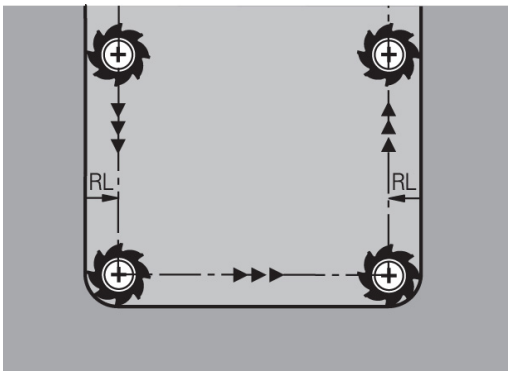

6

Programare: Programarea contururilor

6.1 Mişcările sculei

Funcţiile de conturare

Conturul unei piese de prelucrat este de obicei compus din mai multe elemente de contur, cum ar fi linii drepte şi arcuri circulare. Folosind funcţiile de conturare, puteţi programa deplasările sculei pentru **linii drepte** şi **arcuri de cerc**.

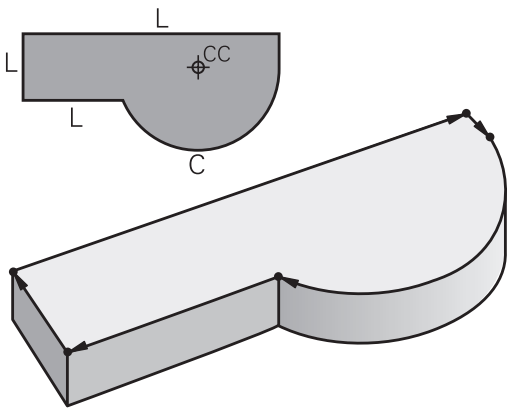

Programare contur liber FK

Dacă un desen de producţie nu este dimensionat pentru NC, iar dimensiunile date nu sunt suficiente pentru a crea un program de piesă, puteţi programa conturul piesei cu ajutorul programării cu contur liber FK. TNC calculează datele lipsă.

Cu programarea FK puteţi, de asemenea, să programaţi deplasările sculei pentru **linii drepte** şi **arcuri de cerc**.

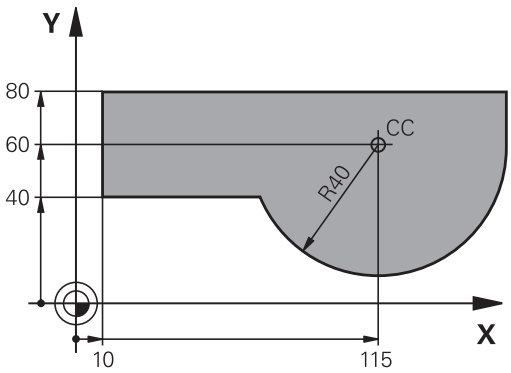

Funcţie auxiliară M

Cu funcţiile auxiliare TNC puteţi comanda

- rularea programului, de ex. o întrerupere a programului
- funcţiile maşinii, cum ar fi comutarea pornit/oprit a rotaţiei broşei şi a furnizării de agent de răcire
- comportamentul pe traseu al sculei

Subprogramele şi repetiţiile de secţiuni de program

Dacă o secvenţă de prelucrare apare de mai multe ori într-un program, puteţi economisi timp şi reduce riscul erorilor de programare dacă introduceţi o dată secvenţa iar apoi o definiţi ca subprogram sau repetiţie de secţiune de program. Dacă doriţi să executaţi o anumită secţiune de program numai în anumite condiţii, puteţi de asemenea să definiţi această secvenţă de prelucrare ca subprogram. Mai mult, un program piesă poate apela execuţia unui program separat.

Programare cu subprograme şi repetări de secţiuni de program: consultaţi "Programare: Repetări de subprograme şi secţiuni de program", Pagină 263.

Programarea cu parametri Q

În loc de a programa valori numerice într-un program de piesă, introduceţi indicatori denumiţi parametri Q. Asignaţi valorile pentru parametrii Q separat, cu funcţiile cu parametri Q. Puteţi utiliza parametri Q la programarea funcţiilor matematice care controlează execuţia programului sau descriu un contur.

Mai mult, programarea cu parametri vă permite să măsuraţi cu palpatorul 3D în timpul rulării programului.

Programarea cu parametri Q: consultaţi " Programare: Parametri Q", Pagină 281.

6.2 Noţiuni fundamentale despre funcţiile de conturare

Programarea deplasărilor sculei şi a prelucrării piesei de prelucrat

Puteţi crea un program de piesă prin programarea funcţiilor de traseu pentru elementele de contur individuale, secvenţial. Aceasta se realizează de regulă prin introducerea **coordonatelor punctelor finale ale elementelor de contur** indicate în desenul de producţie. TNC calculează traseul efectiv al sculei, pe baza acestor coordonate şi a datelor despre sculă şi a compensaţiei razei.

TNC deplasează simultan toate axele programate într-un singur bloc.

Deplasarea paralelă cu axa maşinii

Blocul de program conţine numai o coordonată. TNC deplasează aşadar scula paralel cu axa programată.

În funcţie de scula individuală a maşinii, programul piesei este executat prin deplasarea fie a sculei, fie a mesei maşinii pe care este fixată piesa de prelucrat. Totuşi, programaţi contururile de traseu ca şi cum scula s-ar deplasa, iar piesa de prelucrat ar rămâne nemişcată.

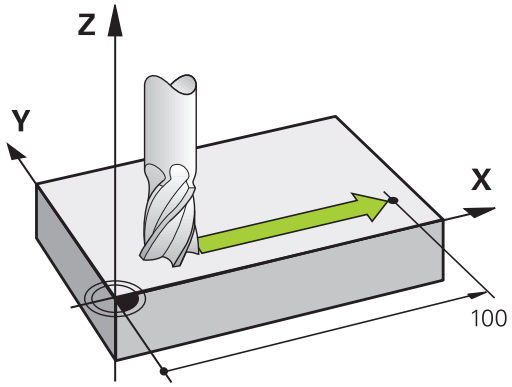

Exemplu:

```
50 L X+100
```

50	Număr bloc
L	Funcţia de conturare „Linie dreaptă
X+100	Coordonata punctului final

Scula reţine coordonatele X şi Y şi se deplasează la poziţia X=100. Consultaţi ilustraţia.

Deplasarea în planurile principale

Blocul de program conţine două coordonate. TNC deplasează aşadar scula în planul programat.

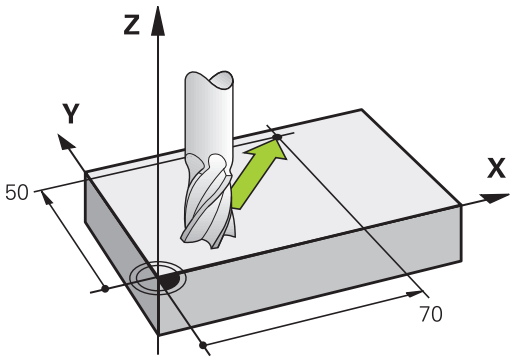

Exemplu

```
L X+70 Y+50
```

Scula reţine coordonata Z şi se deplasează pe planul XY la poziţia X=70, Y=50 (consultaţi ilustraţia.)

Deplasarea tridimensională

Blocul de program conţine trei coordonate. TNC deplasează aşadar scula în spaţiu, la poziţia programată.

Exemplu

```
L X+80 Y+0 Z-10
```

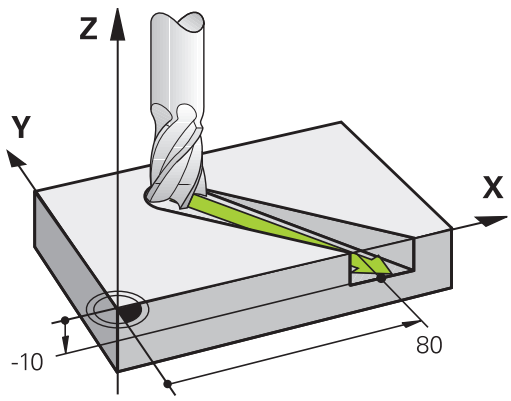

Cercuri şi arce de cerc

TNC deplasează două axe simultan, pe un traseu circular raportat la piesa de prelucrat. Puteţi defini o deplasare circulară introducând centrul cercului **CC**.

Când programaţi un cerc, dispozitivul de control îl asignează unuia dintre cele trei planuri principale. Acest plan este definit automat când setaţi axa broşei în timpul unui bloc **TOOL CALL**:

Axa broşei	Plan principal
Z	**XY**, de asemenea UV, XV, UY
Y	**ZX**, de asemenea WU, ZU, WX
X	**YZ**, de asemenea VW, YW, VZ

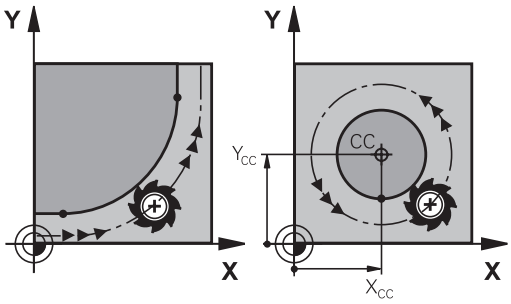

Puteţi programa cercuri care nu sunt paralele cu un planul principal utilizând funcţia de înclinare a planului de lucru (consultaţi Manualul utilizatorului pentru cicluri, ciclul 19, PLANUL DE LUCRU) sau parametrii Q (consultaţi "Principiu şi prezentare generală a funcţiilor", Pagină 282).

Direcţia de rotaţie DR pentru deplasările circulare

Când un traseu circular nu conţine o trecere tangenţială la un alt element de contur, introduceţi direcţia de rotaţie după cum urmează:

Direcţia de rotaţie în sens orar: **DR-**

Sens de rotaţie antiorar: **DR+**

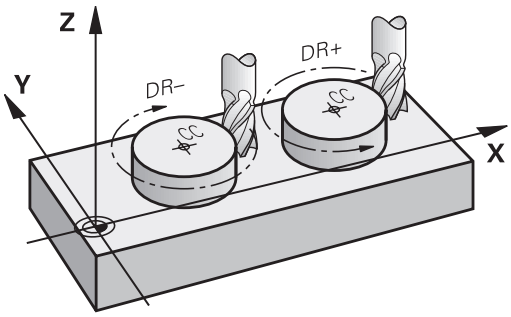

Compensarea razei

Compensarea razei trebuie să se afle în blocul în care vă deplasaţi către primul element de contur. Nu puteţi activa compensarea razei în blocul unui cerc. Aceasta trebuie activată în prealabil, în blocul unei linii drepte (consultaţi "Contururi de traseu - Coordonate carteziene", Pagină 208) sau un bloc de apropiere (bloc APPR, consultaţi " Apropierea şi depărtarea de un contur", Pagină 198).

Prepoziţionare

Pericol de coliziune!

Înainte de începerea unui program de prelucrare, prepoziţionaţi scula în aşa fel încât deteriorarea sculei şi a piesei să fie exclusă.

Crearea blocurilor de program cu tastele funcţionale pentru traseu

Tastele funcţionale pentru traseu gri iniţiază dialogul în limbaj uzual. TNC vă solicită succesiv toate informaţiile necesare şi introduce blocul de program în programul piesei.

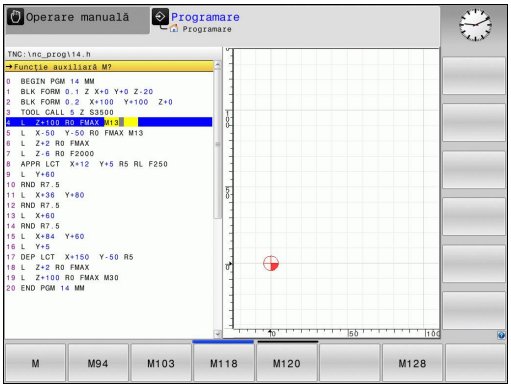

Exemplu - programarea unei linii drepte

- Iniţiaţi dialogul de programare, de ex. pentru o linie dreaptă

COORDONATE?

X

- Introduceţi coordonatele punctului final al liniei drepte, de ex. -20 pe axa X

COORDONATE?

Y

- Introduceţi coordonatele punctului final al liniei drepte, de ex. 30 pe axa Y, şi confirmaţi cu tasta ENT

Compensare rază: RL/RR/fără comp.?

R0

- Selectaţi compensarea razei (aici apăsaţi tasta soft **R0**: scula se deplasează fără compensare)

Viteză avans F=? / F MAX = ENT

ENT

- Introduceţi **100** (viteza de avans, de ex. 100 mm/min) şi confirmaţi cu tasta **ENT**. Pentru programare în inch, introduceţi 100 pentru o viteză de avans de 10 inchi pe minut. Sau

F MAX

- Deplasare la avans transversal rapid: apăsaţi tasta soft FMAX sau

F AUTO

- Deplasare transversală cu viteza de avans definită în blocul **TOOL CALL**: Apăsaţi tasta soft **F AUTO**

FUNCŢIE AUXILIARĂ M?

END

- Introduceţi **3** (o funcţie suplimentară, de ex., M3) şi închideţi dialogul cu END

Programul piesei conţine acum următoarea linie:

```
L X-20 Y+30 R0 FMAX M3
```

6.3 Apropierea şi depărtarea de un contur

Punct de pornire şi punct final

Scula se apropie de primul punct al conturului din punctul de pornire. Punctul de pornire trebuie să fie:

- Programat fără compensarea razei
- Abordabil fără pericol de coliziune
- Aproape de primul punct de contur

Imaginea din dreapta:
Dacă stabiliţi punctul de pornire în zona de culoare gri închis, conturul va fi deteriorat atunci când primul element al conturului este atins.

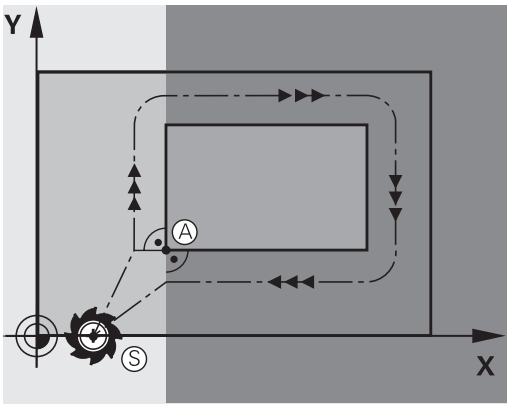

Primul punct pe contur

Trebuie să programaţi o compensare de rază pentru deplasările sculei la primul punct al conturului.

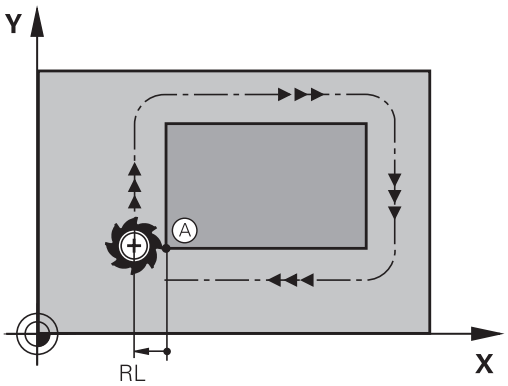

Apropiere de punctul de pornire pe axa broşei

Când este atins punctul de pornire, scula trebuie deplasată la adâncimea de prelucrare pe axa broşei. Dacă există pericol de coliziune, atingeţi punctul de pornire pe axa broşei separat.

Blocuri NC

```
30 L Z-10 R0 FMAX
31 L X+20 Y+30 RL F350
```

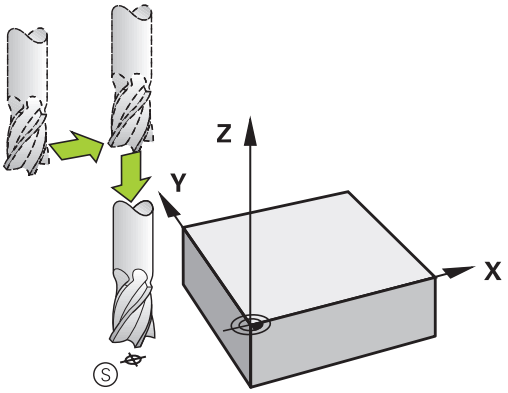

Punctul final

Punctul final ar trebui selectat în aşa fel încât să fie:

- Abordabil fără pericol de coliziune
- În apropierea ultimului punct de contur
- Pentru a evita deteriorarea conturului, punctul optim final ar trebui să fie între traseele extinse ale sculei pentru prelucrarea ultimului element de contur

Imaginea din dreapta:
Dacă stabiliţi punctul final în zona de culoare gri închis, conturul va fi deteriorat atunci când punctul final conturului este atins.

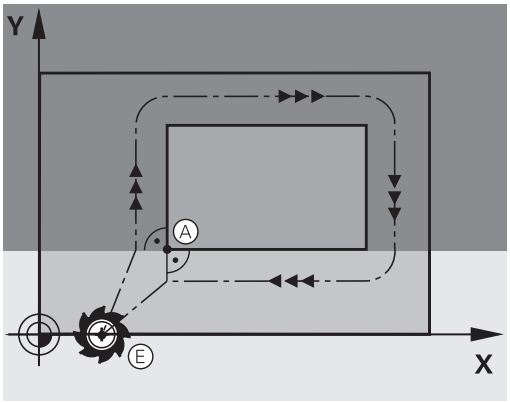

Depărtarea de punctul final de pe axa broşei:
Programaţi separat depărtarea de la punctul final de pe axa broşei. Consultaţi figura din centru dreapta.

Blocuri NC

```
50 L X+60 Y+70 R0 F700
51 L Z+250 R0 FMAX
```

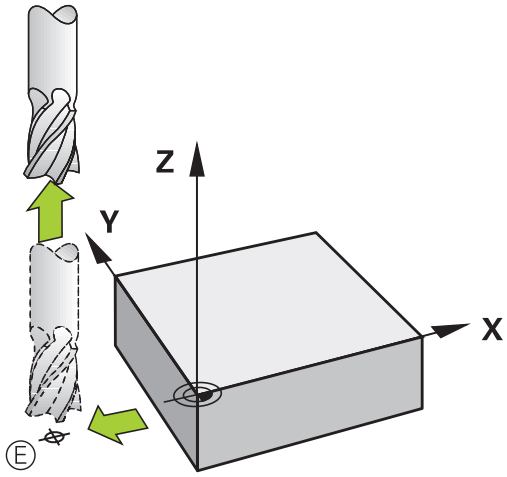

Punct de pornire şi punct final uzuale

Nu programaţi nicio compensare de rază dacă punctul de pornire şi cel final sunt unul şi acelaşi.

Pentru a evita stricarea conturului, punctul optim de pornire ar trebui să fie între căile extinse ale sculei pentru prelucrarea primului şi ultimului element de contur.

Imaginea din dreapta:
Dacă stabiliţi punctul final în zona de culoare gri închis, conturul va fi deteriorat atunci când conturul este atins sau părăsit.

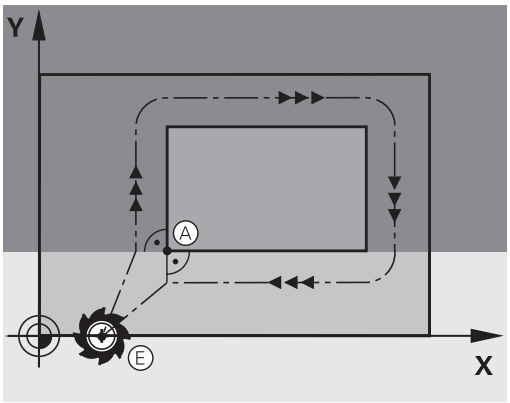

Prezentare generală: Tipuri de trasee pentru apropiere şi îndepărtare de contur

Funcţiile pentru apropierea de contur **APPR** şi îndepărtarea de contur **DEP** sunt activate cu tasta **APPR/DEP**. Puteţi selecta funcţia de traseu dorită cu tasta soft corespunzătoare:

Apropiere	Îndepărtare	Funcţie
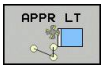	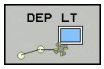	Linie dreaptă cu conexiune tangenţială
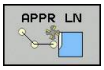	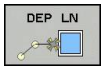	Linie dreaptă perpendiculară pe un punct de contur
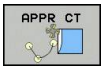	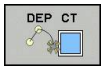	Arc de cerc cu conexiune tangenţială
		Arc de cerc cu conexiune tangenţială la contur. Apropierea şi îndepărtarea de un punct auxiliar din afara conturului, pe o linie de conexiune tangenţială

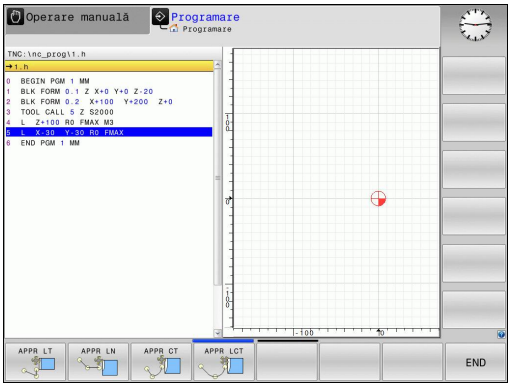

Poziţii importante de apropiere şi îndepărtare

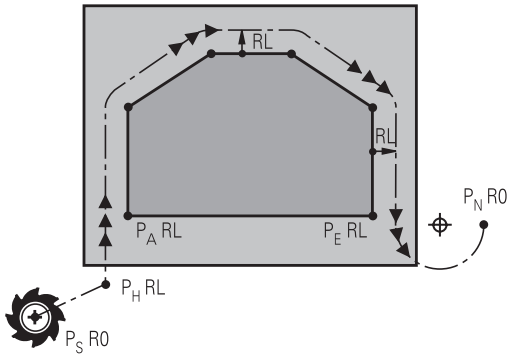

- Punct de pornire P_S
  Programaţi această poziţie în bloc, înaintea blocului APPR. P_S se află în afara conturului, iar apropierea de acesta are loc fără compensarea razei (R0).
- Punct auxiliar P_H
  Unele trasee de apropiere şi îndepărtare trec printr-un punct auxiliar P_H pe care TNC îl calculează pe baza intrărilor dvs. în blocul APPR sau DEP. TNC deplasează de la poziţia curentă la punctul auxiliar P_H cu viteza de avans cel mai recent programată. Dacă aţi programat **FMAX** (poziţionare cu avans transversal rapid) în ultimul bloc de poziţionare înaintea funcţiei de apropiere, TNC se apropie de asemenea de punctul auxiliar P_H cu avans transversal rapid.
- Primul punct de contur P_A şi ultimul punct de contur P_E
  Programaţi primul punct de contur P_A din blocul APPR. Ultimul punct de contur P_E poate fi programat cu orice funcţie de traseu. Dacă blocul APPR conţine şi o coordonată a axei Z, TNC va deplasa mai întâi scula la P_H pe planul de lucru, iar apoi o va deplasa la adâncimea introdusă în axa sculei.
- Punct final P_N
  Poziţia P_N se află în afara conturului şi rezultă în urma introducerii efectuate de dvs. în blocul DEP. Dacă blocul DEP conţine de asemenea o coordonată a axei Z, TNC va deplasa mai întâi scula la P_N pe planul de lucru, iar apoi o va deplasa la adâncimea introdusă în axa sculei.

Prescurtare	Semnificaţie
APPR	Apropiere
DEP	Îndepărtare
L	Linie
C	Cerc
T	Tangenţial (conectare fină)
N	Normal (perpendicular)

TNC nu verifică dacă respectivul contur programat va fi deteriorat la deplasarea din poziţia efectivă la punctul auxiliar P_H. Utilizaţi graficele test pentru a verifica.

Cu funcţiile APPR LT, APPR LN şi APPR CT, TNC deplasează scula din poziţia efectivă la punctul auxiliar P_H cu viteza de avans/avansul transversal cel mai recent programat. Cu funcţia APPR LCT, TNC deplasează la punctul auxiliar P_H cu viteza de avans programată în blocul APPR. Dacă nu este programată nicio viteză de avans înainte de blocul de apropiere, TNC generează un mesaj de eroare.

Coordonate polare

Puteţi de asemenea să programaţi punctele de contur pentru următoarele funcţii de apropiere/îndepărtare prin coordonate polare:

- APPR LT devine APPR PLT
- APPR LN devine APPR PLN
- APPR CT devine APPR PCT
- APPR LCT devine APPR PLCT
- DEP LCT devine DEP PLCT

Selectaţi cu o tastă soft o funcţie de apropiere sau îndepărtare, apoi apăsaţi tasta portocalie P.

Compensarea razei

Compensarea razei sculei este programată împreună cu primul punct de contur P_A în blocul APPR. Blocurile DEP renunţă automat la compensarea razei sculei.

Dacă programaţi **APPR LN** sau **APPR CT** cu **R0**, sistemul de control opreşte prelucrarea/simularea cu un mesaj de eroare.

Această metodă de funcţionare diferă de cea a sistemului de control iTNC 530!

Apropierea în linie dreaptă cu conexiune tangenţială: APPR LT

Scula se deplasează în linie dreaptă de la punctul de pornire P_S la un punct auxiliar P_H. Apoi se deplasează la primul punct de contur P_A într-o linie dreaptă care se racordează tangenţial la contur. Punctul auxiliar P_H este separat de primul punct de contur P_A prin distanţa **LEN**.

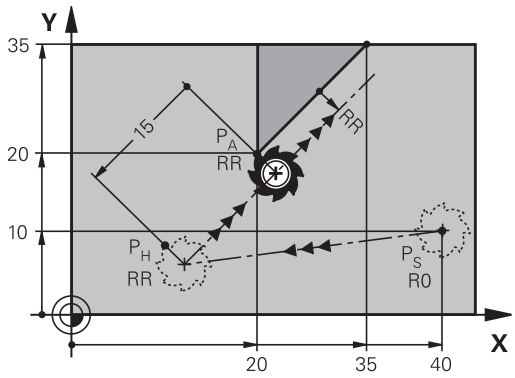

- Utilizaţi orice funcţie de traseu pentru a vă apropia de punctul de pornire P_S.
- Iniţiaţi dialogul cu tasta **APPR/DEP** şi tasta soft **APPR LT**:

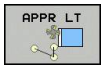

- Coordonatele primului punct de contur P_A
- **LEN**: Distanţa de la punctul auxiliar P_H la primul punct de contur P_A
- Compensarea razei **RR/RL** pentru prelucrare

Exemplu de blocuri NC

7 L X+40 Y+10 R0 FMAX M3	P_S fără compensarea razei
8 APPR LT X+20 Y+20 Z-10 LEN15 RR F100	P_A cu comp. razei RR, distanţa dintre P_H şi P_A: LEN=15
9 L X+35 Y+35	Punct final al primului element de contur
10 L ...	Următorul element de contur

Apropierea în linie dreaptă perpendicular pe primul punct de contur: APPR LN

- Utilizaţi orice funcţie de traseu pentru a vă apropia de punctul de pornire P_S.
- Iniţiaţi dialogul cu tasta **APPR/DEP** şi tasta soft **APPR LN**:

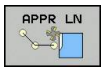

- Coordonatele primului punct de contur P_A
- Lungime: Distanţa la punctul auxiliar P_H. Introduceţi întotdeauna o valoare pozitivă pentru **LEN**!
- Compensarea razei **RR/RL** pentru prelucrare

Exemplu de blocuri NC

7 L X+40 Y+10 R0 FMAX M3	Apropierea de P_S fără compensarea razei
8 APPR LN X+10 Y+20 Z-10 LEN15 RR F100	P_A cu comp. razei RR
9 L X+20 Y+35	Punct final al primului element de contur
10 L ...	Următorul element de contur

Apropierea pe un traseu circular cu conexiune tangenţială: APPR CT

Scula se deplasează în linie dreaptă de la punctul de pornire P_S la un punct auxiliar P_H. Apoi se deplasează de la PH la primul punct de contur PA urmând un arc de cerc care este tangent la primul element de contur.

Arcul de la P_H la P_A este determinat de raza R şi unghiul la centru **CCA**. Direcţia de rotaţie a arcului circular este derivată automat din traseul sculei pentru primul element de contur.

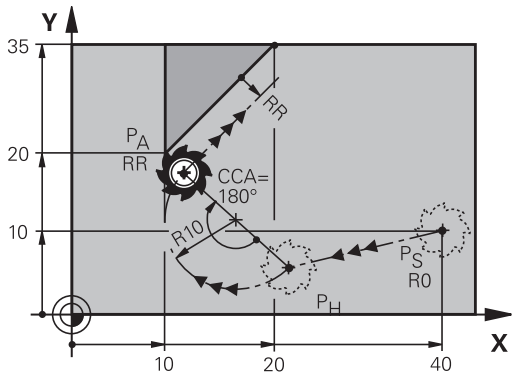

- Utilizaţi orice funcţie de traseu pentru a vă apropia de punctul de pornire P_S.
- Iniţiaţi dialogul cu tasta **APPR/DEP** şi tasta soft **APPR CT**:

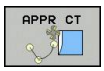

- Coordonatele primului punct de contur P_A
- Raza R a arcului de cerc
  - Dacă scula trebuie să se apropie de piesa de prelucrat din direcţia definită de compensarea razei: Introduceţi o valoare pozitivă pentru R
  - Dacă scula trebuie să se apropie din laterala piesei de prelucrat: Introduceţi o valoare negativă pentru R.
- Unghiul la centru **CCA** al arcului
  - CCA poate lua doar o valoare pozitivă.
  - Valoarea maximă de intrare 360°
- Compensarea razei **RR/RL** pentru prelucrare

Exemplu de blocuri NC

7 L X+40 Y+10 R0 FMAX M3	Apropierea de P_S fără compensarea razei
8 APPR CT X+10 Y+20 Z-10 CCA180 R+10 RR F100	P_A cu compensarea razei RR, rază R=10
9 L X+20 Y+35	Punct final al primului element de contur
10 L ...	Următorul element de contur

Apropierea pe un traseu circular cu racordare tangenţială de la o linie dreaptă la contur: APPR LCT

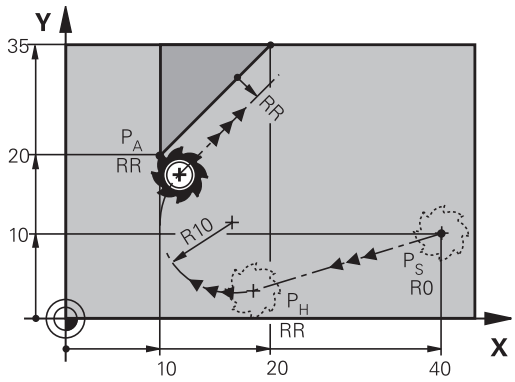

Scula se deplasează în linie dreaptă de la punctul de pornire P_S la un punct auxiliar P_H. Apoi se deplasează la primul punct de contur P_A pe un arc de cerc. Viteza de avans programată în blocurile APPR se aplică întregului traseu pe care TNC l-a parcurs în blocul de apropiere (traseu P_S la P_A).

Dacă programaţi toate cele trei axe principale X, Y şi Z în blocul de apropiere, TNC începe prin a deplasa transversal scula din punctul de pornire P_S în planul de lucru şi apoi pe axa sculei, la punctul auxiliar P_H. Sistemul de control deplasează transversal scula numai în planul de lucru, de la punctul auxiliar P_H la punctul de contur P_A.

Luaţi în calcul acest comportament atunci când importaţi programe din sisteme de control mai vechi. Adaptaţi programul dacă este necesar.

Sistemele de control mai vechi traversează simultan punctul auxiliar P_H pe toate cele trei axe principale.

Arcul este conectat tangenţial atât la linia P_S–P_H, cât şi la primul element de contur. Odată cunoscute aceste linii, raza va fi suficientă pentru a defini complet traseul sculei.

- Utilizaţi orice funcţie de traseu pentru a vă apropia de punctul de pornire P_S.
- Iniţiaţi dialogul cu tasta **APPR/DEP** şi tasta soft **APPR LCT**:

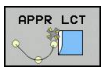

- Coordonatele primului punct de contur P_A
- Raza R a arcului de cerc. Introduceţi o valoare pozitivă pentru R
- Compensarea razei **RR/RL** pentru prelucrare

Exemplu de blocuri NC

7 L X+40 Y+10 R0 FMAX M3	Apropierea de P_S fără compensarea razei
8 APPR LCT X+10 Y+20 Z-10 R10 RR F100	P_A cu compensarea razei RR, rază R=10
9 L X+20 Y+35	Punct final al primului element de contur
10 L ...	Următorul element de contur

Îndepărtarea în linie dreaptă cu conexiune tangenţială: DEP LT

Scula se deplasează în linie dreaptă de la ultimul punct de contur P_E la punctul final P_N. Linia se află pe extensia ultimului element de contur. P_N este separat de P_E prin distanţa **LEN**.

- Programaţi ultimul element de contur cu punctul final P_E şi compensarea razei
- Iniţiaţi dialogul cu tasta **APPR/DEP** şi tasta soft **DEP LT**:

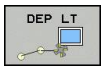

- LEN: Introduceţi distanţa de la ultimul element de contur P_E la punctul final P_N.

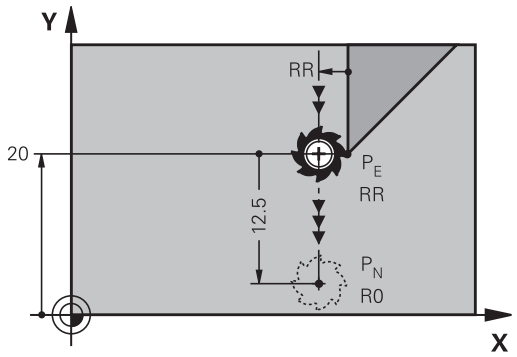

Exemplu de blocuri NC

23 L Y+20 RR F100	Ultimul element de contur: P_E cu compensarea razei
24 DEP LT LEN12.5 F100	Depărtare de contur cu LEN=12,5 mm
25 L Z+100 FMAX M2	Retragere în Z, revenire la bloc 1, încheiere program

Îndepărtarea în linie dreaptă perpendicular pe ultimul punct de contur: DEP LN

Scula se deplasează în linie dreaptă de la ultimul punct de contur P_E la punctul final P_N. Linia se îndepărtează pe un traseu perpendicular de la ultimul punct de contur P_E. P_N este separat de P_E prin distanţa **LEN** plus raza sculei.

- Programaţi ultimul element de contur cu punctul final P_E şi compensarea razei
- Iniţiaţi dialogul cu tasta **APPR/DEP** şi tasta soft **DEP LN**:

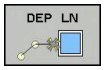

- **LEN**: Introduceţi distanţa punctului final P_N. Reţineţi: introduceţi întotdeauna o valoare pozitivă pentru **LEN**!

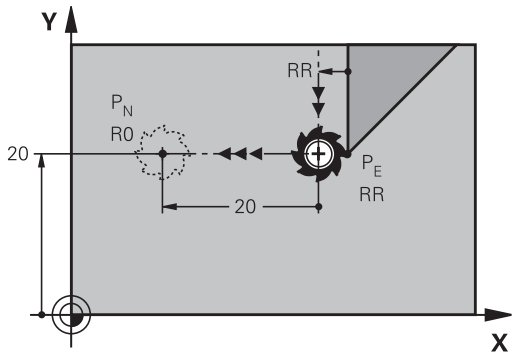

Exemplu de blocuri NC

23 L Y+20 RR F100	Ultimul element de contur: P_E cu compensarea razei
24 DEP LN LEN+20 F100	Îndepărtare perpendiculară pe contur cu LEN=20 mm
25 L Z+100 FMAX M2	Retragere în Z, revenire la bloc 1, terminare program

Îndepărtare pe un traseu circular cu conectare tangenţială: DEP CT

Scula se deplasează pe un arc de cerc de la ultimul punct de contur P_E la punctul final P_N. Arcul de cerc este conectat tangenţial la ultimul element de contur.

- Programaţi ultimul element de contur cu punctul final P_E şi compensarea razei
- Iniţiaţi dialogul cu tasta **APPR/DEP** şi tasta soft **DEP CT**:

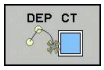

- Unghiul la centru **CCA** al arcului
- Raza R a arcului de cerc
  - Dacă scula trebuie să se îndepărteze de piesa de prelucrat în direcţia opusă compensării razei: Introduceţi o valoare pozitivă pentru R.
  - Dacă scula trebuie să se îndepărteze de piesa de prelucrat în direcţia **opusă** compensării razei: Introduceţi o valoare negativă pentru R.

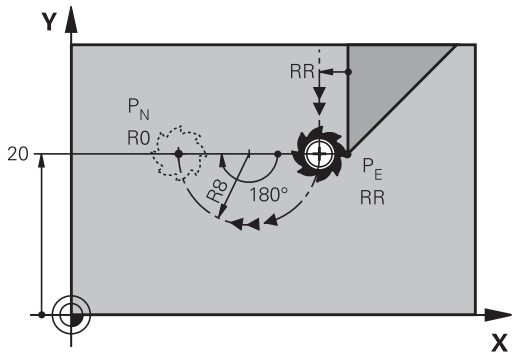

Exemplu de blocuri NC

23 L Y+20 RR F100	Ultimul element de contur: P_E cu compensarea razei
24 DEP CT CCA 180 R+8 F100	Unghi centru=180°, rază arc=8 mm
25 L Z+100 FMAX M2	Retragere în Z, revenire la bloc 1, terminare program

Îndepărtarea pe un arc de cerc racordat tangenţial la contur şi o linie dreaptă: DEP LCT

Scula se deplasează pe un arc de cerc de la ultimul punct de contur P_S la un punct auxiliar P_H. Apoi se deplasează în linie dreaptă la punctul final P_N. Arcul este conectat tangenţial atât la ultimul element de contur, cât şi la linia de la P_H la P_N. Odată cunoscute aceste linii, raza R va fi suficientă pentru a defini fără echivoc traseul sculei.

- Programaţi ultimul element de contur cu punctul final P_E şi compensarea razei
- Iniţiaţi dialogul cu tasta **APPR/DEP** şi tasta soft **DEP LCT**:

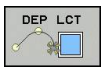

- Introduceţi coordonatele punctului final P_N
- Raza R a arcului de cerc. Introduceţi o valoare pozitivă pentru R

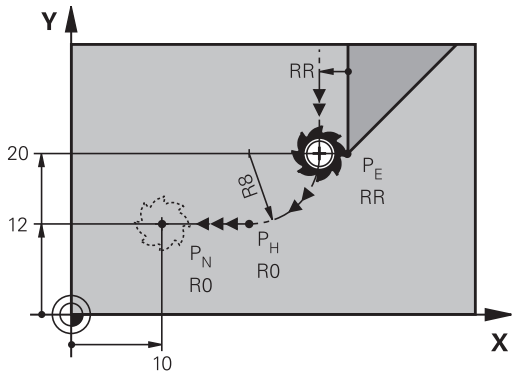

Exemplu de blocuri NC

23 L Y+20 RR F100	Ultimul element de contur: P_E cu compensarea razei
24 DEP LCT X+10 Y+12 R+8 F100	Coordonate PN, rază arc=8 mm
25 L Z+100 FMAX M2	Retragere în Z, revenire la bloc 1, terminare program

6.4 Contururi de traseu - Coordonate carteziene

Prezentarea generală a funcţiilor de conturare

Tastă funcţie traseu	Funcţie	Deplasare sculă	Intrări necesare	Pagina
L	Linie dreaptă **L**	Linie dreaptă	Coordonatele punctului final al liniei drepte	209
CHF	Şanfren: **CHF**	Şanfren între două linii drepte	Lungime laterală şanfren	210
CC	Centru cerc **CC**	Fără	Coordonatele centrului cercului sau polului	212
C	Arc de cerc **C**	Arc de cerc în jurul unui centru de cerc CC la punctul final al unui arc	Coordonatele punctului final al arcului, direcţie de rotaţie	213
CR	Arc de cerc **CR**	Arc de cerc cu o anumită rază	Coordonatele punctului final al arcului, rază arc, direcţie de rotaţie	214
CT	Arc de cerc **CT**	Arc de cerc cu conexiune tangenţială la elementul de contur anterior şi următor	Coordonatele punctului final al arcului	216
RND	Rotunjire colţ **RND**	Arc de cerc cu conexiune tangenţială la elementul de contur anterior şi următor	Rază de rotunjire R	211
FK	Programare contur liber **FK**	Linie dreaptă sau traseu circular cu orice conexiune la elementul de contur anterior	consultaţi "Contururile traseului – programarea de contururi libere FK ", Pagină 227	230

Linie dreaptă L

TNC deplasează scula pe o linie dreaptă de la poziţia curentă la punctul final al liniei drepte. Punctul de pornire este punctul final al blocului anterior.

- Apăsaţi tasta **L** pentru a deschide un bloc de program pentru o deplasare liniară
- **Coordonatele** punctului final al liniei drepte, dacă este necesar
- **Compensarea razei RL/RR/R0**
- **Viteza de avans F**
- **Funcţia auxiliară M**

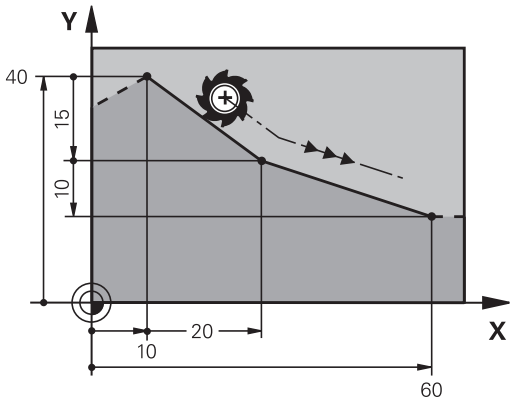

Exemplu de blocuri NC

```
7 L X+10 Y+40 RL F200 M3
8 L IX+20 IY-15
9 L X+60 IY-10
```

Capturarea poziţiei actuale

Puteţi, de asemenea, să generaţi un bloc în linie dreaptă (bloc **L**) utilizând tasta de **CAPTURARE A POZIŢIEI EFECTIVE**:

- În modul de operare manuală, deplasaţi scula în poziţia pe care doriţi să o captaţi
- Comutaţi afişajul ecranului la Programare.
- Selectaţi blocul de program după care doriţi să introduceţi blocul de linie dreaptă

- Apăsaţi tasta de **CAPTURARE A POZIŢIEI EFECTIVE**: TNC generează un bloc de linie dreaptă cu coordonatele poziţiei actuale.

Introducerea unui şanfren între două linii drepte

Şanfrenul vă permite să tăiaţi colţurile la intersecţia a două linii drepte.

- Blocurile de linie dinainte şi de după blocul **CHF** trebuie să fie în acelaşi plan de lucru ca şi şanfrenul.
- Compensarea razei înainte şi după blocul **CHF** trebuie să fie aceeaşi
- Şanfrenul trebuie să poată fi prelucrat cu scula curentă

CHF

- **Lungimea marginii şanfrenului:** Lungimea şanfrenului şi, dacă este necesar:
- **Viteza de avans F** (aplicabilă numai în blocul **CHF**)

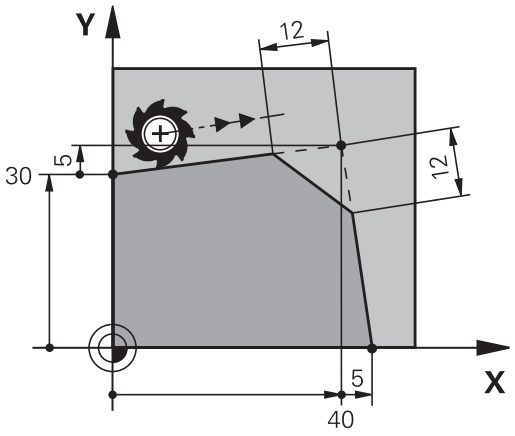

Exemplu de blocuri NC

```
7 L X+0 Y+30 RL F300 M3
8 L X+40 IY+5
9 CHF 12 F250
10 L IX+5 Y+0
```

Nu puteţi începe un contur cu un bloc **CHF**.

Un şanfren este posibil numai în planul de lucru.

Colţul este tăiat de şanfren şi nu face parte din contur.

Viteza de avans programată în blocul **CHF** se aplică numai în blocul CHF. După blocul **CHF**, este din nou aplicată viteza de avans anterioară.

Rotunjire colţ RND

Funcţia **RND** este utilizată la rotunjirea colţurilor.

Scula se deplasează pe un arc conectat tangenţial la elementele de contur anterior şi următor.

Arcul de rotunjire trebuie să poată fi prelucrat cu scula apelată.

- **Rază rotunjire**: Introduceţi raza arcului şi, dacă este necesar:
- **Viteza de avans F** (aplicabilă numai în blocul **RND**)

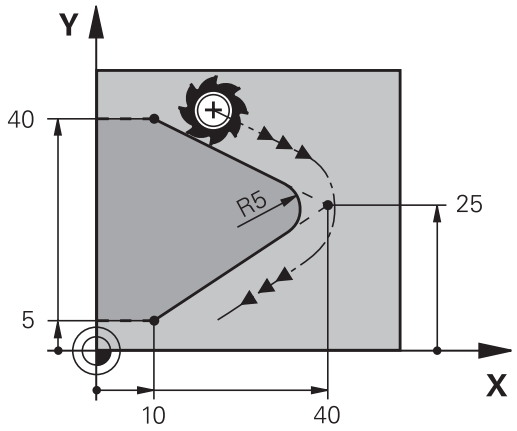

Exemplu de blocuri NC

```
5 L X+10 Y+40 RL F300 M3
6 L X+40 Y+25
7 RND R5 F100
8 L X+10 Y+5
```

La elementul de contur anterior şi următor ambele coordonate trebuie să se afle în planul arcului de rotunjire. Dacă prelucraţi conturul fără compensare de rază, trebuie să programaţi ambele coordonate în planul de lucru.

Colţul este tăiat de arcul de rotunjire şi nu face parte din contur.

O viteză de avans programată în blocul **RND** se aplică numai în respectivul bloc **RND**. După blocul **RND** este din nou aplicată viteza de avans anterioară.

Puteţi folosi şi un bloc **RND** pentru o apropiere tangenţială la contur.

Centrul cercului CC

Puteţi defini un centru de cerc pentru cercurile pe care le-aţi programat cu tasta C (traseul circular C). Procedeul este următorul:

- Introducerea coordonatelor carteziene ale centrului cercului în planul de lucru sau
- Utilizarea centrului cercului definit într-un bloc anterior sau
- Capturarea coordonatelor cu tasta **CAPTURAREA-POZIŢIEI-REALE**

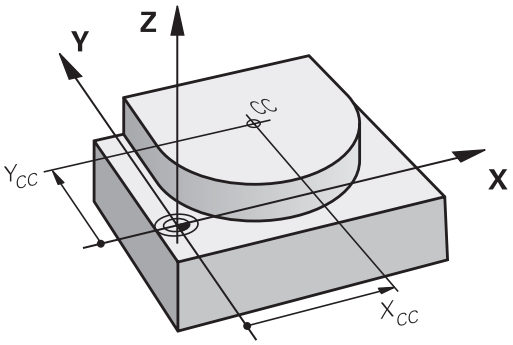

CC

- Introduceţi coordonate pentru centrul cercului sau, dacă doriţi să utilizaţi ultima poziţie programată, nu introduceţi coordonate

Exemplu de blocuri NC

```
5 CC X+25 Y+25
```

sau

```
10 L X+25 Y+25
11 CC
```

Blocurile de program 10 şi 11 nu se referă la ilustraţie.

Validitate

Definiţia centrului cercului este aplicată până ce este programat un nou centru de cerc.

Introducerea incrementală a centrului cercului

Dacă introduceţi centrul cercului cu coordonate incrementale, îl programaţi raportat la ultima poziţie programată a sculei.

Singurul efect al **CC** este definirea unei poziţii ca centru al cercului: scula nu se deplasează în această poziţie.

Centrul cercului este de asemenea polul coordonatelor polare.

Traseu circular C în jurul centrului cercului CC

Înainte de a programa un arc de cerc trebuie să introduceţi centrul cercului **CC**. Ultima poziţie programată a sculei este punctul de pornire a arcului.

- Deplasaţi scula la punctul de pornire al cercului

CC

- **Introducerea coordonatelor** centrului cercului

C

- Introduceţi **coordonatele** punctului final al arcului şi, dacă este necesar:
- **Direcţie de rotaţie DR**
- **Viteza de avans F**
- **Funcţia auxiliară M**

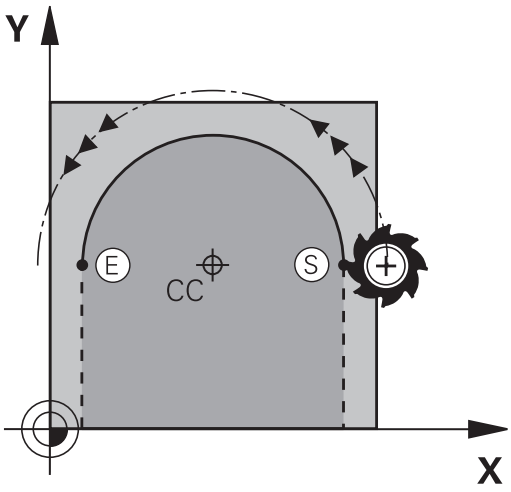

TNC efectuează de regulă mişcări circulare în planul de lucru activ. Dacă programaţi arce de cerc care nu se află în planul de lucru activ, de ex. **C Z... X... DR +**cu o axă a sculei Z şi în acelaşi timp rotiţi această deplasare, atunci TNC deplasează scula într-un arc spaţial, adică un arc de cerc pe 3 axe (opţiune software 8).

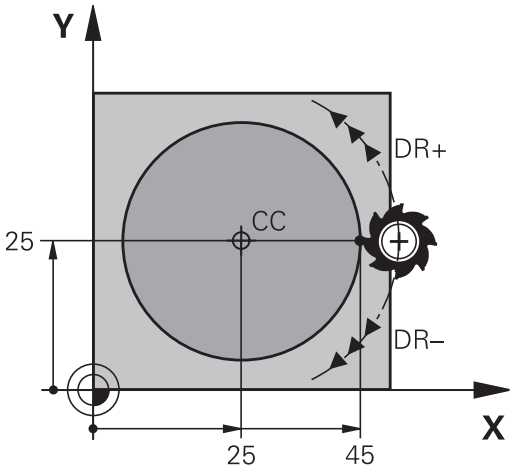

Exemplu de blocuri NC

```
5 CC X+25 Y+25
6 L X+45 Y+25 RR F200 M3
7 C X+45 Y+25 DR+
```

Cerc complet

Pentru punctul final, introduceţi acelaşi punct pe care l-aţi utilizat ca punct de pornire.

Punctul de pornire şi punctul final al arcului trebuie să se afle pe cerc.

Toleranţă de intrare: până la 0,016 mm (selectată cu ajutorul parametrului maşinii **circleDeviation**).

Cel mai mic cerc pe care îl poate parcurge TNC: 0,0016 µm.

Cerc CR cu rază definită

Scula se deplasează pe un traseu circular cu raza R.

- **Coordonatele** punctului final al arcului
- **Raza R** (semnul algebric determină dimensiunea arcului)
- **Direcţia de rotaţie DR** Notă: Semnul algebric determină dacă arcul este concav sau convex.
- **Funcţia auxiliară M**
- **Viteză de avans F**

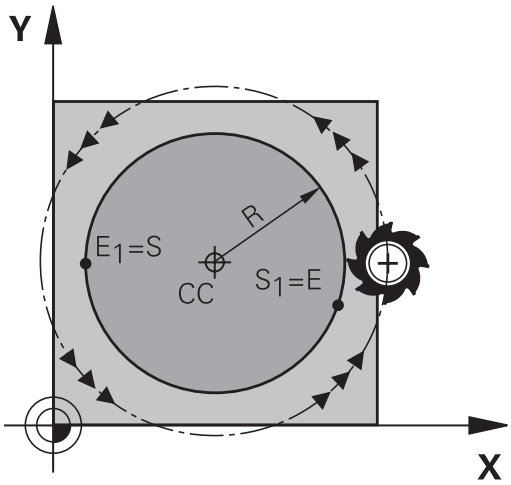

Cerc complet

Pentru un cerc complet, programaţi două blocuri succesive:

Punctul final al primului semicerc este punctul de pornire al celui de-al doilea. Punctul final al celui de-al doilea semicerc este punctul de pornire al primului.

Unghiul central CCA şi raza arcului R

Punctul de pornire şi punctul final al conturului pot fi conectate cu patru arce cu aceeaşi rază:

Arc mai mic: CCA < 180°
Introduceţi raza cu un semn pozitiv R > 0

Arc mai mare: CCA > 180°
Introduceţi raza cu un semn negativ R < 0

Direcţia de rotaţie determină dacă arcul este curbat în afară (convex) sau înăuntru (concav):

Convex: Direcţia de rotaţie **DR-** (cu compensarea razei **RL**)

Concav: Direcţia de rotaţie **DR+** (cu compensarea razei **RL**)

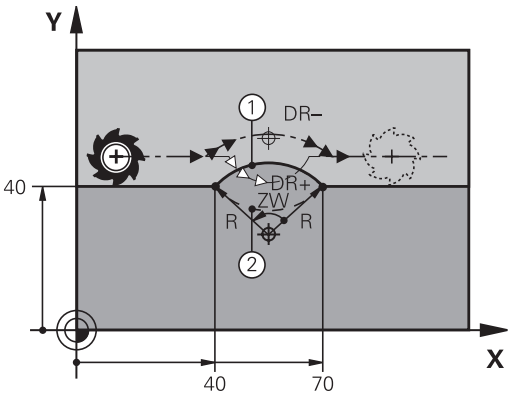

Distanţa dintre punctul de pornire şi cel final al diametrului arcului nu poate fi mai mare decât diametrul arcului.

Raza maximă este de 99,9999 m.

Puteţi de asemenea să introduceţi axe rotative A, B şi C.

Exemplu de blocuri NC

```
10 L X+40 Y+40 RL F200 M3
11 CR X+70 Y+40 R+20 DR- (ARC 1)
```

sau

```
11 CR X+70 Y+40 R+20 DR+ (ARC 2)
```

sau

```
11 CR X+70 Y+40 R-20 DR- (ARC 3)
```

sau

```
11 CR X+70 Y+40 R-20 DR+ (ARC 4)
```

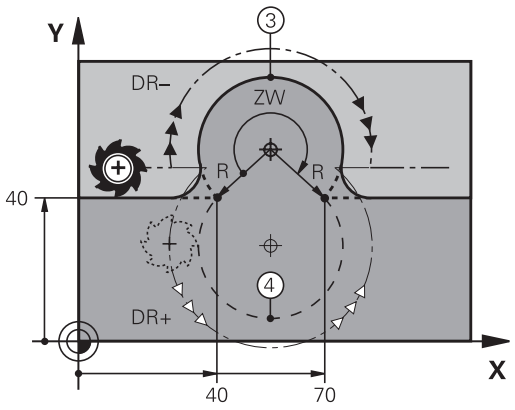

Cerc CT cu conexiune tangenţială

Scula se deplasează pe un arc care începe tangenţial la elementul de contur programat anterior.

O tranziţie între două elemente de contur este numită tangenţială când nu există niciun nod sau colţ la intersecţia dintre cele două contururi - tranziţia este fină.

Elementul de contur la care se conectează arcul tangenţial trebuie să fie programat exact înainte de blocul **CT**. Aceasta necesită cel puţin două blocuri de poziţionare.

- **Coordonatele** punctului final al arcului şi, dacă este necesar:
- **Viteză de avans F**
- **Funcţia auxiliară M**

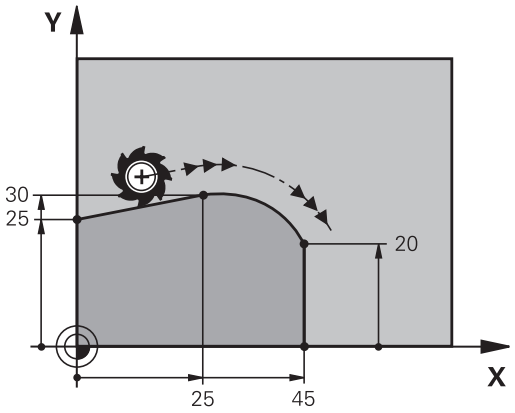

Exemplu de blocuri NC

```
7 L X+0 Y+25 RL F300 M3
8 L X+25 Y+30
9 CT X+45 Y+20
10 L Y+0
```

Un arc tangenţial este o operaţie bidimensională: coordonatele din blocul **CT** şi din elementul de contur anterior trebuie să fie în acelaşi plan cu arcul!

Exemplu: Deplasări liniare şi şanfrenări cu coordonate carteziene

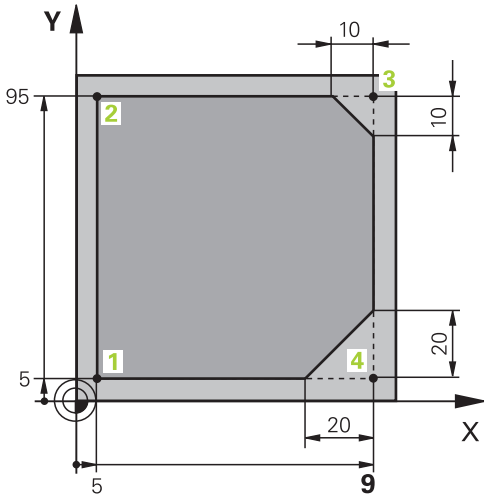

0 BEGIN PGM LINEAR MM	
1 BLK FORM 0.1 Z X+0 Y+0 Z-20	Definirea piesei brute de prelucrat pentru simularea grafică a piesei de prelucrat
2 BLK FORM 0.2 X+100 Y+100 Z+0	
3 TOOL CALL 1 Z S4000	Apelarea sculei în axa broşei cu viteza broşei
4 L Z+250 R0 FMAX	Retragerea sculei pe axa broşei la avans transversal rapid FMAX
5 L X-10 Y-10 R0 FMAX	Prepoziţionare sculă
6 L Z-5 R0 F1000 M3	Deplasare la adâncimea de prelucrare cu viteza de avans F = 1000 mm/min
7 APPR LT X+5 Y+5 LEN10 RL F300	Apropiere de contur la punctul 1 în linie dreaptă cu conexiune tangenţială
8 L Y+95	Deplasare la punctul 2
9 L X+95	Punctul 3: prima linie dreaptă pentru colţul 3
10 CHF 10	Programarea unui şanfren cu lungimea de 10 mm
11 L Y+5	Punctul 4: a doua linie dreaptă pentru colţul 3, prima linie dreaptă pentru colţul 4
12 CHF 20	Programarea unui şanfren cu lungimea de 20 mm
13 L X+5	Deplasare la ultimul punct de contur 1, a doua linie dreaptă pentru colţul 4
14 DEP LT LEN10 F1000	Îndepărtare de contur în linie dreaptă cu conexiune tangenţială
15 L Z+250 R0 FMAX M2	Retragere sculă, terminare program
16 END PGM LINEAR MM	

Exemplu: Deplasări circulare cu coordonate carteziene

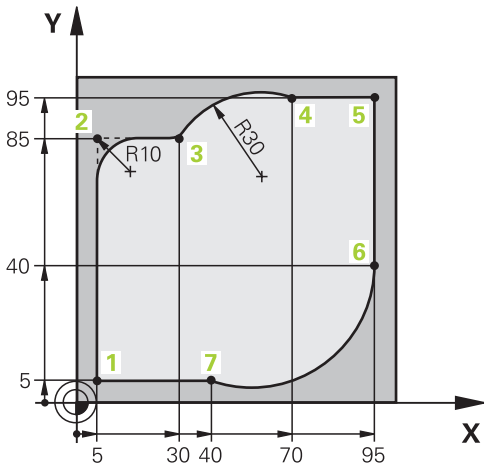

0 BEGIN PGM CIRCULAR MM	
1 BLK FORM 0.1 Z X+0 Y+0 Z-20	Definirea piesei brute de prelucrat pentru simularea grafică a piesei de prelucrat
2 BLK FORM 0.2 X+100 Y+100 Z+0	
3 TOOL CALL 1 Z S4000	Apelarea sculei în axa broşei cu viteza broşei
4 L Z+250 R0 FMAX	Retragerea sculei pe axa broşei la avans transversal rapid FMAX
5 L X-10 Y-10 R0 FMAX	Prepoziţionare sculă
6 L Z-5 R0 F1000 M3	Deplasare la adâncimea de prelucrare cu viteza de avans F = 1000 mm/min
7 APPR LCT X+5 Y+5 R5 RL F300	Apropiere de contur la punctul 1 pe un arc de cerc cu conexiune tangenţială
8 L X+5 Y+85	Punctul 2: Prima linie dreaptă pentru colţul 2
9 RND R10 F150	Introducerea razei cu R = 10 mm, viteza de avans: 150 mm/min
10 L X+30 Y+85	Deplasare la punctul 3: Punct de pornire a arcului cu CR
11 CR X+70 Y+95 R+30 DR-	Deplasare la punctul 4: Punct de terminare a arcului cu CR, raza de 30mm
12 L X+95	Deplasare la punctul 5
13 L X+95 Y+40	Deplasare la punctul 6
14 CT X+40 Y+5	Deplasare la punctul 7: Punctul de final al arcului, arcul circular cu conexiune tangenţială la punctul 6, TNC calculează raza în mod automat
15 L X+5	Deplasare la ultimul punct de contur 1
16 DEP LCT X-20 Y-20 R5 F1000	Îndepărtare de contur pe un arc de cerc cu conexiune tangenţială
17 L Z+250 R0 FMAX M2	Retragere sculă, terminare program
18 END PGM CIRCULAR MM	

Exemplu: Cerc complet cu coordonate carteziene

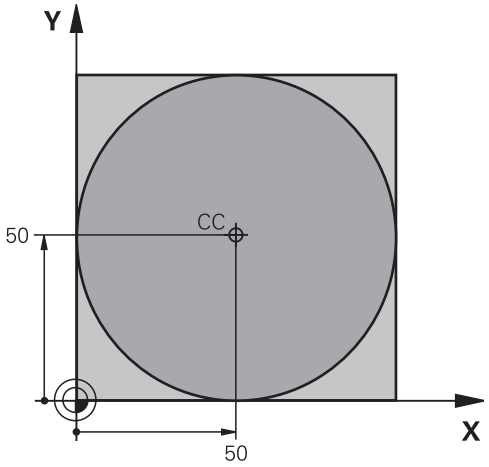

0 BEGIN PGM C-CC MM	
1 BLK FORM 0.1 Z X+0 Y+0 Z-20	Definirea piesei brute de prelucrat
2 BLK FORM 0.2 X+100 Y+100 Z+0	
3 TOOL CALL 1 Z S3150	Apelarea sculei
4 CC X+50 Y+50	Definirea centrului cercului
5 L Z+250 R0 FMAX	Retragerea sculei
6 L X-40 Y+50 R0 FMAX	Prepoziţionare sculă
7 L Z-5 R0 F1000 M3	Deplasare la adâncimea de prelucrare
8 APPR LCT X+0 Y+50 R5 RL F300	Apropiere de punctul de pornire a cercului pe un arc de cerc cu conexiune tangenţială
9 C X+0 DR-	Deplasare la punctul final al cercului (= punct pornire cerc)
10 DEP LCT X-40 Y+50 R5 F1000	Îndepărtare de contur pe un arc de cerc cu conexiune tangenţială
11 L Z+250 R0 FMAX M2	Retragere sculă, terminare program
12 END PGM C-CC MM	

6.5 Contururi de traseu – Coordonate polare

Prezentare generală

Folosind coordonate polare, puteţi defini o poziţie în funcţie de unghiul ei **PA** şi de distanţa **PR** raportată la un pol definit anterior **CC**.

Coordonatele polare sunt utile cu:

- Poziţii pe arce circulare
- Dimensiunile din desenul piesei de prelucrat în grade, de ex. cercuri de găuri pentru şuruburi

Prezentare generală a funcţiilor de traseu cu coordonate polare

Tastă funcţie traseu	Deplasare sculă	Intrări necesare	Pagină
L + P	Linie dreaptă	Rază polară, unghi polar al punctului final al liniei drepte	221
C + P	Traseu circular în jurul centrului cercului/polului la punctul final al arcului	Unghi polar al punctului final al arcului, direcţie de rotaţie	222
CT + P	Arc de cerc cu conexiune tangenţială la elementul anterior de contur	Rază polară, unghi polar al punctului final al arcului	222
C + P	Combinarea unei deplasări circulare şi a uneia liniare	Rază polară, unghi polar al punctului final al arcului, coordonate ale punctului final în axa sculei	223

Punctul zero pentru coordonate polare: polul CC

Puteţi seta polul CC oriunde în programul de prelucrare, înainte de a indica puncte cu coordonate polare. Setaţi polul în acelaşi mod în care aţi programa un centru de cerc.

- **Coordonate**: Introduceţi coordonatele carteziene ale polului sau, dacă doriţi să utilizaţi ultima poziţie programată, nu introduceţi coordonate. Înainte de programarea coordonatelor polare, definiţi polul. Puteţi defini polul numai în coordonate carteziene. Polul este aplicat până când definiţi un nou pol.

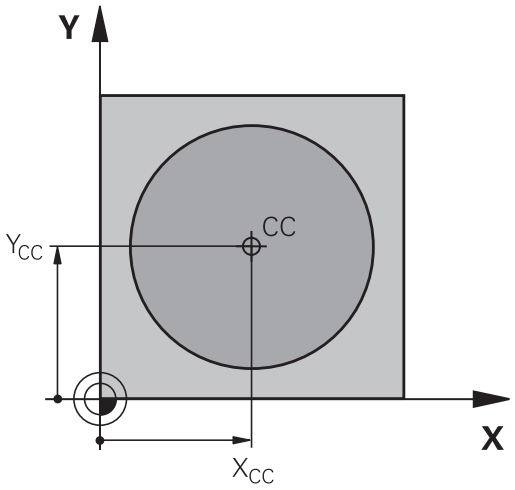

Exemplu de blocuri NC

```
12 CC X+45 Y+25
```

Linie dreaptă LP

Scula se deplasează pe o linie dreaptă de la poziţia curentă la punctul final al liniei drepte. Punctul de pornire este punctul final al blocului anterior.

- **Rază coordonată polară PR**: Introduceţi distanţa de la polul CC la punctul final al liniei drepte.

- **Coordonate polare unghi PA**: Poziţia unghiulară a punctului final al liniei drepte între –360° şi +360°

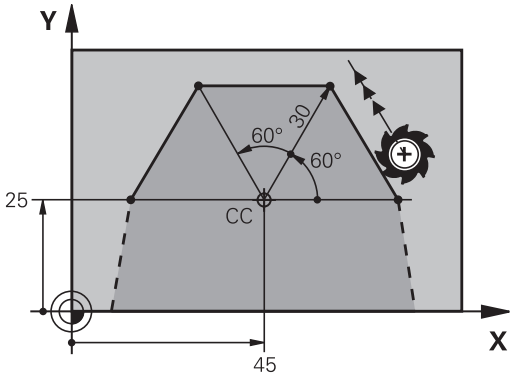

Semnul **PA** depinde de axa de referinţă a unghiului:

- Dacă unghiul de la axa de referinţă a unghiului la **PR** este în sens antiorar: **PA**>0
- Dacă unghiul de la axa de referinţă a unghiului la **PR** este în sens orar: **PA**<0

Exemplu de blocuri NC

```
12 CC X+45 Y+25
13 LP PR+30 PA+0 RR F300 M3
14 LP PA+60
15 LP IPA+60
16 LP PA+180
```

Traseu circular CP în jurul polului CC

Coordonata polară a razei **PR** este, de asemenea, raza arcului. **PR** este definită de distanţa de la punctul de pornire la polul **CC**. Ultima poziţie programată a sculei este punctul de pornire al arcului.

C

P

- **Unghi coordonată polară PA**: Poziţia angulară a punctului final al arcului este cuprinsă între -99999,9999° şi +99999,9999°
- **Direcţie de rotaţie DR**

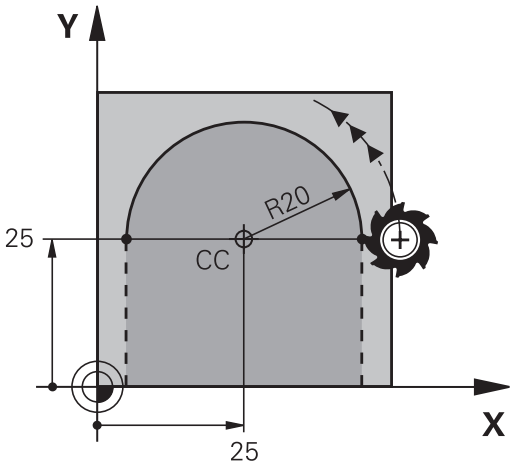

Exemplu de blocuri NC

```
18 CC X+25 Y+25
19 LP PR+20 PA+0 RR F250 M3
20 CP PA+180 DR+
```

Pentru coordonate incrementale introduceţi acelaşi semn pentru DR şi PA.

Luaţi în calcul acest comportament atunci când importaţi programe din sisteme de control mai vechi. Adaptaţi programul dacă este necesar.

Cerc CT cu conexiune tangenţială

Scula se deplasează pe un traseu circular, pornind tangenţial de la un element de contur anterior.

CT

P

- **Rază coordonată polară PR**: Distanţa de la punctul final al arcului la polul **CC**
- **Unghi coordonată polară PA**: Poziţie angulară a punctului final al arcului.

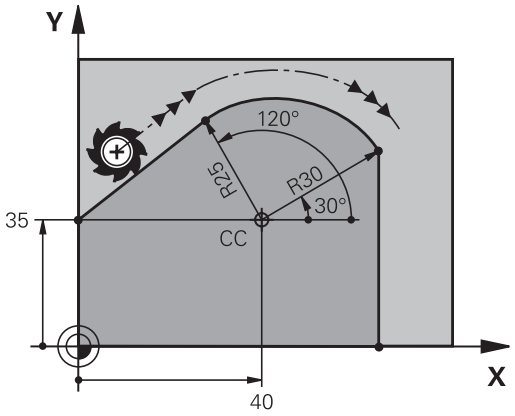

Polul **nu** este centrul arcului de contur!

Exemplu de blocuri NC

```
12 CC X+40 Y+35
13 L X+0 Y+35 RL F250 M3
14 LP PR+25 PA+120
15 CTP PR+30 PA+30
16 L Y+0
```

Suprafaţă elicoidală

O suprafaţă elicoidală este o combinaţie între o deplasare circulară într-un plan principal şi una liniară perpendiculară pe acest plan. Programaţi traiectoria circulară în planul principal.

O suprafaţă elicoidală este programată numai cu coordonate polare.

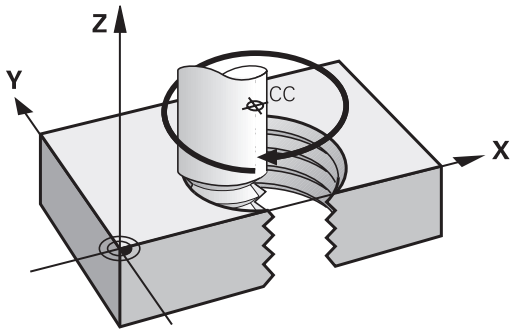

Aplicaţie

- Fileturi interne şi externe cu diametru mare
- Caneluri de lubrifiere

Calculul suprafeţei elicoidale

Pentru a programa o suprafaţă elicoidală trebuie să introduceţi unghiul total la care trebuie să se deplaseze scula pe suprafaţa elicoidală cu dimensiuni incrementale şi înălţimea totală a suprafeţei elicoidale.

Rotaţii filet n:	Rotaţii filet + depăşire la începutul şi la sfârşitul filetului
Înălţime totală h:	Pas filet P x rotaţii filet n
Unghi incremental total **IPA**:	Rotaţii filet x 360° + unghi pentru începutul filetului + unghi pentru depăşirea filetului
Coordonată de pornire Z:	Pas P x (rotaţii filet + depăşire filet la începutul filetului)

Formă suprafaţă elicoidală

Tabelul de mai jos ilustrează modul în care forma suprafeţei elicoidale este determinată de direcţia de prelucrare, direcţia de rotaţie şi compensarea razei.

Filet intern	Direcţie de lucru	Direcţie de rotaţie	Compensarea razei
Dreapta	Z+	**DR+**	**RL**
Stânga	Z+	**DR-**	**RR**
Dreapta	Z–	**DR-**	**RR**
Stânga	Z–	**DR+**	**RL**
Filet extern			
Dreapta	Z+	**DR+**	**RR**
Stânga	Z+	**DR-**	**RL**
Dreapta	Z–	**DR-**	**RL**
Stânga	Z–	**DR+**	**RR**

Programarea unei suprafeţe elicoidale

Introduceţi întotdeauna acelaşi semn algebric pentru direcţia de rotaţie şi unghiul de incrementare total **IPA**. Altfel, este posibil ca scula să se deplaseze pe un traseu greşit şi să deterioreze conturul.

Pentru unghiul total **IPA** puteţi introduce o valoare de la -99 999,9999° la +99 999,9999°.

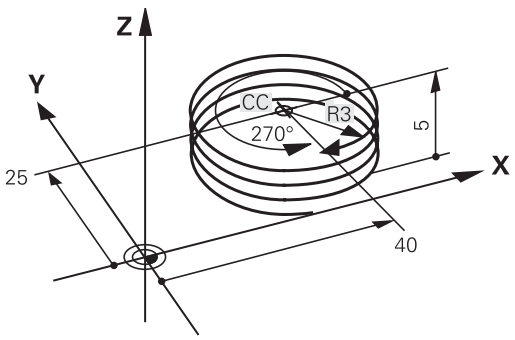

C

P

- **Coordonată polară unghi:** Introduceţi unghiul total al avansului transversal al sculei de-a lungul suprafeţei elicoidale, în dimensiuni incrementale. **După ce introduceţi un unghi, specificaţi axa sculei cu o tastă de selectare a axei.**
- **Coordonată**: Introduceţi coordonata pentru înălţimea suprafeţei elicoidale, în dimensiuni incrementale
- **Direcţie de rotaţie DR**
  Elicoidală în sens orar: DR–
  Elicoidală în sens antiorar: DR+
- **Introduceţi compensarea razei** conform tabelului

Exemplu de blocuri NC: Filet M6 x 1 mm cu 5 rotaţii

```
12 CC X+40 Y+25
13 L Z+0 F100 M3
14 LP PR+3 PA+270 RL F50
15 CP IPA-1800 IZ+5 DR-
```

Exemplu: Deplasare liniară cu coordonate polare

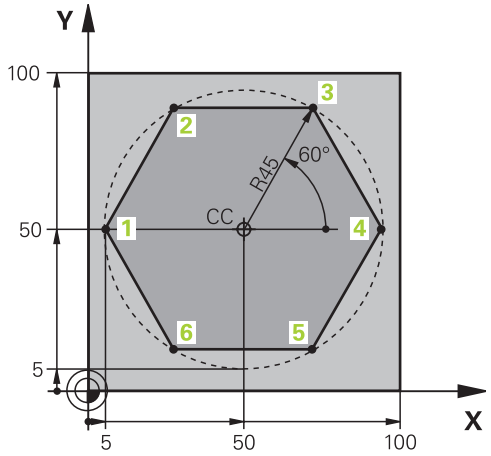

0 BEGIN PGM LINEARPO MM	
1 BLK FORM 0.1 Z X+0 Y+0 Z-20	Definire piesă brută de prelucrat
2 BLK FORM 0.2 X+100 Y+100 Z+0	
3 TOOL CALL 1 Z S4000	Apelare sculă
4 CC X+50 Y+50	Definiţi originea coordonatelor polare
5 L Z+250 R0 FMAX	Retragere sculă
6 LP PR+60 PA+180 R0 FMAX	Prepoziţionare sculă
7 L Z-5 R0 F1000 M3	Deplasare la adâncimea de prelucrare
8 APPR PLCT PR+45 PA+180 R5 RL F250	Apropiere de contur la punctul 1 pe un arc de cerc cu conexiune tangenţială
9 LP PA+120	Deplasare la punctul 2
10 LP PA+60	Deplasare la punctul 3
11 LP PA+0	Deplasare la punctul 4
12 LP PA-60	Deplasare la punctul 5
13 LP PA-120	Deplasare la punctul 6
14 LP PA+180	Deplasare la punctul 1
15 DEP PLCT PR+60 PA+180 R5 F1000	Îndepărtare de contur pe un arc de cerc cu conexiune tangenţială
16 L Z+250 R0 FMAX M2	Retragere sculă, terminare program
17 END PGM LINEARPO MM	

Exemplu: Suprafaţă elicoidală

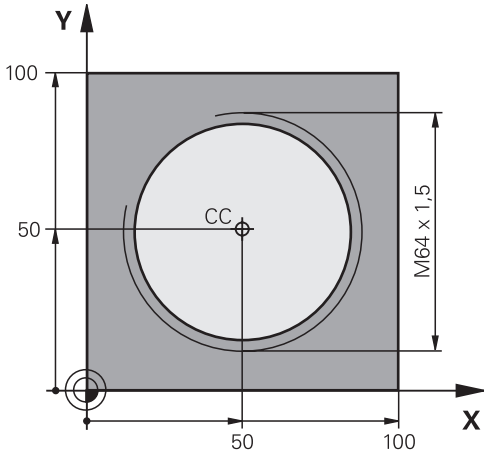

0 BEGIN PGM HELIX MM	
1 BLK FORM 0.1 Z X+0 Y+0 Z-20	Definire piesă brută de prelucrat
2 BLK FORM 0.2 X+100 Y+100 Z+0	
3 TOOL CALL 1 Z S1400	Apelare sculă
4 L Z+250 R0 FMAX	Retragere sculă
5 L X+50 Y+50 R0 FMAX	Prepoziţionare sculă
6 CC	Transferarea ultimei poziţii programate ca pol
7 L Z-12,75 R0 F1000 M3	Deplasare la adâncimea de prelucrare
8 APPR PCT PR+32 PA-182 CCA180 R+2 RL F100	Apropiere de contur pe un arc de cerc cu conexiune tangenţială
9 CP IPA+3240 IZ+13.5 DR+ F200	Interpolare elicoidală
10 DEP CT CCA180 R+2	Îndepărtare de contur pe un arc de cerc cu conexiune tangenţială
11 L Z+250 R0 FMAX M2	Retragere sculă, terminare program
12 END PGM HELIX MM	

6.6 Contururile traseului – programarea de contururi libere FK

Noţiuni fundamentale

Desenele pieselor de prelucrat care nu sunt dimensionate pentru NC conţin adesea coordonate neconvenţionale care nu pot fi introduse cu tastele pentru funcţii de traseu gri. De exemplu:

- Coordonate ştiute la elementul de contur sau în apropierea acestuia
- Datele despre coordonate pot fi raportate la alt element de contur
- Date despre direcţionare şi date privitoare la cursul conturului

Puteţi introduce direct astfel de date dimensionale, utilizând funcţia de programare contur liber FK. TNC derivă conturul din datele despre coordonate cunoscute şi susţine dialogul de programare cu graficele de programare interactive. Ilustraţia din dreapta sus prezintă desenul unei piese de prelucrat pentru care programarea FK este cea mai potrivită metodă de programare.

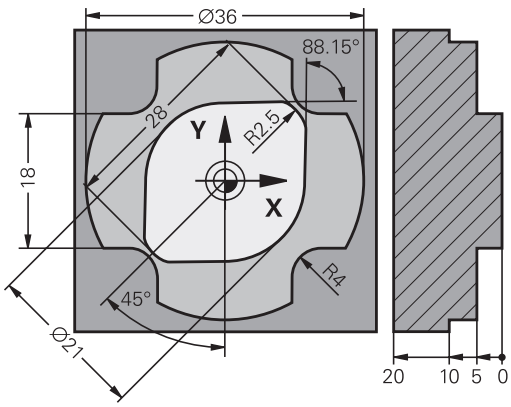

La programarea FK trebuie avute în vedere următoarele premise:

Caracteristica de programare contur liber FK poate fi utilizată numai la programarea elementelor de contur care se află în planul de lucru.

Planul de lucru pentru programarea FK este definit conform următoarei ierarhii:

- 1. De planul definit într-un bloc **FPOL**
- 2. Pe baza planului de lucru predefinit în blocul **TOOL CALL**(de ex. **TOOL CALL 1 TOOL CALLZ** = planul X/Y)
- 3. Planul standard X/Y este activ dacă nu este valabilă niciuna din aceste situaţii

Afişajul tastelor soft FK depinde de axa broşei din definiţia piesei de prelucrat brute. Dacă, de exemplu, introduceţi **Z** ca axă a broşei în definiţie piesei de lucru brute, TNC afişează numai tastele soft FK pentru planul X/Y.

Trebuie să introduceţi toate datele disponibile pentru fiecare element de contur. Chiar şi datele care nu se modifică trebuie să fie introduse în fiecare bloc - altfel nu vor fi recunoscute.

Parametrii Q sunt permişi în toate elementele FK, cu excepţia elementelor cu referinţe relative (de ex. **RX** sau **RAN**), respectiv elementele care utilizează ca referinţă alte blocuri NC.

Dacă atât blocurile FK, cât şi blocurile convenţionale sunt introduse într-un program, conturul FK trebuie să fie definit complet înainte de a putea reveni la programarea convenţională.

TNC are nevoie de un punct fix de la care să poată calcula elementele de contur. Utilizaţi tastele pentru funcţii de traseu gri pentru a programa o poziţie care să conţină ambele coordonate ale planului de lucru, imediat înainte de programarea conturului FK. Nu introduceţi parametri Q în acest bloc.

Dacă primul bloc al unui contur FK este un bloc **FCT** sau **FLT**, trebuie să programaţi cel puţin două blocuri NC cu tastele pentru funcţii de conturare gri, pentru a defini complet direcţia de apropiere de contur.

Nu programaţi un contur FK imediat după o comandă **LBL**.

Grafică de programare FK

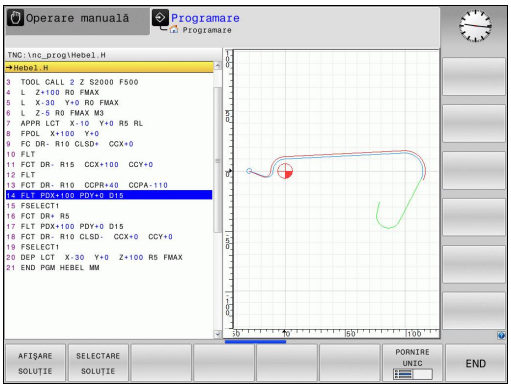

Dacă doriţi să utilizaţi asistenţa grafică în timpul programării FK, selectaţi configuraţia de ecran PROGRAM + GRAPHICS, consultaţi "Programare", Pagină 70.

Coordonatele incomplete sunt adesea insuficiente pentru a defini complet conturul unei piese de prelucrat. În acest caz, TNC indică soluţiile posibile în graficul FK. Puteţi selecta apoi conturul care se potriveşte cu desenul. Graficul FK afişează elementele conturului piesei de prelucrat în diverse culori:

Albastru: Elementul de contur este definit complet

Ultimul element FK este afişat cu albastru numai după mişcarea de depărtare, în ciuda definiţiei complete, de ex. prin CLSD-.

Verde: Datele introduse descriu un număr limitat de soluţii posibile: selectaţi varianta corectă

Roşu: Datele introduse nu sunt suficiente pentru a determina elementul de contur: introduceţi date suplimentare

Dacă datele introduse permit un număr limitat de soluţii posibile, iar elementul de contur este afişat verde, selectaţi elementul de contur corect astfel:

AFIŞARE SOLUŢIE

- Apăsaţi tasta soft **SHOW SOLUTION** în repetate rânduri, până ce elementul de contur corect este afişat. Utilizaţi funcţia de zoom (al doilea rând de taste soft) dacă nu puteţi distinge soluţii posibile în setarea standard

SELECTARE SOLUŢIE

- Dacă elementul de contur afişat se potriveşte cu desenul, selectaţi elementul de contur cu **SELECTARE SOLUŢIE**

Dacă nu doriţi încă să selectaţi un element de contur verde, apăsaţi tasta soft **END SELECT** pentru a continua dialogul FK.

Selectaţi cât mai repede elementele de contur verzi cu tasta soft **SELECT SOLUTION**. Astfel puteţi reduce ambiguitatea elementelor următoare.

Producătorul sculei maşinii poate alege alte culori pentru graficele FK.

Afişarea numerelor de blocuri în fereastra grafică

Pentru a afişa numărul unui bloc în fereastra graficului:

AFIŞARE NR. FRAZĂ OMISĂ

- Setaţi tasta soft **SHOW OMIT BLOCK NR.** la **SHOW** (rândul 3 de taste soft)

Iniţierea dialogului FK

Dacă apăsaţi butonul gri FK, TNC va afişa tastele soft pe care le puteţi utiliza pentru a iniţia un dialog FK - consultaţi tabelul următor. Apăsaţi butonul **FK** a doua oară pentru a deselecta tastele soft.

Dacă iniţiaţi dialogul FK cu una dintre aceste taste soft, TNC afişează rânduri suplimentare de taste soft pe care le puteţi utiliza la introducerea coordonatelor cunoscute, a datelor direcţionale şi a datelor referitoare la cursul conturului.

Tastă soft	Element FK
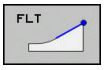	Linie dreaptă cu conexiune tangenţială
	Linie dreaptă fără conexiune tangenţială
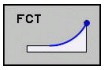	Arc de cerc cu conexiune tangenţială
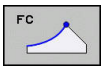	Arc de cerc fără conexiune tangenţială
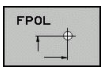	Pol pentru programare FK

Pol pentru programare FK

- Pentru a afişa tastele soft pentru programarea cu contur liber, apăsaţi tasta **FK**

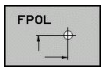

- Pentru a iniţia dialogul pentru definirea polului, apăsaţi tasta soft **FPOL**. TNC afişează apoi tastele soft ale axei planului de lucru curent
- Introduceţi coordonatele polului utilizând aceste taste soft

Polul pentru programarea FK este aplicat până ce definiţi unul nou, utilizând FPOL.

Programarea liberă a liniilor drepte

Linie dreaptă fără conexiune tangenţială

FK

- Pentru a afişa tastele soft pentru programarea cu contur liber, apăsaţi tasta **FK**

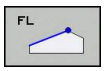

- Pentru a iniţia dialogul pentru programare liberă de linii drepte, apăsaţi tasta soft **FL**. TNC afişează tastele soft suplimentare
- Introduceţi toate datele cunoscute în bloc, utilizând aceste taste soft. Graficul FK afişează elementul de contur programat cu roşu până când au fost introduse date suficiente. Dacă datele introduse descriu mai multe soluţii, graficul va afişa elementul de contur cu verde (consultaţi "Grafică de programare FK", Pagină 229)

Linie dreaptă cu conexiune tangenţială

Dacă linia dreaptă se conectează tangenţial la alt element de contur, iniţiaţi dialogul cu tasta soft **FLT**:

FK

- Pentru a afişa tastele soft pentru programarea cu contur liber, apăsaţi tasta **FK**

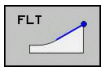

- Pentru a iniţia dialogul, apăsaţi tasta soft **FLT**
- Introduceţi toate datele cunoscute în bloc, utilizând tastele soft

Programarea liberă a traseelor circulare

Arc de cerc fără conexiune tangenţială

FK

- Pentru a afişa tastele soft pentru programarea cu contur liber, apăsaţi tasta **FK**

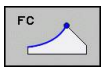

- Pentru a iniţia dialogul pentru programarea liberă a arcelor de cerc, apăsaţi tasta soft **FC**. TNC afişează taste soft cu care puteţi introduce direct datele despre arcul de cerc sau despre centrul cercului
- Introduceţi toate datele cunoscute în bloc, utilizând aceste taste soft. Graficul FK afişează elementul de contur programat cu roşu până când au fost introduse date suficiente. Dacă datele introduse descriu mai multe soluţii, graficul va afişa elementul de contur cu verde (consultaţi "Grafică de programare FK", Pagină 229)

Arc de cerc cu conexiune tangenţială

Dacă arcul circular se conectează tangenţial la alt element de contur, iniţiaţi dialogul cu tasta soft **FCT**:

FK

- Pentru a afişa tastele soft pentru programarea cu contur liber, apăsaţi tasta **FK**

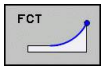

- Pentru a iniţia dialogul, apăsaţi tasta soft **FCT**
- Introduceţi toate datele cunoscute în bloc, utilizând tastele soft

Opţiuni de introducere

Coordonatele punctului de final

Taste soft	Date cunoscute
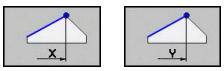	Coordonate carteziene X şi Y
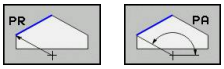	Coordonate polare raportate la FPOL

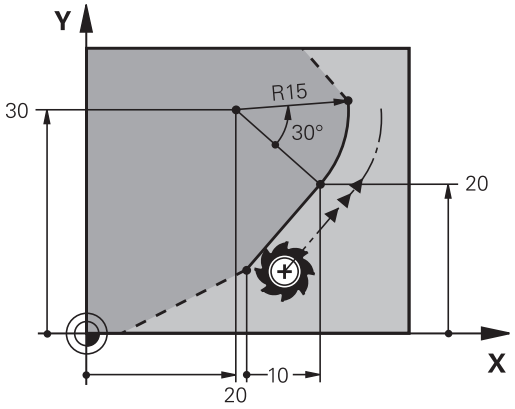

Exemplu de blocuri NC

```
7 FPOL X+20 Y+30
8 FL IX+10 Y+20 RR F100
9 FCT PR+15 IPA+30 DR+ R15
```

Direcţia şi lungimea elementelor de contur

Taste soft	Date cunoscute
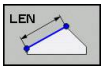	Lungimea unei linii drepte
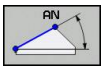	Unghi gradient al unei linii drepte
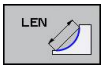	Lungimea coardei LEN a unui arc
	Unghiul gradient AN al unei tangente introduse
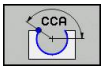	Unghiul la centru al unui arc

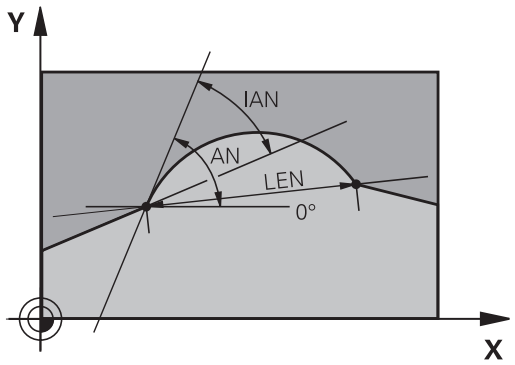

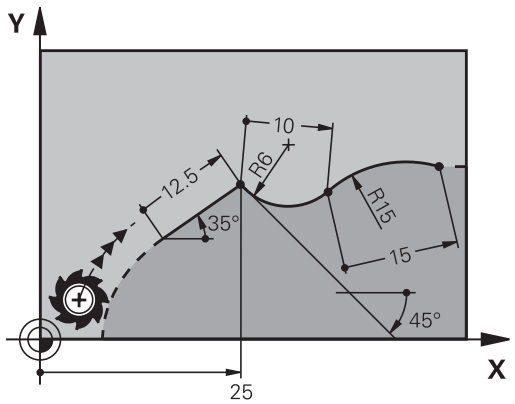

Atenţie: Pericol pentru piesa de prelucrat şi pentru sculă!

Unghiurile gradiente pe care le-aţi definit incremental **(IAN)** sunt raportate de TNC la direcţia ultimului bloc de poziţionare. Programele care conţin unghiuri gradiente incrementale şi au fost create pe un iTNC 530 sau pe TNC-uri anterioare nu sunt compatibile.

Exemplu de blocuri NC

```
27 FLT X+25 LEN 12.5 AN+35 RL F200
28 FC DR+ R6 LEN 10 AN-45
29 FCT DR- R15 LEN 15
```

Centrul cercului CC, raza şi direcţia de rotaţie în blocul FC/FCT

TNC calculează centrul unui cerc, pentru arcele programate liber, din datele pe care le introduceţi. Aceasta face posibilă programarea cercurilor complete într-un bloc de program FK.

Dacă doriţi să definiţi centrul cercului cu coordonate polare, trebuie să utilizaţi FPOL, nu **CC**, pentru a defini polul. FPOL este introdus cu coordonate carteziene şi este aplicat până ce sistemul de control întâlneşte un bloc cu alt **FPOL** definit.

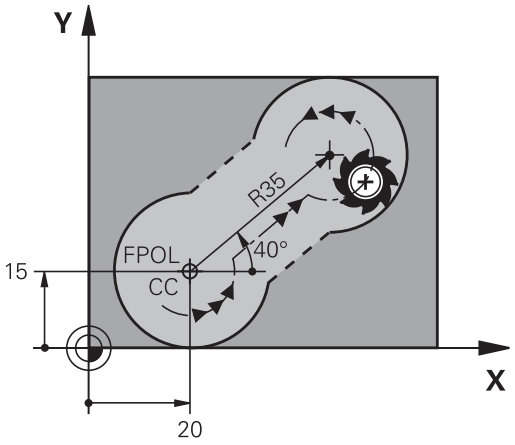

Un centru de cerc, calculat sau programat în mod convenţional, nu mai este valid ca şi pol sau centru cerc pentru noul contur FK: Dacă introduceţi coordonate polare convenţionale, care fac referire la un pol dintr-un bloc CC definit anterior, atunci trebuie trebuie să reintroduceţi polul din nou în blocul CC, după conturul FK.

Taste soft	Date cunoscute
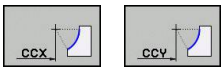	Centrul cercului în coordonate carteziene
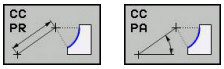	Centrul cercului în coordonate polare
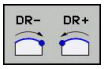	Direcţia de rotaţie a arcului
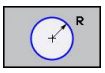	Raza unui arc

Exemplu de blocuri NC

```
10 FC CCX+20 CCY+15 DR+ R15
11 FPOL X+20 Y+15
12 FL AN+40
13 FC DR+ R15 CCPR+35 CCPA+40
```

Contururi închise

Puteţi identifica începutul şi sfârşitul unui contur închis cu tasta soft **CLSD**. Aceasta reduce numărul de soluţii posibile pentru ultimul element de contur.

Introduceţi **CLSD** ca o completare la altă dată de intrare despre contur, în primul şi ultimul bloc al unei secţiuni FK.

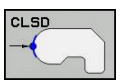

Începutul conturului:CLSD+
Sfârşitul conturului: CLSD–

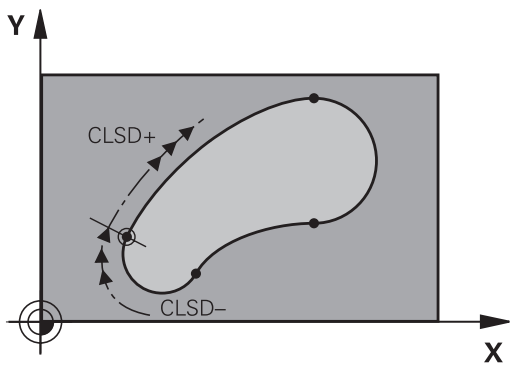

Exemplu de blocuri NC

```
12 L X+5 Y+35 RL F500 M3
13 FC DR- R15 CLSD+ CCX+20 CCY+35
...
17 FCT DR- R+15 CLSD-
```

Puncte auxiliare

Atât pentru liniile drepte programate liber, cât şi pentru arce de cerc programate liber, puteţi introduce coordonatele punctelor auxiliare care se află pe contur sau în apropierea acestuia.

Puncte auxiliare pe un contur

Punctele auxiliare se află pe o linie dreaptă, pe extensia unei linii drepte sau pe un arc de cerc.

Taste soft	Date cunoscute
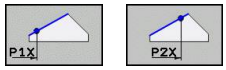	Coordonata X a unui punct auxiliar P1 sau P2 a unei linii drepte
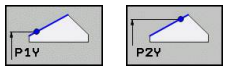	Coordonata Y a unui punct auxiliar P1 sau P2 al unei linii drepte
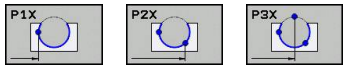	Coordonata X a unui punct auxiliar P1, P2 sau P3 a unei traiectorii circulare
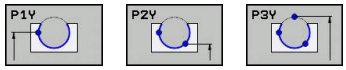	Coordonata Y a unui punct auxiliar P1, P2 sau P3 al unei traiectorii circulare

Puncte auxiliare aproape de un contur

Taste soft	Date cunoscute
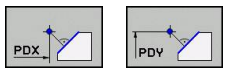	Coordonatele X şi Y ale punctului auxiliar aproape de o linie dreaptă
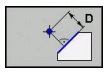	Distanţa de la punctul auxiliar la linia dreaptă
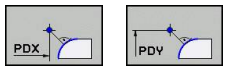	Coordonatele X şi Y ale unui punct auxiliar aproape de un arc de cerc
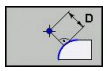	Distanţa de la un punct auxiliar la un arc de cerc

Exemplu de blocuri NC

```
13 FC DR- R10 P1X+42.929 P1Y+60.071
14 FLT AN-70 PDX+50 PDY+53 D10
```

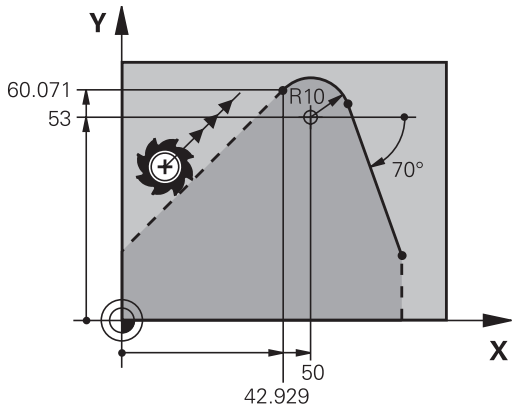

Date relative

Datele cu valori bazate pe alt element de contur se numesc date relative. Tastele soft şi cuvintele de program pentru introducere încep cu litera **R** de la **R**elativ. Ilustraţia din partea dreaptă prezintă intrări care ar trebui programate ca date relative.

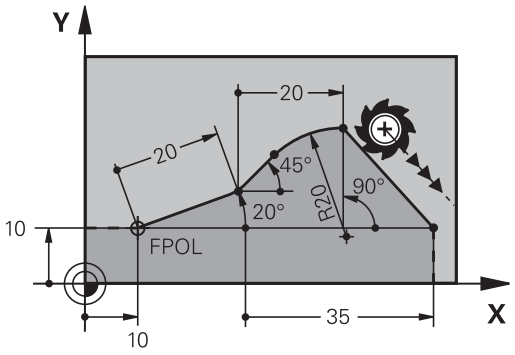

Coordonatele şi unghiurile pentru date relative sunt întotdeauna programate în dimensiuni incrementale. Trebuie de asemenea să introduceţi numărul blocului cu elementul de contur pe care se bazează datele.

Numărul blocului cu elementul de contur pe care se bazează datele relative poate fi plasat numai cu până la 64 de blocuri de poziţionare înainte de blocul în care programaţi referinţa.

Dacă ştergeţi un bloc pe care se bazează date relative, TNC va afişa un mesaj de eroare. Modificaţi programul înainte de a şterge blocul.

Date raportate la blocul N: Coordonatele punctului final

Taste soft	Date cunoscute
RX N... RY N...	Coordonate carteziene raportate la blocul N
RPR N... RPA N...	Coordonate polare raportate la blocul N

Exemplu de blocuri NC

```
12 FPOL X+10 Y+10
13 FL PR+20 PA+20
14 FL AN+45
15 FCT IX+20 DR- R20 CCA+90 RX 13
16 FL IPR+35 PA+0 RPR 13
```

Date raportate la blocul N: Direcţia şi distanţa elementului de contur

Tastă soft	Date cunoscute
RAN N...	Unghiul dintre o linie dreaptă şi alt element sau dintre tangenta introdusă a arcului şi alt element
PAR N...	Linie dreaptă paralelă cu alt element de contur
DP	Distanţa dintre o linie dreaptă şi un element de contur paralel

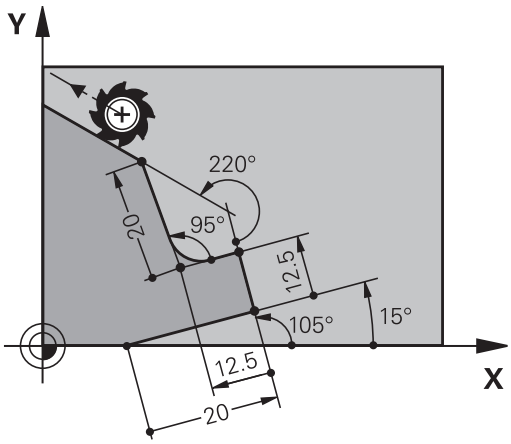

Exemplu de blocuri NC

```
17 FL LEN 20 AN+15
18 FL AN+105 LEN 12.5
19 FL PAR 17 DP 12.5
20 FSELECT 2
21 FL LEN 20 IAN+95
22 FL IAN+220 RAN 18
```

Date raportate la blocul N: Centrul cercului CC

Tastă soft	Date cunoscute
RCCX N... RCCY N...	Coordonate carteziene ale centrului cercului raportat la blocul N
RCCPR N... RCCPA N...	Coordonate polare ale centrului cercului raportat la blocul N

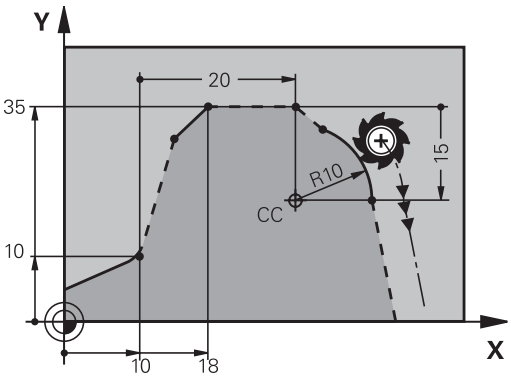

Exemplu de blocuri NC

```
12 FL X+10 Y+10 RL
13 FL ...
14 FL X+18 Y+35
15 FL ...
16 FL ...
17 FC DR- R10 CCA+0 ICCX+20 ICCY-15 RCCX12 RCCY14
```

Exemplu: Programare FK 1

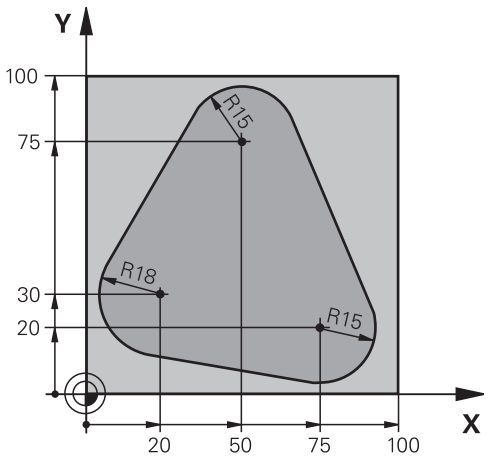

0 BEGIN PGM FK1 MM	
1 BLK FORM 0.1 Z X+0 Y+0 Z-20	Definire piesă brută de prelucrat
2 BLK FORM 0.2 X+100 Y+100 Z+0	
3 TOOL CALL 1 Z S500	Apelare sculă
4 L Z+250 R0 FMAX	Retragere sculă
5 L X-20 Y+30 R0 FMAX	Prepoziţionare sculă
6 L Z-10 R0 F1000 M3	Deplasare la adâncimea de prelucrare
7 APPR CT X+2 Y+30 CCA90 R+5 RL F250	Apropiere de contur pe un arc de cerc cu conexiune tangenţială
8 FC DR- R18 CLSD+ CCX+20 CCY+30	Secţiune FK contur:
9 FLT	Programarea tuturor datelor cunoscute pentru fiecare element de contur
10 FCT DR- R15 CCX+50 CCY+75	
11 FLT	
12 FCT DR- R15 CCX+75 CCY+20	
13 FLT	
14 FCT DR- R18 CLSD- CCX+20 CCY+30	
15 DEP CT CCA90 R+5 F1000	Îndepărtare de contur pe un arc de cerc cu conexiune tangenţială
16 L X-30 Y+0 R0 FMAX	
17 L Z+250 R0 FMAX M2	Retragere sculă, terminare program
18 END PGM FK1 MM	

Exemplu: Programare FK 2

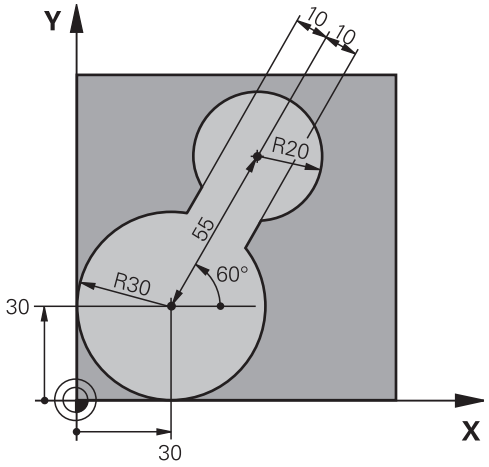

0 BEGIN PGM FK2 MM	
1 BLK FORM 0.1 Z X+0 Y+0 Z-20	Definire piesă brută de prelucrat
2 BLK FORM 0.2 X+100 Y+100 Z+0	
3 TOOL CALL 1 Z S4000	Apelare sculă
4 L Z+250 R0 FMAX	Retragere sculă
5 L X+30 Y+30 R0 FMAX	Prepoziţionare sculă
6 L Z+5 R0 FMAX M3	Prepoziţionare sculă
7 L Z-5 R0 F100	Deplasare la adâncimea de prelucrare
8 APPR LCT X+0 Y+30 R5 RR F350	Apropiere de contur pe un arc de cerc cu conexiune tangenţială
9 FPOL X+30 Y+30	Secţiune FK contur:
10 FC DR- R30 CCX+30 CCY+30	Programarea tuturor datelor cunoscute pentru fiecare element de contur
11 FL AN+60 PDX+30 PDY+30 D10	
12 FSELECT 3	
13 FC DR- R20 CCPR+55 CCPA+60	
14 FSELECT 2	
15 FL AN-120 PDX+30 PDY+30 D10	
16 FSELECT 3	
17 FC X+0 DR- R30 CCX+30 CCY+30	
18 FSELECT 2	
19 DEP LCT X+30 Y+30 R5	Îndepărtare de contur pe un arc de cerc cu conexiune tangenţială
20 L Z+250 R0 FMAX M2	Retragere sculă, terminare program
21 END PGM FK2 MM	

Exemplu: Programare FK 3

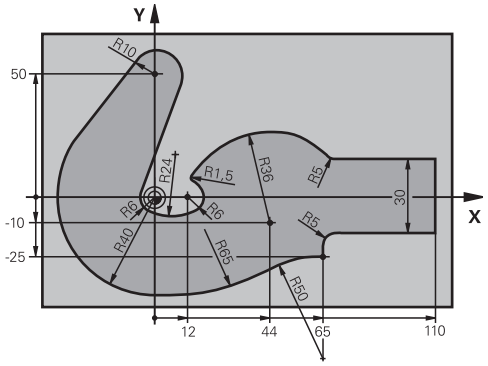

0 BEGIN PGM FK3 MM	
1 BLK FORM 0.1 Z X-45 Y-45 Z-20	Definire piesă brută de prelucrat
2 BLK FORM 0.2 X+120 Y+70 Z+0	
3 TOOL CALL 1 Z S4500	Apelare sculă
4 L Z+250 R0 FMAX	Retragere sculă
5 L X-70 Y+0 R0 FMAX	Prepoziţionare sculă
6 L Z-5 R0 F1000 M3	Deplasare la adâncimea de prelucrare
7 APPR CT X-40 Y+0 CCA90 R+5 RL F250	Apropiere de contur pe un arc de cerc cu conexiune tangenţială
8 FC DR- R40 CCX+0 CCY+0	Secţiune FK contur:
9 FLT	Programarea tuturor datelor cunoscute pentru fiecare element de contur
10 FCT DR- R10 CCX+0 CCY+50	
11 FLT	
12 FCT DR+ R6 CCX+0 CCY+0	
13 FCT DR+ R24	
14 FCT DR+ R6 CCX+12 CCY+0	
15 FSELECT 2	
16 FCT DR- R1.5	
17 FCT DR- R36 CCX+44 CCY-10	
18 FSELECT 2	
19 FCT DR+ R5	
20 FLT X+110 Y+15 AN+0	
21 FL AN-90	
22 FL X+65 AN+180 PAR21 DP30	
23 RND R5	
24 FL X+65 Y-25 AN-90	
25 FC DR+ R50 CCX+65 CCY-75	
26 FCT DR- R65	
27 FSELECT 1	
28 FCT Y+0 DR- R40 CCX+0 CCY+0	
29 FSELECT 4	

30 DEP CT CCA90 R+5 F1000	Îndepărtare de contur pe un arc de cerc cu conexiune tangenţială
31 L X-70 R0 FMAX	
32 L Z+250 R0 FMAX M2	Retragere sculă, terminare program
33 END PGM FK3 MM	

7

Programarea: Transfer de date din fişierele CAD

7.1 Configuraţia ecranului vizualizatorului CAD şi al convertorului DXF

Configuraţia ecranului vizualizatorului CAD şi al convertorului DXF

Dacă deschideţi vizualizatorul CAD sau convertorul DXF, este afişată următoarea configuraţie a ecranului:

Ecranul afişat

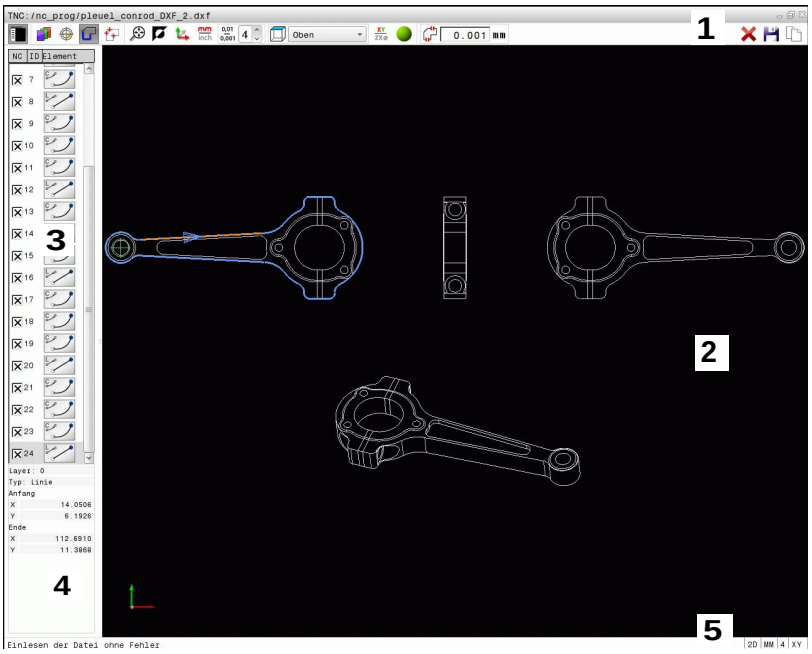

1 Antet
2 Fereastra graficelor
3 Fereastra de vizualizare a listei
4 Fereastra cu informaţii privind elementele
5 Subsol

7.2 Vizualizatorul CAD

Aplicaţie

Vizualizatorul CAD vă permite să deschideţi formate de date CAD standardizate direct pe TNC.

TNC afişează următoarele formate de fişiere:

Fişiere	Tip
Fişiere Step	.STP şi .STEP
Fişiere Iges	.IGS şi .IGES
Fişiere DXF	.DXF

Fişierul poate fi selectat cu ajutorul gestionarului de fişiere al TNC, la fel ca programele NC. Aceasta vă permite să verificaţi rapid şi uşor dacă există probleme direct în model.

Puteţi amplasa originea în orice poziţie din cadrul modelului. În acest mod, vor putea fi afişate coordonatele punctelor selectate.

Sunt disponibile următoarele pictograme:

Pictogramă	Setare
	Afişaţi sau ascundeţi fereastra de vizualizare a listei pentru a mări fereastra graficelor
	Afişarea diferitelor straturi
	Setaţi originea sau ştergeţi originea setată
	Setaţi zoom-ul pentru cea mai mare vizualizare posibilă a graficului complet
	Schimbaţi culoarea de fundal (negru sau alb)
0,01 ... 0,001	Setarea rezoluţiei: Rezoluţia specifică numărul de poziţii zecimale pe care TNC le va utiliza la generarea programului de contur. Setare implicită: 4 zecimale pentru **mm** şi 5 zecimale pentru **inchi**
	Comutaţi între diferitele perspective asupra desenului, de ex. **Sus**

7.3 Convertorul DXF (opţiunea 42)

Aplicaţie

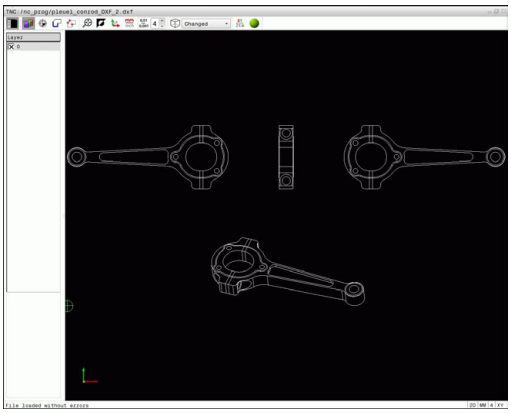

Fişierele DXF pot fi deschise direct în TNC, pentru a extrage contururi sau poziţii de prelucrare şi a le salva ca programe conversaţionale sau ca fişiere punct. Programele conversaţionale astfel obţinute pot fi, de asemenea, rulate de sisteme de control TNC mai vechi, deoarece aceste programe de contur conţin numai blocuri **L** şi **CC**/**C**.

Dacă procesaţi fişiere DXF în modul de operare **Programare**, TNC generează implicit programe de contur cu extensia de fişier **.H** şi fişiere punct cu extensia **.PNT**. Totuşi, puteţi alege tipul de fişier dorit în dialogul de salvare. În plus, puteţi, de asemenea, să salvaţi în memoria temporară TNC conturul selectat sau poziţiile de prelucrare selectate şi să le introduceţi apoi direct într-un program NC.

Fişierele ce urmează a fi procesate trebuie stocate pe hard disk-ul sistemului TNC.

Înainte de a încărca fişierul în TNC, asiguraţi-vă că numele fişierului nu conţine spaţii goale sau caractere speciale ilegale, consultaţi "Nume fişiere", Pagină 103.

TNC acceptă cel mai întâlnit format DXF, R12 (echivalent cu AC1009).

TNC nu acceptă formatul binar DXF. Când generaţi un fişier DXF din CAD sau alt program de desen, asiguraţi-vă că îl salvaţi în format ASCII.

Lucrul cu convertorul DXF

Nu puteţi utiliza convertorul DXF fără mouse sau panou tactil. Modurile de operare şi funcţiile, precum şi contururile şi poziţiile de prelucrare, pot fi selectate doar cu un mouse sau panou tactil.

Convertorul DXF rulează ca aplicaţie separată pe cel de-al treilea ecran al TNC. Aceasta vă permite să utilizaţi tasta de comutare a ecranelor pentru a comuta între modurile de operare, modurile de programare şi convertorul DXF ale maşinii, după cum doriţi. Această caracteristică este deosebit de utilă dacă doriţi să introduceţi contururi sau poziţii de prelucrare într-un program cu limbaj simplu, prin copiere din memoria temporară.

Deschiderea unui fişier DXF

- Selectaţi modul de operare **Programare**

- Selectaţi Funcţii de fişier.

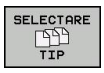

- Pentru a vizualiza meniul de taste soft pentru selectarea tipului de fişier care să fie afişat, apăsaţi tasta soft **SELECTARE TIP**

- Pentru a vizualiza toate fişierele CAD, apăsaţi tasta soft **AFIŞARE CAD**
- Selectaţi directorul în care este salvat fişierul CAD

- Selectaţi fişierul CAD dorit
- Încărcaţi-l cu tasta **ENT**. TNC porneşte convertorul DXF şi afişează conţinutul fişierului pe ecran. TNC afişează straturile în fereastra cu vizualizarea listei şi desenul în fereastra graficului

Setări de bază

Setările de bază descrise mai jos se selectează utilizând pictogramele din bara de instrumente.

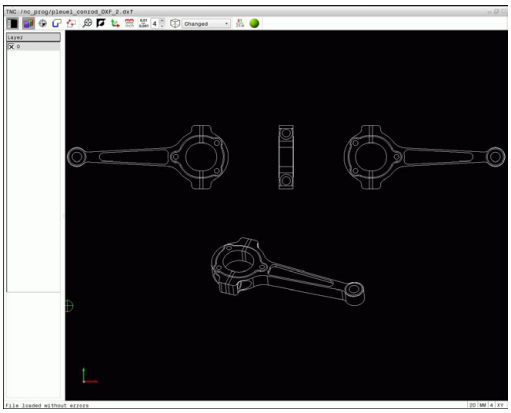

Pictogramă	Setare
	Afişaţi sau ascundeţi fereastra de vizualizare a listei pentru a mări fereastra graficelor
	Afişarea diferitelor straturi
	Selectaţi conturul
	Selectaţi poziţiile găurilor
	Setare decalare origine
	Setaţi zoom-ul pentru cea mai mare vizualizare posibilă a graficului complet
	Schimbaţi culoarea de fundal (negru sau alb)
	Comutaţi între modurile 2-D şi 3-D. Modul activ este evidenţiat cromatic
	Setaţi unitatea de măsură (mm sau inchi) a fişierului. TNC va genera apoi programul de contur şi poziţiile de prelucrare folosind această unitate de măsură. Unitatea de măsură activă este evidenţiată cu roşu
	Setarea rezoluţiei: Rezoluţia specifică numărul de poziţii zecimale pe care TNC le va utiliza la generarea programului de contur. Setare implicită: 4 zecimale pentru **mm** şi 5 zecimale pentru **inchi**
	Comutaţi între diferitele perspective asupra desenului, de ex. **Sus**

Următoarele pictograme sunt afişate de către TNC numai în anumite moduri.

Pictogramă	Setare
	Modul de preconizare a conturului: Toleranţa specifică la ce distanţă se pot afla unele de altele elementele de contur învecinate. Puteţi utiliza toleranţa pentru a compensa inexactităţile care au apărut la crearea desenului. Setarea prestabilită este de 0,0001 mm
	Modul de preconizare a punctelor: Specificaţi dacă TNC trebuie să afişeze traseul sculei ca linie dreaptă punctată în timpul selectării poziţiilor de prelucrare
	Modul de optimizare a traseului: TNC optimizează traseul transversal al sculei pentru a asigura cele mai mici distanţe transversale între poziţiile de prelucrare. Optimizarea este resetată la fiecare activare

Reţineţi că trebuie să setaţi unitatea de măsură corectă, deoarece fişierul DXF nu conţine astfel de informaţii.

Dacă doriţi să generaţi programe pentru sisteme de control TNC mai vechi, trebuie să limitaţi rezoluţia la trei poziţii zecimale. Mai mult, trebuie să eliminaţi comentariile pe care convertorul DXF le introduce în programul de contur.

TNC afişează setările de bază active în subsolul ecranului.

Setarea straturilor

În general, fişierele DXF conţin mai multe straturi. Designerul utilizează straturile pentru a crea grupuri de elemente cu diferite tipuri, cum ar fi conturul efectiv al piesei de prelucrat, dimensiuni, linii auxiliare şi de design, umbre şi texte.

Ca să apară pe ecran cât mai puţine informaţii inutile în timpul selectării contururilor, puteţi ascunde toate straturile în plus conţinute de fişierul DXF.

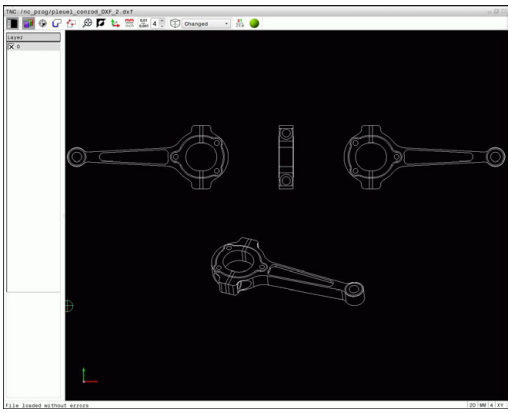

Fişierul DXF care urmează a fi procesat trebuie să conţină cel puţin un strat. Elementele nealocate unui strat sunt mutate automat de către TNC în stratul „anonim”.

Puteţi selecta un contur şi atunci când constructorul a salvat liniile pe Layere diferite.

- Selectaţi modul pentru setările straturilor: În fereastra de vizualizare a listei, TNC afişează toate straturile din fişierul DXF activ
- Ascunderea unui strat: Selectaţi stratul cu butonul din stânga al mouse-ului şi faceţi clic pe caseta de bifare a acestuia pentru a îl ascunde. Ca alternativă, puteţi utiliza bara de spaţiu
- Afişarea unui strat: Selectaţi stratul cu butonul din stânga al mouse-ului şi faceţi clic pe caseta de bifare a acestuia pentru a îl afişa. Ca alternativă, puteţi utiliza bara de spaţiu

Definirea originii

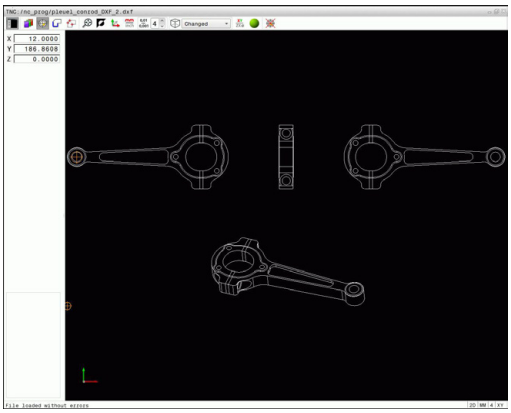

Originea din desenul fişierului DXF nu este întotdeauna plasată într-un mod care să vă permită să o utilizaţi direct ca punct de referinţă pentru piesa de prelucrat. De aceea, TNC dispune de o funcţie cu care puteţi decala originea din desen la o locaţie adecvată, dacă faceţi clic pe un element.

Puteţi defini un punct de referinţă în următoarele locaţii:

- La începutul, sfârşitul sau în centrul unei linii drepte
- La începutul, centrul sau sfârşitul unui arc de cerc
- La trecerea dintre cadrane sau în centrul unui cerc complet
- Prin introducerea directă a valorilor numerice în fereastra de vizualizare a listei
- La intersecţia dintre:
  - O linie dreaptă şi o linie dreaptă, chiar dacă intersectarea se face chiar pe prelungirea uneia dintre linii
  - Linie dreaptă – arc de cerc
  - Linie dreaptă – cerc complet
  - Cerc – cerc (indiferent dacă este un arc de cerc sau un cerc complet)

Trebuie să utilizaţi panoul tactil sau un mouse conectat pentru a specifica un punct de referinţă.

Puteţi de asemenea să modificaţi punctul de referinţă odată ce aţi selectat deja un contur. TNC nu calculează datele conturului efectiv până nu salvaţi conturul selectat într-un program de contur.

Selectarea unui punct de referinţă pe un singur element

- Selectaţi modul pentru specificarea punctului de referinţă
- Faceţi clic cu mouse-ul pe elementul dorit: TNC indică locaţiile posibile pentru punctele de referinţă de pe elementul selectat, marcate cu steluţe
- Faceţi clic pe steluţa pe care doriţi să o selectaţi ca punct de referinţă: TNC setează simbolul originii la locul selectat. Utilizaţi funcţia de zoom dacă elementul selectat este prea mic.

Selectarea unui punct de referinţă la intersecţia a două elemente

- Selectaţi modul pentru specificarea punctului de referinţă
- Faceţi clic pe primul element (linie dreaptă, cerc complet sau arc de cerc) cu butonul din stânga al mouse-ului. TNC indică locaţiile posibile pentru punctele de referinţă de pe elementul selectat, marcate cu steluţe. Elementul este evidenţiat cromatic
- Faceţi clic pe al doilea element (linie dreaptă, cerc complet sau arc de cerc) cu butonul din stânga al mouse-ului. TNC setează simbolul punctului de referinţă la intersecţie

TNC calculează intersecţia a două elemente chiar dacă aceasta se află pe extensia unuia dintre acestea.

Dacă TNC calculează mai multe intersecţii, va selecta intersecţia cea mai apropiată de clicul de mouse executat pe al doilea element.

Dacă TNC nu poate calcula o intersecţie, acesta va anula marcajul primului element.

Dacă originea este setată, culoarea pictogramei Setare origine se modifică.

Ştergeţi o origine făcând clic pe pictograma .

Informaţii despre element

TNC afişează la ce distanţă se află punctul de referinţă ales faţă de originea desenului.

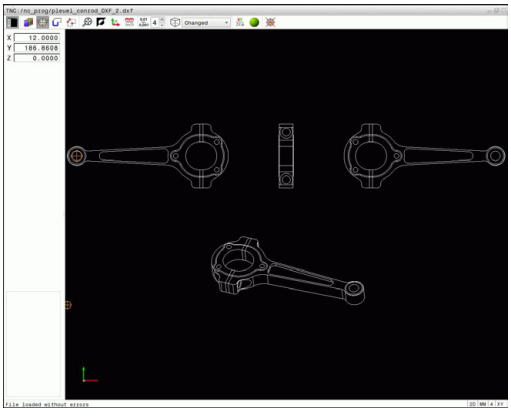

Selectarea şi salvarea unui contur

Trebuie să utilizaţi panoul tactil de pe tastatura TNC sau un mouse ataşat prin port USB pentru a selecta un contur.

Specificaţi direcţia de rotaţie în timpul selectării conturului, astfel încât să corespundă direcţiei de prelucrare dorite.

Selectaţi primul element de contur astfel încât să fie posibilă apropierea fără coliziune.

Dacă elementele de contur sunt foarte apropiate, utilizaţi funcţia de zoom.

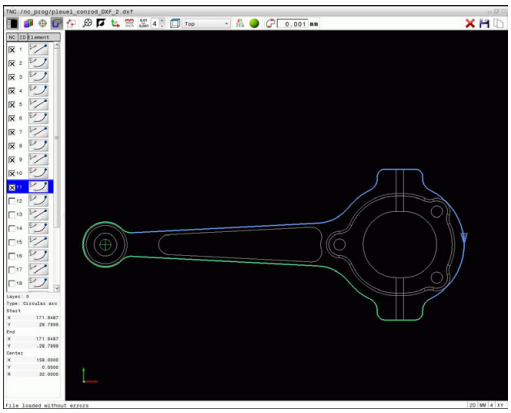

Următoarele elemente DXF sunt selectabile ca şi contururi:

- LINE (linie dreaptă)
- CIRCLE (cerc complet)
- ARC (arc de cerc)
- POLYLINE (poligon)

Elipsele şi canelurile pot fi utilizate pentru intersecţii, dar nu pot fi selectate. Dacă selectaţi elipse sau caneluri, acestea sunt afişate cu roşu.

Informaţii despre element

În fereastra cu informaţii privind elementele, TNC afişează informaţiile ultimului element de contur selectat cu un clic în fereastra de vizualizare a listei sau cea a graficelor.

- **Strat**: Indică stratul în care vă aflaţi în prezent
- **Tip**: Indică tipul elementului curent, de ex. linie
- **Coordonate**: Afişează punctul de începere şi punctul de încheiere ale unui element, precum şi centrul şi raza cercului acolo unde este cazul

- Selectaţi modul de alegere a unui contur: TNC ascunde straturile afişate în fereastra de vizualizare a listei. Fereastra graficelor este activă pentru selectarea conturului
- Pentru a selecta un element de contur: Faceţi clic cu mouse-ul pe elementul dorit. TNC afişează ordinea de prelucrare sub forma unei linii drepte, punctate. Aduceţi cursorul pe cealaltă parte a centrului unui element pentru a modifica ordinea de prelucrare. Selectaţi elementul cu butonul din stânga al mouse-ului. Elementul de contur selectat este colorat în albastru. Dacă următoarele elemente de contur din secvenţa de prelucrare selectată sunt selectabile, acestea devin verzi
- Dacă următoarele elemente de contur din secvenţa de prelucrare selectată sunt selectabile, acestea devin verzi. În cazul unor divergenţe, este selectat elementul cu cea mai mică distanţă a unghiului. Faceţi clic pe ultimul element verde pentru a prelua toate elementele în programul de contur
- TNC afişează toate elementele de contur selectate în fereastra de vizualizare a listei. TNC afişează elementele care sunt încă verzi în coloana **NC** fără a fi bifate. TNC nu salvează aceste elemente în programul pentru contururi. De asemenea, puteţi să includeţi elementele marcate în programul pentru contururi făcând clic în fereastra de vizualizare a listei

- Dacă este necesar, puteţi deselecta elementele pe care le-aţi selectat deja făcând din nou clic pe elementul din fereastra graficului în timp ce apăsaţi tasta **CTRL**. Puteţi deselecta toate elementele pe care le-aţi selectat prin clic pe pictograma

- Salvaţi în memoria temporară TNC elementele de contur selectate pentru a putea ulterior să introduceţi conturul într-un program cu limbaj simplu sau

- Pentru a salva elementele de contur selectate într-un program cu limbaj simplu, introduceţi orice nume de fişier şi director ţintă în fereastra contextuală afişată de TNC. Setare implicită: Numele fişierului DXF. Alternativ, puteţi selecta şi tipul fişierului: Program în limbaj comun (**.H**) sau descriere contur (**.HC**)

ENT

- Confirmaţi intrarea: TNC salvează programul de contur în directorul selectat

- Dacă doriţi să selectaţi mai multe contururi, apăsaţi tasta soft Anulare elemente selectate şi selectaţi următorul contur conform paşilor descrişi mai sus

TNC transferă, de asemenea, două definiţii ale piesei de prelucrat brute (**BLK FORM**) în programul de contur. Prima definiţie conţine dimensiunea fişierului DXF. A 2-a, care este cea activă, conţine doar elementele de contur selectate, rezultând într-o mărime optimizată a piesei brute de prelucrat.

TNC salvează numai elementele efectiv selectate (elementele albastre), ceea ce înseamnă că au fost bifate în fereastra din stânga.

Divizarea, extinderea şi scurtarea elementelor de contur

Procedaţi după cum urmează pentru a modifica elementele de contur:

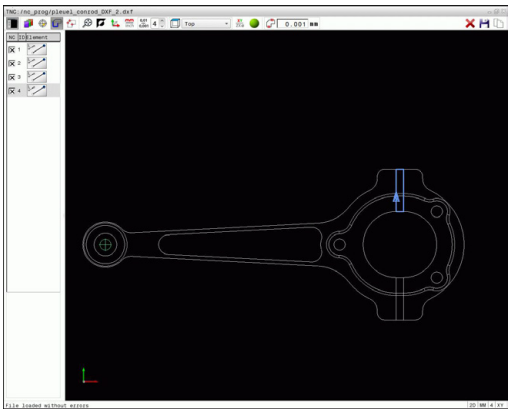

- Fereastra graficelor este activă pentru selectarea conturului
- Pentru a selecta punctul de începere: Selectaţi un element sau intersecţia dintre două elemente (folosind tasta Shift). La punctul de începere apare o stea de culoare roşie
- Pentru a selecta următorul element de contur: Faceţi clic cu mouse-ul pe elementul dorit. TNC afişează ordinea de prelucrare sub forma unei linii drepte, punctate. După selectarea elementului, acesta va fi afişat cu albastru de către TNC. Dacă elementele nu pot fi conectate, TNC afişează elementul selectat cu gri
- Dacă următoarele elemente de contur din secvenţa de prelucrare selectată sunt selectabile, acestea devin verzi. În cazul unor divergenţe, este selectat elementul cu cea mai mică distanţă a unghiului. Faceţi clic pe ultimul element verde pentru a prelua toate elementele în programul de contur

Selectaţi ordinea de prelucrare a conturului odată cu primul element de contur.

Dacă elementul de contur care urmează a fi prelungit sau scurtat este o linie dreaptă, atunci TNC prelungeşte/scurtează elementul de contur de-a lungul aceleiaşi linii. Dacă elementul de contur care urmează a fi extins sau scurtat este un arc de cerc, atunci TNC extinde/scurtează elementul de contur de-a lungul aceluiaşi arc.

Selectarea şi salvarea poziţiilor de prelucrare

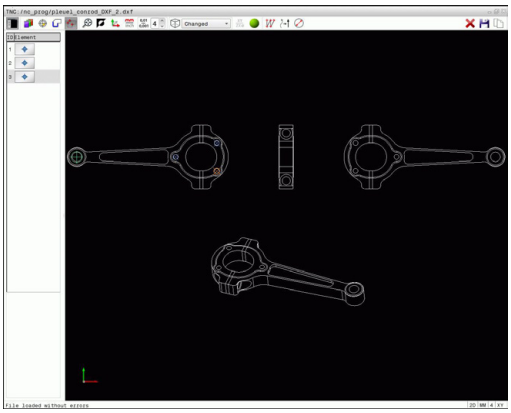

Trebuie să utilizaţi panoul tactil de pe tastatura TNC sau un mouse ataşat prin port USB pentru a selecta o poziţie de prelucrare.

Dacă poziţiile de selectat sunt foarte apropiate, utilizaţi funcţia de zoom.

Dacă este necesar, configuraţi setările de bază astfel încât TNC să afişeze traseele sculei, consultaţi "Setări de bază", Pagină 248.

Sunt disponibile trei posibilităţi în generatorul de modele pentru definirea poziţiilor de prelucrare:

- Selecţie unică: Selectaţi poziţia de prelucrare dorită prin clicuri individuale de mouse (consultaţi "Selecţie singulară", Pagină 257)
- Selectarea rapidă a poziţiilor găurilor prin definirea unei zone cu mouse-ul: Prin tragerea mouse-ului pentru definirea unei zone, puteţi selecta toate poziţiile găurilor din aceasta (consultaţi "Selectarea rapidă a poziţiilor găurilor cu mouse-ul", Pagină 258).
- Selectarea rapidă a poziţiilor găurilor cu ajutorul unei pictograme: Activaţi pictograma, iar TNC va afişa toate diametrele găurilor existente (consultaţi "Selectarea rapidă a poziţiilor găurilor cu ajutorul pictogramei", Pagină 259).

Selectaţi tipul fişierului

Sunt disponibile următoarele tipuri de fişier:

- Tabel de puncte (**.PNT**)
- Program în limbaj comun (**.H**)

Dacă salvaţi poziţiile de prelucrare într-un program în limbaj comun, TNC creează un bloc linear separat cu apelarea ciclului pentru fiecare poziţie de prelucrare (**L X... Y... M99**). De asemenea, puteţi să transferaţi acest program la sisteme de control TNC mai vechi şi să îl rulaţi acolo.

Tabelul de puncte (.PTN) din TNC 640 nu este compatibil cu iTNC 530. Executarea tabelului de puncte cauzează probleme şi un comportament imprevizibil.

Selecţie singulară

- Selectaţi modul de alegere a unei poziţii de prelucrare. Fereastra graficelor este activată pentru selectarea poziţiilor
- Pentru a selecta o poziţie de prelucrare: Faceţi clic pe elementul dorit cu mouse-ul; TNC va afişa cu portocaliu elementul respectiv. Dacă apăsaţi tasta Shift în acelaşi timp, TNC va marca cu stele posibilele poziţii de prelucrare de pe element. Dacă faceţi clic pe un cerc, TNC adoptă centrul cercului ca poziţie de prelucrare. Dacă apăsaţi tasta Shift în acelaşi timp, TNC va marca cu stele posibilele poziţii de prelucrare. TNC încarcă poziţiile selectate în fereastra de vizualizare a listei (şi afişează un simbol punct)

- Dacă este necesar, puteţi deselecta elementele pe care le-aţi selectat deja făcând din nou clic pe elementul din fereastra graficului în timp ce apăsaţi tasta **CTRL**. Alternativ, selectaţi elementul în fereastra de vizualizare a listei şi apăsaţi **DEL**. Puteţi deselecta toate elementele pe care le-aţi selectat prin clic pe pictograma
- Dacă doriţi să specificaţi poziţia de prelucrare la intersecţia a două elemente, faceţi clic pe primul element cu butonul din stânga al mouse-ului: TNC va afişa caracterul steluţă la poziţiile de prelucrare selectabile.
- Faceţi clic pe al doilea element (linie dreaptă, cerc complet sau arc de cerc) cu butonul din stânga al mouse-ului. TNC încarcă intersecţia elementelor în fereastra de vizualizare a listei (afişează un simbol punct). Dacă există mai multe intersecţii, TNC va alege intersecţia cea mai apropiată de mouse.

- Salvaţi în memoria temporară TNC elementele de contur selectate pentru a putea ulterior să le introduceţi ca bloc de poziţionare într-un program cu limbaj simplu sau

- Pentru a salva poziţiile de prelucrare selectate într-un fişier de puncte, introduceţi directorul ţintă şi orice nume de fişier în fereastra contextuală afişată de TNC. Setare implicită: Numele fişierului DXF. Alternativ, puteţi selecta şi tipul fişierului

ENT

- Confirmaţi înregistrarea: TNC salvează programul de contur în directorul selectat

- Dacă doriţi să selectaţi mai multe poziţii de prelucrare, apăsaţi pictograma Anulare elemente selectate şi efectuaţi selecţia conform paşilor descrişi mai sus

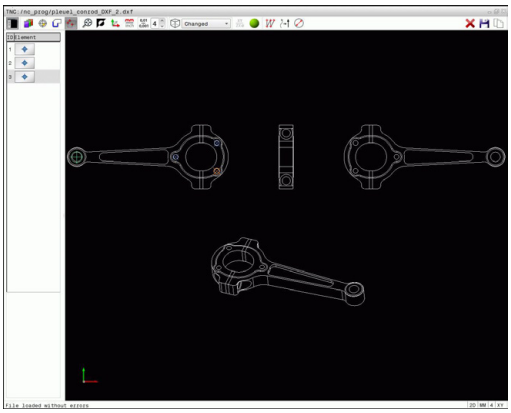

Selectarea rapidă a poziţiilor găurilor cu mouse-ul

- Selectaţi modul de alegere a unei poziţii de prelucrare. Fereastra graficelor este activată pentru selectarea poziţiilor
- Pentru a selecta poziţiile de prelucrare, apăsaţi tasta Shift şi definiţi o zonă ţinând apăsat butonul din stânga al mouse-ului. TNC presupune că toate cercurile complete aflate în zona respectivă reprezintă poziţii ale găurilor: TNC deschide o fereastră în care puteţi filtra găurile după dimensiune
- Configuraţi setările filtrului (consultaţi "Setări de filtru", Pagină 260) şi faceţi clic pe butonul **OK** pentru a confirma: TNC încarcă poziţiile selectate în fereastra de vizualizare a listei (afişează un simbol punct)
- Dacă este necesar, puteţi deselecta elementele pe care le-aţi selectat deja făcând din nou clic pe elementul din fereastra graficului în timp ce apăsaţi tasta **CTRL**. Alternativ, selectaţi elementul în fereastra de vizualizare a listei şi apăsaţi **DEL**. Dacă este necesar, puteţi deselecta elementele pe care le-aţi selectat deja, prin redeschiderea prin glisare a zonei, de data aceasta apăsând simultan tasta **CTRL**

- Salvaţi în memoria temporară TNC elementele de contur selectate pentru a putea ulterior să le introduceţi ca bloc de poziţionare într-un program cu limbaj simplu sau

- Pentru a salva poziţiile de prelucrare selectate într-un fişier de puncte, introduceţi directorul ţintă şi orice nume de fişier în fereastra contextuală afişată de TNC. Setare implicită: Numele fişierului DXF. Alternativ, puteţi selecta şi tipul fişierului

ENT

- Confirmaţi înregistrarea: TNC salvează programul de contur în directorul selectat

- Dacă doriţi să selectaţi mai multe poziţii de prelucrare, apăsaţi pictograma Anulare elemente selectate şi efectuaţi selecţia conform paşilor descrişi mai sus

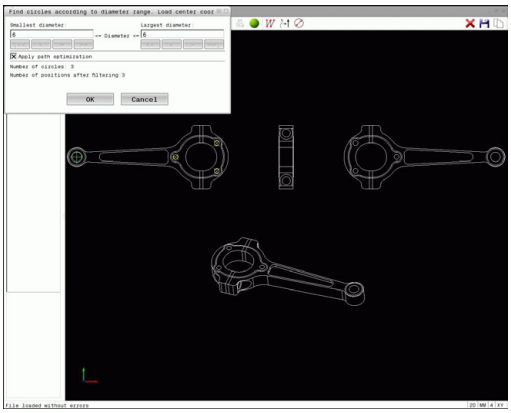

Selectarea rapidă a poziţiilor găurilor cu ajutorul pictogramei

- Selectaţi modul de alegere a unei poziţii de prelucrare. Fereastra graficelor este activată pentru selectarea poziţiilor

- Selectaţi pictograma: TNC deschide o fereastră în care puteţi filtra găurile după dimensiune
- Dacă este necesar, configuraţi setările filtrului (consultaţi "Setări de filtru", Pagină 260) şi faceţi clic pe butonul **OK** pentru a confirma: TNC încarcă poziţiile selectate în fereastra de vizualizare a listei (afişează un simbol punct)

- Dacă este necesar, puteţi deselecta elementele pe care le-aţi selectat deja făcând din nou clic pe elementul din fereastra graficului în timp ce apăsaţi tasta **CTRL**. Alternativ, selectaţi elementul în fereastra de vizualizare a listei şi apăsaţi **DEL**. Puteţi deselecta toate elementele pe care le-aţi selectat prin clic pe pictograma

- Salvaţi în memoria temporară TNC elementele de contur selectate pentru a putea ulterior să le introduceţi ca bloc de poziţionare într-un program cu limbaj simplu sau

- Pentru a salva poziţiile de prelucrare selectate într-un fişier de puncte, introduceţi directorul ţintă şi orice nume de fişier în fereastra contextuală afişată de TNC. Setare implicită: Numele fişierului CAD. Alternativ, puteţi selecta şi tipul fişierului

ENT

- Confirmaţi înregistrarea: TNC salvează programul de contur în directorul selectat

- Dacă doriţi să selectaţi mai multe poziţii de prelucrare, apăsaţi pictograma Anulare elemente selectate şi efectuaţi selecţia conform paşilor descrişi mai sus

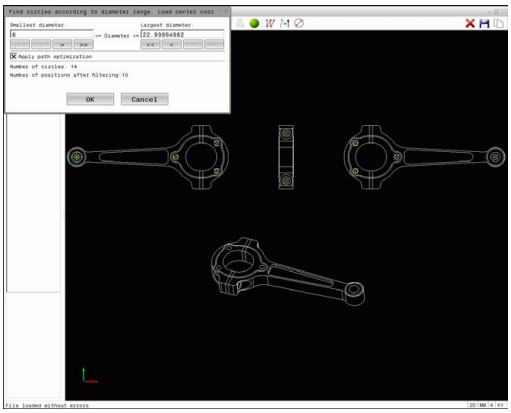

Setări de filtru

După ce aţi utilizat funcţia de selectare rapidă pentru a marca poziţiile găurilor, apare o fereastră contextuală în care cel mai mic diametru găsit este în stânga, iar cel mai mare în dreapta. Cu ajutorul butoanelor aflate imediat sub afişajul diametrelor, puteţi regla diametrul astfel încât să puteţi încărca diametrele dorite pentru găuri.

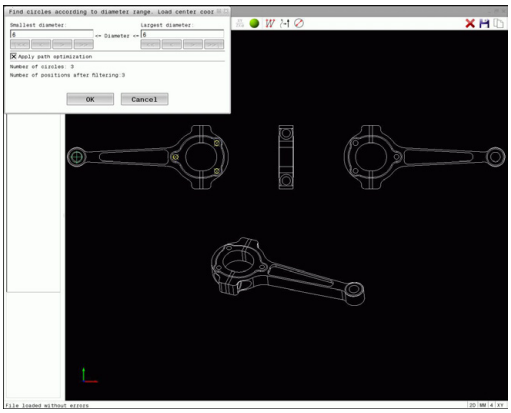

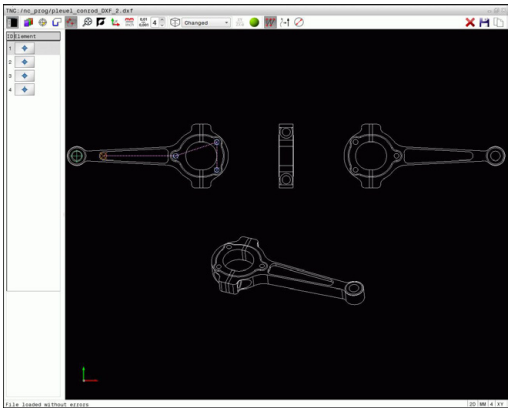

Sunt disponibile următoarele butoane:

Pictogramă	Setare filtru pentru cel mai mic diametru
!<<	Afişare cel mai mic diametru găsit (setare implicită)
<	Afişare următorul cel mai mic diametru găsit
>	Afişare următorul cel mai mare diametru găsit
>>	Se afişează cel mai mare diametru găsit. TNC setează filtrul pentru cel mai mic diametru la valoarea setată pentru cel mai mare diametru

Pictogramă	Setare filtru pentru cel mai mare diametru
<<	Se afişează cel mai mic diametru găsit. TNC setează filtrul pentru cel mai mare diametru la valoarea setată pentru cel mai mic diametru
<	Se afişează următorul diametru mai mic găsit
>	Se afişează următorul diametru mai mare găsit
>>!	Afişare cel mai mare diametru găsit (setare implicită)

Puteţi afişa traseul sculei printr-un clic pe pictograma **Afişare traseu sculă**, consultaţi "Setări de bază", Pagină 248.

Informaţii despre element

În fereastra cu informaţii privind elementele, TNC afişează coordonatele ultimei poziţii de prelucrare selectate cu un clic în fereastra de vizualizare a listei sau cea a graficului.

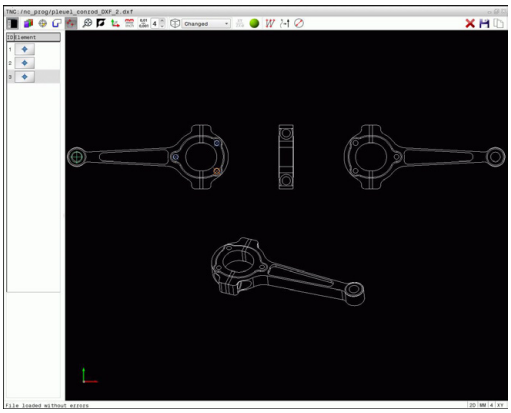

Puteţi, de asemenea, să utilizaţi mouse-ul pentru a modifica afişarea graficelor. Sunt disponibile următoarele funcţii:

- Pentru a roti modelul afişat tridimensional, menţineţi apăsat butonul din dreapta al mouse-ului şi mişcaţi mouse-ul.
- Pentru a deplasa modelul afişat: Ţineţi apăsat butonul din mijloc al mouse-ului sau butonul roată şi deplasaţi mouse-ul.
- Pentru a apropia o anumită zonă: Marcaţi o zonă de zoom menţinând apăsat butonul din stânga al mouse-ului. După ce eliberaţi butonul stâng al mouse-ului, TNC apropie zona definită.
- Pentru a mări sau micşora rapid orice zonă: Acţionaţi rotiţa mouse-ului în faţă sau în spate.
- Pentru a reveni la afişajul standard: Apăsaţi tasta Shift şi faceţi simultan dublu clic cu butonul din dreapta al mouse-ului. Unghiul de rotaţie este menţinut dacă faceţi doar dublu clic cu butonul din dreapta al mouse-ului.

8

Programare: Repetări de subprograme şi secţiuni de program

8.1 Etichetarea repetiţiilor de subprograme şi de secţiuni de programe

Repetiţiile de subprograme şi de secţiuni de programe vă permit să programaţi o secvenţă de prelucrare o dată, apoi s-o rulaţi cât de des este nevoie.

Etichetă

Începuturile repetărilor de subprograme şi de secţiuni de program sunt marcate în programul unei piese prin etichete **(LBL)**.

O ETICHETĂ este identificată după un număr cuprins între 1 şi 65535 sau după un nume definit de dvs. Fiecare număr sau nume de ETICHETĂ poate fi setat numai o dată în program cu tasta **SETARE ETICHETĂ**. Numărul de nume de etichete pe care îl puteţi introduce este limitat numai de memoria internă.

Nu utilizaţi de mai multe ori un nume sau un număr de etichetă!

Eticheta 0 (**LBL 0**) este utilizată exclusiv pentru a marca sfârşitul unui subprogram şi, aşadar, poate fi utilizată oricât de des doriţi.

8.2 Subprograme

Secvenţa de operare

1 TNC execută programul de piesă până la apelarea unui subprogram, **CALL LBL**.
2 Apoi, subprogramul este executat de la început la sfârşit, **LBL 0**.
3 TNC reia apoi programul piesei din blocul de după apelarea subprogramului **CALL LBL**

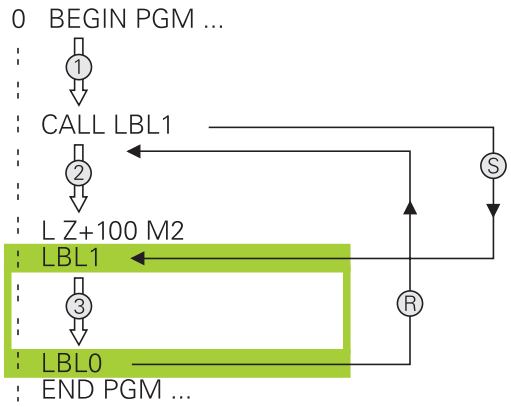

Note de programare

- Un program principal poate conţine orice număr de subprograme
- Puteţi apela subprograme în orice ordine şi cât de des doriţi
- Un subprogram nu se poate autoapela
- Scrieţi subprograme după bloc cu M2 sau M30
- Dacă subprogramele sunt localizate înaintea blocului cu M2 sau M30 în programul piesă, acestea vor fi executate cel puţin o dată, chiar dacă nu sunt apelate

Programarea unui subprogram

LBL SET

- Pentru a marca începutul, apăsaţi tasta LBL SET
- Introduceţi numărul subprogramului. Dacă doriţi să utilizaţi un nume de etichetă, apăsaţi tasta soft **NUME ETICHETĂ** pentru a comuta la introducere de text
- Pentru a marca sfârşitul, apăsaţi tasta LBL SET şi introduceţi numărul de etichetă „0"

Apelarea unui subprogram

LBL CALL

- Apelaţi un subprogram: Apăsaţi tasta **LBL CALL**
- Introduceţi numărul subprogramului pe care doriţi să îl apelaţi. Dacă doriţi să utilizaţi un nume de etichetă, apăsaţi tasta soft **NUME ETICHETĂ** pentru a comuta la introducerea de date de tip text.
- Dacă doriţi să introduceţi un număr al unui parametru şir ca adresă ţintă, apăsaţi tasta soft QS. TNC va face apoi salt la numele sculei care este specificat în parametrul de şir definit
- Ignoraţi repetările **REP** prin apăsarea tastei **NO ENT**: Repetarea **REP** este utilizată numai pentru repetiţii de secţiuni de program

CALL LBL 0 nu este permis, deoarece este utilizat numai pentru a apela sfârşitul unui subprogram.

8.3 Repetările unei secţiuni de program

Eticheta

Începutul repetării unei secţiuni de program este marcat cu eticheta **LBL**. Sfârşitul repetării unei secţiuni de program este identificat prin **CALL LBL n REPn**.

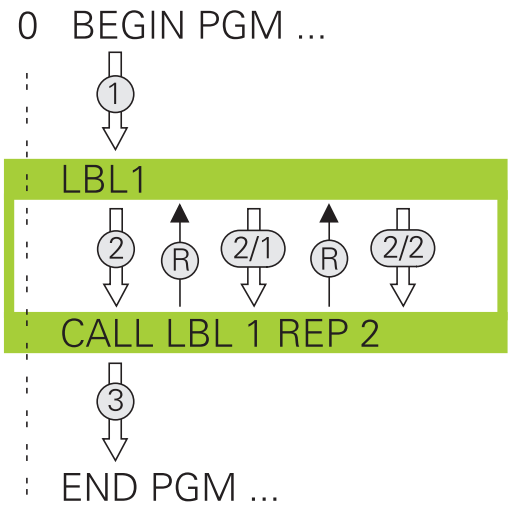

Secvenţa de operare

1 TNC execută programul piesei până la sfârşitul secţiunii de program (**CALL LBL n REPn**)
2 Apoi, secţiunea de program dintre eticheta apelată şi apelarea etichetei **CALL LBL n REPn** beneficiază de un număr de repetări egal cu valoarea introdusă după **REP**
3 TNC reia programul piesei după ultima repetiţie

Note de programare

- Puteţi repeta o secţiune de program de până la 65 534 de ori consecutiv
- Numărul de executări ale secţiunii de program este întotdeauna cu o unitate mai mare decât numărul programat de repetări, deoarece prima repetare începe după primul proces de prelucrare.

Programarea unei repetări de secţiune de program

LBL SET

- Pentru a marca începutul, apăsaţi tasta **LBL SET** şi introduceţi un număr de etichetă pentru secţiunea de program pe care doriţi să o repetaţi. Dacă doriţi să utilizaţi un nume de etichetă, apăsaţi tasta soft **NUME ETICHETĂ** pentru a comuta la introducere de text
- Introduceţi secţiunea de program

Apelarea unei repetări de secţiune de program

LBL CALL

- Apelarea unei secţiuni de program: Apăsaţi tasta **LBL CALL**
- Introduceţi numărul secţiunii de program ce trebuie repetată. Dacă doriţi să utilizaţi un nume de etichetă, apăsaţi tasta soft **NUME ETICHETĂ** pentru a comuta la introducerea de date de tip text.
- Introduceţi numărul de repetări **REP** şi confirmaţi cu tasta **ENT**.

8.4 Orice program dorit ca subprogram

Prezentare generală a tastelor soft

Dacă apăsaţi tasta **PGM CALL**, TNC afişează următoarele taste soft:

Tastă soft	Funcţie
APELARE PROGRAM	Apelaţi un program cu **PGM CALL**
ALEGETI TABEL PCT. REF.	Selectaţi un tabel de origini cu **SEL TABLE**
ALEGETI TABEL PUNCTE	Selectaţi un tabel de puncte cu **SEL PATTERN**
SELECTARE CONTUR	Selectaţi un program de contururi cu **SEL CONTOUR**
SELECTARE PROGRAM	Selectaţi un program cu **SEL PGM**
APELATI PROGRAMUL ALES	Selectaţi ultimul fişier selectat cu **APEL PGM SELECTAT**

Secvenţa de operare

1 TNC execută programul piesă până la blocul în care este apelat un alt program cu **CALL PGM**
2 Atunci, celălalt program piesă este executat în întregime
3 Apoi, TNC reia primul program piesă (respectiv, programul care apelează) cu blocul de după apelarea programului

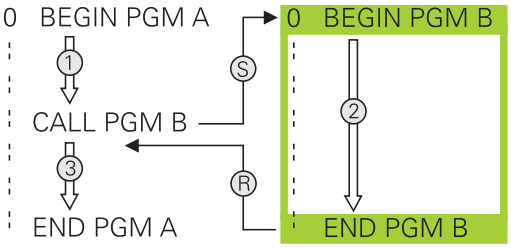

Dacă doriţi să programaţi apelări de programe variabile în legătură cu parametrii de tip şir, utilizaţi funcţia **SEL PGM**.

Note de programare

- TNC nu necesită nicio etichetă pentru a apela vreun program piesă
- Programul apelat nu trebuie să conţină funcţiile auxiliare **M2** sau **M30**. Dacă aţi definit subprograme cu etichete în programul piesă apelat, trebuie să înlocuiţi apoi M2 sau M3 cu **FN 9: DACĂ FUNCŢIA DE SALT +0 EQU +0 GOTO LBL 99** pentru forţarea unui salt peste această secţiune de program
- Programul piesă apelat nu trebuie să conţină un apel **CALL PGM** în programul piesă apelat; în caz contrar, va rezulta o buclă infinită

Apelarea unui program ca subprogram

Pericol de coliziune!
Transformările de coordonate definite în programul apelat rămân active şi pentru programul apelant, dacă nu le resetaţi.

Dacă programul pe care doriţi să-l apelaţi se află în acelaşi director cu programul din care-l apelaţi, trebuie să introduceţi numai numele programului.

Dacă programul apelat nu se află în acelaşi director cu programul din care apelaţi, trebuie să introduceţi calea completă, de ex. **TNC:\ZW35\ROUGH\PGM1.H**

Dacă doriţi să apelaţi un program DIN/ISO, introduceţi tipul fişierului .I după numele programului.

Puteţi apela un program şi cu ciclul **12 PGM CALL**.

În general, parametrii Q sunt aplicaţi la nivel global cu o apelare de program **PGM CALL**. Aşadar, reţineţi că modificările parametrilor Q din programul apelat influenţează şi programul apelant.

Apelaţi un program cu PGM CALL

Funcţia **PGM CALL** apelează orice program ca subprogram. Sistemul de control execută programul apelat din poziţia în care a fost apelat în cadrul programului.

PGM CALL

- Pentru a selecta funcţiile pentru apelarea unui program, apăsaţi tasta **PGM CALL**

APELARE PROGRAM

- Apăsaţi tasta soft **APELARE PROGRAM** pentru ca TNC să deschidă dialogul pentru definirea programului de apelat. Introduceţi numele traseului folosind tastatura sau

ALEGETI FIŞIERUL

- apăsaţi tasta soft **ALEGEȚI FIȘIERUL** pentru ca TNC să afişeze o fereastră de selecţie în care puteţi selecta programul de apelat. Confirmaţi cu tasta **END**

Apelaţi cu SEL PGM şi CALL SELECTED PGM

Utilizaţi funcţia **SEL PGM** pentru a selecta orice program ca subprogram şi a îl apela într-o altă poziţie din cadrul programului. Sistemul de control execută programul apelat din poziţia în care a fost apelat în cadrul programului cu **APELARE PROGRAM SELECTAT**.

Funcţia **SEL PGM** este permisă, de asemenea, cu parametri şir, astfel încât să puteţi controla dinamic apelările programelor.

Pentru a selecta programul, procedaţi după cum urmează:

PGM CALL

- Pentru a selecta funcţiile pentru apelarea unui program, apăsaţi tasta **PGM CALL**

SELECTARE PROGRAM

- Apăsaţi tasta soft **SELECTARE PROGRAM** pentru ca TNC să deschidă dialogul pentru definirea programului de apelat.

ALEGETI FIŞIERUL

- apăsaţi tasta soft **ALEGEȚI FIȘIERUL** pentru ca TNC să afişeze o fereastră de selecţie în care puteţi selecta programul de apelat. Confirmaţi cu tasta **END**

Pentru a apela programul selectat, procedaţi după cum urmează:

PGM CALL

- Pentru a selecta funcţiile pentru apelarea unui program, apăsaţi tasta **PGM CALL**

APELATI PROGRAMUL ALES

- Apăsaţi tasta soft **APELARE PROGRAM SELECTAT** pentru ca TNC să apeleze programul selectat anterior cu **CALL SELECTED PGM**

8.5 Imbricare

Tipuri de imbricări

- Apelări de subprograme în cadrul unui subprogram
- Repetări de părţi de program într-o repetare a unei părţi de program
- Apelări de subprograme în repetări de părţi de program
- Repetări de părţi de program în cadrul unui subprogram

Adâncime de grupare

Adâncimea de grupare este numărul de niveluri consecutive în care secţiunile de program sau subprogramele pot apela secţiuni de program sau subprograme suplimentare.

- Adâncimea maximă de grupare pentru subprograme: 19
- Adâncime maximă de imbricare pentru apelările programului principal: 19, unde un **CYCL CALL** se comportă ca o apelare de program principal
- Puteţi imbrica repetările de secţiuni de program cât de des doriţi

Subprogram în interiorul unui subprogram

Exemplu de blocuri NC

0 BEGIN PGM UPGMS MM	
...	
17 CALL LBL “SP1“	Apelaţi subprogramul marcat cu LBL SP1
...	
35 L Z+100 R0 FMAX M2	Ultimul bloc de program al programului principal cu M2
36 LBL “SP1“	Începerea subprogramului SP1
...	
39 CALL LBL 2	Apelaţi subprogramul marcat cu LBL 2
...	
45 LBL 0	Sfârşitul subprogramului 1
46 LBL 2	Începerea subprogramului 2
...	
62 LBL 0	Sfârşitul subprogramului 2
63 END PGM UPGMS MM	

Executarea programului

1 Programul principal UPGMS este executat până la blocul 17.

2 Subprogramul SP1 este apelat şi executat până la blocul 39.

3 Subprogramul 2 este apelat şi executat până la blocul 62. Sfârşitul subprogramului 2 şi salt de revenire la subprogramul din care a fost apelat.

4 Subprogramul 1 este apelat şi executat de la blocul 40 până la blocul 45. Sfârşitul subprogramului 1 şi salt de revenire la programul principal UPGMS.

5 Programul principal UPGMS este executat de la blocul 18 până la blocul 35. Salt de revenire la blocul 1 şi sfârşit de program.

Repetarea repetărilor secţiunilor de program

Exemplu de blocuri NC

0 BEGIN PGM REPS MM	
...	
15 LBL 1	Începerea repetării secţiunii de program 1
...	
20 LBL 2	Începerea repetării secţiunii de program 2
...	
27 CALL LBL 2 REP 2	Apelarea secţiunii de program cu două repetări
...	
35 CALL LBL 1 REP 1	Secţiunea de program dintre acest bloc şi LBL 1
...	(blocul 15) este repetată o singură dată
50 END PGM REPS MM	

Executarea programului

1 Programul principal REPS este executat până la blocul 27.
2 Secţiunea de program dintre blocul 27 şi blocul 20 este repetată de două ori.
3 Programul principal REPS este executat de la blocul 28 până la blocul 35.
4 Secţiunea de program dintre blocul 35 şi blocul 15 este repetată o singură dată (inclusiv repetiţia secţiunii de program dintre blocul 20 şi blocul 27).
5 Programul principal REPS este executat de la blocul 36 până la blocul 50. Salt la blocul 1 şi sfârşitul programului

Repetarea unui subprogram

Exemplu de blocuri NC

0 BEGIN PGM UPGREP MM	
...	
10 LBL 1	Începerea repetării secţiunii de program 1
11 CALL LBL 2	Apelarea subprogramului
12 CALL LBL 1 REP 2	Apelarea secţiunii de program cu două repetări
...	
19 L Z+100 R0 FMAX M2	Ultimul bloc al programului principal cu M2
20 LBL 2	Începerea subprogramului
...	
28 LBL 0	Sfârşitul subprogramului
29 END PGM UPGREP MM	

Executarea programului

1 Programul principal UPGREP este executat până la blocul 11.

2 Subprogramul 2 este apelat şi executat.

3 Secţiunea de program dintre blocul 12 şi blocul 10 este repetată de două ori. Aceasta înseamnă că subprogramul 2 este repetat de două ori.

4 Programul principal UPGREP este executat de la blocul 13 până la blocul 19. Salt la blocul 1 şi sfârşitul programului

8.6 Exemple de programare

Exemplu: Frezarea unui contur în mai multe avansuri

Secvenţă de programare:

- Prepoziţionaţi scula pe suprafaţa piesei de prelucrat
- Introduceţi adâncimea de trecere în valori incrementale
- Frezare contur
- Repetaţi avansul şi frezarea conturului

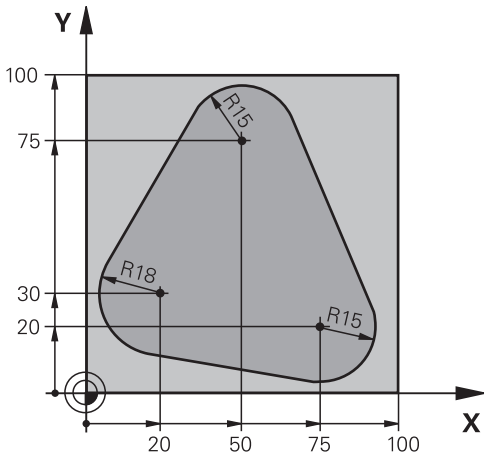

0 BEGIN PGM PGMWDH MM	
1 BLK FORM 0.1 Z X+0 Y+0 Z-40	
2 BLK FORM 0.2 X+100 Y+100 Z+0	
3 TOOL CALL 1 Z S500	Apelarea sculei
4 L Z+250 R0 FMAX	Retragerea sculei
5 L X-20 Y+30 R0 FMAX	Prepoziţionarea în planul de lucru
6 L Z+0 R0 FMAX M3	Prepoziţionarea pe suprafaţa piesei de prelucrat
7 LBL 1	Setarea etichetei pentru repetarea secţiunii de program
8 L IZ-4 R0 FMAX	Adâncimea pasului de avans în valori incrementale (în spaţiu)
9 APPR CT X+2 Y+30 CCA90 R+5 RL F250	Apropierea de contur
10 FC DR- R18 CLSD+ CCX+20 CCY+30	Contur
11 FLT	
12 FCT DR- R15 CCX+50 CCY+75	
13 FLT	
14 FCT DR- R15 CCX+75 CCY+20	
15 FLT	
16 FCT DR- R18 CLSD- CCX+20 CCY+30	
17 DEP CT CCA90 R+5 F1000	Îndepărtarea de contur
18 L X-20 Y+0 R0 FMAX	Retragerea sculei
19 CALL LBL 1 REP 4	Salt de revenire la LBL 1; secţiunea este repetată de 4 ori.
20 L Z+250 R0 FMAX M2	Retragere sculă, terminare program
21 END PGM PGMWDH MM	

Exemplu: Grupuri de găuri

Secvenţă de programare:

- Apropierea de grupurile de găuri din programul principal
- Apelarea grupului de găuri (subprogramul 1) din programul principal
- Programaţi grupul de găuri o singură dată în subprogramul 1

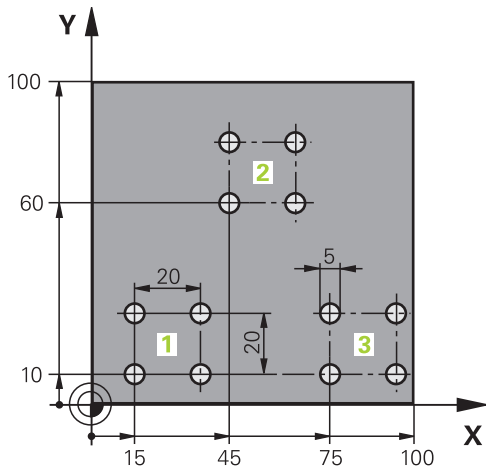

0 BEGIN PGM UP1 MM	
1 BLK FORM 0.1 Z X+0 Y+0 Z-20	
2 BLK FORM 0.2 X+100 Y+100 Z+0	
3 TOOL CALL 1 Z S5000	Apelare sculă
4 L Z+250 R0 FMAX	Retragere sculă
5 CYCL DEF 200 GĂURIRE	Definire ciclu: găurire
Q200=2 ;DIST. DE SIGURANTA	
Q201=-10 ;ADANCIME	
Q206=250 ;VIT. AVANS PLONJARE	
Q202=5 ;ADANCIME PLONJARE	
Q210=0 ;TEMPOR. PARTEA SUP.	
Q203=+0 ;COORDONATA SUPRAFATA	
Q204=10 ;DIST. DE SIGURANTA 2	
Q211=0.25 ;TEMPOR. LA ADANCIME	
Q395=0 ;REFERINCA ADANCIME	
6 L X+15 Y+10 R0 FMAX M3	Trecerea la punctul de pornire pentru grupul 1
7 CALL LBL 1	Apelarea subprogramului pentru grup
8 L X+45 Y+60 R0 FMAX	Trecerea la punctul de pornire pentru grupul 2
9 CALL LBL 1	Apelarea subprogramului pentru grup
10 L X+75 Y+10 R0 FMAX	Trecerea la punctul de pornire pentru grupul 3
11 CALL LBL 1	Apelarea subprogramului pentru grup
12 L Z+250 R0 FMAX M2	Sfârşitul programului principal
13 LBL 1	Începerea subprogramului 1: Grup de găuri
14 CYCL CALL	Gaura 1
15 L IX+20 R0 FMAX M99	Trecerea la gaura 2, apelarea ciclului
16 L IY+20 R0 FMAX M99	Trecerea la gaura 3, apelarea ciclului
17 L IX-20 R0 FMAX M99	Trecerea la gaura 4, apelarea ciclului
18 LBL 0	Sfârşitul subprogramului 1

```
19 END PGM UP1 MM
```

Exemplu: Grup de găuri cu mai multe scule

Secvenţă de programare:

- Programaţi ciclurile fixate în programul principal
- Apelaţi modelul de găuri complet (subprogramul 1) din programul principal
- Apropiaţi-vă de grupurile de găuri (subprogramul 2) în subprogramul 1
- Programaţi grupul de găuri o singură dată în subprogramul 2

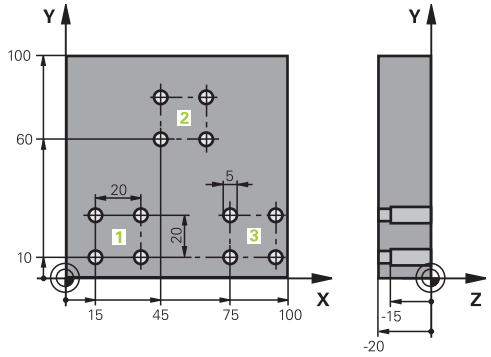

0 BEGIN PGM SP2 MM	
1 BLK FORM 0.1 Z X+0 Y+0 Z-20	
2 BLK FORM 0.2 X+100 Y+100 Z+0	
3 TOOL CALL 1 Z S5000	Apelare sculă tip burghiu autocentrant
4 L Z+250 R0 FMAX	Retragere sculă
5 CYCL DEF 200 GĂURIRE	Definire ciclu: CENTRARE
Q200=2 ;DIST. DE SIGURANTA	
Q201=-3 ;ADANCIME	
Q206=250 ;VIT. AVANS PLONJARE.	
Q202=3 ;ADANCIME PLONJARE	
Q210=0 ;TEMPOR. PARTEA SUP.	
Q203=+0 ;COORDONATA SUPRAFATA	
Q204=10 ;DIST. DE SIGURANTA 2	
Q211=0,25 ;TEMPOR. LA ADANCIME	
Q395=0 ;REFERINCA ADANCIME	
6 CALL LBL 1	Apelarea subprogramului 1 pentru întregul model de gaură
7 L Z+250 R0 FMAX	
8 TOOL CALL 2 Z S4000	Apelare sculă tip burghiu
9 FN 0: Q201 = -25	Adâncime nouă pentru găurire
10 FN 0: Q202 = +5	Adâncime de pătrundere nouă pentru găurire
11 CALL LBL 1	Apelarea subprogramului 1 pentru întregul model de gaură
12 L Z+250 R0 FMAX	
13 TOOL CALL 3 Z S500	Apelare sculă lărgire

14 CYCL DEF 201 ALEZARE ORIFICII	Definirea ciclului: ALEZARE
Q200=2 ;DIST. DE SIGURANTA	
Q201=-15 ;ADANCIME	
Q206=250 ;VIT. AVANS PLONJARE.	
Q211=0.5 ;TEMPOR. LA ADANCIME	
Q208=400 ;VIT. AVANS RETRAGERE	
Q203=+0 ;COORDONATA SUPRAFATA	
Q204=10 ;DIST. DE SIGURANTA 2	
15 CALL LBL 1	Apelarea subprogramului 1 pentru întregul model de gaură
16 L Z+250 R0 FMAX M2	Sfârşitul programului principal
17 LBL 1	Începerea subprogramului 1: Întregul model de gaură
18 L X+15 Y+10 R0 FMAX M3	Trecere la punctul de pornire pentru grupul de găuri 1
19 CALL LBL 2	Apelare subprogram 2 pentru grupul de găuri
20 L X+45 Y+60 R0 FMAX	Trecere la punctul de pornire pentru grupul de găuri 2
21 CALL LBL 2	Apelare subprogram 2 pentru grupul de găuri
22 L X+75 Y+10 R0 FMAX	Trecere la punctul de pornire pentru grupul de găuri 3
23 CALL LBL 2	Apelare subprogram 2 pentru grupul de găuri
24 LBL 0	Sfârşitul subprogramului 1
25 LBL 2	Începerea subprogramului 2: Grup de găuri
26 CYCL CALL	Prima gaură cu ciclu fixat activ
27 L IX+20 R0 FMAX M99	Trecerea la gaura 2, apelarea ciclului
28 L IY+20 R0 FMAX M99	Trecerea la gaura 3, apelarea ciclului
29 L IX-20 R0 FMAX M99	Trecerea la gaura 4, apelarea ciclului
30 LBL 0	Sfârşitul subprogramului 2
31 END PGM SP2 MM	

9

Programare: Parametri Q

9.1 Principiu şi prezentare generală a funcţiilor

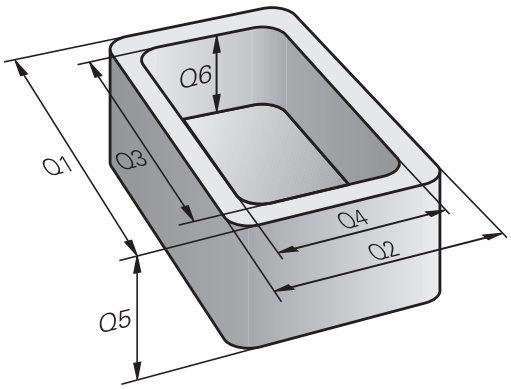

Cu ajutorul parametrilor, puteţi programa familii întregi de piese într-un singur program de piesă prin programarea unor parametri variabili în locul valorilor numerice fixe.

Utilizaţi parametri precum cei de mai jos:

- Valori pentru coordonate
- Viteze de avans
- Viteze broşă
- Date referitoare la ciclu

Cu ajutorul parametrilor, puteţi, de asemenea, să:

- Programaţi contururi definite prin funcţii matematice
- Condiţiona executarea paşilor de prelucrare pe baza anumitor condiţii logice
- Proiecta programe FK variabile

Parametrii sunt identificaţi întotdeauna cu ajutorul literelor şi cifrelor. Literele determină tipul unui parametru, iar cifrele – domeniul acestuia.

Pentru informaţii detaliate, consultaţi tabelul de mai jos:

Tip parametru	Domeniu parametru	Semnificaţie
Parametri **Q**:		**Parametrii se aplică tuturor programelor din memoria sistemului TNC**
	0-30	Parametri pentru ciclurile HEIDENHAIN
	31-99	Parametri pentru **utilizatori**
	100-199	Parametri pentru funcţii TNC speciale
	200-1199	Parametri pentru ciclurile HEIDENHAIN
	1200-1399	Parametri pentru ciclurile producătorului maşinii-unealtă sau ale furnizorilor terţi
	1400-1499	Parametri pentru ciclurile apelabile ale producătorului maşinii-unealtă sau ale furnizorilor terţi
	1500-1599	Parametri pentru ciclurile definibile ale producătorului maşinii-unealtă sau ale furnizorilor terţi
	1600-1999	Parametri pentru **utilizatori**
Parametri **QL**		**Parametri aplicabili numai local, în cadrul unui program**
	0-499	Parametri pentru **utilizatori**
Parametri **QR**		**Parametri non-volatili din toate programele din memoria TNC – respectiv, parametri care rămân valabili chiar şi după o pană de curent**
	0-499	Parametri pentru **utilizatori**

Parametrii **QS** (litera **S** vine de la şir) sunt disponibili şi pe TNC şi vă oferă posibilitatea de a procesa texte.

Tip parametru	Domeniu parametru	Semnificaţie
Parametri **QS**		**Parametrii se aplică tuturor programelor din memoria sistemului TNC**
	0-99	Parametri pentru **utilizatori**
	100-199	Parametri pentru informaţiile sistemului TNC care pot fi citite de către programele NC ale utilizatorului sau de către cicluri
	200-1199	Parametri pentru ciclurile HEIDENHAIN
	1200-1399	Parametri care oferă feedback programului NC al utilizatorului pe baza ciclurilor producătorului maşinii-unealtă sau ale furnizorilor terţi
	1400-1599	Parametri pentru ciclurile producătorului maşinii-unealtă sau ale furnizorilor terţi
	1600-1999	Parametri pentru **utilizatori**

Pentru a obţine un nivel maxim de siguranţă a aplicaţiilor dvs., utilizaţi în programele dvs. NC numai domeniile recomandate pentru utilizatori ale parametrilor.

Reţineţi că modul specificat de utilizare a domeniilor parametrilor este recomandat de către HEIDENHAIN, însă nu poate fi garantat.

Funcţiile producătorului maşinii-unealtă sau ale furnizorilor terţi pot prezenta suprapuneri cu programul NC al utilizatorului. De aceea, este indicat să respectaţi cu stricteţe indicaţiile din manualul maşinii-unealtă sau documentele furnizorilor terţi.

Programare: Parametri Q

9.1 Principiu şi prezentare generală a funcţiilor

Note de programare

Puteţi combina parametri Q şi valori numerice fixe în cadrul unui program.

Parametrilor Q li se pot atribui valori numerice cuprinse între –999.999.999 şi +999.999.999. Intervalul de introducere este limitat la 16 cifre, din care 9 pot preceda virgula. La nivel intern, TNC calculează numere până la o valoare de 10^{10}.

Puteţi atribui maxim 255 de caractere parametrilor **QS**.

TNC atribuie întotdeauna aceleaşi date unor parametri Q şi QS. De exemplu, parametrul Q **Q108** primeşte întotdeauna valorile pentru raza sculei curente, consultaţi " Parametri Q preasignaţi", Pagină 341.

TNC salvează intern valori numerice într-un format numeric binar (standardul IEEE 754). Din cauza acestui format standardizat, unele numere zecimale nu au o reprezentare binară exactă (eroare la rotunjire). De reţinut acest aspect îndeosebi atunci când utilizaţi conţinuturi ale parametrului Q calculat pentru comenzi de salt sau deplasări de poziţionare.

Apelarea funcţiilor parametrului Q

Când scrieţi un program piesă, apăsaţi tasta „Q“ (de pe tastatura numerică pentru intrări numerice şi selectarea axei, de sub tasta **+/-**). Apoi, TNC afişează următoarele taste soft:

Tastă soft	Grup funcţie	Pagina
ARITMET. DE BAZĂ	Operaţii aritmetice de bază (asignare, adunare, scădere, înmulţire, împărţire, rădăcină pătrată)	287
TRIGO-NOMETRIE	Funcţii trigonometrice	289
CALCU-LARE CERC	Funcţii pentru calcularea cercurilor	290
SALT	Condiţii dacă/atunci, salturi	291
FUNCTIE SPECIALĂ	Alte funcţii	295
FORMULĂ	Introducerea formulelor în programul piesei	326
FORMULĂ CONTUR	Funcţie pentru prelucrarea contururilor complexe	Consultaţi Manualul utilizatorului pentru cicluri

TNC prezintă tastele soft Q, QL şi QR când definiţi sau atribuiţi un parametru Q. Mai întâi apăsaţi una dintre aceste taste soft pentru a selecta tipul dorit de parametru, apoi introduceţi numărul parametrului.

Dacă aveţi o tastatură USB conectată, puteţi apăsa tasta Q pentru a deschide dialogul pentru introducerea unei formule.

9.2 Familii de piese - Parametri Q în loc de valori numerice

Aplicaţie

Funcţia parametrului Q **FN 0: ALOCARE** alocă valori numerice parametrilor Q. Acest lucru vă permite să utilizaţi variabile în program în loc de valori numerice fixe.

Exemplu de blocuri NC

15 FN 0: Q10=25	Asignare
...	Parametrului Q10 îi este asignată valoarea 25
25 L X +Q10	Înseamnă L X +25

Trebuie să scrieţi un singur program pentru o întreagă familie de componente, introducând dimensiunile caracteristice ca parametri Q.

Pentru a programa o anumită piesă, asignaţi valorile corespunzătoare parametrilor Q individuali.

Exemplu: Cilindru cu parametri Q

Rază cilindru:	R = Q1
Înălţime cilindru:	H = Q2
Cilindrul Z1:	Q1 = +30 Q2 = +10
Cilindrul Z2:	Q1 = +10 Q2 = +50

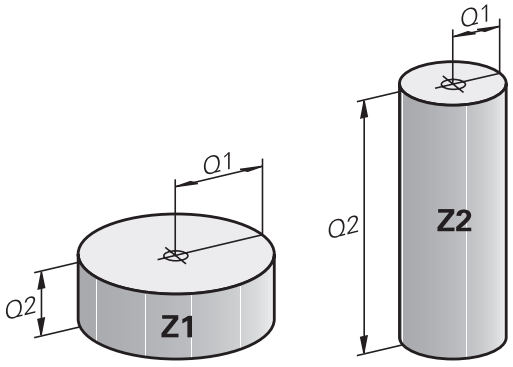

9.3 Descrierea contururilor cu funcţii matematice

Aplicaţie

Parametrii Q descrişi mai jos vă permit să programaţi funcţii matematice de bază într-un program de piesă:

- Selectaţi o funcţie a parametrului Q: Apăsaţi tasta Q (din tastatura numerică din partea dreaptă). Funcţiile parametrului Q sunt afişate într-un rând de taste soft
- Selectaţi funcţiile matematice: Apăsaţi tasta soft **OPERAŢII ARITMETICE DE BAZĂ**. În acest caz, TNC afişează următoarele taste soft:

Prezentare generală

Tastă soft	Funcţie
FN0 X = Y	**FN 0**: ASSIGN e.g. **FN 0: Q5 = +60** Asignare directă a valorii
FN1 X + Y	**FN 1**: ADĂUGARE de ex., **FN 1: Q1 = -Q2 + -5** Formează şi atribuie suma a două valori
FN2 X - Y	**FN 2**: SUBTRACTION e.g. **FN 2: Q1 = +10 - +5** Formează şi asignează diferenţa dintre două valori
FN3 X * Y	**FN 3**: MULTIPLICATION e.g. **FN 3: Q2 = +3 * +3** Formează şi asignează produsul a două valori
FN4 X / Y	**FN 4**: DIVISION e.g. **FN 4: Q4 = +8 DIV +Q2** Formează şi asignează câtul a două valori **Nu este permis:** Împărţire la 0
FN5 SQRT	**FN 5**: SQUARE ROOT de ex., **FN 5: Q20 = SQRT 4** Formează şi asignează rădăcina pătrată a unei valori **Nu este permis:** Rădăcină pătrată dintr-o valoare negativă

În partea dreaptă a caracterului „=“ puteţi introduce următoarele:

- Două numere
- Doi parametri Q
- Un număr şi un parametru Q

Parametrii Q şi valorile numerice din ecuaţii pot fi introduse cu semne pozitive sau negative.

Programarea operaţiilor fundamentale

Exemplul 1

Q

- Selectaţi funcţiile parametrilor Q: Apăsaţi tasta **Q**

ARITMET. DE BAZĂ

- Selectaţi funcţiile matematice: Apăsaţi tasta soft **OPERAŢII ARITMETICE DE BAZĂ**

FN0 X = Y

- Selectaţi funcţia ALOCARE pentru parametrii Q: Apăsaţi tasta soft **FN0 X = Y**

NUMĂR PARAMETRU PENTRU REZULTAT?

ENT

- **12** Introduceţi numărul parametrului Q şi confirmaţi cu tasta **ENT**

PRIMA VALOARE/PARAMETRU?

ENT

- Introduceţi **10**: Asignaţi valoarea numerică 10 la Q5 şi confirmaţi cu tasta soft **ENT**.

Exemplul 2

Q

- Selectaţi funcţiile parametrilor Q: Apăsaţi tasta **Q**

ARITMET. DE BAZĂ

- Selectaţi funcţiile matematice: Apăsaţi tasta soft **OPERAŢII ARITMETICE DE BAZĂ**

FN3 X * Y

- Pentru a selecta funcţia ÎNMULŢIRE a parametrului Q, apăsaţi tasta soft **FN3 X * Y**

NUMĂR PARAMETRU PENTRU REZULTAT?

ENT

- **12** Introduceţi numărul parametrului Q şi confirmaţi cu tasta **ENT**

PRIMA VALOARE/PARAMETRU?

ENT

- Introduceţi **Q5** ca primă valoare şi confirmaţi cu tasta **ENT**.

A DOUA VALOARE/PARAMETRU?

ENT

- Introduceţi **7** ca a doua valoare şi confirmaţi cu tasta **ENT**.

Programaţi blocuri în TNC

```
16 FN 0: Q5 = +10
17 FN 3: Q12 = +Q5 * +7
```

9.4 Funcţii de unghi

Definiţii

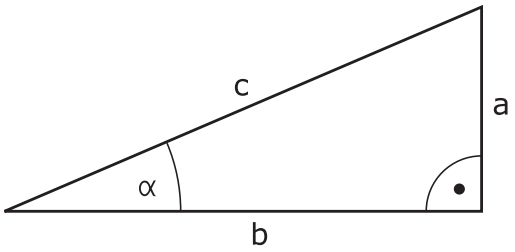

Sinus: sin α = a / c
Cosinus: cos α = b / c
Tangentă: tan α = a / b = sin α / cos α

unde

- c este latura opusă unghiului drept
- a este latura opusă unghiului α
- b este cea de-a treia latură.

TNC poate afla unghiul din tangentă:
α = arctan (a / b) = arctan (sin α / cos α)

Exemplu:
a = 25 mm
b = 50 mm
α = arctan (a / b) = arctan 0,5 = 26,57°
Mai mult:
$a^2 + b^2 = c^2$ (unde $a^2 = a \times a$)
$c = \sqrt{(a^2 + b^2)}$

Programarea funcţiilor trigonometrice

Apăsaţi tasta soft **TRIGONOMETRIE** pentru a apela funcţiile trigonometrice. TNC afişează tastele soft care sunt descrise în tabelul de mai jos.

Tastă soft	Funcţie
FN6 SIN(X)	**FN 6**: SINUS de ex. **FN 6: Q20 = SIN-Q5** Definiţi şi alocaţi sinusul unui unghi în grade (°)
D7 COS(X)	**FN 7**: COSINUS de ex. **FN 7: Q21 = COS-Q5** Definiţi şi alocaţi cosinusul unui unghi în grade (°)
FN8 X LEN Y	**FN 8**: RĂDĂCINA PĂTRATĂ A SUMEI PĂTRATELOR de ex. **FN 8: Q10 = +5 LEN +4** Formaţi şi alocaţi lungimea pe baza a două valori
FN13 X ANG Y	**FN 13**: UNGHI de ex. **FN 13: Q20 = +25 ANG-Q1** Calculează unghiul din arc tangenta a două laturi sau din sinusul şi cosinusul unghiului (0 < unghi < 360°) şi îl alocă unui parametru

9.5 Calculul cercurilor

Aplicaţie

TNC poate utiliza funcţiile pentru calcularea cercurilor pentru a calcula centrul şi raza cercului din trei sau patru puncte date de pe cerc. Calculul este mai exact dacă sunt utilizate patru puncte.

Aplicaţie practică: Aceste funcţii pot fi utilizate dacă doriţi să determinaţi amplasarea şi dimensiunea unei găuri sau a unui cerc de pas utilizând funcţiile programabile de sondare.

Tastă soft	Funcţie
FN23 3 PUNCTE PT. CERC	FN 23: Determinarea DATELOR CERCULUI din trei puncte de ex. **FN 23: Q20 = CDATA Q30**

Perechile de coordonate pentru trei puncte ale cercului trebuie stocate în parametrul Q30 şi în următorii cinci parametri, de ex. Q35.

Apoi TNC salvează centrul cercului axei de referinţă (X dacă axa broşei este Z) în parametrul Q20, centrul cercului axei secundare (Y dacă axa broşei este Z) în parametrul Q21 şi raza cercului în parametrul Q22.

Tastă soft	Funcţie
FN24 4 PUNCTE PT. CERC	FN 24: Determinarea DATELOR CERCULUI din patru puncte de ex. **FN 24: Q20 = CDATA Q30**

Perechile de coordonate pentru patru puncte ale cercului trebuie stocate în parametrul Q30 şi în următorii şapte parametri - în acest caz până la Q37.

Apoi TNC salvează centrul cercului pe axa de referinţă (X dacă axa broşei este Z) în parametrul Q20, centrul cercului din axa secundară (Y dacă axa broşei este Z) în parametrul Q21 şi raza cercului în parametrul Q22.

Reţineţi că **FN 23** şi **FN 24** suprascriu automat parametrul rezultat şi următorii doi parametri.

9.6 Deciziile dacă-atunci pentru parametrii Q

Aplicaţie

TNC poate lua decizii logice dacă-atunci comparând un parametru Q cu un alt parametru Q sau cu o valoare numerică. În cazul în care condiţia este îndeplinită, TNC continuă programul la eticheta programată după condiţie (pentru informaţii despre etichete, consultaţi "Etichetarea repetiţiilor de subprograme şi de secţiuni de programe", Pagină 264). Dacă nu este îndeplinită, TNC continuă cu blocul următor.

Pentru a apela un alt program ca subprogram, introduceţi o apelare de program **PGM CALL** după blocul cu eticheta destinaţie.

Salturi necondiţionate

Un salt necondiţionat este programat introducând un salt condiţionat a cărei condiţie este întotdeauna adevărată. Exemplu:

FN 9: IF+10 EQU+10 GOTO LBL1

Prescurtări utilizate:

IF	:	Dacă
EQU	:	Egal cu
NE	:	Neegal
GT	:	Mai mare decât
LT	:	Mai mic decât
GOTO	:	Deplasare la
NEDEFINIT	:	Nedefinit
DEFINIT	:	Definit

Programarea deciziilor dacă-atunci

Apăsaţi tasta soft SALT pentru a apela condiţiile dacă-atunci. În acest caz, TNC afişează următoarele taste soft:

Tastă soft	Funcţie
FN9 IF X EQ Y GOTO EQU	**FN 9**: DACĂ EGAL, SALT de ex. **FN 9: DACĂ +Q1 EQU +Q3 GOTO LBL „UPCAN25”** Dacă ambele valori sau ambii parametri sunt egali, salt la eticheta specificată
FN9 IF X EQ Y GOTO IS UNDEFINED	**FN 9**: DACĂ NEDEFINIT, SALT de ex. **FN 9: DACĂ +Q1 ESTE NEDEFINIT GOTO LBL „UPCAN25”** Dacă parametrul dat este nedefinit, salt la eticheta specificată
FN9 IF X EQ Y GOTO IS DEFINED	**FN 9**: DACĂ DEFINIT, SALT de ex. **FN 9: DACĂ +Q1 ESTE DEFINIT GOTO LBL „UPCAN25”** Dacă parametrul dat este definit, salt la eticheta specificată
FN10 IF X NE Y GOTO	**FN 10**: DACĂ INEGAL, SALT de ex. **FN 10: IF +10 NE -Q5 GOTO LBL 10** Dacă ambele valori sau ambii parametri sunt inegali(e), salt la eticheta specificată
FN11 IF X GT Y GOTO	**FN 11**: DACĂ MAI MARE, SALT de ex. **FN 11: IF+Q1 GT+10 GOTO LBL 5** Dacă prima valoare sau primul parametru este mai mare decât a doua valoare sau al doilea parametru, salt la eticheta specificată
FN12 IF X LT Y GOTO	**FN 12**: DACĂ MAI MIC, SALT de ex. **FN 12: IF+Q5 LT+0 GOTO LBL “ANYNAME“** Dacă prima valoare sau primul parametru este mai mic(ă) decât a doua valoare sau al doilea parametru, salt la eticheta specificată

9.7 Verificarea şi modificarea parametrilor Q

Procedură

Puteţi verifica parametrii Q în toate modurile de operare şi, de asemenea, îi puteţi edita.

- Dacă rulaţi un program, întrerupeţi-l dacă este cazul (de exemplu, apăsând butonul STOP al utilajului şi tasta soft **OPRIRE INTERNĂ**). Dacă rulaţi un test, întrerupeţi-l.

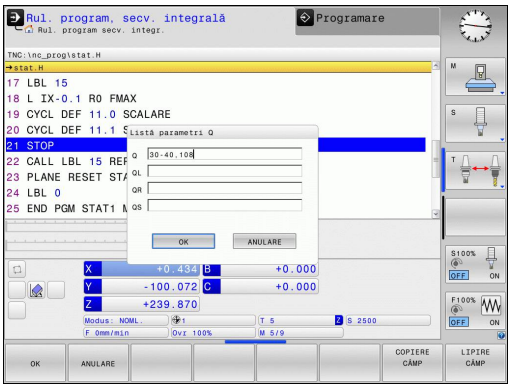

Q INFORM.

- Pentru a apela funcţiile cu parametri Q, apăsaţi tasta soft **Q INFO** sau tasta **Q**
- TNC afişează toţi parametrii şi valorile curente ale acestora. Utilizaţi tastele cu săgeţi sau tasta **GOTO** pentru a selecta parametrul dorit.
- Dacă doriţi să schimbaţi valoarea, apăsaţi tasta soft **EDITARE CÂMP CURENT**, introduceţi o valoare nouă şi confirmaţi cu tasta **ENT**.
- Pentru a lăsa valoarea nemodificată, apăsaţi tasta soft **VALOARE ACTUALĂ** sau opriţi dialogul cu tasta **END**.

Parametrii utilizaţi de către TNC intern sau în cadrul ciclurilor sunt furnizaţi cu comentarii.

Dacă doriţi să verificaţi sau să editaţi parametri locali, globali sau şir, apăsaţi tasta soft **AFIŞARE PARAMETRI Q QL QR QS**. Apoi TNC afişează tipul de parametru specific: Se aplică şi funcţiile descrise anterior.

9.7 Verificarea şi modificarea parametrilor Q

Puteţi afişa parametrii Q pe afişajul suplimentar de stare din toate modurile de operare (exceptând modul de operare **Programare**).

- Dacă rulaţi un program, întrerupeţi-l dacă este cazul (de exemplu, apăsând butonul STOP al utilajului şi tasta soft **OPRIRE INTERNĂ**). Dacă rulaţi un test, întrerupeţi-l.

- Apelaţi rândul de taste soft pentru configuraţia ecranului

- Selectaţi configuraţia de ecran cu afişaje de stare suplimentare: În jumătatea din dreapta a ecranului, TNC afişează formularul de stare **Prezentare generală**

- Apăsaţi tasta soft **STARE PARAMETRI Q**

- Apăsaţi tasta soft **LISTĂ PARAMETRI Q**: TNC deschide o fereastră contextuală
- Pentru fiecare tip de parametru (Q, QL, QR, QS), definiţi numerele parametrilor pe care doriţi să îi controlaţi. Separaţi parametrii Q unici folosind virgule şi conectaţi parametrii Q secvenţiali folosind liniuţe, de ex. 1,3,200-208. Intervalul de introducere pentru fiecare tip de parametru este de 132 de caractere.

Afişajul din fila **QPARA** conţine întotdeauna opt zecimale. Rezultatul Q1 = COS 89,999 este afişat de către sistemul de control, de exemplu, ca 0,00001745. Valorile foarte mari sau foarte mici sunt afişate de către sistemul de control în format exponenţial. Rezultatul Q1 = COS 89,999 * 0,001 este afişat de către sistemul de control ca +1,74532925e-08, unde e-08 corespunde factorului 10^{-8}.

9.8 Funcţii suplimentare

Prezentare generală

Apăsaţi tasta soft **FUNCŢIE SPECIALĂ** pentru a apela funcţiile suplimentare. Apoi, TNC afişează următoarele taste soft:

Tastă soft	Funcţie	Pagină
FN14 EROARE=	**FN 14: EROARE** Afişare mesaje de eroare	296
FN16 TIPĂR. F	**FN 16: F-PRINT** Ieşire formatată conţinând text sau valori ale parametrilor Q	300
FN18 CITIRE DC OR SIS	**FN 18: SYSREAD** Citire date sistem	304
FN19 PLC=	**FN 19: PLC** Transfer valori la PLC	314
FN20 AŞTEPTARE PT.	**FN 20: AŞTEPTARE** Sincronizare NC şi PLC	314
FN29 PLC LIST=	**FN 29: PLC** Se transferă până la opt valori la PLC	315
FN37 EXPORT	**FN 37: EXPORT** Exportaţi parametrii Q sau QS locali într-un program apelant	315
FN26 DESCHID. TABEL	**FN 26: TABOPEN** Deschiderea unui tabel definibil liber	394
FN27 SCRIERE TABEL	**FN 27: TABWRITE** Scriere într-un tabel liber definibil	395
FN28 CIT. DIN TABEL	**FN 28: TABREAD** Citire dintr-un tabel liber definibil	396

FN 14: ERROR: Afişarea mesajelor de eroare

Cu funcţia **FN 14: ERROR** puteţi apela mesaje sub controlul programului. Mesajele sunt predefinite de către producătorul maşinii unelte sau de către HEIDENHAIN. Ori de câte ori TNC ajunge la un bloc cu **FN 14: EROARE** în modul de rulare a programului sau rulare a testului, întrerupe executarea programului şi afişează un mesaj. În acest caz programul trebuie repornit. Numerele de eroare sunt afişate în tabel.

Intervalul numerelor de eroare	Text dialog standard
0 ... 999	Dialog dependent de maşină
1000 ... 1199	Mesaje de eroare internă (consultaţi tabelul)

Exemplu de bloc NC

TNC afişează textul stocat sub numărul de eroare 1000:

```
180 FN 14: EROARE = 1000
```

Mesaj de eroare predefinit de HEIDENHAIN

Număr eroare	Text
1000	Broşă?
1001	Axa sculei lipseşte
1002	Raza sculei este prea mică
1003	Raza sculei este prea mare
1004	Interval depăşit
1005	Poziţie iniţială incorectă
1006	ROTAŢIA nu este permisă
1007	FACTOR DE SCALARE nepermis
1008	OGLINDIREA nu este permisă
1009	Decalarea de origine nu este permisă
1010	Viteza de avans lipseşte
1011	Valoare de intrare incorectă
1012	Semn incorect
1013	Unghiul introdus nu este permis
1014	Punct de palpare inaccesibil
1015	Prea multe puncte
1016	Intrare contradictorie
1017	CYCL incomplet
1018	Plan definit greşit
1019	Axă greşită programată
1020	Rpm greşită
1021	Compensare rază nedefinită
1022	Rotunjire nedefinită
1023	Raza de rotunjire este prea mare

Număr eroare	Text
1024	Pornire program nedefinită
1025	Grupare excesivă
1026	Referinţa unghiului lipseşte
1027	Nu a fost definit nici un ciclu fix
1028	Lăţime canal prea mică
1029	Buzunar prea mic
1030	Q202 nu a fost definit
1031	Q205 nu a fost definit
1032	Q218 trebuie să fie mai mare ca Q219
1033	CYCL 210 nu este permis
1034	CYCL 211 nu este permis
1035	Q220 prea mare
1036	Q222 trebuie să fie mai mare ca Q223
1037	Q244 trebuie să fie mai mare decât 0
1038	Q245 nu trebuie să fie egal cu Q246
1039	Interv. ungh. trb să fie < 360°
1040	Q223 trebuie să fie mai mare ca Q222
1041	Q214: 0 nepermis
1042	Direcţie de avans transversal nedefinită
1043	Nu există niciun tabel de origine activ
1044	Eroare de poziţie: centru în axa 1
1045	Eroare de poziţie: centru în axa 2
1046	Diametru orificiu prea mic
1047	Diametru orificiu prea mare
1048	Diametru ştift prea mic
1049	Diametru ştift prea mare
1050	Buzunar prea mic: refaceţi axa 1
1051	Buzunar prea mic: refaceţi axa 2
1052	Buzunar prea mare: anulaţi axa 1
1053	Buzunar prea mare: anulaţi axa 2
1054	Ştift prea mic: anulaţi axa 1
1055	Ştift prea mic: anulaţi axa 2
1056	Ştift prea mare: refaceţi axa 1
1057	Ştift prea mare: refaceţi axa 2
1058	TCHPROBE 425: lungimea depăşeşte valoarea maximă
1059	TCHPROBE 425: lungime sub valoarea minimă
1060	TCHPROBE 426: lungimea depăşeşte valoarea maximă

Număr eroare	Text
1061	TCHPROBE 426: lungime sub valoarea minimă
1062	TCHPROBE 430: diametru prea mare
1063	TCHPROBE 430: diametru prea mic
1064	Nu a fost definită nicio axă de măsurare
1065	Toleranţă rupere sculă depăşită
1066	Introducere Q247 dif. de 0
1067	Introduceţi Q247 mai mare decât 5
1068	Tabel de origine?
1069	Introducere Q351 dif. de 0
1070	Adâncime filet prea mare
1071	Lipsesc date de calibrare
1072	Toleranţă depăşită
1073	Scanare bloc activă
1074	ORIENTARE nepermisă
1075	3-D ROT nepermisă
1076	Activare 3-D ROT
1077	Introduceţi adâncimea ca negativă
1078	Q303 în ciclul de măsurare nedefinit!
1079	Axă sculă nepermisă
1080	Valori calculate incorecte
1081	Puncte de măsurare contradictorii
1082	Înălţime de degajare incorectă
1083	Tip de pătrundere contradictoriu!
1084	Acest ciclu fix nu este permis
1085	Linia este protejată la scriere
1086	Supradimensionare mai mare decât adâncimea
1087	Nu este definit niciun unghi punct
1088	Date contradictorii
1089	Poziţia canalului 0 nu este permisă
1090	Introduceţi o trecere diferită de 0
1091	Comutare Q399 nepermisă
1092	Sculă nedefinită
1093	Număr sculă nepermis
1094	Nume sculă nepermisă
1095	Opţiunea software nu este activă
1096	Cinematica nu poate fi restaur.
1097	Funcţie nepermisă
1098	Dim contrad. piesă brută de prel

Număr eroare	Text
1099	Poziţie de măsurare nepermisă
1100	Accesul cinematic nu e posibil
1101	Poz. de măs. nu e în interv. av. transv.
1102	Compensare presetare imposibilă
1103	Raza sculei este prea mare
1104	Tipul de pătrundere nu este posibil
1105	Unghi de pătrundere definit incorect
1106	Lungime unghiulară nedefinită
1107	Lărgimea canalului este prea mare
1108	Factorii de scalare nu sunt egali
1109	Date despre scule inconsecvente

FN16: F-PRINT – Ieşire formatată conţinând text sau valori ale parametrilor Q

Cu **FN16: F-PRINT**, puteţi, de asemenea, afişa orice mesaj al programului NC pe ecran. Astfel de mesaje sunt afişate de către TNC într-o fereastră contextuală.

Funcţia **FN16: F-PRINT** transferă valorile parametrilor Q şi textele într-un format selectabil. Dacă trimiteţi valorile, TNC salvează datele în fişierul pe care l-aţi definit în blocul **FN16**. Dimensiunea maximă a fişierului generat este de 20 kB.

Pentru a genera textele formatate şi valorile parametrului Q, creaţi un fişier text cu editorul de text al TNC. În acest fişier definiţi apoi formatul de ieşire şi parametrii Q pe care doriţi să îi generaţi.

Exemplu de fişier text pentru definirea formatului de ieşire:

„JURNAL DE MĂSURARE A CENTRULUI DE GRAVITAŢIE AL ROTORULUI”;

"ORIGINE: %02d.%02d.%04d",DAY,MONTH,YEAR4;

"TIME: %02d:%02d:%02d",ORĂ,MIN,SEC;

"NO. OF MEASURED VALUES: = 1";

“X1 = %9,3LF“, Q31;

“Y1 = %9,3LF“, Q32;

"Z1 = %9.3LF", Q33;

Când creaţi un fişier text, utilizaţi următoarele funcţii de formatare:

Caractere speciale	Funcţie
"....."	Definiţi formatul de ieşire pentru textele şi variabilele dintre ghilimele
%9.3LF	Definiţi formatul pentru parametrii Q: în total 9 caractere (inclusiv virgulă zecimală), dintre care 3 sunt poziţii zecimale, lungi, cu virgulă mobilă (număr zecimal)
%S	Format pentru variabila text
%d	Format pentru numere întregi
,	Caracter de separare între formatul de ieşire şi parametru
;	Caracter pentru sfârşitul blocului
\n	Paragraf

Următoarele funcţii vă permit să includeţi următoarele informaţii suplimentare în fişierul jurnal protocol:

Cuvânt cheie	Funcţie
CALL_PATH	Oferă calea pentru programul NC în care veţi găsi funcţia FN16. Exemplu: "Program de măsurare: %S",CALL_PATH;
M_CLOSE	Închide fişierul către care scrieţi cu FN16. Exemplu: M_CLOSE;
M_APPEND	La reînnoirea ieşirii, adaugă jurnalul la jurnalul existent. Exemplu: M_APPEND;
M_APPEND_MAX	La reînnoirea ieşirii, ataşează jurnalul la jurnalul existent până la depăşirea dimensiunii maxime specificate a fişierului, în kiloocteţi. Exemplu: M_APPEND_MAX20;
M_TRUNCATE	Suprascrie jurnalul la reînnoirea ieşirii. Exemplu: M_TRUNCATE;
L_ENGLISH	Afişează textul numai în limba engleză uzuală
L_GERMAN	Afişează textul numai în limba germană uzuală
L_CZECH	Afişează textul numai în limba cehă uzuală
L_FRENCH	Afişează textul numai în limba franceză uzuală
L_ITALIAN	Afişează textul numai în limba italiană uzuală
L_SPANISH	Afişează textul numai în limba spaniolă uzuală
L_SWEDISH	Afişează textul numai în limba suedeză uzuală
L_DANISH	Afişează textul numai în limba daneză uzuală
L_FINNISH	Afişează textul numai în limba finlandeză uzuală
L_DUTCH	Afişează textul numai în limba olandeză uzuală
L_POLISH	Afişează textul numai în limba poloneză uzuală
L_PORTUGUE	Afişează textul numai în limba portugheză uzuală
L_HUNGARIA	Afişează textul numai în limba maghiară uzuală
L_SLOVENIAN	Afişează textul numai în limba slovenă uzuală
L_ALL	Afişează textul independent de limba conversaţională

Cuvânt cheie	Funcţie
HOUR	Numărul de ore de la ceasul în timp real
MIN	Numărul de minute de la ceasul în timp real
SEC	Numărul de secunde de la ceasul în timp real
DAY	Ziua de la ceasul în timp real
MONTH	Luna ca număr de la ceasul în timp real
STR_MONTH	Luna ca prescurtare a unui şir de la ceasul în timp real
YEAR2	Anul afişat din două cifre de la ceasul în timp real
YEAR4	Anul afişat din patru cifre de la ceasul în timp real

În programul piesei, programaţi FN16: F-PRINT pentru a activa ieşirea:

```
96 FN 16: F-PRINT TNC:\MASKE\MASKE1.A/ TNC:\PROT1.TXT
```

TNC creează apoi fişierul PROT1.TXT:

MEASURING LOG OF IMPELLER CENTER OF GRAVITY
DATE: 27.09.2014
TIMP: 8:56:34 AM
NR. VALORI MĂSURATE: = 1
X1 = 149,360
Y1 = 25,509
Z1 = 37,000

Dacă generaţi acelaşi fişier de mai multe ori în program, TNC ataşează toate textele la sfârşitul celor deja afişate în cadrul fişierului destinaţie.

Dacă utilizaţi **FN16** de mai multe ori în program, TNC salvează toate textele în fişierul pe care l-aţi definit în funcţia **FN16**. Fişierul nu este emis până când TNC nu citeşte blocul **END PGM** sau până când nu apăsaţi butonul de oprire NC sau nu închideţi fişierul cu **M_CLOSE**.

În blocul **FN16**, programaţi fişierul de formatare şi fişierul jurnal cu extensiile tipului de fişier corespunzătoare

Dacă introduceţi numai numele de fişier pentru calea fişierului jurnal, TNC salvează fişierul jurnal în directorul în care este localizat programul NC cu funcţia **FN16**.

Puteţi defini o cale standard pentru ieşirea fişierelor de protocol prin parametrii utilizatorului **fn16DefaultPath** şi **fn16DefaultPathSim** (Testare program).

Afişarea mesajelor pe ecranul TNC

Puteţi, de asemenea, utiliza funcţia **FN16: F-PRINT** pentru a afişa orice mesaj al programului NC într-o fereastră pop-up de pe ecranul TNC. Acest lucru facilitează afişarea textelor explicative, inclusiv a textelor lungi, în orice moment al programului, într-un mod care îl obligă pe utilizator să reacţioneze. De asemenea, puteţi afişa conţinutul parametrului Q, dacă fişierul descriere protocol conţine astfel de instrucţiuni.

Pentru ca mesajele să apară pe ecranul TNC, este suficient să introduceţi cuvântul **SCREEN:** ca nume al fişierului de protocol.

```
96 FN 16: F-PRINT TNC:\MASKE\MASKE1.A/SCREEN:
```

Dacă mesajul are mai multe linii decât încap în fereastra contextuală, puteţi utiliza tastele săgeţi pentru a naviga în fereastră.

Pentru a închide fereastra contextuală, apăsaţi tasta **CE**. Pentru a închide fereastra, programaţi următorul bloc NC:

```
96 FN 16: F-PRINT TNC:\MASKE\MASKE1.A/SCLR:
```

Dacă generaţi acelaşi fişier de mai multe ori în program, TNC ataşează toate textele la sfârşitul celor deja afişate în cadrul fişierului destinaţie.

Exportarea mesajelor

Funcţia **FN 16** vă permite, de asemenea, să salvaţi extern fişierele jurnal.

Introduceţi calea completă a destinaţiei în funcţia **FN 16**:

```
96 FN 16: F-PRINT TNC:\MSK\MSK1.A / PC325:\LOG\PRO1.TXT
```

Dacă generaţi acelaşi fişier de mai multe ori în program, TNC ataşează toate textele la sfârşitul celor deja afişate în cadrul fişierului destinaţie.

FN 18: SYSREAD: Citire date de sistem

Cu funcţia **FN 18: SYSREAD** puteţi citi date de sistem şi le puteţi stoca în parametri Q. Selectaţi datele de sistem printr-un număr de grup (număr de identificare) şi, în plus, printr-un număr şi un index.

Nume grup, număr de identificare	Număr	Index	Semnificaţie
Informaţii program, 10	3	-	Număr de cicluri active fixe
	103	Număr parametru Q	Relevant doar in cadrul ciclurilor NC; Pentru a vedea dacă parametrul Q din IDX a fost definit explicit în CYCLE DEF.
Adresele de salt din sistem, 13	1	-	Eticheta s-a deplasat la în timpul M2/M30 în loc să termine programul actual. Valoarea = 0: M2/M30 are efect normal
	2	-	Eticheta s-a deplasat la if FN14: ERROR după NC CANCEL în loc să anuleze programul cu o eroare. Numărul erorii programat în comanda FN14 poate fi citit sub ID992 NR14. Valoare = 0: FN14 are efectul normal.
	3	-	Eticheta s-a deplasat la în cazul unei erori interne a serverului (SQL, PLC, CFG) în loc să anuleze programul cu un mesaj de eroare. Valoare = 0: Eroarea de server are efectul normal.
Stare maşină, 20	1	-	Număr sculă activă
	2	-	Număr sculă pregătită
	3	-	Axă activă sculă 0=X, 1=Y, 2=Z, 6=U, 7=V, 8=W
	4	-	Viteza programată a broşei
	5	-	Stare broşă activă: -1=nu este definit, 0=M3 activ, 1=M4 activ, 2=M5 după M3, 3=M5 după M4
	7	-	Gama de antrenare
	8	-	Starea agentului de răcire: 0=oprit, 1=pornit
	9	-	Viteză de avans activă
	10	-	Indexul sculei pregătite
	11	-	Indexul sculei active
Canal de date, 25	1	-	Numărul canalului

Nume grup, număr de identificare	Număr	Index	Semnificaţie
Parametru ciclic, 30	1	-	Prescriere degajare a ciclului activ fix
	2	-	Adâncime de forare / frezare pentru ciclul activ fix
	3	-	Adâncime de pătrundere a ciclului activ fix
	4	-	Viteză de avans pentru ciocănire în ciclul activ fix
	5	-	Prima lungime de latură pentru ciclul buzunar dreptunghiular
	6	-	A 2-a lungime de latură pentru ciclul buzunar dreptunghiular
	7	-	Prima lungime de latură pentru ciclul canal
	8	-	A doua lungime de latură pentru ciclul canal
	9	-	Rază pentru ciclul buzunar circular
	10	-	Viteză de avans pentru frezare în ciclul activ fix
	11	-	Direcţie de rotaţie pentru ciclul activ fix
	12	-	Temporizare pentru ciclul activ fix
	13	-	Pas filet pentru ciclurile 17, 18
	14	-	Toleranţă de finisare pentru ciclul fix activ
	15	-	Unghi de direcţie pentru degroşare în ciclul activ fix
	21	-	Unghi palpare
	22	-	Calea de palpare
	23	-	Viteză de avans pentru palpare
Condiţie modală, 35	1	-	Dimensiuni: 0 = absolute (G90) 1 = incrementale (G91)
Datele pentru tabelele SQL, 40	1	-	Codul rezultat pentru ultima comandă SQL
Date din tabelul de scule, 50	1	Nr. sculă	Lungime sculă
	2	Nr. sculă	Rază sculă
	3	Nr. sculă	Raza sculei R2
	4	Nr. sculă	Supradimensionare pt. lungime DL sculă
	5	Nr. sculă	Supradimensionare rază sculă DR
	6	Nr. sculă	Supradimensionare rază sculă DR2
	7	Nr. sculă	Sculă blocată (0 sau 1)
	8	Nr. sculă	Numărul sculei de schimb

Nume grup, număr de identificare	Număr	Index	Semnificaţie
	9	Nr. sculă	Vârstă maximă sculă TIME1
	10	Nr. sculă	Vârstă maximă sculă TIME2
	11	Nr. sculă	Vârstă curentă sculă CUR. TIME
	12	Nr. sculă	Stare PLC
	13	Nr. sculă	Lungime maximă sculă LCUTS
	14	Nr. sculă	Unghi maxim de pătrundere ANGLE
	15	Nr. sculă	TT: Numărul de dinţi ai sculei CUT
	16	Nr. sculă	TT: Toleranţă la uzură pentru lungime LTOL
	17	Nr. sculă	TT: Toleranţă la uzură pentru rază RTOL
	18	Nr. sculă	TT: Direcţie de rotaţie DIRECT (0=pozitiv/-1=negativ)
	19	Nr. sculă	TT: Deviere în plan R-OFFS
	20	Nr. sculă	TT: Decalaj lungime L-OFFS
	21	Nr. sculă	TT: Toleranţă rupere în lungime LBREAK
	22	Nr. sculă	TT: Toleranţă rupere în rază RBREAK
	23	Nr. sculă	Valoare PLC
	25	Nr. sculă	Centrul palpatorului deplasat pe axa secundară (CAL-OF$_2$)
	26	Nr. sculă	Unghiul broşei în timpul calibrării (CAL-ANG)
	27	Nr. sculă	Tip sculă pentru tabel de buzunare
	28	Nr. sculă	Turaţie maximă NMAX
	32	Nr. sculă	Unghi la vârf TANGLE
	34	Nr. sculă	LIFTOFF permis (0= Nu, 1= Da)
	35	Nr. sculă	Toleranţă uzură pentru rază R2TOL
	37	Nr. sculă	Linie corespondentă în tabelul palpatorului
	38	Nr. sculă	Amprenta de timp a ultimei utilizări
Date tabel buzunar, 51	1	Număr buzunar	Număr sculă
	2	Număr buzunar	Sculă specială: 0=Nu, 1=Da
	3	Număr buzunar	Buzunar fix: 0=Nu, 1=Da
	4	Număr buzunar	Buzunar blocat: 0=Nu, 1=Da
	5	Număr buzunar	Stare PLC
Buzunar sculă, 52	1	Nr. sculă	Număr buzunar P
	2	Nr. sculă	Numărul magaziei

Nume grup, număr de identificare	Număr	Index	Semnificaţie
Valori programate imediat după TOOL CALL, 60	1	-	Număr sculă T
	2	-	Axă sculă activă 0 = X 6 = U 1 = Y 7 = V 2 = Z 8 = W
	3	-	Viteză broşă S
	4	-	Supradimensionare pt. lungime DL sculă
	5	-	Supradimensionare rază sculă DR
	6	-	TOOL CALL automat 0 = Da, 1 = Nu
	7	-	Supradimensionare rază sculă DR2
	8	-	Index sculă
	9	-	Viteză de avans activă
Valori programate imediat după TOOL DEF, 61	1	-	Număr sculă T
	2	-	Lungime
	3	-	Rază
	4	-	Index
	5	-	Datele sculei programate în TOOL DEF 1 = Da, 0 = Nu
Compensare activă a sculei, 200	1	1 = fără supradimensionare 2 = cu supradimensionare 3 = cu supradimensionare şi Supradimensionare de la TOOL CALL	Rază activă
	2	1 = fără supradimensionare 2 = cu supradimensionare 3 = cu supradimensionare şi Supradimensionare de la TOOL CALL	Lungime activă

Nume grup, număr de identificare	Număr	Index	Semnificaţie
	3	1 = fără supradimensionare 2 = cu supradimensionare 3 = cu supradimensionare şi Supradimensionare de la TOOL CALL	Rază rotunjire R2

Nume grup, număr de identificare	Număr	Index	Semnificaţie
Transformări active, 210	1	-	Rotaţie de bază în modul OPERARE MANUALĂ
	2	-	Rotaţie programată cu Ciclul 10
	3	-	Axă oglindită activă
			0: Oglindirea nu este activă
			+1: Axa X oglindită
			+2: Axa Y oglindită
			+4: Axa Z oglindită
			+64: Axa U oglindită
			+128: Axa V oglindită
			+256: Axa W oglindită
			Combinaţii = Sumă de axe individuale
	4	1	Factor de scalare activ pe axa X
	4	2	Factor de scalare activ pe axa Y
	4	3	Factor de scalare activ pe axa Z
	4	7	Factor de scalare activ pe axa U
	4	8	Factor de scalare activ pe axa V
	4	9	Factor de scalare activ pe axa W
	5	1	Axa A 3-D ROT
	5	2	Axa B 3-D ROT
	5	3	Axa C 3-D ROT
	6	-	Plan de lucru înclinat activ/inactiv (-1/0) într-un mod de operare Rulare program
	7	-	Plan de lucru înclinat activ/inactiv (-1/0) într-un mod de operare Manual
Decalare de origine activă, 220	2	1	Axa X
		2	Axa Y
		3	Axa Z
		4	Axa A
		5	Axa B
		6	Axa C
		7	Axa U
		8	Axa V
		9	Axa W

Nume grup, număr de identificare	Număr	Index	Semnificaţie
Interval avans transversal, 230	2	de la 1 la 9	Limitator software negativ pe axele de la 1 la 9
	3	de la 1 la 9	Limitator software pozitiv pe axele de la 1 la 9
	5	-	Pornirea sau oprirea limitării software: 0 = pornit, 1 = oprit
Poziţie nominală în sistemul REF, 240	1	1	Axa X
		2	Axa Y
		3	Axa Z
		4	Axa A
		5	Axa B
		6	Axa C
		7	Axa U
		8	Axa V
		9	Axa W
Poziţie curentă în sistemul activ de coordonate, 270	1	1	Axa X
		2	Axa Y
		3	Axa Z
		4	Axa A
		5	Axa B
		6	Axa C
		7	Axa U
		8	Axa V
		9	Axa W

Nume grup, număr de identificare	Număr	Index	Semnificaţie
Declanşare palpator TS, 350	50	1	Tipul palpatorului
		2	Linie in tabelul palpatorului
	51	-	Lungime efectivă
	52	1	Rază efectivă a bilei
		2	Rază rotunjire
	53	1	Dec. centru (axa de referinţă)
		2	Dec. centru (axă secundară)
	54	-	Unghiul de orientare al broşei în grade (decalajul centrului)
	55	1	Avans transversal rapid
		2	Viteză de avans pentru măsurare
	56	1	Interval de măsurare maxim
		2	Spaţiu de siguranţă
	57	1	Orientare broşă posibilă: 0=Nu, 1=Da
		2	Unghiul de orientare a broşei
Palpator TT al sculei	70	1	Tipul palpatorului
		2	Linie in tabelul palpatorului
	71	1	Punct central pe axa de referinţă (sistem REF)
		2	Punct central pe axa secundară (sistem REF)
		3	Punct central pe axa sculei (sistem REF)
	72	-	Rază de contact palpator
	75	1	Avans transversal rapid
		2	Măsurarea vitezei de avans pentru broşa staţionară
		3	Măsurarea vitezei de avans pentru broşa rotativă
	76	1	Interval de măsurare maxim
		2	Degajare de siguranţă pentru măsurare liniară
		3	Degajare de siguranţă pentru măsurare radială
	77	-	Viteză broşă
	78	-	Direcţie de palpare

Nume grup, număr de identificare	Număr	Index	Semnificaţie
Punct de referinţă din ciclul palpatorului, 360	1	de la 1 la 9 (X, Y, Z, A, B, C, U, V, W)	Ultimul punct de referinţă al ciclului palpatorului manual sau ultimul punct de palpare din ciclul 0 fără compensarea lungimii palpatorului, dar cu compensarea razei (sistemul de coordonate al piesei)
	2	de la 1 la 9 (X, Y, Z, A, B, C, U, V, W)	Ultimul punct de referinţă al unui ciclu de palpator manual sau ultim punct de palpare din ciclul 0, fără compensarea lungimii sau razei palpatorului (sistemul de coordonate al maşinii)
	3	de la 1 la 9 (X, Y, Z, A, B, C, U, V, W)	Rezultatele măsurării ciclurilor 0 şi 1 ale palpatorului fără compensarea razei sau lungimii palpatorului.
	4	de la 1 la 9 (X, Y, Z, A, B, C, U, V, W)	Ultimul punct de referinţă al ciclului palpatorului manual sau ultimul punct de palpare din ciclul 0 fără compensarea lungimii palpatorului sau a tijei palpatorului (sistemul de coordonate al piesei)
	10	-	Oprire broşă orientată
Valoare din tabelul activ de origine în sistemul activ de coordonate, 500	Linie	Coloană	Citire valori
Transformare de bază, 507	Linie	de la 1 la 6 (X, Y, Z, SPA, SPB, SPC)	Citiţi transformarea de bază a unei presetări
Decalare axă, 508	Linie	de la 1 la 9 (X_OFFS, Y_OFFS, Z_OFFS, A_OFFS, B_OFFS, C_OFFS, U_OFFS, V_OFFS, W_OFFS)	Citiţi decalarea axei unei presetări
Presetare activă, 530	1	-	Citiţi numărul presetării active
Citirea datelor sculei curente, 950	1	-	Lungimea sculei L
	2	-	Raza sculei R
	3	-	Rază R2 sculă
	4	-	Supradimensionare pt. lungime DL sculă
	5	-	Supradimensionare rază sculă DR
	6	-	Supradimensionare rază sculă DR2
	7	-	Sculă blocată TL 0 = deschisă, 1 = blocată
	8	-	Numărul sculei de schimb RT
	9	-	Vârstă maximă sculă TIME1
	10	-	Vârstă maximă sculă TIME2

Nume grup, număr de identificare	Număr	Index	Semnificaţie
	11	-	Vârstă curentă sculă CUR. TIME
	12	-	Stare PLC
	13	-	Lungime maximă sculă LCUTS
	14	-	Unghi maxim de pătrundere ANGLE
	15	-	TT: Numărul de dinţi ai sculei CUT
	16	-	TT: Toleranţă la uzură pentru lungime LTOL
	17	-	TT: Toleranţă la uzură pentru rază RTOL
	18	-	TT: Direcţie de rotaţie DIRECT 0 = pozitivă, –1 = negativă
	19	-	TT: Deviere în plan R-OFFS
	20	-	TT: Decalaj lungime L-OFFS
	21	-	TT: Toleranţă rupere în lungime LBREAK
	22	-	TT: Toleranţă rupere în rază RBREAK
	23	-	Valoare PLC
	24	-	Tip sculă TYP 0 = freză, 21 = palpator
	27	-	Linie corespondentă în tabelul palpatorului
	32	-	Unghi la vârf
	34	-	Ridicare
Ciclurile palpatorului, 990	1	-	Comportament de apropiere: 0 = comportament standard 1 = rază efectivă, spaţiu de siguranţă zero
	2	-	0 = Monitorizare buton oprită 1 = Monitorizare buton pornită
	4	-	0 = Tija nu este deviată 1 = Tija este deviată
	8	-	Unghi curent broşă
Stare rulare, 992	10	-	Pornirea din mijlocul programului activă 1 = da, 0 = nu
	11	-	Fază de căutare
	14	-	Numărul ultimei erori FN14
	16	-	Rulare reală activă 1 = rulare, 2 = simulare
	31	-	Compensarea razei în modul MDI cu blocuri de poziţionare paraxiale permise 0 = Nepermis, 1 = Permis

Exemplu: Asignaţi valoarea factorului de scalare activ pentru axa Z la Q25.

```
55 FN 18: SYSREAD Q25 = ID210 NR4 IDX3
```

FN 19: PLC – Transferare valori la PLC

Această funcţie poate fi utilizată numai cu acordul producătorului maşinii-unelte.

Funcţia **FN 19: PLC** transferă maximum două valori numerice sau doi parametri Q la PLC.

FN 20: WAIT FOR – Sincronizare NC şi PLC

Această funcţie poate fi utilizată numai cu acordul producătorului maşinii-unelte.

Cu funcţia **FN 20: WAIT FOR** puteţi sincroniza NC şi PLC în timpul rulării unui program. NC opreşte prelucrarea până la îndeplinirea condiţiei pe care aţi programat-o în blocul **FN 20: AŞTEPTARE**.

SINC se utilizează oricând citiţi, de exemplu, date de sistem prin **FN18: SYSREAD** care necesită sincronizarea cu datele în timp real. TNC opreşte calculul anticipat şi execută următorul bloc NC doar atunci când programul NC a ajuns la blocul respectiv.

Exemplu: Pauză calcul anticipat intern, citire poziţie curentă în axa X

```
32 FN 20: WAIT FOR SYNC
33 FN 18: SYSREAD Q1 = ID270 NR1 IDX1
```

FN 29: PLC – Transferare valori la PLC

Această funcţie poate fi utilizată numai cu acordul producătorului maşinii-unelte.

Funcţia **FN 29: PLC** transferă până la opt valori numerice sau parametri Q la PLC.

FN 37: EXPORT

Această funcţie poate fi utilizată numai cu acordul producătorului maşinii-unelte.

Aveţi nevoie de **FN 37: EXPORT** dacă doriţi să creaţi propriile cicluri şi să le integraţi în TNC.

9.9 Accesarea tabelelor cu ajutorul comenzilor SQL

Introducere

Accesarea tabelelor este programată în TNC cu ajutorul comenzilor SQL în **tranzacţii**. O tranzacţie constă în mai multe comenzi SQL care garantează o execuţie ordonată a intrărilor din tabel.

Tabelele sunt configurate de producătorul maşinii. Numele şi atribuirile necesare ca parametri pentru comenzile SQL sunt, de asemenea, specificate.

Sunt utilizaţi următorii **termeni**:

- **Tabel**: Un tabel este format din x coloane şi y rânduri. Este salvat ca fişier în gestionarul de fişiere al TNC şi este adresat cu calea şi numele de fişier (=nume tabel). De asemenea, pot fi utilizate sinonime pentru adresare în locul căii şi numelui de fişier.
- **Coloane**: Numărul şi numele coloanelor sunt specificate la configurarea tabelului. În anumite comenzi SQL, numele coloanei este utilizat pentru adresare.
- **Rânduri:** Numărul de rânduri este variabil. Puteţi introduce rânduri noi. Nu sunt numere de rânduri sau alţi specificatori. Totuşi, puteţi selecta rânduri pe baza conţinutului unei coloane. Rândurile pot fi şterse doar in editorul de tabele, nu de către un program NC.
- **Celulă:** Parte a unei coloane dintr-un rând.
- **Înregistrare tabel**: Conţinutul unei celule.
- **Set rezultate**: În timpul unei tranzacţii, coloanele şi rândurile sunt grupate într-un set de rezultate. Setul de rezultate este un fel de „memorie intermediară“, în care sunt stocate temporar coloanele şi rândurile selectate. Set de rezultate
- **Sinonim**: Acest termen defineşte un nume folosit pentru un tabel, în locul căii de acces şi a numelui fişierului. Sinonimele sunt specificate de producătorul maşinii în datele de configurare.

O tranzacţie

În principiu, o tranzacţie constă în următoarele acţiuni:

- Adresaţi tabelul (fişierul), selectaţi rândurile şi transferaţi-le în setul de rezultate.
- Citiţi rândurile din setul de rezultate, schimbaţi rândurile sau introduceţi rânduri noi:
- Finalizarea tranzacţiei: Daca au fost efectuate schimbări/inserţii, rândurile din setul de rezultate vor fi incluse în tabel (fişier).

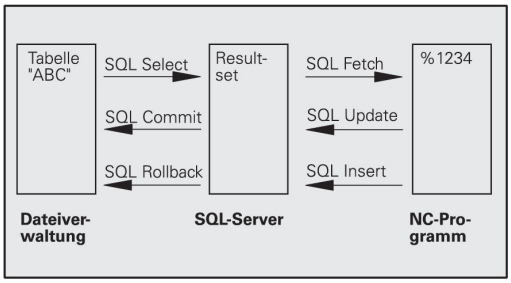

De asemenea, sunt necesare alte acţiuni astfel încât intrările din tabel să poată fi editate într-un program NC şi să se asigure faptul că nu se vor efectua alte schimbări asupra copiilor aceloraşi rânduri din tabel în acelaşi timp. Astfel rezultă următoarea **secvenţă de tranzacţie**:

1 Un parametru Q este specificat pentru fiecare coloană ce urmează a fi editată. Parametrul Q este alocat unei coloane şi este „legat“ (**SQL BIND...**)

2 Adresaţi tabelul (fişierul), selectaţi rândurile şi transferaţi-le în setul de rezultate. În plus, definiţi care coloane sunt transferate în setul de rezultate (**SQL SELECT...**). Puteţi bloca rândurile selectate. Alte procese vor putea citi apoi aceste rânduri, dar nu vor putea schimba intrările din tabel. De fiecare dată când urmează să efectuaţi modificări, trebuie să blocaţi rândurile selectate (**SQL SELECT... FOR UPDATE**).

3 Citirea rezultatelor din setul de rezultate, modificarea şi/sau adăugarea de rânduri noi: – Adoptaţi un rând din setul de rezultate în parametrii Q ai programului NC (**SQL FETCH...**) – Pregătirea modificărilor din parametrii Q şi transferarea la un rând din setul de rezultate (**SQL UPDATE...**) – Pregătiţi un nou rând de tabel în parametrii Q şi transferaţi-l ca un rând nou în setul de rezultate (**SQL INSERT...**)

4 Finalizare tranzacţie: - Dacă au fost efectuate schimbări/inserţii, datele din setul de rezultate vor fi inserate în tabel (fişier). Datele sunt salvate acum în fişier. Sunt anulate toate blocările şi setul de rezultate este trimis **SQL COMMMIT...**). – Dacă intrările din tabel **nu** au fost modificate sau inserate (acces exclusiv de citire), toate blocările sunt anulate şi setul de rezultate este trimis (**SQL ROLLBACK ... WITHOUT INDEX**).

Pot fi editate mai multe tranzacţii în acelaşi timp.

Trebuie să finalizaţi o tranzacţie, chiar dacă este doar una cu acces exclusiv de citire. Doar astfel se garantează că schimbările/inserţiile nu sunt pierdute, că blocările sunt anulate şi setul de rezultate este trimis.

Set de rezultate

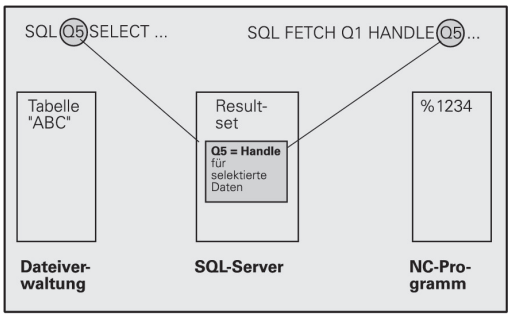

Rândurile selectate sunt numerotate în ordine crescătoare în cadrul setului de rezultate, începând de la 0. Această numerotare este numită **index.** Indexul este utilizat pentru acces de citire şi scriere, permiţând unui rând din setul de rezultate să fie adresat în mod specific.

De multe ori este avantajos să sortaţi rândurile din setul de rezultate. Faceţi asta prin specificarea coloanei din tabel ce conţine criteriile de sortare. De asemenea, selectaţi ordinea crescătoare sau descrescătoare (**SQL SELECT ... ORDER BY ...**).

Rândurile selectate care au fost transferate în setul de rezultate sunt adresate cu **HANDLE**. Toate comenzile SQL ce urmează utilizează „handle" pentru a referi acest „set de coloane şi rânduri selectate".

Când finalizaţi o tranzacţie, „handle" este eliberat (**SQL COMMIT...** sau **SQL ROLLBACK ...**). Acesta nu mai este valid ulterior.

Puteţi edita mai mult de un set de rezultate în acelaşi timp. Serverele SQL asignează un „handle" nou pentru fiecare comandă „Select".

„Legarea" parametrilor Q la coloane

Programul NC nu are acces direct la intrările de tabel din setul de rezultate. Datele trebuie transferate în parametrii Q. În cealaltă direcţie, prima dată, datele sunt pregătite mai întâi în parametrii Q, apoi sunt transferate în setul de rezultate.

Specificaţi cu **SQL BIND ...** ce coloane din tabel să fie mapate la ce parametri Q. Parametrii Q sunt "legaţi" (asignaţi) la coloane. Coloanele care nu sunt legate de parametrii Q nu sunt incluse în procesele de citire/scriere.

Dacă este creat un rând de tabel nou cu **SQL INSERT...,** coloanele nelegate la parametrii Q sunt completate cu valorile prestabilite.

Programarea comenzilor SQL

Această funcţie poate fi programată numai dacă aţi introdus numărul de cod 555343.

Programaţi comenzi SQL în modul de **Programare**:

SPEC FCT

- Apăsaţi tasta **SPEC FCT**

FUNCTII PROGRAM

- Apăsaţi tasta soft **FUNCŢII PROGRAM**.

▷

- Schimbaţi rândul de taste soft

SQL

- Pentru a selecta funcţiile MOD, apăsaţi tasta **SQL**
- Alegeţi o comandă SQL cu ajutorul tastei soft (consultaţi prezentarea generală) sau apăsaţi tasta soft **SQL EXECUTE** şi programaţi comanda SQL

Prezentare generală a tastelor soft

Tastă soft	Funcţie
SQL BIND	**SQL BIND** Legaţi un parametru Q la o coloană din tabel
SQL SELECT	**SQL SELECT** Selectaţi rânduri din tabel
SQL EXECUTE	**SQL EXECUTE** Programaţi o comandă de selectare
SQL FETCH	**SQL FETCH** Citiţi rândurile de tabel din setul de rezultate şi salvaţi-le în parametrii Q
SQL ROLLBACK	**SQL ROLLBACK** ■ Dacă **INDEXUL** nu este programat: Eliminaţi orice modificări/inserări şi încheiaţi tranzacţia. ■ Dacă **INDEXUL** este programat: Rândul indexat rămâne în setul de rezultate. Toate celelalte rânduri sunt şterse din setul de rezultate. Tranzacţia **nu** este finalizată.
SQL COMMIT	**SQL COMMIT** Transferaţi rândurile de tabel din setul de rezultate în tabel si finalizaţi tranzacţia.
SQL UPDATE	**SQL UPDATE** Salvaţi datele din parametrii Q într-un rând de tabel existent din setul de rezultate
SQL INSERT	**SQL INSERT** Salvaţi datele din parametrii Q într-un rând de tabel nou din setul de rezultate

SQL BIND

SQL BIND leagă un parametru Q la o coloană din tabel. Comenzile SQL: „Fetch", „Update" şi „Insert" evaluează aceasta legare (asignare) în timpul transferului de date dintre setul de rezultate şi programul NC.

O comandă **SQL BIND** fără un nume de tabel sau coloană anulează legarea. Legarea rămâne activă cel mult până la terminarea programului sau subprogramului NC.

- Puteţi programa oricâte legări. Procesele de citire şi scriere iau în considerare doar coloanele introduse în comanda „Select".
- **SQL BIND ...** trebuie să fie programată **înaintea** programării comenzilor „Fetch", „Update" sau „Insert". Puteţi programa o comanda „Select" fără a avea o comandă „Bind" înainte.
- Dacă în comanda „Select" includeţi coloane pentru care nu a fost programată nicio legare, va surveni o eroare în timpul proceselor de citire/scriere (întreruperea programului).

SQL BIND

- **Numărul parametrului pentru rezultat**: Parametrul Q legat (asignat) coloanei din tabel.
- **Bază de date: Nume coloană**: Introduceţi numele tabelului şi numele coloanei, separate prin **.** (punct)
  Numele tabelului: Sinonimul sau calea şi numele fişierului acestui tabel. Sinonimul este introdus direct, în timp ce calea şi numele fişierului sunt introduse între două semne apostrof.
  Desemnarea coloanelor: Desemnarea coloanei din tabel conform datelor de configurare

„Legaţi" un parametru Q la o coloană din tabel

```
11 SQL BIND Q881
    "TAB_EXAMPLE.MEAS_NO"
12 SQL BIND Q882
    "TAB_EXAMPLE.MEAS_X"
13 SQL BIND Q883
    "TAB_EXAMPLE.MEAS_Y"
14 SQL BIND Q884
    "TAB_EXAMPLE.MEAS_Z"
```

Anulaţi legarea

```
91 SQL BIND Q881
92 SQL BIND Q882
93 SQL BIND Q883
94 SQL BIND Q884
```

SQL SELECT

SQL SELECT selectează rânduri din tabel şi le transferă în setul de rezultate.

Serverul SQL introduce datele în setul de rezultate, rând cu rând. Rândurile sunt numerotate în ordine crescătoare, începând de la 0. Acest număr de rând, numit **INDEX,** este utilizat în comenzile SQL „Fetch” şi „Update”.

Introduceţi criteriile de selecţie în funcţia **SQL SELECT... WHERE...**. Aceasta vă permite să restricţionaţi numărul de rânduri transferate. Dacă nu utilizaţi această opţiune, sunt încărcate toate rândurile din tabel.

Introduceţi criteriile de sortare în funcţia **SQL SELECT... ORDER BY...**. Introduceţi desemnarea coloanelor şi cuvântul cheie pentru ordinea crescătoare/descrescătoare. Dacă nu utilizaţi această opţiune, rândurile din tabel sunt introduse în ordine aleatorie.

Blocaţi rândurile selectate pentru alte aplicaţii cu funcţia **SQL SELECT... FOR UPDATE**. Alte aplicaţii vor putea citi aceste rânduri, dar nu le vor putea modifica. Se recomandă cu tărie utilizarea acestei opţiuni dacă efectuaţi modificări asupra intrărilor din tabel.

Set de rezultate gol: Dacă niciun rând nu corespunde criteriilor de selectare, serverul SQL va returna un handle valid, dar fără înregistrări în tabel.

SQL EXECUTE

- **Numărul parametrului pentru rezultat**: Parametrul Q al handle-ului. Serverul SQL returnează handle-ul pentru grupul de coloane şi rânduri selectate cu comanda „Select” curentă.
  În caz de eroare (selecţia nu a putut fi executată), serverul SQL returnează un 1. Codul 0 identifică un handle nevalid.
- **Banca de date: Text de comandă SQL**: cu următoarele elemente:
  - **SELECT** (cuvânt cheie):
    Numele comenzii SQL, numele coloanelor din tabel ce urmează a fi transferate. Separaţi numele coloanelor prin **,** (virgulă) (vezi exemplele). Parametrii Q trebuie să fie legaţi la toate coloanele introduse aici.
  - **FROM** numele tabelului:
    Sinonimul sau calea şi numele de fişier al acestui tabel. Sinonimul este introdus direct, iar numele căii şi numele tabelului sunt introduse între ghilimele simple (vezi exemplele de comenzi SQL), numele coloanelor din tabel de transferat - separaţi mai multe coloane prin virgule (consultaţi exemplele). Parametrii Q trebuie să fie legaţi la toate coloanele introduse aici.

Selectaţi toate rândurile din tabel

```
11 SQL BIND Q881
    "TAB_EXAMPLE.MEAS_NO"
12 SQL BIND Q882
    "TAB_EXAMPLE.MEAS_X"
13 SQL BIND Q883
    "TAB_EXAMPLE.MEAS_Y"
14 SQL BIND Q884
    "TAB_EXAMPLE.MEAS_Z"
...
20 SQL Q5 "SELECT
    MEAS_NO,MEAS_X,MEAS_Y,
    MEAS_Z FROM TAB_EXAMPLE"
```

Selecţia rândurilor din tabel cu funcţia WHERE

```
...
20 SQL Q5 "SELECT
    MEAS_NO,MEAS_X,MEAS_Y,
    MEAS_Z FROM TAB_EXAMPLE
    WHERE MEAS_NO<20"
```

Selecţia rândurilor din tabel cu funcţia WHERE şi parametrii Q

```
...
20 SQL Q5 "SELECT
    MEAS_NO,MEAS_X,MEAS_Y,
    MEAS_Z FROM TAB_EXAMPLE
    WHERE MEAS_NO==:'Q11'"
```

Numele tabelului definit cu calea şi numele fişierului

```
...
20 SQL Q5 "SELECT
    MEAS_NO,MEAS_X,MEAS_Y,
    MEAS_Z FROM 'V:\TABLE
    \TAB_EXAMPLE' WHERE
    MEAS_NO<20"
```

- Opţional:
  criteriu de selecţie **UNDE**: Un criteriu de selecţie constă în numele unei coloane, o condiţie (a se vedea tabelul) şi un comparator. Legaţi criteriile de selecţie folosind operatorii logici AND sau OR. Programaţi valoarea comparativă direct sau cu un parametru Q. Un parametru Q este introdus cu o virgulă şi pus între două semne apostrof (vezi exemplul).
- Opţional:
  ORDER BY nume coloană **ASC** pentru sortare ascendentă sau **ORDER BY** nume coloană **DESC** pentru sortare descendentă. Dacă nu programaţi nici ASC, nici DESC, în mod implicit se execută sortarea ascendentă. TNC introduce rândurile selectate în coloana indicată.
- Opţional:
  FOR UPDATE (cuvânt cheie): Rândurile selectate sunt blocate la scriere din partea altor procese.

Condiţie	**Programarea**
Egal cu	= ==
Neegal	!= <>
Mai mic decât	<
Mai mic sau egal	<=
Mai mare decât	>
Mai mare sau egal	>=
Legarea mai multor condiţii:	
AND logic	AND
OR logic	OR

SQL FETCH

SQL FETCH citeşte rândurile adresate cu **INDEXUL** din setul de rezultate şi introduce înregistrările din tabel în parametrii Q legaţi (asignaţi). Setul de rezultate este adresat cu **HANDLE**.

SQL FETCH ia în considerare toate coloanele incluse în comanda „Select”.

SQL FETCH

- **Numărul parametrului pentru rezultat**: Parametrul Q în care serverul SQL raportează rezultatul:
  0: Nu a survenit nicio eroare
  1: A survenit o eroare (handle incorect sau index prea mare)
- **Bază de date: ID acces SQL**: Parametrul Q cu **handle** pentru identificarea setului de rezultate (consultaţi şi **SQL SELECT**)
- **Bază de date: Index pentru rezultatul SQL**: Numărul rândului din cadrul setului de rezultate. Intrările din acest rând sunt citite şi transferate în parametrii Q legaţi. Dacă nu introduceţi un index, este citit primul rând (n=0).
  Fie introduceţi numărul rândului direct, fie programaţi parametrul Q care conţine indexul

Numărul rândului este transferat într-un parametru Q

```
11 SQL BIND Q881
    "TAB_EXAMPLE.MEAS_NO"
12 SQL BIND Q882
    "TAB_EXAMPLE.MEAS_X"
13 SQL BIND Q883
    "TAB_EXAMPLE.MEAS_Y"
14 SQL BIND Q884
    "TAB_EXAMPLE.MEAS_Z"
...
20 SQL Q5 "SELECT
    MEAS_NO,MEAS_X,MEAS_Y,
    MEAS_Z FROM TAB_EXAMPLE"
...
30 SQL FETCH Q1HANDLE Q5 INDEX
    +Q2
```

Numărul rândului este programat direct

```
...
30 SQL FETCH Q1HANDLE Q5 INDEX5
```

SQL UPDATE

SQL UPDATE transferă datele pregătite în parametrii Q în rândul adresat de **INDEX** din setul de rezultate. Rândul existent din setul de rezultate va fi suprascris complet.

SQL UPDATE ia în considerare toate coloanele incluse în comanda „Select”.

SQL UPDATE

- **Numărul parametrului pentru rezultat**: Parametrul Q în care serverul SQL raportează rezultatul:
  0: Nu a survenit nicio eroare
  1: A survenit o eroare (handle incorect, index prea mare, valoare în afara intervalului sau format de date incorect)
- **Bază de date: ID acces SQL**: Parametrul Q cu **handle** pentru identificarea setului de rezultate (consultaţi şi **SQL SELECT**)
- **Bază de date: Index pentru rezultatul SQL**: Numărul rândului din cadrul setului de rezultate. Înregistrările din tabel, pregătite în parametrii Q, sunt scrise în acest rând. Dacă nu introduceţi un index, este scris pe primul rând (n=0).
  Fie introduceţi numărul rândului direct, fie programaţi parametrul Q care conţine indexul

Numărul rândului este programat direct

```
. . .
40 SQL UPDATEQ1 HANDLE Q5 INDEX5
```

SQL INSERT

SQL INSERT generează un rând nou în setul de rezultate şi transferă datele pregătite în parametrii Q în noul rând.

SQL INSERT ia în considerare toate coloanele introduse în comanda „Select”. Coloanele din tabel neintroduse în comanda „Select" sunt completate cu valorile prestabilite.

SQL INSERT

- **Numărul parametrului pentru rezultat**: Parametrul Q în care serverul SQL raportează rezultatul:
  0: Nu a survenit nicio eroare
  1: A survenit o eroare (handle incorect, valoare în afara intervalului de valori sau format de date incorect)
- **Bază de date: ID acces SQL**: Parametrul Q cu **handle** pentru identificarea setului de rezultate (consultaţi şi **SQL SELECT**)

Numărul rândului este transferat într-un parametru Q

```
11 SQL BIND Q881
    "TAB_EXAMPLE.MEAS_NO"
12 SQL BIND Q882
    "TAB_EXAMPLE.MEAS_X"
13 SQL BIND Q883
    "TAB_EXAMPLE.MEAS_Y"
14 SQL BIND Q884
    "TAB_EXAMPLE.MEAS_Z"
. . .
20 SQL Q5 "SELECT
    MEAS_NO,MEAS_X,MEAS_Y,
    MEAS_Z FROM TAB_EXAMPLE"
. . .
40 SQL INSERTQ1 HANDLE Q5
```

SQL COMMIT

SQL COMMIT transferă toate rândurile din setul de rezultate înapoi în tabel. O blocare setată cu **SELECT ... FOR UPDATE** este anulată.

Handle din comanda **SQL SELECT** îşi pierde validitatea.

SQL COMMIT

- **Numărul parametrului pentru rezultat**: Parametrul Q în care serverul SQL raportează rezultatul:
  0: Nu a survenit nicio eroare
  1: A survenit o eroare (handle incorect sau intrări identice în coloane care necesită intrări unice)
- **Bază de date: ID acces SQL**: Parametrul Q cu **handle** pentru identificarea setului de rezultate (consultaţi şi **SQL SELECT**)

```
11 SQL BIND Q881
    "TAB_EXAMPLE.MEAS_NO"
12 SQL BIND Q882
    "TAB_EXAMPLE.MEAS_X"
13 SQL BIND Q883
    "TAB_EXAMPLE.MEAS_Y"
14 SQL BIND Q884
    "TAB_EXAMPLE.MEAS_Z"
. . .
20 SQL Q5 "SELECT
    MEAS_NO,MEAS_X,MEAS_Y,
    MEAS_Z FROM TAB_EXAMPLE"
. . .
30 SQL FETCH Q1HANDLE Q5 INDEX
    +Q2
. . .
40 SQL UPDATEQ1 HANDLE Q5 INDEX
    +Q2
. . .
50 SQL COMMITQ1 HANDLE Q5
```

SQL ROLLBACK

Modul de execuţie a **ROLLBACK SQL** depinde de programarea **INDEXULUI**:

- Dacă **INDEXUL** nu este programat: Setul de rezultate **nu** este scris înapoi în tabel (toate schimbările/inserţiile sunt anulate). Tranzacţia este închisă şi handle din comanda **SQL SELECT** îşi pierde validitatea. Aplicaţie tipică: Terminarea unei tranzacţii ce conţine doar acces de citire.
- Dacă **INDEXUL** este programat: Rândul indexat rămâne. Toate celelalte rânduri sunt şterse din setul de rezultate. Tranzacţia **nu** este finalizată. O blocare setată cu **SELECT ... FOR UPDATE** rămâne validă pentru rândul indexat. Pentru toate celelalte rânduri, este resetată.

SQL ROLLBACK

- **Numărul parametrului pentru rezultat**: Parametrul Q în care serverul SQL raportează rezultatul:
  0: Nu a survenit nicio eroare
  1: A survenit o eroare (handle incorect)
- **Bază de date: ID acces SQL**: Parametrul Q cu **handle** pentru identificarea setului de rezultate (consultaţi şi **SQL SELECT**)
- **Bază de date: Index pentru rezultatul SQL**: Linie care va rămâne în setul de rezultate. Fie introduceţi numărul rândului direct, fie programaţi parametrul Q care conţine indexul

```
11 SQL BIND Q881
    "TAB_EXAMPLE.MEAS_NO"
12 SQL BIND Q882
    "TAB_EXAMPLE.MEAS_X"
13 SQL BIND Q883
    "TAB_EXAMPLE.MEAS_Y"
14 SQL BIND Q884
    "TAB_EXAMPLE.MEAS_Z"
. . .
20 SQL Q5 "SELECT
    MEAS_NO,MEAS_X,MEAS_Y,
    MEAS_Z FROM TAB_EXAMPLE"
. . .
30 SQL FETCH Q1HANDLE Q5 INDEX
    +Q2
. . .
50 SQL ROLLBACKQ1 HANDLE Q5
```

9.10 Introducerea directă a formulelor

Introducerea formulelor

Puteţi introduce formule matematice, care includ mai multe operaţii, direct în programul piesei, prin intermediul tastelor soft.

Apăsaţi tasta soft **FORMULĂ** pentru a apela funcţiile matematice. TNC afişează următoarele taste soft pe mai multe rânduri de taste soft:

Tastă soft	Funcţia de asociere
+	**Adunare** de ex. **Q10 = Q1 + Q5**
-	**Scădere** de ex. **Q25 = Q7 - Q108**
*	**Înmulţire** de ex. **Q12 = 5 * Q5**
/	**Împărţire** de ex. **Q25 = Q1 / Q2**
(	**Deschidere paranteze** de ex. **Q12 = Q1 * (Q2 + Q3)**
)	**Închidere paranteze** de ex. **Q12 = Q1 * (Q2 + Q3)**
SQ	**Pătrat** de ex. **Q15 = SQ 5**
SQRT	**Rădăcina pătrată** de ex. **Q22 = SQRT 25**
SIN	**Sinusul unui unghi** de ex. **Q44 = SIN 45**
COS	**Cosinusul unui unghi** de ex. **Q45 = COS 45**
TAN	**Tangenta unui unghi** de ex. **Q46 = TAN 45**
ASIN	**Arcsinus** Funcţia inversă sinusului, determină unghiul din raportul dintre latura opusă unghiului şi ipotenuză de ex. **Q10 = ASIN 0.75**
ACOS	**Arccosinus** Funcţia inversă cosinusului, determină unghiul din raportul dintre latura adiacentă unghiului şi ipotenuză de ex. **Q11 = ACOS Q40**
ATAN	**Arctangentă** Funcţia inversă tangentei, determină unghiul din raportul dintre latura opusă şi cea adiacentă de ex. **Q12 = ATAN Q50**

Tastă soft	Funcţia de asociere
^	**Puterile valorilor** de ex. **Q15 = 3^3**
PI	**Constanta „pi” (3.4159)** de ex. **Q15 = PI**
LN	**Logaritmul natural (LN) al unui număr** Baza 2,7183 de ex. **Q15 = LN Q11**
LOG	**Logaritmul unui număr în baza 10** de ex. **Q33 = LOG Q22**
EXP	**Funcţie exponenţială, 2,7183 la puterea n** de ex. **Q1 = EXP Q12**
NEG	**Negare (înmulţire cu -1)** de ex. **Q2 = NEG Q1**
INT	**Trunchierea cifrelor după virgulă** Formarea unui număr întreg de ex. **Q3 = INT Q42**
ABS	**Valoarea absolută a unui număr** de ex. **Q4 = ABS Q22**
FRAC	**Trunchierea cifrelor înainte de virgulă** Formarea unei fracţii de ex. **Q5 = FRAC Q23**
SGN	**Verificarea semnului algebric al unui număr** de ex. **Q12 = SGN Q50** Când valoarea returnată Q12 = 1, atunci Q50 >= 0 Când valoarea returnată Q12 = -1, atunci Q50 < 0
%	**Calcularea valorii modulo (restul împărţirii)** de ex. **Q12 = 400 % 360** Rezultat: Q12 = 40

9.10 Introducerea directă a formulelor

Reguli pentru formule

Formulele matematice sunt programate în funcţie de următoarele reguli:

Operaţiile de grad superior sunt efectuate primele

```
12 Q1 = 5 * 3 + 2 * 10 = 35
```

1 Calcul 5 * 3 = 15
2 Calcul 2 * 10 = 20
3 Calcul 15 + 20 = 35

sau

```
13 Q2 = SQ 10 - 3^3 = 73
```

1 Pas de calcul 10 la pătrat = 100
2 Pas de calcul 3 la puterea a treia = 27
3 Calcul 100 - 27 = 73

Lege distributivă

Legea distributivităţii la calculul cu paranteze
a * (b + c) = a * b + a * c

Exemplu de programare

Calculaţi un unghi cu arctangenta laturii opuse (Q12) şi laturii alăturate (Q13); apoi stocaţi în Q25.

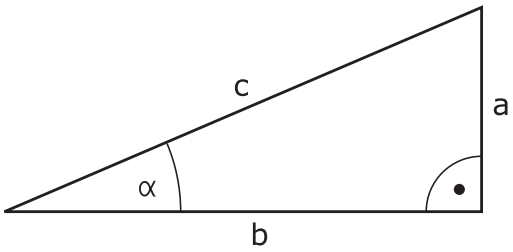

Q

FORMULĂ

- Selectaţi funcţia de introducere a formulei: Apăsaţi tasta Q şi tasta soft FORMULĂ, sau utilizaţi comanda rapidă:

Q

- Apăsaţi tasta Q de pe tastatura ASCII .

NUMĂR PARAMETRU PENTRU REZULTAT?

ENT

- Introduceţi numărul de parametru **25** şi apăsaţi tasta **ENT**.

▷

- Schimbaţi rândul de taste soft şi selectaţi funcţia arctangentă

ATAN

◁

- Schimbaţi rândul de taste soft şi deschideţi parantezele

(

Q

- Introduceţi parametrul Q numărul **12**

/

- Selectaţi împărţire

Q

- Introduceţi parametrul Q numărul **13**

)

- Închideţi parantezele şi finalizaţi introducerea formulei

END

Exemplu de bloc NC

```
37 Q25 = ATAN (Q12/Q13)
```

9.11 Parametri şir

Funcţii de procesare a şirurilor

Puteţi utiliza parametrii **QS** pentru a crea şiruri de caractere variabile. Puteţi genera astfel de şiruri de caractere, de exemplu prin funcţia **FN 16:F-PRINT**, pentru a crea jurnale de variabile.

Puteţi repartiza o secvenţă liniară de caractere (litere, numere, caractere speciale şi spaţii) de până la 255 de caractere unui parametru şir. De asemenea, puteţi verifica şi procesa valorile repartizate sau importate, utilizând funcţiile descrise mai jos. Similar cu programarea parametrilor Q, puteţi utiliza un total de 2000 de parametri QS (consultaţi "Principiu şi prezentare generală a funcţiilor", Pagină 282).

Funcţiile **FORMULĂ ŞIR** şi **FORMULĂ** ale parametrului Q conţin mai multe funcţii pentru procesarea parametrilor şir.

Tastă soft	Funcţii FORMULĂ ŞIR	Pagină
STRING	Asignarea parametrilor şir	331
	Legarea în lanţ a parametrilor unui şir	331
TOCHAR	Conversia unei valori numerice într-un parametru de şir	332
SUBSTR	Copierea unui subşir dintr-un parametru de tip şir	333

Tastă soft	Funcţii şir FORMULĂ	Pagină
TONUMB	Conversia unui parametru de tip şir la o valoare numerică	334
INSTR	Verificarea unui parametru şir	335
STRLEN	Identificarea lungimii unui parametru şir	336
STRCOMP	Compararea priorităţii alfabetice	337

Când utilizaţi o **FORMULĂ ŞIR**, rezultatul operaţiei aritmetice este întotdeauna un şir. Când utilizaţi funcţia **FORMULĂ**, rezultatul operaţiei aritmetice este întotdeauna o valoare numerică.

Asignarea parametrilor şir

Trebuie să repartizaţi o variabilă şir înainte de utilizare. Utilizaţi comanda **DECLARARE ŞIR** pentru a realiza acest lucru.

SPEC FCT
- Afişare rând de taste soft cu funcţii speciale

FUNCTII PROGRAM
- Deschideţi meniul funcţiei

FUNCTII ŞIR
- Selectaţi funcţiile pentru şiruri

DECLARE STRING
- Selectaţi funcţia **DECLARARE ŞIR**

Exemplu de bloc NC

```
37 DECLARE STRING QS10 = "WORKPIECE"
```

Legarea în lanţ a parametrilor şir

Cu operatorul de concatenare (parametru de tip şir **| |** parametru de tip şir) puteţi efectua un lanţ din doi sau mai mulţi parametri de tip şir.

SPEC FCT
- Afişaţi rândul de taste soft cu funcţii speciale

FUNCTII PROGRAM
- Deschideţi meniul funcţiei

FUNCTII ŞIR
- Selectaţi funcţiile pentru şiruri

FORMULĂ ŞIR
- Selectaţi funcţia **FORMULĂ ŞIR**
- Introduceţi numărul parametrului şir în care TNC va salva şirul concatenat. Confirmaţi cu tasta **ENT**
- Introduceţi numărul parametrului şir în care este salvat **primul** subşir. Confirmaţi cu tasta **ENT**: TNC afişează simbolul **| |** pentru concatenare
- Confirmaţi înregistrarea cu tasta **ENT**
- Introduceţi numărul parametrului şir în care este salvat **al doilea** subşir. Confirmaţi cu tasta **ENT**
- Repetaţi procesul până când aţi selectat toate subşirurile necesare. Încheiaţi cu tasta **END**

Exemplu: QS10 va include textul complet al QS12, QS13 şi QS14

```
37 QS10 = QS12 || QS13 || QS14
```

Conţinutul parametrului:

- **QS12**: **Piesă de prelucrat**
- **QS13**: **Stare:**
- **QS14**: **Rebut**
- **QS10**: **Stare piesă de prelucrat: Rebut**

Conversia unei valori numerice la un parametru şir

Cu funcţia **TOCHAR**, TNC transformă o valoare numerică într-un parametru şir. Acest lucru vă oferă posibilitatea de a lega în lanţ valori numerice cu variabile şir.

SPEC FCT

- Afişaţi rândul de taste soft cu funcţii speciale

FUNCTII PROGRAM

- Deschideţi meniul funcţiei

FUNCTII ŞIR

- Selectaţi funcţiile pentru şiruri

FORMULĂ ŞIR

- Selectaţi funcţia **FORMULĂ ŞIR**

TOCHAR

- Selectaţi funcţia pentru conversia unei valori numerice la un parametru şir
- Introduceţi numărul sau parametrul Q pe care doriţi să îl transformaţi şi confirmaţi cu tasta ENT
- Dacă doriţi, introduceţi numărul de zecimale pe care TNC trebuie să le transforme şi confirmaţi cu tasta **ENT**
- Închideţi expresia dintre paranteze cu tasta **ENT** şi confirmaţi înregistrarea cu tasta **END**

Exemplu: Conversie parametru Q50 la parametru şir QS11, utilizând 3 zecimale

```
37 QS11 = TOCHAR ( DAT+Q50 DECIMALS3 )
```

Copierea unui subşir de la un parametru şir

Funcţia **SUBSTR** copiază un interval definibil dintr-un parametru de tip şir.

SPEC FCT

- Afişaţi rândul de taste soft cu funcţii speciale

FUNCTII PROGRAM

- Deschideţi meniul funcţiei

FUNCTII ŞIR

- Selectaţi funcţiile pentru şiruri

FORMULĂ ŞIR

- Selectaţi funcţia **FORMULĂ ŞIR**
- Introduceţi numărul parametrului de tip şir în care TNC va salva şirul copiat. Confirmaţi cu tasta **ENT**

SUBSTR

- Selectaţi funcţia pentru tăierea unui subşir
- Introduceţi numărul parametrului QS din care va fi copiat subşirul. Confirmaţi cu tasta ENT
- Introduceţi numărul locului din care începeţi să copiaţi subşirul şi confirmaţi cu tasta **ENT**
- Introduceţi numărul de caractere pe care doriţi să le copiaţi şi confirmaţi cu tasta **ENT**
- Închideţi expresia dintre paranteze cu tasta **ENT** şi confirmaţi înregistrarea cu tasta **END**

Reţineţi că primul caracter al unei secvenţe text începe intern cu locul zero.

Exemplu: Un subşir de patru caractere (LEN4) este citit din parametrul şir QS10, începând cu al treilea caracter (BEG2)

```
37 QS13 = SUBSTR ( SRC_QS10 BEG2 LEN4 )
```

Conversia unui parametru de tip şir la o valoare numerică

Funcţia **TONUMB** transformă un parametru şir într-o valoare numerică. Valoarea care este transformată trebuie să fie exclusiv numerică.

Parametrul QS trebuie să conţină o singură valoare numerică. În caz contrar, TNC va genera un mesaj de eroare.

- Selectaţi funcţiile parametrului Q

- Selectaţi funcţia **FORMULĂ**
- Introduceţi numărul parametrului în care TNC va salva valoarea numerică. Confirmaţi cu tasta **ENT**

- Schimbaţi rândul de taste soft

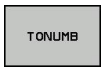

- Selectaţi funcţia pentru conversia unui parametru şir într-o valoare numerică
- Introduceţi numărul parametrului QS pe care doriţi să îl convertiţi şi confirmaţi cu tasta **ENT**
- Închideţi expresia dintre paranteze cu tasta **ENT** şi confirmaţi înregistrarea cu tasta **END**

Exemplu: Conversia parametrului şir QS11 la un parametru numeric Q82

```
37 Q82 = TONUMB ( SRC_QS11 )
```

Verificarea unui parametru şir

Funcţia **INSTR** verifică dacă un parametru de tip şir se află în alt parametru de tip şir.

Q

- Selectaţi funcţiile parametrului Q

FORMULĂ

- Selectaţi funcţia **FORMULĂ**
- Introduceţi numărul parametrului Q pentru rezultat şi confirmaţi cu tasta **ENT**. TNC salvează în parametru poziţia la care începe textul căutat

◁

- Schimbaţi rândul de taste soft

INSTR

- Selectaţi funcţia pentru verificarea unui parametru şir
- Introduceţi numărul parametrului QS în care va fi salvat textul căutat. Confirmaţi cu tasta **ENT**
- Introduceţi numărul parametrului QS pe care doriţi să îl căutaţi şi confirmaţi cu tasta **ENT**
- Introduceţi numărul locului din care TNC începe să caute subşirul şi confirmaţi cu tasta **ENT**
- Închideţi expresia dintre paranteze cu tasta **ENT** şi confirmaţi înregistrarea cu tasta **END**

Reţineţi că primul caracter al unei secvenţe text începe intern cu locul zero.

Dacă TNC nu găseşte subşirul căutat, va stoca lungimea şirului căutat (numărătoarea începe de la 1) în parametrul de rezultat.

Dacă subşirul este găsit în mai multe locuri, TNC returnează primul loc în care identifică subşirul.

Exemplu: Căutare prin QS10 a textului salvat în parametrul QS13. Începeţi căutarea din a treia poziţie.

```
37 Q50 = INSTR ( SRC_QS10 SEA_QS13 BEG2 )
```

Identificarea lungimii unui parametru şir

Funcţia **STRLEN** returnează lungimea textului salvat într-un parametru şir selectabil.

Q
- Selectaţi funcţiile parametrului Q

FORMULĂ
- Selectaţi funcţia **FORMULĂ**
- Introduceţi numărul parametrului Q în care TNC va salva lungimea confirmată a şirului. Confirmaţi cu tasta **ENT**

◁
- Schimbaţi rândul de taste soft

STRLEN
- Selectaţi funcţia pentru aflarea lungimii text a unui parametru şir
- Introduceţi numărul parametrului QS a cărui lungime trebuie confirmată de TNC şi confirmaţi cu tasta ENT
- Închideţi expresia dintre paranteze cu tasta **ENT** şi confirmaţi înregistrarea cu tasta **END**

Exemplu: Găsiţi lungimea pentru QS15

```
37 Q52 = STRLEN ( SRC_QS15 )
```

Compararea unei secvenţe alfabetice

Funcţia **STRCOMP** compară parametrii de tip şir pentru a determina prioritatea alfabetică.

Q

- Selectaţi funcţiile parametrului Q

FORMULĂ

- Selectaţi funcţia **FORMULĂ**
- Introduceţi numărul parametrului Q în care TNC va salva rezultatul comparaţiei. Confirmaţi cu tasta **ENT**

◁

- Schimbaţi rândul de taste soft

STRCOMP

- Selectaţi funcţia pentru compararea parametrilor şir
- Introduceţi numărul primului parametru QS pe care doriţi să îl comparaţi şi confirmaţi cu tasta ENT
- Introduceţi numărul celui de-al doilea parametru QS pe care doriţi să îl comparaţi şi confirmaţi cu tasta ENT
- Închideţi expresia dintre paranteze cu tasta **ENT** şi confirmaţi înregistrarea cu tasta **END**

TNC returnează următoarele rezultate:

- **0**: Parametrii QS comparaţi sunt identici
- **-1**: Primul parametru QS **precede** cel de-al doilea parametru QS din punct de vedere alfabetic
- **+1:** Primul parametru QS **urmează** celui de-al doilea parametru QS din punct de vedere alfabetic

Exemplu: QS12 şi QS14 sunt comparaţi pentru prioritate alfabetică

```
37 Q52 = STRCOMP ( SRC_QS12 SEA_QS14 )
```

Citirea parametrilor maşinii

Utilizaţi funcţia **CFGREAD** pentru a citi parametrii maşinii TNC ca valori numerice sau ca şiruri.

Pentru a citi un parametru al maşinii, trebuie să utilizaţi editorul de configuraţie al TNC pentru a determina numele parametrului, obiectul parametrului şi, dacă au fost atribuite, numele grupului şi indexul

Pictogramă	Tip	Semnificaţie	Exemplu
	Tastă	Numele grupului parametrului maşinii (dacă este asignat)	CH_NC
	Entitate	Obiect parametru (numele începe cu „**Cfg**...“)	CfgGeoCycle
	Atribut	Numele parametrului maşinii	displaySpindleErr
	Index	Indexul listei unui parametru al maşinii (dacă este asignat)	[0]

Dacă vă aflaţi în editorul de configuraţii pentru parametrii utilizatorului, puteţi schimba afişarea parametrilor existenţi. În setarea prestabilită, parametrii sunt afişaţi cu texte scurte, explicative. Pentru a afişa numele de sistem efective ale parametrilor, apăsaţi tasta pentru configuraţia ecranului, apoi tasta soft **AFIŞEAZĂ NUME SISTEM**. Urmaţi aceeaşi procedură pentru a reveni la afişarea standard.

De fiecare dată când doriţi să interogaţi un parametru al maşinii cu funcţia **CFGREAD**, trebuie să definiţi un parametru QS cu atribut, entitate şi cheie.

Următorii parametri sunt citiţi în dialogul funcţiei CFGREAD:

- **KEY_QS**: Numele grupului (cheia) parametrului maşinii
- **TAG_QS**: Numele obiectului (entitatea) parametrului maşinii
- **ATR_QS**: Numele (atributul) parametrului maşinii
- **IDX**: Indexul parametrului maşinii

Citirea unui şir al unui parametru al maşinii

Pentru a stoca conţinutul unui parametru al maşinii ca şir într-un parametru QS:

Q

- Apăsaţi tasta **Q**.

FORMULĂ ŞIR

- Selectaţi funcţia **FORMULĂ ŞIR**
- Introduceţi numărul parametrului de tip şir în care TNC va salva parametrul maşinii. Confirmaţi cu tasta **ENT**
- Selectaţi funcţia CFGREAD
- Introduceţi numerele parametrilor de tip şir pentru cheie, entitate şi atribut, apoi confirmaţi cu tasta **ENT**
- Introduceţi numărul pentru index sau omiteţi dialogul cu NO ENT, în funcţie de varianta care se aplică
- Închideţi expresia dintre paranteze cu tasta **ENT** şi confirmaţi înregistrarea cu tasta **END**

Exemplu: Citirea ca şir a denumirii axei pentru axa a patra

Setările parametrilor în editorul de configuraţii

DisplaySettings

CfgDisplayData

axisDisplayOrder

de la [0] la [5]

14 DECLARE STRINGQS11 = ""	Asignaţi parametrul de tip şir pentru cheie
15 DECLARE STRINGQS12 = "CFGDISPLAYDATA"	Asignaţi parametrul de tip şir pentru entitate
16 DECLARE STRINGQS13 = "AXISDISPLAYORDER"	Asignaţi parametrul de tip şir pentru numele parametrului
17 QS1 = CFGREAD(KEY_QS11 TAG_QS12 ATR_QS13 IDX3)	Citiţi parametrul maşinii

Citirea unei valori numerice a unui parametru al maşinii

Stocaţi valoarea unui parametru al maşinii ca valoare numerică într-un parametru Q:

Q

- Selectaţi funcţiile parametrului Q

FORMULĂ

- Selectaţi funcţia FORMULĂ
- Introduceţi numărul parametrului Q în care TNC va salva parametrul maşinii. Confirmaţi cu tasta **ENT**
- Selectaţi funcţia CFGREAD
- Introduceţi numerele parametrilor de tip şir pentru cheie, entitate şi atribut, apoi confirmaţi cu tasta **ENT**
- Introduceţi numărul pentru index sau omiteţi dialogul cu NO ENT, în funcţie de varianta care se aplică
- Închideţi expresia dintre paranteze cu tasta **ENT** şi confirmaţi înregistrarea cu tasta **END**

Exemplu: Citirea factorului de suprapunere ca parametru Q

Setările parametrilor în editorul de configuraţii

ChannelSettings
CH_NC
CfgGeoCycle
pocketOverlap

14 DECLARE STRINGQS11 = "CH_NC"	Asignaţi parametrul de tip şir pentru cheie
15 DECLARE STRINGQS12 = "CFGGEOCYCLE"	Asignaţi parametrul de tip şir pentru entitate
16 DECLARE STRINGQS13 = "POCKETOVERLAP"	Asignaţi parametrul de tip şir pentru numele parametrului
17 Q50 = CFGREAD(KEY_QS11 TAG_QS12 ATR_QS13)	Citiţi parametrul maşinii

9.12 Parametri Q preasignaţi

Parametrii Q de la Q100 la Q199 au valori asignate de către TNC. Următoarele tipuri de informaţii sunt asignate parametrilor Q:

- Valori de la PLC
- Date referitoare la scule şi broşă
- Date referitoare la starea de operare
- Rezultatele măsurătorilor ciclurilor palpator etc.

TNC salvează valorile pentru parametrii Q preasignaţi Q108, Q114 şi Q115 - Q117 în unitatea de măsură utilizată de programul activ.

Nu utilizaţi parametri Q (sau parametri QS) preasignaţi între **Q100** şi **Q199 (ÎNTRE QS100** şi **QS199)** ca parametri de calcul în programe NC. În caz contrar s-ar putea să obţineţi rezultate nedorite.

Valori de la PLC: Q100 la Q107

TNC utilizează parametrii de la Q100 la Q107 pentru a transfera valori de la PLC la un program NC.

Rază sculă activă: Q108

Valoarea activă a razei sculei este asignată parametrului Q108. Q108 este calculat din:

- Raza R a sculei (tabel de scule sau bloc **TOOL DEF**)
- Valoarea delta DR din tabelul de scule
- Valoarea delta DR din blocul **TOOL CALL**

TNC reţine raza curentă a sculei, chiar dacă se întrerupe curentul.

Axa sculei: Q109

Valoarea Q109 depinde de axa sculei curente:

Axă sculă	Valoare parametru
Nu a fost definită nicio axă pt. sculă	Q109 = –1
Axa X	Q109 = 0
Axa Y	Q109 = 1
Axa Z	Q109 = 2
Axa U	Q109 = 6
Axa V	Q109 = 7
Axa W	Q109 = 8

Starea broşei: Q110

Valoarea parametrului Q110 depinde de ultima funcţie M programată pentru broşă.

Funcţie M	Valoare parametru
Nu este definită nicio stare pt. broşă	Q110 = –1
M3: Broşă PORNITĂ, în sens orar	Q110 = 0
M4: Broşă PORNITĂ, în sens antiorar	Q110 = 1
M5 după M3	Q110 = 2
M5 după M4	Q110 = 3

Agentul de răcire pornit/oprit: Q111

Funcţie M	Valoare parametru
M8: Agent de răcire PORNIT	Q111 = 1
M9: Agent de răcire OPRIT	Q111 = 0

Factorul de suprapunere: Q112

Factorul de suprapunere pentru frezarea buzunarului este atribuit parametrului Q112.

Unitatea de măsură pentru dimensiunile din program: Q113

În timpul grupării cu PGM CALL, valoarea parametrului Q113 depinde de datele dimensionale ale programului din care sunt apelate celelalte programe.

Dimensiuni date program principal	Valoare parametru
Sistem metric (mm)	Q113 = 0
Sistem inch (ţoli)	Q113 = 1

Lungimea sculei: Q114

Valoarea curentă pentru lungimea sculei este asignată parametrului Q114.

TNC reţine lungimea curentă a sculei, chiar dacă se întrerupe curentul.

Coordonatele după sondarea din timpul rulării programului

Parametrii de la Q115 la Q119 conţin coordonatele poziţiei broşei la momentul de contact din timpul măsurătorii programate cu palpatorul 3-D. Coordonatele sunt raportate la originea activă în modul **Operare manuală**.

Lungimea şi raza vârfului sondei nu sunt compensate în aceste coordonate.

Axă de coordonate	Valoare parametru
Axa X	Q115
Axa Y	Q116
Axa Z	Q117
A 4-a axă Dependentă de maşină	Q118
A 5-a axă Dependentă de maşină	Q119

Deviaţia dintre valoarea efectivă şi cea nominală, în timpul măsurării automate a sculei cu TT 130

Deviere de la valoarea nominală la valoarea reală	Valoare parametru
Lungime sculă	Q115
Rază sculă	Q116

Înclinarea planului de lucru cu unghiuri matematice: coordonatele axelor rotative calculate de TNC

Coordonate	Valoare parametru
Axa A	Q120
Axa B	Q121
Axa C	Q122

Rezultatele măsurătorilor efectuate de ciclurile de palpare (consultaţi, de asemenea, Manualul utilizatorului pentru programarea ciclurilor)

Valori măsurate efective	Valoare parametru
Unghi pt. linie dreaptă	Q150
Centru pe axa de referinţă	Q151
Centru pe axa secundară	Q152
Diametru	Q153
Lungime buzunar	Q154
Lăţime buzunar	Q155
Lungimea axelor selectate în ciclu	Q156
Poziţie linie de centru	Q157
Unghi pe axa A	Q158
Unghi pe axa A	Q159
Coordonata axei selectate în ciclu	Q160

Deviere măsurată	Valoare parametru
Centru pe axa de referinţă	Q161
Centru pe axa secundară	Q162
Diametru	Q163
Lungime buzunar	Q164
Lăţime buzunar	Q165
Lungime măsurată	Q166
Poziţie linie de centru	Q167

Unghiul spaţial determinat	Valoare parametru
Rotaţie în jurul axei A	Q170
Rotaţie în jurul axei B	Q171
Rotaţie în jurul axei C	Q172

Stare piesă de prelucrat	Valoare parametru
Bună	Q180
Relucrare	Q181
Rebut	Q182

Măsurare sculă cu laser BLUM.	Valoare parametru
Rezervat	Q190
Rezervat	Q191
Rezervat	Q192
Rezervat	Q193

Rezervat pentru uz intern	Valoare parametru
Marcator pentru cicluri	Q195
Marcator pentru cicluri	Q196
Marcator pentru cicluri (modele de prelucrare)	Q197
Numărul ultimului ciclu de măsurare activ	Q198

Stare în timpul măsurării sculei cu TT	Valoare parametru
Sculă în limitele de toleranţă	Q199 = 0,0
Sculă uzată (LTOL/RTOL depăşite)	Q199 = 1,0
Sculă ruptă (LBREAK/RBREAK depăşită)	Q199 = 2,0

9.13 Exemple de programare

Exemplu: Elipsă

Secvenţă de program

- Conturul elipsei este aproximat prin multe linii scurte (definite în Q7). Cu cât numărul paşilor de calcul definiţi este mai mare, cu atât linia curbă devine mai netedă.
- Direcţia de frezare este determinată cu unghiul de pornire şi unghiul de sfârşit în plan:
  Direcţia de prelucrare este în sens orar:
  Unghiul de pornire > unghiul de sfârşit
  Direcţia de prelucrare este în sens antiorar:
  Unghiul de pornire < unghiul de sfârşit
- Raza sculei nu este luată în considerare

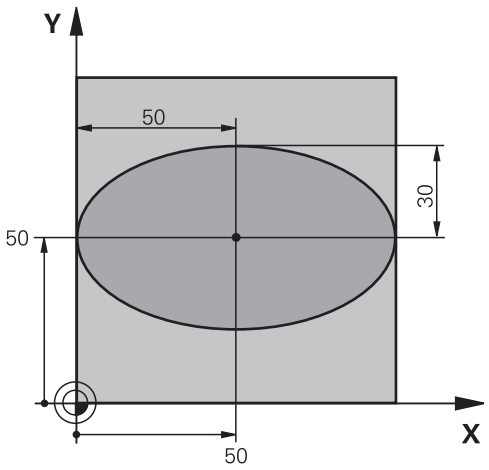

0 BEGIN PGM ELLIPSE MM	
1 FN 0: Q1 = +50	Centru pe axa X
2 FN 0: Q2 = +50	Centru pe axa Y
3 FN 0: Q3 = +50	Semiaxă pe axa X
4 FN 0: Q4 = +30	Semiaxă pe axa Y
5 FN 0: Q5 = +0	Unghi de început în plan
6 FN 0: Q6 = +360	Unghi de sfârşit în plan
7 FN 0: Q7 = +40	Număr de paşi de calcul
8 FN 0: Q8 = +0	Poziţie de rotaţie a elipsei
9 FN 0: Q9 = +5	Adâncime de frezare
10 FN 0: Q10 = +100	Viteză de avans pentru pătrundere
11 FN 0: Q11 = +350	Viteză de avans pentru frezare
12 FN 0: Q12 = +2	Prescriere de degajare pentru prepoziţionare
13 BLK FORM 0.1 Z X+0 Y+0 Z-20	Definirea piesei brute de prelucrat
14 BLK FORM 0.2 X+100 Y+100 Z+0	
15 TOOL CALL 1 Z S4000	Apelarea sculei
16 L Z+250 R0 FMAX	Retragerea sculei
17 CALL LBL 10	Apelare operaţie de prelucrare
18 L Z+100 R0 FMAX M2	Retragere sculă, terminare program
19 LBL 10	Subprogramul 10: Operaţia de prelucrare
20 CYCL DEF 7.0 DATUM SHIFT	Decalare de origine către centrul elipsei
21 CYCL DEF 7.1 X+Q1	
22 CYCL DEF 7.2 Y+Q2	
23 CYCL DEF 10.0 ROTATION	Ia în calcul poziţia de rotaţie în plan
24 CYCL DEF 10.1 ROT+Q8	
25 Q35 = (Q6 -Q5) / Q7	Calculare increment unghi
26 Q36 = Q5	Copiere unghi de început

27 Q37 = 0	Setare contor
28 Q21 = Q3 *COS Q36	Calculare coordonată X pentru punctul de pornire
29 Q22 = Q4 *SIN Q36	Calculare coordonată Y pentru punctul de pornire
30 L X+Q21 Y+Q22 R0 FMAX M3	Deplasare la punctul de pornire din plan
31 L Z+250 R0 FMAX	Prepoziţionare pe axa broşei la prescrierea de degajare
32 L Z-Q9 R0 FQ10	Deplasare la adâncimea de prelucrare
33 LBL 1	
34 Q36 = Q36 +Q35	Actualizare unghi
35 Q37 = Q37 +1	Actualizare contor
36 Q21 = Q3 *COS Q36	Calculare coordonată X curentă
37 Q22 = Q4 *SIN Q36	Calculare coordonată Y curentă
38 L X+Q21 Y+Q22 R0 FQ11	Deplasare la punctul următor
39 FN 12: IF +Q37 LT +Q7 GOTO LBL 1	Neterminat? Dacă nu este terminat, revenire la LBL 1
40 CYCL DEF 10.0 ROTATION	Resetare rotaţie
41 CYCL DEF 10.1 ROT+0	
42 CYCL DEF 7.0 DATUM SHIFT	Resetare decalare de origine
43 CYCL DEF 7.1 X+0	
44 CYCL DEF 7.2 Y+0	
45 L Z+Q12 R0 FMAX	Deplasare la prescriere de degajare
46 LBL 0	Sfârşit subprogram
47 END PGM ELLIPSE MM	

Exemplu: Cilindru concav prelucrat cu freză sferică

Secvenţă de program

- Acest program funcţionează numai cu o freză sferică. Lungimea sculei se referă la centrul sferei.
- Conturul cilindrului este aproximat prin multe segmente scurte (definite în Q13). Cu cât definiţi mai multe segmente, cu atât linia curbă devine mai netedă.
- Cilindrul este frezat prin mişcări longitudinale (aici: paralele la axa Y).
- Direcţia de frezare este determinată cu unghiul de pornire şi unghiul de sfârşit în spaţiu:
  Direcţie de prelucrare în sens orar:
  Unghiul de pornire > unghiul de sfârşit
  Direcţie de prelucrare în sens antiorar:
  Unghiul de pornire < unghiul de sfârşit
- Raza sculei este compensată automat

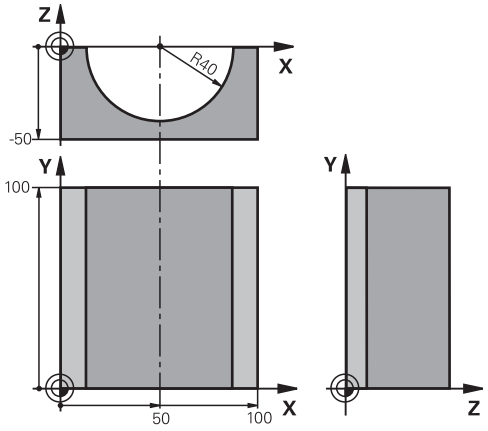

0 BEGIN PGM CYLIN MM	
1 FN 0: Q1 = +50	Centru pe axa X
2 FN 0: Q2 = +0	Centru pe axa Y
3 FN 0: Q3 = +0	Centru pe axa Z
4 FN 0: Q4 = +90	Unghi de început în spaţiu (plan Z/X)
5 FN 0: Q5 = +270	Unghi de sfârşit în spaţiu (plan Z/X)
6 FN 0: Q6 = +40	Rază cilindru
7 FN 0: Q7 = +100	Lungime cilindru
8 FN 0: Q8 = +0	Poziţie de rotaţie în planul X/Y
9 FN 0: Q10 = +5	Toleranţă pentru raza cilindrului
10 FN 0: Q11 = +250	Viteză de avans pentru pătrundere
11 FN 0: Q12 = +400	Viteză de avans pentru frezare
12 FN 0: Q13 = +90	Număr de aşchieri
13 BLK FORM 0.1 Z X+0 Y+0 Z-50	Definire piesă brută de prelucrat
14 BLK FORM 0.2 X+100 Y+100 Z+0	
15 TOOL CALL 1 Z S4000	Apelare sculă
16 L Z+250 R0 FMAX	Retragere sculă
17 CALL LBL 10	Apelare operaţie de prelucrare
18 FN 0: Q10 = +0	Resetare toleranţă
19 CALL LBL 10	Apelare operaţie de prelucrare
20 L Z+100 R0 FMAX M2	Retragere sculă, terminare program

21 LBL 10	Subprogramul 10: Operaţia de prelucrare
22 Q16 = Q6 -Q10 - Q108	Ia în calcul toleranţa şi scula, în funcţie de raza cilindrului
23 FN 0: Q20 = +1	Setare contor
24 FN 0: Q24 = +Q4	Copiere unghi de început în spaţiu (plan Z/X)
25 Q25 = (Q5 -Q4) / Q13	Calculare increment unghi
26 CYCL DEF 7.0 DATUM SHIFT	Decalare de origine către centrul cilindrului (axa X)
27 CYCL DEF 7.1 X+Q1	
28 CYCL DEF 7.2 Y+Q2	
29 CYCL DEF 7.3 Z+Q3	
30 CYCL DEF 10.0 ROTATION	Ia în calcul poziţia de rotaţie în plan
31 CYCL DEF 10.1 ROT+Q8	
32 L X+0 Y+0 R0 FMAX	Prepoziţionare în plan la centrul cilindrului
33 L Z+5 R0 F1000 M3	Prepoziţionare pe axa broşei
34 LBL 1	
35 CC Z+0 X+0	Setare pol în planul Z/X
36 LP PR+Q16 PA+Q24 FQ11	Deplasare la poziţia de început de pe cilindru, aşchiere axială oblică a materialului
37 L Y+Q7 R0 FQ12	Aşchiere longitudinală în direcţia Y+
38 FN 1: Q20 = +Q20 + +1	Actualizare contor
39 FN 1: Q24 = +Q24 + +Q25	Actualizare unghi solid
40 FN 11: IF +Q20 GT +Q13 GOTO LBL 99	Terminat? Dacă este terminat, salt la sfârşit
41 LP PR+Q16 PA+Q24 FQ11	Deplasare într-un „arc" aproximativ pentru următoarea aşchiere longitudinală
42 L Y+0 R0 FQ12	Aşchiere longitudinală în direcţia Y-
43 FN 1: Q20 = +Q20 + +1	Actualizare contor
44 FN 1: Q24 = +Q24 + +Q25	Actualizare unghi solid
45 FN 12: IF +Q20 LT +Q13 GOTO LBL 1	Neterminat? Dacă nu este terminat, revenire la LBL 1
46 LBL 99	
47 CYCL DEF 10.0 ROTATION	Resetare rotaţie
48 CYCL DEF 10.1 ROT+0	
49 CYCL DEF 7.0 DATUM SHIFT	Resetare decalare de origine
50 CYCL DEF 7.1 X+0	
51 CYCL DEF 7.2 Y+0	
52 CYCL DEF 7.3 Z+0	
53 LBL 0	Sfârşit subprogram
54 END PGM CYLIN	

Exemplu: Sferă convexă prelucrată cu freză frontală

Secvenţă de program

- Acest program necesită o freză frontală.
- Conturul sferei este aproximat prin multe linii scurte (în planul Z/X, definit în Q14). Cu cât definiţi valori mai mici pentru incrementul unghiului, cu atât linia curbă devine mai netedă.
- Puteţi determina numărul aşchierilor de contur prin incrementul unghiului din plan (definit în Q18).
- Scula se deplasează în sus în aşchieri tridimensionale.
- Raza sculei este compensată automat

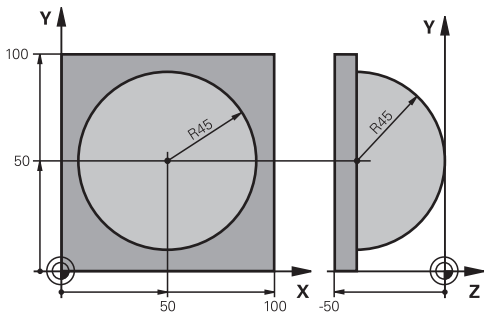

0 BEGIN PGM SPHERE MM	
1 FN 0: Q1 = +50	Centru pe axa X
2 FN 0: Q2 = +50	Centru pe axa Y
3 FN 0: Q4 = +90	Unghi de început în spaţiu (plan Z/X)
4 FN 0: Q5 = +0	Unghi de sfârşit în spaţiu (plan Z/X)
5 FN 0: Q14 = +5	Incrementul unghiului în spaţiu
6 FN 0: Q6 = +45	Rază sferă
7 FN 0: Q8 = +0	Unghi de început al poziţiei de rotaţie în planul X/Y
8 FN 0: Q9 = +360	Unghi de sfârşit al poziţiei de rotaţie în planul X/Y
9 FN 0: Q18 = +10	Incrementul unghiului în planul X/Y pentru degroşare
10 FN 0: Q10 = +5	Toleranţă în raza sferei pentru degroşare
11 FN 0: Q11 = +2	Prescriere de degajare pentru prepoziţionare pe axa broşei
12 FN 0: Q12 = +350	Viteză de avans pentru frezare
13 BLK FORM 0.1 Z X+0 Y+0 Z-50	Definire piesă brută de prelucrat
14 BLK FORM 0.2 X+100 Y+100 Z+0	
15 TOOL CALL 1 Z S4000	Apelare sculă
16 L Z+250 R0 FMAX	Retragere sculă
17 CALL LBL 10	Apelare operaţie de prelucrare
18 FN 0: Q10 = +0	Resetare toleranţă
19 FN 0: Q18 = +5	Incrementul unghiului în planul X/Y pentru finisare
20 CALL LBL 10	Apelare operaţie de prelucrare
21 L Z+100 R0 FMAX M2	Retragere sculă, terminare program
22 LBL 10	Subprogramul 10: Operaţia de prelucrare
23 FN 1: Q23 = +Q11 + +Q6	Calculare coordonată Z pentru prepoziţionare
24 FN 0: Q24 = +Q4	Copiere unghi de început în spaţiu (plan Z/X)
25 FN 1: Q26 = +Q6 + +Q108	Compensare rază sferă pentru prepoziţionare
26 FN 0: Q28 = +Q8	Copiere poziţie de rotaţie în plan
27 FN 1: Q16 = +Q6 + -Q10	Ia în calcul toleranţa în raza sferei
28 CYCL DEF 7.0 DATUM SHIFT	Decalare de origine către centrul sferei
29 CYCL DEF 7.1 X+Q1	
30 CYCL DEF 7.2 Y+Q2	
31 CYCL DEF 7.3 Z-Q16	

32 CYCL DEF 10.0 ROTATION	Ia în calcul unghiul de început al poziţiei de rotaţie în plan
33 CYCL DEF 10.1 ROT+Q8	
34 LBL 1	Prepoziţionare pe axa broşei
35 CC X+0 Y+0	Setare pol în planul X/Y pentru prepoziţionare
36 LP PR+Q26 PA+Q8 R0 FQ12	Prepoziţionare în plan
37 CC Z+0 X+Q108	Setare pol în planul Z/X, decalaj după raza sculei
38 L Y+0 Z+0 FQ12	Deplasare la adâncimea de prelucrare
39 LBL 2	
40 LP PR+Q6 PA+Q24 FQ12	Deplasare în sus într-un „arc" aproximat
41 FN 2: Q24 = +Q24 - +Q14	Actualizare unghi solid
42 FN 11: IF +Q24 GT +Q5 GOTO LBL 2	Informare cu privire la starea de finisare a unui arc. Dacă nu este terminat, revenire la LBL 2
43 LP PR+Q6 PA+Q5	Deplasare la unghiul de sfârşit în spaţiu
44 L Z+Q23 R0 F1000	Retragere pe axa broşei
45 L X+Q26 R0 FMAX	Prepoziţionare pentru arcul următor
46 FN 1: Q28 = +Q28 + +Q18	Actualizare poziţie de rotaţie în plan
47 FN 0: Q24 = +Q4	Resetare unghi solid
48 CYCL DEF 10.0 ROTATION	Activare poziţie nouă de rotaţie
49 CYCL DEF 10.0 ROT+Q28	
50 FN 12: IF +Q28 LT +Q9 GOTO LBL 1	
51 FN 9: IF +Q28 EQU +Q9 GOTO LBL 1	Neterminat? Dacă nu este terminat, revenire la LBL 1
52 CYCL DEF 10.0 ROTATION	Resetare rotaţie
53 CYCL DEF 10.1 ROT+0	
54 CYCL DEF 7.0 DATUM SHIFT	Resetare decalare de origine
55 CYCL DEF 7.1 X+0	
56 CYCL DEF 7.2 Y+0	
57 CYCL DEF 7.3 Z+0	
58 LBL 0	Sfârşit subprogram
59 END PGM SPHERE MM	

10

Programare: Funcţii auxiliare

10.1 Introducerea funcţiilor auxiliare M şi STOP

Noţiuni fundamentale

Cu funcţiile auxiliare TNC - numite şi funcţii M - puteţi afecta

- rularea programului, de ex. o întrerupere a programului
- funcţiile maşinii, cum ar fi comutarea pornit/oprit a rotaţiei broşei şi a furnizării de agent de răcire
- comportamentul pe traseu al sculei

Producătorul maşinii unelte ar putea adăuga unele funcţii M care nu sunt descrise în acest Manual al utilizatorului. Respectaţi instrucţiunile din manualul maşinii!

Puteţi introduce până la patru funcţii M la capătul unui bloc de poziţionare sau într-un bloc separat. TNC afişează următoarea întrebare de dialog: **Funcţie auxiliară M ?**

Introduceţi de regulă numai numărul funcţiei M în dialogul de programare. Unele funcţii M pot fi programate cu parametri suplimentari. În acest caz, dialogul este continuat pentru introducerea de parametri.

În modurile de **Operare manuală** şi **Roată de mână electronică**, funcţiile M sunt introduse cu tasta soft **M**.

Reţineţi că unele funcţii M sunt aplicate la începutul unui bloc de poziţionare, iar altele la sfârşit, indiferent de poziţia lor în blocul NC.

Funcţiile M devin active în blocul în care sunt apelate.

Unele funcţii M sunt active numai în blocul în care sunt programate. Dacă funcţia M nu este activă numai în blocul respectiv, fie trebuie să o anulaţi în blocul următor cu o altă funcţie M, fie va fi anulată automat de TNC la încheierea programului.

Introducerea unei funcţii M într-un bloc STOP

Dacă programaţi un bloc **STOP**, rularea programului sau rularea de testare este întreruptă la acel bloc, de exemplu pentru inspecţia sculei. Puteţi, de asemenea, să introduceţi o funcţie M într-un bloc **STOP**:

STOP

- Pentru a programa o întrerupere a rulării programului, apăsaţi tasta **STOP**.
- Introduceţi funcţia auxiliară **M**

Exemplu de blocuri NC

```
87 STOP M6
```

10.2 Funcţii M pentru inspecţia de rulare a programului, broşă şi agent de răcire

Prezentare generală

Producătorul maşinii-unelte poate să influenţeze comportamentul funcţiilor auxiliare descrise mai jos. Respectaţi instrucţiunile din manualul maşinii!

M	Efect	Valabil pentru bloc	Pornire	Terminare
M0	OPRIRE program OPRIRE broşă			■
M1	OPRIRE program opţional OPRIRE broşă, dacă este necesar Agent de răcire OPRIT, dacă este necesar (nu este activă în timpul Rulării testului, funcţie determinată de producătorul maşinii unelte)			■
M2	OPRIRE rulare program OPRIRE broşă OPRIRE agent de răcire Salt de revenire la blocul 1 ŞTERGERE afişaj de stare (în funcţie de parametrul maşinii **clearMode**)			■
M3	Broşă PORNITĂ în sens orar		■	
M4	Broşă PORNITĂ în sens antiorar		■	
M5	OPRIRE broşă			■
M6	Schimbare sculă OPRIRE broşă OPRIRE program			■
M8	Agent de răcire PORNIT		■	
M9	Agent de răcire OPRIT			■
M13	Broşă PORNITĂ în sens orar Agent de răcire PORNIT		■	
M14	Broşă PORNITĂ în sens antiorar Agent de răcire PORNIT		■	
M30	La fel ca M2			■

10.3 Funcţii auxiliare pentru datele de coordonate

Programarea coordonatelor cu referinţe ale maşinii: M91/M92

Punct de referinţă scală

Pe scală, un marcaj de referinţă indică poziţia punctului de referinţă al scalei.

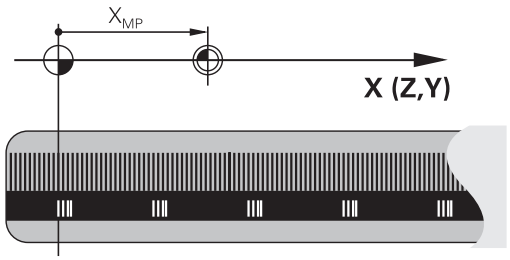

Originea maşinii

Originea maşinii este necesară pentru următoarele operaţii:

- Definirea limitelor de avans transversal ale axei (comutatoare limitare software)
- Apropierea de puncte cu referinţe ale maşinii (cum ar fi poziţiile de schimbare a sculelor)
- Setarea unei origini a piesei de prelucrat

Distanţa pe fiecare axă de la punctul de referinţă al scalei la originea maşinii este definită de producătorul maşinii unelte într-un parametru al maşinii.

Comportamentul standard

TNC raportează coordonatele la originea piesei de lucru (consultaţi "Setarea originii fără un palpator 3-D", Pagină 453).

Comportamentul cu M91—Origine maşină

Dacă doriţi ca referinţele coordonatelor dintr-un bloc de poziţionare să fie făcute la originea maşinii, încheiaţi blocul cu M91.

Dacă programaţi coordonate incrementale într-un bloc M91, introduceţi-le respectând ultima poziţie M91 programată. Dacă nu există nicio poziţie M91 programată în blocul activ NC, introduceţi coordonatele respectând poziţia curentă a sculei.

Valorile coordonatelor de pe ecranul TNC sunt afişate raportat la originea maşinii. Comutaţi afişarea coordonatelor din afişajul de stare la REF, consultaţi "Afişaje de stare", Pagină 72.

Comportamentul cu M92 - Origine suplimentară maşină

Pe lângă originea maşinii, producătorul maşinii-unelte poate defini şi o poziţie suplimentară ca punct de referinţă.

Pentru fiecare axă, producătorul maşinii-unelte defineşte distanţa dintre originea maşinii şi această origine suplimentară a maşinii. Respectaţi instrucţiunile din manualul maşinii!

Dacă doriţi ca toate coordonatele dintr-un bloc de poziţionare să se bazeze pe originea suplimentară a maşinii, încheiaţi blocul cu M92.

Compensarea razei rămâne aceeaşi în blocurile programate cu M91 sau M92. Lungimea sculei însă **nu** este compensată.

Efect

Funcţiile M91 şi M92 sunt active numai în blocurile în care sunt programate.

M91 şi M92 devin active la începutul blocului.

Originea piesei de prelucrat

Dacă doriţi ca referinţele coordonatelor să fie făcute întotdeauna la originea maşinii, puteţi bloca setarea originii pentru una sau mai multe axe.

Dacă setarea originii este blocată pentru toate axele, TNC nu va mai afişa tasta soft **SETARE ORIGINE** în modul **Operare manuală**.

Ilustraţia prezintă sisteme de coordonate cu originea maşinii şi originea piesei de prelucrat.

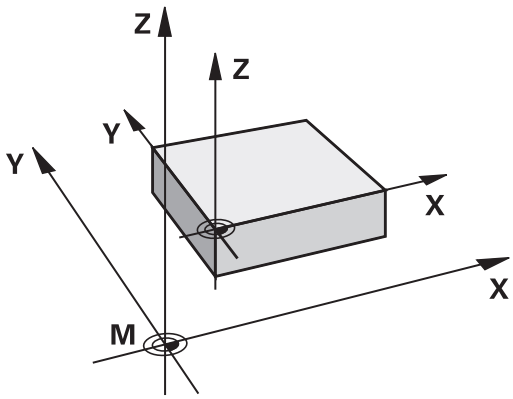

M91/M92 în modul Rulare test

Pentru a putea simula grafic deplasările M91/M92, trebuie să activaţi monitorizarea spaţiului de lucru şi să afişaţi piesa brută de prelucrat cu referire la punctul de referinţă setat, consultaţi "Afişarea piesei brute de prelucrat în spaţiul de lucru ", Pagină 503.

Deplasarea pe poziţii într-un sistem de coordonate neînclinat cu un plan de lucru înclinat: M130

Comportament standard cu un plan de lucru înclinat

TNC plasează coordonatele din blocurile de poziţionare în sistemul de coordonate înclinat.

Comportament cu M130

TNC plasează coordonatele din blocurile de linii drepte în sistemul de coordonate neînclinat.

TNC poziţionează apoi scula (înclinată) la coordonatele programate ale sistemului neînclinat.

Pericol de coliziune!

Blocurile de poziţionare sau ciclurile fixe următoare sunt efectuate într-un sistem de coordonate înclinat. Aceasta poate cauza probleme la ciclurile fixe cu prepoziţionare absolută.

Funcţia M130 este permisă numai dacă funcţia planului de lucru înclinat este activă.

Efect

M130 funcţionează în sensul blocurilor, în blocurile de linii drepte fără compensare a razei sculei.

10.4 Funcţii auxiliare pentru comportarea pe traseu

Prelucrare în paşi mici de contur: M97

Comportamentul standard

TNC introduce un arc de tranziţie la colţurile exterioare. Dacă paşii de contur sunt foarte mici însă, scula va deteriora conturul

În astfel de cazuri, TNC întrerupe rularea programului şi generează mesajul de eroare „Raza sculei este prea mare”.

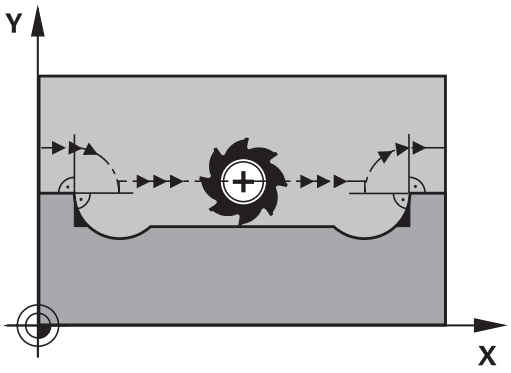

Comportament cu M97

TNC calculează intersecţia elementelor de contur - ca şi la colţurile interioare - şi deplasează scula peste acest punct.

Programaţi M97 în acelaşi bloc cu colţul exterior.

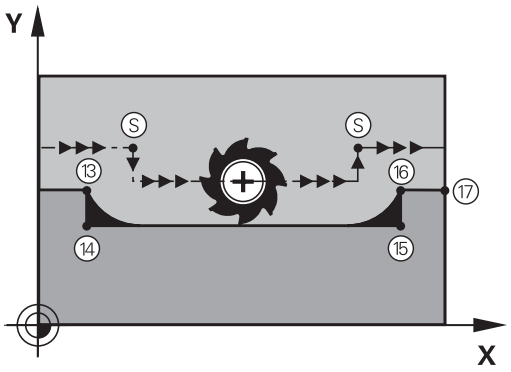

În loc de **M97**, trebuie să utilizaţi funcţia mult mai puternică **M120 LA**, consultaţi "Calcularea traseului cu compensarea razei în avans (LOOK AHEAD): M120 ", Pagină 364.

Efect

M97 este aplicată numai în blocurile în care este programată.

Un colţ prelucrat cu M97 nu va fi finisat complet. Puteţi prelucra din nou conturul cu o sculă mai mică.

Exemplu de blocuri NC

5 TOOL DEF L ... R+20	Raza mare a sculei
...	
13 L X... Y... R... F... M97	Deplasarea la punctul de contur 13
14 L IY-0.5 ... R... F...	Prelucrarea pasului de contur mic 13 - 14
15 L IX+100 ...	Deplasarea la punctul de contur 15
16 L IY+0.5 ... R... F... M97	Prelucrarea pasului de contur mic 15 - 16
17 L X... Y...	Deplasarea la punctul de contur 17

Prelucrarea colţurilor de contururi deschise: M98

Comportamentul standard

TNC calculează intersecţiile traseelor cuţitului la colţurile interioare şi deplasează scula în noua direcţie la respectivele puncte.

Dacă un contur este deschis la colţuri, aceasta va cauza o prelucrare incompletă.

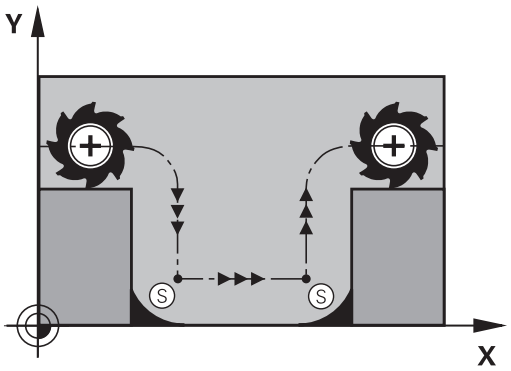

Comportament cu M98

Cu funcţia auxiliară M98, TNC suspendă temporar compensarea razei pentru a se asigura că ambele colţuri sunt prelucrate complet:

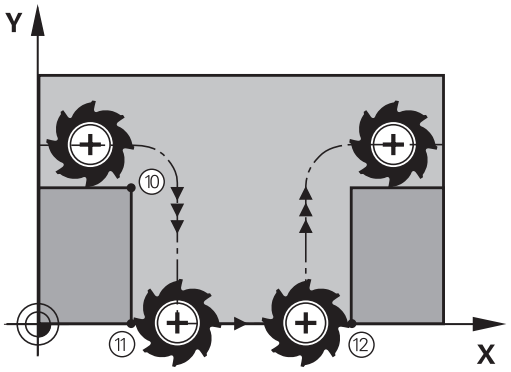

Efect

M98 este aplicată numai în blocurile în care este programată.

M98 devine activă la sfârşitul blocului.

Exemplu de blocuri NC

Deplasare la punctele de contur 10, 11 şi 12 succesiv:

```
10 L X... Y... RL F
11 L X... IY... M98
12 L IX+ ...
```

Factor de viteză de avans pentru mişcări de pătrundere: M103

Comportamentul standard

TNC deplasează scula la viteza de avans cel mai recent programată, indiferent de direcţia de avans transversal.

Comportament cu M103

TNC reduce viteza de avans când scula se deplasează în direcţia negativă a axei sculei. Viteza de avans la pătrundere FZMAX este calculată cu viteza de avans cel mai recent programată FPROG şi un factor F%:

FZMAX = FPROG x F%

Programarea M103

Dacă introduceţi M103 într-un bloc de poziţionare, TNC continuă dialogul solicitându-vă factorul F.

Efect

M103 devine activă la începutul blocului.
Pentru a anula M103, programaţi din nou M103 fără un factor.

M103 este de asemenea aplicată într-un plan de lucru înclinat activ. Reducerea vitezei de avans se aplică atunci în timpul avansului transversal în direcţia negativă a axei **înclinate** a sculei.

Exemplu de blocuri NC

Viteza de avans la pătrundere trebuie să reprezinte 20% din viteza de avans în plan.

…	Viteza de avans actuală la conturare (mm/min.):
17 L X+20 Y+20 RL F500 M103 F20	500
18 L Y+50	500
19 L IZ-2.5	100
20 L IY+5 IZ-5	141
21 L IX+50	500
22 L Z+5	500

Viteză de avans în milimetri pe rotaţie a broşei: M136

Comportamentul standard

TNC deplasează scula la viteza de avans programată F în mm/min

Comportament cu M136

În programele în inch, M136 nu este permisă în combinaţie cu noua viteză de avans alternată FU.

Nu este permisă manevrarea broşei când este activă M136.

Cu M136, TNC nu deplasează scula în mm/min, ci la viteza de avans programată F în milimetri per rotaţie broşă. Dacă modificaţi viteza broşei utilizând suprapunerea broşei, TNC modifică corespunzător viteza de avans.

Efect

M136 devine activă la începutul blocului.

Puteţi anula M136 programând M137.

Viteza de avans pentru arce de cerc: M109/M110/ M111

Comportamentul standard

TNC aplică viteza de avans programată la traseul centrului sculei.

Comportament la arce de cerc cu M109

TNC ajustează viteza de avans pentru arcele de cerc la contururi interioare şi exterioare astfel încât viteza de avans a muchiei aşchietoare a sculei să rămână constantă.

Atenţie: Pericol pentru piesa de prelucrat şi pentru sculă!

Pe colţurile exterioare foarte mici, TNC poate creşte viteza de avans atât de mult încât scula sau piesa de prelucrat poate fi deteriorată. Evitaţi **M109** cu colţuri exterioare mici.

Comportament la arce de cerc cu M110

TNC păstrează constantă viteza de avans pentru arcele de cerc numai la contururile interioare. La contururile exterioare, viteza de avans nu este ajustată.

Dacă definiţi M109 sau M110 înainte de a apela un ciclu de prelucrare cu un număr mai mare de 200, viteza de avans reglată este valabilă şi pentru arcele de cerc din aceste cicluri de prelucrare. Starea iniţială este restaurată după încheierea sau întreruperea unui ciclu de prelucrare.

Efect

M109 şi M110 devin active la începutul blocului. Pentru a anula M109 sau M110, introduceţi M111.

Calcularea traseului cu compensarea razei în avans (LOOK AHEAD): M120

Comportamentul standard

Dacă raza sculei este mai mare decât pasul de contur care trebuie prelucrat cu compensarea razei, TNC întrerupe rularea programului şi generează un mesaj de eroare. M97 (consultaţi "Prelucrare în paşi mici de contur: M97", Pagină 359) blochează mesajul de eroare, dar aceasta va cauza marcaje de temporizare şi, de asemenea, va deplasa colţul.

Când conturul programat conţine trăsături de ieşire filet, se poate ca scula să deterioreze conturul.

Comportament cu M120

TNC verifică ieşirile de filet ale conturului şi intersecţiile de traseu pentru traseele cu compensare de rază şi calculează traseul sculei în avans, din blocul curent. Porţiunile de contur care ar putea fi deteriorate de sculă nu sunt prelucrate (porţiunile întunecate din ilustraţie). Puteţi de asemenea să utilizaţi M120 pentru a calcula compensarea razei pentru date digitalizate sau create pe un sistem de programare extern. Aceasta înseamnă că deviaţiile de la raza teoretică a sculei pot fi compensate.

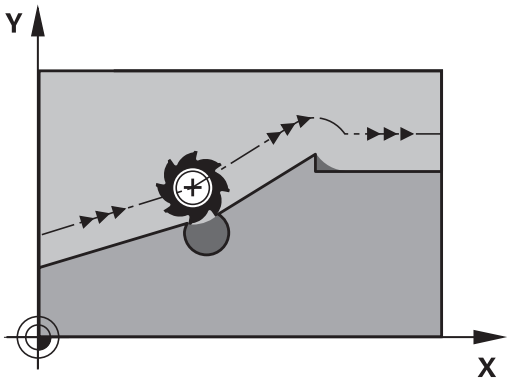

Utilizaţi LA (Anticipare) după M120 pentru a defini numărul de blocuri (maxim: 99) ce doriţi să fie calculate in avans de către TNC. Reţineţi că odată cu numărul de blocuri alese creşte şi timpul de procesare a blocurilor.

Introducere

Dacă introduceţi M120 într-un bloc de poziţionare, TNC continuă dialogul pentru blocul respectiv, solicitându-vă numărul de blocuri LA care să fie calculate în avans.

Efect

M120 trebuie să se afle într-un bloc NC care conţine, de asemenea, compensarea razei **RL** sau **RR**. M120 este atunci aplicat de la acest bloc până ce

- compensarea razei este anulată cu **R0**
- M120 LA0 este programată sau
- M120 este programată fără LA sau
- alt program este apelat cu **PGM CALL**
- planul de lucru este înclinat cu Ciclul **19** sau funcţia PLAN

M120 devine activă la începutul blocului.

Restricţii

- După o oprire externă sau internă, puteţi reintroduce conturul numai cu funcţia RESTAURARE POZIŢIE LA N. Înainte de a porni căutarea blocului, trebuie să anulaţi M120, altfel TNC va afişa un mesaj de eroare.
- La utilizarea funcţiilor pentru trasee **RND** şi **CHF**, blocurile dinainte şi de după **RND** sau **CHF** trebuie să obţină numai coordonatele din planul de lucru.
- Dacă doriţi să vă apropiaţi de contur pe un traseu tangenţial, trebuie să utilizaţi funcţia APPR LCT. Blocul cu APPR LCT trebuie să conţină numai coordonate în planul de lucru
- Dacă doriţi să vă îndepărtaţi de contur pe un traseu tangenţial, utilizaţi funcţia DEP LCT. Blocul cu DEP LCT trebuie să conţină numai coordonate ale planului de lucru
- Înainte de a utiliza funcţiile de mai jos, trebuie să anulaţi M120 şi compensarea razei:
  - Ciclul **32** Toleranţă
  - Ciclul **19** Plan de lucru
  - Funcţia PLAN
  - M114
  - M128
  - FUNCŢIA TCPM

Suprapunere poziţionare roată de mână în timpul execuţiei programului: M118

Comportamentul standard

În modurile de rulare a programelor, TNC deplasează scula după cum este definit în programul piesei.

Comportament cu M118

M118 permite corecţii manuale cu roata de mână în timpul rulării programului. Programaţi M118 şi introduceţi o valoare specifică axei (axă liniară sau rotativă) în milimetri.

Introducere

Dacă introduceţi M118 într-un bloc de poziţionare, TNC continuă dialogul pentru blocul respectiv şi vă solicită valorile specifice axei. Coordonatele sunt introduse cu butoanele portocalii de direcţie a axei sau cu tastatura ASCII.

Efect

Anulaţi poziţionarea roţii de mână programând din nou M118 fără intrări pentru coordonate.

M118 devine activă la începutul blocului.

Exemplu de blocuri NC

Pentru a putea utiliza roata de mână în timpul rulării programului, pentru a deplasa scula în planul de lucru X/Y cu ±1 mm şi în axa rotativă B cu ±5° de la valoarea programată:

```
L X+0 Y+38.5 RL F125 M118 X1 Y1 B5
```

M118 este eficientă într-un sistem de coordonate înclinat dacă activaţi funcţia planului de lucru înclinat pentru modul de operare Manual. Dacă funcţia planului de lucru înclinat nu este activă pentru modul de operare Manual, este valabil sistemul de coordonate original.

M118 funcţionează, de asemenea, în modul de operare Poziţionare cu MDI!

Axa virtuală a sculei VT

Constructorul maşinii-unelte trebuie să fi pregătit TNC pentru această funcţie. Respectaţi instrucţiunile din manualul maşinii!

Cu ajutorul axei virtuale a sculei puteţi, de asemenea, avansa transversal în direcţia unei scule de înclinare cu roata de mână, la maşinile cu capete pivotante. Pentru a vă deplasa transversal pe direcţia axei unei scule virtuale, selectaţi axa VT pe afişajul roţii de mână, consultaţi "Traversarea cu roţi de mână electronice", Pagină 433. Cu o roată de mână HR 5xx, puteţi selecta axa virtuală direct cu tasta portocalie a axei VI, dacă este necesar (consultaţi manualul maşinii).

Cu ajutorul funcţiei M118, puteţi efectua o suprapunere a roţii de mână pe direcţia axei sculei active. În acest scop, trebuie să definiţi cel puţin axa broşei cu intervalul de avans transversal permis (de ex., M118 Z5) în funcţia M118 şi să selectaţi axa VT de pe roata de mână.

Retragerea de la contur în direcţia axei sculei: M140

Comportamentul standard

În modurile de rulare program Rul. program bloc unic şi Rul. program secv. integr., TNC deplasează scula după cum este definit în programul piesei.

Comportament cu M140

Cu M140 MB (deplasare înapoi) puteţi introduce un traseu în direcţia axei sculei pentru îndepărtarea de la contur.

Introducere

Dacă introduceţi M140 într-un bloc de poziţionare, TNC continuă dialogul solicitând traseul dorit pentru îndepărtarea sculei de la contur. Introduceţi traseul cerut pe care să îl urmeze scula la îndepărtarea de la contur sau apăsaţi tasta soft MB MAX pentru a vă deplasa la limita intervalului de avans transversal.

Mai mult, puteţi programa viteza de avans la care scula va traversa traseul introdus. Dacă nu introduceţi o viteză de avans, TNC va deplasa scula de-a lungul traseului introdus cu avans transversal rapid.

Efect

M140 este aplicată numai în blocul în care este programată.

M140 devine valabilă la începutul blocului.

Exemplu de blocuri NC

Blocul 250: Retragere sculă cu 50 mm de la contur.

Blocul 251: Deplasare sculă la limita intervalului de avans transversal.

```
250 L X+0 Y+38.5 F125 M140 MB 50 F750
251 L X+0 Y+38.5 F125 M140 MB MAX
```

M140 este valabilă şi dacă funcţia de plan înclinat este activă. La maşini cu capete pivotante, TNC deplasează scula în sistemul de coordonate înclinat.

Cu **M140 MB MAX** puteţi să retrageţi numai în direcţie pozitivă.

Definiţi de fiecare dată o funcţie TOOL CALL cu o axă a sculei înainte de introducerea **M140**, în caz contrar direcţia de avans transversal nu este definită.

Pericol de coliziune!

Dacă modificaţi poziţia unei axe rotative cu funcţia **M118** de suprapunere a roţii de mână şi apoi executaţi **M140**, TNC ignoră valorile suprapuse cu mişcarea de retragere.

Acest lucru poate cauza mişcări nedorite sau coliziuni în cazul maşinilor al căror cap conţine axe rotative.

Oprirea monitorizării palpatorului: M141

Comportamentul standard

Când tija este deviată, TNC returnează un mesaj de eroare, atenţionându-vă asupra încercării de a deplasa o axă a maşinii.

Comportament cu M141

TNC deplasează axele maşinii chiar dacă palpatorul este deviat. Această funcţie este necesară dacă doriţi să scrieţi propriul ciclu de măsurare în legătură cu ciclul de măsurare 3, pentru a retrage tija printr-un bloc de poziţionare după ce a fost deviată.

Pericol de coliziune!

Dacă utilizaţi M141, asiguraţi-vă că retrageţi palpatorul în direcţia corectă.

M141 funcţionează numai pentru deplasări cu blocuri liniare.

Efect

M141 este aplicată numai în blocul în care este programată.

M141 devine valabilă la începutul blocului.

Ştergere rotaţie de bază: M143

Comportamentul standard

Rotaţia de bază este aplicată până la resetare sau suprascriere cu o nouă valoare.

Comportament cu M143

TNC şterge o rotaţie de bază programată din programul NC.

Funcţia **M143** nu este permisă în timpul pornirii la mijlocul programului.

Efect

M143 este aplicată numai în blocul în care este programată.

M143 devine activă la începutul blocului.

Retragere automată a sculei de la contur la o oprire NC: M148

Comportamentul standard

La o oprire NC, TNC opreşte toate mişcările de deplasare. Scula se opreşte din mişcare la punctul de întrerupere.

Comportament cu M148

Funcţia M148 trebuie activată de producătorul maşinii unelte. Producătorul maşinii-unelte defineşte, într-un parametru, calea care trebuie urmată de TNC la un avans transversal la comanda **LIFTOFF**.

TNC retrage scula cu până la 2 mm pe direcţia axei sculei dacă în coloana **LIFTOFF** din tabelul de scule setaţi parametrul **Y** pentru scula activă, consultaţi "Introducerea datelor sculei în tabel", Pagină 162.

LIFTOFF devine valabilă în următoarele situaţii:

- O oprire NC declanşată de dvs.
- O oprire NC declanşată de software, de ex. dacă a apărut o eroare în sistemul de acţionare
- Când apare o întrerupere la alimentare

Pericol de coliziune!

Reţineţi că, mai ales la suprafeţele curbate, suprafaţa poate fi deteriorată în timpul revenirii la contur. Retrageţi scula înainte de a reveni la contur!

Definiţi valoarea cu care să fie retrasă scula în parametrul **CfgLiftOff**. De asemenea, puteţi opri funcţia în acelaşi parametru **CfgLiftOff**.

Efect

M148 este aplicată până este dezactivată cu M149.

M148 devine activă la începutul blocului, M149 la sfârşitul blocului.

Rotunjirea colţurilor: M197

Comportamentul standard

TNC introduce un arc de tranziţie la colţurile exterioare cu compensarea activă a razei. Aceasta poate duce la lustruirea marginii.

Comportament cu M197

Cu funcţia M197, conturul de la colţ este extins tangenţial, ulterior fiind inserat un arc de tranziţie mai mic. Când programaţi funcţia M197 şi apăsaţi pe tasta ENT, TNC deschide câmpul de introducere **DL**. În **DL**, definiţi lungimea cu care TNC prelungeşte elementele conturului. Cu M197, raza colţului este redusă, colţul se lustruieşte mai puţin, iar mişcarea de avans transversal este încă tangenţială.

Efect

Funcţia M197 este operaţională la nivel de blocuri şi numai la colţurile exterioare.

Exemplu de blocuri NC

```
L X... Y... RL M197 DL0.876
```

11

Programare: Funcţii speciale

11.1 Prezentare generală a funcţiilor speciale

TNC pune la dispoziţie următoarele funcţii speciale puternice, pentru un număr mare de aplicaţii:

Funcţie	Descriere
Lucrul cu fişierele text	Pagină 387
Lucrul cu tabelele liber definibile	Pagină 391

Apăsaţi pe **FCT SPEC** şi tastele soft corespunzătoare pentru a accesa alte funcţii speciale ale TNC. În tabelele următor se găseşte o prezentare generală a funcţiilor disponibile.

Meniul principal pentru funcţiile speciale SPEC FCT

SPEC FCT

- Apăsaţi tasta de funcţii speciale

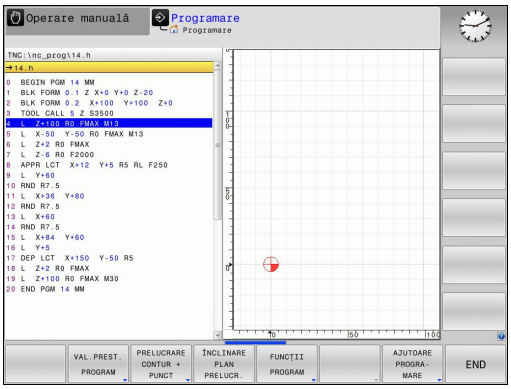

Tastă soft	Funcţie	Descriere
VAL. PREST. PROGRAM	Definiţi valorile presetate ale programului	Pagină 375
PRELUCRARE CONTUR + PUNCT	Funcţii de prelucrare a conturului şi punctelor	Pagină 375
ÎNCLINARE PLAN PRELUCR.	Definiţi funcţia **PLANE**	Pagină 403
FUNCTII PROGRAM	Definiţi diferite funcţii conversaţionale	Pagină 376
AJUTOARE PROGRA-MARE	Asistenţă programare	Pagină 129

După apăsarea tastei **SPEC FCT**, puteţi deschide fereastra de selectare **smartSelect** cu tasta **GOTO**. TNC afişează o prezentare generală a structurii cu toate funcţiile disponibile. Puteţi să navigaţi rapid cu cursorul sau cu mouse-ul şi să selectaţi funcţiile din diagrama arborescentă. TNC afişează asistenţa online pentru funcţiile specifice în fereastra din dreapta.

Meniul valorilor presetate ale programului

VAL.PREST. PROGRAM

- Selectaţi meniul pentru valorile presetate ale programului

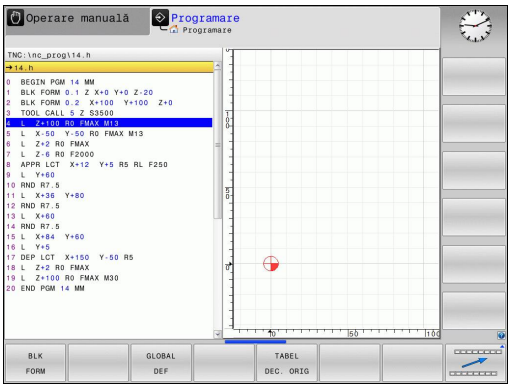

Tastă soft	Funcţie	Descriere
BLK FORM	Definire piesă de prelucrat brută	Pagină 92
TABEL DEC. ORIG	Selectare tabel de origine	Consultaţi Manualul utilizatorului pentru cicluri
GLOBAL DEF	Definiţi parametrii globali ai ciclului	Consultaţi Manualul utilizatorului pentru cicluri

Meniul pentru funcţii de prelucrare contur şi puncte

PRELUCRARE CONTUR + PUNCT

- Selectaţi meniul pentru funcţii de contur şi prelucrare în punct

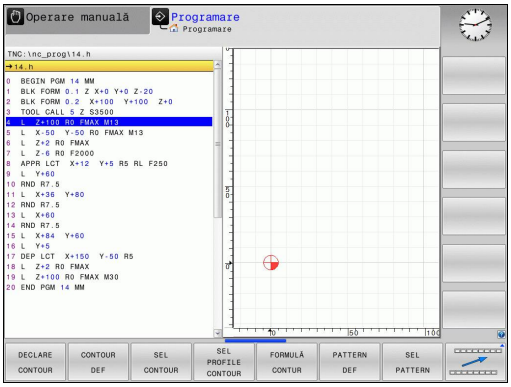

Tastă soft	Funcţie	Descriere
DECLARE CONTUR	Asignare descriere contur	Consultaţi Manualul utilizatorului pentru cicluri
CONTOUR DEF	Definiţi o formulă simplă de contur	Consultaţi Manualul utilizatorului pentru cicluri
SEL CONTUR	Selectaţi o definiţie de contur	Consultaţi Manualul utilizatorului pentru cicluri
FORMULĂ CONTUR	Definiţi o formulă complexă de contur	Consultaţi Manualul utilizatorului pentru cicluri
PATTERN DEF	Definiţi modelul de prelucrare uzual	Consultaţi Manualul utilizatorului pentru cicluri
SEL PATTERN	Selectaţi fişierul pt. puncte cu poziţii de prelucrare	Consultaţi Manualul utilizatorului pentru cicluri

Meniu cu diferite funcţii conversaţionale

FUNCTII PROGRAM

- Selectaţi meniul pentru definirea diferitelor funcţii conversaţionale

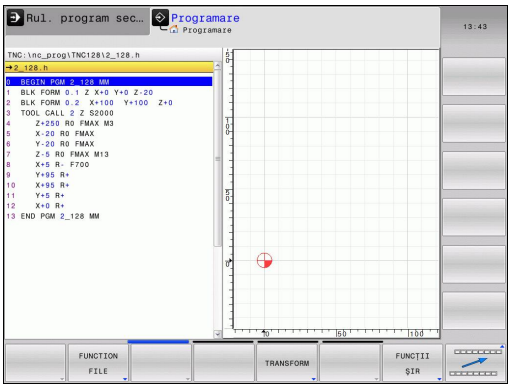

Tastă soft	Funcţie	Descriere
FUNCTION FILE	Definiţi funcţii de fişier	Pagină 383
FUNCTION PARAX	Definirea comportamentului de poziţionare pentru axele paralele U, V, W	Pagină 377
TRANSFORM	Definiţi transformările de coordonate	Pagină 384
FUNCTII SIR	Definiţi funcţii de şir	Pagină 330
FUNCTION FEED	Definiţi durata de temporizare	Pagină 397
INSERARE COMENTARIU	Adăugarea comentariilor	Pagină 131

11.2 Lucrul cu axele paralele U, V şi W

Prezentare generală

Maşina dvs. trebuie să fie configurată de producătorul maşinii dacă doriţi să utilizaţi funcţiile pentru axele paralele.

În funcţie de configuraţie, funcţia PARAXCOMP poate fi activată ca dotare standard.

Respectaţi instrucţiunile din manualul maşinii!

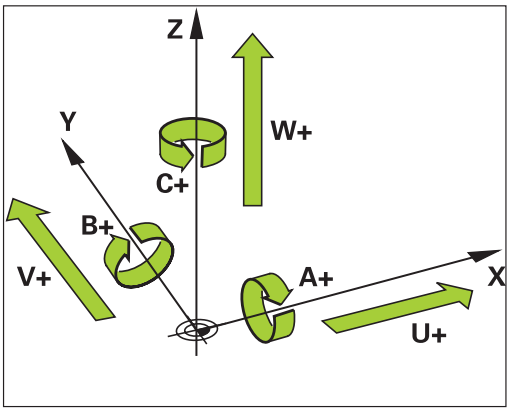

Axele U, V şi W sunt axe secundare, paralele cu axele principale X, Y şi, respectiv, Z. Axele principale şi axele paralele sunt atribuite permanent reciproc.

Axă principală	Axă paralelă	Axă rotativă
X	U	A
Y	V	B
Z	W	C

TNC oferă următoarele funcţii pentru prelucrarea cu axele paralele U, V şi W:

Tastă soft	Funcţie	Semnificaţie	Pagina
FUNCTION PARAXCOMP	**PARAXCOMP**	Definirea comportamentului TNC la poziţionarea axelor paralele	379
FUNCTION PARAXMODE	**PARAXMODE**	Definirea axelor pe care TNC le va utiliza pentru prelucrare	380

După ce TNC este pornit, se aplică întotdeauna configuraţia standard.

Trebuie să dezactivaţi funcţiile axelor paralele înainte de comutarea la cinematica maşinii.

FUNCTION PARAXCOMP DISPLAY

Utilizaţi funcţia **PARAXCOMP DISPLAY** pentru a activa funcţia de afişare pentru deplasările axelor paralele. TNC ia în considerare deplasările de avans transversal ale axelor paralele la afişarea poziţiei pentru axa principală asociată (afişarea sumei). Prin urmare, afişarea poziţiei axei principale prezintă întotdeauna distanţa relativă de la unealtă la piesa de prelucrat, indiferent dacă deplasaţi axa principală sau axa secundară.

Efectuaţi paşii următori pentru definire:

Bloc NC

```
13 FUNCTION PARAXCOMP DISPLAY W
```

SPEC FCT
- Afişaţi rândul de taste soft cu funcţii speciale

FUNCTII PROGRAM
- Selectaţi meniul pentru definirea diferitelor funcţii în limbaj uzual

FUNCTION PARAX
- Selectaţi **FUNCTION PARAX**

FUNCTION PARAXCOMP
- Selectaţi **FUNCTION PARAXCOMP**

FUNCTION PARAXCOMP DISPLAY
- Selectaţi **FUNCTION PARAXCOMP DISPLAY**
- Definiţi axa paralelă ale cărei deplasări urmează să le ia în considerare TNC pentru afişarea poziţiei axei principale asociate

FUNCTION PARAXCOMP MOVE

Bloc NC

```
13 FUNCTION PARAXCOMP MOVE W
```

> Funcţia **PARAXCOMP MOVE** poate fi utilizată numai în combinaţie cu blocurile de linii drepte (**L**).

TNC utilizează funcţia **PARAXCOMP MOVE** pentru a compensa deplasarea unei axe paralele prin efectuarea unei deplasări de compensare pe axa principală asociată.

De exemplu, dacă o axă paralelă se deplasează în direcţia axei W negative, axa principală Z se deplasează simultan în direcţia pozitivă, cu aceeaşi valoare. Distanţa relativă de la unealtă la piesa de prelucrat rămâne aceeaşi. Aplicaţie la maşina de frezare de tip pod montant: Retrageţi manşonul broşei pentru a deplasa simultan traversa în jos.

Efectuaţi paşii următori pentru definire:

SPEC FCT
- Afişaţi rândul de taste soft cu funcţii speciale

FUNCTII PROGRAM
- Selectaţi meniul pentru definirea diferitelor funcţii în limbaj simplu

FUNCTION PARAX
- Selectaţi **FUNCTION PARAX**

FUNCTION PARAXCOMP
- Selectaţi **FUNCTION PARAXCOMP**

FUNCTION PARAXCOMP MOVE
- Selectaţi **FUNCTION PARAXCOMP MOVE**
- Definiţi axa paralelă

Dezactivarea FUNCTION PARAXCOMP

După ce TNC este pornit, se aplică întotdeauna configuraţia standard.

Funcţia pentru axe paralele **PARAXCOMP** este resetată automat de TNC cu următoarele funcţii:

- Selectarea unui program
- **PARAXCOMP OPRIT**

Trebuie să dezactivaţi funcţiile axelor paralele înainte de comutarea la cinematica maşinii.

Blocuri NC

```
13 FUNCTION PARAXCOMP OFF
13 FUNCTION PARAXCOMP OFF W
```

Utilizaţi funcţia **PARAXCOMP OFF** pentru a opri funcţiile axelor paralele **PARAXCOMP DISPLAY** şi **PARAXCOMP MOVE**. Efectuaţi paşii următori pentru definire:

SPEC FCT

- Afişaţi rândul de taste soft cu funcţii speciale

FUNCTII PROGRAM

- Selectaţi meniul pentru definirea diferitelor funcţii în limbaj simplu

FUNCTION PARAX

- Selectaţi **FUNCTION PARAX**

FUNCTION PARAXCOMP

- Selectaţi **FUNCTION PARAXCOMP**

FUNCTION PARAXCOMP OFF

- Selectaţi **FUNCTION PARAXCOMP OFF**. Dacă doriţi să opriţi funcţiile axelor paralele numai pentru axe paralele individuale, axa respectivă trebuie să fie indicată în mod specific.

FUNCTION PARAXMODE

Pentru a activa funcţia **PARAXMODE**, trebuie să definiţi întotdeauna trei axe.

Când combinaţi funcţiile **PARAXMODE** şi PARAXCOMP, TNC dezactivează funcţia PARAXCOMP pentru o axă care a fost definită în ambele funcţii. Când dezactivaţi PARAXMODE, funcţia PARAXCOMP redevine activă.

Bloc NC

```
13 FUNCTION PARAXMODE X Y W
```

Utilizaţi funcţia **PARAXMODE** pentru a defini axele pe care TNC le va utiliza pentru prelucrare. Programaţi toate deplasările de avans transversal şi descrierile de contururi pe axele principale X, Y şi Z, independent de maşina dvs.

Definiţi cele trei axe în funcţia **PARAXMODE** (de ex.**FUNCTION PARAXMODE X Y W**), pe care TNC urmează să o utilizeze pentru a executa deplasările de avans transversal programate.

Efectuaţi paşii următori pentru definire:

SPEC FCT

- Afişaţi rândul de taste soft cu funcţii speciale

FUNCTII PROGRAM

- Selectaţi meniul pentru definirea diferitelor funcţii în limbaj simplu

FUNCTION PARAX

- Selectaţi **FUNCTION PARAX**

FUNCTION PARAXMODE

- Selectaţi **FUNCTION PARAXMODE**

FUNCTION PARAXMODE

- Selectaţi **FUNCTION PARAXMODE**
- Definiţi axele pentru prelucrare

Deplasaţi axa principală şi axa paralelă simultan

Dacă funcţia **PARAXMODE** este activă, TNC utilizează axele definite în funcţie pentru a executa deplasările de avans transversal programate. Dacă TNC va efectua avansul transversal pe o axă paralelă simultan cu axa principală asociată, puteţi identifica axa respectivă prin introducerea suplimentară a caracterului „**&**”. Axa cu caracterul **&** se referă apoi la axa principală.

Bloc NC

```
13 FUNCTION PARAXMODE X Y W
14 L Z+100 &Z+150 R0 FMAX
```

Elementul de sintaxă „**&**” este permis numai în blocurile L.

Poziţionarea suplimentară a unei axe principale cu comanda „**&**” este realizată în sistemul REF. Dacă aţi setat afişarea poziţiei la „valoarea actuală", această deplasare nu va fi afişată. Dacă este necesar, comutaţi afişarea poziţiei la „valoarea REF".

Dezactivarea FUNCŢIEI PARAXMODE

După ce TNC este pornit, se aplică întotdeauna configuraţia standard.

Funcţia pentru axe paralele **PARAXMODE OPRIT** este resetată automat de TNC prin intermediul următoarelor funcţii:

- Selectarea unui program
- Sfârşitul programului
- M2 sau M30
- **PARAXMODE OPRIT**

Trebuie să dezactivaţi funcţiile axelor paralele înainte de comutarea la cinematica maşinii.

Bloc NC

```
13 FUNCTION PARAXMODE OFF
```

Utilizaţi funcţia **PARAXMODE OPRIT** pentru a opri funcţia axelor paralele. TNC utilizează apoi axele principale definite de producătorul maşinii. Efectuaţi paşii următori pentru definire:

SPEC FCT

- Afişaţi rândul de taste soft cu funcţii speciale

FUNCTII PROGRAM

- Selectaţi meniul pentru definirea diferitelor funcţii în limbaj simplu

FUNCTION PARAX

- Selectaţi **FUNCTION PARAX**

FUNCTION PARAXMODE

- Selectaţi **FUNCTION PARAXMODE**

FUNCTION PARAXMODE OFF

- Selectaţi **FUNCTION PARAXMODE OFF**.

Exemplu: Găurirea pe axa W

0 BEGIN PGM PAR MM	
1 BLK FORM 0.1 Z X+0 Y+0 Z-20	
2 BLK FORM 0.2 X+100 Y+100 Z+0	
3 TOOL CALL 5 Z S2222	Apelaţi scula pe axa Z a broşei
4 L Z+0 W+0 R0 FMAX M91	Resetaţi axa principală şi axa minoră
5 L Z+100 R0 FMAX M3	Poziţionaţi axa principală
6 CICL DEF 200 GAURIRE	
Q200=+2 ;DIST. DE SIGURANTA	
Q201=-20 ;ADANCIME	
Q206=+150 ;VIT. AVANS PLONJARE	
Q202=+5 ;ADANCIME PLONJARE	
Q210=+0 ;TEMPOR. PARTEA SUP.	
Q203=+0 ;COORDONATA SUPRAFATA	
Q204=+50 ;DIST. DE SIGURANTA 2	
Q211=+0 ;TEMPOR. LA ADANCIME	
Q395=+0 ;REFERINCA ADANCIME	
7 FUNCTION PARAXCOMP DISPLAY Z W	Activaţi compensarea afişării
8 FUNCTION PARAXMODE X Y W	Selectarea axei pozitive
9 L X+50 Y+50 R0 FMAX M99	Avansul se execută pe axa minoră W
10 FUNCTION PARAXMODE OFF	Restabiliţi configuraţia standard a axelor
11 L Z+0 W+0 R0 FMAX M91	Resetaţi axa principală şi axa minoră
12 L M30	
13 END PGM PAR MM	

11.3 Funcţii de fişier

Aplicaţie

Puteţi copia, muta sau şterge fişiere din programul piesei cu caracteristicile **FUNCŢIE FIŞIER**.

> **!** Nu trebuie să utilizaţi funcţiile **FIŞIER** în programe sau fişiere la care aţi făcut referinţă anterior cu funcţii precum **CALL PGM** sau **CYCL DEF 12 PGM CALL**.

Definirea funcţiilor fişier

SPEC FCT

- Apăsaţi tasta de funcţii speciale

FUNCTII PROGRAM

- Selectaţi funcţiile programului

FUNCTION FILE

- Selectaţi funcţiile fişierului: TNC afişează funcţiile disponibile

Tastă soft	Funcţie	Semnificaţie
FILE COPY	**FILE COPY**	Copiere fişier: Introduceţi numele si calea fişierului ce urmează a fi copiat, precum şi calea destinaţiei
FILE MOVE	**FILE MOVE**	Mutare fisier: Introduceţi numele si calea fişierului ce urmează a fi mutat, precum şi calea destinaţiei
FILE DELETE	**FILE DELETE**	Ştergere fişier: Introduceţi calea şi numele fişierului pe care doriţi să îl ştergeţi

11.4 Definiţia unei decalări de origine

Prezentare generală

Ca alternativă la transformarea coordonatelor Ciclul 7 **DECALARE DE ORIGINE,** puteţi folosi funcţia în limbaj uzual **TRANS ORIGINE** Ca şi în Ciclul 7, puteţi folosi **TRANS ORIGINE** pentru a programa direct valorile de deplasare sau să activaţi o linie dintr-un tabel de decalări de origine. În plus, mai este şi funcţia **RESETARE TRANS ORIGINE**, care poate fi folosită pentru resetarea decalării originii.

TRANS DATUM AXIS

Puteţi defini o decalare de origine prin introducerea de valori la axele respective cu funcţia **AXE TRANS ORIGINE** Puteţi defini până la nouă coordonate într-un singur bloc. Sunt posibile şi intrări incrementale. Efectuaţi paşii următori pentru definire:

Bloc NC

```
13 TRANS DATUMAXIS X+10 Y+25 Z+42
```

SPEC FCT

- Afişaţi rândul de taste soft cu funcţii speciale

FUNCTII PROGRAM

- Selectaţi meniul pentru definirea diferitelor funcţii în limbaj simplu

TRANSFORM

- Selectaţi transformările

TRANS DATUM

- Selectaţi decalarea de origine cu **TRANS ORIGINE**

VALORI X Y Z

- Selectaţi tasta soft de introducere a valorii
- Introduceţi decalarea de origine pentru axele afectate, confirmaţi cu tasta **ENT** de fiecare dată

Valorile introduse ca valori absolute fac referinţă la originea piesei de prelucrat, care este specificată fie prin setare de origine sau printr-o valoare prestabilită din tabel.

Valorile incrementale sunt raportate întotdeauna la ultima origine validă - aceasta poate fi reprezentată de o origine care a fost deja deplasată.

TABEL TRANS ORIGINE

Puteţi defini o decalare de origine selectând un număr de origine dintr-un tabel de origini cu funcţia **TABEL TRANS ORIGINE** Efectuaţi paşii următori pentru definire:

Bloc NC

```
13 TRANS DATUMTABLE TABLINE25
```

SPEC FCT

- Afişaţi rândul de taste soft cu funcţii speciale

FUNCTII PROGRAM

- Selectaţi meniul pentru definirea diferitelor funcţii în limbaj simplu

TRANSFORM

- Selectaţi transformările

TRANS DATUM

- Selectaţi decalarea de origine cu **TRANS ORIGINE**

←

- Resetaţi cursorul la funcţia **TRANS AXIS**

TABEL .D

- Selectaţi decalarea de origine cu **TABEL TRANS ORIGINE**
- Dacă doriţi, introduceţi numele tabelului de origini din care vreţi să activaţi numărul de origine şi confirmaţi cu tasta **ENT**. Dacă nu doriţi să definiţi un tabel de origini, confirmaţi cu tasta **NO ENT**
- Introduceţi numărul liniei ce urmează a fi activată de către TNC şi confirmaţi cu tasta **ENT**

Dacă nu aţi definit un tabel de origini în blocul **TABEL TRANS ORIGINE**, TNC utilizează tabelul de origini deja selectat în programul NC cu **SEL TABLE**, sau tabelul de origini cu starea M selectat în modurile de operare **Rulare program, Bloc unic** sau **Rulare program, Secvenţă completă**.

RESETARE TRANS ORIGINE

Utilizaţi funcţia **RESETARE TRANS ORIGINE** pentru a anula o decalare de origine. Definirea anterioară a originii este irelevantă. Efectuaţi paşii următori pentru definire:

SPEC FCT

- Afişaţi rândul de taste soft cu funcţii speciale

FUNCTII PROGRAM

- Selectaţi meniul pentru definirea diferitelor funcţii în limbaj simplu

TRANSFORM

- Selectaţi transformările

TRANS DATUM

- Selectaţi decalarea de origine cu **TRANS ORIGINE**

DEPLASARE DECALARE DE ORIGINE

- Apăsaţi tasta soft **DEPLASARE DECALARE DE ORIGINE**

Bloc NC

```
13 TRANS DATUM RESET
```

11.5 Crearea fişierelor text

Aplicaţie

Puteţi utiliza editorul text al TNC pentru a scrie şi edita texte. Aplicaţii tipice:

- Înregistrarea rezultatelor testelor
- Documentarea procedurilor de lucru
- Creare colecţie formule

Fişierele text sunt fişiere de tip .A (fişiere ASCII). Dacă doriţi să editaţi alt tip de fişiere, trebuie să le transformaţi în prealabil în fişiere tip .A.

Deschiderea fişierelor text şi ieşirea din fişierele text

- Selectaţi modul de operare **Programare**
- Pentru a apela gestionarul de fişiere, apăsaţi tasta **PGM MGT**.
- Pentru a afişa fişiere de tip .A, apăsaţi tastele soft **SELECTARE TIP** şi apoi **AFIŞARE** .A
- Selectaţi un fişier şi deschideţi-l cu tasta soft **SELECTARE** sau cu tasta **ENT** sau creaţi un fişier nou introducând noul nume de fişier şi confirmând cu tasta **ENT**

Pentru a ieşi din editorul de text, apelaţi gestionarul de fişiere şi selectaţi un fişier de alt tip, de exemplu un program al piesei.

Tastă soft	Mişcări cursor
	Deplasare spre dreapta cu un cuvânt
	Deplasare spre stânga cu un cuvânt
	Deplasare la pagina următoare
	Deplasare la pagina anterioară
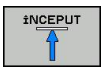	Deplasare la începutul fişierului
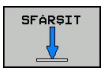	Deplasare la sfârşitul fişierului

Editarea textelor

Deasupra primei linii a editorului de text există un câmp de informaţii care afişează numele fişierului, locaţia şi informaţiile despre linie:

Fişier: Numele fişierului text

Linie: Linia în care se află cursorul în momentul de faţă

Coloană: Coloana în care se află cursorul în momentul de faţă

Textul este inserat sau suprascris în locaţia cursorului. Puteţi deplasa cursorul în orice poziţie doriţi din fişierul text apăsând tastele săgeţi.

Linia în care se află cursorul în momentul de faţă apare într-o culoare diferită. Puteţi introduce un sfârşit de linie cu tasta Return sau **ENT**.

Ştergerea şi reinserarea caracterelor, cuvintelor şi liniilor

Cu editorul de text, puteţi şterge cuvinte şi chiar linii şi le puteţi insera în locaţia dorită din text.

- Deplasaţi cursorul pe cuvântul sau linia pe care doriţi să le ştergeţi şi să le inseraţi într-un alt loc din text
- Apăsaţi tasta soft **ŞTERGERE CUVÂNT** sau **ŞTERGERE LINIE**. Textul este plasat în memoria tampon
- Deplasaţi cursorul în locul în care doriţi să introduceţi textul şi apăsaţi tasta soft **RESTAURARE LINIE/CUVÂNT**

Tastă soft	Funcţie
ŞTERGERE LINIE	Ştergere şi stocare temporară a unei linii
ŞTERGERE CUVÂNT	Ştergere şi stocare temporară a unui cuvânt
ŞTERGERE CARACTER	Ştergere şi stocare temporară a unui caracter
INSERARE LINIE/ CUVÂNT	Inserare linie sau cuvânt stocat temporar

Editarea blocurilor text

Puteţi copia şi şterge blocuri text de orice dimensiune şi puteţi să le inseraţi în locaţii diferite. Înainte de a efectua oricare dintre aceste funcţii de editare, trebuie să selectaţi în prealabil blocul text dorit:

- Pentru a selecta un bloc text: Deplasaţi cursorul la primul caracter al textului pe care doriţi să-l selectaţi.

SELECTARE BLOC

- Apăsaţi tasta soft **SELECTARE BLOC**
- Deplasaţi cursorul la ultimul caracter al textului pe care doriţi să-l selectaţi. Puteţi selecta linii întregi deplasând cursorul în sus sau în jos cu tastele săgeţi - testul selectat este afişat cu altă culoare.

După ce aţi selectat blocul text dorit, puteţi edita textul cu următoarele taste soft:

Tastă soft	Funcţie
DECUPARE BLOC	Ştergerea şi stocarea temporară a blocului selectat
INSERARE BLOC	Stocarea temporară a blocului selectat fără ştergere (copiere)

Dacă doriţi, puteţi insera blocul stocat temporar într-o altă locaţie:

- Deplasaţi cursorul la locaţia în care doriţi să inseraţi blocul text stocat temporar

INSERARE BLOC

- Apăsaţi tasta soft **INSERARE BLOC**: Blocul text este inserat.

Puteţi insera blocuri text stocate temporar de câte ori doriţi

Transferarea blocului selectat în alt fişier

- Selectaţi blocul text conform indicaţiilor anterioare

ADĂUGARE LA FIŞIER

- Apăsaţi tasta soft **ADĂUGARE LA FIŞIER**. TNC afişează dialogul instantaneu **Fişier destinaţie =**
- Introduceţi calea şi numele fişierului destinaţie. TNC adaugă fişierul selectat la sfârşitul fişierului specificat. Dacă nu este găsit niciun fişier destinaţie cu numele specificat, TNC creează un fişier nou cu textul selectat.

Inserarea altui fişier la locaţia cursorului

- Deplasaţi cursorul la locaţia din text în care doriţi să inseraţi alt fişier

CITIRE FIŞIER

- Apăsaţi tasta soft **CITIRE FIŞIER**. TNC afişează dialogul instantaneu **Nume fişier =**
- Introduceţi calea şi numele fişierului pe care doriţi să îl inseraţi

Găsirea porţiunilor de text

Cu editorul de text, puteţi căuta cuvinte sau şiruri de caractere dintr-un text. Sunt disponibile două funcţii:

Căutarea textului curent

Funcţia de căutare este utilizată pentru căutarea următoarei apariţii a cuvântului pe care se află cursorul în momentul respectiv:

- Deplasaţi cursorul pe cuvântul dorit.
- Selectaţi funcţia de căutare: Apăsaţi tasta soft **CĂUTARE**
- Apăsaţi tasta soft **CĂUTARE CUVÂNT CURENT**
- Terminaţi funcţia de căutare: Apăsaţi tasta soft **END**

Căutarea oricărui text

- Selectaţi funcţia de căutare: Apăsaţi tasta soft **CĂUTARE**. TNC afişează dialogul instantaneu **Căutare text:**
- Introduceţi textul pe care doriţi să-l căutaţi
- Pentru a căuta textul, apăsaţi tasta soft **CĂUTARE**.
- Terminaţi funcţia de căutare: Apăsaţi tasta soft **END**

11.6 Tabelele liber definibile

Noţiuni fundamentale

În tabelele liber definibile puteţi citi şi memora orice informaţii din programul NC. Funcţiile parametrului Q de la **FN 26** la **FN 28** sunt puse la dispoziţie în acest sens.

Puteţi modifica formatul tabelelor liber definibile, adică coloanele şi proprietăţile lor, utilizând editorul de structură. Acestea vă permit să creaţi tabele care sunt dimensionate exact pe măsura aplicaţiei dvs.

De asemenea, puteţi comuta între vizualizare tabel (setare prestabilită) şi vizualizare formular.

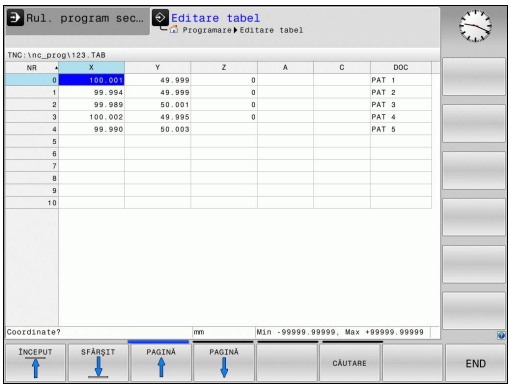

Crearea unui tabel liber definibil

- Pentru a apela gestionarul de fişiere, apăsaţi tasta **PGM MGT**
- Introduceţi orice nume de fişier cu extensia .TAB şi confirmaţi cu tasta **ENT**. TNC afişează o fereastră contextuală cu formatele de tabele memorate permanent
- Utilizaţi tasta săgeată pentru a selecta şablonul de tabel, de ex. **EXAMPLE.TAB** şi confirmaţi cu tasta **ENT**. TNC deschide un tabel nou, în formatul predefinit
- Pentru a adapta tabelul la cerinţele dvs., trebuie să editaţi formatul de tabel, consultaţi "Editarea formatului de tabel", Pagină 392

Constructorii de maşini-unelte îşi pot defini propriile şabloane de tabel şi le pot salva în TNC. La crearea un tabel nou, TNC deschide o fereastră contextuală în care sunt listate toate şabloanele de tabel disponibile.

De asemenea, vă puteţi salva propriile şabloane de tabel în TNC. Pentru aceasta, creaţi un tabel nou, modificaţi formatul tabelului şi salvaţi tabelul în directorul **TNC:\system\proto**. Apoi, şablonul dvs. va fi, de asemenea, disponibil în caseta listă pentru şabloanele de tabel atunci când creaţi un tabel nou.

Editarea formatului de tabel

- Apăsaţi tasta soft **EDITARE FORMAT** (comutaţi nivelul de taste soft): TNC deschide formularul de editare, în care este afişată structura tabelului. Semnificaţiile comenzilor de structură (înregistrări în antet) sunt afişate în tabelul următor.

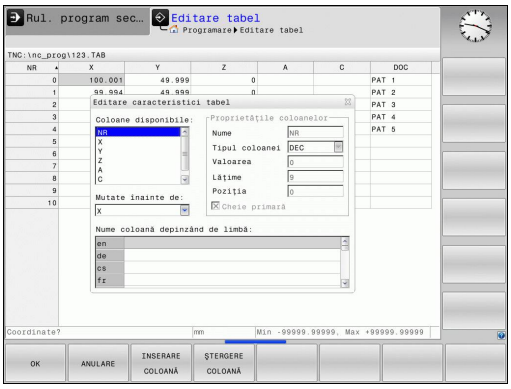

Comandă de structurare	Semnificaţie
Coloane disponibile:	Lista tuturor coloanelor incluse în tabel
Deplasare anterior:	Înregistrarea evidenţiată în **Coloane disponibile** este mutată în faţa acestei coloane
Nume	Nume coloană: Este afişat în antet
Tip coloană	**TEXT**: Introducere text **SIGN**: Semn + sau - **BIN**: Număr binar **DEC**: Număr zecimal, pozitiv, complet (număr cardinal) **HEX**: Număr hexazecimal **INT**: Număr complet **LENGTH**: Lungime (este convertită în programele în ţoli) **FEED**: Viteză de avans (mm/min sau 0,1 inch/min) **IFEED**: Viteză de avans (mm/min sau inch/min) **FLOAT**: Număr cu virgulă mobilă **BOOL**: Valoare logică **INDEX**: Index **TSTAMP**: Format fix pentru dată şi oră
Valoare implicită	Valoarea implicită pentru câmpurile din această coloană
Lăţime	Lăţimea coloanei (numărul de caractere)
Cheie primară	Prima coloană din tabel
Nume de coloană dependent de limbă	Dialoguri dependente de limbă

Puteţi utiliza un mouse conectat sau tastatura TNC pentru navigarea în formular. Navigarea utilizând tastatura TNC:

- Apăsaţi pe tastele de navigare pentru a accesa câmpurile de introducere. Utilizaţi tastele cu săgeţi pentru a naviga în interiorul unui câmp de introducere. Pentru deschiderea meniurilor derulante, apăsaţi tasta **GOTO**.

Într-un tabel care conţine deja linii, nu puteţi modifica proprietăţile tabelului **Nume** şi **Tip coloană**. După ce aţi şters toate liniile, puteţi modifica aceste proprietăţi. Dacă este necesar, creaţi o copie de rezervă a tabelului în prealabil.

Într-un câmp al tipului de coloană **TSTAMP**, puteţi reseta o valoare nevalidă dacă apăsaţi tasta **CE** şi, apoi, tasta **ENT**.

Ieşirea din editorul de structură

- Apăsaţi tasta soft **OK**. TNC închide formularul editorului şi aplică modificările. Toate modificările sunt anulate prin apăsarea tastei soft **ANULARE**.

Comutarea între vizualizarea tabel şi cea formular

Toate tabelele cu extensia de fişier **.TAB** pot fi deschise în vizualizarea listă sau în cea formular.

- Apăsaţi tasta pentru setarea configuraţiei ecranului. Selectaţi tasta soft respectivă pentru vizualizarea listă sau cea formular (vizualizarea formular: cu sau fără texte de dialog)

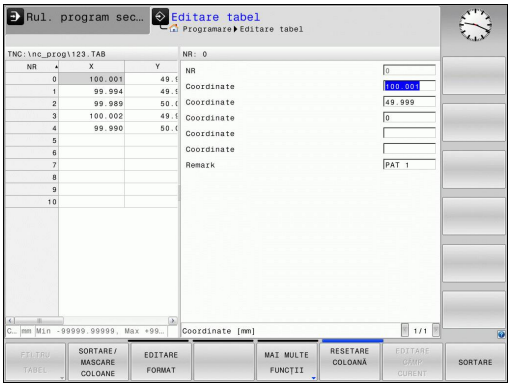

În vizualizarea formular, TNC afişează în jumătatea stângă a ecranului numerele liniilor cu conţinutul primei coloane.

În jumătatea dreaptă puteţi modifica datele.

- Apăsaţi tasta **ENT** sau tasta cu săgeată pentru a trece la următorul câmp de introducere.
- Pentru a selecta o altă linie, apăsaţi pe tasta de navigare de culoare verde (simbolul unui dosar). Astfel, cursorul se deplasează la fereastra din stânga şi puteţi selecta linia dorită cu tastele cu săgeţi. Apăsaţi pe tasta de navigare de culoare verde pentru a reveni la fereastra de introducere.

FN 26: TABOPEN – Deschideţi un tabel care poate fi definit liber

Cu funcţia **FN 26: TABOPEN** se deschide un tabel liber definibil, în care se poate scrie cu **FN 27** sau din care se poate citi cu **FN 28**.

Într-un program NC poate fi deschis un singur tabel. Un bloc nou cu **FN 26: TABOPEN** închide automat ultimul tabel deschis.

Tabelul care urmează să fie deschis trebuie să conţină extensia de fişier .TAB.

Deschideţi tabelul TAB1.TAB, care este salvat în directorul TNC:\DIR1.

```
56 FN 26: TABOPEN TNC:\DIR1\TAB1.TAB
```

FN 27: TABWRITE – Scrierea într-un tabel liber definibil

Cu funcţia **FN 27: TABWRITE**, puteţi scrie în tabelul deschis anterior cu **FN 26: TABOPEN**.

Puteţi defini şi scrie mai multe nume de coloană într-un bloc **TABWRITE**. Numele de coloană trebuie scrise între ghilimele şi separate de o virgulă. Definiţi valorile pe care TNC le va scrie în coloana respectivă cu parametri Q.

Reţineţi că, în mod implicit, funcţia **FN 27: TABWRITE** scrie valorile în tabelul deschis curent, de asemenea, în modul Test program. Funcţia **FN18 ID992 NR16** permite interogarea modului de operare în care urmează a fi rulat programul. Dacă funcţia **FN27** urmează a rula numai în modurile de operare **Rulare program, Bloc unic** şi **Rulare program, Secvenţă completă**, puteţi omite secţiunea de program respectivă utilizând o comandă de salt Pagină 291.

Puteţi scrie numai câmpuri de tabele numerice.

Dacă doriţi să scrieţi mai mult de o coloană într-un bloc, trebuie să salvaţi valorile sub numere succesive ale parametrului Q.

Exemplu

Doriţi să scrieţi în coloanele „Rază”, „Adâncime” şi „D”, de pe linia 5 a tabelului curent deschis. Valoarea care urmează a fi scrisă în tabel trebuie salvată în parametrii Q Q5, Q6 şi Q7.

```
53 Q5 = 3.75
54 Q6 = -5
55 Q7 = 7.5
56 FN 27: TABWRITE 5/“RADIUS,DEPTH,D“ = Q5
```

FN 28: TABREAD – Citirea dintr-un tabel liber definibil

Cu funcţia **FN 28: TABREAD**, puteţi citi din tabelul deschis anterior cu **FN 26: TABOPEN**.

Puteţi defini şi scrie mai multe nume de coloană într-un bloc **TABREAD**. Numele de coloană trebuie scrise între ghilimele şi separate de o virgulă. În blocul **FN 28** puteţi defini numărul parametrului Q în care TNC va scrie valoarea citită iniţial.

Puteţi citi numai câmpuri de tabele numerice.

Dacă doriţi să citiţi mai mult de o coloană într-un bloc, TNC va salva valorile sub numere succesive ale parametrului Q.

Exemplu

Doriţi să citiţi valorile din coloanele „Rază”, „Adâncime” şi „D”, de pe linia 6 a tabelului curent deschis. Salvaţi prima valoare în parametrul Q Q10 (a doua valoare în Q11, a treia valoare în Q12).

```
56 FN 28: TABREAD Q10 = 6/"RADIUS,DEPTH,D"
```

11.7 Durata de temporizare – FUNCŢIA TEMPORIZARE AVANS

Programarea duratei de temporizare

Aplicaţie

Comportamentul acestei funcţii variază în funcţie de maşina respectivă.

Respectaţi instrucţiunile din manualul maşinii!

FUNCŢIA TEMPORIZARE AVANS este utilizată pentru programarea în secunde a unei durate de temporizare repetată, de exemplu pentru a forţa ruperea şpanului . Programaţi **FUNCŢIA TEMPORIZARE AVANS** imediat înainte de operaţia de prelucrare pentru care este necesară ruperea şpanului.

Durata de temporizare definită cu **FUNCŢIA TEMPORIZARE AVANS** nu este aplicabilă în cazul mişcărilor de avans transversal rapid şi palpare.

Risc de avariere a echipamentelor!

Nu utilizaţi **FUNCŢIA TEMPORIZARE AVANS** pentru prelucrarea filetelor.

Procedură

Efectuaţi paşii următori pentru definire:

SPEC FCT

- Afişaţi rândul de taste soft cu funcţii speciale

FUNCTII PROGRAM

- Selectaţi meniul pentru definirea diferitelor funcţii în limbaj simplu

FUNCTION FEED

- Selectaţi tasta soft **FUNCŢIE AVANS**

FEED DWELL

- Selectaţi tasta soft **TEMPORIZARE AVANS**
- Definiţi durata intervalului pentru temporizare D-TIME
- Definiţi durata intervalului pentru aşchiere F-TIME

Bloc NC

```
13 FUNCTION FEED DWELL D-TIME0.5
   F-TIME5
```

Resetarea duratei de temporizare

Resetaţi durata de temporizare imediat după operaţia de prelucrare care necesită ruperea şpanului.

Bloc NC

```
18 FUNCTION FEED DWELL RESET
```

Utilizaţi **RESETAREA FUNCŢIEI TEMPORIZARE AVANS** pentru a reseta durata de temporizare repetată.

Efectuaţi paşii următori pentru definire:

SPEC FCT

- Afişaţi rândul de taste soft cu funcţii speciale

FUNCTII PROGRAM

- Selectaţi meniul pentru definirea diferitelor funcţii în limbaj simplu

FUNCTION FEED

- Selectaţi tasta soft **FUNCŢIE AVANS**

RESET FEED DWELL

- Selectaţi tasta soft **RESETARE TEMPORIZARE AVANS**

Puteţi, de asemenea, reseta durata de temporizare introducând valoarea 0 pentru D-TIME.

TNC resetează automat **FUNCŢIA TEMPORIZARE AVANS** la sfârşitul programului.

12

Programare: Prelucrare pe mai multe axe

12.1 Funcţii pentru prelucrarea pe mai multe axe

În acest capitol sunt descrise funcţiile TNC pentru prelucrarea pe mai multe axe.

Funcţie TNC	Descriere	Pagină
PLAN	Definirea prelucrării în planul de lucru înclinat	401
M116	Viteza de avans a axelor rotative	423
M126	Cel mai scurt traseu de avans transversal al axelor rotative	424
M94	Reducerea valorii de afişare a axelor rotative	425
M138	Selectare axe înclinate	426

12.2 Funcţia PLAN: Înclinarea planului de lucru (opţiune software 8)

Introducere

Producătorul maşinii trebuie să activeze funcţiile de înclinare a planului de lucru!

Puteţi utiliza funcţia **PLAN** în întregime numai pe maşini care au cel puţin două axe rotative (cap şi/sau masă). Funcţia **PLAN AXIAL** poate fi, de asemenea, utilizată dacă numai o axă rotativă este prezentă sau activată.

Funcţia **PLAN** este o funcţie puternică, pentru definirea planurilor de lucru înclinate în mai multe moduri.

Definirea parametrilor pentru funcţia **PLAN** se efectuează în două părţi:

- Definirea geometrică a planului, care este diferită pentru fiecare funcţie **PLAN** disponibilă.
- Comportamentul de poziţionare al funcţiei **PLAN** este independent de definiţia planului şi este acelaşi pentru toate funcţiile **PLAN**consultaţi "Specificarea comportamentului la poziţionare a funcţiei PLAN", Pagină 417.

Pericol de coliziune!

Dacă lucraţi cu ciclul**8 IMAGINE OGLINDA** într-un sistem înclinat, reţineţi următoarele

Programaţi mişcarea de înclinare mai întâi, apoi definiţi ciclul **8 IMAGINE OGLINDA**:

Oglindirea unei axe rotative cu ciclul **8** va oglindi numai mişcările axei, nu şi unghiurile definite în funcţiile de PLAN. Prin urmare, poziţionarea axelor se va modifica.

Programele create pe iTNC 530 sau sistemele TNC anterioare nu sunt compatibile.

Funcţia capturare poziţie efectivă nu este posibilă cu un plan de lucru înclinat activ.

Dacă utilizaţi funcţia **PLAN** când **M120** este activă, TNC anulează automat compensarea razei, ceea ce anulează şi funcţia **M120**.

Utilizaţi întotdeauna **RESETARE PLAN** pentru a reseta funcţiile **PLAN**. Introducerea mărimii 0 pentru toţi parametrii **PLAN** nu resetează integral funcţia.

Dacă limitaţi numărul de axe înclinate cu ajutorul funcţiei **M138**, posibilităţile de înclinare ale maşinii dvs. ar putea fi, la rândul lor, limitate.

TNC permite numai înclinarea planului de lucru cu axa broşei Z.

Prezentare generală

Toate funcţiile **PLAN** disponibile în TNC descriu planul de lucru dorit, independent de axele rotative prezente efectiv în maşina dvs. Sunt disponibile următoarele posibilităţi:

Tastă soft	Funcţie	Parametri necesari	Pagină
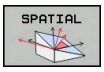	**SPAŢIAL**	Trei unghiuri spaţiale: **SPA**, **SPB**, şi **SPC**	405
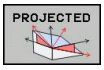	**PROIECTAT**	Două unghiuri de proiecţie: **PROPR** şi **PROMIN** şi un unghi de rotaţie **ROT**	407
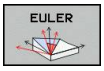	**EULER**	Trei unghiuri Euler: precesiune **(EULPR),** nutaţie **(EULNU)** şi rotaţie **(EULROT)**,	408
	VECTOR	Vector normal pentru definirea planului şi a vectorului de bază pentru definirea direcţiei axei X înclinate	410
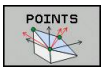	**PUNCTE**	Coordonatele oricăror trei puncte din planul de înclinat	412
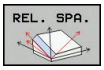	**RELATIV**	Unghi spaţial unic, aplicat incremental	414
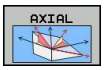	**AXIAL**	Până la trei unghiuri axiale absolute sau incrementale **A,B,C**	415
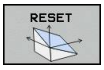	**RESETARE**	Resetarea funcţiei PLAN	404

Definirea funcţiei PLAN

SPEC FCT

- Afişaţi rândul de taste soft cu funcţii speciale

ÎNCLINARE PLAN PRELUCR.

- Selectaţi funcţia **PLAN**: Apăsaţi tasta soft **ÎNCLINARE PLAN LUCRU**: TNC afişează posibilităţile de definire disponibile în rândul de taste soft

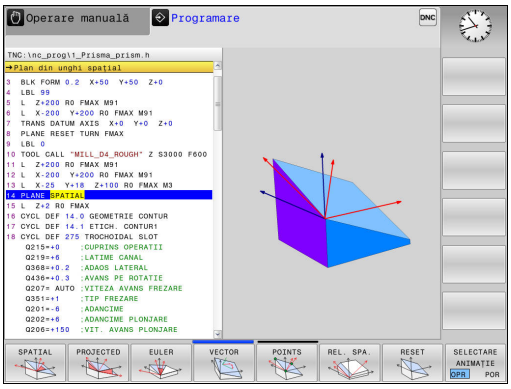

Selectarea funcţiilor

- Selectaţi funcţia dorită cu tasta soft. TNC continuă dialogul şi vă solicită parametrii necesari

Afişare poziţie

De îndată ce o funcţie **PLAN** este activă, TNC afişează unghiul spaţial calculat pe afişajul de stare adiţional (consultaţi ilustraţia). De regulă, TNC calculează întotdeauna intern cu unghiuri spaţiale, indiferent de funcţia **PLAN** activă.

În timpul înclinării (modul **DEPLASARE** sau **ROTIRE**) în modul Distanţă de parcurs (**DIST**), TNC afişează (pe axa rotativă) distanţa care trebuie acoperită (sau distanţa calculată) până la poziţia finală a axei rotative.

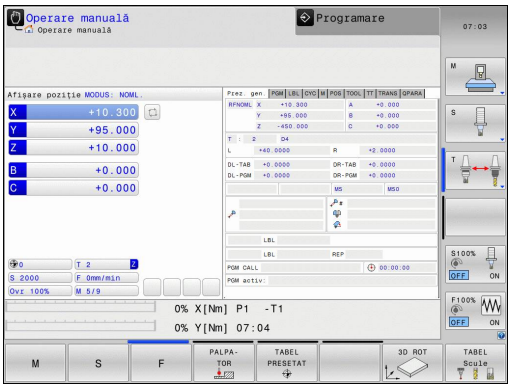

Resetarea funcţiei PLAN

SPEC FCT

- Afişaţi rândul de taste soft cu funcţii speciale

FUNCTII TNC SPECIALE

- Pentru a selecta funcţiile speciale TNC, apăsaţi tasta soft **FUNCŢII SPECIALE TNC**

ÎNCLINARE PLAN PRELUCR.

- Pentru a selecta funcţia PLAN, apăsaţi tasta soft **ÎNCLINARE PLAN DE PRELUCRARE** TNC afişează definiţiile disponibile în rândul de taste soft

RESET

- Selectaţi funcţia Resetare. Aceasta va reseta intern funcţia **PLAN**, dar nu va modifica poziţiile curente ale axei

MOVE

- Specificaţi dacă TNC trebuie să deplaseze automat axele rotative la setarea prestabilită **(DEPLASARE** sau **ROTIRE)** sau nu **(STAŢIONARE**), consultaţi "Poziţionare automată: DEPLASARE/ROTIRE/ STAŢIONARE (introducerea este obligatorie)", Pagină 417

END

- Pentru a finaliza înregistrarea, apăsaţi tasta END.

Bloc NC

```
25 PLANE RESET MOVE ABST50 F1000
```

Funcţia **RESETARE PLAN** resetează funcţia **PLAN** curentă - sau un ciclu **19** activ - integral (unghiurile = 0, iar funcţia este inactivă). Nu este nevoie ca funcţia să fie definită de mai multe ori.

Dezactivaţi înclinarea în modul **Operare manuală** din meniul 3D ROT.

Definirea planului de lucru cu unghiul spaţial: PLAN SPAŢIAL

Aplicaţie

Unghiurile spaţiale definesc un plan de lucru utilizând până la trei rotaţii ale sistemului de coordonate; sunt disponibile în acest scop două perspective care au întotdeauna acelaşi rezultat.

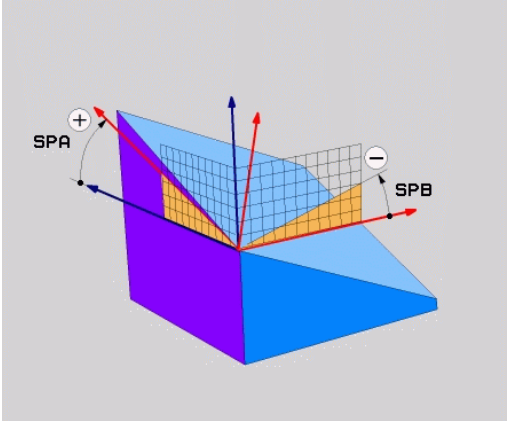

- **Rotaţii în jurul sistemului de coordonate al maşinii:** Succesiunea de rotaţii este mai întâi în jurul axei maşinii C, apoi în jurul axei B şi apoi în jurul axei A.
- **Rotaţii în jurul sistemului de coordonate înclinat respectiv:** Secvenţa rotaţiilor este după cum urmează: mai întâi în jurul axei C a maşinii, apoi în jurul axei B şi apoi în jurul axei A. Această perspectivă este, de obicei, mai uşor de înţeles, deoarece o axă rotativă este fixă, pentru ca rotaţiile sistemului de coordonate să fie mai uşor de înţeles.

Înainte de a programa, reţineţi următoarele

Trebuie să definiţi întotdeauna cele trei unghiuri spaţiale **SPA,SPB** şi **SPC**, chiar dacă unul dintre ele = 0.

Această operaţie corespunde ciclului **19** dacă intrările în ciclul **19** sunt definite ca unghiuri spaţiale pe partea maşinii.

PLANUL SPAŢIAL nu este permis dacă ciclul 8 **IMAGINE OGLINDA** este activ.

Descrierea parametrilor pentru comportamentul la poziţionare: consultaţi "Specificarea comportamentului la poziţionare a funcţiei PLAN", Pagină 417.

Parametri de intrare

- **Unghi spaţial A?**: Unghi de rotaţie **SPA** în jurul axei fixe X a maşinii (consultaţi ilustraţia din dreapta sus). Interval de intrare de la –359,9999° la +359,9999°
- **Unghi spaţial B?**: Unghi de rotaţie **SPB** în jurul axei fixe Y a maşinii (consultaţi ilustraţia din dreapta sus). Interval de introducere de la –359,9999° până la +359,9999°
- **Unghi spaţial C?**: Unghi de rotaţie **SPC** în jurul axei fixe Z a maşinii (consultaţi ilustraţia din centru dreapta). Interval de introducere de la –359,9999° până la +359,9999°
- Continuaţi proprietăţile de poziţionare, consultaţi "Specificarea comportamentului la poziţionare a funcţiei PLAN", Pagină 417

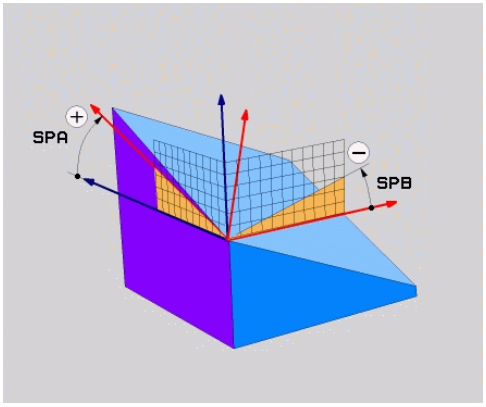

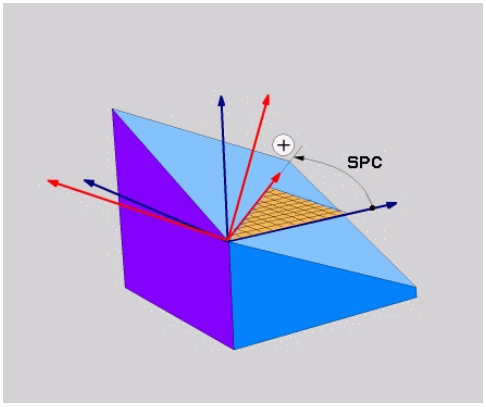

Prescurtări utilizate

Prescurtare	Semnificaţie
SPAŢIAL	În spaţiu
SPA	**Spaţial A:**: Rotaţie în jurul axei X
SPB	**Spaţial B:**: Rotaţie în jurul axei Y
SPC	**Spaţial C:**: Rotaţie în jurul axei Z

Bloc NC

```
5 PLANE SPATIAL SPA+27 SPB+0 SPC
    +45 .....
```

Definirea planului de lucru cu unghiul de proiecţie: PLANE PROJECTED

Aplicaţie

Unghiurile de proiecţie definesc un plan de prelucrare prin introducerea a două unghiuri pe care le determinaţi prin proiectarea primului plan de coordonate (planul Z/X cu axa sculei X) şi celui de-al doilea plan de coordonate (Y/Z cu axa sculei Z) pe planul de prelucrare care trebuie definit.

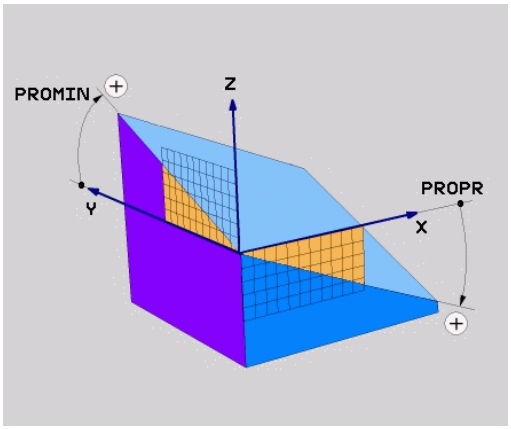

Înainte de a programa, reţineţi următoarele

Puteţi utiliza unghiuri de proiecţie numai dacă definiţiile unghiulare sunt date conform unui paralelipiped dreptunghic. În caz contrar, vor exista deformări pe piesa de prelucrat.

Descrierea parametrilor pentru comportamentul la poziţionare: consultaţi "Specificarea comportamentului la poziţionare a funcţiei PLAN", Pagină 417.

Parametri de intrare

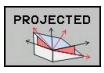

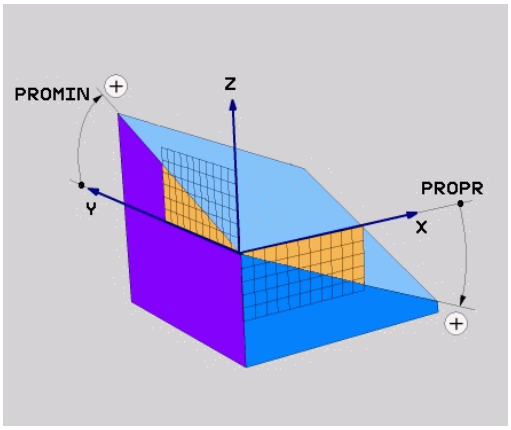

- **Unghi proiecţie în plan coord.1?**: Unghiul proiectat al planului de prelucrare înclinat în primul plan de coordonate al sistemului de coordonate fix al maşinii (Z/X pentru axa sculei Z, consultaţi ilustraţia din dreapta sus). Interval de intrare: de la -89,9999° la +89,9999°. Axa 0° este axa principală a planului de prelucrare activ (X pentru axa sculei Z. Consultaţi ilustraţia din dreapta sus pentru direcţia pozitivă)
- **Unghi proiecţie în plan coord.2?** Unghiul proiectat în planul al doilea de coordonate al sistemului de coordonate fix al maşinii (Y/Z pentru axa sculei Z, consultaţi ilustraţia din dreapta sus). Interval de intrare: de la -89,9999° la +89,9999°. Axa 0° este axa secundară a planului de prelucrare activ (Y pentru axa sculei Z)

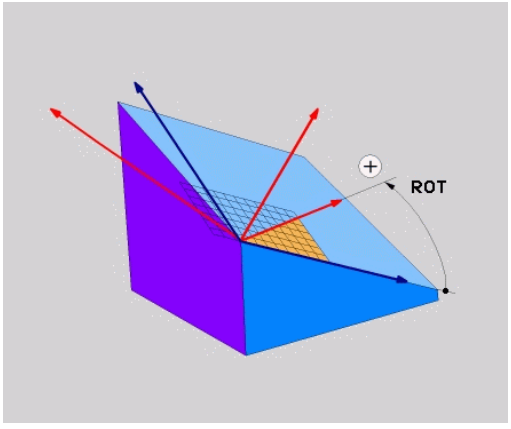

- **Unghi ROT al planului înclinat?**: Rotaţia sistemului de coordonate înclinat în jurul axei înclinate a sculei (corespunde cu o rotaţie cu ciclul 10 ROTAŢIE). Unghiul de rotaţie este utilizat pentru a specifica direcţia axei principale a planului de prelucrare (X pentru axa sculei Z, Z pentru axa sculei Y; consultaţi ilustraţia din dreapta jos). Interval de intrare: -360° - +360°
- Continuaţi proprietăţile de poziţionare, consultaţi "Specificarea comportamentului la poziţionare a funcţiei PLAN", Pagină 417

Bloc NC

```
5 PLANE PROJECTED PROPR+24 PROMIN+24 PROROT+30 .....
```

Prescurtări utilizate:

PROIECTAT	Proiectat
PROPR	Plan principal
PROMIN	Plan secundar
PROMIN	Rotaţie

Definirea planului de lucru cu unghiul de proiecţie: PLANE EULER

Aplicaţie

Unghiurile Euler definesc un plan de prelucrare cu până la trei **rotaţii în jurul respectivului sistem de coordonate înclinat**. Aceste unghiuri au fost definite de matematicianul elveţian Leonhard Euler. Când sunt aplicate la sistemul de coordonate al maşinii, au următoarele semnificaţii:

Unghi de precesiune: **EULPR**	Rotaţia sistemului de coordonate în jurul axei Z
Unghi de nutaţie: **EULNU**	Rotaţia sistemului de coordonate în jurul axei X deja deplasată cu unghiul de precesiune
Unghi de rotaţie: **EULROT**	Rotaţia planului de prelucrare înclinat în jurul axei înclinate Z

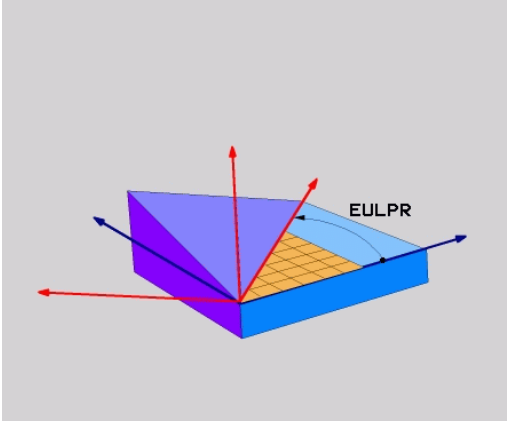

Înainte de a programa, reţineţi următoarele

Descrierea parametrilor pentru comportamentul la poziţionare: consultaţi "Specificarea comportamentului la poziţionare a funcţiei PLAN", Pagină 417.

Parametri de intrare

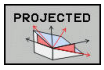

- **Unghi rot. în plan coord.princ.?**: Unghi de rotaţie **EULPR** în jurul axei Z (consultaţi ilustraţia din dreapta sus). Notă:
  - Interval de intrare: -180,0000° - 180,0000°
  - Axa 0° este axa X
- **Unghi de pivotare axă sculă?:** Unghiul de înclinare **EULNU** al sistemului de coordonate în jurul axei X deplasate cu unghiul de precesie (consultaţi ilustraţia din centru dreapta). Notă:
  - Interval de intrare: 0° - 180,0000°
  - Axa 0° este axa Z
- **Unghi ROT al planului înclinat?**: Rotaţia **EULROT** a sistemului de coordonate înclinat în jurul axei înclinate Z (corespunde unei rotaţii din ciclul 10 ROTAŢIE). Utilizaţi unghiul de rotaţie pentru a defini cu uşurinţă direcţia axei X în planul înclinat de prelucrare (consultaţi ilustraţia din dreapta jos). Notă:
  - Interval de intrare: 0° - 360,0000°
  - Axa 0° este axa X
- Continuaţi proprietăţile de poziţionare, consultaţi "Specificarea comportamentului la poziţionare a funcţiei PLAN", Pagină 417

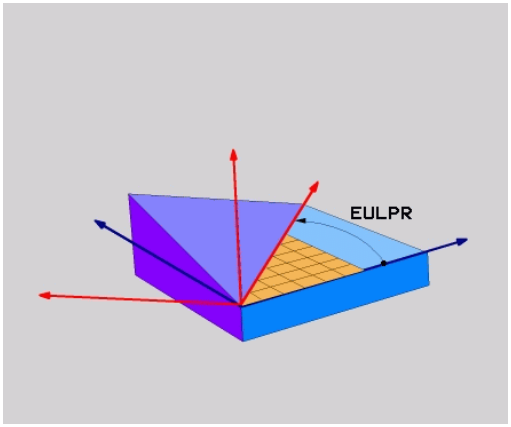

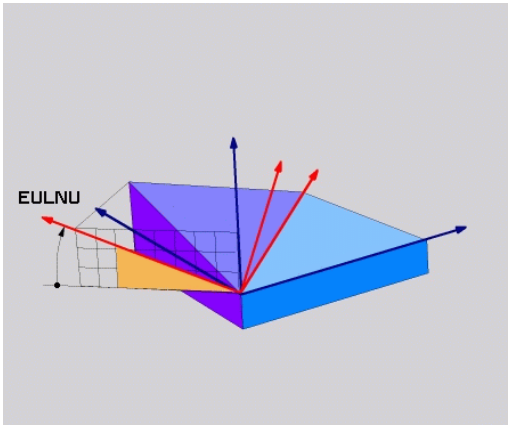

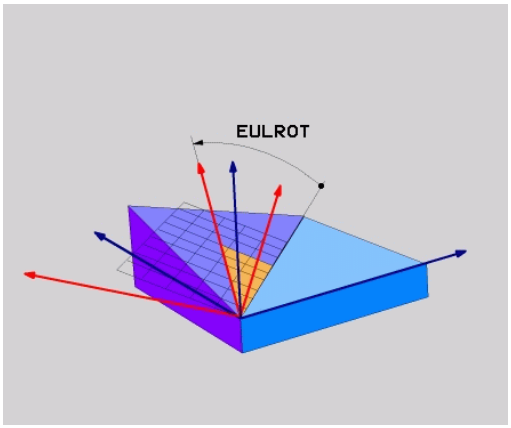

Bloc NC

```
5 PLANE EULER EULPR45 EULNU20 EULROT22 .....
```

Prescurtări utilizate

Prescurtare	Semnificaţie
EULER	Matematician elveţian care a definit aceste unghiuri
EULPR	Unghi de **pr**ecesiune: unghi care descrie rotaţia sistemului de coordonate în jurul axei Z
EULNU	Unghi de **nu**taţie: unghi care descrie rotaţia sistemului de coordonate în jurul axei X deplasată cu unghiul de precesiune
EULROT	Unghi de **rot**aţie: unghi care descrie rotaţia planului de prelucrare înclinat în jurul axei înclinate Z

Definirea planului de lucru cu doi vectori: PLANE VECTOR

Aplicaţie

Puteţi utiliza definiţia unui plan de prelucrare prin **doi vectori** dacă sistemul dvs. CAD poate calcula vectorul de bază şi vectorul normal al planului de prelucrare înclinat. O intrare normalizată nu este necesară. TNC calculează valoarea normală, deci puteţi introduce valori de la –9,999999 până la +9,999999.

Vectorul de bază necesar pentru definirea planului de prelucrare este definit de componentele **BX**, **BY** şi **BZ** (consultaţi ilustraţia din dreapta). Vectorul normal este definit de componentele **NX**, **NY** şi **NZ**.

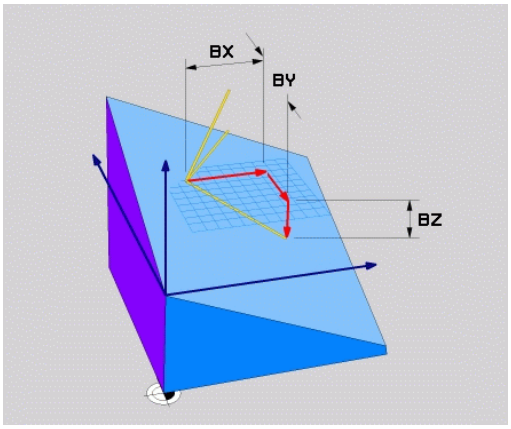

Înainte de a programa, reţineţi următoarele

Vectorul de bază defineşte direcţia axei principale în planul de prelucrare înclinat, iar vectorul normal determină orientarea planului înclinat de prelucrare şi este în acelaşi timp perpendicular pe acesta.

TNC calculează vectori standardizaţi din valorile introduse de dvs.

Descrierea parametrilor pentru comportamentul la poziţionare: consultaţi "Specificarea comportamentului la poziţionare a funcţiei PLAN", Pagină 417.

Parametri de intrare

- **Componentă X a vectorului de bază?**: Componenta X **BX** a vectorului de bază B (consultaţi ilustraţia din dreapta sus). Interval de intrare: de la -9,9999999 la +9,9999999
- **Componentă Y a vectorului de bază?**: Componentă Y **BY** a vectorului de bază B (consultaţi ilustraţia din dreapta sus). Interval de intrare: de la -9,9999999 la +9,9999999
- **Componentă Z a vectorului de bază?**: Componentă Z **BZ** a vectorului de bază B (consultaţi ilustraţia din dreapta sus). Interval de intrare: de la -9,9999999 la +9,9999999
- **Componentă X a vectorului normal?**: Componentă X **NX** a vectorului normal B (consultaţi ilustraţia din centru dreapta). Interval de intrare: de la -9,9999999 la +9,9999999
- **Componentă Y a vectorului normal?**: Componentă Y **NY** a vectorului normal N (consultaţi figura din centru dreapta). Interval de intrare: de la -9,9999999 la +9,9999999
- **Componentă Z a vectorului normal?**: Componentă Z **NZ** a vectorului normal N (consultaţi ilustraţia din dreapta jos) Interval de intrare: de la -9,9999999 la +9,9999999
- Continuaţi proprietăţile de poziţionare, consultaţi "Specificarea comportamentului la poziţionare a funcţiei PLAN", Pagină 417

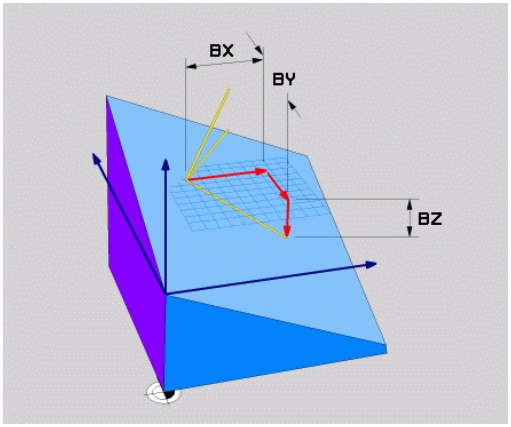

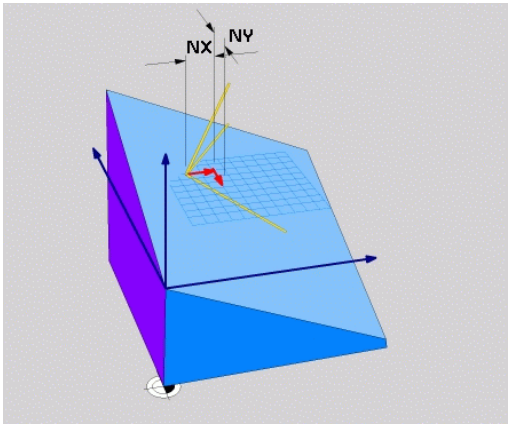

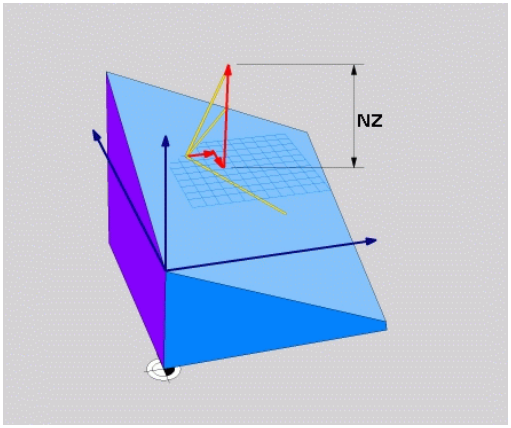

Bloc NC

```
5 PLANE VECTOR BX0.8 BY-0.4 BZ-0.42 NX0.2 NY0.2 NZ0.92 ..
```

Prescurtări utilizate

Prescurtare	Semnificaţie
VECTOR	Vector
BX, BY, BZ	Vectorul **Bază**: componente **X**,**Y** şi **Z**
NX, NY, NZ	Vector **Normal**: componente **X**,**Y** şi **Z**

Definirea planului de prelucrare prin trei puncte: PUNCTE PLAN

Aplicaţie

Un plan de lucru poate fi definit în mod unic prin introducerea a **oricăror trei puncte P1 – P3 din acest plan**. Posibilitatea este oferită de funcţia **PUNCTE PLAN**.

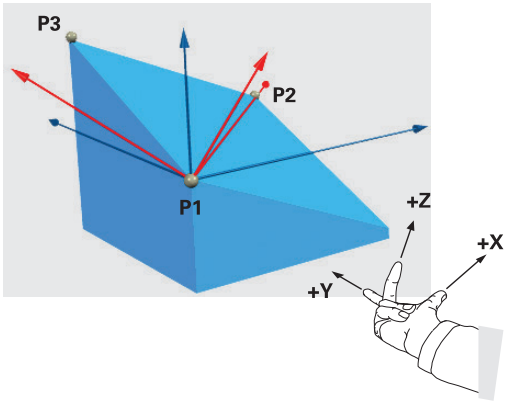

Înainte de a programa, reţineţi următoarele

Conexiunea de la punctul 1 la punctul 2 determină direcţia axei principale înclinate (X pentru axa Z a sculei).

Direcţia axei înclinate a sculei este determinată de poziţia punctului 3 în raport cu linia care conectează punctul 1 şi punctul 2. Utilizaţi regula mâinii drepte (degetul mare = axa X, degetul arătător = axa Y, degetul mijlociu = axa Z (consultaţi ilustraţia din partea dreaptă) pentru a reţine: degetul mare (axa X) este îndreptat de la punctul 1 spre punctul 2, degetul arătător (axa Y) este îndreptat paralel cu axa Y înclinată în direcţia punctului 3. Atunci degetul mijlociu este îndreptat în direcţia axei înclinate a sculei.

Cele trei puncte definesc panta planului. TNC nu modifică poziţia originii active.

Descrierea parametrilor pentru comportamentul la poziţionare: consultaţi "Specificarea comportamentului la poziţionare a funcţiei PLAN", Pagină 417.

Parametri de intrare

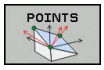

- **Coordonata X a primului punct din plan?:** coordonata X **P1X** a primului punct al planului (consultaţi ilustraţia din dreapta sus)
- **Coordonata Y a primului punct din plan?:** Coordonata Y **P1Y** a primului punct al planului (consultaţi ilustraţia din dreapta sus)
- **Coordonata Z a primului punct din plan?:** Coordonata Z **P1Z** a primului punct al planului (consultaţi ilustraţia din dreapta sus)
- **Coordonata X a punctului 2 din plan?:** Coordonată X **P2X** a punctului 2 al planului (consultaţi ilustraţia din centru dreapta)
- **Coordonata Y a punctului 2 din plan?:** Coordonata Y **P2Y** a punctului 2 al planului (consultaţi ilustraţia din centru dreapta)
- **Coordonata Z a punctului 2 din plan?:** Coordonata Z **P2Z** a punctului 2 al planului (consultaţi ilustraţia din centru dreapta)
- **Coordonata X a punctului 3 din plan?:** Coordonata X **P3X** a punctului 3 al planului (consultaţi ilustraţia din dreapta jos)
- **Coordonata Y a punctului 3 din plan?:** Coordonata Y **P3Y** a punctului 3 al planului (consultaţi ilustraţia din dreapta jos)
- **Coordonata Z a punctului 3 din plan?:** Coordonata Z **P3Z** a punctului 3 al planului (consultaţi ilustraţia din dreapta jos)
- Continuaţi proprietăţile de poziţionare, consultaţi "Specificarea comportamentului la poziţionare a funcţiei PLAN", Pagină 417

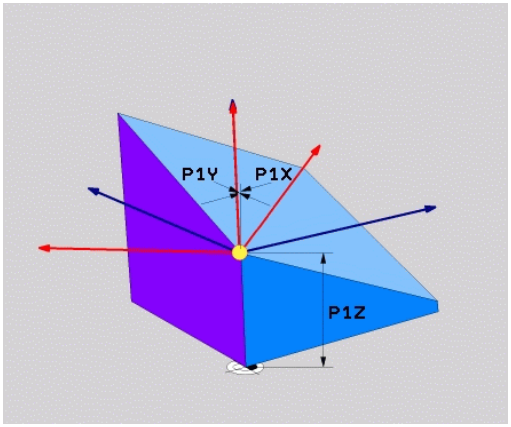

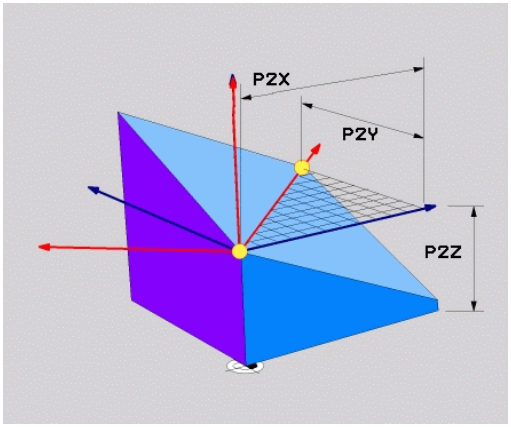

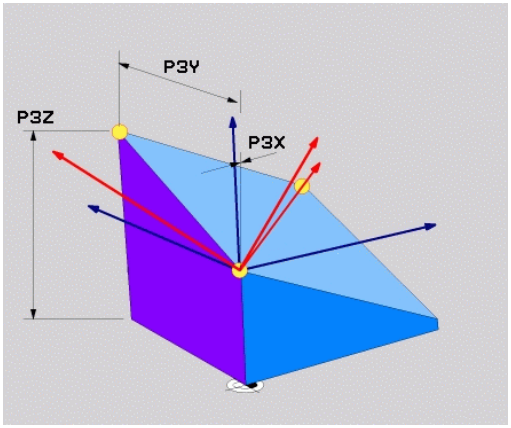

Bloc NC

```
5 PLANE POINTS P1X+0 P1Y+0 P1Z+20 P2X+30 P2Y+31 P2Z+20 P3X
    +0 P3Y+41 P3Z+32.5 .....
```

Prescurtări utilizate

Prescurtare	Semnificaţie
PUNCTE	Puncte

Definirea planului de lucru prin intermediul unui singur unghi spaţial incremental: PLAN SPAŢIAL

Aplicaţie

Utilizaţi unghiul spaţial incremental când un plan de prelucrare activ deja înclinat trebuie înclinat cu **altă rotaţie**. Exemplu: prelucrarea unui şanfren de 45° pe un plan înclinat.

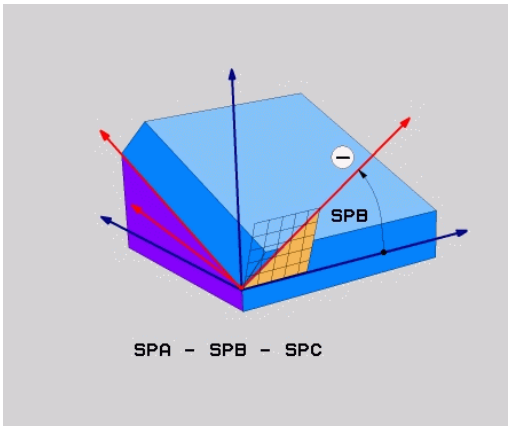

Înainte de a programa, reţineţi următoarele

Unghiul definit se aplică întotdeauna în raport cu planul de lucru activ, indiferent de funcţia pe care aţi utilizat-o pentru a-l activa.

Puteţi programa orice număr de funcţii **PLAN RELATIV** pe rând.

Dacă doriţi să reveniţi la planul de prelucrare care a fost activ înainte de funcţia **PLAN RELATIV**, definiţi funcţia **PLAN RELATIV** din nou cu acelaşi unghi, dar cu semnul algebric opus.

Dacă utilizaţi funcţia **PLAN RELATIV** pe un plan de prelucrare neînclinat, rotiţi planul neînclinat în jurul unghiului spaţial definit de funcţia **PLAN**.

Descrierea parametrilor pentru comportamentul la poziţionare: consultaţi "Specificarea comportamentului la poziţionare a funcţiei PLAN", Pagină 417.

Parametri de intrare

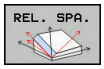

- **Unghi incremental?:** Unghi spaţial în jurul căruia va fi rotit suplimentar planul de prelucrare activ (consultaţi figura din dreapta). Utilizaţi o tastă soft pentru a selecta axa în jurul căruia va fi rotit. Interval de intrare: de la –359.9999° la +359.9999°
- Continuaţi proprietăţile de poziţionare, consultaţi "Specificarea comportamentului la poziţionare a funcţiei PLAN", Pagină 417

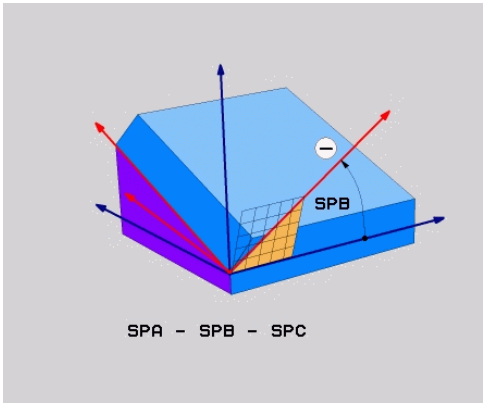

Prescurtări utilizate

Prescurtare	Semnificaţie
RELATIV	Relativ la

Bloc NC

```
5 PLANE RELATIV SPB-45 .....
```

Înclinarea planului de lucru cu unghiul axial: PLAN AXIAL

Aplicaţie

Funcţia **PLAN AXIAL** defineşte atât poziţia planului de lucru, cât şi coordonatele nominale ale axelor rotative. Această funcţie este uşor de utilizat în special pe maşini cu coordonate carteziene şi structuri cinematice în care numai o axă rotativă este activă.

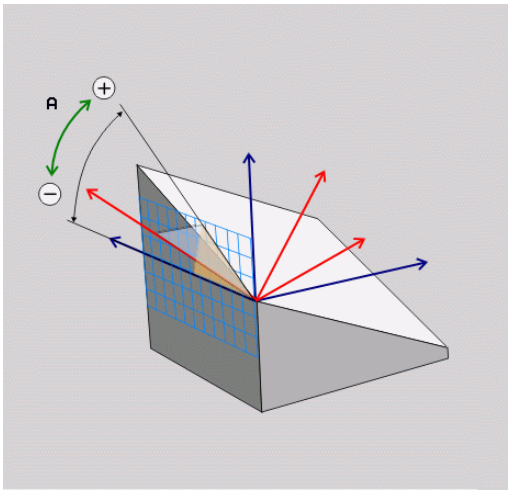

Funcţia **PLAN AXIAL** poate fi, de asemenea, utilizată dacă aveţi numai o axă rotativă activă la maşină.

Puteţi utiliza funcţia **PLAN RELATIV** după **PLAN AXIAL** dacă maşina acceptă definiţii de unghiuri spaţiale. Respectaţi instrucţiunile din manualul maşinii!

Înainte de a programa, reţineţi următoarele

Introduceţi numai unghiuri axiale care există într-adevăr pe maşina dvs. Altfel, TNC va genera un mesaj de eroare.

Coordonatele axelor rotative definite cu **PLAN AXIAL** sunt aplicate modal. Definiţiile succesive se bazează de aceea unele pe altele. Este permisă introducerea incrementală.

Utilizaţi **RESETARE PLAN** pentru a reseta funcţia **PLAN AXIAL**. Resetarea prin introducerea valorii 0 nu dezactivează **PLAN AXIAL**.

SEQ, TABLE ROT şi **COORD ROT** nu deţin funcţii legate de **PLAN AXIAL**.

Descrierea parametrilor pentru comportamentul la poziţionare: consultaţi "Specificarea comportamentului la poziţionare a funcţiei PLAN", Pagină 417.

Parametri de intrare

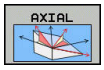

- **Unghi axial A?:** Unghiul axial **la care** va fi înclinată axa A. Dacă este introdus incremental, este unghiul **cu care** va fi înclinată axa A din poziţia curentă. Interval de intrare: de la –99999.9999° la +99999,9999°
- **Unghi axial B?**: Unghiul axial **la care** va fi înclinată axa B. Dacă este introdus incremental, este unghiul **cu care** va fi înclinată axa B din poziţia curentă. Interval de introducere: de la –99999,9999° la +99999,9999°
- **Unghi axial C?**: Unghiul axial **la care** va fi înclinată axa C. Dacă este introdus incremental, este unghiul **cu care** va fi înclinată axa C din poziţia curentă. Interval de introducere: de la –99999,9999° la +99999,9999°
- Continuaţi proprietăţile de poziţionare, consultaţi "Specificarea comportamentului la poziţionare a funcţiei PLAN", Pagină 417

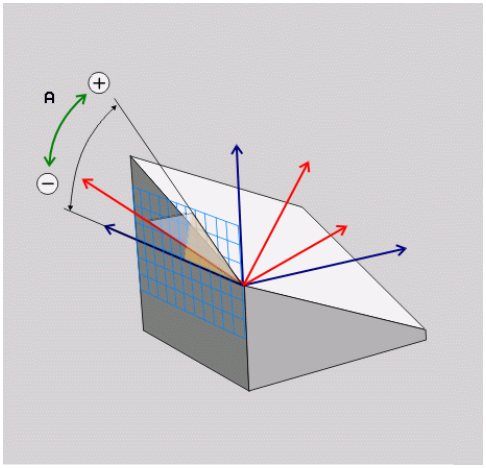

Bloc NC

```
5 PLANE AXIAL B-45 .....
```

Prescurtări utilizate

Prescurtare	Semnificaţie
AXIAL	Pe direcţia axială

Specificarea comportamentului la poziţionare a funcţiei PLAN

Prezentare generală

Indiferent de ce funcţie PLAN utilizaţi pentru a defini planul de prelucrare înclinat, următoarele funcţii sunt întotdeauna disponibile pentru comportamentul la poziţionare:

- Poziţionare automată
- Selectarea posibilităţilor alternative de înclinare (nu cu **PLAN AXIAL**)
- Selectarea tipului de transformare (nu cu **PLAN AXIAL**)

Pericol de coliziune!

Dacă lucraţi cu ciclul**8 IMAGINE OGLINDA** într-un sistem înclinat, reţineţi următoarele

Programaţi mişcarea de înclinare mai întâi, apoi definiţi ciclul **8 IMAGINE OGLINDA**:

Oglindirea unei axe rotative cu ciclul **8** va oglindi numai mişcările axei, nu şi unghiurile definite în funcţiile de PLAN. Prin urmare, poziţionarea axelor se va modifica.

Programele create pe iTNC 530 sau sistemele TNC anterioare nu sunt compatibile.

Poziţionare automată: DEPLASARE/ROTIRE/STAŢIONARE (introducerea este obligatorie)

După introducerea tuturor parametrilor pentru definiţia planului, trebuie să specificaţi cum vor fi poziţionate axele rotative după valorile axiale calculate:

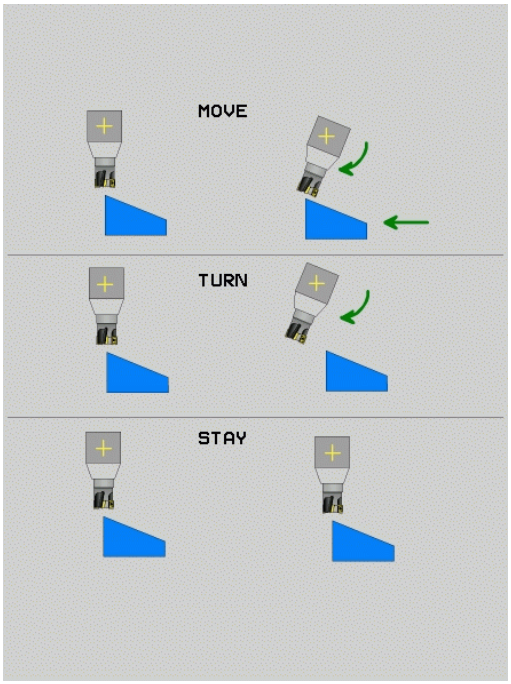

MOVE

- Funcţia PLAN va poziţiona automat axele rotative, după valorile pentru poziţie calculate. Poziţia sculei faţă de piesa de prelucrat trebuie să rămână aceeaşi. TNC desfăşoară o mişcare de compensare în axele liniare

TURN

- Funcţia PLAN va poziţiona automat axele rotative, după valorile pentru poziţie calculate, dar numai axele rotative sunt poziţionate. TNC **nu** efectuează o deplasare de compensare pe axele liniare

STAY

- Veţi poziţiona axele rotative mai târziu, într-un bloc de poziţionare separat

Dacă aţi selectat opţiunea **DEPLASARE** (funcţia **PLAN** va poziţiona axele automat), trebuie definiţi totuşi următorii doi parametri: **Distanţă vârf sculă - centru de rotaţie** şi **Viteză de avans? F=**.

Dacă aţi selectat opţiunea **ROTIRE** (funcţia **PLAN** va poziţiona axele automat, fără deplasare de compensare), trebuie definit totuşi următorul parametru: **Viteză de avans? F=**.

Ca alternativă la definirea vitezei de avans **F** direct cu o valoare numerică, puteţi realiza poziţionarea, de asemenea, cu **FMAX** (avans transversal rapid) sau **FAUTO** (viteza de avans din blocul **TOOL CALLT**).

Dacă utilizaţi **PLAN** împreună cu **STAŢIONARE**, trebuie să poziţionaţi axele rotative într-un bloc separat după funcţia **PLAN**.

- **Distanţă vârf sculă - centru de rotaţie** (incremental): TNC înclină scula (sau masa) raportat la vârful sculei. Parametrul **DIST** deplasează centrul de rotaţie al mişcării de poziţionare relativ la poziţia actuală a vârfului sculei.

Notă:

- Dacă scula se află deja la distanţa specificată faţă de piesa de prelucrat înainte de poziţionare, din punct de vedere relativ se poate spune că scula este în aceeaşi poziţie după poziţionare (consultaţi ilustraţia din centru dreapta, 1 = DIST).
- Dacă scula nu se află la distanţa specificată faţă de piesa de prelucrat înainte de poziţionare, din punct de vedere relativ se poate spune că scula este decalată faţă de poziţia originală după poziţionare (consultaţi ilustraţia din dreapta jos, 1 = DIST).

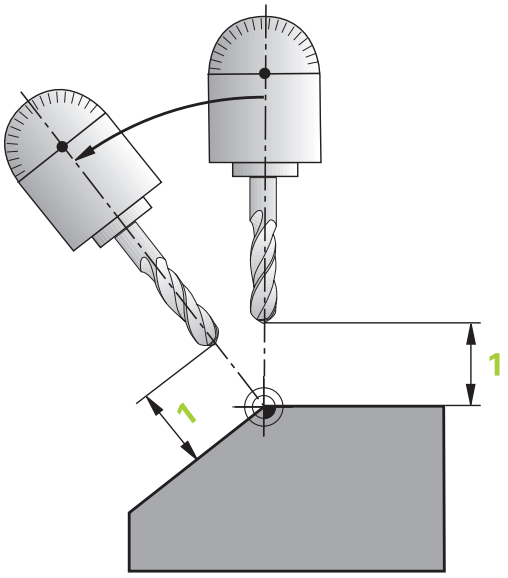

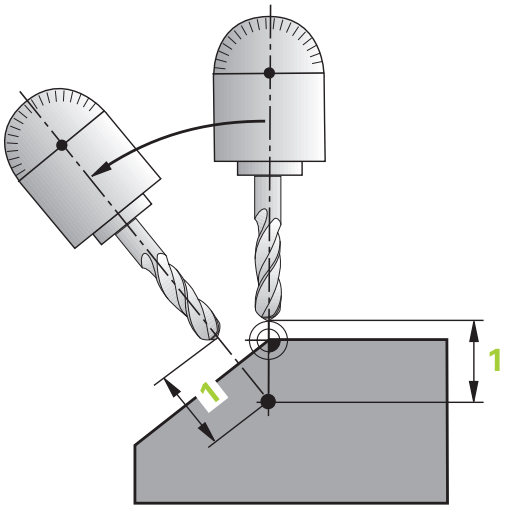

- **Viteză de avans? F=**: Viteza de contur la care ar trebui poziţionată scula
- **Distanţă de retragere pe axa sculei?**: Calea de retragere **MB** este efectivă incremental de la poziţia curentă a sculei pe direcţia axei active a sculei de care se apropie TNC **înainte de înclinare**. **MB MAX** poziţionează scula imediat înainte de comutatorul limită software.

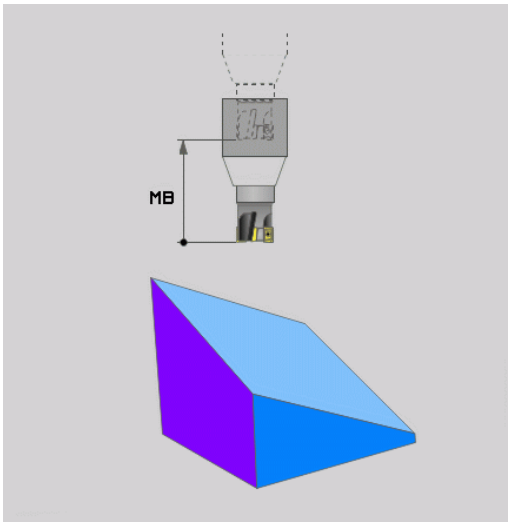

Poziţionarea axelor rotative într-un bloc separat

Urmaţi paşii următori dacă doriţi să poziţionaţi axele rotative într-un bloc de poziţionare separat (opţiunea **STAŢIONARE** selectată):

Pericol de coliziune!

Prepoziţionaţi scula într-o poziţie în care să nu existe pericol de coliziune cu piesa de prelucrat (dispozitive de fixare) în timpul poziţionării.

Nu programaţi oglindirea axei rotative între funcţia PLAN şi poziţionare; în caz contrar, sistemul de control va regla poziţiile conform valorilor oglindite, însă funcţia PLAN va fi calculată fără oglindire.

- Selectaţi orice funcţie **PLAN** şi definiţi poziţionarea automată cu opţiunea **STAŢIONARE**. În timpul execuţiei programului TNC calculează valorile poziţiei axelor rotative de pe maşină şi le stochează în parametrii de sistem Q120 (axa A), Q121 (axa B) şi Q122 (axa C)
- Definiţi blocul de poziţionare cu valorile angulare calculate de TNC

Exemple de blocuri NC: Poziţionaţi o maşină cu o masă rotativă C şi o masă cu înclinare A la un unghi spaţial de B+45°

...	
12 L Z+250 R0 FMAX	Poziţionarea la înălţimea de degajare
13 PLANE SPATIAL SPA+0 SPB+45 SPC+0 STAY	Definirea şi activarea funcţiei PLAN
14 L A+Q120 C+Q122 F2000	Poziţionaţi axa rotativă cu valorile calculate de TNC
...	Definirea prelucrării în planul de lucru înclinat

Selectarea posibilităţilor de înclinare alternative: SEQ +/- (introducere opţională)

Poziţia pe care o definiţi pentru planul de prelucrare este utilizată de TNC pentru a calcula poziţionarea corespunzătoare a axelor rotative prezente pe maşină. În general, există două posibilităţi de soluţie.

Utilizaţi comutatorul **SEQ** pentru a specifica posibilitatea utilizată de TNC:

- **SEQ+** poziţionează axa principală astfel încât să preia un unghi pozitiv. Axa principală este prima axă rotativă din sculă sau ultima axă rotativă din tabel (în funcţie de configuraţia maşinii (consultaţi ilustraţia din dreapta sus)).
- **SEQ-** poziţionează axa principală astfel încât să preia un unghi negativ.

Dacă soluţia aleasă cu **SEQ** nu se află în intervalul de parcurgere al maşinii, TNC afişează mesajul de eroare **Unghiul introdus nu este permis**.

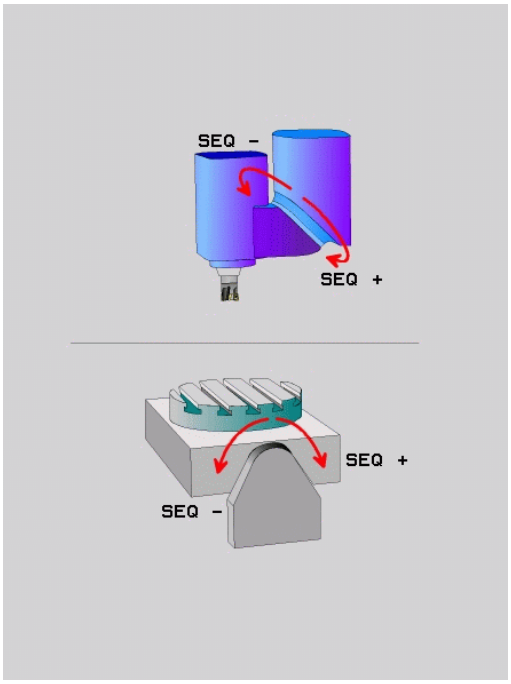

> **!** Când este utilizată funcţia **PLAN AXIAL**, comutatorul **SEQ** nu este operaţional.

Dacă nu definiţi **SEQ,** TNC determină soluţia după cum urmează:

1. TNC verifică mai întâi dacă ambele soluţii posibile se află în intervalul de parcurgere al axelor rotative.
2. Dacă sunt, TNC selectează cea mai scurtă soluţie posibilă.
3. Dacă există doar o soluţie în intervalul de avans transversal, TNC va selecta această soluţie
4. Dacă niciuna dintre soluţii nu se află în intervalul de parcurgere, TNC afişează mesajul de eroare **Unghiul introdus nu este permis**.

Exemplu de maşină cu masă rotativă C şi masă înclinată A.
Funcţie programată: PLAN SPAŢIAL SPA+0 SPB+45 SPC+0

Limitator	Poziţia iniţială	SEQ	Poziţie a axei rezultată
Fără	A+0, C+0	neprog.	A+45, C+90
Fără	A+0, C+0	+	A+45, C+90
Fără	A+0, C+0	–	A–45, C–90
Fără	A+0, C-105	neprog.	A–45, C–90
Fără	A+0, C–105	+	A+45, C+90
Fără	A+0, C–105	–	A–45, C–90
–90 < A < +10	A+0, C+0	neprog.	A–45, C–90
–90 < A < +10	A+0, C+0	+	Mesaj de eroare
Fără	A+0, C-135	+	A+45, C+90

Selectarea tipului de transformare (înregistrare opţională)

Pentru unghiurile de înclinare care rotesc numai sistemul de coordonate în jurul axei sculei, o funcţie specială vă permite să definiţi tipul transformării:

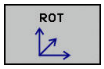

- **COORD ROT** precizează faptul că funcţia PLAN ar trebui să rotească sistemul de coordonate numai la unghiul de înclinare definit. Compensarea este aplicată în urma calculelor, iar axa rotativă nu este deplasată

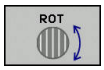

- **ROT MASĂ** precizează faptul că funcţia PLAN ar trebui să poziţioneze axele rotative în unghiul de înclinare definit. Compensarea rezultă din rotirea piesei de prelucrat.

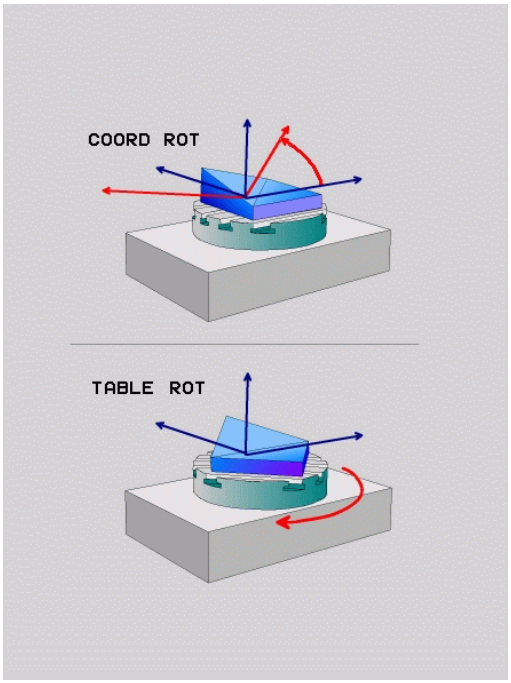

Când este utilizată funcţia **PLAN AXIAL**, funcţiile **COORD ROT** şi **TABLE ROT** nu sunt operabile.

Funcţia **COORD ROT** este activă numai dacă înclinarea are loc în jurul axei sculei, de ex. **SPC +45** cu axa **Z** a sculei. Imediat ce o a doua axă de pivotare devine necesară pentru implementare, funcţia **ROT. MASĂ** este activată automat.

Dacă folosiţi funcţia **ROT MASĂ** în combinaţie cu o rotire de bază şi un unghi de înclinare de 0, atunci TNC va înclina masa la unghiul definit în rotirea de bază.

Înclinaţi planul de lucru fără axele rotative

Această caracteristică trebuie să fie activată şi adaptată de către producătorul maşinii-unelte. Respectaţi instrucţiunile din manualul maşinii!

Constructorul maşinii-unealtă trebuie să ia în calcul aspecte precum unghiul precis al capului unghiular montat pentru descrierea cinematicii.

Puteţi, de asemenea, alinia planul de lucru programat perpendicular pe sculă, fără axe rotative, de ex. pentru adaptarea planului de lucru la capul unghiular montat.

Utilizaţi funcţia **PLAN SPAŢIAL** şi comportamentul de poziţionare **STAŢIONARE** pentru a pivota planul de lucru la unghiul specificat de constructorul maşinii-unealtă.

Exemplu de cap unghiular montat cu direcţia permanentă Y a sculei:

Sintaxa NC

```
TOOL CALL 5 Z S4500
PLANE SPATIAL SPA+0 SPB-90 SPC+0 STAY
```

Unghiul de pivotare trebuie adaptat cu precizie la unghiul sculei; în caz contrar, TNC va afişa un mesaj de eroare.

12.3 Funcţii auxiliare pentru axe rotative

Viteză de avans în mm/min pe axele rotative A, B, C: M116 (opţiunea 8)

Comportamentul standard

TNC interpretează viteza de avans programată a unei axe rotative în grade/min (în programele în mm şi de asemenea în programele în inci). Viteza de avans depinde aşadar de distanţa de la centrul sculei la centrul axei rotative.

Cu cât devine mai mare distanţa, cu atât va fi mai mare viteza de avans la conturare.

Viteză de avans în mm/min pe axe rotative cu M116

Geometria maşinii trebuie să fie specificată de producătorul maşinii-unelte în descrierea cinematicii.

M116 funcţionează numai pe mese rotative. M116 nu poate fi utilizată cu capete pivotante. Dacă maşina dvs. este echipată cu o combinaţie masă/cap, TNC ignoră axele rotative ale capului pivotant.

M116 este, de asemenea, aplicată într-un plan de lucru înclinat activ şi în combinaţie cu M128 dacă aţi utilizat funcţia **M138** pentru a selecta axele rotative, consultaţi "Selectarea axelor înclinate: M138", Pagină 426. Apoi, **M116** va afecta doar axele rotative selectate cu **M138**.

TNC interpretează viteza de avans programată pe o axă rotativă în grade/min (sau în 1/10 inci/min). În acest caz, TNC calculează viteza de avans pentru bloc la începutul fiecărui bloc. Cu o axă rotativă, viteza de avans nu este modificată în timpul execuţiei blocului, chiar dacă scula se deplasează spre centrul axei rotative.

Efect

M116 este aplicată în planul de lucru. Pentru a reseta M116, introduceţi M117. M116 este anulată şi la încheierea programului.

M116 devine activă la începutul blocului.

Parcurgerea traseului mai scurt pe axe rotative: M126

Comportamentul standard

Comportamentul standard al TNC în timpul poziţionării axelor rotative este dependent de maşina-unealtă. Respectaţi instrucţiunile din manualul maşinii!

Comportamentul standard al TNC în timpul poziţionării axelor rotative al căror afişaj a fost redus la valori mai mici de 360° este decis de parametrul maşinii **shortestDistance** (300401). Parametrul maşinii defineşte dacă TNC trebuie să ia în considerare diferenţa dintre poziţia nominală şi cea actuală sau dacă TNC trebuie să aleagă de fiecare dată (chiar fără M126) traseul cel mai scurt până la poziţia programată. Exemple:

Poziţie reală	Poziţie nominală	Avans transversal
350°	10°	–340°
10°	340°	+330°

Comportament cu M126

Cu M126, TNC va deplasa axa pe traseul mai scurt, dacă reduceţi afişarea unei axe rotative la o valoare mai mică de 360°. Exemple:

Poziţie reală	Poziţie nominală	Avans transversal
350°	10°	+20°
10°	340°	–30°

Efect

M126 devine activă la începutul blocului.

Pentru a anula M126, introduceţi M127. La încheierea programului, M126 este anulată automat.

Reducerea afişării unei axe rotative la o valoare mai mică de 360°: M94

Comportamentul standard

TNC deplasează scula de la valoarea angulară curentă la valoarea angulară programată.

Exemplu:

Valoare unghiulară curentă:	538°
Valoare angulară programată:	180°
Distanţă reală de avans transversal:	-358°

Comportament cu M94

La începutul blocului, TNC reduce mai întâi valoarea angulară curentă la o valoare mai mică de 360° şi apoi deplasează scula la valoarea programată. Dacă sunt active mai multe axe rotative, M94 va reduce afişarea tuturor axelor rotative. Ca alternativă puteţi introduce o axă rotativă după M94. TNC reduce atunci numai afişarea acestei axe.

Exemplu de blocuri NC

Pentru a reduce afişarea tuturor axelor rotative active:

```
L M94
```

Pentru a reduce numai afişarea axei C:

```
L M94 C
```

Pentru a reduce afişarea tuturor axelor rotative active şi a deplasa apoi scula în axa C, la valoarea programată:

```
L C+180 FMAX M94
```

Efect

M94 este aplicată numai în blocul în care este programată.

M94 devine activă la începutul blocului.

Selectarea axelor înclinate: M138

Comportamentul standard

TNC execută M128 şi TCPM şi înclină planul de lucru numai pe axele pentru care producătorul maşinii unealtă a setat parametrii adecvaţi ai maşinii.

Comportament cu M138

TNC execută funcţiile de mai sus numai în acele axe înclinate pe care le-aţi definit utilizând M138.

Dacă limitaţi numărul de axe înclinate cu ajutorul funcţiei **M138**, posibilităţile de înclinare ale maşinii dvs. ar putea fi, la rândul lor, limitate.

Efect

M138 devine activă la începutul blocului.

Puteţi reseta M138 reprogramând-o fără a introduce nicio axă.

Exemplu de blocuri NC

Efectuaţi funcţiile menţionate mai sus numai în axa înclinată C:

```
L Z+100 R0 FMAX M138 C
```

13

Operare manuală şi setare

13.1 Pornirea, oprirea

Pornirea

Pornirea şi traversarea punctelor de referinţă pot varia în funcţie de maşina unealtă.

Respectaţi instrucţiunile din manualul maşinii!

Porniţi alimentarea electrică a TNC şi a maşinii. TNC afişează următorul dialog:

PORNIREA SISTEMULUI

- TNC a pornit

ALIMENTAREA CU ENERGIE ÎNTRERUPTĂ

- Mesajul TNC pentru întreruperea alimentării cu energie - eliminaţi mesajul

COMPILAŢI UN PROGRAM PLC

- Programul PLC al TNC este compilat automat

TENSIUNE CC EXT. RELEU LIPSĂ

- Conectare la tensiunea CC externă. TNC verifică funcţionarea circuitului EMERGENCY STOP

OPERARE MANUALĂ
TRAVERSAREA PUNCTELOR DE REFERINŢĂ

- Traversaţi punctele de referinţă manual, în secvenţa descrisă: Pentru fiecare axă, apăsaţi butonul START al maşinii sau

- Depăşirea punctelor de referinţă în orice secvenţă: Apăsaţi şi menţineţi apăsat butonul de direcţionare a axei maşinii pentru fiecare axă până când punctul de referinţă este traversat

Dacă maşina este echipată cu dispozitive de codare absolută, puteţi omite deplasarea peste punctele de referinţă. În acest caz, TNC este gata de funcţionare imediat după pornirea alimentării electrice a sistemului de control al maşinii.

TNC este acum gata de funcţionare în modul **Operare manuală**.

Punctele de referinţă trebuie traversate numai dacă axele maşinii vor fi mutate. Dacă intenţionaţi numai să scrieţi, să editaţi sau să testaţi programe, puteţi selecta modurile de operare **Programare** sau **Rulare test** imediat după pornirea alimentării electrice a sistemului de control.

Puteţi traversa ulterior punctele de referinţă apăsând tasta soft **DEPĂŞIRE REFERINŢĂ** în modul **OPERARE MANUALĂ**.

Traversarea punctului de referinţă într-un plan de lucru înclinat

Pericol de coliziune!
Asiguraţi-vă că valorile unghiurilor introduse în meniul pentru planul de lucru înclinat se potrivesc cu unghiurile efective ale axei înclinate.
Dezactivaţi funcţia „Înclinare plan de lucru” înainte de a traversa punctele de referinţă. Asiguraţi-vă că nu are loc nicio coliziune. Retrageţi scula din poziţia actuală mai întâi, dacă este nevoie.

TNC activează automat planul de lucru înclinat dacă această funcţie a fost activată când a fost oprit controlul. Apoi TNC deplasează axele din sistemul de coordonate înclinat când este apăsata tasta de direcţionare a axelor. Poziţionaţi scula astfel încât pericolul de coliziune în timpul traversării ulterioare a punctelor de referinţă să fie exclus. Pentru a traversa punctele de referinţă, trebuie să dezactivaţi funcţia „Înclinare plan de lucru”, consultaţi "Pentru activarea înclinării manuale:", Pagină 483.

Dacă utilizaţi această funcţie, atunci, pentru dispozitive de codare neabsolută, trebuie să confirmaţi poziţiile axelor rotative, pe care TNC le afişează într-o fereastră contextuală. Poziţia afişată reprezintă ultima poziţie activă a axelor rotative dinainte de oprire.

Dacă una dintre cele două funcţii active anterior este activă şi acum, butonul **NC START** nu are nicio funcţie. TNC emite un mesaj de eroare corespunzător.

Oprirea

Dezactivarea este o funcţie dependentă de maşină.
Respectaţi instrucţiunile din manualul maşinii!

Pentru a evita pierderea datelor la oprire, trebuie să opriţi sistemul de operare al TNC după cum urmează:

- Selectaţi modul **Operare manuală**

OPRIRE FAHREN

- Selectaţi funcţia pentru oprire

OPRIRE FAHREN

- Confirmaţi cu tasta soft **OPRIRE**
- Când TNC afişează mesajul **Acum puteţi opri TNC** într-o fereastră contextuală, puteţi opri alimentarea cu energie a TNC

Atenţie: Se pot pierde date!
Oprirea neadecvată a dispozitivului TNC poate determina pierderea de date!
Sistemul de control reporneşte după apăsarea tastei soft **REPORNIRE**. Oprirea în timpul unei reporniri poate determina de asemenea pierderea datelor!

13.2 Mutarea axelor maşinii

Notă

Avansul transversal cu butoanele de direcţionare ale axei maşinii poate varia în funcţie de maşina unealtă. Respectaţi instrucţiunile din manualul maşinii!

Mutarea axei cu butoanele de direcţionare a axei maşinii

- Selectaţi modul **Operare manuală**

- Apăsaţi butonul de direcţionare a axei maşinii şi menţineţi-l atâta timp cât doriţi să deplasaţi axa sau

- Deplasaţi axa continuu: Apăsaţi şi menţineţi butonul de direcţionare al axei maşinii, apoi apăsaţi butonul START

- Opriţi axa: Apăsaţi butonul STOP al maşinii

Puteţi deplasa mai multe axe simultan cu aceste două metode. Apoi, sistemul de control afişează viteza de avans. Puteţi modifica viteza de avans la care sunt traversate axele cu tasta soft **F**, consultaţi "Viteza broşei S, viteza de avans F şi funcţia auxiliară M", Pagină 443.

Dacă o operaţie cu avans transversal este activă pe maşină, sistemul de control afişează simbolul „control activ”.

Poziţionarea incrementală pas cu pas

Cu poziţionarea incrementală pas cu pas puteţi deplasa axa unei maşini pe o distanţă presetată.

- Selectaţi modul **Operare manuală** sau **Roată de mână electronică**

- Schimbaţi rândul de taste soft

- Selectaţi poziţionarea incrementală pas cu pas: Setaţi tasta soft **INCREMENT** la PORNIT

INCREMENTARE PAS CU PAS =

- Introduceţi incrementul pas cu pas în mm şi confirmaţi cu tasta **ENT**

- Apăsaţi butonul de direcţionare a axei maşinii de câte ori doriţi

Valoarea maxim admisă pentru fiecare pas este de 10 mm.

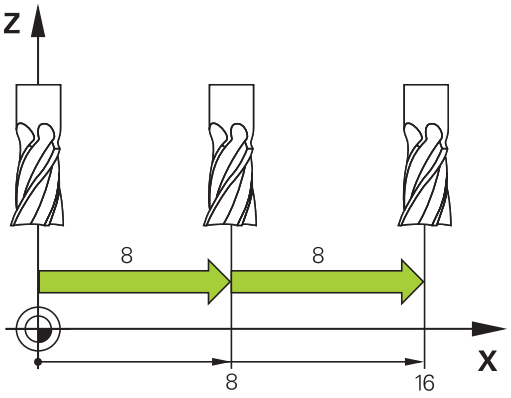

Traversarea cu roţi de mână electronice

TNC acceptă deplasarea cu următoarele roţi de mână electronice noi:

- HR 520: Roată de mână compatibilă pentru conectare la HR 420 cu ecran, transfer de date prin cablu
- HR 550 FS: Roată de mână cu ecran, transmisie de date radio

Pe lângă aceasta, TNC este compatibilă în continuare cu roţile de mână cu cablu HR 410 (fără ecran) şi HR 420 (cu ecran).

Atenţie: Pericol pentru operator şi pentru roata de mână!

Toţi conectorii roţii de mână pot fi scoşi doar de personal de service autorizat, chiar dacă acest lucru este posibil fără niciun fel de unelte!

Asiguraţi-vă că roata de mână este conectată, înainte să porniţi maşina!

Dacă doriţi să operaţi maşina fără roata de mână, deconectaţi cablul de la maşină şi acoperiţi priza deschisă cu un capac!

Producătorul maşinii unelte poate pune la dispoziţie funcţii suplimentare pentru HR 5xx. Respectaţi instrucţiunile din manualul maşinii!

Roata de mână HR 5xx este recomandată dacă doriţi să utilizaţi suprapunerea cu roata de mână în funcţia axei virtuale "Axa virtuală a sculei VT".

Roţile de mână HR 5xx portabile dispun de un ecran pe care TNC afişează informaţii. În plus, puteţi rula funcţii importante de configurare cu ajutorul tastelor soft ale roţii de mână, de ex. setarea originii sau introducerea şi rularea funcţiilor M.

Imediat ce apăsaţi tasta de activare a roţii de mână, aceasta activează roata de mână şi dezactivează panoul de control. Acest lucru este indicat de o fereastră contextuală de pe ecranul TNC.

1 Buton OPRIRE DE URGENŢĂ
2 Afişajul roţii de mână pentru afişarea stării şi selectarea funcţiilor, pentru informaţii suplimentare, consultaţi: ""
3 Taste soft
4 Taste de selectare a axei; pot fi schimbate de producătorul maşinii, în funcţie de configuraţia axei
5 Tastă permisivă
6 Taste săgeţi pentru definirea sensibilităţii roţii de mână
7 Tastă de activare a roţii de mână
8 Tastă pentru direcţia de parcurgere pe axa selectată
9 Tastă suprapunere avans transversal rapid pentru direcţie
10 Activare broşă (funcţie dependentă de maşină, tasta poate fi schimbată de producătorul maşinii)
11 Tastă „Creare bloc NC” (funcţie dependentă de maşină, tasta poate fi schimbată de producătorul maşinii)
12 Dezactivare broşă (funcţie dependentă de maşină, tasta poate fi schimbată de producătorul maşinii)
13 Tastă CTRL pentru funcţii speciale (funcţie dependentă de maşină, tasta poate fi schimbată de producătorul maşinii)
14 NC start (funcţie dependentă de maşină, tasta poate fi schimbată de producătorul maşinii)
15 Oprire NC (funcţie dependentă de maşină, tasta poate fi schimbată de producătorul maşinii)
16 Roată de mână
17 Potenţiometru viteză broşă
18 Potenţiometru viteză de avans
19 Conectare prin cablu, nu este disponibilă pentru roata de mână wireless HR 550 FS

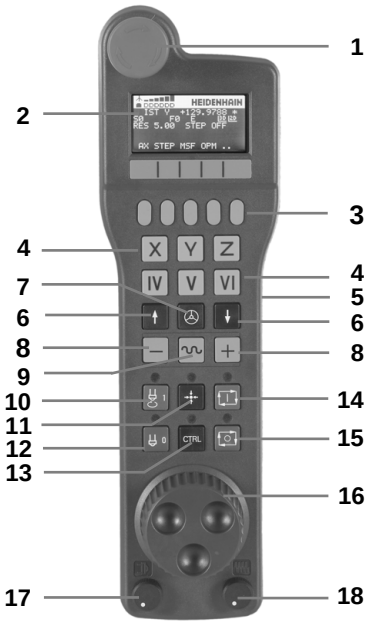

Ecran roată de mână

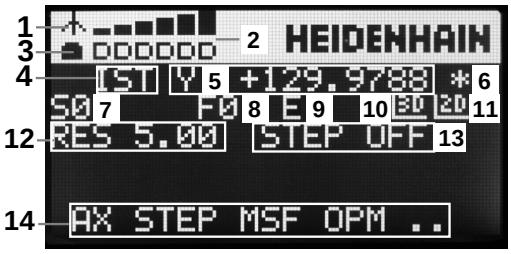

1 **Numai cu roata de mână wireless HR 550 FS**: Arată dacă roata de mână se află în staţia de conectare sau dacă funcţionarea wireless este activă
2 **Numai cu roata de mână wireless HR 550 FS:** Afişează puterea câmpului, 6 bare = puterea maximă a câmpului
3 **Numai cu roata de mână wireless HR 550 FS:** Afişează starea de încărcare a bateriei reîncărcabile, 6 bare = încărcată complet O bară se deplasează de la stânga la dreapta în timpul reîncărcării
4 **ACTL**: Tipul afişării poziţiei
5 **Y+129.9788**: Poziţia axei selectate
6 *****: STIB (control în operare); rularea programului a început sau axa este în mişcare
7 **S0:**: Viteză broşă curentă
8 **F0:** Viteza de avans la care se deplasează axa selectată
9 **E**: Mesaj de eroare
10 **3D**: Funcţia Plan de lucru înclinat este activă
11 **2D**: Funcţia Rotaţie de bază este activă
12 **RES 5.0:** Rezoluţie roată de mână activă. Distanţa de deplasare, în mm/rot (°/rot pentru axe rotative), a axei selectate pentru o rotaţie a roţii de mână
13 **STEP ON** sau **OFF:** Increment pas cu pas activ sau inactiv. Dacă funcţia este activă, TNC afişează, de asemenea, incrementarea pas cu pas activă
14 Rând de taste soft: Selectarea a diverse funcţii, descrise în secţiunile următoare

Caracteristici speciale ale roţii de mână wireless HR 550 FS

Din cauza diverselor surse potenţiale de interferenţă, o conexiune wireless nu este la fel de sigură ca şi o conexiune prin cablu. Înainte de să utilizaţi roata de mână wireless, trebuie să se verifice dacă sunt şi alţi utilizatori radio în apropierea maşinii. Verificarea prezenţei unor frecvenţe sau canale radio este recomandată pentru toate sistemele radio industriale.

Când HR 550 nu este necesară, puneţi-o întotdeauna în suportul pentru roata de mână. Astfel, vă puteţi asigura că acumulatorii roţii de mână sunt întotdeauna pregătiţi de utilizare datorită benzii de contact de pe partea posterioară a roţii de mână wireless şi cu ajutorul comenzii de reîncărcare şi că există o conexiune de contact directă pentru circuitul de oprire de urgenţă.

Dacă survine o eroare (întreruperea conexiunii radio, calitatea slabă a recepţiei, componentă defectă a roţii de mână), roata de mână reacţionează întotdeauna cu o oprire de urgenţă.

Citiţi notele privind configurarea roţii de mână wireless HR 550 FS consultaţi "Configuraţi roata de mână wireless HR 550 FS", Pagină 548

Atenţie: Pericol pentru operator şi pentru maşină!

Din motive de siguranţă, trebuie să opriţi roata de mână wireless şi suportul roţii de mână după un timp de funcţionare de cel mult 120 de ore, astfel încât TNC să poată rula un test funcţional la repornire!

Dacă utilizaţi mai multe maşini cu roţi de mână wireless în atelierul dvs., trebuie să marcaţi roţile de mână şi suporturile aferente, astfel încât asocierile dintre acestea să poată fi identificate în mod clar (de ex. cu etichete colorate sau cu numere). Marcajele de pe roata de mână wireless şi suportul roţii de mână trebuie să fie vizibile în mod clar utilizatorului!

Înainte de fiecare utilizare, asiguraţi-vă că roata de mână corectă pentru maşina dvs. este activă.

Roata de mână wireless HR 550 FS este dotată cu o baterie reîncărcabilă. Bateria este încărcată când introduceţi roata de mână în suport (consultaţi figura).

Puteţi opera HR 550 FS cu acumulatorul timp de 8 ore înainte ca aceasta să necesite o reîncărcare. Se recomandă, totuşi, să puneţi roata de mână în suportul său când nu o utilizaţi.

Imediat ce roata de mână este în suportul său, aceasta comută intern la operarea prin cablu. În acest mod, puteţi utiliza roata de mână chiar dacă aceasta ar fi complet descărcată. Funcţiile sunt aceleaşi ca la funcţionarea wireless.

Când roata de mână este complet descărcată, durează circa 3 ore până când este încărcată complet în suportul său.

Curăţaţi contactele **1** din suportul roţii de mână şi ale roţii de mână periodic pentru a asigura funcţionarea corespunzătoare a acestora.

Distanţa de transmisie este foarte largă. Dacă totuşi vă apropiaţi de marginea unei zone de transmisie, ceea ce este posibil în cazul maşinilor foarte mari, HR 550 FS vă avertizează din timp printr-o vibraţie de avertizare care poate fi remarcată imediat. În acest caz trebuie să reduceţi distanţa până la suportul roţii de mână, în care este integrat receptorul radio.

Atenţie: Pericol pentru piesa de prelucrat şi pentru sculă!

Dacă funcţionarea fără întrerupere nu mai este posibilă în distanţa de transmisie, TNC declanşează automat o oprire de urgenţă. Aceasta se poate întâmpla, de asemenea, în timpul prelucrării. Încercaţi să staţi cât mai aproape posibil de suportul roţii de mână şi puneţi roata de mână în suportul său când nu o utilizaţi.

Dacă TNC a declanşat o oprire de urgenţă, trebuie să reactivaţi roata de mână. Procedaţi după cum urmează:

- Selectaţi modul de operare Programare şi editare
- Selectaţi funcţia MOD: Apăsaţi tasta MOD
- Parcurgeţi rândul de taste soft

- Selectaţi meniul de configurare pentru roata de mână wireless: Apăsaţi tasta soft **CONFIGURARE ROATĂ DE MÂNĂ WIRELESS**
- Faceţi clic pe butonul **Pornire roată de mână** pentru a reactiva roata de mână wireless
- Pentru a salva configuraţia şi a ieşi din meniul de configurare, apăsaţi butonul **END**

Modul de operare MOD include o funcţie pentru operarea şi configurarea iniţială a roţii de mână consultaţi "Configuraţi roata de mână wireless HR 550 FS", Pagină 548.

Selectarea axei care va fi mutată

Puteţi activa direct cu tastele axelor axele principale X, Y, Z şi alte trei axe definite de producătorul maşinii-unelte. Producătorul maşinii-unelte poate plasa, de asemenea, axa virtuală VT direct pe una dintre tastele libere pentru axe. Dacă axa virtuală VT nu este pe una dintre tastele de selectare a axei, procedaţi după cum urmează:

- Apăsaţi tasta soft F1 pentru roata de mână (**AX**): TNC afişează toate axele active pe afişajul roţii de mână. Axa activă curent clipeşte
- Selectaţi axa dorită cu tastele soft ale roţii de mână F1 (**->**) sau F2 (**<-**) şi confirmaţi cu tasta soft a roţii de mână F3 (**OK**)

Setarea sensibilităţii roţii de mână

Sensibilitatea roţii de mână defineşte distanţa de deplasare a unei axe pentru o rotaţie a roţii de mână. Nivelurile de sensibilitate sunt predefinite şi pot fi selectate cu tastele săgeţi ale roţii de mână (numai când pasul incremental nu este activ).

Niveluri de sensibilitate selectabile:
0,01/0,02/0,05/0,1/0,2/0,5/1/2/5/10/20 [mm/rotaţie sau grade/rotaţie]

Deplasarea axelor

- Pentru a activa roata de mână, apăsaţi butonul roţii de mână de pe HR 5xx: Acum puteţi opera TNC doar prin HR 5xx, iar TNC afişează o fereastră contextuală care conţine text despre ecranul TNC
- Selectaţi modul de operare dorit prin intermediul tastei soft OPM, dacă este cazul

- Dacă este necesar, apăsaţi şi menţineţi apăsat butonul permisiv

- Utilizaţi roata de mână pentru a selecta axa pe care doriţi să o deplasaţi. Selectaţi axele suplimentare prin intermediul tastei soft, dacă este necesar

- Deplasaţi axa selectată în direcţia pozitivă sau

- Deplasaţi axa activă în direcţie negativă

- Pentru a dezactiva roata de mână, apăsaţi tasta roţii de mână de pe HR 5xx: Acum puteţi opera TNC din nou prin intermediul panoului de operare

Setările potenţiometrului

Potenţiometrele panoului de operare al maşinii rămân active după activarea roţii de mână. Dacă doriţi să utilizaţi potenţiometrele de pe roata de mână, efectuaţi următorii paşi:

- Apăsaţi tastele **CTRL** şi Roată de mână de pe HR 5xx. TNC afişează meniul de taste soft pentru selectarea potenţiometrelor de pe ecranul roţii de mână
- Apăsaţi tasta soft **HW** pentru a activa potenţiometrele roţii de mână

Dacă aţi activat potenţiometrele pe roata de mână, trebuie să reactivaţi potenţiometrele panoului de operare al maşinii înainte de a deselecta roata de mână. Procedaţi după cum urmează:

- Apăsaţi tastele **CTRL** şi Roată de mână de pe HR 5xx. TNC afişează meniul de taste soft pentru selectarea potenţiometrelor de pe ecranul roţii de mână
- Apăsaţi tasta soft **KBD** pentru a activa potenţiometrele panoului de operare al maşinii

Poziţionarea incrementală pas cu pas

Cu poziţionarea incrementală pas cu pas, TNC deplasează axa roţii de mână active la o distanţă presetată, definită de dvs.:

- Apăsaţi tasta soft F2 **(PAS)** a roţii de mână
- Activaţi poziţionarea incrementală pas cu pas: Apăsaţi tasta soft 3 (**ON**) a roţii de mână
- Selectaţi incrementul pas cu pas apăsând tasta F1 sau F2. Dacă apăsaţi şi menţineţi apăsată tasta respectivă, de fiecare dată când atinge o valoare zecimală 0, TNC creşte incrementul cu un factor de 10. Dacă, în plus, apăsaţi tasta **CTRL**, incrementul creşte la 1. Cel mai mic increment pas cu pas posibil este de 0,0001 mm. Cel mai mare posibil este de 10 mm
- Confirmaţi incrementul pas cu pas selectat cu tasta soft 4 **(OK)**
- Cu tastele + sau – ale roţii de mână, deplasaţi axa roţii de mână active în direcţia corespunzătoare

Introducerea funcţiilor auxiliare M

- Apăsaţi tasta soft F3 (**MSF**) a roţii de mână
- Apăsaţi tasta soft F1 (**M**) a roţii de mână
- Selectaţi numărul funcţiei M dorite apăsând tasta F1 sau F2
- Executaţi funcţia M cu tasta NC start

Introducerea vitezei S a broşei

- Apăsaţi tasta soft F3 (**MSF**) a roţii de mână
- Apăsaţi tasta soft F2 (**S**) a roţii de mână
- Selectaţi viteza dorită apăsând tasta F1 sau F2. Dacă apăsaţi şi menţineţi apăsată tasta respectivă, de fiecare dată când atinge o valoare zecimală 0, TNC creşte incrementul cu un factor de 10. Dacă, în plus, apăsaţi tasta **CTRL**, incrementul creşte la 1000
- Activaţi noua viteză S cu tasta NC start

Introducerea vitezei de avans F

- Apăsaţi tasta soft F3 (**MSF**) a roţii de mână
- Apăsaţi tasta soft F3 (**F**) a roţii de mână
- Selectaţi viteza de avans dorită apăsând tasta F1 sau F2. Dacă apăsaţi şi menţineţi apăsată tasta respectivă, de fiecare dată când atinge o valoare zecimală 0, TNC creşte incrementul cu un factor de 10. Dacă, în plus, apăsaţi tasta **CTRL**, incrementul creşte la 1000
- Confirmaţi noua viteză de avans F cu tasta soft F3 (**OK**) a roţii de mână

Setare origine

- Apăsaţi tasta soft F3 (**MSF**) a roţii de mână
- Apăsaţi tasta soft F4 (**PRS**) a roţii de mână
- Dacă este necesar, selectaţi axa pe care va fi setată originea.
- Resetaţi axa cu tasta soft F3 **(OK)** a roţii de mână sau, cu F1 şi F2, setaţi valoarea dorită şi confirmaţi cu F3 (**OK**). De asemenea, prin apăsarea tastei **CTRL**, puteţi creşte incrementul la 10

Schimbarea modurilor de operare

Cu tasta soft F4 **(OPM)** a roţii de mână, aceasta poate fi utilizată pentru a modifica modul de operare, în cazul în care starea curentă a controlului permite schimbarea modului.

- Apăsaţi tasta soft F4 (**OPM**) a roţii de mână
- Selectaţi modul de operare dorit cu tasta soft a roţii de mână
  - MAN: Operare manuală
    MDI: Poziţionarea cu introducerea manuală a datelor
    SGL: Rulare program, bloc unic
    RUN: Rulare program, secvenţă integrală

Generarea unui bloc de avans transversal complet

Producătorul maşinii-unelte poate aloca orice funcţie tastei „Generare bloc NC” a roţii de mână. Respectaţi instrucţiunile din manualul maşinii!

- Selectaţi modul de operare **Poziţionare cu MDI**
- Dacă este necesar, utilizaţi tastele cu săgeţi de pe tastatura TNC pentru a selecta blocul NC după care va fi introdus noul bloc de avans transversal.
- Activaţi roata de mână
- Apăsaţi tasta soft „Generare bloc NC” a roţii de mână: TNC introduce un bloc de avans transversal complet, ce conţine toate poziţiile axelor selectate prin funcţia MOD.

Caracteristicile din modurile de operare Rulare program

În modurile de operare Rulare program puteţi utiliza următoarele funcţii:

- NC start (tasta NC-start a roţii de mână)
- NC stop (tasta NC-stop a roţii de mână)
- După ce a fost apăsată tasta NC-stop: Oprire internă (tastele soft **MOP** şi apoi **OPRIRE** ale roţii de mână)
- După ce a fost apăsată tasta NC-stop: Avans transversal manual pe axe (tastele soft **MOP** şi apoi **MAN** ale roţii de mână)
- Revenirea la contur, după ce axele au fost deplasate manual în timpul unei întreruperi de program (tastele soft **MOP** şi apoi **REPO** ale roţii de mână). Operarea se efectuează cu tastele soft ale roţii de mână, care funcţionează în mod similar cu tastele soft ale ecranului de control, consultaţi "Revenirea la contur", Pagină 518
- Comutatorul de pornire/oprire pentru funcţia Plan de lucru înclinat (tastele soft **MOP** şi apoi **3D** ale roţii de mână)

13.3 Viteza broşei S, viteza de avans F şi funcţia auxiliară M

Aplicaţie

În modurile **Operare manuală** şi **Roată de mână electronică**, puteţi introduce viteza broşei S, viteza de avans F şi funcţiile auxiliare M cu tastele soft. Funcţiile auxiliare sunt descrise în Pagină 354.

Producătorul maşinii unelte determină funcţiile auxiliare M disponibile pe sistemul dvs. de control şi efectul acestora.

Introducerea valorilor

Viteza S a broşei, funcţiile auxiliare M

- Pentru a introduce viteza broşei: Apăsaţi tasta soft S

VITEZĂ BROŞĂ S=

- Introduceţi **1000** (viteza broşei) şi confirmaţi cu butonul START al maşinii.

Viteza S a broşei cu valoarea rpm introdusă este pornită cu funcţia auxiliară M. Procedaţi în mod asemănător pentru a introduce o funcţie auxiliară M.

Viteză de avans F

După introducerea vitezei de avans F, confirmaţi introducerea cu tasta **ENT**.

Următoarele sunt valabile pentru viteza de avans F:

- Dacă introduceţi F=0, este utilizată cea mai mică viteză de avans din parametrul maşinii **manualFeed**.
- Dacă viteza de avans introdusă depăşeşte valoarea din parametrul **maxFeed**, este valabilă valoarea parametrului.
- Valoarea F nu se pierde în timpul întreruperii alimentării cu energie
- Sistemul de control afişează viteza de avans.

13.3 Viteza broşei S, viteza de avans F şi funcţia auxiliară M

Reglarea vitezei broşei şi a vitezei de avans

Cu mânerele de prioritate puteţi varia viteza S a broşei şi viteza de avans F de la 0% la 150% din valoarea setată.

Cadranul de prioritate pentru viteza broşei este activ numai pentru maşini cu acţionare variabilă infinită a broşei.

Activarea limitării vitezei de avans

Limita vitezei de avans depinde de maşină.
Respectaţi instrucţiunile din manualul maşinii!

Când tasta soft F LIMITED este setată la PORNIT, TNC limitează viteza maximă permisă a axei la viteza limitată de siguranţă, specificată de producătorul maşinii.

- Selectaţi modul **Operare manuală**
- Parcurgeţi până la ultimul rând de taste soft
- Activare/Dezactivare limită viteză de avans

13.4 Gestionarea originii cu tabelul de presetări

Notă

Este obligatoriu să utilizaţi tabelul de presetări dacă:

- Maşina dvs. este echipată cu axe rotative (masă înclinabilă sau cap pivotant) şi lucraţi cu funcţia pentru înclinarea planului de lucru
- Maşina dvs. este echipată cu un sistem pentru schimbarea capului broşei
- Până în prezent aţi lucrat cu sisteme TNC de control mai vechi cu tabele de origine REF
- Doriţi să prelucraţi piese de prelucrat identice care sunt aliniate diferit

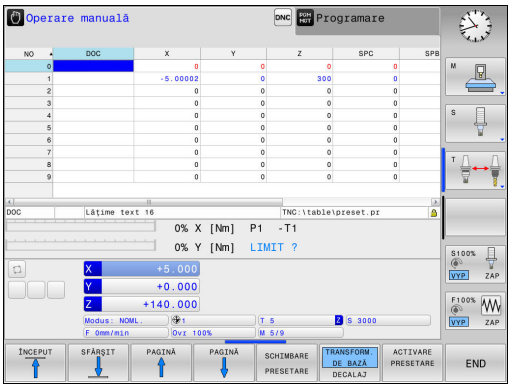

Tabelul de presetări poate conţine un număr nelimitat de linii (origini). Pentru a optimiza dimensiunea fişierului şi viteza de procesare, este recomandabil să utilizaţi numai liniile de care aveţi nevoie pentru gestionarea presetărilor.

Din motive de siguranţă, liniile noi pot fi introduse numai la sfârşitul tabelului de presetări.

Salvarea originilor în tabelul de presetări

Tabelul de presetări se numeşte **PRESET.PR** şi este salvat în directorul **TNC:\table**. **PRESET.PR** este editabil în modurile **Operare manuală** şi **Roată de mână electronică** numai dacă a fost apăsată tasta soft **SCHIMBARE PRESETARE**. Puteţi deschide tabelul de presetări **PRESET.PR** în modul de operare **Programare**, dar nu îl puteţi edita.

Este permisă copierea tabelului de presetări într-un alt director (copie de rezervă a datelor). Rândurile din tabelele copiate sunt întotdeauna protejate la scriere. Prin urmare, nu le puteţi edita.

Nu schimbaţi niciodată numărul de linii din tabelele copiate! Acest lucru ar putea determina apariţia de probleme la reactivarea tabelului.

Pentru a activa tabelul de presetări care a fost copiat în alt director, trebuie să-l copiaţi din nou în directorul **TNC:**\table\.

Există mai multe metode de salvare a originilor şi/sau a rotaţiilor de bază în tabelul de presetări:

- prin ciclurile palpatorului în modurile **Operare manuală** şi **Roată de mână** electronică
- Prin intermediul ciclurilor de palpare 400 până la 402 şi 410 până la 419, în modul automat (consultaţi Manualul utilizatorului, Cicluri, Capitolele 14 şi 15)
- Introducere manuală (consultaţi descrierea de mai jos)

Rotaţiile de bază din tabelul de presetări rotesc sistemul de coordonate în jurul presetării, care este afişată în aceeaşi linie cu rotaţia de bază.

Amintiţi-vă să vă asiguraţi că poziţia axelor înclinate corespunde cu valorile corespunzătoare ale meniului 3-D ROT la setarea originii. Ca urmare:

- Dacă funcţia „Înclinare plan de lucru" nu este activă, afişajul poziţiei pentru axele rotative trebuie să fie egal cu 0° (setaţi axele rotative la zero, dacă este necesar).
- Dacă funcţia „Înclinare plan de lucru" este activă, afişajele poziţiei pentru axele rotative trebuie să corespundă cu unghiurile introduse în meniul 3D ROT.

RESETARE PLAN **nu** resetează rotaţia 3D-ROT activă.

Linia 0 din tabelul de presetări este protejată la scriere. În linia 0, TNC salvează întotdeauna ultima origine setată manual, prin intermediul tastelor axei sau a tastei soft. Dacă originea setată manual este activă, TNC afişează textul **PR MAN(0)** pe afişajul de stare.

Salvarea manuală a originilor în tabelul de presetări

Pentru a salva originile în tabelul de presetări, efectuaţi următorii paşi:

- Selectaţi modul **Operare manuală**

- Deplasaţi încet scula până când atinge (zgârie) suprafaţa piesei de lucru sau poziţionaţi corespunzător cadranul de măsurare

- Afişaţi tabelul de presetări: TNC deschide tabelul de presetări şi setează cursorul la rândul activ din tabel

- Selectaţi funcţiile pentru introducerea presetărilor: TNC afişează posibilităţile disponibile pentru intrare în rândul de taste soft. Consultaţi tabelul de mai jos pentru o descriere a posibilităţilor de introducere

- Selectaţi linia pe care doriţi s-o modificaţi din tabelul de presetări (numărul liniei este numărul presetării)

- Dacă este cazul, selectaţi coloana (axa) pe care doriţi s-o modificaţi din tabelul de presetări

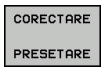

- Utilizaţi tastele soft pentru a selecta una dintre posibilităţile de introducere disponibile (consultaţi tabelul următor)

Tastă soft	Funcţie
	Transferul direct al poziţiei curente a sculei (cadranul de măsurare) ca nouă presetare: Această funcţie salvează numai presetarea de pe axa evidenţiată în momentul respectiv
INTROD. PRESETARE NOUĂ	Asignarea oricărei valori pentru poziţia efectivă a sculei (cadranul de măsurare): Această funcţie salvează numai presetarea de pe axa evidenţiată în momentul respectiv. Introduceţi valoarea dorită în fereastra contextuală
CORECTARE PRESETARE	Deplasarea incrementală a unei presetări deja stocate în tabel: Această funcţie salvează numai presetarea de pe axa evidenţiată în momentul respectiv. Introduceţi valoarea corectivă dorită cu semnul corect în fereastra contextuală. Dacă este activ ecranul în sistem imperial: Introduceţi valoarea în ţoli, iar TNC va converti automat valorile introduse în mm
EDITARE CÂMP CURENT	Introduceţi direct noua presetare, fără calcularea cinematicii (specifică axei). Utilizaţi această funcţie numai dacă utilajul are o masă rotativă şi doriţi să setaţi presetarea în centrul mesei rotative introducând valoarea 0. Această funcţie salvează numai presetarea de pe axa evidenţiată în momentul respectiv. Introduceţi valoarea dorită în fereastra contextuală. Dacă este activ ecranul în sistem imperial: Introduceţi valoarea în ţoli, iar TNC va converti automat valorile introduse în mm
TRANSFORM. DE BAZĂ DECALAJ	Selectaţi vizualizarea BASIC TRANSFORMATION/ AXIS OFFSET. Vizualizarea BASIC TRANSFORMATION afişează coloanele X, Y şi Z. În funcţie de maşină, coloanele SPA, SPB şi SPC sunt afişate suplimentar. Aici TNC salvează rotaţia de bază (pentru axa Z a sculei, TNC utilizează coloana SPC). Vizualizarea OFFSET afişează valorile de decalare pentru presetare
SALVARE PRESETARE	Scrierea decalării de origine active într-o linie selectabilă din tabel: Această funcţie salvează decalarea de origine pe toate axele şi apoi activează automat rândul adecvat din tabel. Dacă este activ ecranul în sistem imperial: Introduceţi valoarea în ţoli, iar TNC va converti automat valorile introduse în mm

Editarea tabelului de presetări

Tastă soft	Funcţie de editare în modul tabel
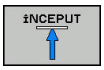	Selectaţi începutul tabelului
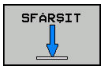	Selectaţi sfârşitul tabelului
	Selectaţi pagina anterioară din tabel
	Selectaţi pagina următoare din tabel
	Selectare funcţii pentru intrare presetată
	Afişarea selecţiei „Basic Transformation/Axis Offset"
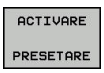	Activare origine pentru linia selectată din tabelul de presetări
	Adăugare număr de linii introduse la sfârşitul tabelului (al 2-lea rând de taste soft)
	Copiere câmp evidenţiat (al 2-lea rând de taste soft)
	Inserare câmp copiat (al 2-lea rând de taste soft)
	Resetare linie selectată: TNC introduce valoarea - în toate coloanele (al doilea rând de taste soft)
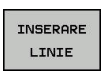	Introducere o singură linie la sfârşitul tabelului (al 2-lea rând de taste soft)
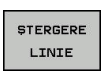	Ştergere o singură linie de la sfârşitul tabelului (al 2-lea rând de taste soft)

Protecţie la suprascriere pentru origine

Linia 0 din tabelul de presetări este protejată la scriere. TNC salvează ultima origine setată manual pe rândul 0.

Puteţi proteja la suprascriere şi alte rânduri din tabelul de presetări cu ajutorul coloanei **BLOCATE**. Rândurile protejate la suprascriere sunt evidenţiate cromatic în tabelul de presetări.

Atenţie: Se pot pierde date!

Dacă uitaţi parola, nu veţi putea reseta protecţia la scriere a unui rând protejat prin parolă.

Notaţi parola atunci când protejaţi rânduri cu ajutorul acesteia.

Este preferabil să utilizaţi protecţia simplă, cu tasta soft **BLOCARE / DEBLOCARE**.

Pentru a proteja o origine împotriva suprascrierii, procedaţi după cum urmează:

SCHIMBARE PRESETARE

- Apăsaţi tasta soft **SCHIMBARE PRESETARE**

→

- Selectaţi coloana **BLOCATE**

EDITARE CÂMP CURENT

- Apăsaţi tasta soft **EDITARE CÂMP CURENT**

Protejarea originilor fără utilizarea parolei:

BLOCARE / DEBLOCARE

- Apăsaţi tasta soft **BLOCARE / DEBLOCARE**. TNC introduce un **L** în coloana BLOCATE.

Protejarea originilor prin utilizarea parolei:

BLOCARE / DEBLOCARE PAROLĂ

- Apăsaţi tasta soft **BLOCARE / DEBLOCARE PAROLĂ**
- Introduceţi parola în fereastra pop-up

OK

- Confirmaţi cu tasta soft **OK** sau cu tasta **ENT**: TNC introduce valoarea **###** în coloana BLOCATE.

Anularea protecţiei la scriere

Pentru a edita un rând protejat anterior împotriva scrierii, procedaţi după cum urmează:

SCHIMBARE PRESETARE

- Apăsaţi tasta soft **SCHIMBARE PRESETARE**

→

- Selectaţi coloana **BLOCATE**

EDITARE CÂMP CURENT

- Apăsaţi tasta soft **EDITARE CÂMP CURENT**

Origine protejată fără parolă:

BLOCARE / DEBLOCARE

- Apăsaţi tasta soft **BLOCARE / DEBLOCARE**. TNC anulează protecţia la scriere.

Origine protejată cu parolă:

BLOCARE / DEBLOCARE PAROLĂ

- Apăsaţi tasta soft **BLOCARE / DEBLOCARE PAROLĂ**
- Introduceţi parola în fereastra pop-up

OK

- Confirmaţi cu tasta soft **OK** sau cu tasta **ENT**: TNC anulează protecţia la scriere.

Activarea originii

Activarea unei origini din tabelul de presetări în modul Operare Manuală

Când activaţi o origine din tabelul de presetări, TNC resetează decalarea de origine activă, oglindirea, rotaţia şi factorul de scalare.

Totuşi, o transformare de coordonată programată cu ciclul 19 cu plan de lucru înclinat sau cu funcţia PLAN rămâne activă.

- Selectaţi modul **Operare manuală**

- Afişaţi tabelului de presetări

- Selectaţi numărul originii pe care doriţi s-o activaţi sau

- Cu tasta GOTO, selectaţi numărul originii pe care doriţi să o activaţi. Confirmaţi cu tasta ENT

- Activaţi originea

- Confirmaţi activarea originii. TNC setează afişarea şi - dacă este definită - rotaţia de bază

- Ieşiţi din tabelului de presetări

Activarea decalării de origine din tabelul de presetări, într-un program NC

Pentru a activa origini din tabelul de presetări în timpul rulării programului, utilizaţi ciclul 247. În ciclul 247, definiţi doar numărul originii pe care doriţi să o activaţi (consultaţi Manualul utilizatorului pentru cicluri, Ciclul 247 – SETARE ORIGINE).

13.5 Setarea originii fără un palpator 3-D

Notă

Setarea originii cu un palpator 3-D: consultaţi "Setarea originii cu palpatorul 3-D ", Pagină 472.

Pentru a fixa originea, setaţi afişajul de poziţie al TNC la coordonatele unei poziţii cunoscute de pe piesa de prelucrat.

Pregătire

- Fixaţi şi aliniaţi piesa de prelucrat
- Introduceţi scula zero cu rază cunoscută în broşă
- Asiguraţi-vă că TNC afişează valorile poziţiei efective

Setarea originii cu o freză frontală

Măsură de protecţie

Dacă suprafaţa piesei de prelucrat nu trebuie zgâriată, puteţi întinde peste aceasta o lamelă de metal de o grosime d cunoscută. Apoi introduceţi o valoare pentru originea axei sculei mai mare cu d decât cea dorită.

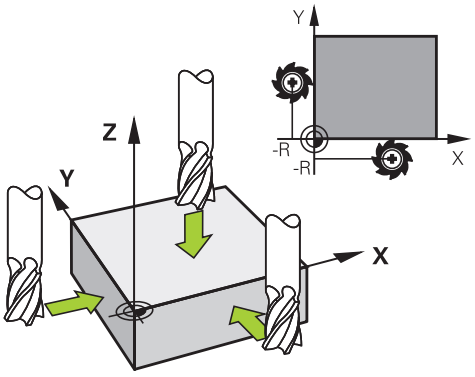

- Selectaţi modul **Operare manuală**

X+ / Y+ / Z–

- Deplasaţi încet scula, până când atinge (zgârie) suprafaţa piesei de prelucrat

Z

- Selectaţi axa

SETARE ORIGINE Z=

0

ENT

- Scula zero în axa broşei: Setaţi afişajul la o poziţie cunoscută a piesei de prelucrat (de ex. 0) sau introduceţi grosimea d a lamelei. În axa sculei, decalaţi raza sculei

Repetaţi procesul pentru celelalte axe.

Dacă utilizaţi o sculă presetată, setaţi afişajul axei sculei la lungimea L a sculei sau introduceţi suma Z=L+d.

TNC salvează automat setarea originii cu tastele de axe în linia 0 a tabelului de prestări.

Utilizarea funcţiilor palpatorului cu palpatoare mecanice sau cu cadrane de măsurare

Dacă nu deţineţi un palpator 3-D electronic pe maşina dvs., puteţi utiliza şi toate funcţiile palpator manuale descrise anterior (excepţie: funcţia de calibrare) cu palpatoare mecanice sau doar atingând piesa de lucru cu scula, consultaţi Pagină 455.

În locul semnalului electronic generat automat de un palpator 3-D în timpul palpării, puteţi iniţia manual semnalul de declanşare pentru captarea **poziţiei de palpare** apăsând o tastă. Procedaţi după cum urmează:

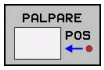

- Selectaţi orice funcţie palpator cu tasta soft
- Deplasaţi palpatorul mecanic în prima poziţie care va fi captată de TNC

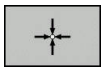

- Confirmaţi poziţia: Apăsaţi tasta soft Captare poziţie actuală pentru ca TNC să salveze poziţia curentă
- Mutaţi palpatorul mecanic în următoarea poziţie care va fi capturată de TNC

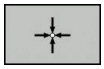

- Confirmaţi poziţia: Apăsaţi tasta soft Capturare poziţie actuală pentru ca TNC să salveze poziţia curentă
- Dacă este necesar, mutaţi-vă în poziţii suplimentare şi capturaţi după cum a fost descris anterior
- **Origine**: În fereastra de meniu, introduceţi coordonatele noii origini, confirmaţi cu tasta soft **SETARE ORIGINE** sau scrieţi valorile într-un tabel (consultaţi "Scrierea valorilor măsurate din ciclurile palpatorului într-un tabel de origini", Pagină 459 sau consultaţi "Scrierea valorilor măsurate din ciclurile de palpator în tabelul de presetări", Pagină 459)
- Terminaţi funcţia de palpare: Apăsaţi tasta **END**

13.6 Utilizarea palpatoarelor 3-D

Prezentare generală

Următoarele cicluri de palpator sunt disponibile în modul **Operare manuală**:

HEIDENHAIN oferă garanţie pentru funcţia ciclurilor de palpare numai dacă sunt utilizate palpatoare HEIDENHAIN.

TNC trebuie să fie pregătit special de către producătorul maşinii pentru utilizarea unui palpator 3-D. Respectaţi instrucţiunile din manualul maşinii!

Tastă soft	Funcţie	Pagina
	Calibrarea palpatorului 3-D	460
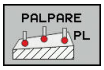	Măsurarea rotaţiei de bază 3-D prin palparea unui plan	470
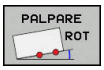	Măsurarea unei rotaţii de bază cu ajutorul unei linii	468
	Setarea originii în orice axă	472
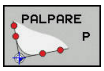	Setarea unui colţ ca origine	473
	Setarea unui centru de cerc ca origine	474
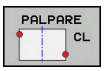	Setarea liniei centrale ca origine	476
	Gestionarea datelor sistemului de palpare	Consultaţi Manualul utilizatorului pentru cicluri

Pentru mai multe informaţii despre tabelul de palpatoare, consultaţi Manualul de utilizare pentru programarea ciclurilor.

Funcţii în ciclurile de palpator

Tastele soft care se utilizează pentru selectarea direcţiei de palpare sau a rutinei de palpare sunt afişate în ciclurile de palpator manuale. Tastele soft afişate variază în funcţie de ciclul respectiv:

Tastă soft	Funcţie
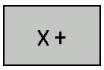	Selectaţi direcţia de palpare
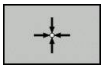	Capturaţi poziţia reală
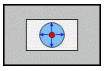	Palpaţi gaura (cercul interior) automat
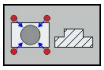	Palpaţi prezonul (cercul exterior) automat
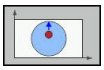	Selectaţi o direcţie de palpare paralelă cu axele pentru palparea automată a găurilor sau prezoanelor

Rutină automată de palpare pentru găuri şi prezoane

> **!** Dacă utilizaţi o funcţie pentru palparea automată a unui cerc, TNC poziţionează automat palpatorul în punctele de palpare respective. Asiguraţi-vă că apropierea de poziţii se poate realiza fără coliziune.

Dacă utilizaţi o rutină de palpare pentru palparea automată a unei găuri sau a unui prezon, TNC deschide un formular cu câmpurile de intrare necesare.

Câmpuri de intrare în formularele Măsurare prezon şi Măsurare gaură

Câmp de introducere	Funcţie
Diametru prezon? sau **Diametru gaură?**	Diametrul contactului palpatorului (opţional pentru găuri)
Spaţiu de siguranţă?	Distanţa la contactul palpatorului în plan
Creştere înălţime de degajare?	Poziţionarea palpatorului în direcţia axei broşei (pornind de la poziţia curentă)
Unghi pornire?	Unghi pentru prima operaţie de palpare (0° = Direcţie pozitivă a axei principale, respectiv în X+ pentru axa broşei Z). Toate celelalte unghiuri de palpare derivă din numărul punctelor de palpare.
Număr de puncte de palpare?	Număr de operaţii de palpare (de la 3 la 8)
Lungime unghiulară?	Palparea unui cerc complet (360°) sau a unui segment de cerc (lungime unghiulară < 360°)

Poziţionaţi palpatorul aproximativ în centrul găurii (cerc interior) sau în apropierea primului punct de palpare de pe prezon (cerc exterior) şi selectaţi tasta soft pentru prima direcţie de palpare. După ce apăsaţi pe butonul START al maşinii pentru a începe ciclul palpatorului, TNC execută automat toate mişcările de prepoziţionare şi operaţiile de palpare.

TNC poziţionează palpatorul în punctele de palpare individuale, ţinând cont de spaţiul de siguranţă. Dacă s-a definit un spaţiu de siguranţă, TNC poziţionează în prealabil palpatorul la înălţimea de degajare pe axa broşei.

TNC se apropie de poziţie cu viteza de avans **FMAX** definită în tabelul palpatorului. Viteza de avans de palpare definită **F** este utilizată pentru operaţia de palpare curentă.

Înainte de începerea rutinei de palpare automată, trebuie să prepoziţionaţi palpatorul în apropierea primului punct de palpare. Decalaţi palpatorul cu o distanţă aproximativ egală cu spaţiul de siguranţă (valoarea din tabelul palpatorului + valoarea din formularul de introducere) în sens opus direcţiei de palpare.

Pentru un cerc interior cu un diametru mare, TNC poate, de asemenea, să prepoziţioneze palpatorul pe un arc de cerc la viteza de avans de poziţionare FMAX. Pentru aceasta, este necesară introducerea valorii unui spaţiu de siguranţă pentru prepoziţionare şi a diametrului găurii în formularul de introducere. Poziţionaţi palpatorul în interiorul orificiului, într-o poziţie decalată faţă de perete cu aproximativ valoarea spaţiului de siguranţă. Pentru prepoziţionare, reţineţi unghiul de pornire pentru prima operaţie de palpare (la un unghi de 0°, TNC palpează în direcţia pozitivă a axei principale).

Selectarea ciclurilor palpatorului

- Selectaţi modul **Operare manuală** sau **Roată de mână electronică**

- Selectaţi funcţiile palpatorului apăsând tasta soft **PALPATOR**. TNC afişează taste soft suplimentare (consultaţi tabelul de prezentare).

- Selectaţi ciclul palpatorului apăsând tasta soft corespunzătoare, de exemplu **POZIŢIE PALPARE**, pentru ca TNC să afişeze meniul asociat

Când selectaţi o funcţie de palpare manuală, TNC deschide un formular în care sunt afişate toate datele necesare. Conţinutul formularelor depinde de funcţia respectivă.

De asemenea, puteţi introduce valori în unele câmpuri. Folosiţi tastele cursor pentru a vă deplasa la câmpul de introducere dorit. Puteţi poziţiona cursorul numai în câmpurile care pot fi editate. Câmpurile care nu pot fi editate apar estompate.

Înregistrarea valorilor măsurate din ciclurile palpatorului

TNC trebuie să fie pregătit special de producătorul maşinii-unelte pentru utilizarea acestei funcţii. Respectaţi instrucţiunile din manualul maşinii!

După executarea oricărui ciclu de palpator selectat, TNC afişează tasta soft **SCRIERE JURNAL ÎN FIŞIER**. Dacă apăsaţi această tastă soft, TNC va înregistra valorile curente determinate în ciclul de palpator activ.

Dacă salvaţi rezultatele măsurătorii, TNC creează fişierul text TCHPRMAN.TXT. Dacă nu aţi definit o cale la parametrul **fn16DefaultPath** al maşinii, TNC va salva fişierele TCHPRMAN.TXT şi TCHPRMAN.html în directorul principal **TNC:**.

Când apăsaţi tasta soft **SCRIERE JURNAL ÎN FIŞIER**, fişierul TCHPRMAN.TXT nu trebuie să fie activ în modul de operare **Programare**. În caz contrar, TNC va afişa un mesaj de eroare.

TNC scrie valorile măsurate în fişierul TCHPRMAN.TXT sau TCHPRMAN.html. Dacă executaţi mai multe cicluri de palpator consecutiv şi doriţi să stocaţi datele măsurătorii, trebuie să faceţi o copie de rezervă a datelor stocate în TCHPRMAN.TXT între ciclurile individuale, copiind sau redenumind fişierul.

Formatul şi conţinutul fişierului TCHPRMAN.TXT sunt presetate de producătorul maşinii-unelte.

Scrierea valorilor măsurate din ciclurile palpatorului într-un tabel de origini

Utilizaţi această funcţie dacă doriţi să salvaţi valorile măsurate în sistemul de coordonate al piesei de prelucrat. Dacă doriţi să salvaţi valorile măsurate în sistemul de coordonate al maşinii (coordonate REF), apăsaţi tasta soft **INTRODUCERE ÎN TABELUL DE PRESETĂRI,** consultaţi "Scrierea valorilor măsurate din ciclurile de palpator în tabelul de presetări", Pagină 459.

Cu tasta soft **INTRODUCERE ÎN TABEL DE ORIGINI**, TNC poate scrie valorile măsurate în timpul unui ciclu de palpator într-un tabel de origini:

- Selectaţi orice funcţie de palpare
- Introduceţi coordonatele dorite ale originii în casetele de introducere corespunzătoare (în funcţie de ciclul rulat al palpatorului)
- Introduceţi numărul originii în caseta de introducere **Număr în tabel=**
- Apăsaţi tasta soft **INTRODUCERE ÎN TABEL DE ORIGINI**. TNC salvează originea în tabelul de origine indicat, sub numărul introdus

Scrierea valorilor măsurate din ciclurile de palpator în tabelul de presetări

Utilizaţi această funcţie dacă doriţi să salvaţi valorile măsurate în sistemul de coordonate al maşinii (coordonate REF). Dacă doriţi să salvaţi valorile măsurate în sistemul de coordonate al piesei de prelucrat, apăsaţi tasta soft **INTRODUCERE ÎN TABEL DE ORIGINI**consultaţi "Scrierea valorilor măsurate din ciclurile palpatorului într-un tabel de origini", Pagină 459.

Cu tasta soft **INTRODUCERE ÎN TABEL DE PRESETĂRI**, TNC poate scrie valorile măsurate în timpul unui ciclu palpator în tabelul de presetări. Valorile măsurate sunt stocate în funcţie de sistemul de coordonate al maşinii (coordonate REF). Tabelul de presetări se numeşte PRESET.PR şi este salvat în directorul TNC:\table\.

- Selectaţi orice funcţie de palpare
- Introduceţi coordonatele dorite ale originii în casetele de introducere corespunzătoare (în funcţie de ciclul rulat al palpatorului)
- Introduceţi numărul presetat în caseta de introducere **Număr în tabel:**
- Apăsaţi tasta soft **INTRODUCERE ÎN TABEL DE PRESETĂRI**. TNC salvează originea în tabelul de presetări sub numărul introdus

13.7 Calibrarea unui palpator 3-D cu declanşator

Introducere

Pentru a specifica cu precizie punctul efectiv de declanşare a unui palpator 3-D trebuie să calibraţi palpatorul, în caz contrar NTC nu poate furniza rezultate de măsurare precise.

Calibraţi întotdeauna palpatorul în cazurile următoare:

- Dare în exploatare
- Rupere tijă
- Schimbare tijă
- Schimbare în viteza de avans pentru palpare
- Neregularităţi cauzate, de exemplu, când maşina se supraîncălzeşte
- Schimbarea axei sculei active

La apăsarea pe tasta soft **OK** după calibrare, valorile de calibrare se aplică palpatorului activ. Datele actualizate ale sculei devin imediat operaţionale, nefiind necesară o nouă apelare a sculei.

În timpul calibrării, TNC găseşte lungimea efectivă a tijei şi raza efectivă a vârfului sferic. Pentru a calibra palpatorul 3-D, fixaţi un inel de reglare sau un prezon de înălţime şi rază cunoscute pe masa maşinii.

TNC asigură cicluri de calibrare pentru calibrarea lungimii şi a razei:

- Apăsaţi tasta soft **PALPATOR**

- Afişaţi ciclurile de calibrare: Apăsaţi **CALIBRATE TS**.
- Selectaţi ciclul de calibrare

Ciclurile de calibrare ale TNC

Tastă soft	Funcţie	Pagină
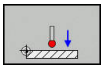	Calibrarea lungimii	461
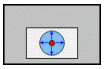	Măsuraţi raza şi decalajul centrului utilizând un inel de calibrare	Pagină 463
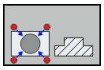	Măsuraţi raza şi decalajul centrului utilizând un prezon sau un ştift de calibrare	Pagină 464
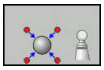	Măsuraţi raza şi decalajul centrului utilizând o sferă de calibrare	Pagină 465

Calibrarea lungimii efective

HEIDENHAIN oferă garanţie pentru funcţia ciclurilor de palpare numai dacă sunt utilizate palpatoare HEIDENHAIN.

Lungimea efectivă a palpatorului este întotdeauna raportată la originea sculei. Producătorul maşinii unelte defineşte, de obicei, vârful broşei ca origine a sculei.

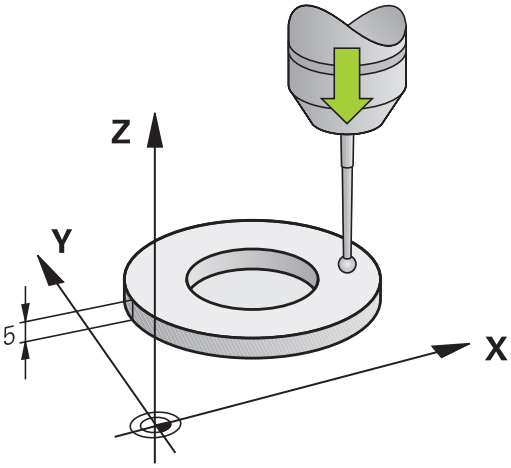

- Setaţi originea în axa broşei, astfel încât, pentru tabelul de scule al maşinii-unelte, Z=0.

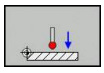

- Selectaţi funcţia de calibrare pentru lungimea palpatorului: Apăsaţi tasta soft **CAL. L**. TNC afişează datele curente de calibrare.
- Origine pentru lungime: Introduceţi înălţimea inelului de reglare în fereastra meniului
- Deplasaţi palpatorul într-o poziţie chiar deasupra inelului de reglare
- Pentru a schimba direcţia de avans transversal (dacă este necesar), apăsaţi o tastă soft sau o tastă săgeată
- Pentru a palpa suprafaţa superioară a inelului de reglare, apăsaţi butonul START al maşinii
- Verificarea rezultatelor
- Apăsaţi tasta soft **OK** pentru ca valorile să devină operaţionale
- Apăsaţi tasta soft **ANULARE** pentru a finaliza funcţia de calibrare. TNC înregistrează procesul de calibrare în TCHPRMAN.html.

Calibrarea razei efective şi compensarea abaterilor de aliniere ale centrului

HEIDENHAIN oferă garanţie pentru funcţia ciclurilor de palpare numai dacă sunt utilizate palpatoare HEIDENHAIN.

Decalajul centrului poate fi determinat numai cu ajutorul unui palpator adecvat.

Dacă doriţi să calibraţi utilizând partea exterioară a unui obiect, trebuie să prepoziţionaţi palpatorul deasupra centrului sferei de calibrare sau a ştiftului de calibrare. Asiguraţi-vă că apropierea de punctele de palpare se poate realiza fără coliziune.

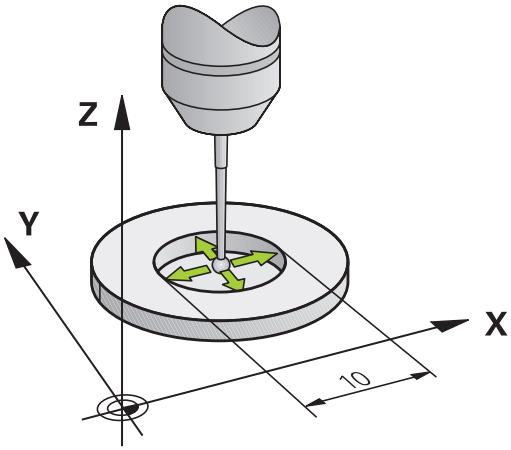

La calibrarea razei vârfului bilei, TNC execută o rutină de palpare automată. Pe durata primului ciclu de palpare, TNC determină centrul inelului sau al prezonului de calibrare (măsurare grosieră) şi poziţionează palpatorul în centru. Apoi, raza vârfului bilei este determinată în cursul procesului efectiv de calibrare (măsurare precisă). Dacă palpatorul permite palparea din orientări opuse, decalajul centrului este determinat pe durata unui alt ciclu.

Necesitatea orientării şi modul de orientare a palpatorului sunt deja definite în palpatoarele HEIDENHAIN. Alte palpatoare sunt configurate de producătorul maşinii-unelte.

După introducerea palpatorului, este nevoie să-l aliniaţi cu axa broşei. Funcţia de calibrare poate determina decalajul dintre axa palpatorului şi axa broşei prin palpare din direcţii opuse (rotire cu 180°) şi poate calcula compensarea.

Rutina de calibrare variază în funcţie de modul de orientare a palpatorului:

- Nu este posibilă nicio orientare sau orientarea este posibilă într-o singură direcţie: TNC execută o măsurare aproximativă şi o măsurare precisă şi determină raza efectivă a vârfului bilei (coloana R din tool.t)
- Orientare posibilă în două direcţii (de ex.. palpatoare HEIDENHAIN cu cablu): TNC execută o măsurare aproximativă şi una precisă, roteşte palpatorul cu 180° şi execută încă o operaţie de palpare. Decalajul centrului (CAL_OF din tchprobe.tp) este determinat suplimentar faţă de rază, prin palparea din direcţii diferite.
- Orice orientare posibilă (de ex. palpatoare HEIDENHAIN cu infraroşii): Pentru operaţia de palpare, consultaţi „Orientare posibilă în două direcţii”.

Calibrarea cu ajutorul unui inel de calibrare

Procedaţi după cum urmează pentru calibrarea manuală cu ajutorul unui inel de calibrare:

- În modul **Operare manuală**, poziţionaţi vârful bilei în interiorul orificiului inelului de reglare

- Selectaţi funcţia de calibrare: Apăsaţi tasta soft **CAL.** Tasta soft **R**. TNC afişează datele curente de calibrare.
- Introduceţi diametrul inelului de reglare
- Introduceţi unghiul de pornire
- Introduceţi numărul de puncte de palpare
- Începeţi procedura de palpare: Apăsaţi butonul START al maşinii. Palpatorul 3D palpează toate punctele de palpare din cadrul unei rutine automate de palpare şi calculează raza efectivă a vârfului bilei. Dacă este posibilă palparea din direcţii opuse, TNC calculează decalajul centrului
- Verificarea rezultatelor
- Apăsaţi tasta soft **OK** pentru ca valorile să devină operaţionale
- Apăsaţi tasta soft **END** pentru a finaliza funcţia de calibrare. TNC înregistrează procesul de calibrare în TCHPRMAN.html.

Pentru a putea determina abaterile de aliniere ale centrului vârfului bilei, TNC trebuie să fie pregătit special de către producătorul maşinii. Respectaţi instrucţiunile din manualul maşinii!

13.7 Calibrarea unui palpator 3-D cu declanşator

Calibrarea cu un prezon sau un ştift de calibrare

Procedaţi după cum urmează pentru calibrarea manuală cu un prezon sau un ştift de calibrare:

- În modul **Operare manuală**, poziţionaţi vârful sferic deasupra centrului ştiftului de calibrare

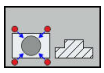

- Selectaţi funcţia de calibrare: Apăsaţi tasta soft **CAL.** Tasta soft **R**
- Introduceţi diametrul prezonului
- Introduceţi spaţiul de siguranţă
- Introduceţi unghiul de pornire
- Introduceţi numărul de puncte de palpare
- Începeţi procedura de palpare: Apăsaţi butonul START al maşinii. Palpatorul 3D palpează toate punctele de palpare din cadrul unei rutine automate de palpare şi calculează raza efectivă a vârfului bilei. Dacă este posibilă palparea din direcţii opuse, TNC calculează decalajul centrului
- Verificarea rezultatelor
- Apăsaţi tasta soft **OK** pentru ca valorile să devină operaţionale
- Apăsaţi tasta soft **END** pentru a finaliza funcţia de calibrare. TNC înregistrează procesul de calibrare în TCHPRMAN.html.

Pentru a putea determina abaterile de aliniere ale centrului vârfului bilei, TNC trebuie să fie pregătit special de către producătorul maşinii.

Respectaţi instrucţiunile din manualul maşinii!

Calibrarea cu ajutorul unei sfere de calibrare

Procedaţi după cum urmează pentru calibrarea manuală cu ajutorul unei sfere de calibrare:

- În modul **Operare manuală**, poziţionaţi vârful sferic deasupra centrului sferei de calibrare

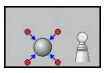

- Selectaţi funcţia de calibrare: Apăsaţi tasta soft **CAL.** Tasta soft **R**
- Introduceţi diametrul sferei
- Introduceţi spaţiul de siguranţă
- Introduceţi unghiul de pornire
- Introduceţi numărul de puncte de palpare
- Selectaţi măsurarea lungimii, dacă este cazul
- Introduceţi originea pentru lungime, dacă este cazul
- Începeţi procedura de palpare: Apăsaţi butonul START al maşinii. Palpatorul 3D palpează toate punctele de palpare din cadrul unei rutine automate de palpare şi calculează raza efectivă a vârfului bilei. Dacă este posibilă palparea din direcţii opuse, TNC calculează decalajul centrului
- Verificarea rezultatelor
- Apăsaţi tasta soft **OK** pentru ca valorile să devină operaţionale
- Apăsaţi tasta soft **END** pentru a finaliza funcţia de calibrare. TNC înregistrează procesul de calibrare în TCHPRMAN.html.

Pentru a putea determina abaterile de aliniere ale centrului vârfului bilei, TNC trebuie să fie pregătit special de către producătorul maşinii.

Respectaţi instrucţiunile din manualul maşinii!

Afişarea valorilor de calibrare

TNC salvează lungimea şi raza efective ale palpatorului în tabelul de scule. TNC salvează abaterea de aliniere a centrului vârfului în tabelul de palpatoare, în coloanele **CAL_OF1** (axa principală) şi **CAL_OF2** (axa secundară). Puteţi afişa valorile pe ecran prin apăsarea tastei soft **TABEL PALPATOR**.

În timpul calibrării, TNC creează automat fişierul-jurnal TCHPRMAN.html în care sunt salvate valorile de calibrare.

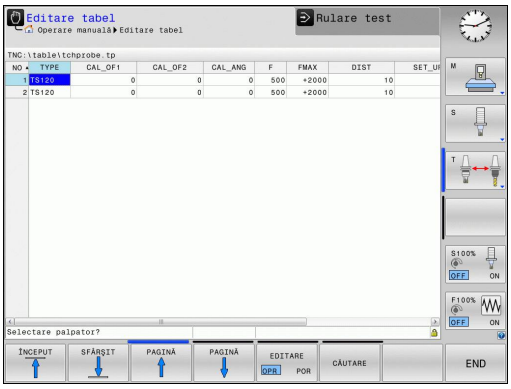

Asiguraţi-vă că aţi activat numărul de sculă corect înainte de a utiliza palpatorul, indiferent dacă doriţi să rulaţi ciclul palpator în modul automat sau în modul **Operare manuală**.

Pentru mai multe informaţii despre tabelul de palpatoare, consultaţi Manualul de utilizare pentru programarea ciclurilor.

13.8 Compensarea abaterii de aliniere cu palpatorul 3-D

Introducere

HEIDENHAIN oferă garanţie pentru funcţia ciclurilor de palpare numai dacă sunt utilizate palpatoare HEIDENHAIN.

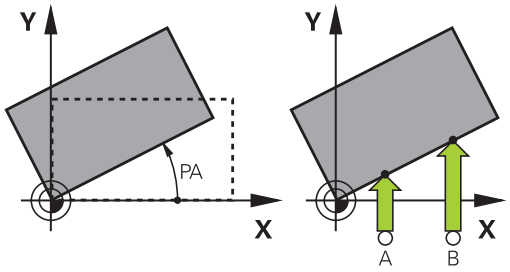

TNC compensează electronic abaterea de aliniere a piesei de prelucrat, calculând o „rotaţie de bază".

În acest scop, TNC setează unghiul de rotaţie dorit, în funcţie de axa de referinţă din planul de lucru. Consultaţi figura din dreapta.

TNC interpretează unghiul măsurat ca rotaţie în jurul direcţiei sculei în sistemul de coordonate al piesei de prelucrat şi salvează valorile în coloanele SPA, SPB şi SPC ale tabelului de presetări.

Pentru a identifica rotaţia de bază, palpaţi două puncte pe suprafaţa laterală a piesei de prelucrat. Secvenţa în care palpaţi punctele influenţează unghiul calculat. Unghiul măsurat porneşte de la primul la al doilea punct de palpare. De asemenea, puteţi identifica rotaţia de bază în funcţie de găuri sau de prizoane.

Selectaţi direcţia de palpare perpendiculară pe axa de referinţă a unghiului când măsuraţi abaterea de aliniere a piesei de prelucrat.

Pentru a vă asigura că rotaţia de bază este calculată corect în timpul rulării programului, programaţi ambele coordonate ale planului de lucru în primul bloc de poziţionare.

Puteţi utiliza şi o rotaţie de bază în conjuncţie cu funcţia PLAN. În acest caz, activaţi mai întâi rotaţia de bază şi apoi funcţia PLAN.

De asemenea, puteţi activa o rotaţie de bază fără palparea unei piese de prelucrat. În acest scop, introduceţi o valoare în meniul rotaţiei de bază şi apăsaţi tasta soft **SETARE ROTAŢIE DE BAZĂ**.

Identificarea rotaţiei de bază

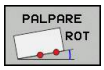

- Selectaţi funcţia de palpare apăsând tasta soft **ROTAŢIE PALPARE**
- Poziţionaţi palpatorul într-o poziţie de lângă primul punct de palpare
- Selectaţi direcţia palpatorului sau rutina de palpare cu tasta soft
- Începeţi procedura de palpare: Apăsaţi butonul START al maşinii
- Poziţionaţi palpatorul într-o poziţie de lângă al doilea punct de palpare
- Pentru a palpa piesa de prelucrat, apăsaţi butonul START al maşinii. TNC determină rotaţia de bază şi afişează unghiul după dialogul **Unghi de rotaţie**
- Activaţi rotaţia de bază: Apăsaţi tasta soft **SETARE ROTAŢIE DE BAZĂ**
- Finalizaţi funcţia de palpare apăsând tasta soft END.

TNC înregistrează procesul de palpare în TCHPRMAN.html.

Salvarea unei rotaţii de bază în tabelul de presetări

- După procesul de palpare, introduceţi numărul presetat în care TNC trebuie să salveze rotaţia de bază activă, în caseta de introducere **Număr în tabel:**
- Apăsaţi tasta soft **ROT. BAZĂ ÎN TABEL DE PRESETĂRI** pentru a salva rotaţia de bază în tabelul de presetări

Compensarea abaterii de aliniere a piesei de prelucrat prin rotirea mesei

- Pentru compensarea abaterii de aliniere identificate printr-o poziţie a mesei rotative, apăsaţi tasta soft **ALINIERE MASĂ ROTATIVĂ** după procesul de palpare

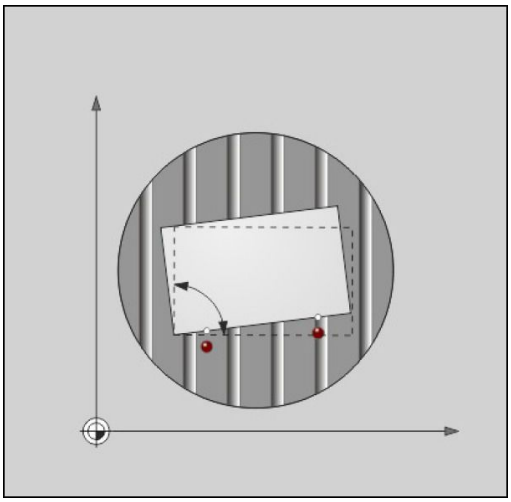

! Poziţionaţi toate axele, pentru a evita o coliziune, înainte de rotirea mesei. TNC afişează o avertizare suplimentară înainte de rotirea mesei.

- Dacă doriţi să setaţi originea în axa mesei rotative, apăsaţi tasta soft **SETARE ROTIRE MASĂ**.
- De asemenea, puteţi salva abaterea de aliniere a mesei rotative în orice linie a tabelului de presetări. Introduceţi numărul liniei şi apăsaţi tasta soft **ROTIRE MASĂ ÎN TABEL PRESETĂRI**. TNC salvează unghiul în coloana de decalaj a mesei rotative, de ex. în coloana C_OFFS cu o axă C. Dacă este necesar, vizualizarea din Tabelul de presetări trebuie modificată cu tasta soft **TRANSFORM. BAZĂ/DECALARE**, pentru a se afişa această coloană.

Afişarea unei rotaţii de bază

Când selectaţi funcţia **ROTAŢIE PALPARE**, TNC afişează unghiul activ al rotaţiei de bază în dialogul **Unghi de rotaţie**. TNC afişează şi unghiul de rotaţie în afişajul de stare suplimentar (**STATUS POS.**).

În afişajul de stare apare simbolul rotaţiei de bază de fiecare dată când TNC mută axele maşinii folosind o rotaţie de bază.

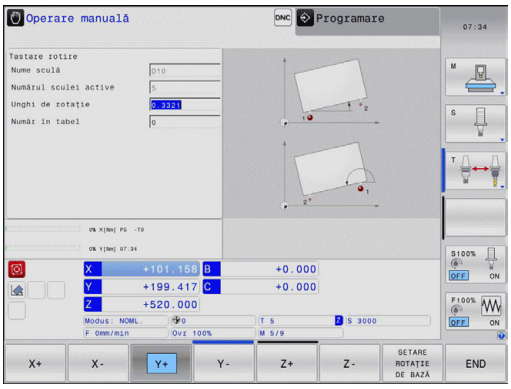

Anularea unei rotaţii de bază

- Selectaţi funcţia de palpare apăsând tasta soft **ROTAŢIE PALPARE**
- Introduceţi un unghi de rotaţie egal cu zero şi confirmaţi cu tasta soft **SETARE ROTAŢIE DE BAZĂ**
- Finalizaţi funcţia de palpare apăsând tasta soft END

Măsurarea rotaţiei de bază 3-D

Alinierea incorectă a oricărui plan înclinat poate fi măsurată prin palparea a 3 poziţii. Funcţia **Palpare plan** permite măsurarea devierii de la aliniere şi salvarea acesteia ca rotaţie de bază 3-D în tabelul de presetări.

Atunci când selectaţi punctele de palpare, reţineţi următoarele:

Ordinea şi poziţia punctelor de palpare determină modul în care TNC calculează direcţia planului.

Cu primele două puncte, specificaţi direcţia axei de referinţă. Definiţi cel de-al doilea punct în direcţia pozitivă a axei de referinţă dorite. Poziţia celui de-al treilea punct determină direcţia axei minore şi a axei sculei. Definiţi cel de-al treilea punct în direcţia pozitivă a axei Y din sistemul dorit de coordonate al piesei de prelucrat.

- Primul punct: Pe axa de referinţă
- Al doilea punct: Pe axa de referinţă, în direcţie pozitivă în raport cu primul punct
- Al 3-lea punct: Pe axa minoră, în direcţie pozitivă în raport cu sistemul dorit de coordonate al piesei de prelucrat

Introducerea opţională a unui unghi al originii vă va permite să definiţi direcţia nominală a planului palpat.

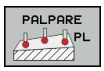

- Selectaţi funcţia de palpare: Apăsaţi tasta soft **PROBING PI**. TNC va afişa apoi rotaţia 3-D de bază curentă
- Poziţionaţi palpatorul într-o poziţie de lângă primul punct de palpare
- Selectaţi direcţia palpatorului sau rutina de palpare cu tasta soft
- Începeţi procedura de palpare: Apăsaţi butonul START al maşinii
- Poziţionaţi palpatorul într-o poziţie de lângă al doilea punct de palpare
- Pentru a palpa piesa de prelucrat, apăsaţi butonul START al maşinii
- Poziţionaţi palpatorul lângă cel de-al treilea punct de palpare
- Palpare: Apăsaţi butonul START al maşinii. TNC măsoară rotaţia 3-D de bază şi afişează valorile pentru SPA, SPB şi SPC în raport cu sistemul activ de coordonate al piesei de prelucrat
- Dacă este necesar, introduceţi unghiul originii

Activaţi rotaţia de bază 3-D

- Apăsaţi tasta soft **SETARE ROTAŢIE DE BAZĂ**

Salvarea unei rotaţii de bază 3-D în tabelul de presetări

- Apăsaţi tasta soft **ROT. BAZĂ ÎN PRESETTAB.**

- Finalizaţi funcţia de palpare apăsând tasta soft **END**

TNC salvează rotaţia de bază 3-D în coloanele SPA, SPB sau SPC din tabelul de presetări.

Alinierea rotaţiei de bază 3-D

Dacă maşina are două axe rotative, iar rotaţia de bază 3-D palpată este activată, puteţi alinia axele rotative în raport cu rotaţia de bază 3-D folosind tasta soft **ALINIERE AXE ROTATIVE**. În astfel de cazuri, planul de lucru înclinat devine activ pentru toate modurile de operare a maşinii.

După alinierea planului, puteţi alinia axa de referinţă cu funcţia **Rot. palpare**.

Afişarea unei rotaţii de bază 3-D

Pe afişajul de stare, TNC afişează simbolul pentru rotaţia 3-D de bază, dacă o rotaţie 3-D de bază este salvată în originea activă. TNC deplasează transversal axele maşinii conform rotaţiei 3-D de bază.

Anularea unei rotaţii de bază 3-D

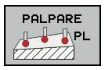

- Selectaţi funcţia de palpare apăsând tasta soft **PROBING PL**
- Introduceţi 0 pentru toate unghiurile
- Apăsaţi tasta soft **SETARE ROTAŢIE DE BAZĂ**
- Finalizaţi funcţia de palpare apăsând tasta soft **END**

13.9 Setarea originii cu palpatorul 3-D

Prezentare generală

Următoarele funcţii de taste soft sunt disponibile pentru setarea originii pe o piesă de prelucrat aliniată:

Tastă soft	Funcţie	Pagină
	Setarea originii în orice axă cu	472
	Setarea unui colţ ca origine	473
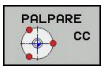	Setarea unui centru de cerc ca origine	474
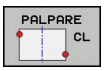	Linie de centru ca origine Setarea liniei de centru ca origine	476

Setarea originii în orice axă

- Selectaţi funcţia de palpare: Apăsaţi tasta soft **POZIŢIE PALPARE**
- Deplasaţi palpatorul într-o poziţie lângă punctul de palpare
- Utilizaţi tastele soft pentru a selecta axa palpatorului şi direcţia pe care doriţi să setaţi presetarea, de exemplu Z în direcţia Z–
- Începeţi procedura de palpare: Apăsaţi butonul START al maşinii
- **Origine**: Introduceţi coordonata nominală şi confirmaţi intrarea cu tasta soft **SETARE ORIGINE**, consultaţi "Scrierea valorilor măsurate din ciclurile palpatorului într-un tabel de origini", Pagină 459
- Pentru a finaliza funcţia de palpare, apăsaţi tasta soft **END**

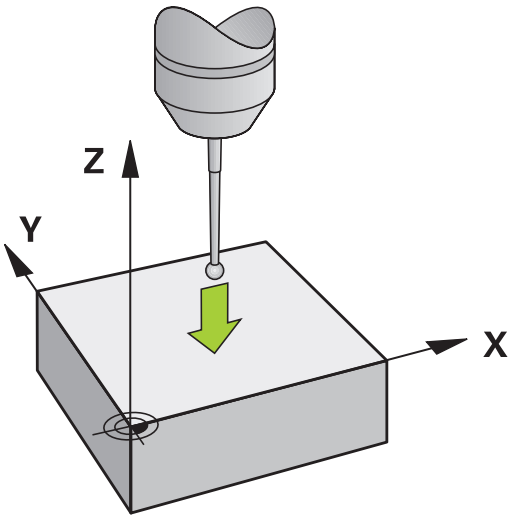

HEIDENHAIN oferă garanţie pentru funcţia ciclurilor de palpare numai dacă sunt utilizate palpatoare HEIDENHAIN.

Colţ ca origine

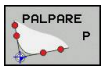

- Selectaţi funcţia palpatorului: Apăsaţi tasta soft **POZIŢIE PALPARE**
- Poziţionaţi palpatorul lângă primul punct de palpare de pe prima muchie a piesei de prelucrat
- Selectaţi direcţia palpatorului cu tasta soft
- Începeţi procedura de palpare: Apăsaţi butonul START al maşinii
- Poziţionaţi palpatorul lângă al doilea punct de palpare de pe aceeaşi muchie a piesei de prelucrat
- Începeţi procedura de palpare: Apăsaţi butonul START al maşinii
- Poziţionaţi palpatorul lângă primul punct de palpare de pe a doua muchie a piesei de prelucrat
- Selectaţi direcţia palpatorului cu tasta soft
- Începeţi procedura de palpare: Apăsaţi butonul START al maşinii
- Poziţionaţi palpatorul lângă al doilea punct de palpare de pe aceeaşi muchie a piesei de prelucrat
- Începeţi procedura de palpare: Apăsaţi butonul START al maşinii
- **Origine**: Introduceţi ambele coordonate ale originii în fereastra de meniu şi confirmaţi înregistrarea cu tasta soft **SETARE ORIGINE** sau consultaţi "Scrierea valorilor măsurate din ciclurile de palpator în tabelul de presetări", Pagină 459
- Pentru finaliza funcţia de palpare, apăsaţi tasta soft END

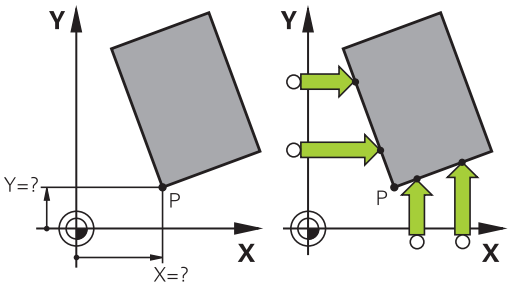

HEIDENHAIN oferă garanţie pentru funcţia ciclurilor de palpare numai dacă sunt utilizate palpatoare HEIDENHAIN.

Puteţi identifica intersecţia a două linii drepte după găuri sau prezoane şi o puteţi seta pe aceasta ca origine. Totuşi, pentru fiecare linie dreaptă, palparea trebuie efectuată numai cu două funcţii identice ale palpatorului (de ex., două găuri).

Ciclul de palpare „Colţ ca origine” identifică unghiul şi intersecţia a două linii drepte. În afara setării originii, ciclul poate, de asemenea, activa o rotaţie de bază. TNC dispune de două taste soft pentru a vă permite să decideţi ce linie dreaptă doriţi să utilizaţi în acest scop. Tasta soft **ROT 1** activează unghiul primei linii drepte ca rotaţie de bază, iar tasta soft **ROT 2** activează unghiul celei de-a doua linii.

Dacă doriţi să activaţi rotaţia de bază în cerc, trebuie să efectuaţi întotdeauna această operaţie înainte de setarea originii. După setarea unei origini sau scrierea într-un punct zero sau într-un tabel de presetări, tastele soft **ROT 1** şi **ROT 2** nu mai sunt afişate.

Centrul cercului ca origine

Cu această funcţie, puteţi seta originea în centrul orificiilor găurite, al buzunarelor circulare, al cilindrilor, ştifturilor, insulelor circulare etc.

Cerc interior:

TNC palpează peretele interior al unui cerc în toate cele patru direcţii ale axelor de coordonate.

Pentru cercuri incomplete (arce de cerc) puteţi alege direcţia de palpare corespunzătoare.

- Poziţionaţi palpatorul aproximativ în centrul cercului

- Selectaţi funcţia palpatorului: Apăsaţi tasta soft **PALPARE CENTRU CERC**
- Selectaţi direcţia de palpare sau apăsaţi tasta soft pentru rutina automată de palpare
- Palpare: Apăsaţi butonul START al maşinii. Sonda de palpare palpează peretele interior al cercului, în direcţia selectată. Dacă nu utilizaţi rutina de palpare automată, trebuie să repetaţi această procedură. După a treia operaţie de palpare, puteţi solicita TNC să calculeze centrul (se recomandă patru puncte de palpare)
- Terminaţi procedura de palpare şi treceţi la meniul de evaluare: Apăsaţi tasta soft **EVALUARE**
- **Origine**: În fereastra de meniu, introduceţi ambele coordonate ale centrului cercului, confirmaţi cu tasta soft **SETARE ORIGINE** sau scrieţi valorile într-un tabel (consultaţi "Scrierea valorilor măsurate din ciclurile palpatorului într-un tabel de origini", Pagină 459 sau consultaţi "Scrierea valorilor măsurate din ciclurile de palpator în tabelul de presetări", Pagină 459)
- Terminaţi funcţia de palpare: Apăsaţi tasta soft **END**

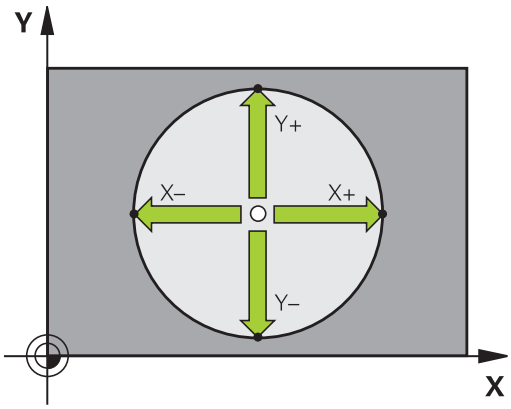

TNC are nevoie de numai trei puncte de palpare pentru a calcula cercurile exterioare sau interioare, de ex. pentru segmente de cerc. Se obţin rezultate mai precise, însă, dacă măsuraţi cercuri utilizând patru puncte de palpare. Prepoziţionaţi întotdeauna palpatorul în centru sau cât mai aproape de acesta.

Cerc exterior:

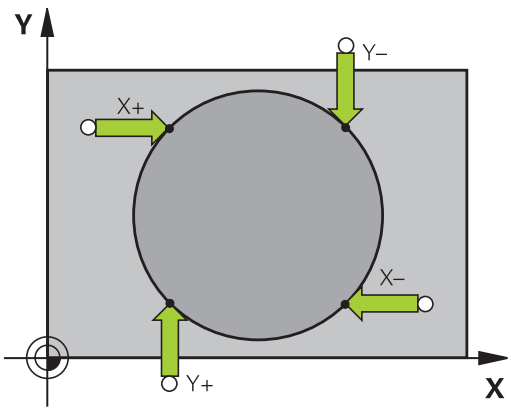

- Poziţionaţi palpatorul într-o poziţie lângă primul punct de palpare din exteriorul cercului
- Selectaţi direcţia de palpare sau apăsaţi tasta soft pentru rutina automată de palpare
- Palpare: Apăsaţi butonul START al maşinii. Dacă nu utilizaţi rutina de palpare automată, trebuie să repetaţi această procedură. După a treia operaţie de palpare, puteţi solicita TNC să calculeze centrul (se recomandă patru puncte de palpare)
- Încheiaţi procedura de palpare şi comutaţi la meniul de evaluare: Apăsaţi tasta soft **EVALUARE**
- **Origine**: Introduceţi coordonatele originii şi confirmaţi intrarea cu tasta soft **SETARE ORIGINE** sau scrieţi valorile într-un tabel (consultaţi "Scrierea valorilor măsurate din ciclurile palpatorului într-un tabel de origini", Pagină 459 sau consultaţi "Scrierea valorilor măsurate din ciclurile de palpator în tabelul de presetări", Pagină 459)
- Pentru a finaliza funcţia de palpare, apăsaţi tasta soft **END**

După încheierea procedurii de palpare, TNC va afişa coordonatele curente ale centrului cercului şi raza cercului PR.

Setarea originii cu ajutorul mai multor găuri/prezoane cilindrice

Un alt rând de taste soft oferă o tastă soft pentru utilizarea mai multor găuri sau prezoane cilindrice pentru a seta originea. Puteţi seta ca origine intersecţia a două sau mai multor elemente.

Selectaţi funcţia de palpare pentru intersecţia găurilor/prezoanelor cilindrice:

- Selectaţi funcţia palpatorului: Apăsaţi tasta soft **PALPARE CENTRU CERC**

- Gaura va fi palpată automat: Definiţi cu tasta soft

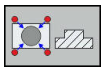

- Prizonul circular va fi palpat automat: Definiţi cu tasta soft

Prepoziţionaţi palpatorul aproximativ în centrul găurii sau în apropierea primului punct de palpare al prezonului circular. După apăsarea tastei NC Start, TNC palpează automat punctele de pe cerc.

Mutaţi palpatorul la următoarea gaură, repetaţi procesul de palpare şi solicitaţi TNC să repete procedura de palpare până când au fost palpate toate găurile pentru setarea originii.

Setarea originii la intersecţia mai multor găuri:

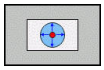

- Prepoziţionaţi palpatorul aproximativ în centrul găurii
- Gaura va fi palpată automat: Definiţi prin tastă soft
- Pentru a palpa piesa de prelucrat, apăsaţi butonul START al maşinii. Palpatorul palpează cercul automat.
- Repetaţi procedura de palpare pentru celelalte elemente
- Terminaţi procedura de palpare şi treceţi la meniul de evaluare: Apăsaţi tasta soft **EVALUARE**
- **Origine**: În fereastra de meniu, introduceţi ambele coordonate ale centrului cercului, confirmaţi cu tasta soft **SETARE ORIGINE** sau scrieţi valorile într-un tabel (consultaţi "Scrierea valorilor măsurate din ciclurile palpatorului într-un tabel de origini", Pagină 459 sau consultaţi "Scrierea valorilor măsurate din ciclurile de palpator în tabelul de presetări", Pagină 459)
- Terminaţi funcţia de palpare: Apăsaţi tasta soft **END**

Setarea unei linii de centru ca origine

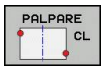

- Selectaţi funcţia de palpare: Apăsaţi tasta soft **CICLU PALPARE**.
- Poziţionaţi palpatorul într-o poziţie de lângă primul punct de palpare
- Selectaţi direcţia de palpare cu tasta soft
- Începeţi procedura de palpare: Apăsaţi butonul NC Start
- Poziţionaţi palpatorul într-o poziţie de lângă al doilea punct de palpare
- Începeţi procedura de palpare: Apăsaţi butonul NC Start
- **Origine**: Introduceţi coordonata originii în fereastra de meniu, confirmaţi cu tasta soft **SETARE ORIGINE** sau scrieţi valoarea într-un tabel (consultaţi "Scrierea valorilor măsurate din ciclurile palpatorului într-un tabel de origini", Pagină 459 sau consultaţi "Scrierea valorilor măsurate din ciclurile de palpator în tabelul de presetări", Pagină 459).
- Finalizaţi funcţia de palpare: Apăsaţi tasta soft **END**

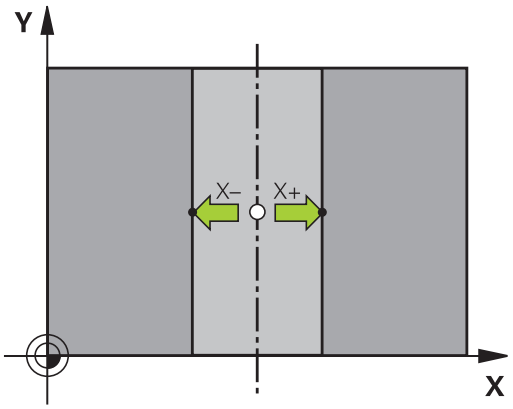

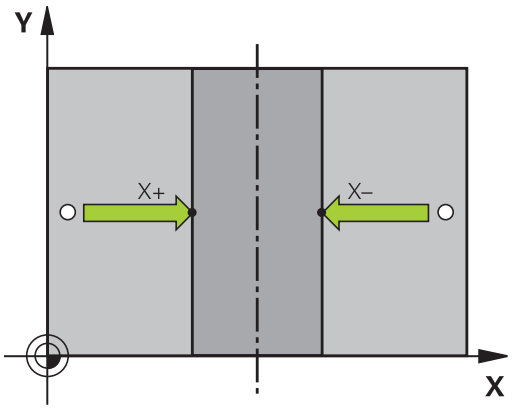

După ce aţi măsurat al doilea punct de palpare, puteţi utiliza meniul de evaluare pentru a modifica direcţia liniei de centru. Cu ajutorul tastei soft, puteţi alege dacă originea sau punctul zero să fie setat în axa de referinţă, în axa secundară sau în axa sculei. Acest lucru poate fi necesar dacă, de exemplu, aţi dori să salvaţi poziţia măsurată în axa de referinţă şi în axa secundară.

Măsurarea pieselor de prelucrat cu un palpator 3-D

Puteţi utiliza palpatorul şi în modurile **Operare manuală** şi **Roată de mână el.** pentru a face măsurători simple la nivelul piesei de prelucrat. Numeroase cicluri palpator programabile sunt disponibile pentru sarcini complexe de măsurare (consultaţi Manualul utilizatorului pentru cicluri, capitolul 16, Inspecţia automată a piesei de lucru). Cu un palpator 3-D puteţi determina:

- Coordonatele poziţiei şi din acestea,
- Dimensiunile şi unghiurile piesei de prelucrat

Găsirea coordonatelor unei poziţii de pe o piesă de prelucrat aliniată

- Selectaţi funcţia de palpare: Apăsaţi tasta soft **POZIŢIE PALPARE**
- Deplasaţi palpatorul într-o poziţie lângă punctul de palpare
- Selectaţi direcţia de palpare şi axa coordonatei. Utilizaţi tastele soft corespunzătoare pentru selecţie
- Începeţi procedura de palpare: Apăsaţi butonul START al maşinii

TNC afişează coordonatele punctului de palpare ca punct de referinţă.

Găsirea coordonatelor unui colţ din planul de lucru

Găsirea coordonatelor punctului colţului: consultaţi "Colţ ca origine ", Pagină 473. TNC afişează coordonatele colţului palpat ca punct de referinţă.

13.9 Setarea originii cu palpatorul 3-D

Măsurarea dimensiunilor piesei de prelucrat

- Selectaţi funcţia de palpare: Apăsaţi tasta soft **POZIŢIE PALPARE**
- Poziţionaţi palpatorul într-o poziţie lângă primul punct de palpare A
- Selectaţi direcţia de palpare cu tasta soft
- Începeţi procedura de palpare: Apăsaţi butonul START al maşinii
- Dacă veţi avea nevoie de originea curentă mai târziu, notaţi valoarea care apare pe afişajul originii
- Origine: Introduceţi „0"
- Anulaţi dialogul: Apăsaţi tasta **END**
- Selectaţi din nou funcţia de palpare: Apăsaţi tasta soft **POZIŢIE PALPARE**
- Poziţionaţi palpatorul într-o poziţie lângă al doilea punct de palpare B
- Selectaţi direcţia palpării cu ajutorul tastelor soft: Aceeaşi axă, dar din direcţie opusă
- Începeţi procedura de palpare: Apăsaţi butonul START al maşinii

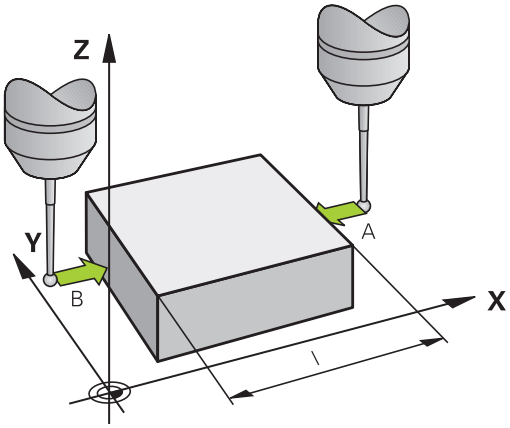

Valoarea afişată ca origine este distanţa dintre cele două puncte de pe axa de coordonate.

Pentru a reveni la originea activă înainte de măsurarea lungimii:

- Selectaţi funcţia de palpare: Apăsaţi tasta soft **POZIŢIE PALPARE**
- Palpaţi primul punct de palpare din nou
- Setaţi originea la valoarea pe care aţi notat-o anterior
- Anulaţi dialogul: Apăsaţi tasta **END**

Măsurarea unghiurilor

Puteţi utiliza palpatorul 3-D pentru a măsura unghiuri din planul de lucru. Puteţi măsura

- unghiul dintre axa de referinţă a unghiului şi o muchie a piesei de prelucrat sau
- unghiul dintre două laturi

Unghiul măsurat este afişat ca o valoare de maxim 90°.

Găsirea unghiului dintre axa de referinţă a unghiului şi o muchie a piesei de prelucrat

- Selectaţi funcţia de palpare apăsând tasta soft **ROTAŢIE PALPARE**
- Unghi de rotaţie: Dacă veţi avea nevoie de rotaţia de bază curentă mai târziu, notaţi valoarea care apare sub Unghi de rotaţie
- Efectuaţi o rotaţie de bază cu muchia piesei de prelucrat care trebuie comparată consultaţi "Compensarea abaterii de aliniere cu palpatorul 3-D", Pagină 467
- Apăsaţi tasta soft **ROTAŢIE PALPARE** pentru a afişa unghiul dintre axa de referinţă a unghiului şi muchia piesei de prelucrat ca unghi de rotaţie
- Anulaţi rotaţia de bază sau restauraţi rotaţia de bază anterioară
- Setaţi unghiul de rotaţie la valoarea pe care aţi notat-o anterior

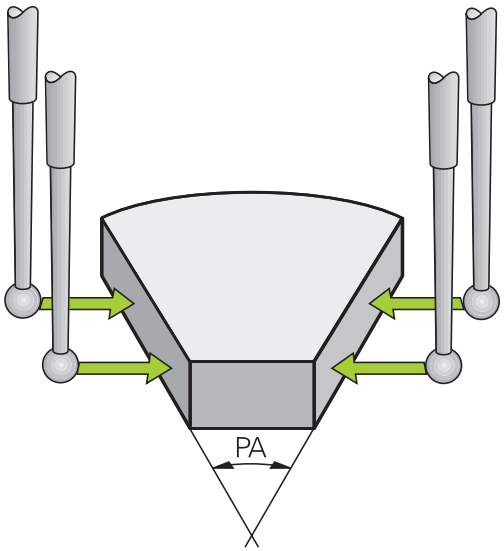

Măsurarea unghiului dintre două muchii ale piesei de prelucrat

- Selectaţi funcţia de palpare apăsând tasta soft **ROTAŢIE PALPARE**
- Unghi de rotaţie: Dacă veţi avea nevoie de rotaţia de bază curentă mai târziu, notaţi valoarea afişată a unghiului de rotaţie
- Efectuaţi o rotaţie de bază cu prima muchie a piesei de prelucrat consultaţi "Compensarea abaterii de aliniere cu palpatorul 3-D", Pagină 467
- Palpaţi a doua muchie ca pentru o rotaţie de bază, dar nu setaţi unghiul de rotaţie la zero!
- Apăsaţi tasta soft **ROTAŢIE PALPARE** pentru a afişa unghiul PA dintre cele două muchii ale piesei de prelucrat ca unghi de rotaţie
- Anulaţi rotaţia de bază sau restauraţi rotaţia de bază anterioară setând unghiul de rotaţie la valoarea pe care aţi notat-o anterior

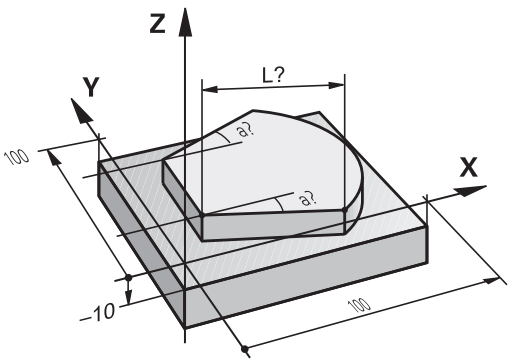

13.10 Înclinarea planului de lucru (opţiunea 8)

Aplicaţie, funcţie

Funcţiile pentru înclinarea planului de lucru sunt interfaţate la TNC şi maşina unealtă de către producătorul maşinii unelte. Pentru anumite capete pivotante şi mese înclinate, producătorul maşinii unelte determină dacă unghiurile introduse sunt considerate coordonate ale axelor rotative sau componente unghiulare ale unui plan înclinat. Respectaţi instrucţiunile din manualul maşinii!

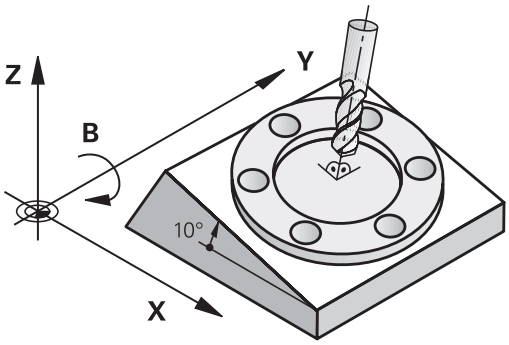

TNC acceptă funcţiile de înclinare pe maşinile unelte cu capete pivotante şi/sau mese înclinate. Aplicaţiile tipice sunt, de exemplu, găuri oblice sau contururi într-un plan oblic. Planul de lucru este întotdeauna înclinat în jurul originii active. Programul este scris în mod normal, într-un plan principal, cum este planul X/Y, dar este executat într-un plan care este înclinat faţă de planul principal.

Există trei funcţii disponibile pentru înclinarea planului de lucru:

- Înclinarea manuală cu tasta soft **3-D ROT** în modul Operare manuală şi modul Roată de mână electronică, consultaţi "Pentru activarea înclinării manuale:", Pagină 483
- Înclinarea controlată de program, ciclul **19 PLAN DE LUCRU** în programul piesei (consultaţi Manualul utilizatorului pentru cicluri, Ciclul 19 – PLAN DE LUCRU)
- Înclinarea controlată de program, funcţia **PLAN** din programul piesei consultaţi "Funcţia PLAN: Înclinarea planului de lucru (opţiune software 8)", Pagină 401

Funcţiile TNC de "înclinare a planului de lucru" sunt transformări de coordonate. Planul de lucru este de fiecare dată perpendicular pe direcţia axelor sculei.

La înclinarea planului de lucru, TNC face diferenţa între două tipuri de maşină:

- **Maşină cu masă înclinată**
  - Trebuie să înclinaţi piesa de prelucrat în poziţia dorită pentru prelucrare, poziţionând masa înclinată, de exemplu cu un bloc L.
  - Poziţia axei transformate a sculei **nu se modifică** în raport cu sistemul de coordonate al maşinii. Astfel, dacă rotiţi masa – şi, ca urmare, piesa de prelucrat – de exemplu cu 90°, sistemul de coordonate **nu se roteşte**. Dacă apăsaţi butonul de direcţionare a axei Z+ în modul Operare manuală, scula se deplasează în direcţia Z+.
  - În calculul sistemului de coordonate transformat, TNC ia în considerare numai decalajele influenţate mecanic ale mese înclinate respective (aşa-numitele componente „de transfer").
- **Maşină cu cap pivotant**
  - Trebuie să aduceţi piesa de lucru în poziţia dorită pentru prelucrare, poziţionând capul pivotant, de exemplu cu un bloc L
  - Poziţia axei transformate a sculei se modifică în raport cu sistemul de coordonate al maşinii. Astfel, dacă rotiţi capul pivotant al maşinii – şi, ca urmare, scula – în axa B cu 90°, sistemul de coordonate se va roti la rândul său. Dacă apăsaţi butonul de direcţionare a axei Z+ în modul Operare manuală, scula se deplasează în direcţia Z+ a sistemului de coordonate al maşinii.
  - În calculul sistemului de coordonate transformat, TNC ia în considerare atât decalajele influenţate mecanic ale capului pivotant respectiv (aşa numitele componente "de transfer"), cât şi decalajele determinate de înclinarea sculei (compensarea 3-D a lungimii sculei).

TNC permite numai înclinarea planului de lucru cu axa broşei Z.

Traversarea punctelor de referinţă în axele înclinate

TNC activează automat planul de lucru înclinat dacă această funcţie a fost activată când a fost oprit controlul. Apoi TNC deplasează axele din sistemul de coordonate înclinat când este apăsata tasta de direcţionare a axelor. Poziţionaţi scula astfel încât pericolul de coliziune în timpul traversării ulterioare a punctelor de referinţă să fie exclus. Pentru a traversa punctele de referinţă, trebuie să dezactivaţi funcţia „Înclinare plan de lucru”, consultaţi "Pentru activarea înclinării manuale:", Pagină 483.

Pericol de coliziune!

Verificaţi dacă funcţia pentru înclinarea planului de lucru este activă în modul Operare manuală şi dacă valorile unghiului introduse în meniu corespund cu unghiurile actuale ale axei înclinate.

Dezactivaţi funcţia „Înclinare plan de lucru” înainte de a traversa punctele de referinţă. Asiguraţi-vă că nu are loc nicio coliziune. Retrageţi scula din poziţia actuală mai întâi, dacă este nevoie.

Afişajul de poziţie într-un sistem înclinat

Poziţiile afişate în fereastra de stare **(ACTL.** şi **NOML.)** sunt raportate la sistemul de coordonate înclinat.

Limitările la lucrul cu funcţia de înclinare

- Funcţia de capturare poziţie efectivă nu este posibilă cu un plan de lucru înclinat activ.
- Poziţionarea PLC (determinată de producătorul maşinii unelte) nu este posibilă.

Pentru activarea înclinării manuale:

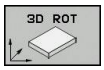

- Pentru a selecta înclinarea manuală, apăsaţi tasta soft **3-D ROT**.

- Utilizaţi tastele cu săgeţi pentru a muta evidenţierea la elementul de meniu **Operare manuală**

- Pentru a activa înclinarea manuală, apăsaţi tasta soft **ACTIV**

- Utilizaţi tastele săgeţi pentru a poziţiona cursorul luminos la axa rotativă dorită

- Introduceţi unghiul de înclinare

- Pentru a finaliza înregistrarea, apăsaţi tasta END

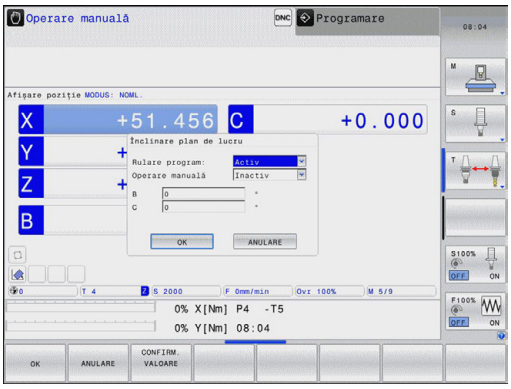

Dacă funcţia pentru planul de lucru înclinat este activă şi TNC deplasează axele maşinii în funcţie de axele înclinate, afişajul de stare prezintă simbolul .

Dacă activaţi funcţia „Înclinare plan de lucru" pentru modul de operare Rulare program, unghiul de înclinare introdus în meniu devine activ în primul bloc al programului piesei. Dacă utilizaţi ciclul **19 PLAN DE LUCRU** sau funcţia **PLAN** în programul piesei, sunt valabile valorile definite ale unghiurilor. Valorile unghiurilor introduse în meniu vor fi suprascrise.

Pentru dezactivarea înclinării manuale

Pentru a reseta funcţia de înclinare, setaţi modurile de operare dorite la inactiv în meniul **Înclinare plan de lucru**.

O operaţie **RESETARE PLAN** programată resetează înclinarea numai în modul Rulare program, nu şi în cel de operare manuală.

Setarea direcţiei curente a axei sculei ca direcţie de prelucrare activă

Această funcţie trebuie să fie activată de către producătorul maşinii. Respectaţi instrucţiunile din manualul maşinii!

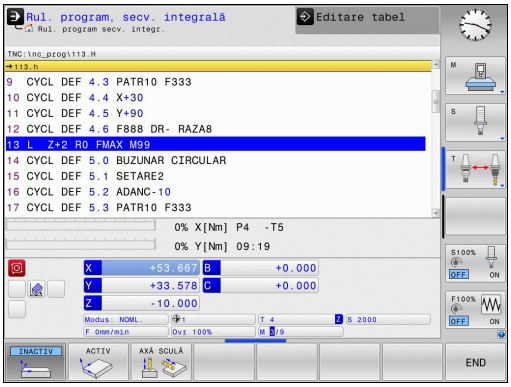

În modurile Operare manuală şi Roată de mână electronică puteţi utiliza această funcţie pentru a deplasa scula prin intermediul tastelor de direcţionare externe sau cu roata de mână în direcţia în care este îndreptată momentan axa sculei. Utilizaţi această funcţie dacă:

- Doriţi să retrageţi scula în direcţia axei sculei în timpul întreruperii programului pentru un program de prelucrare cu 5 axe.
- Doriţi să prelucraţi cu o sculă înclinată, utilizând roata de mână sau tastele de direcţionare externe în modul Operare manuală.

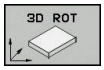

- Pentru a selecta înclinarea manuală, apăsaţi tasta soft 3-D ROT

- Utilizaţi tastele cu săgeţi pentru a muta evidenţierea la elementul de meniu **Operare manuală**

- Pentru a activa direcţia curentă a axei sculei ca direcţie activă de prelucrare, apăsaţi tasta soft Axă sculă

- Pentru a finaliza înregistrarea, apăsaţi tasta END

Pentru a reseta funcţia de înclinare, setaţi la inactiv elementul de meniu **Operare manuală** din meniul „Înclinare plan de lucru”.

Simbolul apare în afişajul de stare când este activă funcţia **Deplasare în direcţia axei sculei**.

Această funcţie este disponibilă chiar dacă întrerupeţi rularea programului şi doriţi să deplasaţi manual axele.

Setarea originii sistemului de coordonate înclinat

După ce aţi poziţionat axele rotative, setaţi presetarea în acelaşi fel ca în cazul sistemului neînclinat. Comportamentul TNC în timpul setării originii depinde de setarea din parametrul maşinii **CfgPresetSettings/chkTiltingAxes**:

- **chkTiltingAxes: Pornit**Cu un plan de lucru înclinat activ, TNC verifică, în timpul setării originii pe axele X, Y şi Z, dacă coordonatele curente ale axelor rotative sunt în concordanţă cu unghiurile de înclinare pe care le-aţi definit (meniul 3-D ROT). Dacă funcţia plan de lucru înclinat nu este activă, TNC verifică dacă axele rotative sunt la 0° (poziţiile efective). Dacă poziţiile nu corespund, TNC va afişa un mesaj de eroare.
- **chkTiltingAxes: Oprit**TNC nu verifică dacă coordonatele curente ale axelor rotative (poziţiile efective) sunt în concordanţă cu unghiurile de înclinare pe care le-aţi definit.

Pericol de coliziune!

Setaţi întotdeauna punctul de referinţă în toate cele trei axe de referinţă.

14

Poziţionarea cu Introducerea manuală a datelor

14.1 Programarea şi executarea de operaţii simple de prelucrare

Modul de operare **Poziţionare cu introducerea manuală a datelor** este foarte confortabil pentru operaţiile de prelucrare simple sau pentru pre-poziţionarea sculei. Aceasta vă oferă posibilitatea de a scrie un program scurt în formatul de programare conversaţională HEIDENHAIN sau în cel ISO şi să îl executaţi imediat. De asemenea, puteţi să apelaţi ciclurile TNC. Programul este stocat în fişierul $MDI. În modul de operare **Poziţionare cu MDI**, afişajul suplimentar de stare poate fi, de asemenea, activat.

Poziţionarea cu introducerea manuală a datelor (MDI)

Limitări

Următoarele funcţii nu sunt disponibile în modul MDI:

- Programarea liberă a contururilor FK
- Secţiunea de program se repetă
- Subprogramarea
- Compensările traseului RL şi RR
- Grafica de programare
- Apelarea programului **PGM CALL**
- Grafica pentru rularea programului

- Selectaţi modul de operare **Poziţionare cu MDI**. Programaţi fişierul $MDI după cum doriţi

- Pentru a începe rularea programului, apăsaţi butonul START al maşinii.

Exemplul 1

Într-o singură piesă de prelucrat va fi executată o gaură cu adâncimea de 20 mm. După fixarea şi alinierea piesei de prelucrat şi setarea originii, puteţi programa şi executa operaţia de găurire în câteva linii.

Mai întâi prepoziţionaţi scula în blocurile linie dreaptă la coordonatele centrului găurii, la o prescriere de degajare de 5 mm deasupra suprafeţei piesei de prelucrat. Executaţi apoi găurirea cu ciclul **200 DRILLING**.

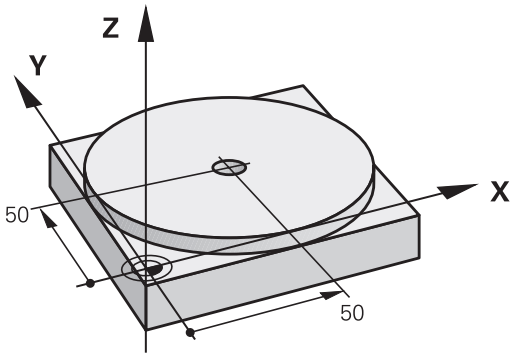

0 BEGIN PGM $MDI MM		
1 TOOL CALL 1 Z S2000		Apelarea sculei: axa sculei Z,
		viteza broşei 2000 rpm
2 L Z+200 R0 FMAX		Retragerea sculei (F MAX = avans transversal rapid)
3 L X+50 Y+50 R0 FMAX M3		Deplasarea sculei la F MAX într-o poziţie deasupra găurii, broşa pornită
		Deplasaţi scula la F MAX într-o poziţie aflată deasupra găurii
4 CYCL DEF 200 GĂURIRE		Definirea ciclului GĂURIRE
Q200=5	**;DIST. DE SIGURANTA**	Prescrierea de degajare a sculei deasupra găurii
Q201=-15	**;ADANCIME**	Adâncimea găurii (semnul algebric=direcţia de lucru)
Q206=250	**;VIT. AVANS PLONJARE**	Viteza de avans pentru găurire
Q202=5	**;ADANCIME PLONJARE**	Adâncimea fiecărui pas de avans înainte de retragere
Q210=0	**;TEMPOR. PARTEA SUP.**	Temporizare, în secunde, după fiecare retragere
Q203=-10	**;COORDONATA SUPRAFATA**	Coordonată suprafaţă piesă de prelucrat
Q204=20	**;DIST. DE SIGURANTA 2**	Prescrierea de degajare a sculei deasupra găurii
Q211=0,2	**;TEMPOR. LA ADANCIME**	Temporizarea în secunde la fundul găurii
Q395=0	**;REFERINCA ADANCIME**	Adâncime raportată la vârful sculei sau la partea cilindrică a sculei
5 CYCL CALL		Apelarea ciclului GĂURIRE
6 L Z+200 R0 FMAX M2		Retragerea sculei
7 END PGM $MDI MM		Sfârşitul programului

Funcţie linie dreaptă: consultaţi "Linie dreaptă L", Pagină 209

Ciclu de GĂURIRE: Consultaţi Manualul utilizatorului, Cicluri, Ciclul 200 GĂURIRE.

Exemplul 2: Corectarea abaterii de aliniere a piesei de prelucrat pe maşinile cu mese rotative

- Utilizaţi palpatorul 3-D pentru a roti sistemul de coordonate, "Compensarea abaterii de aliniere cu palpatorul 3-D"
- Notaţi unghiul de rotaţie şi anulaţi rotaţia de bază

- Selectaţi modul de operare: **Poziţionare cu MDI**

- Selectaţi axa mesei rotative, introduceţi unghiul de rotaţie şi viteza de avans pe care le-aţi notat, de ex. **L C+2.561 F50**

- Finalizaţi intrarea

- Apăsaţi butonul START al maşinii: Rotaţia mesei corectează alinierea eronată

Protejarea şi ştergerea programelor în $MDI

Fişierul $MDI este, în general, destinat pentru programe scurte, care sunt utilizate temporar. Cu toate acestea, dacă este cazul, puteţi stoca un program efectuând paşii descrişi mai jos:

- Selectaţi modul de operare **Programare**

- Pentru a apela gestionarul de fişiere, apăsaţi tasta **PGM MGT**.

- Deplasaţi cursorul luminos pe fişierul **$MD**

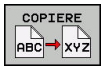

- Copiere fişier: Apăsaţi tasta soft **COPIERE**

DESTINATION FILE =

- Introduceţi numele cu care doriţi să salvaţi conţinutul curent al fişierului $MDI, de ex. **ALEZARE**.

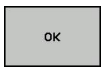

- Apăsaţi tasta soft **OK**

- Închideţi managerul de fişiere: tasta soft **END**

Pentru informaţii suplimentare: consultaţi "Copierea unui singur fişier", Pagină 109.

15

Rularea testelor şi rularea programelor

15.1 Grafică

Aplicaţie

În modurile de operare **Rulare program, Bloc unic** şi **Rulare program, Secvenţă completă**, precum şi în modul de operare **Rulare test**, TNC simulează prelucrarea piesei de lucru.

TNC prezintă următoarele vizualizări:

- Vizualizare plan
- Proiecţie în trei planuri
- Vizualizare 3-D

În modul de operare **Rulare test**, puteţi utiliza şi grafica liniară 3-D.

Grafica TNC descrie piesa de prelucrat ca şi cum ar fi prelucrată cu o freză cilindro-frontală.

Dacă este activ un tabel de scule, TNC ia în calcul şi intrările din coloanele LCUTS, T-ANGLE şi R2.

TNC nu va afişa un grafic, dacă

- programul curent nu are nicio definiţie validă a piesei brute de prelucrat
- nu este selectat niciun program
- dacă blocul BLK FORM nu a fost încă executat în timpul definirii piesei brute cu ajutorul unui subprogram

Simularea programelor cu prelucrare pe 5 axe sau cu prelucrare înclinată poate rula cu viteză redusă. Cu meniul MOD **Setări grafice**, puteţi reduce **calitatea modelului** şi, astfel, puteţi creşte viteza simulării.

Viteza setarea rulărilor de test

Ultima viteză setată rămâne activă până la întreruperea alimentării cu energie. După ce controlul este pornit, viteza este setată la FMAX.

După ce aţi pornit un program, TNC afişează următoarele taste soft pentru setarea vitezei de simulare:

Tastă soft	Funcţii
	Efectuaţi rularea testului la aceeaşi viteză la care va fi rulat programul (sunt luate în calcul vitezele de avans programate)
	Creşteţi incremental viteza de simulare
	Descreşteţi incremental viteza de simulare
	Rulaţi testul la viteza maximă posibilă (setarea prestabilită)

Puteţi stabili viteza simulării înainte de a rula programul:

- Selectaţi funcţia pentru stabilirea vitezei de simulare

- Selectaţi funcţia dorită cu ajutorul tastei soft, de ex. mărirea incrementală a vitezei de simulare

Prezentare generală: Moduri de afişare

În modurile de operare **Rulare program, Bloc unic** şi **Rulare program, Secvenţă completă**, precum şi în modul de operare **Rulare test**, TNC afişează următoarele taste soft:

Tastă soft	Vizualizare
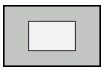	Vizualizare plan
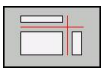	Proiecţie în trei planuri
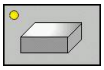	Vizualizare 3-D

Poziţia tastelor soft depinde de modul de operare selectat.

Modul de operare **Rulare test** oferă în plus următoarele vizualizări:

Tastă soft	Vizualiz.
	Vizualizare volum
	Vizualizare volum şi trasee scule
	Trasee scule

Limitări în timpul rulării programului

Rezultatul simulării poate fi eronat dacă calculatorul TNC este supraîncărcat cu sarcini de procesare complicate.

Vizualizare 3D

Alegeţi vizualizarea 3-D:

Imaginea 3-D de înaltă rezoluţie vă permite să afişaţi suprafaţa piesei prelucrate mult mai detaliat. Cu o sursă de lumină simulată, TNC creează condiţii de lumini şi umbre realiste.

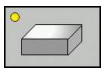

- Apăsaţi tasta soft Vizualizare 3-D

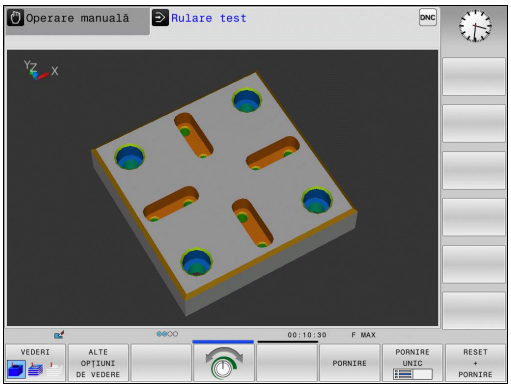

Rotirea, mărirea, micşorarea şi decalarea vizualizării 3-D

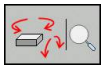

- Selectaţi funcţiile pentru rotaţie şi mărire/ micşorare: TNC afişează următoarele taste soft:

Taste soft	Funcţie
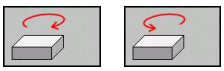	Rotire în paşi de 5°, în jurul axei verticale
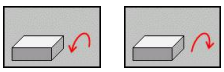	Înclinare în 5° paşi, în jurul axei orizontale
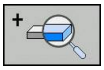	Mărirea pas cu pas a graficului
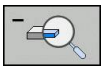	Micşorarea pas cu pas a graficului
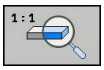	Resetaţi graficul la dimensiunea şi unghiul iniţial

- Schimbaţi rândul de taste soft

Taste soft	Funcţie
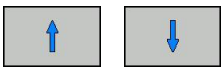	Deplasarea graficului în sus sau în jos
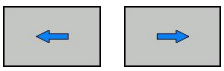	Deplasarea graficului la stânga sau la dreapta
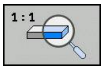	Resetarea graficului la poziţia şi unghiul iniţial

Puteţi, de asemenea, să utilizaţi mouse-ul pentru a modifica afişarea graficelor. Sunt disponibile următoarele funcţii:

- Pentru a roti modelul afişat tridimensional, menţineţi apăsat butonul din dreapta al mouse-ului şi mişcaţi mouse-ul. Dacă apăsaţi tasta Shift în acelaşi timp, puteţi roti modelul numai pe orizontală sau verticală.
- Pentru a deplasa modelul afişat: Ţineţi apăsat butonul din mijloc al mouse-ului sau butonul roată şi deplasaţi mouse-ul. Dacă apăsaţi tasta Shift în acelaşi timp, puteţi deplasa modelul numai pe orizontală sau verticală.
- Pentru a apropia o anumită zonă: Marcaţi o zonă de zoom menţinând apăsat butonul din stânga al mouse-ului. După ce eliberaţi butonul stâng al mouse-ului, TNC apropie zona definită.
- Pentru a mări sau micşora rapid orice zonă: Acţionaţi rotiţa mouse-ului în faţă sau în spate.
- Pentru a reveni la afişajul standard: Apăsaţi tasta Shift şi faceţi simultan dublu clic cu butonul din dreapta al mouse-ului. Unghiul de rotaţie este menţinut dacă faceţi doar dublu clic cu butonul din dreapta al mouse-ului.

Vizualizarea 3-D în modul de operare Rulare test

Modul de operare **Rulare test** oferă în plus următoarele vizualizări:

Taste soft	Funcţie
VEDERI	Vizualizare volum
VEDERI	Vizualizare volum şi trasee scule
VEDERI	Trasee scule

Modul de operare **Rulare test** oferă în plus următoarele funcţii:

Taste soft	Funcţie
RAMĂ SEMIFABRICAT OPR POR	Afişarea cadrului piesei de prelucrat brute
MUCHII PIESĂ OPR POR	Evidenţierea muchiilor piesei de prelucrat
TRANSP. PIESĂ OPR POR	Afişarea piesei de prelucrat transparente
MARCARE PCT FINAL OPR POR	Afişarea punctelor finale ale traseelor sculelor
NUMERE FRAZE OPR POR	Afişarea numerelor de bloc ale traseelor sculelor
CULORI SCALĂ GRI PIESĂ	Afişarea piesei de prelucrat în culoare

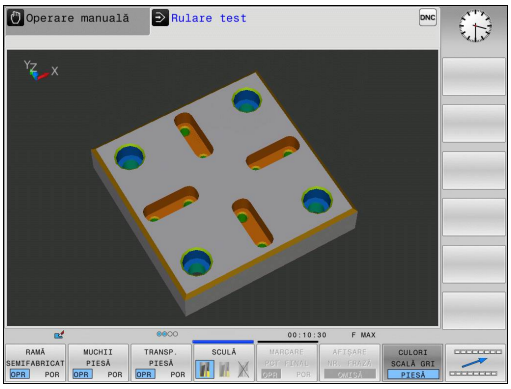

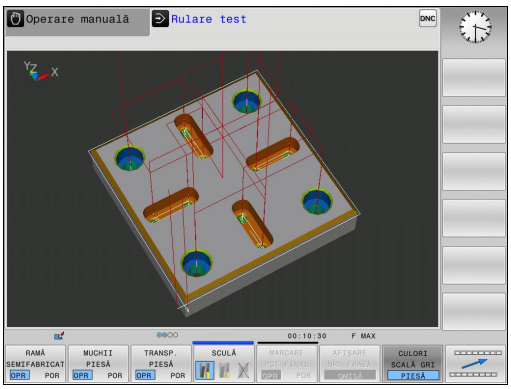

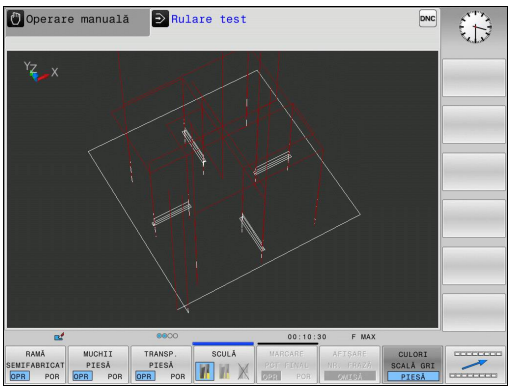

De reţinut că gama de funcţii depinde de calitatea selectată a modelului. Puteţi selecta calitatea modelului în funcţia MOD **Setări grafice**.

Prin afişarea traseelor sculei puteţi descrie traseele programate ale TNC în trei dimensiuni. Este disponibilă o funcţie zoom puternică pentru recunoaşterea rapidă a detaliilor.

În special, puteţi utiliza afişajul traseelor sculei pentru a verifica la nereguli programele create extern înainte de prelucrare. Aceasta vă poate ajuta să evitaţi urme nedorite ale procesului de prelucrare pe piesa de prelucrat. Astfel de urme de prelucrare pot apărea când punctele sunt emise incorect de postprocesor.

TNC afişează cu roşu deplasările transversale rapide.

Vizualizare în plan

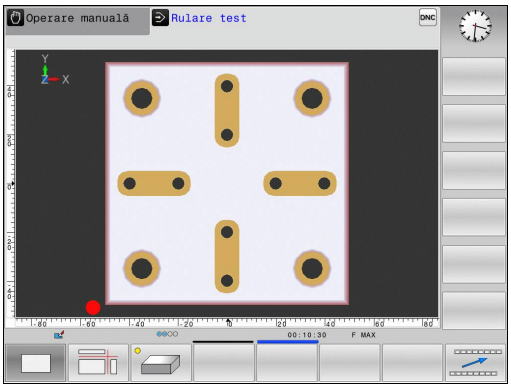

Selectaţi vizualizarea planului în modul de operare **Rulare test**:

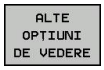

- Apăsaţi tasta soft **ALTE OPŢIUNI DE VEDERE**

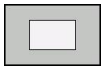

- Apăsaţi tasta soft vizualizare plan

Selectaţi vizualizarea planului în modurile de operare **Rulare program, Bloc unic** şi **Rulare program, Secvenţă completă**:

- Apăsaţi tasta soft **GRAFICE**

- Apăsaţi tasta soft vizualizare plan

Proiecţia în trei plane

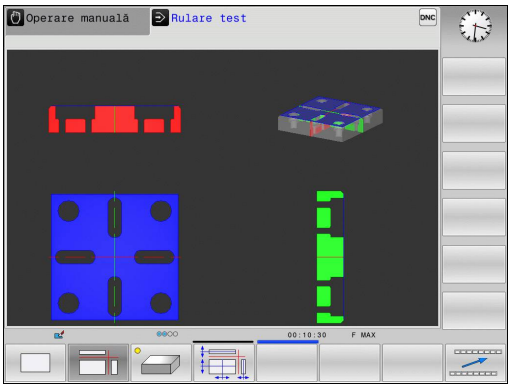

Simularea prezintă trei planuri secţionale şi un model 3-D, similare unui desen tehnic.

Selectaţi proiecţia în trei planuri în modul de operare **Rulare test**:

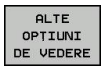

- Apăsaţi tasta soft **ALTE OPŢIUNI DE VEDERE**

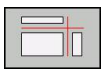

- Apăsaţi tasta soft vizualizare în trei planuri

Selectaţi proiecţia în trei planuri în modurile de operare **Rulare program, Bloc unic** şi **Rulare program, Secvenţă completă**:

- Apăsaţi tasta soft **ALTE OPŢIUNI DE VEDERE**

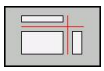

- Apăsaţi tasta soft vizualizare în trei planuri

Deplasaţi planurile secţionale

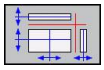

- Selectaţi funcţia pentru decalarea planului de secţiunii. TNC afişează următoarele taste soft:

Taste soft	Funcţie
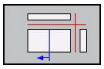 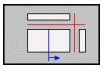	Decalaţi spre dreapta sau spre stânga planul vertical al secţiunii.
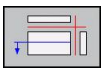 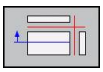	Deplasaţi înainte sau înapoi planul vertical al secţiunii.
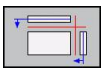 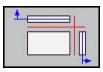	Deplasaţi în sus sau în jos planul orizontal al secţiunii.

Poziţia planurilor de secţiune este vizibilă în timpul decalării.

Setarea prestabilită a planului secţiunii este selectată astfel încât acesta să se afle pe planul de lucru, în centrul piesei de prelucrat şi pe axa sculei, pe suprafaţa superioară.

Readuceţi planurile secţionale la setarea implicită:

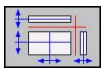

- Selectaţi funcţia pentru resetarea planelor secţionale.

Repetarea simulării grafice

Un program piesă poate fi simulat grafic de câte ori se doreşte acest lucru. Pentru aceasta, puteţi reseta graficul la piesa brută de prelucrat.

Tastă soft	Funcţie
	Afişarea piesei brute neprelucrate

Afişarea sculei

Indiferent de modul de operare, puteţi afişa scula şi în timpul simulării.

Tastă soft	Funcţie
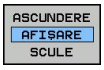	**Rulare program, Secvenţă completă / Rulare program, Bloc unic**
	Rulare test

Măsurarea duratei de prelucrare

Durata de prelucrare în modul de operare Rulare test

Sistemul de control calculează durata mişcărilor sculei şi o afişează ca durată de prelucrare în rularea testului. Sistemul de control ia în calcul mişcările de avans şi duratele de temporizare.

Durata calculată de sistemul de control poate fi utilizată numai condiţionat pentru calculul duratei de producţie, deoarece sistemul de control nu ia în considerare durata întreruperilor care depind de maşină, precum schimbarea sculelor.

Durata de prelucrare în modurile de operare a maşinii

Afişarea intervalului de timp de la începutul la sfârşitul programului. Cronometrul se opreşte de câte ori este întreruptă prelucrarea.

Activarea funcţiei cronometru

- Schimbaţi rândul de taste soft până când apare tasta soft pentru funcţiile cronometrului

- Selectaţi funcţiile cronometrului

- Selectaţi funcţia dorită cu ajutorul tastei soft, de ex. salvarea timpului afişat

Tastă soft	Funcţii cronometru
	Stocare timp afişat
	Afişează suma dintre durata memorată şi durata afişată
	Ştergere timp afişat

15.2 Afişarea piesei brute de prelucrat în spaţiul de lucru

Aplicaţie

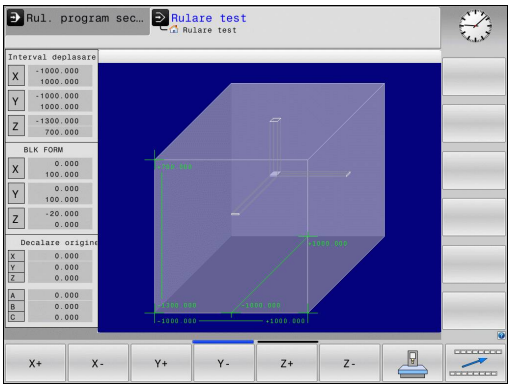

În modul de operare **Rulare test**, puteţi să verificaţi grafic poziţia piesei brute de prelucrat sau a punctului de referinţă în spaţiul de lucru al maşinii şi să activaţi monitorizarea spaţiului de lucru în modul **Rulare test**: Apăsaţi tasta soft **PIESĂ BRT ÎN SPAŢ. DE LUCRU** pentru a activa această funcţie. Puteţi utiliza tasta soft **MONITORIZ. LIMITĂ SW** (din al doilea rând de taste soft) pentru a activa sau dezactiva funcţia.

Un cuboid transparent reprezintă piesa brută de prelucrat. Dimensiunile acestuia sunt afişate în tabelul **BLK FORM**. TNC preia dimensiunile din definiţia piesei brute de prelucrat a programului selectat. Cuboidul piesei de prelucrat defineşte sistemul de coordonate. Originea acestuia se află în interiorul cuboidului intervalului de avans transversal.

În mod normal, pentru rularea unui test nu contează localizarea piesei brute de prelucrat în cadrul spaţiului de lucru. Totuşi, dacă dezactivaţi monitorizarea spaţiului de lucru, trebuie să deplasaţi grafic piesa astfel încât să se afle in cadrul spaţiului de lucru. Utilizaţi tastele soft descrise în tabel.

De asemenea, puteţi activa originea curentă pentru modul de operare **Rulare test** (consultaţi tabelul următor).

Taste soft		Funcţie
X+	X-	Deplasaţi piesa brută de prelucrat în direcţia X pozitivă/negativă
Y+	Y-	Deplasaţi piesa brută de prelucrat în direcţia Y pozitivă/negativă
Z+	Z-	Deplasaţi piesa brută de prelucrat în direcţia Z pozitivă/negativă
		Afişaţi piesa brută de prelucrat în raport cu originea setată
monitoriz. limită SW		Porniţi/Opriţi funcţia de monitorizare

De reţinut că fie şi cu funcţia **CILINDRU PIESĂ BRUTĂ**, un cuboid este afişat în spaţiul de lucru ca piesă brută de prelucrat.

Când se utilizează **ROTAŢIE PIESĂ BRUTĂ**, nu se afişează nicio piesă brută de prelucrat în spaţiul de lucru.

15.3 Funcţii pentru afişarea programului

Prezentare generală

În modurile de operare **Rulare program, Bloc unic** şi **Rulare program, Secvenţă completă**, TNC afişează următoarele taste soft pentru afişarea unui program piesă pe mai multe pagini:

Tastă soft	Funcţii
	Întoarcere în program cu un ecran
	Înaintare în program ecran cu ecran
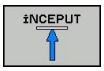	Deplasare la începutul programului
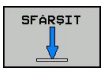	Deplasare la sfârşitul programului

15.4 Rulare test

Aplicaţie

În modul de operare **Rulare test**, puteţi simula programe şi secţiuni de programe pentru a reduce erorile de programare din timpul rulării programului. TNC verifică programele pentru următoarele:

- Incompatibilităţi geometrice
- Date lipsă
- Salturi imposibile
- Încălcarea spaţiului de lucru al maşinii

Următoarele funcţii sunt de asemenea disponibile:

- Rulare test pe blocuri
- Întreruperea testului la fiecare bloc
- Omitere bloc opţional
- Funcţii pentru simulare grafică
- Durată de prelucrare, măsurare
- Afişarea suplimentară a stării

Pericol de coliziune!

TNC nu poate simula grafic toate mişcările de avans transversal realizate efectiv de maşină. Acestea includ

- Deplasările de avans transversal din timpul schimbării sculei, dacă producătorul maşinii le-a definit într-o macrocomandă de schimbare a sculei sau prin intermediul PLC
- Deplasările de poziţionare pe care producătorul maşinii le-a definit într-o macrocomandă de funcţie M
- Deplasările de poziţionare pe care producătorul maşinii le efectuează prin intermediul PLC

Prin urmare, HEIDENHAIN recomandă utilizarea cu atenţie a fiecărui program nou, chiar dacă, în urma testării programului, nu a rezultat niciun mesaj de eroare şi nu au survenit daune vizibile ale piesei de prelucrat.

După apelarea sculei, TNC porneşte întotdeauna un test de program din următoarea poziţie:

- În planul de lucru din centrul **FORMEI BRUTE** definite
- În axa sculei, cu 1 mm deasupra punctului **MAX** definit în **BLK FORM**

Cu piese brute de prelucrat rotativ simetrice, TNC porneşte un test după o apelare a sculei din următoarea poziţie:

- În planul de prelucrare la poziţia X=0, Y=0
- Pe axa sculei, la 1 mm deasupra piesei de lucru brute definite

Pentru a asigura un comportament fără ambiguităţi în timpul rulării programului, după schimbarea unei scule ar trebui să deplasaţi întotdeauna maşina într-o poziţie din care TNC să poată poziţiona scula pentru prelucrare fără a provoca o coliziune.

Producătorul maşinii-unelte poate defini o macrocomandă pentru schimbul de scule pentru modul de operare **Rulare test**. Această macrocomandă va simula comportamentul exact al maşinii. Respectaţi instrucţiunile din manualul maşinii!

Executarea rulării de test

Dacă fişierul central al sculei este activ, este necesar ca un tabel de scule să fie activ (starea S) pentru a rula un test. Selectaţi un tabel de scule prin intermediul gestionarului de fişiere din modul de operare **Rulare test**.

Puteţi selecta orice tabel de presetări (starea S) pentru rularea de test.

După **RESET + START**, rândul 0 al tabelului de presetări încărcat temporar afişează automat originea activă la momentul respectiv din **Preset.pr** (execuţie). Rândul 0 este selectat la pornirea rulării testului până când definiţi o altă origine în programul NC. Toate originile de pe rânduri > 0 sunt citite de sistemul de control din tabelul de presetări selectat al rulării testului.

Cu funcţia **PIESĂ BRUTĂ ÎN SPAŢIUL DE LUCRU**, puteţi activa monitorizarea spaţiului de lucru pentru rularea testului, . consultaţi "Afişarea piesei brute de prelucrat în spaţiul de lucru ", Pagină 503.

- Selectaţi modul de operare **Rulare test**

- Apelaţi gestionarul de fişiere cu tasta **PGM MGT** şi selectaţi fişierul pe care doriţi să-l testaţi

În acest caz, TNC afişează următoarele taste soft:

Tastă soft	Funcţii
RESET + PORNIRE	Resetare piesă brută şi testare program complet
PORNIRE	Testare program complet
PORNIRE UNIC	Testare individuală pentru fiecare bloc de program
OPRIR	Oprire rulare test (tasta soft apare numai după ce aţi început rularea testului)

Puteţi întrerupe rularea testului şi o puteţi relua oricând - chiar în cadrul unui ciclu fix. Pentru a continua testul, nu trebuie să efectuaţi următoarele acţiuni:

- Selectarea unui alt bloc cu tastele săgeată sau cu tasta **GOTO**
- Efectuarea de modificări în program
- Selectarea unui program nou

15.5 Rularea programului

Aplicaţie

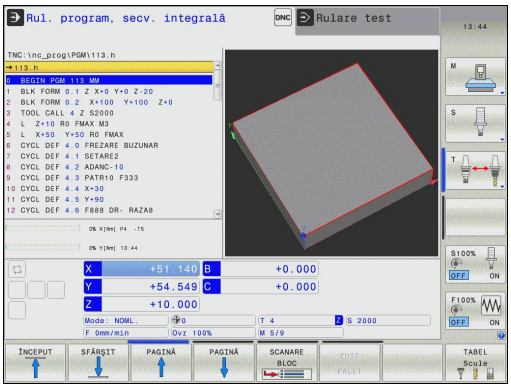

În modul de operare **Rulare program, Secvenţă completă**, TNC execută în mod continuu un program de piesă până la sfârşit sau până la o oprire a programului.

În modul de operare **Rulare program, Bloc unic**, trebuie să porniţi fiecare bloc separat, apăsând butonul **START** al maşinii. În cazul ciclurilor cu modele de puncte şi modele **CYCL CALL PAT**, sistemul de control se opreşte după fiecare punct.

Următoarele funcţii TNC sunt disponibile în modurile de operare Rulare program:

- Întrerupere rulare program
- Porniţi rularea programului de la un anumit bloc
- Omitere bloc opţional
- Editaţi tabelul de scule TOOL.T
- Verificarea şi modificarea parametrilor Q
- Suprapunerea poziţionării roţii de mână
- Funcţii pentru simulare grafică
- Afişaj de stare suplimentar

Rularea unui program de piesă

Pregătire

1 Fixaţi piesa de prelucrat de masa maşinii.
2 Setarea originii
3 Selectaţi tabelele şi fişierele de mese mobile necesare (stare M).
4 Selectaţi programul de piesă (stare M)

Puteţi regla viteza de avans şi viteza broşei cu mânerele de prioritate.

Este posibil să reduceţi viteza de avans când porniţi programul NC utilizând tasta soft **FMAX**. Reducerea este valabilă pentru toate mişcările de deplasare rapidă şi de avans. Valoarea pe care o introduceţi nu mai este valabilă după ce maşina a fost oprită şi repornită. Pentru a restabili viteza maximă de avans definită după repornire, trebuie să introduceţi din nou valoarea corespunzătoare.

Comportamentul acestei funcţii variază în funcţie de maşina respectivă. Respectaţi instrucţiunile din manualul maşinii!

Rulare program, Secvenţă integrală

- Porniţi programul piesei cu butonul **START** al maşinii

Rulare program, Bloc unic

- Porniţi separat fiecare bloc al programului piesei cu butonul **START** al maşinii

Întreruperea prelucrării

Există mai multe modalităţi de a întrerupe rularea unui program:

- Întreruperile programate
- Apăsarea butonului **STOP** al maşinii
- Comutarea la modul **Rulare program, Bloc unic**

Dacă TNC înregistrează o eroare în timpul rulării programului, întrerupe automat procesul de prelucrare.

Întreruperile programate

Puteţi defini întreruperi direct în programul piesei. TNC întrerupe rularea programului la un bloc ce conţine una din următoarele intrări:

- **STOP** (cu şi fără funcţie auxiliară)
- Funcţiile auxiliare **M0**, **M2** sau **M30**
- Funcţia auxiliară **M6** (definită de producătorul maşinii-unelte)

Întreruperea prin apăsarea butonului STOP al maşinii

- Apăsaţi butonul **STOP** al maşinii: Blocul pe care TNC îl execută momentan nu este finalizat. Semnalul de oprire NC din afişajul de stare clipeşte (vezi tabelul)
- Dacă nu doriţi să continuaţi procesul de prelucrare, puteţi reseta TNC cu tasta soft **OPRIRE INTERNĂ**. Semnalul de oprire NC din afişajul de stare dispare. În acest caz, programul trebuie repornit de la începutul său

Pictogramă	Semnificaţie
	Rularea programului este oprită

Întreruperea prelucrării prin comutarea la modul de operare Rulare program, Bloc unic

Puteţi întrerupe un program care este rulat în modul de operare **Rulare program, Secvenţă completă**, comutând la modul **Rulare program, Bloc unic.** TNC întrerupe procesul de prelucrare la sfârşitul blocului curent.

Deplasarea axelor maşinii în timpul unei întreruperi

Puteţi deplasa axele maşinii în timpul unei întreruperi la fel ca în modul **Operare manuală**.

Pericol de coliziune!

Dacă întrerupeţi rularea programului în timp ce planul de lucru este înclinat, puteţi schimba sistemul de coordonate între înclinat şi neînclinat, dar şi în direcţia axei sculei active, apăsând tasta soft **3-D ROT**.

Funcţiile butoanelor de direcţionare a axei, roata de mână electronică şi logica de poziţionare pentru revenirea la contur sunt evaluate apoi de către TNC. Când retrageţi scula, asiguraţi-vă că este activ sistemul de coordonate corect şi că valorile unghiulare ale axelor de înclinare sunt introduse în meniul 3-D ROT, dacă este cazul.

Exemplu: Retragerea broşei după ruperea sculei

- Întrerupere prelucrare
- Activaţi tastele direcţionale externe: Apăsaţi tasta soft **AVANS TRANSVERSAL MANUAL**
- Deplasaţi axele cu butoanele de direcţionare a axei maşinii.

Pentru anumite maşini, s-ar putea să fie necesar să apăsaţi butonul **START** al maşinii, după tasta soft **OPERARE MANUALĂ**, pentru a activa butoanele de direcţionare a axei. Respectaţi instrucţiunile din manualul maşinii!

Reluarea rulării programului după o întrerupere

Dacă anulaţi un program cu OPRIRE INTERNĂ, trebuie să porniţi programul cu funcţia **RESTAURARE POZIŢIE LA N** sau cu GOTO „0”.

Dacă rularea unui program este întreruptă în timpul unui ciclu fix, programul trebuie reluat de la începutul ciclului. Acest lucru presupune că anumite operaţii de prelucrare vor fi repetate.

Dacă întrerupeţi rularea unui program în timpul execuţiei unui subprogram sau a repetării unei secţiuni de program, utilizaţi funcţia **RESTAURARE POZIŢIE LA N** pentru a reveni la poziţia din momentul întreruperii rulării programului.

Când rularea unui program este întreruptă, TNC stochează:

- Datele ultimei scule definite
- Transformările coordonatei active (de ex., decalarea originii, rotirea, oglindirea)
- Coordonatele ultimului centru de cerc definit

Reţineţi că datele stocate rămân active până sunt resetate (de ex. dacă selectaţi un program nou).

Datele stocate sunt utilizate pentru revenirea sculei la contur după poziţionarea manuală a axei maşinii în timpul unei întreruperi (tasta soft **RELUARE POZIŢIE**).

Reluarea rulării programului cu butonul START

Puteţi relua rularea programului apăsând butonul **START** al maşinii, dacă programul a fost întrerupt într-unul din următoarele moduri:

- Buton **STOP** maşină apăsat
- Întrerupere programată

Reluarea rulării programului după o eroare

Cu un mesaj de eroare care se poate şterge:

- Eliminaţi cauza erorii
- Ştergeţi mesajul de eroare de pe ecran: Apăsaţi tasta **CE**
- Reporniţi programul sau reluaţi rularea programului de unde a fost întrerupt

Cu un mesaj de eroare care nu se poate şterge

- Apăsaţi şi menţineţi apăsată, timp de două secunde, tasta **END**. Acest lucru determină repornirea sistemului TNC
- Eliminaţi cauza erorii
- Restart

Dacă nu puteţi corecta eroarea, notaţi mesajul de eroare şi contactaţi furnizorul de service.

Retragere după întreruperea alimentării cu energie

Modul de operare **Retragere** trebuie să fie activat şi adaptat de către producătorul maşinii-unelte. Consultaţi manualul maşinii.

Cu modul de operare **Retragere**, puteţi decupla scula de la piesa de prelucrat după întreruperea alimentării cu energie.

Modul de operare **Retragere** este selectabil în următoarele condiţii:

- Întreruperea alimentării cu energie
- Lipsă tensiune c.c. externă în releu
- Puncte de referinţă pentru deplasare

Modul de operare **Retragere** oferă următoarele moduri de avans transversal:

Mod	Funcţie
Axe maşină	Deplasarea tuturor axelor în sistemul de coordonate iniţial
Sistem înclinat	Deplasarea tuturor axelor în sistemul de coordonate activ Parametri efectivi: Poziţia axelor de înclinare
Axă sculă	Deplasări ale axei sculei în sistemul de coordonate activ
Filet	Deplasări ale axei sculei în sistemul de coordonate activ cu deplasare compensatorie a broşei Parametri efectivi: Pasul filetului şi direcţia de rotaţie

Modul **Sistem înclinat** de avans transversal este disponibil numai dacă în TNC a fost activată „înclinarea planului de lucru” (opţiunea 8).

TNC selectează automat modul de avans transversal şi parametrii asociaţi. Dacă modul de avans transversal sau parametrii nu au fost corect aleşi, îi puteţi modifica manual.

15.5 Rularea programului

Pericol de coliziune!

Pentru axele fără referinţă, TNC adoptă valorile axelor cel mai recent salvate. Aceste valori nu reprezintă, în general, poziţiile reale exacte ale axelor!

Ca urmare, de exemplu, este posibil ca scula să nu se deplaseze exact pe direcţia efectivă a sculei. Dacă scula încă se află în contact cu piesa de prelucrat, puteţi suprasolicita sau deteriora scula şi piesa de prelucrat. Scula sau piesa de prelucrat poate fi suprasolicitată sau deteriorată şi din cauza alunecării în gol sau a frânării necontrolate a axelor după o întrerupere a alimentării cu energie. Deplasaţi axele cu atenţie dacă scula încă se află în contact cu piesa de prelucrat. Setaţi corecţia vitezei de avans la cea mai mică valoare posibilă. Dacă utilizaţi roata de mână, folosiţi un factor mic al vitezei de avans.

Monitorizarea intervalului de traversare nu este disponibilă pentru axele fără referinţă. Examinaţi axele în timp ce le deplasaţi. Nu deplasaţi la limitele avansului transversal.

Exemplu

Alimentarea cu energie a fost întreruptă în timpul efectuării unui ciclu de tăiere a filetului în planul de lucru înclinat. Trebuie să retrageţi tarodul:

- Porniţi alimentarea electrică a dispozitivului de control şi a maşinii. TNC porneşte sistemul de operare. Acest proces poate dura câteva minute. Apoi TNC va afişa mesajul „Alimentarea cu energie întreruptă" în antetul de pe ecran

- Activaţi modul **Retragere**: Apăsaţi tasta soft **RETRAGERE**. TNC afişează mesajul **RETRAGERE**.

- Confirmaţi întreruperea alimentării cu energie: Apăsaţi tasta **CE**. NC compilează programul PLC.

- Porniţi tensiunea de control: TNC verifică starea de funcţionare a circuitului EMERGENCY STOP. Dacă cel puţin o axă nu are referinţă, trebuie să comparaţi valorile poziţiei afişate cu valoarea axei reale şi să confirmaţi concordanţa acestora. Urmaţi caseta de dialog, dacă este necesar.

- Verificaţi modul de avans transversal preselectat: dacă este necesar, selectaţi **FILET**
- Verificaţi pasul de filet preselectat: dacă este necesar, introduceţi pasul filetului
- Verificaţi direcţia de rotaţie preselectată: dacă este necesar, selectaţi direcţia rotaţiei filetului.
  Filet spre dreapta: Broşa se roteşte în sens orar atunci când se deplasează în piesa de prelucrat şi antiorar atunci când se retrage
  Filet spre stânga: Broşa se roteşte în sens antiorar atunci când se deplasează în piesa de prelucrat şi orar atunci când se retrage

- Activare retragere: Apăsaţi tasta soft **RETRAGERE**

- Retragere: Retrage scula cu tastele axei maşinii sau cu roata de mână electronică
  Tasta axei Z+: Retragere din piesa de prelucrat
  Tasta axei Z-: Deplasare în piesa de prelucrat

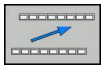

- Ieşire din retragere: Reveniţi la nivelul iniţial de taste soft

- Terminaţi modul **Retragere**: Apăsaţi tasta soft **SFÂRŞIT RETRAGERE**. TNC verifică dacă modul **Retragere** poate fi finalizat. Dacă este necesar, urmaţi dialogul.

- Răspundeţi la cererea de confirmare: Dacă scula nu a fost retrasă corect, apăsaţi tasta soft **NU**. Dacă scula a fost retrasă corect, apăsaţi tasta soft **DA**. TNC ascunde dialogul de **retragere**.
- Iniţializaţi maşina: dacă este necesar, scanaţi punctele de referinţă
- Stabiliţi condiţia dorită a maşinii: dacă este necesar, resetaţi planul de lucru înclinat

Orice intrare în program (pornire de la mijlocul programului)

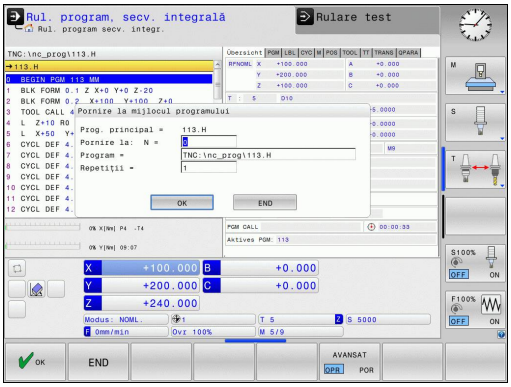

Caracteristica **RESTAURARE POZIŢIE LA N** trebuie să fie activată şi adaptată de către producătorul maşinii-unelte. Respectaţi instrucţiunile din manualul maşinii!

Datorită caracteristicii **RESTAURARE POZIŢIE LA N** (scanare bloc) puteţi porni un program de piesă de la orice bloc dorit. TNC scanează blocurile programului până la acel punct. Prelucrarea poate fi simulată grafic.

Dacă aţi întrerupt un program de piesă cu **OPRIRE INTERNĂ**, TNC oferă automat blocul N întrerupt pentru pornire din mijlocul programului.

Pornirea din mijlocul programului nu trebuie iniţiată într-un subprogram.

Toate programele, tabelele şi fişierele de mese mobile necesare trebuie selectate în modurile de operare **Rulare program, Bloc unic** şi **Secvenţă completă** (stare M).

Dacă programul conţine o întrerupere programată înainte de blocul de pornire, scanarea blocurilor este întreruptă. Apăsaţi butonul **START** al maşinii pentru a continua scanarea blocurilor.

După scanarea blocurilor, readuceţi scula în poziţia calculată cu **RELUARE POZIŢIE**.

Compensarea lungimii sculei nu este activată decât după apelarea sculei şi rularea unui bloc de poziţionare care îi urmează. Acest lucru este valabil şi dacă aţi modificat numai lungimea sculei.

TNC sare peste toate ciclurile de palpare în cazul pornirii din mijlocul programului. S-ar putea ca parametrii rezultaţi, care sunt scrişi din aceste cicluri, să rămână fără valoare.

Nu puteţi utiliza pornirea din mijlocul programului dacă au loc următoarele după o schimbare a sculei în programul de prelucrare:

- Programul este pornit într-o secvenţă FK
- Este utilizată gestionarea meselor mobile
- Programul este pornit într-un ciclu de prelucrare a fileturilor (ciclurile 17, 206, 207 şi 209) sau din blocul de program următor
- Ciclurile palpatorului 0, 1 şi 3 sunt utilizate înainte de pornirea programului

- Deplasaţi-vă la primul bloc al programului curent pentru a porni scanarea blocurilor: Introduceţi **GOTO** „0”

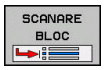

- Selectaţi funcţia de pornire din mijlocul programului: Apăsaţi tasta soft **MID-PROGRAM STARTUP**
- **Pornire la N**: Introduceţi numărul blocului N la care trebuie să se termine scanarea blocurilor
- **Program**: Introduceţi numele programului care conţine blocul N
- **Repetiţii**: Dacă blocul N este amplasat într-o repetare a secţiunii de program sau într-un subprogram care va fi rulat în mod repetat, introduceţi numărul de repetiţii care vor fi calculate în scanarea blocului
- Pornirea din mijlocul programului: Apăsaţi butonul **START** al maşinii
- Apropiere de contur (consultaţi secţiunea următoare)

Introducerea unui program cu tasta GOTO

Dacă utilizaţi tasta pentru numărul blocului **GOTO** pentru intrarea într-un program, nici TNC şi nici PLC nu vor executa funcţii care să asigure o pornire sigură.

Dacă utilizaţi tasta numărului de bloc GOTO pentru a intra într-un subprogram,

- TNC va omite sfârşitul subprogramului ((**LBL 0**))
- TNC va reseta funcţia M126 (parcurgerea traseului mai scurt al axelor rotative)

În astfel de cazuri trebuie să utilizaţi întotdeauna o funcţie de pornire din mijlocul programului.

Revenirea la contur

Cu funcţia **RELUARE POZIŢIE**, TNC revine la conturul piesei de prelucrat în următoarele situaţii:

- Reveniţi la contur după ce axele maşinii au fost deplasate în timpul unei întreruperi de program care nu a fost efectuată cu funcţia **OPRIRE INTERNĂ**
- Reveniţi la contur după scanarea blocurilor cu **RESTAURARE POZIŢIE LA N**, de exemplu după o întrerupere cu **OPRIRE INTERNĂ**
- În funcţie de maşină, dacă poziţia unei axe a fost modificată după deschiderea buclei de control în timpul unei întreruperi de program

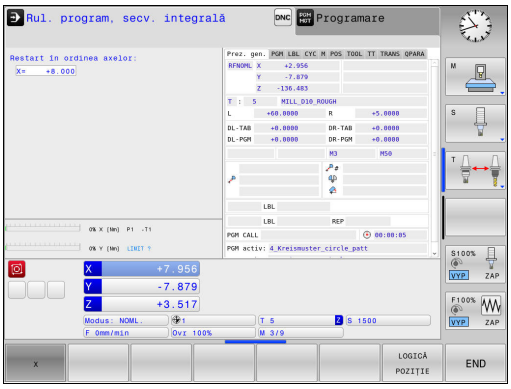

- ▶ Pentru a selecta revenirea la contur, apăsaţi tasta soft **RELUARE POZIŢIE**
- ▶ Restabiliţi starea maşinii, dacă este necesar
- ▶ Pentru a deplasa axele în ordinea sugerată de TNC pe ecran, apăsaţi butonul START al maşinii sau
- ▶ Pentru a deplasa axele în orice ordine, apăsaţi tastele soft **RESTAURARE X**, **RESTAURARE Z** etc. şi activaţi fiecare axă cu butonul **START** al maşinii.
- ▶ Pentru a relua prelucrarea, apăsaţi butonul **START** al maşinii.

15.6 Pornirea automată a programului

Aplicaţie

TNC trebuie să fie pregătit în mod special de către producătorul maşinii-unelte pentru utilizarea funcţiei Pornire automată program. Respectaţi instrucţiunile din manualul maşinii!

Atenţie: Pericol pentru operator!

Nu trebuie utilizată funcţia de autostart pe maşini care nu au un spaţiu de lucru închis.

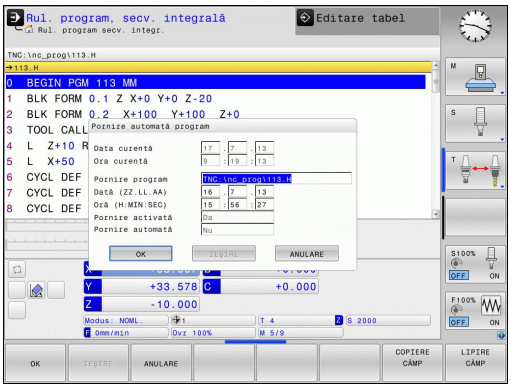

În modul de operare Rulare program, puteţi utiliza tasta soft **AUTOSTART** (consultaţi ilustraţia din partea dreaptă sus) pentru a defini ora exactă la care va porni programul activ în momentul respectiv pentru acest mod de operare:

- Afişaţi fereastra pentru introducerea orei de pornire (consultaţi ilustraţia din centru dreapta)
- **Oră (ore:min:sec):** Ora din zi la care va porni programul
- **Dată (ZZ.LL.AAAA):** Data la care va porni programul
- Pentru a activa pornirea, apăsaţi **OK**

15.7 Omiterea opţională a blocurilor

Aplicaţie

Într-o rulare de test sau rulare de program, dispozitivul de control poate omite blocurile care încep cu semnul slash „/”:

- Pentru a rula sau testa programul fără blocurile precedate de o bară oblică spre dreapta, setaţi tasta soft la **PORNIT**

- Pentru a rula sau testa programul cu blocurile precedate de o bară oblică spre dreapta, setaţi tasta soft la **OPRIT**

Această funcţie nu este valabilă pentru blocurile **TOOL DEF**.

După o pană de curent, TNC revine la ultima setare selectată.

Inserarea caracterului „/"

- În modul **Programare** selectaţi blocul în care doriţi să introduceţi caracterul

- Selectaţi tasta soft **INSERT**

Ştergerea caracterului „/"

- În modul **Programare** selectaţi blocul din care doriţi să ştergeţi caracterul

- Selectaţi tasta soft **ELIMINARE**

15.8 Întrerupere rulare opţională de program

Aplicaţie

Comportamentul acestei funcţii variază în funcţie de maşina respectivă.

Respectaţi instrucţiunile din manualul maşinii!

TNC întrerupe opţional rularea programului la blocurile care conţin M1. Dacă utilizaţi M1 în modul Rulare program, TNC nu opreşte broşa sau agentul de răcire.

- Nu întrerupeţi rularea programului sau rularea testului la blocurile care conţin M1: Setaţi tasta soft la **OPRIT**.

- Întrerupeţi rularea programului sau rularea testului la blocurile care conţin M1: Setaţi tasta soft la **PORNIT**

16

Funcţiile MOD

16.1 Funcţie MOD

Prin funcţiile MOD puteţi selecta afişaje suplimentare şi posibilităţi suplimentare de introducere de date. De asemenea, puteţi introduce coduri cheie pentru a avea acces la domenii protejate.

Selectarea funcţiilor MOD

Deschiderea ferestrei contextuale cu funcţiile MOD:

MOD

- Pentru a selecta funcţiile MOD, apăsaţi tasta **MOD**. TNC deschide o fereastră contextuală care afişează funcţiile MOD disponibile.

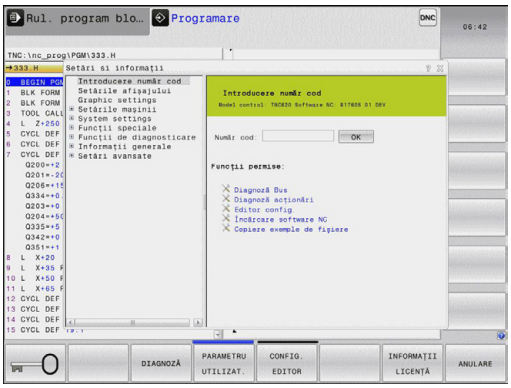

Schimbarea setărilor

La fel ca şi cu mouse-ul, navigarea cu tastatura este, de asemenea, posibilă în funcţiile MOD:

- Comutaţi din zona de introducere din fereastra din dreapta la selecţiile funcţiilor MOD din fereastra din stânga cu tasta tab
- Selectaţi funcţia MOD
- Comutaţi la câmpul de introducere cu tasta tab sau tasta ENT
- Introduceţi valoarea corespunzătoare funcţiei şi confirmaţi cu **OK** sau efectuaţi selecţia şi confirmaţi cu **Aplicare**

Dacă sunt disponibile mai multe posibilităţi pentru o anumită setare, puteţi suprapune o fereastră care să conţină toate posibilităţile date apăsând tasta **GOTO**. Selectaţi setarea cu tasta **ENT**. Dacă nu doriţi să modificaţi setarea, închideţi fereastra din nou cu **END**.

Părăsirea funcţiilor MOD

- Ieşiţi din funcţiile MOD: Apăsaţi tasta soft **END** sau tasta **END**

Prezentarea generală a funcţiilor MOD

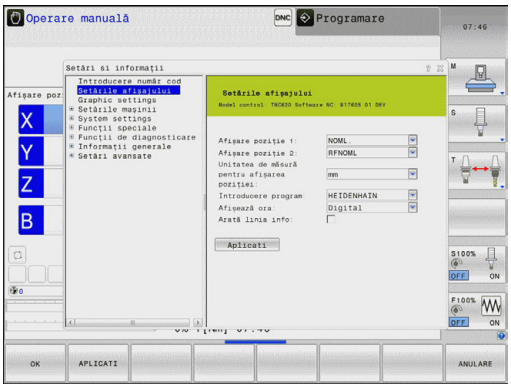

Funcţiile următoare sunt disponibile independent de modul de operare selectat:

Introducere cod cheie

- Cod cheie

Setări afişaj

- Afişaje de poziţie
- Unitate de măsurare (mm/inch) pentru afişaje de poziţie
- Introducere de date de programare pentru MDI
- Afişare oră
- Afişarea barei de informaţii

Setări grafică

- Tip model
- Calitate model

Setări maşină

- Selecţie cinematică
- Fişier utilizare scule
- Acces extern

Setările sistemului

- Setare timpi sistem
- Definire conexiuni reţea
- Reţea: configurare IP

Funcţii de diagnostic

- Diagnostic magistrală de date
- Diagnostic acţionări
- Informaţii HeROS

Informaţii generale

- Versiune software
- Informaţii FCL
- Informaţii licenţă
- Timpi maşină

16.2 Setări grafice

Cu funcţia MOD **Setări grafice**, puteţi selecta tipul modelului şi calitatea modelului.

Selectaţi setările grafice:

- În meniul MOD, selectaţi grupul **Setări grafice**
- Selectaţi tipul modelului
- Selectaţi calitatea modelului
- Apăsaţi tasta soft **APLICARE**
- Apăsaţi tasta soft **OK**

Aveţi la dispoziţie următorii parametri de simulare pentru setările grafice:

Tip model

Simbol afişat	Opţiune	Proprietăţi	Aplicaţie
	3-D	Foarte fidel la detalii, cu consum mare de timp şi procesor	Frezare cu degajări, operaţii de frezare-strunjire
	2,5-D	Rapid	Frezare fără degajări
	Niciun model	Foarte rapid	Grafică liniară

Calitate model

Simbol afişat	Opţiune	Proprietăţi
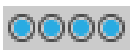	Foarte ridicată	Rată de transfer date ridicată, descriere exactă a geometriei sculei, descriere a punctelor finale ale blocului şi a numerelor blocului posibilă
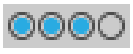	Ridicată	Rată de transfer date ridicată, descriere exactă a geometriei sculei
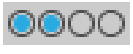	Medie	Rată de transfer date medie, aproximare a geometriei sculei
	Scăzută	Rată de transfer date scăzută, aproximare brută a geometriei sculei

16.3 Setări de maşină

Acces extern

Constructorul maşinii-unelte poate configura opţiunile de acces extern. Respectaţi instrucţiunile din manualul maşinii!

Funcţie dependentă de maşină: Cu tasta soft **TNCOPT**, puteţi permite sau bloca accesul pentru un program extern de diagnosticare sau punere în funcţiune.

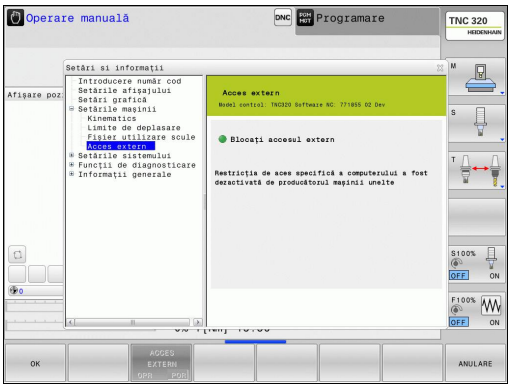

Cu funcţia MOD **Acces extern** puteţi permite sau restricţiona accesul la TNC. Dacă aţi restricţionat accesul extern, nu mai este posibilă conectarea TNC şi schimbul de date prin intermediul unei reţele sau al unei conexiuni seriale, de ex. cu ajutorul aplicaţiei software de transfer de date TNCremo.

Restricţionarea accesului extern:

- În meniul MOD, selectaţi grupul **Setări de maşină**
- Selectaţi meniul **Acces extern**
- Setaţi tasta soft **ACCES EXTERN LA OPRIT**
- Apăsaţi tasta soft **OK**

Introducerea limitelor pentru avansul transversal

Caracteristica **Limite avans transversal** trebuie să fie activată şi adaptată de către producătorul maşinii-unealtă.

Respectaţi instrucţiunile din manualul maşinii!

Funcţia MOD **Limite avans transversal** vă permite să limitaţi un traseul efectiv utilizabil al sculei în cadrul cursei maxime de avans transversal al acesteia. Acest lucru vă permite să definiţi zone de protecţie pe fiecare axă, de exemplu pentru a proteja o componentă împotriva coliziunilor.

Pentru a introduce limitele de avans transversal:

- În meniul MOD, selectaţi grupul **Setări de maşină**
- Selectaţi meniul **Limite avans transversal**
- Introduceţi valorile pe axele dorite ca valoare de referinţă sau încărcaţi o poziţie temporară cu ajutorul tastei soft de **CAPTURARE A POZIŢIEI CURENTE**
- Apăsaţi tasta soft **APLICARE**
- Apăsaţi tasta soft **OK**

Zona de protecţie devine automat activă imediat ce setaţi limita pe o axă. Setările sunt păstrate în caz de repornire a sistemului de control.

Puteţi dezactiva zona de protecţie numai prin ştergerea tuturor valorilor sau prin apăsarea tastei soft **ŞTERGERE TOATE**.

Fişier de utilizare a sculei

Funcţia de testare a utilizării sculei trebuie activată de către producătorul maşinii. Respectaţi instrucţiunile din manualul maşinii!

Cu funcţia MOD **Fişier de utilizare a sculei**, puteţi selecta dacă TNC utilizează un fişier de utilizare a sculei o dată, întotdeauna sau niciodată.

Pentru a genera un fişier de utilizare a sculei:

- În meniul MOD, selectaţi grupul **Setări de maşină**
- Selectaţi meniul **Fişier de utilizare a sculei**
- Selectaţi setarea dorită pentru modurile de operare **Rulare program, Secvenţă completă/Bloc unic** şi **Rulare test**
- Apăsaţi tasta soft **APLICARE**
- Apăsaţi tasta soft **OK**

Selectare cinematică

Caracteristica **Selectare cinematică** trebuie să fie activată şi adaptată de către producătorul maşinii.

Respectaţi instrucţiunile din manualul maşinii!

Puteţi utiliza această funcţie pentru a testa programe ale căror cinematici nu corespund cinematicii active a maşinii. Dacă producătorul maşinii a salvat configuraţii cinematice diferite în maşina dvs., puteţi activa una din aceste configuraţii cinematice cu funcţia MOD. Când selectaţi un model cinematic pentru rularea de test, aceasta nu afectează cinematica maşinii.

Pericol de coliziune!

La comutarea modelului cinematic pentru operarea maşinii, TNC implementează toate mişcările ulterioare cu cinematica modificată.

Asiguraţi-vă că aţi selectat cinematica corectă în rularea de test pentru verificarea piesei de prelucrat.

16.4 Setări sistem

Setarea orei sistemului

Cu funcţia MOD **Setare oră sistem**, puteţi seta manual fusul orar, data şi ora sau cu ajutorul sincronizării unui server NTP.

Pentru a seta manual ora sistemului:

- În meniul MOD, selectaţi grupul **Setări sistem**
- Apăsaţi tasta soft **SETARE DATĂ/ORĂ**
- Selectaţi fusul orar în spaţiul **Fus orar**
- Apăsaţi tasta soft **LOCAL/NTP** pentru a selecta intrarea **Setare manuală oră**
- Dacă este cazul, modificaţi originea şi ora
- Apăsaţi tasta soft **OK**

Pentru a seta ora sistemului cu ajutorul unui server NTP:

- În meniul MOD, selectaţi grupul **Setări sistem**
- Apăsaţi tasta soft **SETARE DATĂ/ORĂ**
- Selectaţi fusul orar în spaţiul **Fus orar**
- Apăsaţi tasta soft **LOCAL/NTP** pentru a sincroniza intrarea orei prin serverul NTP
- Introduceţi numele gazdei sau adresa URL a unui server NTP
- Apăsaţi tasta soft **ADĂUGARE**
- Apăsaţi tasta soft **OK**

16.5 Selectaţi afişajul de poziţie

Aplicaţie

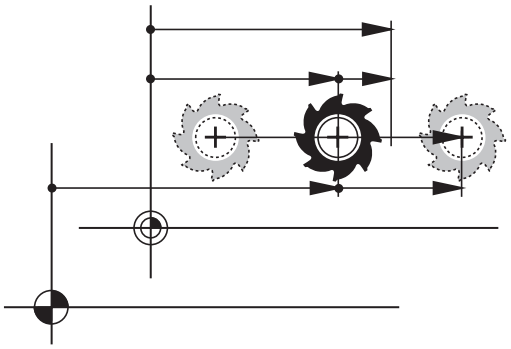

În modul **Operare manuală** şi **Rulare program, Secvenţă completă** şi în modurile de operare **Rulare program, Bloc unic**, puteţi selecta tipul de coordonate care vor fi afişate:

Ilustraţia din partea dreaptă afişează poziţiile diferite ale sculei:

- Poziţia iniţială
- Poziţia destinaţie a sculei
- Originea piesei de prelucrat
- Originea maşinii

Afişările de poziţie ale TNC pot arăta următoarele coordonate:

Funcţie	Afişare
Poziţie nominală: valoarea curentă comandată de TNC	NOML.
Poziţie efectivă; poziţie curentă a sculei	ACTL.
Poziţie de referinţă; poziţie actuală în raport cu originea sculei	REF ACTL
Poziţie de referinţă; poziţie nominală în raport cu decalarea de origine a maşinii	REF NOML
Servo lag; diferenţa dintre poziţia nominală şi cea actuală (după eroare)	LAG
Distanţă până la poziţia programată în sistemul de intrare; diferenţa între poziţia actuală şi cea de destinaţie	ACTDST
Distanţă până la poziţia programată cu referinţă la originea maşinii; diferenţa între poziţia de referinţă şi cea de destinaţie	REFDST
Deplasări efectuate cu suprapunerea roţii de mână (M118)	M118

Cu funcţia MOD **Afişaj de poziţie 1**, puteţi selecta afişarea poziţiei în afişajul de stare.

Cu funcţia MOD **Afişaj de poziţie 2**, puteţi selecta afişarea poziţiei în afişajul suplimentar de stare.

16.6 Setarea unităţii de măsură

Aplicaţie

Funcţia MOD determină dacă coordonatele sunt afişate în milimetri (sistem metric) sau în ţoli.

- Sistem metric: de ex. X = 15,789 (mm), valoarea este afişată cu 3 zecimale
- Sistem imperial: de ex. X = 0,6216 (inchi), valoarea este afişată cu 4 zecimale

Dacă activaţi afişajul în ţoli, TNC Arată viteza de avans în ţoli/min. Într-un program în ţoli trebuie să introduceţi viteza de avans mai mare cu un factor de 10.

16.7 Afişarea timpilor de operare

Aplicaţie

Funcţia MOD **TIMP MAŞINĂ** vă oferă posibilitatea de a vizualiza diverse tipuri de timpi de operare:

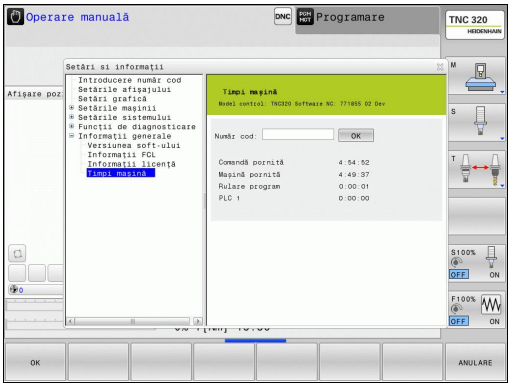

Timp de operare	Semnificaţie
Control activat	Timpul de operare al dispozitivului de control de la începerea activităţii
Maşină pornită	Timpul de operare al maşinii de la începerea activităţii
Rulare program	Durata funcţionării controlate de la începerea activităţii

Producătorul maşinii poate furniza afişaje suplimentare pentru timpul de operare. Respectaţi instrucţiunile din manualul maşinii!

16.8 Numere software

Aplicaţie

Următoarele numere software sunt afişate pe ecranul TNC după ce a fost selectată funcţia MOD „Versiunea software-ului":

- **Modelul controlului**: Desemnarea dispozitivului de control (gestionat de HEIDENHAIN)
- **NC SW**: Numărul software-ului NC (gestionat de către HEIDENHAIN)
- **NCK**: Numărul software-ului NC (gestionat de către HEIDENHAIN)
- **PLC SW**: Numărul şi numele software-ului PLC (gestionat de către producătorul maşinii-unelte)

În funcţia MOD „Informaţii FCL", TNC afişează următoarele informaţii:

- **Nivel de dezvoltare (FCL=Feature Content Level - nivelul conţinutului de caracteristici):** Nivelul de dezvoltare al aplicaţiilor software instalate la control, consultaţi "Nivelul de caracteristici (funcţii de upgrade)", Pagină 9

16.9 Introducerea numărului de cod

Aplicaţie

TNC necesită un număr de cod pentru următoarele funcţii:

Funcţie	Număr cod
Selectarea parametrilor utilizatorului	123
Configurarea unei plăci Ethernet	NET123
Activarea funcţiilor speciale pentru programarea parametrilor Q	555343

16.10 Configurarea interfeţelor de date

Interfeţele seriale de pe TNC 320

TNC 320 utilizează în mod automat protocolul de transmisie LSV2 pentru transferul de date serial. Protocolul LSV2 este permanent şi nu poate fi modificat, cu excepţia setării ratei baud (parametrul maşinii **baudRateLsv2**). De asemenea, puteţi specifica alt tip de transmisie (interfaţă). Prin urmare, setările descrise mai jos sunt valabile doar pe interfaţa respectivă nou definită.

Aplicaţie

Pentru a configura o interfaţă de date, selectaţi gestionarul de fişiere (PGM MGT) şi apăsaţi tasta MOD. Apăsaţi din nou tasta MOD şi introduceti numărul de cod 123. TNC afişează parametrul utilizator **GfgSerialInterface**, în care puteţi introduce următoarele setări:

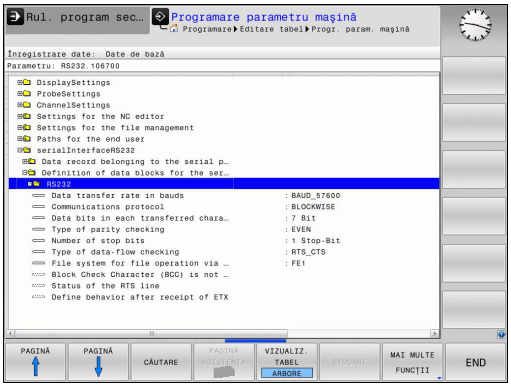

Setarea interfeţei RS-232

Deschideţi directorul RS232. TNC afişează apoi următoarele setări:

Setarea RATEI BAUD (baudRate)

Puteţi seta RATA BAUD (viteza transferului de date) de la 110 până la 115200 baud.

Setarea protocolului (protocol)

Protocolul de transfer de date controlează fluxul de date al unei transmisii seriale (comparabil cu MP5030 de la iTNC 530).

Aici setarea BLOCKWISE semnifică o formă de transfer de date în care datele sunt transmise în blocuri. Aceasta nu trebuie confundată cu recepţia datelor în blocuri şi cu procesarea simultană a blocurilor de către dispozitivele de control pentru conturare TNC. Recepţia în blocuri a unui program NC şi prelucrarea simultană a programului nu este posibilă!

Protocolul de transmisie a datelor	Selecţie
Transmisie de date standard (transmisie linie cu linie)	STANDARD
Transfer de date pe bază de pachete	BLOCKWISE
Transmisie fără protocol (numai caracter cu caracter)	RAW_DATA

Setarea biţilor de date (dataBits)

Prin setarea biţilor de date definiţi dacă un caracter este transmis cu 7 sau 8 biţi de date.

Setarea parităţii (parity)

Bitul de paritate ajută receptorul să detecteze erorile de transmisie. Bitul de paritate poate fi format în 3 moduri diferite:

- Fără paritate (NONE): Nu există nicio detectare a erorilor
- Paritate egală (EVEN): Aici există o eroare dacă receptorul identifică un număr impar de biţi setaţi
- Paritate impară (ODD): Aici există o eroare dacă receptorul identifică un număr par de biţi setaţi

Setarea biţilor de stop (stopBits)

Bitul de start şi unul sau doi biţi de oprire permit receptorului să se sincronizeze la fiecare caracter transmis în timpul transferului serial de date.

Setarea handshaking-ului (flowControl)

Prin handshake, două dispozitive controlează transferul de date dintre ele. Există o deosebire între handshake-ul „software" şi „hardware".

- Nicio verificare a fluxului (NONE): Handshake-ul nu este activ
- Handshake hardware (RTS_CTS): Oprirea transmisiei este activă prin RTS
- Handshake software (XON_XOFF): Oprirea transmisiei este activă prin DC3 (XOFF)

Sistemul de fişiere pentru operaţiile cu fişiere (fileSystem)

În **fileSystem** se defineşte fişierul de sistem pentru interfaţa serială. Acest parametru de maşină nu este necesar dacă nu aveţi nevoie de un sistem de fişiere special.

- EXT: Sistem de fişiere minimal pentru imprimante sau software de transmisie non-HEIDENHAIN. Corespunde modurilor EXT1 şi EXT2 ale controalelor TNC anterioare.
- FE1: Comunicaţii cu software-ul TNCserver pentru PC sau o unitate de dischetă exterioară.

Caracterul de verificare a blocului (bccAvoidCtrlChar)

Cu caracterul de verificare a blocului (opţional), care nu poate fi caracterul de control, puteţi determina dacă suma de verificare poate corespunde unui caracter de control.

- ADEVĂRAT: Suma de verificare nu corespunde unui caracter de control
- FALS: Suma de verificare poate corespunde unui caracter de control

Condiţia rândului RTS (rtsLow)

Cu Condiţia rândului RTS (opţională), determinaţi dacă nivelul „scăzut” este activ în starea de funcţionare fără sarcină.

- ADEVĂRAT: Nivelul este „scăzut” în starea de funcţionare fără sarcină
- FALS: Nivelul nu este „scăzut” în starea de funcţionare fără sarcină

Definiţi comportamentul după primirea ETX (noEotAfterEtx)

Prin definirea comportamentului după primirea ETX (opţional), puteţi determina dacă caracterul EOT este trimis după primirea caracterului ETX.

- ADEVĂRAT: Caracterul EOT nu este trimis
- FALS: Caracterul EOT este trimis

Setări pentru transferul de date cu TNCserver

Introduceţi următoarele setări în parametrii utilizatorului (**serialInterfaceRS232/definirea blocurilor de date pentru porturile seriale/RS232**):

Parametri	Selecţie
Rata transferului de date	Trebuie să fie identică cu setarea din TNCserver
Protocolul de transmisie a datelor	BLOCKWISE
Biţii de date din fiecare caracter transferat	7 biți
Tipul de verificare a parităţii	PAR
Numărul de biţi de oprire	1 bit de oprire
Specificarea tipului de handshake:	RTS_CTS
Sistemul de fişiere pentru operaţii cu fişiere	FE1

Setarea modului de operare al dispozitivului extern (fileSystem)

Funcţiile „Transfer toate fişierele”, „Transfer fişier selectat” şi „Transfer director” nu sunt disponibile în modurile FE2 şi FEX.

Pictogramă	Dispozitiv extern	Mod de operare
	PC cu software-ul de transfer al datelor HEIDENHAIN TNCremo	LSV2
	Unităţi de dischetă HEIDENHAIN	FE1
	Dispozitive non-HEIDENHAIN precum perforatoare, scanere, imprimante, PC fără TNCremo	FEX

Software de transfer de date

Pentru transferul fişierelor către şi de la TNC recomandăm utilizarea software-ului HEIDENHAIN TNCremo pentru transferul datelor. Cu TNCremo transferul de date este posibil cu toate dispozitivele de control HEIDENHAIN, prin intermediul interfeţei seriale sau a interfeţei Ethernet.

Puteţi descărca gratuit versiunea curentă a TNCremo din baza de fişiere HEIDENHAIN (www.heidenhain.ro, <Documentaţii / Informaţii>, <Software>, <Downloads>, <PC Software>, <TNCremo>).

Cerinţele de sistem pentru TNCremo:

- PC cu procesor 486 sau superior
- Sistem de operare Windows XP, Windows Vista, Windows 7, Windows 8
- 16 MB RAM
- 5 MB liberi pe hard disc
- O interfaţă serială disponibilă sau conexiune la reţeaua TCP/IP

Instalarea sub Windows

- Porniţi programul de instalare SETUP.EXE din gestionarul de fişiere (Explorer)
- Urmaţi instrucţiunile pentru configurarea programului

Pornirea TNCremo în Windows

- Faceţi clic pe <Start>, <Programe>, <Aplicaţii HEIDENHAIN>, <TNCremo>

Când porniţi TNCremo pentru prima dată, TNCremo încearcă automat să configureze o conexiune cu TNC.

Transferul de date între TNC şi TNCremo

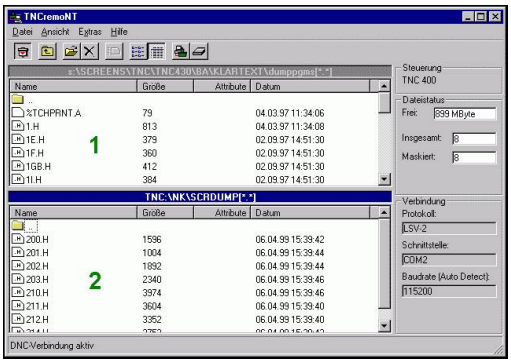

Înainte de a transfera un program de pe TNC pe PC, trebuie să vă asiguraţi că aţi salvat deja programul selectat pe TNC. TNC salvează schimbările în mod automat, la schimbarea modului de operare pe TNC, sau când selectaţi gestionarul de fişiere cu tasta PGM MGT.

Verificaţi dacă TNC este conectat la portul serial corect al calculatorului sau la reţea.

După ce porniţi TNCremoNT, veţi vedea o listă cu toate fişierele stocate în directorul activ din secţiunea superioară a ferestrei principale **1**. Utilizând <Fişier>, <Schimbare director>, puteţi selecta orice unitate sau un alt director pe PC-ul dvs.

Dacă doriţi să controlaţi transferul de date de pe calculator, stabiliţi conexiunea cu acesta în modul următor:

- Selectaţi <Fişier>, <Configurare conexiune>. TNCremoNT va primi de la TNC structura fişierelor şi directoarelor şi o va afişa în partea din stânga jos a ferestrei principale **2**
- Pentru a transfera un fişier de pe TNC pe PC, faceţi clic cu mouse-ul pe fişierul din fereastra TNC pentru a-l selecta, apoi trageţi şi plasaţi fişierul evidenţiat în fereastra PC **1**
- Pentru a transfera un fişier de pe PC pe TNC, faceţi clic cu mouse-ul pe fişierul din fereastra PC pentru a-l selecta, apoi trageţi şi plasaţi fişierul evidenţiat în fereastra TNC **2**

Dacă doriţi să controlaţi transferul de date de pe TNC, stabiliţi conexiunea cu PC-ul în modul următor:

- Selectaţi <Suplimentar>, <TNCserver>. TNCremo este acum în modul server. Poate recepţiona date de la TNC şi poate trimite date către acesta
- Acum puteţi apela funcţiile de gestionare a fişierelor de pe TNC apăsând tasta **PGM MGT**consultaţi "Transfer de date la/de la un mediu de date extern", Pagină 124 pentru a transfera fişierele dorite

Oprire TNCremo

Selectaţi <Fişier>, <Ieşire>

Consultaţi, de asemenea, textele de asistenţă TNCremo raportate la context, în care toate funcţiile sunt explicate mai detaliat. Textele de asistenţă trebuie apelate cu tasta F1.

16.11 Interfaţă Ethernet

Introducere

TNC este livrat cu o placă Ethernet standard pentru conectarea dispozitivului de control ca şi client la reţeaua dvs. TNC transmite datele prin placa Ethernet cu

- protocolul **smb** (Server Message Block) pentru sistemele de operare Windows sau
- cu familia de protocoale **TCP/IP** (Protocol pentru controlul transmisiei/Protocol Internet) şi cu asistenţă de la NFS (Sistemul de fişiere în reţea)

Opţiuni de conexiune

Puteţi conecta cardul Ethernet din TNC la reţea prin conexiunea RJ45 (X26, 100BaseTX sau 10BaseT) sau direct la un PC. Conexiunea este izolată metalic de circuitele electronice de control.

Pentru conexiunea 100BaseTX sau 10BaseT aveţi nevoie de un cablu torsadat pentru a conecta TNC-ul la reţea.

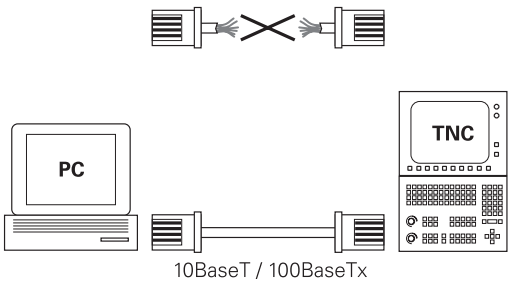

Lungimea maximă a cablului dintre TNC şi un nod depinde de nivelul calitativ al cablului, de izolaţie şi de tipul de reţea (100BaseTX sau 10BaseT).

Conexiunea directă dintre TNC şi un PC dotat cu o placă Ethernet se face foarte uşor. Conectaţi TNC (portul X26) şi PC-ul cu un cablu Ethernet cross (denumirile comerciale: cablu cross sau STP)

Configurarea TNC

Asiguraţi-vă că persoana care configurează TNC-ul este un specialist în reţele.

- Apăsaţi tasta MOD din modul de operare **Programare** şi editare şi introduceţi numărul de cod NET123
- În gestionarul de fişiere, selectaţi tasta soft **REŢEAREŢEA**

Setările generale de reţea

- Apăsaţi tasta soft **CONFIGURARE REŢEA** pentru a introduce setările generale de reţea. Fila **Nume computer** este activă:

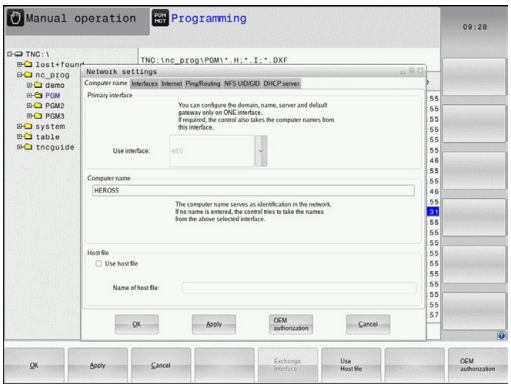

Setare	Semnificaţie
Interfaţă primară	Numele interfeţei Ethernet care trebuie integrată în reţeaua companiei dvs. Activă numai dacă există o a doua interfaţă Ethernet, opţională, pe hardware-ul de control
Nume computer	Numele afişat pentru TNC în reţeaua companiei dvs.
Fişier gazdă	**Necesar doar pentru aplicaţii speciale**: Numele unui fişier în care sunt definite atribuirile de adrese IP la numele calculatoarelor

- Selectaţi fila **Interfeţe** pentru a introduce setările pentru interfaţă:

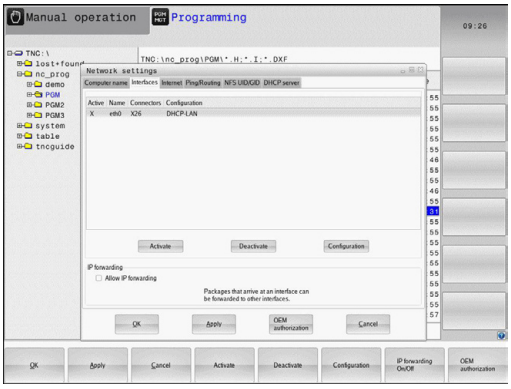

Setare	Semnificaţie
Listă interfeţe	Lista interfeţelor Ethernet active. Selectaţi una din interfeţele listate (cu mouse-ul sau tastele cu săgeţi) ■ Butonul **Activare**: Activaţi interfaţa selectată (un **X** apare în coloana **Activ**) ■ Butonul **Dezactivare**: Dezactivaţi interfaţa selectată (**-** în coloana **Activ**) ■ Butonul **Configuraţie**: Deschideţi meniul de configurare
Permisiune expediere IP	**Această funcţie trebuie menţinută dezactivată**. Activaţi această funcţie numai dacă accesul extern prin intermediul unei a doua interfeţe Ethernet, opţională, a TNC este necesar în scopuri de diagnosticare. Faceţi acest lucru numai după ce aţi primit instrucţiuni de la departamentul nostru de service

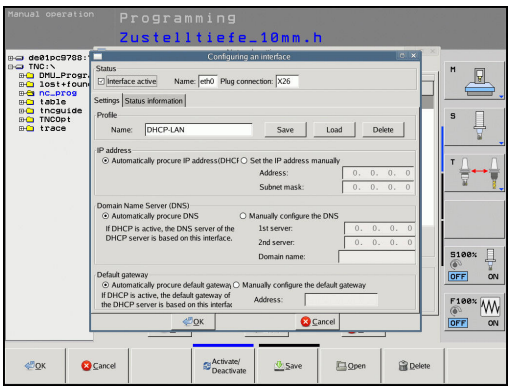

- Apăsaţi butonul **Configurare** pentru a deschide meniul Configurare:

Setare	Semnificaţie
Stare	■ **Interfaţă activă**: Starea de conectare a interfeţei Ethernet selectate ■ **Nume**: Numele interfeţei pe care o configuraţi curent ■ **Conectare priză**: Numărul conexiunilor la priză ale acestei interfeţe de pe unitatea logică a controlului
Profil	Aici puteţi crea sau selecta un profil în care sunt stocate toate setările afişate în această fereastră. HEIDENHAIN oferă două profiluri standard: ■ **DHCP-LAN**: Setările pentru interfaţa Ethernet standard a TNC; trebuie să funcţioneze într-o reţea standard de companie ■ **MachineNet**: Setările pentru a doua interfaţă Ethernet, opţională; pentru configurarea reţelei maşinii Apăsaţi butoanele corespunzătoare pentru a salva, încărca şi şterge profilurile
Adresă IP	■ Opţiunea**Procurare automată adresă IP**: TNC trebuie să procure adresa IP de la serverul DHCP ■ Opţiunea**Setare manuală adresă IP**: Definire manuală a adresei IP şi a măştii de subreţea. Introducere: Patru valori numerice separate prin puncte, în fiecare câmp, de ex. **160.1.180.20** şi **255.255.0.0**
Server nume domeniu (DNS)	■ Opţiunea**Procurare automată DNS**: TNC trebuie să procure automat adresa IP pentru serverul de nume de domeniu ■ Opţiunea**Configurare manuală DNS**: Introducere manuală a adreselor IP ale serverelor şi numelui de domeniu
Gateway implicit	■ Opţiunea**Procurare automată GW implicit**: TNC trebuie să procure automat gateway-ul implicit ■ Opţiunea**Configurare manuală GW implicit**: Introducere manuală a adreselor IP ale gateway-ului implicit

- Aplicaţi modificările cu butonul **OK** sau renunţaţi la ele cu butonul **Revocare**

▶ Selectaţi fila **Internet**.

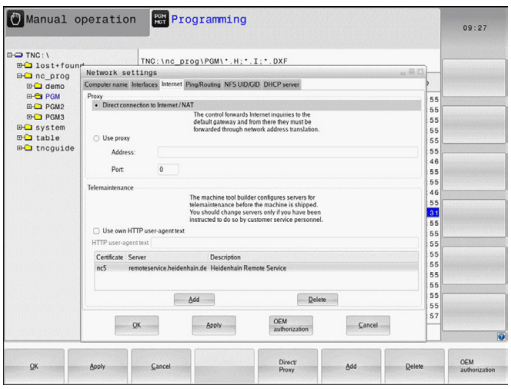

Setare	Semnificaţie
Proxy	■ **Conexiune directă la Internet/NAT**: Sistemul de control expediază interogări Internet la gateway-ul implicit şi de aici, acestea trebuie expediate prin traducerea adresei de reţea (de ex. dacă este disponibilă o conexiune directă la un modem) ■ **Utilizare proxy**: Definiţi **Adresă** şi **Port** pentru router-ul Internet din reţeaua dvs., solicitaţi administratorului dvs. de reţea adresa şi portul corecte
Întreţinere la distanţă	Producătorul maşinii configurează serverul pentru întreţinerea la distanţă. Modificările trebuie efectuate întotdeauna cu acordul producătorului maşinii-unelte

▶ Selectaţi fila **Ping/Rutare** pentru a introduce setările pentru comanda ping şi de rutare:

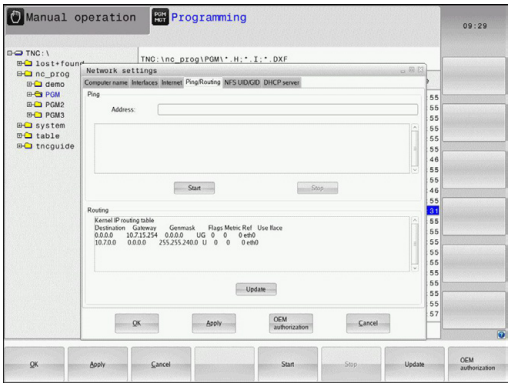

Setare	Semnificaţie
Ping	În câmpul **Adresă:**, introduceţi numărul IP pentru care doriţi să verificaţi conexiunea de reţea. Intrare: patru valori numerice separate de puncte, de ex. **160.1.180.20**. Ca o alternativă, puteţi introduce numele calculatorului a cărui conexiune doriţi s-o verificaţi ■ Apăsaţi butonul **Start** pentru a iniţia testul. TNC afişează informaţiile de stare în câmpul Ping ■ Apăsaţi butonul **Stop** pentru a finaliza testul
Rutare	Pentru specialiştii de reţea: Informaţii de stare a sistemului de operare pentru rutarea curentă ■ Apăsaţi butonul **Actualizare** pentru a reîmprospăta informaţiile de rutare

▶ Selectaţi fila **NFS UID/GID** pentru a introduce identificările utilizatorului şi grupului:

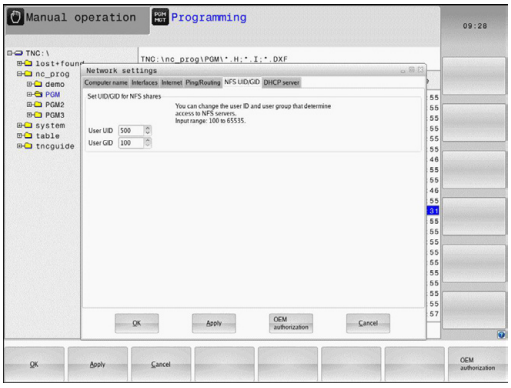

Setare	Semnificaţie
Setare UID/ GID ptr domeniu NFS	■ **ID utilizator**: Definiţia valorii de identificare a utilizatorului pe care utilizatorul final o foloseşte pentru a accesa fişierele din reţea. Întrebaţi specialistul în reţele care este valoarea corectă ■ **ID grup**: Definiţia valorii de identificare a grupului pe care o utilizaţi pentru a accesa fişierele din reţea. Întrebaţi specialistul în reţele care este valoarea corectă

- **Server DHCP**: Setări pentru configuraţia automată de reţea

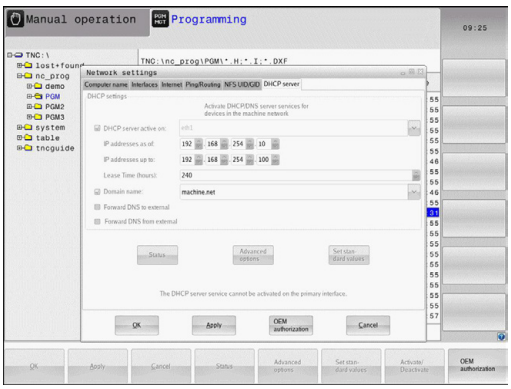

Setare	Semnificaţie
Server DHCP	■ **Adrese IP de la:**: Definiţi adresa IP de la care TNC urmează să extragă rezervorul de adrese IP dinamice. TNC transferă valorile care apar micşorate din adresa IP statică a interfeţei Ethernet; aceste valori nu pot fi editate. ■ **Adrese IP la:**: Definiţi adresa IP până la care TNC urmează să extragă rezervorul de adrese IP dinamice ■ **Durata creditării (ore)**: Durata pe care adresa IP dinamică urmează să rămână rezervată unui client. Dacă un client se conectează în acest interval de timp, TNC reatribuie aceeaşi adresă IP dinamică. ■ **Nume domeniu**: Aici puteţi defini un nume pentru reţeaua maşinii, dacă este cazul. Acest lucru este necesar dacă sunt atribuite aceleaşi nume în reţeaua maşinii şi în reţeaua externă, de exemplu. ■ **Redirecţionare DNS externă**: Dacă funcţia **Redirecţionare IP** este activă (fila Interfeţe) şi dacă opţiunea este activă, puteţi să specificaţi ca rezoluţia de nume pentru dispozitivele din reţeaua maşinii să fie utilizată şi de reţeaua externă. ■ **Redirecţionare DNS de la exterior**: Dacă funcţia **Redirecţionare IP** este activă (fila Interfeţe) şi dacă opţiunea este activă, puteţi să specificaţi că TNC urmează să redirecţioneze interogările DNS din dispozitivele reţelei maşinii la serverul de nume al reţelei externe dacă serverul DNS al MC nu poate răspunde la interogare. ■ Butonul **Stare**: Apelaţi o vedere de ansamblu asupra dispozitivelor care sunt prevăzute cu o adresă IP dinamică în reţeaua maşinii. De asemenea, puteţi selecta setări pentru dispozitivele respective. ■ Butonul **Opţiuni suplimentare**: Setări suplimentare pentru serverul DNS/DHCP. ■ Butonul **Setare valori standard**: Stabiliţi setările din fabrică.

- **Sandbox**: Modificările trebuie efectuate întotdeauna cu acordul producătorului maşinii-unelte

Setările de reţea specifice dispozitivului

- Apăsaţi tasta soft **DEFINIRE CONEXIUNE REŢEA** pentru a introduce setările de reţea pentru un anumit dispozitiv. Puteţi defini oricâte setări de reţea, dar puteţi administra simultan numai şapte

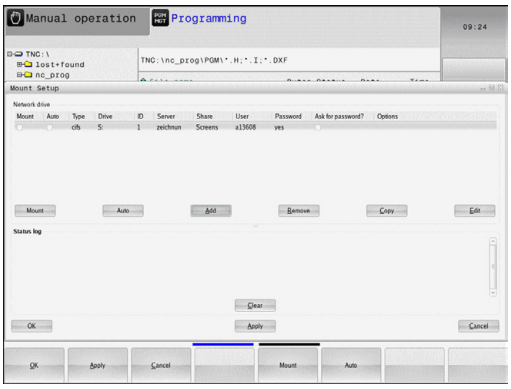

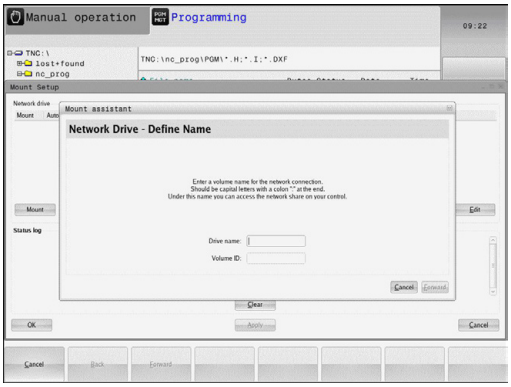

Setare	Semnificaţie
Driver de reţea	Lista tuturor unităţilor de reţea conectate. TNC afişează starea respectivă a conexiunilor de reţea în coloanele: ■ **Montare**: Unitate de reţea conectată / neconectată ■ **Auto**: Unitatea de reţea va fi conectată automat/manual ■ **Tip**: Tipul conexiunii de reţea. Sunt posibile cifs şi nfs ■ **Unitate**: Denumirea unităţii pe TNC ■ **ID**: ID intern care identifică dacă un punct de montare a fost utilizat pentru mai multe conexiuni ■ **Server**: Numele serverului ■ **Nume autorizaţie**: Numele directorului de pe server pe care îl va accesa TNC ■ **Utilizator**: Numele cu care utilizatorul se conectează la reţea ■ **Parolă**: Unitate de reţea protejată / neprotejată de parolă ■ **Solicitare parolă?**: Se solicită / Nu se solicită parolă în timpul conexiunii ■ **Opţiuni**: Afişare opţiuni de conectare suplimentare Pentru administrarea unităţilor din reţea, utilizaţi butoanele de pe ecran. Pentru a adăuga unităţi din reţea, utilizaţi butonul **Adăugare**: TNC începe expertul de conectare, care vă ghidează prin dialog prin definiţiile necesare.
Jurnal stare	Afişarea informaţiilor de stare şi mesajelor de eroare. Apăsaţi butonul Golire pentru a şterge conţinutul ferestrei Jurnal stare.

16.12 Firewall

Aplicaţie

Puteţi configura un firewall pentru interfaţa de reţea principală a sistemului de control. Aceasta poate fi configurată astfel încât traficul de reţea de intrare să fie blocat şi/sau să se afişeze un mesaj în funcţie de expeditor şi de serviciu. Cu toate acestea, firewallul nu poate fi pornit pentru interfaţa de reţea secundară a sistemului de control dacă este activ ca server DHCP.

Odată activat firewallul, apare un simbol în partea din dreapta jos a barei de sarcini. Simbolul se modifică în funcţie de nivelul de siguranţă cu care a fost activat firewallul şi informează despre nivelul setărilor de siguranţă:

Pictogramă	Semnificaţie
	Nu există nicio protecţie prin firewall, deşi aceasta a fost activată în configurare. Aceasta se poate întâmpla, de exemplu, dacă la configurare au fost utilizate nume de PC pentru care nu există încă nicio adresă IP echivalentă.
	Firewall activ cu nivel de siguranţă mediu.
	Firewall activ cu nivel de siguranţă ridicat. (Toate serviciile, cu excepţia SSH, sunt blocate)

Solicitaţi verificarea setărilor standard de către un specialist în reţele şi modificaţi-le, dacă este necesar.

Setările din fila suplimentară **Setări SSH** sunt în pregătire pentru viitoare îmbunătăţiri şi, momentan, nu au nicio funcţie.

Configurarea firewallului

Efectuaţi setările firewallului astfel:

- Deschideţi cu mouse-ul bara de sarcini din marginea de jos a ecranului (consultaţi "Gestionarul de ferestre", Pagină 79)
- Apăsaţi butonul HEIDENHAIN verde pentru a deschide meniul JH.
- Selectaţi elementul de meniu **Setări**
- Selectaţi elementul de meniu **Firewall**

HEIDENHAIN recomandă activarea firewallului cu setările implicite pregătite:

- Setaţi opţiunea **Activ** pentru a porni firewallul
- Apăsaţi butonul **Setare valori standard** pentru a activa setările implicite recomandate de HEIDENHAIN.
- Închideţi dialogul cu **OK**

Setări pentru firewall

Opţiune	Semnificaţie
Activ	Pornire sau oprire firewall
Interfaţă:	Selectarea interfeţei **eth0** corespunde, de obicei, cu funcţia X26 a calculatorului principal MC. **eth1** corespunde cu X116. Aceasta se poate verifica în setările de reţea din fila Interfeţe. Pe unităţile de calculator principale cu două interfeţe Ethernet, serverul DHCP este activ în mod implicit pentru interfaţa secundară (non-principală) a reţelei maşinii. Cu această setare, activarea firewallului nu este posibilă pentru **eth1**, deoarece firewallul şi serverul DHCP se exclud reciproc
Raportare alte pachete inhibate:	Firewall activ cu nivel de siguranţă ridicat. (Toate serviciile, cu excepţia SSH, sunt blocate)
Inhibare răspuns ecou ICMP:	Dacă este setată această opţiune, funcţia de control nu mai răspunde la o solicitare PING.
Serviciu	Această coloană conţine denumirile prescurtate ale serviciilor care se configurează cu acest dialog. Pentru configurare, nu este important aici dacă serviciile au fost pornite ■ **LSV2** conţine funcţionalitatea pentru TNCRemoNT şi Teleservice, precum şi interfaţa HEIDENHAIN DNC (porturile de la 19000 la 19010) ■ **SMB** se referă numai la conexiunile SMB de intrare, adică dacă se conectează o versiune de Windows pe NC. Conexiunile SMB de ieşire (adică dacă o versiune de Windows este conectată la NC) nu pot fi prevenite. ■ **SSH** înseamnă protocol Secure Shell (port 22). Începând cu versiunea HEROS 504, protocolul LSV2 poate fi executat în siguranţă, direcţionat prin acest protocol SSH. ■ Protocolul **VNC** înseamnă acces la conţinutul ecranului. Dacă acest serviciu este blocat, conţinutul ecranului nu mai poate fi accesat, nici măcar cu programele de Teleservice de la HEIDENHAIN (de ex., captură de ecran). Dacă acest serviciu este blocat, dialogul de configurare pentru VNC va afişa un avertisment de la HEROS că VNC este dezactivat din firewall.

Opţiune	Semnificaţie
Metodă:	La opţiunea **Metodă**, puteţi configura dacă serviciul nu ar trebui să fie disponibil pentru nimeni (**Interzice tuturor**), disponibil pentru oricine (**Permite tuturor**) sau disponibil doar unor persoane (Permite unora). Dacă setaţi **Permite unora**, trebuie să specificaţi calculatorului (sub Calculator) că doriţi să acordaţi acces la serviciul respectiv. Dacă nu specificaţi niciun calculator sub **Calculator**, setarea **Interzice tuturor** va deveni activă automat la salvarea configuraţiei.
Jurnal	Dacă este activată opţiunea **Jurnal**, este afişat un mesaj „roşu” dacă un pachet de reţea pentru acest serviciu a fost blocat. Dacă a fost acceptat un pachet de reţea pentru acest serviciu, este afişat un mesaj „albastru”.
Calculator	Dacă se selectează setarea **Permite unora** sub **Metodă**, pot fi specificate aici calculatoarele relevante. Calculatoarele pot fi introduse cu adresele IP sau cu numele gazdelor, despărţite de virgulă. Dacă se utilizează un nume de gazdă, sistemul verifică la închiderea sau la salvarea dialogului dacă numele gazdei poate fi translatat într-o adresă IP. Dacă nu este cazul, utilizatorul primeşte un mesaj de eroare şi caseta de dialog nu se închide. Dacă introduceţi un nume de gazdă valabil, acest nume de gazdă va fi translatat într-o adresă IP la fiecare pornire a sistemului de control. Dacă un calculator care a fost introdus cu numele său îşi schimbă adresa IP, este posibil să trebuiască să reporniţi sistemul de control sau să modificaţi formal configuraţia firewallului, pentru a vă asigura că sistemul de control utilizează noua adresă IP pentru un nume de gazdă în firewall.
Opţiuni avansate	Aceste setări se adresează exclusiv specialiştilor dvs. de reţea.
Setarea valorilor standard	Resetează valorile standard la setările implicite recomandate de HEIDENHAIN

16.13 Configuraţi roata de mână wireless HR 550 FS

Aplicaţie

Apăsaţi tasta soft **CONFIGURARE ROATĂ DE MÂNĂ WIRELESS** pentru a configura roata de mână wireless HR 550 FS. Sunt disponibile următoarele funcţii:

- Asignarea roţii de mână unui suport specific de roată de mână
- Setarea canalului de transmisie
- Analizarea spectrului de frecvenţe pentru determinarea canalului de transmisie optimă
- Selectarea puterii transmiţătorului
- Informaţii statistice despre calitatea transmisiei

Asignarea roţii de mână unui anumit suport de roată de mână

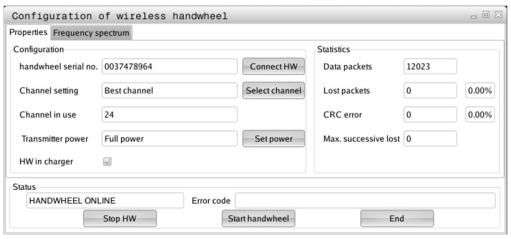

- Asiguraţi-vă că suportul de roată de mână este conectat la echipamentul de control.
- Plasaţi roata de mână wireless pe care doriţi să o asignaţi la suportul roţii de mână în suport
- Apăsaţi tasta **MOD** pentru a selecta funcţia MOD
- Selectaţi meniul **Setările mașinii**
- Selectaţi meniul de configurare pentru roata de mână wireless: Apăsaţi tasta soft **CONFIGURARE ROATĂ DE MÂNĂ WIRELESS**
- Faceţi clic pe butonul **Conectare HR**: TNC salvează numărul de serie al roţii de mână wireless aflate în suportul roţii de mână şi îl afişează în fereastra de configurare din stânga butonului **Conectare HR**
- Pentru a salva configuraţia şi a ieşi din meniul de configurare, apăsaţi butonul **END**

Setarea canalului de transmisie

Dacă roata de mână wireless este pornită automat, TNC încearcă să selecteze canalul de transmisie care oferă cel mai bun semnal de transmisie. Dacă doriţi să setaţi manual canalul de transmisie, procedaţi după cum urmează:

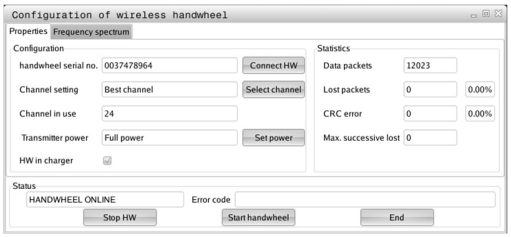

- Apăsaţi tasta **MOD** pentru a selecta funcţia MOD
- Selectaţi meniul **Setările mașinii**
- Selectaţi meniul de configurare pentru roata de mână wireless: Apăsaţi tasta soft **CONFIGURARE ROATĂ DE MÂNĂ WIRELESS**
- Faceţi clic pe fila **Spectru de frecvenţă**
- Faceţi clic pe butonul **Oprire HR**: TNC opreşte conexiunea la roata de mână wireless şi determină spectrul curent de frecvenţă pentru toate cele 16 canale disponibile
- Memoraţi numărul de canale cu cel mai scăzut trafic radio (bara cea mai mică)
- Faceţi clic pe butonul **Pornire roată de mână** pentru a reactiva roata de mână wireless
- Faceţi clic pe fila **Proprietăţi**
- Faceţi clic pe butonul **Selectare canal**: TNC afişează numerele tuturor canalelor disponibile. Faceţi clic pe numărul canalului pentru care TNC a determinat cel mai scăzut trafic radio
- Pentru a salva configuraţia şi a ieşi din meniul de configurare, apăsaţi butonul **END**

Selectarea puterii transmiţătorului

Reţineţi că distanţa de transmisie a roţii de mână wireless scade când puterea transmiţătorului este redusă.

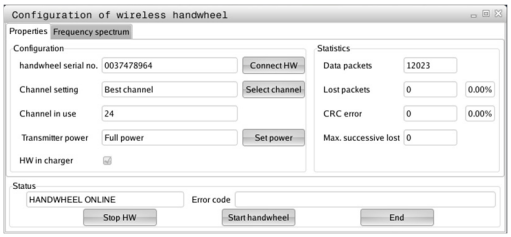

- Apăsaţi tasta **MOD** pentru a selecta funcţia MOD
- Selectaţi meniul **Setările mașinii**
- Selectaţi meniul de configurare pentru roata de mână wireless: Apăsaţi tasta soft **CONFIGURARE ROATĂ DE MÂNĂ WIRELESS**
- Faceţi clic pe butonul **Setare putere**: TNC afişează cele trei setări de putere disponibile. Faceţi clic pe setarea dorită
- Pentru a salva configuraţia şi a ieşi din meniul de configurare, apăsaţi butonul **END**

Date statistice

Pentru a afişa datele statistice, procedaţi după cum urmează:

- Apăsaţi tasta **MOD** pentru a selecta funcţia MOD
- Selectaţi meniul **Setările mașinii**
- Pentru a selecta meniul de configurare pentru roata de mână wireless, apăsaţi tasta soft **CONFIGURARE ROATĂ DE MÂNĂ WIRELESS**: TNC afişează meniul de configurare şi datele statistice

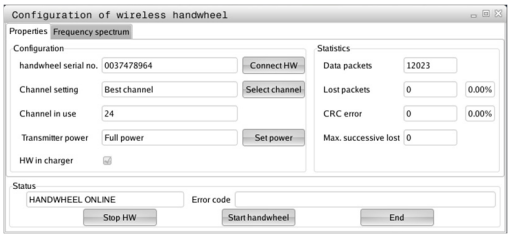

În **Statistică**, TNC afişează informaţii despre calitatea transmisiei.

În cazul în care calitatea recepţiei este slabă, astfel încât o oprire corectă şi în siguranţă a axelor nu mai poate fi asigurată, este declanşată o reacţie de oprire de urgenţă a roţii de mână wireless.

Valoarea afişată **Pierdere succesivă max.** indică o calitate slabă a recepţiei. Dacă TNC afişează în mod repetat valori mai mari de 2 în timpul funcţionării normale a roţii de mână wireless pe distanţa dorită de utilizare, atunci există un risc de deconectare nedorită. Acest lucru poate fi corectat prin creşterea puterii transmiţătorului sau prin schimbarea la alt canal cu mai puţin trafic radio.

În acest caz, încercaţi să îmbunătăţiţi calitatea transmisiei prin selectarea altui canal (consultaţi "Setarea canalului de transmisie", Pagină 549) sau prin creşterea puterii transmiţătorului (consultaţi "Selectarea puterii transmiţătorului", Pagină 549).

16.14 Încărcarea configuraţiei maşinii

Aplicaţie

> **!** Atenţie: Pierdere de date!
> TNC suprascrie configuraţia maşinii dvs. atunci când încărcaţi (restauraţi) o copie de rezervă. Datele suprascrise ale maşinii se vor pierde în timpul procesului. Acest proces este ireversibil!

Producătorul maşinii-unelte vă poate furniza o copie de siguranţă a configuraţiei maşinii dvs. După introducerea cuvântului cheie **RESTAURARE**, puteţi să încărcaţi copia de siguranţă pe maşina sau staţia dvs. de programare. Efectuaţi următorii paşi pentru încărcarea copiei de siguranţă:

- În dialogul MOD, introduceţi cuvântul cheie **RESTAURARE**
- În gestionarul de fişiere al TNC, selectaţi fişierul copie de rezervă (ex. BKUP-2013-12-12_.zip). TNC deschide o fereastră contextuală pentru copia de rezervă
- Apăsaţi butonul de oprire de urgenţă
- Apăsaţi tasta soft **OK** pentru a porni procesul de copiere de rezervă

17

Tabele şi prezentări generale

17.1 Parametrii utilizatorului specifici maşinii

Aplicaţie

Valorile parametrilor sunt introduse in **editorul de configuraţii**.

Pentru a vă permite să setaţi funcţiile specifice maşinii, producătorul maşinii-unealtă poate defini care dintre parametrii maşinii sunt disponibili ca parametri ai utilizatorului. În plus, producătorul maşinii unealtă poate introduce în TNC parametri suplimentari ai maşinii, care nu sunt descrişi în continuare.

Respectaţi instrucţiunile din manualul maşinii!

Parametrii maşinii sunt grupaţi ca obiecte parametri într-o structură arborescentă în editorul de configuraţii. Fiecare obiect parametru are un nume (de ex. **Setări pentru afişări pe ecran**) care oferă informaţii despre parametrul conţinut. Un obiect parametru (entitate) este marcat cu un „E” în simbolul directorului din structura arborescentă. Unii parametri ai maşinii au un nume cheie pentru a-i identifica precis. Numele cheie atribuie parametrul unui grup (de ex. X pentru axa X). Directorul grupului respectiv poartă numele cheie şi este marcat cu un „K” în simbolul directorului.

Dacă vă aflaţi în editorul de configuraţii pentru parametrii utilizatorului, puteţi schimba afişarea parametrilor existenţi. În setarea prestabilită, parametrii sunt afişaţi cu texte scurte, explicative. Pentru a afişa numele de sistem efective ale parametrilor, apăsaţi tasta pentru configuraţia ecranului, apoi tasta soft **AFIŞEAZĂ NUME SISTEM**. Urmaţi aceeaşi procedură pentru a reveni la afişarea standard.

Parametrii care nu sunt încă activi şi obiectele apar estompate. Acestea pot fi activate cu tastele soft **FUNCŢII ADIŢIONALE** şi **INSERARE**.

TNC salvează o listă cu modificări, care conţine ultimele 20 de schimbări ale datelor de configurare. Pentru restaurarea modificărilor, selectaţi linia corespunzătoare şi apăsaţi pe tastele soft **FUNCŢII ADIŢIONALE** şi **RENUNŢARE LA MODIFICĂRI**.

Apelarea editorului de configuraţii şi modificarea parametrilor

- Selectaţi modul de operare **Programare**
- Apăsaţi tasta **MOD**
- Introduceţi numărul de cod **123**
- Modificarea parametrilor
- Apăsaţi tasta soft **END** pentru a ieşi din editorul de configuraţii
- Apăsaţi pe tasta soft **SALVARE** pentru salvarea modificărilor

O pictogramă aflată la începutul fiecărei linii din arborele de parametri prezintă informaţii suplimentare despre linia respectivă. Pictogramele au următoarele semnificaţii:

- Ramura există, dar este închisă
- Ramura este deschisă
- Obiect gol, nu poate fi deschis
- Parametru iniţializat al maşinii
- Parametru neiniţializat (opţional) al maşinii
- Poate fi citit, dar nu poate fi editat
- Nu poate fi nici citit, nici editat

Tipul obiectului de configuraţie este identificat de simbolul directorului său:

- Cheie (numele grupului)
- Listă
- Entitate (obiect parametru)

Afişarea textelor de asistenţă

Tasta **HELP** vă permite să apelaţi un text de asistenţă pentru fiecare obiect parametru sau atribut.

Dacă textul de asistenţă nu începe pe o pagină (1/2 este afişat în colţul din dreapta sus, de exemplu), apăsaţi tasta soft **PAGINĂ ASISTENŢĂ** pentru a avansa la cea de-a doua pagină.

Pentru a ieşi din textul de asistenţă, apăsaţi din nou tasta **HELP**.

De asemenea, sunt afişate informaţii suplimentare, precum unitatea de măsură, valoare iniţială sau o listă de selecţii. Dacă parametrul selectat al maşinii corespunde cu un parametru din modelul anterior de sistem de control, este afişat numărul MP corespunzător.

Lista de parametri

Setările parametrilor

DisplaySettings

Setări pentru afişarea pe ecran

Ordinea de afişare a axelor

[0]-[5]

În funcţie de axele disponibile

Tipul de afişare a poziţiei în fereastra poziţiei

NOMINAL
REAL
REFREAL
REFNOML
ÎNTÂRZIERE
DIST.REALĂ
DIST
M 118

Tipul de afişare a poziţiei în fereastra de stare

NOMINAL
REAL
REFREAL
REF NOML
ÎNTÂRZIERE
DIST. REALĂ
DIST
M 118

Definirea separatoarelor zecimale pentru afişarea poziţiei

.

Afişarea vitezei de avans în modul Operare manuală

la cheia axei: Se afişează viteza de avans numai la apăsarea tastei pentru direcţia axei

întotdeauna minim: Se afişează întotdeauna viteza de avans

Afişarea poziţiei broşei în afişajul de poziţie

în timpul buclei închise: Afişează poziţia broşei doar când broşa este în modul de control al poziţiei

în timpul buclei închise şi M5: Se afişează poziţia broşei când broşa este în controlul poziţiei şi cu M5

Afişarea sau ascunderea tastei soft Tabel presetări

Adevărat: Nu se afişează tasta soft Tabel presetări

Fals: Se afişează tasta soft Tabel presetări

Setările parametrilor

DisplaySettings
Pas de afişare pentru fiecare axă
Lista tuturor axelor disponibile
Pas de afişare pentru poziţie în mm sau grade
0,1
0,05
0,01
0,005
0,001
0,0005
0,0001

Pas de afişare pentru poziţie în inchi
0,005
0,001
0,0005
0,0001

DisplaySettings
Definirea unităţii de măsură valabile pentru
măsurătorile afişajului: Utilizare sistem metric
imperial: Utilizarea sistemului imperial

DisplaySettings
Formatarea programelor NC şi afişarea ciclurilor
Intrare program în text în limbaj comun HEIDENHAIN sau în format ISO
HEIDENHAIN: Introducerea de date în programe în dialogul text în limbaj comun BA MDI
ISO: Intrare program în Poziţionare cu modul de operare MDI în format DIN/ISO

Tabele şi prezentări generale

17.1 Parametrii utilizatorului specifici maşinii

Setările parametrilor

DisplaySettings

Setarea limbii de dialog NC şi PLC

Limbă de dialog NC

ENGLEZĂ
GERMANĂ
CEHĂ
FRANCEZĂ
ITALIANĂ
SPANIOLĂ
PORTUGHEZĂ
SUEDEZĂ
DANEZĂ
FINLANDEZĂ
OLANDEZĂ
POLONEZĂ
MAGHIARĂ
RUSĂ
CHINEZĂ
CHINEZĂ_TRAD
SLOVENĂ
COREEANĂ
NORVEGIANĂ
ROMÂNĂ
SLOVACĂ
TURCĂ

Limba de dialog PLC

A se vedea limba de dialog NC

Limbă mesaje de eroare PLC

A se vedea limba de dialog NC

Limbă asistenţă

A se vedea limba de dialog NC

Setările parametrilor

DisplaySettings

Comportament cu pornire de control

Confirmarea mesajului „Alimentare cu energie întreruptă”

ADEVĂRAT: Pornirea dispozitivului de control nu este continuată până când se confirmă mesajul

FALS: Mesajul „Alimentare întreruptă” nu este afişat

DisplaySettings

Modul de afişare a orei

Selectarea modului de afişare a orei

Analogic

Digital

Logo

Analogic şi Logo

Digital şi Logo

Analogic pe Logo

Digital pe Logo

DisplaySettings

Activarea/dezactivarea rândului de linkuri

Setare de afişare pentru rândul de linkuri

DEZACTIVAT: Dezactivează rândul de informaţii din rândul modului de operare

ACTIVAT: Activează rândul de informaţii din rândul modului de operare

---

DisplaySettings

Setări pentru simularea grafică 3-D

Tipul de model al simulării grafice 3-D

3-D (solicitare mare a procesorului): Afişarea modelului pentru prelucrare complexă cu degajări

2.5-D: Afişarea modelului pentru prelucrare pe trei axe

Niciun model: Afişarea modelului dezactivată

Calitatea modelului din simularea grafică 3-D

foarte înaltă: Rezoluţie înaltă; este posibilă afişarea punctelor de capăt ale blocului

înaltă: Rezoluţie înaltă

medie: Rezoluţie medie

scăzută: Rezoluţie scăzută

DisplaySettings

Setări pentru afişarea poziţiei

Afişarea poziţiei cu TOOL CALL DL

Ca lungime a sculei: Valoarea DL de supradimensionare programată este considerată ca modificare a lungimii sculei pentru afişare în poziţia bazată pe piesa de prelucrat

Ca supradimensionare a piesei de prelucrat: Valoarea DL de supradimensionare programată este considerată ca supradimensionare a piesei de prelucrat pentru afişare în poziţia bazată pe piesa de prelucrat

---

Setările parametrilor

ProbeSettings

Configurarea măsurării sculei

TT140_1

Funcţia M pentru orientarea broşei

-1: Orientarea broşei direct prin NC

0: Funcţie inactivă

de la 1 la 999: Număr funcţie M pentru orientarea broşei

Rutina de palpare

MultiDirections: Palpare din mai multe direcţii

SingleDirection: Palpare dintr-o singură direcţie

Direcţia de palpare pentru măsurarea razei sculei

X_Pozitiv, Y_Pozitiv, X_Negativ, Y_Negativ, Z_Pozitiv, Z_Negativ (în funcţie de axa sculei)

Distanţa de la marginea inferioară a sculei la marginea superioară a contactului sondei

0,001-99,9999 [mm]: Decalajul tijei faţă de sculă

Avansul transversal rapid în ciclul de palpare

de la 10 la 300 000 [mm/min]: Avansul transversal rapid în ciclul de palpare

Viteza de avans a palpării cu măsurarea sculei

1-3000 [mm/min]: Viteza de avans a palpării cu măsurarea sculei

Calcularea vitezei de avans a palpării

ConstantTolerance: Calcularea vitezei de avans a palpării cu toleranţă constantă

VariableTolerance: Calcularea vitezei de avans a palpării cu toleranţă variabilă

ConstantFeed: Viteză constantă de avans pentru palpare

Tip de determinare a vitezei

Automat: Determinare automată viteză

MinSpindleSpeed: Utilizaţi viteza minimă a broşei

Viteză de rotaţie maximă admisă la muchia de aşchiere

1-129 [m/min]: Viteza de rotaţie admisă pe circumferinţa frezei

Viteza maximă admisă pentru măsurarea sculei

0-1000 [1/min]: Viteza maximă admisă

Eroarea de măsurare maximă admisă în timpul măsurării sculei

0,001-0,999 [mm]: Prima eroare de măsurare maximă admisă

Eroarea de măsurare maximă admisă în timpul măsurării sculei

0,001-0,999 [mm]: A doua eroare maximă admisă de măsurare

Oprire NC în timpul verificării sculei

Adevărat: La depăşirea toleranţei de rupere, programul NC este oprit

Fals: Programul NC nu este oprit

Setările parametrilor

Oprire NC în timpul măsurării sculei

Adevărat: La depăşirea toleranţei de rupere, programul NC este oprit

Fals: Programul NC nu este oprit

Modificarea tabelului de scule în timpul verificării şi măsurării sculei

AdaptOnMeasure: Tabelul se modifică după măsurarea sculei

AdaptOnBoth: Tabelul se modifică după verificarea şi măsurarea sculei

AdaptNever: Tabelul nu se modifică după verificarea şi măsurarea sculei

Configurarea unei tije cilindrice

TT140_1

Coordonatele centrului tijei

[0]: Coordonata X a centrului tijei în raport cu originea maşinii

[1]: Coordonata Y a centrului tijei în raport cu originea maşinii

[2]: Coordonata Z a centrului tijei în raport cu originea maşinii

Prescrierea de degajare deasupra tijei pentru pre-poziţionare

0,001-99 999,9999 [mm]: Degajare de siguranţă pe direcţia axei sculei

Zonă de siguranţă în jurul tijei pentru pre-poziţionare

0,001-99.999,9999 [mm]: Prescrierea de degajare în planul vertical pe axa sculei

Tabele şi prezentări generale

17.1 Parametrii utilizatorului specifici maşinii

Setările parametrilor

ChannelSettings
CH_NC
Cinematică activă
Cinematică de activat
Lista cinematicii maşinii

Cinematică de activat la pornirea sistemului de control
Lista cinematicii maşinii

Determinarea comportamentului programului NC
Resetarea duratei de prelucrare la pornirea programului
Adevărat: Timpul de prelucrare este resetat
Fals: Timpul de prelucrare nu este resetat

Semnalul PLC pentru numărul ciclului de prelucrare aflat în aşteptare
Depinde de constructorul maşinii

Toleranţe geometrice
Deviaţie permisă a razei cercului
0,0001-0,016 [mm]: Deviaţie permisă a razei cercului la punctul de închidere a cercului în comparaţie cu cel de deschidere a cercului

Configurarea ciclurilor de prelucrare
Factor de suprapunere pentru frezarea buzunarelor
0,001-1,414: Factor de suprapunere pentru ciclul 4 – FREZARE BUZUNARE şi ciclul 5 – BUZUNAR CIRCULAR

Comportament după prelucrarea unui buzunar conturat
PosBeforeMachining: Poziţionare înainte de ciclul de prelucrare
ToolAxClearanceHeight: Poziţionarea axei sculei la înălţimea de degajare

Afişare mesaj de eroare „Broşă?” dacă M3/M4 nu este activ
pornit: Se emite mesaj de eroare
oprit: Nu se emite mesaj de eroare

Se afişează mesajul de eroare „Introducere adâncime negativă ”
pornit: Se emite mesaj de eroare
oprit: Nu se emite mesaj de eroare

Comportament de apropiere de un perete cu fante de pe o suprafaţă cilindrică
LineNormal: Apropiere în linie dreaptă
CircleTangential: Apropiere cu mişcare în arc

Funcţia M pentru orientarea broşei în ciclurile de prelucrare
-1: Orientarea broşei direct prin NC
0: Funcţie inactivă
de la 1 la 999: Număr funcţie M pentru orientarea broşei

Nu se afişează mesajul de eroare „Tip pătrundere imposibil”
pornit: Mesajul de eroare nu este afişat

Setările parametrilor

oprit: Mesajul de eroare este afişat

Filtru geometric pentru filtrarea elementelor liniare

Tip de filtru de întindere

- **oprit: Niciun filtru activ**
- **Scurtătură: Ignoră puncte unice pe poligon**
- **Mediu: Filtrul geometric netezeşte colţurile**

Distanţa maximă de la conturul filtrat la cel nefiltrat

de la 0 la 10 [mm]: Punctele filtrate se situează în această toleranţă faţă de linia rezultată

Lungimea maximă a liniei rezultate din filtrare

0-1000 [mm]: Lungimea pe care are efect filtrarea geometrică

Setările parametrilor

Setări pentru editorul NC

Crearea fişierelor backup

ADEVĂRAT: Se creează fişiere de copiere de rezervă după editarea programelor NC

FALS: Nu se creează un fişier backup după editarea programelor NC

Comportamentul cursorului după ştergerea rândurilor

ADEVĂRAT: Cursor pe linia precedentă după ştergere (comportament iTNC)

FALS: Cursor pe linia următoare după ştergere

Comportamentul cursorului la primul şi ultimul rând

ADEVĂRAT: Cursor continuu permis la începutul/sfârşitul PGM

FALS: Cursoarele permanente nu sunt permise la începutul/sfârşitul PGM

Paragraf pentru blocurile cu mai multe rânduri

TOATE: Se afişează întotdeauna liniile complete

ACT: Se afişează complet numai rândurile blocului activ

NU: Se afişează complet rândurile numai dacă blocul este editat

Activare grafică de asistenţă la intrările ciclului

ADEVĂRAT: Se afişează întotdeauna grafica de asistenţă în timpul intrărilor

FALS: Se afişează grafica de asistenţă doar când tasta soft CYCLE HELP este setată la PORNIT. Tasta soft CYCLE HELP OPRIT/PORNIT este afişată în modul de operare Programare după apăsarea tastei „Configuraţia ecranului”

Comportamentul rândului de taste soft după introducerea unui ciclu

ADEVĂRAT: Se păstrează activ rândul de taste soft după definirea unui ciclu

FALS: Se ascunde rândul de taste soft după definirea unui ciclu

Cererea de confirmare înaintea ştergerii unui bloc

ADEVĂRAT: Se afişează cererea de confirmare înaintea ştergerii unui bloc NC

FALS: Nu se afişează cererea de confirmare înaintea ştergerii unui bloc NC

Numărul de linii până la care se testează un program NC

de la 100 la 50000: Lungimea de program după care geometria trebuie testată

Programarea DIN/ISO: Incrementarea numărului de blocuri

de la 0 la 250: Increment pentru generarea blocurilor DIN/ISO în program

Definire axe programabile

ADEVĂRAT: Utilizare configuraţie definită axe

FALS: Utilizare configuraţie implicită axe XYZABCUVW

Comportament cu blocurile de poziţionare paraxială

ADEVĂRAT: Blocuri de poziţionare paraxială permise

FALS: Blocuri de poziţionare paraxială blocate

Numărul rândului până la care se caută elementele identice de sintaxă

500-50000: Căutarea elementelor selectate cu tastele cu săgeţi sus/jos

Setările parametrilor

Setări pentru managerul de fişiere

Afişarea fişierelor dependente

MANUAL: Fişierele dependente sunt afişate

AUTOMAT: Fişierele dependente nu sunt afişate

Specificaţii de cale pentru utilizatori finali

Listă cu unităţi şi/sau directoare

Unităţile şi directoarele introduse aici sunt afişate de TNC în gestionarul de fişiere

Cale de ieşire FN 16 pentru execuţie

Cale pentru ieşirea FN 16 dacă nu s-a definit nicio cale în program

Cale de ieşire FN 16 pentru modurile de operare Programare şi Rulare test

Cale pentru ieşirea FN 16 dacă nu s-a definit nicio cale în program

---

Interfaţa serială RS232: consultaţi "Configurarea interfeţelor de date", Pagină 533

17.2 Configuraţie de pini de conector şi cabluri de conexiune pentru interfeţe de date

Interfaţa RS-232-C/V.24 pentru dispozitivele HEIDENHAIN

Interfaţa respectă cerinţele EN 50178 pentru **separare electrică la tensiune scăzută**.

Când utilizaţi un bloc adaptor de 25 pini:

TNC		**Cablu conector 365725-xx**		**Bloc adaptor 310085-01**			**Cablu conector 274545-xx**		
Tată	Asignare	Mamă	Culoare	Mamă	Tată	Mamă	Tată	Culoare	Mamă
1	Nu asignaţi	1		1	1	1	1	Alb/Maro	1
2	RXD	2	Galben	3	3	3	3	Galben	2
3	TXD	3	Verde	2	2	2	2	Verde	3
4	DTR	4	Maro	20	20	20	20	Maro	8
5	MASĂ semnal	5	Roşu	7	7	7	7	Roşu	7
6	DSR	6	Albastru	6	6	6	6		6
7	RTS	7	Gri	4	4	4	4	Gri	5
8	CTR	8	Roz	5	5	5	5	Roz	4
9	Nu asignaţi	9					8	Violet	20
Împ.	Izolare externă	Împ.	Izolare externă	Împ.	Împ.	Împ.	Împ.	Izolare externă	Împ.

Când utilizaţi un bloc adaptor de 9 pini:

TNC		**Cablu conector 355484-xx**		**Bloc adaptor 363987-02**			**Cablu conector 366964-xx**		
Tată	Asignare	Mamă	Culoare	Tată	Mamă	Tată	Mamă	Culoare	Mamă
1	Nu asignaţi	1	Roşu	1	1	1	1	Roşu	1
2	RXD	2	Galben	2	2	2	2	Galben	3
3	TXD	3	Alb	3	3	3	3	Alb	2
4	DTR	4	Maro	4	4	4	4	Maro	6
5	MASĂ semnal	5	Negru	5	5	5	5	Negru	5
6	DSR	6	Violet	6	6	6	6	Violet	4
7	RTS	7	Gri	7	7	7	7	Gri	8
8	CTR	8	Alb/Verde	8	8	8	8	Alb/Verde	7
9	Nu asignaţi	9	Verde	9	9	9	9	Verde	9
Împ.	Izolare externă	Împ.	Izolare externă	Împ.	Împ.	Împ.	Împ.	Izolare externă	Împ.

17.2 Configuraţie de pini de conector şi cabluri de conexiune pentru interfeţe de date

Dispozitivele non-HEIDENHAIN

Configuraţia conectorilor unui dispozitiv non-HEIDENHAIN poate diferi considerabil de aceea a unui dispozitiv HEIDENHAIN.

Acesta depinde de cele mai multe ori de unitatea şi de tipul transferului de date. Tabelul de mai jos descrie configuraţia pinilor conectorilor pe blocul adaptor.

Bloc adaptor 363987-02		**Cablu conector 366964-xx**		
Mamă	Tată	Mamă	Culoare	Mamă
1	1	1	Roşu	1
2	2	2	Galben	3
3	3	3	Alb	2
4	4	4	Maro	6
5	5	5	Negru	5
6	6	6	Violet	4
7	7	7	Gri	8
8	8	8	Alb/Verde	7
9	9	9	Verde	9
Împ.	Împ.	Împ.	Ecranare ext.	Împ.

Mufa interfeţei Ethernet RJ45

Lungimea maximă a cablului:

- Neecranat: 100 m
- Ecranat: 400 m

Pin	**Semnal**	**Descriere**
1	TX+	Transmitere date
2	TX–	Transmitere date
3	REC+	Recepţionare date
4	Liber	
5	Liber	
6	REC–	Recepţionare date
7	Liber	
8	Liber	

17.3 Informaţii tehnice

Explicarea simbolurilor

- ■ Implicit
- □ Opţiune axă
- **1** Set de funcţii avansate 1

Funcţii utilizator		
Scurtă descriere	■	Versiunea de bază: 3 axe plus broşă Closed Loop
	■	A patra axă NC plus axa auxiliară
	■	sau
	□	Axă adiţională pentru 4 axe şi broşă Closed Loop
	□	Axă adiţională pentru 5 axe şi broşă Closed Loop
Scurtă descriere	■	Versiune de bază: 3 axe plus broşă cu buclă închisă
	□	1. Axă adiţională pentru 4 axe şi broşă cu buclă închisă
	□	2. Axă adiţională pentru 5 axe şi broşă cu buclă închisă
Intrare program	În formatul conversaţional HEIDENHAIN I şi DIN/ISO	
Introducere poziţie	■	Poziţii nominale pentru linii şi arce în coordonate carteziene sau polare
	■	Dimensiuni incrementale sau absolute
	■	Afişaj şi intrare în mm sau ţoli
Compensarea sculei	■	Rază sculă în planul de lucru şi lungime sculă
	■	Contur cu rază compensată anticipată până la 99 blocuri (M120)
Tabele de scule	Mai multe tabele de scule cu oricâte scule	
Viteză constantă de conturare	■	În raport cu traseul centrului sculei
	■	În raport cu muchia de tăiere
Operaţie paralelă	Crearea unui program cu asistenţă grafică în timpul rulării unui alt program	
Prelucrare cu masă rotativă (Setul de funcţii avansate 1)	**1**	Programarea contururilor cilindrice ca pentru două axe
	1	Viteza de avans în lungime pe minut
Elemente de contur	■	Linie dreaptă
	■	Şanfren
	■	Traseu circular
	■	Centru cerc
	■	Rază cerc
	■	Arc conectat tangenţial
	■	Rotunjire colţ
Apropierea şi depărtarea conturului	■	Urmărind o linie dreaptă: tangenţială sau perpendiculară
	■	Urmărind un arc circular
Programare contur liber FK	■	Programarea conturului liber FK în formatul conversaţional HEIDENHAIN cu asistenţă grafică pentru desenele pieselor de prelucrat care nu sunt dimensionate pentru NC
Salturi program	■	Subprograme

Funcţii utilizator		
	■	Secţiunea de program se repetă
	■	Orice program dorit ca subprogram
Cicluri fixe	■	Cicluri pentru găurire şi tarodare convenţională şi rigidă
	■	Degroşarea buzunarelor dreptunghiulare şi circulare
	■	Cicluri pentru ciocănire, alezare orificii, perforare şi zencuire
	■	Cicluri pentru frezarea fileturilor interne şi externe
	■	Finisarea buzunarelor dreptunghiulare şi circulare
	■	Cicluri pentru verificarea suprafeţelor plane şi înclinate
	■	Cicluri pentru frezarea canalelor liniare şi circulare
	■	Modele de punct carteziene şi polare
	■	Buzunare cu contur paralel la contur
	■	Urmă contur
	■	Pot fi integrate şi ciclurile OEM (cicluri speciale dezvoltate de producătorul maşinii)
Transformarea coordonatelor	■	Decalare, rotire, oglindire origine
	■	Factor de scalare (specific axei)
	1	Înclinarea planului de lucru (Setul de funcţii avansate 1)
Parametri Q Programarea cu variabile	■	Funcţii matematice: =, +, –, *, sin α, cos α, rădăcină
	■	Operaţii logice (=, ≠, <, >)
	■	Calculul cu paranteze
	■	tan α, arcsin, arccos, arctan, a^n, e^n, ln, log, valoarea absolută a unui număr, constanta π, negaţia, rotunjirea cifrelor înainte sau după virgulă
	■	Funcţii pentru calcularea cercurilor
	■	Parametru şir

Funcţii utilizator		
Asistenţă programare	■	Calculator
	■	Lista completă a tuturor mesajelor de eroare curente
	■	Funcţii de asistenţă raportate la context pentru mesajele de eroare
	■	Asistenţă grafică în timpul programării ciclurilor
	■	Blocuri de comentarii în programul NC
Învăţare	■	Poziţiile curente pot fi transferate direct în programul NC
Grafice de verificare a programului Moduri de afişare	■	Simularea grafică înainte de rularea programului, chiar în timpul rulării altui program
	■	Vizualizare în plan/Proiecţie pe 3 planuri/Vizualizare 3-D/Grafică liniară 3-D
	■	Mărirea detaliilor
Programare grafice	■	În modul Programare, conturul blocurilor NC este desenat pe ecran în timp ce acestea sunt introduse (grafică 2-D cu contur de creion), chiar şi în timpul rulării altui program
Grafica pentru rularea programului Moduri de afişare	■	Simularea grafică a prelucrării în timp real în vizualizare în plan / proiecţie în 3 planuri / vizualizare 3-D
Durată de prelucrare	■	Calcularea duratei de prelucrare în modul de operare Rulare test
	■	Afişarea duratei de prelucrare curente în modurile de operare Rulare program
Contur, revenire la	■	Pornire din mijlocul programului în orice bloc din program, readucerea sculei la poziţia nominală calculată pentru continuarea prelucrării
	■	Întreruperea programului, depărtarea şi apropierea de contur
Tabele de origine	■	Mai multe tabele de origine pentru stocarea originilor pieselor de prelucrat
Ciclurile palpatorului	■	Calibrarea palpatorului
	■	Compensarea nealinierii piesei de prelucrat, manual sau automat
	■	Setarea originii, manuală sau automată
	■	Măsurarea automată a pieselor de prelucrat
	■	Cicluri pentru măsurarea automată a sculei

17.3 Informaţii tehnice

Specificaţii		
Componente	■	Panou de operare
	■	Afişaj TFT color cu ecran plat şi taste soft
Memorie program	■	2 GB
Rezoluţie de intrare şi pas de afişaj	■	Până la 0,1 µm pentru axe liniare
	■	Până la 0,0001° pentru axe rotative
Interval de intrare	■	Maxim 999 999 999 mm sau 999 999 999°
Interpolare	■	Liniară în 4 axe
	■	Circulară pe 2 axe
	■	Elicoidală: suprapunerea traseelor circulare si drepte
Timp de procesare a blocului Linie dreaptă 3-D fără compensarea razei	■	6 ms
Controlul prin reacţie inversă al axei	■	Rezoluţia buclei de poziţionare: Perioada semnalului codificatorului de poziţie/1024
	■	Durată ciclu pentru controlerul de poziţie: 3 ms
	■	Durata ciclului pentru controlerul de viteză: 200 µs
Interval deplasare	■	Maxim 100 m (3937 ţoli)
Viteză broşă	■	Maxim 100 000 rpm (semnal analogic de comandă a vitezei)
Compensare eroare	■	Eroare axă liniară sau neliniară, întârziere, vârfuri de supratensiune în timpul mişcărilor circulare, expansiune termică
	■	Frecare statică
Interfeţe de date	■	Pe fiecare RS-232-C/V.24 max. 115 bps
	■	Interfaţă de date extinsă cu protocol LSV-2 pentru operarea externă a TNC prin interfaţă cu software-ul HEIDENHAIN TNCremo
	■	Interfaţă Ethernet 1000 BaseT
	■	3 x USB (1 x USB 2.0 faţă; 2 x USB 3.0 spate)
Temperatura ambiantă	■	Operare: de la 5°C la +40°C
	■	Depozitare: de la -20°C la +60°C

Accesorii

Roţi de mână electronice	■ O roată de mână portabilă HR 410 sau ■ O roată de mână portabilă wireless HR 550 FS cu afişaj sau ■ O roată de mână portabilă HR 520 cu afişaj sau ■ O roată de mână portabilă HR 420 cu afişaj sau ■ O roată de mână HR 130 montată pe panou sau ■ Până la trei roţi de mână HR 150 montate pe panou prin adaptorul pentru roţi de mână HRA 110
Palpatoare	■ TS 260: Palpator 3-D cu declanşator conectat prin cablu ■ TS 440: Palpator 3-D cu declanşator, cu transmisie prin infraroşu ■ TS 444: Palpator 3-D cu declanşator, fără baterie, cu transmisie prin infraroşu ■ TS 640: Palpator 3-D cu declanşator, cu transmisie prin infraroşu ■ TS 740: Palpator 3-D cu declanşator, de mare precizie, cu transmisie prin infraroşu ■ TT 160: Palpator 3-D cu declanşator pentru măsurarea sculei ■ TT 449: Palpator 3-D cu declanşator pentru măsurarea sculei, cu transmisie prin infraroşu

Set de funcţii avansate 1 (opţiunea 8)

Grupul 1 de funcţii extinse	**Prelucrarea cu mese rotative** ■ Contururi cilindrice ca pentru două axe ■ Viteza de avans în lungime pe minut **Transformări coordonate:** Înclinarea planului de lucru **Interpolare:** Cerc în 3 axe cu plan de lucru înclinat (arc spaţial)

Convertor DXF (opţiunea 42)

Convertor DXF	■ Format DXF acceptat: AC1009 (AutoCAD R12) ■ Adoptarea contururilor şi modelelor de puncte ■ Specificare simplă şi convenabilă a punctelor de referinţă ■ Selectare caracteristici grafice ale secţiunilor de contur din programe conversaţionale

Gestionarea extinsă a sculelor (opţiunea 93)

Gestionarea extinsă a sculelor	Bazată pe limbajul Python

Format şi unitate de intrare pentru funcţiile TNC	
Poziţii, coordonate, raze de cerc, lungimi şanfren	de la -99 999,9999 la +99 999,9999 (5, 4: poziţii înainte de virgulă, poziţii după virgulă) [mm]
Numere sculă	0 - 32 767,9 (5, 1)
Nume scule	32 caractere limitate de ghilimele cu **TOOL CALL** Caractere speciale admise: #, $, %, &, -
Valori delta pentru compensarea sculei	de la –99,9999 la +99,9999 (2, 4) [mm]
Viteze broşă	0 - 99 999,999 (5, 3) [rpm]
Viteze de avans	de la 0 la 99 999,999 (5,3) [mm/min] sau [mm/dinte] sau [mm/rot]
Temporizare în ciclul 9	0 - 3600,000 (4, 3) [s]
Pas de filet în diverse cicluri	de la –9,9999 până la +9,9999 (2, 4) [mm]
Unghi orientare broşă	0 - 360,0000 (3, 4) [°]
Unghi pentru coordonate polare, rotaţie, înclinarea planului de lucru	de la -360,0000 până la +360,0000 (3, 4) [°]
Unghi coordonate polare pentru interpolare elicoidală (CP)	de la -5.400,0000 la 5.400,0000 (4, 4) [°]
Numere origine în ciclul 7	0 - 2999 (4, 0)
Factor de scalare în ciclurile 11 şi 26	de la 0,000001 la 99,999999 (2, 6)
Funcţii auxiliare M	0 - 999 (4, 0)
Numere parametru Q	0 - 1999 (4, 0)
Valori parametru Q	de la –99 999.9999 la +99 999.9999 (9, 6)
Etichete (LBL) pentru salturile din program	de la 0 la 999 (5, 0)
Etichete (LBL) pentru salturile din program	Orice şir text aflat între ghilimele (“”)
Număr de repetări ale secţiunii de program REP	1 - 65.534 (5, 0)
Număr eroare cu funcţia parametru Q FN14	0 - 1199 (4, 0)

17.4 Tabele de prezentare generală

Cicluri fixe

Număr ciclu	Desemnare ciclu	DEF activ	CALL activ
7	Decalare origine	■	
8	Imagine în oglindă	■	
9	Temporizare	■	
10	Rotaţie	■	
11	Factor de scalare	■	
12	Apelare program	■	
13	Orientare broşă	■	
14	Definire contur	■	
19	Înclinarea planului de lucru	■	
20	Date de contur SL II	■	
21	Găurire pilot SL II		■
22	Degroşare SL II		■
23	Finisare în profunzime SL II		■
24	Finisare laterală SL II		■
25	Urmă contur		■
26	Scalare specifică axei	■	
27	Suprafaţă cilindru		■
28	Canal suprafaţă cilindrică		■
29	Bordură suprafaţă cilindru		■
39	Contur suprafaţă cilindru		■
32	Toleranţă	■	
200	Găurire		■
201	Alezare		■
202	Perforare		■
203	Găurire universală		■
204	Alezare înapoi		■
205	Ciocănire universală		■
206	Filetare cu tarod flotant, nouă		■
207	Filetare rigidă, nouă		■
208	Frezare cu alezare		■
209	Filetare cu fărâmiţare de aşchii		■
220	Model polar	■	
221	Model cartezian	■	
225	Gravare		■
230	Frezare multitrecere		■

17.4 Tabele de prezentare generală

Număr ciclu	Desemnare ciclu	DEF activ	CALL activ
231	Suprafaţă riglată		■
232	Frezare frontală		■
233	Frezare frontală (direcţie de prelucrare selectabilă, se analizează muchiile)		■
240	Centrare		■
241	1 cap pentru găurire adâncă		■
247	Setare origine	■	
251	Buzunar dreptunghiular (prelucrare completă)		■
252	Buzunar circular (prelucrare completă)		■
253	Frezare canal		■
254	Canal circular		■
256	Prezon dreptunghiular (prelucrare completă)		■
257	Prezon circular (prelucrare completă)		■
262	Frezare filet		■
263	Frezare/Zencuire filet		■
264	Găurire/Frezare filet		■
265	Găurire/Frezare filet elicoidal		■
267	Frezare filet exterior		■
275	Canal trohoidal		■

Funcţii auxiliare

M	Efect	Aplicabil în blocul...	Pornire	Terminare	Pagină
M0	OPRIRE rulare program/OPRIRE broşă/Agent de răcire OPRIT			■	355
M1	OPRIRE execuţie program opţional/OPRIRE broşă/Agent de răcire OPRIT			■	521
M2	Oprire program/OPRIRE broşă/OPRIRE agent de răcire/ŞTERGERE afişaj de stare (în funcţie de parametrul maşinii)/Salt de revenire la blocul 1			■	355
M3	Broşă PORNITĂ în sens orar		■		355
M4	Broşă PORNITĂ în sens antiorar		■		
M5	OPRIRE broşă			■	
M6	Schimbare sculă/OPRIRE rulare program (în funcţie de parametrul maşinii)/OPRIRE broşă			■	355
M8	Agent de răcire pornit		■		355
M9	Agent de răcire oprit			■	
M13	Broşă PORNITĂ în sens orar /agent de răcire PORNIT		■		355
M14	Broşă PORNITĂ în sens antiorar/agent de răcire pornit		■		
M30	Aceeaşi funcţie ca M2			■	355
M89	Funcţie auxiliară vacantă **sau** apelare de ciclu, valabil modal (în funcţie de parametrii maşinii)		■	■	Cicluri manuale
M91	În blocul de poziţionare: Coordonatele sunt raportate la originea maşinii		■		356

M	Efect	Aplicabil în blocul...	Pornire	Terminare	Pagină
M92	În interiorul blocului de poziţionare: Coordonatele sunt raportate la poziţia definită de producătorul maşinii, cum ar fi poziţia de înlocuire a sculei		■		356
M94	Reduce valoarea afişată a axei rotative sub 360°		■		425
M97	Paşi mici la prelucrarea conturului			■	359
M98	Prelucrează complet contururile deschise			■	360
M99	Apelare ciclu pe blocuri			■	Cicluri manuale
M101	Schimbare automată a sculei cu scula de rezervă, dacă durata de viaţă maximă a sculei a expirat			■	175
M102	Resetare M101			■	
M107	Dezactivare mesaj de eroare pentru sculele de rezervă cu cotă de reparaţii			■ ■	175
M108	Resetare M107				
M109	Viteză constantă de conturare la muchia de aşchiere (creştere şi reducere a vitezei de avans)		■		363
M110	Viteză constantă de conturare la muchia de aşchiere (numai reducere a vitezei de avans)		■	■	
M111	Resetare M109/M110				
M116	Viteză de avans în mm/min pe axe rotative		■		423
M117	Resetare M116			■	
M118	Suprapunere poziţionare roată de mână în timpul rulării programului		■		366
M120	Precalcularea conturului cu compensarea razei (ANTICIPARE)		■		364
M126	Parcurgere traseu mai scurt al axelor rotative:		■		424
M127	Resetare M126			■	
M130	În blocul de poziţionare: Punctele sunt referite în sistemul de coordonate neînclinat		■		358
M138	Selectare axe înclinate		■		426
M140	Retragere din contur în direcţia axei sculei		■		368
M143	Ştergere rotaţie de bază		■		369
M141	Suprimare monitorizare palpator		■		369
M148	Retragere automată a sculei de la contur la o oprire NC:		■		370
M149	Resetare M148			■	

17.5 Funcţiile comparate ale TNC 320 şi ale iTNC 530

Comparaţie: Specificaţii

Funcţie	TNC 320	iTNC 530
Axe	Maxim 6	Maxim 18
Rezoluţie de intrare şi pas de afişare:		
■ Axe liniare	■ 0,1 µm	■ 0,1 µm
■ Axe rotative	■ 0.001°	■ 0.0001°
Afişare	Afişaj cu ecran plat TFT de 15,1"	Afişaj cu ecran plat TFT color de 19" sau afişaj cu ecran plat TFT color de 15,1"
Suport de memorie pentru programele NC, PLC şi fişierele de sistem	Card de memorie CompactFlash	Hard disk sau unitate SSDR
Memorie de programe pentru programele NC	2 GB	> 21 GB
Timp de procesare a blocului	6 ms	0,5 ms
Sistem de operare HeROS	da	da
Interpolare:		
■ Linie dreaptă	■ 5 axe	■ 5 axe
■ Cerc	■ 3 axe	■ 3 axe
■ Suprafaţă elicoidală	■ da	■ da
■ Canelură	■ nu	■ Da cu opţiunea 9
Hardware	Compact în panou de operare	Modular în tablou electric

Comparaţie: Interfeţe de date

Funcţie	TNC 320	iTNC 530
Gigabit Ethernet 1000BaseT	X	X
Interfaţă serială RS-232-C/V.24	X	X
Interfaţa serială RS-422/V.11	-	X
Interfaţă USB	X	X

Comparaţie: Accesorii

Funcţie	TNC 320	iTNC 530
Roţi de mână electronice		
■ HR 410	■ X	■ X
■ HR 420	■ X	■ X
■ HR 520/530/550	■ X	■ X
■ HR 130	■ X	■ X
■ HR 150 prin HRA 110	■ X	■ X
Palpatoare		
■ TS 220	■ X	■ X
■ TS 440	■ X	■ X
■ TS 444	■ X	■ X
■ TS 449 / TT 449	■ X	■ X
■ TS 640	■ X	■ X
■ TS 740	■ X	■ X
■ TT 130 / TT 140	■ X	■ X
PC industrial **IPC 61xx**	–	X

Comparaţie: Software PC

Funcţie	TNC 320	iTNC 530
Software pentru staţia de programare	Disponibil	Disponibil
TNCremoNT pentru transfer de date cu **TNCbackup** pentru copie de rezervă a datelor	Disponibil	Disponibil
Software de transfer al datelor **TNCremoPlus** cu ecran „live”	Disponibil	Disponibil
RemoTools SDK 1.2: Bibliotecă de funcţii pentru dezvoltarea propriilor dvs. aplicaţii de comunicare cu comenzile HEIDENHAIN	Funcţionalitate limitată disponibilă	Disponibil
virtualTNC: Componentă de control pentru maşini virtuale	Indisponibil	Disponibil
ConfigDesign: Software pentru configurarea funcţiilor de control	Disponibil	Indisponibil
TeleService: Software pentru diagnosticare şi întreţinere la distanţă	Disponibil	Disponibil

Comparaţie: Funcţii specifice maşinilor

Funcţie	TNC 320	iTNC 530
Modificarea intervalului avansului transversal	Funcţie disponibilă	Funcţie disponibilă
Transmisie centrală (1 motor pentru mai multe axe ale maşinii)	Funcţie disponibilă	Funcţie disponibilă
Operarea axei C (motorul broşei antrenează axa rotativă)	Funcţie disponibilă	Funcţie disponibilă
Schimbarea automată a capului de frezat	Funcţie disponibilă	Funcţie disponibilă
Suportul capetelor înclinate	Funcţie indisponibilă	Funcţie disponibilă
Identificarea sculei Balluf	Funcţie disponibilă (cu Python)	Funcţie disponibilă
Gestionarea mai multor depozite de scule	Funcţie disponibilă	Funcţie disponibilă
Gestionarea extinsă a sculelor prin Python	Funcţie	Funcţie disponibilă

Comparaţie: Funcţiile utilizatorului

Funcţie	TNC 320	iTNC 530
Intrare program		
■ Format conversaţional HEIDENHAIN	■ X	■ X
■ DIN/ISO	■ X	■ X
■ Cu smarT.NC	■ –	■ X
■ Cu editor ASCII	■ X, editabil direct	■ X, editabil după conversie
Introducere poziţie		
■ Poziţiile nominale ale liniilor şi arcelor în coordonate carteziene	■ X	■ X
■ Poziţiile nominale ale liniilor şi arcelor în coordonate polare	■ X	■ X
■ Dimensiuni incrementale sau absolute	■ X	■ X
■ Afişaj şi introducere în mm sau ţoli	■ X	■ X
■ Setarea ultimei poziţii a sculei ca pol (bloc CC gol)	■ X (mesaj de eroare dacă transferul ca pol este ambiguu)	■ X
■ Vectori normali de suprafaţă (**LN**)	■ –	■ X
■ Blocuri de caneluri (**SPL**)	■ –	■ X, cu opţiunea nr. 9

Funcţie	TNC 320	iTNC 530
Compensare sculă		
■ În planul de lucru şi lungimea sculei	■ X	■ X
■ Contur cu rază compensată anticipată pentru până la 99 blocuri	■ X	■ X
■ Compensare tridimensională a razei sculei	■ –	■ X, cu opţiunea nr. 9
Tabel scule		
■ Stocare centralizată a datelor sculelor	■ X	■ X
■ Mai multe tabele de scule cu oricâte scule	■ X	■ X
■ Gestionare flexibilă a tipurilor de scule	■ X	■ –
■ Afişare filtrată a sculelor selectabile	■ X	■ –
■ Funcţie de sortare	■ X	■ –
■ Nume de coloane	■ Uneori, cu _	■ Uneori, cu -
■ Funcţia de copiere: Suprascriere a datelor corespunzătoare privind sculele	■ X	■ X
■ Vizualizare formular	■ Comutare cu tasta pentru configuraţia divizată a ecranului	■ Comutare cu tasta soft
■ Schimbarea tabelului de scule între TNC 320 şi iTNC 530	■ X	■ Nu este posibilă
Tabel de palpatoare pentru gestionarea diferitelor palpatoare 3-D	X	–
Crearea fişierului de utilizare a sculelor, verificarea disponibilităţii	X	X
Calcularea datelor de aşchiere Calcularea automată a turaţiei broşei şi a vitezei de avans	Calculator simplu de date de aşchiere	Utilizarea de tabele tehnologice
Definirea tabelelor	■ Tabele liber definibile (fişiere .TAB) ■ Citirea şi scrierea cu funcţii FN ■ Definibile prin date de config. ■ Numele de tabele trebuie să înceapă cu o literă ■ Citirea şi scrierea cu funcţii SQL	■ Tabele liber definibile (fişiere .TAB) ■ Citirea şi scrierea cu funcţii FN

Funcţie	TNC 320	iTNC 530
Viteză constantă de conturare: În raport cu traseul centrului sculei sau cu muchia de aşchiere a sculei	X	X
Operare paralelă: Crearea de programe în timpul executării unui alt program	X	X
Programarea contraaxelor	X	X
Înclinarea planului de lucru (Ciclul 19, funcţia PLAN)	X, opţiunea 8	X, opţiunea 8
Prelucrarea cu mese rotative		
■ Programarea contururilor cilindrice ca pentru două axe		
■ Suprafaţa cilindrului (Ciclul 27)	■ X, opţiunea 8	■ X, opţiunea 8
■ Suprafaţa cilindrului - Canal (ciclul 28)	■ X, opţiunea 8	■ X, opţiunea 8
■ Suprafaţa cilindrului - Bordură (ciclul 29)	■ X, opţiunea 8	■ X, opţiunea 8
■ Suprafaţa cilindrului - Contur extern (ciclul 39)	■ X, opţiunea 8	■ X, opţiunea 8
■ Viteză de avans în mm/min. sau rot./min.	■ X, opţiunea 8	■ X, opţiunea 8
Avans transversal pe direcţia axei sculei		
■ Operare manuală (meniul 3-D ROT)	■ X	■ X, funcţia FCL2
■ În timpul întreruperii programului	■ X	■ X
■ Cu suprapunere cu roata de mână	■ X	■ X, cu opţiunea nr. 44
Apropierea şi depărtarea de contur: Urmărind o linie dreaptă sau un arc de cerc	X	X
Introducerea vitezei de avans:		
■ **F** (mm/min.), avans transversal rapid **FMAX**	■ X	■ X
■ **FU** (avans pe rotaţie mm/rot.)	■ X	■ X
■ **FZ** (viteză de avans dinte)	■ X	■ X
■ **FT** (timp în secunde pentru traseu)	■ –	■ X
■ **FMAXT** (numai pentru potenţiometrul de avans transversal rapid activ: timpul pentru traseu, în secunde)	■ –	■ X
Programare contur liber FK		
■ Programarea desenelor pentru piesa de prelucrat nu este dimensionată pentru programarea NC	■ X	■ X
■ Conversia programului FK în dialog conversaţional	■ –	■ X

Funcţie	TNC 320	iTNC 530
Salturi în program:		
Numărul maxim de numere de etichete	9999	1000
Subprograme	X	X
Adâncimea de grupare pentru subprograme	20	6
Secţiunea de program se repetă	X	X
Orice program dorit ca subrutină	X	X
Programarea parametrilor Q:		
Funcţii matematice standard	X	X
Introducerea formulelor	X	X
Procesarea şirurilor	X	X
Parametri Q locali, **QL**	X	X
Parametri Q nonvolatili, **QR**	X	X
Modificarea parametrilor în timpul întreruperii programului	X	X
FN15:PRINT	–	X
FN25:PRESET	–	X
FN26:TABOPEN	X	X
FN27:TABWRITE	X	X
FN28:TABREAD	X	X
FN29: PLC LIST	X	–
FN31: RANGE SELECT	–	X
FN32: PLC PRESET	–	X
FN37:EXPORT	X	–
FN38: SEND	X	X
Salvarea externă a fişierului cu **FN16**	X	X
Formatare **FN16**: Aliniere la stânga, aliniere la dreapta, lungimi de şiruri	X	X
Scrierea în fişierul LOG cu **FN16**	X	–
Afişarea conţinutului parametrului în afişarea suplimentară a stării	X	–
Afişarea conţinutului parametrului în timpul programării (Q-INFO)	X	X
Funcţii **SQL** pentru scrierea în şi citirea din tabele	X	–

17.5 Funcţiile comparate ale TNC 320 şi ale iTNC 530

Funcţie	TNC 320	iTNC 530
Asistenţă grafică		
■ Grafică de programare 2-D	■ X	■ X
■ Funcţie REDRAW	■ –	■ X
■ Afişarea liniilor de grilă ca fundal	■ X	■ –
■ Grafice liniare 3-D	■ X	■ X
■ Testarea graficii (vizualizarea în plan, proiecţia în 3 planuri, vizualizarea 3-D)	■ X	■ X
■ Vizualizarea la rezoluţie înaltă	■ X	■ X
■ Afişarea sculei	■ X	■ X
■ Reglarea vitezei de simulare	■ X	■ X
■ Coordonatele de intersecţie a liniilor pentru proiecţia în 3 planuri	■ –	■ X
■ Funcţii de zoom extins (funcţionarea mouse-ului)	■ X	■ X
■ Afişarea cadrului pentru piesa brută de prelucrat	■ X	■ X
■ Afişarea valorii de adâncime în vizualizarea în plan la trecerea cu mouse-ul pe deasupra	■ –	■ X
■ Oprirea direcţionată a rulării testului (OPRIRE LA N)	■ –	■ X
■ Luaţi în considerare o macrocomandă de schimbare a sculelor	■ –	■ X
■ Grafică de rulare a programului (vizualizarea în plan, proiecţia în 3 planuri, vizualizarea 3-D)	■ X	■ X
■ Vizualizarea la rezoluţie înaltă	■ X	■ X

Funcţie	TNC 320	iTNC 530
Tabele origini: pentru stocarea originilor legate de piesele de prelucrat	X	X
Tabel de presetări: pentru stocarea punctelor de referinţă (presetărilor)	X	X
Gestionarea mesei mobile		
■ Asistenţă pentru fişiere de mese mobile	■ –	■ X
■ Prelucrarea în funcţie de sculă	■ –	■ X
■ Tabel de presetări masă mobilă: pentru gestionarea originilor mesei mobile	■ –	■ X
Revenirea la contur		
■ Cu pornire la mijlocul programului	■ X	■ X
■ După întreruperea programului	■ X	■ X
Funcţie de autostart	X	X
Capturare poziţie efectivă: Poziţiile efective pot fi transferate către programul NC	X	X
Gestionarea îmbunătăţită a fişierelor		
■ Crearea mai multor directoare şi subdirectoare	■ X	■ X
■ Funcţie de sortare	■ X	■ X
■ Funcţionarea mouse-ului	■ X	■ X
■ Selectarea directorului ţintă cu tasta soft	■ X	■ X
Asistenţă pentru programare:		
■ Grafică de asistenţă pentru programarea ciclurilor	■ X	■ X
■ Grafică animată de asistenţă când este selectată funcţia **PLAN/PATTERN DEF**	■ –	■ X
■ Grafică de asistenţă pentru **PLAN/PATTERN DEF**	■ X	■ X
■ Funcţii de asistenţă raportate la context pentru mesajele de eroare	■ X	■ X
■ **TNCguide**: Sistem de asistenţă bazat pe browser	■ X	■ X
■ Apelarea contextuală a sistemului de asistenţă	■ X	■ X
■ Calculator	■ X (ştiinţific)	■ X (standard)
■ Blocuri de comentarii în programul NC	■ X	■ X
■ Blocuri de comentarii în programul NC	■ X	■ X
■ Vizualizarea structurii în rularea testului	■ –	■ X

17.5 Funcţiile comparate ale TNC 320 şi ale iTNC 530

Funcţie	TNC 320	iTNC 530
Monitorizarea dinamică împotriva coliziunilor (DCM):		
■ Monitorizarea împotriva coliziunii în operarea Automată	■ –	■ X, cu opţiunea nr. 40
■ Monitorizarea împotriva coliziunilor la operarea manuală	■ –	■ X, cu opţiunea nr. 40
■ Reprezentarea grafică a obiectelor de coliziune definite	■ –	■ X, cu opţiunea nr. 40
■ Verificarea coliziunilor în modul Rulare test	■ –	■ X, cu opţiunea nr. 40
■ Monitorizarea elementelor de fixare	■ –	■ X, cu opţiunea nr. 40
■ Administrarea portsculei	■ –	■ X, cu opţiunea nr. 40
Asistenţă CAM:		
■ Încărcarea de contururi din date DXF	■ X, cu opţiunea nr. 42	■ X, cu opţiunea nr. 42
■ Încărcarea poziţiilor de prelucrare din date DXF	■ X, opţiunea 42	■ X, cu opţiunea nr. 42
■ Filtru offline pentru fişiere CAM	■ –	■ X
■ Filtru de întindere	■ X	■ –
Funcţii MOD:		
■ Parametri utilizator	■ Date de configurare	■ Structură numerică
■ Fişiere de asistenţă OEM cu funcţii de service	■ –	■ X
■ Inspecţia suportului de date	■ –	■ X
■ Încărcare service pack-uri	■ –	■ X
■ Setarea orei sistemului	■ X	■ X
■ Selectare axe pentru capturarea poziţiei efective	■ –	■ X
■ Definirea limitelor intervalului de avans transversal	■ X	■ X
■ Restricţionarea accesului extern	■ X	■ X
■ Comutarea cinematicii	■ X	■ X
Apelarea ciclurilor fixe:		
■ Cu **M99** sau **M89**	■ X	■ X
■ Cu **CYCL CALL**	■ X	■ X
■ Cu **CYCL CALL PAT**	■ X	■ X
■ Cu **CYC CALL POS**	■ X	■ X

Funcţie	TNC 320	iTNC 530
Funcţii speciale:		
■ Crearea de programe inverse	■ –	■ X
■ Decalarea de origine cu **TRANS ORIGINE**	■ X	■ X
■ Controlul adaptiv al vitezei de avans AFC	■ –	■ X, cu opţiunea nr. 45
■ Definirea globală a parametrilor de ciclu: **GLOBAL DEF**	■ X	■ X
■ Definirea modelului cu **PATTERN DEF**	■ X	■ X
■ Definirea şi executarea tabelelor de puncte	■ X	■ X
■ Formulă de contur simplă **CONTOUR DEF**	■ X	■ X
Funcţii pentru matriţe mari:		
■ Setări de program globale (GS)	■ –	■ X, cu opţiunea nr. 44
■ **M128** extins: **FUNCTION TCPM**	■ –	■ X
Afişări de stare:		
■ Poziţii, viteză broşă, viteză de avans	■ X	■ X
■ Reprezentarea mai mare a afişării poziţiei, operarea manuală	■ X	■ X
■ Afişarea suplimentară de stare, vizualizare formular	■ X	■ X
■ Afişarea avansului transversal al roţii de mână când se prelucrează cu suprapunerea roţii de mână	■ X	■ X
■ Afişarea distanţei de parcurs într-un sistem înclinat	■ –	■ X
■ Afişarea dinamică a conţinutului parametrului Q, intervale de numere definibile	■ X	■ –
■ Afişarea suplimentară de stare specifică OEM prin intermediul Python	■ X	■ X
■ Afişarea grafică a timpului de funcţionare rămas	■ –	■ X
Setări individuale de culoare ale interfeţei cu utilizatorul	–	X

Comparator: Cicluri

Ciclu	TNC 320	iTNC 530
1, ciocănire	X	X
2, tarodare	X	X
3, frezare canal	X	X
4, frezare buzunar	X	X
5, buzunar circular	X	X
6, degroşare (SL I, recomandat: SL II, ciclul 22)	–	X
7, decalare de origine	X	X
8, imagine în oglindă	X	X
9, temporizare	X	X
10, rotaţie	X	X
11, factor de scalare	X	X

17.5 Funcţiile comparate ale TNC 320 şi ale iTNC 530

Ciclu	TNC 320	iTNC 530
12, apelare program	X	X
13, orientare broşă	X	X
14, definiţie contur	X	X
15, găurire pilot (SL I, recomandat: SL II, ciclul 21)	–	X
16, frezare contur (SL I, recomandat: SL II, ciclul 24)	–	X
17, tarodare (broşă controlată)	X	X
18, tăiere filet	X	X
19, plan de lucru	X, opţiunea 8	X, opţiunea 8
20, date contur	X	X
21, găurire automată	X	X
22, Degroşare	X	X
23, finisare în profunzime	X	X
24, finisare laterală	X	X
25, urmă contur	X	X
26, scalare specifică axei	X	X
27, suprafaţă cilindru	X, opţiunea 8	X, opţiunea 8
28, suprafaţă cilindru	X, opţiunea 8	X, opţiunea 8
29, margine suprafaţă cilindru	X, opţiunea 8	X, opţiunea 8
30, rulare date 3-D	–	X
32, toleranţă cu modul HSC şi TA	X	X
39, contur extern suprafaţă cilindru	X, opţiunea 8	X, opţiunea 8
200, găurire	X	X
201, alezare orificii	X	X
202, perforare	X	X
203, găurire universală	X	X
204, lamare capăt superior	X	X
205, ciocănire universală	X	X
206, FILETARE NOU cu un tarod flotant	X	X
207, Filetare rigidă	X	X
208, frezare orificii	X	X
209, filetare cu fărâmiţare de aşchii	X	X
210, canal cu pătrundere reciprocă	X	X
211, canal circular	X	X
212, finisare buzunar dreptunghiular	X	X
213, finisare prizoane dreptunghiulare	X	X
214, finisare buzunar circular	X	X
215, finisare prizoane circulare	X	X
220, model polar	X	X
221, model cartezian	X	X

Ciclu	TNC 320	iTNC 530
225, gravare	X	X
230, frezare multi-trecere	X	X
231, suprafaţă riglată	X	X
232, frezare frontală	X	X
233, frezare frontală, nou	X	–
240, centrare	X	X
241, găurire adâncă cu o singură canelură	X	X
247, setare origine	X	X
251, buzunar dreptunghiular (complet)	X	X
252, buzunar circular (complet)	X	X
253, frezare canal (complet)	X	X
254, canal circular (complet)	X	X
256, prizon dreptunghiular (complet)	X	X
257, prizon circular (complet)	X	X
262, frezare filet	X	X
263, frezare filet	X	X
264, frezare filet/frezare	X	X
265, frezare elicoidală filet/frezare	X	X
267, frezare exterioară filet	X	X
270, date urmă contur pentru definirea comportamentului ciclului 25	X	X
275, frezare trohoidală	X	X
276, urmă contur 3-D	–	X
290, strunjire prin interpolare	–	X, opţiunea 96

Comparaţie: Funcţii auxiliare

M	Efect	TNC 320	iTNC 530
M00	OPRIRE rulare program/OPRIRE broşă/Agent de răcire OPRIT	X	X
M01	OPRIRE Program opţional	X	X
M02	Oprire program/OPRIRE broşă/OPRIRE agent de răcire/ ŞTERGERE afişaj de stare (în funcţie de parametrul maşinii)/ Salt de revenire la blocul 1	X	X
M03 M04 M05	Broşă PORNITĂ în sens orar Broşă PORNITĂ în sens antiorar OPRIRE broşă	X	X
M06	Schimbare sculă/Oprire rulare program (în funcţie de parametru)/OPRIRE broşă	X	X
M08 M09	Agent de răcire pornit Agent de răcire oprit	X	X
M13 M14	Broşă PORNITĂ în sens orar /agent de răcire PORNIT Broşă PORNITĂ în sens antiorar/agent de răcire pornit	X	X
M30	Aceeaşi funcţie cu M02	X	X
M89	Funcţie auxiliară vacantă **sau** apelare de ciclu, valabil modal (funcţie dependentă de maşină)	X	X
M90	Viteză constantă de conturare la colţuri (nu este necesară la TNC 320)	–	X
M91	În blocul de poziţionare: Coordonatele sunt raportate la originea maşinii	X	X
M92	În interiorul blocului de poziţionare: Coordonatele sunt raportate la poziţia definită de producătorul maşinii, cum ar fi poziţia de înlocuire a sculei	X	X
M94	Reduce valoarea afişată a axei rotative sub 360°	X	X
M97	Paşi mici la prelucrarea conturului	X	X
M98	Prelucrează complet contururile deschise	X	X
M99	Apelare ciclu pe blocuri	X	X
M101 M102	Schimbare automată a sculei cu scula de rezervă, dacă durata de viaţă maximă a sculei a expirat Resetare M101	X	X
M103	Reduce viteza de avans în timpul pătrunderii până la factorul F (procent)	X	X
M104	Activarea celei mai recent setate decalări de origine	– (recomandat: Ciclul 247)	X
M105 M106	Prelucrarea cu al doilea factor k_v Prelucrarea cu primul factor k_v	–	X
M107 M108	Dezactivare mesaj de eroare pentru sculele de rezervă cu cotă de reparaţii Resetare M107	X	X
M109 M110 M111	Viteză constantă de conturare la muchia de aşchiere (creştere şi reducere a vitezei de avans) Viteză constantă de conturare la muchia de aşchiere (numai reducere a vitezei de avans) Resetare M109/M110	X	X

M	Efect	TNC 320	iTNC 530
M112 M113	Introduceţi tranziţia conturului între două elemente de contur Resetare M112	– (recomandat: Ciclu 32)	X
M114 M115	Compensarea automată a geometriei maşinii la operarea cu axe înclinate Resetare M114	–	X, opţiunea 8
M116 M117	Viteză de avans pentru mese rotative în mm/min Resetare M116	X, opţiunea 8	X, opţiunea 8
M118	Suprapunere poziţionare roată de mână în timpul rulării programului	X	X
M120	Precalcularea conturului cu compensarea razei (ANTICIPARE)	X	X
M124	Filtru contur	– (posibil prin intermediul parametrilor de utilizator)	X
M126 M127	Parcurgere traseu mai scurt al axelor rotative: Resetare M126	X	X
M128 M129	Menţinerea poziţiei vârfului sculei la poziţionarea cu axe înclinate (TCPM) Resetare M128	–	X, opţiunea 9
M130	În blocul de poziţionare: Punctele sunt raportate la sistemul de coordonate neînclinat	X	X
M134 M135	Oprire exactă la tranziţiile de contur netangenţiale, la poziţionarea cu axe rotative Resetare M134	–	X
M136 M137	Viteză de avans F în milimetri per rotaţie broşă Resetare M136	X	X
M138	Selectare axe înclinate	X	X
M140	Retragere din contur în direcţia axei sculei	X	X
M141	Suprimare monitorizare palpator	X	X
M142	Ştergere informaţii modale despre program	–	X
M143	Ştergere rotaţie de bază	X	X
M148 M149	Retragere automată a sculei de la contur la o oprire NC: Resetare M148	X	X
M150	Suprimare mesaj limitator de cursă	– (posibil prin FN 17)	X
M197	Rotunjirea colţurilor	X	–
M200 -M204	Funcţii de tăiere cu laser	–	X

Comparaţie: Ciclurile palpatorului în modurile de operare manuală şi Roată de mână el.

Ciclu	TNC 320	iTNC 530
Tabel de palpatoare pentru gestionarea palpatoarelor 3-D	X	–
Calibrarea lungimii efective	X	X
Calibrarea razei efective	X	X
Măsurarea unei rotaţii de bază cu ajutorul unei linii	X	X
Setarea originii în orice axă	X	X
Setarea unui colţ ca origine	X	X
Setarea unui centru de cerc ca origine	X	X
Setarea unei linii de centru ca origine	X	X
Măsurarea unei rotaţii de bază cu ajutorul a două găuri/ştifturi cilindrice	X	X
Setarea decalării de origine cu ajutorul a patru găuri/ştifturi cilindrice	X	X
Setarea unui centru de cerc cu ajutorul a trei găuri/ştifturi cilindrice	X	X
Asistarea palpatoarelor mecanice prin captarea manuală a poziţiei curente	Cu tasta soft	Cu tasta hard
Scrierea valorilor măsurate în tabelul de presetări	X	X
Scrierea valorilor măsurate în tabelele de origini	X	X

Comparaţie: Cicluri ale palpatorului pentru inspecţia automată a piesei de prelucrat

Ciclu	TNC 320	iTNC 530
0, plan de referinţă	X	X
1, origine polară	X	X
2, calibrare TS	–	X
3, măsurare	X	X
4, măsurare în 3-D	X	X
9, calibrare lungime TS	–	X
30, calibrare TT	X	X
31, măsurare lungime sculă	X	X
32, măsurare rază sculă	X	X
33, măsurare lungime şi rază sculă	X	X
400, rotaţie de bază	X	X
401, rotaţie de bază din două găuri	X	X
402, rotaţie de bază din două ştifturi	X	X
403, compensarea unei rotaţii de bază cu o axă rotativă	X	X
404, setarea unei rotaţii de bază	X	X
405, compensarea alinierii eronate a piesei de prelucrat prin rotirea axei C	X	X
408, origine centru canal	X	X

Ciclu	TNC 320	iTNC 530
409, origine centru bordură	X	X
410, origine din interiorul dreptunghiului	X	X
411, origine din exteriorul dreptunghiului	X	X
412, origine din interiorul cercului	X	X
413, origine din exteriorul cercului	X	X
414, origine în colţul exterior	X	X
415, origine în colţul interior	X	X
416, origine în centrul cercului	X	X
417, origine pe axa palpatorului	X	X
418, origine la centrul a 4 găuri	X	X
419, origine pe o axă	X	X
420, măsurarea unui unghi	X	X
421, măsurarea unei găuri	X	X
422, măsurarea unui cerc din exterior	X	X
423, măsurarea unui dreptunghi din interior	X	X
424, măsurarea unui dreptunghi din exterior	X	X
425, măsurare lăţime interioară	X	X
426, măsurarea unei borduri din exterior	X	X
427, perforare	X	X
430, măsurarea cercului unei găuri de şurub	X	X
431, măsurarea unui plan	X	X
440, măsurarea deplasării unei axe	–	X
441, Palpare rapidă (la TNC 320 parţial posibilă cu tabelul palpatorului)	–	X
450, salvare cinematică	–	X, opţiunea 48
451, măsurare cinematică	–	X, opţiunea 48
452, presetare compensare	–	X, opţiunea 48
460, calibrarea unui TS pe o sferă	X	X
461, calibrare lungime TS	X	X
462, calibrare într-un inel	X	X
463, calibrare pe prezon	X	X
480, calibrare TT	X	X
481, măsurarea/inspectarea lungimii sculei	X	X
482, măsurarea/inspectarea razei sculei	X	X
483, măsurarea/inspectarea lungimii şi razei sculei	X	X
484, calibrare TT infraroşu	X	X

Comparaţie: Diferenţe în programare

Funcţie	TNC 320	iTNC 530
Comutarea modului de funcţionare în timpul editării unui bloc	Permisă	Permisă
Tratarea fişierelor:		
■ Funcţia **Salvare fişier**	■ Disponibilă	■ Disponibilă
■ Funcţia **Salvare fişier ca**	■ Disponibilă	■ Disponibilă
■ Abandon modificări	■ Disponibilă	■ Disponibilă
Gestionarea fişierelor:		
■ Funcţionarea mouse-ului	■ Disponibilă	■ Disponibilă
■ Funcţie de sortare	■ Disponibilă	■ Disponibilă
■ Introducerea de nume	■ Deschide fereastra contextuală **Selectare fişier**	■ Sincronizează cursorul
■ Suport pentru scurtături	■ Indisponibil	■ Disponibilă
■ Gestionarea preferinţelor	■ Indisponibil	■ Disponibilă
■ Configurarea structurii de coloane	■ Indisponibil	■ Disponibilă
■ Aranjarea tastelor soft	■ Puţin diferită	■ Puţin diferită
Omiterea funcţiei de bloc	Disponibilă	Disponibilă
Selectarea unei scule din tabel	Selectarea prin meniul de ecran împărţit	Selecţie într-o fereastră contextuală
Programarea funcţiilor speciale cu tasta **SPEC FCT**	Apăsarea tastei deschide un rând de taste soft ca submeniu. Pentru a ieşi din submeniu, apăsaţi tasta **SPEC FCT** din nou; apoi TNC afişează ultimul rând de taste soft active	Apăsarea tastei adaugă rândul de taste soft ca ultimul rând. Pentru a ieşi din meniu, apăsaţi tasta **SPEC FCT** din nou; apoi TNC prezintă ultimul rând de taste soft active
Programarea mişcărilor de apropiere şi îndepărtare cu tasta **APPR DEP**	Apăsarea tastei deschide un rând de taste soft ca submeniu. Pentru a ieşi din submeniu, apăsaţi tasta **APPR DEP** din nou; apoi TNC afişează ultimul rând de taste soft active	Apăsarea tastei adaugă rândul de taste soft ca ultimul rând. Pentru a ieşi din meniu, apăsaţi tasta **APPR DEP** din nou; apoi TNC afişează ultimul rând de taste soft active
Apăsarea tastei hard **END** în timp ce meniurile **CYCLE DEF** şi **TOUCH PROBE** sunt active	Încheie procesul de editare şi apelează managerul de fişiere	Iese din meniul respectiv
Apelarea managerului de fişiere în timp ce meniurile **CYCLE DEF** şi **TOUCH PROBE** sunt active	Încheie procesul de editare şi apelează managerul de fişiere. Rândul de taste soft respectiv rămâne selectat în cazul în care managerul de fişiere este părăsit	Mesajul de eroare **Tastă nefuncţională**
Apelarea managerului de fişiere în timp ce meniurile **CYCL CALL**, **SPEC FCT**, **PGM CALL** şi **APPR/DEP** sunt active	Încheie procesul de editare şi apelează managerul de fişiere. Rândul de taste soft respectiv rămâne selectat în cazul în care managerul de fişiere este părăsit	Încheie procesul de editare şi apelează managerul de fişiere. Rândul de taste soft de bază rămâne selectat în cazul în care managerul de fişiere este părăsit

Funcţie	TNC 320	iTNC 530
Tabelul de origini:		
■ Funcţie de sortare după valorile din cadrul unei axe	■ Disponibilă	■ Indisponibil
■ Resetarea tabelului	■ Disponibilă	■ Indisponibil
■ Ascunderea axelor care nu sunt prezente	■ Disponibilă	■ Disponibilă
■ Comutarea vizualizării listă/ formular	■ Comutare cu tasta pentru ecran împărţit	■ Comutare cu tasta soft de comutare
■ Introducerea unei linii	■ Permisă oriunde, renumerotare posibilă la cerere. Linia goală este introdusă, trebuie să fie completată manual cu zerouri	■ Permisă doar la sfârşitul tabelului. Este introdusă o linie cu valoarea 0 în toate coloanele
■ Transferul valorilor poziţiei actuale din axa individuală în tabelul de origini de la tastatură	■ Indisponibil	■ Disponibilă
■ Transferul valorilor poziţiei actuale din toate axele active în tabelul de origini de la tastatură	■ Indisponibil	■ Disponibilă
■ Utilizarea unei taste pentru capturarea ultimelor poziţii măsurate de TS	■ Indisponibil	■ Disponibilă
Programarea conturului liber FK:		
■ Programarea axelor paralele	■ Cu coordonatele X/Y, independent de tipul de maşină, comutare cu **FUNCTION PARAXMODE**	■ În funcţie de maşină, cu axele paralele existente
■ Corecţia automată a referinţelor relative	■ Referinţele relative din subprogramele de contur nu sunt corectate automat	■ Toate referinţele relative sunt corectate automat

17.5 Funcţiile comparate ale TNC 320 şi ale iTNC 530

Funcţie	TNC 320	iTNC 530
Tratarea mesajelor de eroare:		
■ Asistenţă cu mesaje de eroare	■ Apelare cu tasta **ERR**	■ Apelare cu tasta **HELP**
■ Comutarea modului de operare în timp ce meniul de asistenţă este activ	■ Meniul de asistenţă este închis când este schimbat modul de operare	■ Schimbarea modului de operare nu este permisă (tasta nu funcţionează)
■ Selectarea modului de operare în fundal în timp ce meniul de asistenţă este activ	■ Meniul de asistenţă este închis când se utilizează F12 pentru comutare	■ Meniul de asistenţă rămâne deschis când se utilizează F12 pentru comutare
■ Mesaje de eroare identice	■ Sunt colectate într-o listă	■ Sunt afişate o singură dată
■ Confirmarea mesajelor de eroare	■ Fiecare mesaj de eroare (chiar dacă este afişat de mai multe ori) trebuie să fie confirmat, funcţia **Şterge tot** este disponibilă	■ Mesajul de eroare trebuie confirmat o singură dată
■ Accesul la funcţiile de protocol	■ Sunt disponibile jurnale şi funcţii puternice de filtrare (erori, introduceri de la tastatură)	■ Este disponibil jurnalul complet fără funcţii de filtrare
■ Salvarea fişierelor de service	■ Disponibilă. Niciun fişier de service nu este creat când sistemul se blochează	■ Disponibilă. Un fişier de service este creat automat când sistemul se blochează

Funcţie	TNC 320	iTNC 530
Funcţie de căutare:		
■ Lista de cuvinte căutate recent	■ Indisponibil	■ Disponibilă
■ Afişarea elementelor blocului activ	■ Indisponibil	■ Disponibilă
■ Afişarea listei tuturor blocurilor NC disponibile	■ Indisponibil	■ Disponibilă
Pornirea funcţiei de căutare cu tastele săgeţi sus/jos când este evidenţiat un bloc	Funcţionează cu max. 50000 de blocuri, se poate seta prin configurarea originii	Nicio limitare în ce priveşte lungimea programului
Grafică de programare:		
■ Afişarea la scară a grilei	■ Disponibilă	■ Indisponibil
■ Editarea subprogramelor de contur în cicluri SLII cu **AUTO DRAW ON**	■ Dacă survin mesaje de eroare, cursorul este pe blocul **CYCL CALL** din programul principal	■ Dacă survin mesaje de eroare, cursorul este pe blocul care produce eroarea din subprogramul de contur
■ Deplasarea ferestrei de zoom	■ Funcţia de repetare nu este disponibilă	■ Funcţia de repetare este disponibilă
Programarea axelor secundare:		
■ Sintaxă **FUNCTION PARAXCOMP**: Definirea comportamentului de afişare şi a traseelor avansului transversal	■ Disponibilă	■ Indisponibil
■ Sintaxă **FUNCTION PARAXMODE**: Definirea atribuirii axelor paralele care vor fi traversate	■ Disponibilă	■ Indisponibil
Programarea ciclurilor OEM		
■ Accesul la datele din tabel	■ Prin comenzi **SQL** şi prin funcţiile **FN17**/**FN18** sau **TABREAD**-**TABWRITE**	■ Prin funcţiile **FN17**/**FN18** sau **TABREAD**-**TABWRITE**
■ Accesul la parametrii maşinii	■ Cu funcţia **CFGREAD**	■ Prin funcţiile **FN18**
■ Crearea de cicluri interactive cu **CYCLE QUERY**, de ex. cicluri de palpare în modul de operare manuală	■ Disponibilă	■ Indisponibil

Comparaţie: Diferenţe în rularea testului, funcţionalitate

Funcţie	TNC 320	iTNC 530
Rularea testului până la blocul N	Funcţie indisponibilă	Funcţie disponibilă
Introducerea unui program cu tasta **GOTO**	Funcţia este posibilă numai dacă tasta soft **PORNIRE UNIC** nu a fost apăsată	Funcţia este posibilă şi după **PORNIRE UNIC**

Funcţie	TNC 320	iTNC 530
Calcularea duratei de prelucrare	De fiecare dată când se repetă simularea prin apăsarea tastei soft START, timpul de prelucrare este totalizat	De fiecare dată când se repetă simularea prin apăsarea tastei soft START, calcularea duratei începe de la 0
Bloc unic	În cazul ciclurilor cu modele de puncte şi modele **CYCL CALL PAT**, sistemul de control se opreşte după fiecare punct	Ciclurile cu modele de puncte şi **CYCL CALL PAT** sunt procesate de către sistemul de control ca un singur bloc

Comparaţie: Diferenţe în rularea testului, operare

Funcţie	TNC 320	iTNC 530
Dispunerea rândurilor de taste soft şi a tastelor soft în cadrul rândurilor	Dispunerea rândurilor de taste soft şi a tastelor soft variază în funcţie de configuraţia ecranului activ.	
Funcţia zoom	Fiecare plan de secţiune poate fi selectat cu ajutorul tastelor soft individuale	Planul de secţiune poate fi selectat prin intermediul a trei taste soft de comutare
Funcţii auxiliare M specifice maşinii	Conduc la mesaje de eroare dacă nu sunt integrate în PLC	Sunt ignorate în cursul rulării testului
Afişarea/Editarea tabelului de scule	Funcţie disponibilă prin tasta soft	Funcţie indisponibilă
Vizualizarea 3-D afişează o piesă de prelucrat transparentă	Disponibilă	Funcţie indisponibilă
Vizualizarea 3-D afişează o sculă transparentă	Disponibilă	Funcţie indisponibilă
Vizualizarea 3-D afişează traseele sculei	Disponibilă	Funcţie indisponibilă
Calitate reglabilă a modelului	Disponibilă	Funcţie indisponibilă

Comparaţie: Diferenţe în operarea manuală, funcţionalitate

Funcţie	TNC 320	iTNC 530
Funcţie de incrementare pas cu pas	Incrementarea pas cu pas poate fi definită separat pentru axele liniare şi rotative	Incrementarea pas cu pas se aplică atât pentru axele liniare, cât şi pentru cele rotative
Tabel de presetări	Transformarea de bază (translaţie şi rotaţie) a sistemului mesei maşinii la sistemul piesei de prelucrat prin coloanele **X**, **Y** şi **Z**, precum şi unghiurile spaţiale **SPA**, **SPB** şi **SPC**. În plus, coloanele **X_OFFS** - **W_OFFS** pot fi utilizate pentru a defini decalarea axei pentru fiecare axă. Funcţia de decalare a axelor poate fi configurată.	Transformarea de bază (translaţia) a sistemului mesei maşinii la sistemul piesei de prelucrat prin coloanele **X**, **Y** şi **Z**, precum şi o rotaţie de bază **ROT** în planul de lucru (rotaţie). În plus, coloanele **A** - **W** pot fi utilizate pentru a defini originile din axele rotative şi paralele.

Funcţie	TNC 320	iTNC 530
Comportamentul în timpul presetării	Presetarea într-o axă de rotaţie are acelaşi efect ca o decalare a axei. Decalarea este, de asemenea, eficientă pentru calcule cinematice şi pentru înclinarea planului de lucru. Parametrul maşinii **CfgAxisPropKin->presetToAlignAxis** este utilizat pentru a defini dacă decalarea axei trebuie să fie luată în considerare la nivel intern după setarea la zero. Independent de aceasta, o decalare a axei are întotdeauna următoarele efecte: ■ O decalare a axei influenţează întotdeauna afişarea poziţiei nominale a axei afectate (decalarea axei se scade din valoarea curentă a axei). ■ Dacă o coordonată a axei rotative este programată într-un bloc L, decalarea axei se adaugă la coordonata programată.	Decalajele axelor rotative definite de parametrii maşinii nu influenţează poziţiile axei care au fost definite în funcţia Înclinare plan de lucru. Bitul 3 al MP7500 defineşte dacă poziţia curentă a axei rotative faţă de originea maşinii este luată în considerare sau dacă este presupusă o poziţie de 0° pentru prima axă rotativă (de obicei axa C).
Tratarea tabelului de presetări:		
■ Tabele de presetări care depind de intervalul avansului transversal	■ Indisponibil	■ Disponibilă
Definirea limitării vitezei de avans	Limitarea vitezei de avans poate fi definită separat pentru axele liniare şi rotative	O sigură limitare a vitezei de avans poate fi definită pentru axele liniare şi rotative

Comparaţie: Diferenţe în operarea manuală, operare

Funcţie	TNC 320	iTNC 530
Capturarea valorilor poziţiei de la palpatoare mecanice	Capturarea poziţiei efective cu tasta soft	Capturarea poziţiei efective cu tasta hard
Ieşirea din meniul funcţiilor palpatorului	Numai prin intermediul tastei soft **END**	Prin intermediul tastei soft **END** sau al tastei hard **END**

Comparaţie: Diferenţe în rularea programului, operare

Funcţie	TNC 320	iTNC 530
Dispunerea rândurilor de taste soft şi a tastelor soft în cadrul rândurilor	Dispunerea rândurilor de taste soft şi a tastelor soft variază în funcţie de configuraţia ecranului activ.	
Schimbarea modului de operare după rularea programului a fost întreruptă prin comutarea la modul de operare Bloc unic şi anulată de **OPRIRE INTERNĂ**	Atunci când reveniţi la modul de operare Rulare program: mesaj de eroare **Blocul selectat nu este abordat**. Utilizaţi pornirea la mijlocul programului pentru a selecta punctul de întrerupere	Comutarea modului de operare este permisă, informaţiile modale sunt salvate, rularea programului poate fi continuată prin apăsarea NC start
GOTO este utilizat pentru a accesa secvenţele FK după ce rularea programului a fost întreruptă în acel moment înainte de comutarea modului de operare	Mesaj de eroare **Programare FK: Poziţie iniţială nedefinită**	GOTO permis
Intrarea cu tasta **GOTO** în modul **Rul. program bloc unic**	Funcţia este posibilă numai dacă programul NC nu a pornit încă sau după apăsarea tastei soft **OPRIRE INTERNĂOPRIRE INTERNĂ**	Funcţia este posibilă şi după pornirea programului NC
Pornirea la mijlocul programului:		
■ Comportament după restabilirea stării maşinii	■ Meniul pentru revenire trebuie să fie selectat cu tasta soft **RELUARE POZIŢIE**	■ Meniul pentru revenire este selectat automat
■ Completarea poziţionării pentru pornirea la mijlocul programului	■ După ce poziţia a fost atinsă, trebuie să ieşiţi din modul de poziţionare cu tasta soft **RELUARE POZIŢIE**	■ Se iese automat din modul de poziţionare după ce poziţia a fost atinsă
■ Comutarea configuraţiei ecranului pentru pornirea la mijlocul programului	■ Posibilă numai dacă poziţia de pornire a fost deja abordată	■ Este posibilă în toate stările de operare
Mesaje de eroare	Mesajele de eroare sunt încă active după ce eroarea a fost corectată şi trebuie să fie confirmate separat	Mesajele de eroare sunt uneori confirmate automat după ce eroarea a fost corectată
Modele de puncte într-un singur bloc	În cazul ciclurilor cu modele de puncte şi modele **CYCL CALL PAT**, sistemul de control se opreşte după fiecare punct.	Ciclurile cu modele de puncte şi **CYCL CALL PAT** sunt procesate de către sistemul de control ca un singur bloc

Comparaţie: Diferenţe în rularea programului, mişcări de avans transversal

Atenţie: Verificaţi mişcările de avans transversal!

Programele NC care au fost create cu dispozitivele de control TNC anterioare pot conduce la diferite mişcări de avans transversal sau la mesaje de eroare pe un TNC 320!

Asiguraţi-vă că luaţi măsurile de precauţie necesare când rulaţi programe!

Găsiţi mai jos o listă cu diferenţele cunoscute. Lista nu se presupune a fi completă!

Funcţie	TNC 320	iTNC 530
Avans transversal suprapus cu roata de mână M118	Eficient în sistemul activ de coordonate (care poate fi, de asemenea, rotit sau înclinat) sau în sistemul de coordonate al maşinii, în funcţie de setarea din meniul 3-D ROT pentru operare manuală	Eficient în sistemul de coordonate al maşinii
Apropiere/Îndepărtare cu **APPR**/**DEP**, **R0** este activ, planul elementului de contur nu este egal cu planul de lucru	Dacă este posibil, blocurile sunt executate în **planul elementului de contur** definit, mesaj de eroare pentru **APPRLN**, **DEPLN**, **APPRCT**, **DEPCT**	Dacă este posibil, blocurile sunt executate în **planul de lucru** definit; mesaj de eroare pentru **APPRLN**, **APPRLT**, **APPRCT**, **APPRLCT**
Scalarea mişcărilor de apropiere/ îndepărtare **(APPR/DEP/RND)**	Factorul de scalare specific axei este permis, raza nu este scalată	Mesaj de eroare
Apropiere/Îndepărtare cu **APPR/DEP**	Mesaj de eroare dacă **R0** este programat pentru **APPR/DEP LN** sau **APPR/DEP CT**	Se presupune că raza sculei este 0 şi direcţia de compensare este **RR**
Apropiere/Îndepărtare cu **APPR/DEP** dacă sunt definite elemente de contur cu lungimea 0	Elementele de contur cu lungimea 0 sunt ignorate. Mişcările de apropiere/îndepărtare sunt calculate pentru primul sau ultimul element de contur valabil	Un mesaj de eroare este emis dacă un element de contur cu lungimea 0 este programat după blocul **APPR** (relativ la primul punct de contur programat în blocul APPR) Pentru un element de contur cu lungimea 0 înaintea unui bloc **DEP**, TNC nu emite un mesaj de eroare, dar utilizează ultimul element de contur valabil pentru a calcula mişcarea de îndepărtare

Funcţie	TNC 320	iTNC 530
Efectul parametrilor Q	**Q60** - **Q99** (sau **QS60** - **QS99**) sunt întotdeauna locali	**Q60** - **Q99** (sau **QS60** - **QS99**) sunt locali sau globali, în funcţie de MP7251 în programele cu ciclu convertit (.cyc). Apelările grupate pot provoca probleme
Anularea automată a compensării razei sculei	■ Bloc cu **R0** ■ Bloc **DEP** ■ **END PGM**	■ Bloc cu **R0** ■ Bloc **DEP** ■ **PGM CALL** ■ Programarea ciclului 10 **ROTAŢIE** ■ Selectarea programului
Blocuri NC cu **M91**	Nu se ia în considerare compensarea razei sculei	Se ia în considerare compensarea razei sculei
Compensarea formei sculei	Compensarea formei sculei nu este acceptată, deoarece acest tip de programare este considerat a fi programare de valori ale axelor şi ipoteza de bază este că axele nu formează un sistem de coordonate carteziene	Compensarea formei sculei este acceptată
Pornirea din mijlocul programului într-un tabel de puncte	Scula este poziţionată deasupra următoarei poziţii care urmează să fie prelucrată	Scula este poziţionată deasupra ultimei poziţii care a fost complet prelucrată
Bloc **CC** gol (este utilizat polul ultimei poziţii a sculei) în programul NC	Ultimul bloc de poziţionare din planul de lucru trebuie să conţină ambele coordonate ale planului de lucru	Ultimul bloc de poziţionare din planul de lucru nu trebuie să conţină obligatoriu ambele coordonate ale planului de lucru. Poate determina probleme cu blocul **RND** sau **CHF**
Scalarea specifică axei a blocului **RND**	Blocul **RND** este scalat, rezultatul este o elipsă	Mesajul de eroare este emis
Reacţie dacă un element de contur cu lungimea 0 este definit înainte sau după un bloc **RND** sau **CHF**	Mesajul de eroare este emis	Mesajul de eroare este emis dacă un element de contur cu lungimea 0 se află înainte de blocul **RND** sau **CHF** Elementul de contur cu lungimea 0 este ignorat dacă elementul de contur cu lungimea 0 se află după blocul **RND** sau **CHF**

Funcţie	TNC 320	iTNC 530
Programarea cercului cu coordonate polare	Unghiul de rotaţie incremental **IPA** şi direcţia de rotaţie **DR** trebuie să aibă acelaşi semn. În caz contrar, va fi emis un mesaj de eroare	Este utilizat semnul algebric al direcţiei de rotaţie dacă semnul definit pentru **DR** diferă de cel definit pentru **IPA**
Compensarea razei sculei pe arc de cerc sau suprafaţă elicoidală cu lungimea unghiulară = 0	Este generată tranziţia dintre elementele adiacente ale arcului/suprafeţei elicoidale. De asemenea, deplasarea axei sculei se execută chiar înainte de această tranziţie. Dacă elementul este primul sau ultimul element care urmează să fie corectat, elementul următor sau anterior este tratat în acelaşi mod cu primul sau ultimul element care urmează să fie corectat	Linia echidistantă a arcului/ suprafeţei elicoidale este utilizată pentru generarea traseului sculei
Compensarea lungimii sculei în afişarea poziţiei	Valorile **L** şi **DL** din tabelul de scule şi valoarea **DL** din **TOOL CALL** sunt luate în considerare la afişarea poziţiei	Valorile **L** şi **DL** din tabelul de scule sunt luate în considerare la afişarea poziţiei
Mişcarea de avans transversal în arc spaţial	Mesajul de eroare este emis	Fără restricţii
Ciclurile SLII 20 - 24:		
■ Numărul de elemente de contur definibile	■ Max. 16384 de blocuri în maxim 12 de subcontururi	■ Max. 8192 de elemente de contur în maxim 12 subcontururi, fără restricţii pentru subcontur
■ Definirea planului de lucru	■ Axa sculei din blocul **TOOL CALL** defineşte planul de lucru	■ Axele primului bloc de poziţionare din primul subcontur definesc planul de lucru
■ Poziţie la sfârşitul ciclului SL	■ Cu parametrul **posAfterContPocket** puteţi defini dacă poziţia finală este deasupra ultimei poziţii programate sau dacă scula se deplasează numai la înălţimea de degajare	■ Cu MP7420 puteţi defini dacă poziţia finală este deasupra ultimei poziţii programate sau dacă scula se deplasează numai la înălţimea de degajare

17.5 Funcţiile comparate ale TNC 320 şi ale iTNC 530

Funcţie	TNC 320	iTNC 530
Ciclurile SLII 20 - 24:		
■ Tratarea insulelor care nu sunt cuprinse în buzunare	■ Nu pot fi definite cu formula complexă de contur	■ Definiţia restricţionată în formula complexă de contur este posibilă
■ Setarea operaţiilor pentru ciclurile SL cu formule complexe de contur	■ Operaţia de setare reală este posibilă	■ Restricţii la operaţia de setare reală
■ Compensarea razei este activă în timpul **CYCL CALL**	■ Mesajul de eroare este emis	■ Compensarea razei este anulată, programul este executat
■ Blocurile de poziţionare paraxială în subprogramul de contur	■ Mesajul de eroare este emis	■ Programul este executat
■ Funcţii auxiliare **M** în subprogramul de contur	■ Mesajul de eroare este emis	■ Funcţiile M sunt ignorate
■ **M110** (reducerea vitezei de avans pentru colţul interior)	■ Funcţia nu este compatibilă cu ciclurile SL	■ Funcţia este compatibilă şi cu ciclurile SL
Prelucrarea suprafeţelor cilindrice în general:		
■ Definire contur	■ Cu coordonatele X/Y, independent de tipul de maşină	■ În funcţie de maşină, cu axele rotative existente
■ Definirea decalajului pe suprafaţa cilindrică	■ Cu decalarea de origine pe X/Y, independent de tipul de maşină	■ Decalarea de origine în funcţie de maşină pe axele de rotaţie
■ Definirea decalajului pentru rotaţia de bază	■ Funcţie disponibilă	■ Funcţie indisponibilă
■ Programarea cercului cu C/CC	■ Funcţie disponibilă	■ Funcţie indisponibilă
■ Blocuri **APPR/DEP** în definiţia conturului	■ Funcţie indisponibilă	■ Funcţie disponibilă
Prelucrarea suprafeţei cilindrice cu ciclul 28:		
■ Degroşarea completă a canalului	■ Funcţie disponibilă	■ Funcţie indisponibilă
■ Toleranţă definibilă	■ Funcţie disponibilă	■ Funcţie disponibilă
Prelucrarea suprafeţei cilindrice cu ciclul 29	Pătrunderea directă în conturul bordurii	Apropierea circulară de conturul bordurii
Ciclurile 25x pentru buzunare, ştifturi şi canale:		
■ Mişcări de pătrundere	În intervalele limitate (condiţiile geometrice ale sculei/conturului), mesajele de eroare sunt declanşate dacă mişcările de pătrundere conduc la comportament excesiv/critic	În intervalele limitate (condiţiile geometrice ale sculei/conturului), pătrunderea verticală este utilizată dacă este necesar

Funcţie	TNC 320	iTNC 530
Funcţia PLAN:		
■ **TABLE ROT/COORD ROT** nedefinite	■ Este utilizată setarea configurată	■ Este utilizat **COORD ROT**
■ Maşina este configurată pentru unghiul axei	■ Pot fi utilizate toate funcţiile **PLAN**	■ Este executat numai **PLAN AXIAL**
■ Programarea unui unghi spaţial incremental conform **PLAN AXIAL**	■ Mesajul de eroare este emis	■ Unghiul spaţial incremental este interpretat ca valoare absolută
■ Programarea unui unghi axial incremental conform **PLAN SPAŢIAL**, dacă maşina este configurată pentru unghi spaţial	■ Mesajul de eroare este emis	■ Unghiul axial incremental este interpretat ca valoare absolută
■ Programarea funcţiilor **PLAN** cu ciclul 8 **OGLINDIRE IMAGINE** activ**IMAGINE OGLINDA**	■ Mesajul de eroare este emis ■ **PLAN AXIAL** posibil	■ Funcţia este disponibilă împreună cu toate funcţiile de **PLAN**
Funcţii speciale pentru programarea ciclurilor:		
■ FN17	■ Funcţie disponibilă, detaliile sunt diferite	■ Funcţie disponibilă, detaliile sunt diferite
■ FN18	■ Funcţie disponibilă, detaliile sunt diferite	■ Funcţie disponibilă, detaliile sunt diferite
Compensarea lungimii sculei în afişarea poziţiei	Valorile de lungime a sculei **L** şi **DL** din tabelul de scule sunt luate în considerare în afişarea poziţiei, de la **APELARE SCULĂ**, în funcţie de parametrul **progToolCallDL** al maşinii	Intrările pentru lungimea sculei **L** şi **DL** din tabelul de scule sunt luate în calcul la afişarea poziţiei

Comparaţie: Diferenţe în operarea MDI

Funcţie	TNC 320	iTNC 530
Executarea de secvenţe conectate	Funcţie disponibilă parţial	Funcţie disponibilă
Salvarea de funcţii valabile modal	Funcţie disponibilă parţial	Funcţie disponibilă

Comparaţie: Diferenţe la staţia de programare

Funcţie	TNC 320	iTNC 530
Versiune demonstrativă	Programele cu peste 100 de blocuri NC nu pot fi selectate, este emis un mesaj de eroare	Programele pot fi selectate, sunt afişate max. 100 de blocuri NC, alte blocuri sunt trunchiate la afişare
Versiune demonstrativă	Dacă gruparea cu PGM CALL conduce la mai mult de 100 de blocuri NC, nu există nicio afişare grafică de testare; nu este emis un mesaj de eroare	Programele grupate pot fi simulate.
Copierea programelor NC	Copierea în şi din directorul **TNC:** este posibilă cu Windows Explorer	Pentru copiere trebuie să fie utilizat TNCremo sau managerul de fişiere al staţiei de programare
Schimbarea rândului de taste soft orizontal	Dacă faceţi clic pe bara de taste soft, rândul de taste soft se deplasează la dreapta sau la stânga	Dacă faceţi clic pe orice bară de taste soft, rândul de taste soft respectiv este activat

Index

A

Accesarea tabelelor... 316
Acces extern... 527
Accesorii... 82
Adăugarea comentariilor.. 131, 133
Administrarea sculelor... 179
Afişaj de stare... 72
  General... 72
  Suplimentar... 73
Afişarea datelor pe ecran... 303
Afişarea fişierelor HTML... 120
Afişarea fişierelor Internet... 120
Alinierea axei sculei... 422
Apelare de program
  Orice program dorit ca subprogram... 269
Apropiere de contur... 198
Arhivă ZIP... 121
Asistenţă pentru mesajele de eroare... 145
Asistenţă raportată la context... 150
Avans transversal rapid... 158
Axa virtuală a sculei... 367
Axă rotativă... 423
  Parcurgere traseu mai scurt: M126... 424
  Reducerea afişării M94... 425
Axe paralele... 377
Axe principale... 87, 87
Axe suplimentare... 87, 87

B

Backup de date... 104
Bloc... 99
  Ştergere... 99

C

Calculator... 135
Calcule cu paranteze... 326
Calculul cercurilor... 290
Cale... 105
Capturarea poziţiei reale... 97
Caracterul de verificare a blocului... 535
Centrul cercului... 212
Cerc... 214, 216, 222
Cerc complet... 213
Ciclurile palpatorului
  Consultaţi manualul utilizatorului pentru ciclurile palpatorului
Cicluri palpator... 455
  Mod Operare manuală... 455
Citirea parametrilor maşinii... 338
Colţuri de contururi deschise M98... 360
Comenzi SQL... 316
Comparaţie... 578
Compensarea abaterii de aliniere a piesei de prelucrat
  Prin măsurarea a două puncte pe o suprafaţă plană... 467
Compensarea razei... 188
  Colţuri exterioare, colţuri interioare... 190
  Introducere... 189
Compensarea sculei... 187
  Lungime... 187
  Rază... 188
Comportament după primirea ETX... 536
Condiţia rândului RTS... 535
Conectarea/deconectarea dispozitivelor USB... 126
Conexiune de reţea... 125
Configurarea ecranului... 68
Configuraţia ecranului vizualizatorului CAD şi al convertorului DXF... 244
Configuraţii de pini de conector pentru interfeţe de date... 566
Contururi de traseu... 208
  Coordonate carteziene... 208
    Cerc cu conexiune tangenţială... 216
    Linie dreaptă... 209
    Prezentare generală... 208
    Traseu circular cu rază definită... 214
    Traseu circular în jurul centrului cercului CC... 213
  Coordonate polare... 220
    Linie dreaptă... 221
    Prezentare generală... 220
    Traseu circular cu conexiune tangenţială... 222
    Traseu circular în jurul polului CC... 222
Convertorul DXF... 246
  Selectarea poziţiilor găurilor
    Pictogramă... 259
Coordonate polare... 88
  Noţiuni fundamentale... 88
  Programare... 220
Copierea secţiunilor de program... 100, 100

D

Datele sculei... 160
  Apelare... 173
  Iniţiere... 168
  Introducere în program... 161
  Introducere în tabel... 162
  Valori delta... 161
Decalare de origine
  Utilizarea tabelului de origini.. 385
Decalare de punct zero... 384
  Introducerea coordonatelor... 384
Decalare origine
  Resetare... 386
Definirea parametrilor Q locali.. 285
Definirea parametrilor Q nonvolatili... 285
Definirea piesei brute de prelucrat... 94
Depărtare de contur... 198
Descărcarea fişierelor de asistenţă... 155
Deschiderea fişierelor BMP... 123
Deschiderea fişierelor Excel... 119
Deschiderea fişierelor GIF... 123
Deschiderea fişierelor grafice... 123
Deschiderea fişierelor INI... 122
Deschiderea fişierelor JPG... 123
Deschiderea fişierelor PNG... 123
Deschiderea fişierelor TXT... 122, 122
Deschiderea unui fişier video... 122
Despre acest manual... 6
Dialog... 95
Dialog conversaţional... 95
Director... 105, 109
  Copiere... 112
  Creare... 109
  Ştergere... 113
Durata de temporizare... 397, 398

E

Ecran de afişare... 67

F

Factor de viteză de avans pentru mişcări de pătrundere M103... 361
Familii de piese... 286
FCL... 532
Filtru pentru poziţiile găurilor cu actualizare de date DXF... 260
Firewall...
Fişier
  Creare... 109
Fişier de utilizare a sculei. 177, 528
Fişiere ASCII... 387
Fişier text... 387
  Deschidere şi ieşire... 387
  Funcţii de ştergere... 388
  Găsirea porţiunilor de text... 390
FN14: ERROR: Afişarea mesajelor de eroare... 296, 296
FN16: F-PRINT: Generarea textelor formatate... 300, 300
FN18: SYSREAD: Citire date de sistem... 304, 304
FN19: PLC: Transferare valori la

Index

PLC..... 314, 314
FN20: WAIT FOR: Sincronizare NC şi PLC..... 314
FN23: DATE CERC: Calculează un cerc din 3 puncte..... 290
FN24: DATE CERC: Calculează un cerc din 4 puncte..... 290
FN26: TABOPEN: Deschiderea unui tabel liber definibil..... 394
FN27: TABWRITE: Scriere într-un tabel liber definibil..... 395, 395
FN28: TABREAD: Citire dintr-un tabel liber definibil..... 396, 396
FN29: PLC: Transferare valori la PLC..... 315
FN37: EXPORT..... 315
Funcţia de căutare..... 101
Funcţia FCL..... 9
Funcţia PLAN..... 401, 402
Comportament la poziţionare. 417
Definirea prin puncte..... 412
Definiţia unghiului axial..... 415
Definiţia unghiului de proiecţie.... 407
Definiţia unghiului Euler..... 408
Definiţia unghiului spaţial..... 405
Definiţie incrementală..... 414
Definiţie vector..... 410
Poziţionare automată..... 417
Resetare..... 404
Selecţia soluţiilor posibile..... 420
Funcţie MOD..... 524
Ieşire..... 524
prezentare generală..... 525
Selectare..... 524
Funcţii auxiliare..... 354
introducere..... 354
Pentru axe rotative..... 423
Pentru comportarea pe traseu 359
Pentru datele de coordonate.. 356
Funcţii de conturare..... 192
Elemente fundamentale..... 192
Prepoziţionare..... 196
Funcţii de conturare
Noţiuni fundamentale
Cercuri şi arce de cerc..... 195
Funcţii de fişier..... 383
Funcţii de unghi..... 289
Funcţii M
Pentru broşă şi agent de răcire..... 355
Pentru inspecţia de rulare a programului..... 355
Vezi funcţii auxiliare..... 354
Funcţii speciale..... 374

G

Generarea formatată a valorilor parametrilor Q..... 300
Gestionar de fişiere..... 105
Apelare..... 107
Copierea fişierelor..... 109
Directoare..... 105
Copiere..... 112
Creare..... 109
Etichetarea fişierelor..... 114
Fişier
Creare..... 109
Prezentare generală a funcţiilor..... 106
Protejarea unui fişier..... 116
Redenumirea fişierelor..... 115
Redenumirea unui fişier..... 115
Selectarea fişierelor..... 108
Suprascrierea fişierelor..... 110
Ştergere fişier..... 113
Tip de fişier..... 102
Tip de fişier
Tipuri de fişiere externe.... 104
Transfer de date extern..... 124
Gestionarea fişierelor..... 102
Gestionarea originii..... 445
Gestionarea programelor:Consultaţi Gestionarea fişierelor..... 102
Gestionarul de ferestre..... 79
Grafică..... 494
Cu programare..... 141
Mărirea detaliilor..... 144
Moduri de afişare..... 496
Grafică de programare..... 229

H

Hard disk..... 102

I

Imbricare..... 272
Inserarea şi modificarea blocurilor..... 99
Interfaţă de dată
Configuraţii pini conector..... 566
Interfaţă de date..... 533
Configurare..... 533
Interfaţă Ethernet..... 539
Conectarea şi deconectarea unităţilor de reţea..... 125
Configurare..... 539
Introducere..... 539
Opţiuni de conexiune..... 539
Interpolare elicoidală..... 223
Introducerea vitezei broşei..... 173
iTNC 530..... 66

Î

Încărcarea configuraţiei maşinii 551
Înclinarea fără axele rotative.... 422
Înclinarea planului de lucru.... 401, 402, 480
Manuală..... 480
Înlocuirea textelor..... 101
Întreruperea prelucrării..... 510
Învăţare..... 97, 209

L

Limitarea avansului transversal 527
Linie dreaptă..... 209, 221
Look ahead..... 364
Lungimea sculei..... 160

M

M91, M92..... 356
Manager de fişiere
Copiere tabele..... 111
Măsurarea automată a sculei... 165
Măsurarea duratei de prelucrare.... 502
Măsurarea pieselor de prelucrat.... 477
Măsurarea sculei..... 165
Mesaje de eroare..... 145, 145
Asistenţă pentru..... 145
Mesaje de eroare NC..... 145
Moduri de operare..... 69
Monitorizarea palpatorului..... 369
Monitorizarea spaţiului de lucru..... 503, 507
Mutarea axelor
Cu butoanele de direcţionare a axei maşinii..... 431
Mutarea axelor maşinii..... 431
Poziţionare pas cu pas..... 432
Mutarea axelor maşinii cu roata de mână..... 433

N

Nivelul conţinutului de caracteristici 9
Noţiuni fundamentale..... 86
Număr de opţiune..... 532
Număr software..... 532
Numărul sculei..... 160
Numele sculei..... 160
Numere de cod..... 532
Numere de versiune..... 532, 551

O

Oprire..... 430

P

Palparea unui plan..... 470
Palpatoare 3-D
Calibrare..... 460, 460
Panou de control..... 68
Parametrii utilizatorului
Specifici maşinii..... 554
Parametri Q..... 282, 330

Parametri locali QL..... 282
Parametri nonvolatili QR..... 282
Preasignaţi..... 341
Verificare..... 293
Parametri şir..... 330
parametrul Q
Transferare valori la PLC..... 314
Parametru Q
Export..... 315
Transferare valori la PLC..... 315
Paraxcomp..... 377
Paraxmode..... 377
PDF Viewer..... 118
Pornirea..... 428
Pornirea automată a programului.... 519
Pornirea de la mijlocul programului..... 516
După o pană de curent..... 516
Poziţiile piesei de prelucrat..... 89
Poziţionare..... 488
Cu introducerea manuală a datelor..... 488
Cu plan de lucru înclinat..... 358
Procesarea datelor DXF
Filtru pentru poziţiile găurilor.. 260
Selectarea poziţiilor de prelucrare..... 256
Selectarea poziţiilor găurilor
Selecţie singulară..... 257
Trecere cu mouse-ul..... 258
Selectarea unui contur..... 253
Setarea originii..... 251
Setarea straturilor..... 250
Setări de bază..... 248
Program..... 91
Deschiderea unui program nou 94
Editare..... 98
Organizare..... 91
Structurare..... 134
Programarea FK..... 227, 227
Opţiuni de introducere..... 233
Programarea mişcărilor sculei.... 95
Programarea parametrilor:Consultaţi
Programarea parametrilor Q.... 282
Programarea parametrilor:Vezi programarea parametrilor Q..... 330
Programarea parametrilor Q.... 330
Calculul cercurilor..... 290
Deciziile dacă-atunci..... 291
Funcţii de unghi..... 289
Funcţii matematice..... 287
Funcţii suplimentare..... 295
Note de programare..... 332, 333
Programarea parametrului Q.... 282
Note de programare.... 284, 331, 335, 337
Programare FK
Grafică..... 229
Iniţierea dialogului..... 230
Linii drepte..... 231
Noţiuni fundamentale..... 227
Opţiuni de introducere
Contururi închise..... 234
Date cerc..... 234
Date relative..... 236
Direcţia şi lungimea elementelor de contur..... 233
Puncte auxiliare..... 235
Puncte de final..... 233
Trasee circulare..... 232
Proiecţia în trei plane..... 499

R

Raza sculei..... 160
Reglarea vitezei broşei..... 444
Repetarea unei secţiuni de program..... 267
Retragere..... 513
După întreruperea alimentării cu energie..... 513
Retragerea de la contur..... 368
Revenirea la contur..... 518
Roată de mână..... 433
Roată de mână wireless..... 436
Alocarea suportului roţii de mână..... 548
Configurare..... 548
Date statistice..... 550
Selectarea puterii transmiţătorului. 549
Setarea canalului..... 549
Rotaţia de bază 3-D..... 470
Rotaţie de bază..... 468
Măsurarea în modul Operare manuală..... 468
Rotunjirea colţurilor M197..... 371
Rotunjire colţ..... 211
Rularea programului..... 508
Executare..... 509
Întrerupere..... 510
Omiterea opţională a blocurilor.... 520
Pornirea de la mijlocul programului..... 516
Prezentare generală..... 508
Reluare după întrerupere..... 512
Rulare de test..... 504
Executare..... 507
Prezentare generală..... 504
Rulare program
Retragere..... 513
rulării testelor
Setarea vitezei..... 495

S

Schimbarea sculei..... 175
Scrierea valorilor de palpare într-un tabel de origini..... 459
Scrierea valorilor de palpare într-un tabel de presetări..... 459
Scule iniţiate..... 168
Selectarea originii..... 90
Selectarea poziţiilor din DXF.... 256
Selectarea unităţii de măsură..... 94
Selectarea unui contur din DXF..... 253
Selectare cinematică..... 528
Setarea manuală a originii..... 472
Centrul cercului ca origine..... 474
Colţ ca origine..... 473
În orice axă..... 472
Setarea unei linii de centru ca origine..... 476
Setarea originii..... 453
Fără un palpator 3-D..... 453
Setarea RATEI BAUD.... 533, 534, 534, 534, 534, 535, 535
Setarea RATEI DE TRANSFER.... 535, 535, 536
Setări de maşină..... 527
Setări de reţea..... 539
Setări grafice..... 526
Simulare grafică..... 501
Afişarea sculei..... 501
Sincronizarea NC şi PLC..... 314
Sincronizarea PLC şi NC..... 314
Sistem de referinţă..... 87, 87
Sistemul de asistenţă..... 150
Software de transfer de date.... 537
SPEC FCT..... 374
Starea fişierului..... 107
Structurarea programelor..... 134
Subprogram..... 265
Suprafaţă elicoidală..... 223
Suprapunere poziţionare roată de mână M118..... 366

Ş

Şanfren..... 210

T

Tabel de buzunare..... 170
Tabel de origini..... 459
Transferul rezultatelor testului 459
Tabel de presetări..... 445, 459
Transferul rezultatelor testului 459
Tabel de scule..... 162
editare, ieşire..... 166
Editarea funcţiilor.... 167, 182, 183
Opţiuni de introducere..... 162
Tabelele liber definibile.....
Tastatură pe ecran..... 130

Test de utilizare a sculei..... 177
Timpi de operare..... 531
TNCguide..... 150
TNCremo..... 537
TNCremoNT..... 537
Transfer extern de date
iTNC 530..... 124
Transformarea coordonatelor... 384
TRANS ORIGINE..... 384
Traseu circular..... 213, 222
Traversarea marcajelor de
referinţă..... 428
Trigonometrie..... 289

U

Utilizarea funcţiilor palpatorului
cu palpatoare mecanice sau cu
cadrane de măsurare..... 454

V

Valori presetate ale programului....
375
Variabile text..... 330
Vector normal la suprafaţă..... 410
Viteza transferului de date....
533, 534, 534, 534, 534, 535, 535
Viteză de avans..... 443
Opţiuni de introducere..... 96
Pe axe rotative, M116..... 423
Reglare..... 444
Viteză de avans în milimetri pe
rotaţie a broşei M136..... 362
Vizualizare 3D..... 496
Vizualizarea formular..... 393
Vizualizare în plan..... 499
Vizualizatorul CAD..... 245

Z

Zonă de protecţie..... 527

HEIDENHAIN

DR. JOHANNES HEIDENHAIN GmbH
Dr.-Johannes-Heidenhain-Straße 5
83301 Traunreut, Germany
☏ +49 8669 31-0
FAX +49 8669 32-5061
E-mail: info@heidenhain.de

Technical support FAX +49 8669 32-1000
Measuring systems ☏ +49 8669 31-3104
E-mail: service.ms-support@heidenhain.de
TNC support ☏ +49 8669 31-3101
E-mail: service.nc-support@heidenhain.de
NC programming ☏ +49 8669 31-3103
E-mail: service.nc-pgm@heidenhain.de
PLC programming ☏ +49 8669 31-3102
E-mail: service.plc@heidenhain.de
Lathe controls ☏ +49 8669 31-3105
E-mail: service.lathe-support@heidenhain.de

www.heidenhain.de

Sondele tactile de la HEIDENHAIN

vă ajută să reduceţi timpul neproductiv şi
să îmbunătăţiţi acurateţea dimensională a pieselor de prelucrat finisate.

Sonde tactile pentru piese de prelucrat

TS 220	Transmisie semnal prin cablu
TS 440, TS 444	Transmisie prin infraroşu
TS 640, TS 740	Transmisie prin infraroşu

- Aliniere piese de prelucrat
- Setarea datelor
- Măsurarea pieselor de prelucrat

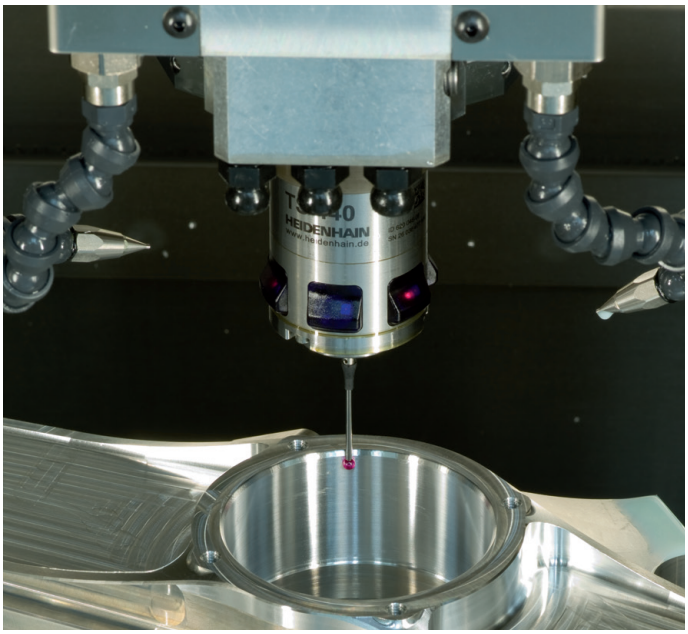

Sonde tactile pentru scule

TT 140	Transmisie semnal prin cablu
TT 449	Transmisie prin infraroşu
TL	Sisteme laser fără contact

- Măsurare scule
- Monitorizare uzură
- Detectare defecţiune scule

1096950-V1 · Ver01 · SW02 · 9/2015 · Printed in Germany · F&W