HEIDENHAIN

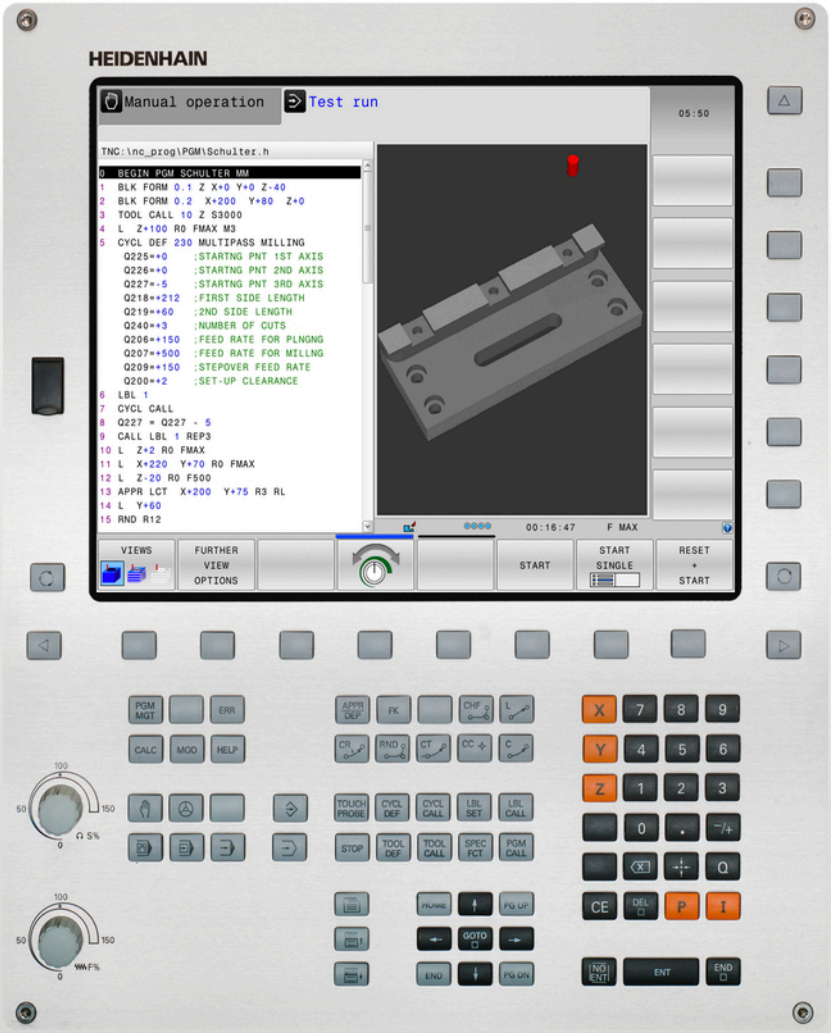

TNC 320

Felhasználói kézikönyv
DIN/ISO Programozáshoz

NC Szoftver
771851-02
771855-02

Magyar (hu)
9/2015

A TNC kezelőszervei

A képernyő gombjai

Gomb	Funkció
	Osztott képernyő kiválasztása
	Váltsa a képernyőt a megmunkálási és programozási módok között
	Funkciógombok az egyes funkciók kiválasztásához
◁ ▷ △	Váltás a funkciógombsorok között

Gépi üzemmódok

Gomb	Funkció
	Kézi üzemmód
	Elektronikus kézikerék
	Pozicionálás kézi értékbeadással
	Mondatonkénti programfutás
	Folyamatos programfutás

Programozási módok

Gomb	Funkció
	Programozás
	Programteszt

Program/fájlkezelő, TNC funkciók

Gomb	Funkció
PGM MGT	Programok és fájlok kiválasztása vagy törlése, külső adatátvitel
PGM CALL	Programhívás meghatározása, nullapont- és ponttáblázatok kiválasztása
MOD	MOD funkciók kiválasztása
HELP	Súgó szöveg megjelenítése az NC hibaüzeneteihez, TNCguide hívása
ERR	Az összes aktuális hibaüzenet megjelenítése
CALC	Számológép megjelenítése

Navigációs gombok

Gomb	Funkció
↑ ←	Jelölő mozgatása
GOTO □	Közvetlen ugrás adott mondatra, ciklusra és paraméter funkcióra

Előtolás és orsófordulatszám potenciométere

Előtolásról	Főorsó-fordulatszám

Ciklusok, alprogramok és programrészek ismétlése

Gomb	Funkció
TOUCH PROBE	Tapintóciklusok meghatározása
CYCL DEF / CYCL CALL	Ciklusok meghatározása és hívása
LBL SET / LBL CALL	Címkék meghatározása és hívása alprogramokhoz és programrész ismétlésekhez
STOP	Program stop megadása egy programban

Szerszámfunkciók

Gomb	Funkció
TOOL DEF	Szerszámadatok meghatározása a programban
TOOL CALL	Szerszámadatok hívása

Szerszámmozgások programozása

Gomb	Funkció
APPR DEP	Kontúr ráállás/elhagyás
FK	FK szabad kontúr programozása
L	Egyenes
CC	Körközéppont/póluspont polárkoordinátákkal
C	Körív középponttal
CR	Kör sugárral
CT	Körív érintőleges csatlakozással
CHF / RND	Letörés/Sarok lekerekítés

Speciális funkciók

Gomb	Funkció
SPEC FCT	Speciális funkciók megjelenítése
	Válassza a következő tab-ot a formátumokban
	Egy szövegdobozzal vagy gombbal feljebb/lejjebb

Koordinátatengelyek és számok megadása és szerkesztése

Gomb	Funkció
X . . . V	Koordinátatengely választás vagy megadása a programban
0 . . . 9	Számok
. / ⁻/+	Tizedespont / Előjelváltás
P / I	Polárkoordináták bevitele / Növekményes értékek
Q	Q-paraméteres programozás/ Q-paraméterek állapota
	Pillanatnyi pozíció vagy a számológép eredmény mentése
NO ENT	Párbeszéd kérdés átlépése, szó törlése
ENT	Bevitel nyugtázása és párbeszéd lezárása
END	Mondat lezárása és bevitel befejezése
CE	Bevitt számértékek vagy a TNC hibaüzenet törlése
DEL	Párbeszéd megszakítása, programrész törlése

Alapismeretek

A leírásról

A kézikönyvben használt szimbólumok leírását alább olvashatja.

⇨	Ez a szimbólum azt jelenti, hogy az adott funkcióval kapcsolatos fontos információkat figyelembe kell venni.
!	Ez a szimbólum azt jelenti, hogy az adott funkció használata az alábbi kockázatokkal járhat: ■ Munkadarabot érintő veszély ■ Készülékeket érintő veszély ■ Szerszámot érintő veszély ■ Gépet érintő veszély ■ Kezelőt érintő veszély
⚠	Ez a szimbólum lehetséges vészhelyzetre, és sérülésveszélyre hívja fel a figyelmet.
	Ez a szimbólum azt jelenti, hogy az adott funkciót a szerszámgépgyártónak adaptálnia kell. Ezért az adott funkció a gép függvényében változhat.
	Ez a szimbólum azt jelenti, hogy az adott funkcióról részletes leírás található egy másik kézikönyvben.

Változtatna valamit a kézikönyvben, esetleg hibát talált?

Folyamatosan törekszünk dokumentációnk tökéletesítésére. Segítsen Ön is, és küldje el észrevételeit e-mailben a következő címre: **tnc-userdoc@heidenhain.de**.

TNC modellek, szoftverek és jellemzőik

Ez a kézikönyv a következő verziójú NC szoftverek funkcióit és jellemzőit tárgyalja.

TNC típus	NC szoftver száma
TNC 320	771851-02
TNC 320 Programozó állomás	771855-02

Az E betű az export verziót jelöli a TNC modell oszlopban. A TNC export verziója a következő korlátozásokkal rendelkezik:

- Egyidejű lineáris mozgatás legfeljebb 4 tengely mentén

A szerszámgépgyártó a TNC jellemzőit a szerszámgéphez paraméterezéssel igazítja. Így lehetséges, hogy a kézikönyvben leírt néhány funkció nem lesz elérhető az Ön gépének TNC-jén.

Az Ön gépén esetleg nem elérhető TNC funkciók:

- Szerszámbemérés TT-vel

A lehetőségek pontosításáért forduljon a gépgyártóhoz.

Több gépgyártó, így a HEIDENHAIN is, tanfolyamokat ajánl a TNC programozásához. Tanfolyamainkat azért is javasoljuk, mert így lehetősége nyílik képességeinek fejlesztésére, illetve információ- és ötletcserére más TNC-felhasználókkal.

Felhasználói kézikönyv Ciklusprogramozáshoz:

A ciklus funkciók (tapintóciklusok és fix ciklusok) leírása a Felhasználói kézikönyv ciklusprogramozáshoz leírásban található. Ha szüksége van egy másolatra erről a kézikönyvről, forduljon a HEIDENHAIN képviselethez. ID: 1096959-xx

Szoftver opciók

A TNC 320 különféle szoftver opciókkal rendelkezik, amiket a szerszámgépgyártó engedélyezhet felhasználásra. Mindegyik opció önállóan is engedélyezhető és a következő funkciókat tartalmazza:

Bővítő tengely (opció 0 és opció 1)	
Bővítő tengely	Kiegészítő 1. és 2. vezérlőhurok
Haladó Funkció Beállítás 1 (opció 8)	
Bővített funkciók Csoport 1	**Megmunkálás körasztalokkal** ■ Hengerpaláston lévő kontúr, mint két síktengelyé ■ Előtolás programozható mm/perc-ben is **Koordináta-transzformációk:** Munkasík döntése **Interpoláció:** Kör 3 tengely mentén, döntött munkasíkkal (térbeli ív)
HEIDENHAIN DNC (opció azonosító 18)	
	Kommunikáció külső PC alkalmazásokkal COM komponensen keresztül
DXF Átalakító (opció 42)	
DXF átalakító	■ Támogatott DXF formátum: AC1009 (AutoCAD R12) ■ Kontúrok és furatmintázatok elfogadása ■ Referenciapontok egyszerű és kényelmes meghatározása ■ Kontúrrészek grafikai tulajdonságainak kiválasztása párbeszédes programokból
Bővített szerszámkezelő (opció 93)	
Bővített szerszámkezelő	Python-alapú

Fejlettségi szint (frissítési funkciók)

A szoftver opciók mellett a TNC szoftver további lényeges fejlesztései a **F**eature **C**ontent **L**evel (fejlettségi szint) frissítési funkciókon keresztül történnek. Az FCL-hez tartozó funkciók nem érhetők el a TNC egyszerű szoftverfrissítésével.

Minden frissítési funkció külön díj nélkül érhető el, amikor új gépet helyez üzembe.

A frissítési funkcióknak **FCL n** azonosítójuk van, ahol **n** a fejlettségi szint sorszámát jelöli.

Az FCL funkciók állandó engedélyezéséhez vásároljon kódszámot. További információért lépjen kapcsolatba a gép gyártójával vagy a HEIDENHAIN képviselettel.

Művelet leendő helye

A TNC összetevői az EN55022 szabványnak megfelelően A osztályúak, ami azt jelenti, hogy elsősorban ipari környezetben használhatók.

Jogi információ

Ez a termék nyílt forráskódú szoftvert alkalmaz. További információ a vezérlőn érhető el

- a Programbevitel és szerkesztés üzemmódban
- MOD funkció
- **LICENC INFÓ** funkciógomb

Új funkciók

Új funkciók 34055x-06

Az aktív szerszámtengely irány már kézi üzemmódban, vagy kézikerekes szuperponálás során is aktiválható, mint egy virtuális szerszámtengely ("Kézikerekes pozicionálás szuperponálása programfutás alatt: M118 ", Oldal 348).

Adatok írása és olvasása szabadon meghatározható táblázatokban ("Szabadon meghatározható táblázatok", Oldal 364).

Új tapintóciklus (484) a vezeték nélküli TT 449 szerszámtapintó kalibrálásához (lásd: Felhasználói kézikönyv ciklusokhoz).

Az új HR 520 és HR 550 FS kézikerekek támogatottak ("Mozgatás elektronikus kézikerékkel", Oldal 406).

Új megmunkáló ciklus 225 GRAVÍROZÁS (lásd: Felhasználói kézikönyv ciklusprogramozáshoz)

Új kézi tapintóciklus "Középvonal, mint nullapont" ("Középvonal felvétele nullapontként ", Oldal 452).

Új funkció saroklekerekítéshez ("Sarkok lekerekítése: M197", Oldal 353).

A TNC-hez való külső hozzáférés már blokkolható egy MOD funkcióval ("Külső hozzáférés", Oldal 503).

Módosult funkciók 34055x-06

A szerszámtáblázatban a NAME és a DOC mezők maximális karakterszáma 16-ról 32-re növelve ("Szerszámadatok bevitele a táblázatba", Oldal 158).

A kézi tapintóciklusok kezelése és pozicionálási működése javítva ("3D tapintók alkalmazása ", Oldal 428).

Az előre meghatározott értékek már beírható a ciklusparaméterekbe a ciklusok PREDEF funkciójával (lásd: Felhasználói kézikönyv ciklusprogramozáshoz).

Új optimalizáló algoritmus alkalmazása a KinematicsOpt ciklusokban (lásd: Felhasználói kézikönyv ciklusprogramozáshoz).

A Ciklus 257, Körcsap marás esetén már egy paraméter is elérhető, amivel meghatározható a csapra való ráállás megközelítési pozíciója (lásd Felhasználói kézikönyv ciklusprogramozáshoz)

A Ciklus 256 Négyszögcsap esetén már egy paraméter is elérhető, amivel meghatározható a csapra való ráállás megközelítési pozíciója (lásd Felhasználói kézikönyv ciklusprogramozáshoz).

Az "Alapelforgatás" tapintóciklussal a munkadarab ferde felfogása már az asztal elforgatásával is kompenzálható ("Munkadarab ferde felfogásának kompenzálása az asztal elforgatásával", Oldal 443)

Új funkciók 77185x-01

Új speciális üzemmód KIHÚZÁS ("Visszahúzás áramkimaradás után", Oldal 489).

Új grafikus szimuláció ("Grafika ", Oldal 470).

Új MOD funkció, "szerszámhasználati fájl" a gépi beállítások csoporton belül ("Szerszámhasználati fájl", Oldal 504).

Új MOD funkció, "rendszeridő beállítása" a rendszerbeállítások csoporton belül ("Rendszeridő beállítása", Oldal 505).

Új MOD funkció, "grafikai beállítások" ("Grafikai beállítások", Oldal 502).

Az új forgácsolási adatkalkulátorral számítható ki a főorsó fordulatszám és az előtolás ("Forgácsolási adatok számítása", Oldal 134).

Új ha/akkor feltételek kerültek be az ugrás utasításokba ("Feltételes döntések programozása", Oldal 285).

A 225 Gravírozás fix ciklus karakterkészlete több karakterrel és az átmérő jelével bővült (lásd Felhasználói kézikönyv ciklusprogramozáshoz).

Új fix ciklus 275 Trochoid marás (lásd: Felhasználói kézikönyv ciklusprogramozáshoz)

Új ciklus 233 GRAVÍROZÁS (lásd: Felhasználói kézikönyv ciklusprogramozáshoz)

A 200-as, 203-as és 205-ös fúróciklusokban a Q395 REFERENCIAMÉLYSÉG paraméter bevezetve, a T ANGLE kiértékeléséhez (lásd: Felhasználói kézikönyv ciklusprogramozáshoz).

Tapintó ciklus 4 MÉRÉS 3D-ben bevezetve (lásd: Felhasználói kézikönyv ciklusprogramozáshoz).

Módosított funkciók 77185x-01

Most már maximum 4 funkció engedélyezett az NC mondatban ("Alapismeretek", Oldal 336).

A számológépben új funkciógombok jelentek meg az értékátvitelhez ("Működés", Oldal 131).

A hátralévő út már a beviteli rendszerben is megjeleníthető ("Válassza a pozíciókijelzőt", Oldal 506).

A Ciklus 241 EGYÉLŰ MÉLYFÚRÁS ki lett bővítve több beviteli paraméterrel (lásd Felhasználói kézikönyv ciklusprogramozáshoz).

Ciklus 404 ki lett bővítve a Q305 SZÁM A TÁBLÁZATBAN paraméterrel (lásd Felhasználói kézikönyv ciklusprogramozáshoz).

A 26x menetmaró ciklusokban egy ráállási előtolás lett bevezetve (lásd Felhasználói kézikönyv ciklusprogramozáshoz).

A 205 Univerzális mélyfúrás ciklusban a Q208-as paraméter használható a visszahúzás előtolásának meghatározására (lásd Felhasználói kézikönyv ciklusprogramozáshoz).

Új funkciók 77185x-02

A .HU és .HC végződésű programok valamennyi üzemmódban kiválaszthatók és futtathatók.

A **PROGRAMOT KIVÁLASZT** és a **VÁLASZTOTT PROGRAM ELŐHÍVÁSA** hozzáadva ("Tetszőleges program alprogramként való meghívása", Oldal 264).

Új **FEED DWELL** funkció ismétlődő várakozási idők programozásához ("Várakozási idő FUNCTION FEED DWELL", Oldal 370).

A vezérlő automatikusan nagybetűket használ a mondat elején "Pályafunkciók programozása", Oldal 204.

Az D18 funkciók kibővültek ("D18: Rendszeradatok olvasása", Oldal 297).

Az USB adathordozókat le lehet zárni a SELinux biztonsági szoftverrel ("SELinux biztonsági szoftver", Oldal 79).

A posAfterContPocket gépi paraméter hozzáadva, ami így befolyásolja a pozicionálást egy SL ciklus után ("Gépspecifikus felhasználói paraméterek", Oldal 530).

A MOD menüben védőzónákat lehet meghatározni ("Végállások megadása", Oldal 503).

A preset táblázatban egy sor önállóan is írásvédetté tehető ("Nullapontok mentése a preset táblázatba", Oldal 419).

Új kézi tapintóciklus funkció a sík igazításához ("3-D alapelforgatás mérése", Oldal 445).

Új funkció a megmunkálási sík igazításához, forgótengelyek nélkül ("Munkasík döntése forgótengelyek nélkül", Oldal 396).

A CAD fájlok Opció 42 nélkül is megnyithatók ("CAD nézet", Oldal 239).

Új Szoftver opció 93 Bővített szerszámkezelő ("Szerszámkezelő (opció 93)", Oldal 175).

Módosított funkciók 77185x-02

A DOC oszlop beviteli tartománya a helytáblázatban 32 karakterre lett bővítve ("Helytáblázat szerszámcserélőhöz", Oldal 165).

A korábbi vezérlők D15, D31 és D32 parancsai már nem hoznak létre HIBA üzenetet importálás alatt. Ha egy NC program szimulációja vagy futtatása ezen parancsokkal történik, akkor a vezérlő az NC programot egy olyan hibaüzenettel szakítja meg, ami segítségére van egy alternatív végrehajtásban.

A korábbi vezérlők M104, M105, M112, M114, M124, M134, M142, M150, M200 - M204 mellékfunkciói nem hoznak létre HIBA üzeneteket importálás alatt. Ha egy NC program szimulációja vagy futtatása ezen mellékfunkciókkal történik, akkor a vezérlő az NC programot egy olyan hibaüzenettel szakítja meg, ami segítségére van egy alternatív végrehajtásban ("Összehasonlítás: Kiegészítő funkciók", Oldal 566).

A kimeneti fájlok maximális mérete D16 F-Print esetén 4 kB-ról 20 kB-ra növelve.

A Preset.PR preset táblázat Programozás üzemmódban írásvédett ("Nullapontok mentése a preset táblázatba", Oldal 419).

A Q paraméterlista beviteli tartománya 132 beviteli pozícióból állhat, az állapotkijelző QPARA fülének meghatározásához ("Q paraméterek megjelenítése (QPARA fül)", Oldal 76).

A tapintó kézi kalibrálása kevesebb előpozicionálási mozgással ("3-D kapcsoló típusú tapintó kalibrálása ", Oldal 435).

A pozíciókijelző számításba veszi a T mondatban programozott DL ráhagyást, ami munkadarab vagy szerszám ráhagyásként választható ("Hossz és sugár: delta értékek", Oldal 157).

Egyedi mondatokban, a vezérlő minden egyes pontot egyenként hajt végre furatmintázat ciklus és G79 PAT esetében ("Programfutás", Oldal 484).

A vezérlőt már nem az **END** gombbal, hanem a **ÚJRAINDÍTÁS** funkciógombbal lehet újraindítani ("Kikapcsolás", Oldal 404).

A vezérlő megjeleníti a pályamenti előtolást kézi üzemmódban ("S főorsó fordulatszám, F előtolás és M mellékfunkciók", Oldal 416).

Kézi üzemmódban a döntés kikapcsolása csak a 3D-ROT menün keresztül lehetséges ("Kézi döntés aktiválásához:", Oldal 459).

A maxLineGeoSearch gépi paraméter maximuma meg lett növelve: 50000 ("Gépspecifikus felhasználói paraméterek", Oldal 530).

A Szoftver opció 8 neve megváltozott ("Szoftver opciók", Oldal 8).

A 77185x-02 szoftverek új és módosított ciklus funkciói

Ciklus **G270 KONTURVONAL ADATAI** hozzáadva

Ciklus **G139 HENGERPALAST KONTUR** hozzáadva (Opció 1)

A **G225 GRAVIROZ** megmunkálási ciklus karakterkészlete ki lett bővítve a CE, a ß, a @ karakterekkel és a rendszeridővel

Ciklus **G252-G254** ki lett bővítve a Q439 opcionális paraméterrel

Ciklus **G122 KINAGYOLAS** ki lett bővítve a Q401, Q404 opcionális paraméterekkel

Ciklus **G484 IR-TT KALIBRALAS** ki lett bővítve a Q536 opcionális paraméterrel

Tartalom

1 Első lépések TNC 320 43
2 Bevezetés 63
3 Programozás: Alapismeretek, fájlkezelő 83
4 Programozás: Programozási segédletek 125
5 Programozás: Szerszámok 153
6 Programozás: Kontúrok programozása 187
7 Programozás: Adatátvitel CAD fájlokból 237
8 Programozás: Alprogramok és programrészek ismétlése 257
9 Programozás: Q praraméterek 275
10 Programozás: Mellékfunkciók 335
11 Programozás: Speciális funkciók 355
12 Programozás: Többtengelyes megmunkálás 373
13 Kézi üzemmód és beállítás 401
14 Pozicionálás kézi értékbeadással 463
15 Programteszt és programfutás 469
16 MOD funkciók 499
17 Táblázatok és áttekintés 529

1 Első lépések TNC 320 43

1.1 Áttekintés 44

1.2 Gép bekapcsolása 44

Áramkimaradás nyugtázása és mozgás a referenciapontokra 44

1.3 Az első alkatrész programozása 45

A megfelelő üzemmód kiválasztása 45
A legfontosabb TNC gombok 45
Új program/fájlkezelő megnyitása 46
Nyersdarab meghatározása 47
Programfelépítés 48
Egy egyszerű kontúr programozása 49
Ciklus program létrehozása 52

1.4 Az első darab grafikus tesztelése 54

A megfelelő üzemmód kiválasztása 54
Szerszámtáblázat kiválasztása a programteszthez 54
Válassza ki a tesztelni kívánt programot 55
Képernyőfelosztás és nézet kiválasztása 55
Programteszt elindítása 56

1.5 Szerszámok beállítása 57

A megfelelő üzemmód kiválasztása 57
Szerszámok előkészítése és mérése 57
A TOOL.T szerszámtáblázat 58
TOOL_P.TCH helytáblázat 59

1.6 Munkadarab beállítása 60

A megfelelő üzemmód kiválasztása 60
Munkadarab befogása 60
Nullapontfelvétel 3D-s tapintóval 61

1.7 Az első program futtatása 62

A megfelelő üzemmód kiválasztása 62
A futtatni kívánt program kiválasztása 62
A program indítása 62

2 Bevezetés ... 63

2.1 Az TNC 320 ... 64

Programozás: HEIDENHAIN Párbeszédes és DIN/ISO ... 64
Kompatibilitás ... 64

2.2 Képernyő és kezelőpult ... 65

Képernyő ... 65
Képernyőfelosztás beállítása ... 66
Kezelőpult ... 66

2.3 Üzemmódok ... 67

Kézi üzemmód és El. Kézikerék ... 67
Pozicionálás kézi értékbeadással ... 67
Programozás ... 68
Programteszt ... 68
Folyamatos programfutás és Mondatonkénti programfutás ... 69

2.4 Állapotkijelző ... 70

Általános állapotkijelző ... 70
Kiegészítő állapotjelző ... 71

2.5 Ablak kezelő ... 77

Tálca ... 78

2.6 SELinux biztonsági szoftver ... 79

2.7 Kiegészítők: HEIDENHAIN 3D Tapintók és Elektronikus kézikerekek ... 80

3-D tapintók ... 80
HR elektronikus kézikerekek ... 81

3 Programozás: Alapismeretek, fájlkezelő 83

3.1 Alapismeretek 84

Pozícióméró rendszerek és referenciajelek 84
Nullapont rendszer 84
Referencia rendszer marógépeken 85
Tengelyek megnevezése marógépeken 85
Polárkoordináták 86
Abszolút és növekményes munkadarab pozíciók 87
Nullapont kiválasztása 88

3.2 Programok megnyitása és bevitele 89

NC program szervezése DIN/ISO formátumban 89
A nyers munkadarab meghatározása: G30/G31 90
Új alkatrészprogram megnyitása 92
Szerszámmozgások programozása DIN/ISO módban 93
Pillanatnyi pozíció átvétele 94
Program szerkesztése 95
TNC keresés funkció 98

3.3 Fájlkezelő: Alapismeretek 99

Fájlok 99
Külsőleg létrehozott fájlok megjelenítése a TNC-n 101
Adatmentés 101

3.4 A fájlkezelő alkalmazása....102

Könyvtárak.... 102
Elérési út....102
Áttekintés: A fájlkezelő funkciói....103
A fájlkezelő hívása.... 104
Meghajtók, könyvtárak és fájlok kiválasztása.... 105
Új könyvtár létrehozása....106
Új fájl létrehozása....106
Egy fájl másolása.... 106
Fájlok másolása egy másik könyvtárba.... 107
Táblázat másolása....108
Könyvtár másolása.... 109
Egy fájl kiválasztása a legutóbb használt fájlokból....109
Egy fájl törlése....110
Könyvtár törlése....110
Fájlok kijelölése.... 111
Egy fájl átnevezése.... 112
Fájlok rendezése.... 112
További funkciók.... 113
További eszközök külső fájltípusok kezeléséhez.... 114
Adatátvitel külső adathordozóra/ról.... 120
A TNC a hálózatban....121
USB készülékek a TNC-n.... 122

4 Programozás: Programozási segédletek ... 125

4.1 Képernyő billentyűzet ... 126

Szöveg beírása a képernyő billentyűzettel ... 126

4.2 Megjegyzések hozzáfűzése ... 127

Alkalmazás ... 127
Megjegyzés beírása egy önálló mondatba ... 127
Funkciók a megjegyzések szerkesztéséhez ... 128

4.3 NC programok megjelenítése ... 129

Szintaktikai kijelölés ... 129
Gördítő sáv ... 129

4.4 Program struktúrák ... 130

Meghatározás és alkalmazások ... 130
A program felépítését mutató ablak megjelenítése / Aktív ablak lecserélése ... 130
Megjegyzések beillesztése a program ablakban ... 130
Mondatok kiválasztása a program felépítését mutató ablakban ... 130

4.5 Számológép ... 131

Működés ... 131

4.6 Forgácsolási adatok számítása ... 134

Alkalmazás ... 134

4.7 Programozott grafika ... 137

Hozzon/ne hozzon létre grafikát programozás alatt ... 137
Grafika létrehozása már meglévő program esetén ... 138
Mondatszám kijelzés BE/KI ... 139
Grafika törlése ... 139
Rácsvonalak megjelenítése ... 139
Részlet nagyítása vagy kicsinyítése ... 140

4.8 Hibaüzenetek ... 141

Hibák megjelenítése ... 141
A hiba ablak megnyitása ... 141
A hiba ablak bezárása ... 141
Részletes hibaüzenetek ... 142
BELSŐ INFO funkciógomb ... 142
Hibák törlése ... 143
Hibanapló ... 143
Billentyűleütés napló ... 144
Információs szövegek ... 145
Szervizfájlok mentése ... 145
A TNCguide súgó rendszer behívása ... 145

4.9 TNCguide szövegkörnyezet érzékeny súgórendszer ... 146

Alkalmazás ... 146
A TNCguide használata ... 147
Aktuális súgófájlok letöltése ... 151

5 Programozás: Szerszámok 153

5.1 Szerszámadatok megadása 154

Előtolás F 154
Főorsó-fordulatszám S 155

5.2 Szerszámadatok 156

Szerszámkorrekció követelményei 156
Szerszám száma, szerszám neve 156
L szerszámhossz 156
R szerszámsugár 156
Hossz és sugár: delta értékek 157
Szerszámadatok bevitele a programba 157
Szerszámadatok bevitele a táblázatba 158
Szerszámtáblázatok importálása 164
Helytáblázat szerszámcserélőhöz 165
Szerszámadatok hívása 168
Szerszámcsere 170
Szerszámhasználati teszt 172
Szerszámkezelő (opció 93) 175

5.3 Szerszámkorrekció 183

Bevezetés 183
Szerszámhossz-korrekció 183
Szerszámsugár kompenzáció 184

6 Programozás: Kontúrok programozása ... 187

6.1 Szerszámmozgások ... 188

Pályafunkciók ... 188
FK szabad kontúr programozás ... 188
M mellékfunkciók ... 188
Alprogramok és programrészek ismétlése ... 189
Q paraméteres programozás ... 189

6.2 A pályafunkciók alapismeretei ... 190

Szerszámmozgás programozása munkadarab megmunkálásához ... 190

6.3 Kontúrra állás és elhagyás ... 193

Kezdőpont és végpont ... 193
Érintőleges megközelítés és elhagyás ... 195
Áttekintés: Kontúr megközelítési és elhagyási pályáinak típusai ... 196
A megközelítés és az elhagyás fontos pozíciói ... 197
Ráállás érintő egyenes mentén: APPR LT ... 199
Ráállás az első kontúrelemre merőleges egyenes mentén: APPR LN ... 199
Ráállás érintő köríven: APPR CT ... 200
Egyenes vonaltól az első kontúrelemig tartó körpálya, érintőleges csatlakozással: APPR LCT ... 201
Elhagyás érintő egyenes mentén: DEP LT ... 202
Elhagyás az utolsó kontúrelemre merőleges egyenes mentén: DEP LN ... 202
Elhagyás érintő köríven: DEP CT ... 203
Elhagyás egy érintő köríven, ami a kontúrhoz és egy egyenes vonalhoz kapcsolódik: DEP LCT ... 203

6.4 Kontúrpályák - Derékszögű koordináták ... 204

Pályafunkciók áttekintése ... 204
Pályafunkciók programozása ... 204
Egyenes elmozdulás G00 gyorsjáratban, vagy egyenes elmozdulás F G01 előtolással ... 205
Letörés beszúrása két egyenes közé ... 206
Sarok lekerekítés G25 ... 207
Körközéppont I, J ... 208
C körpálya CC körközéppont körül ... 209
Kör G02/G03/G05 meghatározott sugárral ... 210
Kör G06 érintő csatlakozással ... 212
Példa: Egyenes mozgatás és letörés derékszögű koordinátákkal ... 213
Példa: Körmozgás derékszögű koordinátákkal ... 214
Példa: Teljes kör derékszögű koordinátákkal ... 215

6.5 Kontúrpályák – Polárkoordináták ... 216

Áttekintés ... 216
Nullapont polárkoordinátákhoz: pólus I, J ... 217
Egyenes elmozdulás G10 gyorsjáratban, vagy egyenes elmozdulás F G11 előtolással ... 217
G12/G13/G15 I, J pólus körül ... 218
G16 érintő körív ... 218
Csavarvonal ... 219
Példa: Egyenes mozgatás polárkoordinátákkal ... 221
Példa: Csavarvonal ... 222

6.6 Pályakontúrok – FK szabad kontúr programozás ... 223

Alapismeretek ... 223
FK programozási grafika ... 225
FK párbeszéd indítása ... 226
Pólus FK programozáshoz ... 226
Szabad egyenes programozás ... 227
Szabad körpálya programozás ... 228
Beviteli opciók ... 229
Segédpontok ... 232
Relatív adatok ... 233
Példa: FK programozás 1 ... 235

7 Programozás: Adatátvitel CAD fájlokból....237

7.1 CAD megtekintő és DXF átalakító képernyőfelosztás....238

CAD megtekintő és DXF átalakító képernyőfelosztás....238

7.2 CAD nézet....239

Alkalmazás....239

7.3 DXF átalakító (opció 42)....240

Alkalmazás....240
A DXF konverter alkalmazása....241
DXF fájl megnyitása....241
Alapbeállítások....242
Rétegek beállítása....244
Nullapont meghatározás....245
Kontúr kiválasztása és mentése....247
Megmunkálási pozíciók kiválasztása és mentése....250

8 Programozás: Alprogramok és programrészek ismétlése....257

8.1 Alprogramok és programrész ismétlések....258

Címke....258

8.2 Alprogramok....259

Végrehajtási sorrend....259
Megjegyzések a programozáshoz....259
Alprogram programozása....260
Alprogram meghívása....260

8.3 Programrész ismétlések....261

Label G98....261
Végrehajtási sorrend....261
Megjegyzések a programozáshoz....261
Programrész ismétlés programozása....262
Programrész ismétlés meghívása....262

8.4 Tetszőleges program, mint alprogram....263

Funkciógombok áttekintése....263
Végrehajtási sorrend....263
Megjegyzések a programozáshoz....263
Tetszőleges program alprogramként való meghívása....264

8.5 Egymásba ágyazás....266

Egymásbaágyazás típusai....266
Egymásbaágyazási mélység....266
Alprogram egy alprogramon belül....267
Programrész ismétlés ismétlése....268
Alprogram ismétlése....269

8.6 Programozási példák....270

Példa: Kontúr marása több fogással....270
Példa: Furatcsoportok....271
Példa: Furatcsoport több szerszámmal....273

9 Programozás: Q praraméterek ... 275

9.1 Alapelvek és funkciók áttekintése ... 276

Megjegyzések a programozáshoz ... 278
Q paraméter műveletek hívása ... 279

9.2 Alkatrészcsaládok — Q paraméterek számértékek helyett ... 280

Alkalmazás ... 280

9.3 Kontúrok leírása matematikai műveletekkel ... 281

Alkalmazás ... 281
Áttekintés ... 281
Alapműveletek programozása ... 282

9.4 Szög funkciók ... 283

Definíciók ... 283
Trigonometrikus függvények programozása ... 283

9.5 Kör számítása ... 284

Alkalmazás ... 284

9.6 Feltételes döntések Q paraméterekkel ... 285

Alkalmazás ... 285
Feltétel nélküli ugrás ... 285
Feltételes döntések programozása ... 285

9.7 Q paraméterek ellenőrzése és módosítása ... 286

Folyamat ... 286

9.8 További funkciók ... 288

Áttekintés ... 288
D14: Hibaüzenetek megjelenítése ... 289
D16 – Formázott szövegek és Q paraméterek formázott kiadása ... 293
D18: Rendszeradatok olvasása ... 297
D19 – Értékek átvitele a PLC-be ... 306
D20 – NC és PLC szinkronizálás ... 306
D29 – Értékek átvitele a PLC-be ... 307
D37 – EXPORT ... 307

9.9 Képletek közvetlen bevitele....308

Képletek bevitele....308
Képletekkel kapcsolatos szabályok....310
Programozási példa....311

9.10 Szövegparaméterek....312

Szövegfeldolgozási funkciók....312
Szövegparaméterek hozzárendelése....313
Szövegparaméterek láncolása....313
Számérték konvertálása szövegparaméterré....314
Alszöveg másolása egy szövegparaméterből....315
Szövegparaméter konvertálása numerikus értékké....316
Szövegparaméter ellenőrzése....317
Szövegparaméter hosszának meghatározása....318
Betűrendes prioritás összehasonlítása....319
Gépi paraméter kiolvasása....320

9.11 Előre meghatározott Q paraméterek....323

PLC értékek: Q100-Q107....323
Aktív szerszámsugár: Q108....323
Szerszámtengely: Q109....323
Főrsó állapota: Q110....324
Hűtés be/ki: Q111....324
Átlapolási tényező: Q112....324
A programban megadott értékek mértékegysége: Q113....324
Szerszámhossz: Q114....324
A tapintás utáni koordináták programfutás közben....325
A pillanatnyi és a célérték közötti eltérés a TT 130 tapintóval végzett automatikus szerszámbeméréskor....325
A munkasík döntése matematikai szögekkel: a TNC által kiszámított forgástengely-koordináták....325
Tapintóciklusokból kapott mérési eredmények (lásd Felhasználói kézikönyv ciklusprogramozáshoz)....326

9.12 Programozási példák....328

Példa: Ellipszis....328
Példa: Konkáv henger megmunkálása gömbvégű maróval....330
Példa: Konvex gömb megmunkálása szármaróval....332

10 Programozás: Mellékfunkciók ... 335

10.1 M mellékfunkciók és a STOP megadása ... 336

Alapismeretek ... 336

10.2 M funkciók programfutás felfüggesztéshez, ellenőrzéséhez, főorsóhoz és hűtővízhez ... 337

Áttekintés ... 337

10.3 Mellékfunkciók koordináta adatokhoz ... 338

Gépi koordináták programozása: M91/M92 ... 338

Mozgás egy nem-döntött koordinátarendszer pozíciójára, döntött munkasíkkal: M130 ... 340

10.4 Mellékfunkciók pályamenti működéshez ... 341

Kis kontúrlépcsők megmunkálása: M97 ... 341

Nyitott kontúrsarkok megmunkálása: M98 ... 342

Előtolás fogásvételi mozgásokhoz: M103 ... 343

Előtolás milliméter/főorsó fordulatban: M136 ... 344

Körívek előtolása: M109/M110/M111 ... 345

Sugárkompenzált kontúr előszámítása (LOOK AHEAD): M120 ... 346

Kézikerekes pozicionálás szuperponálása programfutás alatt: M118 ... 348

Visszahúzás a kontúrról a szerszámtengely irányában: M140 ... 350

Tapintórendszer felügyeletének elnyomása: M141 ... 351

Alapelforgatás törlése: M143 ... 351

Szerszám automatikus visszahúzása a kontúrtól NC stop esetén: M148 ... 352

Sarkok lekerekítése: M197 ... 353

11 Programozás: Speciális funkciók ... 355

11.1 Speciális funkciók áttekintése ... 356

A SPEC FCT speciális funkciók főmenüje ... 356
Program alapértelmezések menü ... 357
Funkciók a kontúr- és pontmegmunkálás menüben ... 357
Különböző DIN/ISO funkciók menüje ... 358

11.2 DIN/ISO funkciók meghatározása ... 359

Áttekintés ... 359

11.3 Szövegfájlok létrehozása ... 360

Alkalmazás ... 360
Szövegfájlok megnyitása és bezárása ... 360
Szövegek szerkesztése ... 361
Karakterek, szavak és sorok törlése és beillesztése ... 361
Szöveg blokkok szerkesztése ... 362
Szövegrészek keresése ... 363

11.4 Szabadon meghatározható táblázatok ... 364

Alapismeretek ... 364
Szabadon meghatározható táblázat létrehozása ... 364
A táblázatformátum szerkesztése ... 365
Váltás a táblázat és az adatlap nézet között ... 366
D26 – Egy szabadon meghatározható táblázat megniytása ... 367
D27 – Bevitel egy szabadon meghatározható táblázatba ... 368
D28 – Szabadon meghatározható táblázat olvasása ... 369

11.5 Várakozási idő FUNCTION FEED DWELL ... 370

Várakozási idő programozása ... 370
Várakozási idő reset ... 371

12 Programozás: Többtengelyes megmunkálás ... 373

12.1 Funkciók a többtengelyes megmunkáláshoz ... 374

12.2 A PLANE funkció: Munkasík döntése (szoftver opció 8) ... 375

Bevezetés ... 375
Áttekintés ... 376
A PLANE funkció meghatározása ... 377
Pozíciókijelző ... 377
PLANE funkció reset ... 378
Munkasík meghatározása térszöggel: PLANE SPATIAL ... 379
Munkasík meghatározása vetítési szöggel: VETÍTÉSI SÍK ... 381
Munkasík meghatározása Euler szöggel: PLANE EULER ... 382
Munkasík meghatározása két vektorral: SÍKVEKTOR ... 384
Munkasík meghatározása három ponttal: SÍKPONTOK ... 386
Munkasík meghatározása egy növekményes térszögön keresztül: PLANE SPATIAL ... 388
Munkasík döntése tengelyszöggel: PLANE AXIAL ... 389
A PLANE funkció pozicionálási működésének meghatározása ... 391
Munkasík döntése forgótengelyek nélkül ... 396

12.3 Mellékfunkciók forgótengelyekhez ... 397

Előtolás mm/perc-ben az A, B, C forgótengelyeken: M116 (opció 8) ... 397
Forgótengely pályaoptimalizációja M126 ... 398
Forgótengely kijelzett értékének csökkentése 360°-nál kisebb értékre: M94 ... 399
Döntött tengelyek kiválasztása M138 ... 400

13 Kézi üzemmód és beállítás....401

13.1 Bekapcsolás, kikapcsolás.... 402

Bekapcsolás....402
Kikapcsolás....404

13.2 Gépi tengelyek mozgatása.... 405

Megjegyzés....405
Tengelyek mozgatása a tengelyirány gombokkal.... 405
Pozicionálás léptetéssel.... 405
Mozgatás elektronikus kézikerékkel....406

13.3 S főorsó fordulatszám, F előtolás és M mellékfunkciók....416

Alkalmazás....416
Értékek bevitele.... 416
Főorsó fordulatszám és előtolás szabályzása.... 417
Előtolás korlátozás aktiválása.... 417

13.4 Nullapont kezelés preset táblázattal.... 418

Megjegyzés....418
Nullapontok mentése a preset táblázatba....419
Nullapont aktiválása....425

13.5 Nullapontfelvétel 3D tapintó nélkül.... 426

Megjegyzés....426
Előkészítés....426
Nullapontfelvétel egy származóval.... 426
Tapintófunkciók alkalmazása mechanikus tapintókkal vagy mérőórákkal....427

13.6 3D tapintók alkalmazása....428

Áttekintés.... 428
Tapintóciklusok funkciói.... 429
Tapintóciklusok kiválasztása....431
A tapintóciklusokból származó mérési értékek rögzítése.... 432
Tapintó ciklusok mért értékeinek írása a nullapont táblázatba.... 433
Tapintó ciklusok mért értékeinek írása a preset táblázatba....434

13.7 3-D kapcsoló típusú tapintó kalibrálása ... 435

Bevezetés ... 435
Érvényes hossz kalibrálása ... 436
Az érvényes sugár kalibrálása és a középpont eltérésének korrigálása ... 437
Kalibrálási értékek megjelenítése ... 441

13.8 Munkadarab ferde felfogásának kompenzálása 3D tapintóval ... 442

Bevezetés ... 442
Alapelforgatás meghatározása ... 443
Alapelforgatás mentése a preset táblázatba ... 443
Munkadarab ferde felfogásának kompenzálása az asztal elforgatásával ... 443
Alapelforgatás megjelenítése ... 444
Alapelforgatás törlése ... 444
3-D alapelforgatás mérése ... 445

13.9 Nullapontfelvétel 3-D tapintóval ... 447

Áttekintés ... 447
Nullapont felvétele bármely tengelyen ... 447
Sarok, mint nullapont ... 448
Körközéppont, mint nullapont ... 449
Középvonal felvétele nullapontként ... 452
Munkadarabok mérése 3-D tapintóval ... 453

13.10 Munkasík döntése (opció 8) ... 456

Alkalmazás, funkció ... 456
Referenciapontok felvétele elforgatott tengelyeken ... 458
Pozíciókijelzés döntött rendszerben ... 458
A munkasík döntésének korlátozása ... 458
Kézi döntés aktiválásához: ... 459
Az aktuális szerszámtengely irányának beállítása az aktív megmunkálási irányba ... 460
Nullapontfelvétel elforgatott koordinátarendszerben ... 461

14 Pozicionálás kézi értékbeadással 463

14.1 Önálló megmunkálási műveletek programozása és végrehajtása 464

Pozicionálás kézi értékbeadással (MDI) 464

$MDI programok mentése és törlése 467

15 Programteszt és programfutás....469

15.1 Grafika....470

Alkalmazás....470
Speed of the setting test runs....471
Áttekintés: Megjelenítési módok....472
3D nézet....472
Felülnézet....475
Megjelenítés három síkban....475
Grafikus szimuláció ismétlése....477
Szerszám kijelzés....477
Megmunkálási idő mérése....478

15.2 nyersdarab megjelenítése a munkatérben....479

Alkalmazás....479

15.3 Programkijelzés funkciók....480

Áttekintés....480

15.4 Programteszt....481

Alkalmazás....481

15.5 Programfutás....484

Alkalmazás....484
Egy alkatrészprogram futtatása....485
Megmunkálás megszakítása....486
Tengelymozgatás a programfutás megszakítása közben....487
Visszatérés a programfutáshoz megszakítás után....488
Visszahúzás áramkimaradás után....489
A program bármely pontjába történő belépés (Közbenső mondattól történő indítás)....492
Visszaállás a kontúrra....494

15.6 Automatikus programindítás....495

Alkalmazás....495

15.7 Opcionális mondatkihagyás....496

Alkalmazás....496
"/" karakter beszúrása....496
A "/" karakter törlése....496

15.8 Programfutás feltételes megszakítása..... 497

Alkalmazás.....497

16 MOD funkciók ... 499

16.1 MOD funkció ... 500

MOD funkciók kiválasztása ... 500
Beállítások megváltoztatása ... 500
Kilépés a MOD funkciókból ... 500
A MOD funkciók áttekintése ... 501

16.2 Grafikai beállítások ... 502

16.3 Gépi beállítások ... 503

Külső hozzáférés ... 503
Végállások megadása ... 503
Szerszámhasználati fájl ... 504
Kinematika kiválasztása ... 504

16.4 Rendszerbeállítások ... 505

Rendszeridő beállítása ... 505

16.5 Válassza a pozíciókijelzőt ... 506

Alkalmazás ... 506

16.6 Mértékegység beállítása ... 507

Alkalmazás ... 507

16.7 Működési idők kijelzése ... 507

Alkalmazás ... 507

16.8 Szoftverszámok ... 508

Alkalmazás ... 508

16.9 Kódszám megadása ... 508

Alkalmazás ... 508

16.10 Adatinterfész beállítás ... 509

Soros interfészek a TNC 320 ... 509
Alkalmazás ... 509
RS-232 interfész beállítása ... 509
BAUD RATE beállítása (baudRate) ... 509
Protokoll beállítása (protocol) ... 510
Adatbitek beállítása (dataBits) ... 510
Paritás ellenőrzése (parity) ... 510
Stop bitek beállítása (stopBits) ... 510
Handshaking beállítása (flowControl) ... 511
Fájlrendszer a fájlműveletekhez (fileSystem) ... 511
Mondat ellenőrző karakter (bccAvoidCtrlChar) ... 511
RTS sor feltétele (rtsLow) ... 511
Működés meghatározása ETX fogadása után (noEotAfterEtx) ... 512
Adatátviteli beállítások a TNCserver PC szoftverrel ... 512
Külső egység üzemmódjának beállítása (fileSystem) ... 513
Adatátviteli szoftver ... 513

16.11 Ethernet interfész ... 515

Bevezetés ... 515
Kapcsolati opciók ... 515
A TNC konfigurálása ... 515

16.12 Tűzfal ... 521

Alkalmazás ... 521

16.13 HR 550 FS vezeték nélküli kézikerék konfigurálása ... 524

Alkalmazás ... 524
Kézikerék hozzárendelése egy meghatározott kézikerék tartóhoz ... 524
Átviteli csatorna beállítása ... 525
Átviteli teljesítmény kiválasztása ... 525
Statisztikai adatok ... 526

16.14 Gépi konfiguráció betöltése ... 527

Alkalmazás ... 527

17 Táblázatok és áttekintés ... 529

17.1 Gépspecifikus felhasználói paraméterek ... 530

Alkalmazás ... 530

17.2 Adatinterfészek csatlakozójának lábkiosztása és csatlakozó kábelei ... 542

RS-232-C/V.24 interfész HEIDENHAIN eszközökhöz ... 542
Nem HEIDENHAIN készülékek ... 544
Ethernet interfész RJ45 csatlakozó ... 544

17.3 Műszaki információk ... 545

17.4 Összefoglaló táblázatok ... 551

Fix ciklusok ... 551
Mellékfunkciók ... 552

17.5 A TNC 320 és az iTNC 530 funkcióinak összehasonlítása ... 554

Összehasonlítás: Specifikációk ... 554
Összehasonlítás: Adatinterfészek ... 554
Összehasonlítás: Tartozékok ... 555
Összehasonlítás: PC szoftver ... 555
Összehasonlítás: Gép-specifikus funkciók ... 556
Összehasonlítás: Felhasználói funkciók ... 556
Komparátor: Ciklusok ... 563
Összehasonlítás: Kiegészítő funkciók ... 566
Összehasonlítás: Tapintóciklusok a Kézi és az El. kézikerék üzemmódban ... 568
Összehasonlítás: Tapintóciklusok a munkadarab automatikus ellenőrzéséhez ... 568
Összehasonlítás: Különbségek a programozásban ... 570
Összehasonlítás: Különbségek a Programtesztben, funkcionalitás ... 573
Összehasonlítás: Különbségek a Programtesztben, művelet ... 574
Összehasonlítás: Különbségek a Kézi üzemmódban, funkcionalitás ... 574
Összehasonlítás: Különbségek a Kézi üzemmódban, műveletek ... 576
Összehasonlítás: Különbségek a Programfutásban, művelet ... 576
Összehasonlítás: Különbségek a Programfutásban, mozgások ... 577
Összehasonlítás: Különbségek MDI-ben, művelet ... 581
Összehasonlítás: a programozó állomás különbségei ... 582

17.6 DIN/ISO funkció áttekintés ... 583

DIN/ISO funkció áttekintés TNC 320 ... 583

1

Első lépések TNC 320

1.1 Áttekintés

Ez a fejezet a TNC kezelésében járatlanok számára segít a legfontosabb folyamatok kezelésének gyors megtanulásában. Adott témával kapcsolatban bővebb információt a vonatkozó fejezetben talál.

A fejezetben olvasható témák:

- Gép bekapcsolása
- Az első alkatrész programozása
- Az első program grafikus tesztelése
- Szerszámok beállítása
- Munkadarab beállítása
- Az első program futtatása

1.2 Gép bekapcsolása

Áramkimaradás nyugtázása és mozgás a referenciapontokra

A bekapcsolás és a referenciapontokon való áthaladás gépfüggő funkciók. Vegye figyelembe a Gépkönyv előírásait.

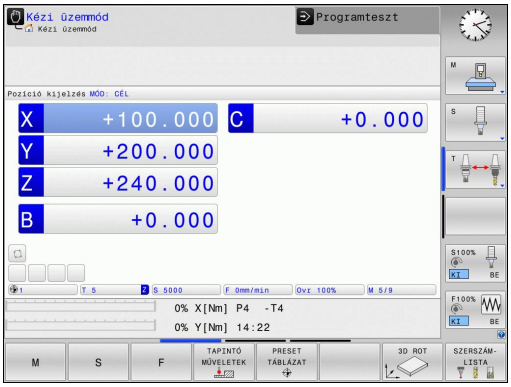

- Kapcsolja be a vezérlő és a gép tápfeszültségét. A TNC elindítja az operációs rendszert. Ez a folyamat több percet is igénybevehet. Majd a TNC megjeleníti az "Áramkimaradás" üzenetet a képernyő fejlécében.
- Nyomja meg a CE gombot: A TNC lefordítja a PLC programot
- Kapcsolja be a vezérlő feszültségét: A TNC ellenőrzi a vészleállító kör működését és referenciafutás módba vált
- Haladjon át manuálisan a referenciapontokon a jelzett sorrendben: Minden tengely esetén nyomja meg a **START** gombot. Ha a gépen abszolút út- és szögelfordulásmérő rendszer van telepítve, nincs szükség referenciafutásra

A TNC ekkor üzemkészen áll a **Kézi** üzemmódban.

További információk a témával kapcsolatban

- Áthaladás a referencia pontokon: Lásd "Bekapcsolás", Oldal 402
- Üzemmódok: Lásd "Programozás", Oldal 68

1.3 Az első alkatrész programozása

A megfelelő üzemmód kiválasztása

Csak a Programozás üzemmódban lehet programokat írni:

- Nyomja meg a programozás üzemmód gombot: A TNC átvált a **Programozás üzemmódra**

További információk a témával kapcsolatban

- Üzemmódok: Lásd "Programozás", Oldal 68

A legfontosabb TNC gombok

Gomb	Funkciók a párbeszéd alatt
ENT	Bevitel megerősítése és továbblépés a párbeszéd következő kérdésére
NO ENT	Kérdés elutasítása
END	Párbeszéd azonnali lezárása
DEL	Párbeszéd megszakítása, bevitel elvetése
	Funkciógombok a képernyőn, melyekkel az éppen aktív üzemmód állapottól függő funkciókat választhat ki

További információk a témával kapcsolatban

- Programok írása és szerkesztése: Lásd "Program szerkesztése", Oldal 95
- Gombok áttekintése: Lásd "A TNC kezelőszervei", Oldal 2

Új program/fájlkezelő megnyitása

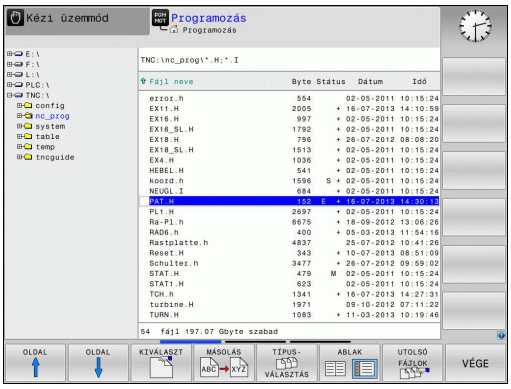

PGM MGT

- Nyomja meg a **PGM MGT** gombot: A TNC megnyitja a fájlkezelőt A TNC fájlkezelőjének elrendezése nagyon hasonlít a számítógépek Windows Explorer fájlkezelőjéhez. A fájlkezelő lehetővé teszi a TNC belső memóriájában az adatkezelést
- A nyílbillentyűkkel választhatja ki azt a könyvtárat, amelyikben az új fájlt szeretné megnyitni
- Írjon be a kívánt fájlnevet **.I** kiterjesztéssel

ENT

- Nyugtázza az **ENT** gombbal: A vezérlő rákérdez az új program mértékegységére

MM

- Adja meg a mértékegységet: Nyomja meg a MM vagy INCH funkciógombot

A TNC automatikusan hozza létre az első és az utolsó programmondatot. Ezeket a mondatokat később nem módosíthatja.

További információk a témával kapcsolatban

- Fájlkezelő: Lásd "A fájlkezelő alkalmazása", Oldal 102
- Új program létrehozása: Lásd "Programok megnyitása és bevitele", Oldal 89

Nyersdarab meghatározása

Egy új program megnyitása után határozhatja meg a nyers munkadarabot. Például határozzon meg egy téglatestet a MIN és a MAX pontok megadásával, a kiválasztott referenciapontra vonatkozóan.

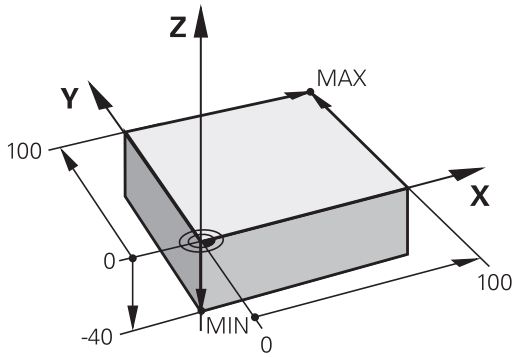

Miután kiválasztotta a kívánt nyersdarabot a funkciógombon keresztül, a TNC automatikusan elkezdi a nyersdarab meghatározását és bekéri a szükséges adatokat:

- **Orsótengely Z - Sík XY**: Adja meg az aktív orsótengelyt. A vezérlő elmenti G17 értékét alapbeállításként. Nyugtázza az **ENT** gombbal
- **Nyers munkadarab meghat.: Minimum X**: Adja meg a nyersdarab legkisebb X koordinátáját a referenciapontra vonatkoztatva, pl. 0, nyugtázza az **ENT** gombbal
- **Nyers munkadarab meghat.: Minimum Y**: A nyersdarab legkisebb Y koordinátája (pl. 0) a referenciapontra vonatkoztatva. Nyugtázza az **ENT** gombbal
- **Nyers munkadarab meghat.: Minimum Z**: A nyersdarab legkisebb Z koordinátája a referenciapontra vonatkoztatva, pl. -40, nyugtázza az **ENT** gombbal
- **Nyers munkadarab meghat.: Maximum X**: Adja meg a nyersdarab legnagyobb X koordinátáját a referenciapontra vonatkoztatva, pl. 100, nyugtázza az **ENT** gombbal
- **Nyers munkadarab meghat.: Maximum Y**: Adja meg a nyersdarab legnagyobb Y koordinátáját a referenciapontra vonatkoztatva, pl. 100. Nyugtázza az **ENT** gombbal
- **Nyers munkadarab meghat.: Maximum Z**: Adja meg a nyersdarab legnagyobb Z koordinátáját a referenciapontra vonatkoztatva, pl. 0. Nyugtázza az **ENT** gombbal A TNC lezárja a párbeszédet

NC példamondatok

```
%ÚJ G71 *
N10 G30 G17 X+0 Y+0 Z-40 *
N20 G31 X+100 Y+100 Z+0 *
N99999999 %NEW G71 *
```

További információk a témával kapcsolatban

- A nyers munkadarab meghatározása: Oldal 92

Programfelépítés

Az NC programokat következetesen, hasonló módon kell felépíteni. Ez megkönnyíti a navigálást, gyorsítja a programozást és csökkenti a hibák lehetőségét.

Javasolt programfelépítés egyszerű, hagyományos kontúrmegmunkáláshoz

1 Szerszámhívás, szerszámtengely meghatározása
2 Szerszám visszahúzása
3 Szerszám előpozicionálása a munkasíkban a kontúr kezdőpontjához közel
4 A szerszám pozicionálása a szerszámtengelyben a munkadarab fölé, vagy azonnali előpozicionálás a megmunkálási mélységre. Szükség esetén az orsó/hűtés bekapcsolása
5 Kontúr megközelítése
6 Kontúrmegmunkálás
7 Kontúr elhagyása
8 Szerszám visszahúzása, program vége

Kontúrmegmunkáló programok felépítése

```
%BSPCONT G71 *
N10 G30 G71 X... Y... Z... *
N20 G31 X... Y... Z... *
N30 T5 G17 S5000 *
N40 G00 G40 G90 Z+250 *
N50 X... Y... *
N60 G01 Z+10 F3000 M13 *
N70 X... Y... RL F500 *
...
N160 G40 ... X... Y... F3000 M9 *
N170 G00 Z+250 M2 *
N99999999 BSPCONT G71 *
```

További információk a témával kapcsolatban

- Kontúrprogramozás: Lásd "Szerszámmozgás programozása munkadarab megmunkálásához", Oldal 190

Javasolt programfelépítés egyszerű ciklusprogramokhoz

1 Szerszámhívás, szerszámtengely meghatározása
2 Szerszám visszahúzása
3 Fix ciklus meghatározása
4 Megmunkálási pozícióra mozgás
5 Ciklushívás, orsó/hűtés bekapcsolása
6 Szerszám visszahúzása, program vége

Ciklus program megjelenése

```
%BSBCYC G71 *
N10 G30 G71 X... Y... Z... *
N20 G31 X... Y... Z... *
N30 T5 G17 S5000 *
N40 G00 G40 G90 Z+250 *
N50 G200... *
N60 X... Y... *
N70 G79 M13 *
N80 G00 Z+250 M2 *
N99999999 BSBCYC G71 *
```

További információk a témával kapcsolatban

- Ciklus programozás: Lásd Felhasználói kézikönyv ciklusokhoz

Egy egyszerű kontúr programozása

A jobb oldalon látható kontúrt kell 5 mm mélységben kimarni. A nyersdarabot már meghatározta. Hívja be a párbeszédablakot a funkciógombbal, majd adjon meg minden adatot a képernyő fejlécén, amit a TNC kér.

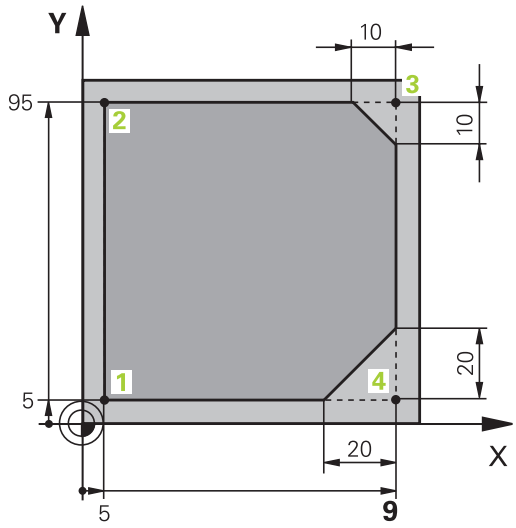

TOOL CALL
- Hívja meg a szerszámot: Adja meg a szerszámadatokat. Minden tételt nyugtázzon az **ENT** gombbal, ne feledje a **G17** szerszámtengelyt

L
- Nyomja meg az **L** gombot egy lineáris mozgásra vonatkozó programmondat megnyitásához

←
- Nyomja meg a bal nyílbillentyűt a G kódok beviteli tartományába való lépéshez

G00
- Nyomja meg a **G00** funkciógombot, ha egy gyorsjárati mozgást kíván megadni

G90
- Nyomja meg a **G90** funkciógombot az abszolút értékekhez
- Szerszám visszahúzása: nyomja meg a narancsszínű **Z** tengelygombot, és adja meg a megközelítendő pozíció értékét, pl. 250. Nyomja meg az **ENT** gombot

G40
- Nincs sugárkorrekció aktiválás: Nyomja meg a **G40** funkciógombot
- Nyugtázza a **Mellékfunkció M?** kérdést az **END** gombbal: A TNC elmenti a megadott pozicionáló mondatot

L
- Nyomja meg az **L** gombot egy lineáris mozgásra vonatkozó programmondat megnyitásához

←
- Nyomja meg a bal nyílbillentyűt a G kódok beviteli tartományába való lépéshez

G00
- Nyomja meg a **G00** funkciógombot, ha egy gyorsjárati mozgást kíván megadni
- Szerszám előpozicionálása a munkasíkban a kontúr kezdőpontjához közel: Nyomja meg a narancsszínű **X** tengelygombot, és adja meg a megközelítendő pozíció értékét, pl. -20
- nyomja meg a narancsszínű **Y** tengelygombot, és adja meg a megközelítendő pozíció értékét, pl. -20. Nyugtázza az adatbevitelt az ENT gombbal.

G40
- Nincs sugárkorrekció aktiválás: Nyomja meg a **G40** funkciógombot
- Nyugtázza a **Mellékfunkció M?** kérdést az **END** gombbal: A TNC elmenti a megadott pozicionáló mondatot

L
- Nyomja meg az **L** gombot egy lineáris mozgásra vonatkozó programmondat megnyitásához

←
- Nyomja meg a bal nyílbillentyűt a G kódok beviteli tartományába való lépéshez

G00
- Nyomja meg a **G00** funkciógombot, ha egy gyorsjárati mozgást kíván megadni

- Szerszám mozgatása a megmunkálási mélységre: nyomja meg a narancsszínű **Z** tengelygombot, és adja meg a megközelítendő pozíció értékét, pl. -5. Nyomja meg az **ENT** gombot

G40

- Nincs sugárkorrekció aktiválás: Nyomja meg a **G40** funkciógombot
- **M mellékfunkció?** Indítsa el a főorsót és a hűtővizet, pl. **M13**, és nyugtázza az **END** gombbal: A TNC elmenti a megadott pozicionáló mondatot

L

- Nyomja meg az **L** gombot egy lineáris mozgásra vonatkozó programmondat megnyitásához
- Adja meg a kontúr kezdőpontjának 1 X és Y koordinátáját, pl. 5/5. Nyugtázza az **ENT** gombbal

G41

- Sugárkompenzáció aktiválása a pályától balra: Nyomja meg a **G41** funkciógombot
- **Előtolás F=?** Adja meg a megmunkálási előtolást, pl. 700 mm/perc, mentse a bevitelt az **END** gombbal

G

- Adjon meg **26-OT** a kontúr megközelítéséhez: Határozza meg a körív **Lekerekítési sugár ?** értékét, és mentse a megadott értékeket az **END** gombbal

L

- Kontúr megmunkálása, és mozgás a 2. kontúrpontra: Elég a megváltozott adatokat megadni. Másként fogalmazva, csak az Y koordinátát adja meg (95), és nyugtázza a bevitelt az **END** gombbal

L

- Ráállás a 3. kontúrpontra: Adja meg az X koordinátát (95), és nyugtázza a bevitelt az **END** gombbal

CHF

- **G24** letörés meghatározása a 3. kontúrpontban: **Letörés oldalhossza ?** Adjon meg 10 mm-t, mentse az **END** gombbal

L

- Ráállás a 4. kontúrpontra: Adja meg az Y koordinátát (5), és nyugtázza a bevitelt az **END** gombbal

CHF

- **G24** letörés meghatározása a 4. kontúrpontban: **Letörés oldalhossza ?** Adjon meg 20 mm-t, mentse az **END** gombbal

L

- Ráállás a 1. kontúrpontra: Adja meg az X koordinátát (5), és nyugtázza a bevitelt az **END** gombbal

G

- Adjon meg **27-ET** a kontúr elhagyásához: Határozza meg az elhagyási ív **Lekerekítési sugár ?** értékét

L

- Kontúr elhagyása: Adjon meg a munkadarabon kívüli X és Y koordinátákat, pl. –20/–20, nyugtázza az **ENT** gombbal
- Nincs sugárkorrekció aktiválás: Nyomja meg a **G40** funkciógombot

- Nyomja meg az **L** gombot egy lineáris mozgásra vonatkozó programmondat megnyitásához
- Nyomja meg a **G00** funkciógombot, ha egy gyorsjárati mozgást kíván megadni
- Szerszám visszahúzása: Nyomja meg a narancsszínű **Z** tengelygombot a szerszámtengely menti visszahúzáshoz, majd adja meg a megközelítendő pozíció értékét, pl. 250. Nyomja meg az **ENT** gombot
- Nincs sugárkorrekció aktiválás: Nyomja meg a **G40** funkciógombot
- **M MELLÉKFUNKCIÓ?** Adjon meg **M2-T** a program befejezéséhez, majd nyugtázza az **END** gombbal: A TNC elmenti a megadott pozicionáló mondatot

További információk a témával kapcsolatban

- **Teljes példa NC mondatokkal**: Lásd "Példa: Egyenes mozgatás és letörés derékszögű koordinátákkal", Oldal 213
- Új program létrehozása: Lásd "Programok megnyitása és bevitele", Oldal 89
- Kontúrok megközelítése/elhagyása: Lásd "Kontúrra állás és elhagyás"
- Kontúrok programozása: Lásd "Pályafunkciók áttekintése", Oldal 204
- Szerszámsugár-korrekció: Lásd "Szerszámsugár kompenzáció ", Oldal 184
- M mellékfunkciók: Lásd "M funkciók programfutás felfüggesztéshez, ellenőrzéséhez, főorsóhoz és hűtővízhez ", Oldal 337

Ciklus program létrehozása

A jobb oldali ábrán látható (20 mm mélységű) furatokat kell standard fúróciklussal kifúrni. A nyersdarabot már meghatározta.

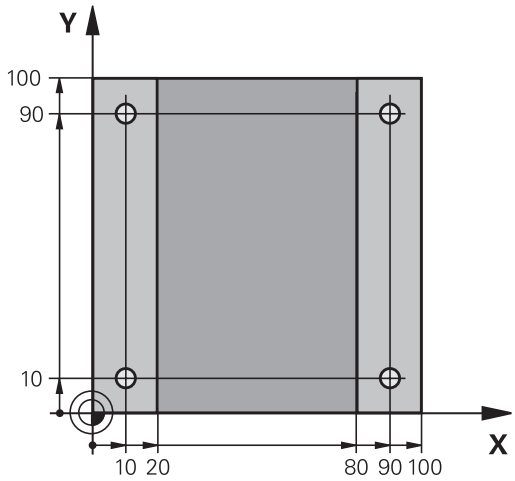

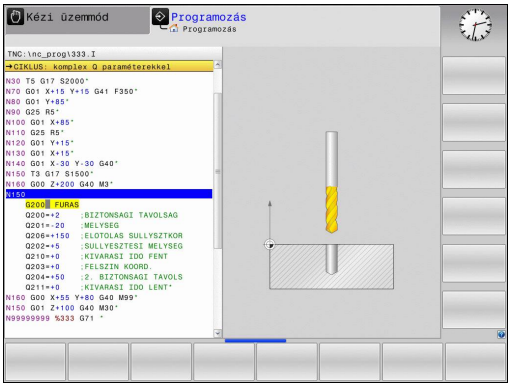

- TOOL CALL — Hívja meg a szerszámot: Adja meg a szerszámadatokat. Minden tételt nyugtázzon az **ENT** gombbal. Ne feledkezzen meg a szerszámtengelyről
- L — Nyomja meg az **L** gombot egy lineáris mozgásra vonatkozó programmondat megnyitásához
- ← — Nyomja meg a bal nyílbillentyűt a G kódok beviteli tartományába való lépéshez
- G00 — Nyomja meg a **G00** funkciógombot, ha egy gyorsjárati mozgást kíván megadni
- Nyomja meg a **G90** funkciógombot az abszolút értékekhez
- Szerszám visszahúzása: nyomja meg a narancsszínű **Z** tengelygombot, és adja meg a megközelítendő pozíció értékét, pl. 250. Nyomja meg az **ENT** gombot
- Nincs sugárkorrekció aktiválás: Nyomja meg a **G40** funkciógombot
- **M mellékfunkció?** Kapcsolja be az orsót és a hűtést, pl. **M13**. Nyugtázza az **END** gombbal: A TNC elmenti a megadott pozicionáló mondatot
- CYCL DEF — Hívja be a ciklus menüt
- FÚRÁS/ MENET — Jelenítse meg a fúróciklusokat
- 200 — Válassza a standard fúróciklust (200): a TNC megnyitja a párbeszédablakot a ciklus meghatározásához. Lépésről lépésre adja meg a TNC által kért adatokat, és minden adatbevitelt az **ENT** gombbal zárjon le. A képernyő jobb oldalán a TNC megjeleníti a grafikát is, amely a vonatkozó ciklusparamétert mutatja
- G — Adjon meg **0-T** az első fúrási pozíció megközelítéséhez: Adja meg a fúrási pozíciók **koordinátáit**, hívja meg a ciklust az **M99** funkcióval
- G — Adjon meg **0-T** a további fúrási pozícióra mozgáshoz: Adja meg a konkrét fúrási pozíciók **koordinátáit**, és hívja meg a ciklust az **M99** funkcióval
- G — Adjon meg **0-T** a szerszám visszahúzásához: nyomja meg a narancsszínű **Z** tengelygombot, és adja meg a megközelítendő pozíció értékét, pl. 250. Nyomja meg az **ENT** gombot
- **M mellékfunkció?** Adjon meg **M2-t** a program befejezéséhez, majd nyugtázza az **END** gombbal: A TNC elmenti a megadott pozicionáló mondatot

NC példamondatok

%C200 G71 *	
N10 G30 G17 X+0 Y+0 Z-40 *	Nyers munkadarab meghatározása
N20 G31 X+100 Y+100 Z+0 *	
N30 T5 G17 S4500 *	Szerszámhívás
N40 G00 G90 Z+250 G40 *	Szerszám visszahúzása
N50 G200 FÚRÁS	Ciklus meghatározása
Q200=2 ;BIZTONSAGI TAVOLSAG	
Q201=-20 ;MELYSEG	
Q206=250 ;ELOTOLAS SULLYSZTKOR	
Q202=5 ;SULLYESZTESI MELYSEG	
Q210=0 ;KIVARASI IDO FENT	
Q203=-10 ;FELSZIN KOORD.	
Q204=20 ;2. BIZTONSAGI TAVOLS	
Q211=0,2 ;KIVARASI IDO LENT	
Q395=0 ;DEPTH REFERENCE	
N60 G00 X+10 Y+10 M13 M99 *	Orsó és hűtés bekapcsolása, ciklushívás
N70 G00 X+10 Y+90 M99 *	Ciklus hívása
N80 G00 X+90 Y+10 M99 *	Ciklus hívása
N90 G00 X+90 Y+90 M99 *	Ciklus hívása
N100 G00 Z+250 M2 *	Szerszám visszahúzása, program vége
N99999999 %C200 G71 *	

További információk a témával kapcsolatban

- Új program létrehozása: Lásd "Programok megnyitása és bevitele", Oldal 89
- Ciklus programozás: Lásd: Felhasználói kézikönyv ciklusokhoz,

1.4 Az első darab grafikus tesztelése

A megfelelő üzemmód kiválasztása

A programokat **Programteszt** üzemmódban tesztelheti:

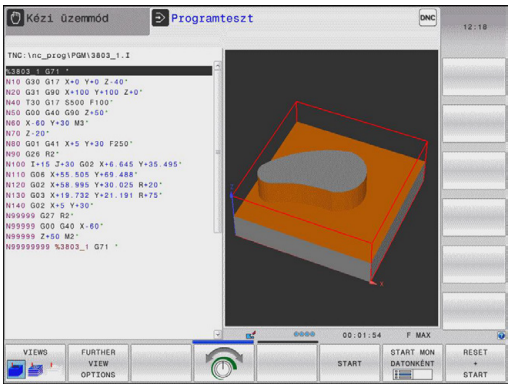

- Nyomja meg a **Programteszt** üzemmód gombot: a TNC átvált abba az üzemmódba.

További információk a témával kapcsolatban

- A TNC üzemmódjai: Lásd "Üzemmódok", Oldal 67
- Programok tesztelése: Lásd "Programteszt", Oldal 481

Szerszámtáblázat kiválasztása a programteszthez

Ezt a lépést csak abban az esetben kell végrehajtania, ha nem aktivált szerszámtáblázatot **Programteszt** módban.

- Nyomja meg a **PGM MGT** gombot a fájlkezelő megnyitásához

- Nyomja meg a **TÍPUS KIVÁLASZTÁSA** funkciógombot: a TNC megjelenít egy funkciógomb menüt, ahol kiválaszthatja a megjelenítendő fájl típusát

- Nyomja meg az **ALAPÉRTELMEZETT** funkciógombot: A TNC megjelenít minden mentett fájlt a jobb oldali ablakban

- Mozgassa a kijelölést balra a könyvtárakra

- Mozgassa a kijelölést a **TNC:\table** könyvtárra

- Mozgassa a kijelölést jobbra a fájlokra

- Mozgassa a kijelölést a TOOL.T (aktív szerszámtáblázat) fájlra, és töltse be az ENT gombbal: a TOOL.T **S** állapotú, így a programteszthez aktív lesz

- Nyomja meg a **VÉGE** gombot: Lépjen ki a fájlkezelőből

További információk a témával kapcsolatban

- Szerszámkezelés: Lásd "Szerszámadatok bevitele a táblázatba", Oldal 158
- Programok tesztelése: Lásd "Programteszt", Oldal 481

Válassza ki a tesztelni kívánt programot

- Nyomja meg a **PGM MGT** gombot: A TNC megnyitja a fájlkezelőt

- Nyomja meg az **UTOLSÓ FÁJLOK** funkciógombot: a TNC megnyit egy felugró ablakot, ami az utoljára kiválasztott fájlokat tartalmazza
- A nyílbillentyűkkel válassza ki a tesztelni kívánt programot. Töltse be az **ENT** gombbal

További információk a témával kapcsolatban

- Program kiválasztása: Lásd "A fájlkezelő alkalmazása", Oldal 102

Képernyőfelosztás és nézet kiválasztása

- Nyomja meg a gombot a képernyőfelosztás kiválasztásához. A TNC minden elérhető lehetőséget megjelenít a funkciógombsorban

- Nyomja meg a **PROGRAM + GRAFIKA** funkciógombot: a TNC a képernyő bal oldalán megjeleníti a programot, a jobb oldalán pedig a nyersdarabot mutatja

- Nyomja meg a **TOVÁBBI NÉZET OPCIÓK** funkciógombot

- Váltson funkciógomb sort, és válassza ki a kívánt nézetet az adott funkciógombbal

A TNC a következő nézetekkel rendelkezik:

Funkciógombok	Funkció
	Testmodell nézet
	Testmodell nézet és szerszámpályák
	Szerszámpályák

További információk a témával kapcsolatban

- Grafikus funkciók: Lásd "Grafika ", Oldal 470
- Programteszt futtatása: Lásd "Programteszt", Oldal 481

Programteszt elindítása

- Nyomja meg a **RESET + START** funkciógombot: a TNC szimulálja az aktív programot egy programozott pontig vagy a program végéig
- Szimuláció közben a funkciógombokkal változtathatja a nézetet

- Nyomja meg a **STOP** funkciógombot: A TNC megszakítja a programtesztet

- Nyomja meg a **START** funkciógombot: A TNC folytatja a programtesztet a megszakítás után

További információk a témával kapcsolatban

- Programteszt futtatása: Lásd "Programteszt", Oldal 481
- Grafikus funkciók: Lásd "Grafika ", Oldal 470
- A szimuláció sebességének szabályzása: Lásd "Speed of the setting test runs", Oldal 471

1.5 Szerszámok beállítása

A megfelelő üzemmód kiválasztása

A szerszámok beállítása a **Kézi** üzemmódban történik:

- Nyomja meg az üzemmód gombot: A TNC átvált a **Kézi** üzemmódra

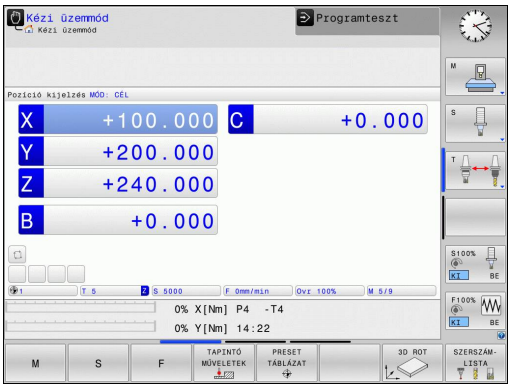

További információk a témával kapcsolatban

- A TNC üzemmódjai: Lásd "Üzemmódok", Oldal 67

Szerszámok előkészítése és mérése

- Fogja be a szükséges szerszámokat a szerszámtartókba
- Ha külső szerszámbemérővel végez mérést, mérje meg a szerszámokat, jegyezze fel azok hosszát és sugarát, vagy vigye át az adatokat közvetlenül a gépbe egy átviteli program segítségével
- Ha a gépen végez mérést: tárolja a szerszámokat a szerszámcserélőben, Lásd Oldal 59

A TOOL.T szerszámtáblázat

A TOOL.T szerszámtáblázatban (mindig a **TNC:\table** könyvtárba mentve) vannak elmentve a szerszámok adatai: hosszak és sugarak, de olyan további szerszámspecifikus adatok is, amire a TNC-nek szüksége van a funkciók végrehajtásához.

A szerszámadatok TOOL.T szerszámtáblázatba történő beviteléhez a következőképpen járjon el:

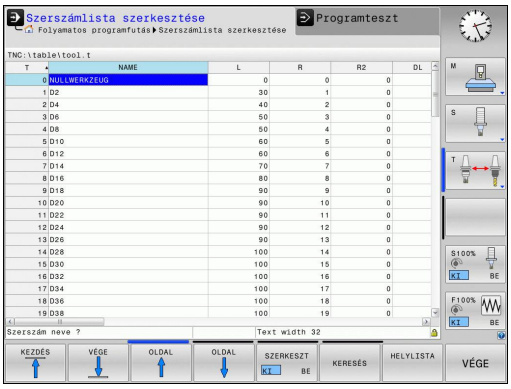

- Jelenítse meg a szerszámtáblázatot: A TNC mutatja a szerszámtáblát

- Végezze el a szerszámtáblázat szerkesztését: állítsa a **SZERKESZTÉS** funkciógombot BE állásba
- A fel és le nyílbillentyűkkel válassza ki a szerkeszteni kívánt szerszám számát
- A jobbra és balra nyílbillentyűkkel válassza ki a szerkeszteni kívánt szerszámadatokat
- A szerszámtáblázatból való kilépéshez nyomja meg az **END** gombot

További információk a témával kapcsolatban

- A TNC üzemmódjai: Lásd "Üzemmódok", Oldal 67
- Munkavégzés a szerszámtáblázattal: Lásd "Szerszámadatok bevitele a táblázatba", Oldal 158

TOOL_P.TCH helytáblázat

A helytáblázat funkciója gépfüggő. Vegye figyelembe a Gépkönyv előírásait.

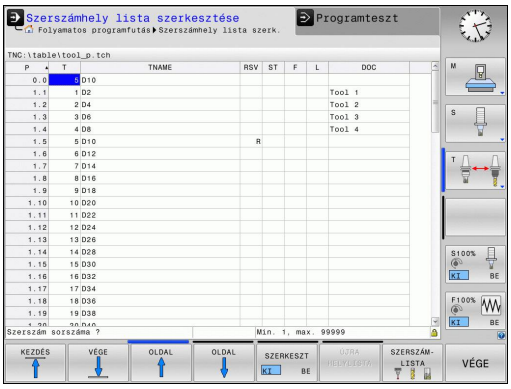

A TOOL_P.TCH helytáblázatban (mindig a **TNC:\table** könyvtárba mentve) adhatja meg, hogy mely szerszámok legyenek a szerszámtárban.

Az adatok TOOL_P.TCH helytáblázatba történő beviteléhez a következőképpen járjon el:

- Jelenítse meg a szerszámtáblázatot: A TNC mutatja a szerszámtáblát

- Helytáblázat megjelenítése: A TNC mutatja a helytáblát
- Helytáblázat szerkesztése: Állítsa a **SZERKESZT** funkciógombot BE állásba
- A fel és le nyílbillentyűkkel válassza ki a szerkeszteni kívánt hely számát
- A jobbra és balra nyílbillentyűkkel válassza ki a szerkeszteni kívánt adatokat
- A helytáblázatból való kilépéshez nyomja meg az **END** gombot.

További információk a témával kapcsolatban

- A TNC üzemmódjai: Lásd "Üzemmódok", Oldal 67
- Munkavégzés a helytáblázattal: Lásd "Helytáblázat szerszámcserélőhöz", Oldal 165

1.6 Munkadarab beállítása

A megfelelő üzemmód kiválasztása

A munkadarabok beállítása a **Kézi üzemmód** vagy az **Elektronikus kézikerék** üzemmódban történik

- Nyomja meg az üzemmód gombot: A TNC átvált a **Kézi** üzemmódra

További információk a témával kapcsolatban

- Üzemmód **Kézi üzemmód**: Lásd "Gépi tengelyek mozgatása", Oldal 405

Munkadarab befogása

Fogja fel a munkadarabot egy megfelelő rögzítővel a gépasztalra. Ha a gép rendelkezik 3D-s tapintóval, akkor nem szükséges a munkadarabot tengelypárhuzamosan befognia.

Ha a gépen nincs 3D-s tapintó, akkor úgy kell a munkadarabot beállítania, hogy annak élei párhuzamosak legyenek a gép tengelyeivel.

További információk a témával kapcsolatban

- Nullapontfelvétel 3D-s tapintóval: Lásd "Nullapontfelvétel 3-D tapintóval ", Oldal 447
- Nullapontfelvétel 3D-s tapintó nélkül: Lásd "Nullapontfelvétel 3D tapintó nélkül", Oldal 426

Nullapontfelvétel 3D-s tapintóval

- 3-D tapintó beszúrása: A **Pozicionálás kézi értékbeadással** üzemmódban futtasson egy szerszámtengelyt tartalmazó **TOOL CALL** mondatot, majd térjen vissza **Kézi** üzemmódba

- Válassza ki a tapintó funkciókat: a TNC megjeleníti az elérhető funkciókat a funkciógombsorban

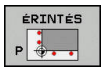

- Vegye fel a nullapontot pl. a munkadarab egy sarkán
- Pozicionálja a tapintót az első tapintási pont közelébe a munkadarab első élén
- Válassza ki a tapintási irányt funkciógombbal
- Nyomja meg az NC indítása gombot: a tapintó a megadott irányba mozog egészen addig, míg érintkezik a munkadarabbal, majd automatikusan visszatér a kezdőpontba
- A tengelyiránygombokkal pozícionálja elő a tapintót egy, a második tapintási ponthoz közeli pozícióba a munkadarab első élén
- Nyomja meg az NC indítása gombot: a tapintó a megadott irányba mozog egészen addig, míg érintkezik a munkadarabbal, majd automatikusan visszatér a kezdőpontba
- A tengelyiránygombokkal pozícionálja elő a tapintót egy, az első tapintási ponthoz közeli pozícióba a munkadarab második élén
- Válassza ki a tapintási irányt funkciógombbal
- Nyomja meg az NC indítása gombot: a tapintó a megadott irányba mozog egészen addig, míg érintkezik a munkadarabbal, majd automatikusan visszatér a kezdőpontba
- A tengelyiránygombokkal pozícionálja elő a tapintót egy, a második tapintási ponthoz közeli pozícióba a munkadarab második élén
- Nyomja meg az NC indítása gombot: a tapintó a megadott irányba mozog egészen addig, míg érintkezik a munkadarabbal, majd automatikusan visszatér a kezdőpontba
- Ezután a TNC a mért sarokpont koordinátáit mutatja

- 0-ra állítás: Nyomja meg a **NULLAPONTFELVÉTEL** funkciógombot
- Nyomja meg az **END** funkciógombot a menü bezárásához

További információk a témával kapcsolatban

- Nullapontfelvétel: Lásd "Nullapontfelvétel 3-D tapintóval ", Oldal 447

1.7 Az első program futtatása

A megfelelő üzemmód kiválasztása

Mondatonkénti programfutás és **Folyamatos programfutás** üzemmódban futtathat programokat:

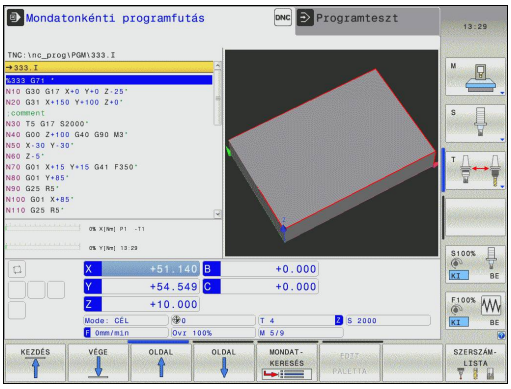

- Nyomja meg az üzemmód gombot: a TNC **Mondatonkénti programfutás** üzemmódba lép, és a TNC mondatról mondatra végrehajtja a programot. Minden mondatot nyugtázzon az NC start gombbal

- Nyomja meg**Folyamatos programfutás** üzemmód gombot: a TNC Folyamatos programfutás üzemmódba lép, majd az NC indítását követően végrehajtja a programot egy programozott pontig vagy a program végéig

További információk a témával kapcsolatban

- A TNC üzemmódjai: Lásd "Üzemmódok", Oldal 67
- Programok futtatása: Lásd "Programfutás", Oldal 484

A futtatni kívánt program kiválasztása

- Nyomja meg a **PGM MGT** gombot: A TNC megnyitja a fájlkezelőt

- Nyomja meg az **UTOLSÓ FÁJLOK** funkciógombot: a TNC megnyit egy felugró ablakot, ami az utoljára kiválasztott fájlokat tartalmazza
- Szükség esetén a nyílbillentyűkkel válassza ki a futtatni kívánt programot. Töltse be az **ENT** gombbal

További információk a témával kapcsolatban

- Fájlkezelő: Lásd "A fájlkezelő alkalmazása", Oldal 102

A program indítása

- Nyomja meg az NC Start gombot: a TNC futtatja az aktív programot

További információk a témával kapcsolatban

- Programok futtatása: Lásd "Programfutás", Oldal 484

2

Bevezetés

2.1 Az TNC 320

A HEIDENHAIN TNC vezérlők műhelyorientált pályavezérlők, melyekkel a hagyományos maró és fúró műveletek a könnyen használható párbeszédes programozással közvetlenül a szerszámgépen programozhatók. A vezérlőket maró- és fúrógépekhez, valamint legfeljebb 5 tengelyes megmunkáló központokhoz tervezték. Az főorsó szöghelyzete is programozható.

A kezelőpult és a képernyőfelosztás áttekinthető kialakítása révén minden funkció gyorsan és egyszerűen elérhető.

Programozás: HEIDENHAIN Párbeszédes és DIN/ISO

A HEIDENHAIN párbeszédes programozási formátum a programírás különösen egyszerű módszere. Programbevitelnél az egyes megmunkálási lépéseket interaktív grafika mutatja. Ha a műhelyrajz nem megfelelően méretezett az NC számára, akkor az FK szabad kontúr programozás funkció automatikusan végrehajtja a szükséges számításokat. A munkadarab megmunkálásának grafikus szimulációja az adott megmunkálási művelet közben és előtt egyaránt végezhető.

Továbbá a TNC vezérlők programozhatók DIN/ISO formátumban vagy DNC üzemmódban is.

Egy munkadarab megmunkálása közben egy másik program bevihető és tesztelhető.

Kompatibilitás

A HEIDENHAIN kontúrvezérlőkön (TNC 150 B-től kezdve) létrehozott megmunkáló programok nem mindig futnak a TNC 320-ön. Ha az NC mondatok érvénytelen elemeket tartalmaznak, akkor a TNC ERROR mondatként vagy hibaüzenetekkel jelöli őket megnyitáskor.

⇨ Tekintse át a különbségek részletes leírását az iTNC 530, és a TNC 320 között, Lásd "A TNC 320 és az iTNC 530 funkcióinak összehasonlítása", Oldal 554.

2.2 Képernyő és kezelőpult

Képernyő

A TNC kompakt kivitelben, vagy különálló képernyővel és kezelőpulttal is elérhető. Mindkét TNC kivitel egy 15"-os színes TFT monitorral rendelkezik.

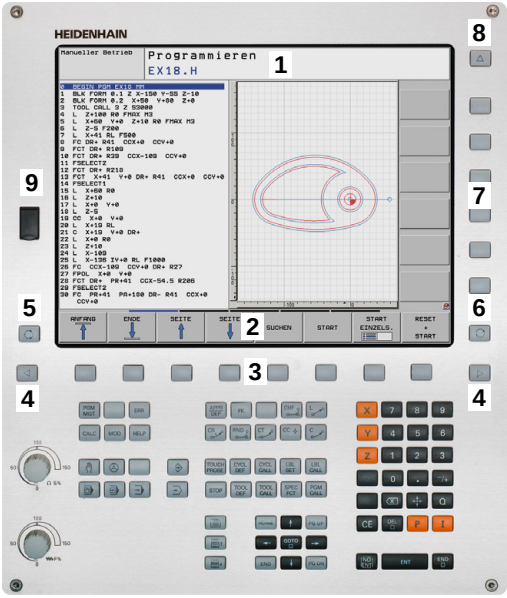

1 Fejléc

Amikor a TNC be van kapcsolva, akkor a kiválasztott üzemmód a képernyő fejlécében látható: a megmunkálási mód a bal, a programozási mód pedig a jobb oldalon. Az éppen aktív üzemmód a fejléc nagyobbik mezőjében jelenik meg, ahol a párbeszéd kérdései és a TNC üzenetei is (kivéve ha a TNC csak grafikus kijelzést mutat).

2 Funkciógombok

A képernyő alján a további funkciókat egy funkciógombsor mutatja. Ezek a funkciók az alattuk lévő nyomógombokkal választhatók ki. A közvetlenül funkciógomb sor fölötti keskeny sávok azt jelzik, hogy hány darab funkciósor között lehet váltogatni a funkciósor melletti jobb és bal nyíllal. Az aktív funkciósort kiemelt fényű (színes) csík mutatja

3 Gombok a funkciógombok kiválasztásához

4 Gombok a funkciógombok váltásához

5 Képernyőfelosztás beállítása

6 Képernyő kijelzés átkapcsolása megmunkálási és programozási módok között

7 Funkciógombok a szerszámgépgyártók által definiált funkciókhoz

8 Gombok a funkciógombok váltásához a gépgyártók számára

9 USB csatlakozó

Képernyőfelosztás beállítása

A képernyő felosztását a felhasználó választja meg: A TNC a programot például a **Programozás** üzemmódban a képernyő bal oldali ablakában mutatja, ezzel egyidejűleg a jobb oldali ablakban a programozott grafikát láthatjuk. Az is lehetséges, hogy a képernyő jobb oldali ablakában a programfelépítést jeleníti meg, vagy kizárólag programmondatokat egy nagy ablakban. A kiválasztott üzemmódtól függ, hogy a vezérlő melyik ablakot mutatja.

Képernyő felosztásának módosítása:

- Nyomja meg a képernyőfelosztás gombot: A funkciósor a választható képernyő felosztásokat mutatja, lásd "Üzemmódok"

- Válassza ki a kívánt képernyőfelosztást

Kezelőpult

A TNC 320 beépített billentyűzettel rendelkezik. Másik megoldásként a TNC 320 külön képernyőegységgel és beépített billentyűzettel rendelkező kezelőpulttal is elérhető.

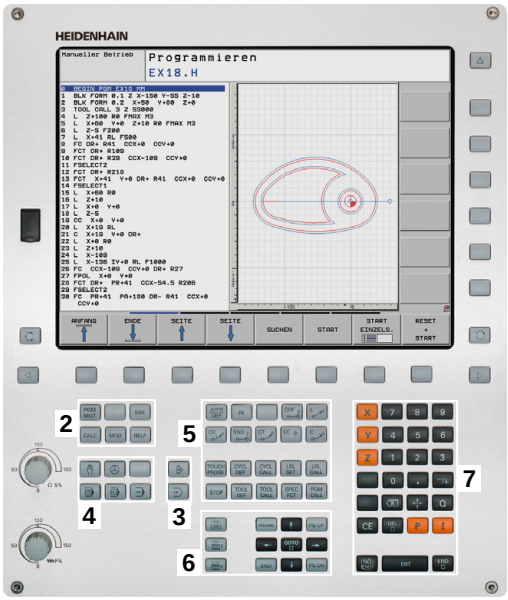

1 Alfanumerikus billentyűzet szövegbevitelhez, fájlnév megadásához és DIN/ISO programozáshoz

2
- Fájlkezelés
- Számológép
- MOD funkció
- SÚGÓ funkció

3 Programozási módok

4 Gép üzemmódjai

5 Párbeszédes programozás indítása

6 Nyílbillentyűk és **GOTO** ugrásutasítás

7 Számjegyek bevitele és tengelykiválasztás

10 Gépi kezelőpult (vegye figyelembe a gépkönyv előírásait)

Az egyes gombok funkcióinak összefoglalása a borítólap belső oldalán található.

> Néhány gépgyártó nem a szabványos HEIDENHAIN kezelőpanelt alkalmazza. Vegye figyelembe a Gépkönyv előírásait.
>
> A külső gombok, pl. az NC START vagy az NC STOP, leírása a szerszámgép gépkönyvében található.

2.3 Üzemmódok

Kézi üzemmód és El. Kézikerék

A **Kézi üzemmód** a szerszámgép beállítására való. Ebben az üzemmódban a tengelyeket kézzel vagy léptetéssel pozicionálhatja,, valamint döntheti a munkasíkot.

Az **El. kézikerék** üzemmódban a tengelyek mozgatását egy elektronikus kézikerék (HR) segíti.

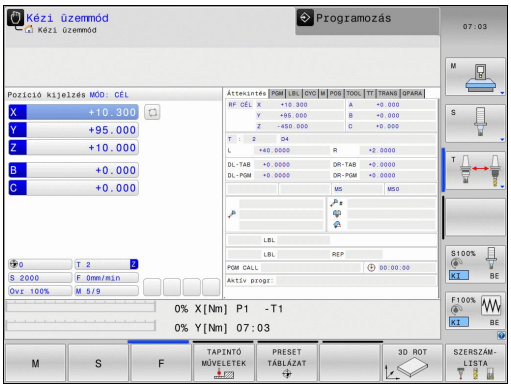

Funkciógombok a képernyőfelosztás kiválasztásához (lásd az előző leírást)

Funkciógomb	Ablak
POZíCIó	Pozíciók
POZíCIóK + INFóK	Bal: pozíciók, jobb: állapotkijelző
KINEMAT. + POZíCIó	Bal: pozíciók, jobb: ütköző objektumok

Pozicionálás kézi értékbeadással

Ebben az üzemmódban egyszerű pályamozgások programozhatók, pl. homlokmarás vagy előpozicionálás.

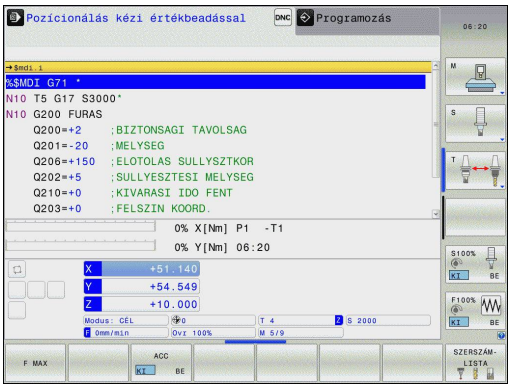

Funkciógombok a képernyőfelosztás kiválasztásához

Funkciógomb	Ablak
PROGRAM	Program
PROGRAM- + INFóK	Bal: program, jobb: állapotkijelző
KINEMAT. + POZíCIó	Bal: program, jobb: ütköző objektum

Programozás

Ebben az üzemmódban állítható elő a megmunkálóprogram. Az FK szabad kontúr programozás funkció, a különböző ciklusok és a Q paraméteres funkciók segítséget jelentenek a programozásban és megadnak minden szükséges információt. Ha szeretné, a mozgás programozott útvonalai grafikusan is megjeleníthetők.

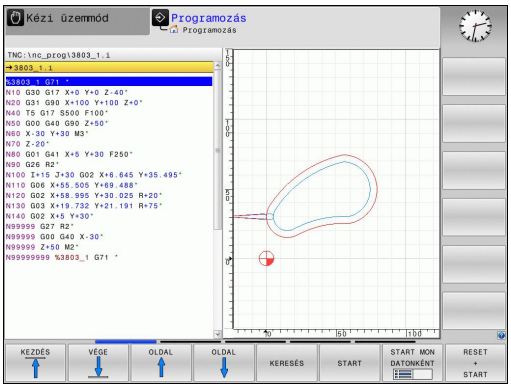

Funkciógombok a képernyőfelosztás kiválasztásához

Funkciógomb	Ablak
PROGRAM	Program
PROGRAM- + TAGOZÓDÁS	Bal: program, jobb: programstruktúra
PROGRAM- + GRAFIKA	Bal: program, jobb: programozott grafika

Programteszt

A TNC vezérlő **Programteszt** üzemmódban ellenőrzi a programokat vagy programrészeket geometriai összeférhetetlenség, hiányos vagy hibás programbevitel és a munkatér megsértése szempontjából. A grafikus ellenőrzés – szimuláció – különböző nézetekben jeleníthető meg.

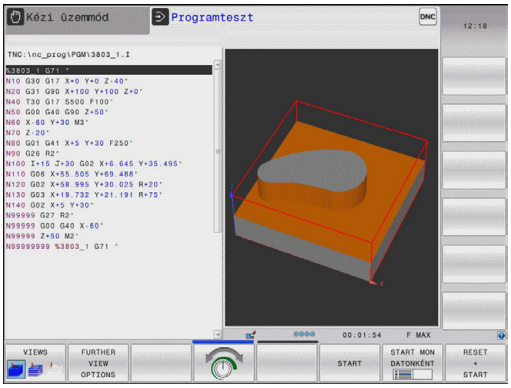

Funkciógombok a képernyőfelosztás kiválasztásához

Funkciógomb	Ablak
PROGRAM	Program
PROGRAM- + INFÓK	Bal: program, jobb: állapotkijelző
PROGRAM- + GRAFIKA	Bal: program, jobb: grafika
GRAFIKA	Grafikus

Folyamatos programfutás és Mondatonkénti programfutás

A **Folyamatos programfutás** üzemmódban a TNC a programot folyamatosan hajtja végre annak végéig, illetve kézi vagy programozott megszakításig. Megszakítás után a program futtatása folytatható.

A **Mondatonkénti programfutás** üzemmódban minden mondat egyenként indítható a külső START gomb megnyomásával. Furatmintázat ciklusok és **CYCL CALL PAT** esetén, a vezérlő minden egyes pont után megáll.

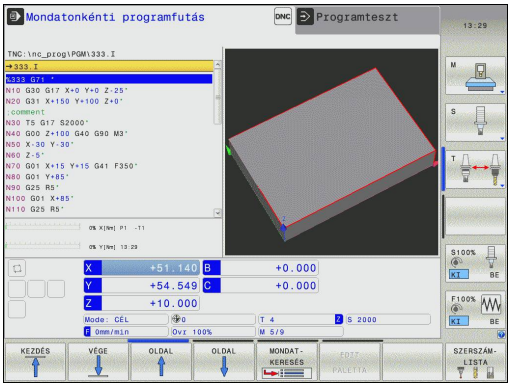

Funkciógombok a képernyőfelosztás kiválasztásához

Funkciógomb	Ablak
PROGRAM	Program
PROGRAM- + INFóK	Bal: program, jobb: állapotkijelző
PROGRAM- + GRAFIKA	Bal: program, jobb: grafika
GRAFIKA	Grafikus
KINEMAT. + POZíCIó	Bal: program, jobb: ütköző objektum
KINEMATIKA	Ütköző test

2.4 Állapotkijelző

Általános állapotkijelző

A képernyő alsó részén elhelyezkedő általános állapotkijelző ad információt a szerszámgép aktuális állapotáról. Az alábbi üzemmódokban ez automatikusan megjelenik:

- **Mondatonkénti programfutás** és **Folyamatos programfutás**, ha a képernyőfelosztás nem kizárólag **GRAFIKA** van állítva, és
- **Pozicionálás kézi értékbeadás alatt**.

A **Kézi** és **El. kézikerék** üzemmódokban az állapotkijelző egy nagy ablakban jelenik meg.

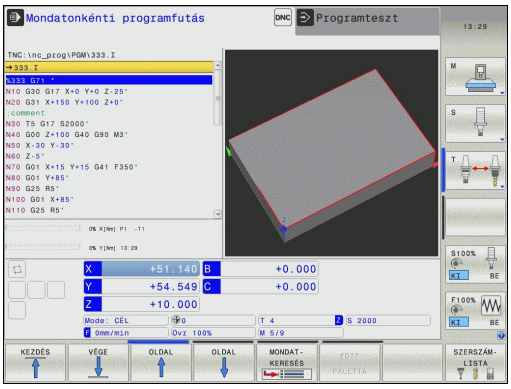

Állapotkijelzés információi

Ikon	Jelentés
ACTL.	Pozíciókijelzés: pillanatnyi, cél, vagy hátralévő út koordináta módok
X Y Z	Tengelyek; a segédtengelyeket a TNC kisbetűvel jelzi. A kijelzett tengelyek sorrendjét és számát a gépgyártó állítja be. További információért lásd a gépkönyvet
	Az aktív preset-ek száma a preset táblázatból. Kézi nullapontfelvétel esetén a TNC megjeleníti a **MAN** szöveget a szimbólum mögött
F S M	Az inch-ben kijelzett előtolás a valódi érték tizedének felel meg. Fordulatszám S, előtolás F és érvényes M funkciók
	Tengely rögzítve
	Kézikerekes mozgatásra kijelölt tengely
	A tengelyek az alapelforgatás figyelembevételével mozognak
	A tengelyek a 3-D alapelforgatás figyelembevételével mozognak
	A tengelyek döntött munkasíkban mozognak

Ikon	Jelentés
	Nincs aktív program
	Programfutás elindítva
	Programfutás megállt
	Programfutás megszakítva

Kiegészítő állapotjelző

A kiegészítő állapotkijelzések részletes információkat tartalmaznak a programfutásról. Minden üzemmódban meghívhatók, kivéve **Programozás** üzemmódban.

A kiegészítő állapotkijelzések bekapcsolása

- Hívja be a képernyőfelosztás funkciógombsort
- Képernyőfelosztás kiválasztása kiegészítő állapotkijelzővel: a képernyő jobb felén, a TNC az **ÁTTEKINTÉS** állapotmenüt mutatja

Kiegészítő állapotkijelzés kiválasztásához

- Kapcsolja át a funkciógombsort az ÁLLAPOT funkciógombok megjelenéséig
- Vagy válassza a kiegészítő állapotkijelzőt közvetlenül egy funkciógombbal, pl. pozíciók és koordináták, vagy
- használja az átkapcsoló funkciógombokat a kívánt nézet kiválasztásához

Az alábbiakban leírt, elérhető állapotkijelzők közvetlenül is kiválaszthatók egy funkciógombbal, vagy átkapcsoló funkciógombokkal.

Vegye figyelembe, hogy az alább részletezett állapot-információk közül néhány elérhetetlen addig, amíg a vonatkozó szoftver opció nincs engedélyezve a TNC-n.

Áttekintés

Bekapcsolás után, a TNC megjeleníti az **Áttekintés** állapotmenüt, biztosítva, hogy a **PROGRAM+ÁLLAPOT** képernyőfelosztást választotta ki (vagy **POZÍCIÓ + ÁLLAPOT**). Az áttekintés menü tartalmazza a legfontosabb állapotinformációk összegzését, ami szintén megtalálható az egyes részletes menükben.

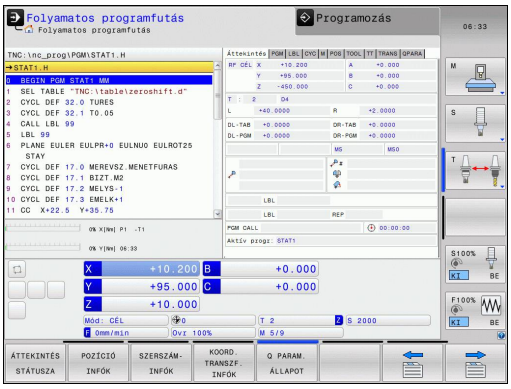

Funkciógomb	Jelentés
ÁTTEKINTÉS STÁTUSZA	Pozíciókijelző
	Szerszám információ
	Aktív M funkciók
	Aktív koordináta-transzformációk
	Aktív alprogram
	Aktív programrész ismétlés
	Programhívás **PGM CALL** utasítással
	Aktuális megmunkálási idő
	Az aktív főprogram neve

Általános program információ (PGM fül)

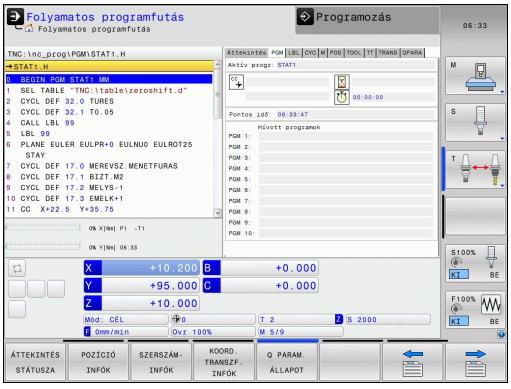

Funkciógomb	Jelentés
Közvetlen választás nem lehetséges	Az aktív főprogram neve
	Körközéppont CC (pólus)
	Várakozási idő számláló
	Megmunkálási idő a program **Programteszt** üzemmódban történő teljes szimulációjakor
	Aktuális megmunkálási idő százalékban
	Aktuális idő
	A meghívott programok

Programrész ismétlés/Alprogramok (LBL fül)

Funkciógomb	Jelentés
Közvetlen választás nem lehetséges	Aktív programrész ismétlések mondatszámmal, címkeszám, valamint a programozott ismétlések száma/hátralévő ismétlések száma
	Aktív alprogramok és annak a mondatnak a száma, amelyikben meghívta az alprogramot, valamint a meghívott címkeszám

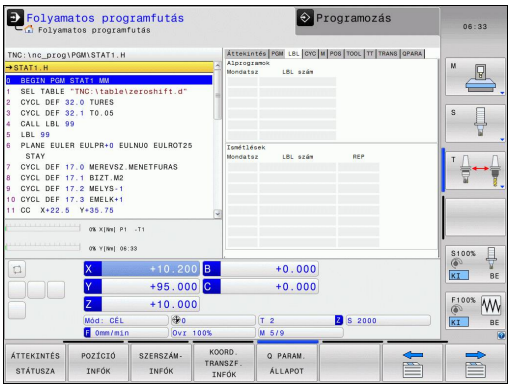

Információ a standard ciklusokról (CYC fül)

Funkciógomb	Jelentés
Közvetlen választás nem lehetséges	Aktív fix ciklusok
	Ciklus 32 Tűrés aktív értékei

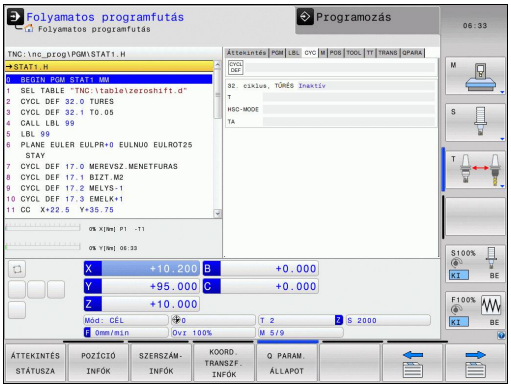

Aktív kiegészítő M funkciók (M fül)

Funkciógomb	Jelentés
Közvetlen választás nem lehetséges	Aktív fix jelentésű M funkciók listája
	A gépgyártó által adaptált aktív M funkciók listája

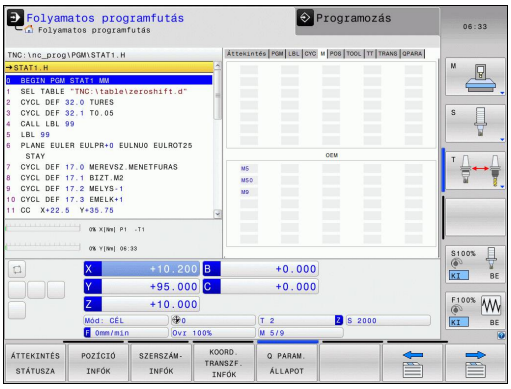

Pozíciók és koordináták (POS fül)

Funkciógomb	Jelentés
POZíCIó INFóK	Pozíciókijelzés módja, pl. pillanatnyi pozíció
	Munkasík döntési szöge
	Alapelforgatás szöge
	Aktív kinematika

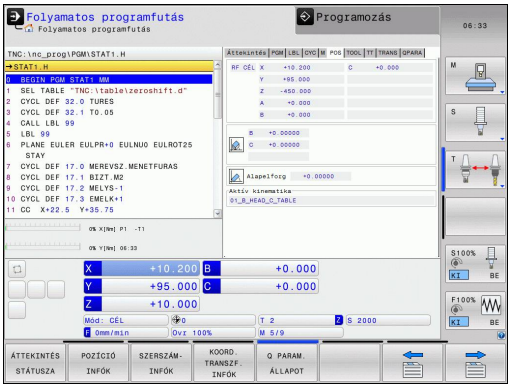

Szerszámok információk (TOOL fül)

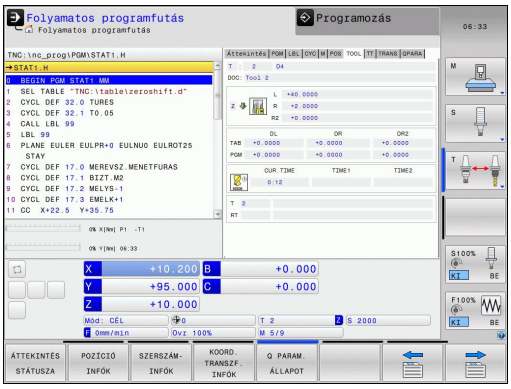

Funkciógomb	Jelentés
SZERSZÁM-INFÓK	Aktív szerszám megjelenítése: ■ T: Szerszám száma és szerszám neve ■ RT: Testvérszerszám száma és neve
	Szerszámtengely
	Szerszámhossz és szerszámsugár
	Ráhagyások (delta értékek) a szerszámtáblázatból (FÜL) és a **TOOL CALL** (PGM) utasításból
	Éltartam, maximális éltartam (TIME 1) és maximális éltartam **TOOL CALL** (TIME 2) esetén
	A programozott és a cserélendő szerszám kijelzése

Szerszámbemérés (TT fül)

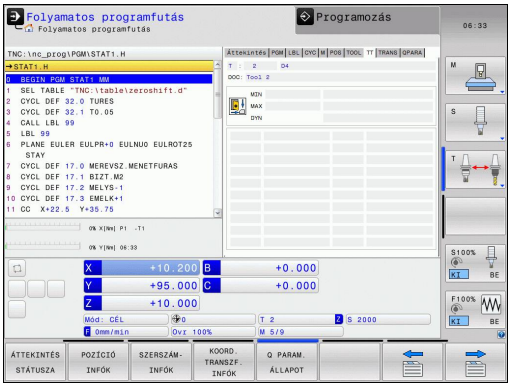

A TNC csak akkor jeleníti meg a TT fület, ha a funkció aktiválva van a gépen.

Funkciógomb	Jelentés
Közvetlen választás nem lehetséges	Bemérni kívánt szerszám száma
	Annak kijelzése, hogy a szerszám sugarát vagy hosszát méri
	A forgácsolóélek MIN és MAX értéke és a forgó szerszám mérésének eredményei (DYN = dinamikus mérés)
	Forgácsolóélek száma a hozzátartozó mérési értékkel. Ha a mért érték mögött egy csillag áll, akkor a szerszámtáblázat tűrés értékét túllépte

Koordináta-transzformációk (TRANS fül)

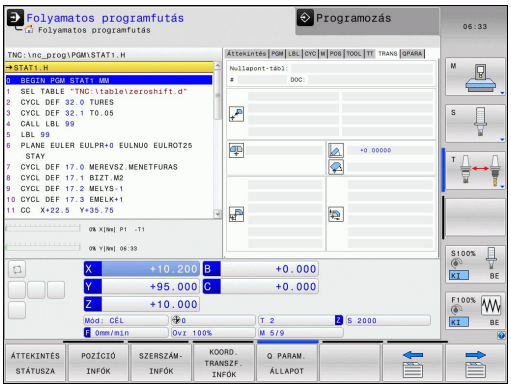

Funkciógomb	Jelentés
KOORD. TRANSZF. INFÓK	Az aktív nullaponttáblázat neve
	Aktív nullapont száma (#), megjegyzés az aktív nullapont szám aktív sorából (**DOC**), a G53 ciklusból
	Érvényes nullaponteltolás (Ciklus G54); A TNC legfeljebb 8 tengelyen tud nullaponteltolást megjeleníteni
	Tükörtengelyek (Ciklus G28)
	Aktív alapelforgatás
	Érvényes elforgatási szög (Ciklus G73)
	Érvényes nagyítási tényező(k) (Ciklus G72); A TNC legfeljebb 6 tengelyen tud nagyítási tényezőt megjeleníteni
	Nagyítás középpontja

További információkért lásd: Felhasználói kézikönyv ciklusokhoz, "Koordináta-transzformációs ciklusok."

Q paraméterek megjelenítése (QPARA fül)

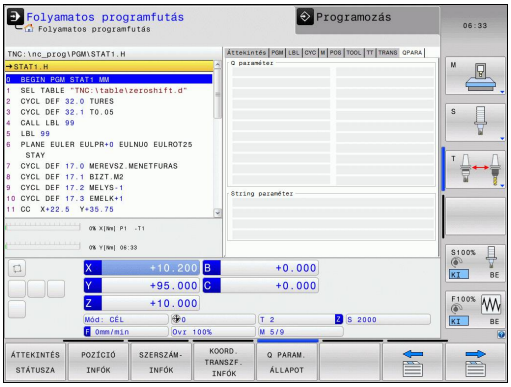

Funkciógomb	Jelentés
Q PARAM. ÁLLAPOT	A meghatározott Q paraméterek aktuális értékeinek megjelenítése
	A meghatározott szöveg paraméterek karaktereinek megjelenítése

Nyomja meg a **Q PARAMÉTERLISTA** funkciógombot. A TNC egy előugró ablakot nyit meg. Valamennyi paramétertípus esetén (Q, QL, QR, QS), határozza meg a vezérl. Az egyes Q paramétereket vesszővel kell elválasztani, és az egymást követő Q paramétereket kötőjellel kell összekötni, pl. 1,3,200-208. A beviteli tartomány 132 karakter paramétertípusonként.

A **QPARA** fül alatti kiejlző mindig 8 tizedesjegyet tartalmaz. Például Q1 = COS 89.999 eredménye a vezérlőn 0.00001745. A nagyon nagy, vagy a nagyon kis értékeket a vezérlő exponenciális jelöléssel jeleníti meg. A Q1 = COS 89.999 * 0.001 eredménye a vezérlőn, mint +1.74532925e-08 jelenik meg, ahol e-08 a 10^{-8} tényezőnek felel meg.

2.5 Ablak kezelő

Az ablak kezelő elérhető funkcióinak és működésének hatáskörét a gépgyártó határozza meg. Vegye figyelembe a Gépkönyv előírásait.

A TNC tartalmaz egy Xfce ablak kezelőt. Az Xfce egy standard alkalmazás az UNIX-alapú operációs rendszerekhez, és grafikus felhasználói interfészek kezelésére is használható. A következő funkciók lehetségesek az ablak kezelővel:

- Tálca megjelenítése több alkalmazás közötti váltáshoz (felhasználói interfészek).
- Egy további asztal kezelése, amin a gépgyártó által megadott speciális alkalmazások futtathatók.
- A fókusz vezérlése az NC szoftver alkalmazások és a gépgyártó által megadottak között.
- Az előugró ablakok mérete és pozíciója megváltoztatható. Az előugró ablakok bezárása, kicsinyítése és visszaállítása szintén lehetséges.

A TNC megjelenít egy csillagot a képernyő bal felső sarkában, ha az ablak kezelő egy alkalmazása vagy maga az ablak kezelő hibát okozott Ebben az esetben, váltson az ablak kezelőre, és javítsa ki a hibát. Szükség esetén lásd a gépkönyvet.

Tálca

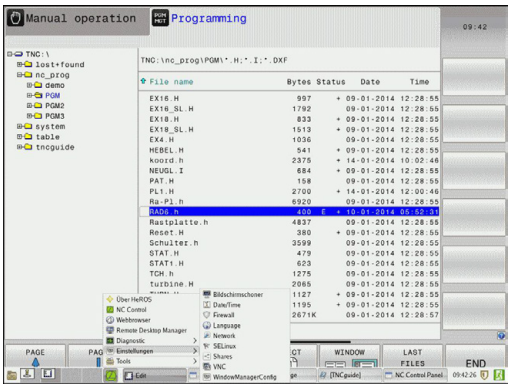

A tálcán különböző ablakokat választhat ki egérkattintással. A TNC a következő munkaterületeket biztosítja:

- Ablak 1: aktív üzemmód
- Ablak 2: Aktív programozási mód
- Ablak 3: Gyártói alkalmazások (opcionálisan elérhető)

A tálcán olyan egyéb alkalmazásokat is kiválaszthat, amiket a TNC-vel együtt indított el (például váltás a **PDF nézetre** vagy a **TNCguide-ra**)

Kattintson a zöld HEIDENHAIN szimbólumra egy olyan menü megnyitásához, amiben információkat kaphat, beállításokat végezhet, vagy alkalmazásokat indíthat el. Az alábbi funkciók állnak rendelkezésére:

- **A HeROS-ról**: információ a TNC operációs rendszeréről
- **NC vezérlő**: TNC szoftver indítása és leállítása. Csak diagnosztikai célból engedélyezett
- **Web böngésző**: Mozilla Firefox indítása
- **Távoli asztalkezelő** (Opció #133): Külső számítógép egységek megjelenítése és távoli kezelése
- **Diagnosztika**: a diagnosztikai funkciók elindítása csak az illetékes szakember számára érhető el
- **Beállítások**: mellékbeállítások konfigurációja
  - **Dátum/Idő**: Dátum és idő beállítása
  - **Nyelv**: Rendszer párbeszédnyelv beállítás. Indításkor a TNC felülírja ezt a beállítást a CfgLanguage gépi paraméter nyelvi beállításával
  - **Hálózat**: A vezérlő hálózati beállításai
  - **Képernyővédő**: Képernyővédő beállítások
  - **SELinux**: Biztonsági szoftver beállítások Linux-alapú operációs rendszerekhez
  - **Megosztások**: Beállítások külső hálózati meghajtókhoz
  - **VNC**: Külső szoftverek beállítása, melyeknek karbantartási célból van hozzáférésük a vezérlőhöz, például (**V**irtual **N**etwork **C**omputing)
  - **WindowManagerConfig**: Az ablak kezelő kizárólag az engedéllyel rendelkező szakemberek számára érhető el
  - **Tűzfal**: Tűzfal beállítások Lásd "Tűzfal", Oldal 521
- **Eszközök**: Csak engedélyezett felhasználók részére. Az Eszközök alatt elérhető alkalmazások közvetlenül is elindíthatók, ha a TNC fájlkezelőjében kiválasztja a vonatkozó fájl típust (Lásd "Fájlkezelő: Alapismeretek", Oldal 99)

2.6 SELinux biztonsági szoftver

SELinux egy bővítése a Linux-alapú operációs rendszereknek. SELinux egy további, MAC-on (Mandatory Access Control) alapuló biztonsági szoftvercsomag, ami a rendszert védi a kéretlen funkciók és folyamatok futtatásától, így ezáltal a vírusoktól és egyéb rosszindulatú szoftverektől.

A MAC azt jelenti, hogy minden egyes eseményt célzottan engedélyezni kell, különben a TNC nem fogja futtatni. A szoftver további védelmet biztosít a Linux normál hozzáférés korlátozásához képest. Bizonyos folyamatokat és utasításokat csak akkor lehet végrehajtani, ha a SELinux alapfunkciói és hozzáférés kezelője engedélyezi.

A TNC a SELinux telepítővel már csak azokat a programokat engedi futtatni, amelyek a HEIDENHAIN NC szoftverrel kerültek telepítésre. A szokásos telepítéssel más programot nem lehet futtatni.

A SELinux hozzáférés kezelője a HEROS 5-ben az alábbiak szerint van szabályozva:

- A TNC csak azokat az alkalmazásokat futtatja, amik a HEIDENHAIN NC szoftverrel lettek telepítve.
- A szoftver biztonsági fájlok (SELinux rendszerfájlok, HeROS 5 boot fájlok, stb.) csak a kifejezetten rájuk vonatkozó programokkal módosíthatók.
- Más programokkal létrehozott új fájlok nem futtathatók.
- Az USB adathordozók kiválasztását nem lehet visszavonni
- Csak két eljárás engedélyezett az új fájlok futtatásához:
  - Szoftver frissítés indítása: A HEIDENHAIN szoftver frissítés módosíthatja, vagy cserélheti a rendszerfájlokat.
  - A SELinux konfirguráció indítása: A SELinux konfigurálása a gépgyártó által többnyire jelszóval védett. Lásd a vonatkozó szerszámgép gépkönyvet.

A HEIDENHAIN eleve javasolja a SELinux aktiválását, mivel ez további védelmet biztosít a külső támadások ellen.

2.7 Kiegészítők: HEIDENHAIN 3D Tapintók és Elektronikus kézikerekek

3-D tapintók

A különböző HEIDENHAIN 3D tapintókkal az alábbiak végezhetők el:

- Munkadarab automatikus beigazítása
- Gyors és pontos nullapontfelvétel
- Munkadarab mérése programfutás közben
- Szerszám bemérése és ellenőrzése

A ciklus funkciók (tapintóciklusok és fix ciklusok) leírása a Felhasználói kézikönyv ciklusprogramozáshoz leírásban található. Ha szüksége van egy másolatra erről a kézikönyvről, forduljon a HEIDENHAIN képviselethez. ID: 1096959-xx

A TS 220, TS 440, TS 444, TS 640 and TS 740 kapcsoló üzemű tapintók

Ezek a mérőtapintók különösen jól alkalmazhatók a munkadarab automatikus beigazításához, nullapontfelvételhez és a munkadarab beméréséhez. A TS 220 a kapcsolójeleket kábelen keresztül továbbítja, ami egyben gazdaságos megoldás olyan alkalmazásokhoz, ahol a digitalizálás alkalomszerű.

A TS 640 (lásd jobb oldali ábrát) és a kisebb TS 440 a kapcsolójeleket infravörös átvitellel továbbítja a TNC-re. Használata az automata szerszámcserélővel ellátott gépeken különösen kényelmes.

A művelet alapja: a HEIDENHAIN kapcsoló rendszerű, 3D-s tapintórendszereiben a tapintószár kitérését kopásmentes optikai kapcsoló érzékeli, ami elektromos jelet generál. Ezt a jelet kapja meg a vezérlő, ami a tapintószár aktuális pozícióját, mint a pillanatnyi értéket eltárolja.

TT 140 szerszám tapintórendszer a szerszámok beméréséhez

A TT 140 kapcsoló egy rendszerű 3D-s tapintórendszer a szerszámok beméréséhez és ellenőrzéséhez. A TNC vezérlő 3 ciklussal rendelkezik a szerszámok hosszának és sugarának forgó, vagy álló főorsóval történő méréséhez. A TT 140 robusztus kialakítása és magas szintű rendszervédelemmel való ellátása következtében ellenálló a hűtőfolyadékkal és a forgáccsal szemben. A kapcsolójeleket egy kopásálló és különösen megbízható optikai kapcsoló generálja.

HR elektronikus kézikerekek

Az elektronikus kézikerék a tengelyek pontos kézi mozgatását segíti elő. A kézikerék egy körülforgatására megtett út hossza változtatható. A kezelőpanelbe integrált HR 130 és HR 150 kézikeréken kívül, a HEIDENHAIN a HR 410 hordozható kézikereket is ajánlja.

3

Programozás: Alapismeretek, fájlkezelő

3.1 Alapismeretek

Pozícióméró rendszerek és referenciajelek

A szerszámgép tengelyein találhatók a pozícióméró rendszerek, melyek regisztrálják a gépasztal vagy a szerszám helyzetét. Lineáris tengelyeken általában hosszméró rendszerek, körasztalok és forgó tengelyek esetén szögméró rendszerek vannak felszerelve.

Ha a gép tengelye mozog, a pozícióméró rendszer elektromos jelet generál. A TNC ebből a jelből számítja ki a gép tengelyének pontos pillanatnyi pozícióját.

Áramkimaradás esetén a szán pillanatnyi helyzete és a számított helyzet közötti kapcsolat megszakad. Ez a kapcsolat újra létrehozható, ha a mérórendszer referenciajelekkel rendelkezik. A jeladók skálái egy vagy több referenciajelet tartalmaznak, amik fölött áthaladva a TNC egy jelet kap. Ezzel tudja a TNC a kijelzett helyzet és a szán aktuális helyzete közötti kapcsolatot visszaállítani. Távolságkódolt referenciajelekkel ellátott hosszméró rendszerek esetén, a gép tengelyén legfeljebb 20 mm-t, szögelfordulás-méró rendszerek esetén legfeljebb 20°-ot kell elmozdulni.

Abszolút mérórendszer esetén a vezérló bekapcsolása után azonnal átadódik egy abszolút pozícióérték. Így tehát a pillanatnyi pozíció és a szán pozíciója közötti kapcsolat közvetlenül a bekapcsolás után helyreáll.

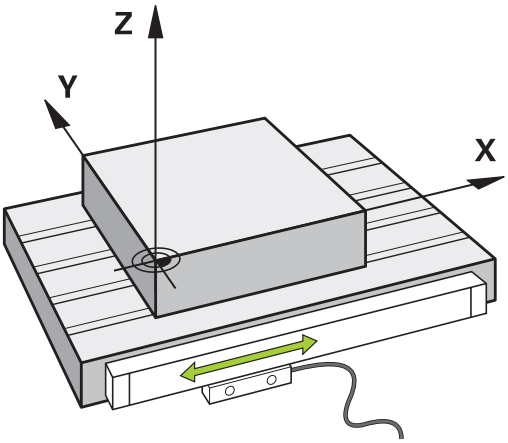

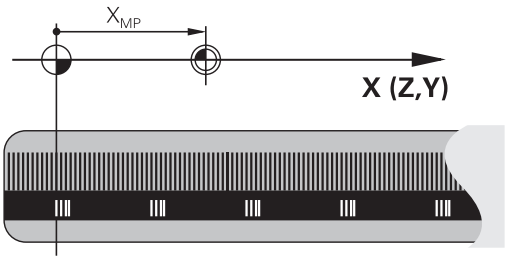

Nullapont rendszer

A nullapont rendszerrel síkban vagy térben egyértelműen meghatározhatók pozíciók. Egy pozíció megadása mindig egy meghatározott pontra vonatkozik és koordinátákkal írjuk le.

Descartes-féle koordinátarendszerben (derékszögű koordinátarendszerben) alapja a három koordinátatengely: X, Y és Z. A tengelyek egymásra kölcsönösen merőlegesek és egy pontban, a nullapontban metszik egymást. Egy koordináta egy adott irányban a nullaponttól való távolságot adja meg. Így a sík egy pontja két, a tér egy pontja három koordinátával írható le.

A nullapontra vonatkoztatott koordinátákat tekintjük abszolút koordinátáknak. A relatív koordináták a koordinátarendszer egy tetszőleges ismert pontjára (referenciapontra) vonatkoznak. A relatív koordinátaértékeket inkrementális koordinátaértékeknek nevezzük.

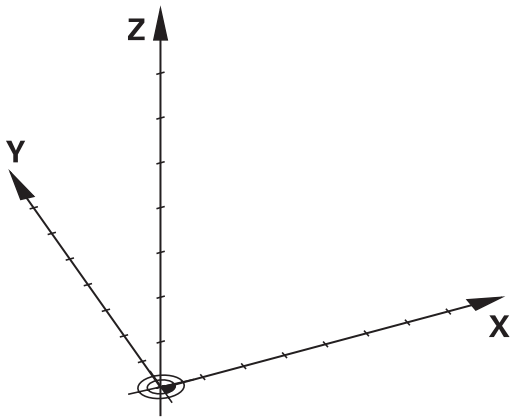

Referencia rendszer marógépeken

Marógépen egy munkadarab megmunkálásánál általában egy derékszögű koordinátarendszerre hivatkozunk. A jobb oldali képen látható a szerszámgéptengelyek összerendelése a derékszögű koordinátarendszerrel. Az ábra illusztrálja a jobbkézszabályt, ami segít megjegyezni a három tengely irányát: ha jobb kezünk középső ujját a szerszámtengelyen a munkadarabtól a szerszám felé irányítjuk, akkor ez a Z, a hüvelykujj az X, a mutatóujj pedig az Y tengely pozitív irányába mutat.

A TNC 320 opcionálisan 5 tengelyt tud vezérelni. Az X, Y és Z főtengelyek mellett párhuzamosan U, V és W segédtengelyek lehetnek. A forgástengelyeket A, B és C betűkkel jelöljük. A jobb oldali alsó kép mutatja a másodlagos és a forgástengelyek főtengelyekhez való rendelését.

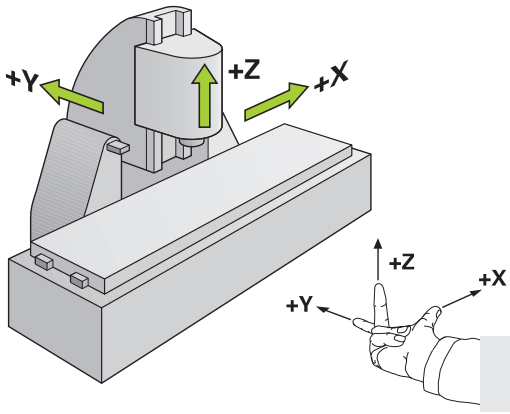

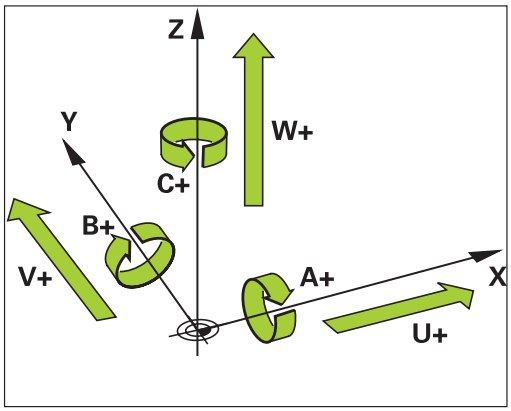

Tengelyek megnevezése marógépeken

A marógépeken az X, Y és Z tengelyekre egyaránt szokás hivatkozni szerszámtengelyként, főtengelyként (1. tengely) és másodlagos tengelyként (2. tengely). A szerszámtengely kijelölése, beosztása döntő a főtengelyek és a másodlagos tengelyek hozzárendelése szempontjából.

Szerszámtengely	Főtengely	Másodlagos tengely
X	Y	Z
Y	Z	X
Z	X	Y

Polárkoordináták

Ha a műhelyrajz derékszögű méretezéssel készült, akkor az NC programot is derékszögű koordinátákkal kell megírni. Köríveket tartalmazó munkadaraboknál vagy szögmegadásnál gyakran egyszerűbb a pozíciókat polárkoordinátákkal megadni.

Polárkoordinátákat – a térbeli pozíciókat megadó derékszögű X, Y és Z koordinátákkal szemben – csak síkbeli pozíciók megadására használhatjuk. Polárkoordináták nullapontja a CC pontban van (CC: körközéppont vagy pólus). A sík egy pontja egyértelműen megadható az alábbiak segítségével:

- Polárkoordináta sugár PR: a CC körközéppont és az adott pozíció távolsága, és
- Polárkoordináta szög PA: a szög vonatkoztatási tengelye és a CC pólust az adott pozícióval összekötő egyenes közötti szög.

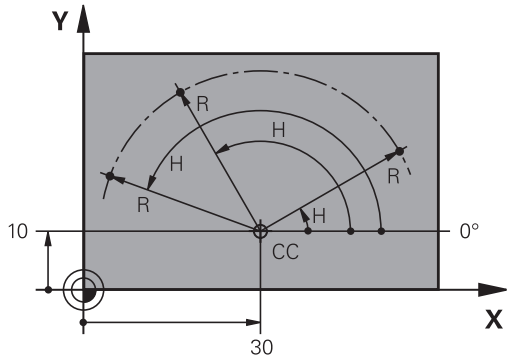

Pólus és a szög referenciatengelyének beállítása

A pólust a derékszögű koordinátarendszerben a három sík egyikében, két koordinátával határozzuk meg. Ezek a koordináták a H polárkoordináta szöghöz tartozó vonatkoztatási tengelyt is megadják.

Polárkoordináták (sík)	Szög vonatkoztatási tengelye
X/Y	+X
Y/Z	+Y
Z/X	+Z

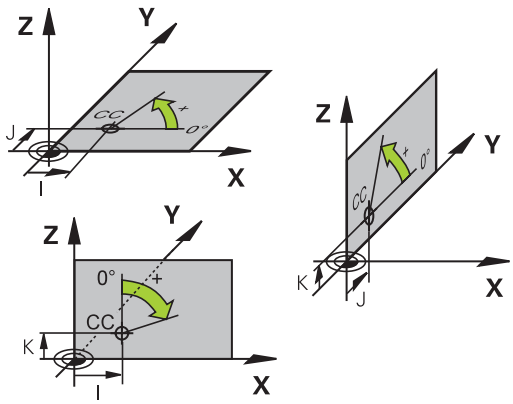

Abszolút és növekményes munkadarab pozíciók

Abszolút munkadarab pozíciók

Az abszolút koordináták olyan helyzetkoordináták, amelyek a koordinátarendszer nullapontjára (origó) vonatkoznak. A munkadarabon levő minden egyes pontot egyedi módon határoznak meg az abszolút koordinátái.

1. példa: Furatok abszolút koordinátái

1. furat	2. furat	3. furat
X = 10 mm	X = 30 mm	X = 50 mm
Y = 10 mm	Y = 20 mm	Y = 30 mm

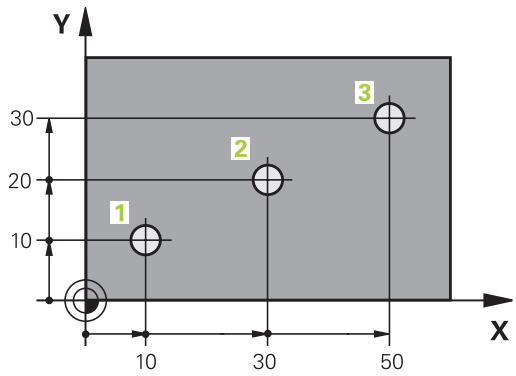

Növekményes munkadarab pozíciók

Az inkrementális koordináták a szerszám legutolsó programozott célpozíciójára vonatkoznak, amely relatív (képzeletbeli) kezdőpontul szolgál. Amikor az NC program növekményes koordinátákkal van megírva, akkor úgy kell programozni a szerszámot, hogy az az előző és a rákövetkező célpozíciók közti távolságot tegye meg. Ezért van, hogy láncméretként is azonosíthatók.

Egy pozíció növekményes koordinátákkal történő programozásához adja meg az G91 funkciót a tengely előtt.

2. példa: Furatok inkrementális koordinátái

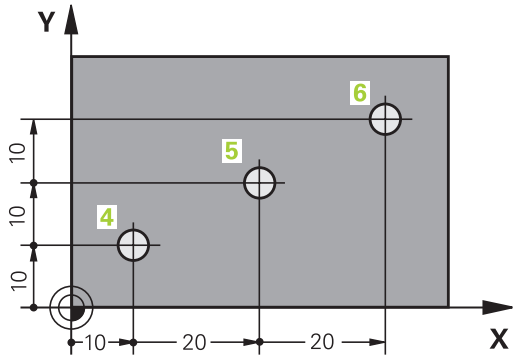

A 4. furat abszolút koordinátái
X = 10 mm
Y = 10 mm

5. furat, a 4. urat figyelembevételével	6. furat, az 5. furat figyelembevételével
G91 X = 20 mm	G91 X = 20 mm
G91 Y = 10 mm	G91 Y = 10 mm

Abszolút és inkrementális polárkoordináták

Az abszolút polárkoordináták mindig a pólusra, és a szög referenciatengelyére vonatkoznak.

Az inkrementális polárkoordináták mindig a szerszám utoljára programozott célpozíciójára vonatkoznak.

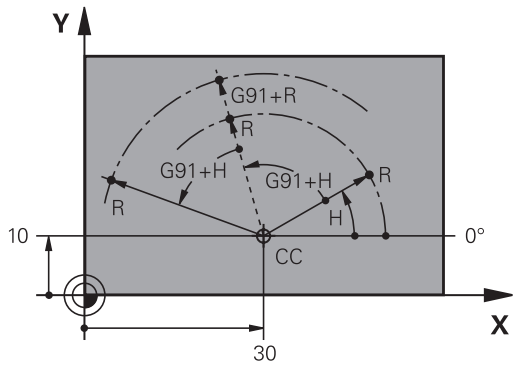

Nullapont kiválasztása

Egy műhelyrajz a munkadarab egy bizonyos pontját – rendszerint egy sarokpontot – azonosít abszolút nullapontként. Nullapont felvételekor először a munkadarabot a gép tengelyei mentén be kell igazítani, majd a szerszámot minden tengely mentén egy meghatározott pozícióba kell mozgatni a munkadarabhoz képest. Minden pozíció esetén állítsa a TNC kijelzőjét nullára vagy egy ismert pozícióértékre. Ez teremti meg a munkadarab vonatkoztatási rendszerét, amelyet a TNC a kijelzéshez és az alkatrészprogramhoz fog használni.

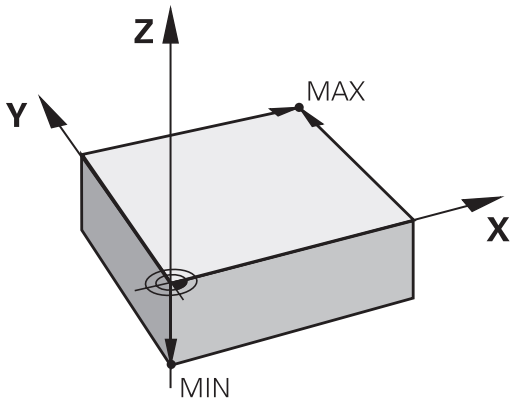

Ha a műhelyrajz növekményes méretezésű, egyszerűen használja a koordináta-transzformációs ciklusokat (lásd: Felhasználói kézikönyv ciklusokhoz, Koordináta-transzformációs ciklusok).

Ha a gyártási rajz nem NC -szerűen méretezett, állítsuk be a nullapontot a munkadarabon egy pontra vagy a munkadarab egy sarkára, amelyik a legalkalmasabb a további koordináták meghatározásához.

A nullapont felvételének leggyorsabb, legkönnyebb és legpontosabb módja a HEIDENHAIN 3D-s tapintó alkalmazása. Lásd a Felhasználói kézikönyv ciklusprogramozáshoz kezelési leírás "Nullapont felvétel 3-D mérőtapintóval" fejezetét.

Példa

A jobb oldali műhelyrajz szemlélteti az 1. - 4. furatokat, amelyek egy X=0, Y=0 koordinátájú abszolút nullapontra vonatkoznak. Az 5 - 7. furatok relatív nullapontra vonatkoznak, melynek abszolút koordinátái X=450 és Y=750. A **NULLAPONTELTOLÁS** ciklus alkalmazásával ideiglenesen felvehető a nullapont az X=450, Y=750 pozícióba, és az 5. - 7. furatok további számítások nélkül programozhatók.

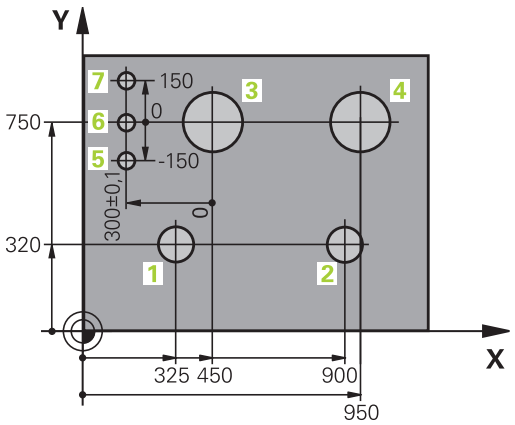

3.2 Programok megnyitása és bevitele

NC program szervezése DIN/ISO formátumban

Egy alkatrészprogram programmondatok sorozatából áll. A jobb oldali ábra szemlélteti a mondat elemeit.

A TNC a **mondatszám Növekmény** (105409) gépi paraméter szerint adja meg az alkatrészprogram mondatszámozását. A **mondatszám Növekmény** (105409) gépi paraméter határozza meg a mondatszámok növekményét.

A program első mondata: **%**, a program neve és aktív mértékegysége.

A rákövetkező mondatok információt tartalmaznak az alábbiakról:

- A nyers munkadarab
- Szerszámhívások
- Biztonságos pozíció megközelítése
- Előtolások és orsófordulatszámok, valamint
- Pályakontúrok, ciklusok és további funkciók

A program utolsó mondata: **N99999999**, a program neve és aktív mértékegysége.

Mondat

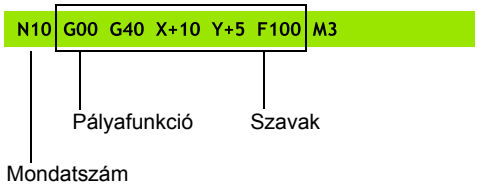

> **!** A HEIDENHAIN azt javasolja, hogy minden szerszámhívás után álljon egy biztonságos pozícióra, ahonnan a TNC ütközés nélkül tudja pozicionálni a szerszámot a megmunkáláshoz.

A nyers munkadarab meghatározása: G30/G31

Közvetlenül egy új program elkezdése után kell meghatározni a megmunkálatlan nyersdarabot. Ha később akarja meghatározni, nyomja meg a **SPEC FCT** gombot, majd a **PROGRAM NORMÁK** funkciógombot, végül a **BLK FORM** funkciógombot. A TNC-nek szüksége van erre a meghatározásra a grafikus szimulációhoz.

> Csak akkor kell meghatározni a nyers munkadarabot, ha grafikus szimulációt kíván futtatni!

A TNC különféle nyersdarab típusokat képes ábrázolni.

Funkciógomb	Funkció
	Határozzon meg egy négyszög alakú darabot
	Határozzon meg egy henger alakú darabot
	Határozzon meg egy forgásszimmetrikus darabot

Négyszög alakú darab

A kocka élei párhuzamosak az X, Y és Z tengelyekkel. A nyersdarabot két sarokpontja határozza meg:

- MIN pont G30: a nyersdarab legkisebb X, Y és Z koordinátája, abszolút értékként megadva
- MAX pont G31: a nyersdarab legnagyobb X, Y és Z koordinátája, abszolút vagy inkrementális értékként megadva

Példa: A BLK FORM kijelzése NC programból

%NEW G71 *	Program eleje, neve, mértékegysége
N10 G30 G17 X+0 Y+0 Z-40 *	Főorsó tengelye, MIN pont koordinátái
N20 G31 X+100 Y+100 Z+0 *	MAX pont koordinátái
N99999999 %NEW G71 *	Program vége, neve, mértékegysége

Hengeres alakú darab

A hengeres alakú darabot a henger méretei határozzák meg:

- X, Y vagy Z forgótengely
- R: A henger sugara (pozitív előjellel)
- L: A henger hossza (pozitív előjellel)
- DIST: Eltolás a forgótengely mentén
- RI: Üreges henger belső sugara

> A **DIST** és az **RI** paraméterek opcionálisak, nem kell programozni őket.

Példa: A BLK FORM CYLINDER kijelzése NC programból

%NEW G71 *	Program eleje, neve, mértékegysége
N10 BLK FORM CYLINDER Z R50 L105 DIST+5 RI10	Főorsó tengely, sugár, hossz, távolság, belső sugár
N99999999 %NEW G71 *	Program vége, neve, mértékegysége

Tetszőleges alakú, forgásszimmetrikus nyersdarab

A forgásszimmetrikus nyersdarab kontúrját egy alprogramban határozhatja meg. X, Y vagy Z alkalmazása forgótengelyként.

A nyersdarab meghatározásban a következő kontúrleírásra hivatkozzon:

- DIM_D, DIM-R: A forgásszimmetrikus nyersdarab átmérője, vagy sugara
- LBL: Alprogram a kontúrleírással

A kontúrleírás tartalmazhat negatív értéket is a forgótengely esetén, de a referenciatengely esetében csak pozitív értéket. A kontúrnak zártnak kell lennie, pl. a kontúr kezdőpontjának meg kell egyeznie a kontúr végpontjával.

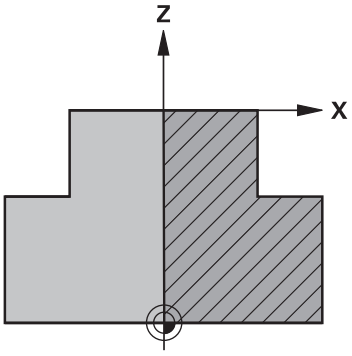

Az alprogram egy számmal, egy alfanumerikus névvel, vagy egy QS paraméterrel is megjelölhető.

Példa: A BLK FORM ROTATION kijelzése NC programból

%NEW G71 *	Program eleje, neve, mértékegysége
N10 BLK FORM ROTATION Z DIM_R LBL1	Főorsó tengely, értelmezési mód, alprogram szám
N20 M30 *	Főprogram vége
N30 G98 L1 *	Az alprogram kezdete
N40 G01 X+0 Z+1 *	Kontúr kezdőpontja
N50 G01 X+50 *	Programozás a főtengely pozitív irányában
N60 G01 Z-20 *	
N70 G01 X+70 *	
N80 G01 Z-100 *	
N90 G01 X+0 *	
N100 G01 Z+1 *	Kontúr vége
N110 G98 L0 *	Az alprogram vége
N99999999 %NEW G71 *	Program vége, neve, mértékegysége

Új alkatrészprogram megnyitása

Alkatrészprogramot mindig a **Programozás** üzemmódban írhat be. Példa egy program bevitelére:

- Válassza ki a **Programozás** üzemmódot
- A fájlkezelő meghívásához nyomja meg a **PGM MGT** gombot (program management).

Válassza ki azt a könyvtárat, amelyikben az új programot tárolni kívánja:

FFÁJLNÉV = NEW.I

- Írja be az új program nevét, majd nyugtázza az **ENT** gombbal
- Adja meg a mértékegységet: Nyomja meg a **MM** vagy **INCH** funkciógombot. A TNC képernyőfelosztást vált és elindítja a párbeszédet a **BLK FORM** meghatározásához (nyers munkadarab)
- Válasszon egy négyszögletes nyers munkadarabot: Nyomja meg a funkciógombot egy négyszögletes alakú nyers munkadarabhoz

MUNKASÍK A GRIKÁN: XY

- Adja meg a szerszámtengelyt pl. **G17**

NYERS MUNKADARAB MEGHAT.: MINIMUM

- Adja meg sorrendben a MIN pont X, Y és Z koordinátáját, és nyugtázza a bevitelt az **ENT** gombbal

NYERS MUNKADARAB MEGHAT.: MAXIMUM

- Adja meg sorrendben a MAX pont X, Y és Z koordinátáját, és nyugtázza a bevitelt az **ENT** gombbal

Példa: a nyersdarab kijelzése az NC programban

%ÚJ G71 *	Program eleje, neve, mértékegysége
N10 G30 G17 X+0 Y+0 Z-40 *	Főorsó tengelye, MIN pont koordinátái
N20 G31 X+100 Y+100 Z+0 *	MAX pont koordinátái
N99999999 %NEW G71 *	Program vége, neve, mértékegysége

A TNC automatikusan hozza létre az első és az utolsó programmondatot.

Ha nem kívánja meghatározni a nyersdarabot, akkor törölje a párbeszédet a **Munkasík az ábrán**: **XY** résznél, a **DEL** gomb megnyomásával.

Szerszámmozgások programozása DIN/ISO módban

Nyomja meg a **SPEC FCT** gombot egy mondat programozásához. Nyomja meg a **PROGRAM FUNKCIÓK** funkciógombot, majd ezután a **DIN/ISO** funkciógombot. De használhatja a szürke kontúrbillentyűket is, a megfelelő G kód eléréséhez.

> Ha a DIN/ISO funkciókat egy USB-n keresztül csatlakoztatott billentyűzettel adja meg, akkor figyeljen a nagybetűs írásra.

Példa a pozícionáló mondatra

G

ENT

- Adjon meg **1** értéket és nyomja meg az **ENT** gombot a mondat megnyitásához

KOORDINÁTÁK?

X

- **10** (Adja meg az X tengelyre vonatkozó célkoordinátát)

Y

- **20** (Adja meg az Y tengelyre vonatkozó célkoordinátát)

ENT

- Ugrás a következő kérdésre az **ENT**-tel.

MILLINGDEFINITIONPOINTPATH

G

- Adjon meg **40**-et és nyugtázza az **ENT** gombbal a szerszámsugár kompenzáció nélküli mozgásokhoz, **vagy**

G41

G42

- Szerszám mozgatása a programozott kontúrtól balra vagy jobbra: **G41** vagy **G42** kiválasztása funkciógombbal

ELŐTOLÁS F=?

- **100** (adjon meg 100 mm/perc előtolást ehhez a kontúrpályához)

ENT

- Ugrás a következő kérdésre az **ENT**-tel.

M MELLÉKFUNKCIÓ?

- Adjon meg **3**-at (**M3** mellékfunkció "Főorsó BE").

END

- Az **END**gombbal a TNC befejezi a párbeszédet.

Az alkatrészprogram ablakban a következő sor látható:

```
N30 G01 G40 X+10 Y+5 F100 M3 *
```

Pillanatnyi pozíció átvétele

A TNC engedélyezi az aktuális szerszámpozíció átvételét a programba, például mialatt

- Pozicionáló mondatot ír be
- Ciklust programoz

Az érvényes pozícióértékek átvételéhez kövesse az alábbiakat:

- Vigye a beviteli mezőt a mondat azon részére, ahova a pozícióértéket be akarja szúrni

- Válassza a pillanatnyi érték átvétele funkciót: A TNC kijelzi a funkciógombsoron, hogy mely tengelyek pozíciói vehetők át

- Válassza ki a tengelyt: A TNC beírja a kiválasztott tengely aktuális pozícióját az aktív beviteli mezőbe

A megmunkálási síkban a TNC mindig átveszi a szerszámtengely koordinátáit, annak ellenére, hogy a szerszámsugár kompenzáció aktív.

A szerszám tengelyében a TNC mindig átveszi a szerszám csúcsának koordinátáit, így mindig figyelembe veszi az aktív szerszám hosszkorrekcióját.

A TNC aktívan tartja a funkciógombsort a tengelykiválasztáshoz, amíg ki nem kapcsolja a pillanatnyi pozíció átvétele gomb újbóli megnyomásával. Ez az állapot érvényben marad, akkor is, ha elmenti az aktuális mondatot és megnyit egy újat egy pályafunkció gombbal. Ha kiválaszt egy olyan mondat elemet, amiben ki kell választania egy beviteli alternatívát (pl. sugárkorrekciót) egy funkciógombbal, akkor a TNC is bezárja a tengelykiválasztás funkciógombsort.

A pillanatnyi pozíció átvétele funkció nem engedélyezett, ha a döntött munkasík funkció aktív.

Program szerkesztése

Nem szerkeszthet olyan programot, amelyet a TNC éppen gépi üzemmódban futtat.

Mialatt létrehoz vagy szerkeszt egy alkatrészprogramot, a nyíl- vagy a funkciógombokkal kiválaszthatja a program bármelyik mondatát, vagy abban egy adott szót:

Funkciógomb/ gombok	Funkció
OLDAL	Ugrás az előző oldalra
OLDAL	Ugrás a következő oldalra
KEZDÉS	Ugrás a program elejére
VÉGE	Ugrás a program végére
	A kiválasztott mondat helyzetének változtatása. Nyomja meg ezt a funkciógombot azoknak a programmondatoknak a kijelzéséhez, amelyek a kiválasztott mondat előtt lettek beírva
	A kiválasztott mondat helyzetének változtatása. Nyomja meg ezt a funkciógombot azoknak a programmondatoknak a kijelzéséhez, amelyek a kiválasztott mondat után lettek beírva
	Mozgás egy mondattal előre
	Egyes szavak kiválasztása a mondatban
GOTO	Adott mondat kiválasztásához nyomja meg a **GOTO** gombot, adja meg a kívánt mondatszámot és nyugtázza az **ENT** gombbal. Vagy: Nyomja meg a **GOTO** gombot, adja meg a mondatszám lépést, és ugorjon fel vagy le a megadott számú sorral az **N LINES** funkciógomb megnyomásával

Funkciógomb/ gomb	Funkció
CE	■ A kiválasztott szó nullázása ■ Hibás érték törlése ■ Törölje a (törölhető) hibaüzenetet
NO ENT	Kiválasztott szó törlése
DEL	■ Kiválasztott mondat törlése ■ Ciklusok és programrészek törlése
UTOLSó NC MONDAT BESZÚRÁSA	Utoljára szerkesztett vagy törölt mondat beszúrása

Mondatok beszúrása a kívánt helyre

- Válassza ki azt a mondatot, amely után egy új mondatot akar beszúrni és indítsa a párbeszédet

Szavak szerkesztése és beszúrása

- Válasszon ki egy szót a mondatban és írja felül az új szóval. Amíg a szó ki van jelölve, addig a hagyományos párbeszédnyelv elérhető
- A változtatás elfogadásához nyomja meg az **END** gombot

Ha egy szót kíván beszúrni, nyomja meg a vízszintes nyílbillentyűt, és ezt ismételje mindaddig, amíg a kívánt párbeszéd megjelenik. Ekkor beírhatja a kívánt értéket.

Azonos szavak keresése különböző mondatokban

Állítsa az AUTOM. RAJZOLÁS funkciógombot KI állásba.

- Válasszon egy szót a mondatban: nyomja meg többször a nyílbillentyűket, amíg a kívánt szó lesz kijelölve
- Válasszon ki egy mondatot a nyílbillentyűkkel

Az új mondatban ugyanaz a szó lesz kijelölve, mint amelyet előzőleg kiválasztott.

Ha egy nagyon hosszú programban indított keresést, a TNC megjelenít egy folyamatjelző ablakot. Így megvan a lehetősége, hogy egy funkciógombbal megszakítsa a keresést.

Programrészek kijelölése, másolása, kivágása és beszúrása

A TNC a következő funkciókat biztosítja a programrészek NC programon belüli vagy másik NC programba való átmásolásához:

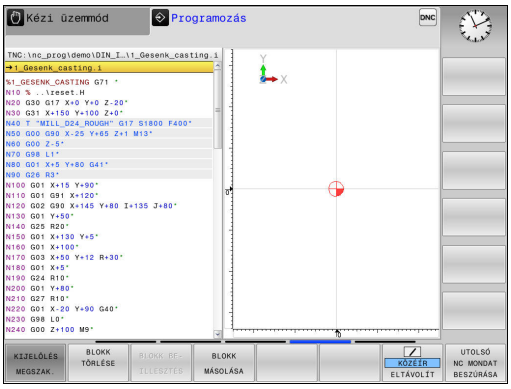

Funkciógomb	Funkció
BLOKK KI-JELÖLÉSE	A kijelölő funkció bekapcsolása
KIJELÖLÉS MEGSZAK.	A kijelölő funkció kikapcsolása
BLOKKOT KIVÁG	Kijelölt mondat kivágása
BLOKK BE-ILLESZTÉS	A közbenső memóriában tárolt mondat beszúrása
BLOKK MÁSOLÁSA	Kijelölt mondat másolása

Programrész másolásához kövesse az alábbiakat:

- Válassza ki azt a funkciógombsort, amely a kijelölő funkciókat tartalmazza
- Válassza ki a másolandó rész első mondatát
- Első mondat kijelölése: Nyomja meg a **MONDATVÁLASZTÁS** funkciógombot. A TNC ekkor kijelöli a mondatot és megjeleníti a **CANCEL SELECTION** funkciógombot
- Vigye a kijelölést a másolandó vagy kivágandó programrész utolsó mondatára. A TNC a kijelölt mondatokat eltérő színnel mutatja. A kijelölés bármikor megszüntethető a **CANCEL SELECTION** funkciógomb megnyomásával
- Másolja a kiválasztott programrészt: Nyomja meg a **MONDAT MÁSOLÁSA** funkciógombot. Vágja ki a kiválasztott programrészt: Nyomja meg a **MONDAT KIVÁGÁSA** funkciógombot. A TNC tárolja a kiválasztott mondatot
- A nyílbillentyűk segítségével válassza ki azt a mondatot, amely után a másolt (kivágott) programrészt szeretné beszúrni

> A programrésznek egy másik programba való beszúrásához válassza ki a megfelelő programot a fájlkezelő használatával, majd jelölje ki azt a mondatot, amelyik után a másolt programrészt szeretné beszúrni

- Szúrja be a mentett programrészt: Nyomja meg a **MONDAT BESZÚRÁSA** funkciógombot
- A kijelölés megszüntetéséhez nyomja meg a **KIVÁLASZTÁS VISSZAVONÁS** funkciógombot

TNC keresés funkció

A TNC keresés funkciójával bármilyen szövegre rákereshet a programban és kicserélheti azt egy új szövegre, ha szükséges.

Tetszőleges szöveg keresése

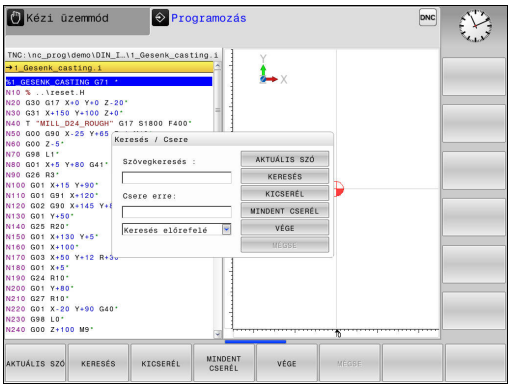

KERESÉS

- Keresés funkció kiválasztás: A TNC megjeleníti a kereső ablakot, és kijelzi a lehetséges keresési funkciókat a funkciósorban
- Adja meg a keresendő szöveget, pl. **SZERSZÁM**

KERESÉS

- Indítsa el a keresést: A TNC a következő olyan mondatra ugrik, amelyik a keresett szöveget tartalmazza

KERESÉS

- Ismételje meg a keresést: A TNC a következő olyan mondatra ugrik, amelyik a keresett szöveget tartalmazza

VÉGE

- Fejezze be a keresést

Tetszőleges szöveg keresése/cseréje

A keres/kicserél funkció nem elérhető, ha

- a program védett
- a program éppen fut a TNC-n

Ha a **MINDET CSERÉL** funkciót használja, ügyeljen arra, nehogy olyan szövegeket cseréljen, amiket nincs szándékában változtatni. Ha egyszer kicseréli, nem állíthatja vissza.

- Válassza ki a keresendő szót tartalmazó mondatot

KERESÉS

- Válassza a Keresés funkciót: a TNC megjeleníti a kereső ablakot, és kijelzi a lehetséges keresési funkciókat a funkciógombsorban
- Nyomja meg az **AKTUÁLIS SZÓ** funkciógombot: A TNC betölti az aktuális mondat első szavát. Ha szükséges, nyomja meg ismét az info gombot a kívánt szó betöltéséhez.

KERESÉS

- Indítsa el a keresést: A TNC a következő olyan helyre ugrik, ahol a keresett szöveget megtalálható

KICSERÉL

- A szöveg kicseréléséhez és a következő előfordulásra ugráshoz nyomja meg a **KICSERÉL** funkciógombot. Az összes előforduló egyezés cséréjéhez nyomja meg a **MINDET CSERÉL** funkciógombot. A szöveg kihagyásához és a következő előfordulásra ugráshoz nyomja meg a **KERESÉS** funkciógombot

VÉGE

- Fejezze be a keresést

3.3 Fájlkezelő: Alapismeretek

Fájlok

Fájlok a TNC-ben	Típus
Programok	
HEIDENHAIN formátumban	.H
DIN/ISO formátumban	.I
Kompatibilis programok	
HEIDENHAIN Egységprogramok	.HU
HEIDENHAIN Kontúrprogramok	.HC
Táblázat	
Szerszámokhoz	.T
Szerszámváltókhoz	.TCH
Nullapontokhoz	.D
Pontokhoz	.PNT
Presetekhez	.PR
Tapintókhoz	.TP
Backup fájlokhoz	.BAK
Függő fájlokhoz (pl. struktúra elemekhez)	.DEP
Szabadon meghatározható táblázatokhoz	.TAB
Szövegtípusok	
ASCII fájlok	.A
Protokoll fájlok	.TXT
Súgó fájlok	.CHM
CAD fájlok, mint	
ASCII fájlok	.DXF .IGES .STEP

Amikor a TNC-n alkatrészprogramot ír, elsőként a program nevét kell megadnia. A TNC ekkor ez alatt a név alatt fájlként tárolja a programot a belső memóriában. Fájlként tárolhatók szövegek és táblázatok is.

A TNC egy külön fájlkezelési ablakot biztosít, amelyben könnyen megtalálhatja és kezelheti fájljait. Itt előhívhatja, másolhatja, átnevezheti és törölheti azokat.

A TNC-vel **2 GB-ig** kezelheti és mentheti a fájlokat.

A beállításától függően a TNC létrehoz egy biztonsági fájlt (*.bak) az NC programok szerkesztése és mentése után. Ez csökkentheti a rendelkezésre álló kapacitást.

3.3 Fájlkezelő: Alapismeretek

Fájlnevek

Amikor programokat, táblázatokat és szövegeket tárol fájlként, a TNC hozzáad egy kiterjesztést a fájlnévhez, egy ponttal elválasztva. Ez a kiterjesztés azonosítja a fájl típusát.

Fájl neve	Fájl típusa
PROG20	.I

A fájl neve ne legyen több 24 karakternél, különben a TNC nem tudja teljes egészében megjeleníteni azt.

A TNC-ben a fájlok nevei a következő szabványnak felelnek meg: The Open Group Base Specifications Issue 6 IEEE Std 1003.1, 2004 Edition (Posix-Standard). Emiatt a fájlok nevei az alábbi karaktereket tartalmazhatják:

A B C D E F G H I J K L M N O P Q R S T U V W X Y Z a b c d e f g h i j k l m n o p q r s t u v w x y z 0 1 2 3 4 5 6 7 8 9 . _ -

Ne használjon más egyéb karaktert a fájl nevekben, elkerülendő a fájlátviteli problémákat.

Az út és a fájlnév együtt maximum 255 karakter lehet, Lásd "Elérési út", Oldal 102.

Külsőleg létrehozott fájlok megjelenítése a TNC-n

A TNC további eszközökkel is rendelkezik, amikkel az alábbi táblázatban szereplő fájlokat jelenítheti meg. Néhány fájl szintén szerkeszthető.

Fájltípusok	Típus
PDF fájlok	pdf
Excel táblázatok	xls csv
Internet fájlok	html
Szöveg fájlok	txt ini
Grafikus fájlok	bmp gif jpg png

További információ a listában szereplő fájlok megjelenítéséről és szerkesztéséről: Lásd Oldal 114

Adatmentés

Javasolt az újonnan írt programokat és fájlokat rendszeres időközönként elmenteni PC-re.

A HEIDENHAIN ingyenes TNCremo adatátviteli szoftvere egy egyszerű és kényelmes megoldást biztosít az adatok TNC-n történő tárolására.

Egy adathordozó is szükséges, amelyen a szerszámgép összes gépspecifikus adata (PLC program, gépi paraméterek stb.) tárolhatók. Forduljon gépgyártójához segítségért, ha szükséges.

Esetenként fordítson időt a szükségtelen fájlok törlésére, hogy a TNC-nek mindig elegendő kapacitása legyen a rendszerfájlok (mint pl. a szerszámtáblázat) számára.

3.4 A fájlkezelő alkalmazása

Könyvtárak

A fájlok könnyű megtalálása érdekében javasoljuk, szervezze a belső memória tartalmát könyvtárakba. Egy könyvtárat feloszthat további könyvtárakra, amelyeket alkönyvtáraknak neveznek. A **-/+** vagy az **ENT** gombbal tudja megjeleníteni vagy elrejteni az alkönyvtárakat.

Elérési út

Az elérési útvonal jelzi a meghajtót és az összes könyvtárat és alkönyvtárat, amelyek alatt a fájlt mentették. Az egyes nevek különválasztása a "\" jellel történik.

Az elérési út, beleértve a meghajtó betűjelét, a könyvtárat, a fájlnevet és a kiterjesztést, nem lehet több 255 karakternél!

Példa

A TNC meghajtón az AUFTR1 könyvtárat hozták létre. Majd az AUFTR1 könyvtárban az NCPROG könyvtárat hozták létre, és a PROG1.H alkatrészprogramot másolták ide. Ekkor az alkatrészprogram elérési útja:

TNC:\AUFTR1\NCPROG\PROG1.I

A jobb oldali ábra szemlélteti egy könyvtár megjelenítését különböző elérési útvonalakkal.

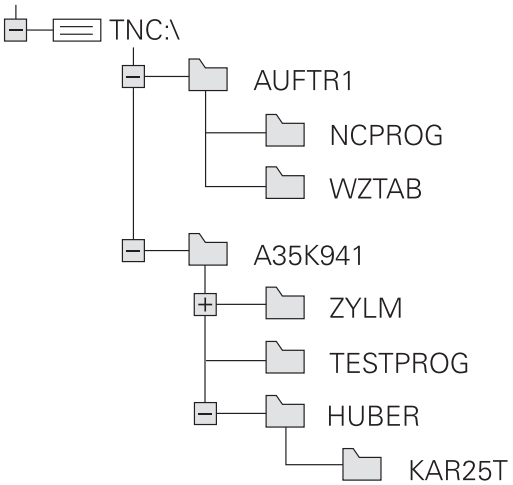

Áttekintés: A fájlkezelő funkciói

Funkciógomb	Funkció	Oldal
MÁSOLÁS ABC→XYZ	Egy fájl másolása	106
TÍPUS-VÁLASZTÁS	Adott fájltípus megjelenítése	105
ÚJ FÁJL	Új fájl létrehozása	106
UTOLSó FÁJLOK	A 10 legutóbb használt fájl kijelzése	109
TÖRLÉS	Egy fájl törlése	110
KIJELÖL	Fájl megjelölése	111
ÚJ NÉV ABC = XYZ	Fájl átnevezése	112
VÉDENI	Fájl védelme szerkesztés és törlés ellen	113
NEM VéD	Fájlvédelem visszavonása	113
TÁBLÁZAT IMPOR-TÁLÁS	Szerszámtáblázat importálása	164
HÁLóZAT	Hálózati meghajtók kezelése	121
EDITORT VÁLASZT	Szerkesztő kiválasztása	113
RENDEZÉS	Fájlok tulajdonság szerinti rendezése	112
KT MÁSOL	Könyvtár másolása	109
TÖRLÉS MIND	Egy könyvtár és alkönyvtárainak törlése	
FA AK-TUALIZ	Könyvtár frissítése	
ÚJ NÉV ABC = XYZ	Könyvtár átnevezése	
ÚJ KÖNYVTÁR	Új könyvtár létrehozása	

A fájlkezelő hívása

PGM MGT

- Nyomja meg a **PGM MGT** gombot: A TNC kijelzi a fájlkezelő ablakot (az alapbeállításhoz lásd az ábrát. Ha a TNC ettől eltérő képernyőelrendezést mutat, nyomja meg az **ABLAK** funkciógombot.)

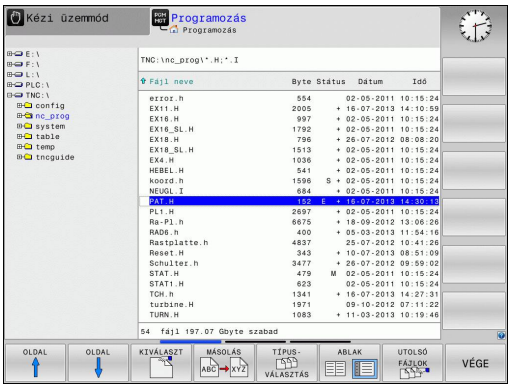

A keskeny ablak a bal oldalon az elérhető meghajtókat és könyvtárakat mutatja. A meghajtók jelölik azokat az eszközöket, amelyek az adatok tárolását vagy átvitelét végzik. Az egyik meghajtó a TNC belső memóriája. Más meghajtók az interfészek (RS232, Ethernet), amelyek például személyi számítógéppel való összekötésre használhatók. Egy könyvtár mindig felismerhető a mappa jelről bal oldalt és a könyvtár nevéről jobb oldalt. Alkönyvtárak a forráskönyvtártól jobbra és alatta jelennek meg. Ha vannak alkönyvtárak, akkor azokat a **-/+** gombbal lehet megjeleníteni vagy eltüntetni.

A jobb oldali széles ablakban a kiválasztott könyvtárban lévő összes fájl látható. Minden fájl további információkkal jelenik meg, lásd az alábbi táblázatot.

Megjelenítés	Jelentés
Fájl neve	Fájlnév (max. 25 karakter) és fájltípus
Byte	Fájl mérete byte-ban
Állapot	Fájl tulajdonságai:
E	A program kiválasztása Programozás üzemmódban
S	Program kiválasztása Programteszt üzemmódban
M	Program kiválasztása Programfutás üzemmódban
+	A program DEP kiterjesztésű függő fájlokkal rendelkezik, amik nem jelennek meg, pl. szerszámhasználati teszt alkalmazásakor
	A fájl védett szerkesztés és törlés ellen
	A fájl védett szerkesztés és törlés ellen, mert jelenleg fut
Dátum	Az utolsó szerkesztés dátuma
Idő	Az utolsó szerkesztés ideje

Függő fájlok megjelenítéséhez, állítsa a **CfgPgmMgt/dependentFiles** gépi paramétert **KÉZI-RE**.

Meghajtók, könyvtárak és fájlok kiválasztása

PGM MGT

- A fájlkezelő előhívása

A nyílbillentyűkkel vagy a funkciógombokkal mozgassa a kijelölést a kívánt helyre a képernyőn:

- A bal oldali ablakból a jobb oldali ablakba mozgatja a kijelölést, és fordítva

- Felfelé vagy lefelé mozgatja a kijelölést az ablakon belül

OLDAL

OLDAL

- Egy oldallal feljebb vagy lejjebb mozgatja a kijelölést az ablakban

1. lépés: Meghajtó kiválasztása

- Mozgassa a kijelölést a kívánt meghajtóra a bal oldali ablakban

KIVÁLASZT

- Meghajtó kiválasztásához nyomja meg a **KIVÁLASZT** funkciógombot, vagy

ENT

- Nyomja meg az **ENT** gombot

2. lépés: Könyvtár kiválasztása

- Vigye az emelt fényű jelőlőt a kívánt könyvtárra a bal ablakban —a jobb ablakban automatikusan megjelenik az össszes fájl, amely a könyvtárban tárolva van

3. lépés: Fájl kiválasztása

TÍPUS-VÁLASZTÁS

- Nyomja meg a **TÍPUS KIVÁLASZTÁSA** funkciógombot.

MUTAT .I

- Nyomja meg a funkciógombot a kívánt fájltípushoz, vagy

ÖSSZESET

- Nyomja meg a **MINDENT MUTAT** funkciógombot az összes fájl kijelzéséhez, vagy

- Mozgassa a kijelölést a kívánt fájlra a jobb oldali ablakban.

KIVÁLASZT

- Nyomja meg a **KIVÁLASZT** funkciógombot, vagy

ENT

- Nyomja meg az **ENT** gombot

A TNC abban az üzemmódban nyitja meg a kiválasztott fájlt, amelyikben előhívta a fájlkezelőt

Új könyvtár létrehozása

- Mozgassa a kijelölést a bal oldali ablakban arra a könyvtárra, amelyikben új alkönyvtárat akar létrehozni

- Nyomja meg az **ÚJ KÖNYVTÁR** funkciógombot
- Adja meg a könyvtár nevét

- Nyomja meg az **ENT** gombot

KÖNYVTÁR NEVE?

- A megerősítéshez nyomja meg az **OK** funkciógombot, vagy

- szakítsa meg a **MÉGSE** funkciógombbal.

Új fájl létrehozása

- Válassza ki azt a könyvtárat a bal oldali ablakban, amelyikben az új fájlt kívánja létrehozni
- Vigye a kurzort a jobboldali ablakba

- Nyomja meg az ÚJ FÁJL funkciógombot
- Adja meg a fájl nevét a fájl kiterjesztésével együtt

- Nyomja meg az **ENT** gombot

Egy fájl másolása

- Jelölje ki a másolni kívánt fájlt

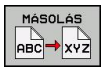

- Nyomja meg a **MÁSOLÁS** funkciógombot: A másolási funkció kiválasztása. A TNC egy felugró ablakot nyit meg

- Írja be a célfájl nevét és erősítse meg a bevitelt az **ENT** vagy az **OK** funkciógombbal: A TNC bemásolja a fájlt az aktív vagy a kiválasztott célkönyvtárba. Az eredeti fájl megmarad, vagy

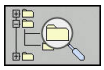

- Nyomja meg a Célkönyvtár funkciógombot egy előugró ablak behívásához, amiben kiválaszthatja a célkönyvtárat az **ENT** gombbal vagy az **OK** funkciógombbal: a TNC átmásolja a fájlt a kiválasztott könyvtárba. Az eredeti fájl megmarad.

> ⇨ Amikor a másolási folyamatot elindítja az **ENT** gombbal vagy az **OK** funkciógombbal, a TNC megjelenít egy folyamatkijelzőt egy előugró ablakban.

Fájlok másolása egy másik könyvtárba

- Válasszon olyan képernyőfelosztást, amiben két egyforma méretű ablak van
- A könyvtárak mindkét ablakban történő megjelenítéséhez nyomja meg a **PATH** funkciógombot

A jobb oldali ablakban

- Jelölje ki azt a könyvtárat, amelyikbe a fájlokat másolni kívánja, és jelenítse meg a fájlokat ebben a könyvtárban az **ENT** gombbal

A bal oldali ablakban

- Válassza ki a könyvtárat és azokat a fájlokat, amelyeket másolni szeretne, majd nyomja meg az **ENT** gombot a könyvtárban található fájlok megjelenítéséhez

- Hívja elő a fájlkijelölő funkciókat.

- Vigye a kijelölést arra a fájlra, amelyiket másolni akarja, és jelölje meg. Szükség szerint több fájlt is kijelölhet ilyen módon.

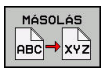

- Másolja be a kijelölt fájlokat a célkönyvtárba.

További kijelölő funkciók: Lásd "Fájlok kijelölése", Oldal 111.

Ha a bal és a jobb oldali ablakban is jelölt ki fájlokat, akkor a TNC abból a könyvtárból másol, ahol a kijelölés található.

Fájlok felülírása

Ha olyan könyvtárba másol fájlokat, amely más fájlokat tárol ugyanazon a néven, a TNC rákérdez, hogy a célkönyvtárban lévő fájlokat felülírja-e:

- Valamennyi fájl felülírásához (**Létező fájlok** kipipálva), nyomja meg az **OK** funkciógombot, vagy
- A felülírás visszavonásához nyomja meg a **MÉGSE** funkciógombot

Ha felül akarja írni a védett fájlt, ki kell jelölnie a **Védett fájlok** jelölőnégyzetet, vagy visszavonni a másolási műveletet.

Táblázat másolása

Sorok importálása egy táblázatba

Ha egy táblázat másolásra kerül egy már létező táblázatba, akkor az egyes sorokat a **MEZŐKET MÓDOSÍT** funkciógombbal lehet felülírni. Előfeltételek:

- A céltáblázatnak léteznie kell.
- A másolandó fájl csak azokat a sorokat tartalmazhatja, amelyeket ki akar cserélni
- Mindkét táblázatnak azonos kiterjesztésűnek kell lennie

> **!** A **REPLACE FIELDS** funkicóval írhatja felül a céltáblázat sorait. Az adatvesztés elkerülése érdekében, hozzon létre egy biztonsági másolatot az eredeti táblázatról.

Példa

Egy külső szerszámbemérőn megmérte 10 új szerszám hosszát és sugarát. A szerszámbemérő létrehozza a TOOL_Import.T szerszámtáblázatot 10 sorral (a 10 szerszámhoz).

- Másolja ezt a táblázatot az adathordozóról bármely könyvtárba
- A TNC fájlkezelő segítségével másolja a külsőleg létrehozott táblázatot a már létező TOOL.T táblázatra. A TNC megkérdezi, hogy kívánja-e felülírni a TOOL.T szerszámtáblázatot.
- Ha az **IGEN** funkciógombot nyomja meg, a TNC teljesen felülírja az aktuális TOOL.T szerszámtáblázatot. A másolási folyamat után az új TOOL.T táblázat 10 sorból áll.
- Vagy nyomja meg a **REPLACE FIELDS** funkciógombot, hogy a TNC felülírja a 10 sort a TOOL.T fájlban. A többi sor adata változatlan marad.

Sorok kivonása egy táblázatból

Egy vagy több sor is kiválasztható a táblázatban, és egy külön táblázatba menthető.

- Nyissa meg a táblázatot, amiből kimásolni kívánja a sorokat
- A nyílbillentyűkkel válassza ki a kimásolni kívánt első sort
- Nyomja meg a **TOVÁBBI FUNKCIÓK** funkciógombot
- Nyomja meg a **TAG** funkciógombot
- Válasszon további sorokat, ha szükséges
- Nyomja meg a **MENTÉS MINT** funkciógombot
- Adjon meg egy nevet a táblázatnak, amibe a kiválasztott sorokat menteni akarja

Könyvtár másolása

- Jelölje ki a jobb oldali ablakban azt a könyvtárat, amelyiket másolni kívánja
- Nyomja meg a **MÁSOLÁS** funkciógombot: a TNC megnyitja az ablakot a célkönyvtár kiválasztásához
- Válassza a célkönyvtárat, és nyugtázza az **ENT** vagy az **OK** funkciógombbal: a TNC a kiválasztott könyvtárat, és annak valamennyi alkönyvtárát a kiválasztott célkönyvtárba másolja

Egy fájl kiválasztása a legutóbb használt fájlokból

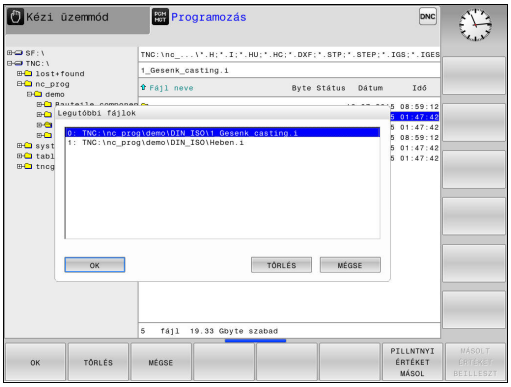

PGM MGT

- A fájlkezelő előhívása

UTOLSó FÁJLOK

- A 10 utoljára kiválasztott fájl megjelenítéséhez: Nyomja meg a **UTOLSÓ FÁJLOK** funkciógombot.

Használja a nyílbillentyűket a kiválasztani kívánt fájl kijelölésére:

↑

- Felfelé vagy lefelé mozgatja a kijelölést az ablakon belül

↑

OK

- Fájl kiválasztása: Nyomja meg az **OK** funkciógombot, vagy...

ENT

- Nyomja meg az **ENT** gombot

> A **PILLNTNYI ÉRTÉKET MÁSOL** funkciógomb lehetővé teszi egy kijelölt fájl útvonalának másolását. A másolt útvonalat később újra lehet használni, pl. egy programhíváson keresztül a **PGM CALL** gombbal.

Egy fájl törlése

Vigyázat: Az adat elveszhet!
A törölt fájlok visszaállítása nem lehetséges!

- Jelölje ki a törölni kívánt fájlt

- A törlés funkció kiválasztásához: Nyomja meg a **TÖRLÉS** funkciógombot. A TNC rákérdez, hogy tényleg szándékában áll-e a fájl törlése
- A törlés nyugtázásához: nyomja meg az **OK** funkciógombot, vagy
- A törlés visszavonásához: Nyomja meg a **MÉGSEM** funkciógombot

Könyvtár törlése

Vigyázat: Az adat elveszhet!
A törölt fájlok visszaállítása nem lehetséges!

- Jelölje ki a törölni kívánt könyvtárat

- A törlés funkció kiválasztásához nyomja meg a **TÖRLÉS** funkciógombot. A TNC rákérdez, hogy tényleg szándékában áll-e a könyvtár és abban minden alkönyvtár és fájl törlése.
- A törlés nyugtázásához nyomja meg az **OK** funkciógombot, vagy
- A törlés visszavonásához nyomja meg a **MÉGSEM** funkciógombot

Fájlok kijelölése

Funkciógomb	Kijelölő funkció
FÁJLT KIJELÖL	Egy fájl kijelölése
ÖSSZES FÁJLT KIJELÖL	A könyvtár összes fájljának kijelölése
JELÖLÉST FELOLD	Egy fájl kijelölésének visszavonása
ÖSSZES JELÖLÉST FELOLD	Összes fájl kijelölésének visszavonása
JT MÁSOL	Összes kijelölt fájl másolása

Néhány funkció, mint a fájlok másolása vagy törlése nem csak egy fájlra alkalmazható, hanem egyszerre több fájlra is. Több fájl kijelöléséhez a következőképpen járjon el:

- Jelölje ki az első fájlt

- A kijelölő funkciók megjelenítéséhez nyomja meg a **KIJELÖL** funkciógombot.

- Egy fájl kijelöléséhez nyomja meg a **FÁJLT KIJELÖL** funkciógombot.

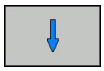

- Jelölje ki a következő kijelölendő fájlt. Csak funkciógombokkal lehetséges. Ne használja a nyílbillentyűket!

- További fájlok kijelöléséhez nyomja meg a **FÁJLT KIJELÖL** funkciógombot stb.

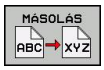

- Kijelölt fájlok másolása: Nyomja meg a **MÁSOLÁS** funkciógombot, vagy

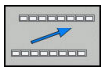

- Kijelölt fájlok törlése: Hagyja az aktív funkciógombot, majd nyomja meg a **TÖRLÉS** funkciógombot kijelölt fájlok törléséhez

Egy fájl átnevezése

- Jelölje ki az átnevezni kívánt fájlt

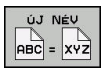

- Válassza ki az átnevezés funkciót
- Adja meg az új fájlnevet; a fájltípust nem lehet változtatni
- Átnevezéshez: Nyomja meg az **OK** funkciógombot, vagy az **ENT** gombot

Fájlok rendezése

- Válassza ki azt a könyvtárat, amelyben a fájlokat rendezni kívánja

- Válassza a **RENDEZÉS** funkciógombot
- Válassza ki a funkciógombot a megfelelő kijelző kritériummal

További funkciók

Fájlvédelem / Fájlvédelem törlése

- Jelölje ki a védeni kívánt fájlt

- Válassza a mellékfunkciókat: nyomja meg a **TOVÁBBI MŰVELETEK** funkciógombot

- Fájlvédelem engedélyezése: Nyomja meg a **VÉDENI** funkciógombot. A fájl a "védett" szimbólummal lesz megjelölve

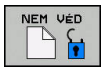

- A fájlvédelem visszavonásához nyomja meg a **NEM VÉD** funkciógombot

Szerkesztő kiválasztása

- Jelölje ki a jobb oldali ablakban azt a fájlt, amelyiket meg szeretné nyitni

- Válassza a mellékfunkciókat: nyomja meg a **TOVÁBBI MŰVELETEK** funkciógombot

- A szerkesztő kiválasztásához, amivel a kiválasztott fájlt is megnyitja, nyomja meg a **EDITORT VÁLASZT** funkciógombot
- Jelölje ki a kívánt szerkesztőt
- Nyomja meg az **OK** funkciógombot a fájl megnyitásához

USB eszköz csatlakoztatása/eltávolítása

- Vigye a jelölőt a bal oldali ablakba

- Válassza a mellékfunkciókat: nyomja meg a **TOVÁBBI MŰVELETEK** funkciógombot
- Váltsa át a funkciógombsort

- Keressen USB eszközt
- Az USB eszköz eltávolításához jelölje ki az USB eszközt a könyvtárfában

- Távolítsa el az USB eszközt

További információk: Lásd "USB készülékek a TNC-n", Oldal 122.

További eszközök külső fájltípusok kezeléséhez

A további eszközökkel jelenítheti meg, vagy módosíthatja a különböző, külsőleg létrehozott fájltípusokat a TNC-n.

Fájltípusok	Leírás
PDF fájlok (pdf)	Oldal 114
Excel táblázatok (xls, csv)	Oldal 115
Internet fájlok (htm, html)	Oldal 116
ZIP archívum (zip)	Oldal 117
Szöveg fájlok (ASCII fájlok, pl. txt, ini)	Oldal 118
Videófájlok	Oldal 118
Grafikus fájlok (bmp, jpg, gif, png)	Oldal 119

Ha a TNCremo segítségével küld fájlokat a PC-ről a vezérlőbe, és ezt bináris átvitellel (**Extras Configuration Mode** menü a TNCremo-ban) kívánja megtenni, akkor egy listában fel kell sorolnia az egyes fájlnevek kiterjesztését (pdf, xls, zip, bmp gif, jpg és png).

PDF fájlok megjelenítése

PDF fájlok közvetlen megnyitásához a TNC-n kövesse az alábbiakat:

PGM MGT

- A fájlkezelő előhívása
- Válassza ki azt a könyvárat, amibe a PDF fájlt elmentette
- Jelölje ki a PDF fájlt

ENT

- Nyomjon ENT-et: a TNC saját alkalmazásában nyitja meg a PDF fájlt, a **PDF viewer** eszköz segítségével

Az ALT+TAB kombinációval mindig visszatérhet a TNC felhasználói interfészbe, miközben a PDF fájl megnyitva marad. Vagy, ha megfelelő szimbólumra kattint a tálcán, akkor is visszatér a TNC interfészbe.

Ha az egér mutatóját egy gomb fölé viszi, akkor megjelenik egy szövegdoboz, ami a gomb funkciójának leírását tartalmazza. További információt a **PDF viewer** használatáról a **Súgó** alatt talál.

A **PDF viewer**-ből való kilépéshez a következők szerint járjon el:

- Az egérrel válassza a **Fájl** menüt
- Válassza a **Bezárást**: a TNC viszatér a fájlkezelőbe

Ha nem használ egeret, akkor a következőképpen zárhatja be a **PDF viewer** segédeszközt:

▷
- Nyomja meg a gombot a funkciógombok váltásához: A **PDF viewer** megnyitja **Fájl** legördülő menüt

↓
- Válassza a **Bezárás** menüelemet, és nyugtázza az **ENT** gombbal: A TNC visszatér a fájlkezelőbe

ENT

Excel fájlok megjelenítése és szerkesztése

Az **xls**, **xlsx** vagy **csv** kiterjesztésű Excel fájlok közvetlenül TNC-ben való megnyitásához, kövesse az alábbiakat:

PGM MGT
- A fájlkezelő előhívása
- Válassza ki azt a könyvárat, amibe az Excel fájlt elmentette
- Jelölje ki az Excel fájlt

ENT
- Nyomjon ENT-et: a TNC saját alkalmazásában nyitja meg az Excel fájlt, a **Gnumeric** eszköz segítségével

⇨ Az ALT+TAB kombinációval mindig visszatérhet a TNC felhasználói interfészbe, miközben az Excel fájl megnyitva marad. Vagy, ha megfelelő szimbólumra kattint a tálcán, akkor is visszatér a TNC interfészbe.

⇨ Ha az egér mutatóját egy gomb fölé viszi, akkor megjelenik egy szövegdoboz, ami a gomb funkciójának leírását tartalmazza. További információt a **Gnumeric** funkció használatáról a **Súgó** alatt talál.

A **Gnumeric**-ből való kilépéshez a következők szerint járjon el:

- Az egérrel válassza a **Fájl** menüt
- Válassza a **Bezár** menüelemet: A TNC visszatér a fájlkezelőbe

Ha nem használ egeret, akkor a következőképpen zárhatja be a **Gnumeric** segédeszközt:

▷
- Nyomja meg a gombot a funkciógombok váltásához: A **Gnumeric** segédeszköz megnyitja **Fájl** legördülő menüt

↓
- Válassza a **Bezárás** menüelemet, és nyugtázza az **ENT** gombbal: A TNC visszatér a fájlkezelőbe

ENT

Internet fájlok megjelenítése

Htm vagy **html** kiterjesztésű Internet fájlok közvetlen megnyitásához a TNC-n, kövesse az alábbiakat:

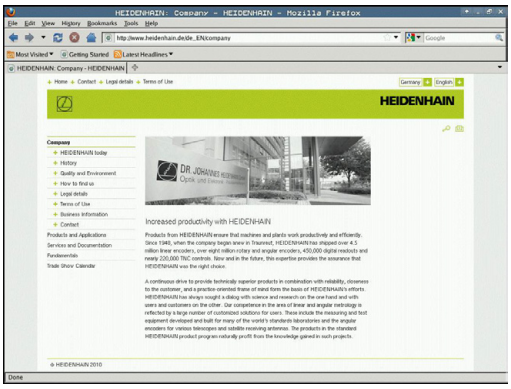

PGM MGT

- A fájlkezelő előhívása
- Válassza ki azt a könyvárat, amibe a Internet fájlt elmentette
- Jelölje ki az Internet fájlt

ENT

- Nyomjon ENT-et: a TNC saját alkalmazásában nyitja meg az Internet fájlt, a **Mozilla Firefox** eszköz segítségével

Az ALT+TAB kombinációval mindig visszatérhet a TNC felhasználói interfészbe, miközben a PDF fájl megnyitva marad. Vagy, ha megfelelő szimbólumra kattint a tálcán, akkor is visszatér a TNC interfészbe.

Ha az egér mutatóját egy gomb fölé viszi, akkor megjelenik egy szövegdoboz, ami a gomb funkciójának leírását tartalmazza. További információt a **Mozilla Firefox** használatáról a **Súgó** alatt talál.

A **Mozilla Firefox**-ből való kilépéshez a következők szerint járjon el:

- Az egérrel válassza a **Fájl** menüt
- Válassza a **Kilépést**: a TNC visszatér a fájlkezelőbe

Ha nem használ egeret, akkor a következőképpen zárhatja be a **Mozilla Firefox** segédeszközt:

▷

- Nyomja meg a gombot a funkciógombok váltásához: A **Mozilla firefox** megnyitja **Fájl** legördülő menüt

↓

- Válassza a **Kilépés** menüelemet, és nyugtázza az **ENT** gombbal: A TNC visszatér a fájlkezelőbe

ENT

Munka ZIP archívumokkal

A **zip** kiterjesztésű ZIP archívumok (fájlok) közvetlen megnyitásához a TNC-n, kövesse az alábbiakat:

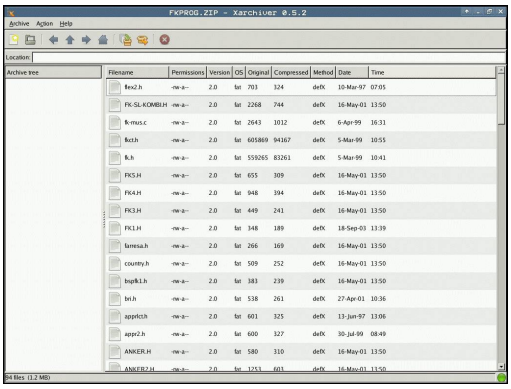

PGM MGT

- A fájlkezelő előhívása
- Válassza ki azt a könyvárat, amibe az archív fájlt elmentette
- Jelölje ki az archív fájlt

ENT

- Nyomjon ENT-et: a TNC saját alkalmazásában nyitja meg az archív fájlt, a **Xarchiver** eszköz segítségével

Az ALT+TAB kombinációval mindig visszatérhet a TNC felhasználói interfészbe, miközben az archív fájl megnyitva marad. Vagy, ha megfelelő szimbólumra kattint a tálcán, akkor is visszatér a TNC interfészbe.

Ha az egér mutatóját egy gomb fölé viszi, akkor megjelenik egy szövegdoboz, ami a gomb funkciójának leírását tartalmazza. További információt az **Xarchiver** funkció használatáról a **Súgó** alatt talál.

Ne feledje, hogy a TNC nem hajt végre semmilyen bináris-ASCII vagy fordított irányú átalakítást NC programok és NC táblázatok tömörítésekor, vagy kibontásakor. Ha ilyen fájlokat olyan TNC-be küld át, ami más szoftver verziószámú, akkor a TNC nem fogja tudni olvasni őket.

Az **Xarchiver**-ból való kilépéshez a következők szerint járjon el:

- Az egérrel válassza az **Archívum** menüt
- Válassza a **Kilépést**: a TNC visszatér a fájlkezelőbe

Ha nem használ egeret, akkor a következőképpen zárhatja be az **Xarchiver** segédeszközt:

▷

- Nyomja meg a gombot a funkciógombok váltásához: Az **Xarchiver** megnyitja az **Archive** legördülő menüt

↓

- Válassza a **Kilépés** menüelemet, és nyugtázza az **ENT** gombbal: A TNC visszatér a fájlkezelőbe

ENT

Szövegfájlok megjelenítése és szerkesztése

Szöveg fájlok megnyitásához és szerkesztéséhez (ASCII fájlok, pl. **txt** kiterjesztéssel), használja a belső szövegszerkesztőt: Kövesse az alábbiakat:

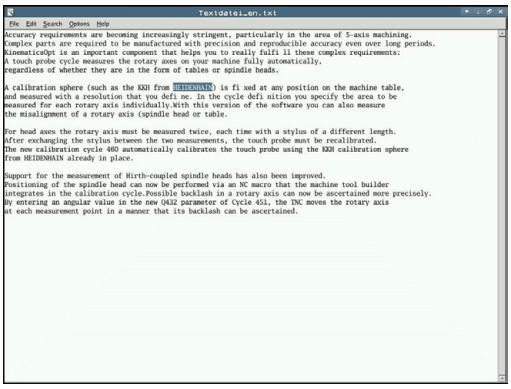

PGM MGT
- A fájlkezelő előhívása
- Válassza ki azt a meghajtót és könyvárat, ahova a szöveg fájlt elmentette
- Jelölje ki a szöveg fájlt

ENT
- Nyomja meg az ENT gombot: A TNC a szövegfájlt a belső szövegszerkesztővel nyitja meg

> Egyébként az ASCII fájlok a **Leafpad** segédeszközzel is megnyithatók. A **Leafpad**-on belül elérhető parancsikonok ismerősek lehetnek a Windowsból, amikkel gyorsan szerkesztheti a szövegeket (Ctrl+C, Ctrl+V,...).

> Az ALT+TAB kombinációval mindig visszatérhet a TNC felhasználói interfészbe, miközben a szöveg fájl megnyitva marad. Vagy, ha megfelelő szimbólumra kattint a tálcán, akkor is visszatér a TNC interfészbe.

A **Leafpad** megnyitásához kövesse az alábbiakat:
- Az egérrel válassza a **Menu** HEIDENHAIN ikont a tálcáról
- A legördülő menüben válassza a **Tools** és **Leafpad** menüelemeket

A **Leafpad**-ból való kilépéshez kövesse az alábbiakat:
- Az egérrel válassza a **Fájl** menüt
- Válassza a **Quit** menüelemet: A TNC visszatér a fájlkezelőbe

Videófájlok megjelenítése

> Ezt a funkciót a gépgyártó engedélyezi és adaptálja.
> Vegye figyelembe a Gépkönyv előírásait.

Video fájlok közvetlen megnyitásához a TNC-n kövesse az alábbiakat:

PGM MGT
- A Fájlkezelő előhívása
- Válassza ki azt a könyvárat, amibe a videó fájl el lett mentve.
- Jelölje ki a videó fájlt

ENT
- Nyomjon ENT-et: A TNC a videófájlt a saját alkalmazásában nyitja meg

Grafikus fájlok megnyitása

Bmp, gif, jpg vagy png kiterjesztésű grafikus fájlok közvetlen megnyitásához a TNC-n, kövesse az alábbiakat:

PGM MGT

- A Fájlkezelő előhívása
- Válassza ki azt a könyvárat, amibe a grafikus fájlt elmentette
- Jelölje ki a grafikus fájlt

ENT

- Nyomjon ENT-et: A TNC saját alkalmazásában nyitja meg a grafikus fájlt, a **ristretto** eszköz segítségével

Az ALT+TAB kombinációval mindig visszatérhet a TNC felhasználói interfészbe, miközben a grafikus fájl megnyitva marad. Vagy, ha megfelelő szimbólumra kattint a tálcán, akkor is visszatér a TNC interfészbe.

További információt a **ristretto** funkció használatáról a **Súgó** alatt talál.

A **ristretto**-ból való kilépéshez a következők szerint járjon el:

- Az egérrel válassza a **Fájl** menüt
- Válassza a **Kilépést**: a TNC visszatér a fájlkezelőbe

Ha nem használ egeret, akkor a következőképpen zárhatja be a **ristretto** segédeszközt:

▷

- Nyomja meg a gombot a funkciógombok váltásához: A **ristretto** segédeszköz megnyitja **Fájl** legördülő menüt

↓

- Válassza a **Kilépés** menüelemet, és nyugtázza az **ENT** gombbal: A TNC visszatér a fájlkezelőbe

ENT

Adatátvitel külső adathordozóra/ról

A külső adathordozóval történő adatátvitel előtt be kell állítani az adatinterfészt (Lásd "Adatinterfész beállítás", Oldal 509).

A használt adatátviteli szoftvertől függően esetenként problémák jelentkezhetnek, ha az adatokat soros interfészen keresztül továbbítja. Ezeket az átvitel megismétlésével lehet kiküszöbölni.

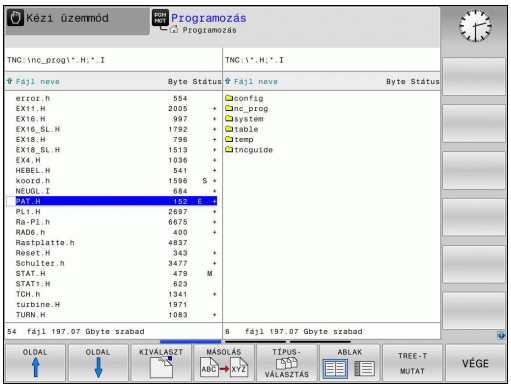

PGM MGT
- A Fájlkezelő előhívása

ABLAK
- Válassza ki a képernyőfelosztást az adatátvitelhez: nyomja meg az **ABLAK** funkciógombot.

Jelölje ki a nyílbillentyűkkel a másolandó fájl(oka)t:

↑ ↓
- Felfelé vagy lefelé mozgatja a kijelölést az ablakon belül

← →
- A jobb oldali ablakból a bal oldali ablakba mozgatja a kijelölést, és fordítva

Ha a TNC-ről másol át a külső eszközre, jelölje ki a bal oldali ablakban azt a fájlt, amelyiket szeretné átmásolni.

Ha a külső eszközről másol át a TNC-be, jelölje ki a jobb oldali ablakban azt a fájlt, amelyiket szeretné átmásolni.

TREE-T MUTAT
- Válasszon egy másik meghajtót vagy könyvtárat: Nyomja meg a **TREE-T MUTAT** funkciógombot
- A nyílbillentyűkkel válassza ki a kívánt könyvtárat

FÁJLOK MUTATÁSA
- Válassza ki a kívánt fájlt: Nyomja meg a **FÁJLOKAT MUTAT** funkciógombot

MÁSOLÁS
- A nyílbillentyűkkel válassza ki a fájlt
- Egyedi fájl átvitele: Nyomja meg a **MÁSOLÁS** funkciógombot

- Erősítse meg az **OK** funkciógombbal vagy az **ENT** gombbal. Egy állapotjelző ablak jelenik meg a TNC-n, ami a másolási folyamatról tájékoztat, vagy

ABLAK
- Adatátvitel leállítása: Nyomja meg az **ABLAK** funkciógombot. A TNC ismét megnyitja az alapértelmezett fájlkezelő ablakot

A TNC a hálózatban

Az Ethernet kártya hálózathoz való csatlakoztatásához, Lásd "Ethernet interfész ", Oldal 515.

A TNC feljegyzi a hibaüzeneteket a hálózati működés folyamán, Lásd "Ethernet interfész ", Oldal 515.

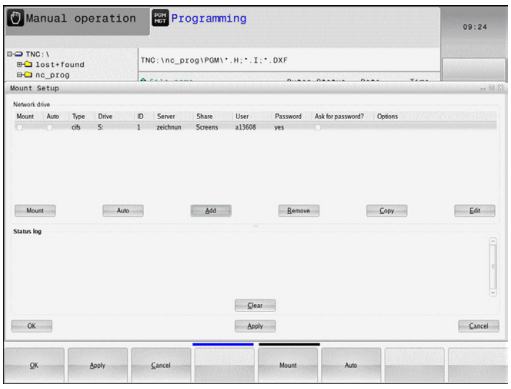

Ha a TNC hálózathoz van csatlakoztatva, akkor a baloldali könyvtár ablak további meghajtókat jelenít meg (lásd az ábrán). Minden előzőleg leírt funkció (meghajtó kiválasztása, fájlok másolása stb.) a hálózati meghajtókra is érvényes, feltéve, hogy rendelkezik a megfelelő jogosultságokkal.

Hálózati meghajtó csatlakoztatása és leválasztása

PGM MGT

- A programkezelő kiválasztásához: Nyomja meg a **PGM MGT** gombot. Ha szükséges, nyomja meg az **ABLAK** funkciógombot, hogy a képernyő a jobb felső ábrának megfelelően legyen beállítva

HÁLÓZAT

- Hálózati beállítások kiválasztásához: nyomja meg a **NETWORK** funkciógombot (második funkciógombsor).
- Hálózati meghajtók kezeléséhez: Nyomja meg a **HÁLÓZATI KAPCS. MEGHATÁROZÁSA** funkciógombot. Az ablakban a TNC mutatja a hozzáférhető hálózati meghajtókat. Az alábbi funkciógombokkal meghatározhatja a kapcsolatot mindegyik meghajtóhoz

Funkció	Funkciógomb
Hálózati kapcsolat létesítése. Ha a kapcsolat aktív, akkor a TNC kijelöli a **Mount** oszlopot.	**Csatlakozás**
A hálózati kapcsolat törlése	**Unmount**
Automatikus kapcsolat létrehozása bármikor, ha a TNC bekapcsolt állapotban van. A TNC kijelöli az **Auto** oszlopot, ha a kapcsolat automatikusan lett létesítve	**Auto**
Új hálózati kapcsolat beállítása	**Hozzáadás**
Létező hálózati kapcsolat törlése	**Eltávolítás**
Hálózati kapcsolat másolása	**Másolás**
Hálózati kapcsolat szerkesztése	**Megmunkálás**
Törölje az állapot ablakot	**Törlés**

USB készülékek a TNC-n

Vigyázat: Az adat elveszhet!
USB interfészt csak adatátvitelhez és mentéshez használjon, és ne program feldolgozásához, vagy futtatásához.

USB eszközzel különösen egyszerű a TNC-ről adatokat lementeni vagy arra adatokat áttölteni. A TNC a következő USB eszközöket támogatja:

- Floppy-lemezes meghajtók, FAT/VFAT fájlrendszerrel
- Memóriakártyák, FAT/VFAT fájlrendszerrel
- Merevlemezek, FAT/VFAT fájlrendszerrel
- CD-ROM meghajtók, Joliet (ISO 9660) fájlrendszerrel

A TNC automatikusan felismeri ezeket az USB eszközöket, ha csatlakoztatják azokat. A TNC nem támogatja a más fájlrendszert (pl.: NTFS) alkalmazó USB eszközöket. A TNC megjeleníti az **USB-t: a TNC nem támogatja az egységet** hibaüzenetet jelzi, amikor hasonló egységet csatlakoztat.

Ha hibaüzenet jelenik meg egy USB adathordozó csatlakoztatásakor, ellenőrizze a SELinux biztonsági szoftver beállításait. ("SELinux biztonsági szoftver", Oldal 79)

A TNC szintén megjeleníti az **USB: a TNC nem támogatja az eszközt** hibaüzenetet, amikor egy USB hub-ot csatlakoztat. Ebben az esetben nyugtázza az üzenetet a CE gombbal.

Elméletileg minden USB készülék csatlakoztatható a TNC-hez, ha a fent leírt fájlrendszereket használja. Előfordulhat, hogy egy USB eszközt nem ismer fel helyesen a vezérlő. Ilyen esetekben használjon másik USB eszközt.

Az USB eszköz külön meghajtóként jelenik meg a könyvtárszerkezetben, tehát a fájlkezelő funkciókat a korábbi fejezetekben leírtaknak megfelelően tudja használni.

A gépgyártó adhat állandó nevet az USB eszközöknek. Vegye figyelembe a Gépkönyv előírásait.

Távolítsa el az USB eszközt

USB eszköz eltávolításához kövesse az alábbiakat:

PGM MGT
- A fájlkezelő behívásához nyomja meg a **PGM MGT** gombot

←
- Válassza ki a bal oldali ablakot a nyílbillentyűvel

↓
- A nyílbillentyűkkel válassza ki az eltávolítani kívánt USB eszközt

▷
- Görgessen át a funkciógombsoron

TOVÁBBI MŰVELETEK
- Válassza ki a további funkciókat

▷
- Görgessen át a funkciógombsoron

- Válassza az USB eszköz eltávolítása funkciót. A TNC eltávolítja az USB eszközt a könyvtárfából, és jelenti, hogy **The USB device can be removed now**.
- Távolítsa el az USB eszközt

END
- Kilépés a Fájlkezelőből

Egy eltávolított USB eszközzel való kapcsolat visszaállításához nyomja meg a következő funkciógombot:

- Válassza ki a kapcsolat visszaállítása az USB eszközzel funkciót

4

Programozás: Programozási segédletek

4.1 Képernyő billentyűzet

Kompakt (alfabetikus billentyűzet nélküli) TNC 320 kivitel alkalmazása esetén, betűket és speciális karaktereket a képernyő billentyűzettel, vagy az USB porton keresztül csatlakoztatott PC billentyűzettel írhat be.

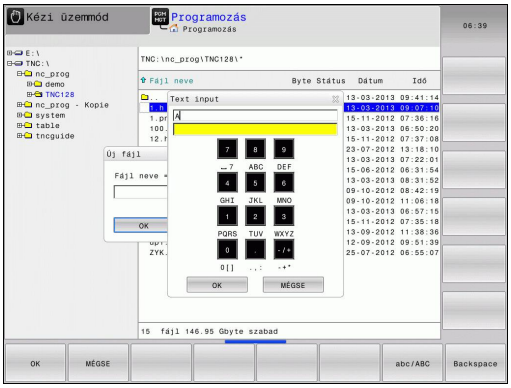

Szöveg beírása a képernyő billentyűzettel

- Nyomja meg a **GOTO** gombot, ha betűket, pl. programnevet vagy könyvtárnevet, kíván beírni a képernyő billentyűzet segítségével
- A TNC megnyit egy ablakot, amiben a TNC számbeviteli mezője jelenik meg, a megfelelő betűk hozzárendelésével
- A kurzort úgy viheti a kívánt karakterre, hogy egymás után többször megnyomja a megfelelő gombot
- Várja meg, amíg a kiválasztott karakter bekerül a beviteli mezőbe, mielőtt új karaktert ír be
- Az **OK** funkciógomb alkalmazásával töltse be a szöveget a nyitott szövegmezőbe

Az **ABC/ABC** funkciógomb segítségével választhat a kis- és nagybetűk között. Ha a szerszámgép gyártója további speciális karaktereket határozott meg, akkor azokat a **SPECIÁLIS KARAKTER** funkciógombbal hívhatja elő és szúrhatja be a szövegbe. Az egyéni karakterek törléséhez használja a **BACKSPACE** funkciógombot.

4.2 Megjegyzések hozzáfűzése

Alkalmazás

Megjegyzéseket fűzhet bármely alkatrészprogramhoz, hogy magyarázza a program lépéseit vagy általános megjegyzéseket tegyen.

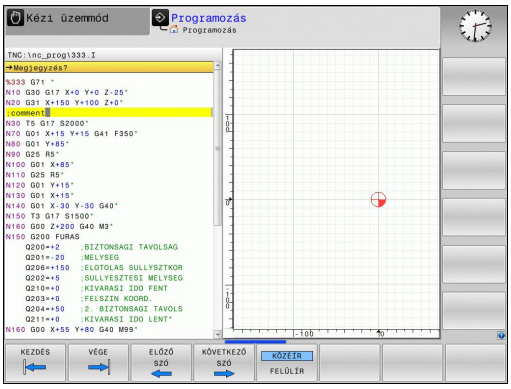

> A **lineBreak** gépi paramétertől függően, ha a TNC olyan megjegyzéseket jelenít meg, amik nem tudnak teljesen megjelenni a képernyőn, akkor vagy több sorban jelennek meg, vagy a >> karakter jelenik meg a képernyőn.
>
> Egy megjegyzés mondatának utolsó karaktere nem tartalmazhat hullámvonalat (~).

Megjegyzés beírása egy önálló mondatba

- Válassza ki azt a mondatot, amely után szeretné a megjegyzést beilleszteni
- Indítsa el a programozási párbeszédet az alfabetikus billentyűzet pontosvessző (;) gombjával
- Írja be a megjegyzését és fejezze be a mondatot az **END** lenyomásával

Funkciók a megjegyzések szerkesztéséhez

Funkciógomb	Funkció
KEZDÉS	Ugrás a megjegyzés elejére
VÉGE	Ugrás a megjegyzés végére
ELOZO SZó	Ugrás egy szó elejére. A szónak egy szóközzel kell elválasztva lennie
KÖVETKEZO SZó	Ugrás egy szó végére. A szónak egy szóközzel kell elválasztva lennie
KÖZÉíR FELÜLíR	Váltás a beillesztés és a felülírás mód között

4.3 NC programok megjelenítése

Szintaktikai kijelölés

A TNC a szintaktikai elemeket jelentésük szerint különböző színekkel jeleníti meg. A programok jobban olvashatók és értelmezhetők színkiemeléssel.

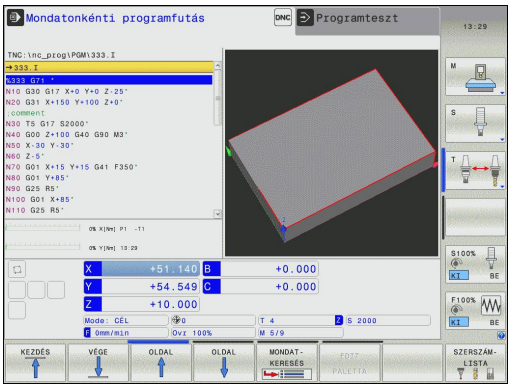

Szintaktikai elemek színkiemelése

Alkalmazás	Szín
Szabvány szín	Fekete
Megjegyzések megjelenítése	Zöld
Számértékek kijelzése	Kék
Mondatszám	Lila

Gördítő sáv

A képernyő tartalmát az egér és a program ablak jobb szélén lévő gördítő sáv segítségével mozgathatja. Valamint, a gördítő sáv mérete és pozíciója jelzi a program hosszát és kurzor pozícióját.

4.4 Program struktúrák

Meghatározás és alkalmazások

Ez a TNC funkció módot ad arra, hogy megjegyzéseket írjon a programmondatok közé. A megjegyzések rövid, legfeljebb 252 karakteres szövegek, amelyek magyarázzák a következő programsort.

A megfelelő megjegyzések segítségével hosszú és összetett programokat tagolhat világos és érthető módon.

Ez a funkció különösen kényelmes, ha a programot később változtatni akarja. A megjegyzések az alkatrészprogramba bármely ponton beilleszthetők.

Külön ablakban is megjeleníthetők. Ehhez használja a megfelelő képernyőfelosztást.

A megjegyzéseket a TNC egy külön fájlban kezeli (kiterjesztés: .SEC.DEP). Így gyorsabban navigálhat a program felépítését mutató ablakban.

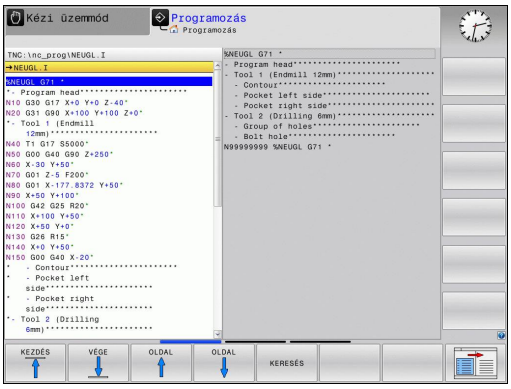

A program felépítését mutató ablak megjelenítése / Aktív ablak lecserélése

- Programstruktúra ablak megjelenítéséhez: Válassza a **PGM + SECTS** képernyőfelosztást

- Váltson aktív ablakot: Nyomja meg az **ABLAKCSERE** funkciógombot

Megjegyzések beillesztése a program ablakban

- Válassza ki azt a mondatot, amely után a megjegyzést szeretné beilleszteni.

- Nyomja meg a **SPEC FCT** gombot.

- Nyomja meg a **PROGRAMOZÁSI SEGÉDLETEK** funkciógombot

- Nyomja meg a **RÉSZ BESZÚRÁS** funkciógombot vagy a * gombot a külső ASCII billentyűzeten
- Írja be a megjegyzés szövegét

- Ha szükséges, változtasson szintet a megfelelő funkciógombokkal.

Mondatok kiválasztása a program felépítését mutató ablakban

Ha a program felépítését mutató ablakban mondatról mondatra végiggördít, a TNC ezalatt automatikusan viszi a megfelelő NC mondatokat a program ablakban. Vagyis a megjegyzéseken haladva átugorhat hosszú programrészeket.

4.5 Számológép

Működés

A TNC rendelkezik egy számológép funkcióval, mellyel elérhetők az alapvető matematikai eljárások.

- A **CALC** gombbal jelenítheti meg és rejtheti el a számológépet
- Válassza az aritmetikai funkciókat: A számológépet rövid parancsokkal működtetheti a funkciógombokkal vagy az alfabetikus billentyűzettel.

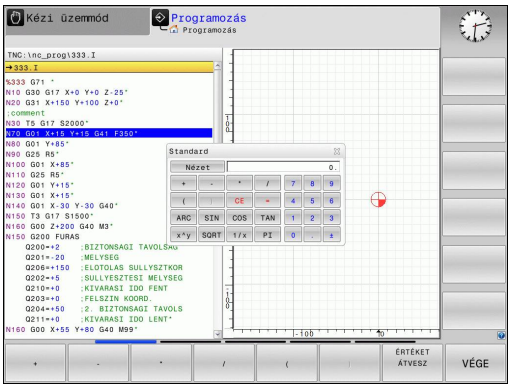

Számológép funkció	Egyszerű elérés (funkciógomb)
Összeadás	+
Kivonás	–
Szorzás	*
Osztás	/
Zárójeles számítások	( )
Arkusz koszinusz	ARC
Szinusz	SIN
Koszinusz	COS
Tangens	TAN
Hatványozás	X^Y
Négyzetgyökvonás	SQRT
Reciprokképzés	1/x
pi (3,14159265359)	PI
Érték hozzáadása a közbenső memóriához	M+
Érték mentése a közbenső memóriába	MS
Előhívás a közbenső memóriából	MR
Közbenső memória tartalmának törlése	MC
Természetes alapú logaritmus	LN
Logaritmus	LOG
Exponenciális funkció	e^x
Előjel ellenőrzése	SGN
Abszolútérték képzése	ABS

4.5 Számológép

Számológép funkció	Egyszerű elérés (funkciógomb)
Tizedesvessző utáni érték elhagyása	INT
Törtrész képzése	FRAC
Modulo operátor	MOD
Nézet kiválasztása	Nézet
Érték törlése	CE
Mértékegység	MM vagy INCH
Szögértékek megjelenítése radiánban (alapértelmezett: szög fokban)	RAD
Válassza ki a számértékek kijelzésének módját	DEC (decimális) vagy HEX (hexadecimális)

A kiszámított érték átvitele a programba

- Válassza ki a nyílbillentyűkkel azt a szót, amelyikbe a számított érték átvitelét szeretné végrehajtani.
- Hívja elő a számológépet a **CALC** gomb megnyomásával, és végezze el a kívánt műveletet.
- A pillanatnyi pozíció átvétele gomb vagy az **ÉRTÉKET ÁTVESZ** funkciógomb megnyomásával a TNC átveszi az értéket az aktív beviteli mezőbe, majd bezárja a számológépet

Érték egy programból is átvihető a számológépbe. Amikor megnyomja az **AKTUÁLIS ÉRTÉK ÁTVÉTELE** funkciógombot, vagy a **GOTO** gombot, akkor a TNC átviszi az aktív mező érték a számológépbe.

A számológép üzemmód váltás után is aktív marad. Nyomja meg a **VÉGE** funkciógombot a számológép bezárásához.

A számológép funkciói

Funkciógomb	Funkció
TENG.ÉRTÉK	Töltse be az adott tengelypozíció névleges vagy referencia értékét a számológépbe
AKTUÁLIS ÉRTÉK ÁTVÉTELE	Töltse be az aktív mező számértékét a számológépbe
ÉRTÉKET ÁTVESZ	Töltse be a számológép mező számértékét az aktív beviteli mezőbe
PILLNTNYI ÉRTÉKET MÁSOL	Másolja a számértéket a számológépből
MÁSOLT ÉRTÉKET BEILLESZT	Szúrja be a kimásolt számértéket a számológépbe
FORGÁCS.-ADATOK KALKULÁTOR	Nyissa meg a forgácsolási adatkalkulátort
	Középre igazítja a számológépet

A számológép a billentyűzet nyílbillentyűivel is mozgatható. Egér csatlakoztatása esetén a számológép azzal is pozicionálható.

4.6 Forgácsolási adatok számítása

Alkalmazás

A forgácsolási adatkalkulátorral számítható ki a megmunkáláshoz szükséges főorsó fordulatszám és előtolás. Az NC programban megnyitott előtolási és főorsó fordulatszám párbeszédablakba a számított értékek betölthetők.

A forgácsolási adatkalkulátor megnyitásához nyomja meg a **FORGÁCSOLÁSI ADATKALKULÁTOR** funkciógombot. A TNC megjeleníti a funkciógombot, ha

- megnyitja a számológépet (**CALC** gomb)
- megnyitja a főorsó fordulatszám beviteli ablakot a T mondat
- megnyitja az előtolás beviteli ablakot pozicionáló mondatban, vagy ciklusban
- kézi üzemmódban előtolást ad meg (F funkciógomb)
- kézi üzemmódban főorsó fordulatszámot ad meg (S funkciógomb)

A forgácsoló adatkalkulátor különféle beviteli mezőkkel jelenik meg, attól függően, hogy főorsó fordulatszámot, vagy előtolást kíván kiszámítani:

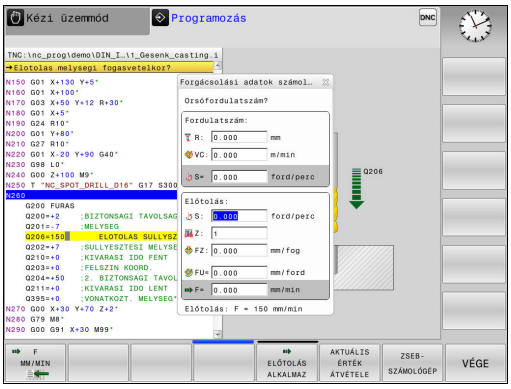

Ablak a főorsó fordulatszám kiszámításához:

Betűkód	Jelentés
R:	Szerszámsugár (mm)
VC:	Forgácsolási sebesség [m/perc]
S=	Főorsó fordulatszám eredmény értéke [ford./perc]

Ablak az előtolás kiszámításához:

Betűkód	Jelentés
S:	Orsó fordulatszáma (ford./perc)
Z:	Fogak száma a szerszámon (n)
FZ:	Fogankénti előtolás (mm/fog)
FU:	Fordulatonkénti előtolás (mm/ford.)
F=	Előtolás eredmény értéke (mm/perc)

Az előtolás a T mondatban is kiszámítható, és automatikusan átkerül a következő pozicionáló mondatba vagy ciklusba. Előtolás megadásához pozicionáló mondatban, vagy ciklusban válassza az F AUTO funkciógombot. A TNC ezután a T mondatában meghatározott előtolást alkalmazza. Ha módosítani kell később az előtolást, akkor csak a T mondat előtolási értékét kell megadni.

A forgácsolási adatkalkulátor funkciói:

Funkciógomb	Funkció
S U/MIN	A főorsó fordulatszám értékének bevitele a forgácsolási adatkalkulátorból egy nyitott párbeszédablak mezőjébe.
F MM/MIN	Az előtolás értékének bevitele a forgácsolási adatkalkulátorból egy nyitott párbeszédablak mezőjébe.
VC M/MIN	A forgácsoló sebesség értékének bevitele a forgácsolási adatkalkulátorból egy nyitott párbeszédablak mezőjébe.
FZ MM/ZAHN	A fogankénti előtolás értékének bevitele a forgácsolási adatkalkulátorból egy nyitott párbeszédablak mezőjébe.
FU MM/U	A fordulatonkénti előtolás értékének bevitele a forgácsolási adatkalkulátorból egy nyitott párbeszédablak mezőjébe.
SZERSZÁM-SUGÁR ÁTVESZ	A szerszámsugár értékének bevitele a forgácsolási adatkalkulátorba
FORDSZÁM ALKALMAZ	A főorsó fordulatszám értékének bevitele egy nyitott párbeszédablak mezőjéből a forgácsolási adatkalkulátorba
ELOTOLÁS ALKALMAZ	Az előtolás értékének bevitele egy nyitott párbeszédablak mezőjéből a forgácsolási adatkalkulátorba

Funkciógomb	Funkció
ELOTOLÁS ALKALMAZ	A fordulatonkénti előtolás értékének bevitele egy nyitott párbeszédablak mezőjéből a forgácsolási adatkalkulátorba
ELOTOLÁS ALKALMAZ	A fogankénti előtolás értékének bevitele egy nyitott párbeszédablak mezőjéből a forgácsolási adatkalkulátorba
AKTUÁLIS ÉRTÉK ÁTVÉTELE	Érték bevitele egy nyitott párbeszédablak mezőjéből a forgácsolási adatkalkulátorba
ZSEB-SZÁMOLÓGÉP	Váltson a számológépre
↓	Mozgassa a forgácsolási adatkalkulátort a nyíllal
⊕	Középre igazítja a forgácsolási adatkalkulátort
INCH	Inch mértékegység alkalmazása a forgácsolási adatkalkulátorban
VÉGE	A forgácsolási adatkalkulátor bezárása

4.7 Programozott grafika

Hozzon/ne hozzon létre grafikát programozás alatt

Amíg az alkatrészprogramot írja, a TNC-vel grafikusan megjelenítheti a programozott kontúrt 2D-s vonalas rajzként.

- Váltsa át a képernyőt, hogy a programmondatokat a bal oldalon, a grafikát a jobb oldalon lássa: Nyomja meg képernyőfelosztást és az **PROGRAM+ GRAFIKA** funkciógombot

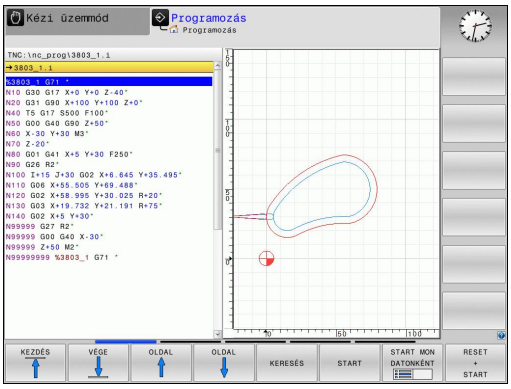

- Váltsa az **AUTOM. RAJZOLÁS** funkciógombot **BE** állásba. Programozás során a TNC minden egyes programozott pályakontúr megjelenít a jobb oldali grafikus ablakban.

Ha nem akarja a programozás alatt a grafikus ábrázolást, állítsa az **AUTOM. RAJZOLÁS** funkciógombot **KI**-re.

> Ha az **AUTOM RAJZOLÁSBE** állásban van, akkor a 2-D vonalas grafika létrehozásakor a vezérlő nem veszi figyelembe a következőket:
> - Programrész ismétlések
> - Ugrásparancsok
> - M funkciók, mint M2 vagy M30
> - Ciklushívások
>
> Automatikus rajzolás használata csak kontúrprogramozás alatt.

Grafika létrehozása már meglévő program esetén

- Használja a nyílbillentyűket annak a mondatnak a kiválasztásához, ameddig szeretné a grafikát előállítani, vagy nyomja meg a **GOTO** gombot és adja meg a kívánt mondat számát.

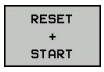

- Grafika előállításához nyomja meg a **RESET + START** funkciógombot.

További funkciók:

Funkciógomb	Funkció
	Teljes grafika létrehozása
	Programozott grafika mondatonkénti létrehozása
	Teljes grafika létrehozása vagy befejezése a **RESET + START** után**RESET + START**
	Grafika programozásának megszakítása. Ez a funkciógomb csak a programozási grafika előállítása alatt jelenik meg.
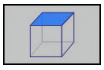	Felülnézet kiválasztása
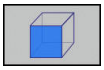	Elölnézet kiválasztása
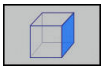	Oldalnézet kiválasztása

Mondatszám kijelzés BE/KI

- Váltson funkciógombsort

- Mondatszámok kijelzéséhez: Állítsa a **SHOW OMIT BLOCK NO.** funkciógombot **MUTAT** állásba
- Mondatszámok elrejtéséhez: Állítsa a **SHOW OMIT BLOCK NO.** funkciógombot **ELREJTVE** állásba

Grafika törlése

- Váltson funkciógombsort

- Grafika törlése: Nyomja meg a **GRAFIKA TÖRLÉSE** funkciógombot

Rácsvonalak megjelenítése

- Váltson funkciógombsort

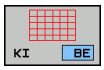

- Rácsvonalak megjelenítése: Nyomja meg a **SHOW GRID LINES** funkciógombot

Részlet nagyítása vagy kicsinyítése

Kiválaszthatja a grafikus megjelenítést

- Váltson funkciósort (második sor, lásd az ábrát)

Az alábbi funkciók állnak rendelkezésére:

Funkciógomb	Funkció
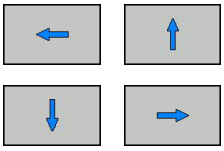	A keret mozgatásához nyomja meg a kívánt funkciógombot
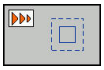	Nyomja meg a funkciógombot a részlet kicsinyítéséhez
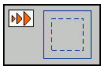	Nyomja meg a funkciógombot a részlet nagyításához

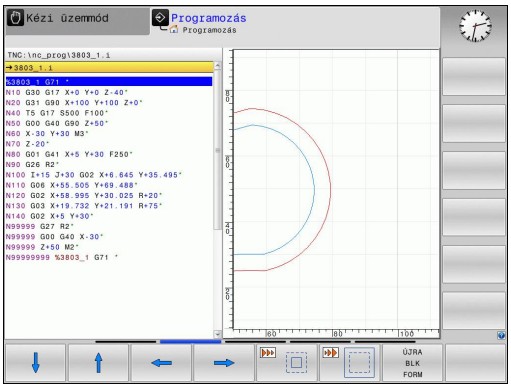

A **RESET WORKPIECE BLANK** funkciógombbal visszaállíthatja az eredeti részletet.

A grafikus megjelenítést az egérrel is módosíthatja. Az alábbi funkciók állnak rendelkezésre:

- A megjelenített modell eltolásához: Tartsa lenyomva a középső egérgombot, vagy görgőt és mozgassa az egeret. Ha ezzel egyidejűleg a shift gombot is lenyomja, akkor a modellt csak vízszintesen, vagy csak függőlegesen tudja mozgatni.
- Meghatározott terület nagyításához: A bal egérgomb nyomvatartásával, jelöljön ki egy nagyítási területet. Miután elengedte az egérgombot, a TNC kinagyítja a meghatározott területet.
- Tetszőleges terület gyors nagyításához vagy kicsinyítéséhez: Mozgassa az egér görgőjét előre, vagy hátra.

4.8 Hibaüzenetek

Hibák megjelenítése

A TNC hibaüzeneteket küld, amikor az alábbi problémákat észleli:

- Hibás adatbevitel
- Logikai hibák a programban
- Nem megmunkálható kontúrelemek
- Tapintók nem megfelelő használata

Amikor hiba lép fel, az piros színben jelenik meg a fejlécben. A hosszú és több soros hibaüzenetek rövidített formában jelennek meg. A függőben lévő hibák minden információja a hibaablakban jelenik meg.

Ha a ritkán előforduló "processzor ellenőrzés hiba" lép fel, akkor a TNC automatikusan megnyitja a hiba ablakot. Ilyen hibát nem lehet eltávolítani. Állítsa le a rendszert és indítsa újra a TNC-t.

A hibaüzenet addig lesz a fejlécben, amíg ki nem törlődik vagy ki nem cserélődik egy magasabb prioritású hibára.

Azt a hibaüzenetet, amely egy programmondatszámot tartalmaz, a jelzett mondatban vagy a megelőző mondatban lévő hiba okozza.

A hiba ablak megnyitása

- Nyomja meg az **ERR** gombot. A TNC megnyitja a hiba ablakot és megjeleníti az eddig felhalmozódott hibaüzeneteket.

A hiba ablak bezárása

- Nyomja meg az **VÉGE** funkciógombot - vagy

- Nyomja meg az **ERR** gombot. A TNC bezárja a hiba ablakot.

Részletes hibaüzenetek

A TNC megjeleníti a hiba lehetséges okait és javaslatait a hiba elhárítására:

- Nyissa meg a hiba ablakot

TOVÁBBI INFO

- Információk a hiba okáról és annak javításáról: Álljon az emelt fényű jelölővel a hibaüzenetre és nyomja meg a **TOVÁBBI INFO** funkciógombot. A TNC megnyitja a hiba okára és annak kijavítására vonatkozó információkat tartalmazó ablakot.
- Info ablak elhagyása: Nyomja meg a **TOVÁBBI INFO** funkciógombot

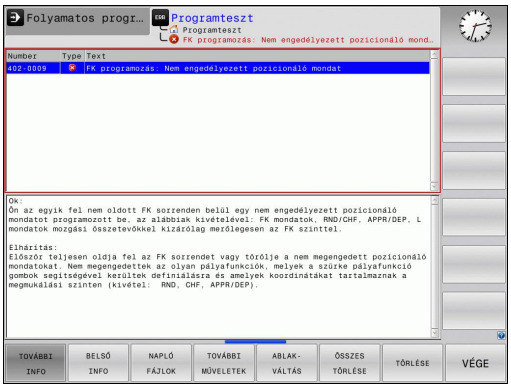

BELSŐ INFO funkciógomb

A **BELSŐ INFO** funkciógomb információval látja el az adott hibaüzenetről. Ez az információ csak akkor szükséges, ha javításra van szükség.

- Nyissa meg a hiba ablakot.

BELSO INFO

- Részletes információ a hibaüzenetről: jelölje ki a hibaüzenetet és nyomja meg a **BELSŐ INFO** funkciógombot. A TNC megnyit egy ablakot, ami a hiba belső információit tartalmazza
- A Részletek ablak elhagyásához ismét nyomja meg a **BELSŐ INFO** funkciógombot.

Hibák törlése

Hibák törlése a hiba ablakon kívül

CE

- Törölje a hibákat/üzeneteket a fejlécben: Nyomja meg a CE gombot

> Néhány üzemmódban (például a Szerkesztés módban) a CE gomb nem alkalmazható hibatörlésre, mivel a gomb más funkciók végrehajtására van fenntartva.

Hibák törlése

- Nyissa meg a hiba ablakot

TÖRLÉS

- Egyedi hibák törlése: Jelölje ki a hibaüzenetet és nyomja meg a **TÖRLÉS** funkciógombot.

ÖSSZES TÖRLÉSE

- Valamennyi hibaüzenet törléséhez: Nyomja meg a **TÖRLÉS MIND** funkciógombot.

> Ha a hiba okát nem hárították el, a hibaüzenet nem törölhető. Ebben az esetben a hibaüzenet az ablakban marad.

Hibanapló

A TNC a hibákat és a fontos eseményeket (pl. rendszerfelállás) egy hibanaplóban tárolja. A hibanapló kapacitása korlátozott. Ha a napló megtelik, a TNC egy másik fájlt használ. Ha ez is megtelik, akkor az első napló törlődik és újraíródik, és így tovább. A hibatörténet megtekintéséhez váltson az **AKTUÁLIS FÁJL** és az **ELŐZŐ FÁJL** között.

- Nyissa meg a hiba ablakot.

NAPLÓ FÁJLOK

- Nyomja meg a **NAPLÓFÁJLOK** funkciógombot.

HIBA-NAPLÓ

- Hibanapló fájl megnyitása: Nyomja meg a **HIBANAPLÓ** funkciógombot.

ELOZO FÁJL

- Ha az előző naplófájlra van szüksége: Nyomja meg az **ELŐZŐ FÁJL** funkciógombot.

AKTUÁLIS FÁJL

- Ha az aktuális naplófájlra van szüksége: Nyomja meg az **AKTUÁLIS FÁJL** funkciógombot.

A legrégebbi bejegyzés a naplófájl elején található, a legújabb pedig a végén.

Billentyűleütés napló

A TNC a billentyűleütéseket és a fontos eseményeket (pl. rendszerfelállás) egy billentyűleütés naplóban tárolja. A billentyűleütés napló kapacitása korlátozott. Ha a billentyűleütés napló megtelik, akkor a vezérlő egy második billentyűleütés naplót használ. Ha ez a második fájl megtelik, akkor az első billentyűleütés napló törlődik és újraíródik, és így tovább. A billentyűleütés-történet megtekintéséhez váltson az **AKTUÁLIS FÁJL** és az **ELŐZŐ FÁJL** között.

- Nyomja meg a **NAPLÓFÁJLOK** funkciógombot

- Billentyűleütés naplófájl megnyitása: Nyomja meg a **BILLENTYŰLEÜTÉS NAPLÓFÁJL** funkciógombot

- Ha az előző naplófájlra van szüksége: nyomja meg az **ELŐZŐ FÁJL** funkciógombot.

- Ha az aktuális naplófájlra van szüksége: nyomja meg az **AKTUÁLIS FÁJL** funkciógombot

A TNC a művelet alatt megnyomott összes billentyűt elmenti a billentyűleütés naplóba. A legrégebbi bejegyzés a fájl elején található, a legújabb pedig a végén.

Billentyűk és funkciógombok áttekintése a naplófájlok megtekintéséhez

Funkciógomb/ gombok	Funkció
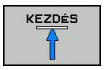	Ugrás a billentyűleütés naplófájl elejére
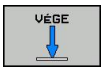	Ugrás a billentyűleütés naplófájl végére
	Aktuális billentyűleütés napló
	Előző billentyűleütés napló
	Egy sorral feljebb/lejjebb
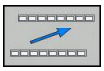	Visszatérés a főmenübe

Információs szövegek

Egy hibás művelet után - mint pl. egy funkció nélküli gomb megnyomása vagy az érvényes tartományon kívüli érték megadása - a TNC egy (zöld) szöveget jelenít meg a fejlécben, hogy figyelmeztesse a helytelen műveletre. A TNC a következő érvényes értékmegadás után törli ki ezt az informácis szöveget.

Szervizfájlok mentése

Ha szükséges, elmentheti a "TNC aktuális állapotát", és elérhetővé teheti a szerviz részére kiértékelésre. A szervizfájlok egy csoportja el van mentve (hiba és billentyűleütés naplók, illetve más fájlok, melyek a gép és a megmunkálási művelet aktuális állapotáról tartalmaznak információt).

Ha megismétli a "Szervizadat mentése" funkciót ugyanazon a fájlnéven, akkor az előzőleg elmentett szervizadat fájlok felülíródnak. Ennek elkerüléséhez használjon más fájlnevet a funkció ismétlésekor.

Szervizfájlok mentése

- Nyissa meg a hiba ablakot.

- Nyomja meg a **NAPLÓFÁJLOK** funkciógombot.

- Nyomja meg a **SZERVIZFÁJLOK MENTÉSE** funkciógombot: a TNC megnyit egy felugró ablakot, amiben megadhatja a szervizfájl nevét.

- Szervizfájlok mentése: Nyomja meg az **OK** funkciógombot.

A TNCguide súgó rendszer behívása

A TNC súgórendszere funkciógomb segítségével hívható be. A súgórendszer azonnal kijelzi ugyanazt a hibamagyarázatot, amit a **SÚGÓ** funkciógomb lenyomásával kap.

Amennyiben a gép gyártója is készít egy súgó rendszert, a TNC megjelenít egy kiegészítő **GÉPGYÁRTÓ** funkciógombot is, amelynek segítségével ezt a külön súgórendszert behívhatja. Itt további, részletesebb információt talál a szóban forgó hibaüzenettel kapcsolatban.

- Hívja be a HEIDENHAIN hibaüzenetek súgóját

- Hívja be a HEIDENHAIN hibaüzenetek súgóját, ha az elérhető

4.9 TNCguide szövegkörnyezet érzékeny súgórendszer

Alkalmazás

A TNCguide használata előtt le kell töltenie a súgófájlokat a HEIDENHAIN honlapjáról (Lásd "Aktuális súgófájlok letöltése", Oldal 151).

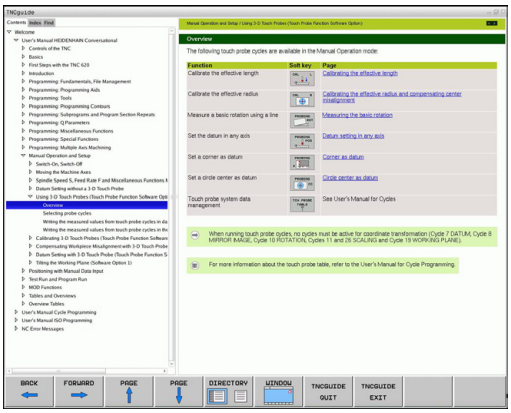

A **TNCguide** környezetfüggő súgórendszer a felhasználó dokumentációt HTML formátumban tartalmazza. A TNCguide rendszert a **SÚGÓ** gombbal hívhatja be. A TNC gyakran azonnal megjeleníti az arra az állapotra jellemző információt, amelyből a súgót behívta (környezetfüggő behívás). Ha egy NC mondat szerkesztése közben nyomja meg a SÚGÓ gombot, a rendszer a dokumentációnak pontosan arra a pontjára viszi, ami a vonatkozó funkciót írja le.

A TNC mindig azon a nyelven kísérli meg a TNCguide megnyitását, amelyet Ön a TNC párbeszédek nyelveként kiválasztott. Ha a fájlok még nem állnak rendelkezésre ezen a nyelven az Ön TNC-jén, automatikusan az angol változat nyílik meg.

Az alábbi felhasználói dokumentációk állnak rendelkezésre a TNCguide rendszerben:

- Párbeszédes programozás Felhasználói kézikönyv **(BHBKlartext.chm)**
- DIN/ISO Felhasználói kézikönyv **(BHBIso.chm)**
- Felhasználói kézikönyv Ciklusprogramozáshoz (**BHBtchprobe.chm**)
- Hibaüzenetek listája **(errors.chm)**

Ezenkívül, rendelkezésre áll a **main.chm** "könyv" fájl is, amely együtt tartalmazza az összes létező .chm fájl tartalmát.

Opcióként a gép gyártója beágyazhat gép-specifikus dokumentációt is a **TNCguide** rendszerbe. Ezek a dokumentumok külön könyvként jelennek meg a **main.chm** fájlban.

A TNCguide használata

A TNCguide behívása

Különböző módokon lehet elindítani a TNCguide rendszert:

- Nyomja meg a **SÚGÓ** gombot, ha a TNC még nem jelez hibaüzenetet
- Először kattintson a képernyő jobb alsó részén a súgó szimbólumra, majd kattintson a megfelelő funkciógombokra
- Használja a fájlkezelőt egy súgó fájl megnyitásához (.chm fájl). A TNC minden .chm fájlt meg tud nyitni, akkor is, ha az nem a TNC belső memóriájában van tárolva

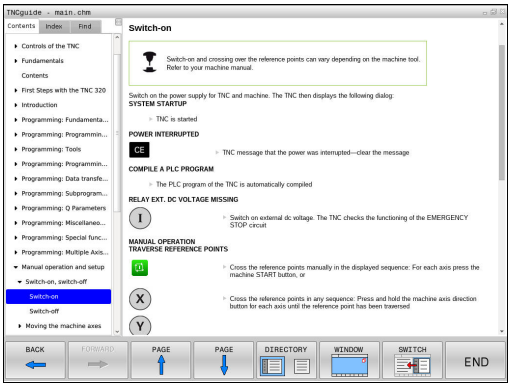

> Ha egy vagy több hibaüzenet várja, hogy észrevegye azokat, a TNC közvetlenül a hibaüzenetekkel kapcsolatos súgót mutatja. A **TNCguide** indításához először minden hibaüzenetet nyugtázni kell.
>
> Ha a súgó rendszert a programozó állomáson hívja be, a TNC elindítja a belsőleg meghatározott standard böngészőt.

Sok funkciógombhoz tartozik egy környezetfüggő behívás, amelynek segítségével közvetlenül a funkciógomb funkciójának leírásához jut. Ehhez a funkcióhoz egér használata szükséges. Kövesse az alábbiakat:

- Válassza ki azt a funkciógombsort, amely a kívánt funkciógombot tartalmazza
- Az egérrel kattintson a súgó szimbólumra, amit a TNC a funkciógombsor fölött jelenít meg: Az egérmutató kérdőjellé változik
- Vigye a kérdőjelet arra a funkciógombra, amelynek a magyarázatára kíváncsi, és kattintson az egérrel: A TNC megnyitja a TNCguide súgót. Ha a kiválasztott funkciógombhoz nincs a súgó bizonyos része hozzárendelve, a TNC megnyitja a **main.chm** könyvfájlt, amelyben a keresési funkció vagy a navigálás segítségével kézzel kikeresheti a kívánt magyarázatot

A környezetfüggő súgó NC mondat szerkesztése közben is elérhető:

- Válasszon ki egy NC mondatot
- Válassza ki a kívánt szót
- Nyomja meg a SÚGÓ gombot. A TNC elindítja a súgó rendszert és megjeleníti az aktív funkció leírását (nem érvényes a méllékfunkciókra és olyan ciklusokra, melyeket a gép gyártója épített be)

Navigálás a TNCguide súgóban

A legkönnyebben az egérrel navigálhat a TNCguide súgóban. A képernyő bal oldalán megjelenik egy tartalomjegyzék. A jobbra mutató háromszögre kattintva megnyithatja az alárendelt szakaszokat, és a megfelelő beírásra kattintva megnyithatja az egyes oldalakat. Azonos módon lehet használni, mint a Windows Explorert.

A kapcsolódó szövegpozíciók (kereszthivatkozások) kék színben és aláhúzva jelennek meg. A linkre kattintva megnyithatja a kapcsolódó oldalt.

A TNCguide természetesen használható gombok és funkciógombok segítségével is. Az alábbi táblázat áttekintést nyújt a megfelelő billentyűfunkciókról.

Funkciógomb	Funkció
↑ ↓	■ Ha a bal oldali tartalomjegyzék aktív: Válassza a felette vagy alatta lévő bejegyzést ■ Ha a jobb oldali szöveg ablak aktív: Mozgassa az oldalt lefelé vagy felfelé, ha a szöveg vagy ábra nem látható teljesen
→	■ Ha a bal oldali tartalomjegyzék aktív: Nyissa meg a tartalomjegyzéket ■ Ha a jobb oldali szöveg ablak aktív: Nincs funkció
←	■ Ha a bal oldali tartalomjegyzék aktív: Zárja be a tartalomjegyzéket ■ Ha a jobb oldali szöveg ablak aktív: Nincs funkció
ENT	■ Ha a bal oldali tartalomjegyzék aktív: A kurzor gombokkal jelenítheti meg a kiválsztott oldalt ■ Ha a jobb oldali szöveg ablak aktív: Ha a kurzor egy linken van, akkor átugrik a hivatkozott oldalra
	■ Ha a bal oldali tartalomjegyzék aktív: Kapcsolja a fület a tartalom táblázat megjelenítése, a tárgy index megjelenítése, a teljes szövegű keresési funkció és a jobboldali képernyőfélre való áttérés között ■ Ha a jobb oldali szöveg ablak aktív: Visszaugrás a bal oldali ablakba
	■ Ha a bal oldali tartalomjegyzék aktív: Válassza a felette vagy alatta lévő bejegyzést ■ Ha a jobb oldali szöveg ablak aktív: Mozgás a következő hivatkozásra
VISSZA ←	Az utoljára megjelenített oldal kiválasztása
ELORE →	Lapozás előre, ha az "utoljára megjelenített oldal kiválasztása" funkciót használta

Funkciógomb	Funkció
OLDAL	Mozgás egy oldallal feljebb
OLDAL	Mozgás egy oldallal lejjebb
KÖNYVTÁR	A tartalomjegyzék megjelenítése vagy elrejtése
ABLAK	Átkapcsolás a teljes képernyős és a kicsinyített képernyős megjelenítés között. Kicsinyített képernyős megjelenítés esetén valamennyit láthat a TNC ablak fennmaradó részéből
TNCGUIDE KILÉPÉS	A TNCguide fókuszát a TNC belsőleg irányítja, a vezérlővel a TNCguide megnyitása alatt is dolgozhat. Ha a teljes képernyő aktív, a fókuszváltás előtt a TNC automatikus csökkenti az ablak méretét
TNCGUIDE BEFEJEZÉS	Kilépés a TNCguide-ból

Tárgymutató

A Kézikönyv legfontosabb témái fel vannak sorolva a tárgymutatóban (**Index** fül). Ezeket közvetlenül kiválaszthatja az egérrel vagy a nyílgombokkal.

A bal oldal aktív.

- Válassza az **Index** fület
- Aktiválja a **Kulcsszó** beviteli mezőt
- Írja be a kívánt témához tartozó szót. A TNC szinkronizálja a tárgymutatót és létrehoz egy listát, amelyben könnyebben megtalálhatja a tárgyat, vagy
- Jelölje ki a kívánt kulcsszót a nyílbillentyűkkel
- Hívja be az **ENT** gombbal a kiválasztott kulcsszóval kapcsolatos információkat

Keresés a teljes szövegben

A **Keresés** fülnél a teljes TNCguide rendszerben rákereshet egy bizonyos szóra.

A bal oldal aktív.

- Válassza a **Keresés** fület
- Aktiválja a **Keresés:** beviteli mezőt
- Adja meg a kívánt szót, majd erősítse meg az **ENT** gombbal: A TNC felsorol minden, a kívánt szót tartalmazó forrást.
- Jelölje ki a nyílbillentyűkkel a kívánt forrást
- Nyomja meg az **ENT** gombot, így a választott forráshoz ugorhat

A teljes szövegben történő keresés csak egyes szavaknál használható.

Ha aktiválja a **Keresés csak a címekben** funkciót (egérrel vagy kiválasztással, majd a szóköz megnyomásával), akkor a TNC csak a címekben keres, és figyelmen kívül hagyja a szövegtörzset.

Aktuális súgófájlok letöltése

A TNC szoftverhez tartozó súgó fájlokat a **www.heidenhain.de** HEIDENHAIN honlapon az alábbiaknál találja meg:

- Dokumentáció és információ
- Felhasználói dokumentáció
- TNCguide
- Válassza ki a kívánt nyelvet
- TNC vezérlők
- Sorozat, pl. TNC 300
- Kívánt NC szoftverszám, pl.TNC 320 (77185x-01)
- Válassza ki a kívánt nyelvi verziót a **TNCguide online súgó** táblázatból
- Töltse le a ZIP fájlt és bontsa ki
- Másolja a kibontott CHM fájlokat a TNC **TNC:**-**tncguide**-**en** könyvtárába, vagy a megfelelő nyelvű alkönyvtárba (lásd az alábbi táblázatot is)

Ha a TNCremo segítségével kívánja a .chm fájlokat a TNC-hez továbbítani, akkor az **Extras** >**Configuration** >**Mode** >**Transfer in binary format**(átalakítás bináris formátumra) menü-tételben be kell írni a **.CHM** kiterjesztést.

4.9 TNCguide szövegkörnyezet érzékeny súgórendszer

Nyelv	TNC könyvtár
Német	**TNC:\tncguide\de**
Angol	**TNC:\tncguide\en**
Cseh	**TNC:\tncguide\cs**
Francia	**TNC:\tncguide\fr**
Olasz	**TNC:\tncguide\it**
Spanyol	**TNC:\tncguide\es**
Portugál	**TNC:\tncguide\pt**
Svéd	**TNC:\tncguide\sv**
Dán	**TNC:\tncguide\da**
Finn	**TNC:\tncguide\fi**
Holland	**TNC:\tncguide\nl**
Lengyel	**TNC:\tncguide\pl**
Magyar	**TNC:\tncguide\hu**
Orosz	**TNC:\tncguide\ru**
Kínai (egyszerűsített)	**TNC:\tncguide\zh**
Kínai (hagyományos)	**TNC:\tncguide\zh-tw**
Szlovén	**TNC:\tncguide\sl**
Norvég	**TNC:\tncguide\no**
Szlovák	**TNC:\tncguide\sk**
Koreai	**TNC:\tncguide\kr**
Török	**TNC:\tncguide\tr**
Román	**TNC:\tncguide\ro**

5

Programozás: Szerszámok

5.1 Szerszámadatok megadása

Előtolás F

Az **F** előtolás az a sebesség, amely a szerszám középpontjának pályamozgására vonatkozik. A maximális előtolás az egyes tengelyek esetén eltérő lehet, és a gépi paraméterek határozzák meg.

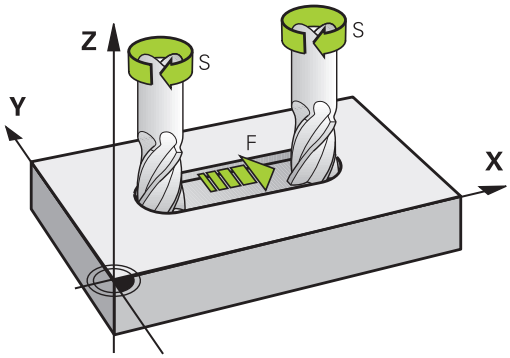

Bevitel

Az előtolás megadható a **T** mondatban (szerszámhívás) és minden pozicionáló mondatban (Lásd "Szerszámmozgások programozása DIN/ISO módban", Oldal 93). Milliméter-programokban az **F** előtolás mértékegysége mm/perc, míg inch-es programokban – a felbontás miatt – 1/10 inch/perc.

Gyorsjárat

A gyorsmenet a **G00** utasítással adható meg.

> A gyorsjárat megadása történhet a megfelelő számérték programozásával is, pl. **G01 F30000**. Eltérően az **G00**-tól, ez a gyorsjárat nem csak az adott mondatra vonatkozik, hanem addig marad érvényben, amíg új előtolást nem ad meg.

Érvényességi időtartam

A megadott előtolás érték addig érvényes, amíg egy eltérő előtolást tartalmazó mondathoz nem ér. **G00** csak a programozott mondatban érvényes. A **G00**-t tartalmazó mondat után az utoljára programozott előtolás érték lesz érvényes.

Változtatás program futása közben

Programfutás közben az előtolás az F potméterrel szabályozható.

Főorsó-fordulatszám S

Az S főorsó fordulatszám percenkénti fordulatban (f/p) adható meg a **T** mondatban (szerszámhívás). Vagy meghatározhatja a Vc forgácsolási sebességet m/perc-ben is.

Programozott változtatás

Az alkatrészprogramban megváltoztathatja a főorsó fordulatszámot a **T** mondatban, csak az új főorsó fordulatszám értékének megadásával:

S

- Az orsósebesség programozásához, nyomja meg az **S** gombot az alfanumerikus billentyűzeten.
- Adja meg az új főorsó-fordulatszámot

Változtatás program futása közben

Programfutás közben a főorsó fordulatszáma az S potméterrel szabályozható.

5.2 Szerszámadatok

Szerszámkorrekció követelményei

A pályakontúr programozását általában a műhelyrajz méretezése alapján készítik. Ahhoz, hogy a TNC kiszámolja a szerszám középpontjánal koordinátáit - azaz a szerszám kompenzációt - minden használni kívánt szerszám esetén, meg kell adni a szerszám hosszát és sugarát.

A szerszámadatok megadhatók közvetlenül az alkatrészprogramban a **G99** funkcióval, vagy egy külön szerszámtáblázatban. A szerszámtáblázatban további adatok is megadhatók az egyes szerszámokhoz. A TNC figyelembe veszi a szerszám összes megadott adatát programfutás közben.

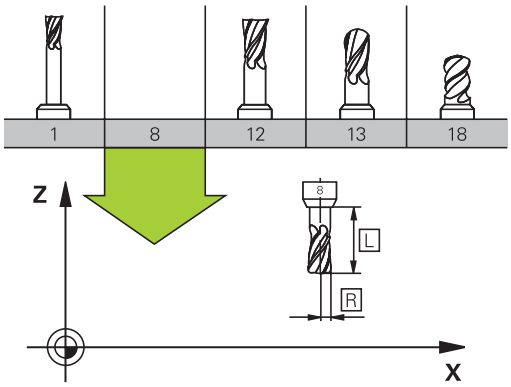

Szerszám száma, szerszám neve

Minden szerszámot egy 0 és 32767 közötti szám azonosít. Amikor a szerszámtáblázattal dolgozik, akkor nevet is adhat a szerszámnak. A szerszám neve legfeljebb 32 karakter lehet.

> Engedélyezett különleges karakterek: # $ % & , - . 0 1 2 3 4 5 6 7 8 9 @ A B C D E F G H I J K L M N O P Q R S T U V W X Y Z _
>
> Nem engedélyezett karakterek: <szóköz> “ ‘ ( ) * + : ; < = > ? [/] ^ ` a b c d e f g h I j k l m n o p q r s t u v w x y z { | } ~

A 0. számú szerszám (vagyis a bázisszerszám) automatikusan L=0 hosszal és R=0 sugárral kerül meghatározásra. A T0 szerszámot a szerszámtáblázatban is mindig L=0-val és R=0-val kell meghatározni.

L szerszámhossz

Az L szerszámhosszt mindig a szerszám referenciapontjára vonatkozó abszolút értékként kell megadni. A teljes szerszámhossz elengedhetetlen a TNC számára, mivel így tud számos funkciót végrehajtani, beleértve a többtengelyes megmunkálást.

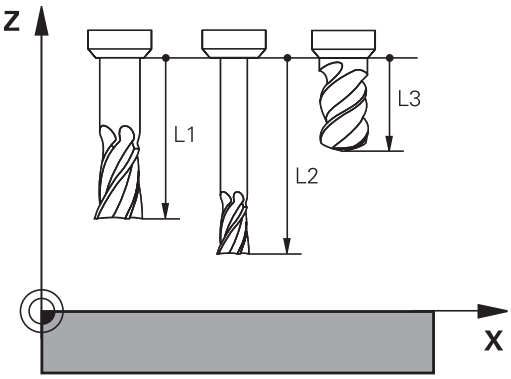

R szerszámsugár

Az R szerszámsugár közvetlenül megadható.

Hossz és sugár: delta értékek

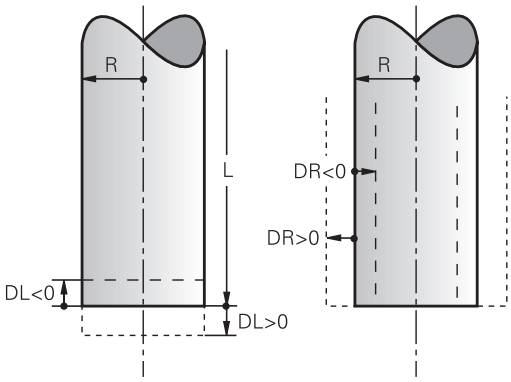

A delta értékek a szerszám hosszának és sugarának korrekciói.

A pozitív delta értékek szerszámráhagyást jelölnek (**DL**,**DR**, **DR2**>0). Ha ráhagyással programoz, adja meg a ráhagyást az alkatrészprogram **T** mondatában.

A negatív delta értékek alulméretes szerszámot jelölnek (**DL**, **DR**, **DR2**<0). Az alulméretet a szerszámkopás okozza.

A delta értékek általában számértékek. A **T** mondatban Q paraméterekhez is rendelheti az értékeket.

Beviteli tartomány: A megengedhető maximális delta érték ± 99,999 mm lehet.

A szerszámtáblázat delta értékei befolyásolják a törlés szimuláció grafikus megjelenítését.

A **T** mondat delta értékei befolyásolják a pozíciókijelzést, a **progToolCallDL** gépi paramétertől függően.

Szerszámadatok bevitele a programba

A **G99** funkció hatókörét a gépgyártó határozza meg. Vegye figyelembe a Gépkönyv előírásait.

A szerszámszám, a hossz és a sugár egy **G99** mondatban adható meg:

- A szerszám meghatározásához: nyomja meg a **TOOL DEF** gombot.

TOOL DEF

- **Szerszám száma**: Minden szerszám egyedileg azonosítható a számával
- **Szerszámhossz**: A szerszámhossz korrigált értéke
- **Szerszám rádiusz**: A szerszámsugár kompenzációs értéke

A szerszám hosszát és sugarát közvetlenül is megadhatja a programozási párbeszédablakban. Ehhez nyomja meg a kívánt tengely funkciógombját.

Példa

```
N40 G99 T5 L+10 R+5 *
```

Szerszámadatok bevitele a táblázatba

Egy szerszámtáblázatban 32767 szerszámot és azok adatait lehet meghatározni, és tárolni. Lásd még a szerkesztő funkciókat a Fejezet későbbi részében. Azért, hogy több korrekciós adatot lehessen a szerszámhoz megadni (indexelt szerszámszám), szúrjon be egy sort, és terjessze ki a szerszámszámot egy ponttal és egy 1-től 9-ig terjedő számmal (pl. **T 5.2**).

Szerszámtáblázatot kell használni, ha

- egy adott szerszámhoz, mint pl. lépcsős fúróhoz, több hosszkorrekciós értéket akarunk használni
- automata szerszámcserélő esetén
- a G122 ciklussal szeretné nagyolni a kontúrt, (lásd "Felhasználói kézikönyv ciklusprogramozáshoz, KINAGYOLÁS")
- a 251-254 ciklusokkal szeretne dolgozni (lásd "Felhasználói kézikönyv ciklusprogramozáshoz", Ciklus 251-254)

Ha további szerszámtáblázatot hoz létre vagy kezel, akkor a hozzájuk tartozó fájl nevének betűvel kell kezdődnie.

A táblázatok lista, vagy adatlap nézetének kiválasztása a "Képernyő felosztás" gombon keresztül történik.

A táblázat megnyitásakor annak elrendezését is módosíthatja

Szerszámtáblázat: Standard szerszámadatok

Rövidítés	Bevitel	Párbeszéd
T	A szám, amellyel a szerszámot meghívjuk a programba (pl. 5, indexelt: 5.2)	-
NÉV	Név, amivel a szerszám meghívható egy programban (legfeljebb 32 karakter, mind nagybetű, szóköz nélkül)	**Szerszám neve?**
L	L szerszámhossz korrekciós értéke	**Szerszámhossz?**
R	R szerszámsugár korrekciós értéke	**Szerszámsugár?**
R2	A szerszám R2 sugara tóruszos maróknál (csak gömbvégű marókkal történő megmunkálási műveletek grafikus megjelenítéséhez vagy 3D-s sugárkorrekcióhoz alkalmazható)	**Szerszámsugár 2?**
DL	Az L szerszámhossz delta értéke	**Szerszámhossz ráhagyása?**
DR	Az R szerszámsugár delta értéke	**Szerszámsugár ráhagyása?**
DR2	Az R2 szerszámsugár delta értéke	**Szerszámsugár ráhagyás 2?**
SZÖG	Maximális fogásvételi szög váltakozó irányú megmunkáláshoz Ciklus 22 és 208-nál	**Maximális fogásvételi szög?**
TL	Szerszámtiltás (**TL**: mint Tool Locked	**Tiltott szerszám? Igen=ENT/Nem=NO ENT**
RT	A testvérszerszám száma - ha elérhető - mint testvérszerszám (**RT**: mint **R**eplacement **T**ool; lásd még: **TIME2**) Az üres mező vagy a **0** érték azt jelenti, hogy nincs testvérszerszám meghatározva.	**Testvérszerszám?**
TIME1	Maximális éltartam percben. Ez egy géptípustól függő funkció. A gépkönyvben bővebb információt talál	**Maximális éltartam?**
TIME2	Maximális éltartam percben **TOOL CALL** alatt: Ha az aktuális szerszáméltartam eléri, vagy túllépi azt az értéket, a vezérlő automatikusan szerszámcserét hajt végre **TOOL CALL** (Lásd **CUR_TIME**).	**Max. éltartam TOOL CALL esetén?**
CUR_TIME	A szerszám aktuális kora percben: A TNC automatikusan számolja az aktuális éltartamot (**CUR_TIME**: mint **CUR**rent **TIME** - aktuális idő). Használt szerszámoknál meg lehet adni egy kezdő értéket	**Aktuális éltartam?**

Rövidítés	Bevitel	Párbeszéd
TYPE	Szerszámtípus: Nyomja meg az ENT gombot a mező szerkesztéséhez; a GOTO gomb megnyit egy ablakot, amiben ki tudja választani a szerszám típusát. Megadhat szerszámtípusokat a kijelző szűrőbeállításainak meghatározásához, hogy csak a kiválasztott típust lássa a táblázatban	**Szerszám típusa?**
DOC	Szerszámra vonatkozó megjegyzés (maximum 32 karakter)	**Megjegyzés a szerszámhoz?**
PLC	A PLC-be küldendő információk az adott szerszámról	**PLC állapot?**
LCUTS	Élhossz Ciklus 22-höz	**Élhossz a szerszámtengelyen?**
PTYP	Szerszámtípus kiértékeléshez a helytáblázatban A funkciót a szerszámgépgyártó határozza meg. További információkat a gépkönyvben olvashat	**Szerszámtípus a helytáblázathoz?**
NMAX	Korlátozza a szerszám fordulatszámát. A rendszer figyeli a programozott értéket (hibaüzenet), és a potméterrel gyorsított orsófordulatszámot is. Kikapcsolása: Adja meg a következő jelet: - **Beviteli tartomány**: 0 és +999999 között, ha a funkció nem aktív: írjon be - jelet	**Max. orsó fordulatszám [ford./perc]**
LIFTOFF	Megadja, hogy NC stop esetén a TNC a kontúrtól visszahúzza-e a szerszámot a szerszámtengely pozitív irányában, hogy az ne hagyjon nyomot a kontúron. Ha az **Y** lehetőséget választja, a TNC visszahúzza a szerszámot a kontúrtól, feltéve hogy M148-cal aktiválta ezt a funkciót az NC programban, Lásd "Szerszám automatikus visszahúzása a kontúrtól NC stop esetén: M148", Oldal 352.	**Visszahúzás megengedett? Igen=ENT/Nem=NOENT**
TP_NO	Hivatkozás a tapintók számára a tapintó táblázatban	**Tapintó száma**
T-ANGLE	A szerszám pontszöge. A Központosítás ciklus (Ciklus 240) használja, hogy kiszámítsa a középmélységet a kezdő átmérőből	**pontszög**
PITCH	A szerszám menetemelkedése. A menetfúró ciklusok esetén szükséges (Ciklus 206, Ciklus 207 és Ciklus 209). A pozitív előjel a jobb-menetet jelenti.	**Szerszám menetemelkedése?**
UTOLJÁRA_HASZNÁLT	A szerszám utolsó **TOOL CALL**-on keresztüli beszúrásának dátuma és ideje	**Az utolsó szerszámhívás dátuma/ideje**

Szerszámtáblázat: Szükséges szerszámadatok az automatikus szerszámméréshez

Az automatikus szerszámbemérési ciklusokról bővebben olvashat a Felhasználói kézikönyv ciklusprogramozáshoz leírásban.

Rövidítés	Bevitel	Párbeszéd
CUT	Forgácsolóélek száma (max. 99 él)	**Forgácsolóélek száma?**
LTOL	Az L szerszámhossz megengedhető eltérése kopásérzékelésnél. Ha a megadott értéket túllépi, a vezérlés letiltja a szerszámot (**L** állapot). Beviteli tartomány: 0 és 0,9999 mm között	**Kopási tűrés: hossz?**
RTOL	Az R szerszámsugár megengedhető eltérése kopásérzékelésnél. Ha a megadott értéket túllépi, a vezérlés letiltja a szerszámot (**L** állapot). Beviteli tartomány: 0 és 0,9999 mm között	**Kopási tűrés: sugár?**
R2TOL	Az R2 szerszámsugár megengedhető eltérése kopásérzékelésnél. Ha a megadott értéket túllépi, a vezérlés letiltja a szerszámot (**L** állapot). Beviteli tartomány: 0 és 0,9999 mm között	**Kopási tűrés: Sugár 2?**
DIRECT	Szerszám forgásiránya dinamikus szerszámbemérés esetén	**Forgásirány? M4=ENT/M3=NOENT**
R-OFFS	Szerszámsugár bemérése: A szerszám középpontjának és a bemérő középpontjának eltérése. Alapértelmezett beállítás: Nincs érték megadva (eltérés = szerszámsugár)	**Szerszám eltolás: sugár?**
L-OFFS	Szerszámhossz mérése: Szerszám alsó felülete és a bemérő felső felülete közötti távolság kiegészítve az **offsetToolAxis** paramétert. Alapérték: 0	**Szerszám eltolás: hossz?**
LBREAK	Az **L** szerszámhossz megengedhető eltérése törésfigyeléskor. Ha a megadott értéket túllépi, a vezérlés letiltja a szerszámot (**L** állapot). Beviteli tartomány: 0 és 3,2767 mm között	**Törési tűrés: hossz?**
RBREAK	Az R szerszámsugár megengedhető eltérése törésfigyeléskor. Ha a megadott értéket túllépi, a vezérlés letiltja a szerszámot (**L** állapot). Beviteli tartomány: 0 és 0,9999 mm között	**Törési tűrés: sugár?**

Szerszámtáblázat szerkesztése

Az alkatrészprogram végrehajtása alatt aktív szerszámtáblázat jelölése TOOL.T, amit el kell menteni a **TNC:\table** könyvtárba.

A további szerszámtáblázatokat – archiválásához vagy programteszthez – .T kiterjesztéssel, de más névvel kell megadni. Alapértelmezésként, a **Programteszt** és **Programozás** üzemmódok esetén a TNC szintén a TOOL.T szerszámtáblázatot használja. **Programteszt** üzemmódban nyomja meg a **SZERSZÁMTÁBLÁZAT** funkciógombot annak szerkesztéséhez.

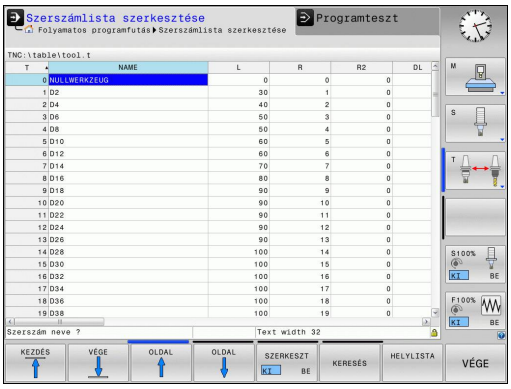

A TOOL.T szerszámtáblázat megnyitásához:

- Válasszon ki egy gépi üzemmódot

- Szerszámtáblázat kiválasztása: Nyomja meg a **SZERSZÁMLISTA** funkciógombot

- Kapcsolja a **SZERKESZTÉS** funkciógombot **BE** állásba

Csak bizonyos szerszámtípusok megjelenítése (szűrőbeállítás)

- Nyomja meg a **TÁBLÁZATSZŰRŐ** funkciógombot (negyedik funkciógombsor)
- Válassza ki a szerszámtípust egy funkciógomb megnyomásával: A TNC csak a kiválasztott típusú szerszámokat mutatja
- Szűrő visszavonása: Nyomja meg a **MINDENT MUTAT** funkciógombot

> A szerszámgépgyártó a géphez igazítja a szűrőfunkció tulajdonságait. Vegye figyelembe a Gépkönyv előírásait.

Szerszámtáblázat oszlopainak elrejtése vagy rendezése

A szerszámtáblázat elrendezése a kezelő igényeire szabható. A megjeleníteni nem kívánt oszlopok elrejthetők:

- Nyomja meg az **OSZLOPOK RENDEZÉSE/ELREJTÉSE** funkciógombot (negyedik funkciógombsor)
- Válassza ki a megfelelő oszlopot a nyílbillentyűvel
- Nyomja meg az **OSZLOP ELREJTÉS** funkciógombot az oszlop eltávolításához a táblázat elrendezésből

A táblázatban az oszlopok sorrendje is módosítható:

- A **Mozgatás** párbeszéddel tudja módosítani a táblázat oszlopainak sorrendjét. A **Megjelenített oszlopokban** kijelölt bejegyzés ez elé az oszlop elé kerül

Az adatlapon egy csatlakoztatott egérrel, vagy a TNC billentyűzetével navigálhat. Navigáció a TNC billentyűzetével:

- Nyomja meg az iránygombokat a beviteli mezőkbe lépéshez. A nyílbillentyűkkel mozoghat a beviteli mezőn belül. A legördülő menük megnyitásához nyomja meg a **GOTO** gombot.

> A **Fix oszlopszám** funkcióval lehet meghatározni, hogy hány darab oszlop (0 -3) legyen rögzítve a képernyő bal oldali éléhez. Ezek az oszlopok a táblázatban való jobbra navigáláskor is megjelennek.

Egyéb szerszámtáblázat megnyitása

- Válassza ki a **Programozás** üzemmódot

PGM MGT

- A Fájlkezelő előhívása
- Válasszon ki egy fájlt vagy adjon meg új fájlnevet. Zárja le a bevitelt az **ENT** gombbal vagy a **KIVÁLASZT** funkciógombbal

Amikor egy szerszámtáblázatot szerkesztésre megnyit, akkor a nyilakkal vagy a funkciógombokkal lehet léptetni közöttük a kívánt pozícióig. A tárolt adatokat felülírhatja vagy bevihet új értékeket. A további funkciók illusztrációját lásd az alábbi táblázatban.

Funkciógomb	Szerszámtáblázat szerkesztő funkciói
KEZDÉS ↑	Ugrás a táblázat elejére
VÉGE ↓	Ugrás a táblázat végére
OLDAL ↑	Ugrás az előző táblázatoldalra
OLDAL ↓	Ugrás a következő táblázatoldalra
KERESÉS	Szöveg vagy szám keresése
SOR KEZDETE ←	Ugrás a sor elejére
SOR VÉGE →	Ugrás a sor végére
PILLNTNYI ÉRTÉKET MÁSOL	Kijelölt mező másolása
MÁSOLT ÉRTÉKET BEILLESZT	Kimásolt mező beszúrása
N SORT A VÉGÉRE BEILLESZT	Megadott számú sor (szerszám) hozzáadása a tábla végéhez
SOR BEIL-LESZTÉSE	Sor hozzáadása szerszámszámmal a bevitelhez
SOR TÖRLÉSE	Aktuális sor (szerszám) törlése
RENDEZÉS	Szerszámok rendezése oszlopok szerint
MARÓ	Az összes vágó megjelenítése a szerszámtáblázatban
MENET-FÚRÓ/-MARÓ	Az összes csap/menetvágó megjelenítése a szerszámtáblázatban
TAPINTÓ RENDSZER	Az összes tapintó megjelenítése a szerszámtáblázatban

Kilépés bármely szerszámtáblázatból

- Hívja elő a fájlkezelőt és válasszon egy más típusú fájlt, pl. egy alkatrészprogramot

Szerszámtáblázatok importálása

A gépgyártó tudja adaptálni a **TÁBLÁZAT IMPORT** funkciót. Vegye figyelembe a Gépkönyv előírásait.

Ha exportál egy táblázatot az iTNC 530-ból, és importálni kívánja egy TNC 320-be, akkor a táblázat alkalmazása előtt először adaptálni kell annak formátumát és tartalmát. A TNC 320-ben kényelmesen adaptálhatja a szerszámtáblázatot a **TÁBLÁZAT IMPORT** funkcióval. A TNC átalakítja az importált szerszámtáblázat tartalmát a TNC 320-ben érvényes formátumra, és elmenti a módosításokat a kiválasztott fájlba. Kövesse az alábbiakat:

- Mentse az iTNC 530 szerszámtáblázatot a **TNC:\table** könyvtárba
- Válassza a **Programozás** üzemmódot.**Programozás**
- Fájlkezelő hívásához: nyomja meg a **PGM MGT** gombot
- Jelölje ki az importálni kívánt szerszámtáblázatot
- Nyomja meg a **TOVÁBBI FUNKCIÓK** funkciógombot
- Váltson funkciógombsort
- Válassza a **TÁBLÁZAT IMPORT** funkciógombot: a TNC rákérdez, hogy valóban felülírja-e a kiválasztott táblázatot
- Ne írja felül a fájlt: Nyomja meg a **MÉGSEM** funkciógombot, vagy
- Írja felül a fájlt: Nyomja meg az **OK** funkciógombot
- Nyissa meg az átalakított táblázatot és ellenőrizze a tartalmát

A következő karakterek engedélyezettek a szerszámtáblázat **Name** oszlopában: # $ % & , - . 0 1 2 3 4 5 6 7 8 9 @ A B C D E F G H I J K L M N O P Q R S T U V W X Y Z _
Az importálás során a TNC pontra cseréli a vesszőt a szerszám nevében.

A TNC felülírja a kiválasztott szerszámtáblázatot a **TÁBLÁZAT IMPORT** funkció futtatásakor. Az adatvesztés elkerülése érdekében mindenképpen készítsen egy biztonsági másolatot az eredeti szerszámtáblázatról, az importálás előtt!

A szerszámtáblázatok TNC fájlkezelő alkalmazásával történő másolásának menete a fájlkezelés részben van leírva (Lásd "Táblázat másolása", Oldal 108).

Ha iTNC 530-as szerszámtáblázatok kerülnek importálásra, akkor valamennyi létező szerszám a hozzá tartozó szerszámtípussal lesz importálva. A nem létező szerszámtípusok 0 típusjelzéssel (MARÓ) lesznek importálva. Ellenőrizze a szerszámtáblázatot az importálás után.

Helytáblázat szerszámcserélőhöz

A gépgyártó a gép követelményeihez igazítja a helytáblázat kivitelét. Vegye figyelembe a Gépkönyv előírásait.

Az automatikus szerszámcseréhez szükség van helytáblázatra. A zsebtáblázat hozzárendelése a szerszámcserélőhöz. A helytáblázat a **TNC:\TABLE** könyvtárban van. A helytáblázat nevét, elérési útját és tartalmát a gépgyártó adaptálja. A különböző elrendezéseket a **TÁBLÁZAT SZŰRŐ** menü funkciógombjaival választhatja ki.

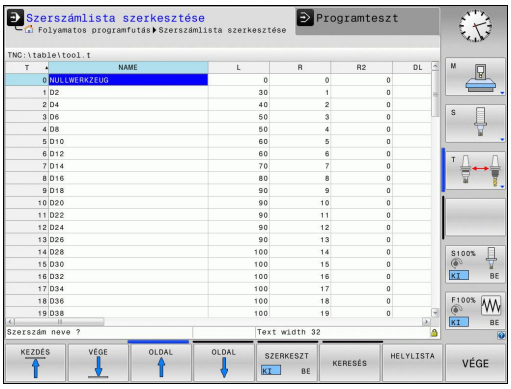

Helytáblázat szerkesztése Programfutás üzemmódban

- A szerszám táblázat kiválasztásához nyomja meg a **SZERSZÁM LISTA** funkciógombot.

- Válassza a helytáblázatot: nyomja meg a **POCKET TABLE** funkciógombot

- Állítsa a **SZERKESZT** funkciógombot **BE** állásba. Lehet, hogy az Ön gépén ez nem szükséges, vagy akár nem lehetséges. Vegye figyelembe a Gépkönyv előírásait.

Helytáblázat kiválasztása Programozás üzemmódban

PGM MGT

- A Fájlkezelő előhívása
- Fájltípusok megjelenítése: nyomja meg a **SHOW ALL** funkciógombot
- Válasszon ki egy fájlt vagy adjon meg új fájlnevet. Zárja le a bevitelt az **ENT** gombbal vagy a **KIVÁLASZT** funkciógombbal

Rövidítés	Bevitel	Párbeszéd
P	Tárhely azonosítója a szerszámtárban	-
T	Szerszám száma	**Szerszám száma?**
RSV	Tárhely fenntartás box tárak számára	**Tárhely fenntart.: Igen = ENT / Nem = NOENT**
ST	Különleges szerszám (**ST**); Ha a különleges szerszám elzárja az előtte és a mögötte lévő szerszámhelyeket, akkor azokat le kell zárni az L oszlopban (L állapot).	**Különleges szerszám?**
F	A szerszám mindig ugyanabba a tárhelybe kerül vissza a szerszámtárban	**Rögzített hely? Igen = ENT / Nem = NO ENT**
L	Tiltott tárhely (lásd még: ST oszlop)	**Lezárt tárhely: Igen = ENT / Nem = NO ENT**
DOC	A TOOL.T táblázatból szerszámához tartozó megjegyzés kijelzése	-
PLC	A PLC-be küldendő információk az adott szerszámhelyről	**PLC állapot?**
P1 ... P5	A funkciót a gépgyártó határozza meg. További információkat a gépkönyvben olvashat	**Érték?**
PTYP	Szerszám típusa. A funkciót a gépgyártó határozza meg. További információkat a gépkönyvben olvashat	**Szerszámtípus a helytáblázathoz?**
LOCKED_ABOVE	Box tár: Tiltva a tárhely felett	**Tiltva a tárhely felett?**
LOCKED_BELOW	Box tár: Tiltva a tárhely alatt	**Tiltva a tárhely alatt?**
LOCKED_LEFT	Box tár: Tiltva a tárhelytől balra	**Tiltva a tárhelytől balra?**
LOCKED_RIGHT	Box tár: Tiltva a tárhelytől jobbra	**Tiltva a tárhelytől jobbra?**

Funkciógomb	Helytáblázat szerkesztő funkciói
KEZDÉS	Ugrás a táblázat elejére
VÉGE	Ugrás a táblázat végére
OLDAL	Ugrás az előző táblázatoldalra
OLDAL	Ugrás a következő táblázatoldalra
ÚJRA HELYLISTA	Helytáblázat visszaállítása
TÖRLÉS OSZLOP T	Szerszámszám (T oszlop) visszaállítása
SOR KEZDETE	Ugrás a sor elejére
SOR VÉGE	Ugrás a sor végére
SZIMULÁLT SZERSZÁM-CSERE	Szerszámcsere szimulálása
KIVÁLASZT	Szerszám kiválasztása a szerszámtáblázatból: A TNC mutatja a szerszámtáblázat tartalmát. Szerszám kiválasztásához használja a nyílbillentyűket. A helytáblázatba való átmásoláshoz nyomja meg az **OK** gombot.
AKTUÁLIS MEZŐT SZERKESZT	Aktuális mező szerkesztése
RENDEZÉS	Nézet rendezése

A különböző kijelzőszűrők tulajdonságait, jellemzőit és megnevezéseit a gépgyártó határozza meg. Vegye figyelembe a Gépkönyv előírásait.

Szerszámadatok hívása

Egy **T** mondatot az alkatrészprogramban a következő adatokkal határozhat meg:

- Válassza ki a szerszámhívás funkciót a **TOOL CALL** gombbal

TOOL CALL

- **Szerszám sorszáma**: Adja meg a szerszám számát vagy nevét. A szerszámot egy **G99** mondatban vagy a szerszámtáblázatban kell meghatározni. A **SZERSZÁMNÉV** funkciógombbal adhat meg nevet. A **QS** funkciógombbal adhat meg szövegparamétert. A TNC automatikusan idézőjelbe teszi a szerszám nevét. Először egy szerszámnevet kell rendelnie egy szövegparaméterhez. A név mindig az aktív TOOL .T táblázat egy mezőjére vonatkozik. Ha egy szerszámot egyéb kompenzációs értékkel kíván meghívni, akkor adja meg a szerszám számot tizedesjeggyel. A **KIVÁLASZT** funkciógombbal előhívhat egy ablakot, ahol anélkül választhat ki egy, a TOOL.T táblázatban meghatározott szerszámot, hogy közvetlenül meg kellene adnia a számát vagy a nevét
- **A főorsó tengelye X/Y/Z**: Adja meg a szerszámtengelyt
- **Főorsó fordulatszám S**: Adja meg az S főorsó fordulatszámot percenkénti fordulatszámban (f/p). Vagy meghatározhatja a Vc forgácsolási sebességet m/perc-ben. Nyomja meg a **VC** funkciógombot
- **F előtolás**: **F** előtolás megadása milliméter/percben (mm/perc). Az előtolás addig érvényes, amíg új előtolást nem programoz pozicionáláskor vagy egy **T** mondatban
- **Szerszámhossz ráhagyás DL**: Adja meg a szerszámhossz delta értékét
- **Szerszámsugár ráhagyás DR**: Adja meg a szerszámsugár delta értékét
- **Szerszámsugár ráhagyás DR2**: Adja meg a 2. szerszámsugár delta értékét

Ha megnyitja a szerszámválasztó előugró ablakot, akkor a TNC a szerszámtárban elérhető szerszámokat zölddel jelöli.

Szerszámra a felugró ablakban is lehet keresni. Ehhez nyomha meg a **GOTO** vagy **KERESÉS** funkciógombot és adja meg a szerszám számát vagy nevét. Az **OK** funkciógombbal töltheti be a szerszámot a párbeszéd ablakba.

Példa: Szerszámhívás

Hívja meg az 5-ös szerszámot a Z szerszámtengelyen, 2500 ford./perc főorsó fordulattal és 350 mm/perc-es előtolással. A szerszám hosszát és sugarát 2 0,2 és 0,05 mm ráhagyással kell programozni, a szerszám sugarát pedig 1 mm negatív ráhagyással.

```
N20 T 5.2 G17 S2500 DL+0.2 DR-1
```

A **D** karakter, ami az **L**, **R** és **R2** karaktereket előzi meg, a delta értékeket jelöli.

Szerszámok előválasztása

A szerszámok **G51** előválasztása az adott szerszámgéptől függően változhat. Vegye figyelembe a Gépkönyv előírásait.

Ha szerszámtáblázatokat használ, akkor a következő szerszám előválasztásához alkalmazza a **G51** mondatot. Egyszerűen adja meg a szerszámszámot, vagy a megfelelő Q paramétert, vagy a szerszámnév típusát idézőjelben.

Szerszámcsere

Automatikus szerszámcsere

Ez gépfüggő funkció. Vegye figyelembe a Gépkönyv előírásait.

Ha a szerszámgép fel van szerelve automatikus szerszámcserélővel, a programfutás folyamatos. Amikor a TNC egy **T** mondathoz ér, kicseréli az orsóban lévő szerszámot egy másikra a szerszámtárból.

Automatikus szerszámcsere a szerszáméltartam leteltekor: M101

Az **M101** funkció függ az egyes géptípusoktól. Vegye figyelembe a Gépkönyv előírásait.

A meghatározott szerszáméltartam elérésekor a TNC automatikusan bevált egy testvérszerszámot, és folytatja vele a megmunkálást. Ehhez aktiválja az **M101** mellékfunkciót. Az **M101** hatását az **M102** törli.

Adja meg a megfelelő szerszáméltartamot a szerszámtáblázat **TIME2** oszlopába, aminek elérése után a megmunkálás egy testvérszerszámmal folytatódik. A **CUR_TIME** oszlopba írja a TNC az aktuális szerszáméltartamot. Ha az aktuális szerszáméltartam értéke nagyobb, mint a **TIME2** oszlopban megadott érték, akkor egy testvérszerszám lesz beváltva a program következő lehetséges pontjában, de nem később, mint 1 perccel az éltartam letelte után. A csere csak az NC mondat teljes befejezése után lesz végrehajtva.

A TNC az automatikus szerszámcserét a program egy megfelelő pontjában hajtja végre. Az automatikus szerszámcsere nem lesz végrehajtva:

- Megmunkáló ciklusok végrehajtása során
- Miközben a sugárkompenzáció (**G41**/**G42**) aktív
- Közvetlenül egy **APRR** megközelítési funkció után
- Közvetlenül egy **DEP** elhagyási funkció előtt
- Közvetlenül **G24** és **G25** előtt és után
- Makrók végrehajtása alatt
- Szerszámcsere végrehajtása alatt
- Közvetlenül egy **T** mondat vagy **G99** után
- SL ciklusok végrehajtása során

Vigyázat: A szerszám és a munkadarab veszélybe kerülhet!

Kapcsolja ki az automatikus szerszámcserét az **M102**-vel, ha különleges szerszámmal dolgozik (pl. tárcsamaró), mivel a TNC először mindig elhúzza a szerszámot a munkadarabtól a szerszámtengely irányában.

Az NC programtól függően a megmunkálás ideje megnőhet a szerszáméltartam ellenőrzése, és az automatikus szerszámcsere kiszámításának eredményeképpen. Ezt az opcionális **BT** (végrehajtás késleltetés) elemmel lehet befolyásolni

M101 funkció megadásakor a TNC a párbeszéd folytatásában rákérdez a **BT** értékére. Itt határozhatja meg az NC mondatok számát (1 - 100), amelyekkel késleltetni lehet az automatikus szerszámcserét. Az így kapott idő, amennyivel késik a szerszámcsere, függ az NC mondatok tartalmától (pl. előtolás, pálya). Ha nincs **BT** meghatározva, akkor a TNC az 1 értéket alkalmazza vagy, ha megfelelő, akkor a gépgyártó által megadott alapértelmezett értéket.

Minél nagyobb a **BT** értéke, annál kisebb lesz az **M101** hatása a programra. Ne feledje, hogy az automatikus szerszámcsere így késik!

A **BT** megfelelő kimeneti értékének kiszámításához használja a **BT = 10** képletet: **Egy NC mondat átlagos megmunkálási ideje másodpercben**. Kerekítse felfelé a következő páratlan egészre. Ha a számított eredmény nagyobb, mint 100, akkor a maximális 100 beviteli értéket alkalmazza.

Ha törölni kívánja egy szerszám éltartamát (pl. indexelt beszúrás után), akkor adjon meg 0-át a CUR_TIME oszlopban.

Szerszámhasználati teszt

A szerszámhasználati teszt funkciót a gép gyártójának kell engedélyeznie. Vegye figyelembe a Gépkönyv előírásait.

Egy szerszámhasználati teszt végrehajtásához szerszámhasználati fájlokat kell létrehozni, Lásd Oldal 504

Az NC programot teljes egészében szimulálni kell a **Programteszt** üzemmódban, vagy végrehajtani a **Mondatonkénti vagy Folyamatos programfutás** üzemmódban.

Szerszámhasználati teszt alkalmazása

A **SZERSZÁMHASZNÁLAT** és a **SZERSZÁMHASZNÁLATI TESZT** funkciógombokkal, a Programfutás üzemmód indítása előtt ellenőrizheti a programot, hogy a használandó szerszámoknak elég hosszú-e a hátralévő éltartama. A TNC ezután összehasonlítja a szerszámtáblázatban az éltartam pillanatnyi értéket a szerszámhasználati fájl névleges értékével.

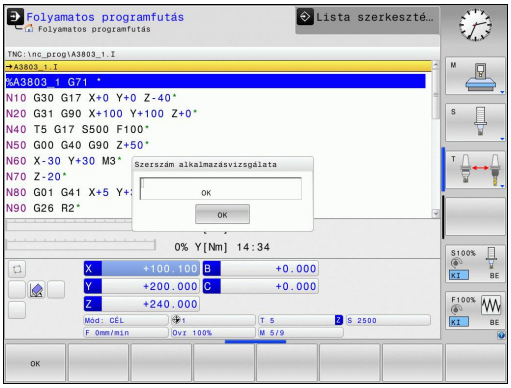

Miután megnyomta a **SZERSZÁMHASZNÁLATI TESZT** funkciógombot, a TNC a szerszámhasználati teszt eredményét egy felugró ablakban jeleníti meg. A felugró ablak bezárásához nyomja meg az ENT gombot.

A TNC a szerszámhasználati időket egy külön fájlba menti, amelynek kiterjesztése **pgmname.I.T.DEP**. Ez a fájl csak akkor látható, ha a **CfgPgmMgt/dependentFiles** paraméter **MANUAL**-ra van állítva. A létrehozott szerszámhasználati fájl az alábbi információkat tartalmazza:

Oszlop	Jelentés
TOKEN	■ **TOOL**: Szerszámhasználati idő szerszámhívásonként (**TOOL CALL**). Az adatok időrendben vannak feltüntetve ■ **TTOTAL**: Egy szerszám összes használati ideje ■ **STOTAL**: Alprogram hívása; az adatok időrendben vannak feltüntetve ■ **ÖSSZES IDŐ**: Az NC program összes megmunkálási ideje a **WTIME** oszlopban lesz feltüntetve. A **PATH** oszlopban a TNC menti a megfelelő NC programok elérési útjának nevét. A **TIME** oszlop mutatja valamennyi **TIME** bejegyzés összegét (előtolási idő a gyorsjárati mozgások nélkül). A TNC minden más oszlopnál 0-t állít be. ■ **TOOLFILE**: A **PATH** oszlopban a TNC menti annak a szerszám-táblázatnak az elérési útját, amellyel a Programtesztet végezték. Ez lehetővé teszi a TNC számára, hogy az aktuális szerszámhasználat alatt észlelje, hogy végeztek-e programtesztet a TOOL.T-vel
TNR	Szerszámszám (**-1**: Még nincs szerszám behelyezve)
IDX	Szerszám indexe
NAME	Szerszám neve a szerszámtáblázatból
TIME	Szerszámhasználati idő másodpercben (előtolási idő a gyorsjárati mozgások nélkül)
WTIME	Szerszámhasználati idő másodpercben (szerszámcserék közötti összes használati idő)
RAD	**R szerszámsugár** + **DR szerszámsugár-ráhagyás** a szerszámtáblázatból. (mm-ben)
BLOCK	Az a mondatszám, amelyikben a **TOOL CALL** mondatot programozta.
PATH	■ **TOKEN = TOOL**: Az aktív főprogram vagy alprogram elérési útjának neve ■ **TOKEN = STOTAL**: Az alprogram elérési útjának neve
T	Szerszám száma indexszel

Oszlop	Jelentés
OVRMAX	Maximális előtolás, ami a megmunkálás során fellép. Programteszt alatt a TNC a 100 (%) értéket adja meg
OVRMIN	Minimális előtolás, ami a megmunkálás során fellép. Programteszt alatt a TNC a -1 értéket adja meg
NAMEPROG	■ 0: A szerszám száma programozva ■ 1: A szerszám neve programozva

Egy paletta fájl esetében két módja van a szerszámhasználati teszt futtatásának:

- A kurzor a paletta fájlban egy paletta bevitelen van: A TNC a szerszámhasználati tesztet a teljes palettára lefuttatja
- A kurzor a paletta fájlban egy paletta bevitelen van: A TNC a szerszámhasználati tesztet a teljes palettára lefuttatja

Szerszámkezelő (opció 93)

A szerszámkezelő gépfüggő funkció, amit részben, vagy teljesen is ki lehet kapcsolni. A funkciók pontos tartományát a gépgyártó határozza meg. Vegye figyelembe a Gépkönyv előírásait.

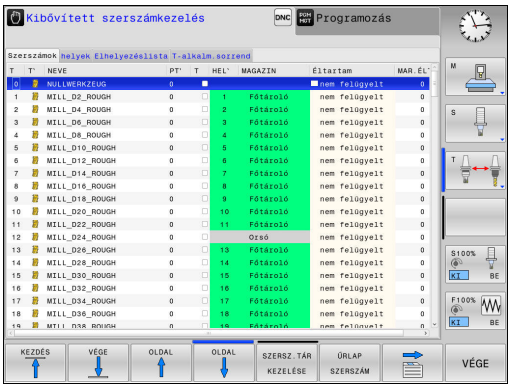

A szerszámkezelő segítségével a szerszámgép gyártója sok szerszám kezelésére vonatkozó funkcióval gazdagíthatja a gépet. Példák:

- Szerszámadatok könnyen olvasható, és szükség szerint adaptálható ábrázolása kitölthető adatlapokon
- Az egyes szerszámadatok tetszőleges leírása az új táblázat nézetben
- A szerszámtáblázat és a helytáblázat adatainak vegyes megjelenítése
- Szerszámadatok gyors válogatása egérrel
- Grafikus segédletek használata, pl. szerszámok vagy tárak állapotának kódolása színekkel
- Valamennyi elérhető szerszám programspecifikus listája
- Szerszámok programspecifikus használati sorrendje
- Valamennyi szerszámadat másolása és beillesztése, ami egy szerszámhoz tartozik
- Az elérhető szerszámtípusok a jobb áttekinthetőség érdekében grafikusan vannak ábrázolva a táblázat és a részlet nézetben

Elérhető szerszámtípusok

Ikon	Szerszámtípus
	Nincs definiálva,****
	Marószerszám,MILL
	Fúró,DRILL
	Menetfúró,TAP
	NC közp.fúró,CENT
	Eszt.szersz.,TURN
	Tapintó,TCHP
	Dörzsár,REAM
	Kúpos sülly,CSINK
	Csapos sülly,TSINK
	Kiesztergáló szerszám,BOR

Ikon	Szerszámtípus
	Hátrafelé kiesztergáló,BCKBOR
	Menetmaró,GF
	Menetmaró sülly. letöréssel,GSF
	Menetmaró egy lapkával,EP
	Menetmaró fordítós lapkával,WSP
	Fúrómenetmaró,BGF
	Cirkulár menetmaró,ZBGF
	Nagyoló maró,MILL_R
	Simító maró,MILL_F
	Nagyoló-/simító maró,MILL_RF
	Fenéksimító maró,MILL_FD
	Oldalsimító maró,MILL_FS
	Homlokmaró,MILL_FACE

A fájlkezelő előhívása

A szerszámkezelő az alábbiak szerint eltérő lehet. Vegye figyelembe a Gépkönyv előírásait.

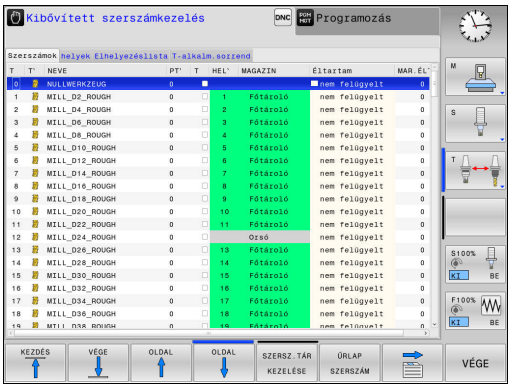

SZERSZÁM-LISTA

- Válassza a szerszámtáblázatot: nyomja meg a **SZERSZÁMTÁBLÁZAT** funkciógombot

▷

- Görgessen át a funkciógombsoron

SZERSZÁM-KEZELÉSE

- Válassza a **SZERSZÁMKEZELÉSE** funkciógombot. A TNC az új táblázat nézetbe vált (lásd a jobb oldali ábrát)

Az új nézetben a TNC a következő négy fülben tárol minden szerszámadatot:

- **Szerszám**: Szerszámra vonatkozó információ
- **Zsebek**: Szerszámhelyre (zsebre) vonatkozó információ
- **Összevont lista**: Az összes Programfutás módban, az NC programban kiválasztott szerszám felsorolása (csak miután létrehozott egy szerszámhasználati fájlt, Lásd "Szerszámhasználati teszt", Oldal 172)
- **T használati sorrend**: Az összes Programfutás módban kiválasztott, a programban használt szerszám felsorolása használati sorrendben (csak ha lett létrehozva szerszámhasználati fájl, Lásd "Szerszámhasználati teszt", Oldal 172)

A szerszámadatokat csak adatlap nézetben szerkesztheti, amit a **SZERSZÁM ADATLAP** funkciógomb vagy az **ENT** gomb megnyomásával aktiválhat az aktuálisan kijelölt szerszámra.

Ha a szerszámkezelőt egér nélkül használja, akkor a "–/+" jelölőnégyzetekkel lehet aktiválni vagy kikapcsolni a funkciókat.

A szerszámkezelőben használja a **GOTO** funkciógombot a szerszámszám vagy zsebszám kereséséhez.

Szerszámkezelő kezelése

A szerszámkezelő kezelése egérrel vagy gombokkal és funkciógombokkal lehetséges:

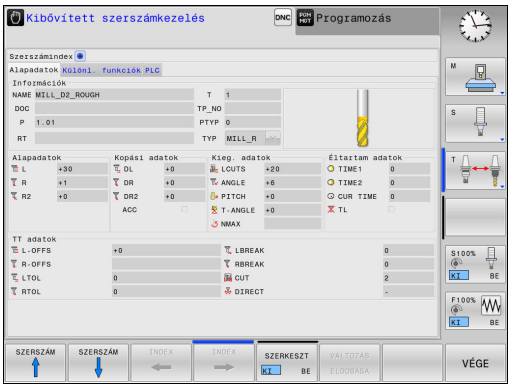

Funkciógomb	Szerszámkezelő szerkesztő funkciói
KEZDÉS	Szerszámtáblázat kezdetének kiválasztása
VÉGE	Szerszámtáblázat végének kiválasztása
OLDAL	Ugrás a táblázat előző oldalára
OLDAL	Ugrás a táblázat következő oldalára
URLAP SZERSZÁM	Adatlap nézet hívása a kijelölt szerszámhoz. Alternatív funkció: Nyomja meg az **ENT** gombot
	Lépés a következő fülre: **Szerszámok**, **Helyek**, **Szerszámlista**, **Használati sorrend**
KERESÉS	Kereső funkció (Keresés): itt választhatja ki azt az oszlopot amiben keressen, és a keresés módját: egy listán keresztül vagy közvetlen beírással
SZERSZÁM IMPORT	Szerszámok importálása
SZERSZÁM-EXPORT	Szerszámok exportálása
KIJELÖLT SZERSZÁMOK TÖRLÉSE	Kijelölt szerszámok törlése
N SORT A VÉGÉRE BEILLESZT	Több sor hozzáadása a táblázat végéhez
NÉZET FRISSÍ-TÉSE	Táblanézet frissítése
PRG.SZERSZ KIJELZÉS ELREJT	Programozott szerszámok oszlopának megjelenítése (ha a **Helyek** fül aktív)
OSZLOP RENDEZÉS ELTOLÁS	Beállítások meghatározása: ■ **SORT COLUMN** aktív: Kattintson az oszlop fejlécére az oszlop tartalmának rendezéséhez ■ **MOVE COLUMN** aktív: Az oszlop a fogd és vidd funkcióval mozgatható
RESET BEÁLLÍ-TÁSOK	Törölje a kézileg módosított beállításokat (oszlopok mozgatása) az eredeti állapothoz

Az alábbi funkciókat is használhatja az egérrel:

- Rendezési funkció. Ha a táblázat fejlécén egy oszlopra kattint, az adatokat növekvő vagy csökkenő sorrendbe is rendezheti (az aktív beállítástól függően).
- Oszlopok rendezése. Az oszlopokat tetszőleges sorrendben elrendezheti. Ehhez kattintson egy oszlopra a táblázat fejlécén, majd az egérgomb lenyomása közben mozgassa az oszlopot. A szerszámkezelőből való kilépéskor a TNC nem menti el az aktuális oszlopsorrendet (az aktív beállítástól függően)
- Kiegészítő információk megjelenítése az adatlap nézetben. A TNC szerszámokat kínál fel, ha több mint egy másodpercig egy aktív beviteli mezőn hagyja az egérmutatót, és ha a **SZERKESZTÉS BE/KI** funkciógomb **BE**-re van állítva.

Ha az adatlap nézet aktív, akkor a következő funkciók érhetők el:

Funkciógomb	Szerkesztő funkciók adatlap nézet
SZERSZÁM ↑	Előző szerszám szerszámadatainak kiválasztása
SZERSZÁM ↓	Következő szerszám szerszámadatainak kiválasztása
INDEX ←	Előző szerszám index kiválasztása (csak akkor aktív, ha az indexálás engedélyezett)
INDEX →	Következő szerszám index kiválasztása (csak akkor aktív, ha az indexálás engedélyezett)
VÁLTOZÁS ELDOBÁSA	Az adatlap utolsó behívása óta történt minden módosítás figyelmen kívül hagyása ("Visszavonás" funkció)
SOR BEIL-LESZTÉSE	Sor beszúrása (szerszám index) (2. funkciógombsor)
SOR TÖRLÉSE	Sor törlése (szerszám index) (2. funkciógombsor)
ADATÁLL. MÁSOLÁSA	A kiválasztott szerszám adatainak másolása (2. funkciógombsor)
ADATÁLL. BESZÚRÁS	A másolt szerszámadatok beillesztése a kiválasztott szerszám adataiba (2. funkciógombsor)

Szerszámadatok importálása

Ezzel a funkcióval például egyszerűen importálhatja azokat a szerszámadatokat, amiket egy külső beállítóeszközön mért. Az importálandó fájlnak CSV formátumban kell lennie (Comma Separated Value). A **CSV** fájlformátum egy szövegfájl struktúra, amiben az adatok könnyen cserélhetők. Ennek megfelelően az importálandó fájl struktúrája az alábbi legyen:

- **1. sor**: Az első sorban kell meghatározni az oszlopok neveit, amibe a sorban következő meghatározott adatok kerülnek. Az oszlopok neveit egymástól vessző választja el.
- **Többi sor**: Minden egyéb sor a táblázatba importálandó adatokat tartalmazza. Az adatok sorrendjének meg kell egyeznie az 1. sorban megadott oszlopnevek sorrendjével. Az adatokat vessző választja el, a tizedes értékeket tizedesponttal kell elválasztani.

Az importáláshoz kövesse az alábbi bekeretezett lépéseket:

- Másolja a TNC merevlemezére importálandó szerszámtáblázatot a **TNC:\systems\tooltab** könyvtárba
- Bővített szerszámkezelő indítása
- Válassza a **SZERSZÁM IMPORT** funkciógombot a szerszámkezelőben: a TNC egy felugró ablakban jeleníti meg a **TNC:\systems\tooltab** könyvtárban tárolt CSV fájlokat
- A nyílbillentyűkkel, vagy az egérrel válassza ki az importálandó fájlt, majd nyugtázza az **ENT** gombbal: a TNC a CSV fájl tartalmát egy felugró ablakban jeleníti meg
- Importálás indítása a **START** funkciógombbal

- Az importálandó CSV fájlt a **TNC:\system\tooltab** könyvtárban kell tárolni.
- Ha olyan számú szerszámok adatait kívánja importálni, melyek a helytáblázatban szerepelnek, akkor a TNC hibaüzenetet küld. Eztuán eldöntheti, hogy kihagyja ezt az adatsort, vagy beszúr egy új szerszámot. A TNC az új szerszámot a táblázat első üres sorába szúrja be.
- Győződjön meg róla, hogy az oszlopkijelölések helyesen vannak meghatározva, Lásd "Szerszámadatok bevitele a táblázatba", Oldal 158.
- Bármilyen szerszámadat importálható, nem kell valamennyi oszlopnak adatot tartalmaznia a szerszámtáblázatban.
- Az oszlop nevek bármilyen sorrendben lehetnek, ezért az adatokat ennek megfelelő sorrendben kell meghatározni.

Példa import fájl:

T,L,R,DL,DR	1. sor az oszlopok neveivel
4,125.995,7.995,0,0	2. sor a szerszámadatokkal
9,25.06,12.01,0,0	3. sor a szerszámadatokkal
28,196.981,35,0,0	4. sor a szerszámadatokkal

Szerszámadatok exportálása

Ezzel a funkcióval egyszerűen exportálhatja a szerszámadatokat, amik például egy CAM rendszer szerszám adatbázisában majd olvashatók. A TNC az exportált fájlt CSV formátumba menti (Comma Separated Value). A **CSV** fájlformátum egy szövegfájl struktúra, amiben az adatok könnyen cserélhetők. Az export fájl struktúrája a következő:

- **1. sor**: Az első sorban a TNC a meghatározandó, releváns szerszámadatok oszlopainak neveit tárolja. Az oszlop neveket vessző választja el egymástól.
- **További sorok**: Minden egyéb sor az exportált szerszámadatokat tartalmazza. Az adatok sorrendjének meg kell egyeznie az 1. sorban megadott oszlopnevek sorrendjével. Az adatokat vessző választja el, a TNC tizedesponttal adja ki a tizedes értékeket.

Az exportáláshoz kövesse az alábbi bekeretezett lépéseket:

- A szerszámkezelőben használja a nyílbillentyűket vagy az egeret az exportálandó szerszámadatok kijelöléséhez
- Válassza a **SZERSZÁM EXPORT** funkciógombot, a TNC egy felugró ablakot jelenít meg: adjon nevet a CSV fájlnak, majd nyugtázza az **ENT** gombbal
- Nyomja meg a **START** funkciógombot az exportálás elindításához: A TNC az exportálás törlése folyamat állapotát egy felugró ablakban mutatja
- Az exportálás befejezéséhez nyomja meg az **END** gombot vagy a VÉGE funkciógombot

A TNC az exportált CSV fájlokat mindig a **TNC:\system\tooltab** könyvtárba menti.

Kijelölt szerszámadatok törlése

Ezzel a funkcióval egyszerűen törölheti a továbbiakban fölösleges szerszámadatokat.

A törléshez kövesse az alábbi bekeretezett lépéseket:

- A szerszámkezelőben használja a nyílbillentyűket vagy az egeret a törlendő szerszámadatok kijelöléséhez
- Válassza a **KIJELÖLT SZERSZÁMOK TÖRLÉSE** funkciógombot, és a TNC egy felugró ablakban jeleníti meg a törlendő szerszámadatok listáját
- Nyomja meg a **START** funkciógombot a törlési folyamat indításához: a TNC egy felugró ablakban jeleníti meg a törlési folyamat állapotát
- A törlés befejezéséhez nyomja meg az **END** gombot vagy a VÉGE funkciógombot

- A TNC az összes kiválasztott szerszám adatait törli. Győződjön meg arról, hogy valóban fölöslegesek a szerszámadatok, mert a törlést visszavonni már nem lehet.
- A helytáblázatban tárolt szerszámok szerszámadatai nem törölhetők. Először vegye ki a szerszámot a szerszámtárból.

5.3 Szerszámkorrekció

Bevezetés

A TNC a szerszámhossz korrekciós értékével módosítja a főorsó pályáját a főorsó tengelyében. A munkasíkban korrigálja a szerszám sugarát.

Ha az alkatrészprogramot a TNC-vel állította elő, a szerszám sugárkorrekciójának csak a munkasíkban van hatása.

A TNC a korrekciós értékeket 5 tengelyen (a forgótengellyel együtt) veszi figyelembe.

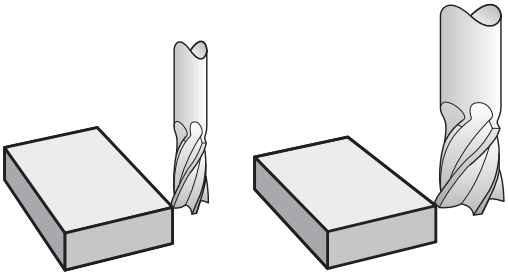

Szerszámhossz-korrekció

A hosszkorrekció automatikusan érvényesül, amint szerszámhívás történik. A hosszkorrekció törléséhez hívjon meg egy L=0 (pl. **T 0**) hosszúságú szerszámot.

> **!** **Ütközésveszély!**
> Ha a **T 0** segítségével törli a pozitív hosszkorrekciót, akkor a szerszámot közelebb viszi a munkadarabhoz.
> A **T** mondat után megváltozik a programozott szerszámpálya a főorsó tengelyében, a két szerszám hossza közötti különbséggel.

Szerszámhossz-korrekcióhoz a vezérlő a delta értéket a **T** mondatból és a szerszámtáblázatból vett adatokból számítja.

Kompenzációs érték = **L** + **DL** $_{\text{T mondat}}$ + **DL** $_{\text{TAB}}$

L:	**L** szerszámhosszal a **G99** mondatból vagy a szerszámtáblázatból
DL $_{\text{T mondat}}$:	**DL** hossz-túlméret a **T** mondatban
DL $_{\text{TAB}}$:	a szerszámtáblázatban megadott **DL** hossz-ráhagyás

Szerszámsugár kompenzáció

A szerszámmozgásokat leíró mondatok a következőket tartalmazzák:

- az **G41** vagy az **G42** értéket a sugárkorrekcióhoz
- az **G40** értéket, ha nincs sugárkorrekció

A sugárkompenzáció akkor lesz érvényes, amint a szerszámot meghívja, és egy egyenes elmozdulás mondattal hajt végre a munkasíkban, **G41**vagy **G42** kompenzációval.

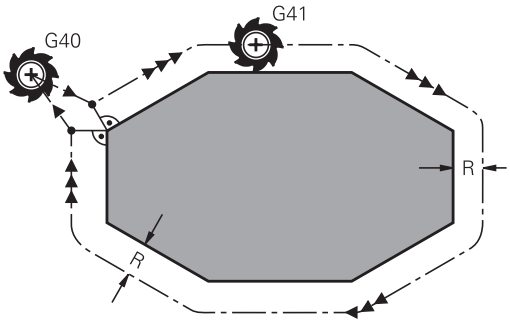

A TNC automatikusan törli a sugárkorrekciót, ha:

- egyenes mozgást leíró mondatot programoz **G40** segítségével
- elhagyja a kontúrt a **DEP** funkcióval
- egy **PGM CALL MONDATOT PROGRAMOZ**
- Válasszon egy új programot a **PGM MGT-VEL**.

Szerszámsugár-korrekcióhoz a TNC a delta értéket a **T** mondatból és a szerszámtáblázatból vett adatokból számítja:

Kompenzációs érték = **R** + $\mathbf{DR}_{\text{T mondat}}$ + $\mathbf{DR}_{\text{TAB}}$

R:	**R** szerszámsugárral a **G99** mondatból vagy a szerszámtáblázatból
$\mathbf{DR}_{\text{T mondat}}$:	**DR** sugár-túlméret a **T** mondatban
$\mathbf{DR}_{\text{TAB}}$:	a szerszámtáblázatban megadott **DR** sugár ráhagyás

Sugárkorrekció nélküli kontúr: G40

A szerszám közepe elmozdul a munkasíkban a programozott pálya mentén, vagy a programozott koordinátákkal meghatározott pozícióra.

Alkalmazások: fúrás és kiesztergálás, előpozícionálás

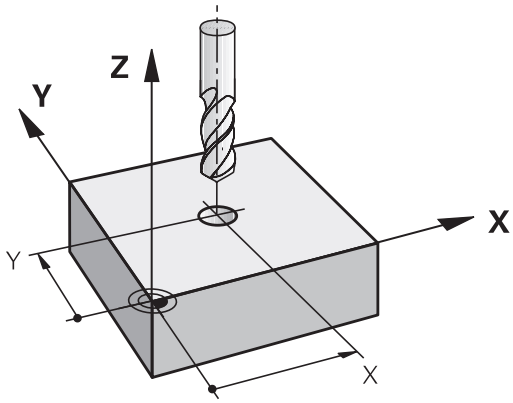

Kontúr sugárkorrekcióval: G42 és G41

G42: A szerszám a kontúrtól jobbra mozog

G41: A szerszám a kontúrtól balra mozog

A szerszám közepe a programozott kontúrtól sugárnyi távolságra mozog. A "jobb" vagy a "bal" a szerszám haladási irányában értendő a munkadarab kontúr mentén. Lásd az ábrán.

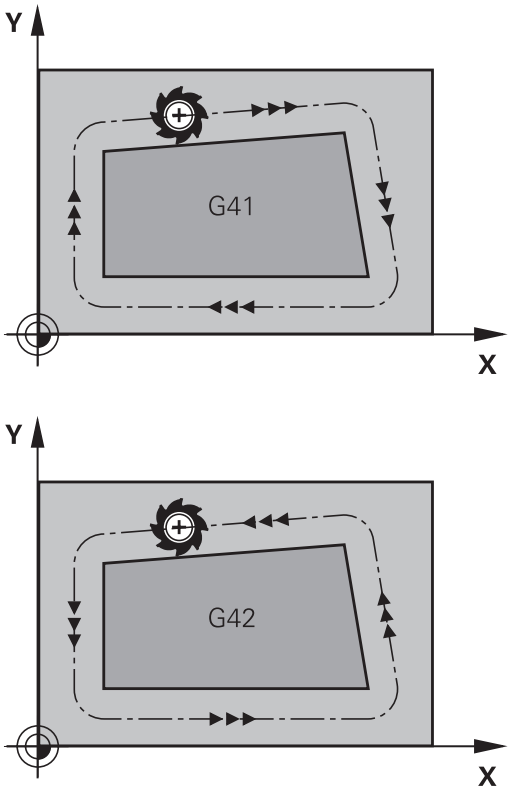

> Két eltérő sugárkorrekciós értékkel rendelkező programmondat között (**G42** és **G41**) programozni kell legalább egy sugárkompenzáció nélküli átvezető mondatot a munkasíkban (azaz, **G40**-et).
>
> A mondatban programozott új sugárkorrekciós érték a mondat után lesz érvényes.
>
> Az első olyan mondatban, amelyikben aktiválja a sugárkorrekciót az **G42/G41** funkcióval vagy törli azt az **G40** funkcióval, a TNC a szerszámot mindig a programozott kezdő- vagy végpontra merőlegesen pozicionálja. Pozicionálja a szerszámot az első és utolsó kontúrponttól megfelelő távolságra, a kontúr sérülésének elkerülése miatt.

Sugárkorrekció megadása

Sugárkorrekciót a **G01** mondatban kell megadni. Adja meg a célpont koordinátáit és nyugtázza a bevitelt az **ENT** gombbal.

G41 ▶ Szerszámmozgás a programozott kontúrtól balra: Válassza a **G41** funkciót, vagy

G42 ▶ Szerszámmozgás a programozott kontúrtól jobbra: Válassza a **G42** funkciót, vagy

G40 ▶ Szerszámmozgás sugárkorrekció nélkül, vagy sugárkorrekció törlése: Válassza a **G40** funkciót, vagy

END ▶ A mondat befejezése: Nyomja meg az **END** gombot

Sugárkorrekció: Sarkok megmunkálása

- Külső sarkok:
  Sugárkorrekció programozása esetén a TNC a szerszámot a külső sarok körül, egy átmeneti íven mozgatja. Ha szükséges, a TNC csökkenti az előtolást a külső sarkok körül, hogy csökkentse a gép igénybevételét, pl. nagyobb irányváltások esetén.
- Belső sarkok:
  A TNC meghatározza a szerszámközéppont pályáinak metszéspontjait a belső sarkoknál, sugárkorrekció esetén. Ebből a pontból indítja a következő kontúrelemet. Ezzel meggátolja a munkadarab sérülését a belső sarkoknál. A megengedhető maximális szerszámsugár értékét a programozott kontúr geometriája korlátozza.

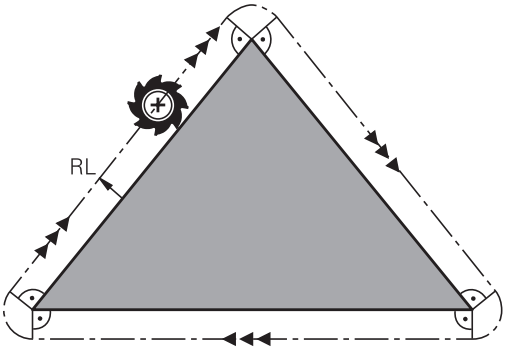

! **Ütközésveszély!**
Belső sarkok megmunkálásakor a sarok lemarásának megelőzéséhez ügyeljen arra, hogy a kezdő és végpozíciót ne programozza a kontúr sarkaiba.

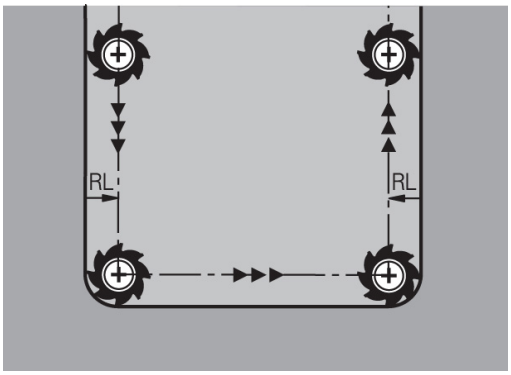

6

Programozás: Kontúrok programozása

6.1 Szerszámmozgások

Pályafunkciók

Egy munkadarab kontúrja általában számos kontúrelemből tevődik össze, ilyenek az egyenes és a körív. A szerszámmozgásokat a pályafunkciókkal programozhatja **egyenesek** és **körívek** mentén.

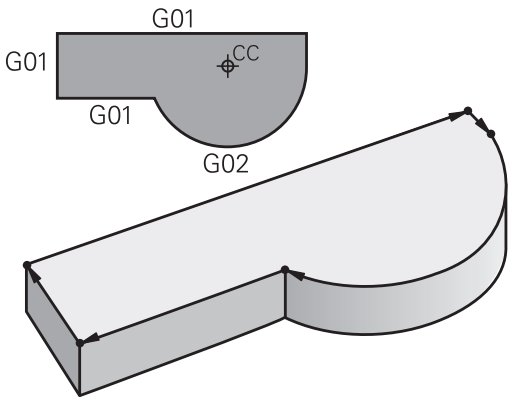

FK szabad kontúr programozás

Ha a műhelyrajz nem megfelelően méretezett az NC számára és a méretek nem elegendőek egy NC program elkészítéséhez, akkor az FK szabad kontúr programozással előállítható a munkadarab kontúrja. A TNC kiszámítja a hiányzó adatokat.

A szerszámmozgásokat az FK programozással is programozhatja **egyenesek** és **körívek** mentén.

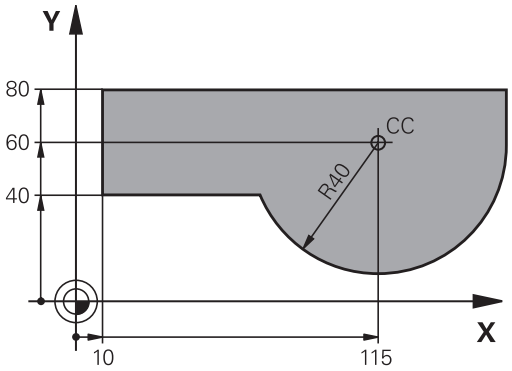

M mellékfunkciók

A TNC mellékfunkcióival szabályozható:

- a programfutást, pl. a program megszakítása
- a gépi funkciókat, pl. a főorsó forgásirányának váltása és a hűtés be- és kikapcsolása
- a szerszám pályamenti működését

Alprogramok és programrészek ismétlése

Ha egy programrész többször ismétlődik egy programon belül, akkor azzal, hogy ezt a részt egyszer adja meg, majd később alprogramként vagy programrész-ismétlésként határozza meg, időt takaríthat meg, és csökkentheti a programozási hibák előfordulásának esélyét. Ha azt akarja, hogy egy programrész csak bizonyos feltételek mellett fusson, akkor ezt is egy alprogramban határozhatja meg. Emellett egy alkatrészprogramból egy külön programot is meghívhat.

Alprogramok és programrész ismétlések programozása: Lásd "Programozás: Alprogramok és programrészek ismétlése", Oldal 257.

Q paraméteres programozás

Az alkatrészprogramban a számadatok helyett változókat is használhat, melyeket Q paraméternek hívnak. A Q paraméter értékeit a Q paraméter funkciókkal lehet beállítani. A Q paramétereket olyan matematikai funkciók programozására is lehet használni, amelyek a programot vezérlik, vagy amelyek egy kontúrt írnak le.

A Q paraméteres programozás segítségével a program futása alatt 3D-s tapintóval történő mérés is végezhető.

Q paraméteres programozás: Lásd " Programozás: Q praraméterek", Oldal 275.

6.2 A pályafunkciók alapismeretei

Szerszámmozgás programozása munkadarab megmunkálásához

Alkatrészprogramhoz bontsa elemekre a pályát, és egymás után programozza azokat. Ezt általában a műhelyrajzon található **kontúrelemek végpont-koordinátáinak** megadásával teheti meg. Ezekből a koordinátákból, a szerszám adataiból és a sugárkorrekcióból a TNC kiszámolja a szerszám pillanatnyi pályáját.

A TNC minden, egy adott mondatban programozott tengelyt egyidejűleg mozgat.

Mozgatás a gép tengelyeivel párhuzamosan

A programmondat csak egy koordinátát tartalmaz. Ilyenkor a TNC a programozott tengellyel párhuzamosan mozgatja a szerszámot.

Géptípustól függően, a vezérlő vagy a szerszámot mozgatja, vagy az asztalt, amire a munkadarab fel van fogva. Mindemellett a pályakontúrokat mindig úgy programozza, mintha a szerszám mozogna és a munkadarab állna.

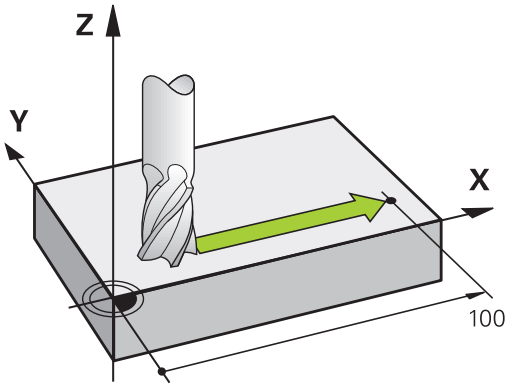

Példa:

```
N50 G00X+100*
```

N50	Mondatszám
G00	Pályafunkció "egyenes gyorsjáratban"
X+100	A végpont koordinátája

A szerszám Y és Z koordinátája nem változik és az X=100 pozícióba mozog. Lásd az ábrán.

Mozgatás a fősíkokban

A programmondat két koordinátát tartalmaz. Ilyenkor a TNC a programozott síkban mozgatja a szerszámot.

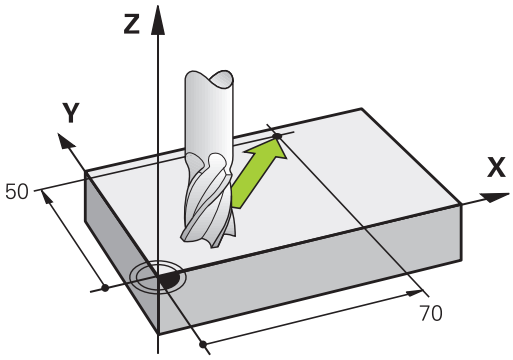

Példa

```
N50 G00 X+70 Y+50 *
```

A szerszám Z koordinátája nem változik és az XY síkban az X=70, Y=50 pozícióba mozog (lásd az ábrán).

Mozgatás a térben

A programmondat három koordinátát tartalmaz. Ilyenkor a TNC a térben mozgatja a szerszámot a megadott pozícióba.

Példa

```
N50 G01 X+80 Y+0 Z-10 *
```

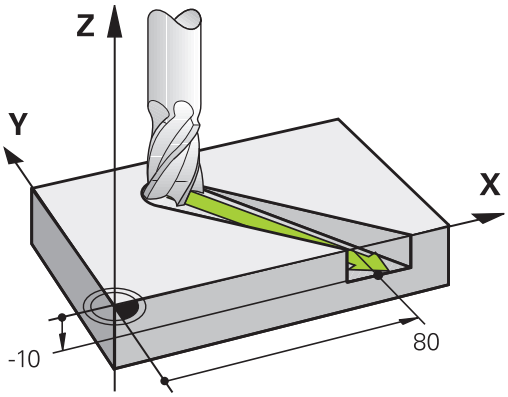

Körök és körívek

A TNC egyidejűleg mozgat 2 tengelyt a munkadarabhoz képest körpályán. A körmozgás a kör középpontjának **I** és **J** értékével határozható meg.

Amikor egy kört programoz, a vezérlő valamelyik fősíkban értelmezi azt. Ennek a síknak a kiválasztása automatikusan történik, amikor a főorsó tengelyét megadja a **T** mondatban:

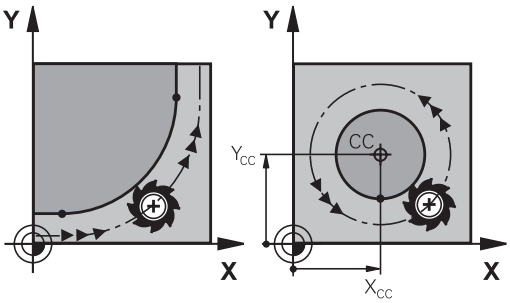

Főorsó tengelye	Fősík
(G17)	**XY**, valamint UV, XV, UY
(G18)	**ZX**, valamint WU, ZU, WX
(G19)	**YZ**, valamint VW, YW, VZ

> A fősíkokkal nem párhuzamosan fekvő kört a munkasík döntésével (lásd: Felhasználói kézikönyv ciklusokhoz, Ciklus 19, MUNKASÍK) vagy a Q paraméterekkel (Lásd "Alapelvek és funkciók áttekintése", Oldal 276) programozhatja.

Körmozgások forgásiránya DR

Amikor a körpálya és a követő kontúrelem közötti átmenet nem érintő irányú, akkor a forgásirányt a következőképpen adja meg:

Órajárással egyező forgásirány: **G02/G12**

Órajárással ellentétes forgásirány: **G03/G13**

Sugárkorrekció

A sugárkorrekciónak abban a mondatban kell szerepelnie, ahol az első kontúrelemre mozog a szerszám. A sugárkorrekciót nem lehet egy körívre vonatkozó mondatban aktiválni. Előzőleg kell megadni egy egyenesen interpoláló (Lásd "Kontúrpályák - Derékszögű koordináták", Oldal 204).

Előpozicionálás

! **Ütközésveszély!**
A program futtatása előtt egy előpozícióra kell állni az ütközés elkerülése érdekében.

6.3 Kontúrra állás és elhagyás

Kezdőpont és végpont

A szerszám a kontúr első pontját a kezdőpontból közelíti meg. A kezdőpont legyen:

- Sugárkorrekció nélkül programozva
- Ütközésveszély nélkül megközelíthető
- Közel az első kontúrponthoz

Jobb oldali ábra:
Ha a kezdőpontot a sötétszürke területen veszi fel, akkor a kontúr megsérülhet az első kontúrelem megközelítésekor.

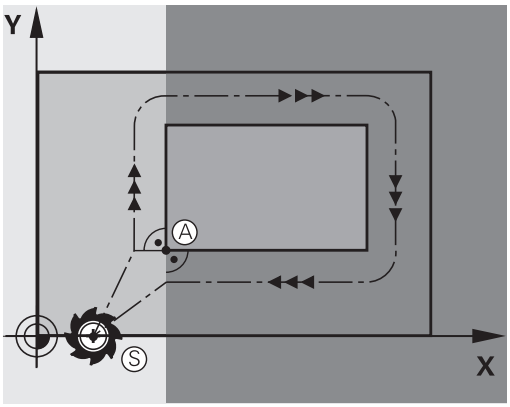

Első kontúrpont

A szerszám első kontúrpontra mozgásakor szükséges a sugárkorrekció programozása.

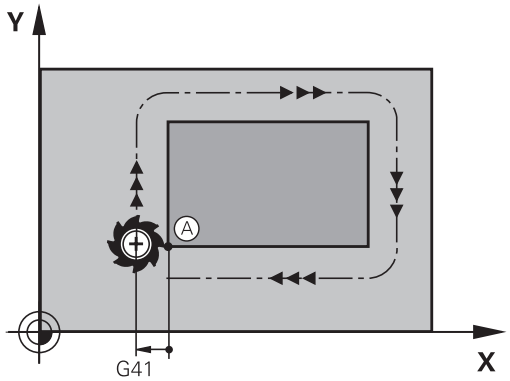

Kezdőpont megközelítése a főorsó tengelyén

A kezdőpont megközelítésekor a szerszámmal a megmunkálási mélységre kell állnia a főorsó tengelyén. Ha ütközés veszélye áll fenn, akkor külön közelítse meg a kezdőpontot a főorsó tengelyén.

NC mondatok

```
N40 G00 Z-10 *
N30 G01 X+20 Y+30 G41 F350*
```

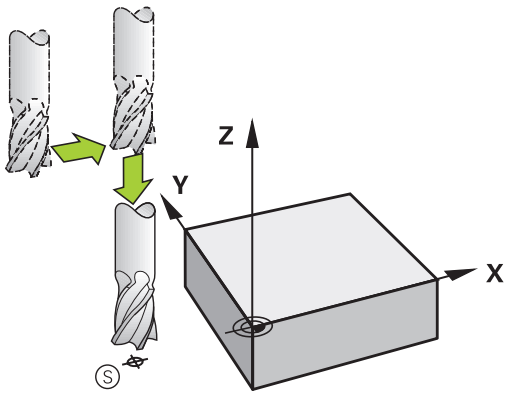

Végpont

A választott végpont legyen:

- Ütközésveszély nélkül megközelíthető
- Közel az utolsó kontúrponthoz
- Annak érdekében, hogy a kontúr ne sérüljön meg, az optimális végpontnak az utolsó kontúrelem meghosszabbításán kell lennie

Jobb oldali ábra:
Ha a végpontot a sötétszürke területen veszi fel, akkor a kontúr megsérülhet a végpont megközelítésekor.

Végpont elhagyása a főorsó tengelye mentén:
Végpont elhagyását a főorsó tengelye mentén külön kell programozni: Lásd a középső ábrát jobb oldalon.

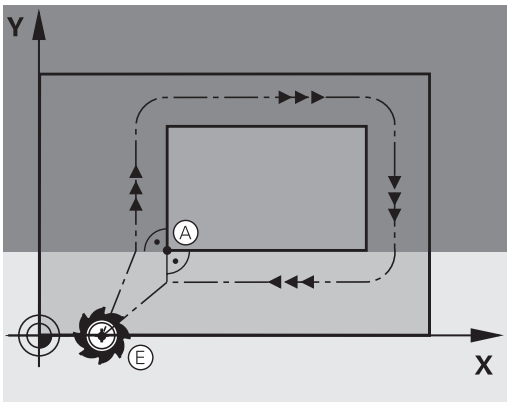

NC mondatok

```
N50 G01 G40 X+60 Y+70 F700*
N60 G00 Z+250 *
```

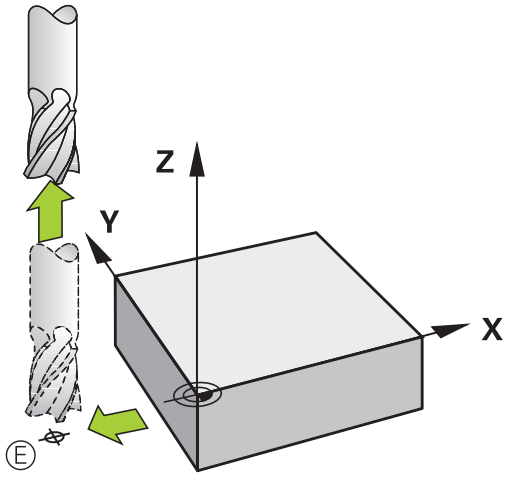

Közös kezdő- és végpontok

Ne programozzon semmilyen sugárkorrekciót, ha a kezdő- és a végpont ugyanaz.

Annak érdekében, hogy a kontúr ne sérüljön meg, az optimális kezdőpontnak az első és az utolsó kontúrelem meghosszabbítása között kell lennie.

Jobb oldali ábra:
Ha a végpontot a sötétszürke területen veszi fel, akkor a kontúr megsérülhet annak megközelítésekor, vagy elhagyásakor.

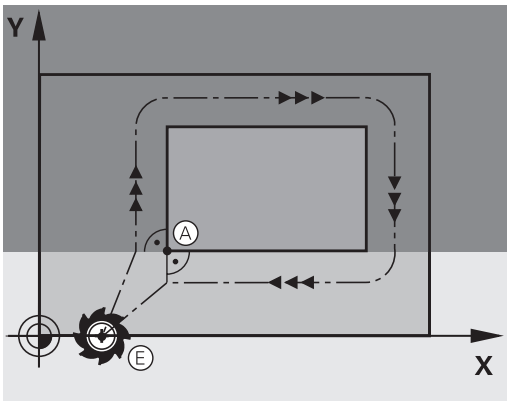

Érintőleges megközelítés és elhagyás

A **G26** funkcióval (jobb középső ábra) a munkadarabot érintőlegesen közelítheti meg, és a **G27** funkcióval (jobb alsó ábra) érintőlegesen hagyhatja el. Ebben az esetben elkerülheti a felületi hibát.

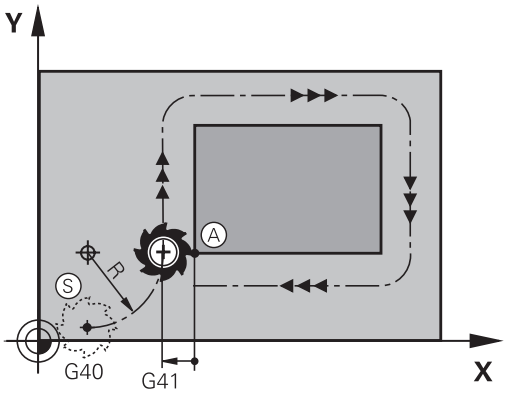

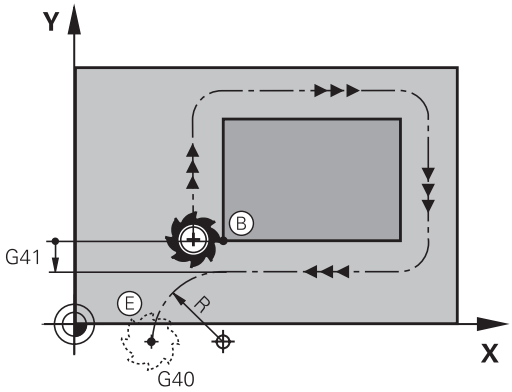

Kezdőpont és végpont

A kezdőpont és a végpont a munkadarabon kívül van, közel az első és az utolsó kontúrponthoz. Ezeket sugárkorrekció nélkül kell programozni.

Megközelítés

- A **G26** azután a mondat után adható meg, amelyikben az első kontúrelemet programozta: Ez lesz az első mondat sugárkorrekcióval **G41/G42**

Elhagyás

- A **G27** azután a mondat után adható meg, amelyikben az utolsó kontúrelemet programozta: Ez lesz az utolsó mondat sugárkorrekcióval **G41/G42**

> A **G26** és **G27** sugarat úgy kell megválasztani, így a TNC egy körpályát tudjon leírni a kezdőpont és az első kontúrpont között, illetve az utolsó kontúrpont és a végpont között.

NC példamondatok

N50 G00 G40 G90 X-30 Y+50 *	Kezdőpont
N60 G01 G41 X+0 Y+50 F350 *	Első kontúrpont
N70 G26 R5 *	Érintőleges megközelítés R = 5 mm sugárral
. . .	
KONTÚRMONDATOK PROGRAMOZÁSA	
. . .	Utolsó kontúrpont
N210 G27 R5 *	Érintőleges elhagyás R = 5 mm sugárral
N220 G00 G40 X-30 Y+50 *	Végpont

Áttekintés: Kontúr megközelítési és elhagyási pályáinak típusai

Az **APPR** megközelítés és a **DEP** elhagyás funkciók az **APPR/DEP** gombbal aktiválhatók. A következő funkciógombokkal lehet kiválasztani a kívánt pályafunkciót:

Ráállás	Elhagyás	Funkció
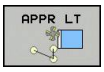	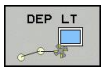	Egyenes érintőleges csatlakozással
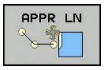	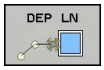	A kontúr egy pontjára merőleges egyenes
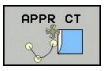	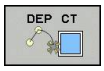	Körív érintőleges csatlakozással
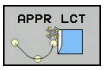	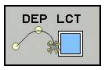	Körív, érintőleges csatlakozással a kontúrhoz. Egy kontúron kívüli segédpont megközelítése és elhagyása egy érintő egyenesen

A megközelítés és az elhagyás fontos pozíciói

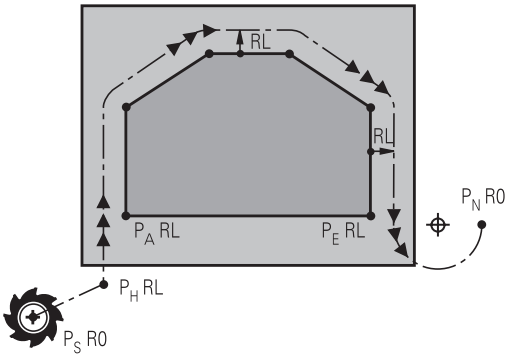

R0=G40; RL=G41; RR=G42

- Kezdőpont P_S
  Ezt a pozíciót az APPR mondat előtti mondatban kell programozni. A P_S pont a kontúron kívül van és megközelítése sugárkorrekció nélkül (G40) történik.
- P_H
  segédpont Néha a pályára állás és annak elhagyása egy P_H segédponton keresztül történik, amit a TNC számít ki a megadott APPR vagy DEP mondatból. A TNC a segédpontra P_H az utoljára programozott előtolással mozgatja a tengelyeket. Ha az **G00** értékét (pozicionálás gyorsjáratban) a megközelítés funkció előtti utolsó pozicionáló mondatban programozta, a TNC a segédpontot P_H is gyorsjáratban közelíti meg.
- $P_A$első kontúrpont és P_E
  utolsó kontúrpont Az első P_A kontúrpontot az APPR mondatban kell programozni. Az utolsó kontúrpontot P_E bármely pályafunkcióval programozhatja. Ha az APPR mondat Z koordinátát is tartalmaz, a TNC a szerszámot először a munkasíkon lévő P_H segédpontra mozgatja és azután mozgatja el az előírt mélységre a szerszámtengely mentén.
- Végpont P_N
  A P_N végpont a kontúron kivül helyezkedik el és a DEP mondatban megadott adatok határozzák meg. Ha a DEP mondat Z koordinátát is tartalmaz, a TNC a szerszámot először a munkasíkon lévő P_N segédpontra mozgatja, és azután mozgatja el az előírt magasságra a szerszámtengely mentén.

Rövidítés	Jelentés
APPR	Megközelítés
DEP	Elhagyás
L	Sor
C	Kör
T	Érintő (egyenes kapcsolat)
N	Normális (merőleges)

A TNC nem ellenőrzi, hogy a P_H segédpontra való mozgás kárt tesz-e a munkdarabban vagy sem. A grafikus programteszttel ellenőrizheti.

Az APPR LT, APPR LN és APPR CT funkciókkal, a TNC a pillanatnyi pozícióról a P_H segédpontra az utoljára programozott előtolással/gyorsjárattal mozgatja a szerszámot. Az APPR LCT funkcióval a TNC az APPR mondatban megadott előtolással mozgatja a segédpontra P_H a tengelyeket. Ha még nincs előtolási érték programozva a megközelítés mondat előtt, a TNC hibaüzenetet küld.

Polárkoordináták

A kontúrpontok megközelítése és elhagyása polárkoordinátákkal is megadható:

- az APPR LT-ből APPR PLT lesz
- az APPR LN-ből APPR PLN lesz
- az APPR CT-ből APPR PCT lesz
- az APPR LCT-ből APPR PLCT lesz
- a DEP LCT-ből DEP PLCT lesz

Egy funkciógombbal válasszon ki egy megközelítési vagy elhagyási funkciót, majd nyomja meg a narancsszínű P gombot.

Sugárkorrekció

A sugárkorrekciót az első kontúrponttal P_A együtt az APPR mondatban adja meg. A DEP mondatok automatikusan törlik a sugárkorrekciót.

APPR LN vagy **APPR CTG40**-nel való programozásakor, a vezérlő megállítja a megmunkálást/szimulációt egy hibaüzenettel.

A funkciónak ezen módszere eltér az iTNC 530 vezérlőjétől!

Ráállás érintő egyenes mentén: APPR LT

A szerszám a P_S kezdőpontból egy egyenes mentén mozog a P_H segédpontba. Az első kontúrpontra P_A mozgás egy, a kontúrhoz érintőlegesen csatlakozó egyenes mentén történik. A P_H segédpont a P_A első kontúrponttól **LEN** távolságra van.

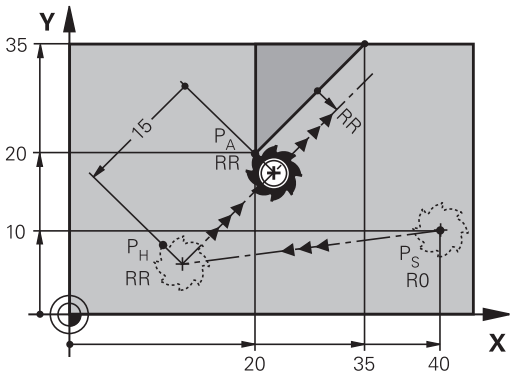

R0=G40; RL=G41; RR=G42

- Közelítse meg valamely pályafunkcióval a kezdőpontot P_S.
- Kezdje a párbeszédet az **APPR/DEP** gombbal és az **APPR LT** funkciógombbal:

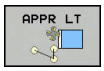

- Az első kontúrpont P_A koordinátái
- **LEN**: A $P_H$segédpont és a P_A első kontúrpont közötti távolság
- Sugárkorrekció **G41/G42** megmunkáláshoz

NC példamondatok

N70 G00 X+40 Y+10 G40 M3	P_S megközelítése sugárkorrekció nélkül
N80 APPR LT X+20 Y+20 Z-10 LEN15 G42 F100	P_A G42 sugárkompenzációval, P_H - P_A távolság: LEN=15
N90 G01 X+35 Y+35	Az első kontúrelem végpontja
N100 G01 ...	Következő kontúrelem

Ráállás az első kontúrelemre merőleges egyenes mentén: APPR LN

- Közelítse meg valamely pályafunkcióval a kezdőpontot P_S.
- Kezdje a párbeszédet az **APPR/DEP** gombbal és az **APPR LN** funkciógombbal:

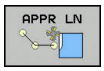

- Az első kontúrpont P_A koordinátái
- Hosszúság: Segédpont P_H távolsága. A **LEN** távolságot mindig pozitív értékkel kell megadni!
- Sugárkorrekció **G41/G42** megmunkáláshoz

NC példamondatok

N70 G00 X+40 Y+10 G40 M3	PS pozícióra állás sugárkorrekció nélkül
N80 APPR LN X+10 Y+20 Z-10 LEN15 G24 F100	PA G42 sugárkorrekcióval
N90 G01 X+20 Y+35	Az első kontúrelem végpontja
N100 G01 ...	Következő kontúrelem

Ráállás érintő köríven: APPR CT

A szerszám a P_S kezdőpontból egy egyenes mentén mozog a P_H segédpontba. Ezután a P_H pontról az első P_A kontúrpontra az első kontúrelemet érintő körív mentén történik a mozgás.

A P_H és P_A közötti körívet az R sugár és a **CCA** középponti szög határozza meg. A körpálya iránya az első kontúrelemhez tartozó szerszámpályából automatikusan következik.

- Közelítse meg valamely pályafunkcióval a kezdőpontot P_S.
- Kezdje a párbeszédet az **APPR/DEP** gombbal és az **APPR CT** funkciógombbal:

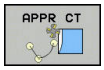

- Az első kontúrpont P_A koordinátái
- A körív sugara R
  - Ha a szerszámmal a munkadarabot a sugárkorrekcióval meghatározott irányban közelíti meg: Adja meg az R-t pozitív értékkel
  - Ha a szerszám a megközelítést a munkadarab oldaláról végzi: Adja meg az R-t negatív értékkel.
- A körív középponti szöge **CCA**
  - A CCA értéke csak pozitív lehet.
  - Maximálisan megadható érték: 360°
- Sugárkorrekció **G41/G42** megmunkáláshoz

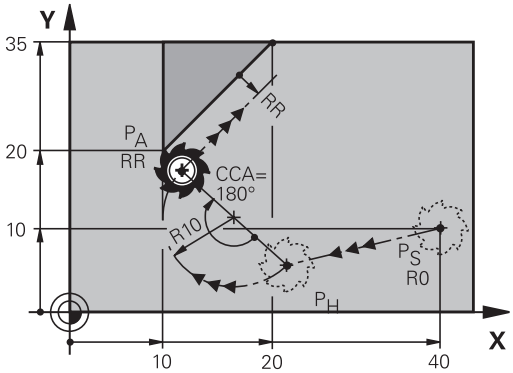

R0=G40; RL=G41; RR=G42

NC példamondatok

N70 G00 X+40 Y+10 G40 M3	PS pozícióra állás sugárkorrekció nélkül
N80 APPR CT X+10 Y+20 Z-10 CCA180 R+10 G42 F100	PA G42 sugárkompenzációval, sugár R=10
N90 G01 X+20 Y+35	Az első kontúrelem végpontja
N100 G01 ...	Következő kontúrelem

Egyenes vonaltól az első kontúrelemig tartó körpálya, érintőleges csatlakozással: APPR LCT

A szerszám a P_S kezdőpontból egy egyenes mentén mozog a P_H segédpontba. Innen a szerszám egy köríven a P_A első kontúrpontig mozog. Az APPR mondatban programozott előtolás a teljes pályára érvényes, amelyet a TNC a megközelítési mondatban megtett (P_S és P_A közötti pálya).

Ha az X, Y és Z főtengelyeket a megközelítő mondatban programozza, akkor a TNC kezdetben a szerszámot a munkasíkban fogja mozgatni, a P_S kezdőpontból indulva, majd szerszámtengely mentén, a P_H segédpontból. A vezérlő csak a szerszámot mozgatja a munkasíkban a P_H segédpontból a P_A kontúrpontba.

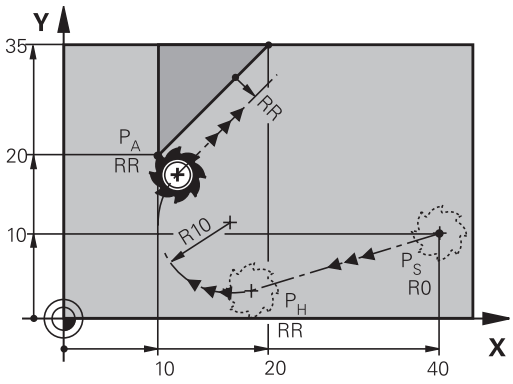

R0=G40; RL=G41; RR=G42

> Jusson eszébe ez a működési elv, programok korábbi vezérlőből való importálásakor. Ha szükséges, adaptálja a programot.
>
> A korábbi vezérlők esetében a P_H segédpontot valamennyi főtengely esetében szimultán éri el.

A körív érintőlegesen csatlakozik mind a P_S és P_H közötti egyeneshez, mind pedig az első kontúrelemhez. Amennyiben ezek az egyenesek ismertek, a sugár egyértelműen meghatározza a szerszám pályáját.

- Közelítse meg valamely pályafunkcióval a kezdőpontot P_S.
- Kezdje a párbeszédet az **APPR/DEP** gombbal és az **APPR LCT** funkciógombbal:

- Az első kontúrpont P_A koordinátái
- A körív sugara R. Adja meg az R-t pozitív értékkel
- Sugárkorrekció **G41/G42** megmunkáláshoz

NC példamondatok

N70 G00 X+40 Y+10 G40 M3	PS pozícióra állás sugárkorrekció nélkül
N80 APPR LCT X+10 Y+20 Z-10 R10 G42 F100	PA G42 sugárkompenzációval, sugár R=10
N90 G01 X+20 Y+35	Az első kontúrelem végpontja
N100 G01 ...	Következő kontúrelem

Elhagyás érintő egyenes mentén: DEP LT

A szerszám a P_E utolsó kontúrpontból egy egyenesen mozog a P_N végpontba. Az egyenes az utolsó kontúrelem meghosszabbításán fekszik. A P_N és a P_E közötti távolság: **LEN**.

- Programozza az utolsó kontúrelemet P_E végponttal és sugárkorrekcióval
- Kezdje a párbeszédet az **APPR/DEP** gombbal és a **DEP LT** funkciógombbal:

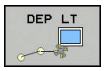

- LEN: Adja meg a távolságot az utolsó kontúrelemtől P_E a végpontig P_N.

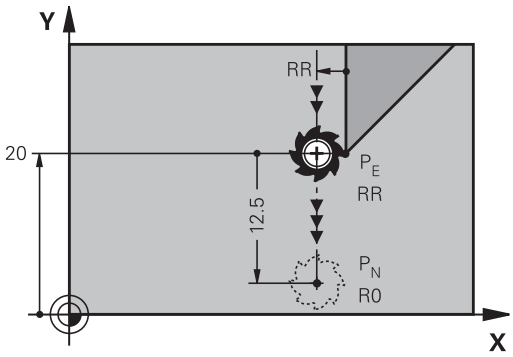

R0=G40; RL=G41; RR=G42

NC példamondatok

N20 G01 Y+20 G42 F100	Utolsó kontúrelem: PE sugárkorrekcióval
N30 DEP LT LEN12.5 F100	Kontúr elhagyása LEN=12,5 mm-rel
N40 G00 Z+100 M2	Visszahúzás Z irányban, ugrás az első mondatra, program vége

Elhagyás az utolsó kontúrelemre merőleges egyenes mentén: DEP LN

A szerszám a P_E utolsó kontúrpontból egy egyenesen mozog a P_N végpontba. A P_E kontúrpontból a pályát elhagyó egyenes merőleges az utolsó kontúrelemre. A P_N és a P_E távolsága a **LEN** távolság és a szerszámsugár összege.

- Programozza az utolsó kontúrelemet P_E végponttal és sugárkorrekcióval
- Kezdje a párbeszédet az **APPR/DEP** gombbal és a **DEP LN** funkciógombbal:

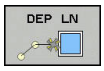

- **LEN**: Adja meg a P_N végpont távolságát. Ne feledje: a **LEN** távolságot mindig pozitív értékkel kell megadni!

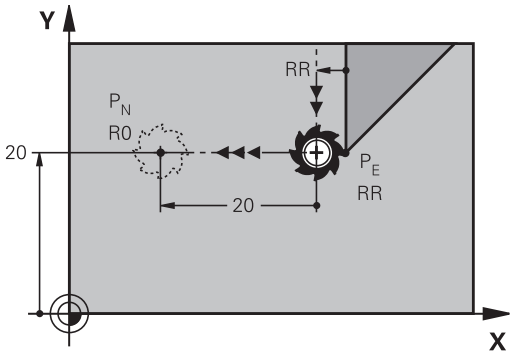

R0=G40; RL=G41; RR=G42

NC példamondatok

N20 G01 Y+20 G42 F100	Utolsó kontúrelem: PE sugárkorrekcióval
N30 DEP LN LEN+20 F100	Kontúr merőleges elhagyása LEN=20 mm-rel
N40 G00 Z+100 M2	Visszahúzás Z irányban, ugrás az első mondatra, program vége

Elhagyás érintő köríven: DEP CT

A szerszám a P_E utolsó kontúrpontból köríven mozog a P_N végpontba. A körív érintőlegesen csatlakozik az utolsó kontúrelemhez.

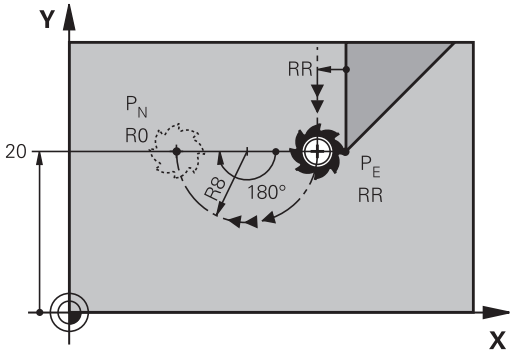

R0=G40; RL=G41; RR=G42

- Programozza az utolsó kontúrelemet P_E végponttal és sugárkorrekcióval
- Kezdje a párbeszédet az **APPR/DEP** gombbal és a **DEP CT** funkciógombbal:

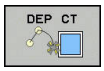

- A körív középponti szöge **CCA**
- A körív sugara R
  - Ha a szerszámmal a munkadarabot a sugárkorrekcióval ellentétes irányban hagyja el: Adja meg az R-t pozitív értékkel.
  - Ha a szerszámmal a munkadarabot a sugárkorrekcióval **ellentétes** irányban hagyja el: Adja meg az R-t negatív értékkel.

NC példamondatok

N20 G01 Y+20 G42 F100	Utolsó kontúrelem: PE sugárkorrekcióval
N30 DEP CT CCA 180 R+8 F100	Központi szög=180°, ív sugara=8 mm
N40 G00 Z+100 M2	Visszahúzás Z irányban, ugrás az első mondatra, program vége

Elhagyás egy érintő köríven, ami a kontúrhoz és egy egyenes vonalhoz kapcsolódik: DEP LCT

A szerszám a P_E utolsó kontúrpontból egy körív mentén mozog a P_H segédpontba. Ezután egy egyenesen mozog a P_N végpontba. A körív az utolsó kontúrelemhez és a P_H és P_N közötti egyeneshez is érintőlegesen csatlakozik. Amennyiben ezek az egyenesek ismertek, a R sugár egyértelműen meghatározza a szerszám pályáját.

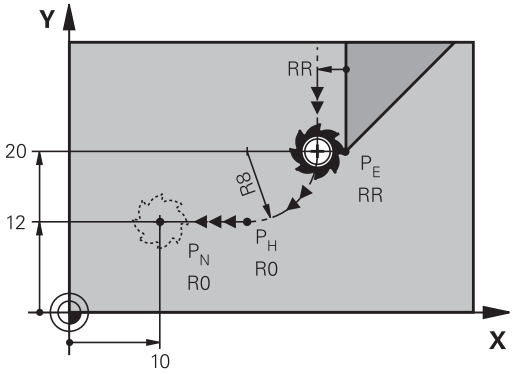

R0=G40; RL=G41; RR=G42

- Programozza az utolsó kontúrelemet P_E végponttal és sugárkorrekcióval
- Kezdje a párbeszédet az **APPR/DEP** gombbal és a **DEP LCT** funkciógombbal:

- Adja meg a P_N végpont koordinátáit
- A körív sugara R. Adja meg az R-t pozitív értékkel

NC példamondatok

N20 G01 Y+20 G42 F100	Utolsó kontúrelem: PE sugárkorrekcióval
N30 DEP LCT X+10 Y+12 R+8 F100	PN koordinátái, körív sugara=8 mm
N40 G00 Z+100 M2	Visszahúzás Z irányban, ugrás az első mondatra, program vége

6.4 Kontúrpályák - Derékszögű koordináták

Pályafunkciók áttekintése

Pályafunkció gomb	Funkció	Szerszámmozgás	Szükséges adatok	Oldal
L	Egyenes vonal **L** **G00** és **G01**	Egyenes	Az egyenes végpontjának koordinátái	205
CHF	Letörés: **CHF** **G24**	Letörés két egyenes között	Letörés oldalának hossza	206
	Kör középpont **CC** **I** és **J**	Nincs	Körközéppont vagy pólus koordinátái	208
C	Körív **C** **G02** és **G03**	Körív a körközéppont CC körül a megadott végpontig	Körív végpontjának koordinátái, forgásirány	209
CR	Körív **CR** **G05**	Körív adott sugárral	Körív végpontjának koordinátái, körív sugara, forgásirány	210
CT	Körív **CT** **G06**	Körív érintőleges csatlakozással az előző és a következő kontúrelemhez	A körív végpontjának koordinátái	212
RND	Sarok lekerekítés **RND** **G25**	Körív érintőleges csatlakozással az előző és a következő kontúrelemhez	Lekerekítési sugár R	207
FK	**FK** szabad kontúr programozás	Egyenes vagy körív tetszőleges csatlakozással az előző kontúrelemhez	Lásd "Pályakontúrok – FK szabad kontúr programozás ", Oldal 223	226

Pályafunkciók programozása

Pályafunkciók megfelelő programozása a szürke pályafunkció gombok alkalmazásával. A további párbeszédben a TNC figyelmeztet a szükséges bevitelekre.

Ha a DIN/ISO funkciókat egy USB-n keresztül csatlakoztatott billentyűzettel adja meg, akkor figyeljen a nagybetűs írásra.

A mondat elején a vezérlő automatikusan nagybetűket használ.

Egyenes elmozdulás G00 gyorsjáratban, vagy egyenes elmozdulás F G01 előtolással

A TNC a szerszámot a pillanatnyi pozícióból az egyenes végpontjába egy egyenes mentén mozgatja. A kezdőpont az előző mondatban szereplő végpont.

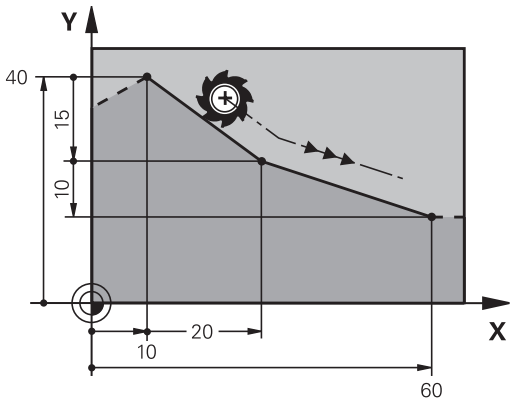

- Nyomja meg az **L** gombot egy lineáris mozgásra vonatkozó programmondat megnyitásához
- Nyomja meg a bal nyílbillentyűt a G kódok beviteli tartományába való lépéshez
- Nyomja meg a **G00** funkciógombot, ha egy gyorsjárati mozgást kíván megadni
- Az egyenes végpontjának **koordinátái**, ha szükséges
- **Sugárkompenzáció G40/G41/G42**
- **F előtolás**
- **M mellékfunkció**

Mozgás gyorsjáratban

Alkalmazhatja az **L** gombot is egy egyenes mondat létrehozásához gyorsjáratban (**G00** mondat):

- Nyomja meg az **L** gombot egy lineáris mozgásra vonatkozó programmondat megnyitásához
- Nyomja meg a bal nyílbillentyűt a G kódok beviteli tartományába való lépéshez
- Nyomja meg a **G00** funkciógombot, ha egy gyorsjárati mozgást kíván megadni

NC példamondatok

```
N70 G01 G41 X+10 Y+40 F200 M3 *
N80 G91 X+20 Y-15 *
N90 G90 X+60 G91 Y-10 *
```

Pillanatnyi érték átvétele

Létrehozhat egy egyenes mondatot (**G01** mondatot) a **PILLANATNYI POZÍCIÓ ÁTVÉTELE** gombbal is:

- Mozgassa abba a pontba a szerszámot Kézi üzemmódban, amelyet szeretne átvenni
- Kapcsolja a képernyőt programozásra.
- Válassza ki azt a programmondatot, amelyik után szeretné az egyenes mondatot beszúrni

- Nyomja meg a **PILLANATNYI POZÍCIÓ ÁTVÉTELE** gombot: A TNC generál egy egyenes elmozdulás mondatot az aktuális pozíció koordinátáival.

Letörés beszúrása két egyenes közé

A letörési funkció lehetővé teszi, hogy két egyenes metszéspontjában letörje a sarokat.

- A **G24** mondatot megelőző és követő egyenes mondatoknak a letöréssel azonos munkasíkban kell lenniük.
- A **G24** mondat előtti és utáni sugárkorrekciónak meg kell egyeznie
- A letörésnek az aktuális szerszámmal megmunkálhatónak kell lennie

- **Letörés oldalának hossza**: a letörés hossza, és ha szükséges:
- **F előtolás** (csak a **G24** mondatban érvényes)

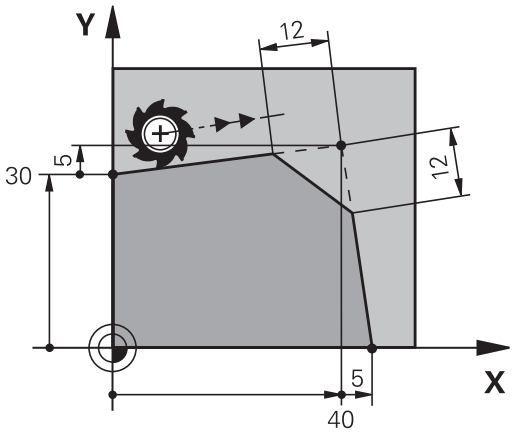

NC példamondatok

```
N70 G01 G41 X+0 Y+30 F300 M3 *
N80 X+40 G91 Y+5 *
N90 G24 R12 F250 *
N100 G91 X+5 G90 Y+0 *
```

Nem kezdhet kontúrt **G24** mondattal.

A letörés csak a munkasíkban hajtható végre.

A sarokpontot a letörés levágja, így az nem része a kontúrnak.

A **G24** mondat programozott előtolása csak az adott CHF mondatban érvényes. A **G24** mondat után az előzőleg programozott előtolás lesz újra érvényes.

Sarok lekerekítés G25

Az **G25** funkcióval sarkokat kerekíthet le.

A szerszám mind a megelőző, mind pedig a következő kontúrelemekhez érintőlegesen csatlakozó köríven mozog.

A lekerekített ívnek a meghívott szerszámmal megmunkálhatónak kell lennie.

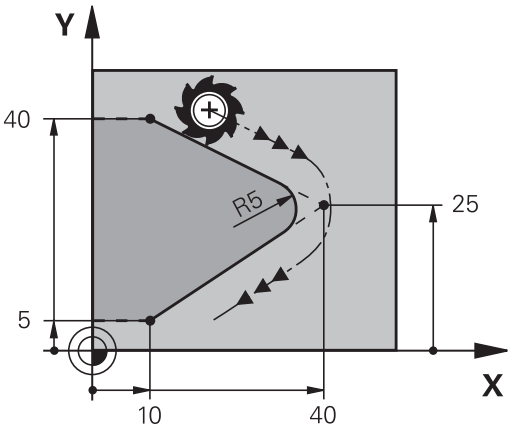

- **Lekerekítési sugár**: Adja meg a körív sugarát, és ha szükséges:
- az **F előtolást** (csak az **G25** mondatban érvényes)

NC példamondatok

```
N50 G01 X+10 Y+40 G41 F300 M3*
N60 G01 X+40 Y+25*
N70 G25 R5 F100*
N80 G01 X+10 Y+5*
```

A megelőző és a következő kontúrelemek mindkét koordinátájának a lekerekítési ív síkjában kell lenniük. Ha a kontúrt sugárkorrekció nélkül munkálja meg, akkor mindkét koordinátát a munkasíkban kell programoznia.

A sarokpontot a lekerekítés levágja, így az nem része a kontúrnak.

Az **G25** mondatban programozott előtolás csak abban az **G25** mondatban érvényes. Az **G25** mondat után az előzőleg programozott előtolás lesz újra érvényes.

Az **G25** mondat érintő kontúrra állásra is alkalmazható.

Körközéppont I, J

Meghatározhatja olyan körök középpontját, melyeket a **G02**, **G03** vagy **G05** funkcióval programozott. A következő módokon teheti meg:

- A körközéppont derékszögű koordinátáinak megadása a munkasíkban, vagy
- Egy korábbi mondatban meghatározott körközéppont használata, vagy
- Koordináták átvétele a **PILLANATNYI POZÍCIÓ ÁTVÉTELE** gombbal

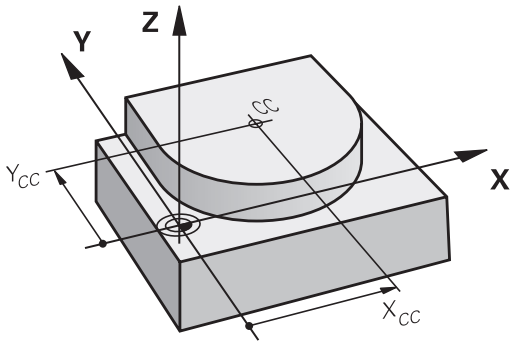

SPEC FCT

- A körközéppont programozásához nyomja meg a SPEC FCT gombot
- Nyomja meg a PROGRAM FUNKCIÓK funkciógombot
- Nyomja meg a DIN/ISO funkciógombot
- Nyomja meg az I vagy J funkciógombot.
- Adja meg a körközéppont koordinátáit vagy, ha az utolsó programozott pozíciót kívánja használni, akkor **G29** koordinátákat

NC példamondatok

```
N50 I+25 J+25 *
```

vagy

```
N10 G00 G40 X+25 Y+25 *
N20 G29 *
```

A 10. és 20. programsor nem felel meg az illusztrációnak.

Érvényesség

A körközéppont addig érvényes, amíg új középpontot nem ad meg.

A körközéppont inkrementális megadása

Az inkrementális koordináták megadása az előző pozicionáló mondatban szereplő koordinátáktól való távolságot adja meg.

A **I** és **J** összes funkciója annyi, hogy meghatároz egy pozíciót, mint körközéppontot a szerszám nem mozog arra a pozícióra.

A körközéppont a póluskoordináták pólusaként is szolgál.

C körpálya CC KÖRKÖZÉPPONT KÖRÜL

Körív programozása előtt előbb meg kell adnia a **I, J** körközéppontot. Az utoljára programozott szerszámpozíció lesz az ív kezdőpontja.

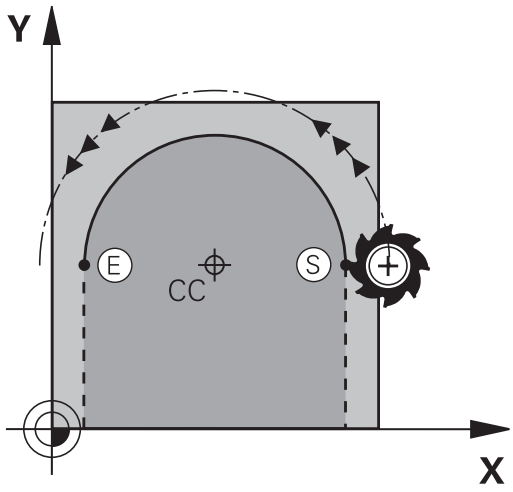

Forgásirány

- Az óramutató járásával egyező irány: **G02**
- Az óramutató járásával ellentétes irány: **G03**
- Programozott irány nélkül: **G05**. A TNC a körívet az utoljára programozott forgásiránnyal járja be
- Mozgassa a szerszámot a kör kezdőpontjára

J

I

- **Adja meg a körközéppont** koordinátáit

C

- Adja meg a körív végpontjának **koordinátáit**, és ha szükséges:
- **F előtolás**
- **M mellékfunkció**

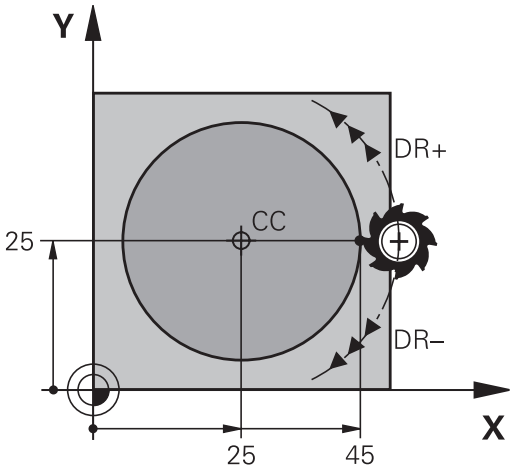

A TNC normál esetben körmozgást végez az aktív munkasíkban. Ha olyan köríveket programoz, amelyek nem az aktív munkasíkban fekszenek, pl.**G2 Z... X...** a Z szerszámtengellyel, és egyidejűleg elforgatja ezt a mozgást, akkor a TNC a szerszámot egy térbeli ív mentén mozgatja, ami egy körívet jelent 3 tengely mentén (szoftver opció 8).

NC példamondatok

```
N50 I+25 J+25 *
N60 G01 G42 X+45 Y+25 F200 M3 *
N70 G03 X+45 Y+25 *
```

Teljes kör

Végpontnak ugyanazt a pontot adja meg, mint kezdőpontnak.

A kezdő- és végpontnak a köríven kell lennie.

Beviteli tűrés: legfeljebb 0,016 mm (a **köreltérés** gépi paraméteren keresztül választható ki).

A lehető legkisebb kör, amin a TNC mozogni tud: 0,0016 µm.

Kör G02/G03/G05 meghatározott sugárral

A szerszám egy R sugarú körpályán mozog.

Forgásirány

- Az óramutató járásával egyező irány: **G02**
- Az óramutató járásával ellentétes irány: **G03**
- Programozott irány nélkül: **G05**. A TNC a körívet az utoljára programozott forgásiránnyal járja be

- A körív végpontjának **koordinátái**
- **R** sugár (az előjel meghatározza az ív nagyságát)
- **M mellékfunkció**
- **F előtolás**

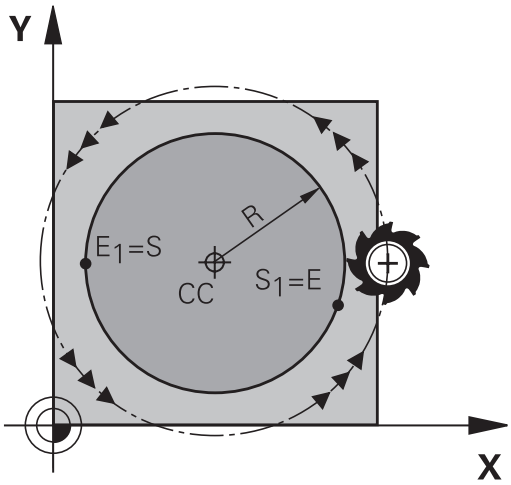

Teljes kör

Egy teljes körhöz 2 egymást követő mondatot kell programozni:

Az első félkör végpontja a második kezdőpontja lesz. A második végpontja pedig az első kezdőpontja.

CCA középponti szög és R ívsugár

A kontúr kezdő- és végpontját 4 azonos sugarú ív kötheti össze:

Kisebb ív: CCA<180°
Adja meg a sugarat pozitív előjellel R>0

Nagyobb ív: CCA>180°
Adja meg a sugarat negatív előjellel R<0

A körüljárási irány meghatározza, hogy a körív domború (konvex) vagy homorú (konkáv):

Konvex: **G02** forgásirány (**G41** sugárkorrekcióval)

Konkáv: **G03** forgásirány (**G41** sugárkorrekcióval)

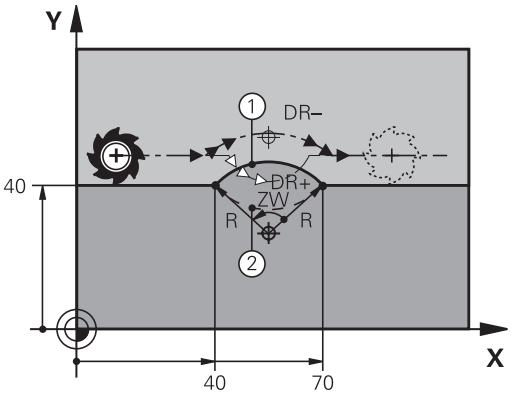

> A körív kezdőpontja és végpontja közötti távolság nem lehet nagyobb, mint a kör átmérője.
>
> A maximális sugár 99,9999 m.
>
> Megadhatók az A, B és C forgástengelyek is.

NC példamondatok

```
N100 G01 G41 X+40 Y+40 F200 M3 *
N110 G02 X+70 Y+40 R+20 * (ARC 1)
```

vagy

```
N110 G03 X+70 Y+40 R+20 * (ARC 2)
```

vagy

```
N110 G02 X+70 Y+40 R-20 * (ARC 3)
```

vagy

```
N110 G03 X+70 Y+40 R-20 * (ARC 4)
```

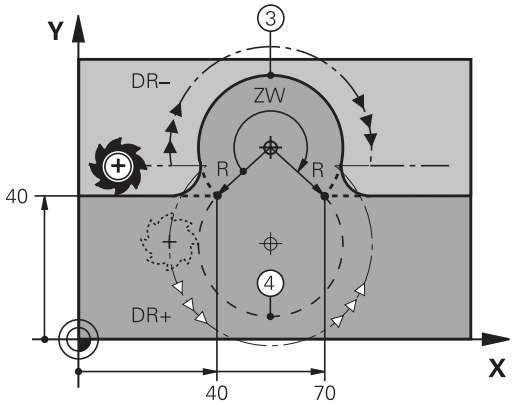

Kör G06 érintő csatlakozással

A szerszám egy köríven mozog, ami az előzőleg programozott kontúrelemhez képest érintőlegesen kezdődik.

Két kontúrelem közötti átmenetet akkor nevezünk érintőlegesnek, ha az egyik kontúrelem a másikba simán és folyamatosan megy át – az átmenetnél nincs törés vagy sarok.

Az érintő körívhez csatlakozó kontúrelemet a **G06** mondatot közvetlenül megelőző mondatban kell programozni. Ehhez legalább két pozicionáló mondat szükséges.

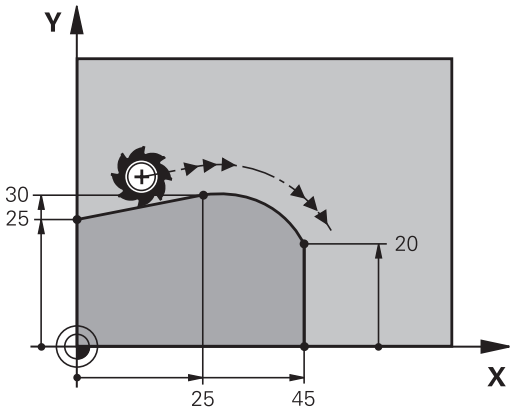

- **A körív végpontjának koordinátái**, és ha szükséges:
- **F előtolás**
- **M mellékfunkció**

NC példamondatok

```
N70 G01 G41 X+0 Y+25 F300 M3 *
N80 X+25 Y+30 *
N90 G06 X+45 Y+20 *
G01 Y+0 *
```

Az érintő ív egy kétdimenziós művelet: a **G06** mondatban és a megelőző kontúrleíró mondatban a koordinátáknak a körív síkjában kell lenniük!

Példa: Egyenes mozgatás és letörés derékszögű koordinátákkal

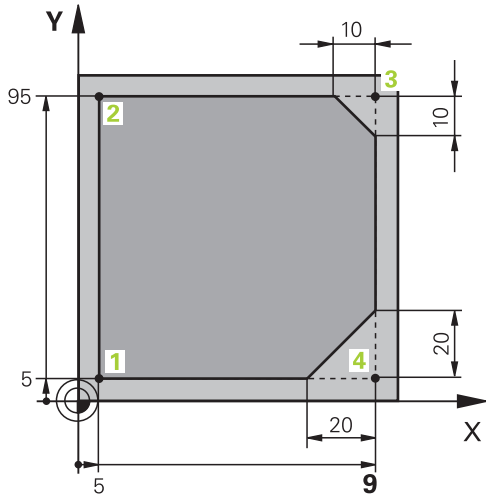

%LINEAR G71 *	
N10 G30 G17 X+0 Y+0 Z-20 *	Nyersdarab meghatározása a grafikus szimulációhoz
N20 G31 G90 X+100 Y+100 Z+0 *	
N30 T1 G17 S4000 *	Szerszámhívás a főorsó tengelyében S főorsó-fordulatszámmal
N40 G00 G40 G90 Z+250 *	Szerszám visszahúzása a főorsó tengelyében gyorsjárattal
N50 X-10 Y-10 *	Szerszám előpozícionálása
N60 G01 Z-5 F1000 M3 *	Megmunkálási mélységre mozgás F = 1000 mm/perc előtolással
N70 G01 G41 X+5 Y+5 F300 *	1. kontúrpont megközelítése, G41 sugárkorrekció aktiválása
N80 G26 R5 F150 *	Érintőleges megközelítés
N90 Y+95 *	Mozgatás az 2. kontúrpontba
N100 X+95 *	3. pont: első egyenes a 3. sarokhoz
N110 G24 R10 *	10 mm-es letörés programozása
N120 Y+5 *	4. pont: második egyenes a 3. sarokhoz, első egyenes a 4. sarokhoz
N130 G24 R20 *	20 mm-es letörés programozása
N140 X+5 *	Mozgás az utolsó kontúrpontra (1), második egyenes a 4. sarokhoz
N150 G27 R5 F500 *	Érintőleges elhagyás
N160 G40 X-20 Y-20 F1000 *	Szerszám visszahúzása a munkasíkban, sugárkorrekció törlése
N170 G00 Z+250 M2 *	Szerszám visszahúzása, program vége
N99999999 %LINEAR G71 *	

Példa: Körmozgás derékszögű koordinátákkal

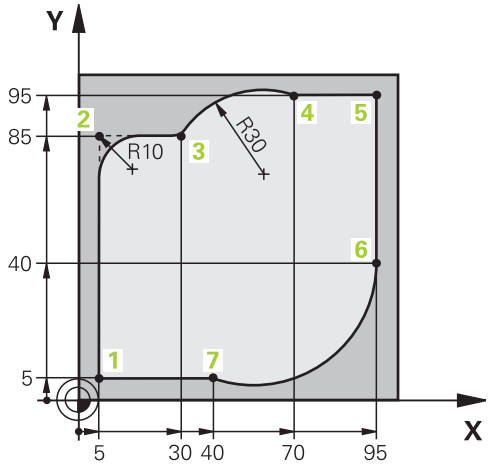

%CIRCULAR G71 *	
N10 G30 G17 X+0 Y+0 Z-20 *	Nyersdarab meghatározása a grafikus szimulációhoz
N20 G31 G90 X+100 Y+100 Z+0 *	
N30 T1 G17 S4000 *	Szerszámhívás a főorsó tengelyében S főorsó-fordulatszámmal
N40 G00 G40 G90 Z+250 *	Szerszám visszahúzása a főorsó tengelyében gyorsjárattal
N50 X-10 Y-10 *	Szerszám előpozícionálása
N60 G01 Z-5 F1000 M3 *	Megmunkálási mélységre mozgás F = 1000 mm/perc előtolással
N70 G01 G41 X+5 Y+5 F300 *	1. kontúrpont megközelítése, G41 sugárkorrekció aktiválása
N80 G26 R5 F150 *	Érintőleges megközelítés
N90 Y+85 *	2. pont: első egyenes a 2. sarokhoz
N100 G25 R10 *	Sugár R = 10 mm, előtolás: 150 mm/perc
N110 X+30 *	Mozgatás a 3. pontba: Az ív kezdőpontja
N120 G02 X+70 Y+95 R+30 *	Mozgatás a 4. pontba: az ív végpontja G02-vel, sugár 30 mm
N130 G01 X+95 *	Mozgatás az 5. kontúrpontba
N140 Y+40 *	Mozgatás az 6. kontúrpontba
N150 G06 X+40 Y+5 *	Mozgatás a 7. pontba: Az ív végpontja, körív érintőleges csatlakozással a 6. ponthoz, a TNC automatikusan kiszámítja a sugarat
N160 G01 X+5 *	Mozgatás az utolsó kontúrpontba (1)
N170 G27 R5 F500 *	Kontúr elhagyása egy köríven érintőleges csatlakozással
N180 G40 X-20 Y-20 F1000 *	Szerszám visszahúzása a munkasíkban, sugárkorrekció törlése
N190 G00 Z+250 M2 *	Szerszám visszahúzása a szerszámtengelyen, program vége
N99999999 %CIRCULAR G71 *	

Példa: Teljes kör derékszögű koordinátákkal

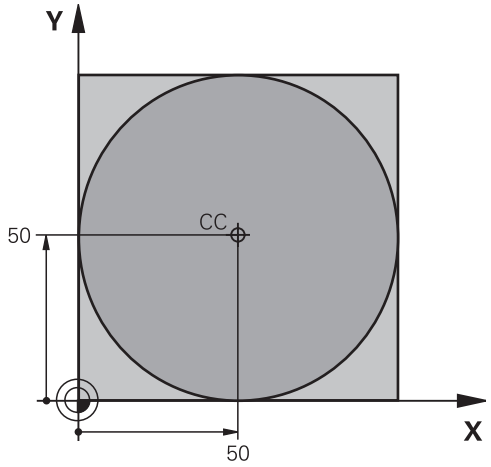

%C-CC G71 *	
N10 G30 G17 X+0 Y+0 Z-20 *	Nyers munkadarab meghatározása
N20 G31 G90 X+100 Y+100 Z+0 *	
N30 T1 G17 S3150 *	Szerszámhívás
N40 G00 G40 G90 Z+250 *	Szerszám visszahúzása
N50 I+50 J+50 *	Körközéppont meghatározása
N60 X-40 Y+50 *	Szerszám előpozícionálása
N70 G01 Z-5 F1000 M3 *	Mozgás a megmunkálási mélységre
N80 G41 X+0 Y+50 F300 *	Kezdőpont megközelítése, G41 sugárkorrekció
N90 G26 R5 F150 *	Érintőleges megközelítés
N100 G02 X+0 *	Mozgás a kör végpontjára (= kör kezdőpontja)
N110 G27 R5 F500 *	Érintőleges elhagyás
N120 G01 G40 X-40 Y-50 F1000 *	Szerszám visszahúzása a munkasíkban, sugárkorrekció törlése
N130 G00 Z+250 M2 *	Szerszám visszahúzása a szerszámtengelyen, program vége
N99999999 %C-CC G71 *	

6.5 Kontúrpályák – Polárkoordináták

Áttekintés

Egy pozíció polárkoordináta-rendszerben is megadható a **H** szöggel és a **RI, J** pólustól mért távolsággal.

Célszerű polárkoordinátákat használni a következőkhöz:

- Köríven lévő pozíciók
- Műhelyrajzon szögméretekkel megadott pozíciók, pl. furatkörök

Pályafunkciók áttekintése polárkoordinátákkal

Pályafunkció gomb	Szerszámmozgás	Szükséges adatok	Oldal
L + P	Egyenes	Sugár, az egyenes végpontjának polárszöge	217
C + P	Körpálya a körközéppont/pólus körül a körív végpontjáig	Körív végpontjának polárszöge,	218
CR + P	Az aktív forgásiránynak megfelelő körpálya	Kör végpontjának polárszöge	218
CT + P	Körív érintőleges csatlakozással az előző kontúrelemhez	Sugár, körív végpontjának polárszöge	218
C + P	A körmozgás és az egyenes mozgás kombinációja	Sugár, körív végpontjának polárszöge, a végpont koordinátái a szerszámtengelyen	219

Nullapont polárkoordinátákhoz: pólus I, J

A (I, J) pólust a megmunkáló programban bárhol beállíthatja azelőtt, hogy jelezné a polárkoordináták pontjait. Adja meg a pólust ugyanúgy, ahogy a körközéppontot programozná.

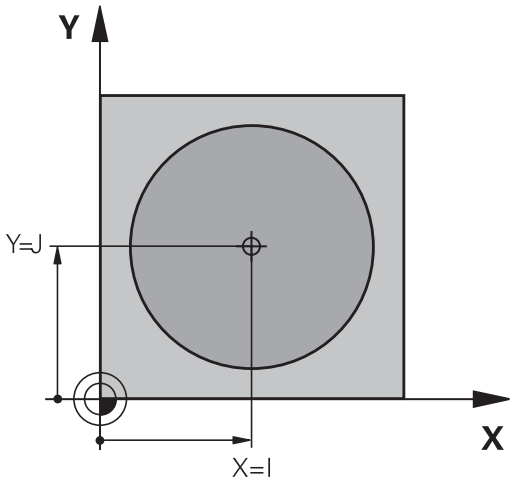

SPEC FCT

- Egy pólus programozásához nyomja meg a SPEC FCT gombot.
- Nyomja meg a PROGRAM FUNKCIÓK funkciógombot
- Nyomja meg a DIN/ISO funkciógombot
- Nyomja meg az I vagy J funkciógombot.
- **Koordináták**: Adja meg a pólust derékszögű koordinátarendszerben, vagy ha az utolsó programozott pozíciót kívánja használni, írjon be **G29-ET**. Mielőtt polárkoordinátákkal programoz, határozza meg a pólust. Csak derékszögű koordinátarendszerben lehet a pólust megadni. A pólus addig marad érvényes, amíg egy új pólust meg nem határoz.

NC példamondatok

```
N120 I+45 J+45 *
```

Egyenes elmozdulás G10 gyorsjáratban, vagy egyenes elmozdulás F G11 előtolással

A szerszám a pillanatnyi pozícióból az egyenes végpontjába egy egyenes mentén mozog. A kezdőpont az előző mondatban szereplő végpont.

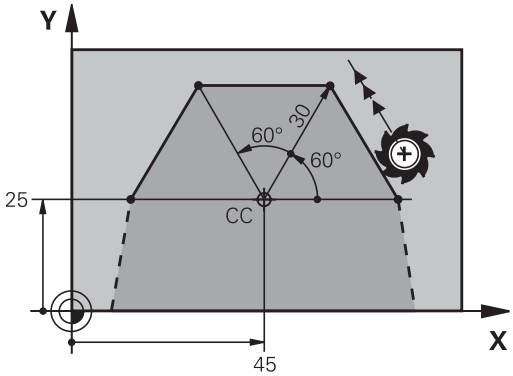

L

- **Polár koordináta sugara R**: Adja meg az egyenes végpontjának távolságát a CC pólustól.

P

- **Polárkoordináta szög H**: Az egyenes végpontjának szöge a referenciatengelyhez képest (-360° és +360° közötti érték)

A referenciatengellyel bezárt szög alapján a **H** előjele:

- Ha a referenciatengely és a **R** által bezárt szög az órajárással ellentétes: **H**>0
- Ha a referenciatengely és a **R** által bezárt szög az órajárással egyező: **H**<0

NC példamondatok

```
N120 I+45 J+45 *
N130 G11 G42 R+30 H+0 F300 M3 *
N140 H+60 *
N150 G91 H+60 *
N160 G90 H+180 *
```

G12/G13/G15 I, J pólus körül

A polárkoordináta sugár **R** a körív sugara is egyben. A **R** sugarat a kezdőpont és a **I, J** pólus közötti távolsággal határozhatja meg. Az utoljára programozott szerszámpozíció lesz az ív kezdőpontja.

Forgásirány

- Az óramutató járásával egyező irány: **G12**
- Az óramutató járásával ellentétes irány: **G13**
- Programozott irány nélkül: **G15**. A TNC a körívet az utoljára programozott forgásiránnyal járja be

- **Polár koordináta szöge H**: A körív végpontjának szöge a referenciatengelyhez képest, amely -99999,9999° és +99999,9999° között van.
- **DR forgásirány**

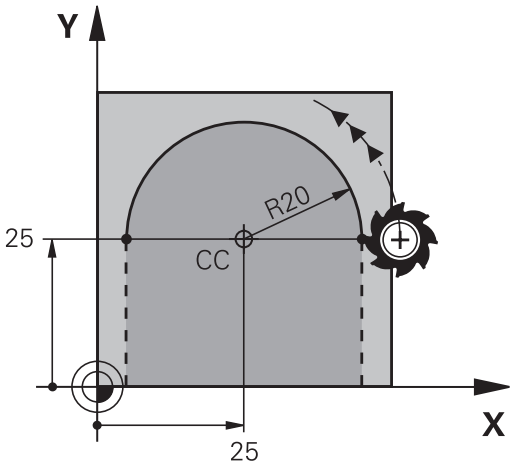

NC példamondatok

```
N180 I+25 J+25 *
N190 G11 G42 R+20 H+0 F250 M3 *
N200 G13 H+180 *
```

Növekményes méretek esetén a DR és a PA előjele legyen azonos.

Jusson eszébe ez a működési elv, programok korábbi vezérlőből való importálásakor. Ha szükséges, adaptálja a programot.

G16 érintő körív

A szerszám a megelőző kontúrelemtől érintőlegesen induló körpályán mozog.

- **Polár koordináta sugara R**: A körív végpontja és a póluspont közötti távolság **I, J**
- **Polár koordináta szöge H**: A körív végpontjának szögpozíciója.

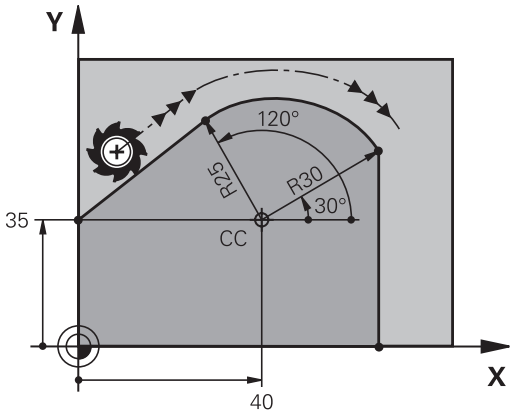

A pólus **nem** a kontúrív középpontja!

NC példamondatok

```
N120 I+40 J+35 *
N130 G01 G42 X+0 Y+35 F250 M3 *
N140 G11 R+25 H+120 *
N150 G16 R+30 H+30 *
N160 G01 Y+0 *
```

Csavarvonal

A csavarvonal egy fősíkbeli körmozgás és egy erre a síkra merőleges lineáris mozgás kombinációja. A körpályát programozza valamelyik fősíkban.

A csavarvonalat csak polárkoordinátákkal tudja programozni.

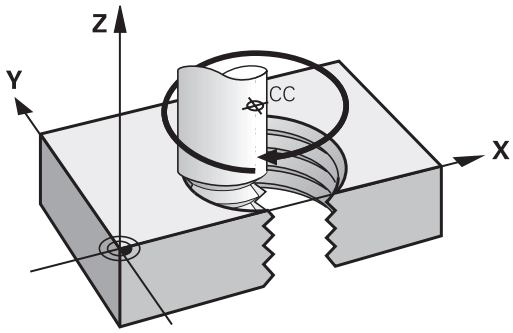

Alkalmazás

- Nagy átmérőjű belső és külső menetek
- Kenőhornyok

Csavarvonal számítása

Egy csavarvonal programozásához meg kell adni a teljes szöget inkrementálisan, amekkora elfordulás alatt a szerszám a teljes magasságot mozogja le.

n csavarvonal menetszám:	Csavarvonal menetszáma + kifutás a menet kezdetén és végén
h teljes magasság:	P menetemelkedés × n csavarvonal menetszám
Növekményes teljes szög **G91 H**:	Csavarvonal menetszám x 360° + kiinduló menetszög + menetkifutás szöge
Z kezdő koordináta:	Emelkedés P x (menetszám + menetkifutás a menet kezdeténél)

Csavarvonal formája

Az alábbi táblázat illusztrálja, hogy miként határozza meg a csavarvonal formáját a megmunkálás iránya, a forgásirány és a sugárkorrekció.

Belső menet	**Megmunkálás iránya**	**Forgásirány**	**Sugárkorrekció**
Jobb	Z+	**G13**	**G41**
Bal	Z+	**G12**	**G42**
Jobb	Z–	**G12**	**G42**
Bal	Z–	**G13**	**G41**
Külső menet			
Jobb	Z+	**G13**	**G42**
Bal	Z+	**G12**	**G41**
Jobb	Z–	**G12**	**G41**
Bal	Z–	**G13**	**G42**

Csavarvonal programozása

A forgásirány és az inkrementális teljes szög **G91 H** előjele mindig legyen azonos. Ellenkező esetben a szerszám hibás pályán mozog és kárt tehet a kontúrban.

A teljes **G91 H** szögre -99 999.9999° és +99 999.9999° közötti értéket adhat meg.

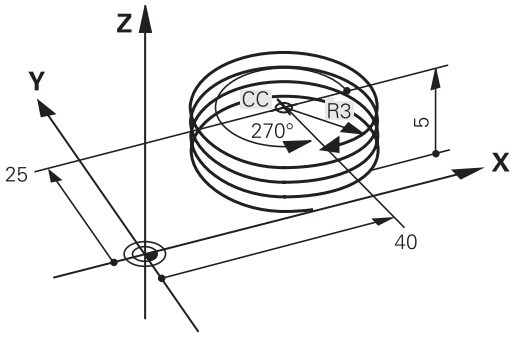

- **Polárkoordináta szög:** Adja meg a szerszám csavarvonal mentén végzett elforgását inkremens méretben. **A szög megadása után adja meg a szerszám tengelyét a tengelyválasztó gomb segítségével.**
- **Koordináta**: Adja meg a csavarvonal magasságának koordinátáit növekményes méretben
- **Adja meg a sugárkorrekciót** a táblázatnak megfelelően

NC példamondatok: Menet M6 x 1 mm, 5 fordulattal

```
N120 I+40 J+25 *
N130 G01 Z+0 F100 M3 *
N140 G11 G41 R+3 H+270 *
N150 G12 G91 H-1800 Z+5 *
```

Példa: Egyenes mozgatás polárkoordinátákkal

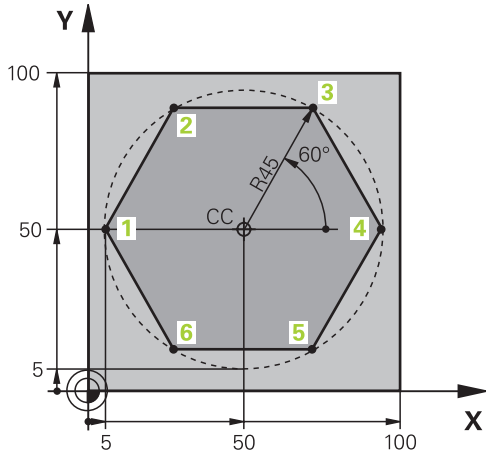

%LINEARPO G71 *	
N10 G30 G17 X+0 Y+0 Z-20 *	Nyers munkadarab meghatározása
N20 G31 G90 X+100 Y+100 Z+0 *	
N30 T1 G17 S4000 *	Szerszámhívás
N40 G00 G40 G90 Z+250 *	A polárkoordináták nullapontjának meghatározása
N50 I+50 J+50 *	Szerszám visszahúzása
N60 G10 R+60 H+180 *	Szerszám előpozícionálása
N70 G01 Z-5 F1000 M3 *	Mozgás a megmunkálási mélységre
N80 G11 G41 R+45 H+180 F250 *	1. kontúrpont megközelítése
N90 G26 R5 *	1. kontúrpont megközelítése
N100 H+120 *	Mozgatás az 2. kontúrpontba
N110 H+60 *	Mozgatás az 3. kontúrpontba
N120 H+0 *	Mozgatás az 4. kontúrpontba
N130 H-60 *	Mozgatás az 5. kontúrpontba
N140 H-120 *	Mozgatás az 6. kontúrpontba
N150 H+180 *	Mozgatás az 1. kontúrpontba
N160 G27 R5 F500 *	Érintőleges elhagyás
N170 G40 R+60 H+180 F1000 *	Szerszám visszahúzása a munkasíkban, sugárkorrekció törlése
N180 G00 Z+250 M2 *	Szerszámtengely visszahúzása, program vége
N99999999 %LINEARPO G71 *	

Példa: Csavarvonal

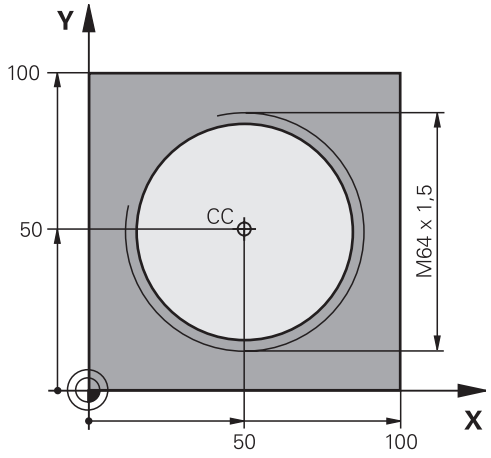

%HELIX G71 *	
N10 G30 G17 X+0 Y+0 Z-20 *	Nyers munkadarab meghatározása
N20 G31 G90 X+100 Y+100 Z+0 *	
N30 T1 G17 S1400 *	Szerszámhívás
N40 G00 G40 G90 Z+250 *	Szerszám visszahúzása
N50 X+50 Y+50 *	Szerszám előpozícionálása
N60 G29 *	Az utolsó pozíció átvétele pólusként
N70 G01 Z-12,75 F1000 M3 *	Mozgás a megmunkálási mélységre
N80 G11 G41 R+32 H+180 F250 *	1. kontúrpont megközelítése
N90 G26 R2 *	Csatlakozás
N100 G13 G91 H+3240 Z+13.5 F200 *	Csavarvonalas mozgás
N110 G27 R2 F500 *	Érintőleges elhagyás
N120 G01 G40 G90 X+50 Y+50 F1000 *	Szerszám visszahúzása, program vége
N130 G00 Z+250 M2 *	

6.6 Pályakontúrok – FK szabad kontúr programozás

Alapismeretek

A nem az NC számára méretezett műhelyrajzok gyakran tartalmaznak közvetetten megadott koordináta adatokat, melyeket nem lehet egyszerűen programozni a szürke pályafunkció gombokkal. Például:

- Ismert koordináták a kontúrelemen vagy annak közelében
- Egy másik kontúrelemhez viszonyított koordináta adatok
- Irányadatok és a kontúr irányára vonatkozó adatok

Az FK szabad kontúr programozás funkció segítségével közvetlenül megadhat hasonló méretadatokat. A TNC az ismert adatokból megrajzolja a kontúrt, és párbeszédablakban kínálja fel a több lehetséges megoldás közül való interaktív választást. A jobb felső ábra egy olyan műhelyrajzot mutat, ahol az FK programozás a legalkalmasabb programozási módszer.

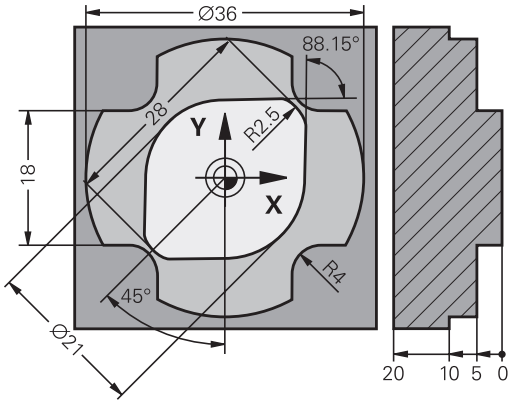

A következő előfeltételeket kell az FK programozáshoz figyelembe venni:

Az FK szabad kontúr programozást csak olyan kontúrelemek esetén lehet használni, amelyek a munkasíkban fekszenek.

Az FK programozás munkasíkja a következő hierarchia szerint kerül meghatározásra:

- 1. Az **FPOL** mondatban meghatározott síkkal
- 2. A **T** mondatban előre meghatározott munkasíkkal (pl. **G17** = X/Y sík)
- 3. Az alap X/Y sík lesz aktív, ha a fentiek közül egyik sincs alkalmazva

Az FK funkciógombjainak megjelenése a nyersdarab meghatározásban megadott orsótengelytől függ. Ha például főorsó tengelynek **G17-ET** ad meg a nyersdarab meghatározásban, akkor a TNC csak az X/Y síkra vonatkozó FK funkciógombokat jeleníti meg.

Meg kell adni minden lehetséges adatot az összes kontúrelemhez. Akkor is meg kell adni minden adatot, ha azok nem változtak – különben nem lesz értelmezhető.

Q paraméterek is használhatók minden FK elemnél, kivéve a relatív koordinátákkal megadott elemeknél (pl **RX** vagy **RAN**) vagy olyan elemeknél, amelyek pl. egy másik NC mondathoz vannak viszonyítva.

Ha egy programban mind FK, mind pedig hagyományos mondatot megad, az FK kontúrt a hagyományos programozásra való áttérés előtt hiánytalanul meg kell határoznia.

A TNC-nek szüksége van egy fix pontra, amihez képest ki tudja számítani a kontúrelemeket. Közvetlenül az FK kontúr programozása előtt a szürke pályafunkció gombok segítségével adja meg azt a pozíciót, amely tartalmazza a munkasík mindkét koordinátáját. Ebben a mondatban ne használjon Q paramétert.

Ha az FK kontúr első mondata egy **FCT** vagy **FLT** mondat, legalább 2 NC mondatot kell programoznia a szürke pályafunkció gombokkal a kontúr megközelítési irányának pontos megadásához.

L utasítás után közvetlenül ne programozzon FK kontúrt.

FK programozási grafika

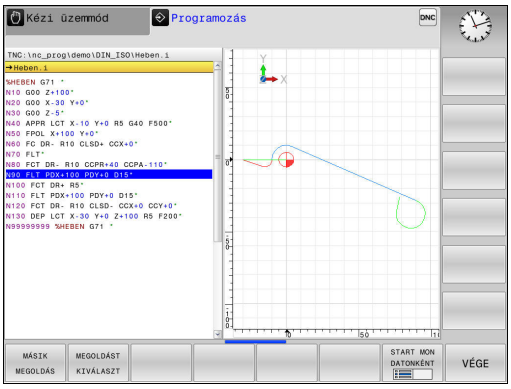

> A grafikus megjelenítéshez FK programozás alatt használja a PROGRAM + GRAFIKA funkciót, Lásd "Programozás", Oldal 68

Nem teljes koordináta adatok gyakran nem elegendőek a munkadarab kontúrjának hiánytalan meghatározásához. Ebben az esetben a TNC lehetséges megoldásokat kínál fel az FK grafikában. Ezután kiválaszthatja azt a kontúrt, ami megfelel a rajznak. Az FK grafika a kontúrelemeket különböző színekkel jeleníti meg:

Kék: A kontúrelem teljesen meghatározott

Az utolsó FK elem csak az elhagyó mozgás után jelenik meg kéken, a teljes meghatározás ellenére, pl. CLSD- révén.

Zöld: A megadott adatok korlátozott számú megoldási lehetőséget írnak le: válassza ki a megfelelőt

Piros: A megadott adatok végtelen számú megoldási lehetőséget tudnának leírni: adjon meg további adatokat

Ha a bevitt adat véges számú megoldást kínál és a kontúr zölden jelenik meg, akkor válassza ki a megfelelő kontúrelemet a következőképpen:

MÁSIK MEGOLDÁS

- Nyomja meg a **MÁSIK MEGOLDÁS** funkciógombot többször, amíg a helyes kontúrelemhez nem ér. Használja a zoom funkciót (2. funkciógombsor), ha nem tudja megkülönböztetni a lehetséges megoldásokat alapbeállításnál

MEGOLDÁST KIVÁLASZT

- Ha a kívánt elem megjelenik a képernyőn, nyomja meg a **MEGOLDÁST KIVÁLASZT** funkciógombot

Ha még nem akar választani a zöld kontúrelemek közül, nyomja meg a **KIVÁLASZTÁS VÉGE** funkciógombot az FK párbeszéd folytatásához.

> A lehető leghamarabb válassza ki a zöld kontúrelemeket a **MEGOLDÁST KIVÁLASZT** funkciógombbal. Ezzel csökkentheti a következő elemek félreérthetőségét.
>
> A szerszámgépgyártó az FK grafikánál más színeket is használhat.

Mondatszámok megjelenítése a grafikus ablakban

A mondatszámok grafikus ablakban történő megjelenítéséhez:

MONDATSZÁM MEGJELEN. ELREJTÉS

- Állítsa a **MONDATSZ. MUTAT ELREJT** funkciógombot **MUTAT** állásba (3. funkciógombsor)

FK párbeszéd indítása

Ha a szürke FK gombot megnyomja, akkor a TNC megjeleníti azokat a funkciógombokat, amelyeket az FK párbeszéd indításához használhat. Lásd az alábbi táblázatot. Az **FK** gomb ismételt megnyomásával visszavonhatja a funkciógombok kiválasztását.

Ha az FK programozást valamelyik funkciógombbal kezdi, akkor a TNC további funkciógombsorokat kínál, amelyeket a kontúr ismert koordinátáinak, irányadatainak és a kontúr irányára vonatkozó adatoknak a megadására használhat.

Funkciógomb	FK elem
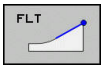	Egyenes érintőleges csatlakozással
	Egyenes érintőleges csatlakozás nélkül
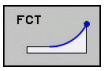	Körív érintőleges csatlakozással
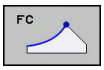	Körív érintőleges csatlakozás nélkül
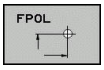	Pólus FK programozáshoz

Pólus FK programozáshoz

- A szabad kontúr programozáshoz tartozó funkciógombok megjelenítéséhez nyomja meg az **FK** gombot

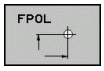

- A pólusmeghatározási párbeszéd indításához nyomja meg az **FPOL** funkciógombot. A TNC ekkor megjeleníti a tengely funkciógombjait az aktív munkasíkon
- Adja meg a pólus koordinátáit ezen funkciógombok segítségével

Az FK programozás pólusa mindaddig aktív marad, amíg meg nem határoz egy újat az FPOL segítségével.

Szabad egyenes programozás

Egyenes érintőleges csatlakozás nélkül

- A szabad kontúr programozáshoz tartozó funkciógombok megjelenítéséhez nyomja meg az **FK** gombot

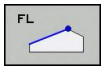

- Egyenes szabad programozásakor a párbeszédablak megnyitásához nyomja meg az **FL** funkciógombot. A TNC további funkciógombokat jelenít meg
- Vigyen be minden ismert adatot a funkciógombok segítségével. Az FK grafika egészen addig pirossal jeleníti meg a programozott kontúrelemeket, amíg elegendő adatot nem vitt be. Ha a bevitt adatokkal több lehetséges kontúr rajzolható, akkor a kontúr zöld lesz (Lásd "FK programozási grafika", Oldal 225)

Egyenes érintőleges csatlakozással

Ha egy egyenes egy másik kontúrelemhez érintőlegesen csatlakozik, a párbeszédablak megnyitásához nyomja meg az funkciógombot:

- A szabad kontúr programozáshoz tartozó funkciógombok megjelenítéséhez nyomja meg az **FK** gombot

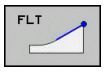

- A párbeszéd indításához nyomja meg az **FLT** funkciógombot
- Vigyen be minden ismert adatot a funkciógombok segítségével

Szabad körpálya programozás

Körív érintőleges csatlakozás nélkül

- A szabad kontúr programozáshoz tartozó funkciógombok megjelenítéséhez nyomja meg az **FK** gombot

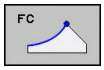

- Körív szabad programozásakor a párbeszédablak megnyitásához nyomja meg az **FC** funkciógombot. A TNC megjeleníti azokat a funkciógombokat, amelyekkel közvetlenül megadhatók a körív vagy a körközéppont adatai
- Vigyen be minden ismert adatot a funkciógombok segítségével. Az FK grafika egészen addig pirossal jeleníti meg a programozott kontúrelemeket, amíg elegendő adatot nem vitt be. Ha a bevitt adatokkal több lehetséges kontúr rajzolható, akkor a kontúr zöld lesz (Lásd "FK programozási grafika", Oldal 225)

Körív érintőleges csatlakozással

Ha egy körív egy másik kontúrelemhez érintőlegesen csatlakozik, a párbeszédablak megnyitásához nyomja meg az **FCT** funkciógombot:

- A szabad kontúr programozáshoz tartozó funkciógombok megjelenítéséhez nyomja meg az **FK** gombot

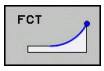

- A párbeszéd indításához nyomja meg az **FCT** funkciógombot
- Vigyen be minden ismert adatot a funkciógombok segítségével

Beviteli opciók

Végpont koordináták

Funkciógombok	Ismert adatok
	X és Y derékszögű koordináták
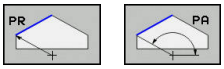	Polárkoordináták az FPOL-hoz viszonyítva

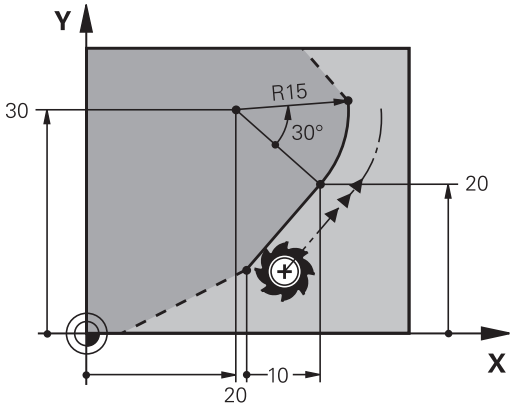

NC példamondatok

```
N70 FPOL X+20 Y+30
N80 FL IX+10 Y+20 G42 F100
N90 FCT PR+15 IPA+30 DR+ R15
```

A kontúrelemek hossza és iránya

Funkciógombok	Ismert adatok
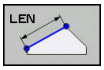	Egyenes hossza
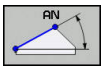	Egyenes dőlésszöge
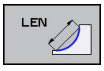	Körív húrjának LEN hossza
	Kezdő érintő AN dőlésszöge
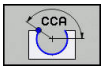	Körív középponti szöge

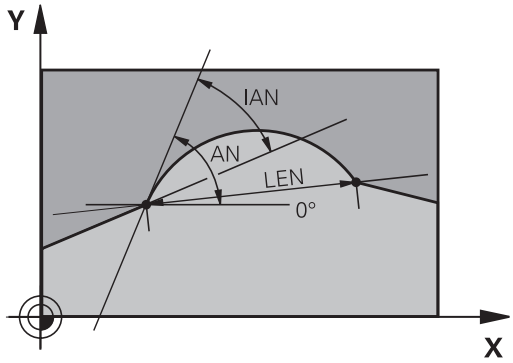

> **!** **Vigyázat: A szerszám és a munkadarab veszélybe kerülhet!**
> Azok a gradiens szögek, amiket növekményesen határozott meg (**IAN**), azokat a TNC az utolsó pozícionáló mondat irányára vonatkoztatja.
> Nem kompatibilisek azok a programok, amelyek növekményes gradiens szögeket tartalmaznak, és egy iTNC 530-on, vagy egy korábbi TNC-n lettek létrehozva.

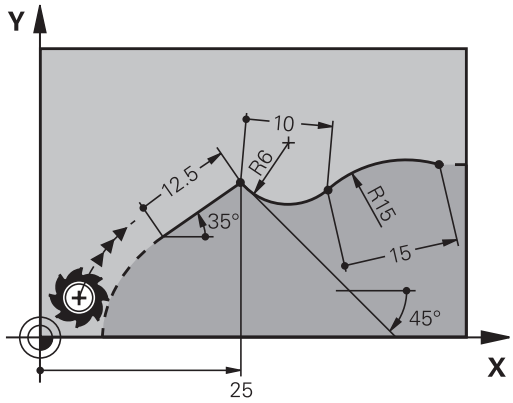

NC példamondatok

```
N20 FLT X+25 LEN 12.5 AN+35 G41 F200
N30 FC DR+ R6 LEN 10 AN-45
N40 FCT DR- R15 LEN 15
```

CC körközéppont, sugár és forgásirány az FC/FCT mondatokban

A TNC a szabadon programozott íveknél a megadott adatok alapján kiszámítja a kör középpontját. Ez teszi lehetővé, hogy egy FK programmondatban teljes köröket programozzon.

Ha a kör középpontját polárkoordinátákkal akarja megadni, akkor az FPOL-t kell használnia, nem a **CC**-t. Az FPOL-t derékszögű koordinátarendszerben kell megadni, és egészen egy másik **FPOL**-t tartalmazó mondatig érvényes.

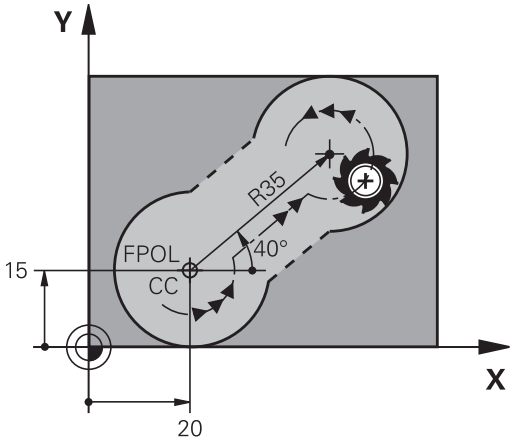

> A hagyományosan kiszámított vagy programozott körközéppont egy új FK kontúr esetén már nem érvényes pólusként vagy körközéppontként: Ha hagyományos polárkoordinátákat ad meg, amik az előzőleg meghatározott CC mondatban levő pólusra vonatkoznak, akkor a pólust ismét meg kell adnia egy CC mondatban az FK kontúr után.

Funkciógombok	Ismert adatok
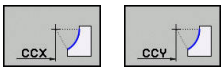	Körközéppont derékszögű koordinátákkal
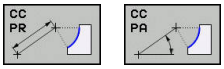	Középpont polárkoordinátákkal
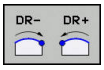	Körív körüljárási iránya
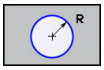	Körív sugara

NC példamondatok

```
N10 FC CCX+20 CCY+15 DR+ R15
N20 FPOL X+20 Y+15
N30 FL AN+40
N40 FC DR+ R15 CCPR+35 CCPA+40
```

Zárt kontúrok

Egy zárt kontúr elejét és végét a **CLSD** funkciógombbal tudja azonosítani. Ez lecsökkenti az utolsó kontúrelemre vonatkozó megoldási lehetőségek számát.

Adja meg a **CLSD**-t egy másik kontúrmegadás kiegészítéseként az FK szakasz első és utolsó mondatában.

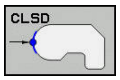

Kontúr kezdete: CLSD+

Kontúr vége: CLSD–

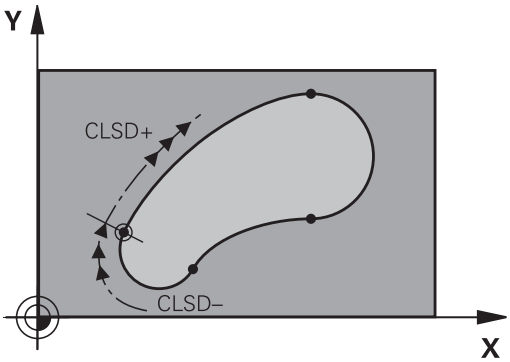

NC példamondatok

```
N10 G01 X+5 Y+35 G41 F500 M3
N20 FC DR- R15 CLSD+ CCX+20 CCY+35
...
N30 FCT DR- R+15 CLSD-
```

Segédpontok

Mind a szabadon programozott egyeneseknél, mind pedig a szabadon programozott köríveknél megadhatja a kontúron vagy annak közelében található segédpontok koordinátáit.

Segédpontok a kontúron

A segédpontok egy egyenesen, annak meghosszabbításán vagy egy köríven találhatók.

Funkciógombok	Ismert adatok
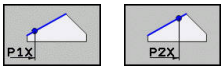	P1 vagy P2 segédpont X koordinátája egy egyenesen
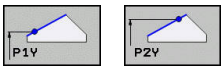	P1 vagy P2 segédpont Y koordinátája egy egyenesen
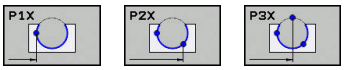	Körpálya P1, P2 vagy P3 segédpontjának X koordinátája
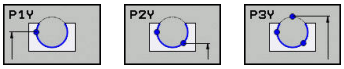	Körpálya P1, P2 vagy P3 segédpontjának Y koordinátája

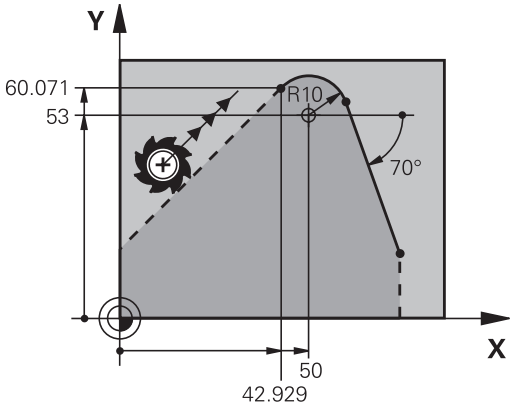

Segédpontok a kontúr közelében

Funkciógombok	Ismert adatok
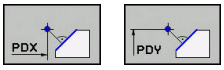	Egy egyenes közelében lévő segédpont X és Y koordinátája
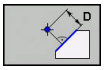	Segédpont és egyenes távolsága
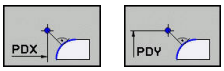	Egy körív közelében lévő segédpont X és Y koordinátája
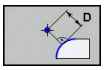	Segédpont és körív távolsága

NC példamondatok

```
N10 FC DR- R10 P1X+42.929 P1Y+60.071
N20 FLT AN-70 PDX+50 PDY+53 D10
```

Relatív adatok

Azokat az adatokat, amelyeket egy másik kontúrelemhez viszonyítva adunk meg, relatív adatoknak nevezzük. A funkciógombok és a program szavak a bevitelhez **R** betűvel kezdődnek, mint **R**elatív. A jobb oldali ábra mutatja a programozást relatív adatokkal.

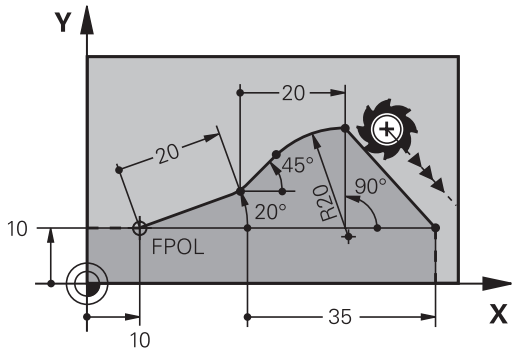

Relatív adatok koordinátáit és szögeit mindig inkrementális értékekkel kell programozni.
A viszonyítási alapként szolgáló kontúrelem mondatszámát is meg kell adni.

A viszonyítási alapként szolgáló kontúrelem mondatszáma legfeljebb 64 pozicionáló mondattal előzheti meg azt a mondatot, amelyikben arra hivatkozik.

Ha olyan mondatot töröl, ami viszonyítási alapként szolgál más adatokhoz, a TNC hibaüzenetet küld. Változtassa meg a programot, és csak ezután törölje a mondatot.

Az N mondathoz viszonyított adatok: Végpont koordináták

Funkciógombok	Ismert adatok
RX N... RY N...	Az N mondathoz viszonyított derékszögű koordináták
RPR N... RPA N...	Polárkoordináták az N mondathoz viszonyítva

NC példamondatok

```
N10 FPOL X+10 Y+10
N20 FL PR+20 PA+20
N30 FL AN+45
N40 FCT IX+20 DR- R20 CCA+90 RX 20
N50 FL IPR+35 PA+0 RPR 20
```

Adatok az N mondathoz viszonyítva: A kontúrelem iránya és távolsága

Funkciógomb	Ismert adatok
RAN N...	Egyenes és egy másik elem közötti szög, vagy körív kezdő érintője és egy másik elem közötti szög
PAR N...	Másik kontúrelemmel párhuzamos egyenes
DP	Egyenes és egy vele párhuzamos kontúrelem távolsága

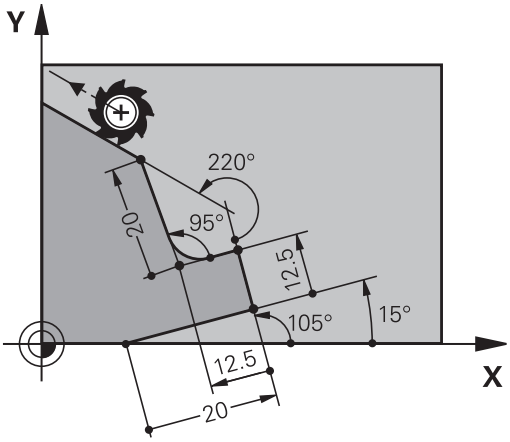

NC példamondatok

```
N10 FL LEN 20 AN+15
N20 FL AN+105 LEN 12.5
N30 FL PAR 10 DP 12.5
N40 FSELECT 2
N50 FL LEN 20 IAN+95
N60 FL IAN+220 RAN 20
```

Adatok az N mondathoz viszonyítva: CC körközéppont

Funkciógomb	Ismert adatok
RCCX N... RCCY N...	Körközéppont derékszögű koordinátái az Nmondathoz viszonyítva
RCCPR N... RCCPA N...	Körközéppont polárkoordinátái az Nmondathoz viszonyítva

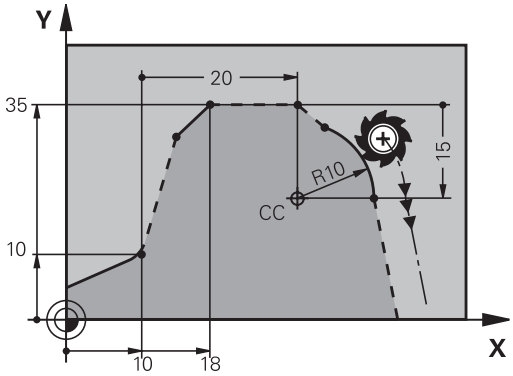

NC példamondatok

```
N10 FL X+10 Y+10 G41
N20 FL ...
N30 FL X+18 Y+35
N40 FL ...
N50 FL ...
N60 FC DR- R10 CCA+0 ICCX+20 ICCY-15 RCCX10 RCCY30
```

Példa: FK programozás 1

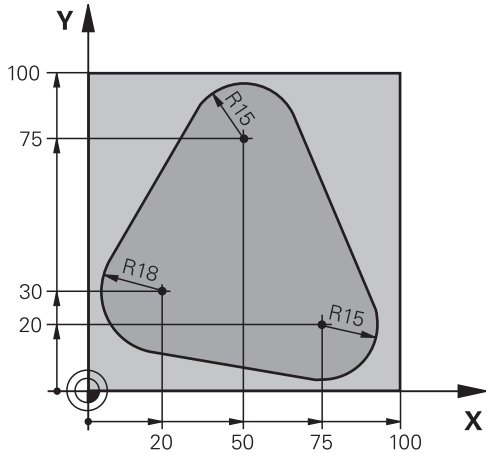

%FK1 G71*	
N10 G30 G17 X+0 Y+0 Z-20*	Nyers munkadarab meghatározása
N20 G31 X+100 Y+100 Z+0*	
N30 T 1 G17 S500*	Szerszám hívás
N40 G00 G90 Z+250 G40 M3*	Szerszám visszahúzása
N50 G00 X-20 Y+30 G40*	Szerszám előpozicionálása
N60 G01 Z-10 G40 F1000*	Mozgás a megmunkálási mélységre
N70 APPR CT X+2 Y+30 CCA90 R+5 G41 F250*	Kontúr megközelítése egy köríven érintőleges csatlakozással
N80 FC DR- R18 CLSD+ CCX+20 CCY+30*	FK kontúr szakasz:
N90 FLT*	Minden ismert adat megadása az összes kontúrelemhez
N100 FCT DR- R15 CCX+50 CCY+75*	
N110 FLT*	
N120 FCT DR- R15 CCX+75 CCY+20*	
N130 FLT*	
N140 FCT DR- R18 CLSD- CCX+20 CCY+30*	
N150 DEP CT CCA90 R+5 F2000*	Kontúr elhagyása egy köríven érintőleges csatlakozással
N160 G00 X-30 Y+0*	
N170 G00 Z+250 M2*	Szerszám visszahúzása, program vége
N99999999 %FK1 G71*	

7

Programozás: Adatátvitel CAD fájlokból

7.1 CAD megtekintő és DXF átalakító képernyőfelosztás

CAD megtekintő és DXF átalakító képernyőfelosztás

Ha megnyitja a CAD megtekintőt vagy a DXF átalakítót, akkor a következő képernyőfelosztás jelenik meg:

Képernyő

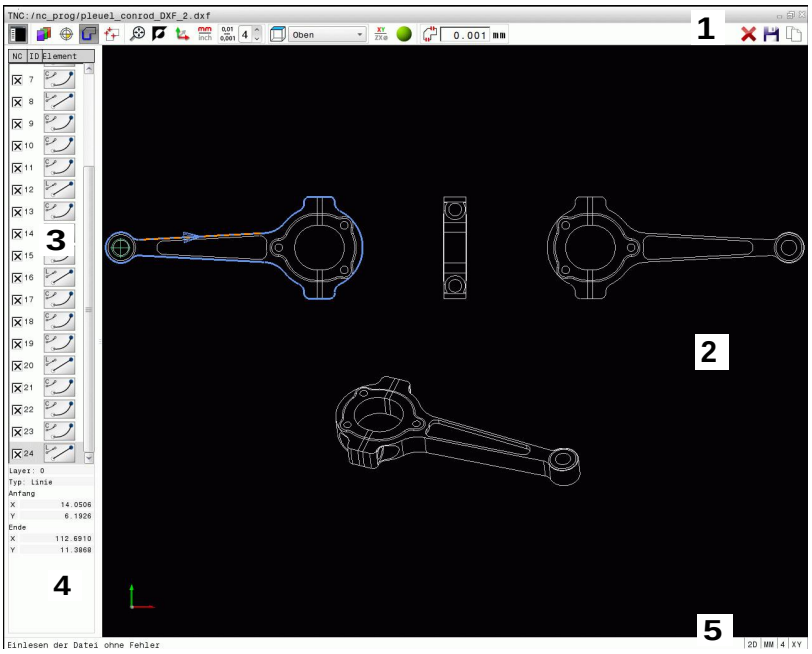

1 Fejléc
2 Grafikus ablak
3 Lista nézet ablak
4 Elem információ ablak
5 Lábléc

7.2 CAD nézet

Alkalmazás

A CAD megtekintő lehetővé teszi a szabványos CAD formátumok megnyitását közvetlenül a TNC-n.

A TNC a következő fájlformátumokat jeleníti meg:

Fájlok	Típus
Step fájlok	.STP és .STEP
Iges fájlok	.IGS és .IGES
DXF fájlok	.DXF

Így könnyű kiválasztani a fájlt a TNC fájlkezelőjén keresztül, akárcsak az NC programokat. Ez lehetővé teszi, hogy a modell hibáit közvetlenül, gyorsan és egyszerűen ellenőrizze.

A nullapont tetszőleges helyre pozicionálható a modellben. Ebben az esetben meg lehet jeleníteni a kiválasztott pontok koordinátáit.

Az alábbi ikonok állnak rendelkezésére:

Ikon	Beállítás
	Listanézeti ablak megjelenítése vagy elrejtése a grafikai ablak nagyításához
	Különféle rétegek megjelenítése
	Nullapont felvétele vagy felvett nullapont törlése
	Állítsa a nagyítást a teljes grafika lehető legnagyobb nézetére
	Háttérszín módosítása (fekete vagy fehér)
0,01 ... 0,001	Felbontás beállítása: A felbontás meghatározza, hogy hány tizedesjegyet kell a TNC-nek használnia kontúrprogram létrehozásakor. Alapértelmezett beállítás: 4 tizedesjegy **mm** esetén és 5 tizedesjegy **inch** esetén
	Váltás az ábra különféle perspektívái között pl. **Felülnézet**

7.3 DXF átalakító (opció 42)

Alkalmazás

A DXF fájlok közvetlenül megnyithatók a TNC-ben, így kibonthatja a kontúrokat vagy megmunkálási pozíciókat, és elmentheti azokat párbeszédes programokként vagy pontfájlokként. A párbeszédes programok, ebben az esetben, régebbi TNC vezérlőkön is futtathatók, mivel ezek a kontúrprogramok csak **L** és **CC**/**C** mondatokat tartalmaznak.

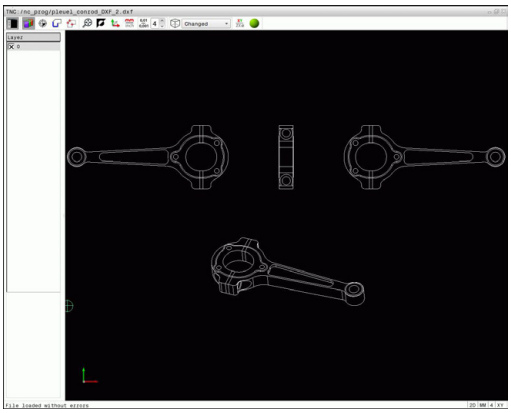

Ha **Programozás** üzemmódban hajt végre DXF folyamatot, akkor a TNC alapértelmezetten **.H** fájlkiterjesztéssel hoz létre kontúrprogramokat és **.PNT** kiterjesztéssel pontfájlokat. Ugyanakkor a kiválaszthatja a kívánt fájltípust a mentési ablakban. Továbbá, a kiválasztott kontúrt, vagy a megmunkálási pozíciókat kiteheti a TNC váglapjára, és közvetlenül beszúrhatja az NC programba.

A feldolgozandó fájlt a TNC merevlemezén kell tárolni.

Mielőtt betölti a fájlt a TNC-be, győződjön meg arról, hogy a fájl nem tartalmaz üres szóközöket, vagy szabálytalan különleges karaktereket, Lásd "Fájlnevek", Oldal 100.

A TNC a legáltalánosabb, R12-es DXF formátumot támogatja (azonos az AC1009 formátummal).

A TNC nem támogatja a bináris DXF formátumot. Amikor CAD vagy rajzprogramból hoz létre DXF fájlt, bizonyosodjon meg arról, hogy a fájlt ASCII formátumban mentette el.

A DXF konverter alkalmazása

A DXF átalakító nem használható egér, vagy érintőpad nélkül. Valamennyi üzemmód és funkció, valamint a kontúrok és megmunkálási pozíciók is csak az egérrel vagy érintőpaddal választhatók ki.

A DXF konverter egy külön alkalmazásként fut a TNC harmadik asztalán. A képernyőváltó gomb alkalmazása teszi lehetővé a gépi üzemmódok, a programozási módok és a DXF konverter közötti, szükség szerinti váltást. Ez például akkor hasznos, ha kontúrokat vagy megmunkálási pozíciókat kíván egy hagyományos programba szúrni a vágólapon keresztül.

DXF fájl megnyitása

- Válassza ki a **Programozás** üzemmódot
- Válassza a Fájl funkciókat
- A fájltípus kiválasztásához szükséges funkciógombsor megjelenítéséhez nyomja meg a **TÍPUSVÁLASZTÁS** funkciógombot
- Minden CAD fájl megjelenítéséhez nyomja meg a **CAD MEGJELENÍTÉS** funkciógombot
- Válassza ki azt a könyvárat, amibe a CAD fájl el lett mentve
- Válassza ki a kívánt CAD fájlt
- Töltse be az **ENT** gombbal. A TNC elkezdi a DXF konvertálást és a fájl tartalmát megjeleníti a képernyőn. A TNC a rétegeket a listanézeti ablakban, a rajzot a grafika ablakban jeleníti meg

Alapbeállítások

Az alábbi beállítások választhatók ki az eszköztár ikonjaival.

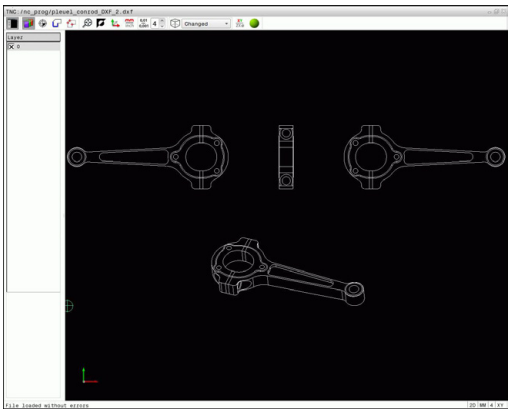

Ikon	Beállítás
	Listanézeti ablak megjelenítése vagy elrejtése a grafikai ablak nagyításához
	Különféle rétegek megjelenítése
	A kontúr kiválasztása
	Furatpozíciók kiválasztása
	Nullapont beállítása
	Állítsa a nagyítást a teljes grafika lehető legnagyobb nézetére
	Háttérszín módosítása (fekete vagy fehér)
	Váltás a 2D és 3D nézet között. Az aktív ablak színnel van kiemelve
mm inch	A fájl mértékegységének beállítása (mm vagy inch). Ezután a TNC a megadott mértékegységben dolgozik a kontúrprogrammal és a megmunkálási pozíciókkal ebben a mértékegységben Az aktív mértékegység pirossal van kiemelve
0,01 ... 0,001	Felbontás beállítása: A felbontás meghatározza, hogy hány tizedesjegyet kell a TNC-nek használnia kontúrprogram létrehozásakor. Alapértelmezett beállítás: 4 tizedesjegy **mm** esetén és 5 tizedesjegy **inch** esetén
	Váltás az ábra különféle perspektívái között pl. **Felülnézet**

A következő ikonok jelennek meg a TNC-n egyes módokban.

Ikon	Beállítás
	Kontúrfelvételi mód: A tűrés meghatározza, hogy milyen messze lehet egymástól két szomszédos kontúrelem. A tűréssel kompenzálni tudja a rajz létrehozáskor keletkezett pontatlanságokat. Az alapértelmezett beállítás 0,0001 mm
	Pontfelvételi mód: Határozza meg, hogy a TNC megjelenítse-e a szerszámpályát egy szaggatott egyenes vonallal, a megmunkálási pozíciók kiválasztása alatt
	Pálya optimalizációs mód: A TNC optimalizálja a szerszámmozgásokat, a lehető legrövidebb mozgások eléréséhez két megmunkálási pozíció között. Az optimalizálás nullázódik (reset) az ismételt műveleteknél

Ne feledje, hogy be kell állítania a helyes mértékegységet, mivel a DXF fájl nem tartalmaz ilyen információt.

Ha régebbi TNC vezérlők részére kíván programot létrehozni, akkor a felbontás pontossága legfeljebb három tizedesjegy. Ezenkívül, el kell távolítania azokat a megjegyzéseket, amiket a DXF konverter szúr be a kontúrprogramba.

A TNC az alapbeállításokat a képernyő alsó sávjában jeleníti meg.

Rétegek beállítása

Szabály, hogy a DXF fájlok több réteget tartalmaznak. A tervező a rétegekkel csoportokba rendezheti a különböző típusú elemeket, mint például: aktuális munkadarab kontúr, méretek, segéd- és vázlat vonalak, árnyékolások és szövegek.

Így a lehető legkevesebb szükségtelen információ jelenik meg a képernyőn a kontúrok kiválasztásakor, a DXF fájlban tárolt minden felesleges réteg elrejthető.

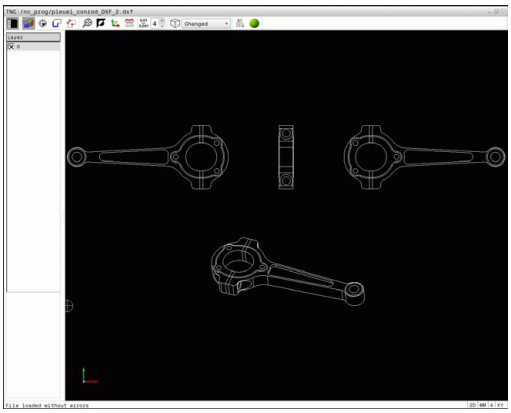

A feldolgozandó DXF fájlnak legalább egy réteget kell tartalmaznia. Azon elemek, melyek nincsenek egy réteghez sem rendelve, automatikusan a "névtelen" rétegre kerülnek.

Még egy kontúrt is kiválaszthat, ha a tervező külön rétegbe mentette azt.

- Válassza a rétegbeállítás módot: A TNC a listanézeti ablakban jeleníti meg az aktív DXF fájl összes rétegét
- Réteg elrejtése: Válassza ki a réteget a bal egérgombbal, és kattintson a megfelelő jelölőnégyzetbe az elrejtéshez Vagy használja a szóköz gombot
- Réteg megjelenítése: Válassza ki a réteget a bal egérgombbal, és kattintson a megfelelő jelölőnégyzetbe a megjelenítéshez Vagy használja a szóköz gombot

Nullapont meghatározás

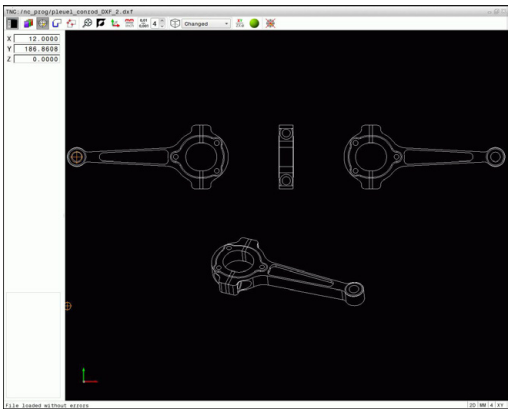

A rajz nullapontja a DXF fájlban nem mindig úgy helyezkedik el, hogy azt közvetlenül alkalmazni tudja a munkadarab referenciapontjaként. Ezért a TNC-nek van egy funkciója, amivel eltolhatja a rajz nullapontját egy megfelelő helyzetbe, ha egy elemre kattint.

Referenciapontot az alábbi helyzetekben határozhat meg:

- Egy egyenes kezdő-, vég- és középpontjában
- Egy körív kezdő-, közép- és végpontjában
- Két síknegyed közötti átmenetben vagy egy teljes kör középpontjában
- A listanézeti ablakban a számértékek közvetlen megadásával
- A következők metszéspontjában:
  - Két egyenes, még akkor is, ha a metszéspont valójában az egyik egyenes meghosszabbításán van
  - Egyenes - körív
  - Egyenes - teljes kör
  - Kör - kör (tekintet nélkül arra, hogy egy körív, vagy teljes kör)

Egy referenciapont meghatározásához vagy az érintőpadot vagy egy csatlakoztatott egeret kell használnia.

A referenciapontot akkor is megváltoztathatja, ha már kiválasztotta a kontúrt. A TNC nem számolja ki a kontúr pillanatnyi adatait addig, amíg a kiválasztott kontúrt el nem menti egy kontúrprogramba.

Referenciapont kiválasztása egy önálló elemen

- Válassza ki a referenciapont-meghatározási üzemmódot
- Kattintson a kívánt elemre az egérrel: A TNC csillagokkal jelzi az elemen a referenciapontok lehetséges helyzeteit
- Referenciapont kiválasztásához kattintson valamelyik csillagra: A TNC a kiválasztott helyen jeleníti meg a nullapont szimbólumát. Használja a nagyítás funkciót, ha a kiválasztott elem túl kicsi.

Referenciapont kiválasztása két elem metszéspontjában

- Válassza ki a referenciapont-meghatározási üzemmódot
- Kattintson az első elemre (egyenes, teljes kör vagy körív) a bal egérgombbal. A TNC csillagokkal jelzi a kiválasztott elemen a referenciapontok lehetséges helyzeteit. Az elem színesen van kiemelve
- Kattintson a második elemre (egyenes, teljes kör vagy körív) a bal egérgombbal. A TNC a metszéspontban jeleníti meg a referenciapont szimbólumát.

A TNC kiszámítja két elem metszéspontját, még akkor is, ha a metszéspont az egyik elem meghosszabbításán van.

Ha a TNC több lehetséges metszéspontot talál, akkor a második elemen történt egérkattintás helyéhez legközelebbit választja ki.

Ha a TNC nem tud metszéspontot számítani, akkor visszavonja az elemről a jelölést.

Ha a nullapont fel lett véve, akkor az ikon színe Nullapontfelvétel módosítás.

Nullapont törlése az ikonra kattintással.

Elem információ

A TNC kijelzi, hogy a kiválasztott referenciapont milyen messze van a rajzi referenciaponttól.

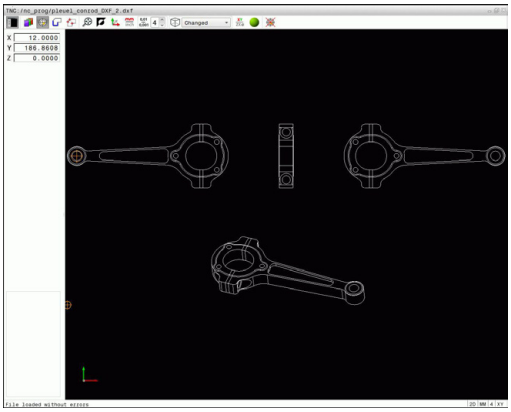

Kontúr kiválasztása és mentése

Kontúr kiválasztásához használja a TNC billentyűzethez tartozó érintőpadot vagy az USB porton keresztül csatlakoztatott egeret.

Határozza meg a forgásirányt a kontúr kiválasztása alatt, így az egyezni fog a kívánt megmunkálási iránnyal.

Válassza ki az első kontúrelemet, ami ütközés nélkül megközelíthető.

Ha a kontúrelemek túl közel vannak egymáshoz, használja a nagyítás funkciót.

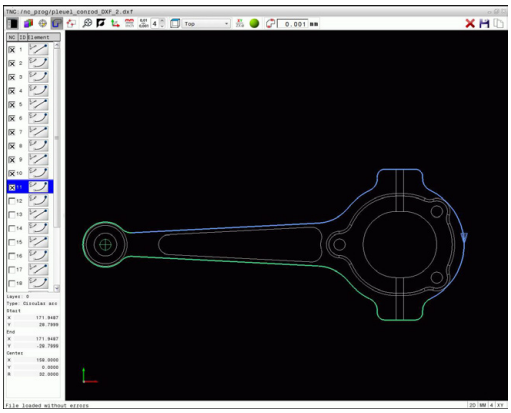

A következő DXF elemeket választhatja ki kontúrként:

- LINE (egyenes vonal)
- CIRCLE (teljes kör)
- ARC (körív)
- POLYLINE

Az ellipszisek és spline-ok metszéspontok létrehozására használhatók, de nem választhatók ki. Ellipszisek vagy spline-ok kiválasztásakor ezek pirosan jelennek meg.

Elem információ

Az elem információs ablakban, a TNC információt jelenít meg a listanézeti ablakban, vagy a grafika ablakban az egérrel utoljára kiválasztott kontúrelemről.

- **Réteg**: Azt réteget jelöli, amelyikben aktuálisan benne van
- **Típus**: Az aktuális elemtípust jelöli, pl. vonal
- **Koordináták**: Egy elem kezdőpontját és végpontját, illetve adott esetben a körközéppontját és sugarát mutatja

- Válassza ki kontúrkiválasztási módot: A TNC elrejti a listanézeti ablakban megjelenő rétegeket. A grafika ablak aktív a kontúrkiválasztáshoz
- Kontúrelem kiválasztásához: Kattintson a kívánt elemre az egérrel. A TNC a megmunkálási sorrendet szaggatott egyenes vonallal jeleníti meg. A megmunkálási sorrend módosításához vigye az egeret az elem középpontjának másik oldalára. Válassza ki az elemet a bal egérgombbal. A kiválasztott kontúrelem kékre vált. Ha a kiválasztott megmunkálási sorrendnek megfelelő további kontúrelemek kiválaszthatók, akkor ezek az elemek zöldre váltanak
- Ha a kiválasztott megmunkálási sorrendnek megfelelő további kontúrelemek egyértelműen kiválaszthatók, akkor ezek az elemek zöldre váltanak Eltérésekkel, de a legkisebb szögtávolságú elem lesz kiválasztva. Kattintson a legutolsó zöld elemre, így felveheti az összes elemet a kontúrprogramba
- A TNC a listanézeti ablakban mutatja az összes kiválasztott kontúrelemet. A TNC olyan elemeket jelenít meg, amelyek az **NC** oszlopban még zöldek, ellenőrző jel nélkül. A TNC nem menti el ezeket az elemeket a kontúrprogramba. A kijelölt elemek bevétele a kontúrprogramba a listanézeti ablakba kattintással is lehetséges

- Szükség esetén visszavonhatja a korábban kiválasztott elemek kiválasztását. Ehhez ismét kattintson rá az elemre a grafika ablakban, de ezúttal úgy, hogy közben lenyomja a **CTRL** gombot. Az összes elem kiválasztásának visszavonásához kattintson az eszköztár ikonjára

- Mentse a kiválasztott kontúrelemeket a TNC vágólapjára, így ezután a kontúr beszúrható egy hagyományos programba, vagy

- A kiválasztott kontúrelemek hagyományos programban történő mentéséhez, adjon meg bármilyen fájlnevet, és célkönyvtárat a TNC kijelzőjén felugró ablakban. Alapértelmezett beállítás: A DXF fájl neve. Vagy a fájl típusát is kiválaszthatja: Hagyományos programnyelv (**.H**) vagy kontúrleírás (**.HC**)

- Nyugtázza a bevitelt: a TNC a kiválasztott könyvtárba menti a kontúrprogramot

- Ha több kontúrt akar kiválasztani, nyomja meg az Elemek kiválasztásának visszavonása ikont, és válassza ki a következő kontúrt a fent leírtak szerint

A TNC a két nyersdarab meghatározást (**BLK FORM**) is átviszi a kontúrprogramba. Az első meghatározás tartalmazza a teljes DXF fájl méreteit. A második (ez az aktív) csak a kiválasztott kontúrelemeket tartalmazza, így a nyers munkadarab mérete optimális lesz.

A TNC csak azokat az elemeket menti, amelyeket aktuálisan kiválasztott (kék elemek), vagyis amelyek egy ellenőrző jelet kaptak a bal oldali ablakban.

Kontúrelemek felosztása, meghosszabbítása és lerövidítése

Kövesse a következőket a kontúrelemek módosításához:

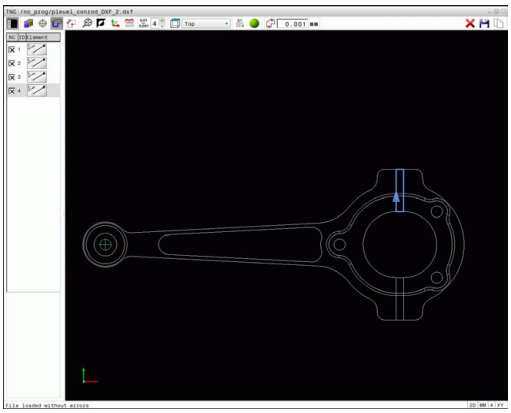

- A grafika ablak aktív a kontúrkiválasztáshoz
- A kezdőpont kiválasztásához: Válasszon egy elemet, vagy két elem metszéspontját (a shift gombbal). A kezdőpontot egy piros csillag jelzi
- A következő kontúrelem kiválasztásához: Kattintson a kívánt elemre az egérrel. A TNC a megmunkálási sorrendet szaggatott egyenes vonallal jeleníti meg. Miután az elem ki lett választva, a TNC-n kék színben jelenik meg. Ha az elemeket nem lehet összekötni, akkor a TNC a kiválasztott elemet szürke színben jeleníti meg
- Ha a kiválasztott megmunkálási sorrendnek megfelelő további kontúrelemek egyértelműen kiválaszthatók, akkor ezek az elemek zöldre váltanak Eltérésekkel, de a legkisebb szögtávolságú elem lesz kiválasztva. Kattintson a legutolsó zöld elemre, így felveheti az összes elemet a kontúrprogramba

A kontúr megmunkálási sorrendjét az első kontúrelemmel lehet kiválasztani.

Ha a meghosszabbítandó vagy lerövidítendő kontúrelem egy egyenes, akkor a TNC ugyanazon egyenes mentén meghosszabbítja/lerövidíti azt. Ha a meghosszabbítandó vagy lerövidítendő kontúrelem egy körív, akkor a TNC ugyanazon ív mentén hosszabbítja meg/rövidíti le azt.

Megmunkálási pozíciók kiválasztása és mentése

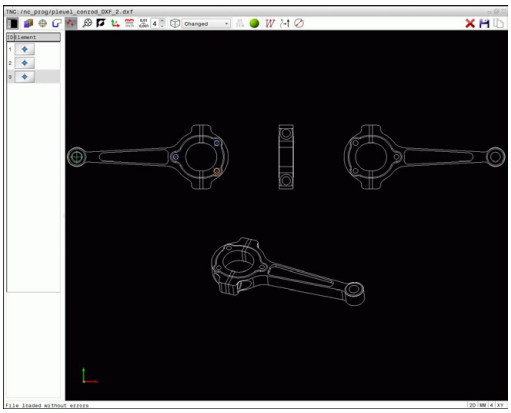

Megmunkálási pozíció kiválasztásához használja a TNC billentyűzethez tartozó érintőpadot vagy az USB porton keresztül csatlakoztatott egeret.

Ha a kiválasztott pozíciók túl közel vannak egymáshoz, használja a nagyítás funkciót.

Szükség esetén konfigurálja úgy az alapbeállításokat, hogy a TNC a szerszámpályákat mutassa, Lásd "Alapbeállítások", Oldal 242.

A pontmintázat-generátorban a megmunkálási pozíciók meghatározásához három lehetőség áll rendelkezésre:

- Egyszerű kiválasztás: Válassza ki egyenként az egérrel a kívánt megmunkálási pozíciókat (Lásd "Egyenkénti kiválasztás", Oldal 251)
- Furatpozíciók gyors kiválasztása egérrel: Az egérrel keretezzen be egy terület annak meghatározásához. Így annak valamennyi pozícióját kiválaszthatja (Lásd "Furatpozíciók gyors kiválasztása egérrel", Oldal 252).
- Furatpozíciók gyors kiválasztása egy ikonon keresztül: Az ikon használatával a TNC valamennyi létező furatátmérőt megjeleníti (Lásd "Furatpozíciók gyors kiválasztásához ikonon keresztül", Oldal 253).

Fájl típus kiválasztása

A következő fájltípusok érhetők el:

- Ponttáblázat (**.PNT**)
- Hagyományos programnyelv (**.H**)

Ha a megmunkálási pozíciókat hagyományos programnyelvben menti el, akkor a TNC egy külön egyenes mondatot hoz létre, ciklushívással minden megmunkálási pozícióra (**L X... Y... M99**). Ezt a programot korábbi TNC vezérlőkbe is átviheti, majd futtathatja.

A TNC 640 ponttáblázata (.PTN) nem kompatibilis az iTNC 530-cal. A ponttáblázat futtatása problémákat és kiszámíthatatlan működést okozhat.

Egyenkénti kiválasztás

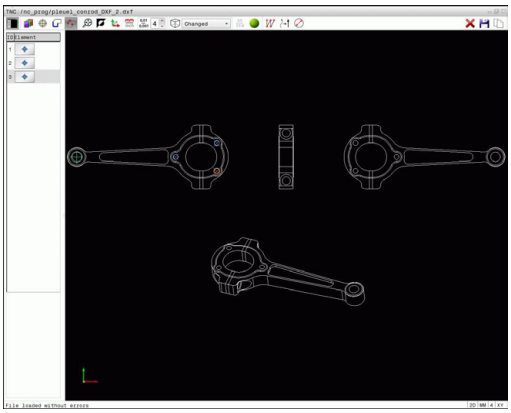

- Válassza ki a megmunkálási pozíció kiválasztási módját. A grafika ablak aktív lesz pozíciókiválasztáshoz
- Egy megmunkálási pozíció kiválasztásához: Kattintson a kívánt elemre az egérrel, és a TNC az elemet narancssárgán jeleníti meg. Ha ezzel egyidejűleg a shift gombot is lenyomja, akkor a TNC a lehetséges megmunkálási pozíciókat az elemen egy csillaggal jelöli. Ha egy körre kattint, a TNC átveszi annak középpontját megmunkálási pozícióként. Ha ezzel egyidejűleg a shift gombot is lenyomja, akkor a TNC a lehetséges megmunkálási pozíciókat egy csillaggal jelöli. A TNC betölti a kiválasztott pozíciót a listanézeti ablakba (és megjelenít egy pont szimbólumot)
- Szükség esetén visszavonhatja a korábban kiválasztott elemek kiválasztását. Ehhez ismét kattintson rá az elemre a grafika ablakban, de ezúttal úgy, hogy közben lenyomja a **CTRL** gombot. Vagy, válassza ki az elemet a listanézeti ablakban, és nyomjon **DEL**. Az összes elem kiválasztásának visszavonásához kattintson az eszköztár ikonjára
- Ha meg akarja határozni a megmunkálási pozíciókat két elem metszéspontjában, akkor kattintson az első elemre a bal egérgombbal: a TNC csillagokat jelenít meg a választható megmunkálási pozíciókban.
- Kattintson a második elemre (egyenes, teljes kör vagy körív) a bal egérgombbal. A TNC betölti az elemek metszéspontját a listanézeti ablakba (megjelenít egy pont szimbólumot). Ha ott több metszéspont található, akkor a TNC az egérhez legközelebbi metszéspontot feltételezi.
- Mentse a kiválasztott megmunkálási pozíciókat a TNC vágólapjára, így ezután azok pozicionáló mondatokként szúrhatók be ciklushívással a hagyományos programba, vagy
- A kiválasztott megmunkálási pozíciók pontfájlban történő mentéséhez adja meg a célkönyvtárat és egy fájlnevet a TNC kijelzőjén felugró ablakban. Alapértelmezett beállítás: A DXF fájl neve. Vagy a fájl típusát is kiválaszthatja
- Nyugtázza a bevitelt: a TNC a kiválasztott könyvtárba menti a kontúrprogramot
- Ha több megmunkálási pozíciót szeretne kiválasztani, nyomja meg az Elemek kiválasztásának visszavonása ikont, és válasszon a fent leírtak szerint

Furatpozíciók gyors kiválasztása egérrel

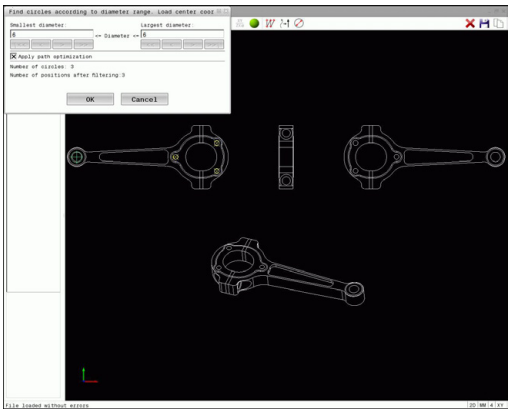

- Válassza ki a megmunkálási pozíció kiválasztási módját. A grafika ablak aktív lesz pozíciókiválasztáshoz
- Megmunkálási pozíciók kiválasztásához, nyomja meg a shift gombot, és határozzon meg egy területet az egér bal gombjával. A TNC az összes teljes kört, ami teljesen a területen belül van, furatpozícióként értelmezi: A TNC megnyit egy ablakot, amelyben elvégezheti a furatok méret szerinti szűrését
- Konfigurálja a szűrőbeállításokat (Lásd "Szűrő beállítások", Oldal 254) és kattintson az **OK** gombra a megerősítéshez: A TNC betölti a kiválasztott pozíciókat a listanézeti ablakba (megjelenít egy pont szimbólumot)
- Szükség esetén visszavonhatja a korábban kiválasztott elemek kiválasztását. Ehhez ismét kattintson rá az elemre a grafika ablakban, de ezúttal úgy, hogy közben lenyomja a **CTRL** gombot. Vagy, válassza ki az elemet a listanézeti ablakban, és nyomjon **DEL**. Szükség esetén visszavonhatja a korábban kiválasztott elemek kiválasztását. Ehhez újra jelöljön ki nyitott egy területet, de ezúttal úgy, hogy közben lenyomja a **CTRL** gombot
- Mentse a kiválasztott megmunkálási pozíciókat a TNC vágólapjára, így ezután azok pozicionáló mondatokként szúrhatók be ciklushívással a hagyományos programba, vagy
- A kiválasztott megmunkálási pozíciók pontfájlban történő mentéséhez adja meg a célkönyvtárat és egy fájlnevet a TNC kijelzőjén felugró ablakban. Alapértelmezett beállítás: A DXF fájl neve. Vagy a fájl típusát is kiválaszthatja
- Nyugtázza a bevitelt: a TNC a kiválasztott könyvtárba menti a kontúrprogramot
- Ha több megmunkálási pozíciót szeretne kiválasztani, nyomja meg az Elemek kiválasztásának visszavonása ikont, és válasszon a fent leírtak szerint

Furatpozíciók gyors kiválasztásához ikonon keresztül

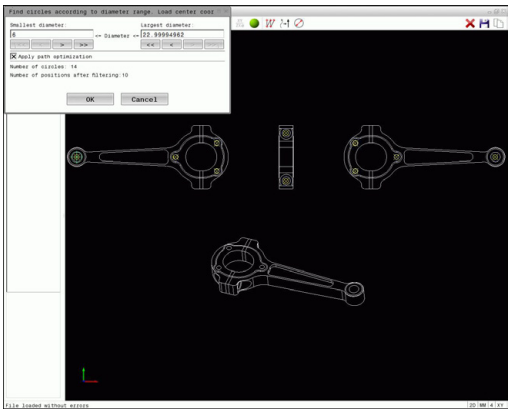

- Válassza ki a megmunkálási pozíció kiválasztási módját. A grafika ablak aktív lesz pozíciókiválasztáshoz
- Az ikon kiválasztása: A TNC megnyit egy ablakot, amelyben elvégezheti a furatok méret szerinti szűrését
- Szükség esetén konfigurálja a szűrőbeállításokat (Lásd "Szűrő beállítások", Oldal 254) és kattintson az **OK** gombra a megerősítéshez: A TNC betölti a kiválasztott pozíciókat a listanézeti ablakba (megjelenít egy pont szimbólumot)
- Szükség esetén visszavonhatja a korábban kiválasztott elemek kiválasztását. Ehhez ismét kattintson rá az elemre a jobb oldali ablakban, de ezúttal úgy, hogy közben lenyomja a **CTRL** gombot Vagy, válassza ki az elemet a listanézeti ablakban, és nyomjon **DEL**. Az összes elem kiválasztásának visszavonásához kattintson az eszköztár ikonjára
- Mentse a kiválasztott megmunkálási pozíciókat a TNC vágólapjára, így ezután azok pozicionáló mondatokként szúrhatók be ciklushívással a hagyományos programba, vagy
- A kiválasztott megmunkálási pozíciók pontfájlban történő mentéséhez adja meg a célkönyvtárat és egy fájlnevet a TNC kijelzőjén felugró ablakban. Alapértelmezett beállítás: A CAD fájl neve. Vagy a fájl típusát is kiválaszthatja
- ENT Nyugtázza a bevitelt: a TNC a kiválasztott könyvtárba menti a kontúrprogramot
- Ha több megmunkálási pozíciót szeretne kiválasztani, nyomja meg az Elemek kiválasztásának visszavonása ikont, és válasszon a fent leírtak szerint

Szűrő beállítások

A furatpozíciók kijelölésére szolgáló gyors kiválasztási funkció használata után megjelenik egy felugró ablak, amelyben a legkisebb átmérő a bal oldalon, a legnagyobb pedig a jobb oldalon látható. Közvetlenül az átmérő kijelzés alatt található gombokkal beállíthatja az átmérőt, így azokat az átmérőket töltheti be, amelyeket szeretné.

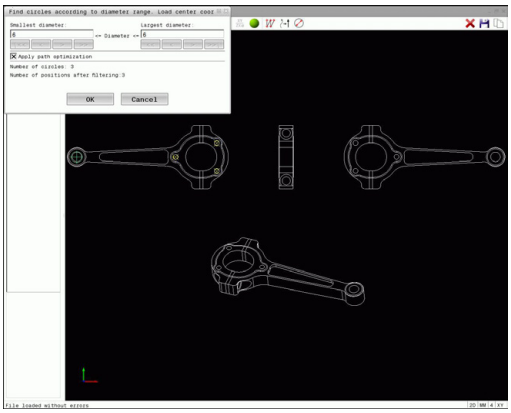

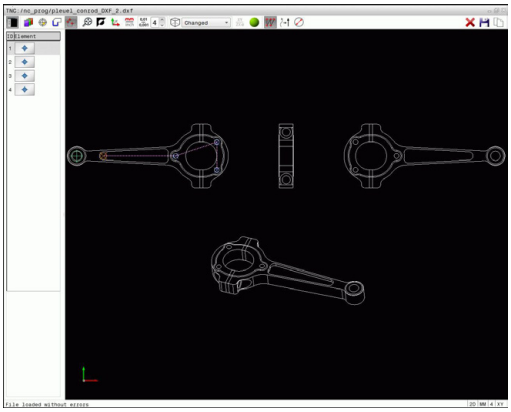

Az alábbi gombok állnak rendelkezésére:

Ikon	Legkisebb átmérő szűrőbeállítása
!<<	A legkisebb átmérő megjelenítése (alapbeállítás)
<	Az eggyel kisebb átmérő megjelenítése
>	Az eggyel nagyobb átmérő megjelenítése
>>	A legnagyobb meglévő átmérő megjelenítése. A TNC a legkisebb átmérőhöz tartozó szűrő értékét állítja a legnagyobb átmérőhöz beállított értékre

Ikon	Legnagyobb átmérő szűrőbeállítása
<<	A legkisebb meglévő átmérő megjelenítése. A TNC a legnagyobb átmérőhöz tartozó szűrő értékét állítja a legkisebb átmérőhöz beállított értékre
<	Az eggyel kisebb átmérő megjelenítése
>	Az eggyel nagyobb átmérő megjelenítése
>>!	A legnagyobb átmérő megjelenítése (alapbeállítás)

A szerszámpályát **Szerszámpálya** ikonra kattintással jelenítheti meg, Lásd "Alapbeállítások", Oldal 242.

Elem információ

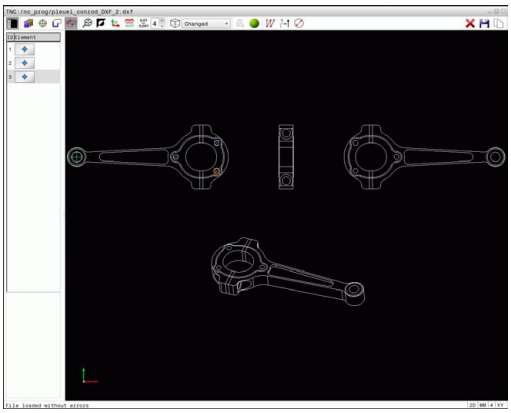

Az elem információs ablakban, a TNC az egérrel utoljára kiválasztott megmunkálási pozíció koordinátáit jeleníti meg a listanézeti ablakban, vagy a grafika ablakban.

A grafikus megjelenítést az egérrel is módosíthatja. Az alábbi funkciók állnak rendelkezésre:

- A három dimenzióban megjelenített testmodell forgatásához tartsa lenyomva a jobb egérgombot, és mozgassa az egeret.
- A megjelenített modell eltolásához: Tartsa lenyomva a középső egérgombot, vagy görgőt és mozgassa az egeret.
- Meghatározott terület nagyításához: A bal egérgomb nyomvatartásával, jelöljön ki egy nagyítási területet. Miután elengedte az egérgombot, a TNC kinagyítja a meghatározott területet.
- Tetszőleges terület gyors nagyításához vagy kicsinyítéséhez: Mozgassa az egér görgőjét előre, vagy hátra.
- A standard kijelzőre való visszatéréshez: Nyomja meg a shift gombot, és ezzel egyidejűleg kattintson kétszer a jobb egérgombbal Az elforgatási szög megmarad, ha a jobb egérgombbal duplán kattint.

8

Programozás: Alprogramok és programrészek ismétlése

8.1 Alprogramok és programrész ismétlések

Az alprogramok és programrész ismétlések lehetővé teszik, hogy egy egyszer már programozott megmunkálási műveletsort annyiszor futtasson le, ahányszor szükséges.

Címke

Az alprogramok és programrész ismétlések kezdetét címkék **(G98 L)** jelzik az alkatrészprogramban.

A CÍMKÉKET egy 1 és 65535 közötti szám vagy egy Ön által megadott név azonosítja. Minden CÍMKE szám és CÍMKE név csak a programban állítható be a **CÍMKE BEÁLLÍTÁS** gombbal vagy a**G98** funkcióval. A megadható címkenevek számának csak a belső memória szab határt.

> ⇨ Ne használjon egy címkeszámot vagy -nevet egynél többször!

A 0. címke (**G98 L0**) kizárólag az alprogramok végét jelzi és ezért akárhányszor előfordulhat a programban.

8.2 Alprogramok

Végrehajtási sorrend

1 A TNC az alkatrészprogramot az alprogram hívásáig, **Ln.0**-ig hajtja végre.
2 Az alprogram ezután az elejétől a végéig, **G98 L0**-ig lesz végrehajtva.
3 A TNC a főprogramot az alprogram **Ln.0 hívását követő mondattól folytatja.**

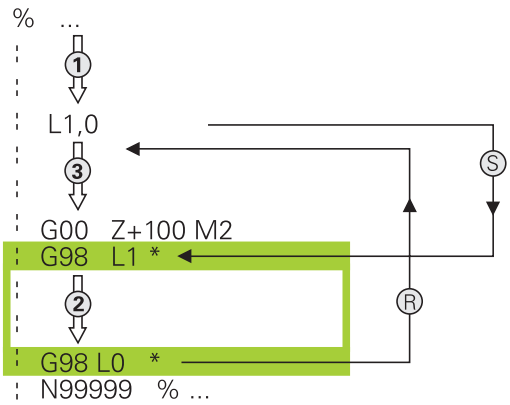

Megjegyzések a programozáshoz

- A főprogram tetszőleges számú alprogramot tartalmazhat
- Az alprogramok tetszőleges sorrendben és alkalommal meghívhatók
- Egy alprogram nem hívhatja meg önmagát
- Az alprogramokat az M02 vagy M30 mondatot követően lehet beírni.
- Ha az alprogramok az M2 vagy az M30 funkciót tartalmazó mondat előtt állnak az alkatrészprogramban, akkor a vezérlő legalább egyszer végrehajtja azokat, még akkor is, ha nem hívja meg őket

Alprogram programozása

LBL SET

- Az alprogram elejének megjelöléséhez nyomja meg az LBL SET gombot
- Adja meg az alprogram számát. Ha címkenevet szeretne használni, nyomja meg az **LBL NAME** funkciógombot a szövegbevitelhez
- Az alprogram végének jelöléséhez nyomja meg a LBL SET gombot és adja meg a "0" címkeszámot

Alprogram meghívása

LBL CALL

- Alprogram hívása: Nyomja meg az **LBL CALL** gombot
- Adja meg a hívandó alprogram alprogram-számát. Ha label nevet kíván használni, nyomja meg a **LBL NAME** funkciógombot a szövegbe íráshoz.

A **L 0** parancs nem megengedett, mivel ez csak az alprogram lezárására szolgál.

8.3 Programrész ismétlések

Label G98

A programrész ismétlés kezdetét az **G98 L** címke jelzi. A programrész ismétlés végét pedig a **Ln,m**.

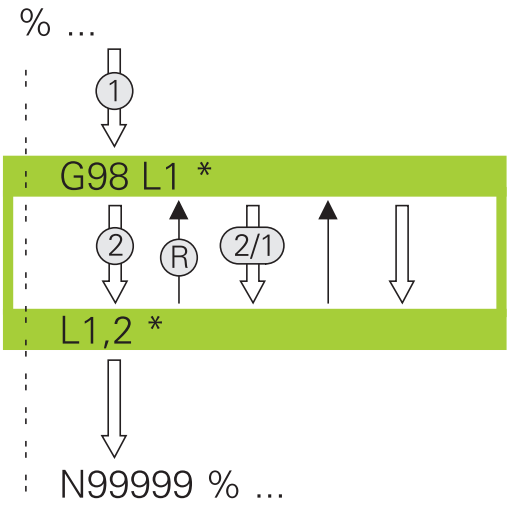

Végrehajtási sorrend

1 A TNC végrehajtja az alkatrészprogramot a programrész végéig (**Ln,m**)
2 Ezután a LABEL-el megcímkézett mondattól megismétli a **Ln,m** programrész végrehajtását a **m** után megadott számszor.
3 A TNC az utolsó ismétlés után folytatja az alkatrészprogramot

Megjegyzések a programozáshoz

- Egy programrész legfeljebb 65 534 alkalommal ismételhető meg
- A vezérlő mindig eggyel többször hajtja végre a programrészt, mint a programozott ismétlések száma, mivel az első ismétlés az első megmunkálási folyamat végrehajtása után indul.

Programrész ismétlés programozása

LBL SET

- A kezdet megjelöléséhez nyomja meg az **LBL SET** gombot és adja meg a CÍMKESZÁMOT az ismételni kívánt programrészhez. Ha címkenevet szeretne használni, nyomja meg az **LBL NAME** funkciógombot a szövegbevitelhez
- Adja meg a programrészt

Programrész ismétlés meghívása

LBL CALL

- Programrész meghívása: Nyomja meg az **LBL CALL** gombot
- Adja meg az ismétlendő programrész számát. Ha címkenevet szeretne használni, nyomja meg az **LBL NAME** funkciógombot a szövegbevitelhez.
- Adja meg a **REP** ismétlések számát, és nyugtázza az **ENT** gombbal.

8.4 Tetszőleges program, mint alprogram

Funkciógombok áttekintése

Ha a **PGM CALL** gomb meg lett nyomva, akkor a TNC a következő funkciógombokat jeleníti meg:

Funkciógomb	Funkció
PROGRAM ELOHÍVÁS	Programhívás: **%**
NULLAPONT TÁBLÁZAT VÁLASZTÁS	Nullaponttáblázat kiválasztása: **%:TAB:**
PONT-TÁBLÁZAT VÁLASZTÁS	Ponttáblázat kiválasztása: **%:PAT:**
KONTÚRT KIVÁLASZT	Kontúrprogram kiválasztása: **%:CNT:**
PROGRAMOT KIVÁLASZT	Program kiválasztása: **%:PGM:**
VÁLASZTOTT PROGRAM ELOHÍVÁSA	Utoljára kiválasztott fájl kiválasztása: **%<>%**

Végrehajtási sorrend

1 A TNC végrehajtja az alkatrészprogramot addig a mondatig, ahol a **%** hívja a másik programot
2 Ezután a másik program kerül végrehajtásra az elejétől a végéig
3 A TNC folytatja az első (hívó) programot a program hívását követő mondattól

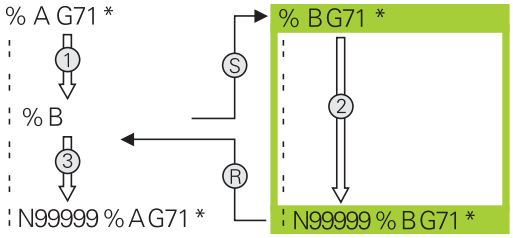

Megjegyzések a programozáshoz

- A TNC-nek nincs szüksége semmilyen címkére egy alkatrészprogram hívásához
- A hívott program nem tartalmazhat **M2** vagy **M30** mellékfunkciót. Ha a hívott alkatrész programban címkéket tartalmazó alprogramokat határozott meg, akkor helyettesítse az M2-t vagy M30-at az **D09 P01 +0 P02 +0 P03 99** ugrási funkcióval, hogy ezt a programszakaszt átugorhassa.
- A meghívott alkatrész program nem tartalmazhat olyan **%** parancsot, melyben a hívó alkatrész program szerepel, mivel az végtelen hurkot eredményezhet.

Tetszőleges program alprogramként való meghívása

Ütközésveszély!
A hívott programban meghatározott koordináta-transzformációk a hívó programban is érvényben maradnak, amíg vissza nem állítja azokat.

Ha a kívánt program ugyanabban a könyvtárban található, mint az a program, amelyből meghívja, akkor elegendő csak a nevét megadni.

Ha a meghívott és a hívó program különböző könyvtárban vannak, akkor meg kell adni a teljes elérési utat, például: **TNC:\ZW35\ROUGH\PGM1.H**

Ha DIN/ISO programot hív meg, akkor a fájl típusát is meg kell adnia, vagyis a fájl neve után írjon .I -t.

Egy program meghívható a **G39** ciklussal is.

Általában a Q paraméterek globális érvényűek **%** programhívás esetén. Emiatt mindig vegye figyelembe, hogy a hívott programban megváltoztatott Q paraméterek hatással lehetnek a hívó programra.

Program hívása PROGRAMHÍVÁS

A **%** funkció bármely programot be tudja hívni alprogramként. A vezérlő a hívott programot attól a pozíciótól futtatja, ahol a programban meg lett hívva.

PGM CALL

- A programhívási funkciók kiválasztásához nyomja meg a **PGM CALL** gombot

PROGRAM ELOHÍVÁS

- Nyomja meg a **CALL PROGRAM** funkciógombot, hogy a TNC elindítsa a párbeszédet a meghívandó program meghatározásához. Adja meg az útvonal nevét a billentyűzettel, vagy

FÁJL VÁLASZTÁSA

- nyomja meg a **FÁJL VÁLASZTÁSA** funkciógombot, hogy a TNC megnyisson egy ablakot, amiben kiválaszthatja a meghívandó programot. Nyugtázza az **END** gombbal

Hívja meg a PROGRAM VÁLASZTÁS és VÁLASZTOTT PROGRAM HÍVÁSA

Használja a **%:PGM** funkciót bármely program alprogramként való kiválasztásához, majd a program egy másik pozíciójában való meghívásához. A vezérlő a hívott programot attól a pozíciótól futtatja, ahol a programban meg lett hívva a **%<>%** funkcióval.

A **%:PGM:** funkció szövegparamétereket is tartalmazhat, így programhívások dinamikusan vezérelhetők.

A program kiválasztásához kövesse az alábbiakat:

PGM CALL

- A programhívási funkciók kiválasztásához nyomja meg a **PGM CALL** gombot

PROGRAMOT KIVÁLASZT

- Nyomja meg a **PROGRAM VÁLASZTÁS** funkciógombot, hogy a TNC elindítsa a párbeszédet a meghívandó program meghatározásához.

FÁJL VÁLASZTÁSA

- nyomja meg a **FÁJL VÁLASZTÁSA** funkciógombot, hogy a TNC megnyisson egy ablakot, amiben kiválaszthatja a meghívandó programot. Nyugtázza az **END** gombbal

A kiválasztott program hívásához kövesse az alábbiakat:

PGM CALL

- A programhívási funkciók kiválasztásához nyomja meg a **PGM CALL** gombot

VÁLASZTOTT PROGRAM ELOHÍVÁSA

- Nyomja meg a **VÁLASZTOTT PROGRAM HÍVÁSA** funkciógombot, hogy a TNC behívja a **%<>%** funkcióval korábban kiválasztott programot

8.5 Egymásba ágyazás

Egymásbaágyazás típusai

- Alprogramok hívása alprogramokban
- Programrész ismétlések egy programrész ismétlésen belül
- Alprogramok hívása programrész ismétlésekben
- Programrész ismétlések alprogramokban

Egymásbaágyazási mélység

Az egymásbaágyazási mélység az egymást követő szintek száma, melyekben a programrészek vagy alprogramok további programrészeket vagy alprogramokat hívnak meg.

- Maximális egymásbaágyazási mélység alprogramoknál: 19
- A maximális egymásbaágyazási mélység főprogramoknál: 19, ahol a **G79** utasítás megfelel egy főprogram hívásnak
- A programrész ismétlés tetszőleges gyakorisággal egymásbaágyazható

Alprogram egy alprogramon belül

NC példamondatok

%UPGMS G71 *	
...	
N17 L “SP1“,0 *	Alprogram hívása a G98 L1 címkénél
...	
N35 G00 G40 Z+100 M2 *	Utolsó programmondat a
	főprogramban M2-vel
N36 G98 L “SP1“	Az SP1 alprogram kezdete
...	
N39 L2,0 *	Alprogram hívása a G98 L2 címkénél
...	
N45 G98 L0 *	A 1-es alprogram vége
N46 G98 L2 *	A 2-es alprogram kezdete
...	
N62 G98 L0 *	A 2-es alprogram vége
N99999999 %UPGMS G71 *	

Program végrehajtása

1 Az UPGMS főprogram a 17-dik sorig lesz végrehajtva.
2 Meghívja az SP1 alprogramot és végrehajtja a 39. mondatig.
3 Meghívja a 2-es alprogramot és végrehajtja a 62. mondatig. A 2-es alprogram végén az alprogramból visszatér a hívó alprogramba.
4 Meghívja a 1-es alprogramot és végrehajtja a 40-től a 45. mondatig. Az 1-es alprogram végén az alprogramból visszatér a UPGMS főprogramba.
5 Végrehajtja az UPGMS főprogramot a 18-35. mondatig. Visszaugrás az 1. mondatra és program vége.

Programrész ismétlés ismétlése

NC példamondatok

%REPS G71 *	
...	
N15 G98 L1 *	Az 1-es programrész ismétlés kezdete
...	
N20 G98 L2 *	Az 2-es programrész ismétlés kezdete
...	
N27 L2,2 *	Programrész hívása két ismétléssel
...	
N35 L1,1 *	Ezen mondat és a G98 L1
...	(N15-ös mondat) közötti programrész egyszeri megismétlése
N99999999 %REPS G71 *	

Program végrehajtása

1 A REPS főprogram végrehajtása a 27-dik mondatig.
2 Kétszer megismétli a 20 és 27. mondatok közötti programrészt.
3 A REPS főprogram végrehajtása a 28-tól a 35. mondatig.
4 Egyszer megismétli a 35-15. mondatok közötti programrészt (amely magában foglalja a 20-27. közötti mondatok ismétlését is).
5 Végrehajtja a REPS főprogramot a 36. mondattól az 50. mondatig. Visszatérés az 1. mondathoz és program vége

Alprogram ismétlése

NC példamondatok

%UPGREP G71 *	
...	
N10 G98 L1 *	Az 1-es programrész ismétlés kezdete
N11 L2,0 *	Alprogram hívása
N12 L1,2 *	Programrész hívása két ismétléssel
...	
N19 G00 G40 Z+100 M2 *	A főprogram utolsó mondata az M2-vel
N20 G98 L2 *	Az alprogram kezdete
...	
N28 G98 L0 *	Az alprogram vége
N99999999 %UPGREP G71 *	

Program végrehajtása

1 Az UPGREP főprogram végrehajtása a 11-dik mondatig.
2 A 2-es alprogram meghívása és végrehajtása.
3 Kétszer megismétli a 10 és 12. mondatok közötti programrészt. Ez azt jelenti, hogy a 2-es alprogram kétszer megismétlődik.
4 Végrehajtja az UPGREP főprogramot a 13. mondattól az 19. mondatig. Visszatérés az 1. mondathoz és program vége

8.6 Programozási példák

Példa: Kontúr marása több fogással

Programozási sorrend:

- Szerszám előpozicionálása a munkadarab felületéhez
- A fogásvételi mélység inkrementális megadása
- Kontúr marása
- Fogásvétel ismétlése és a kontúr marása

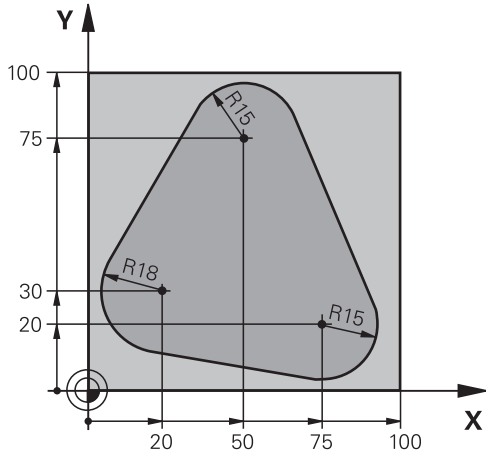

%PGMREP G71 *	
N10 G30 G17 X+0 Y+0 Z-40 *	
N20 G31 G90 X+100 Y+100 Z+0 *	
N30 T1 G17 S3500 *	Szerszámhívás
N40 G00 G40 G90 Z+250 *	Szerszám visszahúzása
N50 I+50 J+50 *	Pólus beállítása
N60 G10 R+60 H+180 *	Előpozicionálás a munkasíkban
N70 G01 Z+0 F1000 M3 *	Előpozicionálás a munkadarab felületéhez
N80 G98 L1 *	Címke megadása a programrész ismétléshez
N90 G91 Z-4 *	Fogásvételi mélység inkrementális megadása (a levegőben)
N100 G11 G41 G90 R+45 H+180 F250 *	Első kontúrpont
N110 G26 R5 *	Kontúr megközelítése
N120 H+120 *	
N130 H+60 *	
N140 H+0 *	
N150 H-60 *	
N160 H-120 *	
N170 H+180 *	
N180 G27 R5 F500 *	Kontúr elhagyása
N190 G40 R+60 H+180 F1000 *	Szerszám visszahúzása
N200 L1,4 *	Visszaugrás az 1. címkére; programrész ismétlése összesen 4-szer
N200 G00 Z+250 M2 *	Szerszám visszahúzása, program vége
N99999999 %PGMWDH G71 *	

Példa: Furatcsoportok

Programozási sorrend:

- A furatcsoport megközelítése a főprogramban
- Hívja meg a furatcsoportot (alprogram 1) a főprogramban
- A furatcsoport egyszeri programozása az 1-es alprogramban

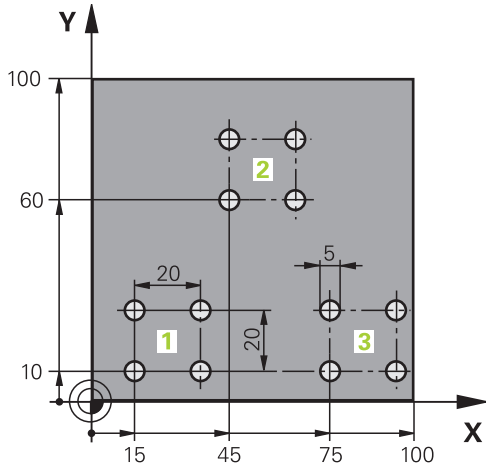

%SP1 G71 *	
N10 G30 G17 X+0 Y+0 Z-40 *	
N20 G31 G90 X+100 Y+100 Z+0 *	
N30 T1 G17 S3500 *	Szerszámhívás
N40 G00 G40 G90 Z+250 *	Szerszám visszahúzása
N50 G200 FÚRÁS	Határozza meg a FÚRÁS ciklust
Q200=2 ;BIZTONSAGI TAVOLSAG	
Q201=-30 ;MELYSEG	
Q206=300 ;ELOTOLAS SULLYSZTKOR	
Q202=5 ;SULLYESZTESI MELYSEG	
Q210=0 ;KIVARASI IDO FENT	
Q203=+0 ;FELSZIN KOORD.	
Q204=2 ;2. BIZTONSAGI TAVOLS	
Q211=0 ;KIVARASI IDO LENT	
Q395=0 ;DEPTH REFERENCE	
N60 X+15 Y+10 M3 *	Mozgás a 1-as furatcsoport kezdőpontjára
N70 L1,0 *	Alprogram hívása a furatcsoporthoz
N80 X+45 Y+60 *	Mozgás a 2-as furatcsoport kezdőpontjára
N90 L1,0 *	Alprogram hívása a furatcsoporthoz
N100 X+75 Y+10 *	Mozgás a 3-as furatcsoport kezdőpontjára
N110 L1,0 *	Alprogram hívása a furatcsoporthoz
N120 G00 Z+250 M2 *	Főprogram vége
N130 G98 L1 *	A 1-es alprogram kezdete: Furatcsoport
N140 G79 *	Ciklus hívása az 1. furathoz
N150 G91 X+20 M99 *	Mozgás a 2. furathoz, ciklushívás
N160 Y+20 M99 *	Mozgás a 3. furathoz, ciklushívás
N170 X-20 G90 M99 *	Mozgás a 4. furathoz, ciklushívás
N180 G98 L0 *	A 1-es alprogram vége

```
N99999999 %UP1 G71 *
```

Példa: Furatcsoport több szerszámmal

Programozási sorrend:

- Fix ciklusok programozása a főprogramban
- Hívja meg a teljes furatmintázatot (alprogram 1) a főprogramban
- Furatcsoport megközelítése (alprogram 2) az alprogram 1-ben
- A furatcsoport egyszeri programozása az 2-es alprogramban

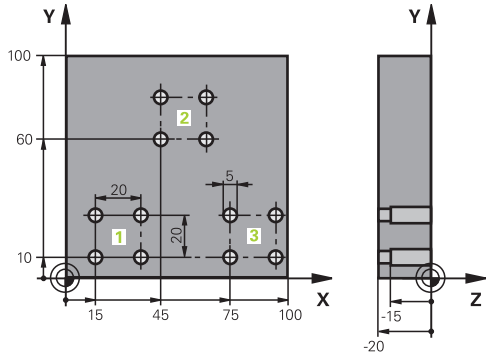

%SP2 G71 *	
N10 G30 G17 X+0 Y+0 Z-40 *	
N20 G31 G90 X+100 Y+100 Z+0 *	
N30 T1 G17 S5000 *	Központfúró hívása
N40 G00 G40 G90 Z+250 *	Szerszám visszahúzása
N50 G200 FÚRÁS	Határozza meg a KÖZPONTOZÁS ciklust
Q200=2 ;BIZTONSAGI TAVOLSAG	
Q201=-3 ;MELYSEG	
Q206=250 ;ELOTOLAS SULLYSZTKOR	
Q202=3 ;SULLYESZTESI MELYSEG	
Q210=0 ;KIVARASI IDO FENT	
Q203=+0 ;FELSZIN KOORD.	
Q204=10 ;2. BIZTONSAGI TAVOLS	
Q211=0.2 ;KIVARASI IDO LENT	
Q395=0 ;DEPTH REFERENCE	
N60 L1,0 *	Az 1-es alprogram hívása a teljes furatmintázathoz
N70 G00 Z+250 M6 *	Szerszámcsere
N80 T2 G17 S4000 *	Fúró hívása
N90 D0 Q201 P01 -25 *	Új fúrási mélység
N100 D0 Q202 P01 +5 *	Új fogásvételi mélység a fúráshoz
N110 L1,0 *	Az 1-es alprogram hívása a teljes furatmintázathoz
N120 G00 Z+250 M6 *	Szerszámcsere
N130 T3 G17 S500 *	Dörzsár hívása
N140 G201 DORZSARAZAS	Ciklus meghatározása: DÖRZSÁRAZÁS
Q200=2 ;BIZTONSAGI TAVOLSAG	
Q201=-15 ;MELYSEG	
Q206=250 ;ELOTOLAS SULLYSZTKOR	
Q211=0.5 ;KIVARASI IDO LENT	
Q208=400 ;ELOTOLAS VISSZAHUZAS	
Q203=+0 ;FELSZIN KOORD.	
Q204=10 ;2. BIZTONSAGI TAVOLS	
N150 L1,0 *	Az 1-es alprogram hívása a teljes furatmintázathoz

N160 G00 Z+250 M2 *	Főprogram vége
N170 G98 L1 *	Az 1-es alprogram kezdete: Teljes furatmintázat
N180 G00 G40 G90 X+15 Y+10 M3 *	Mozgás a 1-as furatcsoport kezdőpontjára
N190 L2,0 *	A 2-es alprogram hívása a furatcsoporthoz
N200 X+45 Y+60 *	Mozgás a 2-as furatcsoport kezdőpontjára
N210 L2,0 *	A 2-es alprogram hívása a furatcsoporthoz
N220 X+75 Y+10 *	Mozgás a 3-as furatcsoport kezdőpontjára
N230 L2,0 *	A 2-es alprogram hívása a furatcsoporthoz
N240 G98 L0 *	A 1-es alprogram vége
N250 G98 L2 *	A 2-es alprogram kezdete: Furatcsoport
N260 G79 *	Ciklus hívása az 1. furathoz
N270 G91 X+20 M99 *	Mozgás a 2. furathoz, ciklushívás
N280 Y+20 M99 *	Mozgás a 3. furathoz, ciklushívás
N290 X-20 G90 M99 *	Mozgás a 4. furathoz, ciklushívás
N300 G98 L0 *	A 2-es alprogram vége
N310 %UP2 G71 *	

9

Programozás: Q praraméterek

9.1 Alapelvek és funkciók áttekintése

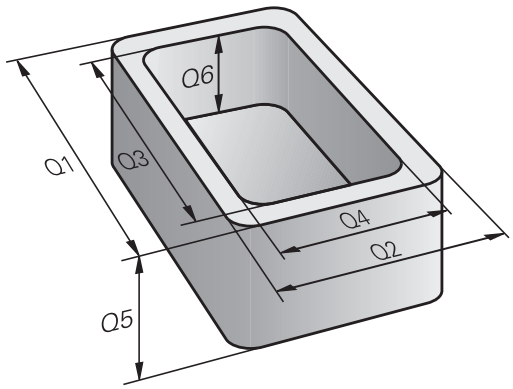

A paraméterekkel teljes alkatrészcsaládokat lehet egy egyszerű alkatrészprogramban programozni, ha a programozás változó paraméterekkel és nem számértékekkel történik.

Használja pl. a következő paramétereket:

- Koordináta értékeket
- Előtolások
- Orsófordulatszámok
- Ciklus adatokat

A paraméterekkel lehetősége van:

- Matematikai funkciókkal meghatározott kontúrokat programozni
- Adott logikai feltételektől függő megmunkálási lépéseket végrehajtani

A paramétereket mindig betűk és számok azonosítják. A betűk a paraméter típusát határozzák meg, míg a számok a paraméter tartományt.

Bővebb informáci az alábbi táblázatban található:

Paraméter típus	Paramétertartomány	Jelentés
Q paraméterek:		**A TNC memóriában lévő valamennyi programot érintő paraméterek**
	0 - 30	Paraméterek HEIDENHAIN ciklusokhoz
	31 - 99	**Felhasználói** paraméterek
	100 - 199	Speciális TNC funkciókhoz tartozó paraméterek
	200 - 1199	Paraméterek HEIDENHAIN ciklusokhoz
	1200 - 1399	A szerszámgép gyártója részére, vagy harmadik fél részére fenntartott ciklusparaméterek
	1400 - 1499	A szerszámgép gyártója részére, vagy harmadik fél részére fenntartott CALL-aktív ciklusparaméterek
	1500 - 1599	A szerszámgép gyártója részére, vagy harmadik fél részére fenntartott DEF-aktív ciklusparaméterek
	1600 - 1999	**Felhasználói** paraméterek
QL paraméterek		**A paraméterek egy programon belül csak lokálisan érvényesek**
	0 - 499	**Felhasználói** paraméterek
QR paraméterek		**Paraméterek, melyek nem törlődnek egyik programból sem a TNC memóriában, pl. még áramkimaradás után is érvényben maradnak**
	0 - 499	**Felhasználói** paraméterek

A **QS** paraméterek (az**S** a string-et jelenti) szintén elérhetők a TNC-n és lehetőséget adnak szövegek feldolgozására.

Paraméter típus	Paramétertartomány	Jelentés
QS paraméterek		**A TNC memóriában lévő valamennyi programot érintő paraméterek**
	0 - 99	**Felhasználói** paraméterek
	100 - 199	A TNC rendszerinformációs paraméterei, amiket az NC programok vagy a ciklusok tudnak olvasni
	200 - 1199	Paraméterek HEIDENHAIN ciklusokhoz
	1200 - 1399	A gépgyártó, vagy egy harmadik fél által biztosított, ciklusokkal rendelkező felhasználói NC program paraméteres visszajelzése
	1400 - 1599	A szerszámgép gyártója részére, vagy harmadik fél részére fenntartott ciklusparaméterek
	1600 - 1999	**Felhasználói** paraméterek

Az alkalmazások maximális biztonságot nyújtanak, ha csak a felhasználó részére javasolt paraméter tartomány van használva az NC programokban.

Ne feledje, hogy a paraméter tartomány meghatározott használata csak javaslat a HEIDENHAIN részéről.

A gépgyártó vagy harmadik fél funkciói még mindig átfedésben lehetnek a felhasználói NC programokkal. Ezzel kapcsolatban olvassa el a gépkönyvet, vagy a harmadik fél dokumentációját.

Megjegyzések a programozáshoz

A Q paraméterek és a fix számértékek a programon belül keveredhetnek.

Q paraméterekhez –999 999 999 és +999 999 999 közötti számértékek rendelhetők. A beviteli tartomány max. 16 számjegy lehet, amiből 9 a tizedesjegy előtt álló egész szám. A TNC belső feldolgozása 10^{10} értékig történik.

A **QS** paraméterekhez maximum 255 karaktert rendelhet.

A TNC ugyanazon adathoz mindig néhány Q és QS paramétert rendel. Például a Q paraméter **Q108-HOZ** mindig az aktuális szerszámsugár van rendelve, Lásd " Előre meghatározott Q paraméterek", Oldal 323.

A TNC-n a számértékek bináris formátumban lesznek elmentve (IEEE 754 szabvány). Emiatt a szabvány miatt néhány tizedes számot nem lehet pontosan binárisan megjeleníteni (kerekítési hiba). Ezt fontos megjegyezni, különösen, amikor számított Q paramétereket alkalmaz ugrásparancshoz, vagy pozicionáló mozgásokhoz.

Q paraméter műveletek hívása

Ha alkatrészprogramot ír, nyomja le a Q billentyűt (a számok beírására szolgáló numerikus billentyűzeten +/-). Ekkor a TNC az alábbi funkciógombokat jelzi ki:

Funkciógomb	Funkciócsoport	Oldal
ALAP-MUVELETEK	Aritmetikai alapműveletek (hozzárendelés, összeadás, kivonás, szorzás, osztás, négyzetgyökvonás)	281
SZÖGFÜGG-VÉNYEK	Trigonometrikus függvények	283
UGRÁSOK	Feltétel vizsgálatok, ugrások	285
EGYÉB MUVELETEK	Egyéb funkciók	288
KÉPLET	Képletek bevitele az alkatrészprogramba	308
KONTÚR-KÉPLET	Funkció a komplex kontúrok megmunkálásához	Lásd: Felhasználói kézikönyv ciklusokhoz

A TNC megjeleníti a Q, QL és QR funkciógombokat, egy Q paraméter meghatározásakor, vagy hozzárendelésekor. Először nyomja meg ezen funkciógombok egyikét a kívánt paramétertípus kiválasztásához, majd adja meg a paraméter számát.

Ha USB billentyűzet van csatlakoztatva, akkor megnyomhatja a Q billentyűt a beviteli forma párbeszéd megnyitásához.

9.2 Alkatrészcsaládok — Q paraméterek számértékek helyett

Alkalmazás

Az **D0: HOZZÁRENDELÉS** Q paraméteres funkció numerikus értékeket rendel a Q paraméterekhez. Ezzel lehetőség van változók használatára a programban konkrét számok helyett.

NC példamondatok

N150 D00 Q10 P01 +25 *	Hozzárendelés
...	25 hozzárendelése a Q10 paraméterhez
N250 G00 X +Q10 *	Jelentése: G00 X +25

Írjon egyetlen programot egy teljes alkatrészcsaládra, a jellemző méreteket Q paraméterként adja meg.

Egy meghatározott alkatrész programozásához ezután csak az egyedi Q paraméterekhez kell hozzárendelni a megfelelő számértékeket.

Példa: Henger Q paraméterekkel

Hengersugár:	R = Q1
Henger magassága:	H = Q2
Z1 henger:	Q1 = +30 Q2 = +10
Z2 henger:	Q1 = +10 Q2 = +50

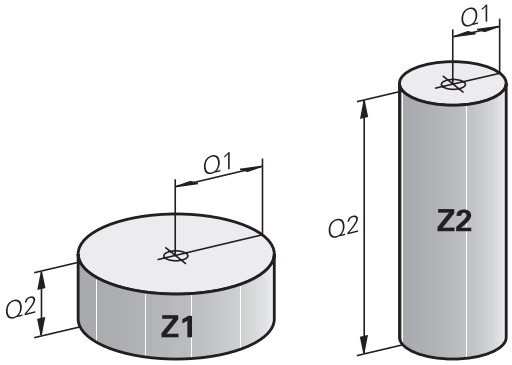

9.3 Kontúrok leírása matematikai műveletekkel

Alkalmazás

Az alábbi Q paraméterek segítségével matematikai alapműveleteket programozhat a megmunkáláskor:

- Válasszon egy Q paraméter műveletet: Nyomja meg a Q gombot (a jobb oldali numerikus billentyűzeten). A Q paraméter műveletek a funkciógombsoron jelennek meg
- Matematikai műveletek kiválasztása: Nyomja meg az **ARITMETIKAI ALAPMŰVELETEK** funkciógombot Ekkor a TNC az alábbi funkciógombokat jelzi ki:

Áttekintés

Funkciógomb	Funkció
D0 X = Y	**D00**: MEGFELELTETÉS pl. **D00 Q5 P01 +60 *** Érték közvetlen megfeleltetése
D1 X + Y	**D01**: ÖSSZEADÁS e.g. **D01 Q1 P01 -Q2 P02 -5 *** Két érték összeadása
D2 X - Y	**D02**: KIVONÁS pl. **D02 Q1 P01 +10 P02 +5 *** Két érték különbsége
D3 X * Y	**D03**: SZORZÁS pl. **D02 Q1 P01 +3 P02 +3 *** Két érték szorzata
D4 X / Y	**D04**: OSZTÁS pl. **D04 Q4 P01 +8 P02 +Q2 *** Két érték hányadosa **Nem engedélyezett:** Osztás 0-val
D5 NÉGYZGYÖK	**D05**: NÉGYZETGYÖK pl. **D05 Q50 P01 4 *** Egy érték négyzetgyöke **Nem engedélyezett:** Negatív érték négyzetgyöke

Az "="-jeltől jobbra megadhatóak:

- Két szám
- Két Q paraméter
- Egy szám és egy Q paraméter

Az egyenletben a Q paramétereket és számértékeket meg lehet adni pozitív vagy negatív előjellel.

Alapműveletek programozása

1. példa

Q

- Q paraméter műveletek kiválasztása: Nyomja meg a **Q** gombot

ALAP-MUVELETEK

- Válassza a matematikai funkciókat: Nyomja meg az **ARITMETIKAI ALAPMŰVELETEK** funkciógombot

FN0 X = Y

- Válassza a MEGFELELTETÉS Q paraméteres funkciót: Nyomja meg az **D0 X=Y** funkciógombot

AZ EREDMÉNY PARAMÉTERSZÁMA?

ENT

- **12** Adja meg a Q paraméter számát és nyugtázza az **ENT** gombbal

ELSŐ ÉRTÉK / PARAMÉTER?

ENT

- Adjon meg **10**-et: Rendelje a 10-es számértéket Q5-höz, és nyugtázza az **ENT** gombbal.

2. példa

Q

- Q paraméter műveletek kiválasztása: Nyomja meg a **Q** gombot

ALAP-MUVELETEK

- Válassza a matematikai funkciókat: Nyomja meg az **ARITMETIKAI ALAPMŰVELETEK** funkciógombot

FN3 X * Y

- A Q paraméteres SZORZÁS funkció kiválasztásához nyomja meg az **D3 X * Y** funkciógombot

AZ EREDMÉNY PARAMÉTERSZÁMA?

ENT

- **12** Adja meg a Q paraméter számát és nyugtázza az **ENT** gombbal

ELSŐ ÉRTÉK / PARAMÉTER?

ENT

- Első értékként adja meg **Q5**-öt, és nyugtázza az **ENT** gombbal.

MÁSODIK ÉRTÉK / PARAMÉTER?

ENT

- Második értékként adjon meg **7**-et, és nyugtázza az **ENT** gombbal.

Programmondatok a TNC-ben

```
N17 D00 Q5 P01 +10 *
N17 D03 Q12 P01 +Q5 P02 +7 *
```

9.4 Szög funkciók

Definíciók

Szinusz: sin α = a / c
Koszinusz: cos α = b / c
Tangens: tan α = a / b = sin α / cos α

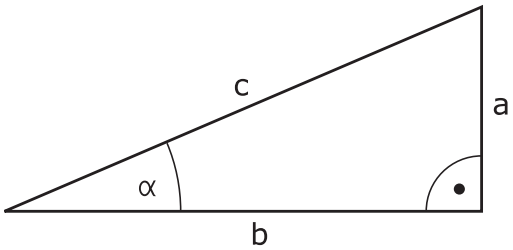

ahol

- c a derékszöggel szemközti oldal
- a az α szöggel szembeni oldal α
- b a harmadik oldal.

A TNC a szöget a tangens alapján határozza meg:
α = arctan (a / b) = arctan (sin α / cos α)

Példa:
a = 25 mm
b = 50 mm
α = arctan (a / b) = arctan 0.5 = 26.57°
Továbbá:
$a^2 + b^2 = c^2$ (ahol $a^2 = a \times a$)
$c = \sqrt{(a^2 + b^2)}$

Trigonometrikus függvények programozása

Nyomja meg a **SZÖGFÜGGVÉNYEK** funkciógombot a trigonometrikus funkciók hívásához. A TNC a jobb oldalon látható táblázatot jeleníti meg.

Funkciógomb	Funkció
D6 SIN(X)	**D06**: SINUS pl. **D06 Q20 P01 -Q5 *** Egy szög szinuszának meghatározása és hozzárendelése fokban (°)
FN7 COS(X)	**D07**: COSINUS pl. **D07 Q21 P01 -Q5 *** Egy szög koszinuszának meghatározása és hozzárendelése fokban (°)
D8 X LEN Y	**D08**: ROOT SUM OF SQUARES e. g. **D08 Q10 P01 +5 P02 +4 *** Hossz meghatározása és hozzárendelése két értékből
D13 X ANG Y	**D13**: SZÖG pl. **D13 Q20 P01 +10 P02 -Q1 *** Kiszámítja a szöget 2 oldal arkusz tangenséből vagy a szög szinuszából és koszinuszából (0 < szög < 360°), és hozzárendeli egy paraméterhez

9.5 Kör számítása

Alkalmazás

A TNC a kör 3 vagy 4 adott pontjából képes kiszámolni a kör középpontját és sugarát. A számítás pontosabb, ha négy ponttal dolgozik.

Alkalmazás: Ez a függvény akkor használatos, ha meg szeretné határozni egy furat vagy furatkör helyzetét és méretét a programozható tapintófunkció alkalmazásával.

Funkciógomb	Funkció
D23 KÖR 3 PONTBÓL	FN 23: Egy KÖR ADATAI-nak meghatározása 3 pontból pl. **D23 Q20 P01 Q30**

A körön lévő három koordinátapárt el kell menteni a Q30-ba és a következő 5 paraméterbe – ebben az esetben a Q30-Q35 paraméterekbe.

Ekkor a TNC eltárolja a körközéppont referenciatengelybeli koordinátáját (X-et, ha a főorsó tengelye a Z) a Q20 paraméterbe, a körközéppont melléktengelybeli koordinátáját (Y, ha a főorsó tengelye a Z) a Q21 paraméterbe, és a kör sugarát a Q22 paraméterbe.

Funkciógomb	Funkció
D24 KÖR 4 PONTBÓL	FN 24: Egy KÖR ADATAI-nak meghatározása 4 pontból pl. **D24 Q20 P01 Q30**

A körön lévő négy koordinátapárt el kell menteni a Q30-ba és a következő 7 paraméterbe – ebben az esetben a Q30-Q37 paraméterekbe.

Ekkor a TNC eltárolja a körközéppont referenciatengelybeli koordinátáját (X-et, ha a főorsó tengelye a Z) a Q20 paraméterbe, a körközéppont melléktengelybeli koordinátáját (Y, ha a főorsó tengelye a Z) a Q21 paraméterbe, és a kör sugarát a Q22 paraméterbe.

Vegye figyelembe, hogy az **D23** és **D24** automatikusan felülírja az eredményparamétert és a következő két paramétert is.

9.6 Feltételes döntések Q paraméterekkel

Alkalmazás

A TNC a Q paraméter értékeinek egy másik Q paraméterrel, vagy egy számmal való összehasonlításával ha-akkor logikai feltételeket képes vizsgálni. Ha a feltétel teljesül, akkor a TNC a feltétel után programozott címkétől folytatja a megmunkálást (a címkeinformációkkal kapcsolatban: Lásd "Alprogramok és programrész ismétlések", Oldal 258). Ha a feltétel nem teljesül, akkor a program a következő mondattal folytatódik.

Egy másik program alprogramként való meghívásához a célcímke meghatározása után programozzon egy % mondatot.

Feltétel nélküli ugrás

Feltétel nélküli ugráshoz adjon meg egy olyan feltételt, ami mindig teljesül. Példa:

D09 P01 +10 P02 +10 P03 1 *

Feltételes döntések programozása

Nyomja meg az UGRÁS funkciógombot a feltételes döntés funkció meghívásához. Ekkor a TNC az alábbi funkciógombokat jelzi ki:

Funkciógomb	Funkció
D9 IF X EQ Y GOTO	**D09**: HA EGYENLŐ, UGRÁS pl. **D09 P01 +Q1 P02 +Q3 P03 "UPCAN25" *** Ha mindkét érték, vagy paraméter egyenlő, ugrás a megadott címkére
D10 IF X NE Y GOTO	**D10**: HA NEM EGYENLŐ, UGRÁS pl. **D10 P01 +10 P02 -Q5 P03 10 *** Ha egyik érték, vagy paraméter sem egyenlő, ugrás a megadott címkére
D11 IF X GT Y GOTO	**D11**: HA NAGYOBB, UGRÁS pl. **D11 P01 +Q1 P02 +10 P03 5 *** Ha az első érték vagy paraméter nagyobb, mint a második érték vagy paraméter, akkor a meghatározott címkére ugrik
D12 IF X LT Y GOTO	**D12**: HA KISEBB, UGRÁS pl. **D12 P01 +Q5 P02 +0 P03 "ANYNAME" *** Ha az első érték vagy paraméter kisebb, mint a második érték vagy paraméter, akkor a meghatározott címkére ugrik

9.7 Q paraméterek ellenőrzése és módosítása

Folyamat

A Q paramétereket ellenőrizheti valamennyi üzemmódban, és szerkesztheti is azokat.

- Ha szükséges, szakítsa meg a program futását (például a külső STOP gombbal és a **BELSŐ STOP** funkciógombbal). Ha a programteszt fut, szakítsa meg.

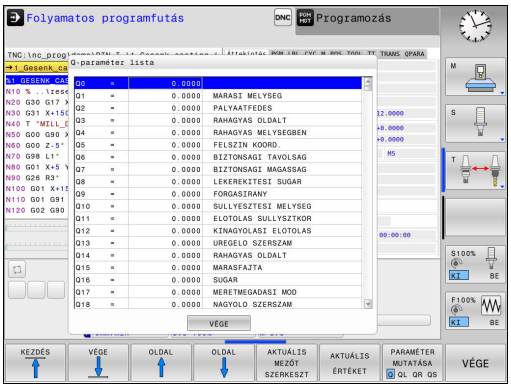

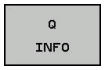

- A Q paraméteres funkciók meghívásához: nyomja meg a **Q INFO** funkciógombot vagy a **Q** gombot
- A TNC kilistázza az összes paramétert és azok pillanatnyi értékeit. Az iránybillentyűkkel vagy a **GOTO** gombbal válassza ki a kívánt paramétert.
- Ha meg akarja változtatni a paraméter értékét, akkor nyomja meg az **AKTUÁLIS MEZŐT SZERKESZT** funkciógombot, adjon meg egy új értéket és nyugtázza az **ENT** gombbal.
- Ha változatlanul akarja hagyni az értéket, nyomja meg az **AKTUÁLIS ÉRTÉKET** funkciógombot, és zárja le a bevitelt az **END** gombbal.

A TNC által belsőleg, vagy ciklusokban használt paraméterekhez megjegyzések fűzhetők.

Ha lokális, globális vagy szövegparamétereket szeretne ellenőrizni vagy szerkeszteni, nyomja meg a**Q QL QR QS PARAMÉTEREK MEGJELENÍTÉSE** funkciógombot. Ekkor a TNC a meghatározott paramétertípust jeleníti meg. A korábban leírt funkciók szintén alkalmazhatók.

A Q paraméterek a kiegészítő állapotkijelzőben is megjeleníthetők, valamennyi üzemmódban (kivéve a **Programozás** üzemmódot).

- Ha szükséges, szakítsa meg a program futását (például a külső STOP gombbal és a **BELSŐ STOP** funkciógombbal). Ha a programteszt fut, szakítsa meg.

- Hívja be a képernyőfelosztás funkciógombsort

- Képernyőfelosztás kiválasztása kiegészítő állapotkijelzővel: a képernyő jobb felén, a TNC az **Áttekintés** állapotmenüt mutatja

- Nyomja meg a **Q PARAM. ÁLLAPOT** funkciógombot

- Nyomja meg a **Q PARAMÉTERLISTA** funkciógombot: A TNC egy felugró ablakot nyit meg
- Valamennyi paramétertípus esetén (Q, QL, QR, QS), határozza meg a vezérl. Az egyes Q paramétereket vesszővel kell elválasztani, és az egymást követő Q paramétereket kötőjellel kell összekötni, pl. 1,3,200-208. A beviteli tartomány 132 karakter paramétertípusonként.

A **QPARA** fül alatti kiejlző mindig 8 tizedesjegyet tartalmaz. Például Q1 = COS89.999 eredménye a vezérlőn 0.00001745. A nagyon nagy, vagy a nagyon kis értékeket a vezérlő exponenciális jelöléssel jeleníti meg. A Q1 = COS 89.999 * 0.001 eredménye a vezérlőn, mint +1.74532925e-08 jelenik meg, ahol e-08 a 10^{-8} tényezőnek felel meg.

9.8 További funkciók

Áttekintés

Nyomja meg az **EGYÉB FUNKCIÓK** funkciógombot a további funkciók meghívásához. Ekkor a TNC az alábbi funkciógombokat jelzi ki:

Funkciógomb	Funkció	Oldal
D14 HIBA =	**D14** Hibaüzenetek megjelenítése	289
D16 F-NYOMTAT	**D16** Szövegek és Q-paraméterek formázott eredménye	293
D18 SYS ADATK OLVASÁSA	**D18** Rendszeradatok olvasása	297
D19 PLC=	**D19** Érték átvitele a PLC-be	306
D20 VÁRAKOZÁS ...RA	**D20** NC és PLC szinkronizálás	306
D29 PLC LIST=	**D29** Max. 8 érték átvitele a PLC-be	307
D37 EXPORT	**D37** Lokális Q paraméterek vagy QS paraméterek exportálása egy hívó programba	307
D26 TÁBLÁZAT MEGNYITÁSA	**D26** Szabadon meghatározható táblázat megnyitása	367
D27 TÁBLÁZAT ÍRÁSA	**D27** Szabadon meghatározható táblázat írása	368
D28 TÁBLÁZAT OLVASÁSA	**D28** Szabadon meghatározható táblázat olvasása	369

D14: Hibaüzenetek megjelenítése

Az **D14** funkcióval hívhat meg üzeneteket programvezérlés alatt. Az üzeneteket a HEIDENHAIN vagy a gépgyártók már előre beállították. Amikor csak a TNC a következő mondathoz ér: **D14** a Programfutás vagy Programteszt módban, megszakítja a programfutást és egy üzenetet jelenít meg. A program futtatását újra kell kezdeni. A hibaszámokat lásd a táblázatban.

Hibaszám tartomány	Standard szöveg a párbeszédablakban
0 ... 999	Gépfüggő szöveg
1000 ... 1199	Belső hibaüzenetek (lásd a táblázatot)

NC példamondat

A TNC a 1000-es hibaszám alatt elmentett hibaüzenetet jeleníti meg:

```
N180 D14 P01 1000 *
```

A HEIDENHAIN által előre meghatározott hibaüzenetek

Hiba száma	Szöveg
1000	Főorsó?
1001	Szerszámtengely hiányzik
1002	Szerszámsugár túl kicsi
1003	Szerszámsugár túl nagy
1004	Tartománytúllépés
1005	Hibás kezdőpozíció
1006	FORGATÁS nem megengedett
1007	MÉRETTÉNYEZŐ nem megengedett
1008	TÜKRÖZÉS nem megengedett
1009	Nullponteltolás nem megengedett
1010	Előtolás hiányzik
1011	Hibás beviteli érték
1012	Hibás előjel
1013	Szögérték nem megengedett
1014	Tapintási pont nem elérhető
1015	Túl sok pont
1016	Ellentmondó bevitel
1017	Ciklus nem teljes
1018	Sík meghatározása helytelen
1019	Tengely programozása téves
1020	Téves fordulatszám
1021	Sugárkorrekció nincs meghatározva
1022	Lekerekítés nincs meghatározva
1023	Lekerekítési sugár túl nagy

Hiba száma	Szöveg
1024	Programindítás nincs meghatározva
1025	Túlzott egymásbaágyazás
1026	Szöghivatkozás hiányzik
1027	Fix ciklus nincs meghatározva
1028	Horonyszélesség túl kicsi
1029	Zseb túl kicsi
1030	Q202 nincs meghatározva
1031	Q205 nincs meghatározva
1032	Q218 nagyobb legyen, mint Q219
1033	CYCL 210 nincs engedélyezve
1034	CYCL 211 nincs engedélyezve
1035	Q220 túl nagy
1036	Q222 nagyobb legyen, mint Q223
1037	Q244 nagyobb legyen, mint 0
1038	Q245 nem lehet egyenlő Q246-tal
1039	Szögtartartomány legyen kisebb, mint 360°
1040	Q223 nagyobb legyen, mint Q222
1041	Q214: 0 nincs engedélyezve
1042	Elmozdulási irány nincs meghatározva
1043	Nincs aktív nullaponttáblázat
1044	Pozíció hiba: középpont az 1. tengelyen
1045	Pozíció hiba: középpont a 2. tengelyen
1046	Furatátmérő túl kicsi
1047	Furatátmérő túl nagy
1048	Csapátmérő túl kicsi
1049	Csapátmérő túl nagy
1050	Zseb túl kicsi: újramegmunkálás a 1. tengelyben
1051	Zseb túl kicsi: újramegmunkálás a 2. tengelyben
1052	Zseb túl nagy: tengelytörés 1
1053	Zseb túl nagy: tengelytörés 2
1054	Csap túl kicsi: tengelytörés 1
1055	Csap túl kicsi: tengelytörés 2
1056	Csap túl nagy: újramegmunkálás a 1. tengelyben
1057	Csap túl nagy: újramegmunkálás a 2. tengelyben
1058	TCHPROBE 425: hossz meghaladja a maximumot

Hiba száma	Szöveg
1059	TCHPROBE 425: hossz nem éri el a minimumot
1060	TCHPROBE 426: hossz meghaladja a maximumot
1061	TCHPROBE 426: hossz nem éri el a minimumot
1062	TCHPROBE 430: átmérő túl nagy
1063	TCHPROBE 430: átmérő túl kicsi
1064	Nincs meghatározva mérési tengely
1065	Szerszámtörés tűrése túllépve
1066	Q247: a beírt érték nem lehet 0
1067	Q247 nagyobb legyen, mint 5
1068	Nullaponttáblázat?
1069	Q351: a beírt érték nem lehet 0
1070	Menetmélység túl nagy
1071	Kalibrálási adatok hiányoznak
1072	Túllépte a tűrést
1073	Mondatkeresés aktív
1074	ORIENTÁLÁS nincs engedélyezve
1075	3D-ROT nincs engedélyezve
1076	3D-ROT aktiválása
1077	Adjon meg negatív mélységet
1078	Q303 a mérési ciklusban nincs meghatározva!
1079	Szerszámtengely nem engedélyezett
1080	Számított érték hibás
1081	Ellentmondó mérési pontok
1082	Érvénytelen biztonsági magasság
1083	Ellentmondásos fogásvételi típus
1084	Ez a fix ciklus nem engedélyezett
1085	Sor írásvédett
1086	Ráhagyás nagyobb, mint a mélység
1087	Nincs pontszög meghatározva
1088	Ellentmondó adat
1089	A 0 horony pozíció nem engedélyezett
1090	A megadott fogásvétel nem lehet 0
1091	Q399 átkapcsolása nem engedélyezett
1092	Szerszám nincs meghatározva
1093	Szerszámszám nincs engedélyezve
1094	Szerszámnév nem engedélyezett

Hiba száma	Szöveg
1095	Szoftver opció inaktív
1096	Kinematika nem állítható vissza
1097	Funkció nincs engedélyezve
1098	Nyersdarab mérete ellentmondásos
1099	Mérési pozíció nem engedélyezett
1100	Kinematika elérése nem lehetséges
1101	Mérési poz. az elmozd. tart. kívül
1102	Preset korrekció nem lehetséges
1103	Szerszámsugár túl nagy
1104	Fogásvétel típus nem lehetséges.
1105	Fogásvételi szög hibásan van meghatározva.
1106	Szöghossz ismeretlen
1107	Horonyszélesség túl nagy
1108	Mérettényezők nem egyenlők
1109	Szerszámadat ellentmondás

D16 – Formázott szövegek és Q paraméterek formázott kiadása

Az **D16** funkcióval bármilyen üzenetet kiírathat a képernyőre az NC programból. Az üzenetek a TNC kijelzőjén egy felugró ablakban jelennek meg.

Az Az **D16** funkcióval Q paraméterek és szövegek a választható formátumban továbbíthatók. Ha elküldi értékeket, akkor a TNC elmenti az adatokat abba a fájlba, amit az **D16** mondatban meghatározott. A kiadott fájl maximális mérete 20 kilobyte lehet.

A formázott szöveg és Q paraméter kiadásához hozzon létre a TNC szövegszerkesztőjével egy fájlt. Ebben a fájlban adja meg a kiadás formátumát és azokat a Q paramétereket, amiket szeretne kiadni.

Példa szövegfájlra a kimeneti formátum meghatározásához:

"MEASURING LOG OF IMPELLER CENTER OF GRAVITY";

"NULLAPONT: %02d.%02d.%04d",NAP,HÓNAP,ÉV4;

"IDŐ: %02d:%02d:%02d",ÓRA,PERC,MÁSODPERC;

"NO. MÉRT ÉRTÉKEK: = 1";

“X1 = %9.3LF", Q31;

"Y1 = %9.3LF", Q32;

"Z1 = %9.3LF", Q33;

Szövegfájl létrehozásakor a következő formázó funkciókat használja:

Különleges karakterek	Funkció
"....."	Az idézőjelek közötti szövegek és változók kimeneti formátumát határozza meg
%9.3LF	Q paraméterek formátumának meghatározása: összesen 9 karakter (beleértve a tizedespontot is), amiből 3 a tizedes után, Hossz, Kiegyenlítő (tizedes szám)
%S	Szövegváltozó formátuma
%d	Egész szám formátuma
,	Elválasztó karakter a kimeneti formátum és a paraméter között
;	Mondat vége karakter
\n	Sortörés

A következő funkciók segítségével az alábbi többletinformáció adható hozzá a protokoll naplófájlhoz:

Kulcsszó	Funkció
CALL_PATH	Azon NC program elérési útvonalának jelzése, ahol az FN16 funkció található. Példa: "Measuring program: %S",CALL_PATH;
M_CLOSE	Annak a fájlnak a bezárása, amelyikbe az FN16 funkcióval ír. Példa: M_CLOSE;
M_APPEND	A log ismételt kiadásakor hozzáfűződik a már meglévő log-hoz. Példa: M_APPEND;
M_APPEND_MAX	A log ismételt kiadásakor az a már meglévő log-hoz fűződik hozzá, mindaddig, amíg a maximálisan megengedett fájlméretet (kbyte) nem haladja meg. Példa: M_APPEND_MAX20;
M_TRUNCATE	A log ismételt kiadásakor felülíródik. Példa: M_TRUNCATE;
L_ENGLISH	Angol kijelzés esetén kerül kiadásra
L_GERMAN	Német kijelzés esetén kerül kiadásra
L_CZECH	Cseh kijelzés esetén kerül kiadásra
L_FRENCH	Francia kijelzés esetén kerül kiadásra
L_ITALIAN	Olasz kijelzés esetén kerül kiadásra
L_SPANISH	Spanyol kijelzés esetén kerül kiadásra
L_SWEDISH	Svéd kijelzés esetén kerül kiadásra
L_DANISH	Dán kijelzés esetén kerül kiadásra
L_FINNISH	Finn kijelzés esetén kerül kiadásra
L_DUTCH	Holland kijelzés esetén kerül kiadásra
L_POLISH	Lengyel kijelzés esetén kerül kiadásra
L_PORTUGUE	Portugál kijelzés esetén kerül kiadásra
L_HUNGARIA	Magyar kijelzés esetén kerül kiadásra
L_SLOVENIAN	Szlovén kijelzés esetén kerül kiadásra
L_ALL	Párbeszéd szöveg kijelzése a nyelvtől függetlenül

Kulcsszó	Funkció
ÓRA	Az óra a valós idejű órából
PERC	A perc a valós idejű órából
MÁSODPERC	A másodperc a valós idejű órából
NAP	A nap a valós idejű órából
HÓNAP	A hónap száma a valós idejű órából
STR_HÓNAP	A hónap neve rövidítve a valós idejű órából
ÉV2	Az évszám utolsó két számjegye a valós idejű órából
ÉV4	Az évszám négy számjeggyel a valós idejű órából

Az alkatrészprogramban programozzon D16 funkciót a kiadás aktiválásához:

```
N90 D16 P01 TNC:\MASK\MASK1.A/ TNC:\PROT1.TXT
```

Ekkor a TNC létrehozza a PROT1.TXT fájlt:

MEASURING LOG OF IMPELLER CENTER OF GRAVITY

Dátum: 27.09.2014

IDŐ: 8:56:34 AM

NO. MÉRT ÉRTÉKEK : = 1

X1 = 149,360

Y1 = 25,509

Z1 = 37,000

Ha többször adja ki ugyanazt a fájlt a programban, a TNC a már kijelzett szövegek végéhez fűz hozzá minden szöveget a célfájlban.

Ha az adott programban többször is használja az **D16** funkciót, akkor a TNC az **D16** funkcióban megadott fájlba menti az összes szöveget. A fájlt addig nem adja ki, amíg a TNC be nem olvassa az mondatot, vagy meg nem nyomja az NC stop gombot, vagy be nem zárja a fájlt az paranccsal.

Az **D16** mondatban adja meg a fájlformátumot és a naplófájlt a megfelelő kiterjesztéseikkel

Ha a log fájlnak csak a nevét vagy csak az elérési útját adja meg, a TNC a log fájl abba a könyvtárba menti, amelyikben az NC program az **D16** funkciót elhelyezi.

Meghatározhatja a és (Programteszt) felhasználói paramétereken keresztül kiadandó protkollfájlok szabványos elérési útját.

Üzenetek megjelenítése a TNC képernyőn

Az **D16** funkciót az NC programból tetszőleges üzenetek kijelzésére is használhatja a TNC kijelzőjén egy felugró ablakban. Így könnyen lehet magyarázó szövegeket – akár hosszú szövegeket is – kijelezni a program tetszőleges pontján úgy, hogy a felhasználónak azokra válaszolnia kelljen. A Q paraméterek tartalmát is megjelenítheti, ha a protokollt leíró fájl ilyen utasításokat tartalmaz.

Az üzenet TNC képernyőn való megjelenítéséhez adja meg a következőt a protokollfájl neveként: **SCREEN:** (képernyő).

```
N90 D16 P01 TNC:\MASK\MASK1.A/SCREEN:
```

Ha az üzenet több sort tartalmaz, mint amennyi a felugró ablakban elfér, a nyílbillentyűkkel lapozhat az ablakban.

A felugró ablak bezárásához nyomja meg a **CE** gombot. Az ablak bezárásához programozza a következő NC mondatot:

```
N90 D16 P01 TNC:\MASK\MASK1.A/SCLR:
```

Ha többször adja ki ugyanazt a fájlt a programban, a TNC a már kijelzett szövegek végéhez fűz hozzá minden szöveget a célfájlban.

Üzenetek exportálása

Az **D16** funkció a naplófájlok belső elmentését szintén lehetővé teszi.

Adja meg a teljes elérési útvonalat az **D16** funkcióban:

```
N90 D16 P01 TNC:\MSK\MSK1.A / PC325:\LOG\PRO1.TXT
```

Ha többször adja ki ugyanazt a fájlt a programban, a TNC a már kijelzett szövegek végéhez fűz hozzá minden szöveget a célfájlban.

D18: Rendszeradatok olvasása

Az **D18** funkcióval lehet olvasni a rendszeradatokat, és tárolni őket Q paraméterekben. A rendszeradatok egy csoportnév (azonosítószám), majd egy szám és egy index segítségével választhatók ki.

Csoport neve, ID szám	Szám	Index	Jelentés
Program információ, 10	3	-	Az aktív fix ciklus száma
	103	Q paraméter szám	NC ciklusoknál fontos; érdeklődésre, hogy az IDX alatt megadott Q paraméter világosan lett megállapítva a vonatkozó CYCLE DEF-ben.
Rendszer ugráscímek, 13	1	-	Ugrás címkéje M2/M30 alatt az aktuális program befejezése helyett. Érték = 0: M2/M30-nak normális hatása van
	2	-	Ugrás címkéje FN14 esetén: HIBA történt az NC MÉGSE reakció után ahelyett, hogy egy hiba megszakította volna a programot. Az FN14 parancsban programozott hibaszám az ID992 NR14 alatt olvasható. Érték = 0: FN14-nek normális hatása van.
	3	-	Ugrás címkéje belső szerverhiba esetén (SQL, PLC, CFG), ahelyett hogy egy hibaüzenet megszakította volna a programot. Érték = 0: A szerverhibának normális hatása van.
Gépállapot, 20	1	-	Aktív szerszám száma
	2	-	Előkészített szerszám száma
	3	-	Aktív szerszám tengelye 0=X, 1=Y, 2=Z, 6=U, 7=V, 8=W
	4	-	Programozott főorsó-fordulatszám
	5	-	Aktív főorsó állapot: #1=meghatározatlan, 0=M3 aktív, 1=M4 aktív, 2=M5 majd M3, 3=M5 majd M4
	7	-	Áttételi tartomány
	8	-	Hűtés állapota: 0=ki, 1=be
	9	-	Aktív előtolás
	10	-	Előkészített szerszám indexe
	11	-	Aktív szerszám indexe
Csatorna adat, 25	1	-	Csatorna szám

Csoport neve, ID szám	Szám	Index	Jelentés
Ciklusparaméter, 30	1	-	Az aktív fix ciklus biztonsági távolsága
	2	-	Az aktív fix ciklus fúrási/marási mélysége
	3	-	Az aktív fix ciklus fogásvételi mélysége
	4	-	Az aktív fix ciklus mélyfúrási előtolása
	5	-	Négyszögzseb ciklusban az első oldal hossza
	6	-	Négyszögzseb ciklusban a második oldal hossza
	7	-	Horony ciklusban az első oldal hossza
	8	-	Horony ciklusban a második oldal hossza
	9	-	Sugár a körzseb ciklusban
	10	-	Az aktív fix ciklus marási előtolása
	11	-	Az aktív fix ciklus forgásiránya
	12	-	Az aktív fix ciklusban alkalmazott várakozási idő
	13	-	Menetemelkedés Ciklus 17, 18 esetén
	14	-	Az aktív fix ciklus simítási ráhagyása
	15	-	Az aktív fix ciklusban alkalmazott nagyolási irányszög
	21	-	Tapintó szög
	22	-	Tapintó útvonal
	23	-	Tapintási előtolás
Öröklődö állapot, 35	1	-	Méretek: 0 = abszolút (G90) 1 = növekményes (G91)
SQL táblázatok adatai, 40	1	-	Az utolsó SQL parancs eredménykódja
Szerszámtáblázat adatai, 50	1	Szerszámszám	Szerszámhossz
	2	Szerszámszám	Szerszámsugár
	3	Szerszámszám	Szerszámsugár R2
	4	Szerszámszám	Szerszámhossz ráhagyása DL
	5	Szerszámszám	Szerszámsugár ráhagyása DR
	6	Szerszámszám	Szerszámsugár ráhagyása DR2
	7	Szerszámszám	Tiltott szerszám (0 vagy 1)
	8	Szerszámszám	Testvérszerszám száma

Csoport neve, ID szám	Szám	Index	Jelentés
	9	Szerszámszám	Max. éltartam TIME1
	10	Szerszámszám	Max. éltartam TIME2
	11	Szerszámszám	Aktuális éltartam CUR. TIME
	12	Szerszámszám	PLC állapot
	13	Szerszámszám	Max. élhossz LCUTS
	14	Szerszámszám	Max. fogásvételi szög ANGLE
	15	Szerszámszám	TT: Szerszámfogak száma CUT
	16	Szerszámszám	TT: Kopás tűrés hosszirányban LTOL
	17	Szerszámszám	TT: Kopás tűrés sugárirányban RTOL
	18	Szerszámszám	TT: Forgásirány DIRECT (0=pozitív/-1=negatív)
	19	Szerszámszám	TT: Eltolás síkban R-OFFS
	20	Szerszámszám	TT: Hosszkorrekció L-OFFS
	21	Szerszámszám	TT: Törési tűrés hosszirányban LBREAK
	22	Szerszámszám	TT: Törési tűrés sugárirányban RBREAK
	23	Szerszámszám	PLC érték
	25	Szerszámszám	Tapintó középpont eltérése a melléktengelytől (CAL-OF$_2$)
	26	Szerszámszám	Főorsó szöge kalibrálás alatt (CAL-ANG)
	27	Szerszámszám	Szerszámtípus a helytáblázathoz
	28	Szerszámszám	Maximum fordulatszám NMAX
	32	Szerszámszám	Csúcsszög T-ANGLE
	34	Szerszámszám	LIFTOFF (kiemelés) engedélyezett (N=Nem, Y=Igen)
	35	Szerszámszám	Saroksugár kopástűrése R2TOL
	37	Szerszámszám	Megfelelő sor a tapintó táblázatban
	38	Szerszámszám	Utolsó használat időpecsét
Helytáblázat adatai, 51	1	Hely száma	Szerszám száma
	2	Hely száma	Speciális szerszám: 0=Nem, 1=Igen
	3	Hely száma	Fix hely: 0=Nem, 1=Igen
	4	Hely száma	Hely lezárva: 0=Nem, 1=Igen
	5	Hely száma	PLC állapot
Szerszám zseb, 52	1	Szerszámszám	Zseb szám P
	2	Szerszámszám	Tár száma

Csoport neve, ID szám	Szám	Index	Jelentés
Közvetlenül a TOOL CALL után programozott értékek, 60	1	-	Szerszám száma T
	2	-	Aktív szerszámtengely 0=X, 6=Y, 1=Z, 7=U, 2=V, 8=W
	3	-	Főorsó-fordulatszám S
	4	-	Szerszámhossz ráhagyása DL
	5	-	Szerszámsugár ráhagyása DR
	6	-	Automatikus TOOL CALL 0 = igen, 1 = nem
	7	-	Szerszámsugár ráhagyása DR2
	8	-	Szerszám indexe
	9	-	Aktív előtolás
Közvetlenül a TOOL DEF után programozott értékek, 61	1	-	Szerszám száma T
	2	-	Hossz
	3	-	Sugár
	4	-	Index
	5	-	Szerszámadatok megadása TOOL DEF 1 = Yes, 0 = No
Aktív szerszámkorrekció, 200	1	1 = ráhagyás nélkül 2 = ráhagyással 3 = ráhagyással és Ráhagyás TOOL CALL-ból	Aktív sugár
	2	1 = ráhagyás nélkül 2 = ráhagyással 3 = ráhagyással és Ráhagyás TOOL CALL-ból	Aktív hossz

Csoport neve, ID szám	Szám	Index	Jelentés
	3	1 = ráhagyás nélkül 2 = ráhagyással 3 = ráhagyással és Ráhagyás TOOL CALL-ból	Lekerekítési sugár R2
Aktív transzformációk, 210	1	-	Alapelforgatás KÉZI üzemmódban
	2	-	Programozott elforgatás Ciklus 10 alkalmazásával
	3	-	Aktiv tükrözött tengely
			0: Tükrözés inaktív
			+1: X tengely tükrözve
			+2: Y tengely tükrözve
			+4: Z tengely tükrözve
			+64: U tengely tükrözve
			+128: V tengely tükrözve
			+256: W tengely tükrözve
			Kombináció = az egyes tengelyek összevonása
	4	1	X tengelybeli aktív mérettényező
	4	2	Y tengelybeli aktív mérettényező
	4	3	Z tengelybeli aktív mérettényező
	4	7	U tengelybeli aktív mérettényező
	4	8	V tengelybeli aktív mérettényező
	4	9	W tengelybeli aktív mérettényező
	5	1	3D-ROT A tengely
	5	2	3D-ROT B tengely
	5	3	3D-ROT C tengely
	6	-	Döntött munkasík aktív/inaktív (–1/0) Programfutás üzemmódban
	7	-	Döntött munkasík aktív/inaktív (–1/0) Kézi üzemmódban
Aktív nullaponteltolás, 220	2	1	X tengely
		2	Y tengely
		3	Z tengely
		4	A tengely
		5	B tengely
		6	C tengely
		7	U tengely

Csoport neve, ID szám	Szám	Index	Jelentés
		8	V tengely
		9	W tengely
Mozgási tartomány, 230	2	1 és 9 között	Negatív szoftver végálláskapcsoló, 1-9. tengely
	3	1 és 9 között	Pozitív szoftver végálláskapcsoló, 1-9. tengely
	5	-	Szoftver végálláskapcsoló be vagy ki: 0 = be, 1 = ki
Célpozíció a referenciarendszerben, 240	1	1	X tengely
		2	Y tengely
		3	Z tengely
		4	A tengely
		5	B tengely
		6	C tengely
		7	U tengely
		8	V tengely
		9	W tengely
Aktuális pozíció az aktív koordinátarendszerben, 270	1	1	X tengely
		2	Y tengely
		3	Z tengely
		4	A tengely
		5	B tengely
		6	C tengely
		7	U tengely
		8	V tengely
		9	W tengely
TS kapcsoló tapintó, 350	50	1	Tapintó típus
		2	Sor a tapintó táblázatban
	51	-	Effektív hossz
	52	1	Tapintógömb effektív sugara
		2	Lekerekítési sugár
	53	1	Középponteltolás (referenciatengely)
		2	Középponteltolás (melléktengely)
	54	-	Főorsó orientáció szöge fokban (közép eltérése)
	55	1	Gyorsjárat
		2	Mérési előtolás
	56	1	Max. mérési tartomány
		2	Biztonsági távolság

Csoport neve, ID szám	Szám	Index	Jelentés
	57	1	Főorsó orientáció lehetséges: 0=Nem, 1=Igen
		2	Főorsó orientáció szöge
TT szerszámtapintó	70	1	Tapintó típus
		2	Sor a tapintó táblázatban
	71	1	Középpont a referenciatengelyen (referenciarendszer)
		2	Középpont a melléktengelyen (referenciarendszer)
		3	Középpont a szerszámtengelyen (referenciarendszer)
	72	-	Tányér sugara
	75	1	Gyorsjárat
		2	Mérési előtolás álló főorsónál
		3	Mérési előtolás forgó főorsónál
	76	1	Max. mérési tartomány
		2	Biztonsági távolság hosszméréshez
		3	Biztonsági távolság sugárirányú méréshez
	77	-	Orsófordulatszám
	78	-	Tapintási irány

Csoport neve, ID szám	Szám	Index	Jelentés
Referenciapont a tapintóciklusból, 360	1	1 - 9 (X, Y, Z, A, B, C, U, V, W)	Kézi tapintóciklus utolsó referenciapontja, vagy Ciklus 0 utolsó tapintási pontja hosszkorrekció nélküli, de sugárkorrekcióval (munkadarab koordinátarendszer)
	2	1 - 9 (X, Y, Z, A, B, C, U, V, W)	Kézi tapintóciklus utolsó referenciapontja, vagy Ciklus 0 utolsó tapintási pontja a tapintó hossz- és sugárkorrekciója nélkül (gépi koordinátarendszer)
	3	1 - 9 (X, Y, Z, A, B, C, U, V, W)	Tapintóciklus 0 és 1 méréseinek eredménye, tapintó sugár-, vagy hosszkompenzáció nélkül
	4	1 - 9 (X, Y, Z, A, B, C, U, V, W)	Kézi tapintóciklus utolsó referenciapontja, vagy Ciklus 0 utolsó tapintási pontja tapintó hossz- és sugárkorrekciója nélkül (munkadarab koordinátarendszer)
	10	-	Orientált főorsó stop
Az aktív nullaponttáblázat értéke az aktív koordinátarendszerben, 500	Sor	Oszlop	Értékek olvasása
Alaptranszformáció, 507	Sor	1 - 6 (X, Y, Z, SPA, SPB, SPC)	Preset alaptranszformációjának olvasása
Tengelyeltolás, 508	Sor	1 - 9 (X_OFFS, Y_OFFS, Z_OFFS, A_OFFS, B_OFFS, C_OFFS, U_OFFS, V_OFFS, W_OFFS)	Preset tengelyeltolásának olvasása
Aktív preset, 530	1	-	Az aktív preset számának olvasása
Aktuális szerszám adatainak olvasása, 950	1	-	Szerszámhossz L
	2	-	Szerszámsugár R
	3	-	Szerszámsugár R2
	4	-	Szerszámhossz ráhagyása DL
	5	-	Szerszámsugár ráhagyása DR
	6	-	Szerszámsugár ráhagyása DR2
	7	-	Szerszám tiltva TL 0 = szabad, 1 = tiltva
	8	-	RT testvérszerszám száma
	9	-	Max. éltartam TIME1
	10	-	Max. éltartam TIME2
	11	-	Aktuális éltartam CUR. TIME
	12	-	PLC állapot

Csoport neve, ID szám	Szám	Index	Jelentés
	13	-	Max. élhossz LCUTS
	14	-	Max. fogásvételi szög ANGLE
	15	-	TT: Szerszámfogak száma CUT
	16	-	TT: Kopás tűrés hosszirányban LTOL
	17	-	TT: Kopás tűrés sugárirányban RTOL
	18	-	TT: Forgásirány DIREKT 0 = Pozitív, –1 = Negatív
	19	-	TT: Eltolás síkban R-OFFS
	20	-	TT: Hosszkorrekció L-OFFS
	21	-	TT: Törési tűrés hosszirányban LBREAK
	22	-	TT: Törési tűrés sugárirányban RBREAK
	23	-	PLC érték
	24	-	Szerszámtípus TYP 0 = Maró szerszám, 21 = Tapintó
	27	-	Megfelelő sor a tapintó táblázatban
	32	-	Pontszög
	34	-	Kiemelés
Tapintóciklusok, 990	1	-	Ráállás módja: 0 = Alapértelmezett működés 1 = Érvényes sugár, Biztonsági távolság nulla
	2	-	0 = Nyomógomb felügyelet ki 1 = Nyomógomb felügyelet be
	4	-	0 = a tapintószár nem mozdult ki 1 = a tapintószár kimozdult
	8	-	Aktuális főorsó szög
Végrehajtási állapot, 992	10	-	Közbenső mondattól történő indítás aktív 1 = Igen, 0 = Nem
	11	-	Keresési fázis
	14	-	Az utolsó FN14 hiba száma
	16	-	Valódi végrehajtás aktív 1 = Végrehajtás , 2 = Szimuláció
	31	-	Sugárkompenzáció MDI módban, tengelypárhuzamos pozicionáló mondatokkal engedélyezett 0 = Nem engedélyezett, 1 = Engedélyezett

Példa: a Z tengelyre vonatkoztatott aktív mérettényező értékének hozzárendelése a Q25 paraméterhez.

```
N55 D18 Q25 ID210 NR4 IDX3
```

D19 – Értékek átvitele a PLC-be

> **!** Ezt a funkciót csak a szerszámgépgyártó engedélyével lehet használni.

Az **D19** funkcióval két számot vagy Q paramétert küldhet át a PLC-be.

D20 – NC és PLC szinkronizálás

> **!** Ezt a funkciót csak a gépgyártó engedélyével lehet használni.

Az **D20** funkcióval programfutás alatt az NC és PLC szinkronizálható. Az NC addig blokkolja a megmunkálást, amíg az **D20** mondatban programozott feltétel nem teljesül.

A **SYNC** funkció minden olvasáskor használatban van, például rendszeradatok **D18** segítségével történő, valós idejű szinkronizálást igénylő olvasásakor. A TNC leállítja az előzetes számítást és csak akkor hajtja végre a következő NC mondatot, ha az NC program eléri azt a mondatot.

Példa: Belső előzetes számítás leállítása, aktuális pozíció X koordinátájának kiolvasása

```
N32 D20 SYNC
N33 D18 Q1 ID270 NR1 IDX1
```

D29 – Értékek átvitele a PLC-be

> **!** Ezt a funkciót csak a szerszámgépgyártó engedélyével lehet használni.

Az **D29** funkcióval nyolc számot vagy Q paramétereket vihet át a PLC-be.

D37 - EXPORT

> **!** Ezt a funkciót csak a szerszámgépgyártó engedélyével lehet használni.

Szüksége van az **D37** funkció, ha létre kívánja hozni a saját ciklusait és integrálni akarja őket a TNC-be.

9.9 Képletek közvetlen bevitele

Képletek bevitele

Több műveletet tartalmazó matematikai képletek funkciógombokkal közvetlenül bevihetők az alkatrészprogramba.

Nyomja meg a **KÉPLET** funkciógombot a matematikai funkciók meghívásához. A TNC a következő funkciógombokat jeleníti meg több funkciógombsorban:

Funkciógomb	Link funkció
+	**Összeadás** pl. **Q10 = Q1 + Q5**
-	**Kivonás** pl. **Q25 = Q7 - Q108**
*	**Szorzás** pl. **Q12 = 5 * Q5**
/	**Osztás** pl. **Q25 = Q1 / Q2**
(	**Nyitó zárójel** pl. **Q12 = Q1 * (Q2 + Q3)**
)	**Záró zárójel** pl. **Q12 = Q1 * (Q2 + Q3)**
SQ	**Négyzet** pl. **Q15 = SQ 5**
SQRT	**Négyzetgyök** pl. **Q22 = SQRT 25**
SIN	**Egy szög szinusza** pl. **Q44 = SIN 45**
COS	**Egy szög koszinusza** pl. **Q45 = COS 45**
TAN	**Egy szög tangense** pl. **Q46 = TAN 45**
ASIN	**Arkusz szinusz** A szinusz függvény inverze; a szöggel szemben lévő befogó és az átfogó hányadosából határozza meg a szöget pl. **Q10 = ASIN 0.75**
ACOS	**Arkusz koszinusz** A koszinusz függvény inverze; a szöggel szomszédos befogó és az átfogó hányadosából határozza meg a szöget pl. **Q11 = ACOS Q40**
ATAN	**Arkusz tangens** A tangens függvény inverze; a szöggel szemben lévő befogó és szög melletti befogó hányadosából határozza meg a szöget pl. **Q12 = ATAN Q50**

Funkciógomb	Link funkció
^	**Érték 3. hatványa** pl **Q15 = 3^3**
PI	**Konstans PI (3.4159)** pl. **Q15 = PI**
LN	**Egy természetes szám logaritmusa (LN)** 2.7183 alapú pl. **Q15 = LN Q11**
LOG	**Egy szám 10-es alapú logaritmusa** pl. **Q33 = LOG Q22**
EXP	**Exponenciális függvény, 2.7183 az n-ediken** pl. **Q1 = EXP Q12**
NEG	**Negálás (szorzás -1-gyel)** pl. **Q2 = NEG Q1**
INT	**Tizedesjegyek levágása tizedesvessző után** Egész szám alkotása pl. **Q3 = INT Q42**
ABS	**Egy szám abszolútértéke** pl. **Q4 = ABS Q22**
FRAC	**Egész számok levágása a tizedespont előtt** Tizedes érték alkoása pl. **Q5 = FRAC Q23**
SGN	**Egy szám algebrai előjelének ellenőrzése** pl **Q12 = SGN Q50** Ha a kapott érték Q12 = 1, akkor Q50 >= 0 Ha a kapott érték Q12 = -1, akkor Q50 < 0
%	**Moduló érték számítása (osztási maradék)** pl. **Q12 = 400 % 360** Eredmény: Q12 = 40

9.9 Képletek közvetlen bevitele

Képletekkel kapcsolatos szabályok

A matematikai képleteket a következő szabályok szerint kell programozni:

A magasabb rendű műveleteket kell először végrehajtani

```
12 Q1 = 5 * 3 + 2 * 10 = 35
```

1 Számítás: 5 * 3 = 15
2 Számítás: 2 * 10 = 20
3 Számítás: 15 * 20 = 35

vagy

```
13 Q2 = SQ 10 - 3^3 = 73
```

1 Számítási lépés: 10 a négyzeten = 100
2 Számítási lépés: 3 a harmadik hatványon = 27
3 Számítás: 100 - 27 = 73

Disztributivitás

Disztributív törvény zárójeles számításokhoz
a * (b + c) = a * b + a * c

Programozási példa

Szög kiszámítása arkusz tangenssel a szemközti (Q12) és a szomszédos (Q13) befogóból; az eredmény tárolása a Q25 paraméterben.

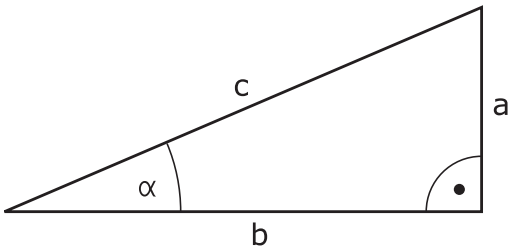

Q

KÉPLET

- Válassza a képlet beviteli funkciót: Nyomja meg a Q gombot, majd a KÉPLET funkciógombot, vagy használja a parancsikont:

Q

- Nyomja meg a Q gombot a ASCII billentyűzeten.

AZ EREDMÉNY PARAMÉTERSZÁMA?

ENT

- Adja meg a **25-ÖS** paraméter számot és nyomja meg **ENT** gombot.

▷

- Válassza ki a funkciógombsort, majd válassza ki az arkusz tangens függvényt

ATAN

◁

- Válassza ki a funkciógombsort, majd illesszen be egy nyitó zárójelet

(

Q

- Adja meg a Q paraméter számát: **12**

/

- Válassza az osztást

Q

- Adja meg a Q paraméter számát: **13**

)

- Zárja be a zárójelet, majd fejezze be a képletbevitelt

END

NC példamondat

```
N10 Q25 = ATAN (Q12/Q13)
```

9.10 Szövegparaméterek

Szövegfeldolgozási funkciók

Változó karakterláncok (szövegek) létrehozásához használhatja a **QS** paramétereket. Ezeket a karakterláncokat (szövegeket) például az **D16** funkcióval kiadhajta változó log-ok létrehozásához.

Lineáris sorba rendezett karakterek (betűk, számok, különleges karakterek és szóközök) legfeljebb 255 karakter hosszúságú láncát rendelheti egy szövegparaméterhez. A hozzárendelt vagy importált értékeket ellenőrizheti és feldolgozhatja az alábbi funkciók segítségével. A Q paraméteres programozáshoz hasonlóan, összesen 2000 QS paramétert használhat (Lásd "Alapelvek és funkciók áttekintése", Oldal 276).

A **SZÖVEG KÉPLET** és a **KÉPLET** Q paraméteres funkciók a szövegparaméterek feldolgozásához többféle funkciót is tartalmaznak.

Funkciógomb	SZÖVEG KÉPLET funkciók	Oldal
STRING	Szövegparaméterek hozzárendelése	313
	Szövegparaméterek láncolása	313
TOCHAR	Számérték konvertálása szövegparaméterré	314
SUBSTR	Szövegrész másolása egy szövegparaméterből	315

Funkciógomb	KÉPLET szövegfunkciók	Oldal
TONUMB	Szövegparaméter konvertálása numerikus értékké	316
INSTR	Szövegparaméter ellenőrzése	317
STRLEN	Szövegparaméter hosszának meghatározása	318
STRCOMP	Betűrendes prioritás összehasonlítása	319

Ha **SZÖVEG KÉPLET** funkciót használ, az aritmetikai műveletek eredménye mindig egy karakterlánc. Ha a **KÉPLET** funkciót használja, a számtani művelet eredménye mindig egy számérték.

Szövegparaméterek hozzárendelése

Az alkalmazás előtt ki kell jelölnie egy szövegváltozót. Használja a **DECLARE STRING** (szöveg kijelölése) parancsot.

SPEC FCT
- Jelenítse meg a speciális funkciók funkciógombsort

PROGRAM-FUNKCIóK
- Nyissa meg a funkció menüt

STRING FUNKCIóK
- Válassza a szöveg funkciókat

DECLARE STRING
- Válassza a **SZÖVEG KIJELÖLÉSE** funkciót

NC példamondat

```
N30 DECLARE STRING QS10 = "WORKPIECE"
```

Szövegparaméterek láncolása

Az összekapcsolás művelettel (szövegparaméter **||** szövegparaméter) kettő vagy több szövegparaméterből egy láncot hozhat létre.

SPEC FCT
- Jelenítse meg a speciális funkciók funkciógombsort

PROGRAM-FUNKCIóK
- Nyissa meg a funkció menüt

STRING FUNKCIóK
- Válassza a szöveg funkciókat

STRING-KÉPLET
- Válassza a **SZÖVEG KÉPLET** funkciót
- Írja be annak a szövegparaméternek a számát, amelybe a TNC-nek az összekapcsolt szöveget másolnia kell. Nyugtázza az **ENT** gombbal
- Írja be annak a szövegparaméternek számát, amelyben az **első** alszöveg el van mentve. Nyugtázza az **ENT** gombbal: A TNC megjeleníti a **||** összekapcsolás jelet
- Nyugtázza az adatbevitelt az **ENT** gombbal
- Írja be annak a szövegparaméternek számát, amelyben a **második** alszöveg el van mentve. Nyugtázza az **ENT** gombbal
- Ismételje a folyamatot, amíg az összes kívánt alszöveget ki nem választotta. Zárja le az **END** gombbal

Példa: A QS12, QS13 és QS14 teljes szövegének összekapcsolása a QS10 paraméterben

```
N37 QS10 = QS12 || QS13 || QS14
```

Paraméterek tartalma:

- **QS12**: **Munkadarab**
- **QS13**: **Állapot:**
- **QS14**: **Törés**
- **QS10**: **Munkadarab állapot: Törött**

Számérték konvertálása szövegparaméterré

A **TOCHAR** funkcióval egy numerikus értéket konvertálhat szövegparaméterré. Ez lehetővé teszi numerikus értékek szövegparaméterekkel való összekapcsolását.

SPEC FCT
- ▶ Jelenítse meg a speciális funkciók funkciógombsort

PROGRAM-FUNKCIóK
- ▶ Nyissa meg a funkció menüt

STRING FUNKCIóK
- ▶ Válassza a szöveg funkciókat

STRING-KÉPLET
- ▶ Válassza a **SZÖVEG KÉPLET** funkciót

TOCHAR
- ▶ Válassza ki a numerikus értéket szövegparaméterré konvertáló funkciót
- ▶ Írja be a konvertálni kívánt Q paraméter számát, és nyugtázza az ENT gombbal
- ▶ Szükség esetén írja be a konvertálandó tizedeshelyek számát, és nyugtázza az **ENT** gombbal
- ▶ Zárja be a zárójelben levő kifejezést az **ENT** gombbal és nyugtázza a bevitelt az **END** gombbal

Példa: A Q50 paraméter konvertálása QS11 szövegparaméterré, 3 tizedeshellyel

```
N37 QS11 = TOCHAR ( DAT+Q50 DECIMALS3 )
```

Alszöveg másolása egy szövegparaméterből

A **SUBSTR** funkció a szövegparaméterekből egy meghatározható tartományt másol ki.

SPEC FCT
- Jelenítse meg a speciális funkciók funkciógombsort

PROGRAM-FUNKCIóK
- Nyissa meg a funkció menüt

STRING FUNKCIóK
- Válassza a szöveg funkciókat

STRING-KÉPLET
- Válassza a **SZÖVEG KÉPLET** funkciót
- Írja be annak a szövegparaméternek a számát, amelybe a TNC-nek a kimásolt szöveget mentenie kell. Nyugtázza az **ENT** gombbal

SUBSTR
- Válasza az alszöveg kivágása funkciót
- Írja be annak a QS paraméternek a számát, amelyből az alszöveget ki kell másolni. Nyugtázza az ENT gombbal
- Írja be az alszöveg másolásának kiindulási pontját és nyugtázza az **ENT** gombbal
- Írja be a kimásolandó karakterek számát és nyugtázza az **ENT** gombbal
- Zárja be a zárójelben levő kifejezést az **ENT** gombbal és nyugtázza a bevitelt az **END** gombbal

Vegye figyelembe, hogy egy szöveg első karaktere belül mindig a nulladik hellyel kezdődik.

Példa: Egy négykarakteres alszöveg (LEN4) kiolvasása a QS10 szövegparaméterből, a harmadik karakterrel kezdve (BEG2)

```
N37 QS13 = SUBSTR ( SRC_QS10 BEG2 LEN4 )
```

Szövegparaméter konvertálása numerikus értékké

A **TONUMB** funkció egy szövegparamétert konvertál numerikus értékké. A konvertálandó érték csak numerikus lehet.

> A QS paraméter csak egy számértéket tartalmazhat. Ellenkező esetben a TNC hibaüzenetet küld.

Q

- Válassza a Q-paraméteres funkciókat

KÉPLET

- Válassza a **KÉPLET** funkciót
- Írja be annak a paraméternek a számát, amelybe a TNC-nek a számértéket mentenie kell. Nyugtázza az **ENT** gombbal

◁

- Váltsa át a funkciógombsort

TONUMB

- Válassza ki a szövegparamétert numerikus értékké konvertáló funkciót
- Írja be a konvertálni kívánt QS paraméter számát, és nyugtázza az **ENT** gombbal
- Zárja be a zárójelben levő kifejezést az **ENT** gombbal és nyugtázza a bevitelt az **END** gombbal

Példa: A QS11 szövegparaméter konvertálása Q82 numerikus paraméterré

```
N37 Q82 = TONUMB ( SRC_QS11 )
```

Szövegparaméter ellenőrzése

Az **INSTR** funkció ellenőrzi, hogy egy szövegparaméter megtalálható-e egy másik szövegparaméterben.

Q

- Válassza a Q-paraméteres funkciókat

KÉPLET

- Válassza a **KÉPLET** funkciót
- Adja meg a Q paraméter számát az eredményhez, és nyugtázza az **ENT** gombbal. A TNC elmenti a paraméterbe azt a pozíciót, ami után a keresett szöveg kezdődik

◁

- Váltson funkciógombsort

INSTR

- Válassza ki a szövegparaméter ellenőrző funkciót
- Írja be annak a QS paraméternek a számát, amelyben a keresett szöveg el van mentve. Nyugtázza az **ENT** gombbal
- Írja be a keresendő QS paraméter számát, és nyugtázza az **ENT** gombbal
- Írja be az alszöveg keresésének kiinduló helyét és nyugtázza az **ENT** gombbal
- Zárja be a zárójelben levő kifejezést az **ENT** gombbal és nyugtázza a bevitelt az **END** gombbal

Vegye figyelembe, hogy egy szöveg első karaktere belül mindig a nulladik hellyel kezdődik.

Ha a TNC nem találja a keresett alszöveget, akkor a keresett szöveg teljes hosszát menti az eredményparaméterbe (1-gyel kezdi a számolást).

Ha az alszöveg egynél több helyen is megtalálható, a TNC visszatér az első helyre, ahol az alszöveget megtalálta.

Példa: A QS13 paraméterben mentett alszöveg keresése a QS10-ben. A keresés kezdése a harmadik helyen.

```
N37 Q50 = INSTR ( SRC_QS10 SEA_QS13 BEG2 )
```

Szövegparaméter hosszának meghatározása

A **STRLEN** funkció a mentett szöveg hosszát adja meg egy választható szövegparaméterben.

Q

- Válassza a Q-paraméteres funkciókat

KÉPLET

- Válassza a **KÉPLET** funkciót
- Írja be annak a Q paraméternek a számát, amelybe a TNC-nek a szöveg hosszát mentenie kell. Nyugtázza az **ENT** gombbal

◁

- Váltson funkciógombsort

STRLEN

- Válassza a szövegparaméter hosszát meghatározó funkciót
- Írja be annak a QS paraméternek a számát, amelynek hosszúságát a TNC-nek meg kell határoznia, és nyugtázza az ENT gombbal
- Zárja be a zárójelben levő kifejezést az **ENT** gombbal és nyugtázza a bevitelt az **END** gombbal

Példa: A QS15 hosszúságának meghatározása

```
N37 Q52 = STRLEN ( SRC_QS15 )
```

Betűrendes prioritás összehasonlítása

A **STRCOMP** funkcióval összehasonlítja a szövegparaméterek betűrendes prioritását.

Q

- Válassza a Q-paraméteres funkciókat

KÉPLET

- Válassza a **KÉPLET** funkciót
- Írja be annak a Q paraméternek a számát, amelybe a TNC-nek az összehasonlítás eredményét mentenie kell. Nyugtázza az **ENT** gombbal

◁

- Váltson funkciógombsort

STRCOMP

- Válassza a szövegparaméterek összehasonlító funkcióját
- Írja be az első összehasonlítandó QS paraméter számát, és nyugtázza az ENT gombbal
- Írja be a második összehasonlítandó QS paraméter számát, és nyugtázza az ENT gombbal
- Zárja be a zárójelben levő kifejezést az **ENT** gombbal és nyugtázza a bevitelt az **END** gombbal

A TNC az alábbi eredményt adja:

- **0**: Az összesahonlított QS paraméterek azonosak.
- **-1**: Az első QS paraméter **megelőzi** a második QS paramétert betűrendben
- **+1:** Az első QS paraméter **követi** a második QS paramétert az ábécében

Példa: QS12 és QS14 összehasonlítása betűrendes prioritás szempontjából

```
N37 Q52 = STRCOMP ( SRC_QS12 SEA_QS14 )
```

Gépi paraméter kiolvasása

Alkalmazza a **CFGREAD** funkciót a TNC gépi paramétereinek kiolvasására, mint számértékek vagy mint szövegek.

Egy gépi paraméter kiolvasásához alkalmazza a TNC konfiguráció szerkesztőjét a paraméter nevének, tárgyának meghatározásához, és, ha hozzárendeltek, akkor a csoport nevét és indexét:

Ikon	Típus	Jelentés	Példa
	Gomb	Gépi paramétercsoport neve (ha hozzárendeltek)	CH_NC
	Entitás	Paraméter tárgy (a név "**Cfg**..."-vel kezdődik)	CfgGeoCycle
	Attribútum	A gépi paraméter neve	displaySpindleErr
	Index	Gépi paraméter lista indexe (ha hozzárendeltek)	[0]

A felhasználói paraméterek konfigurációs szerkesztőjében módosíthatja a meglévő paraméterek kijelzését. Az alapbeállításban a paraméterek rövid magyarázó szövegekkel jelennek meg. A paraméterek tényleges rendszerneveinek kijelzéséhez nyomja meg a képernyőfelosztás gombot, majd a **RENDSZERNÉV MEGJELENÍTÉSE** funkciógombot. Kövesse ugyanezt az eljárást a standard kijelzőre való visszatéréshez.

A gépi paraméterek minden egyes **CFGREAD** funkcióval való lekérdezésekor, először a QS paramétert kell attribútummal, entitással és kulccsal meghatározni.

A következő paraméterek olvashatók a CFGREAD funkció párbeszédben:

- **KEY_OS**: A gépi paraméterek csoportneve (kulcs)
- **KEY_OS**: A gépi paraméterek objektum neve (entitás)
- **ATR_OS**: A gépi paraméterek neve (attribútum)
- **IDX**: A gépi paraméter indexe

Egy gépi paraméter szövegének olvasása

Egy gépi paraméter tartalmának szövegkénti tárolásához QS paraméterben:

Q

- Nyomja meg a **Q** gombot.

STRING-KÉPLET

- Válassza a **SZÖVEG KÉPLET** funkciót
- Írja be annak a szövegparaméternek a számát, amelybe a TNC-nek a gépi paramétert mentenie kell. Nyugtázza az **ENT** gombbal
- CFGREAD funkció kiválasztása
- Írja be a szöveg paraméterek számát a kulcshoz, entitáshoz és attribútumhoz, majd nyugtázza az **ENT** gombbal
- Adja meg az index számát, vagy hagyja ki a párbeszédet a NO ENT gombbal, amelyik megfelelő
- Zárja be a zárójelben levő kifejezést az **ENT** gombbal és nyugtázza a bevitelt az **END** gombbal

Példa: a negyedik tengely tengelykijelölésének szövegkénti olvasása

Paraméter beállítások a konfiguráció szerkesztőben

KijelzőBeállítások

CfgDisplayData

axisDisplayOrder

[0]-tól [5]-ig

14 DECLARE STRINGQS11 = ""	Szövegparaméter kulcshoz való rendelése
15 DECLARE STRINGQS12 = "CFGDISPLAYDATA"	Szövegparaméter entitáshoz való rendelése
16 DECLARE STRINGQS13 = "AXISDISPLAYORDER"	Szövegparaméter névhez való rendelése
17 QS1 = CFGREAD(KEY_QS11 TAG_QS12 ATR_QS13 IDX3)	Gépi paraméter kiolvasása

Egy gépi paraméter számértékének olvasása

Tárolja a gépi paraméter értékét számértékként egy Q paraméterben:

Q

- Válassza a Q-paraméteres funkciókat

KÉPLET

- Válassza a KÉPLET funkciót
- Írja be annak a Q paraméternek a számát, amelybe a TNC-nek a gépi paramétert mentenie kell. Nyugtázza az **ENT** gombbal
- CFGREAD funkció kiválasztása
- Írja be a szöveg paraméterek számát a kulcshoz, entitáshoz és attribútumhoz, majd nyugtázza az **ENT** gombbal
- Adja meg az index számát, vagy hagyja ki a párbeszédet a NO ENT gombbal, amelyik megfelelő
- Zárja be a zárójelben levő kifejezést az **ENT** gombbal és nyugtázza a bevitelt az **END** gombbal

Példa: átfedési tényező olvasása Q paraméterként

Paraméter beállítások a konfiguráció szerkesztőben

CsatornaBeállítások
CH_NC
CfgGeoCycle
pocketOverlap

N10 DECLARE STRINGQS11 = "CH_NC"	Szövegparaméter kulcshoz való rendelése
N20 DECLARE STRINGQS12 = "CFGGEOCYCLE"	Szövegparaméter entitáshoz való rendelése
N30 DECLARE STRINGQS13 = "POCKETOVERLAP"	Szövegparaméter névhez való rendelése
N40 Q50 = CFGREAD(KEY_QS11 TAG_QS12 ATR_QS13)	Gépi paraméter kiolvasása

9.11 Előre meghatározott Q paraméterek

A Q100-Q199 Q paraméterek értékét a TNC előre meghatározza. A következők információtípusok vannak a Q paraméterekhez hozzárendelve:

- PLC értékek
- Szerszám- és orsóadatok
- Működési állapot adatok
- Tapintóciklusok mérési eredményei stb.

A TNC a Q108, Q114 és Q115 - Q117 előre meghatározott Q paraméter értékeket az aktív programban használt mértékegységben menti el.

> Ne használjon NC programokban számítási paraméterként **Q100** és **Q199** (**QS100** és **QS199**) között előre meghatározott Q paramétereket (vagy QS paramétereket). Ellenkező esetben nem kívánt eredményeket kaphat.

PLC értékek: Q100-Q107

A TNC a Q100-Q107 paramétereket használja a PLC-ből az NC programba történő adatátvitelhez.

Aktív szerszámsugár: Q108

Az aktív szerszámsugár a Q108 paraméterben van tárolva. A Q108 paraméter értékét a TNC a következőkből számítja:

- Szerszámsugár R (szerszámtáblázat vagy **G99** mondat)
- Delta érték DR a szerszámtáblázatból
- Delta érték DR a **T** mondatból

> A TNC nem felejti el az aktuális szerszámsugarat áramkimaradás esetén sem.

Szerszámtengely: Q109

A Q109 paraméter értéke az aktuális szerszámtengelytől függ:

Szerszámtengely	Paraméter értéke
Nincs szerszámtengely meghatározva	Q109 = –1
X tengely	Q109 = 0
Y tengely	Q109 = 1
Z tengely	Q109 = 2
U tengely	Q109 = 6
V tengely	Q109 = 7
W tengely	Q109 = 8

Főrsó állapota: Q110

A Q110 paraméter értékét a főorsóra utoljára programozott M funkció határozza meg.

M funkció	Paraméter értéke
Nincs főorsó állapot meghatározva	Q110 = –1
M3: Főorsó BE, az óramutató járásával egyezően	Q110 = 0
M4: Főorsó BE, az óramutató járásával ellentétesen	Q110 = 1
M5 az M3 után	Q110 = 2
M5 az M4 után	Q110 = 3

Hűtés be/ki: Q111

M funkció	Paraméter értéke
M8: Hűtés BE	Q111 = 1
M9: Hűtés KI	Q111 = 0

Átlapolási tényező: Q112

A zsebek marásának átlapolási tényezője a Q112-höz van rendelve.

A programban megadott értékek mértékegysége: Q113

A PGM CALL-lal való egymásbaágyazás során a Q113 paraméter értéke függ azon program méretadataitól, amiből a TNC a többi programot meghívja.

Főprogram méretadatai	Paraméter értéke
Metrikus rendszer (mm)	Q113 = 0
Inch-es rendszer (inch)	Q113 = 1

Szerszámhossz: Q114

A szerszám aktuális hosszát a Q114 paraméterből lehet kiolvasni.

A TNC nem felejti el az aktuális szerszámhosszat áramkimaradás esetén sem.

A tapintás utáni koordináták programfutás közben

A Q115-Q119 paraméterek a 3D-s tapintó által tapintott orsópozíció koordinátáit tárolják abban az időpillanatban, amikor a programozott mérés során érintkezés történik. A koordináták a **Kézi üzemmódban** aktív nullaponthoz vannak viszonyítva.

A tapintószár hossza és a tapintógömb sugara nincs korrigálva ezeknél a koordinátáknál.

Koordinátatengely	Paraméter értéke
X tengely	Q115
Y tengely	Q116
Z tengely	Q117
4. tengely Gépfüggő	Q118
5. tengely Gépfüggő	Q119

A pillanatnyi és a célérték közötti eltérés a TT 130 tapintóval végzett automatikus szerszámbeméréskor

Eltérés a pillanatnyi és a célérték között	Paraméter értéke
Szerszámhossz	Q115
Szerszámsugár	Q116

A munkasík döntése matematikai szögekkel: a TNC által kiszámított forgástengely-koordináták

Koordináták	Paraméter értéke
A tengely	Q120
B tengely	Q121
C tengely	Q122

Tapintóciklusokból kapott mérési eredmények (lásd Felhasználói kézikönyv ciklusprogramozáshoz)

Mért pillanatnyi érték	Paraméter értéke
Egyenes szöge	Q150
Középpont a referenciatengelyben	Q151
Középpont a melléktengelyben	Q152
Átmérő	Q153
Zseb hossza	Q154
Zseb szélessége	Q155
A ciklusban kiválasztott tengely hossza	Q156
A középvonal pozíciója	Q157
Az A tengely szöge	Q158
A B tengely szöge	Q159
A ciklusban kiválasztott tengely koordinátája	Q160

Mért eltérés	Paraméter értéke
Középpont a referenciatengelyen	Q161
Középpont a melléktengelyen	Q162
Átmérő	Q163
Zseb hossza	Q164
Zseb szélessége	Q165
Mért hossz	Q166
A középvonal pozíciója	Q167

Meghatározott térszög	Paraméter értéke
Az A tengely körüli elfordulás	Q170
A B tengely körüli elfordulás	Q171
A C tengely körüli elfordulás	Q172

Munkadarab állapota	Paraméter értéke
Megfelelő	Q180
Újramegmunkálás	Q181
Selejt	Q182

Szerszámmérés a BLUM lézerrel	Paraméter értéke
Fenntartva	Q190
Fenntartva	Q191
Fenntartva	Q192
Fenntartva	Q193

Fenntartva belső használatra	Paraméter értéke
Cikluskijelölések	Q195
Cikluskijelölések	Q196
Ciklusjelölések (megmunkálási mintázatok)	Q197
Az utoljára aktív mérési ciklus száma	Q198

TT-vel történt szerszámbemérés állapota	Paraméter értéke
Szerszám tűrésen belül	Q199 = 0.0
Szerszám kopott (LTOL/RTOL túllépve)	Q199 = 1.0
Szerszám törött (LBREAK/RBREAK túllépve)	Q199 = 2.0

9.12 Programozási példák

Példa: Ellipszis

Programozási sorrend

- Az ellipszis kontúrvonalat sok rövid közelítő egyenesből állítja össze (Q7-ben megadva). Minél több számítási lépést alkalmaz, az annál jobban közelít az ideális alakzathoz.
- A marás irányát a sík kezdőszöge és végszöge határozza meg:
  Megmunkálási irány órajárás szerinti:
  Kezdőszög > végszög
  Megmunkálási irány órajárással ellentétes:
  Kezdőszög < végszög
- A szerszám sugarát nem veszi figyelembe

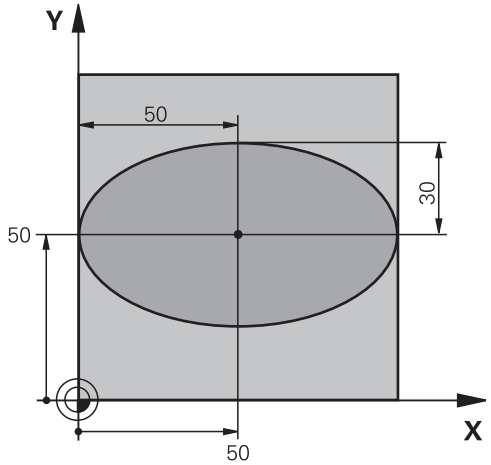

%ELLIPSE G71 *	
N10 D00 Q1 P01 +50 *	Középpont az X tengelyen
N20 D00 Q2 P01 +50 *	Középpont az Y tengelyen
N30 D00 Q3 P01 +50 *	Féltengely az X mentén
N40 D00 Q4 P01 +30 *	Féltengely az Y mentén
N50 D00 Q5 P01 +0 *	Kezdőszög a síkban
N60 D00 Q6 P01 +360 *	Végszög a síkban
N70 D00 Q7 P01 +40 *	Számítási lépések száma
N80 D00 Q8 P01 +30 *	Az ellipszis elforgatási pozíciója
N90 D00 Q9 P01 +5 *	Marási mélység
N100 D00 Q10 P01 +100 *	Fogásvételi előtolás
N110 D00 Q11 P01 +350 *	Marási előtolás
N120 D00 Q12 P01 +2 *	Biztonsági távolság az előpozicionáláshoz
N130 G30 G17 X+0 Y+0 Z-20 *	Nyers munkadarab meghatározása
N140 G31 G90 X+100 Y+100 Z+0 *	
N150 T1 G17 S4000 *	Szerszámhívás
N160 G00 G40 G90 Z+250 *	Szerszám visszahúzása
N170 L10.0 *	Megmunkálási művelet hívása
N180 G00 Z+250 M2 *	Szerszám visszahúzása, program vége
N190 G98 L10 *	10. alprogram: Megmunkálási művelet
N200 G54 X+Q1 Y+Q2 *	Nullaponteltolás az ellipszis középpontjába
N210 G73 G90 H+Q8 *	Elforgatási pozíció számítása a síkban
N220 Q35 = (Q6 - Q5) / Q7 *	Szögnövekmény számítása
N230 D00 Q36 P01 +Q5 *	Kezdőszög másolása
N240 D00 Q37 P01 +0 *	Számláló beállítása
N250 Q21 = Q3 * COS Q36 *	A kezdőpont X koordinátájának számítása
N260 Q22 = Q4 * SIN Q36 *	A kezdőpont Y koordinátájának számítása

N270 G00 G40 X+Q21 Y+Q22 M3 *	Mozgás a kezdőpontra a síkban
N280 Z+Q12 *	Előpozicionálás a főorsó tengelyén a biztonsági távolságra
N290 G01 Z-Q9 FQ10 *	Mozgás a megmunkálási mélységre
N300 G98 L1 *	
N310 Q36 = Q36 + Q35 *	Szög aktualizálása
N320 Q37 = Q37 + 1 *	Számláló aktualizálása
N330 Q21 = Q3 * COS Q36 *	Aktuális X koordináta számítása
N340 Q22 = Q4 * SIN Q36 *	Aktuális Y koordináta számítása
N350 G01 X+Q21 Y+Q22 FQ11 *	Mozgás a következő pontra
N360 D12 P01 +Q37 P02 +Q7 P03 1 *	Befejezetlen? Ha befejezetlen, térjen vissza az LBL 1-re
N370 G73 G90 H+0 *	Elforgatás törlése
N380 G54 X+0 Y+0 *	Nullaponteltolás törlése
N390 G00 G40 Z+Q12 *	Mozgás a biztonsági távolságra
N400 G98 L0 *	Az alprogram vége
N99999999 %ELLIPSE G71 *	

Példa: Konkáv henger megmunkálása gömbvégű maróval

Programozási sorrend

- A program csak gömbvégű maróval működik. A szerszám hossza a gömb közepére vonatkozik.
- A henger kontúrja sok rövid közelítő egyenesből áll össze (Q13-ban megadva). Minél több egyenesből áll a henger, az annál jobban közelít az ideális alakzathoz.
- A henger marása hosszirányú megmunkálással történik (itt: párhuzamosan az Y tengellyel).
- A marás irányát a tér kezdőszöge és végszöge határozza meg:
  Megmunkálási irány órajárással egyező:
  Kezdőszög > végszög
  Megmunkálási irány órajárással ellentétes:
  Kezdőszög < végszög
- A szerszámsugár korrigálása automatikus

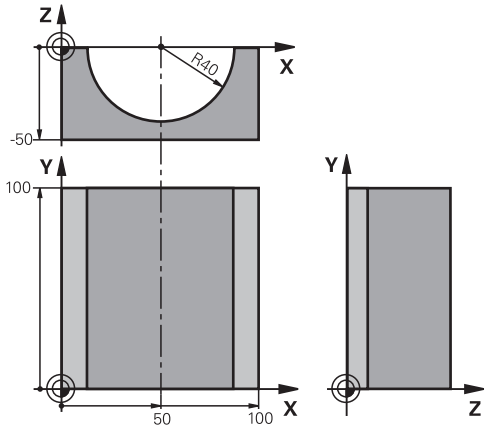

%CYLIN G71 *	
N10 D00 Q1 P01 +50 *	Középpont az X tengelyen
N20 D00 Q2 P01 +0 *	Középpont az Y tengelyen
N30 D00 Q3 P01 +0 *	Középpont a Z tengelyen
N40 D00 Q4 P01 +90 *	Kezdő térszög (Z/X sík)
N50 D00 Q5 P01 +270 *	Végső térszög (Z/X sík)
N60 D00 Q6 P01 +40 *	Henger sugara
N70 D00 Q7 P01 +100 *	Henger hossza
N80 D00 Q8 P01 +0 *	Elforgatási pozíció az X/Y síkban
N90 D00 Q10 P01 +5 *	Hengersugár ráhagyása
N100 D00 Q11 P01 +250 *	Fogásvételi előtolás
N110 D00 Q12 P01 +400 *	Marási előtolás
N120 D00 Q13 P01 +90 *	Fogások száma
N130 G30 G17 X+0 Y+0 Z-50 *	Nyers munkadarab meghatározása
N140 G31 G90 X+100 Y+100 Z+0 *	
N150 T1 G17 S4000 *	Szerszámhívás
N160 G00 G40 G90 Z+250 *	Szerszám visszahúzása
N170 L10.0 *	Megmunkálási művelet hívása
N180 D00 Q10 P01 +0 *	Ráhagyás törlése
N190 L10.0	Megmunkálási művelet hívása
N200 G00 G40 Z+250 M2 *	Szerszám visszahúzása, program vége
N210 G98 L10 *	10. alprogram: Megmunkálási művelet
N220 Q16 = Q6 - Q10 - Q108 *	Ráhagyás és szerszám számítása a hengersugár alapján
N230 D00 Q20 P01 +1 *	Számláló beállítása
N240 D00 Q24 P01 +Q4 *	Kezdő térszög másolása (Z/X sík)
N250 Q25 = (Q5 - Q4) / Q13 *	Szögnövekmény számítása
N260 G54 X+Q1 Y+Q2 Z+Q3 *	Nullaponteltolás az henger közepére (X tengely)

N270 G73 G90 H+Q8 *	Elforgatási pozíció számítása a síkban
N280 G00 G40 X+0 Y+0 *	Előpozicionálás a síkban a henger középpontjára
N290 G01 Z+5 F1000 M3 *	Előpozícionálás a főorsó tengelyén
N300 G98 L1 *	
N310 I+0 K+0 *	Póluspont beállítása a Z/X síkban
N320 G11 R+Q16 H+Q24 FQ11 *	A kezdőpontra mozgás a hengeren, ferde fogásvétel az anyagban
N330 G01 G40 Y+Q7 FQ12 *	Hosszirányú megmunkálás Y+ irányban
N340 D01 Q20 P01 +Q20 P02 +1 *	Számláló aktualizálása
N350 D01 Q24 P01 +Q24 P02 +Q25 *	Térszög aktualizálása
N360 D11 P01 +Q20 P02 +Q13 P03 99 *	Befejezte? Ha befejezte, ugorjon a végére
N370 G11 R+Q16 H+Q24 FQ11 *	Ráállás a következő hosszirányú megmunkáláshoz egy közelítő "köríven"
N380 G01 G40 Y+0 FQ12 *	Hosszirányú megmunkálás Y– irányban
N390 D01 Q20 P01 +Q20 P02 +1 *	Számláló aktualizálása
N400 D01 Q24 P01 +Q24 P02 +Q25 *	Térszög aktualizálása
N410 D12 P01 +Q20 P02 +Q13 P03 1 *	Befejezetlen? Ha befejezetlen, térjen vissza az LBL 1-re
N420 G98 L99 *	
N430 G73 G90 H+0 *	Elforgatás törlése
N440 G54 X+0 Y+0 Z+0 *	Nullaponteltolás törlése
N450 G98 L0 *	Az alprogram vége
N99999999 %ZYLIN G71 *	

Példa: Konvex gömb megmunkálása származróval

Programozási sorrend

- Ehhez a programhoz származró szükséges.
- A gömb kontúrja sok rövid közelítő egyenesből áll össze (a Z/X síkban, a Q14 paraméterben vannak megadva). Minél kisebb szöglépéseket alkalmaz a gömbhöz, az annál jobban közelít az ideális alakzathoz.
- A megmunkálási fogásvételek számát a síkban megadott szöglépéssel határozhatja meg (ami a Q18 paraméterben van megadva).
- A szerszám felfelé mozogva 3 dimenziós forgácsolást végez.
- A szerszámsugár korrigálása automatikus

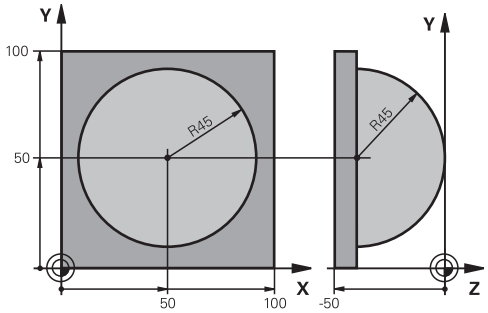

%SPHERE G71 *	
N10 D00 Q1 P01 +50 *	Középpont az X tengelyen
N20 D00 Q2 P01 +50 *	Középpont az Y tengelyen
N30 D00 Q4 P01 +90 *	Kezdő térszög (Z/X sík)
N40 D00 Q5 P01 +0 *	Végső térszög (Z/X sík)
N50 D00 Q14 P01 +5 *	Szöglépés a térben
N60 D00 Q6 P01 +45 *	Gömbsugár
N70 D00 Q8 P01 +0 *	Elforgatási pozíció kezdőszöge az X/Y síkban
N80 D00 Q9 P01 +360 *	Elforgatási pozíció végszöge az X/Y síkban
N90 D00 Q18 P01 +10 *	Szöglépés az X/Y síkban a nagyoláshoz
N100 D00 Q10 P01 +5 *	Nagyolási ráhagyás a gömbsugár irányában
N110 D00 Q11 P01 +2 *	Biztonsági távolság az előpozicionáláshoz a főorsó tengelyén
N120 D00 Q12 P01 +350 *	Marási előtolás
N130 G30 G17 X+0 Y+0 Z-50 *	Nyers munkadarab meghatározása
N140 G31 G90 X+100 Y+100 Z+0 *	
N150 T1 G17 S4000 *	Szerszámhívás
N160 G00 G40 G90 Z+250 *	Szerszám visszahúzása
N170 L10.0 *	Megmunkálási művelet hívása
N180 D00 Q10 P01 +0 *	Ráhagyás törlése
N190 D00 Q18 P01 +5 *	Szöglépés az X/Y síkban a simításhoz
N200 L10.0 *	Megmunkálási művelet hívása
N210 G00 G40 Z+250 M2 *	Szerszám visszahúzása, program vége
N220 G98 L10 *	10. alprogram: Megmunkálási művelet
N230 D01 Q23 P01 +Q11 P02 +Q6 *	Z koordináta számítása az előpozicionáláshoz
N240 D00 Q24 P01 +Q4 *	Kezdő térszög másolása (Z/X sík)
N250 D01 Q26 P01 +Q6 P02 +Q108 *	A gömb sugarának korrigálása az előpozicionáláshoz
N260 D00 Q28 P01 +Q8 *	Elforgatási pozíció másolása a síkban
N270 D01 Q16 P01 +Q6 P02 -Q10 *	Gömbsugár ráhagyásának számítása
N280 G54 X+Q1 Y+Q2 Z-Q16 *	Nullaponteltolás a gömb közepére
N290 G73 G90 H+Q8 *	Elforgatási pozíció kezdőszögének számítása a síkban

N300 G98 L1 *	Előpozícionálás a főorsó tengelyén
N310 I+0 J+0 *	Pólus beállítása az X/Y síkban előpozicionáláshoz
N320 G11 G40 R+Q26 H+Q8 FQ12 *	Előpozicionálás a síkban
N330 I+Q108 K+0 *	Pólus beállítása a Z/X síkban, eltolva a szerszám sugarával
N340 G01 Y+0 Z+0 FQ12 *	Mozgás a megmunkálási mélységre
N350 G98 L2 *	
N360 G11 G40 R+Q6 H+Q24 FQ12 *	Ráállás felfelé egy közelítő "íven"
N370 D02 Q24 P01 +Q24 P02 +Q14 *	Térszög aktualizálása
N380 D11 P01 +Q24 P02 +Q5 P03 2 *	Ív befejezve? Ha befejezetlen, térjen vissza az LBL 2-re
N390 G11 R+Q6 H+Q5 FQ12 *	Végszögre mozgás a térben
N400 G01 G40 Z+Q23 F1000 *	Visszahúzás a főorsótengely mentén
N410 G00 G40 X+Q26 *	Előpozicionálás a következő ívhez
N420 D01 Q28 P01 +Q28 P02 +Q18 *	Elforgatási pozíció aktualizálása a síkban
N430 D00 Q24 P01 +Q4 *	Térszög törlése
N440 G73 G90 H+Q28 *	Új elforgatási pozíció aktiválása
N450 D12 P01 +Q28 P02 +Q9 P03 1 *	Befejezetlen? Ha befejezetlen, térjen vissza az LBL 1-re
N460 D09 P01 +Q28 P02 +Q9 P03 1 *	
N470 G73 G90 H+0 *	Elforgatás törlése
N480 G54 X+0 Y+0 Z+0 *	Nullaponteltolás törlése
N490 G98 L0 *	Az alprogram vége
N99999999 %SPHERE G71 *	

10

Programozás: Mellékfunkciók

10.1 M mellékfunkciók és a STOP megadása

Alapismeretek

A TNC a mellékfunkciókkal – amiket M funkcióknak is neveznek – kezeli

- a programfutást, pl. a program megszakítása
- a gépi funkciókat, pl. a főorsó forgásirányának váltása és a hűtés be- és kikapcsolása
- a szerszám pályaviselkedését

A szerszámgép gyártója a Felhasználói kézikönyvben nem szereplő mellékfunkciókkal is kiegészítheti a gépet. Vegye figyelembe a Gépkönyv előírásait.

Legfeljebb négy M funkciót adhat meg egy pozicionáló mondat végén vagy egy külön mondatban. A TNC az alábbi párbeszédet jeleníti meg: **M mellékfunkció?**

Ekkor általában csak az M funkció számát kell megadni. Néhány M funkció kiegészítő paraméterekkel programozható. Ebben az esetben egy paraméter párbeszédablak is megnyílik.

A **Kézi** és **El. kézikerék** üzemmódban az M funkciók bevitele az **M** funkciógombbal lehetséges.

Vegye figyelembe, hogy néhány M funkció a pozicionáló mondat elején, míg a többi a mondat végén lép érvénybe, tekintet nélkül az NC mondatban elfoglalt helyükre.

Az M funkció attól a mondattól érvényes, amelyikben meghívja azt.

Néhány M funkció csak abban a mondatban érvényes, amelyikben programozta. Egy M funkciót vagy egy külön M funkcióval kell visszavonnia egy következő mondatban, vagy a TNC automatikusan visszavonja azt a program végén, kivéve ha az csak mondatonként lép érvénybe.

M funkció bevitele STOP mondatba

A **STOP** mondat programozásával leállíthatja a program futását vagy a programtesztet, pl. a szerszám ellenőrzéséhez. M funkciót is tartalmazhat a **STOP** mondat:

STOP

- A programfutás leállításához nyomja meg a **STOP** gombot.
- Adjon meg egy **M** mellékfunkciót

NC példamondatok

```
N87 G38 M6
```

10.2 M funkciók programfutás felfüggesztéshez, ellenőrzéséhez, főorsóhoz és hűtővízhez

Áttekintés

Az alább részletezett mellékfunkciók működését a szerszámgép gyártója tudja befolyásolni. Vegye figyelembe a Gépkönyv előírásait.

M	Funkció	Hatása mondatnál	Első mondat	Utolsó mondat
M0	Program STOP Főorsó STOP			■
M1	Opcionális program STOP Főorsó STOP, ha szükséges Hűtővíz KI, ha szükséges (nem érvényes Programteszt alatt, a funkciót a gépgyártó határozza meg)			■
M2	Programfutás STOP Főorsó STOP Hűtővíz KI Visszaugrás az 1. mondatra Állapotkijelző TÖRLÉS (függ a **clearMode**gépi paramétertől)			■
M3	Főorsó BE az óramutató járásával megegyező irányban		■	
M4	Főorsó BE az óramutató járásával ellentétes irányban		■	
M5	Főorsó STOP			■
M6	Szerszámcsere Főorsó STOP Program STOP			■
M8	Hűtés BE		■	
M9	Hűtés KI			■
M13	Főorsó BE órajárás szerint Hűtővíz BE		■	
M14	Főorsó BE órajárással ellentétesen Hűtővíz BE		■	
M30	Ugyanaz, mint az M2			■

10.3 Mellékfunkciók koordináta adatokhoz

Gépi koordináták programozása: M91/M92

Mérőrendszer nullapontja

A mérőrendszeren egy referenciajel jelöli a nullapont helyét.

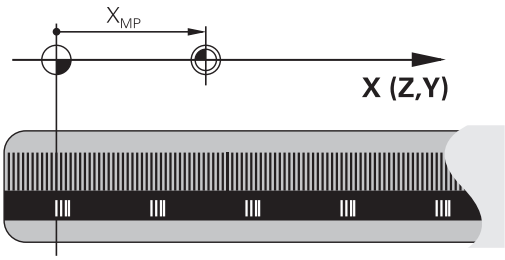

Gépi nullapont

A gépi nullapont a következőkhöz szükséges:

- Adja meg a tengelymozgások határait (szoftver végálláskapcsoló)
- Ráállás gépi referenciapontokra (pl. szerszámcsere-pozícióra)
- Nullapont beállítása

A szerszámgépgyártó gépi paraméterekben határozza meg a tengelyeken a referenciapontok távolságát a gépi nullaponttól.

Általános működés

A TNC a koordinátákat a munkadarab nullaponttól számítja (Lásd "Nullapontfelvétel 3D tapintó nélkül", Oldal 426).

Viselkedés M91 használatával – Gépi nullapont

Ha azt akarja, hogy egy pozicionálás a gépi nullaponthoz képest történjen, akkor a pozicionáló mondatot zárja le az M91 funkcióval.

> Abban az esetben, ha növekményesen programoz egy M91-es mondatban, vegye figyelembe az utoljára programozott M91 pozíciót. Ha nincs M91 pozíció programozva az aktív NC mondatban, adja meg a koordinátákat az érvényes szerszámpozícióhoz képest.

A képernyőn látható koordináták a gépi nullapontra vonatkoznak. Állítsa a koordinátakijelzést az állapotkijelzőben REF állásba, Lásd "Állapotkijelző", Oldal 70.

Viselkedés M92 használatával – Kiegészítő gépi nullapont

A gépi nullaponton felül a gép gyártója egy további gépi nullapontot is felkínál.

A szerszámgépgyártó minden tengelynél megadja, hogy a gépi nullapont és a kiegészítő gépi nullapont milyen távolságra vannak egymástól. Vegye figyelembe a Gépkönyv előírásait.

Ha a koordinátákat a kiegészítő gépi nullaponthoz képest kívánja megadni, akkor az adott mondatot zárja le az M92 funkcióval.

M91 vagy M92 programozásánál a TNC figyelembe veszi a sugárkorrekció értékét. A szerszám hosszkorrekcióját azonban **nem** figyeli.

Funkció

Az M91 és az M92 funkció csak abban a mondatban érvényes, amelyikben programozza.

Az M91 és M92 a mondat elején fejti ki hatását.

Munkadarab nullapont

Ha azt szeretné, hogy az adatok mindig a gépi nullaponthoz képest legyenek megadva, akkor letilthatja a nullapont beállítást egy vagy több tengelyre.

Ha minden tengelyre letiltja a nullapont beállítást, a TNC nem jelzi ki tovább a **Kézi üzemmódban** a **NULLAPONTFELVÉTEL** funkciógombot.

Az ábra mutatja a gépi és a munkadarab nullapontot.

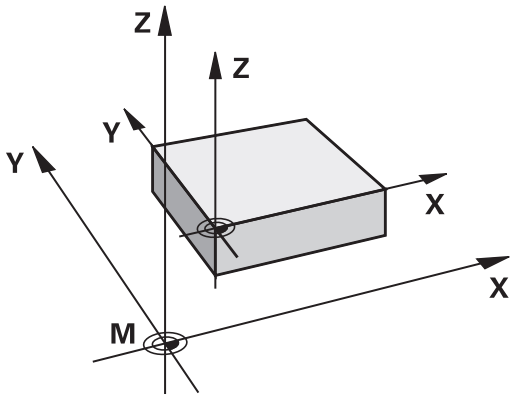

M91/M92 Programteszt üzemmódban

Az M91/M92 mozgások grafikus szimulációjához aktiválni kell a megmunkálási terület ellenőrzését és a nyers munkadarab kijelzését a megadott referenciaponthoz viszonyítva, Lásd "nyersdarab megjelenítése a munkatérben ", Oldal 479.

Mozgás egy nem-döntött koordinátarendszer pozíciójára, döntött munkasíkkal: M130

Standard viselkedés döntött munkasíkkal

A TNC az elforgatott koordinátarendszerbeli pozicionáló mondatokban programozza a koordinátákat.

Viselkedés M130 használatával

A TNC a nem elforgatott koordinátarendszerbeli egyenes mondatokban programozza a koordinátákat.

A TNC ezután az (elforgatott) szerszámot a nem elforgatott rendszerben programozott koordinátákra mozgatja.

!

Ütközésveszély!

Az ezt követő pozicionáló mondatokat vagy fix ciklusokat a TNC az elforgatott koordinátarendszerben hajtja végre. Ez problémákhoz vezethet a fix ciklusokban abszolút előpozicionálás esetén.

Az M130 funkció csak aktív döntött munkasík funkció esetén megengedett.

Funkció

Az M130 funkció egyenes mondatok esetén csak az adott mondatban érvényes, sugárkorrekció nélkül.

10.4 Mellékfunkciók pályamenti működéshez

Kis kontúrlépcsők megmunkálása: M97

Általános működés

A TNC a külső sarkoknál egy ívátmenetet szúr be. Ez nagyon kis lépcsőknél azt eredményezheti, hogy a szerszám belevág a kontúrba

Ilyen esetekben a TNC megszakítja a programfutást és "Szerszámsugár túl nagy" hibaüzenetet küld.

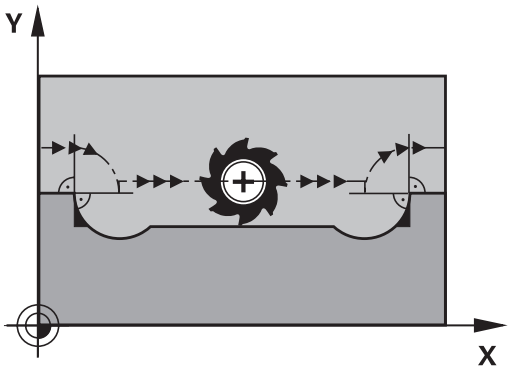

Viselkedés M97 használatával

A TNC kiszámítja a kontúrelemek metszéspontját – mint a belső sarkoknál – és átviszi a szerszámot e pont fölött.

Az M97 funkciót abban a mondatban kell megadni, amelyikben a külső sarkot.

> **M97** helyett használható a jóval hatékonyabb **M120 LA** funkció, Lásd "Sugárkompenzált kontúr előszámítása (LOOK AHEAD): M120 ", Oldal 346.

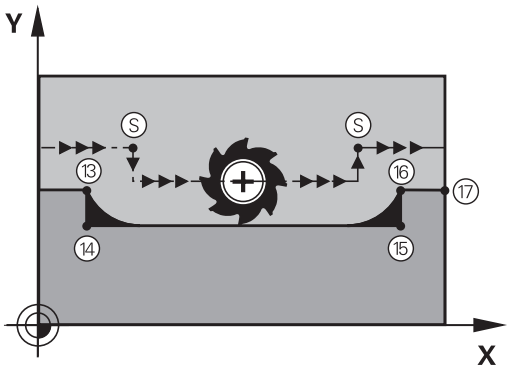

Funkció

Az M97 funkció csak abban a mondatban érvényes, amelyikben programozza.

> Az M97 funkció a kontúrt a sarkokban nem munkálja meg teljesen. Amennyiben szükséges, végezze el a kontúr megmunkálását egy kisebb szerszámmal.

NC példamondatok

N50 G99 G01 ... R+20 *	Nagy szerszámsugár
...	
N130 X ... Y ... F ... M97 *	Ráállás a 13. kontúrpontra
N140 G91 Y-0.5 ... F ... *	A 13-14. kontúrlépcső megmunkálása
N150 X+100 ... *	Ráállás a 15. kontúrpontra
N160 Y+0.5 ... F ... M97 *	A 15-16. kontúrlépcső megmunkálása
N170 G90 X ... Y ... *	Ráállás a 17. kontúrpontra

Nyitott kontúrsarkok megmunkálása: M98

Általános működés

A TNC kiszámítja a szerszámpályák metszéspontját a belső sarkoknál és megváltoztatja ezekben a pontokban a haladási irányt.

Ha azonban a kontúr a sarkoknál nyitott, a megmunkálás nem lesz teljes.

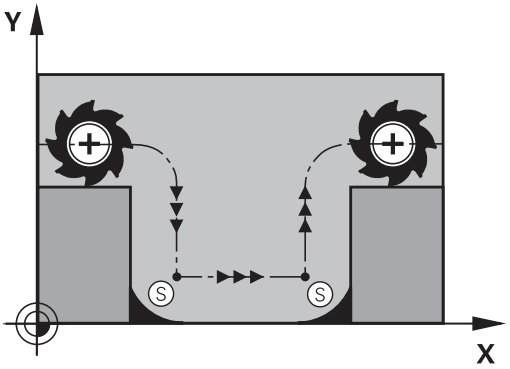

Viselkedés M98 használatával

AZ M98 mellékfunkcióval a TNC ideiglenesen felfüggeszti a sugárkorrekciót, hogy biztosítsa mindkét sarok teljes megmunkálását:

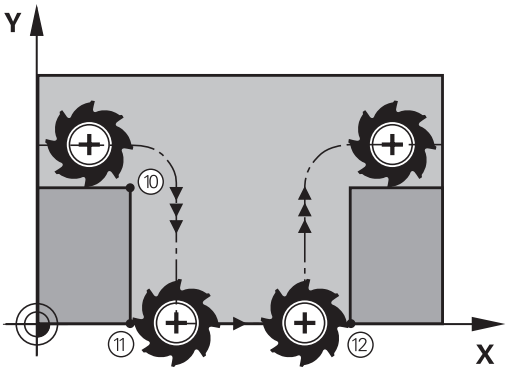

Funkció

Az M98 funkció csak abban a mondatban érvényes, amelyikben programozza.

Az M98 a mondat végén lép érvénybe.

NC példamondatok

Ráállás sorban a 10., 11. és 12. kontúrpontokra:

```
N100 G01 G41 X ... Y ... F ... *
N110 X ... G91 Y ... M98 *
N120 X+ ... *
```

Előtolás fogásvételi mozgásokhoz: M103

Általános működés

A TNC a szerszámot a mozgás irányától függetlenül az utoljára programozott előtolással mozgatja.

Viselkedés M103 használatával

A TNC a szerszámtengely negatív irányában történő mozgásnál lecsökkenti az előtolást az utoljára programozott előtolás megadott százalékára. Az FZMAX fogásvételi előtolás egyenlő az FPROG utoljára programozott előtolás és az F% tényező szorzatával:

FZMAX = FPROG x F%

M103 programozása

Ha egy pozicionáló mondatban megadja az M103 funkciót, akkor a TNC egy párbeszédablakban rákérdez az F értékére.

Funkció

Az M103 a mondat elején lép érvénybe.
Az M103 visszavonásához programozza azt ismét, tényező nélkül.

Az M103 aktív elforgatott munkasíkban is érvényes. Az előtolás-csökkentés érvényes a **döntött síkú** szerszámtengely negatív irányba fordítása alatt.

NC példamondatok

A fogásvételi előtolás az eredeti előtolás 20%-a.

...	Pillanatnyi megmunkálási előtolás (mm/perc):
N170 G01 G41 X+20 Y+20 F500 M103 F20 *	500
N180 Y+50 *	500
N190 G91 Z-2.5 *	100
N200 Y+5 Z-5 *	141
N210 X+50 *	500
N220 G90 Z+5 *	500

Előtolás milliméter/főorsó fordulatban: M136

Általános működés

A TNC a szerszámot a mm/perc-ben megadott F előtolással mozgatja

Viselkedés M136 használatával

Inch-es programok esetén nem engedélyezett az M136 és az új FU váltakozó előtolás kombinációja.

A főorsó vezérlése nem megengedett, ha az M136 aktív.

Az M136 hatására a TNC nem mm/perces előtolással mozgatja a szerszámot, hanem a programozott F értéket milliméter/fordulatnak veszi. Ha megváltoztatja a fordulatszámot, akkor a TNC automatikusan hozzáigazítja az előtolást is.

Funkció

Az M136 a mondat elején lép érvénybe.

Az M136 törlésére M137-et kell programozni.

Körívek előtolása: M109/M110/M111

Általános működés

A programozott előtolás a szerszámközéppont pályájára vonatkozik.

Viselkedés köríveken M109 használatával

A TNC belső és külső kontúroknál úgy állítja be a körívek előtolását, hogy a szerszám forgácsolóélénél az előtolás állandó maradjon.

Vigyázat: A szerszám és a munkadarab veszélybe kerülhet!

Nagyon kicsi külső sarkoknál a TNC növelni fogja az előtolást, így a szerszám vagy a munkadarab megsérülhet. **M109**-cel védje a kicsi külső sarkokat.

Viselkedés köríveken M110 használatával

A TNC a körívekre vonatkozó előtolást csak a belső kontúroknál tartja állandó értéken. A külső kontúroknál az előtolás nincs beállítva.

Ha M109-et vagy M110-et ad meg egy 200-nál nagyobb számú megmunkálási ciklus meghívása előtt, a beállított előtolás a megmunkálási ciklusokon belüli körívekre is érvényes lesz. A megmunkálási ciklus befejezése vagy megszakítása után visszaáll a kezdeti állapot.

Funkció

Az M109 és az M110 a mondat elején lép érvénybe. Az M109 vagy M110 törléséhez adja meg az M111-et.

Sugárkompenzált kontúr előszámítása (LOOK AHEAD): M120

Általános működés

Ha a szerszám sugara nagyobb, mint a sugárkorrekcióval megmunkálandó kontúrlépés, akkor a TNC megszakítja a program futását és hibaüzenetet küld. Az M97 (Lásd "Kis kontúrlépcsők megmunkálása: M97", Oldal 341) letiltja ezt a hibaüzenetet, de a sarok így sem lesz sarok.

Ha a program tartalmaz alámetszéseket, akkor a szerszám belevághat a kontúrba.

Viselkedés M120 használatával

A TNC ellenőrzi a sugárkorrigált pályákat, hogy a kontúr tartalmaz-e alámetszéseket vagy szerszámpálya-keresztezéseket, és előre kiszámolja a szerszámpályát az aktuális mondattól. Azt a helyet, ahol a szerszám belevágna a kontúrba, a szerszám nem munkálja meg (a sötét terület az ábrán). A digitalizált vagy külsőleg létrehozott adatok sugárkorrekciójának kiszámításához is használhatja az M120 funkciót. Ez azt jelenti, hogy így az elméleti sugártól való eltérés korrigálható.

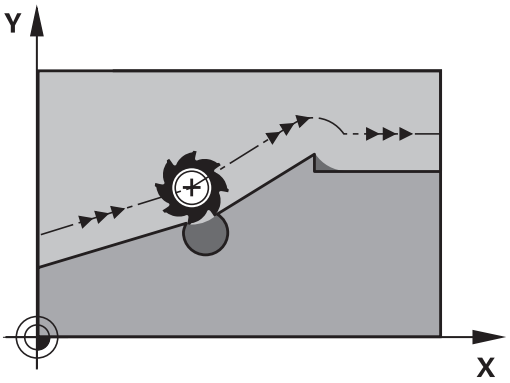

Az LA (Look Ahead) funkció megadásával az M120 után meghatározhatja azon mondatok számát (maximum: 99), amit szeretne a TNC-vel előre kiszámíttatni. Vegye figyelembe, hogy minél több mondatot számoltat előre, annál lassabb lesz a feldolgozás.

Bevitel

Ha egy pozicionáló mondatban megadja az M120 funkciót, akkor a TNC továbbviszi a párbeszédet, és rákérdez, hogy hány mondatot szeretne előre kiszámítani.

Funkció

Az M120-nak egy olyan NC mondatban kell szerepelnie, amely **G41** vagy **G42** sugárkorrekciót is tartalmaz. Az M120 ettől a mondattól érvényes. Az érvényességet a következők törlik:

- a sugárkorrekció törlése az **G40** funkcióval
- M120 LA0 programozása, vagy
- M120 LA nélküli programozása, vagy
- egy másik program meghívása a **%** utasítással
- a munkasík döntése a Ciklus **G80** vagy a PLANE funkció használatával

Az M120 a mondat elején lép érvénybe.

Korlátozások

- Egy külső vagy belső program stop után a kontúrt csak a RESTORE POS. AT N (pozíció visszaállítása N-nél) funkcióval tudja újra behívni. A mondatkeresés elkezdése előtt törölnie kell az M120 funkciót, különben a TNC hibaüzenetet küld.
- Az **G25** és a **G24** pályafunkciók használata esetén, az **G25** vagy a **G24** előtti és utáni mondatok csak a munkasíkba eső koordinátákat tartalmazhatnak.
- Ha a kontúrt egy érintőleges pályáról közelíti meg, akkor használja az APPR LCT funkciót. Az APPR LCT mondatban csak a munkasík koordinátái állhatnak
- Ha a kontúrt egy érintőleges pályán hagyja el, akkor használja a DEP LCT funkciót. A DEP LCT mondatban csak a munkasík koordinátái állhatnak
- Mielőtt alkalmazná az alább felsorolt funkciókat, törölje az M120 funkciót és a sugárkorrekciót:
  - Ciklus **G60** Tűrés
  - Ciklus **G80** Munkasík
  - PLANE funkció
  - M114
  - M128

Kézikerekes pozicionálás szuperponálása programfutás alatt: M118

Általános működés

Programfutás üzemmódban a TNC a szerszámot az alkatrészprogramban megadottak szerint mozgatja.

Viselkedés M118 használatával

Az M118 megengedi a kézikerekes korrigálást a programfutás során. Csak programozza az M118-at, és adjon meg egy tengelyspecifikus értéket (egyenes vagy forgó tengely) milliméterben.

Bevitel

Ha egy pozicionáló mondatban megadja az M118-at, akkor a TNC folytatja a párbeszédet, és rákérdez a tengelyspecifikus értékekre. A koordináták bevitele történhet a narancssárga tengelyiránygombokkal vagy az ASCII billentyűzetről.

Funkció

Törölheti a kézikerekes pozicionálást az M118 ismételt programozásával, de koordináták nélkül.

Az M118 a mondat elején lép érvénybe.

NC példamondatok

Szeretné, hogy program futása alatt lehetősége legyen a szerszámot a kézikerékkel az X/Y munkasíkban ±1 mm-rel és a B forgótengely körül ±5°-kal mozgatnia, a programozott értékhez képest:

```
N250 G01 G41 X+0 Y+38.5 F125 M118 X1 Y1 B5 *
```

M118 egy döntött koordinátarendszerben érvényes, ha aktiválja a döntött megmunkálási sík funkciót a Kézi üzemmódhoz. Ha a Kézi üzemmódban nincs aktiválva a döntött megmunkálási sík, akkor az eredeti koordinátarendszer lesz érvényben.

Az M118 Pozicionálás kézi értékbeadással üzemmódban is érvényes!

VT virtuális szerszámtengely

A gépgyártónak kell előkészítenie a TNC-t ehhez a funkcióhoz. Vegye figyelembe a Gépkönyv előírásait.

A virtuális szerszámtengellyel a döntött állású szerszám irányába is lehet mozogni a kézikerékkel, dönthető főorsó esetén. Egy virtuális-tengely irányú mozgáshoz válassza a VT tengelyt a kézikerék kijelzőjén, Lásd "Mozgatás elektronikus kézikerékkel", Oldal 406. Egy HR 5xx kézikeréken a virtuális szerszámtengelyt közvetlenül a narancssárga VI tengelygombbal lehet kiválasztani, ha szükséges (lásd a gép kézikönyvét).

Kézikerekes szuperponálást is végrehajthat az éppen aktív szerszámtengely irányában, az M118 funkcióval. Ehhez a főorsó tengely mozgástartományát meg kell határozni (pl. M118 Z5) az M118 funkcióban, és ki kell választani a VT tengelyt a kézikeréken.

Visszahúzás a kontúrról a szerszámtengely irányában: M140

Általános működés

A Mondatonkénti programfutás és Folyamatos programfutás üzemmódokban a TNC az alkatrészprogramban meghatározottak szerint mozgatja a szerszámot.

Viselkedés M140 használatával

Az M140 MB funkcióval (MB = move back, visszahúzás) megadhatja azt a pályát a szerszámtengely irányában, amelyiken a szerszám elhagyja a kontúrt.

Bevitel

Ha megadja a M140-et egy pozicionáló mondatban, a TNC folytatja a párbeszédet és rákérdez a pályára, amelyiken a szerszám a kontúrt elhagyja. Adja meg a kívánt utat, amelyen a szerszám a kontúrt elhagyja, vagy nyomja meg az MB MAX funkciógombot, hogy az elmozdulás a mozgási tartomány széléig történjen.

Ezen kívül az előtolás is programozható, amellyel a szerszám a megadott utat megteszi. Ha nem adja meg az előtolást, a TNC gyorsjáratban teszi meg a programozott utat.

Funkció

Az M140 funkció csak abban a mondatban érvényes, amelyikben programozza.

Az M140 a mondat elején lép érvénybe.

NC példamondatok

250. mondat: A szerszám visszahúzása a kontúrtól 50 mm-rel.

251. mondat: A szerszám elmozgatása a mozgási tartomány széléig.

```
N250 G01 X+0 Y+38.5 F125 M140 MB50 *
N251 G01 X+0 Y+38.5 F125 M140 MB MAX *
```

Ha a döntött munkasík funkció aktív, az M140 akkor is érvényes. Dönthető fejjel felszerelt gépek esetén a TNC ekkor a szerszámot a döntött koordinátarendszerben mozdítja el.

Az **M140 MB MAX** segítségével csak a pozitív irányba történhet a visszahúzás.

Mindig határozzon meg egy SZERSZÁMHÍVÁST egy szerszámtengellyel az **M140** funkció programozása előtt, különben a mozgás iránya nem lesz meghatározva.

Ütközésveszély!

Ha egy forgótengely pozíciója **M118** kézikerék szuperponálás funkcióval lett módosítva, majd az **M140** futtatva, akkor a TNC figyelmen kívül hagyja a szuperponált értéket visszahúzáskor.

Ez, forgótengellyel rendelkező gépek esetén, nem kívánt mozgást, vagy ütközést okozhat.

Tapintórendszer felügyeletének elnyomása: M141

Általános működés

Ha a gép tengelyeit akkor akarja elmozdítani, amikor a tapintószár kitérített helyzetben van, akkor a TNC hibaüzenetet küld.

Viselkedés M141 használatával

A TNC akkor is elmozdítja a gép tengelyeit, ha a tapintó kitérített helyzetben van. Ez a funkció akkor szükséges, ha saját mérési ciklust ír a 3-as mérési ciklus felhasználásával. Ekkor a kitérített tapintószárat egy pozicionáló mondattal visszahúzhatja.

!

Ütközésveszély!

Ha az M141 funkciót alkalmazza, ügyeljen arra, hogy a tapintót a helyes irányban húzza vissza.

Az M141 csak az egyenes mondatokban hatásos.

Funkció

Az M141 funkció csak abban a mondatban érvényes, amelyikben programozza.

Az M141 a mondat elején lép érvénybe.

Alapelforgatás törlése: M143

Általános működés

Az alapelforgatás mindaddig hatásos, amíg vissza nem állítja vagy egy új értékkel felül nem írja azt.

Viselkedés M143 használatával

A TNC törli az NC programban programozott alapelforgatást.

Az **M143** funkció nem engedélyezett program közbeni indításkor.

Funkció

Az M143 funkció csak abban a mondatban érvényes, amelyikben programozza.

Az M143 a mondat elején lép érvénybe.

Szerszám automatikus visszahúzása a kontúrtól NC stop esetén: M148

Általános működés

A TNC egy NC stop esetén minden mozgást leállít. A szerszám a megszakítási pontnál megáll.

Viselkedés M148 használatával

Az M148 funkciót a gépgyártónak kell engedélyeznie. A gépgyártó egy gépi paraméterben határozza meg azt a pályát, amit a TNC a **KIEMELÉS** utasítás végrehajtásához bejár.

A TNC a szerszámot a szerszámtengely irányában 2 mm-re felemeli a kontúrról, amennyiben a szerszámtáblázat **LIFTOFF** oszlopában az aktív szerszámra **Y** (Y=igen, N=nem) van bejegyezve, Lásd "Szerszámadatok bevitele a táblázatba", Oldal 158.

A**LIFTOFF** (kiemelés) a következő esetekben lép érvénybe:

- A kezelő által előidézett NC stop
- A szoftver által előidézett NC stop, pl. ha hiba keletkezik a hajtásrendszerben
- Áramkimaradás

Ütközésveszély!

Vegye figyelembe, hogy különösen ívelt felületeknél a felületi sérülések veszélye jelentős a kontúrhoz való visszatéréskor. Húzza vissza a szerszámot a kontúrhoz való visszatérés előtt!

A **CfgLiftOff** gépi paraméterben határozza meg azt az értéket, amivel a szerszámot vissza akarja húzni. A **CfgLiftOff** gépi paraméterben ki is kapcsolhatja ezt a funkciót.

Funkció

Az M148 addig érvényes, amíg az M149 funkcióval deaktiválja azt.

Az M148 a mondat elején, az M149 a mondat végén lép érvénybe.

Sarkok lekerekítése: M197

Általános működés

A TNC a külső sarkoknál egy ívátmenetet szúr be, aktív sugárkorrekcióval. Ez az él legömbölyítéséhez vezet.

Működés M197-tel

Az M197 funkcióval a kontúr a saroknál érintőlegesen meghosszabbodik, és egy átmenő ív lesz beszúrva. Az M197 funkció programozásakor az ENT gomb lenyomását követően a TNC megnyitja a **DL** beviteli mezőt. A **DL**-ben határozhatja meg azt a hosszt, amivel a TNC meghosszabbítja a kontúrelemeket. Az M197-tel a sarok sugara lecsökken, a sarok íve kisebb és a mozgás még mindig érintő marad.

Funkció

Az M197 funkció mondatonként érvényes, és csak külső sarkokra vonatkoztatható.

NC példamondatok

```
G01 X... Y... RL M197 DL0.876
```

11

Programozás: Speciális funkciók

11.1 Speciális funkciók áttekintése

A TNC a következő hatékony speciális funkciókkal tud nagy számú alkalmazást végrehajtani:

Funkció	Leírás
Munkavégzés szövegfájlokkal	Oldal 360
Munkavégzés szabadon meghatározható táblázatokkal	Oldal 364

Nyomja meg a **SPEC FCT** gombot és a megfelelő funkciógombokat a TNC további speciális funkcióinak eléréséhez. A következő táblázatok áttekintést adnak az elérhető funkciókról.

A SPEC FCT speciális funkciók főmenüje

SPEC FCT

- Nyomja meg a speciális funkciók gombot

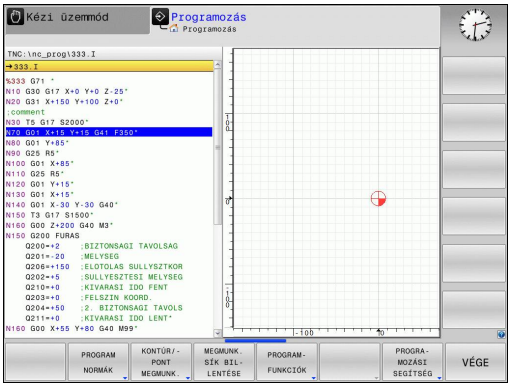

Funkciógomb	Funkció	Leírás
PROGRAM NORMÁK	Program alapértelmezések meghatározása	Oldal 357
KONTÚR/-PONT MEGMUNK.	Funkciók a kontúr- és pontmegmunkáláshoz	Oldal 357
MEGMUNK. SÍK BIL-LENTÉSE	A **PLANE** funkció meghatározása	Oldal 377
PROGRAM-FUNKCIÓK	Különböző DIN/ISO funkciók meghatározása	Oldal 358
PROGRA-MOZÁSI SEGÍTSÉG	Programozási segédletek	Oldal 125

A **SPEC FCT** gomb megnyomása után megnyithatja a **smartSelect** ablakot a **GOTO** gombbal. A TNC egy áttekintő struktúrát jelenít meg az elérhető funkciókkal. A kurzorral vagy az egérrel gyorsan navigálhat, és választhat ki funkciókat a "fa" struktúrában. A jobb oldali ablakban a TNC online súgót jelenít meg a meghatározott funkciókhoz.

Program alapértelmezések menü

PROGRAM NORMÁK

▶ Válassza a program alapértelmezések menüt

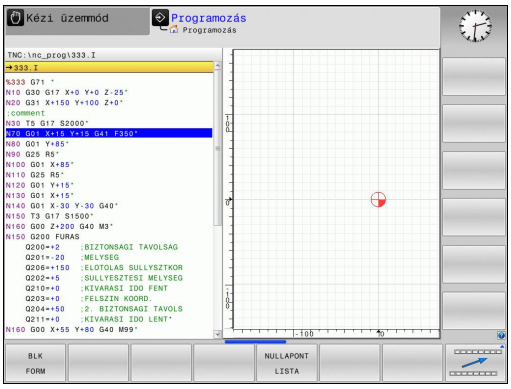

Funkciógomb	Funkció	Leírás
BLK FORM	Nyersdarab meghatározása	Oldal 90
NULLAPONT LISTA	Nullaponttáblázat kiválasztása	Lásd: Felhasználói kézikönyv ciklusokhoz

Funkciók a kontúr- és pontmegmunkálás menüben

KONTÚR/-PONT MEGMUNK.

▶ Válassza a kontúr- és pontmegmunkálás menühöz tartozó funkciókat

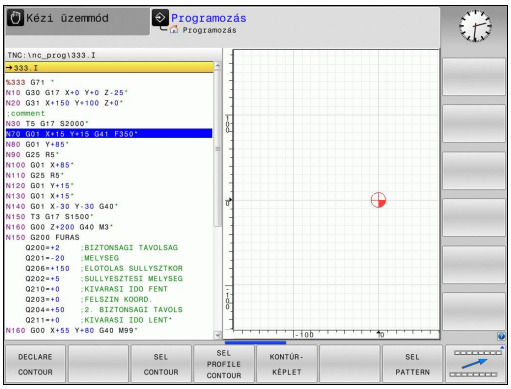

Funkciógomb	Funkció	Leírás
DECLARE CONTOUR	Kontúrleírások hozzárendelése	Lásd: Felhasználói kézikönyv ciklusokhoz
SEL CONTOUR	Kontúrmeghatározás kiválasztása	Lásd: Felhasználói kézikönyv ciklusokhoz
KONTÚR-KÉPLET	Komplex kontúrképletek megadása	Lásd: Felhasználói kézikönyv ciklusokhoz
SEL PATTERN	Pontfájl kiválasztása megmunkálási pozíciókkal	Lásd: Felhasználói kézikönyv ciklusokhoz

Különböző DIN/ISO funkciók menüje

PROGRAM-FUNKCIóK

- Válassza a menüt különböző DIN/ISO funkciók meghatározásához

Funkciógomb	Funkció	Leírás
STRING FUNKCIóK	Szöveg funkciók meghatározása	Oldal 312
FUNCTION FEED	Várakozási idő meghatározása	Oldal 370
DIN/ISO	Határozza meg a DIN/ISO funkciókat	Oldal 359
KOMMENTÁR BESZÚRÁSA	Megjegyzések hozzáfűzése	Oldal 127

11.2 DIN/ISO funkciók meghatározása

Áttekintés

> Ha egy USB billentyűzet csatlakoztatva van, akkor annak alkalmazásával is megadhatja a DIN/ISO funkciókat.

DIN/ISO programok létrehozásához a TNC funkciógombokat biztosít, a következő funkciókkal:

Funkció	Funkciógomb
Válasszon DIN/ISO funkciókat	DIN/ISO
Előtolás	F
Szerszám mozgások, ciklusok és program funkciók	G
Körközéppont/pólus X koordinátája	I
Körközéppont/pólus Y koordinátája	J
Címke hívása alprogram és programrész ismétléséhez	L
Mellékfunkció	M
Mondatszám	N
Szerszámhívás	T
Polárkoordináta szög	H
Körközéppont/pólus Z koordinátája	K
Polárkoordináta sugár	R
Orsófordulatszám	S

11.3 Szövegfájlok létrehozása

Alkalmazás

Szövegek írásához és szerkesztéséhez használhatja a TNC szövegszerkesztőjét. Jellemző alkalmazások:

- Teszteredmények rögzítése
- Megmunkálási eljárások dokumentálása
- Képletgyűjtemény létrehozása

A szöveg fájlok .A típusú fájlok (ASCII fájlok). Ha más típusú fájlokat szeretne ezen a módon szerkeszteni, először .A típusú fájllá kell konvertálnia azokat.

Szövegfájlok megnyitása és bezárása

- Válassza ki a **Programozás** üzemmódot
- A fájlkezelő meghívásához nyomja meg a **PGM MGT** gombot (program management).
- .A típusú fájlok megjelenítése: Nyomja meg a **TÍPUSVÁLASZTÁS**, majd a **ÖSSZESET** funkciógombot
- Válasszon egy fájlt és nyissa meg a **KIVÁLASZT** vagy az **ENT** gombbal, vagy hozzon létre egy új fájlt az új fájlnév beírásával és az **ENT** gomb megnyomásával

A szövegszerkesztőből való kilépéshez hívja be a fájlkezelőt és válasszon ki egy más típusú fájlt, pl. egy alkatrészprogramot.

Funkciógomb	Kurzor mozgatása
KÖVETKEZŐ SZÓ	Kurzor mozgatása egy szóval jobbra
ELŐZŐ SZÓ	Kurzor mozgatása egy szóval balra
OLDAL	Ugrás a következő oldalra
OLDAL	Ugrás az előző oldalra
KEZDÉS	Ugrás a fájl elejére
VÉGE	Ugrás a fájl végére

Szövegek szerkesztése

A szövegszerkesztő első sora felett, egy információs mező mutatja a fájl nevét és helyét, valamint a sor-információt:

Fájl: A szövegfájl neve

Sor: A sor, amelyben a kurzor pillanatnyilag van

Oszlop: Az oszlop, amelyben a kurzor pillanatnyilag van

A beszúrás és a felülírás ott történik, ahol a kurzor áll. A kurzort bármely pozícióba mozgathatja a szövegfájlban a nyílbillentyűkkel.

Az a sor, amelyben a kurzor pillanatnyilag áll, eltérő színű. Sortörés beszúrása Return vagy az **ENT** gombbal lehetséges.

Karakterek, szavak és sorok törlése és beillesztése

A szövegszerkesztővel szavakat, sőt sorokat is törölhet és beszúrhatja azokat bárhová a szövegben.

- Vigye a kurzort arra a szóra vagy sorra, amelyet törölni és a szövegben más helyre beszúrni szeretne
- Nyomja meg a **SZÓ TÖRLÉSE** vagy a **SOR TÖRLÉSE** funkciógombot. A TNC törli és ideiglenes eltárolja a szöveget
- Vigye a kurzort arra helyre, ahova a szöveget szeretné beszúrni, és nyomja meg a **SOR/SZÓ BEILLESZTÉSE** funkciógombot

Funkciógomb	Funkció
SOR TÖRLÉSE	Egy sor törlése és ideiglenes tárolása
SZó TÖRLÉSE	Egy szó törlése és ideiglenes tárolása
JEL TÖRLÉSE	Egy karakter törlése és ideiglenes tárolása
SOR / SZó BEILLESZ-TÉSE	Egy sor vagy szó beszúrása az ideiglenes tárolóból

Szöveg blokkok szerkesztése

Tetszőleges méretű szöveg blokkot másolhat és törölhet, vagy beszúrhatja azt máshová. Ezen műveletek bármelyike előtt először ki kell választania a kívánt szöveg blokkot:

- Mondat kiválasztása: Vigye a kurzort a kiválasztandó szövegrész első karakterére.

BLOKK KI-JELÖLÉSE

- Nyomja meg a **BLOKK KIVÁLASZTÁSA** funkciógombot
- Vigye a kurzort a kiválasztandó szövegrész utolsó karakterére. Kiválaszthat egész sorokat azzal, hogy a kurzort fel-le mozgatja közvetlenül a nyílgombokkal - a kiválasztott szöveget eltérő szín jelzi

A kívánt szöveg blokk kiválasztása után az alábbi funkciógombokkal szerkesztheti a szöveget:

Funkciógomb	Funkció
BLOKKOT KIVÁG	A kijelölt mondat törlése és ideiglenes tárolása
BLOKK BE-ILLESZTÉS	A kijelölt mondat ideiglenes tárolása törlés nélkül (másolás)

Ha szükséges, akkor az ideiglenesen tárolt mondatokat beszúrhatja egy másik helyre:

- Vigye a kurzort arra a helyre, ahová az ideiglenesen tárolt blokkot szeretné beszúrni

BLOKK BE-ILLESZTÉS

- Nyomja meg a **MONDAT BEILLESZTÉSE** funkciógombot: A mondat beillesztésre kerül.

Az ideiglenesen tárolt szöveget blokkot többször is beszúrhatja

A kiválasztott mondat áthelyezése egy másik fájlba

- Válassza ki a szöveg blokkot az előzőekben leírt módon

FÁJLHOZ HOZZÁTESZ

- Nyomja meg a **FÁJLHOZ HOZZÁFŰZ** funkciógombot. A TNC megjelenít egy párbeszéd ablakot **Célfájl =**
- Írja be a célfájl elérési útvonalát és nevét. A TNC hozzáfűzi a kijelölt szöveget a meghatározott fájlhoz. Ha nem található célfájl a megadott néven, a TNC létrehoz egy új fájlt a kiválasztott szöveggel.

Egy másik fájl beszúrása a kurzor pozíciójánál

- Vigye a kurzort a szövegben arra a helyre, ahová egy másik fájlt szeretne beilleszteni

FÁJLT BEILLESZT

- Nyomja meg a **FÁJL OLVASÁSA** funkciógombot. A TNC megjelenít egy párbeszéd ablakot: **Fájl neve =**
- Írja be annak a fájlnak az elérési útvonalát és nevét, amelyiket szeretné beilleszteni

Szövegrészek keresése

A szövegszerkesztővel megkereshet szavakat vagy karaktersorozatokat a szövegben. Két funkció érhető el:

Az aktuális szöveg keresése

Kereső funkció arra, hogy megtalálja annak a szónak a következő előfordulását a szövegben, ahol a kurzor pillanatnyilag áll:

- Vigye a kurzort a kívánt szóra.
- Válassza a keresés funkciót: Nyomja meg a **KERESÉS** funkciógombot
- Nyomja meg az **AKTUÁLIS SZÓ KERESÉSE** funkciógombot
- Kilépés a keresés funkcióból: Nyomja meg a **VÉGE** funkciógombot

Tetszőleges szöveg keresése

- Válassza a keresés funkciót: nyomja meg a **KERESÉS** funkciógombot. A TNC megjeleníti a **Szöveg keresése** párbeszédablakot:
- Adja meg a szöveget, amit meg akar keresni
- A szöveg kereséséhez nyomja meg a **KERESÉS** funkciógombot.
- Kilépés a keresés funkcióból: Nyomja meg a **VÉGE** funkciógombot

11.4 Szabadon meghatározható táblázatok

Alapismeretek

A szabadon meghatározható táblázatokba tetszőleges információt beolvashat és elmenthet az NC programból. Az **D26** - **D 28** paraméteres funkciók ezt a célt szolgálják.

A struktúra szerkesztő segítségével bármikor módosítható ezen táblázatok felépítése, vagyis az oszlopok és azok tulajdonságai. Lehetővé teszi olyan táblázatok létrehozását, melyek pontosan az Ön igényeire vannak szabva.

Válthat a táblázat nézet (alapbeállítás) és az adatlap nézet között is.

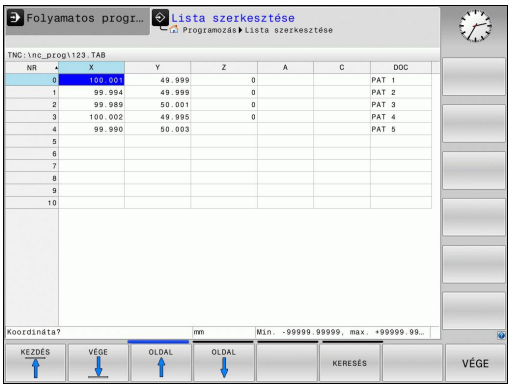

Szabadon meghatározható táblázat létrehozása

- A fájlkezelő behívásához nyomja meg a **PGM MGT** gombot
- Írjon be egy fájlnevet TAB kiterjesztéssel, majd nyugtázza az **ENT** gombbal. A TNC megjelenít egy felugró ablakot, ami állandó táblázatformátumokat tartalmaz
- A nyílbillentyűkkel válasszon egy táblázatmintát pl. **EXAMPLE.TAB** és nyugtázza az **ENT** gombbal. A TNC az előre meghatározott formátumban új táblázatot nyit meg
- A táblázatot a formátum szerkesztésével illesztheti a saját igényeihez, Lásd "A táblázatformátum szerkesztése", Oldal 365

A gépgyártó meghatározhatja a saját táblázat sablonját, és elmentheti azokat a TNC-be. Új táblázat létrehozásakor a TNC egy felugró ablakot nyit meg, az összes elérhető táblázat sablon listájával.

A TNC-ben a saját táblázat sablonjait is elmentheti. Ehhez nyisson meg egy új táblázatot, módosítsa a táblázat formátumát és mentse a táblázatot a **TNC:\system\proto** könyvtárba. Ezután a sablon már elérhető lesz a táblázatsablonok ablakban egy új táblázat létrehozásakor.

A táblázatformátum szerkesztése

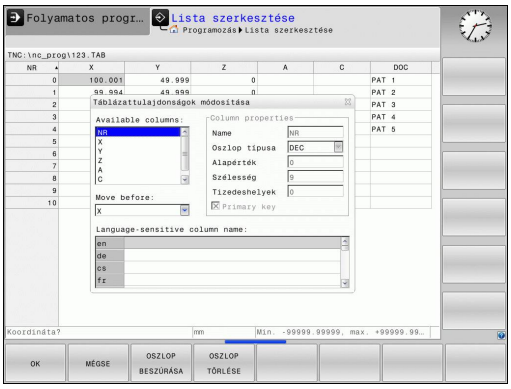

- Nyomja meg a **FORMÁTUM SZERKESZTÉSE** funkciógombot (váltson funkciósort): A TNC megnyitja a formátum szerkesztőt, amiben megjelenik a táblázat felépítése. A struktúra utasítások (fejlécek) jelentése az alábbi táblázatban található.

Struktúra utasítás	Jelentés
Elérhető oszlopok:	A táblázat összes oszlopának listája
Move before:	Az **Elérhető oszlopokban** kijelölt oszlopot az itt kiválasztott oszlop elé helyezi
Név	Oszlopnév: A fejlécben jelenik meg
Oszloptípus	**TEXT**: Szöveg bevitel **SIGN**: + vagy - előjel **BIN**: Bináris szám **DEC**: Decimális, pozitív, komplett szám **HEX**: Hexadecimális szám **INT**: Egész szám **LENGTH**: Hossz (inch-es programban konvertálva) **FEED**: Előtolás (mm/perc vagy 0.1 inch/perc) **IFEED**: Előtolás (mm/perc vagy 0.1 inch/perc) **FLOAT**: Lebegőpontos szám **BOOL**: Logikai érték **INDEX**: Index **TSTAMP**: Dátum és idő Fix formátuma
Alapértelmezett érték	Ebben az oszlopban a mezők alapértelmezett értéke
Szélesség	Oszlop szélessége (karakterek száma)
Elsődleges kulcs	Első táblázat oszlop
Nyelv-függő oszlopnév	Nyelv-függő párbeszédablakok

Az adatlapon egy csatlakoztatott egérrel, vagy a TNC billentyűzetével navigálhat. Navigáció a TNC billentyűzetével:

- Nyomja meg az iránygombokat a beviteli mezőkbe lépéshez. A nyílbillentyűkkel mozoghat a beviteli mezőn belül. A legördülő menük megnyitásához nyomja meg a **GOTO** gombot.

> Ha a táblázatban már van ilyen sor, akkor már nem lehet módosítani a táblázat **Név** és **Oszloptípus** tulajdonságait. Valamennyi sor törlése után, módosíthatja ezeket a tulajdonságokat. Ha szükséges, készítsen előtte egy biztonsági másolatot a táblázatról.
>
> A **TSTAMP** oszloptípus egy mezőjének érvénytelen értékének törléséhez, nyomja meg a **CE**, majd az **ENT** gombot.

Kilépés a struktúra szerkesztőből

- Nyomja meg az **OK** funkciógombot. A TNC bezárja a szerkesztő ablakot, és alkalmazza a módosításokat. Valamennyi módosítás elvetésre kerül a **MÉGSEM** funkciógomb megnyomásával.

Váltás a táblázat és az adatlap nézet között

Minden **.TAB** kiterjesztésű táblázat megnyitható lista vagy adatlap nézetben.

- Nyomja meg a gombot a képernyőfelosztás beállításához. Válassza a megfelelő funkciógombot a lista nézethez vagy a sablon nézethez (sablon nézet: beviteli szöveggel vagy anélkül)

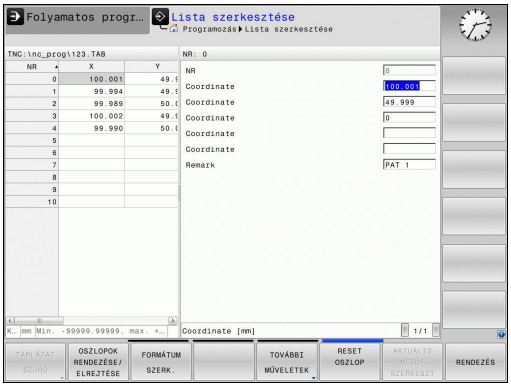

Adatlap nézetben a TNC a képernyő bal felén kilistázza a sorszámokat és az első oszlop adatait.

A képernyő jobb felén változtathatja meg az adatokat.

- Nyomja meg az **ENT** gombot vagy a nyílbillentyűkkel mozogjon a következő beviteli mezőbe.
- Egy másik sor kiválasztásához nyomja meg a zöld navigációs gombot (könyvtár szimbólum). Így a kurzor átkerül a bal ablakba, és kiválaszthatja a kívánt sort a nyílgombokkal. Nyomja meg a zöld navigációs gombot a beviteli ablakba való visszalépéshez.

D26 – Egy szabadon meghatározható táblázat megniytása

Az **D26: TABOPEN** egy szabadon meghatározható táblázat megnyitása, ami **D27**-tel szerkeszthető, vagy **D28**-cal olvasható.

Egy NC programban egyszerre csak egy táblázat lehet nyitva. Egy új **D26** mondat az utoljára megnyitott táblázatot automatikusan bezárja.

A táblázat fájl .TAB kiterjesztésű.

Példa: a TAB1.TAB táblázat megnyitása a TNC:\DIR1 könyvtárból.

```
N56 D26 TNC:\DIR1\TAB1.TAB
```

D27 – Bevitel egy szabadon meghatározható táblázatba

Az **D27** funkcióval írhat az **D26**-tal korábban megnyitott táblázatba.

A **D27** mondatba több oszlopnevet is beírhat. Az oszlopnevek idézőjelben, vesszővel elválasztva állnak. Az oszlopok értékét Q paraméterekkel határozhatja meg.

Vegye figyelembe, hogy alapértelmezetten az **D27** funkció a Programteszt üzemmódban is az aktuálisan megnyitott táblázatba írja be az értékeket. Az **D18 ID992 NR16** funkció lehetővé teszi, hogy rákérdezzen a programfutás üzemmódjára.
Ha az **D27** funkciónak csak a **Mondatonkénti programfutás** és a **Folyamatos programfutás** üzemmódokban kell futnia, akkor a vonatkozó programrészeket ki lehet hagyni az ugrás paranccsal, Oldal 285.

Csak numerikus értékeket tartalmazó mezőkbe írhat.

Ha egy mondattal több oszlopba is szeretne írni, akkor az értékeket egymást követő Q paraméterekbe kell menteni.

Példa

Az éppen megnyitott táblázat ötödik sorába a "Sugár", a "Mélység" és a "D" oszlop értékeit írja be. Az oszlopok értékét a Q5, Q6 és Q7 egymást követő paraméterekben kell előzőleg megadni.

```
N53 Q5 = 3.75
N54 Q6 = -5
N55 Q7 = 7.5
N56 D27 P01 5/5/"RADIUS,DEPTH,D" = Q5
```

D28 – Szabadon meghatározható táblázat olvasása

Az **D28** funkcióval olvashatja az **D26**-tal korábban megnyitott táblázatot.

Egy TABREAD mondattal különféle oszlopok adatai olvashatók ki a **D28** mondatból. Az oszlopnevek idézőjelben, vesszővel elválasztva állnak. Az **D28** mondatban meghatározhatja annak a Q paraméternek a számát, amibe a TNC az elsőként olvasott értéket beírja.

Csak numerikus értékeket tartalmazó mezőket olvashat.

Ha egy mondattal több oszlopból is szeretne olvasni, akkor a TNC az értékeket egymást követő Q paraméterekbe menti.

Példa

Az éppen megnyitott táblázat hatodik sorából a "Sugár", a "Mélység" és a "D" oszlop adatait olvassa ki. Mentse el az első értéket a Q10 Q paraméterbe (a második értéket a Q11, a harmadikat a Q12 paraméterbe).

```
N56 D28 Q10 = 6/"RADIUS,DEPTH,D"
```

11.5 Várakozási idő FUNCTION FEED DWELL

Várakozási idő programozása

Alkalmazás

Ezen funkció működési módja függ az adott géptől.
Vegye figyelembe a Gépkönyv előírásait.

A **FUNCTION FEED DWELL** funkcióval visszatérő várakozási időket lehet programozni, pl. forgácstöréshez . A **FUNCTION FEED DWELL** funkciót közvetlenül a forgácstörést tartalmazó megmunkálás előtt kell programozni.

A meghatározott **FUNCTION FEED DWELL** nem érvényes gyorsjárati vagy tapintó mozgás esetén.

A munkadarab megsérülhet!
Ne használja a **FUNCTION FEED DWELL** funkció menetmegmunkáláskor.

Folyamat

A meghatározás menete:

SPEC FCT
- Jelenítse meg a speciális funkciók funkciógombsort

PROGRAM-FUNKCIóK
- Válassza a különböző hagyományos kontúrleíró funkciók meghatározásához tartozó menüt

FUNCTION FEED
- Válassza a **FUNCTION FEED** funkciógombot

FEED DWELL
- Válassza a **FEED DWELL** funkciógombot
- Határozza meg a D-TIME várakozás időtartamát
- Határozza meg az F-TIME forgácsolás időtartamát

NC mondatok

```
N30 FUNCTION FEED DWELL D-
    TIME0.5 F-TIME5*
```

Várakozási idő reset

Várakozási idő törlése (reset) közvetlenül a forgácstöréses megmunkálást követően.

A **FUNCTION FEED DWELL RESET** funkcióval állíthatja vissza az ismétlődő várakozási időket.

A meghatározás menete:

SPEC FCT

- Jelenítse meg a speciális funkciók funkciógombsort

PROGRAM-FUNKCIóK

- Válassza a különböző hagyományos kontúrleíró funkciók meghatározásához tartozó menüt

FUNCTION FEED

- Válassza a **FUNCTION FEED** funkciógombot

RESET FEED DWELL

- Válassza a **RESET FEED DWELL** funkciógombot

A várakozási idő törléséhez adjon meg D-TIME 0-t.

A TNC automatikusan törli a **FUNCTION FEED DWELL** funkciót a program végén.

NC mondatok

```
N40 FUNCTION FEED DWELL RESET*
```

12

Programozás: Többtengelyes megmunkálás

12.1 Funkciók a többtengelyes megmunkáláshoz

Ez a fejezet a többtengelyes megmunkáláshoz alkalmazható funkciókat tárgyalja.

TNC funkció	Leírás	Oldal
PLANE	Megmunkálás meghatározása a döntött munkasíkban	375
M116	Forgótengelyek előtolása	397
M126	Forgótengelyek pályaoptimalizációja	398
M94	Forgótengelyek kijelzett értékének csökkentése	399
M138	Döntött tengely kiválasztása	400

12.2 A PLANE funkció: Munkasík döntése (szoftver opció 8)

Bevezetés

A munkasík döntésére szolgáló funkciókat a gép gyártójának kell lehetővé tennie.

A **PLANE** funkció teljességében csak azokon a gépeken használható, amelyeknek legalább két forgótengelye van (fej és/vagy asztal). Kivétel: A **PLANE AXIAL** akkor is használható, ha csak egy forgótengely van jelen vagy aktív a gépen.

A **PLANE** funkcióval egy olyan funkció áll rendelkezésére, amellyel különböző módokon tud elfordított megmunkálási síkokat meghatározni.

A **PLANE** funkció paraméter-meghatározása két részre oszlik:

- A sík mértani meghatározása, ami a rendelkezésre álló **PLANE** funkciók mindegyikénél eltérő.
- A **PLANE** funkció pozicionálási működése, ami a sík meghatározástól független és ami mindegyik **PLANE** funkciónál azonos, Lásd "A PLANE funkció pozicionálási működésének meghatározása", Oldal 391

Ütközésveszély!

Ha Ciklus**28 TUKROZES**-t döntött rendszerben használja, akkor vegye figyelembe az alábbiakat

Először a döntést kell programozni, majd a Ciklus **28 TUKROZES**:

Egy forgó tengely tükrözése Ciklus **28**-cal csak a tengelymozgásokat tükrözi, de a PLANE funkciókban megadott szögeket nem. Ennek eredményeképpen, a tengelyek pozicionálása módosul.

Az iTNC 530-on, vagy annál korábbi vezérlőkön létrehozott programok már nem kompatibilisek.

A pillanatnyi pozíció átvétele funkció nem alkalmazható aktív döntött munkasíkkal együtt.

Ha akkor alkalmazza a **PLANE** funkciót, amikor az **M120** aktív, a TNC automatikusan törli a sugárkorrekciót, ami pedig visszavonja az **M120** funkciót.

A **PLANE** funkciók visszaállításához mindig alkalmazza a **PLANE RESET** funkciót. Ha a **PLANE** funkció minden paraméterére nullát ad meg, azzal még nem törli teljesen a funkciót.

Az **M138** funkcióval korlátozható a dönthető tengelyek száma, így viszont a szerszámgép csak adott számú döntött-tengely lehetőséget biztosít.

A TNC a munkasík döntését csak a Z orsótengely esetében támogatja.

12.2 A PLANE funkció: Munkasík döntése (szoftver opció 8)

Áttekintés

Minden, a TNC-ben rendelkezésre álló **PLANE** funkció a kívánt munkasíkot a gépen ténylegesen meglévő forgótengelyektől függetlenül írja le. Az alábbi lehetőségek állnak rendelkezésére:

Funkciógomb	Funkció	Szükséges paraméterek	Oldal
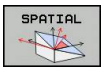	**SPATIAL (TÉRBELI)**	Három térszög: **SPA**, **SPB**, és **SPC**	379
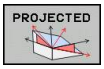	**PROJECTED (VETÍTETT)**	Két vetítési szög: **PROPR** és **PROMIN** valamint egy forgásszög **ROT**	381
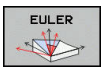	**EULER**	Három Euler szög: precesszió (**EULPR**), nutáció (**EULNU**) és forgásszög (**EULROT**),	382
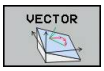	**VECTOR**	Normálvektor a sík meghatározásához és bázisvektor a döntött X tengely irányának meghatározásához	384
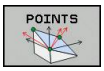	**POINTS**	Az elfordítandó sík három tetszőleges pontjának koordinátái	386
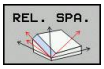	**RELATIVE**	Egyetlen, inkrementálisan ható térszög	388
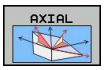	**AXIAL (TENGELYIRÁNYÚ)**	Legfeljebb 3 abszolút vagy növekményes tengelyszög **A,B,C**	389
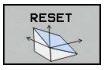	**VISSZAÁLLÍTÁS**	A PLANE funkció visszaállítása	378

A PLANE funkció meghatározása

SPEC FCT

- Jelenítse meg a speciális funkciók funkciógombsort

MEGMUNK. SÍK BIL-LENTÉSE

- Válassza a **PLANE** funkciót: Nyomja meg a **MUNKASÍK DÖNTÉSE** funkciógombot. A TNC ekkor megjeleníti az elérhető meghatározási lehetőségeket a funkciógombsorban

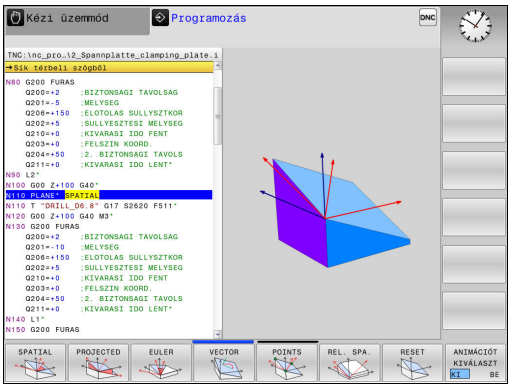

Funkciók kiválasztása

- Válassza ki a kívánt funkciót a funkciógombbal. A TNC folytatja a párbeszédet és lekérdezi a szükséges paramétereket

Pozíciókijelző

Mihelyt aktív egy **PLANE** funkció, a TNC az állapotkijelzőn mutatja a számított térbeli szöget (lásd az ábrán). A TNC alapvetően - az alkalmazott **PLANE** funkciótól függetlenül – belsőleg mindig térbeli szögre számol vissza.

Sík döntése alatt (**MOVE** vagy **TURN** mód) a Hátralévő út módban (**DIST**), a TNC megjeleníti (a forgó tengelyen) a hátralévő utat (vagy a számított távolságot) a forgó tengely célpozíciójáig.

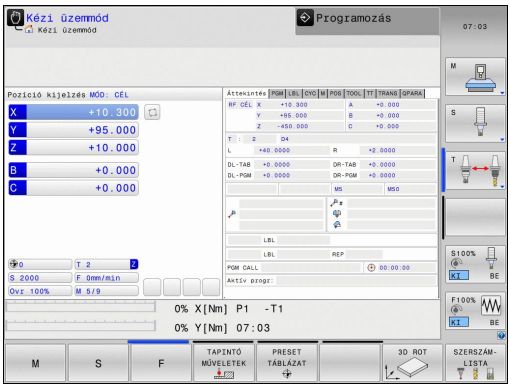

PLANE funkció reset

SPEC FCT
- Jelenítse meg a speciális funkciók funkciógombsort

SPECIÁLIS TNC FUNKCIóK
- Speciális TNC funkciók kiválasztásához, nyomja meg a **SPECIAL TNC FUNCT.** funkciógombot

MEGMUNK. SíK BIL-LENTÉSE
- PLANE funkció kiválasztásához, nyomja meg a **MUNKASÍK DÖNTÉSE** funkciógombot: a TNC a funkciósorban megjeleníti a rendelkezésre álló meghatározásokat

RESET
- Válassza a visszaállítás funkciót. Ezzel belsőleg visszaállítja a **PLANE** funkciót, de a tengely pillanatnyi pozícióit nem változtatja meg

MOVE
- Annak megadása, hogy a TNC az elforgatott tengelyeket alaphelyzetbe vigye-e (**MOVE** vagy **TURN**), vagy sem (**STAY**), Lásd "Automatikus pozicionálás: MOVE/TURN/STAY (megadása kötelező)", Oldal 391

END
- A bevitel lezárásához nyomja meg az END gombot.

NC mondatok

```
N10 PLANE RESET MOVE DIST50
    F1000*
```

A **PLANE RESET** funkció az aktív **PLANE** funkciót – vagy az aktív **G80** ciklust – teljes mértékben visszaállítja (szögek = 0 és a funkció inaktív). Nincs szükség annak többszöri meghatározására.

Döntés kikapcsolása a **Kézi üzemmód** üzemmódban, a 3D ROT menüben.

Munkasík meghatározása térszöggel: PLANE SPATIAL

Alkalmazás

A térszögekkel meghatározott munkasík a koordinátarendszer háromszori elforgatását jelenti; két perspektíva, aminek mindig ugyanaz az eredménye, elérhető erre a célra.

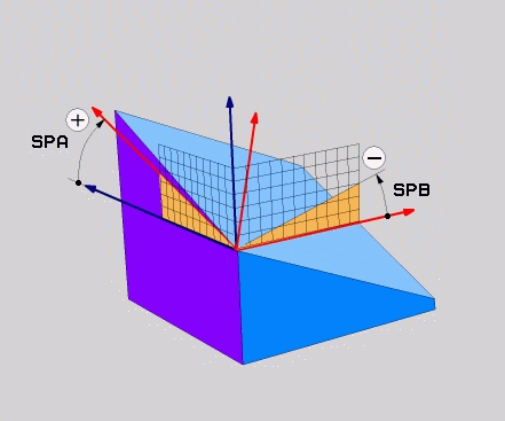

- **Elforgatás a gépi koordinátarendszer körül:** Az elforgatás sorrendje: először a C tengely körül, majd a B tengely körül, végül az A tengely körül.
- **Elforgatás a mindenkori döntött koordinátarendszer körül:** Az elforgatás sorrendje: először a C tengely körül, majd az elforgatott B tengely körül, végül az elforgatott A tengely körül. Ezt a perspektívát általában könnyebb megérteni, mivel egy forgó tengely rögzítve van, így a koordinátarendszer elforgatását könyebb átlátni.

Programozás előtt vegye figyelembe a következőket

Mindig meg kell adni mindhárom térszöget **SPA**, **SPB** és **SPC**, még akkor is, ha az egyik = 0.

Ez a művelet megfelel a **G80-NAK**, ha a Ciklus **G80** a megmunkálás oldalán térszögként van meghatározva.

PLANE SPATIAL nem engedélyezett, ha Ciklus 8 **TUKROZES** aktív.

Paraméter-leírás a pozícionálási viselkedéshez: Lásd "A PLANE funkció pozicionálási működésének meghatározása", Oldal 391.

Beviteli paraméterek

- **Térbeli szög A?**: Elfordulási szög **SPA** a fix gépi X tengely körül (lásd az ábrát jobbra fent). Beviteli tartomány: –359.9999° és +359,9999° között
- **Térbeli szög B?**: Elfordulási szög **SPB** a fix gépi Y tengely körül (lásd az ábrát jobbra fent). Beviteli tartomány: –359.9999° és +359,9999° között
- **Térbeli szög C?**: Elfordulási szög **SPC** a fix gépi Z tengely körül (lásd az ábrát jobbra fent). Beviteli tartomány: –359.9999° és +359,9999° között
- Folytassa a pozicionálás tulajdonságaival, Lásd "A PLANE funkció pozicionálási működésének meghatározása", Oldal 391

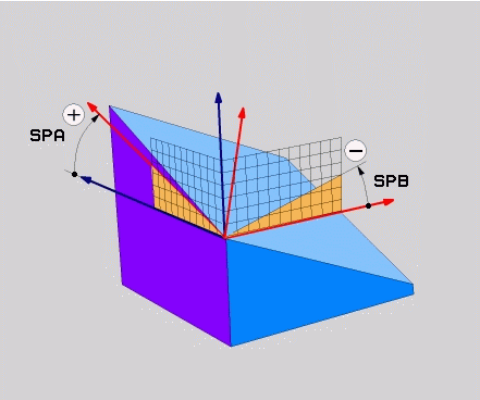

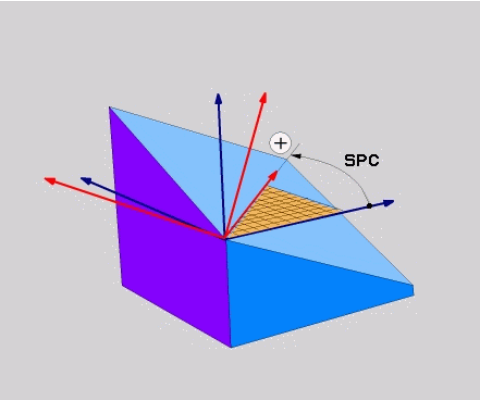

Használt rövidítések

Rövidítés	Jelentés
SPATIAL	Térbeli
SPA	**Sp**atial **A**: X tengely körüli elfordulás
SPB	**Sp**atial **B**: Y tengely körüli elfordulás
SPC	**Sp**atial **C**: Z tengely körüli elfordulás

NC mondatok

```
N50 PLANE SPATIAL SPA+27 SPB+0 SPC
    +45 .....*
```

Munkasík meghatározása vetítési szöggel: VETÍTÉSI SÍK

Alkalmazás

A vetítési szögek egy munkasíkot két szögérték megadásával határoznak meg, amelyeket az 1. koordinátasík (Z/X a Z szerszámtengely esetén) és a 2. koordinátasík (ZY a Z szerszámtengely esetén) meghatározandó munkasíkba történő kivetítésével határozhat meg.

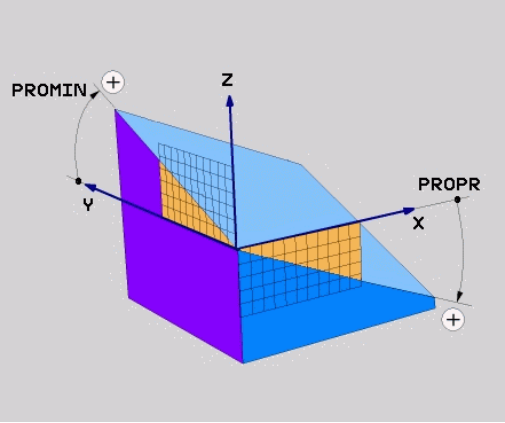

Programozás előtt vegye figyelembe a következőket

Csak akkor használhat vetítési szögeket, ha a szögek meghatározása egy derékszögű hasábra vonatkozik. Ellenkező esetben a munkadarab torzulhat.

Paraméter-leírás a pozícionálási viselkedéshez: Lásd "A PLANE funkció pozicionálási működésének meghatározása", Oldal 391.

Beviteli paraméterek

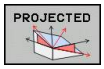

- **Vetítési szög az 1. koord. síkban?**: az elfordított megmunkálási sík vetítési szöge a fix gépi koordinátarendszer1. koordináta-síkjába (lásd az ábrát jobbra, fent). Beviteli tartomány: –89.9999° és +89,9999° között. A 0°-os tengely az aktív munkasík főtengelye (X a Z szerszámtengely esetén, a pozitív irányt lásd a jobb felső ábrán)
- **Vetítési szög a 2. koord. síkban?** az elfordított megmunkálási sík vetítési szöge a fix gépi koordinátarendszer 2. koordináta-síkjába (lásd az ábrát jobbra, fent). Beviteli tartomány: –89.9999° és +89,9999° között. A 0°-os tengely az aktív munkasík melléktengelye (Y tengely, a Z szerszámtengely esetén)
- **Elforgatott sík forgatási szöge (ROT)?**: Az elfordított koordinátarendszer elforgatása az elfordított szerszámtengely körül (értelemszerűen megfelel egy a 10 FORGATÁS ciklussal történő elforgatásnak). Az elforgatási szöggel egyszerűen határozhatja meg a munkasík főtengelyének irányát (X a Z szerszámtengely esetén, Z az Y szerszámtengely esetén; lásd az ábrát jobbra lent). Beviteli tartomány: –360°-tól +360°-ig
- Folytassa a pozicionálás tulajdonságaival, Lásd "A PLANE funkció pozicionálási működésének meghatározása", Oldal 391

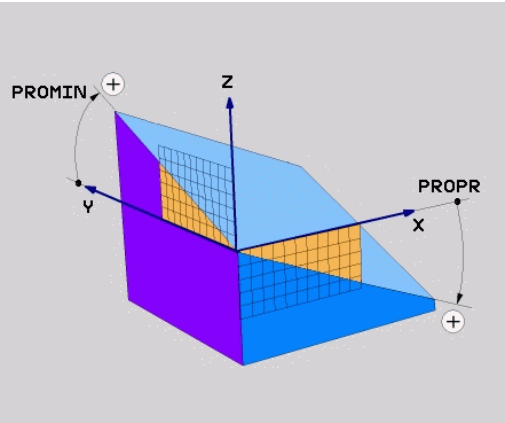

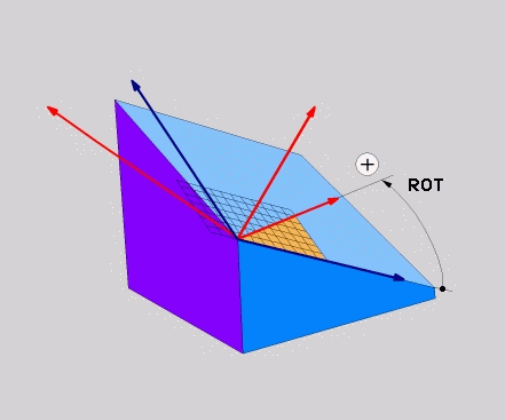

NC mondatok

```
N50 PLANE PROJECTED PROPR+24 PROMIN+24 PROROT+30 .....*
```

Használt rövidítések:

PROJECTED	Projected
PROPR	Fő sík
PROMIN	Mellék sík
PROMIN	Forgatás

Munkasík meghatározása Euler szöggel: PLANE EULER

Alkalmazás

Az Euler-szögek egy megmunkálási síkot **a mindenkori elforgatott koordinátarendszer körüli** maximum három elforgatással határoznak meg. A három Euler-szöget a svájci matematikus, Leonhard Euler meghatározta meg. A gépi koordinátarendszerre való alkalmazás esetén jelentésük a következő:

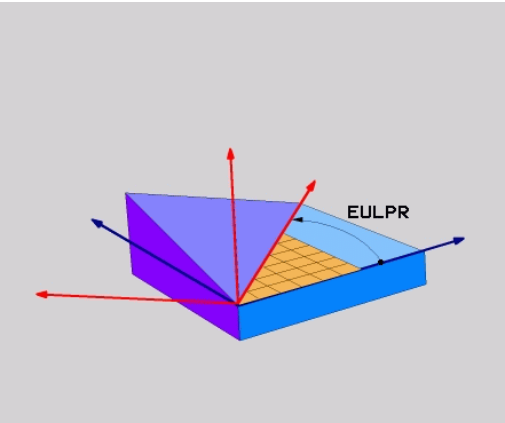

Precessziós szög: **EULPR**	A koordinátarendszer elforgatása a Z tengely körül
Nutációs szög: **EULNU**	A koordinátarendszer elforgatása a precessziós szöggel elforgatott X tengely körül
Elforgatási szög: **EULROT**	A döntött munkasík elforgatása az elfordított Z tengely körül

Programozás előtt vegye figyelembe a következőket

Paraméter-leírás a pozícionálási viselkedéshez: Lásd "A PLANE funkció pozicionálási működésének meghatározása", Oldal 391.

Beviteli paraméterek

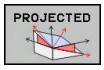

- **Fő koord. sík forgatási szöge?**: **EULPR** elforgatási szög a Z tengely körül (lásd az ábrát jobbra fent). Ne feledje:
  - Beviteli tartomány: -180,0000°-től 180,0000°-ig
  - A 0°-os tengely az X tengely
- **Szerszámtengely döntési szöge?:** A koordinátarendszer **ELNU** döntési szöge a precessziós szöggel elforgatott X tengely körül (lásd az ábrát, jobbra középen). Ne feledje:
  - Beviteli tartomány: 0° - 180,0000°
  - A 0°-os tengely a Z tengely
- **Elforgatott sík forgatási szöge (ROT)?**: Az elfordított koordinátarendszer **EULROT** elforgatása az elfordított Z tengely körül (értelemszerűen megfelel egy a 10 FORGATÁS ciklussal történő elforgatásnak). Az elforgatási szöggel egyszerűen meghatározhatja az X tengely irányát a döntött munkasíkban (lásd az ábrát jobbra lent). Ne feledje:
  - Beviteli tartomány: 0° - 360,0000°
  - A 0°-os tengely az X tengely
- Folytassa a pozicionálás tulajdonságaival, Lásd "A PLANE funkció pozicionálási működésének meghatározása", Oldal 391

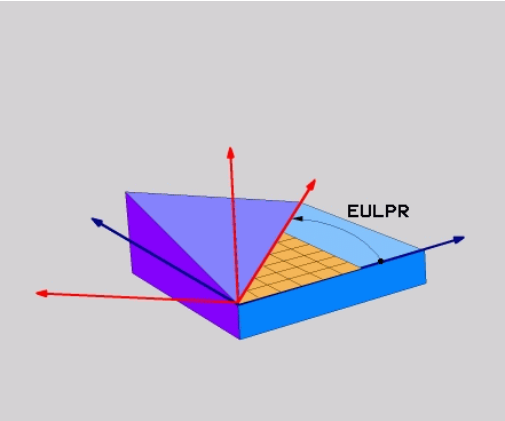

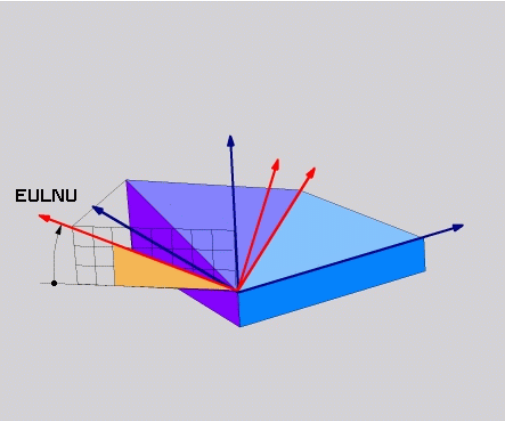

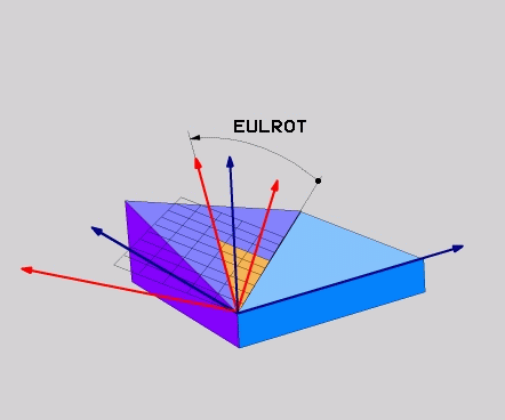

NC mondatok

```
N50 PLANE EULER EULPR45 EULNU20 EULROT22 .....*
```

Használt rövidítések

Rövidítés	Jelentés
EULER	Svájci matematikus, aki meghatározta ezeket a szögeket
EULPR	**Pr**ecession angle (precessziós szög): az a szög, ami a koordinátarendszernek a Z tengely körüli elforgatását írja le
EULNU	**Nu**tation angle (nutációs szög): az a szög, ami a koordinátarendszernek a precessziós szöggel elforgatott X tengely körüli elforgatását írja le
EULROT	**Rot**ation angle (elforgatási szög): az a szög, ami a döntött munkasíknak a döntött Z tengely körüli elforgatását írja le

Munkasík meghatározása két vektorral: SÍKVEKTOR

Alkalmazás

Egy munkasík meghatározása **két vektorral** akkor lehetséges, ha az alkalmazott CAD rendszer képes kiszámítani a döntött munkasík alapvektorát és normálvektorát. A vektor átszámítása egységvektorrá nem szükséges. A TNC kiszámítja a normálvektort, így a beviteli tartomány: -9.999999 és +9.999999 közötti.

A munkasík meghatározásához szükséges alapvektor a **BX**, **BY** és **BZ** komponensekkel határozható meg (lásd az ábrát jobbra). A normálvektort az **NX**, **NY** és **NZ** komponensek határozzák meg.

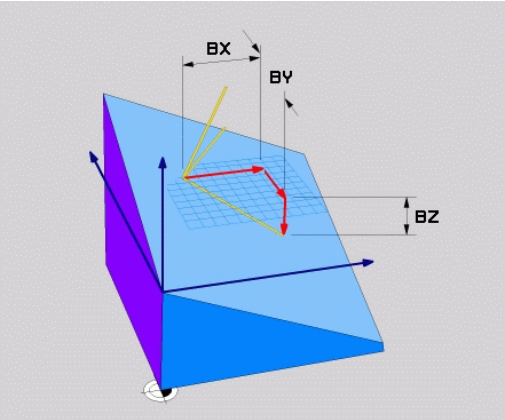

Programozás előtt vegye figyelembe a következőket

Az alapvektor meghatározza a főtengely irányát a döntött munkasíkban, és a normálvektor határozza meg a döntött megmunkálási sík orientációját amire egyidőben merőleges.

A TNC a megadott adatokból kiszámítja az egységvektorokat.

Paraméter-leírás a pozícionálási viselkedéshez: Lásd "A PLANE funkció pozicionálási működésének meghatározása", Oldal 391.

Beviteli paraméterek

- **Az alapvektor X komponense?**: A B alap-vektor **BX** X- komponense (lásd az ábrát, jobbra fent). Beviteli tartomány: -9,9999999 és +9,9999999 között
- **Az alapvektor Y komponense?**: A B alap-vektor **BY** Y komponense (lásd az ábrát, jobbra fent). Beviteli tartomány: -9,9999999 és +9,9999999 között
- **Az alapvektor Z komponense?**: A B alap-vektor **BZ** Z komponense (lásd az ábrát, jobbra fent). Beviteli tartomány: -9,9999999 és +9,9999999 között
- **A normálvektor X komponense?**: Az N normálvektor **NX** X komponense (lásd az ábrát, jobbra középen). Beviteli tartomány: -9,9999999 és +9,9999999 között
- **A normálvektor Y komponense?**: Az N normálvektor **NY** Y komponense (lásd az ábrát, jobbra középen). Beviteli tartomány: -9,9999999 és +9,9999999 között
- **A normálvektor Z komponense?**: Az N normálvektor **NZ** Z komponense (lásd az ábrát, jobbra középen). Beviteli tartomány: -9,9999999 és +9,9999999 között
- Folytassa a pozicionálás tulajdonságaival, Lásd "A PLANE funkció pozicionálási működésének meghatározása", Oldal 391

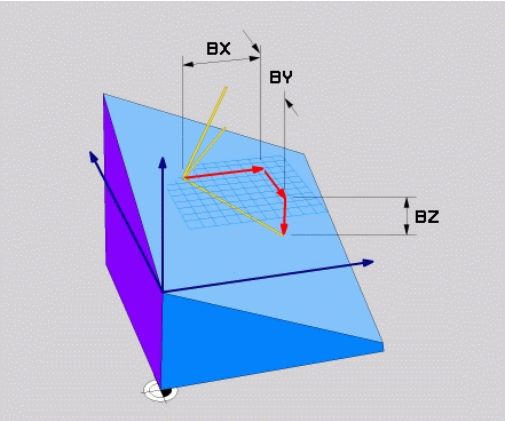

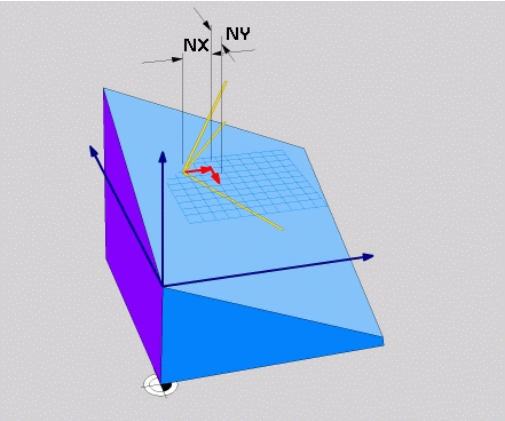

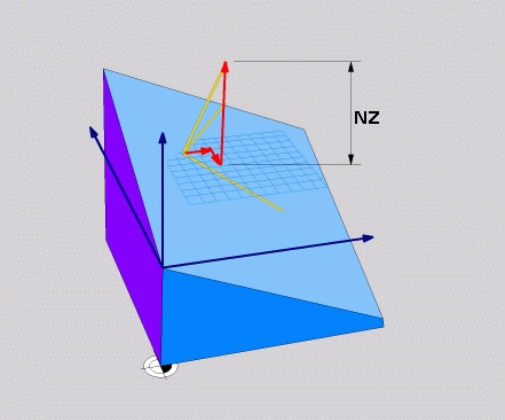

NC mondatok

```
N50 PLANE VECTOR BX0.8 BY-0.4 BZ-0.42 NX0.2 NY0.2 NZ0.92 ..*
```

Használt rövidítések

Rövidítés	Jelentés
VEKTOR	Vektor
BX, BY, BZ	**B**ase vector: **X**, **Y** és **Z** komponensek
NX, NY, NZ	**N**ormal vector: **X**, **Y** és **Z** komponensek

Munkasík meghatározása három ponttal: SÍKPONTOK

Alkalmazás

Egy munkasík egyértelműen meghatározható, ha megadjuk ezen sík **három tetszőleges pontját: P1 - P3**. A **PLANE POINTS** funkció a lehetőséget használja ki.

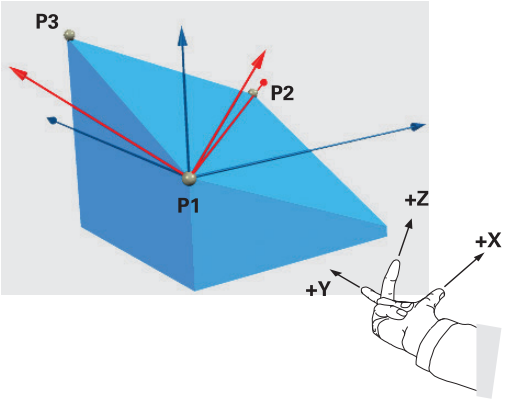

Programozás előtt vegye figyelembe a következőket

Az 1. és 2. pont összekötése meghatározza a döntött főtengely (X a Z szerszámtengely esetén) irányát.

A döntött szerszámtengely irányát a 3. pont helyzetével határozzuk meg, az 1. és 2. pontot összekötő egyenesre vonatkoztatva. A jobbkézszabályt alkalmazva (hüvelykujj = X tengely, mutatóujj = Y tengely, középső ujj = Z tengely (lásd az ábrát jobbra fent) érvényes a következő: a hüvelykujj (X tengely) az 1. pont felől mutat a 2. pont felé, a mutatóujj (Y tengely) a döntött Y tengellyel párhuzamosan mutat a 3. pont irányába. Így a középső ujj a döntött szerszámtengely irányába mutat.

A három pont meghatározza a sík dőlését. Az aktív nullapont pozícióját a TNC nem módosítja.

Paraméter-leírás a pozícionálási viselkedéshez: Lásd "A PLANE funkció pozicionálási működésének meghatározása", Oldal 391.

Beviteli paraméterek

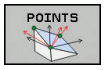

- **1. síkpont X koordinátája?**: Az 1. síkbeli pont **P1X** X-koordinátája (lásd az ábrát jobbra fent).
- **1. síkpont Y koordinátája?**: Az 1. síkbeli pont **P1Y** Y-koordinátája (lásd az ábrát jobbra fent)
- **1. síkpont Z koordinátája?**: Az 1. síkbeli pont **P1Z** Z-koordinátája (lásd az ábrát jobbra fent)
- **2. síkpont X koordinátája?**: Az 2. síkbeli pont **P2X** X-koordinátája (lásd az ábrát jobbra középen)
- **2. síkpont Y koordinátája?**: Az 2. síkbeli pont **P2Y** Y-koordinátája (lásd az ábrát jobbra középen)
- **2. síkpont Z koordinátája?**: Az 2. síkbeli pont **P2Z** Z-koordinátája (lásd az ábrát jobbra középen)
- **3. síkpont X koordinátája?**: Az 3. síkbeli pont **P3X** X-koordinátája (lásd az ábrát jobbra lent)
- **3. síkpont Y koordinátája?**: Az 3. síkbeli pont **P3Y** Y-koordinátája (lásd az ábrát jobbra lent)
- **3. síkpont Z koordinátája?**: Az 3. síkbeli pont **P3Z** Z-koordinátája (lásd az ábrát jobbra lent)
- Folytassa a pozicionálás tulajdonságaival, Lásd "A PLANE funkció pozicionálási működésének meghatározása", Oldal 391

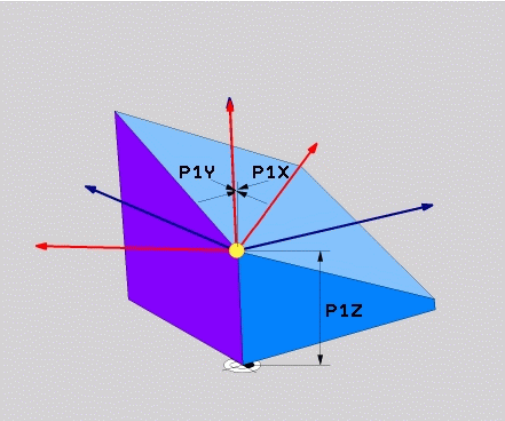

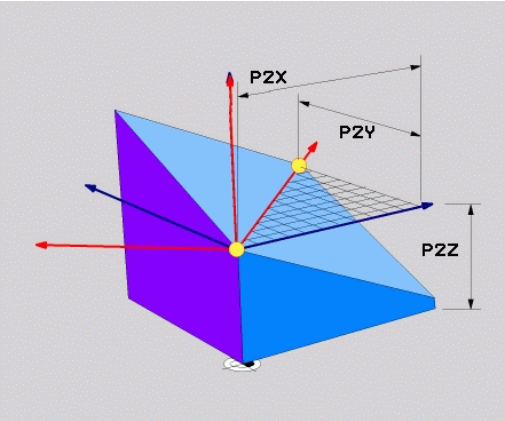

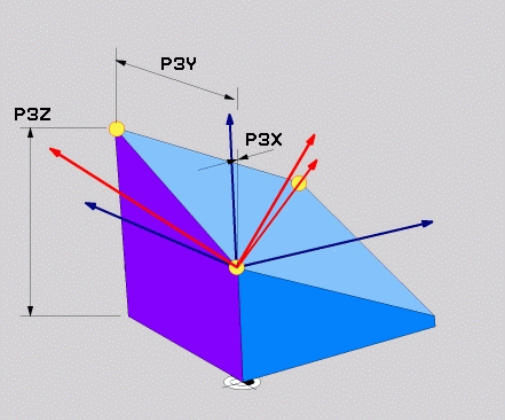

NC mondatok

```
N50 PLANE POINTS P1X+0 P1Y+0 P1Z+20 P2X+30 P2Y+31 P2Z+20
    P3X+0 P3Y+41 P3Z+32.5 .....*
```

Használt rövidítések

Rövidítés	Jelentés
POINTS	Points

Munkasík meghatározása egy növekményes térszögön keresztül: PLANE SPATIAL

Alkalmazás

A növekményes térszöget akkor alkalmazza, amikor egy már aktív döntött munkasíkot egy **további elforgatással** szeretne dönteni. Példa: 45°-os letörés megmunkálása egy elfordított síkon.

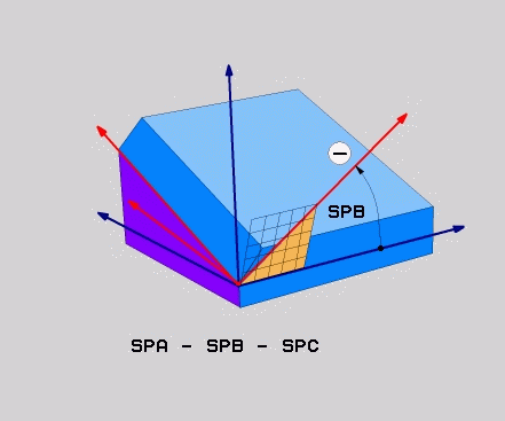

Programozás előtt vegye figyelembe a következőket

A meghatározott szög mindig az aktív munkasíkhoz képest értendő és független attól a funkciótól, amelyikkel aktiválta azt.

Tetszőlegesen sok **PLANE RELATIVE** funkciót használhat egymás után.

Amennyiben vissza akar térni arra a munkasíkra, amelyik a **PLANE RELATIVE** funkció előtt volt aktív, akkor határozzon meg egy **PLANE RELATIVE** funkciót azonos szöggel, de ellentétes előjellel.

Ha a **PLANE RELATIVE** funkciót egy nem döntött síkra alkalmazza, akkor a nem döntött síkot egyszerűen elforgatja a **PLANE** funkcióban meghatározott térszöggel.

Paraméter-leírás a pozicionálási viselkedéshez: Lásd "A PLANE funkció pozicionálási működésének meghatározása", Oldal 391.

Beviteli paraméterek

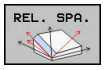

- **Növekményes szög?**: az a térbeli (növekményes) szög, amellyel az aktív megmunkálási síkot tovább kell elfordítani (ábra jobboldalt, fent). Az elforgatás tengelyét funkciógombbal választhatja ki. Beviteli tartomány: –359.9999°-től +359.9999°-ig
- Folytassa a pozicionálás tulajdonságaival, Lásd "A PLANE funkció pozicionálási működésének meghatározása", Oldal 391

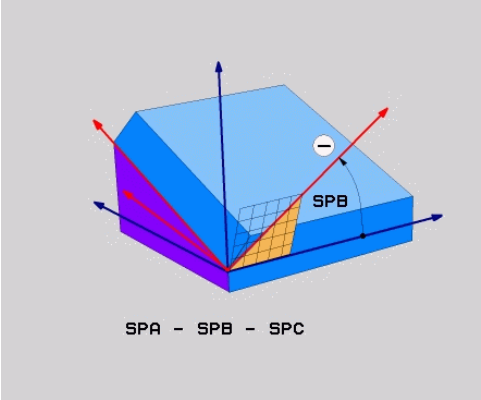

Használt rövidítések

Rövidítés	Jelentés
RELATIVE	Relatív

NC mondatok

```
N50 PLANE RELATIV SPB-45 .....*
```

Munkasík döntése tengelyszöggel: PLANE AXIAL

Alkalmazás

A **PLANE AXIAL** funkció meghatározza mind a munkasík helyzetét, mind a forgótengely névleges koordinátáit. Ezt a funkciót különösen könnyű olyan gépeken használni, amelyek derékszögű koordinátarendszerrel és olyan kinematikai szerkezettel rendelkeznek, amelyben csak egy forgótengely aktív.

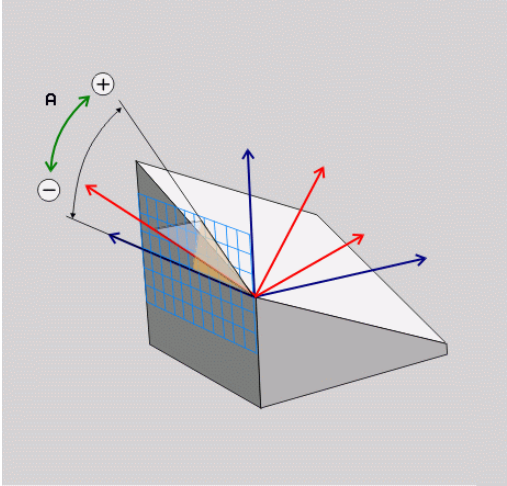

A **PLANE AXIAL** akkor is használható, ha a gépen csak egy aktív forgótengely van.

Használhatja a **PLANE RELATIVE**fukciót a **PLANE AXIAL** után, ha a gép lehetővé teszi a térbeli szögmeghatározásokat. Vegye figyelembe a Gépkönyv előírásait.

Programozás előtt vegye figyelembe a következőket

Csak olyan tengelyszögeket adjon meg, amelyek a gépén a valóságban léteznek. Ellenkező esetben a TNC hibaüzenetet küld.

A **PLANE AXIAL** funkcióval meghatározott forgótengely-koordináták modálisak Ennek következtében az egymás utáni meghatározások egymásra épülnek. Az inkrementális bevitel megengedett.

A **PLANE AXIAL** funkció visszaállításához mindig a **PLANE RESET** funkciót alkalmazza. A 0 beírásával történő visszaállítás nem kapcsolja ki a **PLANE AXIAL** funkciót.

A **SEQ**, **TABLE ROT** és **COORD ROT** utasításoknak nincs funkciójuk a **PLANE AXIAL** funkcióval összefüggésben.

Paraméter-leírás a pozícionálási viselkedéshez: Lásd "A PLANE funkció pozicionálási működésének meghatározása", Oldal 391.

Beviteli paraméterek

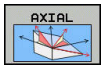

- **A tengelyszög?**: Az a tengelyszög, **amelyhez** az A tengelyt el kell dönteni. Ha inkrementálisan adja meg, ez az a szög, **amennyivel** az A tengelyt pillanatnyi helyzetéből el kell dönteni. Beviteli tartomány: –99999.9999° - +99999.9999°
- **B tengelyszög?**: Az a tengelyszög, **amelyhez** a B tengelyt el kell dönteni. Ha inkrementálisan adja meg, ez az a szög, **amennyivel** a B tengelyt pillanatnyi helyzetéből el kell dönteni. Beviteli tartomány: –99999.9999° - +99999.9999°
- **C tengelyszög?**: Az a tengelyszög, **amelyhez** a C tengelyt el kell dönteni. Ha inkrementálisan adja meg, ez az a szög, **amennyivel** a C tengelyt pillanatnyi helyzetéből el kell dönteni. Beviteli tartomány: –99999.9999° - +99999.9999°
- Folytassa a pozicionálás tulajdonságaival, Lásd "A PLANE funkció pozicionálási működésének meghatározása", Oldal 391

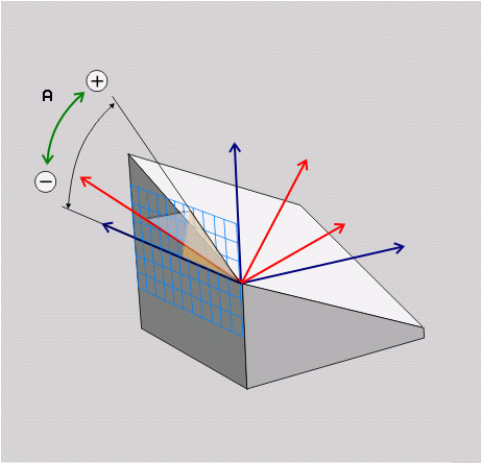

NC mondatok

```
N50 PLANE AXIAL B-45 .....*
```

Használt rövidítések

Rövidítés	Jelentés
AXIAL	Tengelyirányban

A PLANE funkció pozicionálási működésének meghatározása

Áttekintés

Attól függetlenül, hogy melyik PLANE funkciót alkalmazza a döntött munkasík meghatározására, az alábbi funkciók mindig rendelkezésre állnak a pozicionálási viselkedéshez:

- Automatikus pozicionálás
- Választás alternatív döntési lehetőségek közül (**PLANE AXIAL** nélkül)
- Választás a transzformáció típusok közül (**PLANE AXIAL** nélkül)

!

Ütközésveszély!

Ha Ciklus**28 TUKROZES**-t döntött rendszerben használja, akkor vegye figyelembe az alábbiakat

Először a döntést kell programozni, majd a Ciklus **28 TUKROZES**:

Egy forgó tengely tükrözése Ciklus **28**-cal csak a tengelymozgásokat tükrözi, de a PLANE funkciókban megadott szögeket nem. Ennek eredményeképpen, a tengelyek pozicionálása módosul.

Az iTNC 530-on, vagy annál korábbi vezérlőkön létrehozott programok már nem kompatibilisek.

Automatikus pozicionálás: MOVE/TURN/STAY (megadása kötelező)

Miután minden paramétert megadott a sík meghatározásához, meg kell határoznia, hogy a TNC hogyan pozicionálja a forgótengelyeket a kiszámított tengelyértékekre:

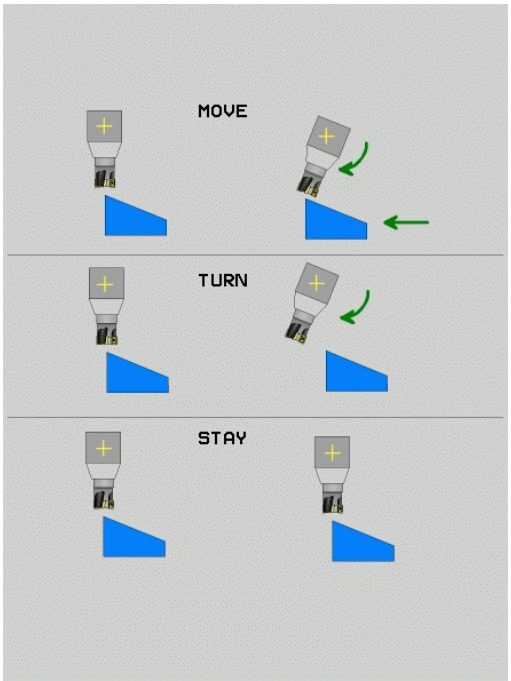

MOVE

- A PLANE funkciónak automatikusan kell a forgótengelyeket a kiszámított pozícióértékekre pozicionálnia. A munkadarab és a szerszám egymáshoz viszonyított helyzete nem változik. A TNC egy kiegyenlítő mozgást végez a lineáris tengelyeken

TURN

- A PLANE funkciónak automatikusan kell a forgótengelyeket a kiszámított pozícióértékekre pozicionálnia, miközben csak a forgótengelyek helyzete változik. A TNC **nem** végez kiegyenlítő mozgást a lineáris tengelyeken

STAY

- A forgástengelyek pozicionálása egy későbbi, külön pozicionáló mondatban történik.

Ha a **MOVE** opciót választottuk (a **PLANE** funkció automatikus kiegyenlítő mozgással végzi el a beforgatást), még két paramétert kell meghatározni: **Forg.pont táv. a szersz.csúcstól** és az **Előtolás? F=**.

Ha a **TURN** opciót választja (a **PLANE** funkció automatikus kiegyenlítő mozgás nélkül végzi a pozicionálást), a következő paramétert kell még meghatároznia: **Előtolás? F=**.

Ha a **PLANE** funkciót és a **STAY** opciót együtt használja, a forgótengelyeket egy külön mondatban kell pozicionálnia a **PLANE** funkció után.

- **Forg.középp.táv. a szersz.csúcstól** (inkrementális érték): A TNC a szerszám csúcsához képest forgatja el a szerszámot (vagy az asztalt). A **DIST** paraméter eltolja a pozicionáló mozgás elforgatásának középpontját a szerszámcsúcs aktuális pozíciójához képest.

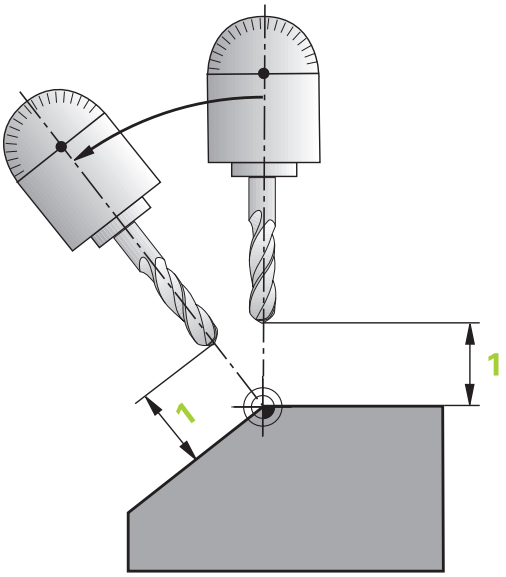

> **Megjegyzés:**
> - Ha a szerszám a pozicionálás előtt a munkadarabhoz képest a megadott távolságban van, akkor a szerszám a pozicionálás után is relatíve azonos helyzetben marad (lásd: jobb oldali ábra, középen, 1 = DIST).
> - Ha a szerszám a pozicionálás előtt a munkadarabhoz képest nem a megadott távolságban van, akkor a szerszám relatív helyzete a pozicionálás után sem változik meg az eredeti helyzethez képest (lásd az ábrát, jobbra lent, 1 = DIST).

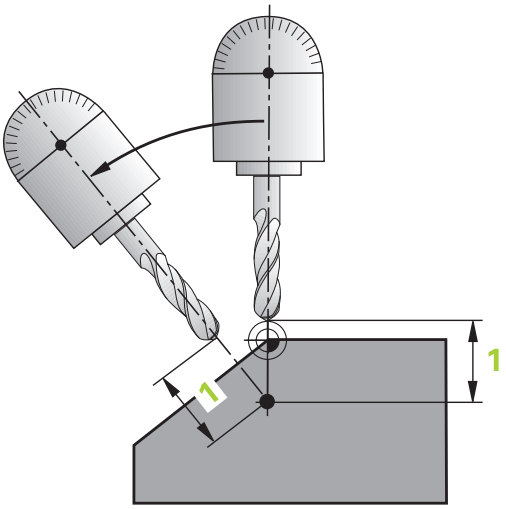

- **Előtolás ? F=**: Az a pályasebesség, amellyel a szerszámot be kell forgatni
- **Visszahúzási hossz a szerszámtengelyen?**: az **MB** visszahúzási út növekményesen érvényes az aktuális szerszámpozíciótól az aktív szerszámtengely irányában, amit a TNC a **döntés előtt** megközelít. **MB MAX** a szerszámot éppen a szoftver végállás előtt pozícionálja.

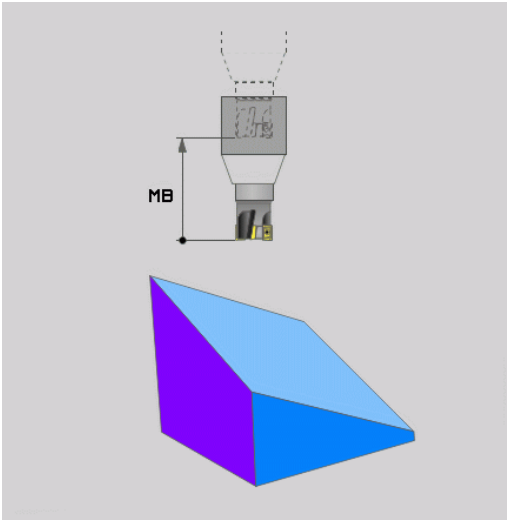

Forgótengelyek pozicionálása egy külön mondatban

Ha a forgástengelyek pozicionálását egy külön pozicionáló mondattal akarja végrehajtani (a **STAY** opciót választotta), az alábbiak szerint járjon el:

!

Ütközésveszély!

A szerszámot úgy előpozicionálja, hogy a pozicionálásnál ne legyen ütközésveszély a szerszám és a munkadarab (befogóeszközök) között.

Ne programozza a forgótengely tükrözését a PLANE funkció és a pozicionálás között, különben a vezérlő a tükrözött értékekre pozicionál, de a PLANE funkciót tükrözés nélkül számítja ki.

- Válasszon ki egy tetszőleges **PLANE** funkciót, és határozza meg az automatikus pozicionálást a **STAY** opcióval. A program végrehajtása során a TNC kiszámolja a gépen meglévő forgótengelyek pozícióértékeit, és elmenti ezeket a Q120 (A tengely), a Q121 (B tengely) és a Q122 (C tengely) rendszerparaméterekbe.
- Határozza meg a pozicionáló mondatot a TNC által kiszámított szögértékekkel

NC példamondatok: Egy gép pozicionálása C körasztallal és A dönthető asztallal B+45° térszög pozícióba

...	
N10 G00 Z+250 G40	Pozícionálás biztonságos magasságra
N20 PLANE SPATIAL SPA+0 SPB+45 SPC+0 STAY	A PLANE funkció meghatározása és aktiválása
N30 G01 A+Q120 C+Q122 F2000	Forgótengely pozicionálása a TNC által számított értékekkel
...	Megmunkálás meghatározása a döntött munkasíkban

Választás alternatív döntési lehetőségek közül: SEQ +/– (opcionális megadás)

A munkasík meghatározott helyzetéből a TNC számítja ki a gépen meglévő forgótengelyek ehhez illeszkedő helyzetét. Rendszerint mindig két megoldási lehetőség adódik.

A **SEQ** kapcsolóval állíthatja be, hogy a TNC melyik megoldási lehetőséget alkalmazza:

- A **SEQ+** úgy pozicionálja a mestertengelyt, hogy az pozitív szöget vegyen fel. A mestertengely az 1. forgótengely a szerszámtól számítva, vagy az utolsó forgótengely az asztaltól (a gép konfigurációjától függően, lásd az ábrát jobbra fent).
- A **SEQ-** úgy pozícionálja a mestertengelyt, hogy negatív szöget vegyen fel.

Amennyiben a **SEQ** segítségével kiválasztott megoldási lehetőség nincs a gép elmozdulási tartományában, a TNC a **Nem megengedett szög** hibaüzenetet jeleníti meg.

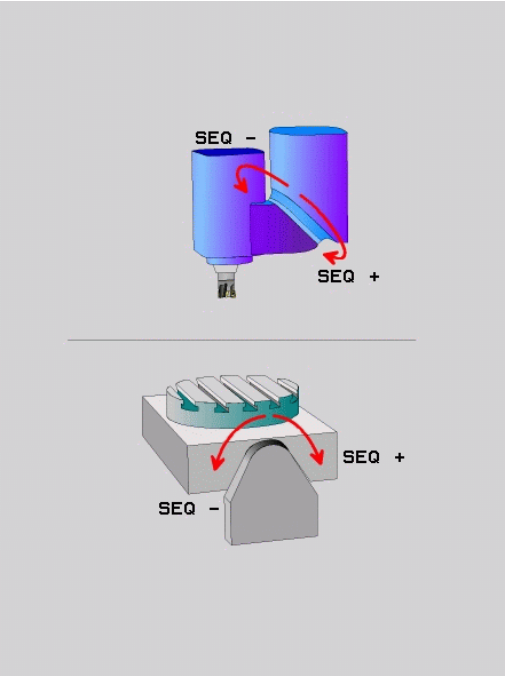

> **!** Ha a **PLANE AXIAL** funkció van használatban, a **SEQ** kapcsolónak nincs funkciója.

Ha nem határozza meg a **SEQ** funkciót, a TNC az alábbi módon határozza meg a megoldást:

1. A TNC először ellenőrzi, hogy mindkét megoldás a forgótengelyek elmozdulási tartományába esik-e.
2. Amennyiben így van, a TNC azt a megoldást választja, amelyiket a legrövidebb úton lehet elérni.
3. Ha csak egy megoldás létezik az elmozdulási tartományon belül, a TNC ezt választja
4. Ha nincs megoldás az elmozdulási tartományon belül, a TNC a **Nem megengedett szög** hibaüzenetet jeleníti meg.

Példa egy C körasztallal és A dönthető asztallal felszerelt gépre. Programozott funkció: PLANE SPATIAL SPA+0 SPB+45 SPC+0

Végálláskapcsoló	Kezdőpozíció	SEQ	Eredő tengelypozíció
Nincs	A+0, C+0	nem prog.	A+45, C+90
Nincs	A+0, C+0	+	A+45, C+90
Nincs	A+0, C+0	–	A–45, C–90
Nincs	A+0, C–105	nem prog.	A–45, C–90
Nincs	A+0, C-105	+	A+45, C+90
Nincs	A+0, C-105	–	A–45, C–90
–90 < A < +10	A+0, C+0	nem prog.	A–45, C–90
–90 < A < +10	A+0, C+0	+	Hibaüzenet
Nincs	A+0, C-135	+	A+45, C+90

A transzformáció típusának kiválasztása (opcionális megadás)

Döntési szögek esetén, melyekkel csak a koordinátarendszer forgatását végzi a szerszámtengely körül, egy speciális funkció teszi lehetővé a transzformáció típusának meghatározását:

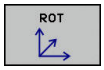

- A **COORD ROT** meghatározza, hogy a PLANE funkciónak csak a koordinátarendszert kell-e a meghatározott elforgatási szögre elforgatnia. A kompenzáció a számítás és a nem mozgó forgótengely eredménye

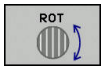

- A **TABLE ROT** meghatározza, hogy a PLANE funkciónak a forgó tengelyt a meghatározott elfordulási szögre kell-e pozicionálnia. A kompenzálás a munkadarab elforgatásával történik.

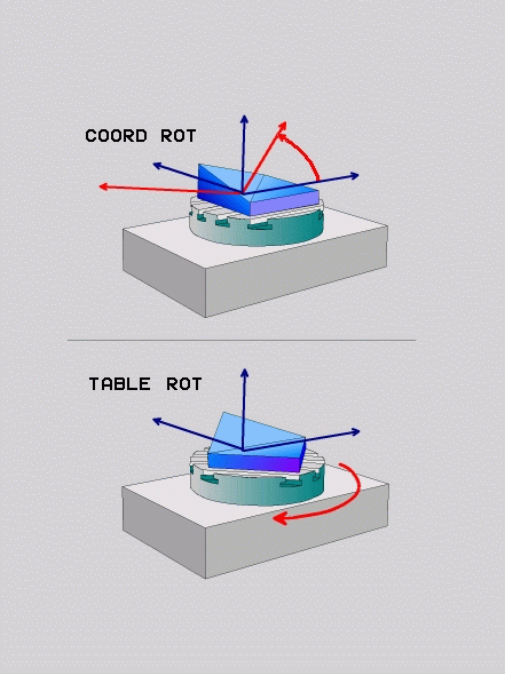

!

Ha a **PLANE AXIAL** funkciót használja, akkor a **COORD ROT** és a **TABLE ROT** utasításnak nincs funkciója.

A **COORD ROT** csak akkor aktív, ha a döntés kizárólag szerszámtengely körüli, pl. **SPC+45Z** szerszámtengellyel. Amint a második dönthető tengely is szükséges az alkalmazásra, a **TABLE ROT** automatikusan aktív lesz.

Ha a **TABLE ROT** funkciót az alapelforgatással és 0 döntési szöggel használja, akkor a TNC az asztalt az alapelforgatásban meghatározott szögre dönti.

Munkasík döntése forgótengelyek nélkül

Ezt a funkciót a gépgyártó engedélyezi és adaptálja. Vegye figyelembe a Gépkönyv előírásait.

A gépgyártónak figyelembe kell vennie a kinematikai leírásban pl. a felszerelt szögfej pontos szögét.

A programozott munkasík merőleges szerszám esetén forgótengely nélkül is kijelölhető, pl. munkasík adaptálása egy szögfej felszereléséhez.

Használja a **PLANE SPATIAL** funkciót és a **STAY** pozicionálást a munkasíknak a gépgyártó által meghatározott szöghelyzetbe döntéséhez.

Felszerelt szögfej példája, állandó Y szerszámtengely iránnyal:

NC szintaktika

```
N10 T 5 G17 S4500*
N20 PLANE SPATIAL SPA+0 SPB-90 SPC+0 STAY*
```

A döntés szögét pontosan kell adaptálni a szerszám szögéhez, különben a TNC hibaüzenetet küld.

12.3 Mellékfunkciók forgótengelyekhez

Előtolás mm/perc-ben az A, B, C forgótengelyeken: M116 (opció 8)

Általános működés

A TNC a forgótengelyek programozott előtolását fok/perc-ben értelmezi (mm-es és inch-es programokban egyaránt). Ezért az előtolás a szerszámközéppont és a forgótengely középpontja közötti távolságtól függ.

Minél nagyobb ez a távolság, annál nagyobb az előtolási sebesség.

Előtolás mm/perc-ben a forgótengelyeken az M116 funkcióval

A szerszámgép geometriáját a gépgyártónak a kinematikai leírásban kell meghatároznia.

Az M116 csak forgóasztalnál működik. Az M116 nem használható elforgatható fejnél. Ha a gép asztallal és elforgatható fejjel is rendelkezik, a TNC figyelmen kívül hagyja az elforgatható fej forgótengelyét.

Az **M116** szintén érvényes egy aktív döntött munkasíkban, és az M128-cal kombinálva, ha az **M138** funkcióval választotta ki a forgó tengelyeket, Lásd "Döntött tengelyek kiválasztása M138", Oldal 400. Az **M116** csak azokra a forgó tengelyekre van hatással, amelyek **M138**-cal lettek kiválasztva.

A TNC a forgótengelyek programozott előtolását fok/perc-ben (vagy 1/10 inch/perc-ben) értelmezi. Ebben az esetben a TNC az egyes mondatokhoz tartozó előtolást a mondatok elején számítja ki. Az előtolás értéke a megmunkálás során akkor sem változik, ha a szerszám közeledik a forgótengelyhez.

Funkció

Az M116 a munkasíkban érvényes. M116 törléséhez adjon meg M117-et. Az M116 hatása a program végén szintén megszűnik.

Az M116 a mondat elején lép érvénybe.

Forgótengely pályaoptimalizációja M126

Általános működés

A forgótengelyek pozicionálásakor a TNC működése a szerszámgéptől függ. Vegye figyelembe a Gépkönyv előírásait.

A szerszámgépgyártó beállításától függően a TNC alapesetben a forgótengelyek pozícionálását maximum 360°-ig mutatja, **shortestDistance** gépi paramétertől függően (300401). A gépi paraméter meghatározza, hogy a TNC figyelembe vegye-e a különbséget a cél- és a pillanatnyi pozíció között, illetve hogy a TNC (az M126-tól függetlenül) mindig a legrövidebb útvonalat válassza-e a programozott pozíció felé. Példák:

Pillanatnyi pozíció	Célpozíció	Megtett út
350°	10°	-340°
10°	340°	+330°

Viselkedés M126 használatával

Az M126 alkalmazásával a forgótengely a rövidebb úton fog a célpozícióig mozogni, melynek kijelzése 360°-nál kisebb értékre van redukálva. Példák:

Pillanatnyi pozíció	Célpozíció	Megtett út
350°	10°	+20°
10°	340°	-30°

Funkció

Az M126 a mondat elején lép érvénybe.

Az M126 törléséhez programozza az M127 funkciót. A program végén az M126 automatikusan törlődik.

Forgótengely kijelzett értékének csökkentése 360°-nál kisebb értékre: M94

Általános működés

A TNC a szerszámot az aktuális szögértékről a programozott szögértékre mozgatja.

Példa:

Aktuális szögérték:	538°
Programozott szögérték:	180°
Pillanatnyi pályaelmozdulás:	-358°

Viselkedés M94 használatával

A mondat elején a TNC 360°-nál kisebb értékre csökkenti le az aktuális szögértéket, majd a szerszámot a programozott értékre mozgatja. Ha több forgótengely is aktív, az M94 funkció az összes forgótengely kijelzett értékét lecsökkenti. Másik lehetőség, hogy az M94 után megad egy forgótengelyt. Ekkor a TNC csak az ehhez a forgótengelyhez tartozó kijelzést fogja lecsökkenteni.

NC példamondatok

Az összes aktív forgótengely kijelzett értékének csökkentéséhez:

```
N50 M94 *
```

Csak a C tengely kijelzett értékének csökkentéséhez:

```
N50 M94 C *
```

Az összes aktív forgótengely kijelzett értékének csökkentéséhez, majd a szerszám C tengely menti programozott értékre mozgatásához:

```
N50 G00 C+180 M94 *
```

Funkció

Az M94 funkció csak abban a mondatban érvényes, amelyikben programozza.

Az M94 a mondat elején lép érvénybe.

Döntött tengelyek kiválasztása M138

Általános működés

A TNC M128-at funkciót hajt végre, valamint dönti a megmunkálási síkot, de csak azon tengelyeken, amelyek megfelelő gépi paramétereit gép gyártója beállította.

Viselkedés M138 használatával

A TNC a fenti funkciókat csak azokon a döntött tengelyeken hajtja végre, amiket az M138 funkcióval meghatározott.

Az **M138** funkcióval korlátozható a dönthető tengelyek száma, így viszont a szerszámgép csak adott számú döntött-tengely lehetőséget biztosít.

Funkció

Az M138 a mondat elején lép érvénybe.

Az M138 visszaállításához ismét programozza az M138 funkciót, de a tengely megadása nélkül.

NC példamondatok

A fenti funkciók végrehajtása csak a C döntött tengelyben:

```
N50 G00 Z+100 G40 M138 C *
```

13

Kézi üzemmód és beállítás

13.1 Bekapcsolás, kikapcsolás

Bekapcsolás

A bekapcsolás és a referenciapontokon való áthaladás gépfüggő funkciók.
Vegye figyelembe a Gépkönyv előírásait.

Kapcsolja be a TNC és a gép tápfeszültségét. Ekkor a TNC az alábbi párbeszédet indítja:

RENDSZER INDÍTÁS

- A TNC elindult

ÁRAMKIMARADÁS

CE

- Ez a TNC üzenet jelzi, hogy áramkimaradás volt – törölje az üzenetet

PLC PROGRAM FORDÍTÁSA

- A PLC programot a TNC automatikusan lefordítja

RELÉ VEZÉRLŐ FESZÜLTSÉG HIÁNYZIK

I

- Kapcsolja be a vezérlőfeszültséget. A TNC ellenőrzi a VÉSZKÖR működését

KÉZI ÜZEMMÓD
ÁTHALADÁS A REFERENCIAPONTON

- A jelzett sorrendben haladjon át manuálisan a referenciapontokon: Valamennyi tengely esetén nyomja meg a gépi START gombot, vagy

X+ Y+

- Haladjon át a referenciapontokon tetszőleges sorrendben: minden tengely mentén nyomja meg és tartsa lenyomva a tengelyiránygombot, amíg a referenciapontot el nem éri

Amennyiben a szerszámgép abszolút jeladókkal van felszerelve, nincs szükség a referenciajeleken való áthaladásra. Ebben az esetben a TNC üzemkész állapotban van közvetlenül a tápfeszültség bekapcsolása után.

A TNC ekkor üzemkészen áll a **Kézi** üzemmódban.

A referenciapontokat csak akkor kell felvenni, ha a gép tengelyeit mozgatni akarja. Ha csak programot akar írni, szerkeszteni vagy tesztelni, a bekapcsolás után rögtön kiválaszthatja a **Programozás** vagy a **Programteszt** üzemmódot.

A referenciapont később is felvehető a **REFERENCIAPONT FELVÉTEL** funkciógombbal a **KÉZI ÜZEMMÓDBAN**.

Referenciapont felvétele döntött munkasík esetén

Ütközésveszély!
Ügyeljen arra, hogy a döntött munkasík menüben megadott szögértékek a döntött tengely tényleges szögértékeivel megegyezzenek.

A referenciapontok felvétele előtt deaktiválja a "Döntött munkasík" funkciót. Ügyeljen az ütközések elkerülésére. Először húzza vissza a szerszámot az aktuális pozíciójából, ha szükséges.

A TNC automatikusan aktiválja a döntött munkasíkot, ha engedélyezte ezt a funkciót a vezérlő kikapcsolásakor. Majd a TNC valamely tengelyiránygomb megnyomásakor mozgatja a tengelyeket a döntött koordinátarendszerben. Pozicionálja a szerszámot úgy, hogy ne történjen ütközés a referenciapontok következő felvételekor. A referenciapontok felvételéhez ki kell kapcsolnia kell a "Döntött munkasík" funkciót, Lásd "Kézi döntés aktiválásához:", Oldal 459.

E funkció alkalmazásakor nem abszolút jeladók esetén nyugtáznia kell a forgótengelyek pozícióit, amiket a TNC egy felugró ablakban jelenít meg. A kijelzett pozíció a forgótengely utolsó érvényben lévő pozíciója kikapcsolás előtt.

Ha a korábban aktív két funkció közül valamelyik ekkor is aktív, az **NC START** gombnak nincs funkciója. A TNC egy megfelelő hibaüzenetet küld.

Kikapcsolás

A kikapcsolás egy gépfüggő funkció.
Vegye figyelembe a Gépkönyv előírásait.

Kikapcsolásnál az adatvesztés elkerülése érdekében a TNC operációs rendszerét ki kell kapcsolnia az alábbiak szerint:

- Válassza a **Kézi** üzemmódot

HERUNTER-LEÁLLÍTÁS

- Válassza a leállítás funkciót

HERUNTER-LEÁLLÍTÁS

- Nyugtázza a **LEÁLLÍTÁS** funkciógombbal
- Ha a TNC képernyőjén megjelenik egy előugró ablak a következő üzenettel: **Most már kikapcsolhatja a TNC-t**, akkor a gépet lekapcsolhatja a hálózatról

Vigyázat: Az adat elveszhet!

A TNC nem megfelelő kikapcsolása adatvesztést okozhat!

A vezérlő újraindul az **ÚJRAINDÍTÁS** funkciógomb megnyomásakor. Ha újraindítás közben kapcsolja ki a gépet, az szintén adatvesztést eredményezhet!

13.2 Gépi tengelyek mozgatása

Megjegyzés

A tengelyiránygombokkal végzett mozgatás gépfüggő funkció. Vegye figyelembe a Gépkönyv előírásait.

Tengelyek mozgatása a tengelyirány gombokkal

- Válassza a **Kézi** üzemmódot
- Nyomja meg a tengelyiránygombot, és tartsa nyomva addig, amíg a tengelyt mozgatni akarja, vagy
- A tengely folyamatos mozgatásához tartsa lenyomva a tengelyirány-gombot, majd nyomja le a gép START gombját is
- Állítsa meg a tengelyt: Nyomja meg a külső STOP gombot

Mindkét esetben egyszerre több tengelyt is mozgathat. A vezérlő ezután az előtolást jeleníti meg. A tengelyek előtolás értéke az **F** funkciógombbal módosítható, Lásd "S főorsó fordulatszám, F előtolás és M mellékfunkciók", Oldal 416.

Ha van egy aktív elmozdulás a gépen, akkor a vezérlő a "vezérlő működésben" szimbólumot jeleníti meg.

Pozicionálás léptetéssel

Lépésenkénti pozicionálásnál a vezérlő a tengelyeket a beállított léptetési távolsággal mozgatja el.

- Válassza a **Kézi** vagy **El. kézikerék** üzemmódot
- Váltsa át a funkciógombsort
- A lépésenkénti pozicionálás kiválasztásához Kapcsolja a **LÉPTETÉSI ÉRTÉK** funkciógombot BE állásba

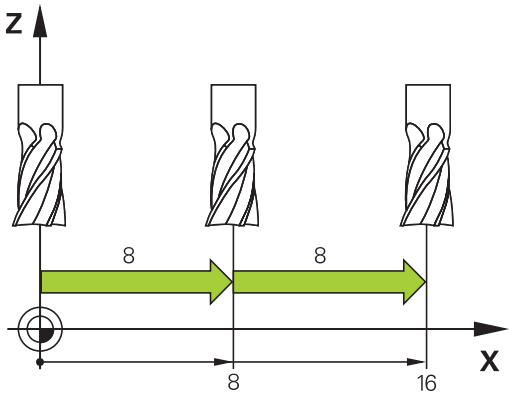

LÉPTETÉSI ÉRTÉK =

- Adja meg a léptetési értéket mm-ben, és nyugtázza az **ENT** gombbal
- Nyomja meg a tengelyirány-gombot, ahányszor szükséges

A megengedhető legnagyobb fogásvételi érték 10mm.

Mozgatás elektronikus kézikerékkel

A TNC a következő új elektronikus kézikerekekkel támogatja a mozgatást:

- HR 520: A kézikerék csatlakozása a kijelzős HR 420 kézikerékkel megegyező, az adatátvitel kábelen keresztül történik
- HR 550 FS: Kijelzős kézikerék, rádiós adatátvitel

A TNC továbbra is támogatja a HR 410 (kijelző nélküli) és a HR 420 (kijelzős) kábeles kézikerekeket.

Vigyázat: A kezelő és a kézikerék veszélybe kerülhet!

Valamennyi kézikerék csatlakozót csak szakember távolíthatja el, még akkor is, ha ez szerszámok nélkül is lehetséges!

Győződjön meg arról, hogy a kézikerék be van dugva, mielőtt bekapcsolja a gépet!

Ha kézikerék nélkül akarja üzemeltetni a gépet, akkor húzza ki a kábelt a gépből, és zárja le a nyitott foglalatot egy zárókupakkal!

A szerszámgépgyártó további funkciókat is biztosíthat a HR5xx kézikeréken. Vegye figyelembe a Gépkönyv előírásait.

A HR 5xx kézikerék javasolt, ha virtuális tengely menti kézikerekes szuperponálást kívánja használni "VT virtuális szerszámtengely".

A hordozható HR 5xx kézikerekek jellemzője egy kijelző, amin a TNC információkat jelenít meg. Továbbá a kézikerék funkciógombjaival közvetlenül elérhet fontos beállítási funkciókat, például a nullapontfelvételt vagy az M funkciók bevitelét és végrehajtását.

Amint aktiválta a kézikereket a megfelelő gombbal, a vezérlőpanelen lévő kezelőpultot lezárja. A TNC kijelzőjén erre egy felugró ablak figyelmezteti.

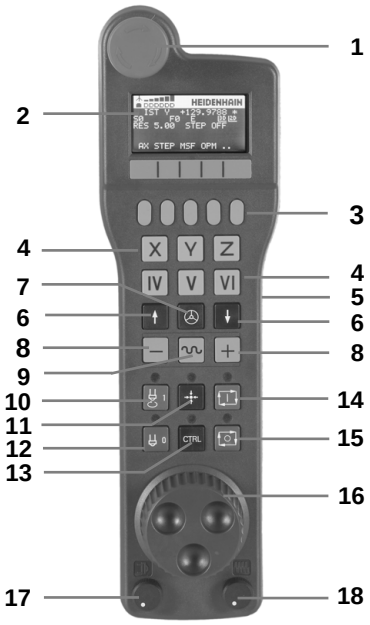

1 VÉSZ ÁLLJ gomb
2 Kézikerék kijelző az állapotkijelzéshez és a funkció kiválasztáshoz; további információhoz, lásd: ""
3 Funkciógombok
4 Tengelyválasztó gombok; a tengelykonfigurációtól függően megváltoztathatja a gépgyártó
5 Engedélyező gomb
6 Nyílbillentyűk a kézikerék érzékenységének beállításához
7 Kézikerék aktiváló gomb
8 TNC gomb a kiválasztott tengely mozgási irányához
9 Gyorsjárat szuperponálása az iránygombokhoz
10 Főorsó bekapcsolás (gépfüggő funkció, gépgyártó által cserélhető)
11 "NC mondat létrehozása" gomb (gépfüggő funkció, gépgyártó által cserélhető)
12 Főorsó kikapcsolás (gépfüggő funkció, gépgyártó által cserélhető)
13 CTRL gomb a speciális funkciókhoz (gépfüggő funkció, gépgyártó által cserélhető)
14 NC start (gépfüggő funkció, gépgyártó által cserélhető)
15 NC stop (gépfüggő funkció, gépgyártó által cserélhető)
16 Kézikerék
17 Fordulatszám override
18 Előtolás override
19 Kábelcsatlakozás, a HR 550 FS vezeték nélküli kézikeréken nem elérhető

Kézikerék kijelző

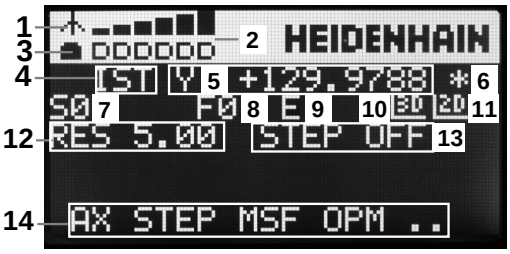

1 **Csak HR 550 FS** vezeték nélküli kézikerékkel: Megmutatja, hogy a kézikerék a tartóban van-e, vagy pedig a vezeték nélküli művelet aktív
2 **Csak HR 550 FS vezeték nélküli kézikerékkel:** Mezőerősség megjelenítése, 6 sáv = maximális mezőerősség
3 **Csak HR 550 FS vezeték nélküli kézikerékkel:** Az újratölthető akkumulátor töltöttségi állapotát mutatja, 6 sáv = teljesen feltöltve. Egy sáv mozog balról jobbra a feltöltés ideje alatt
4 **ACTL**: Pozíciókijelző típusa
5 **Y+129.9788**: A kiválasztott tengely pozíciója
6 *****: STIB (vezérlő műveletben); programfutás elindítva, vagy tengely mozgásban
7 **S0:**: Aktuális főorsó fordulat
8 **F0:** A kiválasztott tengelyre érvényes előtolás
9 **E**: Hibaüzenet
10 **3D**: Döntött munkasík funkció aktív
11 **2D**: Alapelforgatás funkció aktív
12 **RES 5.0:** Aktív kézikerék felbontása. A kiválasztott tengelyen a kézikerék egy körülfordulására eső elmozdulás mm/ford egységben (°/ford forgótengelynél)
13 **STEP ON** vagy **OFF:** Léptetési érték aktív vagy inaktív. Ha a funkció aktív, a TNC kijelzi az aktuális léptetési értéket is
14 Funkciógombsor: A különböző funkciók kiválasztása, erről bővebben később olvashat

HR 550 FS vezeték nélküli kézikerék speciális tulajdonságai

A különböző lehetséges interferencia források miatt, a vezeték nélküli csatlakozás nem olyan megbízható, mint a kébeles csatlakozás. A vezeték nélküli kézikerék használata előtt le kell ellenőrizni, hogy nincs semmilyen egyéb rádiós alkalmazás a gép környezetében. A rádiójelek és csatornák jelenlétének vizsgálatát javasolt valamennyi ipari rádiós rendszerre elvégezni.

Amikor a HR550-re nincs szükség, mindig tegye vissza a kezikerék tartóba. Így biztosíthatja, hogy a kézikerék akkumulátorai mindig üzemkészek legyenek, köszönhetően a kábelnélküli kézikerék hátulján lévő érintkezőnek és a töltésvezérlőnek, valamint, hogy közvetlen kapcsolata legyen a vészállj körhöz.

Ha hiba (rádió kapcsolat megszakadása, gyenge vételi minőség, hibás kézikerék alkatrész) lép fel, akkor arra a kézikerék mindig egy vészálljjal reagál.

Kérjük olvassa el a megjegyzéseket a HR 550 FS vezeték nélküli kézikerék konfigurációjáról
Lásd "HR 550 FS vezeték nélküli kézikerék konfigurálása", Oldal 524

Vigyázat: A kezelő és a gép veszélybe kerülhet!

Biztonsági okokból legkésőbb 120 üzemóra elteltével ki kell kapcsolnia a vezeték nélküli kézikereket és a tartóját, így a TNC le tud futtatni egy működési tesztet amikor újraindítja.

ha több gépet használ vezeték nélküli kézikerékkel az üzemben, akkor jelölje meg az egyes kézikereket és tartókat, amelyek összetartoznak, így egyértelműen azonosíthatók (pl. egy színes matricával vagy számmal). A jelölések tisztán láthatók legyenek a vezeték nélküli kézikeréken és tartóján a felhasználó számára!

Minden haszálat előtt győződjön meg arról, hogy a megfelelő kézikerék van-e aktiválva a géphez.

13.2 Gépi tengelyek mozgatása

A HR 550 FS vezeték nélküli kézikerék újratölthető elemmel rendelkezik. Az akkumulátor töltődik, ha visszateszi a kézikereket a tartóba (lásd ábra).

HR 550 FS kézikereket akkumulátorról 8 órát lehet használni, utána ismét tölteni kell. Javasolt mindig visszatenni a tartóba a kézikereket, ha nem használja.

Amint a kézikerék a tartóban van, átkapcsol vezetékes üzemmódra. Ebben az esetben is használhatja a kézikereket, még akkor is, ha előzőleg teljesen lemerült. A funkciók ugyanazok, mint a vezeték nélküli módban.

Ha a kézikerék teljesen lemerült, akkor kb. 3 óra szükséges amíg teljesen feltöltődik a kezikerék tartójában.

Tisztítsa meg az **1.** érintkezőt a kézikerék tartóban, és a kézikeréken is, így biztosítva a megfelelő működést.

Az átviteli tartomány széles sávban van. Ha netalán előfordul, hogy az átviteli tartomány szélére ér, ami előfordulhat egy rendkívül nagy gép esetén, akkor a HR 550 FS egy folyamatos, könnyen érzékelhető rezgéssel figyelmeztet. Ha ez megtörténik, akkor csökkenteni kell a távolságot a kézikerék tartójától, hogy a rádiójelek fogádásának hatókörébe kerüljön.

Vigyázat: A szerszám és a munkadarab veszélybe kerülhet!

Ha a megszakítás nélküli üzemmód tovább már nem lehetséges az átviteli tartományon belül, akkor a TNC automatikusan vészálljt ad ki. Ez akár megmunkálás közben is előfordulhat. Próbáljon meg annyira közel maradni a kézikerék tartójához, amennyire csak lehetséges, és tegye vissza a tartóba a kézikereket, ha nem használja.

Ha a TNC vészálljt ad ki, akkor újra kell aktiválnia a kézikereket. Kövesse az alábbiakat:

- Válassza ki a Programbevitel és szerkesztés üzemmódot
- Válassza a MOD funkciót: Nyomja meg a MOD gombot
- Görgessen át a funkciógombsoron

RÁDIÓS KÉZIKERÉK BEÁLLÍTÁSA

- Válassza a vezeték nélküli kézikerék konfigurációs menüjét: nyomja meg a **VEZ.NÉLK. KÉZIKERÉK KONF.** funkciógombot
- Kattintson a **Kézikerék start** gombra a vezeték nélküli kézikerék újraindításához
- A konfiguráció elmentéséhez és a konfigurációs menüből való kilépéshez, nyomja meg az **END** gombot

A MOD üzemmód tartalmaz egy funkciót a kézikerék konfigurációjához és inicializálásához Lásd "HR 550 FS vezeték nélküli kézikerék konfigurálása", Oldal 524.

Mozgatandó tengely kiválasztása

A gép fő tengelyei X, Y, Z és három további tengely, amit a gép építői definiálnak, a tengelycím-billentyűkkel közvetlenül aktiválhatók. A gépgyártó a VT virtuális tengelyt közvetlenül is elhelyezheti az egyik szabad tengelygombra. Ha a VT virtuális tengely nincs egyik tengelygombon sem, kövesse az alábbiakat:

- Nyomja meg a kézikerék F1 (**AX**) funkciógombját: A TNC megjeleníti az összes aktív tengelyt a kézikerék kijelzőjén. Az aktuálisan kiválasztott tengely villog
- Válassza ki a kívánt tengelyt a kézikerék F1 (**->**) vagy F2 (**<-**) funkciógombjával, és nyugtázza a kézikerék F3 (**OK**) funkciógombjával

A kézikerék érzékenységének beállítása

A kézikerék érzékenysége azt a távolságot határozza meg, amit a tengely a kézikerék egy körülfordulása alatt lemozog. Az érzékenységi szintek előre meg vannak határozva, ezek a kézikerék nyílbillentyűivel választhatók ki (csak amikor a lépésenkénti pozicionálás nem aktív).

Választható érzékenységi szintek:
0.01/0.02/0.05/0.1/0.2/0.5/1/2/5/10/20 [mm/fordulat vagy szög/fordulat]

Tengelyek mozgatása

- A kézikerék aktiválásához nyomja meg a kézikerék nyomógombot a HR 5xx kézikereken: A TNC most már csak a HR 5xx kézikereken keresztül működtethető, és a TNC egy szöveges felugró ablakot jelenít meg a képernyőn
- Ha szükséges, válassza ki a kívánt üzemmódot az OPM funkciógombbal
- Ha szükséges, nyomja meg és tartsa lenyomva az engedélyező gombot
- Használja a kézikereket a mozgatandó tengely kiválasztásához. Válassza ki funkciógombról a melléktengelyt, ha szükséges
- Mozgassa a kiválasztott tengelyt pozitív, vagy
- Mozgassa a kiválasztott tengelyt negatív irányba
- A kézikerék kikapcsolásához nyomja meg a kézikerék nyomógombot a HR 5xx kézikereken: A TNC most már ismét működtethető a kezelőpultról is.

Override beállítások

A gép kezelőpultján lévő override a kézikerék aktiválása után is aktív marad. Ha használni akarja a kézikerék override gombjait, járjon el a következők szerint:

- Nyomja meg a **CTRL** és Kézikerék gombot a HR 5xx-en. A TNC megjeleníti a funkciógomb menüt a potméterek kiválasztásához a kézikerék kijelzőjén
- Nyomja meg a **HW** funkciógombot a kézikerék override gombjainak aktiválásához

Ha aktiválta az override gombokat, akkor azokat a kezelőpulton újra aktiválni kell, mielőtt visszavált a kézikerékről. Kövesse az alábbiakat:

- Nyomja meg a **CTRL** és Kézikerék gombot a HR 5xx-en. A TNC megjeleníti a funkciógomb menüt a potméterek kiválasztásához a kézikerék kijelzőjén
- Nyomja meg a **KDB** funkciógombot az override gombok aktiválásához a kezelőpulton

Lépésenkénti pozicionálás

Lépésenkénti pozicionálásnál a TNC az aktív tengelyt egy előre beállított léptetési távolsággal mozgatja el:

- Nyomja meg a kézikerék F2 funkciógombját (**LÉPTETÉS**)
- Aktiválja a lépésenkénti pozicionálást: Nyomja meg a kézikerék 3-as funkciógombját (**BE**)
- Válassza ki a kívánt léptetési értéket az F1 vagy F2 billentyű megnyomásával. A megfelelő gomb nyomvatartásakor, ha a számláló utolsó helyi értéke 0-ra vált, akkor az iTNC a számláló léptetését egy helyi értékkel eltolja. A **CTRL** gomb megnyomásával a léptetési számlálót 1-re állíthatja. A legkisebb megadható léptetési érték 0,0001 mm. A legnagyobb megadható érték 10 mm.
- Erősítse meg a kiválasztott értéket a 4-es funkciógombbal **(OK)**
- A + vagy – kézikerék gombokkal mozgassa az aktív tengelyt a kívánt irányba

M mellékfunkciók megadása

- Nyomja meg a kézikerék F3 funkciógombját (**MSF**)
- Nyomja meg a kézikerék F1 funkciógombját (**M**)
- Válassza ki a kívánt M funkció számát az F1 vagy F2 billentyű megnyomásával
- Hajtsa végre az M funkciót az NC start gombbal

S főorsó-fordulatszám megadása

- Nyomja meg a kézikerék F3 funkciógombját (**MSF**)
- Nyomja meg a kézikerék F2 funkciógombját (**S**)
- Válassza ki a kívánt fordulatszámértéket az F1 vagy F2 billentyű megnyomásával. A megfelelő gomb nyomvatartásakor, ha a számláló utolsó helyi értéke 0-ra vált, akkor a TNC a számláló léptetését egy helyi értékkel eltolja. A **CTRL** gomb megnyomásával a léptetési számlálót 1000-re állíthatja.
- Érvényesítse az új S fordulatszámot az NC start gombbal

F előtolás megadása

- Nyomja meg a kézikerék F3 funkciógombját (**MSF**)
- Nyomja meg a kézikerék F3 funkciógombját (**F**)
- Válassza ki a kívánt előtolásértéket az F1 vagy F2 billentyű megnyomásával. A megfelelő gomb nyomvatartásakor, ha a számláló utolsó helyi értéke 0-ra vált, akkor a TNC a számláló léptetését egy helyi értékkel eltolja. A **CTRL** gomb megnyomásával a léptetési számlálót 1000-re állíthatja.
- Nyugtázza az új F előtolásértéket a kézikerék F3 funkciógombjával (**OK**)

Nullapontfelvétel

- Nyomja meg a kézikerék F3 funkciógombját (**MSF**)
- Nyomja meg a kézikerék F4 funkciógombját (**PRS**)
- Ha szükséges, válassza ki a tengelyt, amelyiken a nullapontot be akarja állítani.
- Nullázza a tengelyt a kézikerék F3 funkciógombjával (**OK**), vagy az F1 és F2 gombokkal állítsa be a kívánt értékre és nyugtázza az F3-mal (**OK**). A **CTRL** gomb lenyomásával lehet növelni a helyi értéket 10-szeresére

Üzemmódok közötti váltás

A kézikerék F4 funkciógombjával **(OPM)** az üzemmódok közt lehet váltani, amennyiben a vezérlő engedélyezi ezt.

- Nyomja meg a kézikerék F4 funkciógombját (**OPM**)
- Válassza ki a kívánt üzemmódot a kézikerék funkciógombjával
  - MAN: Kézi üzemmód
    MDI: Egyedi mondat végrehajtása
    SGL: Mondatonkénti programfutás
    FUTÁS: Folyamatos programfutás

Egy teljes mozgás-mondat létrehozása

A gépgyártó az "NC mondat létrehozása" kézikerék gombhoz bármilyen funkciót hozzárendelhet. Vegye figyelembe a Gépkönyv előírásait.

- Válassza a **Pozicionálás kézi értékbeadással** üzemmódot
- Szükség esetén keresse meg a TNC billentyűzetének nyílbillentyűivel azt az NC mondatot, amelyik után az új mozgás-mondatot be akarja szúrni.
- Kézikerék aktiválása
- Nyomja meg a kézikerék "NC mondat létrehozása" gombját: az iTNC beszúr egy teljes mozgás-mondatot, ami tartalmazza a MOD funkcióban beállított tengelypozíciókat.

A programfutás üzemmódok tulajdonságai

A következő funkciók használhatóak a Programfutás üzemmódban:

- NC start (kézikerék NC start gombja)
- NC stop (kézikerék NC stop gombja)
- Az NC stop gomb megnyomása után: Belső stop (kézikerék **MOP**, majd **STOP** funkciógombja)
- Az NC stop gomb megnyomása után: Manuális tengelymozgás (kézikerék **MOP**, majd **MAN** funkciógombja)
- Visszaállás a kontúrra, programmegszakítás alatti kézi tengelymozgatást követően (kézikerék **MOP**, majd **REPO** funkciógombja). A kézikerék funkciógombjai hasonló módon működnek, mint a vezérlő kijelzőjének funkciógombjai, Lásd "Visszaállás a kontúrra", Oldal 494
- A döntött síkú megmunkálás funkció be-/kikapcsolása (kézikerék **MOP**, majd **3D** funkciógombja)

13.3 S főorsó fordulatszám, F előtolás és M mellékfunkciók

Alkalmazás

A **Kézi** és **El. kézikerék** üzemmódban az S főorsó fordulatszám, az F előtolás és az M kiegészítőfunkciók funkciógombokkal adhatók meg. A mellékfunkciókról bővebbet itt talál: Oldal 336.

Az Ön vezérlőjén elérhető M mellékfunkciókat és azok hatásait a szerszámgépgyártó határozza meg.

Értékek bevitele

S főorsó-fordulatszám, M mellékfunkciók

S

- Főorsó fordulatszámának megadása: nyomja meg az S funkciógombot.

FŐORSÓ FORDULAT S =

- Adjon meg **1000**-et (főorsó fordulat), és nyugtázza a bevitelt a gépi START gombbal.

A főorsó megadott S fordulatszámú forgása egy M mellékfunkcióval aktiválható. Az M mellékfunkciót hasonló módon adhatja meg.

F előtolás

Az F előtolás megadása után, nyugtázza a bevitelt az **ENT** gombbal.

Az F előtolás megadásánál vegye figyelembe:

- Ha F=0-t ad meg, akkor az érvényes előtolás a **manualFeed** gépi paraméter legkisebb értéke.
- Ha a megadott előtolás értéke meghaladja a **maxElőtolás** gépi paraméterben megadott értéket, akkor a paraméter értéke lesz az érvényes.
- Áramkimaradás után az előző F előtolás marad érvényben
- A vezérlőn megjelenik az előtolás.

Főorsó fordulatszám és előtolás szabályzása

Az S főorsó-fordulatszám és az F előtolás megadott értékét 0%-tól 150%-ig változtathatja az override gombokkal.

> Az override gombbal a megadott főorsó-fordulatszámot csak fokozatmentes orsóhajtás esetén tudja változtatni.

Előtolás korlátozás aktiválása

> Az előtolás határértéke a szerszámgéptől függ.
> Vegye figyelembe a Gépkönyv előírásait.

Amikor az F LIMITED funkciógomb BE állásban van, akkor a TNC a gégyártó által meghatározott biztonságos sebességhatárokon belülre korlátozza a maximálisan megengedhető tengelysebességeket.

- Válassza a **Kézi** üzemmódot

- Görgessen az utolsó funkciógombsorra

- Előtolás korlátozás be/kikapcsolása

13.4 Nullapont kezelés preset táblázattal

Megjegyzés

A preset táblázatot feltétlenül használnia kell, ha:

- A gép forgó tengelyekkel (dönthető asztal vagy elforgatható fej) van felszerelve, és a munkasík döntése funkcióval dolgozik
- A gép fejváltó rendszerrel van felszerelve
- Mostanáig régebbi TNC vezérléseknél használt REF bázisú nullaponttáblázatokkal dolgozott
- Ha több azonos munkadarabot akar megmunkálni, amelyek különböző ferde helyzetekben vannak felfogva

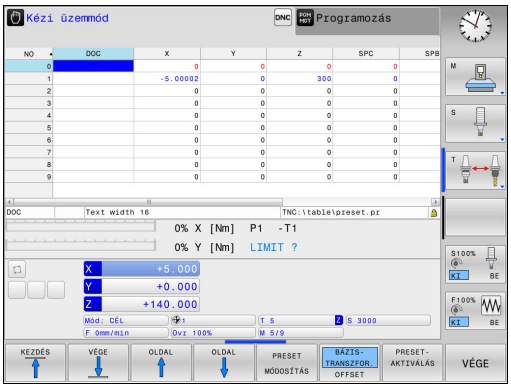

A preset táblázat tetszőleges számú sort (nullapontot) tartalmazhat. A fájlméret és a feldolgozási sebesség optimalizálása érdekében csak annyi sort használjon, amennyire szükség is van a presetek kezeléséhez.

Biztonsági okokból új sorokat csak a preset táblázat végéhez tud hozzáfűzni.

Nullapontok mentése a preset táblázatba

A preset táblázat neve **PRESET.PR,** és a **TNC:\table** könyvtárban található. A **PRESET.PR** táblázat a **Kézi** és az **El. kézikerék** üzemmódban csak akkor szerkeszthető, ha a **PRESET CSERE** funkciógombot megnyomta. A **PRESET.PR** preset táblázat megnyitható a **Programozás** üzemmódban, de nem szerkeszthető.

Lehetőség van arra, hogy a preset táblázatot egy másik könyvtárba másolja (adatmentés). A sorok a másolat táblázatban is mindig írásvédettek. Ezért ott sem szerkeszthetők.

Soha ne változtassa meg a sorok számát a másolt táblázatokban! Ez a táblázat visszaállításakor problémát jelenthet.

A preset táblázat érvényesítéséhez vissza kell másolni a **TNC:** \table\ könyvtárba a máshova mentett táblázatot.

Több lehetősége van a nullapontok és/vagy alapelforgatások preset táblázatba mentésére:

- Tapintóciklusok a **Kézi** és az **El. kézikerék** üzemmódban
- A 400-402 és a 410-419 számú tapintóciklusokkal automatikus üzemmódban (lásd: Felhasználói kézikönyv, Ciklusok, 14. és 15. fejezet)
- Kézi beadással (lásd az alábbi leírást)

A preset táblázatba írt alapelforgatás elforgatja a koordinátarendszert a megadott értékkel, ami megjelenik az alapelforgatással megegyező sorban.

Ne felejtsen el meggyőződni arról, hogy nullapontfelvételkor a döntött tengelyek pozíciója megegyezzen a 3-D ROT menü megfelelő értékeivel. Tehát:

- Ha a "Munkasík döntése" funkció inaktív, akkor a forgótengelyek pozíciókijelzésének 0°-nak kell lennie (ha szükséges, nullázza a forgótengelyeket).
- Ha a "Munkasík döntése" funkció aktív, akkor a forgótengelyek pozíciókijelzésének meg kell egyeznie a 3D ROT menüben megadott szögértékekkel.

A PLANE RESET **nem** törli (reset) az aktív 3D-ROT-ot.

A 0. sor a preset táblázatban írásvédett. A 0. sorba a TNC mindig elmenti azt a nullapontot, amit legutóbb állított be kézzel a tengelygombokkal vagy a funkciógombokkal. Ha a kézi nullapontfelvétel aktív, a TNC az állapotkijelzőben a **PR MAN(0)** szöveget jeleníti meg.

Nullapontok kézzel történő mentése a preset táblázatba

Nullapontok preset táblázatba történő mentéséhez kövesse az alábbiakat:

- Válassza a **Kézi** üzemmódot
- Mozgassa lassan a szerszámot egészen addig, míg az megérinti (karcolja) a munkadarab felületét, vagy pozicionáljon megfelelően a mérőórával
- Jelenítse meg a preset táblázatot: A TNC megnyitja a preset táblázatot és a kurzort az aktív táblázatsorba állítja
- Válassa ki a funkciókat a presetek beviteléhez: a TNC a funkciósorban megjeleníti a rendelkezésre álló beviteli lehetőségeket. Az alábbi táblázatban a lehetséges bevitelek leírását láthatja
- Válassza ki a cserélendő sort a preset táblázatban (a sor száma megegyezik a preset számmal)
- Ha szükséges, válassza ki a cserélendő oszlopot (tengelyt) a preset táblázatban
- Használja a funkciógombokat az egyik lehetséges bevitel kiválasztásához (lásd a következő táblázatban)

Funkciógomb	Funkció
	Közvetlenül átveszi a szerszám (mérőóra) pillanatnyi pozícióját új presetként: Ez a funkció csak az aktuálisan kijelölt tengelyen menti el a presetet.
PRESET ÚJBóLI BEVITELE	Egy értéket rendel a szerszám (mérőóra) pillanatnyi pozíciójához: Ez a funkció csak az aktuálisan kijelölt tengelyen menti el a presetet. Adja meg a kívánt értéket a felugró ablakban
PRESET MóDO- SíTÁSA	Növekményesen eltolja a táblázatban már mentett presetet: Ez a funkció csak az aktuálisan kijelölt tengelyen menti el a presetet. A felugró ablakban helyes előjellel adja meg a kívánt értéket. Ha az inch megjelenítés aktív: Adja meg az értékeket inch-ben, és a TNC maga fogja átszámítani azokat mm-re
AKTUÁLIS MEZŐT SZERKESZT	Kinematikai számítások nélkül, közvetlenül adja meg az új presetet (tengelyspecifikus). Csak akkor alkalmazza ezt a funkciót, ha a gép rendelkezik körasztallal, és 0 értékmegadással a presetet a körasztal közepén kívánja felvenni. Ez a funkció csak az aktuálisan kijelölt tengelyen menti el a presetet. Adja meg a kívánt értéket a felugró ablakban. Ha az inch megjelenítés aktív: Adja meg az értékeket inch-ben, és a TNC maga fogja átszámítani azokat mm-re
BÁZIS- TRANSZFOR. OFFSET	Válassza ki az ALAPTRANSZFORMÁCIÓ/ TENGELYKORREKCIÓ nézetet. Az ALAPTRANSZFORMÁCIÓ nézet mutatja az X, Y és Z oszlopokat. A géptől függően az SPA, SPB és SPC oszlopok is megjelennek. Ekkor a TNC elmenti az alapelforgatást (a Z szerszámtengelyhez a TNC az SPC oszlopot használja). A OFFSET nézetben a preset értékekhez rendelt korrekciós értékek láthatók
PRESET MENTÉSE	Írja be a táblázat egy választható sorába a pillanatnyilag aktív nullapontot: Ez a funkció az összes tengely nullapontját elmenti, és automatikusan aktiválja a táblázatban a helyes sort. Ha az inch megjelenítés aktív: Adja meg az értékeket inch-ben, és a TNC maga fogja átszámítani azokat mm-re

A preset táblázat szerkesztése

Funkciógomb	A táblázat szerkesztő funkciói
KEZDÉS	Szerszámtáblázat kezdetének kiválasztása
VÉGE	Szerszámtáblázat végének kiválasztása
OLDAL	Ugrás a táblázat előző oldalára
OLDAL	Ugrás a táblázat következő oldalára
PRESET MÓDOSÍTÁS	A preset bevitelhez szükséges funkciók kiválasztása
BÁZIS-TRANSZFOR. OFFSET	Alaptranszformáció/tengelykorrekció kiválasztásának megjelenítése
PRESET-AKTIVÁLÁS	A preset táblázat kiválasztott sorában lévő nullapont érvényesítése
N SORT A VÉGÉRE BEILLESZT	Megadott számú sor hozzáfűzése a táblázat végéhez (2. funkciógombsor)
PILLNTNYI ÉRTÉKET MÁSOL	Kijelölt mező másolása (2. funkciógombsor)
MÁSOLT ÉRTÉKET BEILLESZT	Másolt mező beszúrása (2. funkciógombsor)
SOR VISSZA	Kiválasztott sor nullázása: A TNC - jelet ír minden oszlopba (2. funkciógombsor)
SOR BEIL-LESZTÉSE	Egy sor hozzáfűzése a táblázat végéhez (2. funkciógombsor)
SOR TÖRLÉSE	Egy sor törlése a táblázat végéről (2. funkciógombsor)

Nullapont felülírási védelem

A 0. sor a preset táblázatban írásvédett. A TNC az utoljára manuálisan beállított nullapontot a 0. sorba menti.

A preset táblázatban további sorokat tehet felülírás-védetté a **LOCKED** oszloppal. A felülírás-védett sorok színkiemeléssel jelennek meg a preset táblázatban.

> **!** **Vigyázat: Az adat elveszhet!**
> Ha elfelejti a jelszót, akkor a továbbiakban már nem tudja a jelszóval védett sorok írásvédettségét törölni.
> Írja fel a jelszót egy sor jelszóval történő levédésekor.
> Előnyösebb egyszerű védelmet használni a **LEZÁR / FELOLD** funkciógombbal.

Kövesse az alábbiakat egy nullapont felülírás-védetté tételéhez:

PRESET MÓDOSÍTÁS

- Nyomja meg a **PRESET MÓDOSÍTÁS** funkciógombot

→

- Válassza a **LOCKED** oszlopot

AKTUÁLIS MEZŐT SZERKESZT

- Nyomja meg a **AKTUÁLIS MEZŐT SZERKESZT** funkciógombot

Nullapont védelme jelszó használata nélkül:

LEZÁR / FELOLD

- Nyomja meg a **LEZÁR / FELOLD** funkciógombot. A TNC egy **L** betűt ír a LOCKED oszlopba.

Nullapont védelme jelszó használatával:

LEZÁR / FELOLD JELSZÓT

- Nyomja meg a **LEZÁR / FELOLD JELSZÓT** funkciógombot
- Adja meg a jelszót a felugró ablakban

OK

- Nyugtázza az **OK** funkciógombbal, vagy az **ENT** gombbal: A TNC **###** karaktereket ír a LOCKED oszlopba.

Írásvédettség visszavonása

A korábban írásvédetté tett sor szerkesztéséhez, kövesse az alábbiakat:

PRESET MÓDOSÍTÁS

- Nyomja meg a **PRESET MÓDOSÍTÁS** funkciógombot

→

- Válassza a **LOCKED** oszlopot

AKTUÁLIS MEZOT SZERKESZT

- Nyomja meg a **AKTUÁLIS MEZŐT SZERKESZT** funkciógombot

Jelszó nélkül védett nullapont:

LEZÁR / FELOLD

- Nyomja meg a **LEZÁR / FELOLD** funkciógombot. A TNC visszavonja az írásvédelmet.

Jelszóval védett nullapont:

LEZÁR / FELOLD JELSZÓT

- Nyomja meg a **LEZÁR / FELOLD JELSZÓT** funkciógombot
- Adja meg a jelszót a felugró ablakban

OK

- Nyugtázza az **OK** funkciógombbal, vagy az **ENT** gombbal: A TNC visszavonja az írásvédelmet.

Nullapont aktiválása

Preset táblázatbeli nullapont aktiválása Kézi üzemmódban

Amikor a preset táblázatból aktivál nullapontot, a TNC nullázza az aktív nullaponteltolást, a tükrözést, az elforgatást és a nagyítási tényezőt.

Ugyanakkor a Ciklus G80, Döntött munkasíkban, vagy a PLANE funkción keresztül programozott koordináta transzformáció aktív marad.

- Válassza a **Kézi** üzemmódot
- Preset táblázat megjelenítése
- Válassza ki az aktiválandó nullapont számát, vagy
- Adja meg az aktiválandó nullapont számát a GOTO gombbal. Nyugtázza az ENT gombbal
- Nullapont aktiválása
- Erősítse meg a nullapont érvényesítését. A TNC beállítja a kijelzést és - ha definiálva van - az alapelforgatást.
- Kilépés a preset táblázatból

Preset táblázatbeli nullapont aktiválása egy NC programban

A Ciklus G247 alkalmazásával nullapontokat leget aktiválni a preset táblázatból, programfutás alatt. A Ciklus G247-ben egyszerűen csak adja meg az aktiválandó nullapont számát (lásd Felhasználói kézikönyv ciklusokhoz, Ciklus 247 NULLAPONTFELVÉTEL).

13.5 Nullapontfelvétel 3D tapintó nélkül

Megjegyzés

Nullapontfelvétel 3D tapintóval: Lásd "Nullapontfelvétel 3-D tapintóval ", Oldal 447.

Nullapontfelvételnél a TNC pozíciókijelzőjén egy ismert munkadarab-pozíció koordinátáit rögzíti.

Előkészítés

- Fogja fel és igazítsa be a munkadarabot
- Helyezze be a főorsóba az ismert sugarú bázisszerszámot
- Ellenőrizze, hogy a TNC a pillanatnyi pozíciót mutatja a kijelzőn

Nullapontfelvétel egy származóval.

Védettség mérése
Ha a munkadarab felülete nem sérülhet meg, egy ismert d vastagságú fém alátétet helyezhet rá. Ilyen esetben ezen a tengelyen a d vastagsággal nagyobb értéket adjon meg.

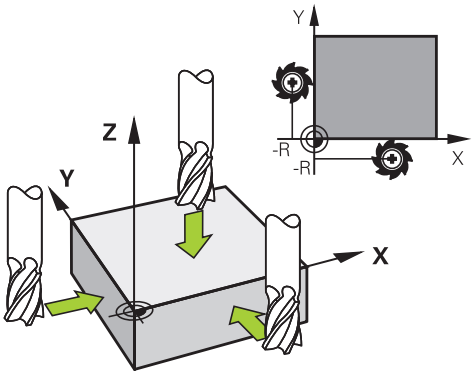

- Válassza a **Kézi** üzemmódot

X+ Y+ Z–

- Mozgassa lassan a szerszámot egészen addig, míg az megérinti (karcolja) a munkadarab felületét

Z

- Tengely kiválasztása

NULLAPONTFELVÉTEL Z=

0 ENT

- Bázisszerszám a főorsó tengelyén: A munkadarab ismert pozíciójának (pl. 0) megadása vagy az alátét d vastagságának megadása. A szerszámtengelyben vegye figyelembe a szerszámsugár-eltolást

A további tengelyek nullapontfelvételét ugyanezen módon teheti meg.

Ha a szerszámtengelyen egy előre bemért szerszámot használ, akkor a szerszámtengely kijelzőjét állítsa be a szerszám L hosszára, vagy adja meg a Z=L+d összeget.

A TNC automatikusan menti a meghatározott nullapontot a tengelygombokkal a preset táblázat 0. sorában.

Tapintófunkciók alkalmazása mechanikus tapintókkal vagy mérőórákkal

Ha a gépen nincs elektronikus 3D-s tapintó, az előzőekben leírt mindegyik kézi tapintási funkciót használhatja (kivéve a kalibrálási funkciót) mechanikus tapintókkal, vagy a munkadarab szerszámmal történő egyszerű megérintésével, Lásd Oldal 428.

A 3D-s tapintó által tapintáskor generált elektronikus jel helyett kézzel kioldhatja a kapcsolójelet a **tapintási pozíció** átvételéhez, egy gomb lenyomásával. Kövesse az alábbiakat:

- Válasszon ki egy tapintó funkciót funkciógombbal
- Vigye a mechanikus tapintót a TNC által elsőnek meghatározandó helyzethez

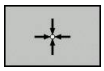

- Nyugtázza a pozíciót: nyomja meg a pillanatnyi-pozíció-átvétele funkciógombot az aktuális helyzet mentéséhez
- Vigye a mechanikus tapintót a következő pozícióra, amit a TNC-nek át kell vennie

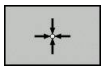

- Nyugtázza a pozíciót: nyomja meg a pillanatnyi-pozíció-átvétele funkciógombot az aktuális helyzet mentéséhez
- Amennyiben szükséges, vigye a tapintót további pozíciókra, és járjon el a leírtaknak megfelelően
- **Nullapont**: A menü ablakba írja be az új nullapont koordinátáját, nyugtázza a **NULLAPONTFELVÉTEL** funkciógombbal, vagy írja be az értékeket táblázatba. (Lásd "Tapintó ciklusok mért értékeinek írása a nullapont táblázatba", Oldal 433, vagy Lásd "Tapintó ciklusok mért értékeinek írása a preset táblázatba", Oldal 434)
- A tapintó funkció befejezése Nyomja meg a **VÉGE** gombot

13.6 3D tapintók alkalmazása

Áttekintés

A következő tapintóciklusok érhetők el **Kézi üzemmódban**:

> **!** A HEIDENHAIN a tapintóciklusokra csak HEIDENHAIN tapintók alkalmazása esetén vállal garanciát.

> A TNC-t speciálisan fel kell készítenie a szerszámgépgyártónak egy 3D-s tapintó használatára. Vegye figyelembe a Gépkönyv előírásait.

Funkciógomb	Funkció	Oldal
TS KALIBRÁLÁS	A 3-D tapintó kalibrálása	435
ÉRINTÉS PL	Egy 3-D alapelforgatás mérése a sík tapintásával	445
ÉRINTÉS ROT	Alapelforgatás mérése egyenes alkalmazásával	443
ÉRINTÉS POS	Nullapont felvétele tetszőleges tengelyen	447
ÉRINTÉS P	Sarok felvétele nullapontként	448
ÉRINTÉS CC	Körközéppont felvétele nullapontként	449
ÉRINTÉS CL	Középvonal felvétele nullapontként	452
TAPINTÓ TÁBLÁZAT	Tapintórendszer adatkezelő	Lásd: Felhasználói kézikönyv ciklusokhoz

> A tapintó táblázatokról bővebb információt a Felhasználói kézikönyv ciklusprogramozáshoz c. kézikönyvben talál.

Tapintóciklusok funkciói

A tapintás irányának vagy a tapintó funkciók kiválasztására szolgáló funkciógombok, a kézi tapintóciklusokban jelennek meg. A megjelenő funkciógombok az adott ciklustól függenek:

Funkció-gomb	Funkció
X+	Válassz ki a tapintás irányát
	Pillanatnyi pozíció átvétele
	Furat (belső kör) automatikus tapintása
	Csap (külső kör) automatikus tapintása
	Válassza a tengelypárhuzamos tapintási irányt furatok, vagy csapok automatikus tapintásához

Automatikus tapintási eljárás furatokhoz és csapokhoz

> **!** Kör automatikus tapintásakor a TNC automatikusan pozícionálja a tapintót az eljárás szerinti tapintási pontokra. A tapintási pontoknak ütközés nélkül megközelíthetőnek kell lenniük.

Furat vagy csap automatikus tapintásakor, a TNC megnyit egy adatlapot a szükséges beviteli mezőkkel.

Beviteli mezők a csap mérése és furat mérése adatlapon

Beviteli mező	Funkció
Csap átmérő? vagy **Furat átmérő?**	Tapintási átmérő (furatoknál opció)
Biztonsági távolság?	Tapintási távolság a síkban
Biztonsági magasság?	Tapintó pozicionálása az orsótengelyen (az aktuális nullaponttól)
Kezdőszög?	Az első tapintási művelet szöge (0° = a főtengely pozitív iránya, pl. X+ ha az orsó tengelye Z). A többi tapintási szög a tapintási pontok számától függ.
Tapintási pontok száma?	Tapintó műveletek száma (3 - 8)
Szöghossz?	Teljes kör (360°) vagy körszelet (<360°) tapintása

13.6 3D tapintók alkalmazása

Pozicionálja a tapintót körülbelül a furat közepére (belső kör), vagy a csap első tapintási pontja mellé (külső kör), és válassza az első tapintási irány funkciógombját. Miután a tapintóciklus elindításához megnyomta a gépi START gombot, a TNC automatikusan végrehajtja az összes előpozicionálási mozgást és tapintási műveletet.

A TNC a tapintót az egyes tapintási pontokra pozicionálja, számításba véve a biztonsági távolságot. Ha a biztonsági magasság meg lett határozva, akkor a TNC a tapintót mindenekelőtt a biztonsági távolságra pozicionálja, a szerszámtengely mentén.

A TNC a pozíciót a tapintó táblázatban megadott **FMAX** előtolással közelíti meg. A meghatározott **F** tapintási előtolás csak a pillanatnyi tapintási művelet elvégzésére szolgál.

Az automatikus tapintás elindítása előtt pozicionálja elő a tapintót az első tapintási pont közelébe. Tolja el a tapintót a tapintási iránnyal ellentétesen, kb. a biztonsági távolsággal (tapintó táblázat értéke + beviteli mező értéke)

Nagy átmérőjű belső kör esetén esetén, a TNC a tapintót egy köríven, FMAX pozicionálási előtolással is tudja előpozicionálni. Ehhez szükség van az előpozicionálás biztonsági távolságának, és a furatátmérőnek a megadására a beviteli adatlapon. Pozicionálja a tapintót a furaton belül egy olyan pozícióba, ami kb. a biztonsági távolságra található a furat oldalától. Előpozicionáláskor ne feledkezzen meg az első tapintási művelet kezdőszögéről (0°-os szög esetén a TNC a főtengely pozitív irányában tapint).

Tapintóciklusok kiválasztása

- Válassza a **Kézi** vagy az **El. kézikerék** üzemmódot

- A tapintó funkciók kiválasztásához nyomja meg a **TAPINTÓ** funkciógombot. A TNC további funkciógombokat jelenít meg (lásd az áttekintő táblázatot)

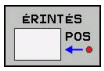

- Tapintóciklus kiválasztásához nyomja meg a megfelelő funkciógombot, például a **POZ. TAPINTÁS** gombot, és a TNC megjeleníti a megfelelő menüt

Kézi tapintó funkció kiválasztásakor, a TNC egy adatlapot nyit meg az összes szükséges adat megjelenítésével. Az adatlap tartalma az adott funkciótól függően változhat.

Néhány mezőbe számokat is be lehet írni. A nyílgombokkal mozogjon a kívánt mezőre. A kurzort csak a szerkeszthető mezőkbe lehet pozicionálni. A nem szerkeszthető mezők szürkén jelennek meg.

A tapintóciklusokból származó mérési értékek rögzítése

A TNC-t a szerszámgépgyártónak speciálisan elő kell készítenie a funkció használatához. Vegye figyelembe a Gépkönyv előírásait.

Egy választott tapintóciklus végrehajtása után a TNC megjeleníti a **LOG FÁJL ÍRÁSA** funkciógombot. Ha megnyomja ezt a funkciógombot, a TNC rögzíti az aktív tapintóciklusban meghatározott aktuális értékeket.

Ha a mérési eredményeket tárolja, a TNC létrehoz egy TCHPRMAN.TXT fájlt. Ha nem határozott meg elérési útvonalat a **fn16DefaultPath** gépi paraméterben, akkor a TNC a TCHPRMAN.TXT és TCHPRMAN.html fájlokat **TNC:** főkönyvtárba menti.

Amikor megnyomja a **LOG FÁJL ÍRÁSA** funkciógombot, a TCHPRMAN.TXT fájl nem lehet aktív a **Programozás** üzemmódban. Ellenkező esetben a TNC hibaüzenetet küld.

A TNC a mért értékeket a TCHPRMAN.TXT vagy TCHPRMAN.html fájlba írja. Ha egymás után több tapintóciklust hajt végre, és a kapott mérési eredményeket tárolni akarja, a TCHPRMAN.TXT fájlban tároltakról egy másolatot kell készítenie az egyes ciklusok között, a fájl másolásával vagy átnevezésével.

A TCHPRMAN.TXT fájl formátumát és tartalmát a gépgyártó előre beállítja.

Tapintó ciklusok mért értékeinek írása a nullapont táblázatba

Használja ezt a funkciót, ha a mért értékeket a munkadarab koordinátarendszerében kívánja menteni. Ha a mért értékeket a rögzített gépi koordinátarendszerben (REF koordináták) akarja menteni, nyomja meg a **BEVITEL PRESET TÁBLÁZATBA FUNKCIÓGOMBOT,** Lásd "Tapintó ciklusok mért értékeinek írása a preset táblázatba", Oldal 434.

A **BEVITEL NULLAPONTTÁBLÁZATBA** funkciógombbal a TNC a tapintóciklusban mért értékeket beírja egy nullaponttáblázatba.

- Válasszon ki egy tapintó funkciót
- Írja be a nullapont kívánt koordinátáit a megfelelő beviteli mezőkbe (függ a futtatott tapintóciklustól)
- Írja be a nullapont számát a **Szám a táblázatban=** beviteli mezőbe
- Nyomja meg a **BEVITEL NULLAPONTTÁBLÁZATBA** funkciógombot. A TNC a nullapontot a megadott számon tárolja a megjelölt nullaponttáblázatban

Tapintó ciklusok mért értékeinek írása a preset táblázatba

Akkor használja ezt a funkciót, ha a mért értékeket a rögzített gépi koordinátarendszerben (REF koordináták) szeretné menteni. Ha a mért értékeket a munkadarab koordinátarendszerében akarja menteni, nyomja meg a **BEVITEL NULLAPONTTÁBLÁZATBA FUNKCIÓGOMBOT,** Lásd "Tapintó ciklusok mért értékeinek írása a nullapont táblázatba", Oldal 433.

A **BEVITEL PRESET TÁBLÁZATBA** funkciógombbal a TNC a tapintóciklusban mért értékeket beírja a preset táblázatba. A mért értékek ekkor a gép koordinátarendszerére vonatkoztatva lesznek tárolva (REF koordináták). A preset táblázat neve PRESET.PR és a TNC:\table\ könyvtárban van elmentve.

- Válasszon ki egy tapintó funkciót
- Írja be a nullapont kívánt koordinátáit a megfelelő beviteli mezőkbe (függ a futtatott tapintóciklustól)
- Írja be a preset számát a **Szám a táblázatban:** beviteli mezőbe
- Nyomja meg a **BEVITEL PRESET TÁBLÁZATBA** funkciógombot. A TNC a nullapontot a megadott számon tárolja a preset táblázatban

13.7 3-D kapcsoló típusú tapintó kalibrálása

Bevezetés

Egy 3D-s tapintó aktuális kapcsolási pontjának pontos meghatározásához kalibrálnia kell a tapintót, hogy a TNC pontos méréseket tudjon végezni.

A következő esetekben mindig kalibrálja a tapintót:

- Üzembe helyezés
- Tapintószár törése
- Tapintószár cseréje
- Tapintási előtolás változása
- Rendellenességek esetén, például a gép felmelegedésekor
- Aktív szerszámtengely változásakor

Miután megnyomja az **OK** gombot a kalibrálás után, a kalibrációs értékek az aktív tapintóra lesznek alkalmazva. A frissített szerszámadat azonnal érvénybe lép, ezért nincs szükség egy új szerszámhívásra.

Kalibrálás alatt, a TNC a tapintószár érvényes hosszát és a tapintógömb érvényes sugarát határozza meg. A 3D-s tapintó kalibrálásához fogjon fel egy ismert magasságú és ismert átmérőjű kalibergyűrűt vagy csapot a gépasztalra.

A TNC a hossz és a sugár kalibrálásához kalibrációs ciklusokat biztosít:

- Nyomja meg a **TAPINTÓ** funkciógombot

- Kalibrációs ciklusok megjelenítése: Nyomja meg a **TS KALIBRÁLÁS**-t.
- Válasszon kalibráló ciklust

TNC kalibrációs ciklusok

Funkciógomb	Funkció	Oldal
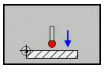	Hossz kalibrálása	436
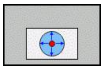	Mérje meg a sugár és a középpont eltérését egy kalibergyűrű segítségével	Oldal 438
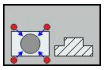	Mérje meg a sugár és a középpont eltérését egy kalibrációs csap vagy henger segítségével	Oldal 439
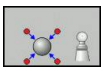	Mérje meg a sugár és a középpont eltérését egy kalibergömb segítségével	Oldal 440

Érvényes hossz kalibrálása

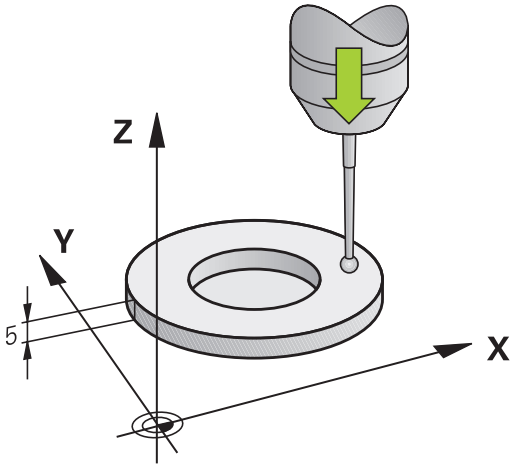

> **!** A HEIDENHAIN a tapintóciklusokra csak HEIDENHAIN tapintók alkalmazása esetén vállal garanciát.

> ⇨ A tapintó érvényes hossza mindig a szerszám nullapontjára vonatkozik. A szerszámgépgyártó általában a főorsó csúcsát határozza meg a szerszám nullapontjaként.

- Vegye fel a nullapontot a főorsótengely mentén úgy, hogy a szerszámtáblázatban Z=0 legyen.

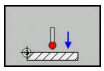

- Válassza ki a tapintó hosszának kalibráló funkcióját: Nyomja meg a **CAL. L** funkciógomb. A TNC az aktuális kalibrációs adatokat jeleníti meg.
- Nullapont: Adja meg a kalibergyűrű magasságát a menü ablakban
- Vigye a tapintót éppen a kalibergyűrű fölé
- A mozgásirány megváltoztatásához (ha szükséges) nyomjon meg egy funkciógombot vagy egy nyílbillentyűt
- A kalibergyűrű felső felületének tapintásához nyomja meg a gépi START gombot
- Eredmények ellenőrzése
- Az értékek érvényesítéséhez nyomja meg az **OK** funkciógombot.
- Nyomja meg a **MÉGSEM** funkciógombot a kalibrációs funkció befejezéséhez. A TNC a kalibrációs folyamatot a TCHPRMAN.html fájlban naplózza.

Az érvényes sugár kalibrálása és a középpont eltérésének korrigálása

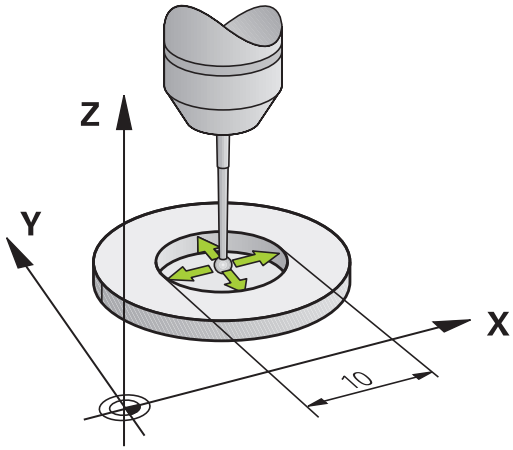

> **!** A HEIDENHAIN a tapintóciklusokra csak HEIDENHAIN tapintók alkalmazása esetén vállal garanciát.

> ⇨ A középpont eltérését csak megfelelő tapintó segítségével lehet meghatározni.
>
> Ha a kalibrációt egy tárgy külsejének segítségével kívánja elvégezni, akkor a tapintót a kalibrációs gömb vagy henger fölé kell előpozicionálni. Győződjön meg arról, hogy a tapintási pontok ütközés nélkül megközelíthetők.

A tapintógömb sugarának kalibrálásakor, a TNC egy automatikus tapintási rutint hajt végre. Az első tapintási ciklus során, a TNC meghatározza a kalibergömb- vagy csap középpontját (durva mérés) és a tapintót a középpontba pozicionálja. Ezután a tapintógömb sugarát a pillanatnyi kalibrációs folyamat során határozza meg (finom mérés). Ha a tapintó lehetővé teszi a tapintást ellentétes orientációkból, akkor a középpont eltérésének meghatározása egy másik ciklus során történik meg.

Az, hogy a tapintót mikor és miként lehet orientálni, az a HEIDENHAIN tapintókban van meghatározva. A többi tapintót a gépgyártónak kell konfigurálni.

A tapintó befogása után általában szükség van annak a főorsótengellyel való pontos beigazítására. A kalibráló funkcióval határozhatja meg az eltérést a tapintó tengely és a főorsó tengely között egy ellentétes irányú tapintással (180°-os elforgatás), majd kiszámítja a kompenzációt.

A kalibrálási rutin a tapintó orientálhatóságától függően változik:

- Orientálás nem lehetséges, vagy az orientálás csak egy irányban lehetséges: A TNC egy körülbelüli és egy finom mérést hajt végre, és meghatározza az érvényes tapintógömb sugarat (tool.t szerszámtáblázat R oszlopa)
- Az orientáció két irányba lehetséges (pl. HEIDENHAIN tapintó kábeles csatlakozással): A TNC egy körülbelüli és egy finom mérést hajt végre, elforgatja a tapintót 180°-kal és még egy tapintóműveletet hajt végre. Az ellentétes irányú méréssel, a sugár mellett a középpont eltérése (CAL_OF a tchprobe.tp-ben) is meghatározásra kerül.
- Tetszőleges orientáció lehetséges (pl. HEIDENHAIN infrás tapintó): A tapintási eljáráshoz lásd: "Az orientáció két irányban lehetséges."

13.7 3-D kapcsoló típusú tapintó kalibrálása

Kalibrálás kalibergyűrű használatával

A kézi kalibrálás menete kalibergyűrű alkalmazásával:

- **Kézi üzemmódban** pozicionálja a tapintógömb csúcsát a kalibergyűrű furatába

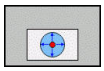

- Válassza a kalibrálás funkciót: Nyomja meg a **CAL. R** funkciógombot. A TNC az aktuális kalibrációs adatokat jeleníti meg.
- Adja meg a kalibergyűrű átmérőjét
- Adja meg a kezdőszöget
- Adja meg a tapintási pontok számát
- Indítsa el a tapintási folyamatot: Nyomja meg a gépi START gombot. A 3D tapintó valamennyi szükséges tapintási pontot az automatikus tapintó rutin során megérinti, és kiszámítja az érvényes tapintógömb sugarat. Ha ellentétes irányú orientáció lehetséges, akkor a TNC kiszámítja a középpont eltérését
- Eredmények ellenőrzése
- Nyomja meg az **OK** funkciógombot, hogy az értékek érvénybe lépjenek
- Nyomja meg a **VÉGE** funkciógombot a kalibrációs funkció befejezéséhez A TNC a kalibrációs folyamatot a TCHPRMAN.html fájlban naplózza.

A szerszámgépgyártónak a TNC-t speciálisan elő kell készítenie a gömb középpontja eltérésének meghatározásához. Vegye figyelembe a Gépkönyv előírásait.

Kalibrálás kalibercsap- vagy tüske használatával

A kézi kalibrálás menete kalibercsap- vagy tüske alkalmazásával:

- **Kézi üzemmód** pozicionálja a tapintógömb csúcsát a kaliberhenger középpontja fölé

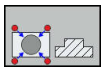

- Válassza a kalibrálás funkciót: Nyomja meg a **CAL. R** funkciógombot
- Adja meg a csap átmérőjét
- Adja meg a biztonsági távolságot
- Adja meg a kezdőszöget
- Adja meg a tapintási pontok számát
- Indítsa el a tapintási folyamatot: Nyomja meg a gépi START gombot. A 3D tapintó valamennyi szükséges tapintási pontot az automatikus tapintó rutin során megérinti, és kiszámítja az érvényes tapintógömb sugarat. Ha ellentétes irányú orientáció lehetséges, akkor a TNC kiszámítja a középpont eltérését
- Eredmények ellenőrzése
- Nyomja meg az **OK** funkciógombot, hogy az értékek érvénybe lépjenek
- Nyomja meg a **VÉGE** funkciógombot a kalibrációs funkció befejezéséhez A TNC a kalibrációs folyamatot a TCHPRMAN.html fájlban naplózza.

A szerszámgépgyártónak a TNC-t speciálisan elő kell készítenie a gömb középpontja eltérésének meghatározásához.

Vegye figyelembe a Gépkönyv előírásait.

13.7 3-D kapcsoló típusú tapintó kalibrálása

Kalibrálás kalibergömb használatával

A kézi kalibrálás menete kalibergömb használatával:

- **Kézi üzemmódban** pozicionálja a tapintógömb csúcsát a kalibergömb középpontja fölé

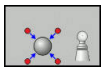

- Válassza a kalibrálás funkciót: Nyomja meg a **CAL. R** funkciógombot
- Adja meg a gömb átmérőjét
- Adja meg a biztonsági távolságot
- Adja meg a kezdőszöget
- Adja meg a tapintási pontok számát
- Válassza a Hossz mérést, ha lehetséges
- Adjon meg Nullapont hosszt, ha lehetséges
- Indítsa el a tapintási folyamatot: Nyomja meg a gépi START gombot. A 3D tapintó valamennyi szükséges tapintási pontot az automatikus tapintó rutin során megérinti, és kiszámítja az érvényes tapintógömb sugarat. Ha ellentétes irányú orientáció lehetséges, akkor a TNC kiszámítja a középpont eltérését
- Eredmények ellenőrzése
- Nyomja meg az **OK** funkciógombot, hogy az értékek érvénybe lépjenek
- Nyomja meg a **VÉGE** funkciógombot a kalibrációs funkció befejezéséhez A TNC a kalibrációs folyamatot a TCHPRMAN.html fájlban naplózza.

A szerszámgépgyártónak a TNC-t speciálisan elő kell készítenie a gömb középpontja eltérésének meghatározásához.

Vegye figyelembe a Gépkönyv előírásait.

Kalibrálási értékek megjelenítése

A TNC a szerszámtáblázatba menti a tapintó érvényes hosszát és érvényes sugarát. A TNC elmenti a gömb középpontjának eltérését a tapintó táblázatba, a **CAL_OF1** (főtengely) és **CAL_OF2** (melléktengely) oszlopokba. Az értékeket megjelenítheti a képernyőn a **TAPINTÓ TÁBLÁZAT** funkciógomb megnyomásával.

Kalibráció alatt, a TNC automatikusan létrehoz egy TCHPRMAN.html naplófájlt, amibe a kalibrációs értékeket menti.

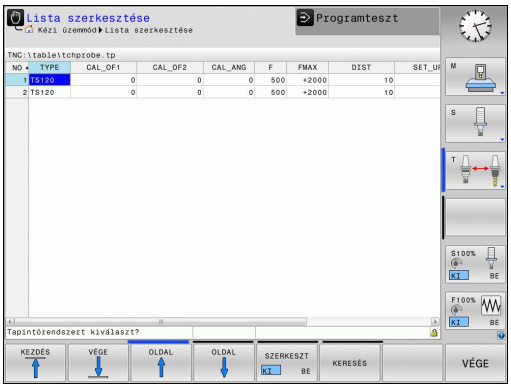

> Győződjön meg arról, hogy a helyes szerszámszámot aktiválta a tapintó alkalmazása előtt, tekintet nélkül arra, hogy a tapintóciklust automatikus vagy **Kézi üzemmódban** kívánja futtatni.

> A tapintó táblázatokról bővebb információt a Felhasználói kézikönyv ciklusprogramozáshoz c. kézikönyvben talál.

13.8 Munkadarab ferde felfogásának kompenzálása 3D tapintóval

Bevezetés

A HEIDENHAIN a tapintóciklusokra csak HEIDENHAIN tapintók alkalmazása esetén vállal garanciát.

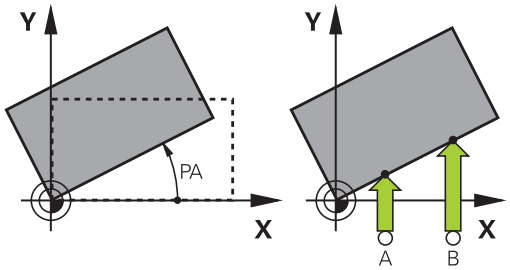

A TNC elektronikusan kompenzálja a munkadarab ferde felfogását az alapelforgatás számításával.

Ezért a TNC az elforgatás szögét a kívánt szögre állítja be, a munkasík referenciatengelyéhez képest. Lásd a jobb oldali ábrát.

A TNC a mért szöget a munkadarab koordinátarendszerében, a szerszámirány körüli elforgatásként értelmezi, és az értékeket a preset táblázat SPA, SPB és SPC oszlopába menti.

Az alapelforgatás azonosításához tapintson meg két pontot a munkadarab oldalán. Az egyes pontok tapintásának sorrendje határozza meg a számított szöget. A mért szög az elsőtől a második pont felé nyílik. Az alapelforgatást furatokkal és csapokkal is meghatározhatja.

Válassza a szög referenciatengelyére merőleges tapintási irányt a munkadarab ferde felfogásának mérésekor.

Bizonyosodjon meg az alapelforgatás helyes kiszámításáról programfutás alatt. Ehhez programozza a munkasík mindkét koordinátáját az első pozicionáló mondatban.

Az alapelforgatást a PLANE funkcióval együtt is alkalmazhatja. Ebben az esetben először az alapelforgatást, majd a PLANE funkciót aktiválja.

Alapelforgatást a munkadarab tapintása nélkül is lehet aktiválni. Ebben az esetben adja meg az alapelforgatás értékét, és nyomja meg az **ALAPELFORGATÁS BEÁLLÍTÁSA** funkciógombot.

Alapelforgatás meghatározása

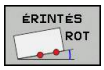

- Válassza a tapintó funkciót az **ELFORG TAPINTÁS** funkciógomb megnyomásával
- Pozicionálja a tapintót egy, az első tapintási pont közelében található pozícióba
- Válassza ki a tapintási irányt, vagy a tapintási rutint megfelelő funkciógombbal
- Indítsa el a tapintási folyamatot: Nyomja meg a külső START gombot
- Pozicionálja a tapintót egy, a második tapintási pont közelében található pozícióba
- A munkadarab tapintásához nyomja meg a gépi START gombot. A TNC meghatározza az alapelforgatást és megjeleníti a szöget az **Elforgatási szög** párbeszéd után
- Alapelforgatás aktiválása: Nyomja meg az **ALAPELFORGATÁS BEÁLLÍTÁSA** funkciógombot
- A tapintó funkció befejezéséhez nyomja meg a VÉGE funkciógombot.

A TNC a tapintó folyamatot a TCHPRMAN.html fájlban naplózza.

Alapelforgatás mentése a preset táblázatba

- A tapintási folyamat után írja be azt a preset számot, amelyikbe a TNC-nek mentenie kell az aktív alapelforgatást a **Szám a táblázatban:** beviteli ablakban
- Nyomja meg a **BASIC ROT. IN PRESETTAB.** funkciógombot az alapelforgatás preset táblázatba történő mentéséhez

Munkadarab ferde felfogásának kompenzálása az asztal elforgatásával

- Az azonosított ferde felfogás egy elforgatott asztalpozícióval való kompenzáláshoz, nyomja meg az **ALIGN ROTARY TABLE** funkciógombot a tapintási folyamat végén

> **!** Pozicionálja valamennyi tengelyt az asztal elforgatása előtt, az ütközés elkerülése érdekében. A TNC egy további figyelmeztetést ad ki az asztal elforgatása előtt.

- Ha be akarja állítani a nullapontot a körasztal tengelyén, akkor nyomja meg a **SET TABLE ROTATION** funkciógombot.
- A körasztal ferde beállítását a Preset táblázat bármely sorába elmentheti. Adja meg a sor számát és nyomja meg a **TABLEROT IN PRESETTAB.** funkciógombot. A TNC elmenti az eltérés szögét a körasztal oszlopába, pl. a C tengely C_OFFS oszlopába. Ha szükséges, módosítsa a preset táblázat nézetét a **BASIS-TRANSFORM./OFFSET** funkciógombbal az említett oszlop megjelenítéséhez.

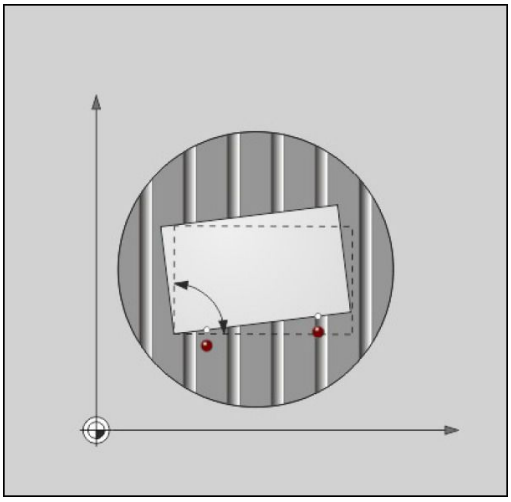

Alapelforgatás megjelenítése

Az **ELFORG TAPINTÁS** funkció kiválasztásakor, a TNC megjeleníti az aktív alapelforgatás szögét az **Elforgatási szög** párbeszédben. A TNC az elforgatás szögét a kiegészítő állapotkijelzőben is megjeleníti (**POZ. ÁLLAPOT**).

Az állapotkijelzőben egy szimbólum jelzi az alapelforgatást, valahányszor a TNC az alapelforgatásnak megfelelően elforgatja a gépi tengelyeket.

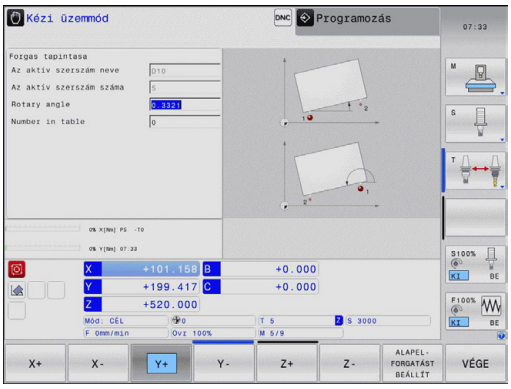

Alapelforgatás törlése

- Válassza a tapintó funkciót az **ELFORG TAPINTÁS** funkciógomb megnyomásával
- Adja meg a nulla elforgatási szöget és nyugtázza az **ALAPELFORGATÁS BEÁLLÍTÁSA** funkciógombbal
- A tapintó funkció befejezéséhez nyomja meg az END funkciógombot

3-D alapelforgatás mérése

Egy döntött sík eltérése 3 pozícióból mérhető. A **Sík tapintása** funkcióval lehetővé válik ennek az eltérésnek a mérése, és a preset táblázatba való mentése 3-D alapelforgatásként.

Figyeljen a következőkre a tapintási pontok kiválasztásakor:

A tapintási pontok sorrendje és pozíciója határozza meg, hogy a TNC hogyan számítsa ki a sík irányát.

Az első két ponttal határozhatja meg a referenciatengely irányát. A második pontot a kívánt referenciatengely pozitív irányában kell meghatározni. A harmadik pont pozíciója határozza meg a melléktengely és a szerszámtengely irányát. A harmadik pontot a kívánt munkatér koordinátarendszer Y tengelyének pozitív irányában kell meghatározni.

- 1. pont: A referenciatengelyen
- 2. pont: A referenciatengelyen, az első ponttól pozitív irányban
- 3. pont: A melléktengelyen, a kívánt munkadarab koordinátarendszer pozitív irányában

Az opcionálisan megadható nullapont szög lehetővé teszi a tapintott sík névleges irányának meghatározását.

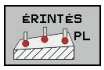

- Tapintó funkció kiválasztása: Nyomja meg a **PL TAPINTÁS** funkciógombot A TNC ezután megjeleníti az aktuális 3-D alapelforgatást
- Pozicionálja a tapintót egy, az első tapintási pont közelében található pozícióba
- Válassza ki a tapintási irányt, vagy a tapintási rutint megfelelő funkciógombbal
- Indítsa el a tapintási folyamatot: Nyomja meg a külső START gombot
- Pozicionálja a tapintót egy, a második tapintási pont közelében található pozícióba
- A munkadarab tapintásához nyomja meg a gépi START gombot
- Pozicionálja a tapintót a harmadik tapintási pont közelébe
- Tapintás: Nyomja meg a gépi START gombot. A TNC méri a 3-D alapelforgatást és megjeleníti az aktív munkadarab koordinátarendszerre vonatkozó SPA, SPB és SPC értékeit
- Ha szükséges, adja meg a nullapont szögét

3-D alapelforgatás aktiválása

- Nyomja meg az **ALAPELFORGATÁST BEÁLLÍT** funkciógombot

3-D alapelforgatás mentése a preset táblázatba

- Nyomja meg a**ALAPELFORG A PRESETTÁBL.BAN** funkciógomb

- A tapintó funkció befejezéséhez nyomja meg az **VÉGE** funkciógombot

A TNC a 3-D alapelforgatást a preset táblázat SPA, SPB vagy SPC oszlopába menti.

3-D alapelforgatás igazítása

Ha a gép két forgótengellyel rendelkezik, és a 3-D alapelforgatás tapintás aktiválva van, akkor a forgótengelyek az **ALIGN ROTARY AXES** funkciógombbal, a 3-D alapelforgatás szerint jelölhetők ki. Ilyen esetekben, a Döntött munkasík valamennyi gépi üzemmódban érvényes lesz.

A sík igazítása után, a referenciatengelyt a **Probing rot** funkcióval lehet beállítani.

3-D alapelforgatás megjelenítése

Az állapotkijelzőben a TNC a 3-D alapelforgatás szimbólumát jeleníti meg, ha a 3-D alapelforgatás az aktív nullapontba lett elmentve. A TNC a gépi tengelyeket a 3-D alapelforgatás szerint mozgatja.

3-D alapelforgatás törlése

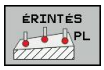

- Válassza a tapintó funkciót az **PL TAPINTÁS** funkciógomb megnyomásával
- Adjon meg 0-t valamennyi tengelyre
- Nyomja meg az **ALAPELFORGATÁST BEÁLLÍT** funkciógombot
- A tapintó funkció befejezéséhez nyomja meg az **VÉGE** funkciógombot

13.9 Nullapontfelvétel 3-D tapintóval

Áttekintés

A következő funkciók érhetők el funkciógombbal a nullapont felvételéhez a beállított munkadarabon:

Funkció-gomb	Funkció	Oldal
	Nullapont felvétele bármely tengelyen	447
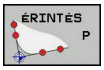	Sarok felvétele nullapontként	448
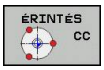	Körközéppont felvétele nullapontként	449
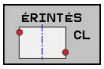	Középvonal mint nullapont Középvonal felvétele nullapontként	452

Nullapont felvétele bármely tengelyen

- Válassza a következő tapintó funkciót: Nyomja meg az **ÉRINTÉS POS** funkciógombot
- Vigye a tapintót egy, a tapintási ponthoz közeli pontba
- Használja a funkciógombokat a tapintótengely és azon irány kiválasztásához, amiben be akarja állítani a presetet, mint például Z, Z– irányban
- A tapintó folyamat elindítása: Nyomja meg a gépi START gombot
- **Nullapont**: adja meg a célkoordinátát és nyugtázza a beírást a **NULLAPONTFELVÉTEL** funkciógombbal, Lásd "Tapintó ciklusok mért értékeinek írása a nullapont táblázatba", Oldal 433
- A tapintó funkció lezárásához nyomja meg a **VÉGE** funkciógombot

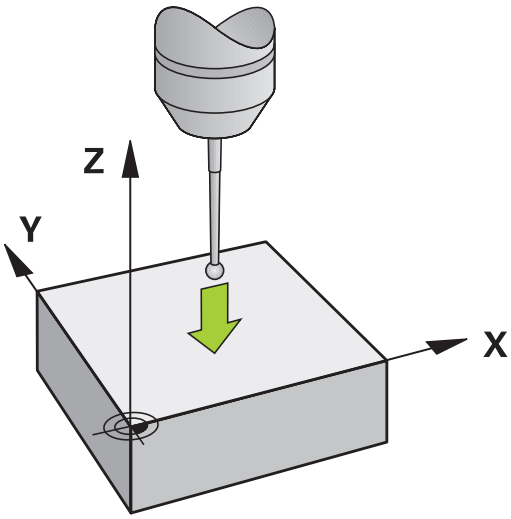

A HEIDENHAIN a tapintóciklusokra csak HEIDENHAIN tapintók alkalmazása esetén vállal garanciát.

Sarok, mint nullapont

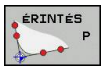

- Válassza a tapintó funkciót: Nyomja meg a **P TAPINTÁS** funkciógombot
- Pozícionálja a tapintót az első tapintási pont közelébe a munkadarab első élén
- Válassza ki a tapintási irányt a megfelelő funkciógombbal
- Indítsa el a tapintási folyamatot: Nyomja meg a külső START gombot
- Pozícionálja a tapintót a második tapintási pont közelébe a munkadarab ugyanazon élén
- Indítsa el a tapintási folyamatot: Nyomja meg a külső START gombot
- Pozícionálja a tapintót az első tapintási pont közelébe a munkadarab második élén
- Válassza ki a tapintási irányt a megfelelő funkciógombbal
- Indítsa el a tapintási folyamatot: Nyomja meg a külső START gombot
- Pozícionálja a tapintót a második tapintási pont közelébe a munkadarab ugyanazon élén
- Indítsa el a tapintási folyamatot: Nyomja meg a külső START gombot
- **Nullapont**: Adja meg a nullapont mindkét koordinátáját egy menüablakban és nyugtázza a beírást a **NULLAPONT FELVÉTEL** funkciógombbal, vagy Lásd "Tapintó ciklusok mért értékeinek írása a preset táblázatba", Oldal 434)
- A tapintó funkció lezárásához nyomja meg a VÉGE funkciógombot

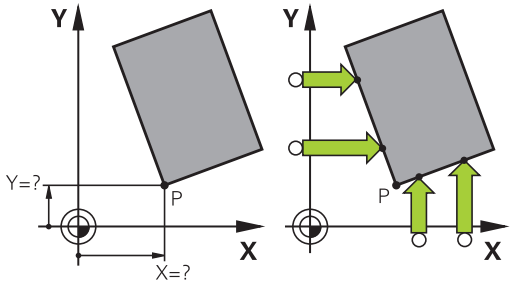

A HEIDENHAIN a tapintóciklusokra csak HEIDENHAIN tapintók alkalmazása esetén vállal garanciát.

Két egyenes metszéspontját furatokkal vagy csapokkal is azonosíthatja és nullapontként beállíthatja. Habár mindkét egyenes esetén a tapintást csak két azonos tapintó funkcióval lehet elvégezni (pl. két furat).

A "Sarok, mint nullapont" tapintó ciklus azonosítja két egyenes metszéspontját és szögét. A nullapontfelvételen kívül, a ciklus egy alapelforgatást is aktiválhat. A TNC két funkciógombbal is rendelkezik, amikkel eldöntheti, hogy mely egyenest kívánja ehhez használni. A **ROT 1** funkciógomb aktiválja az első egyenes szögét, mint alapelforgatást és a **ROT 2** funkciógomb a második egyenes szögét.

Ha aktiválni kívánja az alapelforgatást a ciklusban, akkor mindig a nullapont beállítása előtt kell ezt megtennie. A nullapontfelvétel után, vagy a preset táblázatba való nulla pont beírása után a **ROT 1** és **ROT 2** funkciógombok már nem jelennek meg.

Körközéppont, mint nullapont

Ezzel a funkcióval furatok, körzsebek, hengerek, csapok, körszigetek stb. közepére veheti fel a nullapontot.

Körön belül:

A TNC megtapintja a kör belső oldalát mind a négy koordinátatengely irányában.

Befejezetlen körök (körívek) esetében kiválaszthatja a megfelelő tapintási irányt.

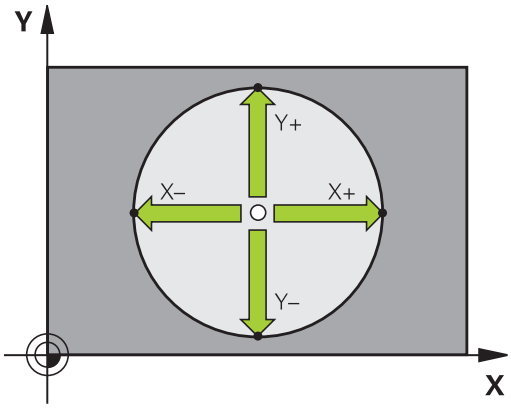

- Pozicionálja a tapintót körülbelül a kör közepére

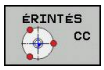

- Válassza a következő tapintó funkciót: Nyomja meg az **ÉRINTÉS CC** funkciógombot
- Válassza ki a tapintás irányát, vagy nyomja meg az automatikus tapintási eljárás funkciógombját
- Tapintás: Nyomja meg a külső START gombot. A tapintó megérinti a kör belső falát a kiválasztott irányban. Ha nincs alkalmazásban az automatikus tapintás rutin, akkor meg kell ismételnie ezt a folyamatot. A harmadik tapintó művelet után a TNC ki tudja számolni a középpontot (négy tapintási pont javasolt)
- Szakítsa meg a tapintási eljárást és váltson a kiértékelés menübe: Nyomja meg az **EVALUATE** funkciógombot
- **Nullapont**: Írja be a kör középpont mindkét koordinátáját, nyugtázza a **NULLAPONTFELVÉTEL** funkciógombbal, vagy írja be az értékeket táblázatba (Lásd "Tapintó ciklusok mért értékeinek írása a nullapont táblázatba", Oldal 433, vagy Lásd "Tapintó ciklusok mért értékeinek írása a preset táblázatba", Oldal 434)
- A tapintó funkció befejezése Nyomja meg a **VÉGE** funkciógombot

A TNC számára csupán 3 pontra van szükség a külső vagy belső körök kiszámításához, pl. körszegmensekhez. Habár a még pontosabb eredmény eléréséhez javasolt a négy pontos mérés. Mindig pozicionálja a tapintót a középpontba, vagy ahhoz annyira közel, amennyire csak lehetséges.

Körön kívül:

- Pozicionálja a tapintót egy, az első tapintási ponthoz közeli pozícióba a körön kívül
- Válassza ki a tapintás irányát, vagy nyomja meg az automatikus tapintási eljárás funkciógombját
- Tapintás: Nyomja meg a külső START gombot. Ha nincs alkalmazásban az automatikus tapintás rutin, akkor meg kell ismételnie ezt a folyamatot. A harmadik tapintó művelet után a TNC ki tudja számolni a középpontot (négy tapintási pont javasolt)
- Szakítsa meg a tapintási eljárást és váltson a kiértékelés menübe: Nyomja meg az **EVALUATE** funkciógombot
- **Nullapont**: Írja be a nullapont-koordinátákat, nyugtázza a **NULLAPONTFELVÉTEL**funkciógombbal, vagy írja be az értékeket táblázatba (Lásd "Tapintó ciklusok mért értékeinek írása a nullapont táblázatba", Oldal 433, vagy Lásd "Tapintó ciklusok mért értékeinek írása a preset táblázatba", Oldal 434)
- A tapintó funkció lezárásához nyomja meg a **VÉGE** funkciógombot

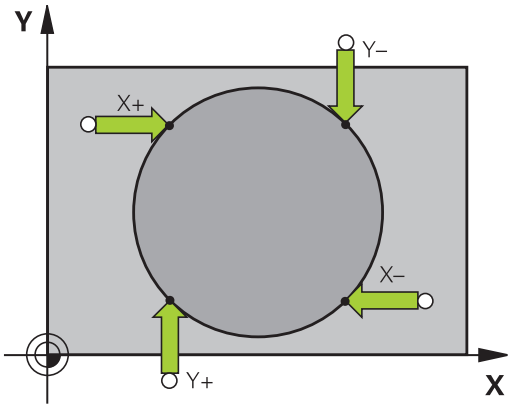

A tapintóeljárás befejezése után a TNC megjeleníti a körközéppont aktuális koordinátáit és a kör PR sugarát.

Nullapont felvétele több furat/körcsap alkalmazásával

Egy második funkciógomb-soron egy funkciógomb jelenik meg, amivel több furat vagy csap állítható be nullapontnak. Két vagy több elem metszéspontja beállítható nullapontként.

Válassza a tapintási funkciót a furatok/csapok metszéspontjához:

- Válassza a következő tapintó funkciót: Nyomja meg az **ÉRINTÉS CC** funkciógombot

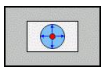

- A furat tapintása automatikus: Határozza meg funkciógombbal

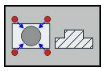

- A körcsap tapintása automatikus: Határozza meg funkciógombbal

Pozicionálja elő a tapintót körülbelül a furat közepére, vagy a csap első tapintási pontja mellé. Miután lenyomta az NC START gombot, a TNC automatikusan megtapint a kör pontjait.

Vigye a tapintót a következő furathoz és addig ismételje a tapintási műveletet, amíg a TNC az összes furatot megtapintja a nullapont felvételéhez.

Nullapont beállítása több furat metszéspontjába:

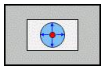

- Pozicionálja elő a tapintót körülbelül a furat közepére
- A furatot automatikusan kell tapintani: Meghatározás funkciógombbal
- A munkadarab tapintásához nyomja meg a gépi START gombot. A tapintó a kört automatikusan tapintja.
- Ismételje meg a tapintási eljárást a még fennmaradt elemekre
- Szakítsa meg a tapintási eljárást és váltson a kiértékelés menübe: Nyomja meg az **EVALUATE** funkciógombot
- **Nullapont**: Írja be a kör középpont mindkét koordinátáját, nyugtázza a **NULLAPONTFELVÉTEL** funkciógombbal, vagy írja be az értékeket táblázatba (Lásd "Tapintó ciklusok mért értékeinek írása a nullapont táblázatba", Oldal 433, vagy Lásd "Tapintó ciklusok mért értékeinek írása a preset táblázatba", Oldal 434)
- A tapintó funkció befejezése Nyomja meg a **VÉGE** funkciógombot

Középvonal felvétele nullapontként

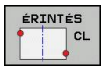

- Válassza a tapintó funkciót: Nyomja meg a **CL TAPINTÁS** funkciógombot
- Pozicionálja a tapintót egy, az első tapintási pont közelében található pozícióba
- Válassza ki a tapintási irányt funkciógombbal
- A tapintó folyamat elindítása: Nyomja meg az NC Start gombot
- Pozicionálja a tapintót egy, a második tapintási pont közelében található pozícióba
- A tapintó folyamat elindítása: Nyomja meg az NC Start gombot
- **Nullapont**: Írja be a nullapont-koordinátát a menü-ablakba, nyugtázza a **NULLAPONTFELVÉTEL** funkciógombbal, vagy írja be az értékeket táblázatba (Lásd "Tapintó ciklusok mért értékeinek írása a nullapont táblázatba", Oldal 433, vagy Lásd "Tapintó ciklusok mért értékeinek írása a preset táblázatba", Oldal 434).
- Tapintófunkció befejezése: Nyomja meg a **VÉGE** funkciógombot

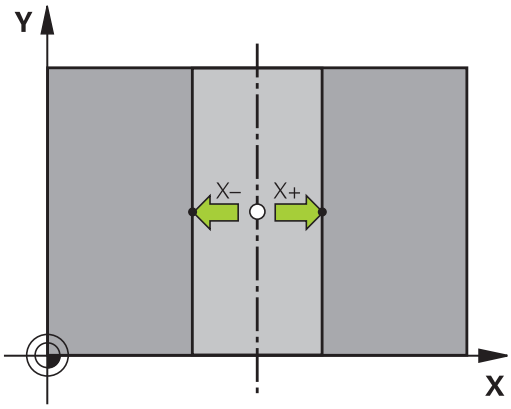

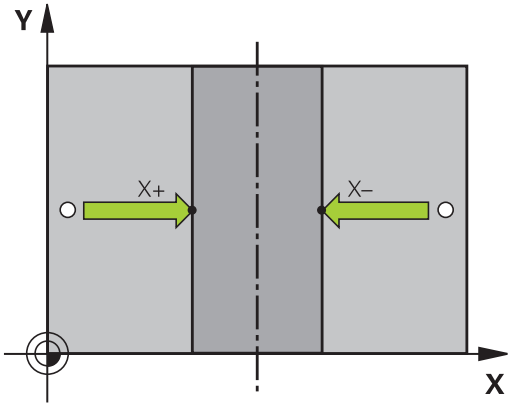

A második tapintási pont mérése után a kiértékelés menüben tudja módosítani a középvonal irányát. Azt, hogy a nullapont a referencia-, a mellék- vagy a szerszámtengelyen legyen-e felvéve, az adott funkciógombbal választhatja ki. Erre akkor lehet szükség, ha például a mért pozíciót a referencia és a melléktengelyen kívánja menteni.

Munkadarabok mérése 3-D tapintóval

A tapintót **Kézi** és **El. kézikerék** üzemmódban is használhatja, ha egyszerű méréseket végez a munkadarabon. Számos programozható tapintóciklus érhető el összetett mérési feladatokhoz (lásd Felhasználói kézikönyv ciklusokhoz, 16. fejezet, Munkadarabok automatikus mérése). A 3D-s tapintóval meghatározhatja:

- a pozíció koordinátáit, és ezek alapján
- A munkadarab méreteit és szögeit

Felfogott munkadarab pozíció-koordinátáinak megkeresése

- Válassza a tapintó funkciót: Nyomja meg az **ÉRINTÉS POS** funkciógombot
- Vigye a tapintót egy, a tapintási ponthoz közeli pontba
- Válassza ki a tapintás irányát és a koordináta tengelyét. Használja a megfelelő funkciógombokat a kiválasztáshoz
- A tapintó folyamat elindítása: Nyomja meg a gépi START gombot

A TNC a tapintási pont – mint referenciapont – koordinátáit mutatja.

Sarok koordinátáinak meghatározása a munkasíkban

Sarokpont koordinátáinak meghatározása: Lásd "Sarok, mint nullapont ", Oldal 448. A TNC a tapintott sarok – mint referenciapont – koordinátáit mutatja.

Munkadarab bemérése

- Válassza a következő tapintó funkciót: Nyomja meg az **ÉRINTÉS POS** funkciógombot
- Pozícionálja a tapintót egy, az első tapintási ponthoz közeli "A" pozícióba
- Válassza ki a tapintási irányt funkciógombbal
- A tapintó folyamat elindítása: Nyomja meg a gépi START gombot
- Ha később szüksége lesz az aktuális nullapontra, írja le a Nullapont kijelzőn megjelenő értéket
- Nullapont: adjon meg "0"-át.
- Párbeszéd visszavonása: Nyomja meg a **VÉGE** gombot
- Válassza ismét a tapintó funkciót: Nyomja meg az **ÉRINTÉS POS** funkciógombot
- Pozícionálja a tapintót egy, a második tapintási ponthoz közeli "B" pozícióba
- Válassza ki a tapintás irányát a funkciógombokkal: ugyanaz a tengely, de az ellenkező irány
- A tapintó folyamat elindítása: Nyomja meg a gépi START gombot

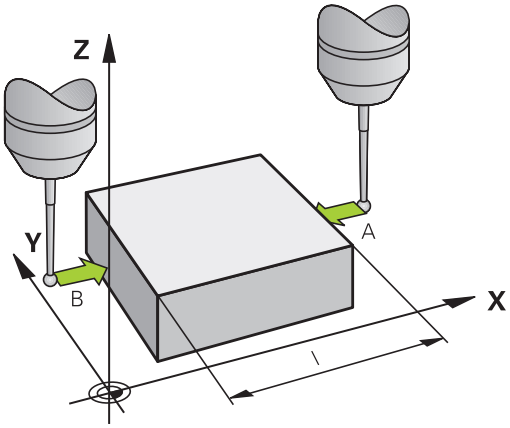

A nullapontként kijelzett érték a koordinátatengely két pontja közötti távolság.

Visszatérés a hossz mérése előtt aktív nullaponthoz:

- Válassza a következő tapintó funkciót: Nyomja meg az **ÉRINTÉS POS** funkciógombot
- Tapintsa meg újra az első tapintási pontot
- Vegye fel a nullapontot arra az értékre, amit előzőleg leírt
- Párbeszéd visszavonása: Nyomja meg a **VÉGE** gombot

Szögek mérése

Használhatja a 3D-s tapintót a munkasíkban történő szögméréshez. Megmérheti

- a szög referenciatengelye és a munkadarab oldala közötti szöget, vagy
- két oldal közötti szöget.

A mért szög kijelzett értéke maximum 90° lehet.

A szög referenciatengelye és a munkadarab oldala közötti szög meghatározása

- Válassza a tapintó funkciót az **ELFORG TAPINTÁS** funkciógomb megnyomásával
- Elforgatási szög: Ha szüksége van később az aktuális alapelforgatásra, írja le az Elforgatási szög alatt megjelenő értéket.
- Végezzen alapelforgatást, a munkadarab oldalával összehasonlítva Lásd "Munkadarab ferde felfogásának kompenzálása 3D tapintóval ", Oldal 442
- Nyomja meg az **PROBING ROT** funkciógombot a szög referenciatengelye és a munkadarab oldala közötti szög – mint elforgatási szög – megjelenítéséhez
- Vonja vissza az alapelforgatást, vagy állítsa vissza az előző alapelforgatást
- Állítsa az elforgatás szögét arra az értékre, amit előzőleg leírt

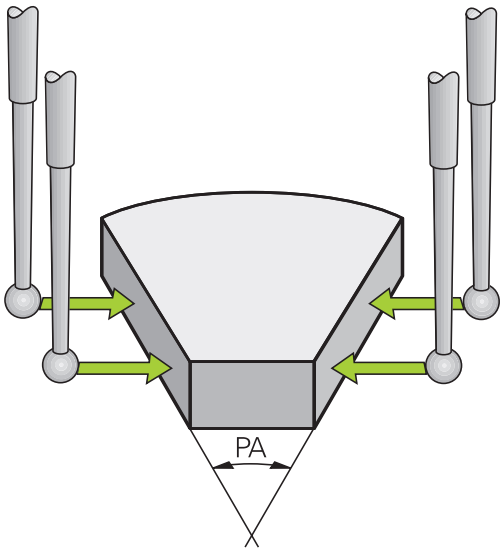

A munkadarab két éle közötti szög mérése

- Válassza a tapintó funkciót az **ELFORG TAPINTÁS** funkciógomb megnyomásával
- Elforgatási szög: Ha szüksége van később az aktuális alapelforgatásra, írja le a kijelzett elforgatási szöget
- Végezzen alapelforgatást, a munkadarab első oldalával Lásd "Munkadarab ferde felfogásának kompenzálása 3D tapintóval ", Oldal 442
- Tapintsa a második oldalt úgy, mint alapelforgatásnál, de ne állítsa az elforgatási szöget nullára!
- Nyomja meg a **PROBING ROT** funkciógombot a munkadarab élek közötti PA szög – mint elforgatási szög – megjelenítéséhez
- Vonja vissza az alapelforgatást, vagy állítsa vissza az előző alapelforgatást az elforgatási szög előzőleg leírt értékre való beállításával

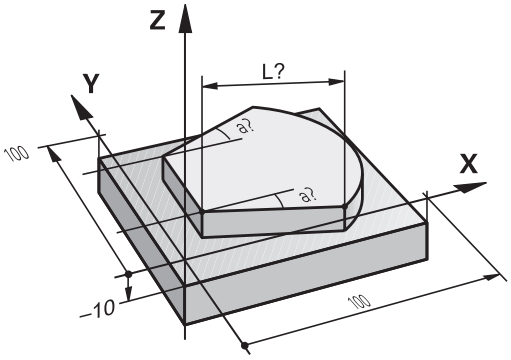

13.10 Munkasík döntése (opció 8)

Alkalmazás, funkció

A munkasík döntési funkcióit a gép gyártója illeszti a TNC-hez és a szerszámgéphez. Az egyes elforgatható fejeknél és dönthető asztaloknál a szerszámgépgyártó határozza meg, hogy a megadott szögek a forgó tengelyek elfordulásaként vagy a döntött sík szögeként értelmezendők. Vegye figyelembe a Gépkönyv előírásait.

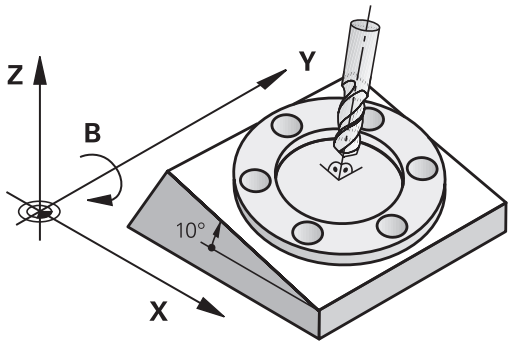

Elforgatható fejjel és/vagy dönthető asztallal rendelkező szerszámgépeknél a TNC támogatja a munkasík döntését. Jellemző alkalmazás a ferde furatok vagy ferde síkbeli kontúrok megmunkálása. A munkasíkot mindig az aktív nullapont körül dönti meg a TNC. A programozás rendszerint egy fősíkban (pl. az X/Y-síkban) történik, a végrehajtás azonban egy, a fősíkhoz képest döntött síkban történik.

A munkasík döntésének három módja lehet:

- Kézi döntés a **3D-ROT** funkciógombbal a Kézi és Elektronikus kézikerék üzemmódban, Lásd "Kézi döntés aktiválásához:", Oldal 459
- Programozott döntés a Ciklus **G80** segítségével az alkatrészprogramban (lásd: Felhasználói kézikönyv ciklusokhoz, Ciklus 19 MUNKASÍK)
- Programozott döntés a **PLANE** funkcióval az alkatrészprogramban Lásd "A PLANE funkció: Munkasík döntése (szoftver opció 8)", Oldal 375

A "döntött munkasík" TNC funkciói a koordináta-transzformációk. A munkasík mindig merőleges a szerszámtengelyre.

Munkasík döntése (opció 8) 13.10

A TNC a munkasík döntése szempontjából két géptípust különböztet meg:

- **Dönthető asztallal felszerelt gépek**
  - A munkadarab az asztal döntésével hozható a kívánt pozícióba, például egy G01 mondattal.
  - A transzformációval a szerszám tengelyének helyzete **nem változik** a gépi koordinátarendszerhez képest. Ezért, ha az asztalt—azaz a munkadarabot — pl. 90°-kal elfordítjuk, akkor a koordinátarendszer **nem fordul el** vele együtt. Ha Kézi üzemmódban megnyomja a Z tengely + iránygombját, a szerszám a Z tengely + irányába fog elmozdulni.
  - A TNC a transzformált koordinátarendszer számításához egyedül a mindenkori dönthető asztal mechanikus eltolódásait (az ún. transzlációs részt) veszi számításba.
- **Elforgatható fejjel rendelkező gépek**
  - A munkadarabot a dönthető fejjel kell a kívánt pozícióba hozni, például egy G01 mondattal
  - Az elforgatott szerszámtengely helyzete megváltozik a gépi koordinátarendszerhez képest. Ezért, ha a gép elforgatható fejét – és így a szerszámot – pl. a B tengely mentén 90°-kal elforgatja, a koordinátarendszer is elfordul. Ha Kézi üzemmódban megnyomja a Z tengely + iránygombját, a szerszám a gépi koordinátarendszerben meghatározott X tengely + irányába mozdul el.
  - A TNC a transzformált koordinátarendszer számításához figyelembe veszi az elforduló fej miatti mechanikus eltolódásokat (az ún. transzlációs részt) és a szerszám elfordításából származó eltolódásokat is (3D-s szerszámkorrekció).

A TNC a munkasík döntését csak a G17 orsótengely esetében támogatja

Referenciapontok felvétele elforgatott tengelyeken

A TNC automatikusan aktiválja a döntött munkasíkot, ha engedélyezte ezt a funkciót a vezérlő kikapcsolásakor. Majd a TNC valamely tengelyiránygomb megnyomásakor mozgatja a tengelyeket a döntött koordinátarendszerben. Pozicionálja a szerszámot úgy, hogy ne történjen ütközés a referenciapontok következő felvételekor. A referenciapontok felvételéhez deaktiválnia kell a "Döntött munkasík" funkciót, Lásd "Kézi döntés aktiválásához:", Oldal 459.

!

Ütközésveszély!

Figyeljen arra, hogy a munkasík döntése funkció Kézi üzemmódban aktív legyen, és hogy a megfelelő menüben megadott szögérték megegyezik a döntött tengely aktuális szögével.

A referenciapontok felvétele előtt deaktiválja a "Döntött munkasík" funkciót. Ügyeljen az ütközések elkerülésére. Először húzza vissza a szerszámot az aktuális pozíciójából, ha szükséges.

Pozíciókijelzés döntött rendszerben

Az állapotmezőben látható pozíciókijelzések **(PILL.** és **CÉL)** az elforgatott koordinátarendszerre vonatkoznak.

A munkasík döntésének korlátozása

- A pillanatnyi pozíció átvétele funkció nem engedélyezett, ha a döntött munkasík funkció aktív.
- A PLC pozicionálás (a szerszámgépgyártó határozza meg) nem megengedett.

Kézi döntés aktiválásához:

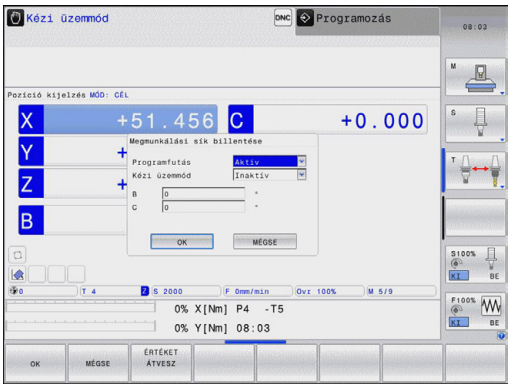

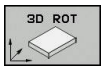

- A kézi döntés kiválasztásához nyomja meg a **3D ROT** funkciógombot.

- A nyílbillentyűkkel mozgassa a kijelölést a **Kézi Üzemmód** menüelemre

- A kézi döntés aktiválásához nyomja meg az **AKTIVÁL** funkciógombot

- A nyílbillentyűkkel mozgassa a kijelölést a kívánt forgótengelyre

- Adja meg a döntés szögét.

- Az adatbevitel lezárásához nyomja meg az END gombot

Ha a munkasík döntése funkció aktív és a TNC a tengelyeket az elforgatott tengelyek szerint mozgatja, akkor az állapotkijelzőn a következő szimbólum látható: .

Abban az esetben, ha a "Megmunkálási sík döntése" funkciót a Programfutás üzemmódra aktiválja, akkor a menüben megadott döntési szög az alkatrészprogram első mondatától érvényes. Ha a **G80** ciklust vagy a **PLANE** funkciót használja a megmunkálóprogramban, a benne meghatározott szögértékek érvényesek. A menüben megadott szögértékeket a programozott érték felülírja.

Kézi döntés kikapcsolásához

A döntési funkció visszaállításához állítsa inaktívra a megfelelő üzemmódot a **Munkasík döntése** menüben.

Egy programozott **PLANE RESET** csak a Programfutásban lévő döntést törli, a kézi üzemmódbelit nem.

Az aktuális szerszámtengely irányának beállítása az aktív megmunkálási irányba

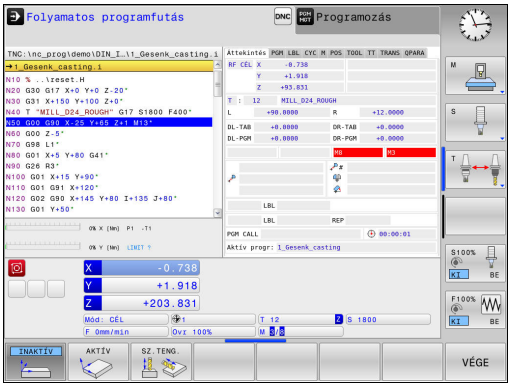

> Ezt a funkciót a gép gyártójának kell engedélyeznie. Vegye figyelembe a Gépkönyv előírásait.

A Kézi és El. A Kézikerék üzemmódokkal külső iránygombok segítségével mozgathatja a szerszámot, vagy a kézikerékkel abba az irányba, amelybe a szerszámtengely éppen mutat. Akkor használja ezt a funkciót, ha

- Vissza akarja akarja húzni a szerszámot a szerszámtengely irányában, egy 5 tengelyes megmunkálóprogram megszakításakor.
- A megmunkálást döntött szerszámmal végzi – kézikerékkel vagy külső iránygombokkal a Kézi üzemmódban.

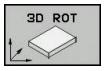

▶ A kézi döntés kiválasztásához, Nyomja meg a 3D ROT funkciógombot

▶ A nyílbillentyűkkel mozgassa a kijelölést a **Kézi Üzemmód** menüelemre

▶ Nyomja meg a Szerszámtengely funkciógombot, ha a szerszámtengely aktuális irányát akarja megmunkálási irányként aktiválni

▶ Az adatbevitel lezárásához nyomja meg az END gombot

A döntés visszavonásához állítsa a **Kézi üzemmód** menüelemet a "Munkasík döntése" menüben inaktívra.

A szimbólum jelenik meg az állapotjelzőben, ha a **Mozgatás a szerszámtengely irányában** funkció aktív.

> Ez a funkció akkor is elérhető, ha megszakítja egy program futását, és kézzel akarja mozgatni a tengelyeket.

Nullapontfelvétel elforgatott koordinátarendszerben

A forgótengelyek pozicionálása után, a preset felvétel ugyanúgy történik, mint egy nem-döntött rendszer esetében. A TNC nullapontfelvételi módja attól függ, hogy a **CfgPresetSettings/ chkTiltingAxes** gépi paraméter hogy lett beállítva:

- **chkTiltingAxes: BE** Döntött síkú megmunkálás esetén a TNC az X, Y és Z tengelybeli nullapontfelvételkor ellenőrzi, hogy a forgótengelyek pillanatnyi koordinátái megegyeznek-e a meghatározott döntési szögekkel (3-D ROT menü). Ha a döntött síkú megmunkálás inaktív, a TNC ellenőrzi, hogy a forgótengelyek döntési szöge 0° (pillanatnyi pozíció). Ha a pozíciók nem egyeznek, a TNC hibaüzenetet küld.
- **chkTiltingAxes: KI** A TNC nem egyezteti a forgótengely pillanatnyi koordinátáit (pillanatnyi pozícióját) a meghatározott döntési szögekkel.

!

Ütközésveszély!

Mindig vegyen fel referenciapontot mindhárom referenciatengelyen.

14

Pozicionálás kézi értékbeadással

14.1 Önálló megmunkálási műveletek programozása és végrehajtása

Egyszerű műveletekhez vagy a szerszámok előpozícionálására alkalmas a **Pozícionálás kézi értékbeadással (MDI)** üzemmód. Beadhatunk egy rövid programot HEIDENHAIN-párbeszéd vagy ISO formátumban, majd közvetlenül végrehajthatjuk. A TNC ciklusai szintén meghívhatók. A programot a vezérlő $MDI néven tárolja. **MDI üzemmód** esetén a kiegészítő állapotkijelzések is megjeleníthetők.

Pozicionálás kézi értékbeadással (MDI)

Megkötés

A következő funkciók nem érhetők el MDI üzemmódban:

- FK szabad kontúr programozása
- Programrész ismétlések
- Alprogramok létrehozása
- RL és RR pályakompenzációk
- Programozási grafika
- Program hívása %
- A programfutás grafika

- Válassza ki a **Pozicionálás MDI-ben** üzemmódot. Programozza a $MDI programot tetszés szerint

- A programfutás elindításához nyomja meg a külső START gombot.

1. példa

Egy munkadarabon egy 20 mm mély furatot kell fúrni. A munkadarab befogása, beállítása és a nullapont felvétele után a fúrás rövid utasításokkal programozható és végrehajtható.

Először pozicionálja elő a szerszámot egyenes mondatokkal a furat középpontjához, a munkadarab fölé 5 mm biztonsági távolságra. Majd fúrja ki a furatot a Ciklus **G200** segítségével.

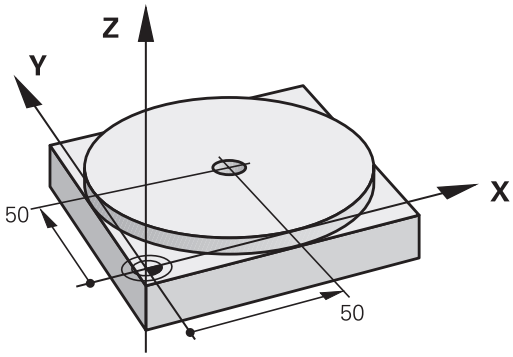

%$MDI G71 *		
N10 T1 G17 S2000 *		Szerszámhívás: Z szerszámtengely,
		Fordulatszám 2000 1/perc
N20 G00 G40 G90 Z+200 *		Szerszám visszahúzása (gyorsjárat)
N30 X+50 Y+50 M3 *		Szerszám pozicionálása gyorsjáratban a furat fölé. Főorsó bekapcsolása
N40 G01 Z+2 F2000 *		Szerszám pozicionálása 2 mm-rel a furat fölé
N50 G200 FÚRÁS *		Ciklus G200 FÚRÁS meghatározása
Q200=2	;BIZTONSAGI TAVOLSAG	Biztonsági távolság megadása a furat fölött
Q201=-20	;MELYSEG	Fúrási mélység (előjel = megmunkálás iránya)
Q206=250	;ELOTOLAS SULLYSZTKOR	Előtolás fúráskor
Q202=10	;SULLYESZTESI MELYSEG	Mindenkori fogásmélység a visszahúzás előtt
Q210=0	;KIVARASI IDO FENT	Várakozási idő fent, a forgács eltávolításához (másodpercben)
Q203=+0	;FELSZIN KOORD.	Munkadarab felület koordinátája
Q204=50	;2. BIZTONSAGI TAVOLS	Pozicionálás a ciklus után, a Q203-ra tekintettel
Q211=0,5	;KIVARASI IDO LENT	Várakozási idő a furat alján másodpercben
Q395=0	;DEPTH REFERENCE	A mélység a szerszám csúcsára vagy a szerszám hengeres részére vonatkozik.
N60 G79 *		Ciklushívás G200 MÉLYFÚRÁS
N70 G00 G40 Z+200 M2 *		Szerszám visszahúzása
N9999999 %$MDI G71 *		Program vége

Egyenes vonal funkció: Lásd "Egyenes elmozdulás G00 gyorsjáratban, vagy egyenes elmozdulás F G01 előtolással", Oldal 205

FÚRÁS ciklus: Lásd: Felhasználói kézikönyv, Ciklusok, Ciklus 200 FÚRÁS.

Példa 2: Munkadarab hibás beállításának megszüntetése körasztallal rendelkező szerszámgépen

- A koordinátarendszer elforgatása 3D-s tapintórendszerrel elvégezhető, "Munkadarab ferde felfogásának kompenzálása 3D tapintóval "
- Jegyezze fel az elforgatás szögét és törölje az alapelforgatást

- Üzemmód kiválasztása: **Pozicionálás MDI-ben**

- Válassza ki a körasztal tengelyét, adja meg a feljegyzett elforgatási szöget és előtolást, például: pl. **G01 C+2.561 F50**

- Zárja le a bevitelt

- Nyomja meg a külső START gombot: A körasztal a megadott értékkel elfordul

$MDI programok mentése és törlése

A $MDI állomány csak alkalmanként szükséges egyedi mondatok, rövid programok tárolására szolgál. Ugyanakkor szükség esetén a programokat tárolhatja, ekkor az alábbi módon kell eljárni:

- Válassza ki a **Programozás** üzemmódot
- A fájlkezelő meghívásához nyomja meg a **PGM MGT** gombot (program management).
- Jelölje ki a **$MD** fájlt
- Egy fájl másolása: Nyomja meg a **MÁSOLÁS** funkciógombot

CÉL FÁJL =

- Adjon meg egy nevet, amely alatt a $MDI program aktuális tartalma tárolva lesz, pl. **FÚRÓ**.
- Nyomja meg az **OK** funkciógombot
- Zárja be a fájlkezelőt: **VÉGE** funkciógomb

További információk: Lásd "Egy fájl másolása", Oldal 106.

15

Programteszt és programfutás

15.1 Grafika

Alkalmazás

A **Mondatonkénti programfutás** és **Folyamatos programfutás** üzemmódokban, valamint **Programteszt** üzemmódban, a TNC szimulálja a munkadarab megmunkálását.

A TNC a következő nézetekkel rendelkezik:

- Felülnézet
- Kivetítés három síkban
- 3D-s nézet

> A **Programteszt** üzemmódban, használhatja a 3D vonalas grafikát is.

A TNC grafika olyan munkadarab ábrázolásnak felel meg, ahol a megmunkálást egy hengeres szármaróval végzik.

Ha egy szerszámtáblázat aktív, akkor a TNC figyelembe veszi az LCUTS, T-ANGLE és R2 oszlopok értékeit is.

A TNC nem mutatja a grafikát, ha

- az aktuális program nem tartalmaz érvényes nyersdarab meghatározást
- nincs kiválasztva program
- ha a BLK FORM mondat még nem volt végrehajtva a nyers munkadarabnak egy alprogram segítségével való meghatározása alatt

> Az öttengelyes megmunkálás vagy a döntött síkú megmunkálás szimulációja csökkentett sebességgel fut le. A **Grafikus beállítások** MOD menüben csökkentheti a **modell minőséget** és ily módon növelheti a szimuláció sebességét.

Speed of the setting test runs

A legutóbb beállított előtolás marad érvényben ki/bekapcsolásig. A vezérlő bekapcsolása után az előtolás FMAX-ra lesz állítva.

A program elindítása után a TNC a következő funkciógombokat jeleníti meg, amelyekkel beállítható a szimuláció sebessége:

Funkciógomb	Funkciók
	A programteszt végrehajtása ugyanazzal a sebességgel, amelyikkel a program fog lefutni (figyelembe véve a programozott előtolásokat)
	A szimuláció sebességének növekményes növelése
	A szimuláció sebességének növekményes csökkentése
	Programteszt futtatása a lehető legnagyobb sebességgel (alapbeállítás)

A program elindítása előtt beállíthatja a szimuláció sebességét:

- Válassza ki a funkciót a szimuláció sebességének beállításához

- Válassza a kívánt funkciót a funkciógombbal, pl. a szimuláció sebességének inkrementális növelése

Áttekintés: Megjelenítési módok

A **Mondatonkénti programfutás** és **Folyamatos programfutás** üzemmódokban, valamint **Programteszt** üzemmódban, a TNC a következő funkciógombokat jeleníti meg:

Funkciógomb	Nézet
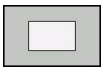	Felülnézet
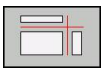	Kivetítés három síkban
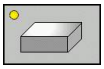	3D-s nézet

A funkciógombok elhelyezkedése a kiválasztott üzemmódtól függ.

A **Programteszt** üzemmód ráadásul a következő nézeteket is felkínálja:

Funkciógomb	Nézet
	Testmodell nézet
	Testmodell nézet és szerszámpályák
	Szerszámpályák

Korlátozások programfutás közben

A szimuláció eredménye hibás lehet, ha a TNC belső számítógépe túl van terhelve bonyolult, feldolgozás alatt álló feladatokkal.

3D nézet

3D nézet választása:

A nagyfelbontású 3D nézet lehetővé teszi a megmunkált munkadarab felszínének nagyobb felbontású megjelenítését. Szimulált megvilágítással a TNC valósághű árnyékolást hoz létre.

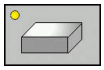

- Nyomja meg a 3D nézet funkciógombot

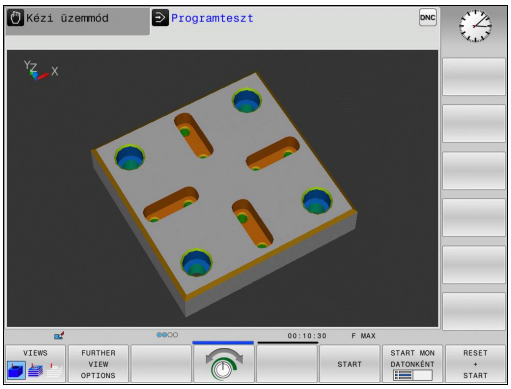

3D nézet forgatása, nagyítása, kicsinyítése és eltolása

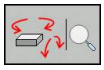

- Válassza a forgatás és nagyítás/kicsinyítés funkciókat: Ekkor a TNC az alábbi funkciógombokat jeleníti meg:

Funkciógombok	Funkció
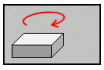 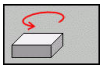	Forgatás 5°-os lépésekben a függőleges tengely körül
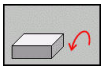 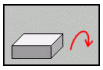	Döntés 5°-kal a vízszintes tengely körül
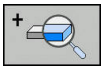	A grafika lépésenkénti nagyítása
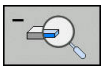	A grafika lépésenkénti kicsinyítése
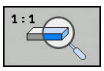	Grafika visszállítása eredeti méretre és szögekre

- Váltson funkciógombsort

Funkciógombok	Funkció
	Grafika mozgatása fel vagy le
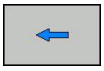 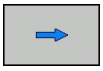	Grafika mozgatása balra vagy jobbra
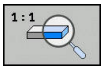	Grafika visszállítása eredeti pozícióba és szögekre

A grafikus megjelenítést az egérrel is módosíthatja. Az alábbi funkciók állnak rendelkezésre:

- A három dimenzióban megjelenített testmodell forgatásához tartsa lenyomva a jobb egérgombot, és mozgassa az egeret. Ha ezzel egyidejűleg a shift gombot is lenyomja, akkor a modellt csak vízszintesen, vagy csak függőlegesen tudja elforgatni.
- A megjelenített modell eltolásához: Tartsa lenyomva a középső egérgombot, vagy görgőt és mozgassa az egeret. Ha ezzel egyidejűleg a shift gombot is lenyomja, akkor a modellt csak vízszintesen, vagy csak függőlegesen tudja mozgatni.
- Meghatározott terület nagyításához: A bal egérgomb nyomvatartásával, jelöljön ki egy nagyítási területet. Miután elengedte az egérgombot, a TNC kinagyítja a meghatározott területet.
- Tetszőleges terület gyors nagyításához vagy kicsinyítéséhez: Mozgassa az egér görgőjét előre, vagy hátra.
- A standard kijelzőre való visszatéréshez: Nyomja meg a shift gombot, és ezzel egyidejűleg kattintson kétszer a jobb egérgombbal Az elforgatási szög megmarad, ha a jobb egérgombbal duplán kattint.

3D nézet a Programteszt üzemmódban

A **Programteszt** üzemmód ráadásul a következő nézeteket is felkínálja:

Funkciógombok	Funkció
VIEWS	Testmodell nézet
VIEWS	Testmodell nézet és szerszámpályák
VIEWS	Szerszámpályák

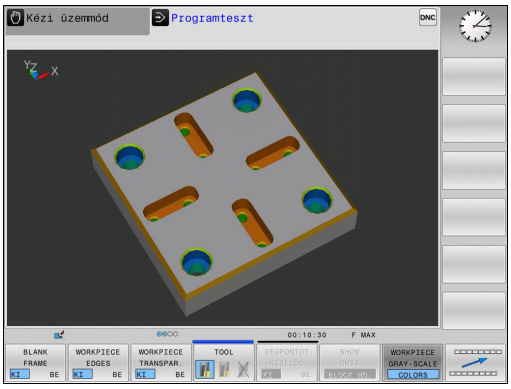

A **Programteszt** üzemmód ráadásul a következő funkciókat is felkínálja:

Funkciógombok	Funkció
NYERDB-KERET KI BE	Nyersdarab keret meghatározása
MUNKADB-ÉLEK KI BE	Munkadarab élek kijelölése
MUNKADARAB TRANSP. KI BE	Átlátszó munkadarab megjelenítése
VÉGPONTOT KIJELÖL KI BE	A szerszámpályák végpontjainak megjelenítése
MONDAT-SZÁMOK KI BE	A szerszámpályák mondatszámainak megjelenítése
MUNKADARAB SZÜRKE SZÍNES	Munkadarab megjelenítése színesben

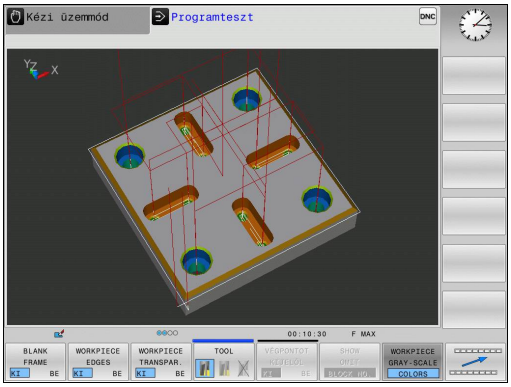

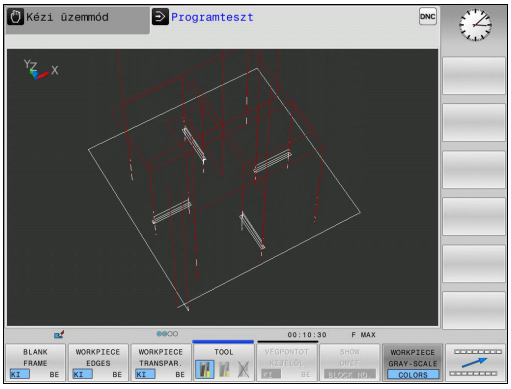

Ne feledje, hogy az elérhető funkciók mennyisége a választott modell minőségétől függ. A modell minőségét a **Grafikai beállítások** MOD funkcióban választhatja ki.

A szerszámpályák megjelenítésével tudja a TNC ábrázolni három dimenzióban a programozott pályákat. Elérhető a hatásos nagyítás funkció, mellyel gyorsan felismerhetők a részletek.

Különösen a külsőleg létrehozott programok, megmunkálás előtti szabálytalanságainak ellenőrzésére ajánlott a szerszámpályák megjelenítése. Ezzel elkerülhetők a megmunkálási folyamat nem kívánatos "nyomai" a munkadarabon. Ilyen megmunkáló mozgások a posztprocesszor helytelen pontkiadása esetén léphetnek fel.

A TNC a gyorsjárati elmozdulásokat pirossal jelöli meg.

Felülnézet

Síknézet kiválasztása a **Programteszt** üzemmódban:

- Nyomja meg a **TOVÁBBI NÉZETOPCIÓK** funkciógombot

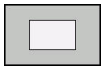

- Nyomja meg a felülnézet funkciógombot

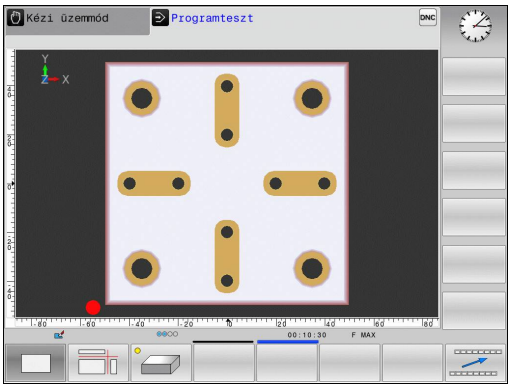

Síknézet kiválasztása a **Mondatonkénti** és a **Folyamatos programfutás** üzemmódokban:

- Nyomja meg a **GRAFIKA** funkciógombot

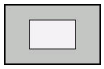

- Nyomja meg a felülnézet funkciógombot

Megjelenítés három síkban

A szimuláció három síknézetet mutat, és egy 3D modellt, hasonlóan egy műszaki rajzhoz.

Három sík nézet kiválasztása a **Programteszt** üzemmódban:

- Nyomja meg a **FURTHER VIEW OPTIONS** funkciógombot

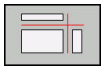

- Nyomja meg a három-sík-nézet funkciógombot

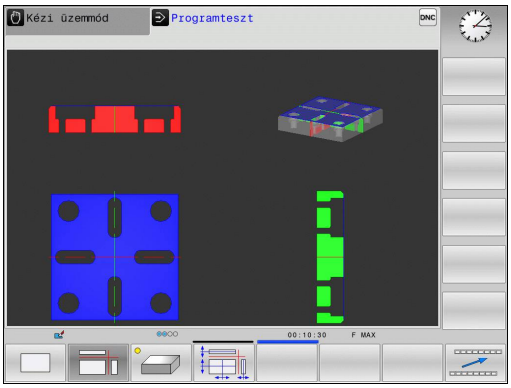

Három sík nézet kiválasztása a **Mondatonkénti** és a **Folyamatos programfutás** üzemmódokban:

- Nyomja meg a **FURTHER VIEW OPTIONS** funkciógombot

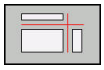

- Nyomja meg a három-sík-nézet funkciógombot

Metszősíkok mozgatása

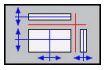

- Válassza a metszősík váltásához tartozó funkciókat. Ekkor a TNC az alábbi funkciógombokat jelzi ki:

Funkciógombok	Funkció
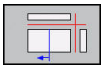 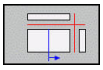	A függőleges metszősík eltolása jobbra vagy balra
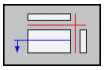 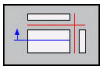	A függőleges metszősík eltolása előre vagy hátra
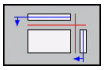 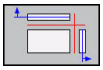	A vízszintes metszősík eltolása felfelé vagy lefelé

Az eltolás alatt a metszősík helyzete látható.

A metszősík alapbeállítása olyan, hogy az a megmunkálási síkban a munkadarab középpontjában, a szerszámtengelyben pedig a felső felületen feküdjön.

Metszősíkok visszaállítása alapbeállításba:

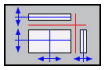

- Válassza a metszősík visszaállítása funkciót.

Grafikus szimuláció ismétlése

Egy megmunkálási program grafikus szimulációja tetszőleges alkalommal ismételhető. A grafikus reset-tel a nyers mukadarabot lehet újra megjeleníteni.

Funkciógomb	Funkció
ÚJRA BLK FORM	Nyers munkadarab megjelenítése

Szerszám kijelzés

Az üzemmódtól függetlenül, a szimuláció alatt a szerszámot is meg lehet jeleníteni.

Funkciógomb	Funkció
SZERSZÁM- KIJELZÉS ELREJTÉSE	**Folyamatos programfutás / Mondatonkénti programfutás**
SZERSZÁM	**Programteszt**

Megmunkálási idő mérése

Megmunkálási idő Programteszt üzemmódban

A vezérlő kiszámítja a szerszámmozgások időtartamát, majd megmunkálási időként jeleníti meg a programtesztben. A vezérlő figyelembe veszi a fogásvételi mozgásokat és a várakozási időket.

Ez a számítás csak feltételesen vehető alapul a gyártási idő számításához, mert a vezérlő nem veszi figyelembe a gépfüggő időket, mint pl. a szerszámcserét.

Megmunkálási idő a gépi üzemmódokban

Idő kijelzése a program eléjétől a program végéig. A számláló megáll, amikor a megmunkálás megszakad.

Stopper funkció aktiválása

- Váltsa át a funkciógombsort, amíg a stopper funkció funkciógombjai meg nem jelennek

- Stopper funkciók kiválasztása

- Válassza ki a kívánt funkciót funkciógombbal, pl. a megjelenített idő mentése

Funkciógomb	Stopper funkciók
	Megjelenített idő mentése
	A megjelenített időket összegzi,majd újra megjeleníti
	Megjelenített idő törlése

15.2 nyersdarab megjelenítése a munkatérben

Alkalmazás

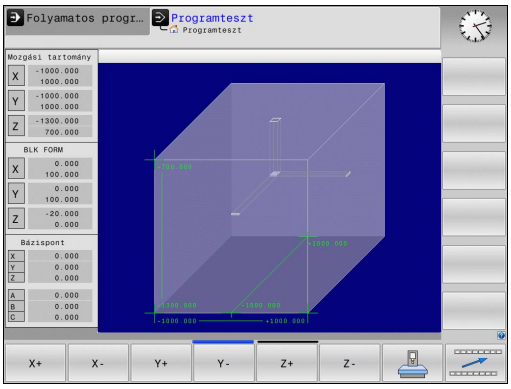

A **Programteszt** üzemmódban grafikusan ellenőrizheti a nyersdarab, vagy a referenciapont helyzetét a gép munkaterében, és aktiválhatja a munkatér-felügyeletet a **Programteszt** módban: Nyomja meg a **NYERSDARB A MUNKATÉRBEN** funkciógombot a funkció aktiválásához. Használja az **SW-LIMIT FIGYELÉS** funkciógombot (2. funkciósor) a funkció bekapcsolásához, vagy kikapcsolásához.

Egy másik áttetsző téglatest szemlélteti a nyers munkadarabot. Ennek méretei a **BLK FORM** táblázatban jelennek meg. A nyersdarab métereit a TNC a választott program nyersdarab meghatározásából veszi. A munkadarab téglatest határozza meg a koordinátarendszert. Nullapontja a mozgástartomány téglatestjében helyezkedik el.

Programteszt esetén rendszerint mindegy, hogy a nyers munkadarab hol helyezkedik el a munkatérben. Bár ha aktiválja a munkatér-figyelést, akkor grafikusan el kell tolnia a nyers munkadarabot, hogy az a munkatérbe kerüljön. Ehhez használja a táblázatban feltüntetett funkciógombokat.

Az aktuális nullapontot a **Programteszt** üzemmód részére is aktiválhatja (lásd az alábbi táblázatot).

Funkciógombok		Funkció
X+	X-	Nyers munkadarab eltolása pozitív/negatív X irányban
Y+	Y-	Nyers munkadarab eltolása pozitív/negatív Y irányban
Z+	Z-	Nyers munkadarab eltolása pozitív/negatív Z irányban
		Nyersdarab megjelenítése a beállított nullaponthoz viszonyítva
SW-limit figyelés		Felügyelet funkció be- vagy kikapcsolása

Ne feledje, hogy még **BLK FORM CYLINDER** esetén is egy téglatest jelenik meg a munkatérben, mint nyersdarab.

BLK FORM ROTATION alkalmazásakor nem jelenik meg nyersdarab a munkatérben.

15.3 Programkijelzés funkciók

Áttekintés

A **Mondatonkénti programfutás** és a **Folyamatos programfutás** üzemmódokban, a TNC a következő funkciógombokat jeleníti meg, amikor a program több oldalon jelenik meg:

Funkciógomb	Funkciók
	Ugrás vissza a programban az előző képernyőre
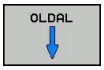	Ugrás előre a programban a következő képernyőre
	Ugrás a program elejére
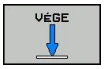	Ugrás a program végére

15.4 Programteszt

Alkalmazás

Programteszt üzemmódban programok és programrészek futása szimulálható, így előzve meg a program futása közben jelentkező programozási hibákat. A TNC a következőket ellenőrzi a programban:

- Geometriai összeférhetetlenségek
- Hiányzó adatok
- Téves ugrásutasítások
- A gép munkaterének megsértése

Az alábbi funkciók is rendelkezésre állnak:

- Mondatonkénti programteszt
- A teszt megszakítása tetszőleges mondatnál
- Feltételes mondatkihagyás
- Grafikus szimuláció funkciói
- Megmunkálási idő, mérve a
- Kiegészítő állapotkijelző

15.4 Programteszt

Ütközésveszély!

A TNC nem tudja grafikusan szimulálni a gép által végrehajtott összes mozgást. Ezek tartalmazzák

- Az elmozdulásokat szerszámcserekor, ha a gépgyártó egy szerszámcsere makróban vagy a PLC-n keresztül meghatározta azokat
- Azokat a pozicionáló mozgásokat, amiket a gépgyártó egy M-funkció makróban megadott
- Azokat a pozícionáló mozgásokat, amiket a gépgyártó a PLC-n keresztül meghatározott

A HEIDENHAIN ezért azt javasolja, hogy mindig rendkívül elővigyázatosan hajtson végre új programokat, még akkor is, ha a programteszt során semmilyen hibaüzenet nem jelent meg, és nem keletkezett semmilyen látható sérülés a munkadarabon.

Egy szerszám behívása után a TNC mindig elindít egy tesztet a következő pozícióban:

- A meghatározott **BLK FORM** középpontjában, a munkasíkban
- A szerszám tengelyében 1 mm-rel a **MAX** pont fölött, amit a **BLK FORM** határoz meg.

Forgásszimmetrikus nyersdarab esetén a TNC a következő pozícióban indítja el a programtesztet egy szerszámhívás után:

- A munkasíkban, az X=0, Y=0 pozícióban
- 1 mm-rel a meghatározott nyersdarab fölött, a szerszámtengelyen

Annak érdekében, hogy programfutás közben biztosítva legyen az egyértelmű végrehajtás, szerszámcsere után mindig olyan pozícióba kell mozogni, ahonnan a TNC ütközés nélkül képes a szerszámot a megmunkálási helyzetbe pozicionálni.

Programteszt üzemmódban a szerszámcseréhez a gépgyártó meghatározhat egy makrót. Ez a makró fogja szimulálni a gép pontos viselkedését. Vegye figyelembe a Gépkönyv előírásait.

Programteszt végrehajtása

Ha a központi szerszámfájl aktív, akkor a szerszámtáblázatnak is aktívnak kell lennie (S állapot) programteszt végrehajtásához. Válasszon egy szerszámtáblázatot a fájlkezelővel **Programteszt** üzemmódban.

Programteszthez tetszés szerint lehet preset táblázatot (S állapot) választani.

RESET + START után, az ideiglenesen betöltött preset táblázat 0. sorában automatikusan megjelenik a **Preset.pr** éppen aktív nullapontja (végrehajtás). A programteszt indításakor egészen addig a 0. sor lesz kiválasztva, amíg nincs egy másik nullapont meghatározva az NC programban. A 0. sornál nagyobb nullapontsorokat a vezérlő a programtesztben kiválasztott preset táblázatból olvassa ki.

A **NYERSDARAB A MUNKATÉRBEN** funkcióval aktiválhatja a munkatér felügyeletét programteszt üzemmódban .Lásd "nyersdarab megjelenítése a munkatérben ", Oldal 479.

- Válassza a **Programteszt** üzemmódot

- Hívja be a fájlkezelőt a **PGM MGT** gombbal és válassza ki a tesztelendő programot

Ekkor a TNC az alábbi funkciógombokat jelzi ki:

Funkciógomb	Funkciók
RESET + START	Nyersdarab visszaállítása és a teljes program tesztelése
START	Teljes program tesztelése
START MON DATONKÉNT	Mondatonkénti tesztelés
STOP	Programteszt állj (a funkciógomb csak akkor jelenik meg, miután elindította a programtesztet)

Bármely ponton megszakíthatja és folytathatja a programtesztet —még fix ciklusban is. A teszt folytatásához tilos a következő műveletek elvégzése:

- Másik mondat választása a nyílbillentyűkkel vagy a **GOTO** gombbal
- Változtatások végrehajtása a programban
- Új program kiválasztása

15.5 Programfutás

Alkalmazás

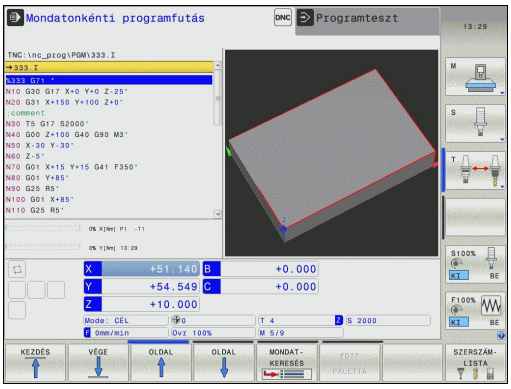

Folyamatos programfutás üzemmódban a TNC a programot folyamatosan végrehajtja a program végéig, vagy egy program leállításig.

Mondatonkénti programfutás üzemmódban minden mondatot a **START** gomb megnyomásával kell végrehajtani. Furatmintázat ciklusok és **G79 PAT** esetén, a vezérlő minden egyes pont után megáll.

Programfutás üzemmódban a következő funkciók állnak rendelkezésre:

- Programfutás megszakítása
- Programfuttatás egy adott mondattól
- Feltételes mondatkihagyás
- TOOL.T szerszámtáblázat szerkesztése
- Q paraméterek ellenőrzése és megváltoztatása
- Kézikerekes pozícionálás szuperponálása
- Grafikus szimuláció funkciói
- Kiegészítő állapotkijelző

Egy alkatrészprogram futtatása

Előkészítés

1 Rögzítse a munkadarabot a gépasztalra.
2 Nullapont beállítása
3 Válassza ki a szükséges táblázatokat és paletta fájlokat (M állapot)
4 Válassza ki az alkatrészprogramot (M állapot)

Az előtolást és a fordulatszám értékét az előtolás és a fordulatszám override gombbal változtathatja.

Az **FMAX** funkciógombbal lehetséges az előtolás csökkentése NC program indításakor. A csökkentés minden gyorsjárati és előtolási mozgásra vonatkozik. A megadott érték nem marad érvényben a gép kikapcsolása, majd újraindítása után. A bekapcsolás után meghatározott maximális előtolás visszaállításához újra meg kell adni a megfelelő értéket.

Ezen funkció működési módja függ az adott géptől. Vegye figyelembe a Gépkönyv előírásait.

Folyamatos programfutás

- A programfutás elindításához nyomja meg a külső **START** gombot

Mondatonkénti programfutás

- Az egyes mondatok elindításához nyomja meg a külső **START** gombot

Megmunkálás megszakítása

A következő lehetőségek vannak a programfutás megszakítására:

- Programozott megszakítás
- A külső **STOP** gomb megnyomása
- Váltás **Mondatonkénti programfutás** üzemmódra

A TNC automatikusan leállítja a megmunkálást, ha hibát észlel programfutás közben.

Programozott megszakítás

A programban közvetlenül is meghatározható a program megszakítása. A TNC a következőket tartalmazó mondatok esetén szakítja meg a program futását:

- **G38** (mellékfunkcióval és anélkül)
- **M0**, **M2** vagy **M30 MELLÉKFUNKCIÓK**
- **M6** mellékfunkció (gép gyártója határozza meg)

Megszakítás a külső STOP gombbal

- Nyomja meg a gépi **START** gombot: a TNC által aktuálisan végrehajtandó mondat nem fejeződik be. Az NC stop jel az állapotkijelzőben villog (lásd a táblázatot)
- Ha nem kívánja folytatni a megmunkálást, leállíthatja a TNC-t a **BELSŐ STOP** funkciógombbal. Az NC stop jel eltűnik az állapotkijelzőről. Ebben az esetben a programot az elejéről kell újraindítani

Ikon	Jelentés
	Programfutás megállt

Megmunkálás megszakítása a Mondatonkénti programfutás üzemmódba való váltással

Programfutás közben a **Mondatonkénti programfutás** üzemmód aktiválásával a **Folyamatos programfutás** megszakítható. A TNC az aktuális mondat végrehajtása után leáll.

Tengelymozgatás a programfutás megszakítása közben

Programfutás megszakításakor a tengelyek ugyanúgy mozgathatók, mint a **Kézi üzemmódban**.

Ütközésveszély!

Ha akkor szakítja meg a programot, amíg a munkasík döntve van, akkor a koordinátarendszert a **3-D ROT** funkciógomb megnyomásával átkapcsolhatja döntött és nem döntött rendszer között, hasonlóan az aktív szerszámtengelyirányhoz.

A tengelyiránygombokat, az elektronikus kézikereket és a kontúrra állás pozicionálási logikáját a TNC kezeli. A szerszám visszahúzásakor bizonyosodjon meg arról, hogy a megfelelő koordinátarendszer aktív, és hogy a döntött tengelyek szögértékei a 3D ROT menüben meg lettek adva, ha szükségesek.

Példa:
Szerszám visszahúzása szerszámtöréskor

- Szakítsa meg a megmunkálást
- Külső iránygombok engedélyezése: Nyomja meg a **KÉZI MOZGATÁS** funkciógombot
- Mozgassa a tengelyeket a tengelyiránygombok segítségével.

Néhány gépnél a **KÉZI MOZGATÁS** funkciógomb után a **START** gombot is meg nyomni az iránygombok engedélyezéséhez. Vegye figyelembe a Gépkönyv előírásait.

Visszatérés a programfutáshoz megszakítás után

> Ha egy program BELSŐ STOP-pal lett megállítva, akkor a programfutás a **RESTORE POS. AT N** funkcióval, vagy a GOTO "0"-val indítható újra.
>
> Ha a program futása egy fix ciklus közben szakad meg, akkor a programfutást a ciklus elejéről kell folytatni. Ez azt jelenti, hogy néhány művelet megismétlődhet.

Ha a programfutást egy programrész vagy egy alprogram futtatása közben szakította meg, akkor a **RESTORE POS AT N** (pozíció visszaállítása N-nél) funkció segítségével térhet vissza a megszakítási pontra.

Ha a programfutás megszakad, a TNC eltárolja:

- Az utoljára meghatározott szerszám adatait
- Az aktív koordináta-transzformációkat (pl. nullaponteltolást, forgatást, tükrözést)
- Az utoljára meghatározott körközéppont koordinátáit

> Figyeljen arra, hogy ezek az adatok addig lesznek érvényesek, amíg vissza nem állítja azokat (pl. új program kiválasztásakor).

Ezeket az adatokat azért kell elmenteni, hogy a megszakítás alatti kézi tengelymozgatás után a szerszám pontosan vissza tudjon állni a kontúrra (**VISSZAÁLLÁS POZÍCIÓRA** funkciógomb).

Programfutás folytatása a START gombbal

A program folytatható a külső **START** gombbal, ha a programfutás megszakítását az alábbiak valamelyike okozta:

- Gépi **STOP** gomb megnyomva
- Programozott megszakítás

Programfutás folytatása hiba fellépését követően

Törölhető hibaüzenet esetén:

- Szüntesse meg a hiba okát
- Törölje a hibaüzenetet a képernyőről: nyomja meg a **CE** gombot
- Indítsa újra vagy folytassa a programot ott, ahol az megszakadt

Nem törölhető hibaüzenet esetén

- Nyomja meg és tartsa lenyomva az **END** gombot 2 másodpercig. Ekkor a TNC újraindítja a rendszert
- Szüntesse meg a hiba okát
- Újraindítás

Ha nem tudja megszüntetni a hiba okát, akkor írja le a hibaüzenetet és lépjen kapcsolatba a szakszervizzel.

Visszahúzás áramkimaradás után

A **Visszahúzás** üzemmódot a gépgyártónak kell engedélyezni és adaptálni. Vegye figyelembe a Gépkönyv előírásait.

A **Visszahúzás** üzemmódban visszahúzhatja a szerszámot a munkadarabtól áramkimaradás után.

A **Visszahúzás** üzemmód a következő feltételek mellett választható ki:

- Áramkimaradás
- Reléfeszültség hiányzik
- Áthaladás a referencia pontokon

A **Visszahúzás** üzemmód a következő elmozdulási módokat kínálja:

Mód	Funkció
Gép tengelyek	Valamennyi tengely mozgatása az eredeti koordinátarendszerben
Döntött rendszer	Valamennyi tengely mozgatása az aktív koordinátarendszerben Érvényes paraméterek: Döntött tengelyek pozíciója
Szerszámtengely	Szerszámtengely mozgásai az aktív koordinátarendszerben
Menet	Szerszámtengely mozgásai az aktív koordinátarendszerben, a főorsó kompenzációs mozgásával Érvényes paraméterek: Menetemelkedés és forgásirány

A **döntött rendszer** üzemmód csak akkor érhető el, amikor a "döntött munkasík" (opció 8) engedélyezve van a TNC-n.

A TNC a mozgás módját és a hozzá tartozó paramétereket automatikusan választja ki. Ha a mozgás módja, vagy a paraméterek nincsenek helyesen kiválasztva, akkor kézzel módosíthatja őket.

15.5 Programfutás

Ütközésveszély!

Referencia nélküli tengelyek esetén, a TNC a legutóbbi mentett tengelyértéket veszi át. Ezek az értékek általában nem pontos, pillanatnyi tengelypozíciók!

Ennek eredménye, például, hogy a szerszám nem halad végig a tényleges szerszámirányon. Ha a szerszám még mindig érintkezik a munkadarabbal, akkor az feszültséget, vagy sérülést okozhat a szerszámon és a munkadarabon. A munkadarab és a szerszám sérülését okozhatja a gép ellenőrizetlen futása, vagy a tengelyek fékezése áramkimaradás után. Mozgassa óvatosan a tengelyeket, ha a szerszám a munkadarabbal érintkezik. Állítsa az előtolás szabályzót a lehető legkisebb értékre. Kézikerék alkalmazásakor használjon alacsony előtolást.

A mozgástartomány felügyelet nem érhető el referencia nélküli tengelyek esetén. Figyelje a tengelyeket azok mozgatása közben. Ne álljon végállásra.

Példa

Áramkimaradás menetvágó ciklus döntött síkban való végrehajtása során. Csap visszahúzása:

- Kapcsolja be a vezérlő és a gép tápfeszültségét. A TNC elindítja az operációs rendszert. Ez a folyamat több percet is igénybevehet. Ezután a TNC az "Áramkimaradás" üzenetet jeleníti meg a képernyő fejlécében.

- Aktiválja a **Visszahúzás** üzemmódot. Nyomja meg a **VISSZAHÚZÁS** funkciógombot. A TNC a **VISSZAHÚZÁS** üzenetet jeleníti meg.

- Nyugtázza az áramkimaradást: Nyomja meg a **CE** gombot. A TNC összeállítja a PLC programot.

- Kapcsolja be a vezérlőfeszültséget: A TNC ellenőrzi a VÉSZLEÁLLÍTÓ kör működését. Ha legalább az egyik tengelynek nincs referenciája, akkor össze kell hasonlítani a kijelzett pozícióértékeket a pillanatnyi tengelyértékkel, és nyugtázni az egyezőséget. Kövesse a párbeszédet, ha szükséges.

- Ellenőrizze az előre kiválasztott mozgásmódot: ha szükséges, válassza: **MENET**
- Ellenőrizze az előre kiválasztott menetemelkedést: ha szükséges, adja meg a menetemelkedést
- Ellenőrizze az előre kiválasztott forgásirányt: ha szükséges, válassza ki a menet forgásirányát
  Jobbmenet: A főorsó órajárás szerinti irányba forog a munkadarabba merüléskor, és ellentétesen visszahúzáskor
  Balmenet: A főorsó órajárással ellentétes irányba forog a munkadarabba merüléskor, és órajárás szerint visszahúzáskor

- Visszahúzás aktiválása: Nyomja meg a **VISSZAHÚZÁS** funkciógombot

- Visszahúzás: Húzza vissza a szerszámot a gépi tengelyirány gombokkal, vagy a kézikerékkel
  Z+ tengelygomb: Visszahúzás a munkadarabtól
  Z- tengelygomb: Fogásvétel a munkadarabban

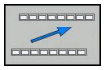

- Kilépés a visszahúzásból: Lépjen vissza az eredeti funkciósorba

- A **Visszahúzás** üzemmód befejezéséhez: Nyomja meg a **VISSZAHÚZÁS BEFEJEZÉS** funkciógombot. A TNC ellenőrzi, hogy a **Visszahúzás** mód befejezhető-e. Ha szükséges kövesse a párbeszédet.

- Nyugtázza a kérést: Ha a szerszám nem lett helyesen visszahúzva, nyomja meg a **NEM** funkciógombot. Ha a szerszám helyesen lett visszahúzva, nyomja meg az **IGEN** funkciógombot. A TNC eltünteti a **visszahúzás** párbeszéd ablakát.
- Indítsa el a gépet: ha szükséges, vegye fel a referencia pontokat
- Kívánt gép feltétel létrehozása: ha szükséges, állítsa vissza a munkasíkot

A program bármely pontjába történő belépés (Közbenső mondattól történő indítás)

A **RESTORE POS AT N** (pozíció visszaállítása N-nél) funkciót a gépgyártó engedélyezi és adaptálja. Vegye figyelembe a Gépkönyv előírásait.

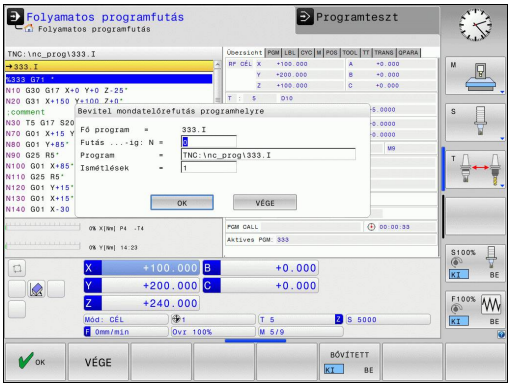

A **RESTORE POS AT N** (pozíció visszaállítása N-nél, mondatkeresés) funkcióval a programot egy tetszőleges sortól futtathatja. A TNC rákeres a programban erre a mondatra. A megmunkálás grafikus szimulációja is ettől a ponttól történik.

Ha a programot a **BELSŐ STOP** opcióval szakítja meg, akkor a TNC automatikusan a megszakított N mondat számát kínálja fel a folytatáshoz.

A futtatás nem kezdődhet alprogramban.

Minden szükséges programot, táblázatot és palettafájlt ki kell választani a **Mondatonkénti programfutás** és a **Folyamatos programfutás** üzemmódokban (M állapot).

Ha a programon belüli kezdőmondat előtt a program egy programozott megszakítást tartalmaz, akkor a keresés megszakad. Nyomja meg a külső **START** gombot a mondatkeresés folytatásához.

Mondatkeresés után állítsa vissza a szerszámot a kiszámított pozícióra a **POZÍCIÓRA MOZGÁS** funkciógombbal.

A szerszám hosszkorrekciója a szerszámhívást követő pozicionáló mondatban válik érvényessé. Ez akkor is érvényes, ha csak a szerszám hosszát változtatja meg.

A TNC kihagyja az összes tapintóciklust egy adott mondattól történő indításkor. Ezért ezeknek a ciklusoknak az eredményparaméterei is üresen maradhatnak.

Nem alkalmazhat közbenső mondattól történő indítást, ha a szerszámcsere után a következő történik a megmunkáló programban:

- A program FK sorrendben indul
- Palettakezelés van használatban
- A program menetes ciklusban (ciklus G84, G85, G206, G207 és G209), vagy a következő programmondatban indul
- A G55 tapintóciklust programstart előtt kell használni

- A mondatkeresés indítása érdekében, az aktuális program első sorára ugráshoz: Adjon meg **GOTO** "0"-át

- Válassza a programon belüli indítást: Nyomja meg a **KÖZBENSŐ MONDATTÓL TÖRTÉNŐ INDÍTÁS** funkciógombot
- **Futtatás N-től**: Adja meg az N mondatszámot, ameddig a mondatkeresés lefut
- **Program**: Adja meg az N mondatot tartalmazó program nevét
- **Ismétlések**: Ha az N mondat egy programrész ismétlésben vagy egy többször végrehajtandó alprogramban van, akkor adja meg a mondatkeresésben számítandó ismétlések számát
- Indítsa el a programon belüli indítást: Nyomja meg a külső **START** gombot
- Közelítse meg a kontúrt (lásd a következő részt)

Program megadása a GOTO gombbal

Ha a **GOTO** mondatszám gombbal lép be egy programba, akkor sem a TNC, sem a PLC nem hajt végre olyan funkciókat, ami biztonságos indítást biztosít.

Ha a GOTO gombot alkalmazza egy alprogramba lépéshez,

- akkor a TNC kihagyja az alprogram végét ((**G98 L0**))
- a TNC törli az M126 funkciót (forgótengelyek rövidített pályaelmozdulása)

Ilyen esetekben mindig program közbeni indítást kell programoznia.

Visszaállás a kontúrra

A **POZÍCIÓRA MOZGÁS** funkcióval a TNC visszaáll a munkadarab kontúrra a következő esetekben:

- Visszaáll a kontúrra, ha olyan tengelymozgások történtek a megszakítás alatt, amelyeket a **BELSŐ STOP** funkció nem hajtott végre
- Visszaáll a kontúrra a **RESTORE POS AT N** (pozíció visszaállítása N-nél) funkcióval végzett mondatkeresést követően, például egy **BELSŐ STOP** funkcióval történt megszakítás után
- Géptípustól függően, ha egy programmegszakítás alatt a nyitott szabályozási kör miatt egy tengely helyzete megváltozik.

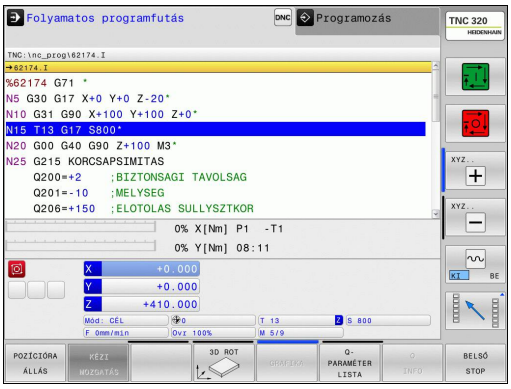

- ▶ A kontúrra való visszaálláshoz, Nyomja meg a **VISSZAÁLLÁS POZÍCIÓRA** funkciógombot
- ▶ Állítsa vissza a gép állapotát, ha szükséges
- ▶ A tengelyek TNC által a kijelzőn megjelenített sorrendben történő mozgatásához nyomja meg a külső START gombot, vagy
- ▶ A tengelyek tetszőleges sorrendjéhez: nyomja meg az **RESTORE X**, **RESTORE Z**, stb. funkciógombokat, és indítsa el a mozgásokat a külső **START** gombbal.
- ▶ A megmunkálás folytatásához nyomja meg a külső **START** gombot.

15.6 Automatikus programindítás

Alkalmazás

A TNC-t a szerszámgépgyártónak speciálisan elő kell készítenie az automatikus programindítás funkció használatához. Vegye figyelembe a Gépkönyv előírásait.

Vigyázat: Balesetveszély!

Az autostart funkciót tilos használni olyan gépeken, amelyek nyitott munkatérrel rendelkeznek.

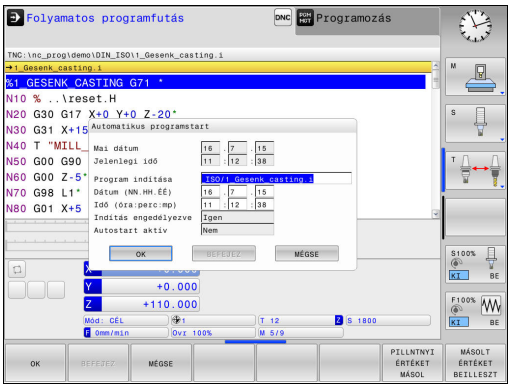

Programfutás üzemmódban az **AUTOSTART** funkciógombbal (lásd az ábrát jobbra fent) megadható az az időpont, amikor az éppen aktív programnak ebben az üzemmódban el kell indulnia:

- Jelenítse meg a kezdési időpont megadásához használatos ablakot (lásd a képet jobbra középen)
- **Idő (óra:perc:másodperc):** A programindítás időpontja
- **Dátum (nap.hónap.év):** A programindítás dátuma
- Az indításhoz nyomja meg az **OK-ÉT**

15.7 Opcionális mondatkihagyás

Alkalmazás

Beállítható, hogy a vezérlő programteszt vagy programfutás esetén kihagyja a "/" jellel kezdődő mondatokat:

- Egy program "/" jellel kezdődő mondatok nélküli futtatásához vagy teszteléséhez állítsa a funkciógombot **BE**-re.

- Egy program "/" jellel kezdődő mondatokkal együtt történő futtatásához vagy teszteléséhez állítsa a funkciógombot **KI** állásba

Ez a funkció nem működik a **G99** mondatokban.

Ki-bekapcsolás után a TNC az utoljára használt beállításokkal áll fel.

"/" karakter beszúrása

- A **Programozás** üzemmódban válassza ki azt a mondatot, amelyikbe a karaktert szeretné beszúrni

- Válassza a **BESZÚRÁS** funkciógombot

A "/" karakter törlése

- A **Programozás** üzemmódban válassza ki azt a mondatot, amelyikből a karaktert szeretné kitörölni

- Válassza az **ELTÁVOLÍT** funkciógombot

15.8 Programfutás feltételes megszakítása

Alkalmazás

Ezen funkció működési módja függ az adott géptől. Vegye figyelembe a Gépkönyv előírásait.

A TNC feltételesen megszakítja a programfutást az M1-et tartalmazó mondatoknál. Programfutás üzemmódban M1 használatakor a TNC a főorsót és a hűtővizet nem kapcsolja ki.

- Ne szakítsa meg a programfutást vagy a programtesztet az M01-et tartalmazó mondatnál: Állítsa a funkciógombot **KI**-re

- A programfutás vagy programteszt megszakítása M1-nél: Állítsa a funkciógombot **BE**-re

16

MOD funkciók

16.1 MOD funkció

A MOD funkciók további beviteli és kijelzési lehetőségeket biztosítanak. Ezen kívül kódszámok is megadhatók a védett területek elérésének engedélyezéséhez.

MOD funkciók kiválasztása

Felugró ablak megnyitása MOD funkciókkal:

- A MOD funkciók kiválasztásához, nyomja meg a **MOD** gombot. A TNC egy előugró ablakot nyit meg az elérhető MOD funkciókkal.

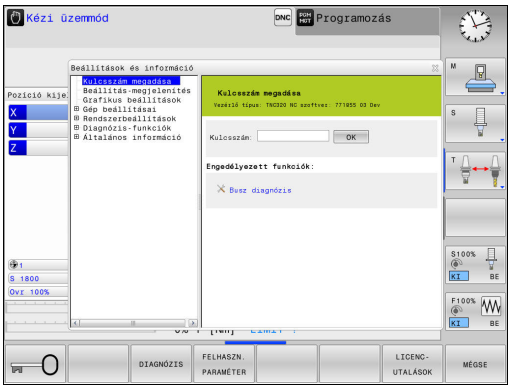

Beállítások megváltoztatása

A MOD funkciókban az egér mellett billentyűzettel is lehetséges a navigálás:

- A tab billentyűvel váltson a jobb oldali ablak beviteli mezőjéből, a bal oldali MOD funkciók listájába
- Válassza a MOD funkciót
- Váltson a beviteli mezőbe a tab, vagy az ENT gombbal
- Adja meg a funkció szerinti értéket, és nyugtázza az **OK**-val, vagy válasszon funkciót, és nyugtázza az **Apply**-vel

> Ha egynél több beállítási lehetőség áll rendelkezésre, a **GOTO** gomb megnyomásával megjeleníthet egy ablakot az adott lehetőségek listájával. Válassza ki a beállítást az **ENT** gombbal. Amennyiben nem kívánja megváltoztatni a beállításokat, zárja be az ablakot az **END** gombbal.

Kilépés a MOD funkciókból

- Kilépés a MOD funkciókból: Nyomja meg a **VÉGE** funkciógombot, vagy az **END** gombot

A MOD funkciók áttekintése

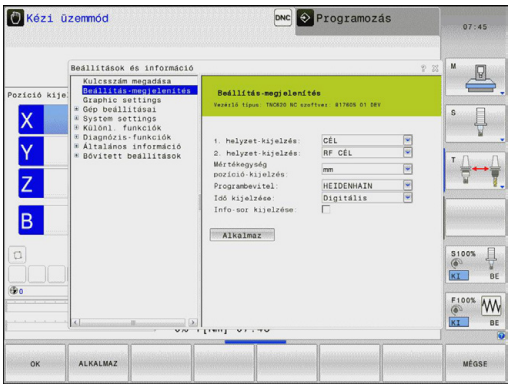

A következő funkciók érhetők el függetlenül a kiválasztott üzemmódtól:

Kódszám bevitel

- Kódszám

Kijelzés beállításai

- Pozíció kijelzők
- Mértékegység (mm/inch) meghatározása pozíció kijelzéshez
- Programbevitel MDI-ben
- Idő megjelenítése
- Információs sáv megjelenítése

Grafikus beállítások

- Modell típusa
- Modell minősége

Gépi beállítások

- Kinematika kiválasztása
- Szerszámhasználati fájl
- Külső hozzáférés

Rendszerbeállítások

- Rendszeridő beállítása
- Határozza meg a hálózati kapcsolatot
- Hálózat: IP konfiguráció

Diagnosztikai funkciók

- Bus diagnosztika
- Hajtás Diagnózis
- HEROS információ

Általános információ

- Szoftver verzió
- FCL információ
- Licensz információ
- Gépi idők

16.2 Grafikai beállítások

A **Grafikus beállítások** MOD funkcióval választhatja ki a modell típusát és minőségét.

Válasszon grafikai beállítást:

- A MOD menüben válassza a **Grafikus beállítások** csoportot
- Válassza ki a modell típust
- Válassza ki a modell minőséget
- Nyomja meg a **HASZNÁLAT** funkciógombot
- Nyomja meg az **OK** funkciógombot

A következő szimulációs paraméterek állnak rendelkezésére a grafikai beállításokhoz:

Modell típus

Megjelenített szimbólum	Kivitel	Tulajdonságok	Alkalmazás
	3-D	Rendkívül részletes megjelenítés, magas feldolgozási idő, és processzor teljesítmény	Marás aláesztergálással, maró-eszterga műveletek
	2.5 D	Gyors	Marás aláesztergálás nélkül
	Nincs modell	Nagyon gyors	Vonalas grafika

Modell minőség

Megjelenített szimbólum	Kivitel	Tulajdonságok
	Nagyon magas	Magas adatátviteli sebesség, pontos szerszámgeometria ábrázolás, mondatvégpontok és mondatszámok ábrázolása lehetséges
	Magas	Magas adatátviteli sebesség, pontos szerszámgeometria ábrázolás
	Közepes	Közepes adatátviteli sebesség, közelítő szerszámgeometria ábrázolás
	Alacsony	Alacsony adatátviteli sebesség, hozzávetőleges szerszámgeometria ábrázolás

16.3 Gépi beállítások

Külső hozzáférés

A külső hozzáférési opciókat a gégyártó konfigurálja. Vegye figyelembe a Gépkönyv előírásait.

Gépfüggő funkció A **TNCOPT** funkciógombbal engedélyezheti, vagy zárolhatja a hozzáférést a külső diagnosztikához, vagy üzembehelyező programhoz.

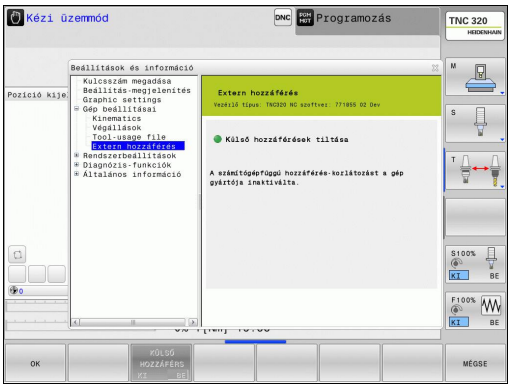

A **Külső hozzáférés** MOD funkcióval lehet biztosítani, vagy korlátozni a hozzáférést a TNC-hez. Ha korlátozott a külső hozzáférés, akkor nem lehet csatlakozni a TNC-hez, és adatcserét végrehajtani hálózaton, vagy soros kapcsolaton keresztül, pl. a TNCremo adatátviteli szoftverrel.

Külső hozzáférés korlátozása:

- A MOD menüben válassza a **Gépi beállítások** csoportot
- Válassza a **Külső hozzáférés** menüt
- Állítsa a **KÜLSŐ HOZZÁFÉRS FUNKCIÓGOMBOT KI ÁLLÁSBA**
- Nyomja meg az **OK** funkciógombot

Végállások megadása

A **Végállások** funkciót a gépgyártó engedélyezi és adaptálja.

Vegye figyelembe a Gépkönyv előírásait.

A **Végállások** MOD funkció lehetővé teszi az éppen használatban lévő szerszámpálya korlátozását, a maximális mozgástartományon belül. Így az egyes tengelyeken védőzónákat tud kialakítani, hogy védve legyenek az egyes alkatrészek egy ütközéstől például.

Tengelymozgás végállások megadásához:

- A MOD menüben válassza a **Gépi beállítások** csoportot
- Válassza a **Végállások** menüt
- Adja meg a kívánt tengelyek értékeit referencia értékként, vagy töltse be a pillanatnyi pozíciót a **PILLANATNYI POZÍCIÓ ÁTVÉTELE** funkciógombbal
- Nyomja meg a **HASZNÁLAT** funkciógombot
- Nyomja meg az **OK** funkciógombot

A védőzóna automatikusan aktívvá válik, amint beállít egy korlátozást egy tengelyen. A beállítások a vezérlő újraindítását követően is megmaradnak.

A védőzónát csak valamennyi érték törlésével, vagy a **TÖRLÉS MIND** funkciógomb megnyomásával kapcsolhatja ki.

Szerszámhasználati fájl

A szerszámhasználati teszt funkciót a gép gyártójának kell engedélyeznie. Vegye figyelembe a Gépkönyv előírásait.

A **Szerszámhasználati fájl** MOD funkcióval adhatja meg, hogy a TNC soha, egyszer, vagy állandóan használjon-e szerszámhasználati fájlt.

Szerszámhasználati fájl létrehozásához:

- A MOD menüben válassza a **Gépi beállítások** csoportot
- Válassza a **Szerszámhasználati fájl** menüt
- Válassza a kívánt beállítást a **Folyamatos/Mondatonkénti programfutás** és a **Programteszt** üzemmódokra
- Nyomja meg a **HASZNÁLAT** funkciógombot
- Nyomja meg az **OK** funkciógombot

Kinematika kiválasztása

A **Kinematika kiválasztása** funkciót a gépgyártó engedélyezi és adaptálja.

Vegye figyelembe a Gépkönyv előírásait.

Ezzel a funkcióval tesztelheti azokat a programokat, melyek kinematikája nem egyezik az adott gépi kinematikával. Ha a gépgyártó több kinematikai konfigurációt is tárolt a gépen, a MOD funkcióval aktiválhatja ezek valamelyikét. A kinematikai modell kiválasztása a tesztfutáshoz nem érinti a gépi kinematikát.

Ütközésveszély!

A gépi műveletekhez való kinematikai modell váltásakor a TNC a módosított kinematikát alkalmazza az összes ezt követő mozgáskor.

Győződjön meg arról, hogy a megfelelő kinematikát választotta ki a tesztfutáshoz, a munkadarab ellenőrzéséhez.

16.4 Rendszerbeállítások

Rendszeridő beállítása

A **rendszeridő** MOD funkcióval adhatja meg az időzónát, a dátumot és az időt manuálisan, vagy az NTP szerver szinkronizációjával.

Rendszeridő kézi beállítása:

- A MOD menüben válassza a **Rendszer beállítások** csoportot
- Nyomja meg a **DÁTUM/IDŐ BEÁLLÍTÁS** funkciógombot
- Adja meg az időzónát az **Időzóna** mezőben
- Nyomja meg a **HELYI/NTP** funkciógombot az **Idő kézi beállítása** bevitel kiválasztásához
- Ha szükséges, módosítsa a dátumot és az időt
- Nyomja meg az **OK** funkciógombot

Rendszeridő beállítása egy NTP szerver segítségével:

- A MOD menüben válassza a **Rendszer beállítások** csoportot
- Nyomja meg a **DÁTUM/IDŐ BEÁLLÍTÁS** funkciógombot
- Adja meg az időzónát az **Időzóna** mezőben
- Nyomja meg a **HELYI/NTP** funkciógombot az idő szinkronizálásához az NTP szerveren keresztül
- Adja meg az NTP szerver host nevét vagy URL-jét
- Nyomja meg a **HOZZÁAD** funkciógombot
- Nyomja meg az **OK** funkciógombot

16.5 Válassza a pozíciókijelzőt

Alkalmazás

A **Kézi**, a **Folyamatos programfutás** és a **Mondatonkénti programfutás** üzemmódokban kiválaszthatja a megjelenítendő koordináták típusát:

A jobb oldali ábra mutatja a különböző szerszámpozíciókat:

- Kezdőpozíció
- A szerszám célpozíciója
- Munkadarab nullapont
- Gépi nullapont

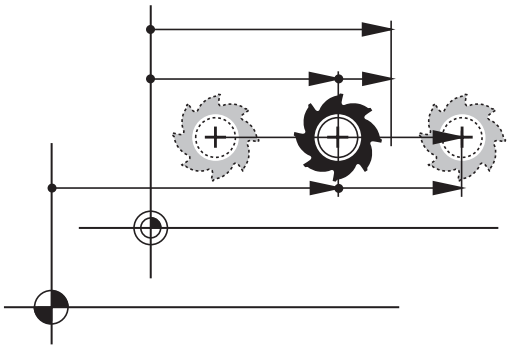

A TNC pozíciókijelzés az alábbi koordinátákat tudja megjeleníteni:

Funkció	Kijelzés
Célpozíció: a TNC által pillanatnyilag utasításba adott érték	CÉL
Pillanatnyi pozíció; a szerszám aktuális pozíciója	ACTL.
Referencia pozíció; a pillanatnyi pozíció a gép nullapontjához viszonyítva	REF ACTL
Referencia pozíció; a célpozíció a gép nullapontjához viszonyítva	REF NOML
Szervolemaradás: a cél- és a pillanatnyi pozíció közötti eltérés (követési hiba)	LAG
A programozott pozícióig hátralévő út a beviteli rendszerben; a pillanatnyi és célpozíció közötti különbség	ACTDST
A programozott pozícióig hátralévő út, a gépi nullaponthoz viszonyítva; a különbség a referencia és a célpozíciók között	REFDST
Elmozdulások, amelyeket a kézikerék szuperponálásával hajtottak végre (M118)	M118

A **1. pozíciókijelzés** MOD funkcióval kiválaszthatja a pozíciókijelzést az állapotkijelzésben.

A **2. pozíciókijelzés** MOD funkcióval kiválaszthatja a pozíciókijelzést a kiegészítő állapotkijelzésben.

16.6 Mértékegység beállítása

Alkalmazás

Ez a MOD funkció határozza meg, hogy a koordináták mm-ben (metrikus rendszer) vagy inch-ben jelenjenek meg.

- Metrikus mértékegység: pl. X = 15,789 (mm), az érték 3 tizedesjeggyel jelenik meg
- Inch rendszer: pl. X = 0,6216 (inch), az érték 4 tizedesjeggyel jelenik meg

Ha az inch-es megjelenítést szeretné aktiválni, a TNC az előtolást inch/perc-ben mutatja. Inch-es programban az előtolás 10-szeresét kell megadni.

16.7 Működési idők kijelzése

Alkalmazás

A **GÉPI IDŐ**MOD funkcióval a működési idő különböző típusait láthatja:

Működési idő	Jelentés
Vezérlő be	A vezérlő működési ideje az üzembe helyezéstől számítva
Gép be	A szerszámgép működési ideje az üzembe helyezéstől számítva
Programfutás	Vezérelt működés időtartama az üzembe helyezéstől számítva

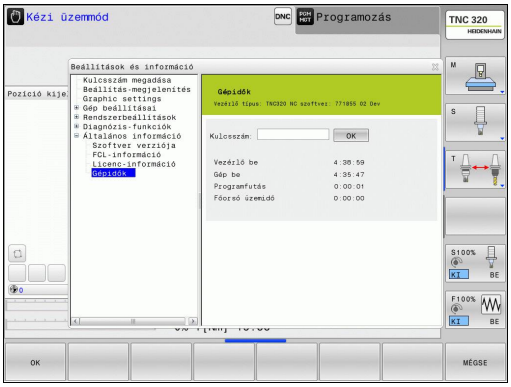

A gépgyártó további üzemidők kijelzését is támogatja. Vegye figyelembe a Gépkönyv előírásait.

16.8 Szoftverszámok

Alkalmazás

A következő szoftverazonosítók jelennek meg a TNC kijelzőjén, miután a "Szoftver verzió" MOD funkció ki lett választva:

- **Vezérlő modell**: Vezérlő megjelölése (HEIDENHAIN által kezelve)
- **NC SW**: NC szoftver száma (HEIDENHAIN által kezelve)
- **NCK**: NC szoftver száma (HEIDENHAIN által kezelve)
- **PLC SW**: A PLC szoftver száma és a neve (a gépgyártó által megadva)

Az "FCL információ" MOD funkcióban a TNC a következő információkat jeleníti meg:

- **Fejlesztési szint (FCL=Feature Content Level):** A vezérlőre telepített szoftver fejlesztési szintje, Lásd "Fejlettségi szint (frissítési funkciók)", Oldal 9

16.9 Kódszám megadása

Alkalmazás

A TNC egy kódszámot kér a következő funkciókhoz:

Funkció	Kódszám
Felhasználói paraméterek kiválasztása	123
Ethernet kártya konfigurálása	NET123
Speciális funkciók engedélyezése Q paraméteres programozáshoz	555343

16.10 Adatinterfész beállítás

Soros interfészek a TNC 320

A TNC 320 automatikusan használja az LSV2 adatátviteli protokollt a soros adatátvitelhez. Az LSV2 protokoll folyamatos és nem változtatható meg, kivéve a bitsebességet (**baudRateLsv2** gépi paraméter). Más típusú adatátvitelt is meghatározhat (interfész). Az alább részletezett beállítások ezért csak a megfelelő, újonnan meghatározott interfészre érvényesek.

Alkalmazás

Adatinterfész beállításához válassza a fájlkezelőt (PGM MGT) és nyomja meg a MOD gombot. Nyomja meg a MOD gombot újra és adja meg a 123-as kódot. A TNC megjeleníti a **GfgSerialInterface** felhasználói paramétert, amiben a következő beállításokat adhatja meg:

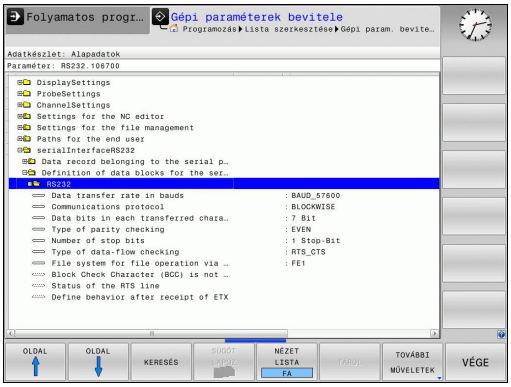

RS-232 interfész beállítása

Nyissa meg az RS232 mappát. Ekkor a TNC az alábbi beállításokat mutatja:

BAUD RATE beállítása (baudRate)

A BITSEBESSÉG (adatátviteli sebesség) 110 és 115 200 bit/sec között adható meg.

Protokoll beállítása (protocol)

Az adatátviteli protokoll vezérli a soros átvitel adatfolyamát (összehasonlítható az MP5030-cal az iTNC 530-ból).

Itt, a MONDATONKÉNTI beállítás kijelöli az adatátviteli formátumot, ahova az adatok mondatonként átkerülnek. Ez nem keverendő össze a mondatonkénti adatfogadással és a szimultán mondatonkénti feldolgozással, amit a korábbi TNC kontúrvezérlők végeztek. Egy NC program mondatonkénti fogadása, és a program szimultán megmunkálása nem lehetséges!

Adatátviteli protokoll	Kiválasztás
Standard adatátvitel (átvitel sorról sorra)	STANDARD
Csomag alapú átvitel	MONDATONKÉNT
Adatátvitel protokoll nélkül (karakterről karakterre)	NYERS_ADAT

Adatbitek beállítása (dataBits)

Az adatbitek beállításával meghatározhatja, hogy egy karakter 7 vagy 8 adatbittel kerüljön átvitelre.

Paritás ellenőrzése (parity)

A paritás bit segíti a fogadót az átviteli hibák észlelésében. A paritás bit háromféleképpen képezhető:

- Nincs paritás (NINCS): Nincs hibaészlelés
- Páros paritás (PÁROS): Itt akkor van hiba, ha a fogadó páratlan számú beállító bitet fogad
- Páratlan paritás (PÁRATLAN): Itt akkor van hiba, ha a fogadó páros számú beállító bitet fogad

Stop bitek beállítása (stopBits)

A kezdő bit és egy vagy két stop bit engedélyezi a fogadó számára, hogy szinkronizálja valamennyi soros adatátvitellel átvitt karaktert.

Handshaking beállítása (flowControl)

Handshake-kel, két készülék közötti adatátvitel vezérléséhez. Különbség van a szoftver handshake és a hardver handshake között.

- Nincs adatfolyam ellenőrzés (NONE): Handshake nem aktív
- Hardver handshake (RTS_CTS): Átviteli stop aktív RTS-en keresztül
- Szoftver handshake (XON_XOFF): Átviteli stop aktív RTS-en keresztül DC3 (XOFF)

Fájlrendszer a fájlműveletekhez (fileSystem)

A **fileSystem**-ben határozhatja meg a soros interfész fájlrendszerét. Ez a gépi paraméter nem szükséges, ha nem kell speciális fájlrendszert használni.

- EXT: Minimális fájlrendszer nyomtatókhoz, vagy nem-HEIDENHAIN átviteli szoftverekhez. Megfelel az EXT1 és EXT2 módoknak a korábbi TNC vezérlőkön.
- FE1: Kommunikáció a TNCserver PC szoftverrel, vagy egy külső floppy lemezzel.

Mondat ellenőrző karakter (bccAvoidCtrlChar)

A Mondatellenőrző karakter (opcionális) nem-vezérlő karakterrel határozhatja meg, hogy az ellenőrzés megfelelhet-e egy vezérlő karakternek.

- IGAZ: Az ellenőrzés nem felel meg egy vezérlő karakternek
- HAMIS: Az ellenőrzés egy vezérlő karakternek felel meg

RTS sor feltétele (rtsLow)

Az RTS sor feltétele (opcionális), hogy meghatározza, hogy az "low" szint aktív legyen nyugalmi állapotban.

- IGAZ: Nyugalmi állapotba "alacsony" szintű
- HAMIS: Nyugalmi állapotba nem "alacsony" szintű

Működés meghatározása ETX fogadása után (noEotAfterEtx)

A Működés meghatározása ETX fogadása után (opcionális) funkcióval határozhatja meg, hogy az EOT karakter el legyen küldve az ETX karakter fogadása után.

- IGAZ: Az EOT karakter nincs elküldve
- HAMIS: Az EOT karakter elküldve

Adatátviteli beállítások a TNCserver PC szoftverrel

Végezze el az alábbi beállításokat a felhasználói paraméterekben (**serialInterfaceRS232 / definition of data blocks for the serial ports / RS232**) (RS232 soros interfész / adatmondatok meghatározása a soros portokhoz / RS232):

Paraméter	Kiválasztás
Adatátviteli sebesség (bit/sec)	Egyeznie kell a TNCserver beállításával
Adatátviteli protokoll	MONDATONKÉNT
Adatbitek minden egyes átvitt karakterben	7 bit
Paritásellenőrzés típusa	PÁROS
Stop bitek száma	1 stop bit
Handshake meghatározott típusa:	RTS_CTS
Fájlrendszer fájlműveletekhez	FE1

Külső egység üzemmódjának beállítása (fileSystem)

A "Minden fájlt átvisz", "Kiválasztott fájlt átvisz" és "Könyvtárat átvisz" funkciók nem érhetők el FE2 és FEX üzemmódokban.

Ikon	Külső eszköz	Üzemmód
	PC, HEIDENHAIN TNCremo adatátviteli szoftverrel	LSV2
	HEIDENHAIN floppy egység	FE1
	Nem-HEIDENHAIN eszköz, mint pl. nyomtató, lapolvasó, lyukasztó, PC TNCremo nélkül	FEX

Adatátviteli szoftver

A TNC-s adatátvitelhez a HEIDENHAIN TNCremo adatátviteli szoftverének használata javasolt. A TNCremo szoftverrel minden HEIDENHAIN vezérlővel lehetséges az adatátvitel soros porton vagy Ethernet interfészen keresztül.

A TNCremo legfrissebb verziója ingyenesen letölthető a HEIDENHAIN Filebase-ről (www.heidenhain.de, <Documentation and Information>, <Software>, <Download area>, <PC Software>, <TNCremo>).

A TNCremo szoftver rendszerkövetelményei:

- PC, 486-os vagy nagyobb processzorral
- Windows XP, Windows Vista, Windows 7, Windows 8 operációs rendszer
- 16 MB RAM
- 5 MB szabad hely a merevlemezen
- Egy elérhető soros port vagy TCP/IP hálózati kapcsolat

Telepítés Windows alá

- Indítsa el a SETUP.EXE telepítőprogramot a fájlkezelővel (Explorer)
- Kövesse a setup program utasításait

A TNCremo indítása Windows alatt

- Kattintson ide: <Start>, <Programok>, <HEIDENHAIN Alkalmazások>, <TNCremo>

Amikor első alkalommal futtatja a TNCremo szoftvert, az automatikusan megpróbálja létrehozni a kapcsolatot a TNC-vel.

Adatátvitel a TNC és a TNCremo között

> Mielőtt egy programot átvinne a TNC-ről a PC-re, teljesen bizonyosodjon meg afelől, hogy elmentette az aktuálisan kiválasztott programot a TNC-n.
> A TNC automatikusan elmenti a változtatásokat üzemmódváltáskor, vagy amikor kiválasztja a fájlkezelőt a PGM MGT gombbal.

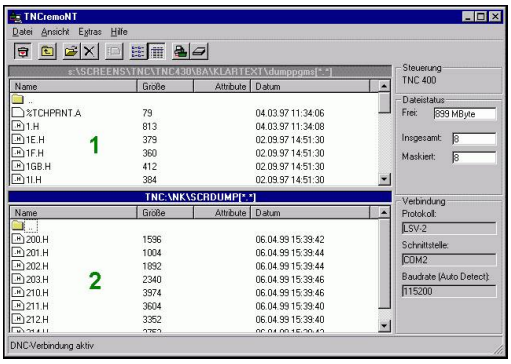

Ellenőrizze, hogy a TNC csatlakoztatva van-e a PC vagy a hálózat megfelelő soros portjára.

Miután elindította a TNCremo szoftvert, minden fájlt látni fog a főablak felső részében 1, amit az aktív könyvtárba mentett el. A <File>, <Change directory> alkalmazásával választhat ki másik meghajtót, vagy könyvtárat a PC-n.

Ha az adatátvitelt a PC-ről akarja vezérelni, hozza létre a kapcsolatot a PC-vel a következőképpen:

- Válassza a <Fájl>, <Kapcsolat beállítása lehetőséget>. A TNCremo ekkor átveszi a TNC fájl- és könyvtárszerkezetét és kijelzi azt a főablak bal alsó részén 2
- Egy fájl TNC-ről PC-re történő átviteléhez válassza ki a TNC ablakban a fájlt egy egérkattintással, tartsa lenyomva az egérgombot, és húzza át a PC ablakba 1
- Egy fájl PC-ről TNC-re történő átviteléhez válassza ki a PC ablakban a fájlt egy egérkattintással, tartsa lenyomva az egérgombot, és húzza át a TNC ablakba 2

Ha az adatátvitelt a TNC-ről akarja vezérelni, hozza létre a kapcsolatot a PC-vel a következőképpen:

- Válassza az <Extrák>, <TNCserver> lehetőséget. A TNCremo most kiszolgáló módban van. Adatokat tud fogadni a TNC-től és adatokat tud küldeni a TNC-nek
- Ekkor a **PGM MGT**Lásd "Adatátvitel külső adathordózóra/ról", Oldal 120 gomb megnyomásával előhívhatók a fájlkezelő funkciók a TNC-n, a kívánt fájlok átviteléhez.

TNCremo befejezése

Válassza: <File>, <Exit>

> Figyeljen a TNCremo környezetfüggő súgó szövegeire, ahol minden funkció részletesen le van írva. A súgó szövegek az F1 gombbal hívhatók elő.

16.11 Ethernet interfész

Bevezetés

A TNC-t kliensként lehet csatlakoztatni a hálózatra egy standard Ethernet kártyán keresztül. A TNC adatokat továbbít az Ethernet kártyán keresztül

- az **smb** protokollal (Server Message Block) Windows operációs rendszernek, vagy
- a **TCP/IP** protokollcsaláddal (Transmission Control Protocol/ Internet Protocol = Átvitel-vezérlési protokoll / Internet protokoll) és az NFS (Network File System = hálózati fájlrendszer) segítségével

Kapcsolati opciók

Az Ethernet kártyával összeköthető a TNC a hálózattal az RJ45 csatlakozáson keresztül (X26, 100BaseTX vagy 10BaseT), vagy közvetlenül a PC-vel. A csatlakozó elektromosan le van választva a vezérlő többi részétől.

A 100BaseTX vagy 10BaseT csatlakozó alkalmazásakor sodrott érpárú kábellel kell összekötni a TNC-t a hálózattal.

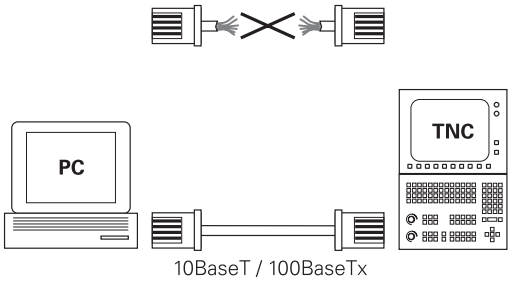

> A maximális kábelhossz a TNC és egy csomópont között függ a kábel minőségi osztályától, az árnyékolástól és a hálózat típusától (100BaseTX vagy 10BaseT).
>
> Nem jelent problémát a TNC közvetlen csatlakoztatása PC-re, ha abban van Ethernet kártya. Egyszerűen csak csatlakoztassa a TNC-t (port X26) és a PC-t fordítós Ethernet kábellel (kereskedelmi elnevezés: keresztfonott vagy STP kábel).

A TNC konfigurálása

> A TNC konfigurálását csak hálózati szakember végezheti.

- Nyomja meg a MOD gombot a **Programozás** üzemmódban, és adja meg a NET123 kódszámot.
- A fájlkezelőben nyomja meg a **HÁLÓZAT** funkciógombot **HÁLÓZAT**

Általános hálózati beállítások

- Nyomja meg a **HÁLÓZAT KONFIGURÁLÁSA** funkciógombot az általános hálózati beállítások megadásához. A **Számítógép neve** fül aktív:

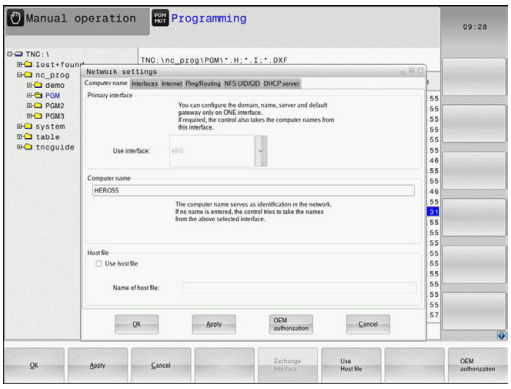

Beállítás	Jelentés
Elsődleges interfész	A céges hálózatba integrálandó Ethernet interfész neve. Csak akkor aktív, ha egy második, opcionális Ethernet interfész is elérhető a vezérlő hardverén
Számítógép neve	A TNC neve a céges hálózatban
Gazda fájl	**Csak speciális alkalmazásokhoz szükséges**: Egy fájl neve, amiben az egyes számítógépnevekhez rendelt IP címek találhatók

- Válassza az **Interfészek** fület az interfész beállításainak megadásához:

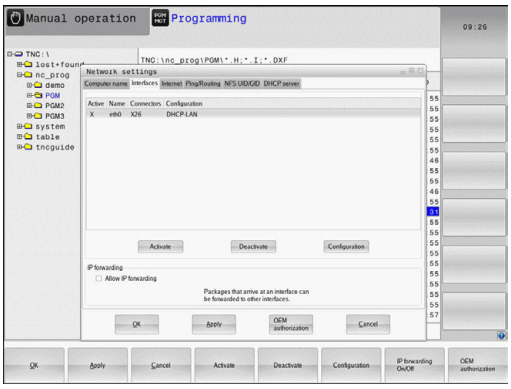

Beállítás	Jelentés
Interfész lista	Az aktív Ethernet interfészek listája. Válasszon egyet a felsoroltak közül (az egérrel vagy a nyílbillentyűkkel) ■ **Aktiválás** funkciógomb: Aktiválja a kiválasztott interfészt (egy **X** jelenik meg az **Aktív** oszlopban) ■ **Deaktiválás** funkciógomb: Deaktiválja a kiválasztott interfészt (egy **-** jelenik meg az **Aktív** oszlopban) ■ **Konfiguráció** funkciógomb: Megnyitja a konfigurációs menüt
IP továbbítás engedélyezése	**Ez a funkció mindig legyen inaktív**. Csak akkor aktiválja, ha diagnosztikai okokból külső hozzáférésre van szükség a TNC második, opcionális Ethernet interfészén keresztül. Csak a szerviz részleg utasítására tegye meg

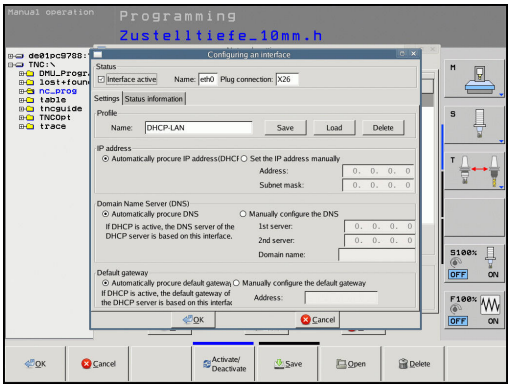

- Nyomja meg a **Konfiguráció** gombot a Konfiguráció menü megnyitásához:

Beállítás	Jelentés
Állapot	■ **Aktív interfész**: A kiválasztott Ethernet interfész csatlakozási állapota ■ **Név**: A konfigurálás alatt álló interfész neve ■ **Dugaszos csatlakozás**: Az interfész dugaszos csatlakozásának száma a vezérlő logikai egységén
Profil	Létrehozhat vagy kiválaszthat egy profilt, ahol az ablakban látható valamennyi beállítást eltárolhatja. A HEIDENHAIN két standard profilt kínál: ■ **DHCP-LAN**: A standard TNC Ethernet interfész beállításai, standard céges hálózat esetére ■ **MachineNet**: A második, opcionális Ethernet interfész beállításai; a gépi hálózat konfigurálásához Profilok mentéséhez, betöltéséhez és törléséhez nyomja meg a megfelelő gombokat
IP cím	■ Opció **Automatikus IP cím**: A TNC a DHCP szervertől kapja az IP címet ■ Opció **Manuálisan beállított IP cím**: Az IP címet és az alhálózati maszkot kézzel állíthatja be. Bevitel: Négy számérték, melyeket egy-egy pont választ el egymástól, pl. **160.1.180.20** és **255.255.0.0**
Tartomány név szerver (DNS)	■ Opció **Automatikus DNS**: A TNC automatikusan kap IP címet a tartomány név szervertől ■ Opció **DNS manuális beállítása**: A szerverek IP címeit és a tartomány nevet kézzel állíthatja be
Alapértelmezett átjáró	■ Opció **Automatikus alapértelmezett GW**: A TNC automatikusan kapja az alapértelmezett átjárót ■ Opció **Alapértelmezett GW manuális beállítása**: Az alapértelmezett átjáró IP címeit kézzel állíthatja be

- Alkalmazza a módosításokat az **OK** gombbal, vagy vesse el azokat a **Mégse** gombbal

▶ Válassza a **Internet** fület.

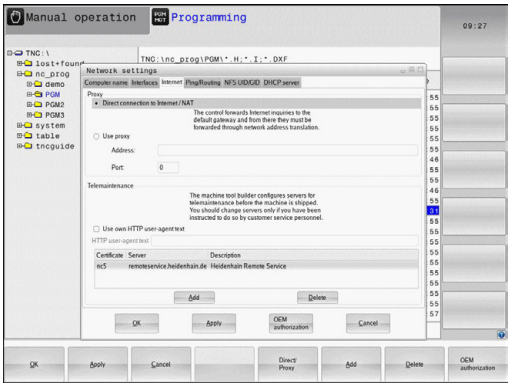

Beállítás	Jelentés
Proxy	■ **Közvetlen kapcsolat az Internet /NAT-hoz**: A vezérlő továbbítja az Internet kérelmeket az alapértelmezett átjáróba, és onnan továbbítani kell a hálózati címek átvitelén keresztül (pl. ha közvetlen kapcsolatú modem érhető el) ■ **Proxy alkalmazása**: Határozza meg a hálózat Internet router-ének **Címét** és **Portját**, kéredezze a rendszergazdát a helyes címhez és porthoz
Teleszerviz	A gép gyártója itt konfigurálhatja a szervert a teleszervizhez. Minden esetben csak a gépgyártó egyetértésével módosítható!

▶ Válassza a **Pingelés/irányítás** fület a pingelési és irányítási beállítások megadásához:

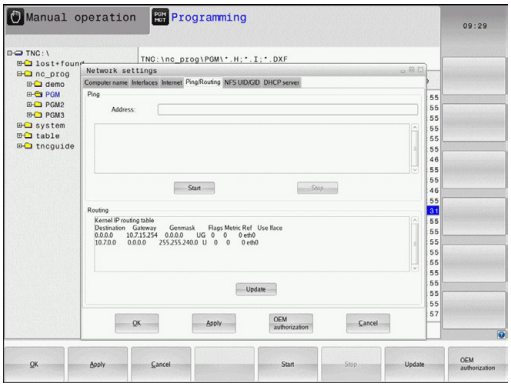

Beállítás	Jelentés
Ping	A **Cím:** mezőben adja meg azt az IP címet, aminek a hálózati kapcsolatát ellenőrizni szeretné. Bemenet: négy szám, egymástól pontokkal elválasztva, pl. **192.1.180.20**. Másik lehetőségként megadhatja annak a számítógépnek a nevét, amelyiknek a kapcsolatát ellenőrizni szeretné ■ Nyomja meg a **Start** gombot a teszt indításához. A TNC a Ping mezőben jeleníti meg az állapotinformációkat ■ Nyomja meg a **Stop** gombot a teszt leállításához
Irányítás	Hálózati szakemberek számára: Az operációs rendszer állapotinformációja a pillanatnyi irányításról ■ Nyomja meg a **Frissít** gombot az irányítási információk frissítéséhez

▶ Válassza az **NFS UID/GID** fület a felhasználói és csoport azonosítók megadásához:

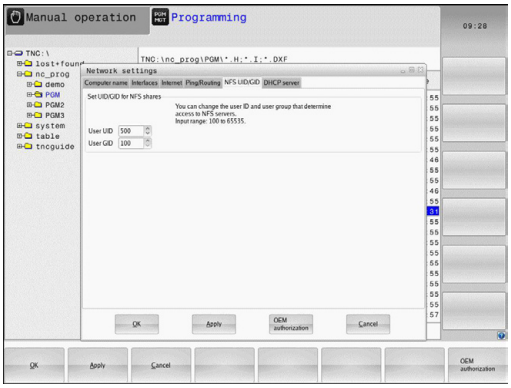

Beállítás	Jelentés
UID/GID beállítások NFS megosztásokhoz	■ **User ID**: Annak meghatározása, hogy a végfelhasználó mely felhasználói azonosítót használja a hálózathoz való hozzáféréshez. Kérdezze a rendszergazdát a helyes értékről ■ **Group ID**: A csoportazonosító meghatározása, amellyel hozzáférhet a hálózathoz. Kérdezze a rendszergazdát a helyes értékről

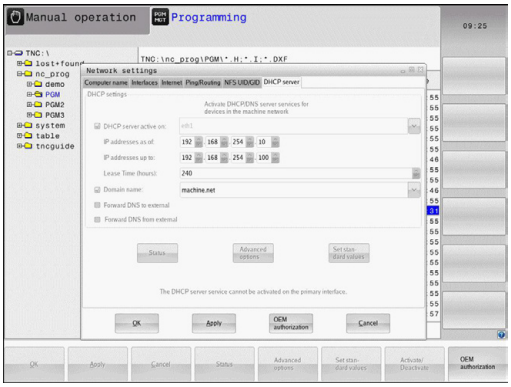

- **DHCP szerver**: Az automatikus hálózati konfiguráció beállítása

Beállítás	Jelentés
DHCP szerver	■ **IP címek ettől:**: Határozza meg azt az IP címet, amitől a TNC a dinamikus IP címek csoportját kezeli. A TNC átveszi a meghatározott Ethernet interfész statikus IP címeit, amik értékei halványszürkén jelennek meg; ezek az értékek nem szerkeszthetők. ■ **IP címek eddig:**: Határozza meg azt az IP címet, ameddig a TNC a dinamikus IP címek csoportját kezeli ■ **Lease Idő(óra)**: Az az időtartam, ameddig a dinamikus IP címek lefoglalva maradnak a kliens számára. Ha a kliens bejelentkezik ez idő alatt, akkor a TNC újra hozzárendeli ugyanazokat a dinamikus IP címeket. ■ **Domain név**: Itt lehet meghatározni a gépi hálózat nevét, ha szükséges. Ez akkor szükséges, ha például ugyanazokat a nevek kerülnek hozzárendelésre a gépi hálózatban és a külső hálózatban is. ■ **DNS külső továbbítása**: Ha az **IP Forwarding** (továbbítás) aktív (Interfaces fül) és az opció aktív, akkor meghatározható, hogy a gépi hálózatban lévő készülékek névfeloldása a külső hálózatban is alkalmazható. ■ **DNS továbbítása kívülről**: Ha az **IP Forwarding** (továbbítás) aktív (Interfaces fül) és az opció aktív, akkor meghatározható, hogy a TNC továbbítsa-e a DNS kéréseket gépi hálózatban lévő készülékről a külső hálózat szerverére, ha az MC DNS szervere nem válaszol a kérésre. ■ **Status** gomb: Áttekintés kérése a gépi hálózat dinamikus IP címmel rendelkező készülékeiről. Ezen készülékek beállításait is kiválaszthatja. ■ **Additional options** gomb: A DNS/DHCP szerver kiegészítő beállításai. ■ **Set standard values** gomb: Gyári értékek beállítása.

- **Sandbox**: Minden esetben csak a gépgyártó egyetértésével módosítható!

Hálózati sajátosságok beállítása az eszközhöz

- Nyomja meg a **HÁLÓZATI KAPCS. MEGHATÁROZÁS** funkciógombot egy adott eszköz hálózati beállításainak megadásához. Tetszőleges számú hálózati beállítás meghatározható, de egyidejűleg csak 7 használható

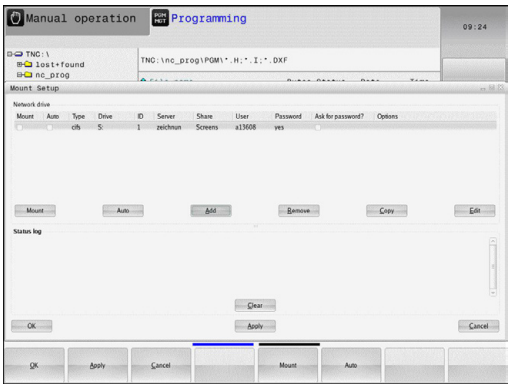

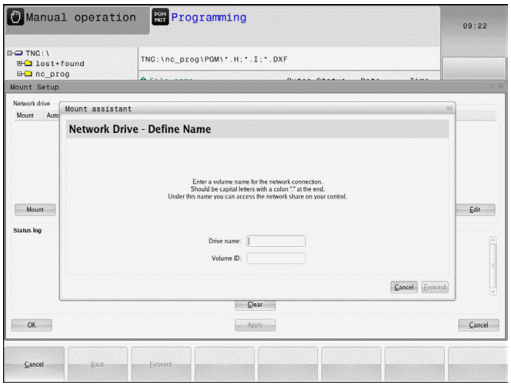

Beállítás	Jelentés
Hálózati meghajtó	Valamennyi csatlakoztatott hálózati meghajtó listája. A hálózati kapcsolatok megfelelő állapotát a TNC az oszlopokban jeleníti meg: ■ **Mount**: Hálózati meghajtó csatlakozik / nem csatlakozik ■ **Auto**: Hálózati meghajtó csatlakozása automatikus/kézi ■ **Type**: Hálózati csatlakozás típusa. cifs és nfs lehetséges ■ **Drive**: Meghajtók kijelölése a TNC-n ■ **ID**: Belső ID ami azt azonosítja, ha egy kapcsolati pontot egynél több csatlakozás akarja használni ■ **Server**: A szerver neve ■ **Authorization name**: A szerveren lévő könyvtár neve, amihez a TNC hozzáfér ■ **User**: Felhasználónév, amivel a felhasználó bejelentkezik a hálózatba ■ **Password**: Hálózati meghajtó jelszóval védett / nem védett ■ **Request password?**: Jelszó kérése / nem kérése csatlakozás alatt ■ **Options**: További kapcsolati opciók megjelenítése Hálózati meghajtók kezeléséhez, használja a képernyő gombokat. Hálózati meghajtók hozzáadásához, használja a **Hozzáad** gombot: a TNC ezután elindítja a csatlakozás varázslót, ami párbeszédes formában átvezeti a szükséges beállításokon.
Állapot napló	Állapot információk és hibaüzenetek megjelenítése. Nyomja meg a Törlés gombot az Állapot napló ablak tartalmának törléséhez.

16.12 Tűzfal

Alkalmazás

Beállíthat egy tűzfalat a vezérlő elsődleges hálózati interfészéhez. Úgy is beállítható, hogy a bejövő hálózati forgalom blokkolva legyen, és/vagy egy üzenet jelenjen meg a küldőtől vagy a szolgáltatástól függően. Ugyanakkor a tűzfal állítható be a vezérlő második hálózati interfészére, ha az DHCP szerver.

Miután a tűzfal aktív, egy szimbólum jelenik meg a tálca jobb alsó sarkában. A szimbólum aszerint változik, hogy milyen biztonsági szintű beállítással lett a tűzfal aktiválva, valamint információt ad a biztonsági beállítások szintjéről:

Ikon	Jelentés
	Bár a beállításokban aktiválva lett, nincs élő tűzfal védelem. Ez akkor fordulhat elő, ha pl. olyan PC nevek lettek megadva a beállításban, melyeknek még nincs IP címe.
	Közepes biztonsági szintű tűzfal aktiválva.
	Magas biztonsági szintű tűzfal aktiválva. (Valamennyi szolgáltatás, az SSH-t kivéve, blokkolva van)

Már az alapbeállításokat is ellenőriztesse egy hálózati szakemberre, és módosítsa őket, ha szükséges.

Az **SSH settings** fül alatt található beállítások jövőbeni fejlesztés részét képezik, ezért ezeknek jelenleg nincs funkciója.

A tűzfal konfigurálása

Állítsa be a tűzfalat az alábbiak szerint:

- Az egérrel hozza elő a tálcát a képernyő alján(Lásd "Ablak kezelő", Oldal 77)
- Nyomja meg a zöld HEIDENHAIN gombot a JH menü megnyitásához.
- Válassza a **Settings** menüelemet
- Válassza a **Firewall** menüelemet

A HEIDENHAIN javaslata, hogy a tűzfalat az alapértelmezett beállításokkal aktiválja:

- Használja az **Active** opciót a tűzfal engedélyezéséhez
- Nyomja meg az **Alapértékek beállítása** gombot a HEIDENHAIN által javasolt alapbeállítások aktiválásához.
- Zárja be a párbeszédet az **OK** gombbal

Tűzfal beállítások

Opció	Jelentés
Aktív	Tűzfal be- és kikapcsolása
Interfész:	Az **eth0** interfész kiválasztása rendszerint megfelel az MC főszámítógép X26 portjának. Az **eth1** megfelel az X116-nak. Ezt az Interfész fül alatt, a hálózati beállításokban tudja ellenőrizni. A két Ethernet interfésszel rendelkező főszámítógépeken, a DHCP szervernek alapértelmezetten a gépi hálózat második (nem elsődleges) interfésze aktív. Ezzel a beállítással nem lehetséges a tűzfal aktiválása az **eth1**-re, mert a tűzfal és a DHCP szerver kölcsönösen kizárja egymást
További gátolt csomagok jelentése:	Magas biztonsági szintű tűzfal aktiválva. (Valamennyi szolgáltatás, az SSH-t kivéve, blokkolva van)
ICMP visszhang válasz gátlása:	Ha ez az opció be van állítva, akkor a vezérlő nem válaszol a PING kérésekre.
Szerviz	Ez az oszlop a párbeszéddel konfigurált szolgáltatások rövid neveit tartalmazza. A konfiguráláshoz nem fontos az, hogy a szolgáltatások el legyenek indítva ■ Az **LSV2** tartalmazza a TNCRemoNT és a Teleservice funkcióit, valamint a HEIDENHAIN DNC interfészt (19000 - 19010 közötti portok) ■ Az **SMB** csak a bejövő SMB kapcsolatokra vonatkozik, pl. ha a Windows kiadás az NC-n készült. Kimenő SMB kapcsolatokat (pl. ha a Windows kiadás az NC-hez van csatlakoztatva) nem lehet megakadályozni. ■ Az **SSH** a Secure Shell protocol-t jelenti (port 22). A HEROS 504-től kezdődően, az LSV2 ezen az SSH protokollon keresztül egy biztonsági csatornán hajtható végre. ■ A **VNC** protokoll a képernyőtartalomhoz jelent hozzáférést. Ha ez a szolgáltatás blokkolva van, akkor a képernyőtartalomhoz nem lehet hozzáférni, még a HEIDENHAIN Teleservice programjaival sem (pl. screenshot - képernyőkép). Ha ez a szolgáltatás blokkolva van, akkor a HEROS VNC konfigurációs párbeszédében egy figyelmeztetés jelenik meg, miszerint a VNC ki van kapcsolva a tűzfalban.

Opció	Jelentés
Metódus	A **Metódussal** konfigurálható, hogy a szolgáltatás senki számára ne legyen elérhető (**Tiltás mind**), mindenki számára elérhető (**Elérhető mind**), vagy csak a kiválasztottak számára legyen elérhető (Elérhető kiválasztott). Ha az **Elérhető kiválasztottat** állítja be, akkor meg kell határoznia azt a számítógépet (a Computer alatt), ami számára az adott szolgáltatáshoz való hozzáférést biztosítani kívánja. Ha nincs számítógép meghatározva a **Computer** alatt, akkor a **Tiltás mind** beállítás automatikusan aktívvá válik a konfiguráció mentésekor.
Napló	Ha a **Napló** aktív, akkor egy "piros" üzenet jelenik meg, ha a hálózati csomag ehhez a szolgáltatáshoz blokkolva van. Egy "kék" üzenet jelenik meg, ha egy hálózati csomag ehhez a szolgáltatáshoz el lett fogadva.
Számítógép	Ha az **Elérhető kiválasztott**van kiválasztva a **Metódus** alatt, akkor a vonatkozó számítógépeket itt lehet meghatározni. A számítógépeket az IP címükkel, vagy a vesszővel elválasztott host nevükkel lehet megadni. Ha egy host név már használatban van, akkor a rendszer ellenőrzi az ablak bezárásakor vagy mentésekor, hogy a host nevet IP címmé lehet-e alakítani. Ha ez nem lehetséges, akkor a felhasználó hibaüzenetet kap, és a párbeszédablakot nem lehet bezárni. Érvényes host név megadásakor ez a host név lesz egy IP címmé alakítva, a vezérlő minden egyes indításakor. Ha egy számítógép a nevével lett megadva, de megváltozik az IP címe, akkor újra kell indítani a vezérlőt, vagy úgy kell módosítani a tűzfal konfigurációt, hogy a vezérlő az új IP címet host névként használja a tűzfalban.
Haladó beállítások	Ezek a beállítások a hálózati szakembernek szólnak
Alapértékek beállítása	Visszaállítja a beállításokat a HEIDENHAIN által javasolt alapértékekre

16.13 HR 550 FS vezeték nélküli kézikerék konfigurálása

Alkalmazás

Nyomja meg a **VEZ.NÉLK. KÉZIKERÉK KONF.** funkciógombot a HR 550 FS vezeték nélküli kézikerék konfigurálásához. Az alábbi funkciók állnak rendelkezésre:

- Kézikerék hozzárendelése egy specifikus kézikerék tartóhoz
- Átviteli csatorna beállítása
- Frekvencia spektrum analizálása az optimális átviteli csatorna meghatározásához
- Átviteli teljesítmény kiválasztása
- Az átviteli minőség statisztikai információi

Kézikerék hozzárendelése egy meghatározott kézikerék tartóhoz

- Győződjön meg arról, hogy a kézikerék tartó csatlakoztatva van a vezérlőhöz.
- Helyezze el a vezeték nélküli kézikereket a hozzárendelt kézikerék tartóba
- Nyomja meg a **MOD** gombot a MOD funkció kiválasztásához
- Válassza a **Gép beállításai** menüt
- Válassza a konfigurációs menüt a vezeték nélküli kézikerékhez: Nyomja meg a **VEZETÉK NÉLKÜLI KÉZIKERÉK BEÁLLÍTÁSA** funkciógombot
- Nyomja meg a **HR kapcsolódás** gombot: A TNC elmenti a vezeték nélküli kézikerék sorozatszámát a kézikerék tartóba, és megjeleníti a konfigurációs ablakban, a **HR csatlakozás** gombtól balra
- A konfiguráció mentéséhez és a konfigurációs menüből való kilépéshez, nyomja meg az **END** gombot

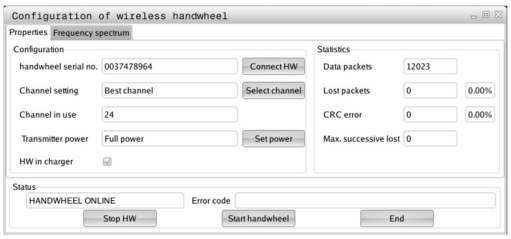

Átviteli csatorna beállítása

Ha a vezeték nélküli kézikerék automatikusan elindul, akkor TNC azt az átviteli csatornát próbálja kiválasztani, amelyiken a legjobb az átviteli jel. Ha kézzel kívánja beállítani az átviteli csatornát, az eljárás a következő:

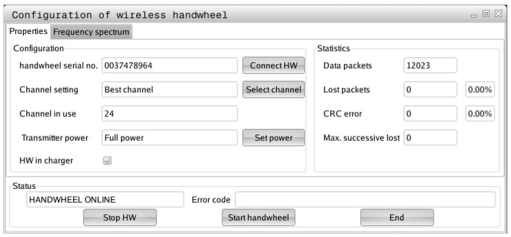

- Nyomja meg a **MOD** gombot a MOD funkció kiválasztásához
- Válassza a **Gép beállításai** menüt
- Válassza a konfigurációs menüt a vezeték nélküli kézikerékhez: Nyomja meg a **VEZETÉK NÉLKÜLI KÉZIKERÉK BEÁLLÍTÁSA** funkciógombot
- Kattintson a **Frekvencia spektrum** fülre
- Nyomja meg a **HR Stop** gombot: A TNC megszakítja a kapcsolatot a vezeték nélküli kézikerékkel és meghatározza az aktuális frekvencia spektrumot mind a 16 elérhető csatornához
- Megjegyzi a csatorna számát a rádióforgalom utolsó értékével (legkisebb sor)
- Kattintson a **Kézikerék start** gombra a vezeték nélküli kézikerék újraindításához
- Kattintson a **Tulajdonságok** fülre
- Nyomja meg a **csatorna kiválasztása** gombot: A TNC valamennyi elérhető csatornaszámot megjeleníti. Kattintson arra a csatorna számra, amihez a TNC utoljára határozott meg rádióforgalmat
- A konfiguráció mentéséhez és a konfigurációs menüből való kilépéshez, nyomja meg az **END** gombot

Átviteli teljesítmény kiválasztása

> Ne feledje, hogy a vezeték nélküli kézikerék adatátviteli tartománya folyamatosan csökken, ha az adóteljesítmény csökken.

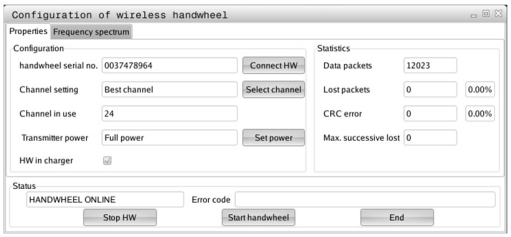

- Nyomja meg a **MOD** gombot a MOD funkció kiválasztásához
- Válassza a **Gép beállításai** menüt
- Válassza a konfigurációs menüt a vezeték nélküli kézikerékhez: Nyomja meg a **VEZETÉK NÉLKÜLI KÉZIKERÉK BEÁLLÍTÁSA** funkciógombot
- Nyomja meg a **Teljesítménybeállítás** gombot: a TNC mindhárom elérhető teljesítménybeállítást megjeleníti. Kattintson a kívánt beállításra
- A konfiguráció mentéséhez és a konfigurációs menüből való kilépéshez, nyomja meg az **END** gombot

Statisztikai adatok

A statisztikai adatok megjelenítéséhez a következők szerint járjon el:

- Nyomja meg a **MOD** gombot a MOD funkció kiválasztásához
- Válassza a **Gép beállításai** menüt
- A vezeték nélküli kézikerék konfigurációs menüjének kiválasztásához, nyomja meg a **VEZ.NÉLK. KÉZIKERÉK KONF.** funkciógombot: A TNC megjeleníti a konfigurációs menüt a statisztikai adatokkal

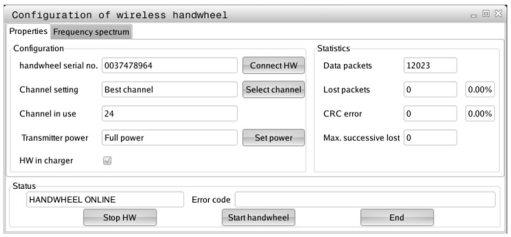

A **Statisztika** alatt, a TNC az átviteli minőségről jelenít meg információt.

Ha a vételi minőség gyenge, így a tengelyek megfelelő és biztonságos megállítása nem biztosítható tovább, akkor a vezeték nélküli kézikerék egy vészálljt generál.

A megjelenített érték **Max. folyamatos veszteség** jelzi, hogy a vételi minőség gyenge. Ha a TNC ismételten 2-nél nagyobb értéket jelenít meg a vezeték nélküli kézikerék normál üzemelése alatt, a kívánt tartományon belül, akkor ott van a veszélye egy nem kívánt szétkapcsolásnak. Ez kijavítható az adóteljesítmény növelésével, vagy egy másik, kisebb rádióforgalmú csatornára való átváltással.

Ha ez fellép, próbálja meg növelni az átviteli minőséget egy másik csatorna kiválasztásával (Lásd "Átviteli csatorna beállítása", Oldal 525), vagy az adóteljesítmény növelésével (Lásd "Átviteli teljesítmény kiválasztása", Oldal 525).

16.14 Gépi konfiguráció betöltése

Alkalmazás

> **!** Vigyázat: Adatvesztés!
> A TNC felülírja a gépi konfigurációt backup betöltése (visszaállítás) esetén. A felülírt gépi adatok elvesznek a folyamat során. Ez a folyamat nem fordítható vissza!

A gépgyártó rendelkezésére tud bocsátani gépi konfigurációval rendelkező backup-ot. Miután megadta a **RESTORE** kulcsszót, betöltheti a backupot a gépbe, vagy a programozó állaomásba. A backup betöltéséhez kövesse a következőket:

- A MOD párbeszédben adja meg a **RESTORE** kulcsszót
- A TNC fájlkezelőjében válassza ki a backup fájlt (pl. BKUP-2013-12-12_.zip). A TNC egy felugró ablakot nyit meg a backup elvégzéséhez
- Nyomja meg a VÉSZÁLLJ gombot
- Nyomja meg az **OK** funkciógombot a backup elindításához.

17

Táblázatok és áttekintés

17.1 Gépspecifikus felhasználói paraméterek

Alkalmazás

A paraméterek értékeit a **konfigurációs szerkesztőben** kell megadni.

Annak érdekében, hogy lehetősége legyen gépspecifikus funkciók beállítására a felhasználók számára, a szerszámgépgyártónak kell meghatározni, hogy mely gépi paraméterek legyenek felhasználói paraméterek. Ezenkívül a szerszámgépgyártó további gépi paramétereket integrálhat a TNC-be, amik a következőkben nem szerepelnek.

Vegye figyelembe a Gépkönyv előírásait.

A gépi paraméterek egy "fa" struktúrában, paraméter objektumként vannak csoportosítva a konfiguráció szerkesztőben. Minden paraméter objektumnak van egy neve (pl. **Képernyő beállításai**), ami információt ad a benne lévő paraméterekről. A paraméter objektum (entitás) mappája egy "E"-vel van megjelölve a "fa" struktúrában. Néhány gépi paraméter kulcsnévvel rendelkezik az egyértelmű azonosításhoz. A kulcsnév rendeli hozzá a paramétert egy csoporthoz (pl. X az X tengelyhez). A megfelelő csoport könyvtára viseli a kulcsnevet, aminek mappája "K"-val van megjelölve.

A felhasználói paraméterek konfigurációs szerkesztőjében módosíthatja a meglévő paraméterek kijelzését. Az alapbeállításban a paraméterek rövid magyarázó szövegekkel jelennek meg. A paraméterek tényleges rendszerneveinek kijelzéséhez nyomja meg a képernyőfelosztás gombot, majd a **RENDSZERNÉV MEGJELENÍTÉSE** funkciógombot. Kövesse ugyanezt az eljárást a standard kijelzőre való visszatéréshez.

A nem aktív paraméterek és tárgyak szürkén jelennek meg Ezek a **TOVÁBBI FUNKCIÓK** és **BESZÚRÁS** funkciógombbal aktiválhatók.

A TNC a konfigurációs állományba, egy módosítási listába menti az utolsó 20 változtatást. A módosítások visszavonásához, válassza ki a megfelelő sort, és nyomja meg a **TOVÁBBI FUNKCIÓK** és a **MÓDOSÍTÁSOK ELVETÉSE** funkciógombot.

A konfigurációs szerkesztő hívása és a paraméterek módosítása

- Válassza ki a **Programozás** üzemmódot
- Nyomja meg a **MOD** gombot
- Adja meg a következő kódszámot: **123**
- Paraméterek módosítása
- Nyomja meg az **END** funkciógombot a konfigurációs szerkesztőből való kilépéshez
- A módosítások mentéséhez nyomja meg a **MENTÉS** funkciógombot

A "paraméterfa" minden sorának elején található ikon további információt nyújt az adott sorról. Az ikonoknak a következő jelentésük van:

- Almappák léteznek, de nem láthatók
- Almappák láthatók
- Üres objektum, nem nyitható meg
- Inicializált gépi paraméter
- Nem inicializált (opcionális) gépi paraméter
- Olvasható, de nem szerkeszthető
- Nem olvasható és nem szerkeszthető

A konfigurációs objektum típusát a mappa jele azonosítja:

- Kulcs (csoport neve)
- Lista
- Entitás (paraméter objektum)

Súgó szövegek kijelzése

A **SÚGÓ** gomb lehetővé teszi súgó szövegek behívását minden paraméter objektum vagy kiterjesztés esetén.

Ha a súgó szöveg nem fér ki egy oldalra (például az 1/2 kijelzés jelenik meg a jobb felső sarokban), akkor nyomja meg a **SÚGÓ OLDAL** funkciógombot a második oldalra történő átváltáshoz.

A súgó szöveg bezárásához nyomja még egyszer meg a **SÚGÓ** gombot.

További információk is megjeleníthetők, például a mértékegység, a kezdőérték vagy a kiválasztási lista. Ha a kiválasztott gépi paraméter megegyezik az előző vezérlő típus paraméterével, akkor a megfelelő MP szám jelenik meg.

17.1 Gépspecifikus felhasználói paraméterek

Paraméterlista

Paraméter beállítások

DisplaySettings

Képernyő beállításai

Kijelzett tengelyek sorrendje

[0] - [5]

Az elérhető tengelyektől függően

Pozíciókijelzés típusa a pozíció ablakban

CÉL
PILLANATNYI
REFACTL
REFNOML
LAG
ACTUAL DIST
DIST
M 118

Pozíciókijelzés típusa az állapotkijelzőben

CÉL
PILLANATNYI
REF ACTL
REF NOML
LAG
ACTUAL DIST
DIST
M 118

Tizedes elválasztó karakterek meghatározása pozíciókijelzéshez

.

Előtolás megjelenítése Kézi üzemmódban

tengelygombbal: Előtolás megjelenítése, tengelyiránygomb megnyomásakor
mindig minimum: Előtolás állandó megjelenítése

Főorsó pozíció megjelenítése a pozíciókijelzőben

zárt hurok esetén: Főorsó pozíció megjelenítése csak akkor, ha a főorsó pozíciószabályzott
zárt hurok és M5 estén: Főorsó pozíció megjelenítése, ha a főorsó pozíciószabályzott és M5 esetén

Preset táblázat funkciógomb megjelenítése/elrejtése

Igaz: Ne jelenítse meg a Preset táblázat funkciógombot
Hamis: Jelenítse meg a Preset táblázat funkciógombot

Paraméter beállítások

DisplaySettings
- Lépéskijelzés az egyes tengelyeken
  - Az összes elérhető tengely listája
    - Lépéskijelzés a pozíciókijelzőn mm-ben vagy fokban
      - **0,1**
      - **0,05**
      - **0,01**
      - **0,005**
      - **0,001**
      - **0,0005**
      - **0,0001**
    - Lépéskijelzés a pozíciókijelzőn inch-ben
      - **0,005**
      - **0,001**
      - **0,0005**
      - **0,0001**

Kijelzőbeállítás
- a kijelzett érvényes mértékegység
  - **metrikus: metrikus rendszer alkalmazása**
  - **inch: inch rendszer alkalmazása**

DisplaySettings
- NC programok formátuma és ciklusok megjelenítése
  - Programozás HEIDENHAIN párbeszéd szövegekkel vagy DIN/ISO-ban
    - **HEIDENHAIN: Programozás BA MDI párbeszéd ablakokkal**
    - **ISO: DIN/ISO programozás Pozicionálás MDI üzemmódban**

Paraméter beállítások

DisplaySettings

Az NC és PLC párbeszédek nyelvi beállításai

NC párbeszédnyelv

ENGLISH
GERMAN
CZECH
FRENCH
ITALIAN
SPANISH
PORTUGUESE
SWEDISH
DANISH
FINNISH
DUTCH
POLISH
MAGYAR
RUSSIAN
CHINESE
CHINESE_TRAD
SLOVENIAN
KOREAN
NORWEGIAN
ROMANIAN
SLOVAK
TURKISH

PLC párbeszédnyelv

Lásd NC párbeszédnyelv

PLC hibaüzenet nyelv

Lásd NC párbeszédnyelv

Súgó nyelv

Lásd NC párbeszédnyelv

Paraméter beállítások

DisplaySettings
- Működés vezérlőindításkor
  - "Áramkimaradás" üzenet nyugtázása
    - **IGAZ: A vezérlőindítás nem folytatódik az üzenet nyugtázásáig**
    - **HAMIS: "Áramkimaradás" üzenet nem jelenik meg**

DisplaySettings
- Idő kijelzése a képernyőn
  - Idő kijelzésének lehetőségei
    - **Analóg**
    - **Digitális**
    - **Logo**
    - **Analóg és Logo**
    - **Digitális és Logo**
    - **Analóg be Logo**
    - **Digitális be Logo**

DisplaySettings
- Link sor Be/Ki
  - Kijelző beállítás link sorhoz
    - **KI: Információs sor kikapcsolása az üzemmód sorban**
    - **BE: Információs sor bekapcsolása az üzemmód sorban**

DisplaySettings
- 3-D grafikus szimuláció beállítások
  - 3D grafikus szimuláció modell típusa
    - **3-D (processzor-intenzív): Összetett megmunkálás aláesztergálással, modell ábrázolás**
    - **2.5D: 3-tengelyes megmunkálás, modell ábrázolás**
    - **Nincs modell: Modell ábrázolás kikapcsolva**
  - 3-D szimuláció modell minősége
    - **nagyon magas: Nagy felbontás; Lehetséges mondatvégpontok megjelenítése**
    - **nagy: Magas felbontás**
    - **közepes: Közepes felbontás**
    - **alacsony: Alacsony felbontás**

DisplaySettings
- Pozíciókijelző beállításai
  - Pozíciókijelzés TOOL CALL DL-lel
    - **Mint szerszámhossz: A programozott DL túlméret a munkadarab-orientált pozíciókijelzés szerszámhossz módosításának tekinthető**
    - **Munkadarab túlméretként: A programozott DL túlméret a munkadarab-orientált pozíciókijelzés munkadarab túlméretének tekinthető**

Paraméter beállítások

ProbeSettings

Szerszámbemérés konfigurálása

TT140_1

M funkció főorsó orientációhoz

-1: Főorsó-orientáció közvetlenül az NC-vel

0: Funkció inaktív

1 - 999: M funkciók száma főorsó orientáláshoz

Tapintási rutin

Többirányú: Tapintás különböző irányokból

Egyirány: Tapintás egy irányból

Tapintási irány szerszámsugár méréshez

X_Pozitív, Y_Pozitív,X_Negatív, Y_Negatív, Z_Pozitív, Z_Negatív (szerszámtengelytől függően)

Távolság a szerszám alsó éle és a tapintó érzékelő felső éle között

0.001 - 99.9999 [mm]: A szerszám és a tapintószár közötti eltérés

Gyorsjárat tapintóciklusban

10 - 300 000 [mm/perc]: Gyorsjárat tapintóciklusban

Tapintási előtolás szerszámméréssel

1 - 3 000 [mm/perc]: Tapintási előtolás szerszámméréssel

Tapintási előtolás számítása

ÁllandóTűrés: Tapintási előtolás számítása állandó tűréssel

VáltozóTűrés: Tapintási előtolás számítása változó tűréssel

ÁllandóElőtolás: Állandó tapintási előtolás

Sebesség típus meghatározása

Automatikus: Sebesség automatikus meghatározása

MinSpindleSpeed: Minimális főorsó fordulatszám alkalmazása

Max. megengedett fordulatszám a vágóélen

1 - 129 [m/perc]: Megengedett forulatszám a szerszám körméretén

Maximálisan megengedett fordulatszám szerszámméréshez

0 - 1 000 [1/perc]: Maximálisan megengedett sebesség

Maximálisan megengedett mérési hiba szerszámmérés alatt

0.001 - 0.999 [mm]: Első maximálisan megengedett mérési hiba

Maximálisan megengedett mérési hiba szerszámmérés alatt

0.001 - 0.999 [mm]: Második maximálisan megengedett mérési hiba

NC stop szerszám ellenőrzésekor

Igaz: Ha túllépi a törési tűrést, az NC program megáll

Hamis: Az NC program nem áll meg

Paraméter beállítások

NC stop szerszám mérésekor

Igaz: Ha túllépi a törési tűrést, az NC program megáll

Hamis: Az NC program nem áll meg

Szerszámtáblázat módosítása szerszám ellenőrzésekor és mérésekor

AdaptOnMeasure: Táblázat módosítása szerszám mérésekor

AdaptOnBoth: Táblázat módosítása szerszám ellenőrzésekor és mérésekor

AdaptNever: Táblázat nem módosul szerszán ellenőrzés és mérés után

Tapintógömb konfigurálása

TT140_1

Tapintógömb középpontjának koordinátái

[0]: a tapintószár középpontjának X koordinátája a gépi nullaponthoz viszonyítva

[1]: a tapintószár középpontjának Y koordinátája a gépi nullaponthoz viszonyítva

[2]: A tapintószár középpontjának Z koordinátája, a gépi nullaponthoz viszonyítva

Biztonsági távolság a tapintószár fölött előpozicionáláskor

0.001 - 99 999.9999 [mm]: Biztonsági távolság a szerszámtengely irányában

Biztonsági zóna a tapintószár körül előpozicionáláskor

0.001 - 99 999.9999 [mm]: Biztonsági távolság a szerszámtengelyre merőleges síkban

Paraméter beállítások

ChannelSettings
CH_NC
Aktív kinematika
Aktiválandó kinematika
Gépi kinematika lista

Vezérlő bekapcsolásakor aktiválandó kinematika
Gépi kinematika lista

Az NC program működésének meghatározása
Megmunkálási idő nullázása program indításakor
Igaz: Megmunkálási idő nullázása
Hamis: Nincs megmunkálási idő nullázás

PLC jel a függőben lévő megmunkálási ciklus számához
Gépgyártótól függően

Geometriai tűrések
Megengedhető eltérés a kör sugarától
0.0001 - 0.016 [mm]: A kör sugarának megengedett eltérése a kör végpontján, a kör kezdőpontjához képest

Megmunkálási ciklusok konfigurációja
Átfedési tényező zsebmaráshoz
0.001 - 1.414: Átfedési tényező Ciklus 4 ZSEBMARÁS és Ciklus 5 KÖRZSEB estén

Kontúrzseb megmunkálása utáni működés
PosBeforeMachining: Ciklus megmunkálása előtti pozicionálás
ToolAxClearanceHeight: Szerszámtengely pozicionálása biztonsági magasságra

"Főorsó ?" hibaüzenet megjelenítése, ha M3/M4 nem aktív
be: Hibaüzenet kiadása
ki: ne adjon ki hibaüzenetet

"Negatív mélység megadása" hibaüzenet megjelenítése
be: Hibaüzenet kiadása
ki: Ne adjon ki hibaüzenetet

Horony oldalának megközelítése egy hengeres felületen
LineNormal: Megközelítés egyenes vonalon
CircleTangential: Megközelítés érintő köríven

M funkció főorsó orientáláshoz megmunkálási ciklusokban
-1: Főorsó-orientáció közvetlenül az NC-vel
0: Funkció inaktív
1 - 999: M funkciók száma főorsó orientáláshoz

Ne jelenítse meg a "Fogásvétel típus nem lehetséges" hibaüzenetet
be: Hibaüzenet nem jelenik meg

Paraméter beállítások

ki: Hibaüzenet megjelenítve

Geometriai szűrő lineáris elemek szűréséhez

Stretch szűrő típusa

- Ki: Nincs aktív szűrő

- ShortCut: Egy pont kihagyása a sokszögön

- Átlagos: A geometriai szűrő lesimítja a sarkokat

A szűrt és a nem szűrt kontúr közötti maximális eltérés

0 - 10 [mm]: A szűrt pontok az eredmény egyenes tűrésén belül fekszenek

A szűrés eredményeként kapott távolság maximális hossza

0 - 1000 [mm]: Az a hossz, ami fölött a geometriai szűrés érvényes

17.1 Gépspecifikus felhasználói paraméterek

Paraméter beállítások

NC szerkesztő beállításai

Backup fájlok létrehozása

IGAZ: Backup fájl készítése NC programok szerkesztése után

HAMIS: Ne hozzon létre backup fájlt NC programok szerkesztése után

A kurzor működése sorok törlése után

IGAZ: Kurzor az előző soron áll törlés után (iTNC működés)

HAMIS: Kurzor a következő soron törlés után

Kurzor működése első vagy utolsó sor esetén

IGAZ: A PGM elején/végén engedélyezett a kurzor körbefutása

HAMIS: A PGM elején/végén nem engedélyezett a kurzor körbefutása

Sortörés többsoros mondatok esetén

MIND: Sorok teljes megjelenítése mindenkor

AKT: Csak az aktív mondat hiánytalan megjelenítése

NEM: Teljes sor megjelenítése csak a mondat szerkesztésekor

Grafikus súgó aktiválása ciklusbevitel esetén

IGAZ: Alapértelmezetten jelenítse meg mindig a grafikus súgót

HAMIS: Csak akkor jelenítse meg a súgó grafikát, ha a CYCLE HELP funkciógomb ON állásban van. A CIKLUS SÚGÓ KI/BE funkciógomb megjelenik a Programozás üzemmódban a "Képernyőfelosztás gomb megnyomása után"

Funkciósor működése ciklus bevitele után

IGAZ: Ciklus funkciósor aktívan hagyása egy ciklus meghatározása után

HAMIS: Ciklus funkciósor elrejtése egy ciklus meghatározása után

Nyugtázás kérése mondat törlése előtt

IGAZ: Nyugtázási kérés megjelenítése egy NC mondat törlése előtt

HAMIS: Ne jelenítsen meg nyugtázási kérést egy NC mondat törlése előtt

Maximális sorok száma, amivel az NC program tesztelhető

100 - 50000: Geometria teszthez szükséges programhossz

DIN/ISO programozás: Mondatszám léptetési érték

0 - 250: DIN/ISO mondatok programozása növekményes mondatszámok létrehozásával

Határozzon meg programozható tengelyeket

IGAZ: Meghatározott tengelykonfiguráció alkalmazása

HAMIS: XYZABCUVW alapértelmezett tengelykonfiguráció használata

Működés tengelypárhuzamos pozicionáló mondatok esetén

IGAZ: Tengelypárhuzamos pozicionáló mondatok engedélyezettek

HAMIS: Tengelypárhuzamos pozicionáló mondatok zárolva

Maximális sorok száma, amíg az azonos szintaxisú elemek kereshetők

500 - 50000: Kiválasztott elemek keresése a fel/le nyilakkal

Paraméter beállítások

Fájlekezelői beállítások

Függő fájlok kijelzése

MANUAL: A függő fájlok kijelzése

AUTOMATIKUS: Függő fájlok nincsenek megjelenítve

Útvonal elérés végfelhasználóknak

Meghajtók és/vagy könyvtárak listázása

Az idd megadott meghajtók és könyvtárak a TNC fájlkezelőben jelennek meg

FN 16 kimeneti útvonal végrehajtáshoz

Útvonal FN 16 kimenethez, ha nincs útvonal a programban meghatározva

FN 16 kimeneti útvonal Programozás és Programteszt üzemmódokban

Útvonal FN 16 kimenethez, ha nincs útvonal a programban meghatározva

---

Soros interfész RS232: Lásd "Adatinterfész beállítás", Oldal 509

17.2 Adatinterfészek csatlakozójának lábkiosztása és csatlakozó kábelei

RS-232-C/V.24 interfész HEIDENHAIN eszközökhöz

Az adatcsatorna megfelel az EN 50 178 **kisfeszültségű elektromos leválasztás** szabványban foglaltaknak.

25 lábú csatlakozó használatakor:

TNC		**Összekötő kábel 365725-xx**			**Adapter 310085-01**		**Összekötő kábel 274545-xx**		
Apa	Hozzárendelés	Anya	Szín	Anya	Apa	Anya	Apa	Szín	Anya
1	Nincs kiosztva	1		1	1	1	1	Fehér/ Barna	1
2	RXD	2	Sárga	3	3	3	3	Sárga	2
3	TXD	3	Zöld	2	2	2	2	Zöld	3
4	DTR	4	Barna	20	20	20	20	Barna	8
5	Jel GND	5	Piros	7	7	7	7	Piros	7
6	DSR	6	Kék	6	6	6	6		6
7	RTS	7	Szürke	4	4	4	4	Szürke	5
8	CTR	8	Rózsaszín	5	5	5	5	Rózsaszín	4
9	Nincs kiosztva	9					8	Lila	20
Ház	Külső árnyékolás	Ház	Külső árnyékolás	Ház	Ház	Ház	Ház	Külső árnyékolás	Ház

Adatinterfészek csatlakozójának lábkiosztása és csatlakozó kábelei 17.2

9 lábú csatlakozó használatakor:

TNC		Összekötő kábel 355484-xx			Adapter 363987-02		Összekötő kábel 366964-xx		
Apa	Hozzárendelés	Anya	Szín	Apa	Anya	Apa	Anya	Szín	Anya
1	Nincs kiosztva	1	Piros	1	1	1	1	Piros	1
2	RXD	2	Sárga	2	2	2	2	Sárga	3
3	TXD	3	Fehér	3	3	3	3	Fehér	2
4	DTR	4	Barna	4	4	4	4	Barna	6
5	Jel GND	5	Fekete	5	5	5	5	Fekete	5
6	DSR	6	Lila	6	6	6	6	Lila	4
7	RTS	7	Szürke	7	7	7	7	Szürke	8
8	CTR	8	Fehér/Zöld	8	8	8	8	Fehér/ Zöld	7
9	Nincs kiosztva	9	Zöld	9	9	9	9	Zöld	9
Ház	Külső árnyékolás	Ház	Külső árnyékolás	Ház	Ház	Ház	Ház	Külső árnyékolás	Ház

Nem HEIDENHAIN készülékek

Egy nem HEIDENHAIN készülék csatlakozójának lábkiosztása jelentősen különbözhet a HEIDENHAIN készülékekétől.

Ez leginkább az egységtől és az adatátvitel típusától függ. Az alábbi táblázat a csatlakozó adapter lábkiosztását mutatja.

Adapter 363987-02		**Összekötő kábel 366964-xx**		
Anya	Apa	Anya	Szín	Anya
1	1	1	Piros	1
2	2	2	Sárga	3
3	3	3	Fehér	2
4	4	4	Barna	6
5	5	5	Fekete	5
6	6	6	Lila	4
7	7	7	Szürke	8
8	8	8	Fehér/ Zöld	7
9	9	9	Zöld	9
Ház	Ház	Ház	Külső árnyékolás	Ház

Ethernet interfész RJ45 csatlakozó

Maximális kábelhossz:

- árnyékolatlan: 100 m
- árnyékolt: 400 m

Láb	**Jel**	**Leírás**
1	TX+	Adatot küld
2	TX–	Adatot küld
3	REC+	Adatot fogad
4	Üres	
5	Üres	
6	REC–	Adatot fogad
7	Üres	
8	Üres	

17.3 Műszaki információk

Szimbólumok jelentése

- ■ Alapérték
- □ Tengely opció
- **1** Fejlett funkciókészlet 1

Felhasználói funkciók

Rövid leírás	■	Alapverzió: 3 tengely és pozíciószabályzott főorsó
	■	Negyedik NC tengely és segédtengelyek
	■	vagy
	□	Bővítő tengely 4 tengelyhez és a pozíciószabályozott főorsóhoz
	□	Bővítő tengely 5 tengelyhez és a pozíciószabályozott főorsóhoz
Rövid leírás	■	Alap verzió: 3 tengely és pozíciószabályzott főorsó
	□	1. Bővítő tengely 4 tengelyhez és a pozíciószabályozott főorsóhoz
	□	2. Bővítő tengely 5 tengelyhez, valamint pozíciószabályzott főorsóhoz
Programbevitel	HEIDENHAIN Párbeszédes és DIN/ISO	
Pozíció megadás	■	Célpozíciók egyenesekben és ívekben derékszögű vagy polárkoordinátákkal
	■	Inkrementális vagy abszolút méretek
	■	Kijelzés és bevitel mm-ben vagy inch-ben
Szerszámkorrekció	■	Szerszámsugár a munkasíkban és szerszámhossz
	■	Sugárkorrekciós kontúr előre figyelés legfeljebb 99 mondatig (M120)
Szerszámtáblázatok	Összetett szerszámtáblázatok a szerszámok valamennyi adatával	
Állandó kontúr sebesség	■	A szerszámközéppont pályájának figyelembevételével
	■	A forgácsolóél figyelembevételével
Párhuzamos művelet	Programszerkesztés grafikus támogatással, miközben egy másik program fut	
Körasztalos megmunkálás (Fejlett funkciókészlet 1)	**1**	Hengerpaláston lévő kontúr programozása mint két síktengelyé
	1	Előtolás programozható mm/perc-ben is
Kontúrelemek	■	Egyenes
	■	Letörés
	■	Körpálya
	■	Kör középpontja
	■	Körsugár
	■	Érintőleges körív
	■	Sarok lekerekítés
Kontúr megközelítése és elhagyása	■	Egy egyenesen: érintőlegesen vagy merőlegesen
	■	Körív mentén
FK szabad kontúr programozása	■	FK szabad kontúr programozás HEIDENHAIN párbeszédes formátumban grafikus támogatással, nem NC számára méretezett műhelyrajzokhoz
Programszervezés	■	Alprogramok

17.3 Műszaki információk

Felhasználói funkciók		
	■	Programrész ismétlések
	■	Tetszőleges program mint alprogram
Fix ciklusok	■	Ciklusok fúráshoz, valamint hagyományos és merevszárú menetfúráshoz
	■	Négyszög- és körzsebek nagyolása
	■	Ciklusok mélyfúráshoz, dörzsárazáshoz, kiesztergáláshoz és süllyesztéshez
	■	Ciklusok külső és belső menetmaráshoz
	■	Négyszög- és körzsebek simítása
	■	Ciklusok sík és döntött felületek simításához
	■	Ciklusok egyenes és íves hornyok marásához
	■	Derékszögű és polár furatmintázatok
	■	Kontúrral párhuzamos kontúrzseb
	■	Átmenő kontúr
	■	OEM ciklusok (szerszámgépgyártó által kifejlesztett speciális ciklusok) is integrálhatók
Koordináta-transzformáció	■	Nullaponteltolás, forgatás, tükrözés
	■	Mérettényező (tengelyspecifikus)
	1	Munkasík döntése (Fejlett funkciókészlet 1)
Q paraméterek Programozás változókkal	■	Matematikai funkciók: =, +, –, *, sin α, cos α, négyzetgyök
	■	Logikai műveletek (=, ≠, <, >)
	■	Zárójeles számítások
	■	tan α, arc sin, arc cos, arc tan, a^n, e^n, ln, log, szám abszolút értéke, konstans π, negáció, tizedespont előtti és utáni számjegyek levágása
	■	Funkciók kör meghatározásához
	■	Szövegparam.

Felhasználói funkciók		
Programozási segédletek	■	Számológép
	■	Aktuális hibaüzenetek teljes listája
	■	Környezetfüggő súgó funkciók a hibaüzenetekhez
	■	Grafikus támogatás ciklusok programozásához
	■	Megjegyzés sorok az NC programban
Betanulás	■	Pillanatnyi pozíció átvétele közvetlenül az NC programba
Program ellenőrzési grafika Megjelenítési módok	■	Grafikus szimuláció programfuttatás előtt, akár egy másik program futása közben
	■	Felülnézet / kivetítés 3 síkban / 3D nézet / 3D vonalas grafika
	■	Részlet nagyítása
Programozott grafika	■	Programozás módban a kontúrt alkotó NC mondatok rajza beírás közben folyamatosan megjelenik a képernyőn (2D-s vonalas rajzként), akár egy másik program futása közben is
Programfutás grafika Megjelenítési módok	■	Valós idejű grafikus szimuláció felülnézetben / 3 síkba történő kivetítéskor / 3D nézetben
Megmunkálási idő	■	Megmunkálási idő kiszámítása Programteszt üzemmódban
	■	Az aktuális megmunkálási idő kijelzése Programfutás üzemmódokban
Kontúr, visszatérés	■	Futtatás a program bármely mondatától, a szerszám visszaállítása a kiszámított célpozícióba, a megmunkálás folytatása
	■	Program megszakítása, kontúr elhagyása és visszaállás a kontúrra
Nullaponttáblázatok	■	Többszörös nullaponttáblázatok, munkadarabra vonatkozó nullapontok tárolására
Tapintóciklusok	■	Tapintó kalibrálása
	■	A munkadarab hibás beállításának kézi vagy automatikus korrigálása
	■	Kézi vagy automatikus nullapontfelvétel
	■	Munkadarab automatikus mérése
	■	Ciklusok az automatikus szerszámméréshez

17.3 Műszaki információk

Specifikációk		
Összetevők	■	Kezelőpult
	■	Színes TFT képernyő, funkciógombokkal
Program memória	■	2 GB
Felbontás és kijelzési lépések	■	Akár 0,1 µm a lineáris tengelyeken
	■	Max. 0,0001° a forgó tengelyeken
Beviteli tartomány	■	Maximum 999 999 999 mm vagy 999 999 999°
Interpoláció	■	Egyenes 4 tengelyen
	■	Kör 2 tengelyen
	■	Csavarvonal: körpályák és egyenes pályák szuperponálása
Mondatfeldolgozási idő 3D egyenes sugárkorrekció nélkül	■	6 ms
Tengelyvezérlés	■	Pozíciószabályozás felbontása: A pozíció jeladó jelperiódusának 1024-ed része
	■	Pozíciószabályozás ciklusideje: 3 ms
	■	Sebességszabályozás ciklusideje: 200 µs
Mozgástartomány	■	Maximum 100 m (3937 inch)
Orsófordulatszám	■	Maximum 100 000 fordulat (analóg sebességjel)
Hibakorrekció	■	Lineáris és nemlineáris tengelyhiba, holtjáték, visszafordulási csúcsok körmozgásoknál, hőtágulás
	■	Állandó súrlódás
Adatinterfészek	■	Egy darab RS-232-C /V.24 max. 115 kilobit
	■	Bővített interfész LSV-2 protokollal a TNC külső működéséhez, a HEIDENHAIN TNCremo szoftverével működő interfészen
	■	Ethernet interfész 1000 BaseT
	■	3 x USB (1 x elülső USB 2.0; 2 x hátsó USB 3.0)
Környezeti hőmérséklet	■	Műveletek: 5°C-tól +40°C-ig
	■	Tárolás: -20°C-tól +60°C-ig

Tartozékok		
Elektronikus kézikerekek	■	Egy HR 410 hordozható kézikerék, vagy
	■	Egy HR 550 FS hordozható vezeték nélküli kézikerék kijelzővel, vagy
	■	Egy HR 520 hordozható kézikerék kijelzővel, vagy
	■	Egy HR 420 hordozható kézikerék kijelzővel, vagy
	■	Egy HR 130 előlapra épített kézikerék, vagy
	■	Legfeljebb három HR 150 előlapra épített kézikerék, HRA 110 kézikerék adapteren keresztül
Tapintók	■	TS 260: 3D kapcsolós típusú tapintó kábeles csatlakozással
	■	TS 440: 3D trigger tapintó, infravörös adatátvitellel
	■	TS 444: Elemmentes, 3D trigger tapintó, infravörös adatátvitellel
	■	TS 640: 3D trigger tapintó, infravörös adatátvitellel
	■	TS 740: Nagypontosságú 3D trigger tapintó, infravörös adatátvitellel
	■	TT 160: 3D trigger tapintó szerszámméréshez
	■	TT 449: 3D trigger tapintó szerszámméréshez, infravörös adatátvitellel

Haladó Funkció Beállítás 1 (opció 8)	
Bővített funkciók Csoport 1	**Megmunkálás körasztalokkal** ■ Hengerpaláston lévő kontúr, mint két síktengelyé ■ Előtolás programozható mm/perc-ben is **Koordináta-transzformációk:** Munkasík döntése **Interpoláció:** Kör 3 tengely mentén, döntött munkasíkkal (térbeli ív)

DXF Átalakító (opció 42)	
DXF átalakító	■ Támogatott DXF formátum: AC1009 (AutoCAD R12) ■ Kontúrok és furatmintázatok elfogadása ■ Referenciapontok egyszerű és kényelmes meghatározása ■ Kontúrrészek grafikai tulajdonságainak kiválasztása párbeszédes programokból

Bővített szerszámkezelő (opció 93)	
Bővített szerszámkezelő	Python-alapú

17.3 Műszaki információk

TNC funkciók beviteli formátuma és mértékegysége	
Pozíciók, koordináták, körsugarak, letöréshosszak	-99 999.9999 to +99 999.9999 (5, 4: tizedeshelyek a tizedespont előtt, tizedeshelyek a tizedespont után) [mm]
Szerszámszámok	0 - 32 767.9 (5, 1)
Szerszámnevek	32 karakter, idézőjelek között, a **TOOL CALL** paranccsal. Engedélyezett különleges karakterek: #, $, %, &, -
Delta értékek a szerszámkorrekcióhoz	–99.9999 - +99.9999 (2, 4) [mm]
Orsófordulatszámok	0 - 99 999.999 (5, 3) [rpm]
Előtolások	0 és 99 999,999 (5,3) [mm/perc] vagy [mm/fog] vagy [mm/fordulat] között
Várakozási idő a Ciklus 9-ben	0 - 3600.000 (4, 3) [s]
Menetemelkedés a különböző ciklusokban	–9.9999 - +9.9999 (2, 4) [mm]
Orsó tájolásának szöge	0 - 360.0000 (3, 4) [°]
Szög polárkoordinátákhoz, forgatáshoz, munkasík döntéséhez	–360.0000 - +360.0000 (3, 4) [°]
Polárszög koordináták csavarvonalas interpolációhoz (CP)	-5 400.0000 - 5 400.0000 (4, 4) [°]
Nullapont számok a Ciklus 7-ben	0 - 2999 (4, 0)
Ciklus 11 és 26 mérettényezője	0.000001 - 99.999999 (2, 6)
M mellékfunkciók	0 - 999 (4, 0)
Q paraméter számok	0 - 1999 (4, 0)
Q paraméter értékek	-99 999.9999 - +99 999.9999 (9, 6)
Címkék (LBL) a programugrásokhoz	0 - 999 (5, 0)
Címkék (LBL) a programugrásokhoz	Tetszőleges szöveg idézőjelben (“”)
Programrész ismétlések száma REP	1 - 65 534 (5, 0)
Hibaszám az FN14 Q paraméteres funkciónál	0 - 1199 (4, 0)

17.4 Összefoglaló táblázatok

Fix ciklusok

Ciklus száma	Ciklus megnevezése	DEF-aktív	CALL-aktív
7	Nullaponteltolás	■	
8	Tükrözés	■	
9	Várakozási idő	■	
10	Forgatás	■	
11	Nagyítási tényező	■	
12	Programhívás	■	
13	Főorsó orientáció	■	
14	Kontúrmeghatározás	■	
19	A munkasík döntése	■	
20	Kontúradatok SL II	■	
21	Előfúrás SL II		■
22	Kinagyolás SL II		■
23	Fenéksimítás SL II		■
24	Oldalsimítás SL II		■
25	Átmenő kontúr		■
26	Tengelyspecifikus nagyítás	■	
27	Hengerpalást		■
28	Hengerpalást horony		■
29	Hengerpalást gerinc		■
39	Hengerpalást kontúr		■
32	Tűrés	■	
200	Fúrás		■
201	Dörzsárazás		■
202	Kiesztergálás		■
203	Univerzális fúrás		■
204	Hátrafelé süllyesztés		■
205	Univerzális mélyfúrás		■
206	Menetfúrás kiegyenlítő tokmánnyal, új		■
207	Merevszárú menetfúrás, új		■
208	Furatmarás		■
209	Menetfúrás forgácstöréssel		■
220	Körmintázat	■	
221	Négyszög mintázat	■	
225	Gravírozás		■
230	Léptető marás		■

17.4 Összefoglaló táblázatok

Ciklus száma	Ciklus megnevezése	DEF-aktív	CALL-aktív
231	Szabályos felület		■
232	Homlokmarás		■
233	Homlokmarás (választható megmunkálási irány, az oldalak figyelembevételével)		■
240	Központozás		■
241	Egyélű mélyfúrás		■
247	Nullapontfelvétel	■	
251	Négyszögzseb (teljes megmunkálás)		■
252	Körzseb (teljes megmunkálás)		■
253	Horonymarás		■
254	Íves horony		■
256	Négyszögcsap (teljes megmunkálás)		■
257	Körcsap (teljes megmunkálás)		■
262	Menetmarás		■
263	Menetmarás/süllyesztés		■
264	Menetfúrás/marás		■
265	Csavarvonalas menetfúrás/marás		■
267	Külső menetmarás		■
275	Trochoid horony		■

Mellékfunkciók

M	Funkció	Érvényességi határmondatok...	Első mondat	Utolsó mondat	Oldal
M0	Program STOP/Főorsó STOP/Hűtés KI			■	337
M1	Opcionális programfutás STOP/Főorsó STOP/Hűtés KI			■	497
M2	Program stop/Főorsó STOP/Hűtés KI/Állapotkijelző TÖRLÉS (gépi paramétertől függ)/1. mondatra ugrás			■	337
M3	Főorsó BE órajárás szerint		■		337
M4	Főorsó BE órajárással ellentétesen		■		
M5	Főorsó STOP			■	
M6	Szerszámcsere/Programfutás STOP (gépi paramétertől függ)/Főorsó STOP			■	337
M8	Hűtővíz be		■		337
M9	Hűtővíz ki			■	
M13	Főorsó BE órajárás szerint /hűtővíz BE		■		337
M14	Főorsó BE órajárással ellentétesen/hűtővíz be		■		
M30	Mint az M2 funkció			■	337
M89	Szabad mellékfunkciók **vagy** ciklushívások, öröklődően érvényes (gépi paraméterektől függően)		■	■	Felhasználói kézikönyv ciklusokhoz
M91	A pozicionáló mondatban: A koordináták a gépi nullapontra vonatkoznak		■		338

M	Funkció	Érvényességi határmondatok...	Első mondat	Utolsó mondat	Oldal
M92	A pozicionáló mondatban: a koordináták a szerszámgépgyártó által meghatározott pozícióra, pl. a szerszámcsere-pozícióra vonatkoznak		■		338
M94	A forgó tengely kijelzett értékének 360° alá csökkentése		■		399
M97	Kis kontúrlépcsők megmunkálása			■	341
M98	Nyitott kontúrok teljes megmunkálása			■	342
M99	Mondatonkénti ciklushívás			■	Felhasználói kézikönyv ciklusokhoz
M101 M102	Automatikus szerszámcsere, ha a szerszám maximális éltartama letelt Reset M101			■ ■	170
M107 M108	Testvérszerszámok hibaüzenetének elnyomása ráhagyással Reset M107			■ ■	170
M109 M110 M111	Állandó kontúrsebesség a vágóélnél (előtolás növelése és csökkentése) Állandó kontúrsebesség a vágóélnél (csak előtolás csökkentés) Reset M109/M110		■ ■	 ■	345
M116 M117	Forgótengelyek előtolása mm/perc-ben Reset M116		■	 ■	397
M118	Kézikerekes pozicionálás szuperponálása programfutás közben		■		348
M120	Sugárkompenzált kontúr előszámítása (ELŐRETEKINTÉS)		■		346
M126 M127	Forgótengely pályaoptimalizációja: Reset M126		■	 ■	398
M130	A pozicionáló mondatban: A pontok a nem döntött koordinátarendszerre vonatkoznak		■		340
M138	Döntött tengely kiválasztása		■		400
M140	Visszahúzás a kontúrról a szerszámtengely irányában		■		350
M143	Alapelforgatás törlése		■		351
M141	Tapintórendszer felügyeletének elnyomása		■		351
M148 M149	Szerszám automatikus visszahúzása a kontúrtól NC stop esetén Reset M148		■	 ■	352

17.5 A TNC 320 és az iTNC 530 funkcióinak összehasonlítása

Összehasonlítás: Specifikációk

Funkció	TNC 320	iTNC 530
Tengelyek	maximum 6	maximum 18
Felbontás és kijelzési lépés:		
■ Lineáris tengelyek	■ 0.1µm	■ 0.1 µm
■ Forgótengelyek	■ 0.001°	■ 0.0001°
Kijelzi	15.1 inch-es, színes, síkképernyős TFT monitor	15,1 inch-es, színes TFT képernyő, vagy 15.1 inch-es, színes TFT képernyő
Memória NC-hez, PLC programokhoz és rendszerfájlokhoz	CompactFlash memória kártya	Merevlemez vagy SSDR solid state disk
Program memória NC programokhoz	2 GB	> 21 GB
Mondatfeldolgozási idő	6 ms	0.5 ms
HeROS operációs rendszer	igen	igen
Interpoláció:		
■ Egyenes	■ 5 tengely	■ 5 tengely
■ Kör	■ 3 tengely	■ 3 tengely
■ Csavarvonal	■ igen	■ igen
■ Spline	■ szam	■ Igen, 9-es opcióval
Hardver	Kompakt kezelőpanel	Modulárisan az elektromos szekrényben

Összehasonlítás: Adatinterfészek

Funkció	TNC 320	iTNC 530
Gigabit Ethernet 1000BaseT	X	X
RS-232-C/V.24 soros interfész	X	X
RS-422/V.11 soros interfész	-	X
USB interfész	X	X

Összehasonlítás: Tartozékok

Funkció	TNC 320	iTNC 530
Elektronikus kézikerekek		
■ HR 410	■ X	■ X
■ HR 420	■ X	■ X
■ HR 520/530/550	■ X	■ X
■ HR 130	■ X	■ X
■ HR 150 HRA 110-en keresztül	■ X	■ X
Tapintók		
■ TS 220	■ X	■ X
■ TS 440	■ X	■ X
■ TS 444	■ X	■ X
■ TS 449 / TT 449	■ X	■ X
■ TS 640	■ X	■ X
■ TS 740	■ X	■ X
■ TT 130 / TT 140	■ X	■ X
Ipari PC **IPC 61xx**	–	X

Összehasonlítás: PC szoftver

Funkció	TNC 320	iTNC 530
Programozó állomás szoftver	Elérhető	Elérhető
TNCremoNTTNCbackup-pal adatátvitelhez, biztonsági adatmentéshez	Elérhető	Elérhető
TNCremoPlus adatátviteli szoftver, "live" képernyővel	Elérhető	Elérhető
RemoTools SDK 1.2: Könyvtár funkció saját alkalmazások fejlesztéséhez, a HEIDENHAIN vezérlőkkel való kommunikációhoz	Korlátozott hozzáférésű funkció	Elérhető
virtualTNC: Vezérlő komponens virtuális gépekhez	Nem elérhető	Elérhető
ConfigDesign: Szoftver a vezérlő konfigurálásához	Elérhető	Nem elérhető
TeleService: szoftver a távoli diagnosztikához és karbantartáshoz	Elérhető	Elérhető

17.5 A TNC 320 és az iTNC 530 funkcióinak összehasonlítása

Összehasonlítás: Gép-specifikus funkciók

Funkció	TNC 320	iTNC 530
Az elmozdulási tartomány átkapcsolása	Elérhető funkciók	Elérhető funkciók
Központi hajtás (1 motor több tengelyhez)	Elérhető funkciók	Elérhető funkciók
C tengelyes művelet (forgótengely hajtása orsómotorral)	Elérhető funkciók	Elérhető funkciók
Marófej automatikus cseréje	Elérhető funkciók	Elérhető funkciók
Szögfejek támogatása	Funkció nem elérhető	Elérhető funkciók
Balluf szerszám azonosítása	Elérhető funkciók (Python-nal)	Elérhető funkciók
Több szerszámtár kezelése	Elérhető funkciók	Elérhető funkciók
Bővített szerszámkezelés Pythonnal	Funkció elérhető	Elérhető funkciók

Összehasonlítás: Felhasználói funkciók

Funkció	TNC 320	iTNC 530
Programbevitel		
■ HEIDENHAIN párbeszédes formátum	■ X	■ X
■ DIN/ISO	■ X	■ X
■ SmarT.NC-vel	■ –	■ X
■ ASCII szerkesztővel	■ X, közvetlenül szerkeszthető	■ X, átalakítás után szerkeszthető
Pozíció megadás		
■ Egyenesek és ívek célpozíciói derékszögű koordinátarendszerben	■ X	■ X
■ Egyenesek és ívek célpozíciói polárkoordinátákban	■ X	■ X
■ Inkrementális vagy abszolút méretek	■ X	■ X
■ Kijelzés és bevitel mm-ben vagy inch-ben	■ X	■ X
■ Vegye fel az utolsó szerszámpozíciót pólusként (üres CC mondat)	■ X (hibaüzenet, ha a polús átvitel bizonytalan)	■ X
■ Felületi normál vektorok (**LN**)	■ –	■ X
■ Spline mondatok (**SPL**)	■ –	■ X, 9-es opcióval

Funkció	TNC 320	iTNC 530
Szerszámkorrekció		
■ A megmunkálási síkban és a szerszámhossz mentén	■ X	■ X
■ Sugárkompenzált kontúrkövetés előre figyelése legfeljebb 99 mondaton keresztül	■ X	■ X
■ Háromdimenziós szerszámsugár kompenzáció	■ –	■ X, 9-es opcióval
Szerszámtáblázat		
■ Szerszámadatok központi tárolása	■ X	■ X
■ Összetett szerszámtáblázatok a szerszámok valamennyi adatával	■ X	■ X
■ Szerszámtípusok rugalmas kezelése	■ X	■ –
■ Választható szerszámok szűrt kijelzése	■ X	■ –
■ Rendezési funkció	■ X	■ –
■ Oszlop nevek	■ Esetenként _ jellel	■ Esetenként - jellel
■ Másolás funkció: Megfelelő szerszámadat felülírása	■ X	■ X
■ Adatlap nézet	■ Átkapcsolás az osztott képernyő gombbal	■ Átkapcsolás funkciógombbal
■ Szerszámtáblázat cseréje a TNC 320 és az iTNC 530 között	■ X	■ Nem lehetséges
Tapintó táblázat a különböző 3D tapintók kezeléséhez	X	–
Szerszám-alkalmazói fájl létrehozása, elérhetőség ellenőrzése	X	X
Forgácsolási adatszámítás Főorsó-fordulatszám és előtolás automatikus kiszámítása	Egyszerű forgácsolási adatkalkulátor	Technológiai táblázatok alkalmazása
Bármely táblázat létrehozása	■ Szabadon megadható táblázatok (.TAB fájlok) ■ Olvasás és írás FN funkciókkal ■ Létrehozás config. data-n keresztül ■ A táblázat nevének betűvel kell kezdődnie ■ Olvasás és írás SQL funkciókkal	■ Szabadon megadható táblázatok (.TAB fájlok) ■ Olvasás és írás FN funkciókkal

17.5 A TNC 320 és az iTNC 530 funkcióinak összehasonlítása

Funkció	TNC 320	iTNC 530
Állandó pályamenti sebesség a szerszám közepének útjához vagy a szerszám vágóéléhez viszonyítva	X	X
Párhuzamos művelet: programok létrehozása más program futása alatt	X	X
Kijelzett tengelyek programozása	X	X
Megmunkálási sík döntése (Ciklus 19, PLANE funkció)	X, opció 8	X, opció 8
Megmunkálás körasztalokkal		
■ Hengerpaláston lévő kontúr programozása mint két síktengelyé		
■ Hengerpalást (Ciklus 27)	■ X, opció 8	■ X, opció 8
■ Hengerpalást horony(Ciklus 28)	■ X, opció 8	■ X, opció 8
■ Hengerpalást gerinc (Ciklus 29)	■ X, opció 8	■ X, opció 8
■ Hengerpalást külső kontúr (Ciklus 39)	■ X, opció 8	■ X, opció 8
■ Előtolás mm/perc-ben, vagy ford/perc-ben	■ X, opció 8	■ X, opció 8
Mozgás a szerszámtengely irányában		
■ Kézi üzemmód (3-D ROT menü)	■ X	■ X, FCL2 funkció
■ Program megszakítás alatt	■ X	■ X
■ Szuperpozícionálás kézikerékkel	■ X	■ X, opció #44
Kontúr megközelítése és elhagyása: Egyenes vonalon vagy íven keresztül	X	X
Előtolások bevitele:		
■ **F** (mm/perc), gyorsjárat **FMAX**	■ X	■ X
■ **FU** (fordulatonkénti előtolás, mm/ford)	■ X	■ X
■ **FZ** (fogankénti előtolás)	■ X	■ X
■ **FT** (mozgási út ideje másodpercben)	■ –	■ X
■ **FMAXT** (kizárólag a gyorsjárati mozgásra érvényes: mozgási út ideje másodpercben)	■ –	■ X
FK szabad kontúr programozása		
■ A műhelyrajzok nem az NC programozáshoz méretezettek	■ X	■ X
■ FK program átalakítása párbeszédes programmá	■ –	■ X
Programszervezés:		
■ Címkeszámok maximális száma	■ 9999	■ 1000
■ Alprogramok	■ X	■ X
■ Alprogramok egymásbaágyazása	■ 20	■ 6
■ Programrész ismétlések	■ X	■ X
■ Tetszőleges program mint szubrutin	■ X	■ X

Funkció	TNC 320	iTNC 530
Q paraméteres programozás:		
■ Standard matematikai funkciók	■ X	■ X
■ Képletbevitel	■ X	■ X
■ Szövegfeldolgozás	■ X	■ X
■ **QL** lokális Q paraméterek	■ X	■ X
■ **QR** állandó Q paraméterek	■ X	■ X
■ Paraméterek cserélése program megszakítása alatt	■ X	■ X
■ FN15:PRINT	■ –	■ X
■ FN25:PRESET	■ –	■ X
■ FN26:TABOPEN	■ X	■ X
■ FN27:TABWRITE	■ X	■ X
■ FN28:TABREAD	■ X	■ X
■ FN29: PLC LISTA	■ X	■ –
■ FN31: RANGE SELECT	■ –	■ X
■ FN32: PLC PRESET	■ –	■ X
■ FN37:EXPORT	■ X	■ –
■ FN38: SEND	■ X	■ X
■ Fájl külső mentése **FN16**-tal	■ X	■ X
■ **FN16** formázás: balra igazított, jobbra igazított, szöveghosszok	■ X	■ X
■ LOG fájl írása **FN16**-tal	■ X	■ –
■ Paraméter tartalom megjelenítése a kiegészítő állapotkijelzőben	■ X	■ –
■ Paraméter tartalom megjelenítése programozás alatt (Q-INFO)	■ X	■ X
■ **SQL** funkciók táblázatok írásához és olvasásához	■ X	■ –

17.5 A TNC 320 és az iTNC 530 funkcióinak összehasonlítása

Funkció	TNC 320	iTNC 530
Grafikus támogatás		
■ 2D-s programozási grafika	■ X	■ X
■ REDRAW funkció	■ –	■ X
■ Rácsvonalak megjelenítése háttérként	■ X	■ –
■ 3D-s vonalas grafika	■ X	■ X
■ Grafikus teszt (felülnézet, kivetítés 3 síkban, 3D-s nézet)	■ X	■ X
■ Nagyfelbontású nézet	■ X	■ X
■ Szerszám kijelzés	■ X	■ X
■ A szimuláció sebességének szabályzása	■ X	■ X
■ Egyenes metszéspont koordinátái 3 síkú kivetítéshez	■ –	■ X
■ Bővített nagyító funkció (egérművelet)	■ X	■ X
■ Keret megjelenítése nyers munkadarabhoz	■ X	■ X
■ Mélységi érték megjelenítése felülnézetben, az egérrel kijelölt helyen	■ –	■ X
■ Tesztfutás stop megadott helyen (STOP N-nél)	■ –	■ X
■ Szerszámcsere makró figyelembevétellel	■ –	■ X
■ Programfutás grafika (felülnézet, kivetítés 3 síkban, 3D nézet)	■ X	■ X
■ Nagyfelbontású nézet	■ X	■ X

Funkció	TNC 320	iTNC 530
Nullaponttáblázatok: munkadarab nullapontok tárolására	X	X
Preset táblázat: referenciapontok mentéséhez (preset-ekhez)	X	X
Palettakezelő		
■ Palettafájlok támogatása	■ –	■ X
■ Szerszám-orientált megmunkálás	■ –	■ X
■ Paletta preset táblázat: paletta nullapontok kezeléséhez	■ –	■ X
Visszaállás a kontúrra		
■ Közbenső mondattól történő indítással	■ X	■ X
■ Program megszakítás után	■ X	■ X
Autostart funkció	X	X
Pillanatnyi pozíció átvétele: Pillanatnyi pozíció átvétele az NC programba	X	X
Kiterjesztett fájlkezelő		
■ Többszörös könyvtárak és alkönyvtárak létrehozása	■ X	■ X
■ Rendezési funkció	■ X	■ X
■ Egér használata	■ X	■ X
■ Célkönyvtárak választása funkciógombbal	■ X	■ X
Programozási segédletek:		
■ Segédábra ciklusprogramozáshoz	■ X	■ X
■ Animált súgó grafika, amikor a **PLANE/PATTERN DEF** funkciókat kiválasztja	■ –	■ X
■ Súgó grafika a **PLANE/PATTERN DEF** funkcióhoz	■ X	■ X
■ Környezetfüggő súgó funkciók a hibaüzenetekhez	■ X	■ X
■ **TNCguide**: Böngésző alapú súgó rendszer	■ X	■ X
■ Súgórendszer környezetfüggő hívása	■ X	■ X
■ Számológép	■ X (tudományos)	■ X (standard)
■ Megjegyzés sorok az NC programban	■ X	■ X
■ Struktúra sorok az NC programban	■ X	■ X
■ Struktúra nézet programtesztben	■ –	■ X
Dinamikus ütközésfigyelés (DCM):		
■ Ütközésfigyelés automatikus üzemmódban	■ –	■ X, opció #40
■ Ütközésfigyelés Kézi üzemmódban	■ –	■ X, opció #40
■ Meghatározott ütköző objektumok grafikus ábrázolása	■ –	■ X, opció #40
■ Ütközés ellenőrzés Programteszt üzemmódban	■ –	■ X, opció #40
■ Készülékek figyelése	■ –	■ X, opció #40
■ Szerszámtartó kezelő	■ –	■ X, opció #40

17.5 A TNC 320 és az iTNC 530 funkcióinak összehasonlítása

Funkció	TNC 320	iTNC 530
CAM támogatás:		
■ Kontúrok betöltése DXF adatokból	■ X, opció #42	■ X, opció #42
■ Megmunkálási pozíciók betöltése DXF adatokból	■ X, 42-es opció	■ X, opció #42
■ Offline szűrő CAM fájlokhoz	■ –	■ X
■ Stretch szűrő	■ X	■ –
MOD funkciók:		
■ Felhasználói paraméterek	■ Konfig adatok	■ Számstruktúra
■ OEM súgófájlok szerviz funkciókkal	■ –	■ X
■ Adathordozó ellenőrzése	■ –	■ X
■ Javítócsomagok betöltése	■ –	■ X
■ Rendszeridő beállítása	■ X	■ X
■ Tengelyek kiválasztása a pillanatnyi pozíció átvételéhez	■ –	■ X
■ Mozgástartomány határok meghatározása	■ X	■ X
■ Külső hozzáférés korlátozása	■ X	■ X
■ Kinematika kapcsolása	■ X	■ X
Fix ciklusok hívása:		
■ **M99** vagy **M89**-cel	■ X	■ X
■ **CYCL CALL**-lal	■ X	■ X
■ **CYCL CALL PAT**-tal	■ X	■ X
■ **CYCL CALL POS**-zal	■ X	■ X
Speciális funkciók:		
■ Fordított programok létrehozása	■ –	■ X
■ Nullaponteltolás **TRANS DATUM** funkcióval	■ X	■ X
■ Adaptív előtolás vezérlés (AFC)	■ –	■ X, opció #45
■ Ciklus paraméterek globális meghatározása: **GLOBAL DEF**	■ X	■ X
■ Mintázat meghatározása **PATTERN DEF**-el	■ X	■ X
■ Ponttáblázatok meghatározása és végrehajtása	■ X	■ X
■ Egyszerű kontúr formula **CONTOUR DEF**	■ X	■ X
Funkciók nagy formákhoz és öntvényekhez:		
■ Globális programbeállítások (GS)	■ –	■ X, opció #44
■ Kibővített **M128**: **FUNCTION TCPM**	■ –	■ X

Funkció	TNC 320	iTNC 530
Állapotkijelzők:		
■ Pozíciók, főorsó fordulat, előtolás	■ X	■ X
■ Nagyobb helyzetkijelzés, Kézi üzemmód	■ X	■ X
■ Kiegészítő állapotkijelzés, adatlap nézet	■ X	■ X
■ Kézikerékkel történő mozgások kijelzése, amikor a megmunkálás kézikerekes szuperpozícionálással történik	■ X	■ X
■ Hátralévő út kijelzése egy döntött rendszerben	■ –	■ X
■ Q paraméterek értékének dinamikus kijelzése, meghatározható értéktartományok	■ X	■ –
■ OEM-specifikus kiegészítő állapotkijelzések Python-nal	■ X	■ X
■ Hátralévő idő grafikus kijelzése	■ –	■ X
Felhasználó interfész egyedi színbeállítása	–	X

Komparátor: Ciklusok

Ciklus	TNC 320	iTNC 530
1, Mélyfúrás	X	X
2, Menetfúrás	X	X
3, Horonymarás	X	X
4, Zsebmarás	X	X
5, Körzseb	X	X
6, Kinagyolás (SL I, ajánlott: SL II, Ciklus 22)	–	X
7, Nullaponteltolás	X	X
8, Tükrözés	X	X
9, Várakozási idő	X	X
10, Elforgatás	X	X
11, Nagyítás	X	X
12, Programhívás	X	X
13, Főorsó orientáció	X	X
14, Kontúr meghatározás	X	X
15, Előfúrás (SL I, ajánlott: SL II, Ciklus 21)	–	X
16, Kontúrmarás (SL I, ajánlott: SL II, Ciklus 24)	–	X
17, menetfúrás (szabályozott főorsó)	X	X
18, Menetfúrás	X	X
19, Megmunkálási sík	X, opció 8	X, opció 8
20, Kontúradatok	X	X
21, Előfúrás	X	X
22, Kinagyolás	X	X
23, Fenéksimítás	X	X

17.5 A TNC 320 és az iTNC 530 funkcióinak összehasonlítása

Ciklus	TNC 320	iTNC 530
24, Oldalsimítás	X	X
25, Átmenő kontúr	X	X
26, Méretténye ző tengelyenként	X	X
27, Hengerpalást	X, opció 8	X, opció 8
28, Hengerpalást	X, opció 8	X, opció 8
29, Hengerpalást gerinc	X, opció 8	X, opció 8
30, 3D adatok futtatása	–	X
32, tűrés HSC üzemmódban és TA	X	X
39, Hengerpalást külső kontúr	X, opció 8	X, opció 8
200, Fúrás	X	X
201, Dörzsárazás	X	X
202, Kiesztergálás	X	X
203, Univerzális fúrás	X	X
204, Hátrafelé süllyesztés	X	X
205, Univerzális mélyfúrás	X	X
206, Menetfúrás kiegyenlítő tokmánnyal	X	X
207, Merevszárú menetfúrás	X	X
208, Furatmarás	X	X
209, Menetfúrás forgácstöréssel	X	X
210, Horonymarás váltakozó irányú fogásvétellel	X	X
211, Íves horony	X	X
212, Négyszögzseb simítás	X	X
213, Négyszögcsap simítás	X	X
214, Körzsebsimítás	X	X
215, Körcsapsimítás	X	X
220, Polár mintázat	X	X
221, Derékszögű mintázat	X	X
225, Gravírozás	X	X
230, Léptető marás	X	X
231, Szabályos felület	X	X
232, Homlokmarás	X	X
233, Homlokmarás, új	X	–
240, Központozás	X	X
241, egyélű mélyfúrás	X	X
247, Nullapontfelvétel	X	X
251, Négyszögzseb (teljes)	X	X
252, Körzseb (teljes)	X	X
253, Horonymarás (teljes)	X	X
254, Íves horony (teljes)	X	X

Ciklus	TNC 320	iTNC 530
256, Négyszögcsap (teljes)	X	X
257, Körcsap (teljes)	X	X
262, Menetmarás	X	X
263, Menetmarás/süllyesztés	X	X
264, Telibefúrás	X	X
265, Csavarvonalas telibefúrás	X	X
267, külső menetmarás	X	X
270, átmenő kontúradat Ciklus 25 működésének meghatározásához	X	X
275, örvénylő marás	X	X
276, 3-D átmenő kontúr	–	X
290, Interpolációs esztergálás	–	X, 96-es opció

17.5 A TNC 320 és az iTNC 530 funkcióinak összehasonlítása

Összehasonlítás: Kiegészítő funkciók

M	Funkció	TNC 320	iTNC 530
M00	Program STOP/Főorsó STOP/Hűtés KI	X	X
M01	Opcionális program STOP	X	X
M02	Program stop/Főorsó STOP/Hűtés KI/Állapotkijelző TÖRLÉS (gépi paramétertől függ)/1. mondatra ugrás	X	X
M03 M04 M05	Főorsó BE órajárás szerint Főorsó BE órajárással ellentétesen Főorsó STOP	X	X
M06	Szerszámcsere/Programfutás állj (gépi paramétertől függ)/Orsó STOP	X	X
M08 M09	Hűtővíz be Hűtővíz ki	X	X
M13 M14	Főorsó BE órajárás szerint /hűtővíz BE Főorsó BE órajárással ellentétesen/hűtővíz be	X	X
M30	Megegyezik az M02 funkcióval	X	X
M89	Üres kiegészítő funkció **vagy** ciklushívás, öröklődő érvényesség (gépfüggő funkció)	X	X
M90	Állandó kontúrsebesség a sarkoknál (nem szükséges TNC 320 esetén)	–	X
M91	A pozicionáló mondatban: A koordináták a gépi nullapontra vonatkoznak	X	X
M92	A pozicionáló mondatban: a koordináták a szerszámgépgyártó által meghatározott pozícióra, pl. a szerszámcsere-pozícióra vonatkoznak	X	X
M94	A forgó tengely kijelzett értékének 360° alá csökkentése	X	X
M97	Kis kontúrlépcsők megmunkálása	X	X
M98	Nyitott kontúrok teljes megmunkálása	X	X
M99	Mondatonkénti ciklushívás	X	X
M101 M102	Automatikus szerszámcsere, ha a szerszám maximális éltartama letelt Reset M101	X	X
M103	Előtolás csökkentése fogásvételkor az F tényezőre (százalék)	X	X
M104	Az utoljára felvett nullapont újbóli aktiválása	– (ajánlott: Ciklus 247)	X
M105 M106	Megmunkálás a második k_V tényezővel Megmunkálás az első k_V tényezővel	–	X
M107 M108	Testvérszerszámok hibaüzenetének elnyomása ráhagyással Reset M107	X	X
M109 M110 M111	Állandó kontúrsebesség a vágóélnél (előtolás növelése és csökkentése) Állandó kontúrsebesség a vágóélnél (csak előtolás csökkentés) Reset M109/M110	X	X
M112 M113	Kontúrátmenet megadása két kontúrelem között Reset M112	– (ajánlott: Cycle 32)	X

M	Funkció	TNC 320	iTNC 530
M114 M115	A szerszámgeometria automatikus kompenzálása döntött tengellyel történő megmunkálásnál Reset M114	–	X, opció 8
M116 M117	Körasztalok előtolása mm/perc-ben Reset M116	X, opció 8	X, opció 8
M118	Kézikerekes pozicionálás szuperponálása programfutás közben	X	X
M120	Sugárkompenzált kontúr előszámítása (ELŐRETEKINTÉS)	X	X
M124	Kontúrszűrő	– (felhasználói paramétereken keresztül lehetséges)	X
M126 M127	Forgótengely pályaoptimalizációja: Reset M126	X	X
M128 M129	A szerszámcsúcs pozíciójának megtartása döntött tengely esetén (TCPM) Reset M128	–	X, opció 9
M130	A pozicionáló mondatban: A pontok a nem döntött koordinátarendszerre vonatkoznak	X	X
M134 M135	Pontos megállás nem érintőleges kontúrátmeneteknél forgó tengelyekkel történő pozicionáláskor Reset M134	–	X
M136 M137	F előtolás milliméter/fordulatban megadva Reset M136	X	X
M138	Döntött tengely kiválasztása	X	X
M140	Visszahúzás a kontúrról a szerszámtengely irányában	X	X
M141	Tapintórendszer felügyeletének elnyomása	X	X
M142	Modális programinformációk törlése	–	X
M143	Alapelforgatás törlése	X	X
M148 M149	Szerszám automatikus visszahúzása a kontúrtól NC stop esetén Reset M148	X	X
M150	Végálláskapcsoló üzenet elnyomása	– (FN 17-en keresztül lehetséges)	X
M197	Sarkok lekerekítése	X	–
M200 -M204	Lézeres vágó funkciók	–	X

Összehasonlítás: Tapintóciklusok a Kézi és az El. kézikerék üzemmódban

Ciklus	TNC 320	iTNC 530
Tapintó táblázat a 3D tapintók kezeléséhez	X	–
Érvényes hossz kalibrálása	X	X
Érvényes sugár kalibrálása	X	X
Alapelforgatás mérése egyenes alkalmazásával	X	X
Nullapont felvétele bármely tengelyen	X	X
Sarok felvétele nullapontként	X	X
Körközéppont felvétele nullapontként	X	X
Középvonal felvétele nullapontként	X	X
Alapelforgatás mérése két furat/hengeres csap alkalmazásával	X	X
Nullapont felvétele négy furat/hengeres csap alkalmazásával	X	X
Körközép felvétele három furat/hengeres csap alkalmazásával	X	X
Mechanikus tapintó támogatás a pillanatnyi pozíció kézi felvételéhez	Funkciógombbal	Gombbal
A mért értékek írása a preset táblázatba	X	X
A mért értékek írása nullaponttáblázatokba	X	X

Összehasonlítás: Tapintóciklusok a munkadarab automatikus ellenőrzéséhez

Ciklus	TNC 320	iTNC 530
0, referenciasík	X	X
1, polár-nullapont	X	X
2, TS kalibrálás	–	X
3, mérés	X	X
4, mérés 3D-ben	X	X
9, TS hossz kalibrálás	–	X
30, TT kalibrálás	X	X
31, szerszámhosszmérés	X	X
32, szerszámsugármérés	X	X
33, szerszámhossz és -sugár mérése	X	X
400, alapelforgatás	X	X
401, alapelforgatás két furattól	X	X
402, alapelforgatás két csaptól	X	X
403, alapelforgatás korrekciója forgótengelyen keresztül	X	X
404, alapelforgatás beállítása	X	X
405, munkadarab ferde felfogásának kompenzálása a C tengely elforgatásával	X	X
408, horonyközép nullapont	X	X
409, gerincközép nullapont	X	X

Ciklus	TNC 320	iTNC 530
410, nullapont négyszögön belül	X	X
411, nullapont négyszögön kívül	X	X
412, nullapont körön belül	X	X
413, nullapont körön kívül	X	X
414, nullapont a külső sarkon	X	X
415, nullapont belső sarkon	X	X
416, nullapont a körközéppontban	X	X
417, nullapont a tapintó tengelyén	X	X
418, nullapont 4 furat középpontjában	X	X
419, nullapont egy tengelyben	X	X
420, szög mérése	X	X
421, furat mérése	X	X
422, kör külső mérése	X	X
423, négyszög belső oldali mérése	X	X
424, négyszög külső oldali mérése	X	X
425, belső szélesség mérése	X	X
426, gerinc külső oldali mérése	X	X
427, kiesztergálás	X	X
430, furatkör mérése	X	X
431, sík mérése	X	X
440, tengelyeltolás mérése	–	X
441, Gyors tapintás (TNC 320 részben lehetséges tapintó táblázattal)	–	X
450, kinematika mentése	–	X, 48-es opció
451, kinematika mérése	–	X, 48-es opció
452, preset kompenzálása	–	X, 48-es opció
460, TS kalibrálása gömbön	X	X
461, TS hossz kalibrálás	X	X
462, kalibráció gyűrűvel	X	X
463, kalibráció csapon	X	X
480, TT kalibrálás	X	X
481, szerszámhossz mérése/ellenőrzése	X	X
482, szerszámsugár mérése/ellenőrzése	X	X
483, szerszámhossz és sugár mérése/ellenőrzése	X	X
484, infravörös TT kalibrálása	X	X

17.5 A TNC 320 és az iTNC 530 funkcióinak összehasonlítása

Összehasonlítás: Különbségek a programozásban

Funkció	TNC 320	iTNC 530
Üzemmódváltás mondatszerkesztés közben	Engedélyezett	Engedélyezett
Fájlkezelés:		
■ **Fájl mentése** funkció	■ Elérhető	■ Elérhető
■ **Fájl mentése, mint** funkció	■ Elérhető	■ Elérhető
■ Módosítások elvetése	■ Elérhető	■ Elérhető
Fájlkezelés:		
■ Egér használata	■ Elérhető	■ Elérhető
■ Rendezési funkció	■ Elérhető	■ Elérhető
■ Név bevitele	■ Megnyitja a **Fájl kiválasztás** felugró ablakot.	■ A kurzor szinkronizálása
■ Parancsikonok támogatása	■ Nem elérhető	■ Elérhető
■ Kedvencek	■ Nem elérhető	■ Elérhető
■ Oszlop struktúra konfigurálása	■ Nem elérhető	■ Elérhető
■ Funkciógomb elrendezés	■ Alig különbözik	■ Alig különbözik
Mondat funkció kihagyása	Elérhető	Elérhető
Szerszám kiválasztása a táblázatból	Kiválasztás osztott képernyő-menün keresztül	Kiválasztás egy felugró ablakban
Speciális funkciók programozása a **SPEC FCT** gombbal	A gomb megnyomása megnyitja a funkciógombsort, mint almenüt. Az almenüből való kilépéshez nyomja meg ismét a **SPEC FCT** gombot; ezután a TNC az utolsó aktív funkciógombsort mutatja	A gomb megnyomása a funkciógombsort utolsó sorként adja hozzá. Az menüből való kilépéshez nyomja meg ismét a **SPEC FCT** gombot; ezután a TNC az utolsó aktív funkciógombsort mutatja
A ráálló és elhagyó mozgások programozása **APPR DEP** gombbal	A gomb megnyomása megnyitja a funkciógombsort, mint almenüt. Az almenüből való kilépéshez nyomja meg ismét a **APPR DEP** gombot; ezután a TNC az utolsó aktív funkciógombsort mutatja	A gomb megnyomása a funkciógombsort utolsó sorként adja hozzá. A menüből való kilépéshez nyomja meg ismét a **APPR DEP** gombot; ezután a TNC az utolsó aktív funkciógombsort mutatja
Az **END** gomb megnyomása **CYCLE DEF** és **TOUCH PROBE** aktív menük alatt	Megszakítja a szerkesztési műveletet, és hívja a fájlkezelőt	Kilép a megfelelő menüből
A fájlkezelő hívása **CYCLE DEF** és **TOUCH PROBE** aktív menük alatt	Megszakítja a szerkesztési műveletet, és hívja a fájlkezelőt. A megfelelő funkciógombsor kiválasztva marad, amikor kilép a fájlkezelőből	**Gomb nem működik** hibaüzenet
Fájlkezelő hívása **CYCL CALL**, **SPEC FCT**, **PGM CALL** és **APPR/DEP** aktív menük alatt	Megszakítja a szerkesztési műveletet, és hívja a fájlkezelőt. A megfelelő funkciógombsor kiválasztva marad, amikor kilép a fájlkezelőből	Megszakítja a szerkesztési műveletet, és hívja a fájlkezelőt. Az alap funkciógombsor kerül kiválasztásra, amikor kilép a fájlkezelőből

Funkció	TNC 320	iTNC 530
Nullaponttáblázat:		
■ Funkciók rendezése a tengelyen beüli értékek szerint	■ Elérhető	■ Nem elérhető
■ Táblázat visszaállítása	■ Elérhető	■ Nem elérhető
■ Nem létező tengelyek elrejtése	■ Elérhető	■ Elérhető
■ Lista/adatlap nézet váltása	■ Átváltás osztott-képernyő gombbal	■ Váltás a váltó gombbal
■ Egyedi sor beszúrása	■ Mindenhol engedélyezett, újraszámozás csak kérés után lehetséges. Üres sor lett beszúrva, kézileg kell nullákkal kitölteni	■ Csak a táblázat végén engedélyezett. 0-ás sor minden oszlopba beszúrható
■ Az egyedi tengely pillanatnyi pozíciójának átadása a nullaponttáblázatba, gomblenyomással	■ Nem elérhető	■ Elérhető
■ Valamennyi aktív tengely pillanatnyi pozíciójának átadása a nullaponttáblázatba, gomblenyomással	■ Nem elérhető	■ Elérhető
■ A TS-sel mért utolsó pozíciók átvétele gomb alkalmazásával	■ Nem elérhető	■ Elérhető
FK szabad kontúr programozás:		
■ Párhuzamos tengelyek programozása	■ A géptípustól független X/Y koordinátákkal; átváltás a **FUNCTION PARAXMODE**-dal	■ Gépfüggő a létező párhuzamos tengelyekkel
■ Relatív referenciák automatikus korrekciója	■ A relatív referenciák a kontúr alprogramokban nincsenek automatikusan korrigálva	■ Valamennyi relatív referencia korrekciója automatikus

17.5 A TNC 320 és az iTNC 530 funkcióinak összehasonlítása

Funkció	TNC 320	iTNC 530
Hibaüzenetek kezelése:		
■ Segítség hibazeneteknél	■ Hívás az **ERR** gombbal	■ Hívás a **HELP** gombbal
■ Üzemmódváltás a súgómenü alatt	■ Üzemmódváltáskor a súgó menü bezáródik	■ Üzemmódváltás nem engedélyezett (a gomb nem működik)
■ A háttér üzemmód kiválasztása a súgómenü alatt	■ F12-vel való váltáskor a súgó menü bezáródik	■ F12-vel való váltáskor a súgó menü nyitva marad
■ Azonos hibaüzenetek	■ Listában gyűjtve	■ Csak egyszer jelenik meg
■ Hibaüzenetek nyugtázása	■ Minden hibaüzenetet (még ha egynél többször is jelenik meg) nyugtázni kell, a **Mindent töröl** funkció elérhető	■ Hibaüzenet egyszeri nyugtázáshoz
■ Hozzáférés a protokoll funkciókhoz	■ Hosszú és hatásos szűrőfunkciók (hibákra, gomblenyomásokra) elérhetők	■ Teljes logfájl szűrőfunkciók nélkül elérhető
■ Szervizfájlok mentése	■ Elérhető. Rendszerösszeomláskor nem készül szervizfájl	■ Elérhető. Rendszerösszeomláskor automatikusan készül szervizfájl

Funkció	TNC 320	iTNC 530
Kereső funkció:		
■ Utoljára keresett szavak listája	■ Nem elérhető	■ Elérhető
■ Aktív mondat elemeinek megjelenítése	■ Nem elérhető	■ Elérhető
■ Az összes elérhető NC mondat listájának megjelenítése	■ Nem elérhető	■ Elérhető
Kereső funkció indítása a fel/le nyílbillentyűkkel, kijelölt mondat esetén	Max. 50000 mondattal működik, ami a nullapont konfigurációval állítható be	Nincs korlátozás a program hosszára vonatkozóan
Programozott grafika:		
■ A rács méretarányos megjelenítése	■ Elérhető	■ Nem elérhető
■ Kontúr alprogramok szerkesztése SLII ciklusokban, **AUTOM. RAJZOLÁS FUNKCIÓVAL**	■ Ha hibaüzenetek jelennek meg, akkor a kurzor a főprogramban, a **CYCL CALL** mondaton áll	■ Ha hibaüzenetek jelennek meg, akkor a kurzor a kontúr alprogramban, a hibás mondaton áll
■ Nagyító ablak mozgatása	■ Ismétlő funkció nem elérhető	■ Ismétlő funkciók elérhetők
Melléktengelyek programozása:		
■ **FUNCTION PARAXCOMP** szintaktika: Meghatározza a kijelző és a mozgásútvonalak működését	■ Elérhető	■ Nem elérhető
■ **FUNCTION PARAXMODE** szintaktika: Meghatározza a mozgáshoz rendelendő párhuzamos tengelyeket	■ Elérhető	■ Nem elérhető
OEM ciklusok programozása		
■ Hozzáférés a táblázat adatokhoz	■ **SQL** parancsokon keresztül, és az **FN17/FN18** vagy **TABREAD-TABWRITE** funkciókon keresztül	■ Az **FN17/FN18**, vagy a **TABREAD-TABWRITE** funkciókkal
■ Hozzáférés a gépi paraméterekhez	■ A **CFGREAD** funkcióval	■ Az **FN18** funkcióval
■ Interaktív ciklus létrehozása **CYCLE QUERY**-vel, pl. tapintó ciklusok a Kézi üzemmódban	■ Elérhető	■ Nem elérhető

Összehasonlítás: Különbségek a Programtesztben, funkcionalitás

Funkció	TNC 320	iTNC 530
Programteszt N mondatig	Funkció nem elérhető	Elérhető funkciók
Program megadása a **GOTO** gombbal	A funkció csak akkor lehetséges, ha a **START MON DATONKÉNT** funkciógomb nincs megnyomva	A funkció **START SINGLE** után is lehetséges**START MON DATONKÉNT**

17.5 A TNC 320 és az iTNC 530 funkcióinak összehasonlítása

Funkció	TNC 320	iTNC 530
Megmunkálási idő számítása	Minden alkalommal, amikor a szimuláció ismétlésre kerül a START funkciógombbal, a megmunkálási idő összegződik	Minden alkalommal, amikor a szimuláció ismétlésre kerül a START funkciógombbal, az idő számítása 0-tól kezdődik
Mondatonkénti programfutás	Furatmintázat ciklusok és **CYCL CALL PAT** esetén, a vezérlő minden egyes pont után megáll	A furatmintázat ciklusokat és **CYCL CALL PAT**-ot a vezérlő egyszerű mondatként kezeli

Összehasonlítás: Különbségek a Programtesztben, művelet

Funkció	TNC 320	iTNC 530
Sorokon belüli funkciógombok, és funkciógombsorok elrendezése	Az aktív képernyőtől függő funkciógombok, és funkciógombsorok elrendezése.	
Nagyítás funkció	Bármely síkrészlet kiválasztható egy egyedi funkciógombbal	A síkrészletek három váltó funkciógombbal választhatók ki
Gépspecifikus M mellékfunkciók	Hibaüzenethez vezet, ha nincsenek integrálva a PLC-be	Programteszt alatt figyelmen kívül marad
Szerszámtáblázat megjelenítése/ szerkesztése	Funkciógombbal elérhető funkció	Funkció nem elérhető
3D nézet Átlátszó munkadarab megjelenítés	Elérhető	Funkció nem elérhető
3D nézet Átlátszó szerszám megjelenítés	Elérhető	Funkció nem elérhető
3D nézet Szerszámpálya megjelenítés	Elérhető	Funkció nem elérhető
Állítható modell minőség	Elérhető	Funkció nem elérhető

Összehasonlítás: Különbségek a Kézi üzemmódban, funkcionalitás

Funkció	TNC 320	iTNC 530
Léptetési érték funkció	A léptetési érték külön-külön is meghatározható a lineáris és forgótengelyekhez	A léptetési érték mind a lineáris, mind a forgótengelyekre érvényes
Preset táblázat	A gépasztal rendszerének alaptranszformációja (transzláció és forgatás) a munkadarab rendszeréhez, az **X**, **Y** és **Z** oszlopokkal, valamint az **SPA**, **SPB** és **SPC** térszögekkel.	A gépasztal rendszerének alaptranszformációja (transzláció) a munkadarab rendszeréhez, az **X**, **Y** és **Z** oszlopokkal, valamint a **ROT** alapelforgatással a munkasíkban (elforgatás).
	Ezenkívül, az **X_OFFS** - **W_OFFS** oszlopok minden egyedi tengely tengelyeltolására alkalmazhatók. A tengelyek eltolásának funkciója konfigurálható.	Ezenkívül, az **A** - **W** oszlopok a forgó- és párhuzamos tengelyek nullapontjának meghatározására alkalmazhatók.

Funkció	TNC 320	iTNC 530
Előbeállítás alatti működés	A forgótengely előbeállításának ugyanaz a hatása, mint a tengelyeltolásnak. Az eltolás szintén hatással van a kinematikai számításokra, és a döntött munkasíkra. A **CfgAxisPropKinn->presetToAlignAxis** gépi paraméterrel meghatározhatja, hogy a tengelyeltolás beszámításra kerüljön-e nullapontfelvétel után. Ettől függetlenül, egy tengelyeltolásnak mindig a következő hatásai vannak: ■ Egy tengelyeltolás mindig hatással van az érintett tengely célpozíció kijelzésére (a tengelyeltolás értéke kivonásra kerül az aktuális tengelyértékből). ■ Ha egy forgótengely koordináta egy egyenes elmozdulás mondatban lett programozva, akkor a tengelyeltolás hozzáadódik a programozott koordinátához.	A gépi paraméterekkel meghatározott forgótengely eltolások nincsenek hatással azokra a tengelypozíciókra, amik a Döntött munkasík funkcióban lettek meghatározva. MP7500 3 bit-je határozza meg, hogy a gépi nullapontra vonatkozó, aktuális forgótengely pozíció beszámításra kerüljön, vagy egy 0°-os pozíció legyen elfogadva az első forgótengelyen (általában a C tengely).
Preset táblázat kezelése:		
■ Mozgástartomány-függő preset táblázatok	■ Nem elérhető	■ Elérhető
Előtolás korlátozás meghatározása	Az előtolás korlátozás külön-külön is meghatározható a lineáris és forgótengelyekhez	Csak egy előtolás korlátozás határozható meg a lineáris és forgótengelyekhez

Összehasonlítás: Különbségek a Kézi üzemmódban, műveletek

Funkció	TNC 320	iTNC 530
Pozícióértékek átvétele mechanikus tapintókkal	Pillanatnyi pozíció átvétele funkciógombbal	Pillanatnyi pozíció átvétele gombbal
Kilépés a tapintófunkciók menüből	Csak a **VÉGE** funkciógombbal.	**VÉGE** funkciógombbal, vagy az **END** gombbal

Összehasonlítás: Különbségek a Programfutásban, művelet

Funkció	TNC 320	iTNC 530
Sorokon belüli funkciógombok, és funkciógombsorok elrendezése	Az aktív képernyőtől függő funkciógombok, és funkciógombsorok elrendezése.	
Üzemmódváltás a programfutás megszakítása után, a Mondatonkénti üzemódra való kapcsolással, és visszavonva a **BELSŐ STOP**-pal	Amikor visszatér a Programfutás üzemmódba: a **Kiválasztott mondat nincs címezve** hibaüzenet. Használja a közbenső mondattól történő indítást a megszakítási pont választásához	Üzemmódváltás engedélyezett, öröklődő információk elmentve, programfutás folytatható az NC start megnyomásával
Üzemmódváltás előtt a **GOTO** gombbal az FK sorozatokhoz ugorhat, a programfutás megszakítása után	Hibaüzenet **FK programozás: Nem meghatározott kezdőpozíció**	GOTO engedélyezett
Bevitel **GOTO** segítségével a **Mondatonkénti programfutás**	A funkció csak akkor lehetséges, ha az NC program még nem lett elindítva, vagy miután a **BELSŐ STOP** funkciógomb meg lett nyomva**BELSŐ STOP**	A funkció az NC program elindítása után is elérhető
Közbenső mondattól történő indítás:		
■ Gép állapotának visszaállítása utáni működés	■ A visszatérési menüt ki kell választani a **VISSZAÁLLÁS POZÍCIÓRA** funkciógombbal	■ A visszatérési menü kiválasztása automatikus
■ Pozícionálás befejezése közbenső mondattól történő indításhoz	■ A pozíció elérése után, lépjen ki a pozícionálási módból a **VISSZAÁLLÁS POZÍCIÓRA** funkciógombbal	■ A pozícionálási módból a kilépés automatikusan történik, a pozíció elérése után
■ Képernyő váltása közbenső mondattól történő indításhoz	■ Csak akkor lehetséges, ha kezdőpozícióra már ráállt	■ Minden üzemmódban lehetséges
Hibaüzenetek	A hibaüzenetek a hibák kijavítása után is aktívak maradnak, és egyesével kell nyugtázni őket	A hibaüzenetek nyugtázása néha automatikusan történik a hiba kijavítása után
Furatmintázatok egyetlen mondatban	Furatmintázat ciklusok és **CYCL CALL PAT** esetén, a vezérlő minden egyes pont után megáll.	A furatmintázat ciklusokat és **CYCL CALL PAT**-ot a vezérlő egyszerű mondatként kezeli

Összehasonlítás: Különbségek a Programfutásban, mozgások

Vigyázat: Ellenőrizze a mozgásokat!

Azok az NC programok, melyek korábbi TNC-ken lettek létrehozva, különböző mozgásokat, vagy hibaüzeneteket okozhatnak a TNC 320-on!

Kellő óvatossággal, figyelemmel futtassa a programokat!

Az ismert különbségeket az alábbi listában találja. A lista nem tekinthető teljesnek!

Funkció	TNC 320	iTNC 530
Kézikerék-szuperponálási mozgás M118-cal	Érvényes az aktív koordinátarendszerben (ami elforgatható, vagy dönthető), vagy a gépi koordinátarendszerben, kézi üzemmódban a 3-D ROT menü beállításaitól függően	A gépi koordinátarendszerben érvényes
Ráállás/Elhagyás **APPR**/**DEP**-pel, aktív **R0**-val, a kontúrelem síkja nem egyezik meg a munkasíkkal	Ha lehetséges, akkor a mondatok a meghatározott **kontúrelem síkjában** kerüljenek végrehajtásra, **APPRLN**-re, **DEPLN**-re, **APPRCT**-re, **DEPCT**-re hibaüzenet jelenik meg.	Ha lehetséges, akkor a mondatok a meghatározott **munkasíkban** kerülnek végrehajtásra; **APPRLN**-re, **APPRLT**-re, **APPRCT**-re, **APPRLCT**-re hibaüzenet jelenik meg.
Ráállási/elhagyási mozgások méretezése (**APPR**/**DEP**/**RND**)	A tengelyspecifikus mérettényező engedélyezett, a sugár nem méretezhető	Hibaüzenet
Ráállás/elhagyás **APPR**/**DEP**-pel	Ha **R0**-át programoz **APPR**/**DEP LN**-re, vagy **APPR**/**DEP CT**-re, akkor hibaüzenetet kap	Szerszámsugár 0, és az **RR** korrekciós irány elfogadva
Ráállás/elhagyás **APPR**/**DEP**-pel, ha a kontúr elemek 0 hosszúsággal vannak meghatározva	A 0 hosszúságú kontúrelemek figyelmen kívül maradnak. A ráállás/elhagyás mozgások kiszámítása az első, vagy az utolsó érvényes kontúrelemre történik	Hibaüzenetet eredményez, ha az **APPR** mondat után 0 hosszúságú kontúrelemet programozott (az APPR mondatban programozott első kontúrponthoz viszonyítva) **DEP** mondat előtti 0 hosszúságú kontúrelem esetén, a TNC nem küld hibaüzenetet, de az utolsó érvényes kontúrelemet használja az elhagyási mozgás kiszámításához

17.5 A TNC 320 és az iTNC 530 funkcióinak összehasonlítása

Funkció	TNC 320	iTNC 530
Q paraméterek hatása	**Q60** - **Q99** (vagy **QS60** - **QS99**) mindig helyi	**Q60** - **Q99** (vagy **QS60** - **QS99**) helyi, vagy globális, az MP7251-től függően a konvertált ciklusprogramokban (.cyc). Az egymásba ágyazott hívások problémákat okozhatnak
Szerszámsugár korrekció automatikus megszüntetése	■ Mondat **R0**-val ■ **DEP** mondat ■ **END PGM**	■ Mondat **R0**-val ■ **DEP** mondat ■ **PGM CALL** ■ Ciklus 10 **ELFORGATÁS** programozása ■ Programkiválasztás
NC mondatok **M91**-gyel	Nincs szerszámsugár korrekció figyelembe véve	Szerszámsugár-korrekció figyelembe véve
Szerszámalak korrekció	A szerszámalak kompenzációja nem támogatott, mert ez a fajta programozás tengelyértékes programozásként van figyelembe véve, és az alapfeltevés az, hogy a tengelyek nem alkotnak derékszögű koordinátarendszert	Szerszámalak korrekció támogatott
Közbenső mondattól történő indítás egy ponttáblázatban	A szerszám a következő megmunkálandó pozíció fölé áll	A szerszám az utoljára megmunkált pozíció fölé áll
Üres **CC** mondat (az utolsó szerszámpozíció pólusa) az NC programban	Utolsó pozíciómondatnak a munkasíkban tartalmaznia kell mindkét koordinátát a munkasíkban	Utolsó pozíciómondatnak a munkasíkban nem kell tartalmaznia mindkét koordinátát a munkasíkban. Problémákat okozhat az **RND** vagy **CHF** mondatokkal
RND mondat tengelyspecifikus nagyítása	**RND** mondat nagyítva, az eredmény egy ellipszis	Hibaüzenet küldése
Reakció, ha a kontúrelem 0 hosszúsággal lett meghatározva, **RND** vagy **CHF** mondat előtt, vagy után	Hibaüzenet küldése	Hibaüzenet küldése, ha a 0 hosszúságú kontúrelem a **RND** vagy **CHF** mondat előtt, vagy után áll A 0 hosszúságú kontúrelem figyelmen kívül marad, ha a 0 hosszúságú kontúrelem az **RND** vagy **CHF** mondat után áll

Funkció	TNC 320	iTNC 530
Kör programozása polárkoordinátákkal	Az **IPA** növekményes polárszög, és a **DR** forgásirány előjele ugyanaz legyen. Különben hibaüzenet jelenik meg	A forgásirány algebrai előjele akkor kerül alkalmazásra, ha a **DR** előjele különbözik az **IPA** előjelétől
Szerszámsugár-korrekció köríven, vagy csavarvonalon, szöghossz = 0-val	Az átmenet a szomszédos körív/csavarvonal elemek között jön létre. A szerszámtengely mozgása szintén végrehajtásra kerül az átmenet előtt. Ha az elem az első, vagy utolsó javítandó elem, akkor a következő, vagy az előző elemet az első, vagy utolsó javítandó elemként kezeli	Az ív/csavarvonal egyenközű egyenesei hozzák létre a szerszám pályáját
A szerszámhossz korrekció kijelzése a pozíciókijelzőben	A szerszámtáblázat **L** és a **DL** értékei, és a **TOOL CALLDL** értéke összegződik a pozíciókijelzőben	A szerszámtáblázat **L** és a **DL** értékei összegződnek a pozíciókijelzőben
Elmozdulás térbeli ív mentén	Hibaüzenet küldése	Nincsenek korlátozások
SLII Ciklusok 20 - 24:		
■ Meghatározható kontúrelemek száma	■ Max. 16384 mondat lehet az összesen 12 alkontúrban	■ Max. 8192 kontúrelem 12 alkontúrban, az alkontúrok korlátozása nélkül
■ Határozza meg a munkasíkot	■ A szerszámtengely a **TOOL CALL** mondatban határozza meg a munkasíkot	■ Az első alkontúrban lévő, első pozícionáló mondat tengelyei határozzák meg a munkasíkot
■ Pozícionáljon az SL ciklus végén	■ A **posAfterContPocket** paraméterrel meghatározhatja, hogy a végpozíció az utoljára programozott pozíció felett legyen, vagy a szerszám csak a biztonsági magasságra mozogjon	■ Az MP7420-szal meghatározhatja, hogy a végpozíció az utoljára programozott pozíció felett legyen, vagy a szerszám csak a biztonsági magasságra mozogjon

17.5 A TNC 320 és az iTNC 530 funkcióinak összehasonlítása

Funkció	TNC 320	iTNC 530
SLII Ciklusok 20 - 24:		
■ Szigetek kezelése, amik nem zsebekben találhatók	■ Nem határozható meg komplex kontúrformulával	■ Korlátozott meghatározás komplex kontúrformulában lehetséges
■ Állítsa be az SL ciklus műveleteit komplex kontúrformulákkal	■ Valódi beállítás végrehajtás lehetséges	■ Csak korlátozott valódi beállítás végrehajtás lehetséges
■ Sugárkompenzáció aktív **CYCL CALL** alatt	■ Hibaüzenet küldése	■ Sugárkompenzáció visszavonva, program végrehajtva
■ Tengelypárhuzamos pozícionáló mondatok kontúr alprogramban	■ Hibaüzenet küldése	■ Program végrehajtva
■ **M** mellékfunkciók kontúr alprogramban	■ Hibaüzenet küldése	■ M funkciók figyelmen kívül hagyva
■ **M110** (előtolás csökkentés belső saroknál)	■ Funkció nem működik SL ciklusokban	■ Funkció működik SL ciklusokban is
Általános **hengerpalást megmunkálás**:		
■ Kontúrmeghatározás	■ A géptípustól független X/Y koordinátákkal	■ Gépfüggő, a létező forgótengelyekkel
■ Eltolás meghatározása hengerpalást felületen	■ A géptípustól független X/Y nullaponteltolással	■ Gépfüggő nullaponteltolás, forgótengelyeken
■ Eltolás meghatározása alapelforgatáshoz	■ Elérhető funkciók	■ Funkció nem elérhető
■ Kör programozása C/CC-vel	■ Elérhető funkciók	■ Funkció nem elérhető
■ **APPR**/**DEP** mondatok kontúrmeghatározásban	■ Funkció nem elérhető	■ Elérhető funkciók
Hengerpalást megmunkálása Ciklus 28-cal:		
■ Horony teljes kinagyolása	■ Elérhető funkciók	■ Funkció nem elérhető
■ Meghatározható tűrés	■ Elérhető funkciók	■ Elérhető funkciók
Hengerpalást megmunkálása Ciklus 29-cel:	Közvetlen fogásvétel gerinckontúrhoz	Ráállás körpályán gerinckontúrhoz
Ciklus 25x zsebekhez, csapokhoz és hornyokhoz:		
■ Fogásvételi mozgások	Korlátozott tartományokban (szerszám/kontúr geometriai feltételei) hibaüzenet jelentkezhet, ha a fogásvételi mozgások rendellenes/kritikus működéshez vezetnek	Korlátozott tartományokban (szerszám/kontúr geometriai feltételei), a függőleges fogásvétel alkalmazása, ha szükséges

Funkció	TNC 320	iTNC 530
PLANE funkció:		
■ **TABLE ROT/COORD ROT** nincsenek meghatározva	■ Konfigurált beállítás alkalmazása	■ **COORD ROT** alkalmazva
■ A gép a tengelyszöghöz konfigurált	■ Valamennyi **PLANE** funkció alkalmazható	■ Csak **PLANE AXIAL** végrehajtva
■ Egy növekményes térszög programozása **PLANE AXIAL** funkció szerint	■ Hibaüzenet küldése	■ A növekményes térszög abszolút értékként került lefordításra
■ Egy növekményes tengelyszög programozása **PLANE SPATIAL** szerint, ha a gép térszögre van konfigurálva	■ Hibaüzenet küldése	■ A növekményes tengelyszög abszolút értékként került lefordításra
■ A **PLANE** funkciók programozása aktív Ciklus 8 **TUKROZES**	■ Hibaüzenet küldése ■ **PLANE AXIAL** lehetséges	■ A funkció valamennyi **PLANE** funkcióval elérhető
Speciális funkciók ciklusprogramozáshoz:		
■ FN17	■ Elérhető funkciók, különböző részletek	■ Elérhető funkciók, különböző részletek
■ FN18	■ Elérhető funkciók, különböző részletek	■ Elérhető funkciók, különböző részletek
A szerszámhossz korrekció kijelzése a pozíciókijelzőben	A szerszámtáblázat **L** és **DL** értékei beszámításra kerülnek pozíciókijelzéskor, már a **TOOL CALL** szerszámhívástól, a **progToolCallDL** gépi paramétertől függően	A szerszámtáblázat **L** és **DL** szerszámhossz értékei összegződnek a pozíciókijelzőben

Összehasonlítás: Különbségek MDI-ben, művelet

Funkció	TNC 320	iTNC 530
Kapcsolt sorozatok végrehajtása	Funkció részben elérhető	Elérhető funkciók
Öröklődőn hatásos funkciók mentése	Funkció részben elérhető	Elérhető funkciók

17.5 A TNC 320 és az iTNC 530 funkcióinak összehasonlítása

Összehasonlítás: a programozó állomás különbségei

Funkció	TNC 320	iTNC 530
Demo verzió	Több, mint 100 NC mondatot tartalmazó programot nem lehet kiválasztani, hibaüzenet jelenik meg	Kiválasztható programok, max. 100 NC mondat jeleníthető meg, további mondatok levágva a képernyőről
Demo verzió	Ha egymásba ágyazza a PGM CALL eredményeit, több mint 100 NC mondatban, amiben nincs grafikus teszt; nem kap hibaüzenetet	Az egymásba ágyazott programok szimulálhatók.
NC programok másolása	Másolás a **TNC:** könyvtárból/ba Windows Explorer-rel lehetséges	A TNCremo-t, vagy a programozó állomás fájlkezelőjét kell használni másolásra
A vízszintes funkciógombsor átváltása	A függőleges funkciógombsorra való kattintás a vízszintes funkciógombsort átváltja eggyel jobbra, vagy balra	Bármely függőleges funkciógombra való kattintás a megfelelő vízszintes funkciógombsort aktiválja

17.6 DIN/ISO funkció áttekintés

DIN/ISO funkció áttekintés TNC 320

M funkciók	
M00 M01 M02	STOP programfutás/Főorsó STOP/Hűtővíz KI Feltételes program STOP/Főorsó STOP/Hűtővíz KI STOP programfutás/Főorsó STOP/Hűtővíz KI/TÖRLÉS állapotkijelző (gépi paramétertől függően)/Ugrás az 1. mondatra
M03 M04 M05	Főorsó BE órajárás szerint Főorsó BE órajárással ellentétesen Főorsó STOP
M06	Szerszámcsere/Programfutás STOP (gépi paramétertől függ)/Főorsó STOP
M08 M09	Hűtővíz be Hűtővíz ki
M13 M14	Főorsó BE órajárás szerint /hűtővíz BE Főorsó BE órajárással ellentétesen/hűtővíz be
M30	Megegyezik az M02 funkcióval
M89	Üres kiegészítő funkciók vagy ciklushívások, érvényes mód (MP-éktől függ)
M99	Mondatonkénti ciklushívás
M91 M92	A pozicionáló mondatban: A koordináták a gépi nullapontra vonatkoznak A pozicionáló mondatban: a koordináták a szerszámgépgyártó által meghatározott pozícióra, pl. a szerszámcsere-pozícióra vonatkoznak
M94	A forgó tengely kijelzett értékének 360° alá csökkentése
M97 M98	Kis kontúrlépcsők megmunkálása Nyitott kontúrok teljes megmunkálása
M109 M110 M111	állandó forgácsolási sebesség a szerszámélen (előtolás növelése és csökkentése) Állandó forgácsolási sebesség a szerszámélen (csak előtolás csökkentésével) M109/M110 reset
M116 M117	Szögtengely előtolása mm/perc-ben reset M116
M118	Kézikerekes pozicionálás szuperponálása programfutás közben
M120	Sugárkompenzált kontúr előszámítása (ELŐRETEKINTÉS)
M126 M127	Forgótengely pályaoptimalizációja: Reset M126
M128 M129	A szerszámcsúcs pozíciójának megtartása döntött tengely esetén (TCPM) Reset M128
M130	A pozicionáló mondatban: A pontok a nem döntött koordinátarendszerre vonatkoznak
M140	Visszahúzás a kontúrról a szerszámtengely irányában
M141	Tapintórendszer felügyeletének elnyomása
M143	Alapelforgatás törlése
M148 M149	Szerszám automatikus visszahúzása a kontúrtól NC stop esetén Reset M148

17.6 DIN/ISO funkció áttekintés

G funkciók

Szerszámmozgások	
G00	Egyenes vonalú interpoláció, Derékszögű, gyorsjárat
G01	Egyenes vonalú interpoláció, Derékszögű
G02	Kör interpoláció, Derékszögű, órajárás szerinti
G03	Kör interpoláció, Derékszögű, órajárással ellentétes
G05	Kör interpoláció, Derékszögű, forgásirány megadása nélkül
G06	Kör interpoláció, Derékszögű, érintő kontúrcsatlakozás
G07*	Tengelypárhuzamos pozicionáló mondat
G10	Egyenes vonalú interpoláció, polár, gyorsjárat
G11	Egyenes vonalú interpoláció, polár
G12	Kör interpoláció, polár, órajárás szerinti
G13	Kör interpoláció, polár, órajárással ellentétes
G15	Kör interpoláció, polár, forgásirány megadása nélkül
G16	Kör interpoláció, polár, érintő kontúrcsatlakozás
Letörés/Lekerekítés/Kontúr megközelítés/Kontúr elhagyás	
G24*	Letörések a letörés oldalának R hosszával
G25*	Sarok lekerekítése R sugárral
G26*	Érintő ráállás a kontúrra R sugárral
G27*	Kontúr érintő elhagyása R sugárral
Szerszám meghatározása	
G99*	T szerszámszámmal, L hosszúsággal, R sugárral
Szerszámsugár-korrekció	
G40	Nincs szerszámkompenzáció
G41	Szerszámpálya kompenzáció, a kontúr bal oldalán
G42	Szerszámpálya kompenzáció, a kontúr jobb oldalán
G43	Tengelypárhuzamos kompenzáció G07, hosszabbított
G44	Tengelypárhuzamos kompenzáció G07, rövidített
Nyersdarab meghatározása a grafikához	
G30	(G17/G18/G19) Min. pont
G31	(G90/G91) Max. pont
Ciklusok fúráshoz, menetfúráshoz és menetmaráshoz	
G240	Központozás
G200	Fúrás
G201	Dörzsárazás
G202	Kiesztergálás
G203	Univerzális fúrás
G204	Hátrafelé süllyesztés
G205	Univerzális mélyfúrás
G206	Menetfúrás kiegyenlítő tokmánnyal
G207	Merevszárú menetfúrás
G208	Furatmarás
G209	Menetfúrás forgácstöréssel
G241	Egyélű mélyfúrás

G funkciók

Ciklusok fúráshoz, menetfúráshoz és menetmaráshoz	
G262	Menetmarás
G263	Menetmarás/süllyesztés
G264	Menetfúrás/marás
G265	Csavarvonalas menetfúrás/marás
G267	Külső menetmarás
Ciklusok zseb-, csap- és horonymaráshoz	
G251	Négyszögzseb (teljes)
G252	Körzseb (teljes)
G253	Horony (teljes)
G254	Íves horony (teljes)
G256	Négyszögcsap
G257	Körcsap
Ciklusok pontmintázatok létrehozásához	
G220	Íves furatmintázat
G221	Egyenes furatmintázat
SL ciklusok, 2. csoport	
G37	Kontúr, alkontúr alprogramszám meghatározása
G120	Kontúradat meghatározása (érvényes G121 - G124 között)
G121	Előfúrás
G122	Kontúrpárhuzamos nagyolás
G123	Fenéksimítás
G124	Oldalsimítás
G275	Trochoid kontúrhorony
G125	Átmenő kontúr (gépi nyitott kontúrok)
G127	Hengerpalást felület
G128	Hengerpalást felület horonymarás
Koordináta-transzformáció	
G53	Nullaponteltolás nullapont táblázatból
G54	Nullaponteltolás a programban
G28	Kontúr tükrözés
G73	Koordinátarendszer elforgatása
G72	Nagyítási tényező, kontúr kicsinyítése/nagyítása
G80	Munkasík döntése
G247	Nullapont beállítása
Ciklusok léptető maráshoz	
G230	Léptető megmunkálás
G231	Döntött felület léptető megmunkálása
G232	Homlokmarás
G233	Homlokmarás, új
*) Nem öröklődő funkció	
Tapintóciklusok a munkadarab ferde beállításának méréséhez	
G400	Alapelforgatás két pontból
G401	Alapelforgatás két furatból
G402	Alapelforgatás két csapból
G403	Alapelforgatás kompenzálása forgótengelyen keresztül
G404	Alapelforgatás beállítása
G405	Ferde felfogás kompenzálása a C tengellyel

17.6 DIN/ISO funkció áttekintés

G funkciók	
Tapintóciklusok nullapontfelvételhez	
G408	Horonyközép nullapont
G409	Gerincközép nullapont
G410	Nullapont négyszögön belül
G411	Nullapont négyszögön kívül
G412	Nullapont körön belül
G413	Nullapont körön kívül
G414	Nullapont a külső sarkon
G415	Nullapont a belső sarkon
G416	Nullapont a körközéppontban
G417	Nullapont a tapintó tengelyén
G418	Nullapont 4 furat középpontjában
G419	Nullapont bármely tengelyen
Tapintóciklusok munkadarab beméréshez	
G55	Tetszőleges koordináta mérése
G420	Tetszőleges szög mérése
G421	Furat mérése
G422	körcsap mérése
G423	Négyszögzseb mérése
G424	Négyszögcsap mérése
G425	Horony mérése
G426	Gerinc szélesség mérése
G427	Tetszőleges koordináta mérése
G430	Körközéppont mérése
G431	Tetszőleges sík mérése
Tapintóciklusok szerszámméréshez	
G480	TT kalibrálása
G481	Szerszámhossz mérése
G482	Szerszámsugár mérése
G483	Szesrzám hosszának és sugarának mérése
Speciális ciklusok	
G04*	Várakozási idő F másodpercben
G36	Főorsó orientáció
G39*	Programhívás
G62	Nagyolómaráskor való tűrés eltérés
G440	tengelyeltolás mérése
G441	Gyorstapintás
Munkasík meghatározása	
G17	X/Y sík, Z szerszámtengely
G18	Z/X sík, Y szerszámtengely
G19	Y/Z sík, X szerszámtengely
G20	IV tengely, mint szerszámtengely
Méretek	
G90	Abszolút méretek
G91	Növekményes méretek
Mértékegység	
G70	Mértékegység: inch (program elején beállítandó)
G71	Mértékegység: milliméter (program elején beállítandó)

G funkciók

További G funkciók	
G29	Utolsó pozíció, mint póluspont (körközéppont)
G38	Programfutás STOP
G51*	Szerszám előválasztás (központi szerszámfájllal)
G79*	Ciklushívás
G98*	Címkeszám beállítása

*) Nem öröklődő funkció

Címek	
%	Programindítás
%	Programhívás
#	Nullapont száma G53-mal
A	Elforgatás az X tengely körül
B	Elforgatás az Y tengely körül
C	Elforgatás a Z tengely körül
D	Q paraméter meghatározások
DL	Hosszkopás korrekció T-vel
DR	Sugárkopás korrekció T-vel
E	Tűrés M112-vel és M124-gyel
F	Előtolás
F	Várakozási idő G04-gyel
F	Nagyítási tényező G72-vel
F	F tényező csökkentése M103-mal
G	G funkciók
H	Polárszög
H	Forgatási szög G73-mal
H	Szög korlátozás M112-vel
I	Körközéppont/pólus X koordinátája
J	Körközéppont/pólus Y koordinátája
K	Körközéppont/pólus Z koordinátája
L	Egy címkeszám beállítása G98-cal
L	Ugrás egy címkeszámra
L	Szerszámhossz G99-cel
M	M funkciók
N	Mondatszám
P	Ciklusparaméter a megmunkálási ciklusokban
P	Érték vagy Q paraméter a Q paraméter meghatározásban
Q	Q paraméter
R	Polárkoordináta sugár
R	Kör sugara G02/G03/G05-tel
R	Lekerekítési sugár G25/G26/G27-tel
R	Szerszámsugár G99-cel
S	Főorsó fordulatszám
S	Főorsó orientálás G36-tal

17.6 DIN/ISO funkció áttekintés

Címek

T T T	Szerszám meghatározás G99-cel Szerszámhívás Következő szerszám G51-gyel
U V W	X tengellyel párhuzamos tengely Y tengellyel párhuzamos tengely Z tengellyel párhuzamos tengely
X Y Z	X tengely Y tengely Z tengely
*	Mondat vége

Kontúr ciklusok

A többszerszámos megmunkálás programlépéseinek sorrendje

Alkontúr programok listája	G37 P01 ...
Kontúradatok meghatározása	G120 Q1 ...
Fúrás meghatározás/hívás Kontúr ciklus: Előfúrás Ciklushívás	G121 Q10 ...
Nagyoló marás meghatározás/hívás Kontúr ciklus: Kinagyolás Ciklushívás	G122 Q10 ...
Simító marás meghatározás/hívás Kontúr ciklus: Fenéksimítás Ciklushívás	G123 Q11 ...
Simító marás meghatározás/hívás Kontúr ciklus: Oldalsimítás Ciklushívás	G124 Q11 ...
Főprogram vége, visszatérés	**M02**
Kontúr alprogramok	G98 ... G98 L0

Kontúr alprogramok sugárkorrekciója

Kontúr	Kontúrelemek programozási sorrendje	Sugárkorrekció
Belső (zseb)	Órajárás szerinti (CW) Órajárással ellentétes (CCW)	G42 (RR) G41 (RL)
Külső (sziget)	Órajárás szerinti (CW) Órajárással ellentétes (CCW)	G41 (RL) G42 (RR)

Koordináta-transzformáció

Koordináta-transzformáció	Aktiválás	Mégsem
Nullaponteltolás	G54 X+20 Y+30 Z+10	G54 X0 Y0 Z0
Tükrözés	G28 X	G28
Forgatás	G73 H+45	G73 H+0
Nagyítási tényező	G72 F 0,8	G72 F1
Munkasík	G80 A+10 B+10 C+15	G80
Munkasík	PLANE ...	PLANE RESET

Q paraméter meghatározások

D	Funkció
00	Hozzárendelés
01	Összeadás
02	Kivonás
03	Szorzás
04	Osztás
05	Négyzetgyök
06	Szinusz
07	Koszinusz
08	C négyzetösszeg négyzetgyöke = $\sqrt{(a^2+b^2)}$
09	Ha egyenlő ugrás a címkeszámra
10	Ha nem egyenlő ugrás a címkeszámra
11	Ha nagyobb ugrás a címkeszámra
12	Ha kisebb ugrás a címkeszámra
13	Szög (szög a következőből: c sin a és c cos a)
14	Hibaszám
15	Nyomtatás
19	PLC hozzárendelés

Index

3

3-D alapelforgatás..... 445
3D nézet..... 472
3-D tapintók
Kalibrálás..... 435
3-D ttapintók
Kalibrálás..... 435

A

Ablak kezelő..... 77
Adatátviteli sebesség....
509, 510, 510, 510, 510, 511, 511
Adatátviteli szoftver..... 513
Adatinterfész..... 509
Beállítás..... 509
Catlakozó lábkiosztása..... 542
Adatinterfészek csatlakozójának
lábkiosztása..... 542
Adatkiadás képernyőre..... 296
Adatlap nézet..... 366
Adatmentés..... 101
Alapelforgatás..... 443
Mérés Kézi üzemmódban..... 443
Alapismeretek..... 84
A leírásról..... 6
Alkatrészcsaládok..... 280

Á

Állandó Q paraméterek..... 279
Állapotjelző
Kiegészítő..... 71
Állapotkijelző..... 70
Általános..... 70
Alprogram..... 259
A mértékegység kiválasztása..... 92
ASCII Fájlok..... 360
Áthaladás a referenciajelen..... 402
Automatikus programindítás..... 495
Automatikus szerszámmérés... 161

B

BAUD RATE beállítása....
509, 510, 510, 510, 510,
511, 511, 511, 511, 512
Bekapcsolás..... 402
BMP fájl megnyitása..... 119

C

CAD megtekintő és DXF átalakító
képernyőfelosztás..... 238
CAD nézet..... 239
Csavarvonal..... 219
Csavarvonal interpoláció..... 219

D

D14: Hibaüzenetek megjelenítése..
289
D18: Rendszeradatok olvasása....
297
D19: Értékek átvitele a PLC-be 306
D20: NC és PLC szinkronizálása....
306
D26: TABOPEN: Nyisson meg
egy szabadon meghatározható
táblázatot..... 367
D27: TABWRITE
Bevitel egy szabadon
meghatározható táblázatba.... 368
D28: TABREAD: Szabadon
meghatározható táblázat olvasása..
369
D29: Értékek átvitele a PLC-be 307
D37 EXPORT..... 307
Döntés forgótengelyek nélkül... 396
DXF adatok feldolgozása
Alapbeállítások..... 242
Egy kontúr kiválasztása..... 247
Furatpozíciók kiválasztása
Egérrel..... 252
Egyenként..... 251
Megmunkálási pozíciók
kiválasztása..... 250
Nullapont beállítás..... 245
Rétegek beállítása..... 244
Szűrő a furatpozíciókhoz..... 254
DXF átalakító..... 240
Furatpozíciók kiválasztása
Ikon..... 253

E

Egyedi mondat..... 464
Egyedi mondat végrehajtása
(MDI)..... 464
Egyenes elmozdulás..... 205, 217
Egy kontúr kiválasztása a DXF-
ből..... 247
Egymásba ágyazás..... 266
Egy videófájl megnyitása..... 118
Elérési út..... 102
Elkezdett szerszámok..... 163
Előtolás..... 416
Forgótengelyeken, M116..... 397
Szabályzás..... 417
Ethernet interfész..... 515
Bevezetés..... 515
Hálózati meghajtók
csatlakoztatása és leválasztása....
121
Kapcsolati opciók..... 515
Konfigurálás..... 515
Excel fájlok megnyitása..... 115

F

Fájl
Létrehozás..... 106
Fájl állapot..... 104
Fájlkezelő..... 99, 102
Fájl
Létrehozás..... 106
Fájl átnevezése..... 112, 112
Fájlok felülírása..... 107
Fájlok kijelölése..... 111
Fájlok kiválasztása..... 105
Fájlok másolása..... 106
Fájl típus..... 99
Fájltípus
Külső fájltípusok..... 101
Fájl törlése..... 110
Fájlvédelem..... 113
Funkció áttekintés..... 103
Hívás..... 104
Könyvtár
Létrehozás..... 106
Könyvtárak..... 102
Másolás..... 109
Külső adatátvitel..... 120
Táblázat másolása..... 108
FCL..... 508
FCL funkció..... 9
Fejlettségi szint..... 9
Felhasználói paraméterek
Gépspecifikus..... 530
Felületi normál vektor..... 384
Felülnézet..... 475
FK programozás..... 223, 223
Alapismeretek..... 223
Beviteli opciók..... 229
A kontúrelemek hossza és
iránya..... 229
Köradatok..... 230
Relatív adatok..... 233
Segédpontok..... 232
Végpontok..... 229
Zárt kontúrok..... 231
Egyenesek..... 227
FK-Programozás
Grafika..... 225
FK programozás
Körpályák..... 228
Párbeszéd indítása..... 226
FN14: HIBA: Hibaüzenetek
megjelenítése..... 289
FN16: F-PRINT: Formázott szöveg
kiadása..... 293, 293
FN18: SYSREAD: Rendszeradatok
olvasása..... 297
FN19: PLC: Értékek átvitele a PLC-
be..... 306
FN23: KÖRADATOK: Kör
számítása 3 pontból..... 284
FN24: KÖRADATOK: Kör
számítása 4 pontból..... 284
FN27: TABWRITE

Bevitel egy szabadon meghatározható táblázatba.... 368
FN28: TABREAD: Szabadon meghatározható táblázat olvasása.. 369
Forgótengely
Kijelzett érték csökkentése M94..... 399
Pályaoptimalizáció: M126..... 398
Forgótengelyek..... 397
Főorsó fordulat megadása..... 168
Főorsó fordulatszám szabályzása... 417
Főtengelyek..... 85, 85

G

Gépi beállítások..... 503
Gépi konfiguráció betöltése..... 527
Gépi paraméter kiolvasása..... 320
Gépi tengelyek mozgatása..... 405
kézikerékkel..... 406
Pozicionálás..... 405
GIF fájl megnyitása..... 119
Grafika..... 470
megjelenítési módok..... 472
Grafikai beállítások..... 502
Grafikus fájlok megnyitása..... 119
Grafikus szimuláció..... 477
szerszám kijelzés..... 477
Gyorsjárat..... 154

H

Hálózati beállítások..... 515
Hálózati kapcsolat..... 121
Helytáblázat..... 165
Hibaüzenetek..... 141, 141
Súgó..... 141
HTML fájlok megjelenítése..... 116

I

INI fájl megnyitása..... 118
Internet fájlok megjelenítése.... 116
iTNC 530..... 64

J

JPG fájl megnyitása..... 119

K

Képernyő..... 65
Képernyő billentyűzet..... 126
Képernyőfelosztás..... 66
Keresés funkció..... 98
Kezelőpult..... 66
Kézikerék..... 406
Kézi nullapontfelvétel..... 447
Bármely tengelyen..... 447
Körközéppont, mint nullapont. 449
Középvonal felvétele nullapontként..... 452
Sarok, mint nullapont..... 448
Kiegészítők..... 80
Kikapcsolás..... 404
Kinematika kiválasztása..... 504
Kódszámok..... 508
Kontúr elhagyása..... 193
Kontúrpályák..... 204
Derékszögű koordináták..... 204
Áttekintés..... 204
Kör érintő csatlakozással. 212
Körpálya a CC körközéppont körül..... 209
Meghatározott sugarú körpálya..... 210
Polárkoordináták..... 216
Áttekintés..... 216
Érintő körív..... 218
Körpálya a CC pólus körül..... 218
Kontúrra állás..... 193
Könyvtár..... 102, 106
Létrehozás..... 106
Másolás..... 109
Törlés..... 110
Kör..... 210, 212, 218
Körközéppont..... 208
Körpálya..... 209, 218
Kör számítása..... 284
Közbenső mondattól történő indítás..... 492
Áramkimaradás után..... 492
Külső adatátvitel iTNC 530..... 120
Külső hozzáférés..... 503

L

Letörés..... 206
Lokális Q paraméterek meghatározása..... 279
Look ahead..... 346

M

M103 előtolás fogásvételi mozgásokhoz..... 343
M118 kézikerekes pozicionálás szuperponálása..... 348
M136 előtolás milliméter/főorsó fordulatban..... 344
M91, M92..... 338
M98 nyitott kontúrsarkok..... 342
Megjegyzések hozzáfűzése.... 127, 129
Megjelenítés három síkban..... 475
Megmunkálási idő mérése..... 478
megmunkálás megszakítása.... 486
Mellékfunkciók..... 336
Forgótengelyekhez..... 397
Koordináta adatokhoz..... 338
megadás..... 336
Pályamenti működéshez..... 341
Melléktengelyek..... 85, 85
Merevlemez..... 99
M funkciók
Főorsóhoz és hűtővízhez..... 337
Lásd mellékfunkciók..... 336
Programfutás felfüggesztéshez, ellenőrzéséhez..... 337
MOD funkció..... 500
Áttekintés..... 501
Kilépés..... 500
Kiválasztás..... 500
Mondat..... 96
Törlés..... 96
Mondat ellenőrző karakter..... 511
Mondatok beszúrása és módosítása..... 96
Munkadarab ferde felfogásának kompenzálása
Két pont mérésével egy egyenes felületen..... 442
Munkadarabok mérése..... 453
Munkadarab pozíciók..... 87
Munkasík döntése.... 375, 376, 456
Kézi..... 456
Munkatér felügyelet..... 479, 483
Működés ETX fogadása után... 512
Működési idők..... 507

N

NC és PLC szinkronizálása..... 306
NC hibaüzenetek..... 141
Nullapontfelvétel..... 426
3D tapintó nélkül..... 426
Nullapont kezelés..... 418
Nullapont kiválasztása..... 88
Nullapont táblázat..... 433
Teszt eredmények átvitele..... 433
Nyers munkadarab meghatározása 92

O

Opció azonosító..... 508
Összehasonlítás..... 554

P

Pályafunkciók..... 188
Alapismeretek
Előpozicionálás..... 192
Körök és körívek..... 191
Alapok..... 188
Pályakontúrok
Derékszögű koordináták
Egyenes elmozdulás..... 205
Polárkoordináták
Egyenes elmozdulás..... 217
Paraméteres programozás:Lásd Q paraméteres programozás..... 312

Index

Paraméterprogramozás: lásd Q paraméteres programozás..... 276
Párbeszéd..... 93
Párbeszédes program..... 93
PDF Viewer..... 114
Pillanatnyi pozíció átvétele..... 94
PLANE funkció..... 375, 376
Automatikus pozicionálás..... 391
Euler szög meghatározás..... 382
Lehetséges megoldások listája.... 394
Növekményes meghatározás. 388
Pontmeghatározás..... 386
Pozicionálási működés..... 391
Reset..... 378
Tengelyszög meghatározása.. 389
Térszög meghatározás..... 379
Vektor meghatározás..... 384
Vetítési szög meghatározás... 381
PLC és NC szinkronizálása..... 306
PNG fájl megnyitása..... 119
Polárkoordináták..... 86
Alapismeretek..... 86
Programozás..... 216
Pozíciók kiválasztása a DXF-ből..... 250
Pozicionálás
Döntött munkasíkkal..... 340
Preset táblázat..... 418, 434
Teszt eredmények átvitele..... 434
Program..... 89
Structuring..... 130
Szerkesztés..... 95
Szerkezet..... 89
Új program megnyitása..... 92
Program alapértelmezések..... 357
Programfutás..... 484
Áttekintés..... 484
Közbenső mondattól történő indítás..... 492
Megszakítás..... 486
Opcionális mondatkihagyás... 496
végrehajtás..... 485
Visszahúzás..... 489
Visszatérés megszakítás után 488
Programhívás
Tetszőleges program, mint alprogram..... 263
Programkezelő:Lásd Fájlkezelő. 99
Programozás
Grafikai megjelenítéssel..... 137
Részlet nagyítása..... 140
Programozási grafika..... 225
Programrészek másolása..... 97, 97
Programrész ismétlés..... 261
Program struktúrák..... 130
Programteszt..... 480
Áttekintés..... 480
Végrehajtás..... 483

Q

Q paraméter
Értékek átvitele a PLC-be..... 306, 307
Export..... 307
Q paraméterek..... 276, 312
Ellenőrzés..... 286
Előre meghatározott..... 323
QL lokális paraméterek..... 276
QR állandó paraméterek..... 276
Q paraméterek értékek formázott kiadása..... 293
Q paraméteres programozás.... 276, 312
Feltételes döntések..... 285
Kör számítása..... 284
Matematikai műveletek..... 281
Megjegyzések a programozáshoz. 278, 313, 314, 315, 317, 319
Szög funkciók..... 283
További funkciók..... 288

R

Referencia rendszer..... 85, 85
RTS sor feltétele..... 511

S

Sarkok lekerekítése M197..... 353
Sarok lekerekítés..... 207
SPEC FCT..... 356
Speciális funkciók..... 356
Sugárkorrekció..... 184
Külső sarkok, belső sarkok..... 186
Megadás..... 185
Súgó a hibaüzenetekhez..... 141
Súgófájlok letöltése..... 151
Súgó rendszer..... 146
Szabadon meghatározható táblázatok.....
Számológép..... 131
Szerszámadatok..... 156
Bevitel a programba..... 157
Bevitel a táblázatba..... 158
Delta értékek..... 157
Hívás..... 168
Kezdés..... 163
Szerszámcsere..... 170
Szerszámhasználati fájl.... 172, 504
Szerszámhasználati teszt..... 172
Szerszámhossz..... 156
Szerszámkezelő..... 175
Szerszámkorrekció..... 183
Hossz..... 183
Sugár..... 184
Szerszámmérés..... 161
Szerszámmozgások programozása 93
Szerszám neve..... 156
Szerszámsugár..... 156
Szerszám száma..... 156
Szerszámtáblázat..... 158
Beviteli opciók..... 158
Szerkesztés, kilépés..... 162
Szerkesztő funkciók.... 163, 178, 179
Szerszámtengely hozzárendelés.... 396
Szoftverszám..... 508
Szög funkciók..... 283
Szövegek cseréje..... 98
Szövegfájl
Megnyitás és bezárás..... 360
Szövegrészek keresése..... 363
Szövegfájlok..... 360
Szövegkörnyezet érzékeny súgó.... 146
Szövegparaméterek..... 312
Szövegváltozók..... 312
Szűrő a furatpozíciókhoz a DXF adatok frissítésével..... 254

T

Tapintás egy síkban..... 445
Tapintóciklusok..... 428
Kézi üzemmód..... 428
Lásd Felhasználói kézikönyv tapintóciklusokhoz
Tapintó értékek írása a nullapont táblázatba..... 433
Tapintó értékek írása a preset táblázatba..... 434
Tapintófunkciók alkalmazása mechanikus tapintókkal vagy mérőórákkal..... 427
Tapintórendszer felügyelete..... 351
Teach In..... 94, 205
Teljes kör..... 209
Tengelyek mozgatása
tengelyirány gombokkal..... 405
test run
Setting speed..... 471
Text file
Delete functions..... 361
TNCguide..... 146
TNCremo..... 513
TNCremoNT..... 513
Trigonometria..... 283
Tűzfal.....
TXT fájl megnyitása..... 118
TXT fájlok megnyitása..... 118

U

USB eszközök csatlakoztatása/leválasztása..... 122
Üzemmódok..... 67

V

Várakozási idő..... 370, 371
Védőzóna..... 503
Végállások..... 503
Verzió számok..... 508, 527
Vezeték nélküli kézikerék..... 409
Átviteli teljesítmény kiválasztása... 525
Csatorna beállítás..... 525
Kézikeréktartó hozzárendelése.... 524
vezeték nélküli kézikerék
Konfigurálás..... 524
Vezeték nélküli kézikerék
Statisztikai adatok..... 526
Virtuális szerszámtengely..... 349
Visszaállás a kontúrra..... 494
Visszahúzás..... 489
Áramkimaradás után..... 489
Visszahúzás a kontúrról..... 350

Z

Zárójeles számítások..... 308
ZIP archívumok..... 117

HEIDENHAIN

DR. JOHANNES HEIDENHAIN GmbH
Dr.-Johannes-Heidenhain-Straße 5
83301 Traunreut, Germany
☏ +49 8669 31-0
FAX +49 8669 32-5061
E-mail: info@heidenhain.de

Technical support FAX +49 8669 32-1000
Measuring systems ☏ +49 8669 31-3104
E-mail: service.ms-support@heidenhain.de
TNC support ☏ +49 8669 31-3101
E-mail: service.nc-support@heidenhain.de
NC programming ☏ +49 8669 31-3103
E-mail: service.nc-pgm@heidenhain.de
PLC programming ☏ +49 8669 31-3102
E-mail: service.plc@heidenhain.de
Lathe controls ☏ +49 8669 31-3105
E-mail: service.lathe-support@heidenhain.de

www.heidenhain.de

HEIDENHAIN tapintók

alkalmazásával a mellékidők csökkenthetők és
a munkadarabok méretpontossága javítható.

Munkadarab tapintók

TS 220	Kábeles jelátvitel
TS 440, TS 444	Infravörös jelátvitel
TS 640, TS 740	Infravörös jelátvitel

- Munkadarab beállítása
- Nullapontok felvétele
- Munkadarab mérése

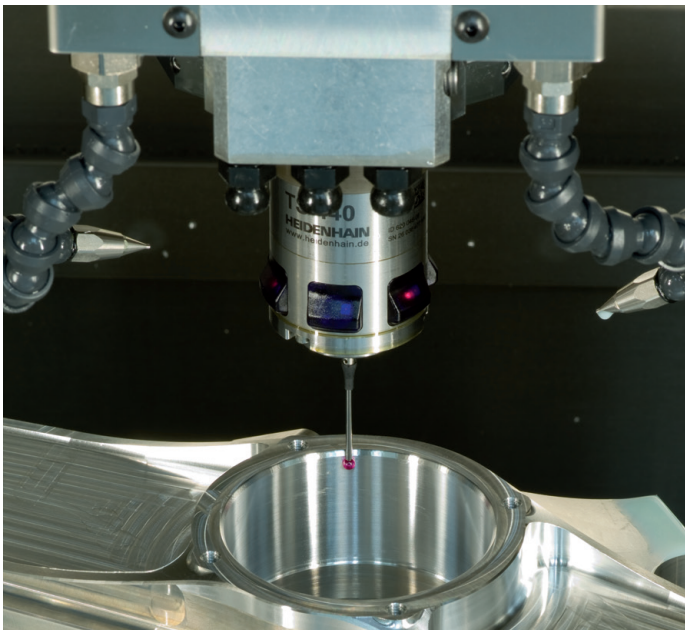

Szerszámbemérők

TT 140	Kábeles jelátvitel
TT 449	Infravörös jelátvitel
TL	Érintésmentes lézer-rendszerek

- Szerszámbemérés
- Kopás felügyelet
- Szerszámtörés érzékelés

1096983-H1 · Ver01 · SW02 · 9/2015 · Printed in Germany · F&W