HEIDENHAIN

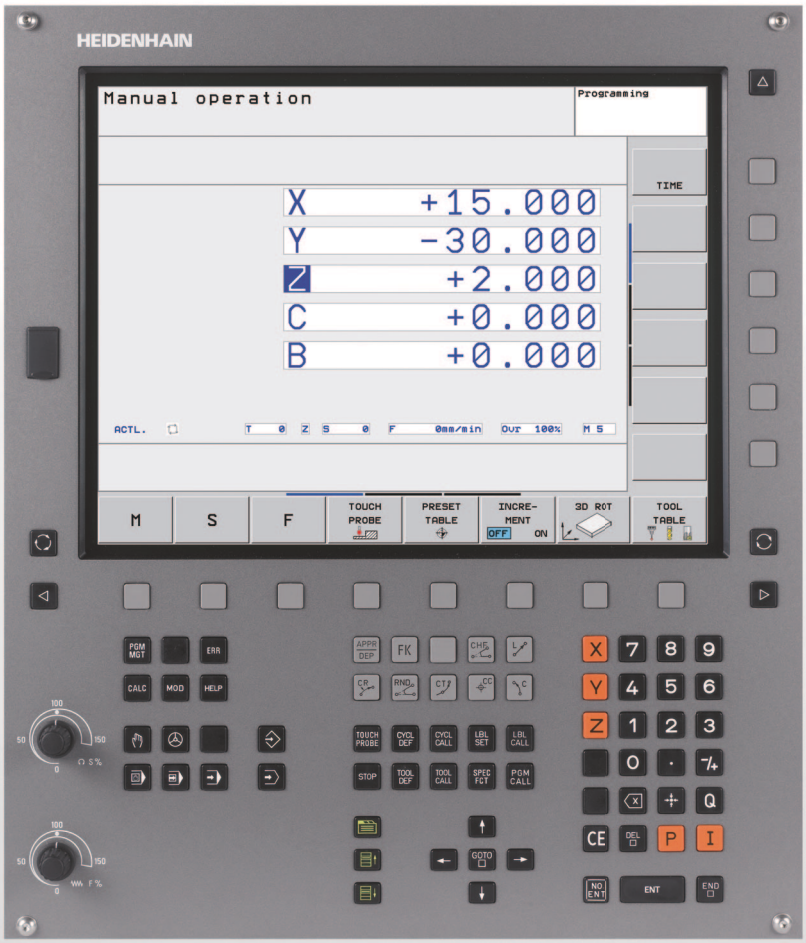

Manuale utente
Dialogo con testo in chiaro
HEIDENHAIN

TNC 320

Software NC
340 551-05
340 554-05

Italiano (it)
11/2011

Elementi operativi del TNC

Elementi di comando sullo schermo

Tasto	Funzione
	Selezione ripartizione schermo
	Tasto di commutazione modi operativi Programmazione/Macchina
	Softkey: selezione funzioni sullo schermo
	Commutazione dei livelli softkey

Modi operativi Macchina

Tasto	Funzione
	Funzionamento manuale
	Volantino elettronico
	Introduzione manuale dati
	Esecuzione singola
	Esecuzione continua

Modi operativi Programmazione

Tasto	Funzione
	Memorizzazione/Editing programma
	Prova programma

Gestione programmi/file, funzioni del TNC

Tasto	Funzione
PGM MGT	Selezione e cancellazione di programmi/file, trasmissione dati esterna
PGM CALL	Definizione della chiamata programma, selezione di tabelle origini o tabelle punti
MOD	Selezione funzione MOD
HELP	Visualizzazione di testi ausiliari per messaggi di errore NC, richiamo TNCguide
ERR	Visualizzazione di tutti i messaggi d'errore
CALC	Funzione calcolatrice

Tasti di navigazione

Tasto	Funzione
	Spostamento campo chiaro
GOTO	Selezione diretta di blocchi, cicli e di funzioni parametriche

Potenziometri per avanzamento e velocità mandrino

Avanzamento	Numero di giri mandrino
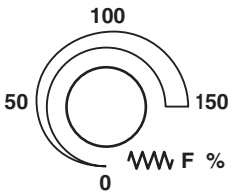	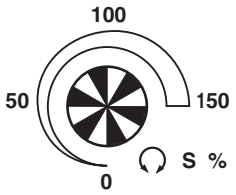

Cicli, sottoprogrammi e ripetizioni di blocchi di programma

Tasto	Funzione
TOUCH PROBE	Definizione di cicli di tastatura
CYCL DEF CYCL CALL	Definizione e chiamata cicli
LBL SET LBL CALL	Inserimento e chiamata di sottoprogrammi e di ripetizioni di blocchi di programma
STOP	Programmazione di uno STOP programmato

Dati sugli utensili

Tasto	Funzione
TOOL DEF	Definizione dati utensile nel programma
TOOL CALL	Chiamata dati utensile

Programmazione movimenti traiettoria

Tasto	Funzione
APPR DEP	Avvicinamento/distacco profilo
FK	Programmazione libera dei profili FK
L	Retta
CC	Centro del cerchio/polo per coordinate polari
C	Traiettoria circolare intorno al centro del cerchio
CR	Traiettoria circolare con indicazione del raggio
CT	Traiettoria circolare con raccordo tangenziale
CHF RND	Smusso/Arrotondamento spigoli

Funzioni speciali

Tasto	Funzione
SPEC FCT	Visualizzazione funzioni speciali
	Selezione dell'icona successiva nel modulo
	Campo di dialogo o pulsante successivo/precedente

Immissione assi coordinate e valori numerici, editing

Tasto	Funzione
X . . . V	Selezione assi coordinate e inserimento nel programma
0 . . . 9	Valori numerici
• -/+	Punto decimale/inversione del segno
P I	Immissione coordinate polari/quote incrementali
Q	Programmazione/Stato parametri Q
	Conferma posizione reale, valori dalla calcolatrice
NO ENT	Salto domande di dialogo e cancellazione dati
ENT	Conferma immissione e proseguimento dialogo
END	Conclusione del blocco, chiusura dell'inserimento
CE	Annullamento di immissioni numeriche e cancellazione di messaggi di errore TNC
DEL	Interruzione dialogo, cancellazione di blocchi programma

Il presente manuale

È di seguito riportato un elenco dei simboli di avvertenza utilizzati nel presente manuale.

Questo simbolo richiama l'attenzione su avvertenze particolari da seguire per la funzione descritta.

Questo simbolo richiama l'attenzione su uno o più dei seguenti pericoli esistenti nell'uso della funzione descritta:

- Pericoli per il pezzo da lavorare
- Pericoli per il dispositivo di serraggio
- Pericoli per l'utensile
- Pericoli per la macchina
- Pericoli per l'operatore

Questo simbolo richiama l'attenzione sulla necessità di adeguamento della funzione descritta da parte del costruttore della macchina. La funzione descritta può pertanto operare diversamente da macchina a macchina.

Questo simbolo richiama l'attenzione sulle descrizioni dettagliate di una funzione presenti in un altro manuale utente.

Necessità di modifiche e identificazione di errori

È nostro impegno perfezionare costantemente la documentazione indirizzata agli operatori che invitiamo pertanto a collaborare in questo senso comunicandoci eventuali richieste di modifiche al seguente indirizzo e-mail **service@heidenhain.it**.

Tipo di TNC, software e funzioni

Il presente manuale descrive le funzioni disponibili nei TNC a partire dai seguenti numeri software NC.

Tipo di TNC	N. software NC
TNC 320	340 551-05
TNC 320 Posto di programmazione	340 554-05

Il costruttore della macchina adatta, tramite parametri macchina, le capacità prestazionali del TNC alla propria macchina. Questo manuale descriverà pertanto anche funzioni non disponibili su tutti i TNC.

Funzioni non disponibili su tutte le macchine sono ad esempio:

- misurazione utensile con il TT

Per specifiche applicazioni rivolgersi al costruttore della macchina.

Numerosi costruttori di macchine e la stessa HEIDENHAIN offrono corsi di programmazione per i TNC. Si consiglia di frequentare questi corsi per familiarizzare con l'uso delle funzioni del TNC.

Manuale utente Programmazione di cicli

Tutte le funzioni dei cicli (cicli di tastatura e cicli di lavorazione) sono descritte in un manuale utente separato. Per richiedere questo manuale utente rivolgersi eventualmente a HEIDENHAIN. ID: 679 220-xx

Opzioni software

Il TNC 320 possiede diverse opzioni software che possono essere attivate dal costruttore della macchina. Ciascuna opzione deve essere abilitata separatamente e contiene le funzioni presentate di seguito:

Opzioni hardware
Asse supplementare per 4 assi e mandrino non controllato
Asse supplementare per 5 assi e mandrino non controllato

Opzione software 1 (numero opzione #08)
Interpolazione di superfici cilindriche (cicli 27, 28 e 29)
Avanzamento in mm/min con assi rotativi: **M116**
Rotazione del piano di lavoro (funzioni PLANE, ciclo 19 e softkey 3D ROT nel modo operativo Funzionamento manuale)
Cerchio su 3 assi con piano di lavoro ruotato

Livello di sviluppo (upgrade funzionali)

Oltre alle opzioni software, saranno gestiti in futuro importanti sviluppi del software TNC tramite upgrade funzionali, il cosiddetto **F**eature **C**ontent **L**evel (ingl. per livello di sviluppo). Le funzioni sottoposte a FCL non sono disponibili se si riceve un upgrade software per il proprio TNC.

Se si riceve una nuova macchina, tutti gli upgrade funzionali sono disponibili senza costi aggiuntivi.

Gli upgrade funzionali sono contrassegnati nel manuale con **FCL n**, dove **n** identifica il numero progressivo del livello di sviluppo.

Le funzioni FCL possono essere abilitate in modo permanente mediante un numero codice da acquistare. A tale scopo, rivolgersi al costruttore della macchina oppure a HEIDENHAIN.

Luogo di impiego previsto

Il TNC rientra nella classe A delle norme EN 55022 ed il suo impiego è previsto principalmente per ambienti industriali.

Avvertenze legali

Questo prodotto impiega software Open Source. Ulteriori informazioni a riguardo si trovano sul controllo al punto

- Modo operativo Memorizzazione/Editing programma
- Funzione MOD
- Softkey AVVERTENZE LICENZA

Nuove funzioni del software 340 55x-04

- È stata introdotta la funzione **PLANE** per la definizione flessibile di un piano di lavoro ruotato (vedere "Funzione PLANE: rotazione del piano di lavoro (opzione software 1)" a pagina 345)
- È stato introdotto il sistema di guida contestuale TNCguide (vedere "Chiamata di TNCguide" a pagina 130)
- È stata introdotta la funzione **FUNCTION PARAX** per la definizione del comportamento degli assi paralleli U, V, W (vedere "Lavorazione con gli assi paralleli U, V e W" a pagina 329)
- Sono state introdotte le lingue di dialogo Slovacco, Norvegese, Lettone, Estone, Coreano, Turco e Rumeno (vedere "Elenco dei parametri" a pagina 464)
- Con il tasto Backspace è possibile ora cancellare singoli caratteri durante l'immissione (vedere "Immissione assi coordinate e valori numerici, editing" a pagina 3)
- È stata introdotta la funzione **PATTERN DEF** per definire le sagome di punti (vedere manuale utente Programmazione di cicli)
- La funzione **SEL PATTERN** consente ora di selezionare le tabelle di punti (vedere manuale utente Programmazione di cicli)
- La funzione **CYCL CALL PAT** consente ora di eseguire cicli in combinazione alle tabelle di punti (vedere manuale utente Programmazione di cicli)
- Nella funzione **DECLARE CONTOUR** si può ora definire anche la profondità del profilo (vedere manuale utente Programmazione di cicli)
- È stato introdotto il nuovo ciclo di lavorazione 241 per foratura con punte a cannone monotaglienti (vedere manuale utente Programmazione di cicli)
- Sono stati introdotti nuovi cicli di lavorazione da 251 a 257 per la fresatura di tasche, isole e scanalature (vedere manuale utente Programmazione di cicli)
- Ciclo di tastatura 416 (Impostazione origine centro cerchio forato) ampliato con il parametro Q320 (Distanza di sicurezza) (vedere manuale utente Programmazione di cicli)
- Cicli di tastatura 412, 413, 421 e 422: parametro supplementare Q365 Tipo di spostamento (vedere manuale utente Programmazione di cicli)
- Ciclo di tastatura 425 (Misurazione scanalatura) ampliato con il parametro Q301 (Posizionamento intermedio ad altezza di sicurezza o no) e Q320 (Distanza di sicurezza) (vedere manuale utente Programmazione di cicli)
- Cicli di tastatura da 408 a 419: durante l'impostazione delle quote visualizzate il TNC scrive l'origine anche nella riga 0 della tabella Preset (vedere manuale utente Programmazione di cicli)
- Nelle modalità Macchina Esecuzione singola ed Esecuzione continua è ora possibile selezionare anche tabelle origini (**STATO M**)
- Per la definizione di avanzamenti in cicli di lavorazione possono essere ora definiti anche valori **FU** e **FZ** (vedere manuale utente Programmazione di cicli)

Funzioni modificate del software 340 55x-04

- Nel ciclo 22 ora si può definire per l'utensile di sgrossatura anche un nome utensile (vedere manuale utente Programmazione di cicli)
- La visualizzazione di stato supplementare è stata elaborata. Sono stati introdotti i seguenti ampliamenti (vedere "Visualizzazioni di stato supplementari" a pagina 69):
  - È stata introdotta una nuova pagina di panoramica con le visualizzazioni di stato più importanti
  - I valori impostati con il ciclo 32 Tolleranza sono visualizzati
- I cicli di fresatura tasche, isole e scanalature da 210 a 214 sono stati rimossi dal livello softkey standard (CYCL DEF > TASCHE/ISOLE/SCANALATURE). Per motivi di compatibilità, i cicli sono ancora disponibili e possono essere selezionati tramite il tasto GOTO
- Il ciclo 25 Profilo sagomato consente ora di programmare anche profili chiusi
- Quando si riapre un programma è ora possibile anche cambiare utensile
- FN16 F-Print consente ora di visualizzare anche testi in funzione della lingua
- La struttura dei softkey della funzione SPEC FCT è stata modificata e adattata a iTNC 530

Nuove funzioni del software 340 55x-05

- È stata introdotta la funzione **M101** (vedere "Cambio utensile automatico in caso di superamento del tempo di durata: M101" a pagina 152).
- Le tabelle utensili del controllo numerico iTNC 530 possono essere ora caricate nel TNC 320 e trasformate in un formato valido (vedere "Importazione delle tabelle utensili" a pagina 146).
- È stata introdotta la funzione **CYCL CALL POS** (vedere manuale utente Programmazione di cicli).
- Sono stati introdotti parametri Q locali o permanenti **QL** e **QR** (vedere "Principio e panoramica delle funzioni" a pagina 232).
- Prima dell'inizio del programma è possibile eseguire ora una prova di impiego utensile (vedere "Prova di impiego utensile" a pagina 153).
- È stata introdotta la funzione M138 Selezione di assi rotativi (vedere "Scelta degli assi rotativi: M138" a pagina 369).
- Sono state introdotte funzioni di gestione dei file (vedere "Funzioni file" a pagina 335).
- È stata introdotta la funzione "Definizione di conversione di coordinate" (vedere "Definizione di conversione di coordinate" a pagina 336).

Funzioni modificate del software 340 55x-05

- La visualizzazione di stato per i parametri Q è stata rielaborata (vedere "Controllo e modifica di parametri Q" a pagina 243).
- La tabella utensili è stata ampliata della colonna LAST_USE (vedere "Tabella utensili: dati utensile standard" a pagina 140).
- La simulazione grafica è stata ampliata e adattata al controllo numerico iTNC 530 (vedere "Grafica" a pagina 416).
- I cicli di tastatura possono essere ora impiegati anche nel piano di lavoro ruotato (vedere manuale utente Programmazione di cicli).

Indice

Primi passi con TNC 320 1

Introduzione 2

Programmazione: principi fondamentali, gestione file 3

Programmazione: aiuti di programmazione 4

Programmazione: utensili 5

Programmazione: programmazione profili 6

Programmazione: sottoprogrammi e ripetizioni di blocchi di programma 7

Programmazione: parametri Q 8

Programmazione: funzioni ausiliarie 9

Programmazione: funzioni speciali 10

Programmazione: lavorazione a più assi 11

Funzionamento manuale e allineamento 12

Posizionamento con immissione manuale 13

Prova ed esecuzione programma 14

Funzioni MOD 15

Tabelle e riepiloghi 16

1 Primi passi con TNC 320 35

1.1 Introduzione 36
1.2 Accensione della macchina 37
Conferma dell'interruzione di corrente e superamento degli indici di riferimento 37
1.3 Programmazione della prima parte 38
Selezione del giusto modo operativo 38
Principali elementi operativi del TNC 38
Apertura di un nuovo programma/Gestione file 39
Definizione di un pezzo grezzo 40
Struttura del programma 41
Programmazione di un profilo semplice 42
Creazione del programma ciclo 47
1.4 Prova grafica della prima parte 50
Selezione del giusto modo operativo 50
Selezione della tabella utensili per Prova programma 50
Selezione del programma da verificare 51
Selezione della configurazione dello schermo e della vista 51
Avvio della Prova programma 51
1.5 Predisposizione degli utensili 52
Selezione del giusto modo operativo 52
Preparazione e misurazione degli utensili 52
La tabella utensili TOOL.T 52
La tabella posti TOOL_P.TCH 53
1.6 Predisposizione del pezzo 54
Selezione del giusto modo operativo 54
Serraggio del pezzo 54
Allineamento del pezzo con il sistema di tastatura 3D 55
Determinazione dell'origine con il sistema di tastatura 3D 56
1.7 Esecuzione del primo programma 57
Selezione del giusto modo operativo 57
Selezione del programma da eseguire 57
Avvio del programma 57

2 Introduzione 59

2.1 Il TNC 320 60
Programmazione: HEIDENHAIN con testo in chiaro e DIN/ISO 60
Compatibilità 60
2.2 Schermo e pannello di comando 61
Schermo 61
Definizione della ripartizione dello schermo 62
Pannello di comando 63
2.3 Modi operativi 64
Funzionamento manuale e Volantino elettronico 64
Introduzione manuale dati 64
Memorizzazione/Editing programma 65
Prova programma 65
Esecuzione continua ed Esecuzione singola 66
2.4 Visualizzazioni di stato 67
Visualizzazione di stato "generale" 67
Visualizzazioni di stato supplementari 69
2.5 Accessori: sistemi di tastatura 3D e volantini elettronici HEIDENHAIN 76
Sistemi di tastatura 3D 76
Volantini elettronici HR 77

3 Programmazione: principi fondamentali, gestione file 79

3.1 Principi fondamentali 80
Sistemi di misura e indici di riferimento 80
Sistema di riferimento 80
Sistema di riferimento sulle fresatrici 81
Denominazione degli assi su fresatrici 81
Coordinate polari 82
Posizioni assolute e incrementali del pezzo 83
Impostazione dell'origine 84
3.2 Apertura e inserimento di programmi 85
Configurazione di un programma NC nel formato testo in chiaro HEIDENHAIN 85
Definizione del pezzo grezzo: BLK FORM 85
Apertura di un nuovo programma di lavorazione 86
Programmazione di movimenti utensile a dialogo con testo in chiaro 88
Conferma delle posizioni reali 90
Editing di un programma 91
La funzione di ricerca del TNC 95
3.3 Gestione file: principi fondamentali 97
File 97
Salvataggio dati 98
3.4 Lavorare con la Gestione file 99
Directory 99
Percorsi 99
Panoramica: funzioni della Gestione dati 100
Richiamo della Gestione file 101
Selezione di drive, directory e file 102
Creazione di una nuova directory 104
Creazione di un nuovo file 104
Copia di un singolo file 105
Copia di file in un'altra directory 105
Copia di directory 105
Selezione di uno degli ultimi file selezionati 106
Cancellazione di un file 106
Cancellazione di una directory 107
Selezione di file 108
Rinomina di un file 109
Ordinamento dei file 109
Funzioni ausiliarie 110
Trasmissione dati a/da un supporto dati esterno 111
Il TNC in rete 113
Dispositivi USB sul TNC 114

4 Programmazione: aiuti di programmazione 115

4.1 Tastiera sullo schermo 116
Immissione di testo con la tastiera visualizzata sullo schermo 116
4.2 Inserimento di commenti 117
Applicazione 117
Commento in un blocco proprio 117
Funzioni di editing del commento 118
4.3 Strutturazione dei programmi 119
Definizione, possibilità di inserimento 119
Visualizzazione finestra di strutturazione/cambio della finestra attiva 119
Inserimento di un blocco di strutturazione nella finestra di programma (a sinistra) 119
Selezione di blocchi nella finestra di strutturazione 119
4.4 Calcolatrice 120
Funzionamento 120
4.5 Grafica di programmazione 122
Esecuzione grafica contemporanea/non contemporanea alla programmazione 122
Generazione della grafica di programmazione per un programma esistente 122
Visualizzazione e mascheratura di numeri di blocco 123
Cancellazione della grafica 123
Ingrandimento/riduzione di un dettaglio 123
4.6 Messaggi d'errore 124
Visualizzazione errori 124
Apertura della finestra errori 124
Chiusura della finestra errori 124
Messaggi di errore dettagliati 125
Softkey INFO INTERNA 125
Cancellazione errori 126
Protocollo errori 126
Protocollo tasti 127
Allarmi in formato testo 128
Memorizzazione di service file 128
Richiamo del sistema di guida TNCguide 128
4.7 Sistema di guida contestuale TNCguide 129
Applicazione 129
Uso del TNCguide 130
Download dei file di guida aggiornati 134

5 Programmazione: utensili 135

5.1 Inserimenti relativi all'utensile 136
Avanzamento F 136
Numero di giri del mandrino S 137
5.2 Dati utensile 138
Premesse per la correzione utensile 138
Numero e nome utensile 138
Lunghezza L dell'utensile 138
Raggio R dell'utensile 138
Valori delta per lunghezze e raggi 139
Inserimento dei dati utensile nel programma 139
Inserimento dei dati utensile nelle tabelle 140
Importazione delle tabelle utensili 146
Tabella posti per cambio utensile 147
Chiamata dati utensile 150
Cambio utensile 151
Prova di impiego utensile 153
5.3 Correzione utensile 156
Introduzione 156
Correzione della lunghezza utensile 156
Correzione del raggio utensile 157

6 Programmazione: programmazione profili 161

6.1 Movimenti utensile 162
Funzioni traiettoria 162
Programmazione libera dei profili FK (opzione software Advanced programming features) 162
Funzioni ausiliarie M 162
Sottoprogrammi e ripetizioni di blocchi di programma 162
Programmazione con parametri Q 162
6.2 Principi fondamentali sulle funzioni traiettoria 163
Programmazione spostamento utensile per una lavorazione 163
6.3 Avvicinamento e distacco a/da un profilo 167
Panoramica: forme di traiettoria per l'avvicinamento e il distacco al/dal profilo 167
Posizioni importanti per l'avvicinamento e il distacco 168
Avvicinamento su una retta con raccordo tangenziale: APPR LT 170
Avvicinamento su una retta perpendicolare al primo punto del profilo: APPR LN 170
Avvicinamento su traiettoria circolare con raccordo tangenziale: APPR CT 171
Avvicinamento su traiettoria circolare con raccordo tangenziale al profilo e al tratto di retta: APPR LCT 172
Distacco su una retta con raccordo tangenziale: DEP LT 173
Distacco su una retta perpendicolare all'ultimo punto del profilo: DEP LN 173
Distacco su traiettoria circolare con raccordo tangenziale al profilo: DEP CT 174
Distacco su una traiettoria circolare con raccordo tangenziale al profilo e al tratto di retta: DEP LCT 174
6.4 Traiettorie - Coordinate cartesiane 175
Panoramica delle funzioni traiettoria 175
Retta L 176
Inserimento di uno smusso tra due rette 177
Arrotondamento spigoli RND 178
Centro del cerchio CCI 179
Traiettoria circolare C intorno al centro del cerchio CC 180
Traiettoria circolare CR con raggio definito 181
Traiettoria circolare CT con raccordo tangenziale 183

6.5 Traiettorie – coordinate polari 188
Panoramica 188
Origine delle coordinate polari: polo CC 189
Retta LP 189
Traiettoria circolare CP intorno al polo CC 190
Traiettoria circolare CTP con raccordo tangenziale 191
Traiettoria elicoidale 192
6.6 Movimenti traiettoria – Programmazione libera dei profili FK (opzione software Advanced programming features) 196
Principi fondamentali 196
Grafica per la programmazione FK 198
Apertura del dialogo FK 199
Polo per programmazione FK 200
Programmazione libera di rette 200
Programmazione libera di traiettorie circolari 201
Possibilità di inserimento 202
Punti ausiliari 206
Riferimenti relativi 207

7 Programmazione: sottoprogrammi e ripetizioni di blocchi di programma 215

7.1 Definizione di sottoprogrammi e ripetizioni di blocchi di programma 216
Label 216
7.2 Sottoprogrammi 217
Funzionamento 217
Note per la programmazione 217
Programmazione di un sottoprogramma 217
Chiamata sottoprogramma 217
7.3 Ripetizioni di blocchi di programma 218
Label LBL 218
Funzionamento 218
Note per la programmazione 218
Programmazione di una ripetizione di blocchi di programma 218
Chiamata di una ripetizione di blocchi di programma 218
7.4 Programma qualsiasi come sottoprogramma 219
Funzionamento 219
Note per la programmazione 219
Chiamata di un programma qualsiasi quale sottoprogramma 220
7.5 Annidamenti 221
Tipi di annidamento 221
Profondità di annidamento 221
Sottoprogramma in un sottoprogramma 222
Ripetizione di ripetizioni di blocchi di programma 223
Ripetizione di un sottoprogramma 224
7.6 Esempi di programmazione 225

8 Programmazione: parametri Q 231

8.1 Principio e panoramica delle funzioni 232
Note per la programmazione 233
Chiamata delle funzioni parametriche Q 234
8.2 Serie di pezzi – Parametri Q invece di valori numerici 235
Applicazione 235
8.3 Definizione di profili mediante funzioni matematiche 236
Applicazione 236
Panoramica 236
Programmazione delle funzioni matematiche di base 237
8.4 Funzioni trigonometriche (trigonometria) 238
Definizioni 238
Programmazione delle funzioni trigonometriche 239
8.5 Calcolo dei cerchi 240
Applicazione 240
8.6 Condizioni IF/THEN con i parametri Q 241
Applicazione 241
Salti incondizionati 241
Programmazione di condizioni IF/THEN 241
Sigle e termini utilizzati 242
8.7 Controllo e modifica di parametri Q 243
Procedura 243
8.8 Funzioni ausiliarie 244
Panoramica 244
FN 14: ERROR: emissione di messaggi d'errore 245
FN 16: F-PRINT: emissione formattata di testi e di valori di parametri Q 250
FN 18: SYS-DATUM READ 254
FN 19: PLC: trasmissione di valori al PLC 264
FN 20: WAIT FOR: sincronizzazione NC con PLC 264
FN 29: PLC: trasmissione di valori al PLC 265
FN37: EXPORT 266
8.9 Accessi a tabelle con istruzioni SQL 267
panoramica 267
Una transazione 268
Programmazione di istruzioni SQL 270
Panoramica dei softkey 270
SQL BIND 271
SQL SELECT 272
SQL FETCH 275
SQL UPDATE 276
SQL INSERT 276
SQL COMMIT 277
SQL ROLLBACK 277

8.10 Introduzione diretta di formule 278
Introduzione di formule 278
Regole di calcolo 280
Esempio di inserimento 281
8.11 Parametri stringa 282
Funzioni dell'elaborazione stringhe 282
Assegnazione di parametri stringa 283
Concatenazione di parametri stringa 284
Conversione di un valore numerico in un parametro stringa 285
Copia di una stringa parziale da un parametro stringa 286
Conversione di un parametro stringa in un valore numerico 287
Controllo di un parametro stringa 288
Determinazione della lunghezza di un parametro stringa 289
Confronto di ordine alfabetico 290
Lettura dei parametri macchina 291
8.12 Parametri Q preprogrammati 294
Valori dal PLC: da Q100 a Q107 294
Raggio dell'utensile attivo: Q108 294
Asse dell'utensile: Q109 295
Stato del mandrino: Q110 295
Alimentazione refrigerante: Q111 295
Fattore di sovrapposizione: Q112 295
Unità di misura nel programma: Q113 296
Lunghezza dell'utensile: Q114 296
Coordinate dopo una tastatura durante l'esecuzione del programma 296
Differenza tra i valori reale-nominale nella misurazione automatica di utensili con TT 130 297
Rotazione del piano di lavoro con angoli del pezzo: coordinate per assi rotativi calcolate dal TNC 297
Risultati di misura dei Cicli di tastatura (vedere anche nel manuale utente Programmazione di cicli) 298
8.13 Esempi di programmazione 300

9 Programmazione: funzioni ausiliarie 307

9.1 Inserimento delle funzioni ausiliarie M e di STOP 308
Principi fondamentali 308
9.2 Funzioni ausiliarie per controllo esecuzione programma, mandrino e refrigerante 309
Introduzione 309
9.3 Funzioni ausiliarie per indicazioni di coordinate 310
Programmazione di coordinate riferite alla macchina: M91/M92 310
Avvicinamento alle posizioni nel sistema di coordinate non ruotato con piano di lavoro ruotato: M130 312
9.4 Funzioni ausiliarie per traiettorie 313
Lavorazione di piccoli gradini di profilo: M97 313
Lavorazione completa di spigoli aperti: M98 315
Fattore di avanzamento per movimenti di penetrazione: M103 316
Avanzamento in millimetri per giro mandrino: M136 317
Velocità di avanzamento per archi di cerchio: M109/M110/M111 317
Precalcolo di un profilo con correzione del raggio (LOOK AHEAD): M120 318
Correzione del posizionamento con il volantino durante l'esecuzione del programma: M118 320
Distacco dal profilo nella direzione dell’asse utensile: M140 321
Soppressione del controllo del sistema di tastatura: M141 322
Sollevamento automatico dell'utensile dal profilo in caso di arresto NC: M148 323

10 Programmazione: funzioni speciali 325

10.1 Introduzione Funzioni speciali 326
Menu principale Funzioni speciali SPEC FCT 326
Menu Valori prestabiliti di programma 327
Menu Funzioni per lavorazioni di profili e di punti 327
Menu per definire diverse funzioni testo in chiaro 328
10.2 Lavorazione con gli assi paralleli U, V e W 329
Panoramica 329
FUNCTION PARAXCOMP DISPLAY 330
FUNCTION PARAXCOMP MOVE 331
FUNCTION PARAXCOMP OFF 332
FUNCTION PARAXMODE 332
FUNCTION PARAXMODE OFF 334
10.3 Funzioni file 335
Applicazione 335
Definizione di operazioni su file 335
10.4 Definizione di conversione di coordinate 336
Panoramica 336
TRANS DATUM AXIS 336
TRANS DATUM TABLE 337
TRANS DATUM RESET 337
10.5 Generazione di file di testo 338
Applicazione 338
Apertura e chiusura di un file di testo 338
Editing di testi 339
Cancellazione e reinserimento di caratteri, parole e righe 340
Elaborazione di blocchi di testo 341
Ricerca di parti di testo 342

11 Programmazione: lavorazione a più assi 343

11.1 Funzioni per la lavorazione a più assi 344

11.2 Funzione PLANE: rotazione del piano di lavoro (opzione software 1) 345

Introduzione 345

Definizione della funzione PLANE 347

Visualizzazione di posizione 347

Reset della funzione PLANE 348

Definizione del piano di lavoro mediante angoli solidi: PLANE SPATIAL 349

Definizione del piano di lavoro mediante angoli di proiezione: PLANE PROJECTED 351

Definizione del piano di lavoro mediante angoli di Eulero: PLANE EULER 353

Definizione del piano di lavoro mediante due vettori: PLANE VECTOR 355

Definizione del piano di lavoro mediante tre punti: PLANE POINTS 357

Definizione del piano di lavoro mediante un unico angolo solido incrementale: PLANE RELATIVE 359

Piano di lavoro tramite angolo asse: PLANE AXIAL (funzione FCL 3) 360

Definizione del comportamento nel posizionamento della funzione PLANE 362

11.3 Funzioni ausiliarie per assi rotativi 366

Avanzamento in mm/min per assi rotativi A, B, C: M116 (opzione software 1) 366

Spostamento degli assi rotativi con ottimizzazione del percorso: M126 367

Riduzione della visualizzazione dell'asse rotativo ad un valore inferiore a 360°: M94 368

Scelta degli assi rotativi: M138 369

Considerazione della cinematica della macchina nelle posizioni REALE/NOMINALE alla fine del blocco: M144 (opzione software 2) 370

12 Funzionamento manuale e allineamento 371

12.1 Accensione e spegnimento 372
Accensione 372
Spegnimento 374
12.2 Spostamento degli assi macchina 375
Avvertenza 375
Spostamento degli assi con i tasti esterni di movimento 375
Posizionamento incrementale 376
Spostamento con il volantino elettronico HR 410 377
12.3 Numero giri mandrino S, avanzamento F e funzione ausiliaria M 378
Applicazione 378
Inserimento di valori 378
Modifica giri mandrino e avanzamento 379
12.4 Impostazione origine senza sistema di tastatura 3D 380
Avvertenza 380
Operazioni preliminari 380
Definizione dell'origine con i tasti di movimentazione assi 381
Gestione origini con tabella Preset 382
12.5 Uso del sistema di tastatura 3D 388
Panoramica 388
Selezione dei cicli di tastatura 389
Inserimento dei valori di misura dai cicli di tastatura in una tabella origini 390
Inserimento dei valori di misura dai cicli di tastatura in una tabella Preset 391
12.6 Calibrazione tastatore 3D 392
Panoramica 392
Calibrazione della lunghezza efficace 393
Calibrazione del raggio efficace e compensazione dell'offset centrale del tastatore 394
Visualizzazione dei valori di calibrazione 395
12.7 Compensazione della posizione obliqua del pezzo con il sistema di tastatura 3D 396
Panoramica 396
Determinazione della rotazione base 397
Memorizzazione della rotazione base nella tabella Preset 397
Visualizzazione della rotazione base 397
Disattivazione della rotazione base 397

12.8 Determinazione dell'origine con il sistema di tastatura 3D 398
Introduzione 398
Impostazione dell'origine in un asse qualsiasi 398
Spigolo quale origine 399
Centro del cerchio quale origine 400
Misurazione di pezzi con sistemi di tastatura 3D 401
Impiego delle funzioni di tastatura con tastatori meccanici o comparatori 404
12.9 Rotazione piano di lavoro (opzione software 1) 405
Applicazione, funzionamento 405
Spostamento sugli indici di riferimento con assi ruotati 407
Indicazione di posizione nel sistema ruotato 407
Limitazioni nella rotazione del piano di lavoro 407
Attivazione della rotazione manuale 408

13 Posizionamento con immissione manuale 409

13.1 Programmazione ed esecuzione di lavorazioni semplici 410

Impiego di Introduzione manuale dati 410

Salvataggio e cancellazione dei programmi in $MDI 413

14 Prova ed esecuzione del programma 415

14.1 Grafica 416
Applicazione 416
Impostazione della velocità di Prova programma 417
Panoramica: viste 418
Vista dall'alto 418
Rappresentazione su 3 piani 419
Rappresentazione 3D 420
Ingrandimento di dettagli 422
Ripetizione di una simulazione grafica 423
Visualizzazione utensile 423
Calcolo del tempo di lavorazione 424
14.2 Rappresentazione pezzo grezzo nello spazio di lavoro 425
Applicazione 425
14.3 Funzioni per la visualizzazione del programma 426
Panoramica 426
14.4 Prova programma 427
Applicazione 427
14.5 Esecuzione programma 430
Applicazione 430
Esecuzione del programma di lavorazione 430
Interruzione della lavorazione 431
Spostamento degli assi della macchina durante un'interruzione 432
Continuazione dell'esecuzione del programma dopo un'interruzione 432
Rientro nel programma ad un numero di blocco qualsiasi (lettura blocchi) 434
Riposizionamento sul profilo 436
14.6 Avvio automatico del programma 437
Applicazione 437
14.7 Salto di blocchi 438
Applicazione 438
Inserimento del carattere "/" 438
Cancellazione del carattere "/" 438
14.8 Interruzione programmata del programma 439
Applicazione 439

15 Funzioni MOD 441

15.1 Selezione della funzione MOD 442
Selezione delle funzioni MOD 442
Modifica delle impostazioni 442
Uscita dalle funzioni MOD 442
Panoramica delle funzioni MOD 443
15.2 Numeri software 444
Applicazione 444
15.3 Inserimento del numero codice 445
Applicazione 445
15.4 Configurazione delle interfacce dati 446
Interfacce seriali del TNC 320 446
Applicazione 446
Configurazione dell'interfaccia RS-232 446
Programmazione del BAUD-RATE (baudRate) 446
Programmazione del protocollo (protocol) 446
Programmazione dei bit dati (dataBits) 447
Controllo della parità (parity) 447
Programmazione degli stop bit (stopBits) 447
Programmazione dell'handshake (flowControl) 447
Impostazioni per la trasmissione dati con il software per PC TNCserver 448
Selezione del modo operativo del dispositivo esterno (fileSystem) 448
Software per la trasmissione dati 449
15.5 Interfaccia Ethernet 451
Introduzione 451
Possibilità di collegamento 451
Collegamento del controllo alla rete 452
15.6 Selezione della visualizzazione di posizione 457
Applicazione 457
15.7 Selezione dell'unità di misura 458
Applicazione 458
15.8 Visualizzazione dei tempi operativi 459
Applicazione 459

16 Tabelle e riepiloghi 461

16.1 Parametri utente specifici di macchina 462
Applicazione 462
16.2 Piedinatura e cavi di collegamento per interfacce dati 470
Interfaccia V.24/RS-232-C per apparecchi HEIDENHAIN 470
Apparecchi periferici 471
Interfaccia Ethernet, presa RJ45 471
16.3 Scheda tecnica 472
16.4 Sostituzione della batteria tampone 477

1

Primi passi con TNC 320

1.1 Introduzione

Questo capitolo ha il compito di supportare coloro che si avvicinano per la prima volta al TNC per familiarizzare rapidamente con le principali sequenze di comando. Maggiori informazioni sul rispettivo argomento sono riportate nella relativa descrizione alla quale si rimanda.

I seguenti argomenti sono trattati nel presente capitolo:

- Accensione della macchina
- Programmazione della prima parte
- Prova grafica della prima parte
- Predisposizione degli utensili
- Predisposizione del pezzo
- Esecuzione del primo programma

1.2 Accensione della macchina

Conferma dell'interruzione di corrente e superamento degli indici di riferimento

L'accensione e la ripresa dei punti di riferimento sono funzioni correlate alla macchina. Consultare anche il manuale della macchina.

- Inserire la tensione di alimentazione del TNC e della macchina: il TNC avvia il sistema operativo. Questo processo può durare alcuni minuti. Quindi il TNC visualizza nella riga di intestazione dello schermo il dialogo dell'interruzione di corrente
  - CE: Premere il tasto CE: il TNC compila il programma PLC
  - I: Inserire la tensione di alimentazione: il TNC controlla il funzionamento del circuito di emergenza e passa in modalità Superare indici di riferimento
  - I: Superare gli indici di riferimento nell'ordine visualizzato: premere per ogni asse il tasto di START esterno. Se la macchina dispone di sistemi di misura lineari e angolari assoluti, non viene eseguito il superamento degli indici di riferimento

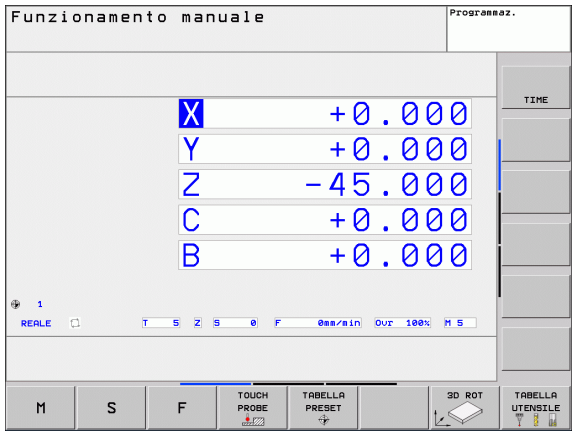

A questo punto il TNC è pronto al funzionamento nel modo operativo **`Funzionamento manuale`**.

Informazioni dettagliate su questo argomento

- Superamento indici di riferimento: Vedere "Accensione" a pagina 372
- Modi operativi: Vedere "Memorizzazione/Editing programma" a pagina 65

1.3 Programmazione della prima parte

Selezione del giusto modo operativo

I programmi possono essere creati esclusivamente nel modo operativo Memorizzazione/Editing programma:

▶ Premere il tasto del modo operativo: il TNC passa nel modo operativo **Memorizzazione/Editing programma**

Informazioni dettagliate su questo argomento

- Modi operativi: Vedere "Memorizzazione/Editing programma" a pagina 65

Principali elementi operativi del TNC

Funzioni di dialogo	Tasto
Conferma immissione e attivazione successiva domanda di dialogo	ENT
Salto della domanda di dialogo	NO ENT
Conclusione anticipata del dialogo	END
Interruzione dialogo, annullamento immissioni	DEL
Softkey sullo schermo per la selezione della funzione a seconda dello stato di esercizio attivo	

Informazioni dettagliate su questo argomento

- Creazione e modifica di programmi: Vedere "Editing di un programma" a pagina 91
- Panoramica dei tasti: Vedere "Elementi operativi del TNC" a pagina 2

Apertura di un nuovo programma/Gestione file

PGM MGT

- Premere il tasto PGM MGT: il TNC apre la Gestione file. La Gestione file del TNC è configurata in modo simile alla Gestione file su PC con Windows Explorer. Con la Gestione file si gestiscono i dati sul disco fisso del TNC
- Selezionare con i tasti cursore la cartella in cui si desidera aprire il nuovo file
- Inserire un nome qualsiasi con estensione **.H**: il TNC apre quindi automaticamente un programma e richiede l'unità di misura del nuovo programma
- Selezionare l'unità di misura: premere il softkey MM o POLLICI: il TNC avvia automaticamente la definizione del pezzo grezzo (vedere "Definizione di un pezzo grezzo" a pagina 40)

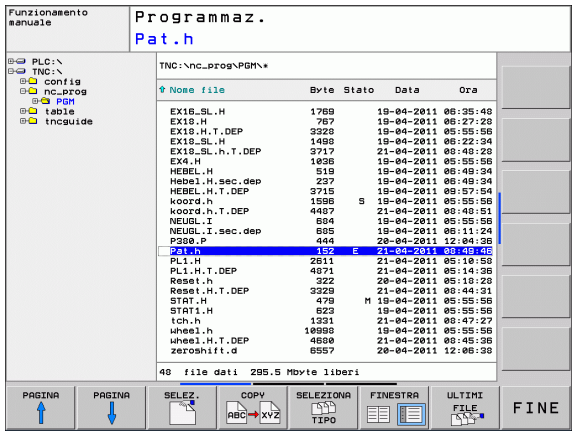

Il primo e l'ultimo blocco vengono automaticamente generati dal TNC. Questi blocchi non possono più essere modificati in seguito.

Informazioni dettagliate su questo argomento

- Gestione file: Vedere "Lavorare con la Gestione file" a pagina 99
- Creazione del nuovo programma: Vedere "Apertura e inserimento di programmi" a pagina 85

Definizione di un pezzo grezzo

Dopo aver creato un nuovo programma, il TNC avvia immediatamente il dialogo per l'immissione della definizione del pezzo grezzo. Come pezzo grezzo definire sempre un quadrato con l'indicazione del punto MIN e MAX, riferiti all'origine selezionata.

Dopo aver creato un nuovo programma, il TNC avvia automaticamente la definizione del prezzo grezzo e richiede i relativi dati necessari:

- **Piano di lavoro in grafica: XY?**: inserire l'asse mandrino attivo. Z è memorizzato come valore di preset, confermare con il tasto ENT
- **Definiz. pezzo grezzo: minimo X**: inserire la minima coordinata X del pezzo grezzo riferita all'origine, ad es. 0, confermare con il tasto ENT
- **Definiz. pezzo grezzo: minimo Y**: inserire la minima coordinata Y del pezzo grezzo riferita all'origine, ad es. 0, confermare con il tasto ENT
- **Definiz. pezzo grezzo: minimo Z**: inserire la minima coordinata Z del pezzo grezzo riferita all'origine, ad es. -40, confermare con il tasto ENT
- **Definiz. pezzo grezzo: massimo X**: inserire la massima coordinata X del pezzo grezzo riferita all'origine, ad es. 100, confermare con il tasto ENT
- **Definiz. pezzo grezzo: massimo Y**: inserire la massima coordinata Y del pezzo grezzo riferita all'origine, ad es. 100, confermare con il tasto ENT
- **Definiz. pezzo grezzo: massimo Z**: inserire la massima coordinata Z del pezzo grezzo riferita all'origine, ad es. 0, confermare con il tasto ENT: il TNC chiude il dialogo

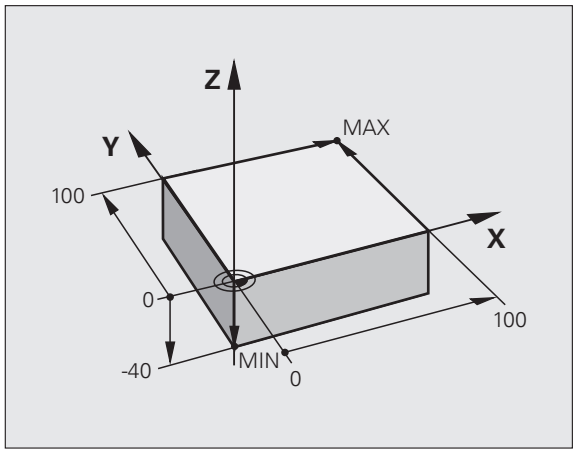

Blocchi esemplificativi NC

```
0 BEGIN PGM NEU MM
1 BLK FORM 0.1 Z X+0 Y+0 Z-40
2 BLK FORM 0.2 X+100 Y+100 Z+0
3 END PGM NEU MM
```

Informazioni dettagliate su questo argomento

- Definizione del pezzo grezzo: (vedere pagina 86):

Struttura del programma

I programmi di lavorazione dovrebbero essere configurati per quanto possibile in modo sempre simile. Questo incrementa l'uniformità, accelera la programmazione e riduce le possibilità di errore.

Struttura del programma consigliata per lavorazioni semplici e tradizionali del profilo

1. Chiamata utensile, definizione asse utensile
2. Disimpegno utensile
3. Preposizionamento nel piano di lavoro in prossimità del punto di partenza del profilo
4. Preposizionamento nell'asse utensile sopra il pezzo o in profondità, all'occorrenza inserimento mandrino/refrigerante
5. Avvicinamento al profilo
6. Lavorazione del profilo
7. Distacco dal profilo
8. Disimpegno utensile, fine programma

Informazioni dettagliate su questo argomento

- Programmazione dei profili: Vedere "Movimenti utensile" a pagina 162

Esempio: struttura del programma per programmazione del profilo

```
0 BEGIN PGM BSPCONT MM
1 BLK FORM 0.1 Z X... Y... Z...
2 BLK FORM 0.2 X... Y... Z...
3 TOOL CALL 5 Z S5000
4 L Z+250 R0 FMAX
5 L X... Y... R0 FMAX
6 L Z+10 R0 F3000 M13
7 APPR ... RL F500
...
16 DEP ... X... Y... F3000 M9
17 L Z+250 R0 FMAX M2
18 END PGM BSPCONT MM
```

Struttura del programma consigliata per programmi ciclo semplici

1. Chiamata utensile, definizione asse utensile
2. Disimpegno utensile
3. Definizione posizioni di lavorazione
4. Definizione ciclo di lavorazione
5. Chiamata ciclo, inserimento mandrino/refrigerante
6. Disimpegno utensile, fine programma

Informazioni dettagliate su questo argomento

- Programmazione di cicli: vedere manuale utente Programmazione di cicli

Esempio: struttura del programma per programmazione di cicli

```
0 BEGIN PGM BSBCYC MM
1 BLK FORM 0.1 Z X... Y... Z...
2 BLK FORM 0.2 X... Y... Z...
3 TOOL CALL 5 Z S5000
4 L Z+250 R0 FMAX
5 PATTERN DEF POS1( X... Y... Z... ) ...
6 CYCL DEF...
7 CYCL CALL PAT FMAX M13
8 L Z+250 R0 FMAX M2
9 END PGM BSBCYC MM
```

Programmazione di un profilo semplice

Il profilo rappresentato nella figura a destra deve essere contornato mediante una passata di fresatura alla profondità di 5 mm. La definizione del pezzo grezzo è già stata creata. Dopo aver aperto un dialogo con il tasto funzione, inserire tutti i dati richiesti dal TNC nella riga di intestazione dello schermo.

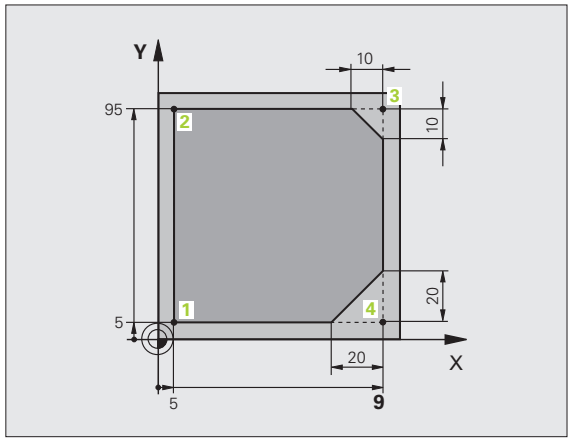

TOOL CALL

- Chiamata utensile: inserire i dati utensile. Confermare ogni immissione con il tasto ENT, non tralasciare l'asse utensile
- Disimpegno utensile: premere il tasto arancione dell'asse Z per procedere al disimpegno nell'asse utensile e inserire il valore della posizione da raggiungere, ad es. 250. Confermare con il tasto ENT
- **Corr.raggio: RL/RR/senza corr.?** Confermare con il tasto ENT: senza attivazione della correzione del raggio
- **Avanzamento F=?** Confermare con il tasto ENT: spostare in rapido (**FMAX**)
- **Funzione ausiliaria M?** Confermare con il tasto END: il TNC memorizza il blocco di traslazione immesso
- Preposizionamento utensile nel piano di lavoro: premere il tasto arancione dell'asse X e inserire il valore della posizione da raggiungere, ad es. -20
- Premere il tasto arancione dell'asse Y e inserire il valore della posizione da raggiungere, ad es. -20. Confermare con il tasto ENT
- **Corr.raggio: RL/RR/senza corr.?** Confermare con il tasto ENT: senza attivazione della correzione del raggio
- **Avanzamento F=?** Confermare con il tasto ENT: spostare in rapido (**FMAX**)
- **Funzione ausiliaria M?** Confermare con il tasto END: il TNC memorizza il blocco di traslazione immesso

- Posizionamento utensile a profondità: premere il tasto arancione dell'asse e inserire il valore della posizione da raggiungere, ad es. -5. Confermare con il tasto ENT
- **Corr.raggio: RL/RR/senza corr.?** Confermare con il tasto ENT: senza attivazione della correzione del raggio
- **Avanzamento F=?** inserire l'avanzamento di posizionamento, ad es. 3000 mm/min, confermare con il tasto ENT
- **Funzione ausiliaria M?** Inserire il mandrino e il refrigerante, ad es. **M13**, confermare con il tasto END: il TNC memorizza il blocco di traslazione immesso

- Avvicinamento al profilo: premere il tasto APPR/DEP: il TNC attiva un livello softkey con le funzioni di avvicinamento e distacco

- Selezionare la funzione di avvicinamento **APPR CT**: indicare le coordinate del punto di partenza del profilo **1** in X e Y, ad es. 5/5, confermare con il tasto ENT
- **Angolo punto medio?** Inserire l'angolo di approccio, ad es. 90°, confermare con il tasto ENT
- **Raggio cerchio?** Inserire il raggio di penetrazione, ad es. 8 mm, confermare con il tasto ENT
- **Corr.raggio: RL/RR/senza corr.?** Confermare con il tasto RL: attivazione della correzione del raggio a sinistra del profilo programmato
- **Avanzamento F=?** Inserire l'avanzamento di lavorazione, ad es. 700 mm/min, salvare le immissioni con il tasto END

- Elaborazione del profilo, raggiungimento del punto **2** del profilo: è sufficiente immettere le informazioni variabili, ossia inserire soltanto la coordinata Y 95 e salvare le immissioni con il tasto END

- Avvicinamento al punto **3** del profilo: inserire la coordinata X 95 e salvare le immissioni con il tasto END

- Definizione dello smusso sul punto **3** del profilo: inserire la larghezza dello smusso 10 mm e salvare con il tasto END

- Avvicinamento al punto **4** del profilo: inserire la coordinata Y 5 e salvare le immissioni con il tasto END

- Definizione dello smusso sul punto **4** del profilo: inserire la larghezza dello smusso 20 mm e salvare con il tasto END

- Avvicinamento al punto **1** del profilo: inserire la coordinata X 5 e salvare le immissioni con il tasto END

▶ Distacco dal profilo

▶ Selezionare la funzione di distacco DEP CT

▶ **Angolo punto medio?** Inserire l'angolo di distacco, ad es. 90°, confermare con il tasto ENT

▶ **Raggio cerchio?** Inserire il raggio di distacco, ad es. 8 mm, confermare con il tasto ENT

▶ **Avanzamento F=?** inserire l'avanzamento di posizionamento, ad es. 3000 mm/min, confermare con il tasto ENT

▶ **Funzione ausiliaria M?** Disinserire il refrigerante, ad es. **M9**, confermare con il tasto END: il TNC memorizza il blocco di traslazione immesso

▶ Disimpegno utensile: premere il tasto arancione dell'asse Z per procedere al disimpegno nell'asse utensile e inserire il valore della posizione da raggiungere, ad es. 250. Confermare con il tasto ENT

▶ **Corr.raggio: RL/RR/senza corr.?** Confermare con il tasto ENT: senza attivazione della correzione del raggio

▶ **Avanzamento F=?** Confermare con il tasto ENT: spostare in rapido (**FMAX**)

▶ **Funzione ausiliaria M?** Inserire **M2** per fine programma, confermare con il tasto END: il TNC memorizza il blocco di traslazione immesso

Informazioni dettagliate su questo argomento

- **Esempio completo con blocchi NC**: Vedere "Esempio: traiettoria lineare e smussi con coordinate cartesiane" a pagina 184
- Creazione del nuovo programma: Vedere "Apertura e inserimento di programmi" a pagina 85
- Avvicinamento/distacco dai profili: Vedere "Avvicinamento e distacco a/da un profilo" a pagina 167
- Programmazione profili: Vedere "Panoramica delle funzioni traiettoria" a pagina 175
- Tipi di avanzamento programmabili: Vedere "Inserimenti di avanzamento possibili" a pagina 89
- Correzione del raggio utensile: Vedere "Correzione del raggio utensile" a pagina 157
- Funzioni ausiliarie M: Vedere "Funzioni ausiliarie per controllo esecuzione programma, mandrino e refrigerante" a pagina 309

Creazione del programma ciclo

I fori rappresentati a destra in figura (profondità 20 mm) dovrebbero essere realizzati con un ciclo di foratura standard. La definizione del pezzo grezzo è già stata creata.

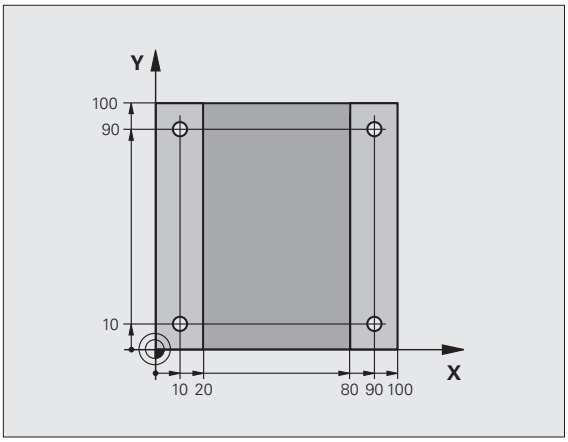

TOOL CALL

- Chiamata utensile: inserire i dati utensile. Confermare ogni immissione con il tasto ENT, non tralasciare l'asse utensile

- Disimpegno utensile: premere il tasto arancione dell'asse Z per procedere al disimpegno nell'asse utensile e inserire il valore della posizione da raggiungere, ad es. 250. Confermare con il tasto ENT

- **Corr.raggio: RL/RR/senza corr.?** Confermare con il tasto ENT: senza attivazione della correzione del raggio

- **Avanzamento F=?** Confermare con il tasto ENT: spostare in rapido (**FMAX**)

- **Funzione ausiliaria M?** Confermare con il tasto END: il TNC memorizza il blocco di traslazione immesso

CYCL DEF

- Richiamare il menu dei cicli

FORATURA/ FILET.

- Visualizzare i cicli di foratura

200

- Selezionare il ciclo di foratura standard 200: il TNC avvia il dialogo per la definizione del ciclo. Inserire i parametri richiesti dal TNC, passo dopo passo, confermando ogni inserimento con il tasto ENT. Il TNC visualizza sulla destra anche un grafico in cui è rappresentato il relativo parametro ciclo

- Richiamare il menu delle funzioni speciali

- Visualizzare le funzioni per l'elaborazione dei punti

- Selezionare la definizione della sagoma

- Selezionare l'immissione dei punti: inserire le coordinate dei 4 punti, confermando di volta in volta con il tasto ENT. Dopo aver immesso il quarto punto salvare il blocco con il tasto END

- Visualizzare il menu per la definizione della chiamata ciclo

- Eseguire il ciclo di foratura sulla sagoma definita
- **Avanzamento F=?** Confermare con il tasto ENT: spostare in rapido (**FMAX**)
- **Funzione ausiliaria M?** Inserire il mandrino e il refrigerante, ad es. **M13**, confermare con il tasto END: il TNC memorizza il blocco di traslazione immesso

- Disimpegno utensile: premere il tasto arancione dell'asse Z per procedere al disimpegno nell'asse utensile e inserire il valore della posizione da raggiungere, ad es. 250. Confermare con il tasto ENT
- **Corr.raggio: RL/RR/senza corr.?** Confermare con il tasto ENT: senza attivazione della correzione del raggio
- **Avanzamento F=?** Confermare con il tasto ENT: spostare in rapido (**FMAX**)
- **Funzione ausiliaria M?** Inserire **M2** per fine programma, confermare con il tasto END: il TNC memorizza il blocco di traslazione immesso

Blocchi esemplificativi NC

0 BEGIN PGM C200 MM	
1 BLK FORM 0.1 Z X+0 Y+0 Z-40	Definizione pezzo grezzo
2 BLK FORM 0.2 X+100 Y+100 Z+0	
3 TOOL CALL 5 Z S4500	Chiamata utensile
4 L Z+250 R0 FMAX	Disimpegno utensile
5 PATTERN DEF POS1 (X+10 Y+10 Z+0) POS2 (X+10 Y+90 Z+0) POS3 (X+90 Y+90 Z+0) POS4 (X+90 Y+10 Z+0)	Definizione delle posizioni di lavorazione
6 CYCL DEF 200 FORATURA	Definizione ciclo
Q200=2 ;DISTANZA SICUREZZA	
Q201=-20 ;PROFONDITÀ	
Q206=250 ;AVANZ. INCREMENTO	
Q202=5 ;PROF. INCREMENTO	
Q210=0 ;TEMPO ATTESA SOPRA	
Q203=-10 ;COORD. SUPERFICIE	
Q204=20 ;2ª DIST. DI SICUREZZA	
Q211=0.2 ;TEMPO ATTESA SOTTO	
7 CYCL CALL PAT FMAX M13	Mandrino e refrigerante on, chiamata ciclo
8 L Z+250 R0 FMAX M2	Disimpegno utensile, fine programma
9 END PGM C200 MM	

Informazioni dettagliate su questo argomento

- Creazione del nuovo programma: Vedere "Apertura e inserimento di programmi" a pagina 85
- Programmazione di cicli: vedere manuale utente Programmazione di cicli

1.4 Prova grafica della prima parte

Selezione del giusto modo operativo

I programmi possono essere testati esclusivamente nel modo operativo Prova programma:

▶ Premere il tasto del modo operativo: il TNC passa nel modo operativo **Prova programma**

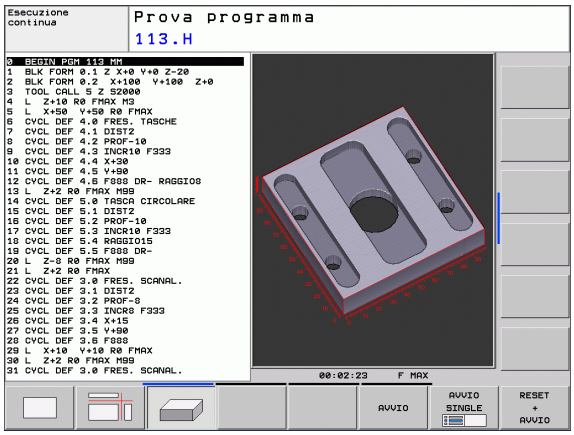

Informazioni dettagliate su questo argomento

- Modi operativi del TNC: Vedere "Modi operativi" a pagina 64
- Prova programmi: Vedere "Prova programma" a pagina 427

Selezione della tabella utensili per Prova programma

Questa fase deve essere eseguita solo se nel modo operativo Prova programma non è stata ancora attivata alcuna tabella utensili.

▶ Premere il tasto PGM MGT: il TNC apre la Gestione file

▶ Premere il softkey SELEZIONA TIPO: il TNC attiva un menu softkey per la selezione del tipo di file da visualizzare

▶ Premere il softkey VIS. TUTTI: il TNC visualizza tutti i file salvati nella finestra destra

▶ Spostare il campo chiaro a sinistra sulle directory

▶ Spostare il campo chiaro sulla directory **TNC:**

▶ Spostare il campo chiaro a destra sui file

▶ Spostare il campo chiaro sul file TOOL.T (tabella utensili attiva), confermare con il tasto ENT: TOOL.T assume lo stato **S** ed è quindi attivo per la Prova programma

▶ Premere il tasto END: abbandonare la Gestione file

Informazioni dettagliate su questo argomento

- Gestione file: Vedere "Inserimento dei dati utensile nelle tabelle" a pagina 140
- Prova programmi: Vedere "Prova programma" a pagina 427

Selezione del programma da verificare

▶ Premere il tasto PGM MGT: il TNC apre la Gestione file

▶ Premere il softkey ULTIMI FILE: il TNC apre una finestra in primo piano con gli ultimi file selezionati

▶ Con i tasti cursore selezionare il programma che si desidera testare, confermare con il tasto ENT

Informazioni dettagliate su questo argomento

- Selezione del programma: Vedere "Lavorare con la Gestione file" a pagina 99

Selezione della configurazione dello schermo e della vista

▶ Premere il tasto per la selezione della configurazione dello schermo: il TNC visualizza nel livello softkey le alternative disponibili

▶ Premere il softkey PGM + GRAFICA: il TNC visualizza nella metà sinistra dello schermo il programma mentre in quella destra il pezzo grezzo

▶ Tramite softkey selezionare la vista desiderata

▶ Visualizzare la vista dall'alto

▶ Visualizzare la rappresentazione su 3 piani

▶ Visualizzare la rappresentazione 3D

Informazioni dettagliate su questo argomento

- Funzioni grafiche: Vedere "Grafica" a pagina 416
- Prova programma: Vedere "Prova programma" a pagina 427

Avvio della Prova programma

▶ Premere il softkey RESET + AVVIO: il TNC simula il programma attivo fino ad una interruzione programmata o fino alla fine del programma

▶ Durante la simulazione è possibile passare da una vista all'altra utilizzando i relativi softkey

▶ Premere il softkey STOP: il TNC interrompe la Prova programma

▶ Premere il softkey AVVIO: il TNC prosegue la Prova programma dopo un'interruzione

Informazioni dettagliate su questo argomento

- Prova programma: Vedere "Prova programma" a pagina 427
- Funzioni grafiche: Vedere "Grafica" a pagina 416

1.5 Predisposizione degli utensili

Selezione del giusto modo operativo

Gli utensili si predispongono nel modo operativo **Funzionamento manuale**:

▶ Premere il tasto del modo operativo: il TNC passa nel modo operativo **Funzionamento manuale**

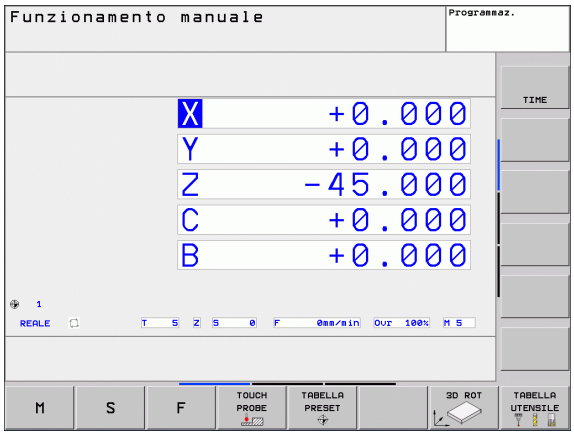

Informazioni dettagliate su questo argomento

- Modi operativi del TNC: Vedere "Modi operativi" a pagina 64

Preparazione e misurazione degli utensili

▶ Serrare i necessari utensili nel relativo mandrino di serraggio

▶ Per misurazioni con dispositivo esterno di preimpostazione utensile: misurare gli utensili, annotare la lunghezza e il raggio o trasferire direttamente con il programma di trasmissione alla macchina

▶ Per misurazioni sulla macchina: inserire gli utensili nel cambiautensile (vedere pagina 53)

La tabella utensili TOOL.T

Nella tabella utensili TOOL.T (memorizzata in **TNC:\TABLE**) salvare i dati utensile quali lunghezza e raggio nonché altre informazioni specifiche, necessarie al TNC per eseguire le funzioni più diverse.

Per inserire i dati utensile nella tabella Preset TOOL.T, procedere come descritto di seguito

▶ Visualizzare la tabella utensili: il TNC visualizza la tabella utensili nell'idoneo formato

▶ Modificare la tabella utensili: impostare il softkey EDIT su ON

▶ Selezionare il numero utensile che si desidera modificare utilizzando i tasti cursore in basso o in alto

▶ Selezionare i dati utensile che si desidera modificare utilizzando i tasti cursore a destra o a sinistra

▶ Uscire dalla tabella utensili: premere il softkey END

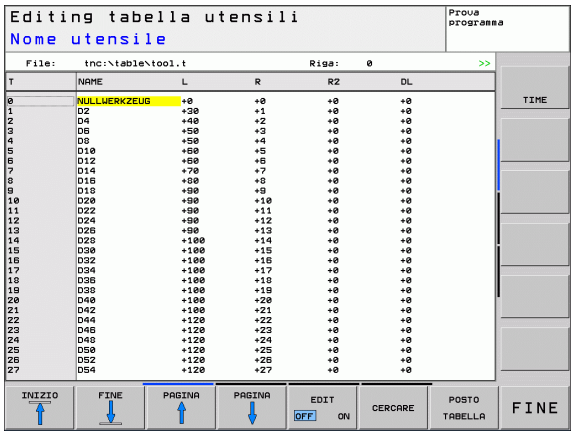

Informazioni dettagliate su questo argomento

- Modi operativi del TNC: Vedere "Modi operativi" a pagina 64
- Lavorare con la tabella utensili: Vedere "Inserimento dei dati utensile nelle tabelle" a pagina 140

La tabella posti TOOL_P.TCH

Il funzionamento della tabella posti dipende dalla macchina in uso. Consultare anche il manuale della macchina.

Nella tabella posti TOOL_P.TCH (memorizzata in **TNC:\TABLE**) si definiscono gli utensili che sono caricati nel magazzino.

Per inserire i dati nella tabella posti TOOL_P.TCH, procedere come descritto di seguito

- Visualizzare la tabella utensili: il TNC visualizza la tabella utensili nell'idoneo formato

- Visualizzare la tabella posti: il TNC visualizza la tabella posti nell'idoneo formato
- Modificare la tabella posti: impostare il softkey EDIT su ON
- Selezionare il numero posto che si desidera selezionare utilizzando i tasti cursore in basso o in alto
- Selezionare i dati che si desidera modificare utilizzando i tasti cursore a destra o a sinistra
- Uscire dalla tabella posti: premere il tasto END

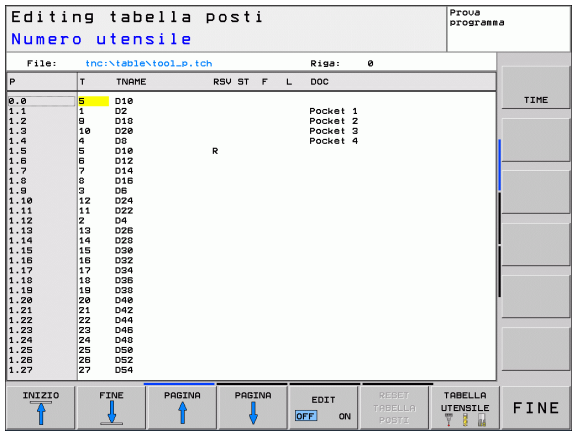

Informazioni dettagliate su questo argomento

- Modi operativi del TNC: Vedere "Modi operativi" a pagina 64
- Lavorare con la tabella posti: Vedere "Tabella posti per cambio utensile" a pagina 147

1.6 Predisposizione del pezzo

Selezione del giusto modo operativo

Gli utensili si predispongono nel modo operativo **Funzionamento manuale** o **Volantino elettronico**

▶ Premere il tasto del modo operativo: il TNC passa nel modo operativo **Funzionamento manuale**

Informazioni dettagliate su questo argomento

- Funzionamento manuale: Vedere "Spostamento degli assi macchina" a pagina 375

Serraggio del pezzo

Serrare il pezzo con un dispositivo di serraggio sulla tavola della macchina. Se si dispone di un sistema di tastatura 3D sulla macchina, non viene in tal caso eseguito l'allineamento parallelo agli assi del pezzo.

Se non si dispone di alcun sistema di tastatura 3D, è necessario allineare il pezzo affinché sia serrato in parallelo agli assi macchina.

Allineamento del pezzo con il sistema di tastatura 3D

- Inserire il sistema di tastatura 3D: eseguire nel modo operativo MDI (MDI = Manual Data Input) un blocco **TOOL CALL** con indicazione dell'asse utensile e quindi selezionare il modo operativo **Funzionamento manuale** (nel modo operativo MDI è possibile eseguire qualsiasi blocco NC singolarmente e in modo indipendente)

- Selezionare le funzioni di tastatura: il TNC visualizza nel livello softkey le funzioni disponibili.

- Misurare la rotazione base: il TNC visualizza il menu della rotazione base. Per rilevare la rotazione base tastare due punti su una retta del pezzo
- Preposizionare il sistema di tastatura con i tasti di movimentazione assi in prossimità del primo punto di tastatura
- Tramite softkey selezionare la direzione di tastatura
- Premere Avvio NC: il sistema di tastatura si sposta nella direzione definita finché va a contatto con il pezzo e quindi automaticamente ritorna sul punto di partenza
- Preposizionare il sistema di tastatura con i tasti di movimentazione assi in prossimità del secondo punto di tastatura
- Premere Avvio NC: il sistema di tastatura si sposta nella direzione definita finché va a contatto con il pezzo e quindi automaticamente ritorna sul punto di partenza
- Il TNC visualizza in seguito la rotazione base determinata
- Confermare il valore visualizzato con il softkey INSER. ROTAZ. BASE come rotazione attiva. Premere il softkey FINE per uscire dal menu

Informazioni dettagliate su questo argomento

- Modo operativo MDI: Vedere "Programmazione ed esecuzione di lavorazioni semplici" a pagina 410
- Allineamento del pezzo: Vedere "Compensazione della posizione obliqua del pezzo con il sistema di tastatura 3D" a pagina 396

Determinazione dell'origine con il sistema di tastatura 3D

- Inserire il sistema di tastatura 3D: eseguire nel modo operativo MDI un blocco **TOOL CALL** con indicazione dell'asse utensile e quindi selezionare di nuovo il modo operativo **Funzionamento manuale**

- Selezionare le funzioni di tastatura: il TNC visualizza nel livello softkey le funzioni disponibili.

- Impostare l'origine ad es. sullo spigolo del pezzo
- Posizionare il sistema di tastatura vicino al primo punto da tastare sul primo spigolo del pezzo
- Tramite softkey selezionare la direzione di tastatura
- Premere Avvio NC: il sistema di tastatura si sposta nella direzione definita finché va a contatto con il pezzo e quindi automaticamente ritorna sul punto di partenza
- Preposizionare il sistema di tastatura con i tasti di movimentazione assi in prossimità del secondo punto di tastatura del primo spigolo del pezzo
- Premere Avvio NC: il sistema di tastatura si sposta nella direzione definita finché va a contatto con il pezzo e quindi automaticamente ritorna sul punto di partenza
- Preposizionare il sistema di tastatura con i tasti di movimentazione assi in prossimità del primo punto di tastatura del secondo spigolo del pezzo
- Tramite softkey selezionare la direzione di tastatura
- Premere Avvio NC: il sistema di tastatura si sposta nella direzione definita finché va a contatto con il pezzo e quindi automaticamente ritorna sul punto di partenza
- Preposizionare il sistema di tastatura con i tasti di movimentazione assi in prossimità del secondo punto di tastatura del secondo spigolo del pezzo
- Premere Avvio NC: il sistema di tastatura si sposta nella direzione definita finché va a contatto con il pezzo e quindi automaticamente ritorna sul punto di partenza
- Il TNC visualizza in seguito la coordinata dello spigolo determinato

- Impostare 0: premere il softkey SETTARE PUNTI
- Uscire dal menu con il tasto FINE

Informazioni dettagliate su questo argomento

- Definizione origini: Vedere "Determinazione dell'origine con il sistema di tastatura 3D" a pagina 398

1.7 Esecuzione del primo programma

Selezione del giusto modo operativo

I programmi possono essere eseguiti nel modo operativo Esecuzione singola o nel modo operativo Esecuzione continua:

▶ Premere il tasto del modo operativo: il TNC passa nel modo operativo **Esecuzione singola**, il TNC esegue il programma blocco per blocco. Ogni blocco deve essere confermato con il tasto Avvio NC

▶ Premere il tasto del modo operativo: il TNC passa nel modo operativo **Esecuzione continua**, il TNC esegue il programma dopo Avvio NC fino all'interruzione del programma o fino alla fine

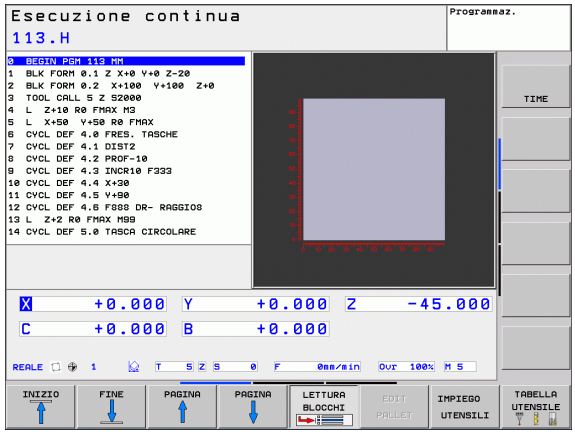

Informazioni dettagliate su questo argomento

- Modi operativi del TNC: Vedere "Modi operativi" a pagina 64
- Esecuzione dei programmi: Vedere "Esecuzione programma" a pagina 430

Selezione del programma da eseguire

▶ Premere il tasto PGM MGT: il TNC apre la Gestione file

▶ Premere il softkey ULTIMI FILE: il TNC apre una finestra in primo piano con gli ultimi file selezionati

▶ Con i tasti cursore selezionare il programma che si desidera eseguire, confermare con il tasto ENT

Informazioni dettagliate su questo argomento

- Gestione file: Vedere "Lavorare con la Gestione file" a pagina 99

Avvio del programma

▶ Premere il tasto Avvio NC: il TNC eseguirà il programma attivo

Informazioni dettagliate su questo argomento

- Esecuzione dei programmi: Vedere "Esecuzione programma" a pagina 430

2

Introduzione

2.1 Il TNC 320

Il TNC HEIDENHAIN è un controllo numerico continuo per l'impiego in officina che permette la programmazione di fresature e alesature tradizionali direttamente sulla macchina, con dialogo con testo in chiaro e di facile comprensione. Sono adatti per fresatrici, alesatrici e centri di lavoro con un massimo di 5 assi. Inoltre è possibile regolare da programma la posizione angolare del mandrino.

Il pannello di comando e la rappresentazione video sono chiari e funzionali per permettere la semplice e rapida selezione di tutte le funzioni.

Programmazione: HEIDENHAIN con testo in chiaro e DIN/ISO

La creazione dei programmi risulta particolarmente semplice con il sistema HEIDENHAIN a dialogo con testo in chiaro. La grafica di programmazione rappresenta i singoli passi di lavorazione durante l'immissione del programma. La programmazione libera dei profili FK è di ausilio quando manca un disegno a norma NC del pezzo da lavorare. La simulazione grafica della lavorazione del pezzo è possibile sia durante la prova che durante l'esecuzione del programma.

I TNC possono essere programmati anche secondo DIN/ISO o nel modo operativo DNC.

È possibile effettuare l'immissione o la prova di un programma, mentre un altro programma esegue una lavorazione.

Compatibilità

Le prestazioni del TNC 320 non corrispondono a quelle dei controlli numerici della serie TNC 4xx e iTNC 530. Pertanto i programmi di lavorazione creati su controlli numerici continui HEIDENHAIN (a partire dal TNC 150 B) possono essere eseguiti sul TNC 320 solo a determinate condizioni. Se i blocchi NC contengono elementi non validi, durante l'immissione questi vengono identificati dal TNC come blocchi ERROR all'apertura del file.

Tenere presente in proposito anche la descrizione dettagliata delle differenze tra iTNC 530 e TNC 320 (vedere "Funzioni di TNC 320 e iTNC 530 a confronto" a pagina 483).

2.2 Schermo e pannello di comando

Schermo

Il TNC viene fornito con uno schermo piatto TFT da 15 pollici.

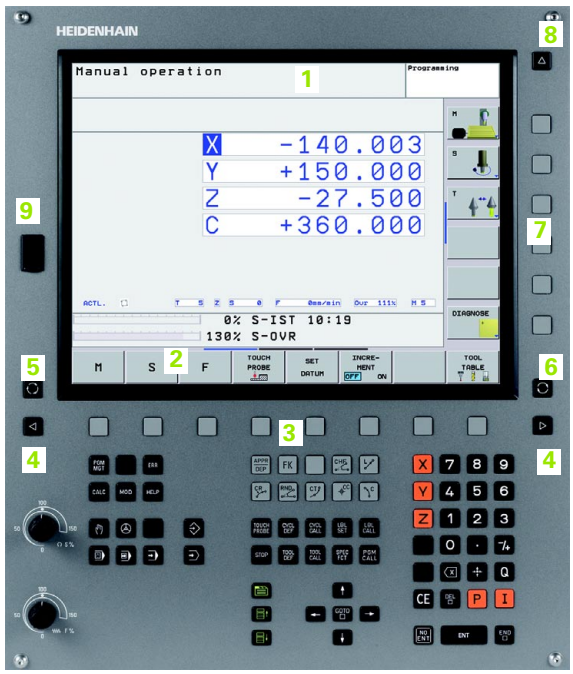

1 Riga di intestazione

All'accensione del TNC lo schermo visualizza nella riga di intestazione i modi operativi selezionati: i modi operativi "Macchina" a sinistra e i modi operativi "Programmazione" a destra. Il modo operativo attivo compare nel campo più lungo della riga di intestazione. Nello stesso campo vengono visualizzati anche le domande di dialogo e i messaggi (eccezione: quando il TNC visualizza solo la grafica).

2 Softkey

Sullo schermo in basso il TNC visualizza ulteriori funzioni in un livello softkey che si selezionano con i relativi tasti sottostanti. Delle barrette strette direttamente sopra il livello softkey visualizzano il numero dei livelli softkey selezionabili con i tasti cursore neri disposti alle relative estremità. Il livello softkey attivo è evidenziato in chiaro.

3 Tasti di selezione softkey

4 Commutazione dei livelli softkey

5 Definizione della ripartizione dello schermo

6 Tasto di commutazione per modi operativi "Programmazione"/"Macchina"

7 Tasti di selezione per softkey del costruttore della macchina

8 Commutazione livelli softkey del costruttore della macchina

9 Porta USB

Definizione della ripartizione dello schermo

La ripartizione dello schermo viene scelta dall'utente: il TNC può visualizzare ad es. nel modo operativo Memorizzazione/Editing programma, il programma nella finestra sinistra, mentre la finestra destra può visualizzare ad es. contemporaneamente una grafica di programmazione. In alternativa è possibile visualizzare nella finestra destra anche la struttura del programma o il solo programma in una finestra grande. Quali finestre il TNC può visualizzare dipende dal modo operativo selezionato.

Definizione della ripartizione dello schermo

Premere il tasto di commutazione schermo: nel livello softkey vengono visualizzate le possibili ripartizioni dello schermo, vedere "Modi operativi" a pagina 64

Selezionare mediante softkey la ripartizione dello schermo

Pannello di comando

Il TNC 320 viene fornito con un pannello di comando integrato. La figura in alto a destra illustra gli elementi di comando del pannello:

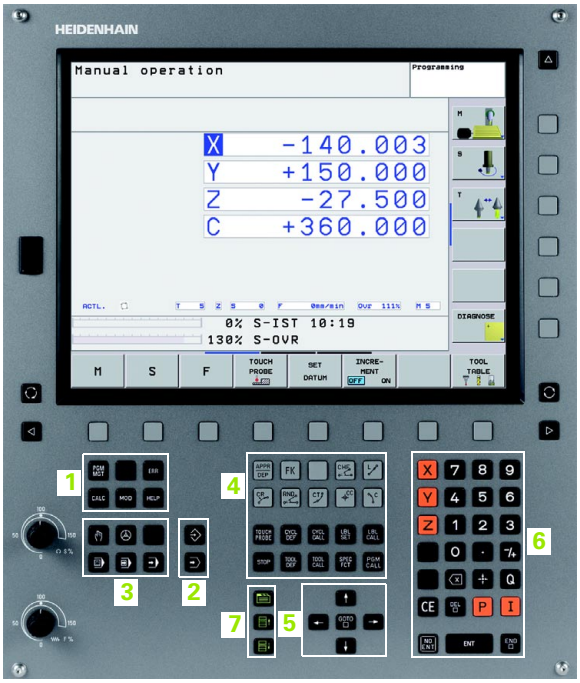

1 ■ Gestione file
■ Calcolatrice
■ Funzione MOD
■ Funzione HELP
2 Modi operativi Programmazione
3 Modi operativi Macchina
4 Apertura dialogo di programmazione
5 Tasti cursore e istruzione di salto GOTO
6 Immissione valori numerici e selezione assi
7 Tasti di navigazione

Le funzioni dei singoli tasti sono riepilogate sulla prima pagina di copertina.

I tasti esterni, ad es. NC START o NC STOP, sono illustrati nel manuale della macchina.

2.3 Modi operativi

Funzionamento manuale e Volantino elettronico

L'allineamento delle macchine viene effettuato nel Funzionamento manuale. In questo modo operativo si possono posizionare gli assi della macchina in modo manuale o a passi, impostare gli indici di riferimento e ruotare il piano di lavoro.

Il modo operativo Volantino elettronico supporta lo spostamento manuale degli assi della macchina con un volantino elettronico HR.

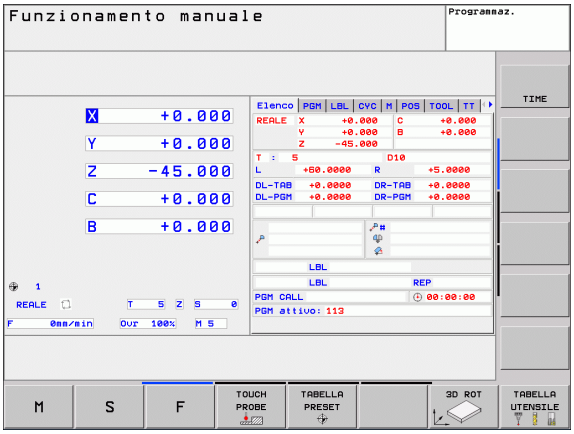

Softkey per la ripartizione dello schermo (selezione come descritto sopra)

Finestra	Softkey
Posizioni	POSIZIONE
A sinistra: posizioni; a destra: visualizzazione di stato	POSIZIONE + STATO

Introduzione manuale dati

In questo modo operativo si possono programmare gli spostamenti semplici, ad es. per spianare o per preposizionare l'utensile.

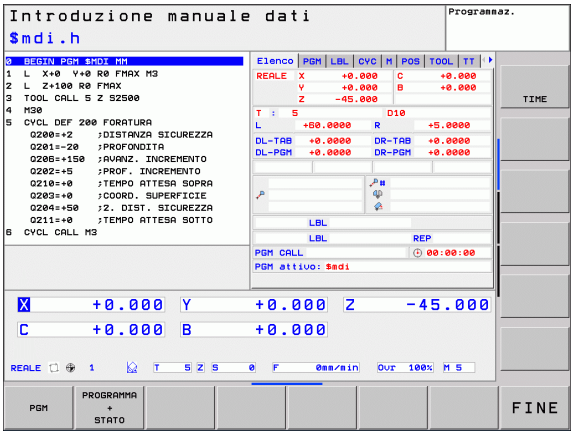

Softkey per la ripartizione dello schermo

Finestra	Softkey
Programma	PGM
A sinistra: programma; a destra: visualizzazione di stato	PROGRAMMA + STATO

Memorizzazione/Editing programma

In questo modo operativo si generano i programmi di lavorazione. La programmazione libera dei profili, i vari cicli e le funzioni parametriche Q offrono un valido aiuto e supporto nella programmazione. Su richiesta la grafica di programmazione visualizza i percorsi di traslazione programmati.

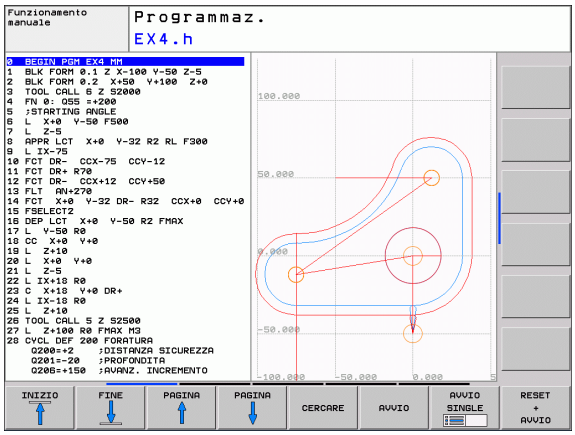

Softkey per la ripartizione dello schermo

Finestra	Softkey
Programma	PGM
A sinistra: programma; a destra: struttura programma	SEZIONI + PGM
A sinistra: programma; a destra: programmazione grafica	PGM + GRAFICA

Prova programma

Il TNC simula programmi e blocchi di programma nel modo operativo Prova programma, per rilevare eventuali incompatibilità geometriche, dati mancanti o errati nel programma o violazioni dello spazio di lavoro. Questa simulazione viene supportata graficamente con diverse rappresentazioni.

Softkey per la ripartizione dello schermo: vedere "Esecuzione continua ed Esecuzione singola" a pagina 66.

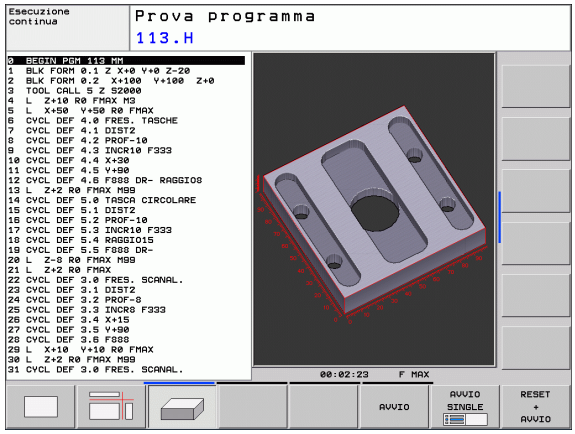

Esecuzione continua ed Esecuzione singola

Nell'Esecuzione continua il TNC esegue un programma fino alla sua fine o fino ad una interruzione manuale o programmata. Dopo un'interruzione è possibile riprendere l'esecuzione del programma.

Nell'Esecuzione singola si deve avviare ogni singolo blocco con il tasto di START esterno.

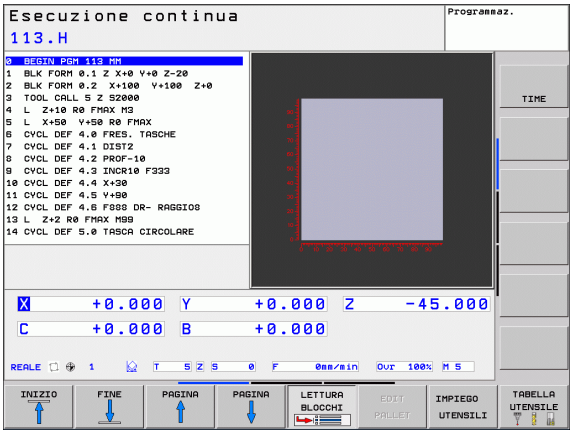

Softkey per la ripartizione dello schermo

Finestra	Softkey
Programma	PGM
A sinistra: programma; a destra: struttura programma	SEZIONI + PGM
A sinistra: programma; a destra: stato	PROGRAMMA + STATO
A sinistra: programma; a destra: grafica	PGM + GRAFICA
Grafica	GRAFICA

2.4 Visualizzazioni di stato

Visualizzazione di stato "generale"

La visualizzazione di stato generale nella parte inferiore dello schermo informa sullo stato corrente della macchina. Essa compare automaticamente nelle modalità

- Esecuzione singola ed Esecuzione continua, salvo selezione specifica della funzione di visualizzazione "Grafica",
- Introduzione manuale dati.

Nelle modalità operative Funzionamento manuale e Volantino elettronico la visualizzazione di stato compare nella finestra grande.

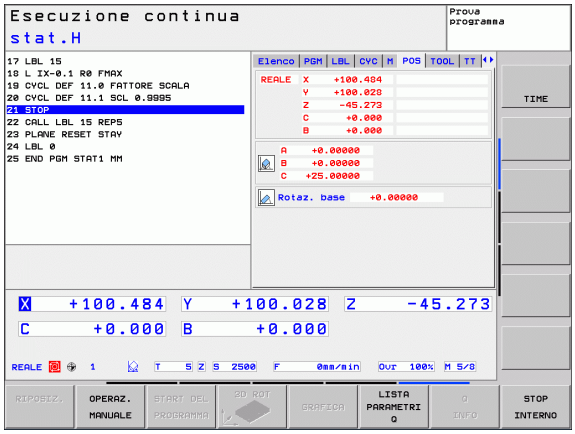

Informazioni della visualizzazione di stato

Icona	Significato
REALE	Coordinate reali o nominali della posizione attuale
XYZ	Assi della macchina; gli assi ausiliari vengono indicati con lettere minuscole. La sequenza e il numero di assi visualizzati sono definiti dal costruttore della macchina. Consultare il manuale della macchina
FS M	L'indicazione dell'avanzamento in pollici corrisponde alla decima parte del valore effettivo. Numero giri S, avanzamento F, funzione ausiliaria M attiva
*	Esecuzione programma avviata
	Asse bloccato
	Possibilità di traslare l'asse con il volantino
	Traslazione assi tenendo conto della rotazione base
	Traslazione assi nel piano di lavoro ruotato
	Nessun programma attivo
	Programma avviato
	Programma arrestato
	Programma interrotto

Visualizzazioni di stato supplementari

Le visualizzazioni di stato supplementari forniscono informazioni dettagliate sull'esecuzione del programma. Possono essere chiamate in tutti i modi operativi salvo nel modo operativo Memorizzazione/Editing programma.

Attivazione della visualizzazione di stato supplementare

Richiamare il livello softkey per la ripartizione dello schermo

Selezionare la rappresentazione con visualizzazione di stato supplementare: il TNC visualizza nella parte destra dello schermo la maschera di stato **Panoramica**

Selezione delle visualizzazioni di stato supplementari

Commutare il livello softkey fino a visualizzare i softkey STATO

Selezionare direttamente con il softkey la visualizzazione di stato supplementare, ad es. posizioni e coordinate, o

Selezionare la visualizzazione desiderata con i softkey di commutazione

Di seguito sono descritte le visualizzazioni di stato disponibili che possono essere selezionate direttamente con i softkey o con i softkey di commutazione.

Tenere presente che alcune delle informazioni di stato descritte di seguito sono disponibili solo se è stata abilitata sul TNC la rispettiva opzione software.

Panoramica

La maschera di stato **Panoramica** è visualizzata dal TNC dopo l'accensione, se è stata selezionata la ripartizione dello schermo PGM+STATO (oppure POSIZ. + STATO) . La maschera di panoramica riassume le informazioni di stato più importanti che si possono trovare anche separatamente nelle corrispondenti maschere dettagliate.

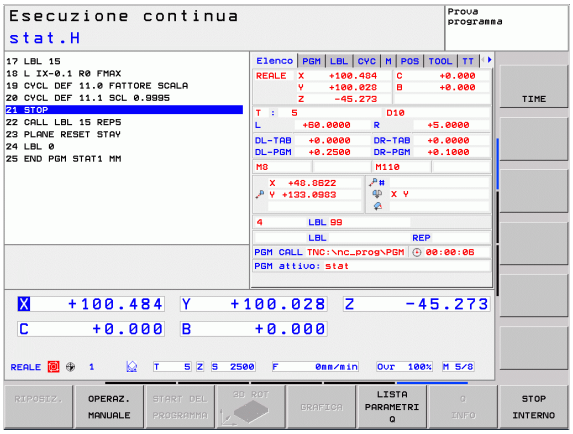

Softkey	Significato
PANORAMICA STATO	Visualizzazione posizione
	Informazioni utensile
	Funzioni M attive
	Trasformazioni di coordinate attive
	Sottoprogramma attivo
	Ripetizione di blocchi di programma attiva
	Programma chiamato con **PGM CALL**
	Tempo di lavorazione corrente
	Nome del programma principale attivo

Informazioni generali sul programma (scheda PGM)

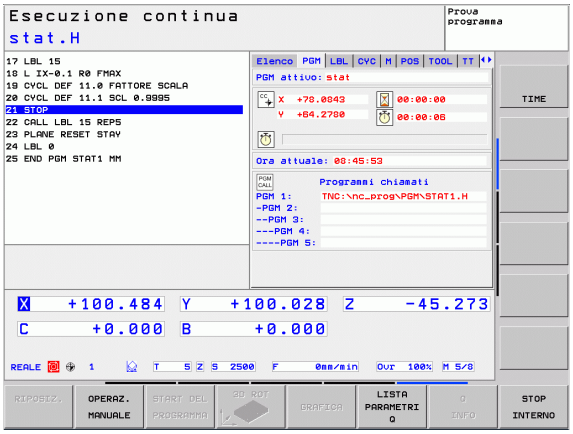

Softkey	Significato
Nessuna selezione diretta possibile	Nome del programma principale attivo
	Centro del cerchio CC (Polo)
	Contatore per tempo di sosta
	Tempo di lavorazione se il programma è stato completamente simulato nel modo operativo **Prova programma**
	Tempo di lavorazione corrente in %
	Ora corrente
	Programmi chiamati

Ripetizione di blocchi di programma/Sottoprogrammi (scheda LBL)

Softkey	Significato
Nessuna selezione diretta possibile	Ripetizioni di blocchi di programma attive con numero di blocco, numero di label e numero delle ripetizioni programmate/ancora da eseguire
	Numeri di sottoprogramma attivi con numero di blocco da cui il sottoprogramma è stato chiamato e numero della label che è stata chiamata

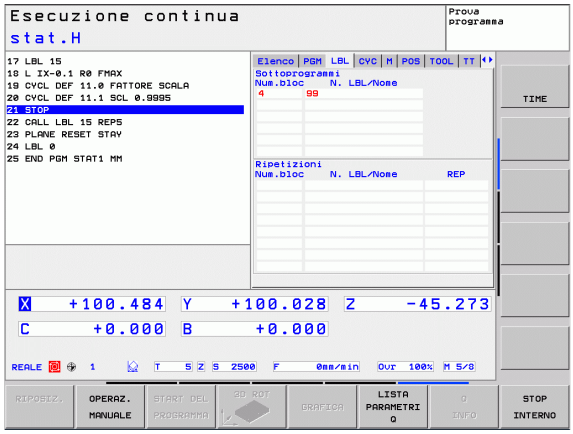

Informazioni su cicli standard (scheda CYC)

Softkey	Significato
Nessuna selezione diretta possibile	Ciclo di lavorazione attivo
	Valori attivi del ciclo 32 Tolleranza

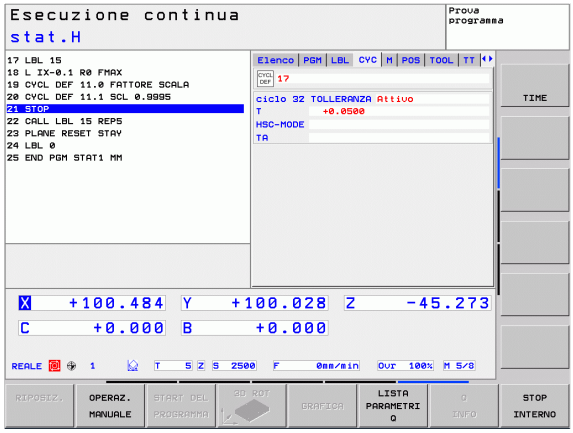

Funzioni ausiliarie M attive (scheda M)

Softkey	Significato
Nessuna selezione diretta possibile	Lista delle funzioni M attive di significato definito
	Lista delle funzioni M attive, adattate dal costruttore della macchina

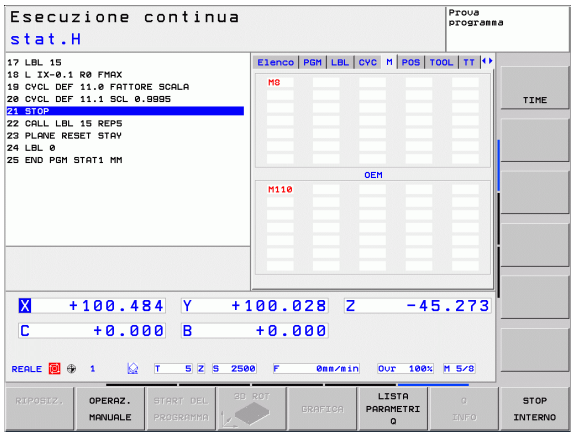

Posizioni e coordinate (scheda POS)

Softkey	Significato
STATO POS.	Tipo di posizione visualizzata, ad es. Posizione reale
	Angolo di rotazione del piano di lavoro
	Angolo della rotazione base

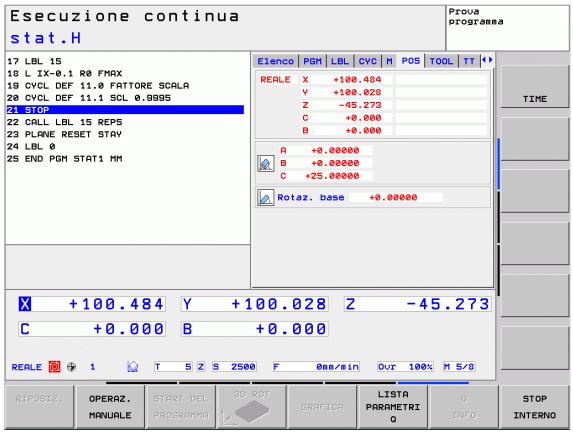

Informazioni sugli utensili (scheda TOOL)

Softkey	Significato
STATO UTENSILE	■ Visualizzazione T: nome e numero utensile ■ Visualizzazione RT: nome e numero dell'utensile gemello
	Asse utensile
	Lunghezza e raggi dell'utensile
	Maggiorazioni (valori delta) dalla tabella utensili (TAB) e da **TOOL CALL** (PGM)
	Durata, durata massima (TIME 1) e durata massima con **TOOL CALL** (TIME2)
	Visualizzazione dell'utensile attivo e dell'utensile gemello (successivo)

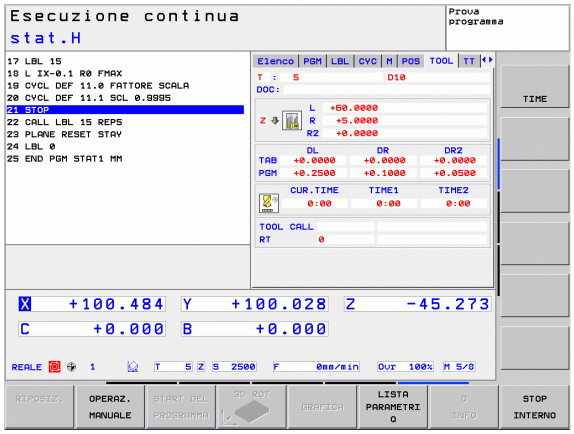

Misurazione utensile (scheda TT)

Il TNC visualizza la scheda TT solo se questa funzione è attiva sulla macchina.

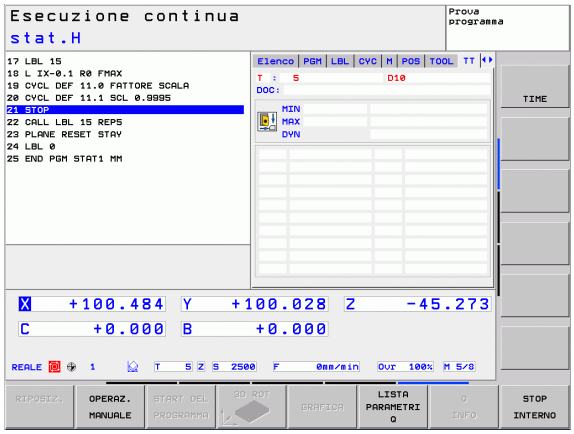

Softkey	Significato
Nessuna selezione diretta possibile	Numero dell'utensile da misurare
	Indicazione se viene misurato il raggio o la lunghezza dell'utensile
	Valore MIN e MAX per la misurazione del tagliente singolo e risultato della misurazione con utensile rotante (DYN)
	Numero del tagliente dell'utensile con relativo valore di misura. Un asterisco dopo il valore di misura indica il superamento della tolleranza ammessa nella tabella utensili.

Conversioni di coordinate (scheda TRANS)

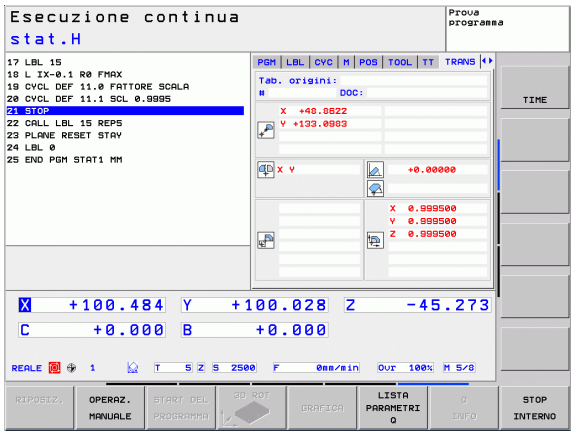

Softkey	Significato
STATO TRASF. COORD.	Nome della tabella origini attiva
	Numero dell'origine attiva (#), commento dalla riga attiva del numero dell'origine attiva (**DOC**) da ciclo 7
	Spostamento dell'origine attivo (ciclo 7); il TNC indica uno spostamento dell'origine attivo in un massimo di 8 assi
	Assi di specularità (ciclo 8)
	Rotazione base attiva
	Angolo di rotazione attivo (ciclo 10)
	Fattore di scala attivo / Fattori di scala (cicli 11 / 26); il TNC indica un fattore di scala attivo in un massimo di 6 assi
	Origine fattore di scala

Vedere il manuale utente Programmazione di cicli, Cicli per la conversione delle coordinate.

Visualizzazione parametri Q (scheda QPARA)

Softkey	Significato
STATO PARAM. Q	Visualizzazione dei valori attuali dei parametri Q definiti
	Visualizzazione delle stringhe di caratteri dei parametri stringa definiti

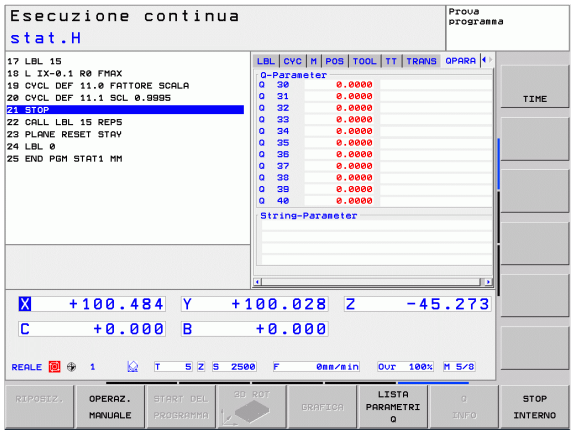

Premere il softkey ELENCO PARAMETRI Q. Il TNC apre una finestra in primo piano in cui si può inserire l'intervallo desiderato per la visualizzazione dei parametri Q oppure dei parametri stringa. Più parametri Q si definiscono con virgole (ad es. Q 1,2,3,4). Gli intervalli di visualizzazione si definiscono con un trattino (ad es. Q 10-14).

2.5 Accessori: sistemi di tastatura 3D e volantini elettronici HEIDENHAIN

Sistemi di tastatura 3D

Con i vari sistemi di tastatura 3D HEIDENHAIN si possono:

- allineare automaticamente i pezzi
- impostare le origini in modo rapido e preciso
- eseguire misurazioni sul pezzo durante l'esecuzione del programma
- misurare e controllare gli utensili

Tutte le funzioni di tastatura sono descritte nel manuale utente Programmazione di cicli. Per richiedere questo manuale utente rivolgersi eventualmente a HEIDENHAIN. ID: 679 220-xx.

Sistemi di tastatura digitali TS 220, TS 440, TS 444, TS 640 e TS 740

Questi sistemi di tastatura sono particolarmente adatti per l'allineamento automatico dei pezzi, per l'impostazione dell'origine e per le misurazioni sui pezzi. Il TS 220 trasmette i segnali via cavo e rappresenta una soluzione economica per digitalizzazioni non frequenti.

Per le macchine dotate di cambio utensile si addicono in modo particolare i sistemi di tastatura TS 640 (vedere la figura) o il più piccolo TS 440 che trasmettono i segnali tramite raggi infrarossi senza necessità di cavi.

Principio di funzionamento: nei sistemi di tastatura digitali HEIDENHAIN un sensore ottico, non soggetto ad usura, registra la deflessione del tastatore. Il segnale generato attiva la memorizzazione del valore reale della posizione attuale del tastatore.

Sistema di tastatura TT 140 per la misurazione degli utensili

Il TT 140 è un sistema di tastatura digitale 3D per la misurazione e il controllo di utensili. Il TNC mette a disposizione 3 cicli che consentono di determinare il raggio e la lunghezza dell'utensile con mandrino fisso o rotante. Grazie alla sua esecuzione robusta e all'elevato grado di protezione, il TT 140 risulta insensibile al contatto con refrigeranti e trucioli. Il segnale viene generato da un sensore ottico, immune all'usura, caratterizzato da un'elevata affidabilità.

Volantini elettronici HR

I volantini elettronici facilitano lo spostamento manuale e preciso degli assi. Il percorso di traslazione per ogni giro di volantino è selezionabile in un ampio campo. Oltre ai volantini da incasso HR130 e HR 150, HEIDENHAIN offre anche il volantino portatile HR 410.

3

Programmazione: principi fondamentali, gestione file

3.1 Principi fondamentali

Sistemi di misura e indici di riferimento

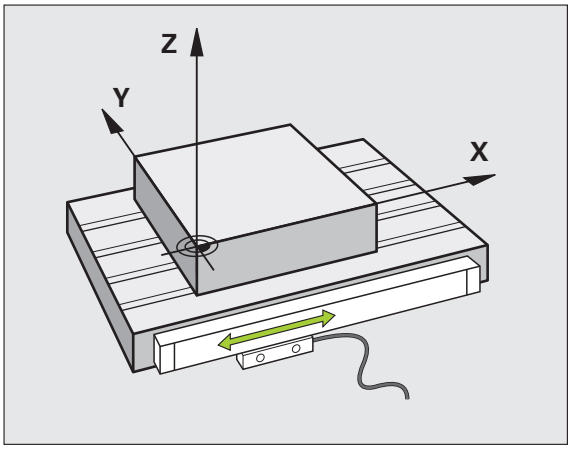

Sugli assi della macchina sono previsti sistemi di misura che rilevano le posizioni della tavola e dell'utensile. Sugli assi lineari sono previsti di norma sistemi di misura lineari, mentre sulle tavole rotanti e sugli assi rotativi sono previsti sistemi di misura angolari.

Quando un asse si muove, il relativo sistema di misura genera un segnale elettrico dal quale il TNC calcola l'esatta posizione dell'asse.

In caso di interruzione della tensione la correlazione tra la posizione degli assi e la posizione reale calcolata va persa. Per poter ristabilire questa correlazione, i sistemi di misura incrementali sono provvisti di indici di riferimento. Al superamento di un indice di riferimento il TNC riceve un segnale che definisce un punto di riferimento fisso della macchina. In questo modo il TNC è in grado di ristabilire la correlazione tra la posizione reale e la posizione attuale della macchina. Con i sistemi di misura lineari e indici di riferimento a distanza codificata, gli assi devono essere spostati al massimo di 20 mm, con i sistemi di misura angolari al massimo di 20°.

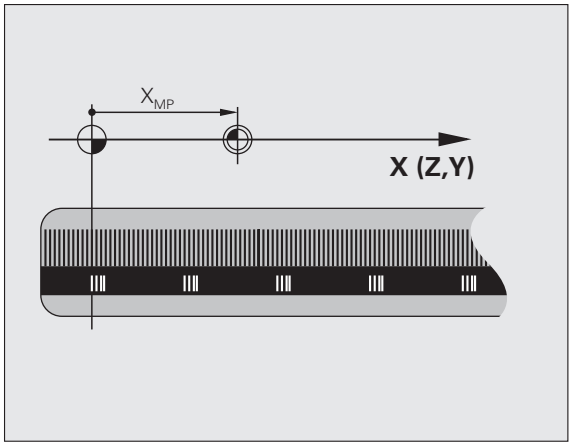

Con i sistemi di misura assoluti, dopo l'accensione viene trasmesso al controllo un valore di posizione assoluto. In questo modo si ristabilisce subito dopo l'accensione, senza spostamento degli assi, la correlazione tra la posizione reale e la posizione attuale della slitta della macchina.

Sistema di riferimento

Un sistema di riferimento consente la definizione univoca di una posizione in un piano o nello spazio. L'indicazione di una posizione si riferisce sempre a un determinato punto, definito dalle coordinate.

Nel sistema ortogonale (sistema cartesiano) vengono definite tre direzioni con gli assi X, Y e Z. Questi assi sono perpendicolari tra loro e si intersecano in un punto, detto origine o punto zero. Una coordinata indica quindi la distanza dal punto zero in una di queste direzioni. Una posizione nel piano può pertanto essere definita da due coordinate e nello spazio da tre coordinate.

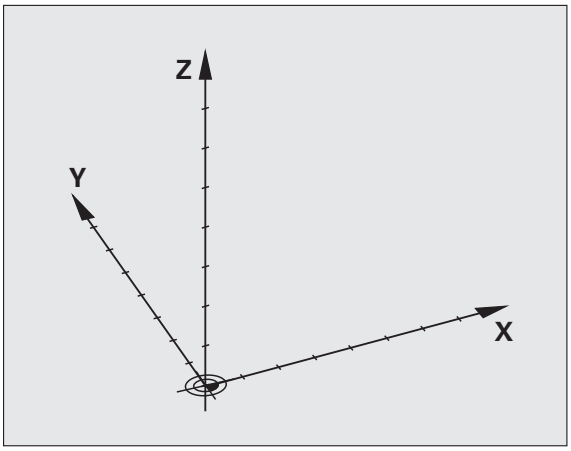

Le coordinate che si riferiscono al punto zero vengono definite coordinate assolute. Le coordinate relative si riferiscono ad una qualsiasi altra posizione (punto di riferimento) nel sistema delle coordinate. I valori di coordinata relativi vengono definiti anche valori di coordinata incrementali.

Sistema di riferimento sulle fresatrici

Nella lavorazione di un pezzo su una fresatrice ci si riferisce generalmente al sistema di coordinate ortogonali. La figura a destra illustra l'assegnazione del sistema di coordinate ortogonali agli assi della macchina. La "regola delle tre dita della mano destra" serve da supporto: quando il dito medio è diretto nel senso dell'asse utensile, esso indica la direzione Z+, il pollice la direzione X+ e l'indice la direzione Y+.

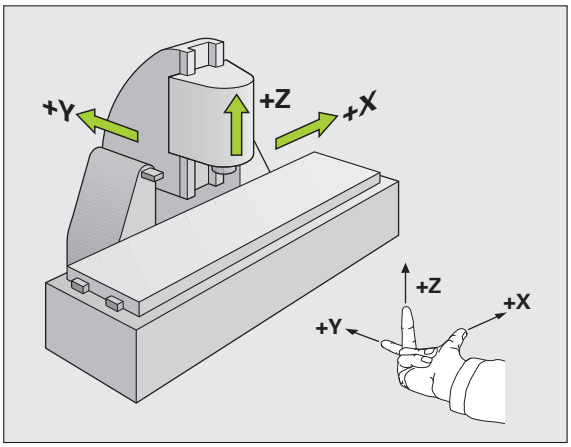

Il TNC 320 è in grado di controllare a richiesta fino a cinque assi. Oltre agli assi principali X, Y e Z ci sono gli assi ausiliari U, V e W, paralleli ai primi. Gli assi rotativi vengono chiamati A, B e C. La figura in basso illustra l'assegnazione degli assi ausiliari e degli assi rotativi agli assi principali.

Denominazione degli assi su fresatrici

Gli assi X, Y e Z sulla fresatrice vengono denominati anche asse utensile, asse principale (1° asse) e asse secondario (2° asse). La disposizione dell'asse utensile è determinante per l'assegnazione di asse principale e secondario.

Asse utensile	Asse princ	Asse sec.
X	Y	Z
Y	Z	X
Z	X	Y

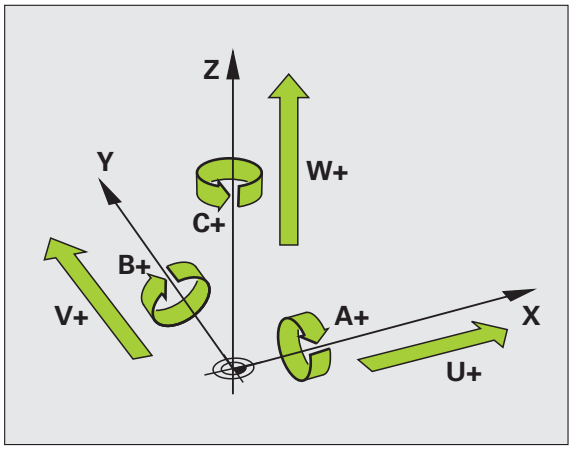

Coordinate polari

Se il disegno di produzione è quotato con sistema ortogonale, anche il programma di lavorazione deve essere creato con coordinate ortogonali. Per pezzi con archi di cerchio o per indicazioni angolari è spesso più semplice definire le posizioni con coordinate polari.

Contrariamente alle coordinate ortogonali X, Y e Z, le coordinate polari descrivono soltanto posizioni in un piano. Le coordinate polari hanno il proprio punto zero nel polo CC (CC = circle centre; in inglese centro cerchio). Una posizione in un piano può essere quindi definita in modo univoco mediante:

- il raggio delle coordinate polari: distanza dal polo CC alla posizione
- l'angolo delle coordinate polari: angolo tra l'asse di riferimento dell'angolo e la retta che collega il polo CC con la posizione.

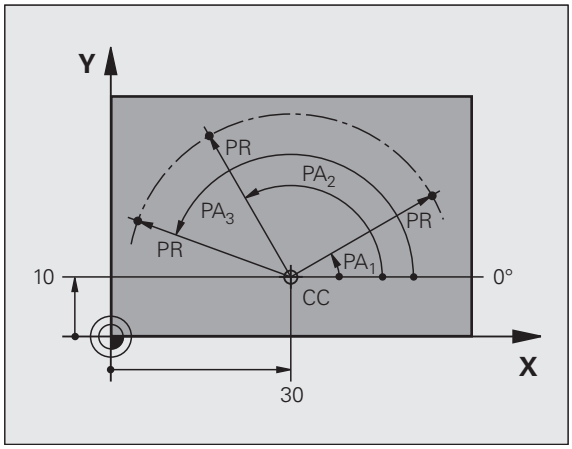

Definizione del polo e dell'asse di riferimento dell'angolo

Il polo viene definito mediante due coordinate nel sistema di coordinate ortogonali in uno dei tre piani. Con questa definizione si attribuisce in modo univoco anche l'asse di riferimento dell'angolo per l'angolo PA delle coordinate polari.

Coordinate polari (piano)	Asse di riferimento dell'angolo polare
X/Y	+X
Y/Z	+Y
Z/X	+Z

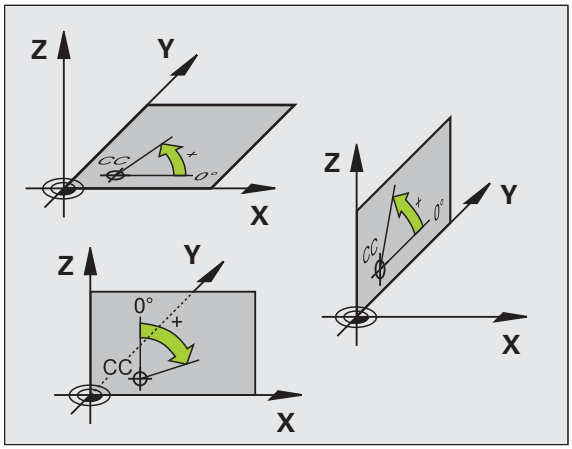

Posizioni assolute e incrementali del pezzo

Posizioni assolute del pezzo

Se le coordinate di una posizione si riferiscono al punto zero delle coordinate (origine), queste vengono definite assolute. Ogni posizione su un pezzo è definita in modo univoco dalle relative coordinate assolute.

Esempio 1: fori con coordinate assolute:

Foro 1	Foro 2	Foro 3
X = 10 mm	X = 30 mm	X = 50 mm
Y = 10 mm	Y = 20 mm	Y = 30 mm

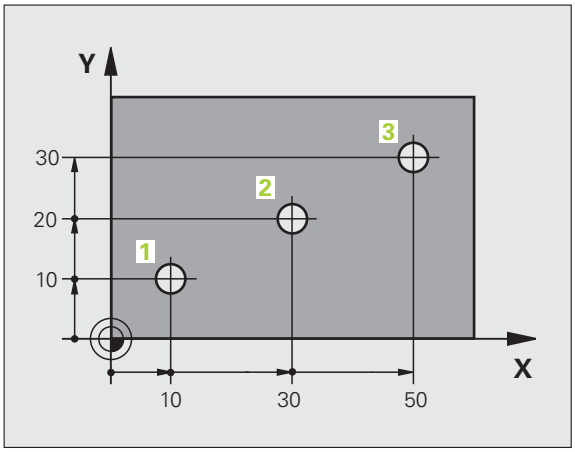

Posizioni incrementali del pezzo

Le coordinate incrementali si riferiscono all'ultima posizione programmata dell'utensile che serve da origine relativa (fittizia). Alla creazione del programma le coordinate incrementali indicano quindi la quota tra l'ultima posizione nominale e quella immediatamente successiva, della quale traslare l'utensile. Per questa ragione viene anche definita quota incrementale.

Le quote incrementali vengono identificate con una lettera "I" prima del nome dell'asse.

Esempio 2: fori con coordinate incrementali

Coordinate assolute del foro 4

X = 10 mm
Y = 10 mm

Foro 5, riferito a 4	Foro 6, riferito a 5
X = 20 mm	X = 20 mm
Y = 10 mm	Y = 10 mm

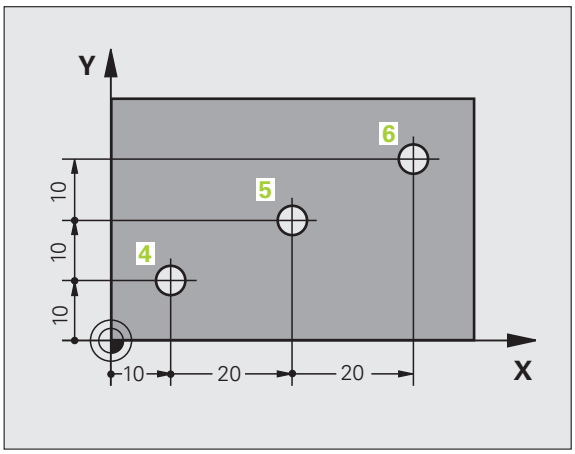

Coordinate polari assolute e incrementali

Le coordinate assolute si riferiscono sempre al polo e all'asse di riferimento dell'angolo.

Le coordinate incrementali si riferiscono sempre all'ultima posizione programmata dell'utensile.

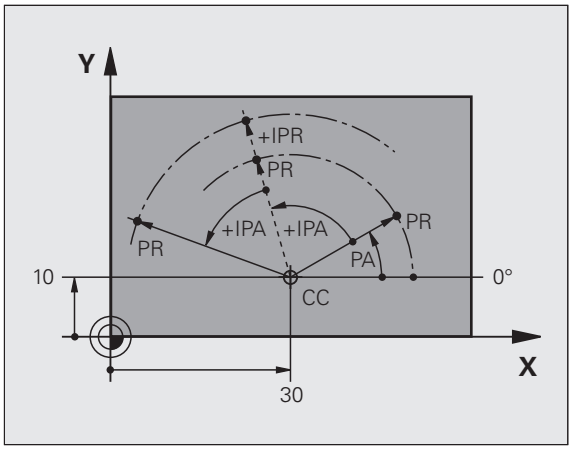

Impostazione dell'origine

Il disegno del pezzo specifica un determinato elemento geometrico del pezzo quale origine assoluta (punto zero), generalmente uno spigolo del pezzo. Nell'impostazione dell'origine si allinea per prima cosa il pezzo rispetto agli assi macchina, portando l'utensile per ogni asse in una posizione nota rispetto al pezzo. Per questa posizione si imposta il display del TNC su zero o su un valore di posizione predefinito. In questo modo si assegna il pezzo al sistema di riferimento, valido per la visualizzazione del TNC e per il programma di lavorazione.

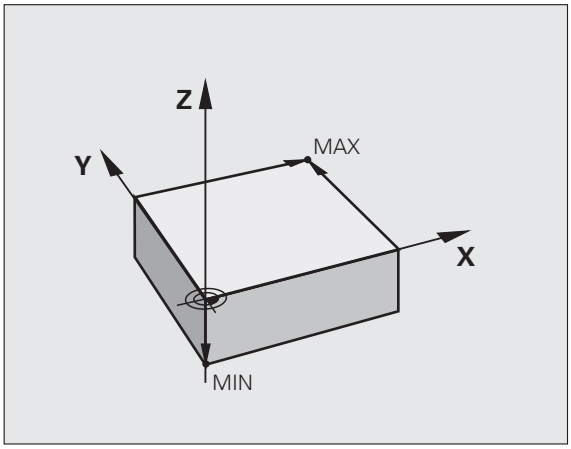

Se il disegno del pezzo presenta origini relative, utilizzare semplicemente i cicli per convertire le coordinate (vedere manuale utente Programmazione di cicli, Cicli per la conversione delle coordinate).

Quando il disegno del pezzo non è quotato a norma NC, si sceglie una determinata posizione o uno spigolo come origine, in base alla quale si potranno poi determinare con massima semplicità tutte le altre posizioni.

La determinazione dell'origine risulta particolarmente agevole con il sistema di tastatura 3D HEIDENHAIN. Vedere il manuale utente Programmazione di cicli "Impostazione dell'origine con sistemi di tastatura 3D".

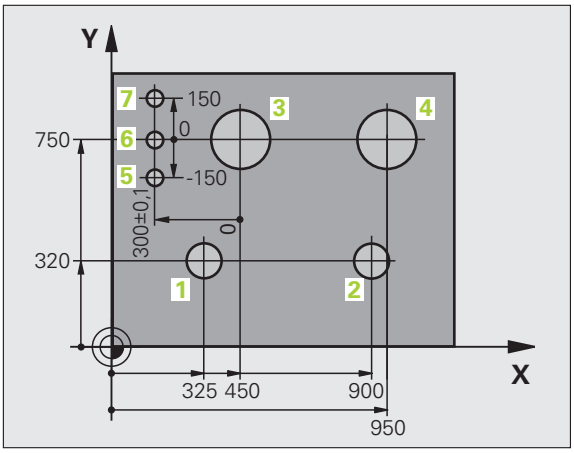

Esempio

Lo schizzo del pezzo mostra dei fori (da **1** a **4**), le cui quote si riferiscono ad un'origine assoluta con le coordinate X=0 Y=0. I fori (da **5** a **7**) si riferiscono ad un'origine relativa, con le coordinate assolute X=450 Y=750. Con il ciclo **SPOSTAMENTO ORIGINE** si sposta temporaneamente l'origine sulla posizione X=450, Y=750, per programmare i fori (da **5** a **7**) senza ulteriori calcoli.

3.2 Apertura e inserimento di programmi

Configurazione di un programma NC nel formato testo in chiaro HEIDENHAIN

Un programma di lavorazione è composto da una serie di blocchi di programma. La figura a destra illustra i singoli elementi di un blocco.

Il TNC numera i blocchi dei programmi di lavorazione in ordine crescente.

Il primo blocco di un programma è identificato dall'istruzione **BEGIN PGM**, dal nome del programma e dall'unità di misura utilizzata.

I blocchi successivi contengono i dati relativi a:

- pezzo grezzo
- chiamate utensile
- avvicinamento a una posizione di sicurezza
- avanzamenti e numeri di giri
- traiettorie, cicli e altre funzioni

L'ultimo blocco di un programma è identificato dall'istruzione **END PGM**, dal nome del programma e dall'unità di misura utilizzata.

Dopo una chiamata utensile, HEIDENHAIN raccomanda di raggiungere sempre una posizione di sicurezza da cui il TNC può eseguire senza collisioni il posizionamento per la lavorazione.

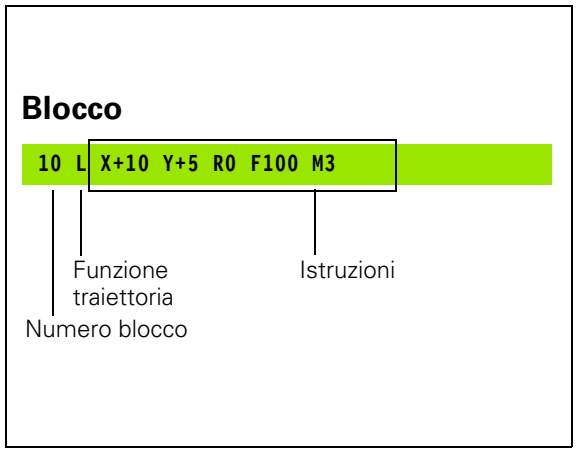

Definizione del pezzo grezzo: BLK FORM

Direttamente dopo l'apertura di un nuovo programma si deve definire un pezzo parallelepipedo, non lavorato. Per definire il pezzo non lavorato in un momento successivo premere il softkey SPEC FCT e poi il softkey VAL. PREST. PROGRAMMA e quindi il softkey BLK FORM. Questa definizione occorre al TNC per le simulazioni grafiche. I lati del parallelepipedo possono avere una lunghezza massima di 100.000 mm e devono essere paralleli agli assi X, Y e Z. Questo pezzo grezzo viene definito tramite due dei suoi spigoli:

- Punto MIN : corrispondente alle coordinate X,Y e Z più piccole del parallelepipedo, da inserire quali valori assoluti
- Punto MAX: corrispondente alle coordinate massime X,Y e Z del parallelepipedo, da inserire quali valori assoluti o incrementali

Il pezzo grezzo deve essere definito solo se si desidera effettuare il test grafico del programma!

Apertura di un nuovo programma di lavorazione

I programmi di lavorazione vengono sempre inseriti nel modo operativo **Memorizzazione/Editing programma**. Esempio di apertura di programma:

Selezionare il modo operativo **Memorizzazione/Editing programma**

PGM MGT

Richiamare la Gestione file: premere il tasto PGM MGT

Selezionare la directory nella quale si desidera memorizzare il nuovo programma:

NOME FILE = ALT.H

ENT

Inserire il nome del nuovo programma e confermare con il tasto ENT

MM

Selezionare l'unità di misura: premere il softkey MM oppure INCH. Il TNC commuta sulla finestra programmi e apre il dialogo per la definizione del **BLK FORM** (pezzo grezzo)

PIANO DI LAVORO IN GRAFICA: XY

Z

Inserire l'asse del mandrino: ad es. Z

DEFINIZ. PEZZO GREZZO: MINIMO

ENT

Inserire una dopo l'altra le coordinate X, Y e Z del punto MIN e confermare ogni volta con il tasto ENT

DEFINIZ. PEZZO GREZZO: MASSIMO

ENT

Inserire una dopo l'altra le coordinate X, Y e Z del punto MAX e confermare ogni volta con il tasto ENT

Esempio: visualizzazione di BLK FORM nel programma NC

`0 BEGIN PGM NUOVO MM`	Inizio programma, nome, unità di misura
`1 BLK FORM 0.1 Z X+0 Y+0 Z-40`	Asse mandrino, coordinate punto MIN
`2 BLK FORM 0.2 X+100 Y+100 Z+0`	Coordinate punto MAX
`3 END PGM NUOVO MM`	Fine programma, nome, unità di misura

Il TNC genera automaticamente i numeri dei blocchi, nonché il blocco **BEGIN** e il blocco **END**.

Se non si desidera definire il pezzo grezzo, interrompere il dialogo **Piano di lavoro in grafica: XY** con il tasto DEL!

Perché il TNC possa visualizzare la grafica occorre che il lato più corto sia almeno 50 µm e il lato più lungo sia al massimo 99 999,999 mm!

Programmazione di movimenti utensile a dialogo con testo in chiaro

Per programmare un blocco si inizia con il tasto funzione. Nella riga di intestazione dello schermo il TNC chiederà tutti i dati necessari.

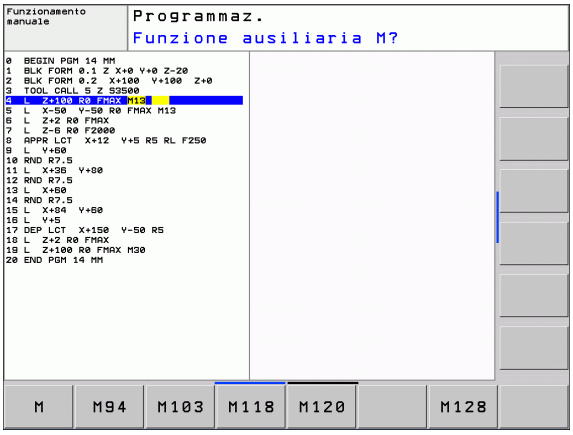

Esempio per un blocco di posizionamento

L Aprire il blocco

COORDINATE?

X 10 Immettere la coordinata di destinazione per l'asse X

Y 20 ENT Inserire la coordinata di destinazione per l'asse Y e confermare con il tasto ENT per passare alla domanda successiva

CORR. RAGGIO: RL/RR/SENZA CORR.:?

ENT Inserire “senza correzione del raggio” e con il tasto ENT passare alla domanda successiva.

AVANZAMENTO F=? / F MAX = ENT

100 ENT Avanzamento per questa traiettoria 100 mm/min e confermare con il tasto ENT per passare alla domanda successiva

FUNZIONE AUSILIARIA M?

3 ENT Funzione ausiliaria **M3** "Mandrino on", con il tasto ENT il TNC conclude il dialogo

La finestra di programma visualizza la riga:

```
3 L X+10 Y+5 R0 F100 M3
```

Inserimenti di avanzamento possibili

Funzioni di definizione avanzamento	Softkey
Spostamento in rapido, blocco per blocco. Eccezione: se definito prima del blocco **APPR**, **FMAX** è attivo anche per il raggiungimento del punto ausiliario (vedere "Posizioni importanti per l'avvicinamento e il distacco" a pagina 168)	F MAX
Spostamento con avanzamento calcolato automaticamente nel blocco **TOOL CALL**	F AUTO
Spostamento con avanzamento programmato (unità mm/min oppure 1/10 inch/min). Con assi rotativi il TNC interpreta l'avanzamento in gradi/min, indipendentemente se il programma è scritto in mm o in pollici	F
Definizione dell'avanzamento al giro (unità mm/giro oppure inch/giro). Attenzione: nei programmi con unità di misura in inch, FU non combinabile con M136	FU
Definizione dell'avanzamento al dente (unità mm/dente oppure inch/dente). Il numero di denti deve essere definito in tabella utensili nella colonna **CUT.**	FZ

Funzioni di dialogo	Tasto
Salto della domanda di dialogo	NO ENT
Conclusione anticipata del dialogo	END
Interruzione e cancellazione del dialogo	DEL

Conferma delle posizioni reali

Il TNC consente di confermare nel programma la posizione attuale dell'utensile, ad es. se

- si programmano blocchi di traslazione
- si programmano cicli

Per confermare i valori corretti delle posizioni, è necessario procedere come descritto di seguito:

- Posizionare la casella di immissione nel punto del blocco in cui si desidera inserire una posizione

- Selezionare la funzione Conferma posizione reale: Il TNC visualizza nel livello softkey gli assi le cui posizioni possono essere confermate

- Selezionare l'asse: il TNC scrive nel campo di immissione attivo la posizione attuale dell'asse selezionato

Il TNC accetta nel piano di lavoro sempre le coordinate del centro dell'utensile, anche se è attiva la correzione del raggio utensile.

Il TNC accetta nell'asse utensile sempre la coordinata della punta, tenendo sempre conto della correzione lunghezza utensile attiva.

Il TNC lascia attivo il livello softkey di selezione asse fino a quando questo viene disattivato premendo di nuovo il tasto "Conferma posizione reale". Questo si applica anche quando si memorizza il blocco corrente e si apre un nuovo blocco mediante il tasto funzione di traiettoria. Se si seleziona un elemento di blocco, in cui si deve selezionare mediante softkey un'alternativa di inserimento (ad es. la correzione del raggio), il TNC chiude anche il livello softkey per la selezione asse.

La funzione "Conferma posizione reale" è ammessa solo se è attiva la funzione Rotazione piano di lavoro.

Editing di un programma

Un programma può essere editato solo se al momento non viene eseguito dal TNC in uno dei modi operativi Macchina.

Durante la creazione o la modifica di un programma di lavorazione, è possibile selezionare con i tasti cursore o con i softkey singole righe del programma e singole istruzioni di un blocco.

Funzione	Softkey/Tasti
Pagina precedente	PAGINA
Pagina successiva	PAGINA
Salto all'inizio del programma	INIZIO
Salto alla fine del programma	FINE
Modifica della posizione del blocco attuale sullo schermo. In questo modo si possono visualizzare più blocchi di programma programmati prima del blocco attuale	
Modifica della posizione del blocco attuale sullo schermo. In questo modo si possono visualizzare più blocchi di programma programmati dopo il blocco attuale	
Blocco successivo/Blocco precedente	↓ ↑
Selezione di singole istruzioni nel blocco	← →
Selezione di un determinato blocco: premere il tasto GOTO, inserire il numero del blocco desiderato, confermare con il tasto ENT. Inserire il passo dei numeri di blocco e saltare verso l'alto o verso il basso il numero di righe inserite premendo il softkey N RIGHE	GOTO

Funzione	Softkey/Tasto
Azzeramento valore dell'istruzione selezionata	CE
Cancellazione valore errato	CE
Cancellazione messaggio d'errore (non lampeggiante)	CE
Cancellazione istruzione selezionata	NO ENT
Cancellazione blocco selezionato	DEL
Cancellazione cicli e blocchi di programma	DEL
Inserimento del blocco che è stato editato o cancellato per ultimo	INSERIM. ULTIMO BLOCCO NC

Inserimento di blocchi in un punto qualsiasi

- Selezionare il blocco dopo il quale si desidera inserire un nuovo blocco e aprire il dialogo

Modifica e inserimento istruzioni

- Selezionare nel blocco l'istruzione da modificare e sovrascriverla con il nuovo valore. Durante la selezione dell'istruzione è disponibile il dialogo con testo in chiaro
- Conclusione della modifica: premere il tasto END

Per inserire un'istruzione muovere i tasti cursore (verso destra o sinistra) fino alla visualizzazione del dialogo desiderato e inserire il valore desiderato.

Ricerca di istruzioni uguali in vari blocchi

Per questa funzione impostare il softkey AUTO DRAW su OFF.

Selezione di una istruzione in un blocco: azionare i tasti cursore fino a selezionare l'istruzione desiderata

Selezionare il blocco con i tasti cursore

Il campo chiaro si troverà nel nuovo blocco sulla stessa istruzione selezionata nel primo blocco.

Se si avvia la ricerca in programmi molto lunghi, il TNC visualizza una finestra con un indicatore di avanzamento. Inoltre si può interrompere la ricerca con il softkey.

Ricerca di un testo qualsiasi

- Selezione della funzione di ricerca: premere il softkey CERCARE Il TNC visualizzerà il dialogo **`Ricerca testo`**:
- Inserire il testo da cercare
- Ricerca testo: premere il softkey ESEGUIRE

Selezione, copia, cancellazione e inserimento di blocchi di programma

Al fine di poter copiare blocchi di programma all'interno di un programma NC, oppure in un altro programma NC, il TNC mette a disposizione le seguenti funzioni: vedere tabella sottostante.

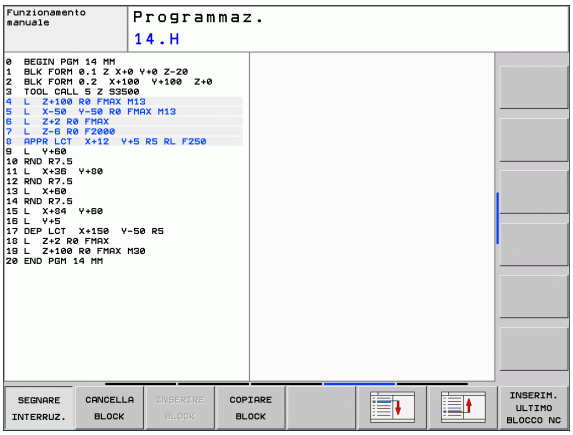

Per copiare blocchi di programma, procedere nel seguente modo:

- Selezionare il livello softkey con le funzioni di selezione
- Selezionare il primo (l'ultimo) blocco della parte di programma da copiare
- Selezionare il primo (l'ultimo) blocco: premere il softkey SELEZIONA BLOCK. Il TNC evidenzia la prima posizione del numero di blocco in un campo chiaro e visualizza il softkey SEGNARE INTERRUZ.
- Muovere il campo chiaro sull'ultimo (sul primo) blocco della parte di programma che si desidera copiare o cancellare. Il TNC propone tutti i blocchi selezionati in un altro colore. Premendo il softkey SEGNARE INTERRUZ. è possibile concludere in qualsiasi momento la funzione di selezione
- Per copiare la parte di programma selezionata: premere il softkey COPIARE BLOCK, per cancellare la parte di programma selezionata: premere il softkey CANCELLARE BLOCK. Il TNC memorizza il blocco selezionato
- Selezionare con i tasti cursore il blocco dopo il quale si desidera inserire il blocco di programma copiato (cancellato)

Per inserire il blocco di programma copiato in un altro programma, selezionare il relativo programma mediante la Gestione file ed evidenziare il blocco dopo il quale si desidera eseguire l'inserimento.

- Inserire la parte di programma memorizzata: premere il softkey INSERIRE BLOCK
- Conclusione della funzione di selezione: premere il softkey SEGNARE INTERRUZ.

Funzione	Softkey
Attivazione funzione di selezione	SELEZIONA BLOCK
Disattivazione funzione di selezione	SEGNARE INTERRUZ.
Cancellazione blocco selezionato	CUT OUT BLOCK
Inserimento di un blocco presente in memoria	INSERIRE BLOCK
Copia blocco selezionato	COPIARE BLOCK

La funzione di ricerca del TNC

Con la funzione di ricerca del TNC si può cercare un testo qualsiasi all'interno di un programma e, se necessario, sostituirlo con un nuovo testo.

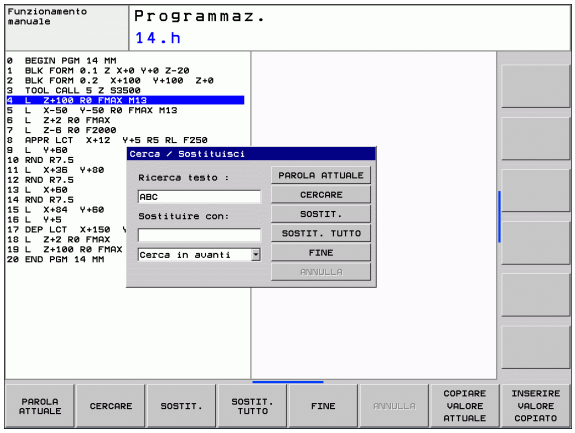

Ricerca di un testo qualsiasi

- Selezionare eventualmente il blocco in cui la parola da cercare è memorizzata

CERCARE

- Selezione della funzione di ricerca: il TNC visualizza la finestra di ricerca e mostra nel livello softkey le funzioni di ricerca disponibili (vedere la tabella Funzioni di ricerca)

X +40

- Immettere il testo da cercare, considerando i caratteri maiuscoli/minuscoli

CERCARE

- Avviare la ricerca: il TNC salta sul blocco successivo in cui è memorizzato il testo cercato

CERCARE

- Ripetere la ricerca: il TNC salta sul blocco successivo in cui è memorizzato il testo cercato

FINE

- Terminare la funzione di ricerca

Ricerca/sostituzione di testi qualsiasi

La funzione Cerca/Sostituisci è impossibile se

- un programma è protetto
- il programma viene lavorato attualmente dal TNC

Con la funzione SOSTITUIRE TUTTO, fare attenzione a non sostituire per errore le parti di testo che devono rimanere invariate. I testi sostituiti sono irrimediabilmente perduti.

▶ Selezionare eventualmente il blocco in cui la parola da cercare è memorizzata

CERCARE

▶ Selezione della funzione di ricerca: il TNC visualizza la finestra di ricerca e mostra nel livello softkey le funzioni di ricerca disponibili

X

▶ Immettere il testo da cercare, considerando i caratteri maiuscoli/minuscoli, confermare con il tasto ENT

Z

▶ Immettere il testo da inserire, considerando i caratteri maiuscoli/minuscoli

CERCARE

▶ Avviare la ricerca: il TNC salta sul testo cercato successivo

SOSTIT.

▶ Per sostituire il testo e poi saltare al successivo punto cercato: premere il softkey SOSTITUIRE, oppure per sostituire tutti i punti di testo trovati: premere il softkey SOSTIT. TUTTO, o per non sostituire il testo e saltare al successivo punto cercato: premere il softkey CERCARE

CERCARE

▶ Terminare la funzione di ricerca

3.3 Gestione file: principi fondamentali

File

File nel TNC	Tipo
Programmi	
in dialogo HEIDENHAIN	.H
secondo DIN/ISO	.I
Tabelle per	
utensili	.T
cambiautensili	.TCH
pallet	.P
origini	.D
punti	.PNT
preset	.PR
sistemi di tastatura	.TP
file di backup	.BAK
Testi quali	
file ASCII	.A
File di protocollo	.TXT
file di HELP	.CHM

Introducendo un programma di lavorazione nel TNC, dare a questo programma innanzitutto un nome. Il TNC memorizzerà il programma sul disco fisso quale file con lo stesso nome. Anche i testi e le tabelle vengono memorizzati dal TNC come file.

Per trovare e gestire i file in modo rapido, il TNC dispone di una finestra speciale per la gestione dei file. In questa finestra si possono chiamare, copiare, rinominare e cancellare i vari file.

Con il TNC si possono gestire e memorizzare file fino a una dimensione complessiva di 300 MByte.

A seconda dell'impostazione il TNC crea dopo l'editing e la memorizzazione di programmi NC un file di backup *.bak, che può influire sullo spazio di memoria a disposizione.

Nomi dei file

Per i programmi, le tabelle e i testi il TNC aggiunge anche un'estensione, divisa da un punto dal nome del file. Questa estensione caratterizza il tipo di file.

PROG20	.H
Nome file	Tipo file

La lunghezza dei nomi di file non dovrebbe superare 25 caratteri, altrimenti il TNC non visualizza in modo completo il nome del programma. I seguenti caratteri non sono ammessi nei nomi di file:

! " ' ( ) * + / ; < = > ? [ ] ^ ` { | } ~

Inserire il nome del file utilizzando la tastiera visualizzata sullo schermo (vedere "Tastiera sullo schermo" a pagina 116).

Nei nomi dei file non devono essere impiegati nemmeno caratteri di spaziatura (HEX 20) e il carattere Delete (HEX 7F).

La lunghezza massima ammessa per i nomi di file deve essere tale che non venga superata la lunghezza di percorso massima ammessa di 256 caratteri (vedere "Percorsi" a pagina 99).

Salvataggio dati

HEIDENHAIN consiglia di salvare a intervalli regolari su un PC i programmi e i file generati ex novo nel TNC.

Con il software di trasmissione dati gratuito TNCremoNT HEIDENHAIN mette a disposizione una semplice possibilità per creare backup dei dati memorizzati sul TNC.

Inoltre è necessario un supporto dati sul quale sono salvati tutti i dati specifici della macchina (programma PLC, parametri macchina ecc.). Il costruttore della macchina fornirà tutte le informazioni.

Di tanto in tanto cancellare i file non più necessari, in modo che il TNC possa disporre sempre di spazio sufficiente di memoria per i file di sistema (ad es. tabella utensili).

3.4 Lavorare con la Gestione file

Directory

Poiché sul disco fisso si possono memorizzare tanti programmi, cioè file, per poter organizzare i singoli file, questi ultimi vengono memorizzati in directory (cartelle). In tali directory si possono creare ulteriori directory, le cosiddette sottodirectory. Con il tasto -/+ oppure ENT si possono visualizzare o mascherare le sottodirectory.

Percorsi

Il percorso indica il drive e tutte le directory e sottodirectory in cui un file è memorizzato. I singoli dati vengono separati da una "\".

La lunghezza di percorso massima ammessa, vale a dire tutti i caratteri per drive, directory e nome di file inclusa l'estensione, non deve superare 256 caratteri!

Esempio

Sul drive **TNC:** è stata generata la directory AUFTR1. In seguito nella directory **AUFTR1** è stata generata la sottodirectory NCPROG, nella quale è stato copiato il programma di lavorazione PROG1.H. Il programma di lavorazione ha quindi il seguente percorso:

TNC:\AUFTR1\NCPROG\PROG1.H

La grafica a destra illustra un esempio di visualizzazione di directory con diversi percorsi.

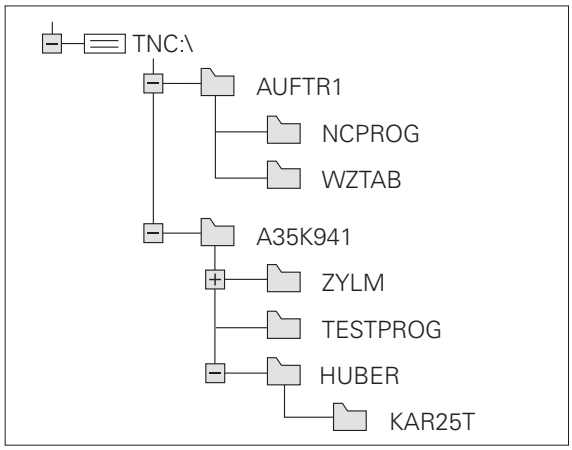

Panoramica: funzioni della Gestione dati

Funzione	Softkey	Pag.
Copia di un singolo file	COPY ABC → XYZ	Pagina 105
Visualizzazione di un determinato tipo di file	SELEZIONA TIPO	Pagina 102
Creazione di un nuovo file	NUOVO FILE	Pagina 104
Visualizzazione degli ultimi 10 file selezionati	ULTIMI FILE	Pagina 106
Cancellazione di file o directory	CANC.	Pagina 106
Selezione di file	TAG	Pagina 108
Rinomina di file	RINOMINA ABC = XYZ	Pagina 109
Attivazione protezione file da cancellazione e modifica	PROTEGG.	Pagina 110
Disattivazione protezione di un file	SPROTEG.	Pagina 110
Importazione tabella utensili	IMPORTA TABEL- LA	Pagina 146
Gestione dei drive di rete	RETE	Pagina 113
Selezione dell'editor	SELEZIONE EDITOR	Pagina 110
Ordinamento dei file secondo le proprietà	ORDINA	Pagina 109
Copia di una directory	COPIA DIR	Pagina 105
Cancellazione di una directory con tutte le sottodirectory	CANC.	
Visualizzazione delle directory di un drive	AGGIOR ALBERO	
Rinomina directory	RINOMINA ABC = XYZ	
Creazione di una nuova directory	NUOVA DIRECTORY	

Richiamo della Gestione file

PGM MGT

Premere il tasto PGM MGT: il TNC visualizza la finestra per la Gestione file (la figura illustra l'impostazione base. Se il TNC visualizza una ripartizione dello schermo diversa, premere il softkey FINESTRA).

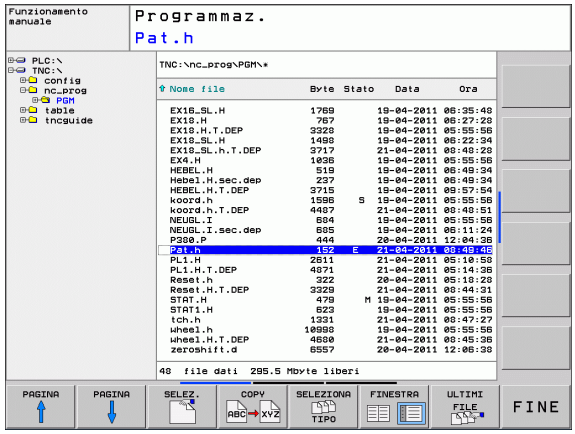

La finestra stretta a sinistra visualizza i drive e le directory disponibili. I drive rappresentano i dispositivi con i quali i dati vengono memorizzati o trasmessi. Un drive è costituito dal disco fisso del TNC, altri drive sono le interfacce (RS232, Ethernet), alle quali collegare per esempio un PC. Ogni directory è sempre identificata da un'icona della cartella (a sinistra) e dal suo nome (a destra). Le sottodirectory sono rientrate verso destra. Se prima dell'icona della cartella c'è un triangolo, significa che esistono sottodirectory, che possono essere visualizzate con il tasto -/+ o ENT.

La finestra larga a destra visualizza tutti i file memorizzati nella directory selezionata. Per ogni file vengono visualizzate varie informazioni, elencate nella tabella sottostante.

Visualizzazione	Significato
Nome file	Nome di 25 caratteri max
Tipo	Tipo file
Bytes	Dimensione del file in byte
Stato	Caratteristica del file:
E	Programma selezionato in modalità Programmazione
S	Programma selezionato in modalità Prova programma
M	Programma selezionato in una delle modalità di esecuzione del programma
	File protetto da cancellazione e modifica
	File protetto da cancellazione e modifica in quanto in esecuzione
Data	Data in cui il file è stato modificato per l'ultima volta
Ora	Ora in cui il file è stato modificato per l'ultima volta

Selezione di drive, directory e file

PGM MGT — Richiamare la Gestione file

Per portare la selezione (campo chiaro) nel punto desiderato sullo schermo, utilizzare i tasti cursore o i softkey:

← → — Sposta il campo chiaro dalla finestra destra a quella sinistra e viceversa

↓ ↑ — Sposta il campo chiaro in una finestra verso l'alto e verso il basso

PAGINA ↑ PAGINA ↓ — Sposta il campo chiaro pagina per pagina in una finestra verso l'alto e verso il basso

Passo 1: selezione del drive

Selezionare il drive nella finestra sinistra:

SELEZ. — Selezionare il drive: premere il softkey SELEZ., o

ENT — Premere il tasto ENT

Passo 2: selezione della directory

Evidenziare la directory nella finestra sinistra: la finestra destra elenca tutti i file della directory evidenziata

Passo 3: selezione del file

Premere il softkey SELEZIONA TIPO

Premere il softkey del tipo di file desiderato oppure

Visualizzare tutti i file: premere il softkey VIS.TUTTI, oppure

Selezionare il file nella finestra destra:

Premere il softkey SELEZ., o

Premere il tasto ENT

Il TNC attiva il file selezionato nel modo operativo nel quale è stata richiamata la Gestione file

Creazione di una nuova directory

Selezionare nella finestra sinistra la directory, nella quale si desidera generare una sottodirectory

NUOVO ENT Introdurre il nome della nuova directory, premere il tasto ENT

CREARE DIRECTORY \NUOVA?

SI Confermare con il softkey SÌ o

NO Annullare con il softkey NO

Creazione di un nuovo file

Selezionare la directory in cui si vuole generare il nuovo file

NUOVO ENT Introdurre il nuovo nome di file con estensione, premere il tasto ENT

NUOVO FILE Aprire la finestra di dialogo per generare un nuovo file

NUOVO ENT Introdurre il nuovo nome di file con estensione, premere il tasto ENT

Copia di un singolo file

- Portare il campo chiaro sul file da copiare

- Premere il softkey COPY: selezionare la funzione di copiatura. Il TNC apre una finestra in primo piano

- Introdurre il nome del file di destinazione e confermare con il tasto ENT o il softkey OK: il TNC copia il file nella directory attiva, oppure nella directory di destinazione selezionata. Il file originale viene conservato oppure

Copia di file in un'altra directory

- Selezionare la ripartizione dello schermo con le due finestre di uguale grandezza
- Visualizzare le directory in entrambe le finestre: premere il softkey PERCORSO

Finestra destra

- Portare il campo chiaro sulla directory nella quale si desidera copiare i file e visualizzare con il tasto ENT i file in questa directory

Finestra sinistra

- Selezionare la directory con i file da copiare e visualizzare i file con il tasto ENT

- Visualizzare le funzioni per la selezione di file

- Portare il campo chiaro sul file da copiare e selezionarlo. Se desiderato, selezionare altri file allo stesso modo.

- Copiare i file selezionati nella directory di destinazione

Ulteriori funzioni di selezione: vedere "Selezione di file" a pagina 108.

Avendo selezionato dei file sia nella finestra sinistra che in quella destra, il TNC effettua la copia dalla directory sulla quale si trova il campo chiaro.

Copia di directory

- Portare il campo chiaro nella finestra destra sulla directory da copiare
- Premere il softkey COPY: il TNC visualizza la finestra per la selezione della directory di destinazione
- Selezionare la directory di destinazione e confermare con il tasto ENT o il softkey OK: il TNC copia la directory selezionata incluse le sottodirectory nella directory di destinazione selezionata

Selezione di uno degli ultimi file selezionati

Richiamare la Gestione file

Visualizzazione degli ultimi 10 file selezionati: premere il softkey ULTIMI FILE

Per portare il campo chiaro sul file da selezionare, utilizzare i tasti cursore:

Sposta il campo chiaro in una finestra verso l'alto e verso il basso

Selezionare il file: premere il softkey OK o

Premere il tasto ENT

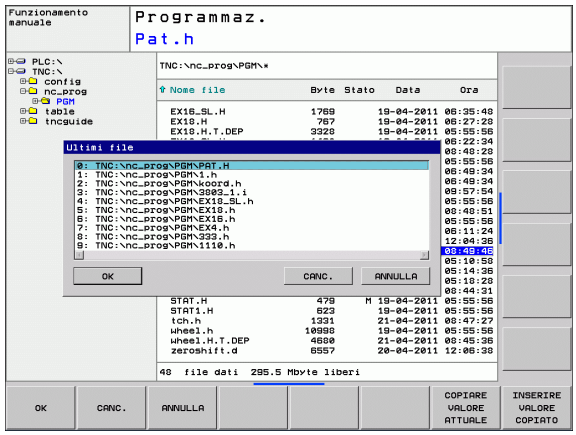

Cancellazione di un file

La cancellazione dei file non può più essere annullata!

- Portare il campo chiaro sul file da cancellare

- Selezione della funzione di cancellazione: premere il softkey CANC. Il TNC chiede se il file deve essere effettivamente cancellato.
- Conferma della cancellazione: premere il softkey OK oppure
- Annullamento della cancellazione: premere il softkey ANNULLA

Cancellazione di una directory

La cancellazione di directory e file non può più essere annullata!

- Portare il campo chiaro sulla directory da cancellare

- Selezione della funzione di cancellazione: premere il softkey CANC. Il TNC richiede se la directory con tutte le sottodirectory e tutti i file deve essere effettivamente cancellata
- Conferma della cancellazione: premere il softkey OK oppure
- Annullamento della cancellazione: premere il softkey ANNULLA

Selezione di file

Funzione di selezione	Softkey
Selezione di un singolo file	SELEZ. FILE
Selezione di tutti i file di una directory	SELEZ. TUTTI FILE
Disattivazione della selezione di un unico file	TOGLI SEL FILE
Disattivazione della selezione di tutti i file	TOGLI SEL TUTTI FILE
Copia di tutti i file selezionati	COPY SEL

Le funzioni, quali la copia o la cancellazione di file, possono essere eseguite sia per singoli che per più file contemporaneamente. Per selezionare più file procedere come segue:

Portare il campo chiaro sul primo file

TAG — Visualizzazione delle funzioni di marcatura: premere il softkey TAG

SELEZ. FILE — Selezione del file: premere il softkey SELEZ. FILE

↑ ↓ — Portare il campo chiaro sul file successivo. Utilizzare solo softkey, non navigare con i tasti cursore!

SELEZ. FILE — Selezione del file successivo: premere il softkey SELEZ. FILE ecc.

COPY SEL — Copiatura file marcati: premere il softkey COPY SEL. oppure

FINE CANC. — Cancellazione dei file selezionati: premere il softkey FINE per uscire dalle funzioni di selezione e poi premere il softkey CANC. per cancellare i file selezionati

Rinomina di un file

▶ Portare il campo chiaro sul file, al quale si desidera cambiare il nome

▶ Selezionare la funzione per rinominare il file

▶ Introdurre il nuovo nome del file; il tipo di file non può essere modificato

▶ Conferma del cambiamento del nome: premere il softkey OK o il tasto ENT

Ordinamento dei file

▶ Scegliere la cartella in cui si desidera ordinare i file

▶ Selezionare il softkey ORDINA

▶ Selezionare il softkey con il corrispondente criterio di rappresentazione

Funzioni ausiliarie

Attivazione/Disattivazione protezione file

▶ Portare il campo chiaro sul file da proteggere

▶ Selezionare le funzioni ausiliarie: premere il softkey FUNZ. AUSIL.

▶ Attivare la protezione del file: premere il softkey PROTEGG., il file assumerà lo stato P

▶ Disattivare la protezione file: premere il softkey SPROTEG.

Selezione dell'editor

▶ Spostare il campo chiaro nella finestra di destra sul file che si desidera aprire

▶ Selezionare le funzioni ausiliarie: premere il softkey FUNZ. AUSIL.

▶ Selezione dell'editor con cui si desidera aprire il file selezionato: premere il softkey SELEZIONE EDITOR

▶ Selezionare l'editor desiderato

▶ Premere il softkey OK per aprire il file

Collegamento/rimozione di dispositivo USB

▶ Spostare il campo chiaro nella finestra sinistra

▶ Selezionare le funzioni ausiliarie: premere il softkey FUNZ. AUSIL.

▶ Commutare il livello softkey

▶ Ricercare il dispositivo USB

▶ Per rimuovere il dispositivo USB, spostare il campo chiaro sul dispositivo USB

▶ Rimuovere il dispositivo USB

Altre informazioni: Vedere "Dispositivi USB sul TNC" a pagina 114.

Trasmissione dati a/da un supporto dati esterno

Prima di poter trasmettere dati ad un supporto dati esterno, è necessario programmare l'interfaccia dati (vedere "Configurazione delle interfacce dati" a pagina 446).

Se si trasmettono dati attraverso l'interfaccia seriale, in funzione del software di trasmissione possono comparire problemi, che possono essere superati eseguendo ripetutamente la trasmissione.

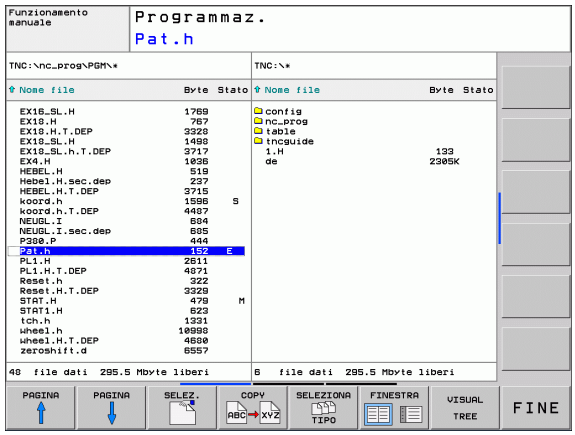

PGM MGT — Richiamare la Gestione file

FINESTRA — Selezione della ripartizione dello schermo per la trasmissione dati: premere il softkey FINESTRA. Il TNC visualizza nella parte sinistra dello schermo tutti i file della directory corrente e nella parte destra tutti i file memorizzati nella directory root TNC:\

Per portare il campo chiaro sul file da trasmettere, utilizzare i tasti cursore:

↑ ↓ — Sposta il campo chiaro in una finestra verso l'alto e verso il basso

← → — Sposta il campo chiaro dalla finestra destra alla finestra sinistra e viceversa

Per la copia dei file dal TNC su un supporto esterno portare il campo chiaro nella finestra sinistra sul file da trasmettere.

Per la copia dei file da un supporto esterno sul TNC portare il campo chiaro nella finestra destra sul file da trasmettere.

Selezionare un altro drive o directory: premere il softkey di selezione directory, il TNC visualizza una finestra in primo piano. Nella finestra in primo piano selezionare con i tasti cursore e con il tasto ENT la directory desiderata

Trasmissione di un singolo file: premere il softkey COPY o

Trasmissione di più file: premere il softkey TAG (nel secondo livello softkey, vedere "Selezione di file" a pagina 108)

Confermare con il softkey OK o con il tasto ENT. Il TNC visualizza una finestra di stato che informa sull'operazione di copia in corso oppure

Conclusione trasmissione dati: spostare il campo chiaro nella finestra sinistra e premere quindi il softkey FINESTRA. Il TNC visualizzerà nuovamente la finestra standard per la Gestione file

Per selezionare un'altra directory quando un file è visualizzato su doppia finestra, premere il softkey VISUALIZ. ALBERO. Premendo il softkey VISUALIZ. FILE, il TNC visualizza il contenuto della directory selezionata!

Il TNC in rete

Per il collegamento della scheda Ethernet alla propria rete, vedere "Interfaccia Ethernet" a pagina 451.

Eventuali messaggi d'errore durante il funzionamento in rete vengono registrati dal TNC, vedere "Interfaccia Ethernet" a pagina 451.

Quando il TNC è collegato in rete sono disponibili altri drive nella finestra sinistra delle directory (vedere figura). Tutte le funzioni sopra descritte (selezione drive, copia file, ecc.) valgono anche per le reti, sempre che l'abilitazione di accesso lo consenta.

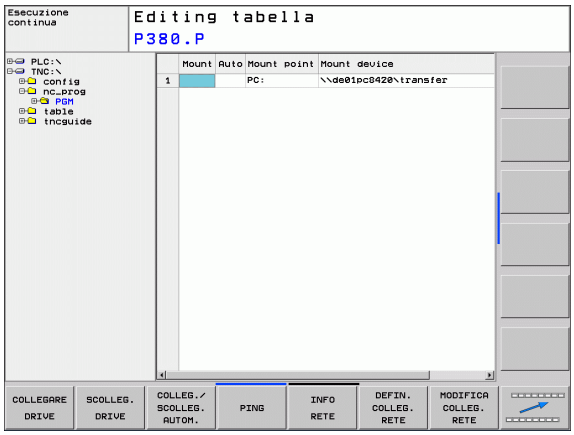

Collegamento in rete e relativo scollegamento

PGM MGT

- Selezione della Gestione file: premere il tasto PGM MGT, selezionare eventualmente con il softkey FINESTRA la ripartizione dello schermo come illustrato dalla figura in alto a destra.

RETE

- Gestione drive di rete: premere il softkey RETE (secondo livello softkey). Il TNC visualizza nella finestra destra i drive di rete ai quali è possibile accedere. Con i softkey qui di seguito descritti si definiscono i collegamenti per i singoli drive.

Funzione	Softkey
Attivazione del collegamento in rete, il TNC seleziona la colonna **Mnt**, quando il collegamento è attivo	COLLEGARE DRIVE
Conclusione del collegamento in rete	SCOLLEG. DRIVE
Attivazione automatica del collegamento in rete all'accensione del TNC. Il TNC seleziona la colonna **Auto**, quando il collegamento viene attivato automaticamente	COLLEGAM. AUTOM.
Funzione PING per eseguire il test del collegamento in rete	PING
Premendo il softkey INFO RETE, il TNC visualizza le impostazioni di rete correnti	INFO RETE

Dispositivi USB sul TNC

Attraverso i dispositivi USB è particolarmente facile salvare oppure caricare dati nel TNC. Il TNC supporta i seguenti dispositivi USB:

- Drive per dischetti con sistema file FAT/VFAT
- Chiavi di memoria con sistema file FAT/VFAT
- Dischi fissi con sistema file FAT/VFAT
- Drive CD-ROM con sistema file Joliet (ISO9660)

Questi dispositivi USB vengono riconosciuti automaticamente dal TNC al momento del collegamento. I dispositivi USB con altri file system (ad es. NTFS) non sono supportati dal TNC. Al momento del collegamento il TNC emette il messaggio d'errore **USB: il TNC non supporta dispos.**

Il TNC visualizza il messaggio di errore **USB: TNC non supporta dispos.** anche se si collega un hub USB. In questo caso, confermare semplicemente il messaggio con il tasto CE.

In linea di principio, tutti i dispositivi USB con i suddetti file system dovrebbero essere collegabili al TNC. Può eventualmente verificarsi che un dispositivo USB non venga rilevato correttamente dal controllo numerico. In tali casi utilizzare un altro dispositivo USB.

Nella Gestione file i dispositivi USB vengono visti nell'albero delle directory come drive separato, e quindi si possono utilizzare per la Gestione file le funzioni descritte nei paragrafi precedenti.

Per rimuovere un dispositivo USB, si deve procedere nel modo seguente:

PGM MGT
- Selezione della Gestione file: premere il tasto PGM MGT

←
- Selezionare con il tasto cursore la finestra sinistra

↓
- Selezionare con un tasto cursore il dispositivo USB da rimuovere

▷
- Commutare il livello softkey

RETE
- Selezionare le funzioni ausiliarie

- Selezionare la funzione per rimuovere dispositivi USB: Il TNC rimuove il dispositivo USB dall'albero delle directory

END
- Chiudere la Gestione file

Viceversa, un dispositivo USB precedentemente rimosso può essere collegato di nuovo premendo il seguente softkey:

- Selezionare la funzione per ricollegare dispositivi USB

4

Programmazione: aiuti di programmazione

4.1 Tastiera sullo schermo

I caratteri e i caratteri speciali possono essere inseriti con la tastiera sullo schermo o (se presente) con una tastiera per PC collegata attraverso l'interfaccia USB.

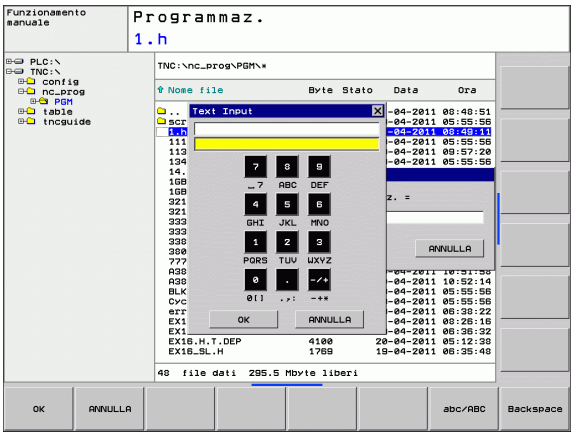

Immissione di testo con la tastiera visualizzata sullo schermo

- Premere il tasto GOTO per inserire attraverso la tastiera sullo schermo un testo ad es. nomi di programma o di directory
- Il TNC apre una finestra in cui il campo di inserimento numerico del TNC viene rappresentato con i corrispondenti tasti alfabetici
- Premendo event. più volte il rispettivo tasto, si sposta il cursore e sul carattere desiderato
- Attendere fino a quando il TNC conferma il carattere selezionato nel campo di inserimento, prima di inserire il successivo carattere
- Confermare con il softkey OK il testo nel campo di dialogo aperto

Passare con il softkey **abc/ABC** tra caratteri maiuscoli e minuscoli. Se il costruttore della macchina ha definito caratteri speciali supplementari, questi possono essere richiamati e inseriti tramite il softkey CARATT. SPECIALI. Per cancellare singoli caratteri, impiegare il softkey BACKSPACE.

4.2 Inserimento di commenti

Applicazione

In un programma di lavorazione si possono inserire commenti, per spiegare passi di programma o dare avvertenze.

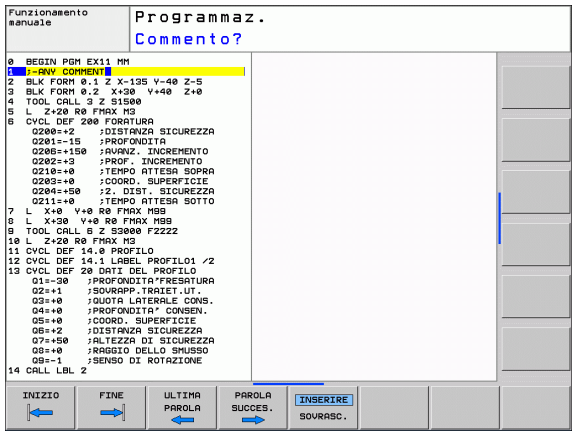

Inserire il nome del file utilizzando la tastiera visualizzata sullo schermo (vedere "Tastiera sullo schermo" a pagina 116).

Se il TNC non può visualizzare completamente un commento sullo schermo, compare il carattere **>>**.

L'ultimo carattere di un blocco di commento non deve essere una tilde (**~**).

Commento in un blocco proprio

- Selezionare il blocco dopo il quale si desidera inserire il commento
- Selezione delle funzioni speciali: premere il tasto SPEC FCT
- Selezione delle funzioni di programmazione: premere il softkey FUNZIONI PROGRAMMA
- Commutare livello softkey verso sinistra
- Premere il softkey INSERIM. COMMENTI
- Inserire il commento con la tastiera visualizzata sullo schermo (vedere "Tastiera sullo schermo" a pagina 116) e concludere il blocco con il tasto END

Se si collega una tastiera per PC ad un'interfaccia USB, è possibile inserire direttamente un blocco di commento premendo il tasto **;** sulla tastiera per PC.

Funzioni di editing del commento

Funzione	Softkey
Salto all'inizio del commento	INIZIO
Salto alla fine del commento	FINE
Salto all'inizio di una parola. Le parole devono essere separate da uno spazio	ULTIMA PAROLA
Salto alla fine di una parola. Le parole devono essere separate da uno spazio	PAROLA SUCCES.
Commutazione tra modo inserimento e modo sostituzione	INSERIRE SOVRASC.

4.3 Strutturazione dei programmi

Definizione, possibilità di inserimento

Il TNC dà la possibilità di commentare il programma di lavorazione con brevi blocchi di strutturazione. I blocchi di strutturazione sono brevi testi (max. 37 caratteri) che rappresentano commenti o titoli per le successive righe del programma.

Blocchi di strutturazione razionali aumentano la facilità di orientamento e di comprensione di programmi lunghi e complessi.

Questo facilita in particolare la modifica del programma in un secondo tempo. I blocchi di strutturazione possono essere inseriti nel programma in un punto qualsiasi. Possono anche essere rappresentati, elaborati o completati in una finestra propria.

I punti di strutturazione inseriti vengono gestiti dal TNC in un file separato (estensione .SEC.DEP). In questo modo si aumenta la velocità di navigazione nella finestra di strutturazione.

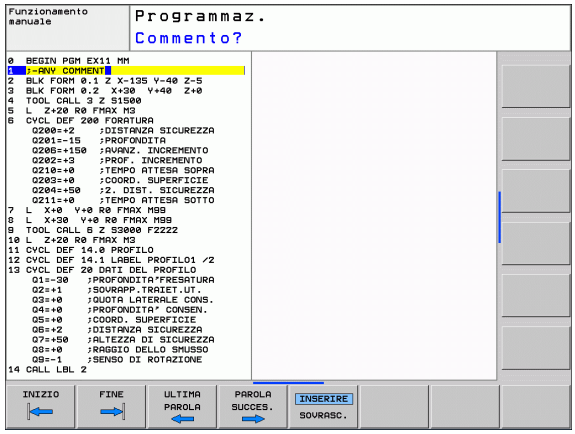

Visualizzazione finestra di strutturazione/cambio della finestra attiva

- Visualizzazione finestra di ordinamento: selezionare la ripartizione dello schermo SEZIONI PGM

- Cambio della finestra attiva: premere il softkey CAMBIO FINESTRA

Inserimento di un blocco di strutturazione nella finestra di programma (a sinistra)

- Selezionare il blocco alla fine del quale si desidera inserire il blocco di strutturazione

- Premere il softkey INSERIRE STRUTTUR. o il tasto * sulla tastiera ASCII
- Inserire il testo di strutturazione tramite la tastiera alfanumerica

- Event. modificare la profondità di strutturazione con il softkey

Selezione di blocchi nella finestra di strutturazione

Saltando da un blocco all'altro nella finestra di strutturazione, il TNC visualizza contemporaneamente i blocchi nella finestra di programma. In questo modo si possono saltare ampie parti di programma.

4.4 Calcolatrice

Funzionamento

Il TNC dispone di una calcolatrice per l'esecuzione delle principali funzioni matematiche.

- Visualizzare o chiudere la calcolatrice con il tasto CALC
- Selezionare le funzioni di calcolo con istruzioni abbreviate sulla tastiera alfanumerica. Queste istruzioni abbreviate sono evidenziate a colori nella calcolatrice

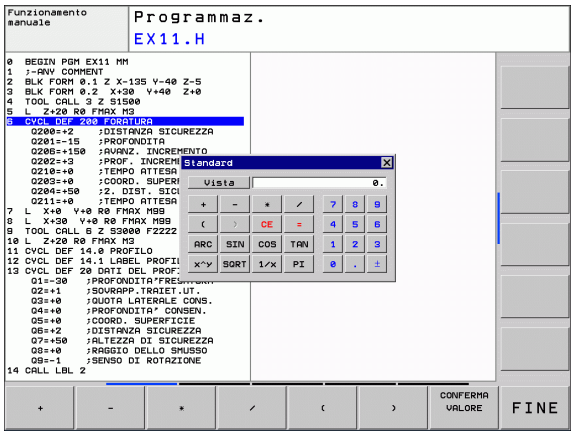

Funzioni di calcolo	Istruzione abbreviata (tasto)
Addizione	+
Sottrazione	–
Moltiplicazione	*
Divisione	/
Calcolo fra parentesi	( )
Arco-coseno	ARC
Seno	SIN
Coseno	COS
Tangente	TAN
Elevazione a potenza di valori	X^Y
Radice quadrata	SQRT
Funzione inversa	1/x
PI (3.14159265359)	PI
Aggiunta del valore alla memoria temporanea	M+
Memorizzazione temporanea del valore	MS
Richiamo memoria temporanea	MR
Cancellazione memoria temporanea	MC
Logaritmo naturale	LN
Logaritmo	LOG
Funzione esponenziale	e^x
Controllo segno	SGN

Funzioni di calcolo	Istruzione abbreviata (tasto)
Valore assoluto	ABS
Troncatura dei decimali	INT
Troncatura degli interi	FRAC
Valore modulo	MOD
Selezione visualizzazione	Visualizza
Cancellazione valore	CE
Unità di misura	MM o INCH
Rappresentazione di valori angolari	DEG (gradi) o RAD (quota arco)
Tipo di rappresentazione del valore numerico	DEC (decimale) o HEX (esadecimale)

Inserimento del risultato nel programma

- Selezionare con i tasti cursore la parola in cui il valore calcolato deve essere inserito
- Visualizzare la calcolatrice con il tasto CALC ed eseguire il calcolo desiderato
- Premere il tasto "Conferma posizione reale", il TNC visualizza un livello softkey
- Premere il softkey CALC: il TNC inserisce il valore nel campo di immissione attivo e chiude la calcolatrice

Impostazione della posizione della calcolatrice

Con il softkey FUNZIONI AUSIL. si accede alle impostazioni per spostare la calcolatrice:

Funzione	Softkey
Spostamento della calcolatrice in direzione della freccia	
Regolazione dell'incremento per lo spostamento	STEP SLOW FAST
Posizionamento della calcolatrice al centro	

4.5 Grafica di programmazione

Esecuzione grafica contemporanea/non contemporanea alla programmazione

Durante la generazione di un programma il TNC può visualizzare il profilo programmato mediante una grafica 2D a tratti.

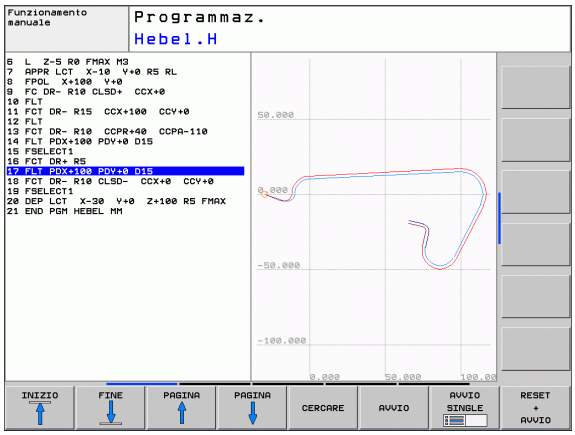

- Per la ripartizione dello schermo con il programma a sinistra e la grafica a destra: premere il tasto SPLIT SCREEN e il softkey PGM + GRAFICA

- Impostare il softkey AUTO DRAW su ON. Inserendo le singole righe del programma, il TNC visualizzerà nella finestra grafica destra tutte le traiettorie programmate

Se non si desidera l'esecuzione grafica contemporanea, impostare il softkey AUTO DRAW su OFF.

AUTO DRAW ON non presenta eventuali ripetizioni di blocchi di programma.

Generazione della grafica di programmazione per un programma esistente

- Selezionare con i tasti cursore il blocco fino al quale si desidera eseguire la grafica o premere GOTO e inserire direttamente il numero del blocco desiderato.

- Esecuzione della grafica: premere il softkey RESET + AVVIO

Ulteriori funzioni:

Funzione	Softkey
Generazione completa della grafica di programmazione	RESET + AVVIO
Generazione della grafica di programmazione blocco per blocco	AVVIO SINGLE
Generazione completa della grafica di programmazione o da completarsi dopo RESET + AVVIO	AVVIO
Arresto della grafica di programmazione. Questo softkey compare solo mentre il TNC genera una grafica di programmazione	STOP

Visualizzazione e mascheratura di numeri di blocco

▶ Commutare il livello softkey: vedere figura

▶ Visualizzazione numeri di blocco: portare il softkey VISUAL. OMISSIONE NR. BLOCCO su VISUALIZZA

▶ Maschera visualizzazione numeri di blocco: portare il softkey VISUAL. OMISSIONE NR. BLOCCO su OMISSIONE

Cancellazione della grafica

▶ Commutare il livello softkey: vedere figura

▶ Cancellazione della grafica: premere il softkey CANCELLARE GRAFICA

Ingrandimento/riduzione di un dettaglio

La rappresentazione per la grafica può essere definita individualmente. Con un riquadro si può selezionare il dettaglio da ingrandire o da ridurre.

▶ Selezionare il livello softkey per "Ingrandimento/riduzione di un dettaglio" (2° livello, vedere figura)

Sono disponibili le seguenti funzioni:

Funzione	Softkey
Visualizzazione e spostamento del riquadro. Per lo spostamento tenere premuto il relativo softkey	← → ↓ ↑
Riduzione riquadro: per la riduzione tenere premuto il softkey	
Ingrandimento riquadro: per l'ingrandimento tenere premuto il softkey	

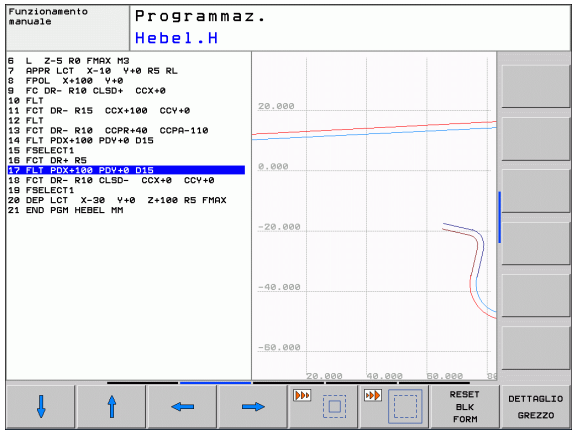

▶ Con il softkey DETTAGLIO GREZZO confermare il campo selezionato

Con il softkey RESET BLK FORM si ripristina il dettaglio originale

4.6 Messaggi d'errore

Visualizzazione errori

Il TNC visualizza errori in caso di:

- inserimenti errati
- errori logici nel programma
- elementi di profilo non eseguibili
- impiego improprio del sistema di tastatura

Un errore verificatosi viene visualizzato nella riga di intestazione in rosso, segnalando in forma abbreviata i messaggi di errore lunghi o di più righe. Se un errore compare nel modo operativo background, questo viene segnalato dalla parola "Errore" in caratteri rossi. Le informazioni complete su tutti gli errori verificatisi possono essere visualizzate nella finestra errori.

Se in via eccezionale compare un "Errore di elaborazione dati", il TNC apre automaticamente la finestra errori. Un errore di questo tipo non può essere eliminato. Chiudere il sistema e riavviare il TNC.

Il messaggio di errore rimane visualizzato nella riga di intestazione fino alla sua cancellazione o alla sua sostituzione con un errore di maggiore priorità.

Un messaggio di errore che contiene il numero di un blocco di programma è stato attivato da questo blocco o da un blocco precedente.

Apertura della finestra errori

ERR

▶ Premere il tasto ERR. Il TNC apre la finestra errori e visualizza in modo completo tutti i messaggi d'errore verificatisi.

Chiusura della finestra errori

FINE

▶ Premere il softkey FINE oppure

ERR

▶ Premere il tasto ERR. Il TNC chiude la finestra errori

Messaggi di errore dettagliati

Il TNC visualizza le possibili cause dell'errore e le possibilità per eliminarlo:

▶ Apertura della finestra errori

AGGIUNT. INFO

▶ Informazioni sulla causa dell'errore e sulla sua eliminazione: posizionare il campo chiaro sul messaggio d'errore e premere il softkey INFO. Il TNC apre una finestra con informazioni sulla causa dell'errore e sulla sua eliminazione

▶ Uscita da info: premere di nuovo il softkey AGGIUNT. INFO

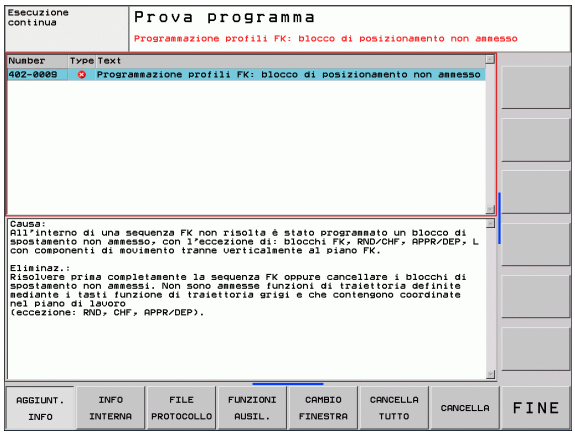

Softkey INFO INTERNA

Il softkey INFO INTERNA fornisce informazioni sul messaggio di errore, rilevanti esclusivamente in caso di intervento dell'Assistenza tecnica.

▶ Apertura della finestra errori

INFO INTERNA

▶ Informazioni dettagliate sul messaggio d'errore: posizionare il campo chiaro sul messaggio d'errore e premere il softkey INFO INTERNA. Il TNC apre una finestra con informazioni interne sull'errore

▶ Uscita da Dettagli: premere di nuovo il softkey INFO INTERNA

Cancellazione errori

Cancellazione di errori fuori dalla finestra errori

▶ Cancellazione di errore/avvertenza visualizzato nella riga di intestazione: premere il tasto CE

In alcuni modi operativi (esempio: editor) non è possibile utilizzare il tasto CE per la cancellazione degli errori, in quanto il tasto viene impiegato per altre funzioni.

Cancellazione di diversi errori

▶ Apertura della finestra errori

▶ Cancellazione di singoli errori: portare il campo chiaro sul messaggio di errore e premere il softkey CANCELLARE.

▶ Cancellazione di tutti gli errori: premere il softkey CANCELLA TUTTO.

Non è possibile cancellare un errore la cui causa non è stata eliminata. In tal caso il messaggio di errore rimane visualizzato.

Protocollo errori

Il TNC memorizza gli errori comparsi e gli eventi importanti (ad es. avvio del sistema) in un protocollo errori. La capacità dei protocolli errori è limitata e se il protocollo errori è pieno, il TNC impiega un secondo file. Se anche questo si riempie, il primo protocollo errori viene cancellato e riscritto, ecc. Se necessario, commutare tra FILE ATTUALE e FILE PRECEDENTE per visualizzare la cronistoria degli errori.

▶ Apertura della finestra errori

▶ Premere il softkey FILE PROTOCOLLO

▶ Apertura del protocollo errori: premere il softkey PROTOCOLLO ERRORI

▶ Se necessario, impostare il logfile precedente: premere il softkey FILE PRECEDENTE

▶ Se necessario, impostare il logfile corrente: premere il softkey FILE ATTUALE

La voce meno recente del log file errori è riportata all'inizio, mentre quella più recente alla fine del file.

Protocollo tasti

Il TNC memorizza gli inserimenti con tasti e gli eventi importanti (ad es. avvio del sistema) in un protocollo tasti. La capacità dei protocolli tasti è limitata. Se il protocollo tasti è pieno, avviene la commutazione a un secondo protocollo tasti. Quando anche questo è pieno, viene cancellato il primo protocollo tasti e riscritto e così via. Se necessario, passare da FILE ATTUALE a FILE PRECEDENTE per visualizzare la cronistoria degli errori.

- Premere il softkey FILE PROTOCOLLO

- Apertura del logfile tasti: premere il softkey LOG TASTI

- Se necessario, impostare il logfile precedente: premere il softkey FILE PRECEDENTE

- Se necessario, impostare il logfile corrente: premere il softkey FILE ATTUALE

Il TNC memorizza in un protocollo tasti ogni attivazione di tasti del pannello di comando. La voce meno recente è riportata all'inizio, mentre quella più recente alla fine del file.

Panoramica dei tasti e dei softkey per la visualizzazione dei logfile

Funzione	Softkey/Tasti
Salto a inizio logfile	INIZIO
Salto a fine logfile	FINE
Logfile corrente	FILE ATTUALE
Logfile precedente	FILE PRECEDENTE
Riga precedente/successiva	↓ ↑
Ritorno al menu principale	

Allarmi in formato testo

In caso di errore di comando, per esempio attivazione di un tasto non ammesso o inserimento di un valore al di fuori dell'intervallo valido, il TNC segnala tale errore di comando con un testo di avvertenza (verde) nella riga di intestazione. Il TNC cancella il testo di avvertenza al successivo inserimento valido.

Memorizzazione di service file

Se necessario, la "Situazione corrente del TNC" può essere memorizzata e messa a disposizione del tecnico di assistenza per una valutazione. Viene memorizzato un gruppo di service file (log file errori e tasti nonché altri file che forniscono informazioni sulla situazione attuale della macchina e sulla lavorazione).

Se si esegue la funzione "Salva file service" più volte con lo stesso nome di file, il precedente gruppo di file service viene sovrascritto. Alla successiva esecuzione della funzione utilizzare pertanto un nome file diverso.

Salvataggio dei service file

▶ Apertura della finestra errori

▶ Premere il softkey FILE PROTOCOLLO

▶ Premere il softkey SALVA FILE SERVICE: il TNC apre una finestra in primo piano in cui è possibile immettere il nome del file service.

▶ Salvataggio dei file service: premere il softkey OK

Richiamo del sistema di guida TNCguide

La guida del TNC può essere richiamata tramite softkey. Attualmente si riceve all'interno del sistema di guida la stessa spiegazione dell'errore che si ottiene premendo il tasto HELP.

Se il costruttore della macchina mette a disposizione anche un sistema di guida, il TNC visualizza il softkey aggiuntivo COSTRUTT. MACCHINA, con cui si può richiamare tale sistema di guida separato. In esso si trovano ulteriori informazioni dettagliate sul messaggio d'errore visualizzato.

▶ Richiamo della Guida per messaggi d'errore HEIDENHAIN

▶ Se disponibile, chiamata per messaggi d'errore specifici della macchina

4.7 Sistema di guida contestuale TNCguide

Applicazione

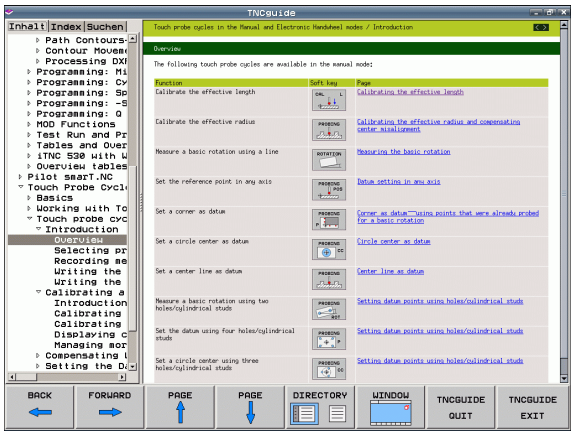

Prima di utilizzare TNCguide, è necessario scaricare i file di guida dalla homepage HEIDENHAIN (vedere "Download dei file di guida aggiornati" a pagina 134).

La guida contestuale **TNCguide** contiene la documentazione utente in formato HTML. La chiamata di TNCguide avviene tramite il tasto HELP, con cui il TNC visualizza direttamente le rispettive informazioni, in parte in funzione della situazione (chiamata contestuale). Anche se si edita un blocco NC e si preme il tasto HELP, viene di norma visualizzato esattamente il punto della documentazione in cui è descritta la relativa funzione.

Il TNC tenta sempre di avviare TNCguide nella lingua impostata sul TNC come lingua di dialogo. Se i file di tale lingua di dialogo non sono ancora disponibili sul TNC, il TNC apre la versione inglese.

Sono disponibili in TNCguide le seguenti documentazioni utente:

- Manuale utente Dialogo in chiaro (**BHBKlartext.chm**)
- Manuale utente DIN/ISO (**BHBIso.chm**)
- Manuale utente Programmazione di cicli (**BHBtchprobe.chm**)
- Lista di tutti i messaggi d'errore NC (**errors.chm**)

Inoltre è anche disponibile il file book **main.chm**, in cui sono riassunti tutti i file chm presenti.

Come opzione, il costruttore della macchina può includere in **TNCguide** documentazioni specifiche della macchina. In tale caso questi documenti compaiono come book separato nel file **main.chm**.

Uso del TNCguide

Chiamata di TNCguide

Per avviare TNCguide, sono disponibili le seguenti possibilità:

- Premere il tasto HELP, se al momento il TNC non visualizza un messaggio d'errore
- Cliccare con il mouse su softkey, se in precedenza è stato cliccato il simbolo di aiuto visualizzato in basso a destra dello schermo
- Aprire un file di guida (file CHM) attraverso la Gestione file. Il TNC può aprire qualsiasi file CHM, anche se questo non è memorizzato sul disco fisso del TNC

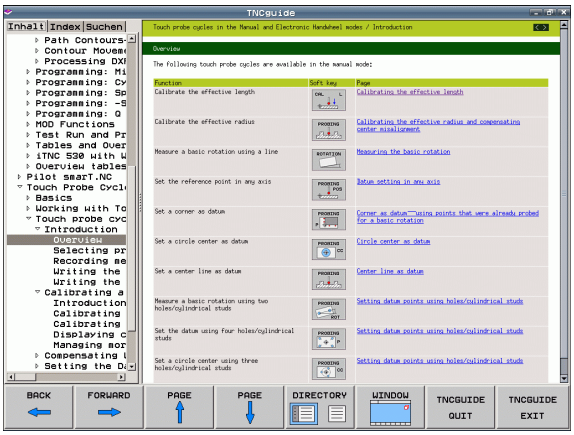

Se sono presenti uno o più messaggi d'errore, il TNC visualizza la guida diretta per i messaggi d'errore. Per poter avviare **TNCguide**, si devono prima confermare tutti i messaggi d'errore.

Al richiamo del sistema di guida sulla postazione di programmazione il TNC avvia il browser standard definito internamente al sistema (di norma Internet Explorer) oppure un browser adattato da HEIDENHAIN.

Per molti softkey è disponibile una chiamata contestuale, con cui si può arrivare direttamente alla descrizione della funzione del rispettivo softkey. Questa funzionalità è disponibile solo con comando con mouse. Procedere come segue:

- Selezionare il livello softkey in cui è visualizzato il softkey desiderato
- Cliccare con il mouse sul simbolo di guida che il TNC visualizza subito a destra sopra il livello softkey: il cursore del mouse si trasforma in punto di domanda
- Cliccare con il punto interrogativo sul softkey di cui si desidera visualizzare spiegazioni sulla funzione: il TNC apre TNCguide. Se per il softkey non esiste alcun punto di destinazione, il TNC apre il file book **main.chm**, in cui si deve ricercare manualmente la spiegazione desiderata mediante ricerca del testo o navigazione

Anche se si sta editando un blocco NC, è disponibile un richiamo contestuale:

- Selezionare il blocco NC desiderato
- Posizionare il cursore nel blocco utilizzando i tasti cursore
- Premere il tasto HELP: il TNC avvia il sistema di guida e visualizza la descrizione della funzione attiva (non vale per funzioni ausiliarie o cicli che sono stati integrati dal costruttore della macchina)

Navigazione in TNCguide

Il modo più facile per navigare in TNCguide è quello con il mouse. Sul lato sinistro è visualizzato l'indice. Cliccando sul triangolo orientato verso destra, visualizzare il capitolo sottostante oppure cliccando sulla voce corrispondente visualizzare direttamente la relativa pagina. L'uso è identico a quello di Windows Explorer.

I punti del testo per cui esiste un link (rimando) sono rappresentati in colore blu e sottolineati. Cliccando su un link si apre la pagina corrispondente.

Naturalmente si può usare TNCguide anche con i tasti e i softkey. La seguente tabella contiene una panoramica delle corrispondenti funzioni dei tasti.

Le corrispondenti funzioni dei tasti descritte di seguito sono disponibili solo sull'hardware del controllo numerico non sulla postazione di programmazione.

Funzione	Softkey
■ Indice a sinistra attivo: seleziona la voce sottostante oppure quella soprastante ■ Finestra del testo di destra attiva: sposta la pagina in basso o in alto, se il testo o la grafica non sono completamente visualizzati	↓ ↑
■ Indice a sinistra attivo: apre l'indice. Se l'indice non può essere più aperto, passa nella finestra a destra ■ Finestra del testo di destra attiva: nessuna funzione	→
■ Indice a sinistra attivo: chiude l'indice ■ Finestra del testo di destra attiva: nessuna funzione	←
■ Indice a sinistra attivo: visualizza la pagina selezionata con il tasto cursore ■ Finestra del testo di destra attiva: se il cursore è posizionato su un link, salta alla pagina cui si riferisce il link	ENT
■ Indice a sinistra attivo: commuta la scheda tra visualizzazione della directory dell'indice, visualizzazione dell'indice analitico e funzione ricerca testo e commuta alla parte destra dello schermo ■ Finestra del testo di destra attiva: ritorna alla finestra a sinistra	

Funzione	Softkey
■ Indice a sinistra attivo: seleziona la voce sottostante oppure quella soprastante ■ Finestra del testo di destra attiva: passa al link successivo	
Seleziona l'ultima pagina visualizzata	INDIETRO
Scorrimento avanti, se è stata impiegata più volte la funzione "Seleziona l'ultima pagina visualizzata"	AVANTI
Pagina precedente	PAGINA
Pagina successiva	PAGINA
Visualizza/maschera l'indice	DIRECT.
Commuta tra la rappresentazione a tutto schermo e la rappresentazione ridotta. Nella rappresentazione ridotta si vede ancora una parte della finestra TNC	FINESTRA
L'applicazione TNC si evidenzia, in modo che si possa operare sul controllo mentre TNCguide è aperto. Se è attiva la rappresentazione a tutto schermo, il TNC riduce automaticamente la dimensione della finestra prima del cambio dell'applicazione attiva	TNCGUIDE ESCI
Chiude TNCguide	TNCGUIDE CHIUDI

Directory delle parole chiave

Le parole chiave più importanti sono riportate nell'indice analitico (scheda **Indice**) dove possono essere selezionate direttamente cliccando con il mouse o selezionando con i tasti cursore.

Il lato a sinistra è attivo.

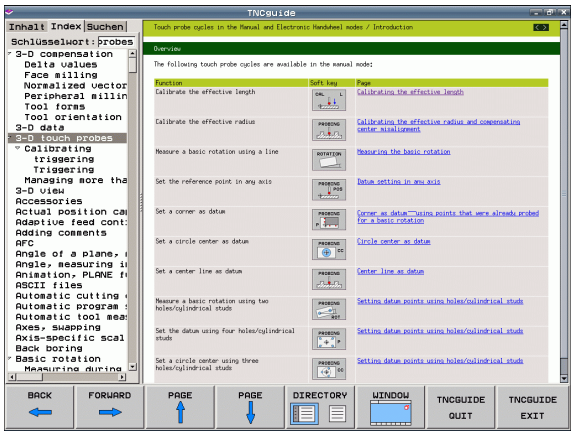

- Selezionare la scheda **Indice**
- Attivare il campo di immissione **Parola chiave**
- Immettere la parola da cercare, il TNC sincronizza l'indice analitico rispetto al testo immesso, in modo che la parola chiave possa essere trovata più rapidamente
- Con il tasto cursore posizionare il campo chiaro sulla parola chiave
- Visualizzare con il tasto ENT le informazioni sulla parola chiave selezionata

La parola da ricercare può essere immesso soltanto utilizzando una tastiera collegata via USB.

Ricerca testo

Nella scheda **Ricerca** si ha la possibilità esplorare l'intero sistema TNCguide alla ricerca di una determinata parola.

Il lato a sinistra è attivo.

- Selezionare la scheda **Ricerca**
- Attivare il campo di immissione **Ricerca:**
- Inserire la parola da ricercare, confermare con il tasto ENT: il TNC elenca tutte le occorrenze che contengono tale parola
- Con il tasto cursore posizionare il campo chiaro sull'occorrenza desiderata
- Con il tasto ENT visualizzare il punto trovato

La parola da ricercare può essere immesso soltanto utilizzando una tastiera collegata via USB.

La ricerca testo può essere eseguita ogni volta per una sola parola.

Attivando la funzione **Ricerca solo nei titoli** (con il mouse o spostando il cursore e poi premendo il tasto Spazio), il TNC non esplora il testo completo ma solo tutti i titoli.

Download dei file di guida aggiornati

I file di guida adatti al software del TNC si trovano sulla Homepage HEIDENHAIN **www.heidenhain.it** al punto:

- Servizi e documentazione
- Software
- Sistema di guida TNC 320
- Numero del software NC del TNC, ad es. **34056x-02**
- Selezionare la lingua desiderata, ad es. Tedesco: viene visualizzato un file .ZIP con i corrispondenti file di guida
- Scaricare ed estrarre il file ZIP
- Trasferire i file CHM sul TNC nella directory **TNC:\tncguide\de** oppure nella corrispondente sottodirectory di lingua (vedere anche la seguente tabella)

Se si trasferiscono i file CHM al TNC con TNCremoNT, nell'opzione **Extra**>**Configurazione**>**Modo**>**Trasferimento in formato binario** si deve inserire l'estensione **.CHM**.

Lingua	Directory TNC
Tedesco	**TNC:\tncguide\de**
Inglese	**TNC:\tncguide\en**
Ceco	**TNC:\tncguide\cs**
Francese	**TNC:\tncguide\fr**
Italiano	**TNC:\tncguide\it**
Spagnolo	**TNC:\tncguide\es**
Portoghese	**TNC:\tncguide\pt**
Svedese	**TNC:\tncguide\sv**
Danese	**TNC:\tncguide\da**
Finlandese	**TNC:\tncguide\fi**
Olandese	**TNC:\tncguide\nl**
Polacco	**TNC:\tncguide\pl**
Ungherese	**TNC:\tncguide\hu**
Russo	**TNC:\tncguide\ru**
Cinese (semplificato)	**TNC:\tncguide\zh**
Cinese (tradizionale)	**TNC:\tncguide\zh-tw**

5

Programmazione: utensili

5.1 Inserimenti relativi all'utensile

Avanzamento F

L'avanzamento **F** è la velocità espressa in mm/min (inch/min), con la quale il centro dell'utensile si muove sulla propria traiettoria. L'avanzamento massimo può essere differente per i singoli assi e viene determinato mediante parametri macchina.

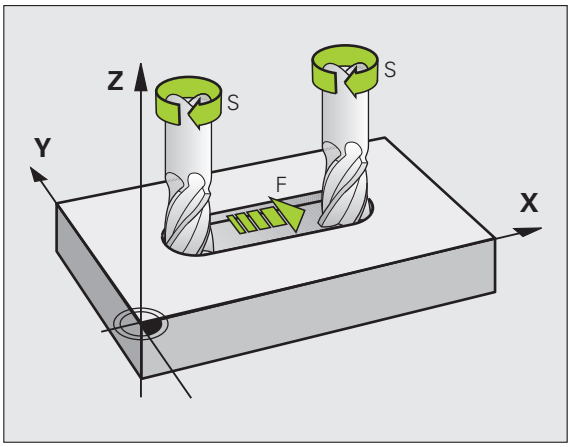

Inserimento

L'avanzamento può essere inserito nel blocco **TOOL CALL** (chiamata utensile) e in tutti i blocchi di posizionamento (vedere "Creazione dei blocchi di programma con i tasti di programmazione traiettorie" a pagina 166). Nei programmi in millimetri si inserisce l'avanzamento nell'unità mm/min, nei programmi in inch, per motivi di risoluzione, in 1/10 inch/min.

Rapido

Per l'avanzamento rapido si inserisce **F MAX**. Per l'inserimento di **F MAX** rispondere alla domanda di dialogo **Avanzamento F=?** con il tasto ENT o il softkey FMAX.

Per spostare la macchina in rapido, si può anche programmare il corrispondente valore numerico, ad es. **F30000**. A differenza di **FMAX**, questo spostamento in rapido non è attivo solo nel blocco, ma fino a quando non viene programmato un altro avanzamento.

Durata dell'azione

L'avanzamento inserito con un valore numerico rimane attivo finché l'esecuzione del programma arriva ad un blocco nel quale è programmato un altro avanzamento. **F MAX** vale solo per il blocco nel quale è stato programmato. Dopo il blocco con **F MAX** ridiventa attivo l'ultimo avanzamento programmato con un valore numerico.

Modifica durante l'esecuzione del programma

Durante l'esecuzione del programma si può modificare l'avanzamento intervenendo sulla manopola del potenziometro di regolazione F dell'avanzamento.

Numero di giri del mandrino S

Il numero di giri del mandrino S è espresso in giri al minuto (giri/min) e si programma in un blocco **TOOL CALL** (chiamata utensile). Come alternativa, si può definire anche una velocità di taglio VC in m/min.

Modifica programmata

Il numero di giri mandrino può essere modificato nel programma di lavorazione con un blocco **TOOL CALL**, nel quale si deve inserire soltanto il nuovo numero di giri:

- Programmazione chiamata utensile: premere il tasto TOOL CALL
- Saltare la domanda di dialogo **Numero utensile?** con il tasto NO ENT
- Saltare la domanda di dialogo **Asse di lavoro mandrino X/Y/Z?** con il tasto NO ENT
- Nel dialogo **Giri mandrino S= ?** inserire il nuovo numero di giri del mandrino, confermare con il tasto END, o commutare tramite il softkey VC al nuovo inserimento della velocità di taglio

Modifica durante l'esecuzione del programma

Durante l'esecuzione del programma si può modificare il numero di giri del mandrino intervenendo sulla manopola del potenziometro di regolazione S del numero giri mandrino.

5.2 Dati utensile

Premesse per la correzione utensile

Di norma si programmano le coordinate delle traiettorie nel modo in cui il pezzo viene quotato nel disegno. Affinché il TNC possa calcolare la traiettoria del centro dell'utensile, quindi effettuare una correzione dell'utensile, occorre inserire la lunghezza e il raggio per ogni singolo utensile.

I dati utensile possono essere inseriti con la funzione **TOOL DEF** direttamente nel programma o separatamente in tabelle utensili. Inserendo i dati utensile nelle tabelle, sono disponibili ulteriori informazioni specifiche sugli utensili. Durante l'esecuzione del programma il TNC tiene conto di tutti i dati inseriti.

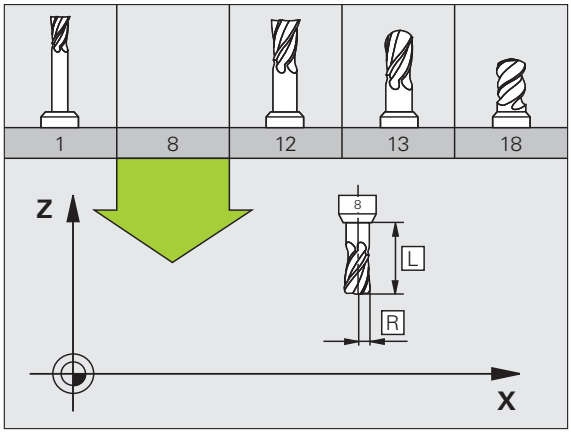

Numero e nome utensile

Ogni utensile viene identificato da un numero tra 0 e 32767. Lavorando con tabelle utensili si possono assegnare inoltre dei nomi utensile. I nomi utensile possono essere composti da 16 caratteri al massimo.

L'utensile con il numero 0 viene identificato quale "utensile zero" con lunghezza L=0 e raggio R=0. Anche nelle tabelle utensili l'utensile T0 dovrebbe essere definito con L=0 e R=0.

Lunghezza L dell'utensile

La lunghezza utensile L dovrebbe essere inserita fondamentalmente come lunghezza assoluta riferita all'origine dell'utensile. Per numerose funzioni in collegamento con la lavorazione su più assi il TNC richiede obbligatoriamente la lunghezza totale dell'utensile.

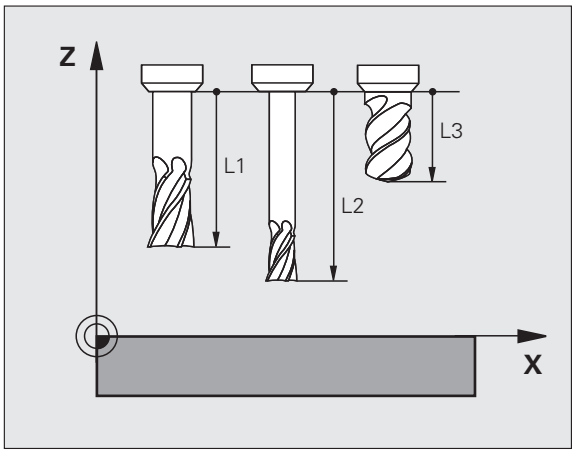

Raggio R dell'utensile

Il raggio R dell'utensile viene inserito direttamente.

Valori delta per lunghezze e raggi

I valori delta indicano gli scostamenti in lunghezza e nel raggio di utensili.

Un valore delta positivo significa una maggiorazione (**DL**, **DR**, **DR2**>0). Nelle lavorazioni con una maggiorazione si deve indicare il valore della stessa nella programmazione della chiamata utensile con **TOOL CALL**.

Un valore delta negativo significa una minorazione (**DL**, **DR**, **DR2**<0). La minorazione viene inserita nella tabella utensili per l'usura dell'utensile.

Per i valori delta vengono introdotti valori numerici. Nei blocchi **TOOL CALL** i valori possono essere introdotti anche con un parametro Q.

Campo di immissione: il valore massimo dei valori delta è di ± 99,999 mm.

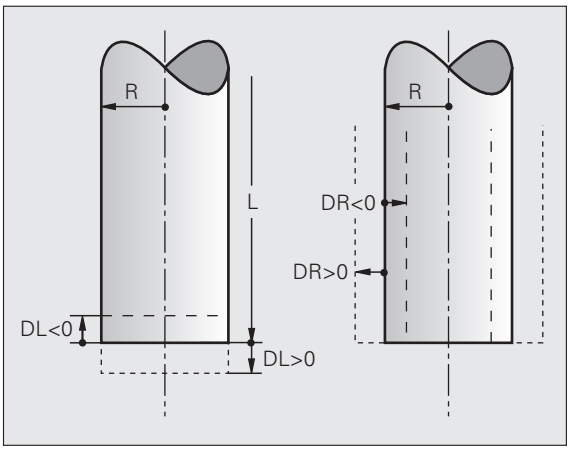

I valori delta della tabella utensili influiscono sulla rappresentazione grafica dell'**utensile**. La rappresentazione del **pezzo** nella simulazione rimane uguale.

I valori delta del blocco **TOOL CALL** modificano nella simulazione la dimensione rappresentata del **pezzo**. La **dimensione utensile** simulata rimane uguale.

Inserimento dei dati utensile nel programma

Per ogni utensile il numero, la lunghezza e il raggio vengono definiti una volta nel programma di lavorazione in un blocco **TOOL DEF**:

- Selezionare la funzione utensile: premere il tasto TOOL DEF

TOOL DEF

- **Numero utensile**: identificazione univoca di un utensile mediante il numero utensile
- **Lunghezza utensile**: valore di correzione della lunghezza
- **Raggio utensile**: valore di correzione del raggio

Il valore per la lunghezza può essere inserito durante il dialogo direttamente nel relativo campo: premere il softkey per l'asse desiderato.

Esempio

```
4 TOOL DEF 5 L+10 R+5
```

Inserimento dei dati utensile nelle tabelle

In una tabella utensili possono essere definiti fino a 9999 utensili con relativa memorizzazione dei loro dati. Tenere presente anche le funzioni di editing descritte in seguito nel presente capitolo. Per poter inserire per un utensile più dati correttivi (indicizzare il numero di utensile), inserire una riga ed estendere il numero di utensile con un punto e un numero tra 1 e 9 (ad es. **T 5.2**).

Le tabelle utensili devono essere utilizzate quando:

- Si vogliono utilizzare utensili indicizzati quali ad esempio punte a più diametri con diverse correzioni della lunghezza
- La macchina è dotata di un cambio utensile automatico
- Si desidera effettuare uno svuotamento con il ciclo lavorazione 22 (vedere manuale utente Programmazione di cicli, ciclo SVUOTAMENTO)
- Si desidera eseguire una lavorazione con i cicli da 251 a 254 (vedere manuale utente Programmazione di cicli, cicli da 251 a 254)

Se si creano o si gestiscono altre tabelle utensili, il nome del file deve iniziare con una lettera.

Tabella utensili: dati utensile standard

Sigla	Immissioni	Dialogo
T	Numero con cui l'utensile viene richiamato nel programma (ad es. 5, indicizzato: 5.2)	-
NAME	Nome con cui l'utensile viene richiamato nel programma (massimo 16 caratteri, solo caratteri maiuscoli, nessuno spazio)	**Nome utensile?**
L	Valore di correzione per la lunghezza L dell'utensile	**Lunghezza utensile?**
R	Valore di correzione per il raggio R dell'utensile	**Raggio utensile R?**
R2	Raggio R2 dell'utensile per frese a raggio laterale (solo per la correzione tridimensionale del raggio o la rappresentazione grafica della lavorazione con una fresa a raggio frontale)	**Raggio utensile R2?**
DL	Valore delta per la lunghezza dell'utensile L	**Sovram. lunghezza utensile?**
DR	Valore delta per il raggio R dell'utensile	**Sovrametallo raggio utensile?**
DR2	Valore delta per il raggio R2 dell'utensile	**Sovram. raggio utensile 2?**
LCUTS	Lunghezza tagliente utensile per il ciclo 22	**Lungh. tagliente asse utensile?**
ANGLE	Inclinazione massima dell'utensile in entrata con pendolamento per i cicli 22 e 208	**Angolazione massima?**
TL	Impostazione del blocco dell'utensile (**TL**: per **T**ool **L**ocked = ingl. utensile bloccato)	**Utens. bloccato?** **Sì = ENT / No = NO ENT**

Sigla	Immissioni	Dialogo
RT	Numero dell'utensile gemello, ove esistente, quale utensile di ricambio (**RT**: per **R**eplacement **T**ool = ingl. utensile di ricambio); vedere anche **TIME2**	**Utensile gemello?**
TIME1	Durata massima dell'utensile in minuti. Questa funzione dipende dalla macchina ed è descritta nel manuale della stessa	**Durata massima dell'utensile?**
TIME2	Durata massima dell'utensile in minuti con un **TOOL CALL**: al raggiungimento o al superamento del valore da parte della durata attuale, il TNC attiva con il successivo **TOOL CALL** il cambio sull'utensile gemello (vedere anche **CUR_TIME**)	**Durata mass. utensile TOOL CALL?**
CUR_TIME	Durata attuale dell'utensile in minuti: il TNC conta automaticamente la durata attuale (**CUR_TIME**: per **CUR**rent **TIME** = ingl. tempo corrente). Per gli utensili già utilizzati si può prestabilire una determinata durata	**Durata attuale dell'utensile?**
TYP	Tipo utensile: softkey SELEZIONA TIPO (3° livello softkey); il TNC visualizza una finestra nella quale si può selezionare il tipo di utensile. I tipi utensili possono essere assegnati per limitare con le impostazioni dei filtri che venga visualizzato nella tabella solo il tipo desiderato	**Tipo utensile?**
DOC	Commento all'utensile (fino a 16 caratteri)	**Commento utensile?**
PLC	Informazione su questo utensile, da trasferire sul PLC	**Stato PLC?**
PTYP	Tipo di utensile da valutare nella tabella posti	**Tipo di utensile per tab. posti?**
LIFTOFF	Definizione se il TNC deve disimpegnare l'utensile in direzione dell'asse positivo in caso di Arresto NC, per evitare danneggiamenti sul pezzo. Se **Y** è definito nel dialogo, il TNC solleva l'utensile dal profilo, qualora questa funzione sia stata attivata con M148 nel programma NC (vedere "Sollevamento automatico dell'utensile dal profilo in caso di arresto NC: M148" a pagina 323)	**Ritiro utensile S/N ?**
TP_NO	Rimando al numero del sistema di tastatura nella tabella del sistema di tastatura	**Numero del sistema di tastatura**
T_ANGLE	Angolo di affilatura dell'utensile. Viene utilizzato dal ciclo Centratura (ciclo 240), per calcolare dal diametro inserito la profondità di centratura	**Angolo punta?**
LAST_USE	Data e ora alla quale il TNC ha inserito l'utensile per l'ultima volta tramite **TOOL CALL** **Campo di immissione**: al massimo 16 caratteri, formato definito internamente: data: AAAA.MM.GG, ora = hh.mm	**LAST_USE**

Tabella utensili: dati utensile per la misurazione automatica

Descrizione dei cicli per la misurazione automatica degli utensili: vedere manuale utente Programmazione di cicli

Sigla	Immissioni	Dialogo
CUT	Numero di taglienti dell'utensile (max. 20 taglienti)	**Numero taglienti?**
LTOL	Tolleranza ammissibile rispetto alla lunghezza utensile L per il rilevamento dell'usura. Se il valore impostato viene superato, il TNC blocca l'utensile (stato **L**). Campo di immissione: da 0 a 0,9999 mm	**Tolleranza usura: lunghezza?**
RTOL	Tolleranza ammissibile rispetto al raggio utensile R per il rilevamento dell'usura. Se il valore impostato viene superato, il TNC blocca l'utensile (stato **L**). Campo di immissione: da 0 a 0,9999 mm	**Tolleranza usura: raggio?**
R2TOL	Tolleranza ammissibile rispetto al raggio utensile R2 per il rilevamento dell'usura. Se il valore impostato viene superato, il TNC blocca l'utensile (stato **L**). Campo di immissione: da 0 a 0,9999 mm	**Tolleranza usura: raggio 2?**
DIRECT.	Direzione di taglio dell'utensile per la misurazione dinamica dell'utensile	**Senso rotazione per tastatura?**
R_OFFS	Misurazione del raggio: offset dell'utensile tra centro dello stilo e centro dell'utensile. Valore di default: nessun valore impostato (offset = raggio utensile)	**Offset utensile: raggio?**
L_OFFS	Misurazione del raggio: offset dell'utensile in aggiunta a **offsetToolAxis** (114104) tra bordo superiore dello stilo e bordo inferiore dell'utensile. Valore di default: 0	**Offset utensile: lunghezza?**
LBREAK	Offset ammesso dalla lunghezza utensile **L** per il rilevamento rottura. Se il valore impostato viene superato, il TNC blocca l'utensile (stato **L**). Campo di immissione: da 0 a 0,9999 mm	**Tolleranza rottura: lunghezza?**
RBREAK	Offset ammesso dal raggio utensile R per il rilevamento rottura. Se il valore impostato viene superato, il TNC blocca l'utensile (stato **L**). Campo di immissione: da 0 a 0,9999 mm	**Tolleranza rottura: raggio?**

Editing delle tabelle utensili

La tabella utensili valida per l'esecuzione del programma porta il nome TOOL.T. Questo file TOOL.T deve essere memorizzato nella directory **TNC:\table**. La tabella utensili TOOL.T può essere editata solo in uno dei modi operativi macchina.

Assegnare alle tabelle utensili che desidera archiviare o impiegare per il test del programma un qualsiasi altro nome di file con estensione .T. Per i modi operativi "Prova programma" e "Programmazione" il TNC impiega di norma la tabella utensili "simtool.t", memorizzata nella directory "table". Per l'editing , nel modo operativo Prova programma premere il softkey TABELLA UTENSILE.

Apertura della tabella utensili TOOL.T:

- Selezionare uno dei modi operativi Macchina

- Selezione della tabella utensili: premere il softkey TABELLA UTENSILE

- Impostare il softkey EDIT su "ON"

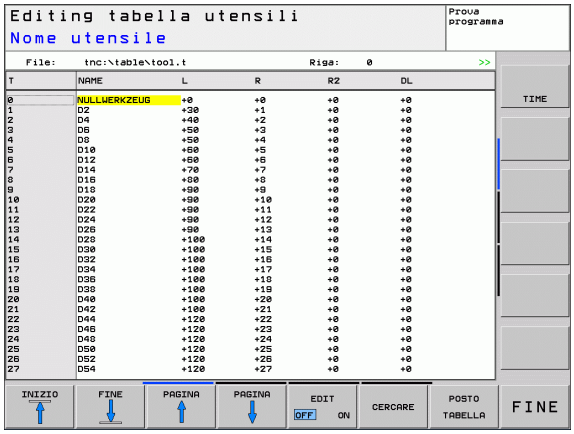

Visualizzazione limitata a determinati tipi di utensile (impostazione filtro)

- Premere il softkey FILTRO TABELLE (quarto livello softkey).
- Selezionare il tipo di utensile desiderato tramite softkey: il TNC visualizza soltanto gli utensili del tipo selezionato
- Annullare di nuovo il filtro: premere di nuovo il tipo di utensile precedentemente selezionato o selezionare un altro tipo

Il costruttore adatta alla propria macchina le funzioni del filtro. Consultare il manuale della macchina!

Apertura di una qualsiasi tabella utensili

▶ Selezionare il modo operativo Memorizzazione/Editing programma

PGM MGT

▶ Richiamare la Gestione file

▶ Visualizzazione dei tipi di file: premere il softkey SELEZIONA TIPO

▶ Visualizzazione dei file tipo .T: premere il softkey VISUAL .T

▶ Selezionare un file o inserire un nuovo nome di file. Confermare con il tasto ENT o con il softkey SELEZ.

Dopo aver aperto una tabella utensili per l'editing, si può spostare il campo chiaro con i tasti cursore o con i softkey su una posizione qualsiasi della tabella. In una posizione qualsiasi è possibile sovrascrivere i valori memorizzati o inserire valori nuovi. Per le altre funzioni di Editing vedere la seguente tabella.

Se il TNC non può visualizzare contemporaneamente tutte le posizioni di una tabella utensili, nella barra superiore della tabella compare il simbolo "**>>**" oppure "**<<**".

Funzioni di editing per tabelle utensili	Softkey
Selezione inizio tabella	INIZIO
Selezione fine tabella	FINE
Selezione pagina precedente tabella	PAGINA
Selezione pagina successiva tabella	PAGINA
Ricerca di un testo o numero	SUCHEN
Salto a inizio riga	INIZIO RIGA
Salto a fine riga	FINE RIGA
Copia campo evidenziato in chiaro	COPIARE VALORE ATTUALE
Inserimento campo copiato	INSERIRE VALORE COPIATO
Aggiunta delle righe (utensili) inseribili alla fine della tabella	INSERIRE ALLA FINE N RIGHE
Aggiunta di una riga con numero di utensile inseribile	INSERIRE RIGA

Funzioni di editing per tabelle utensili	Softkey
Cancellazione riga (utensile) attuale	CANCELLA RIGA
Ordinamento degli utensili in base al contenuto di una colonna selezionabile	ORDINA
Visualizzazione di tutte le punte nella tabella utensili	PUNTA
Visualizzazione di tutte le frese nella tabella utensili	FRESA
Visualizzazione di tutti i maschi/di tutte le frese per filettare nella tabella utensili	MASCHIO FRESA FILETT.
Visualizzazione di tutti i tastatori nella tabella utensili	SISTEMA DI TASTATURA

Uscita dalla tabella utensili

- Richiamare la Gestione file e selezionare un file di un altro tipo, ad es. un programma di lavorazione.

Importazione delle tabelle utensili

Il costruttore della macchina può adeguare la funzione IMPORTA TABELLA. Consultare il manuale della macchina!

Se si esporta una tabella utensili da un controllo numerico iTNC 530 e si carica su un TNC 320, è necessario adattarne il formato e il contenuto prima di poter impiegare la tabella utensili. Sul TNC 320 è possibile eseguire con praticità l'adattamento della tabella utensili utilizzando la funzione IMPORTA TABELLA. Il TNC converte il contenuto della tabella utensili caricata in un formato valido e salva una copia dal nome TOOL.T. Procedere nel modo seguente:

- Salvare la tabella utensili del controllo numerico iTNC 530 nella directory **TNC:\table**
- Selezionare il modo operativo Editing programma
- Selezionare la Gestione file: premere il tasto PGM MGT
- Portare il campo chiaro sulla tabella utensili che si desidera importare
- Selezionare il softkey FUNZIONI AUSIL.
- Selezionare il softkey IMPORTA TABELLA
- Aprire la tabella TOOL.T e verificare il contenuto

Nella tabella utensili sono ammessi nella colonna **Nome** i seguenti caratteri: "ABCDEFGHIJKLMNOPQRSTUVWXYZ0123456789#$&-._". In fase di importazione il TNC trasforma una virgola nel nome utensile in un punto.

All'esecuzione della funzione IMPORTA TABELLA il TNC crea una tabella dal nome TOOL.T. Se è già presente un file con lo stesso nome, viene sovrascritto. Il TNC salva così una copia di sicurezza dal nome TOOL.t.bak. Prima dell'importazione salvare la tabella utensili originale così da evitare perdite di dati!

La procedura per copiare le tabelle utensili tramite la Gestione file TNC è descritta nella sezione "Gestione file".

Tabella posti per cambio utensile

Il costruttore adatta propria macchina le funzioni della tabella posti. Consultare il manuale della macchina!

Per il cambio utensili automatico occorre la tabella posti TOOL_P.TCH. Il TNC gestisce più tabelle posti con nome di file a piacere. La tabella posti da attivare per l'esecuzione del programma viene selezionata in uno dei modi operativi di esecuzione programma tramite la Gestione file (stato M).

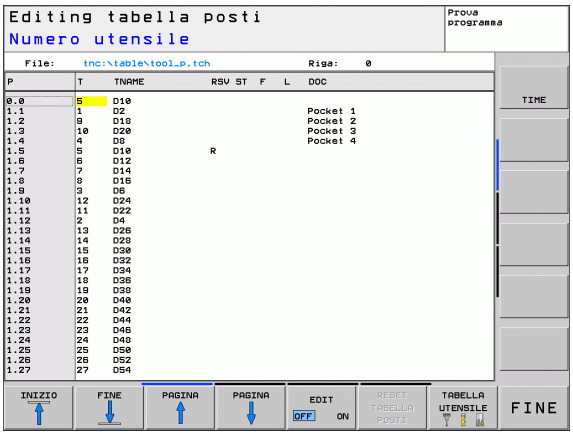

Editing tabella posti in uno dei modi di esecuzione programma

▶ Selezione della tabella utensili: premere il softkey TABELLA UTENSILE

▶ Selezione tabella posti: premere il softkey TABELLA POSTO

▶ Impostare il softkey EDIT su ON, è possibile che ciò non sia necessario oppure possibile sulla macchina: consultare il manuale della macchina

Selezione tabella posti nel modo operativo Memorizzazione/Editing programma

PGM MGT

- Richiamare la Gestione file
- Visualizzazione dei tipi di file: premere il softkey VIS.TUTTI
- Selezionare un file o inserire un nuovo nome di file. Confermare con il tasto ENT o con il softkey SELEZ.

Sigla	Immissioni	Dialogo
P	Numero posto dell'utensile nel magazzino utensili	-
T	Numero utensile	**Numero utensile?**
RSV	Riserva di posto per magazzino	**Posto riservato? Sì=ENT/No=NOENT**
ST	L'utensile è un utensile speciale (**ST**: per **S**pecial **T**ool = ingl. utensile speciale); se l'utensile speciale blocca dei posti prima e dopo il proprio, bloccare il relativo posto nella colonna L (stato L)	**Utensile spec.?**
F	Riportare l'utensile sempre allo stesso posto magazzino (**F**: per **F**ixed = ingl. fisso)	**Posto fisso? Sì = ENT / No = NO ENT**
L	Bloccare il posto (**L**: per **L**ocked = ingl. bloccato, vedere anche colonna ST)	**Posto bloccato? Sì = ENT / No = NO ENT**
DOC	Visualizzazione del commento all'utensile da TOOL.T	-
PLC	Informazione relativa a questo posto utensile da trasmettere al PLC	**Stato PLC?**
P1 ... P5	La funzione viene definita dal costruttore della macchina. Consultare la documentazione della macchina	**Valore?**
PTYP	Tipo utensile. La funzione viene definita dal costruttore della macchina. Consultare la documentazione della macchina	**Tipo di utensile per tab. posti?**
LOCKED_ABOVE	Magazzino: blocco del posto sopra	**Bloccare posto sopra?**
LOCKED_BELOW	Magazzino: blocco del posto sotto	**Bloccare posto sotto?**
LOCKED_LEFT	Magazzino: blocco del posto a sinistra	**Bloccare posto a sinistra?**
LOCKED_RIGHT	Magazzino: blocco del posto a destra	**Bloccare posto a destra?**

Funzioni di editing per tabelle posti	Softkey
Selezione inizio tabella	INIZIO
Selezione fine tabella	FINE
Selezione pagina precedente tabella	PAGINA
Selezione pagina successiva tabella	PAGINA
Azzeramento tabella posti	RESET TABELLA POSTI
Azzeramento colonna numero utensile T	RESET COLONNA T
Salto all'inizio della riga	INIZIO RIGA
Salto alla fine della riga	FINE RIGA
Simulazione del cambio utensile	CAMBIO UTENSILE SIMULATO
Selezione utensile da tabella utensili: il TNC visualizza il contenuto della tabella utensili. Con i tasti cursore selezionare l'utensile, con il softkey OK confermare nella tabella posti	SELEZIONE
Editing campo attuale	MODIFICA CAMPO ATTUALE
Ordinamento visualizzazione	ORDINA

Il costruttore della macchina stabilisce se viene impiegata la vecchia o la nuova API TNC. Consultare il manuale della macchina!

Chiamata dati utensile

Una chiamata utensile TOOL CALL nel programma di lavorazione viene programmata con i seguenti dati:

▶ Selezionare la chiamata utensile con il tasto TOOL CALL

TOOL CALL

- **Numero utensile**: inserire il numero o il nome dell'utensile. L'utensile deve essere prima definito in un blocco **TOLL DEF** o in una tabella utensili. Tramite il softkey NOME UTENSILE commutare sull'inserimento del nome. Il TNC pone automaticamente tra virgolette un nome utensile. I nomi si riferiscono ad una registrazione nella tabella utensili attiva TOOL.T. Per poter chiamare un utensile con altri valori di correzione, inserire anche l'indice definito nella tabella utensili separandolo con un punto decimale. Con il softkey SELEZIONE è possibile visualizzare una finestra con la quale si può selezionare direttamente immettendo il numero o il nome un utensile definito nella tabella utensili TOOL.T
- **Asse di lavoro mandrino X/Y/Z**: inserire l'asse utensile
- **Numero di giri mandrino S**: inserire il numero di giri del mandrino in giri al minuto Come alternativa, si può definire una velocità di taglio VC [m/min]. A tale scopo, premere il softkey VC
- **Avanzamento F**: l'avanzamento [mm/min o 0,1 inch/min] rimane attivo fino alla programmazione di un nuovo avanzamento in un blocco di posizionamento o in un blocco **TOOL CALL**
- **Sovramet. lungh. DL**: valore delta per la lunghezza dell'utensile
- **Sovram. raggio DR**: valore delta per il raggio dell'utensile
- **Sovram. raggio DR2**: valore delta per il raggio dell'utensile 2

Esempio per una chiamata utensile

Si deve chiamare l'utensile numero 5 nell'asse utensile Z con il numero giri mandrino 2500 giri/min e con avanzamento di 350 mm/min. La maggiorazione per la lunghezza L e il raggio 2 dell'utensile sono rispettivamente di 0,2 mm e di 0,05 mm, la minorazione per il raggio utensile è di 1 mm.

```
20 TOOL CALL 5.2 Z S2500 F350 DL+0,2 DR-1 DR2+0,05
```

La **D** prima di **L** e di **R** significa valore delta.

Preselezione di utensili con tabelle utensili

Impiegando delle tabelle utensili, con un blocco **TOOL DEF** si può effettuare una preselezione per l'utensile successivo. A tale scopo si deve inserire il numero utensile o il relativo parametro Q oppure il nome utensile tra virgolette.

Cambio utensile

Il cambio utensile è una funzione correlata alla macchina. Consultare il manuale della macchina!

Posizione di cambio utensile

La posizione di cambio utensile deve permettere un avvicinamento senza pericoli di collisione. Con le funzioni ausiliarie **M91** e **M92** si può impostare una posizione di cambio fissa riferita alla macchina. Programmando **TOOL CALL 0** prima della prima chiamata utensile, il TNC porta il portautensili sull'asse del mandrino in una posizione indipendente dalla lunghezza dell'utensile.

Cambio utensile manuale

Prima di un cambio utensile manuale fermare il mandrino e portare l'utensile nella posizione di cambio:

- Posizionarsi da programma sulla posizione di cambio utensile
- Interrompere l'esecuzione del programma, vedere "Interruzione della lavorazione", pagina 431
- Cambiare utensile
- Continuare l'esecuzione del programma, vedere "Continuazione dell'esecuzione del programma dopo un'interruzione", pagina 432

Cambio utensile automatico

Nel cambio utensile automatico l'esecuzione del programma non viene interrotta. In corrispondenza di una chiamata utensile con **TOOL CALL**, il TNC provvederà al cambio con un utensile dal magazzino utensili.

Cambio utensile automatico in caso di superamento del tempo di durata: M101

M101 è una funzione correlata alla macchina. Consultare il manuale della macchina!

Alla scadenza di una durata predefinita il TNC può inserire automaticamente un utensile gemello e proseguire con questo la lavorazione. Attivare a tale scopo la funzione ausiliaria **M101**. L'azione di **M101** può essere nuovamente disattivata con **M102**.

Nella tabella utensili occorre inserire nella colonna **TIME2** la durata dell'utensile al termine della quale è necessario proseguire la lavorazione con un utensile gemello. Il TNC inserisce nella colonna **CUR_TIME** la rispettiva durata attuale dell'utensile. Se la durata attuale supera il valore impostato nella colonna **TIME2**, al massimo un minuto dopo la scadenza della durata al successivo punto di programma possibile viene inserito un utensile gemello. Il cambio viene eseguito solo al termine del blocco NC.

Il TNC esegue il cambio utensile automatico in un punto idoneo del programma. Il cambio utensile automatico non viene eseguito:

- durante l'esecuzione di cicli di lavorazione
- con correzione raggio (**RR**/**RL**) attiva
- direttamente dopo funzioni di avvicinamento **APPR**
- direttamente prima di una funzione di allontanamento **APPR**
- direttamente prima e dopo **CHF** e **RND**
- durante l'esecuzione di macro
- durante l'esecuzione di un cambio utensile
- direttamente dopo un **TOOL CALL** o **TOOL DEF**
- durante l'esecuzione di cicli SL

Attenzione Pericolo per l'utensile e il pezzo!

Disattivare il cambio utensile automatico con **M102**, se si lavora con utensili speciali (ad es. frese a disco), in quanto il TNC allontana sempre l'utensile dal pezzo in direzione dell'asse utensile.

Verificando la durata o il calcolo del cambio utensile automatico è possibile incrementare, indipendentemente dal programma NC, il tempo di lavorazione. Tale tempo può essere influenzato con l'elemento di immissione opzionale **BT** (Block Tolerance).

Se si imposta la funzione **M101**, il TNC prosegue il dialogo con la richiesta del **BT**. Si definisce così il numero di blocchi NC (1 - 100) dei quali il cambio utensile automatico deve essere ritardato. Il periodo di tempo risultante, del quale viene ritardato il cambio utensile, dipende dal contenuto dei blocchi NC (ad es. avanzamento, percorso). Se non si definisce alcun valore **BT**, il TNC utilizza il valore 1 o eventualmente un valore standard stabilito dal costruttore della macchina.

Più alto è il valore **BT** impostato, minore sarà l'eventuale prolungamento della durata per effetto della funzione **M101**. Tenere presente che il cambio utensile automatico viene così eseguito più tardi!

Se si desidera resettare la durata attuale di un utensile (ad es. in seguito alla sostituzione di placchette), occorre inserire nella colonna **CUR_TIME** il valore 0.

La funzione **M101** non è disponibile per utensili per tornire o in modalità di tornitura.

Prova di impiego utensile

La funzione Prova impiego utensile deve essere abilitata dal costruttore della macchina. Consultare il manuale della macchina.

Per poter eseguire una prova di impiego utensile, il programma con dialogo in chiaro da controllare deve essere stato completamente simulato nel modo operativo **Prova programma**.

Applicazione di prova impiego utensile

Tramite i softkey IMPIEGO UTENSILE e PROVA IMPIEGO UTENSILE, prima di avviare un programma si può controllare nel modo operativo Esecuzione se gli utensili impiegati nel programma selezionato sono presenti e dispongono ancora di una durata residua sufficiente. Il TNC confronta i valori reali di durata della tabella utensili con i valori nominali del file di impiego utensili.

Dopo che il softkey PROVA IMPIEGO UTENSILE è stato premuto, il TNC visualizza il risultato della prova di impiego in una finestra in primo piano. Chiudere la finestra in primo piano con il tasto ENT.

Il TNC salva i tempi di impiego utensile in un file separato con estensione **pgmname.H.T.DEP**. Il file di impiego utensili generato contiene le seguenti informazioni:

Colonna	Significato
TOKEN	■ **TOOL**: tempo di impiego utensili per **TOOL CALL**. Le registrazioni sono elencate in ordine cronologico ■ **TTOTAL**: tempo totale d'impiego di un utensile ■ **STOTAL**: chiamata di un sottoprogramma; le registrazioni sono elencate in ordine cronologico ■ **TIMETOTAL**: il tempo di lavorazione totale del programma NC viene registrato nella colonna **WTIME**. Nella colonna **PATH** il TNC riporta il nome del percorso del corrispondente programma NC. La colonna **TIME** contiene la somma di tutte le registrazioni **TIME** (senza movimenti in rapido). Il TNC imposta a 0 tutte le altre colonne ■ **TOOLFILE**: nella colonna **PATH** il TNC riporta il nome del percorso della tabella utensili con cui è stata eseguita la prova del programma. In questo modo il TNC può rilevare durante la prova di impiego utensile se la prova del programma è stata eseguita con TOOL.T
TNR	Numero utensile (**–1**: ancora nessun utensile cambiato)
IDX	Indice utensile
NAME	Nome utensile dalla tabella utensili
TIME	Tempo di impiego in secondi (tempo di avanzamento)
WTIME	Tempo di impiego in secondi (tempo di impiego globale da cambio utensile a cambio utensile)
RAD	**Raggio utensile R** + **Maggiorazione per il raggio utensile DR** dalla tabella utensili. Unità di misura: mm.
BLOCK	Numero di blocco in cui è stato programmato il blocco **TOOL CALL**
PATH	■ **TOKEN** = **TOOL**: nome di percorso del programma principale o del sottoprogramma attivo ■ **TOKEN** = **STOTAL**: nome di percorso del sottoprogramma

Colonna	Significato
T	Numero utensile con indice utensile
OVRMAX	Override avanzamento massimo presente durante la lavorazione. In Prova programma il TNC inserisce qui il valore 100 (%)
OVRMIN	Override avanzamento minimo presente durante la lavorazione. In Prova programma il TNC inserisce qui il valore -1
NAMEPROG	■ **0**: numero utensile programmato ■ **1**: nome utensile programmato

Per la prova di impiego utensile di un file pallet possono presentarsi due possibilità:

- Il campo chiaro si trova nel file pallet su una registrazione pallet: il TNC esegue la prova di impiego utensile per il pallet completo
- Il campo chiaro si trova nel file pallet su una registrazione programma: il TNC esegue la prova di impiego utensile per il programma selezionato

5.3 Correzione utensile

Introduzione

Il TNC corregge la traiettoria dell'utensile sull'asse del mandrino del valore di correzione per la lunghezza utensile e nel piano di lavoro per il raggio dell'utensile.

Se il programma di lavorazione viene generato direttamente sul TNC, la correzione del raggio dell'utensile è attiva solo nel piano di lavoro. Il TNC tiene conto di un massimo di cinque assi compresi quelli rotativi.

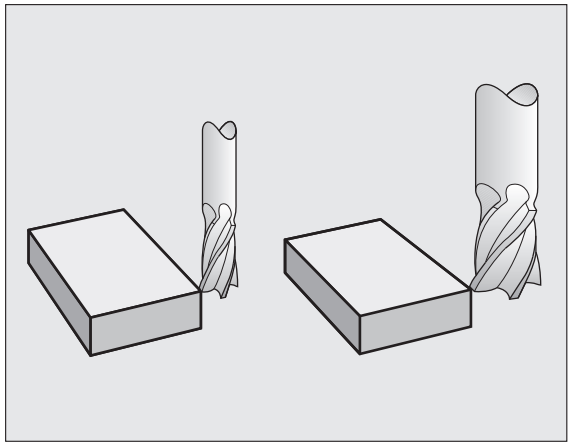

Correzione della lunghezza utensile

Il valore di correzione per la lunghezza si attiva automaticamente quando un utensile viene chiamato e spostato nell'asse del mandrino. La correzione verrà disattivata alla chiamata di un utensile con lunghezza L = 0.

Attenzione Pericolo di collisione!

Disattivando una correzione di lunghezza con valore positivo con **TOOL CALL 0**, la distanza tra utensile e pezzo si riduce.

Dopo una chiamata utensile **TOOL CALL** la traiettoria programmata dell'utensile nell'asse del mandrino varia per la lunghezza della differenza tra l'utensile vecchio e l'utensile nuovo.

Per la correzione della lunghezza il TNC tiene conto dei valori delta sia del blocco **TOOL CALL** che della tabella utensili.

Valore di correzione = **L** + $\mathbf{DL}_{\text{TOOL CALL}}$ + $\mathbf{DL}_{\text{TAB}}$ con

L:	Lunghezza utensile **L** dal blocco **TOOL DEF** o dalla tabella utensili
$\mathbf{DL}_{\text{TOOL CALL}}$:	Maggiorazione della lunghezza **DL** dal blocco **TOOL CALL 0** (non viene calcolata nell'indicazione di posizione)
$\mathbf{DL}_{\text{TAB}}$:	Maggiorazione della lunghezza **DL** dalla tabella utensili

Correzione del raggio utensile

Il blocco di programma per la traiettoria utensile contiene:

- **RL** o **RR** per la correzione del raggio
- **R+** o **R-**, per la correzione del raggio nelle traiettorie parassiali
- **R0**, quando non è richiesta alcuna correzione del raggio

La correzione del raggio si attiva quando un utensile viene chiamato e spostato nel piano di lavoro con un blocco lineare con **RL** o **RR**

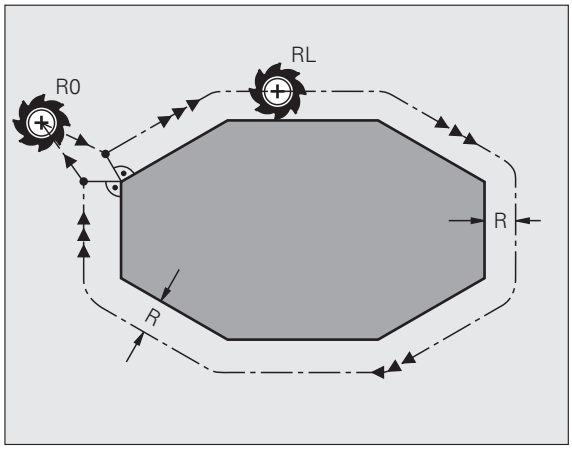

Il TNC annulla la correzione del raggio se:

- si programma un blocco lineare con **R0**
- si abbandona il profilo con la funzione **DEP**
- si programma un **PGM CALL**
- si seleziona un nuovo programma con PGM MGT

Per la correzione del raggio il TNC tiene conto dei valori delta sia del blocco **TOOL CALL** che della tabella utensili.

Valore di correzione = **R** + $\mathbf{DR}_{\text{TOOL CALL}}$ + $\mathbf{DR}_{\text{TAB}}$ dove

R:	Raggio utensile **R** dal blocco **TOOL DEF** o dalla tabella utensili
$\mathbf{DR}_{\text{TOOL CALL}}$:	Maggiorazione del raggio **DR** dal blocco **TOOL CALL** (non viene calcolata nell'indicazione di posizione)
$\mathbf{DR}_{\text{TAB}}$:	Maggiorazione del raggio **DR** dalla tabella utensili

Traiettorie senza correzione del raggio: R0

L'utensile si sposta nel piano di lavoro con il proprio centro sulla traiettoria programmata, cioè sulle coordinate programmate.

Impiego: foratura, preposizionamenti.

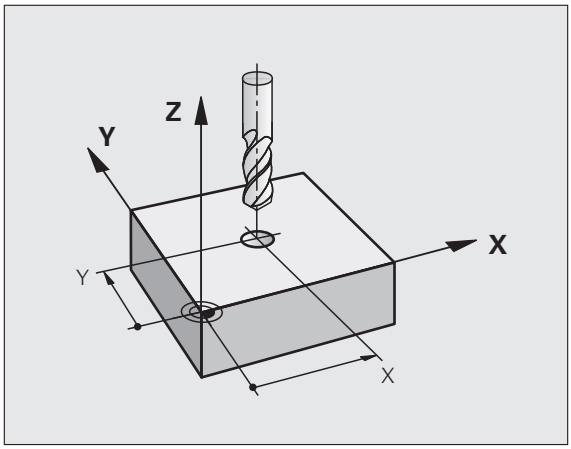

Traiettorie con correzione del raggio: RR e RL

RR L'utensile trasla a destra del profilo
RL L'utensile trasla a sinistra del profilo

Il centro dell'utensile si muove alla distanza del proprio raggio dal profilo programmato: "a destra" e "a sinistra" indica la posizione dell'utensile in direzione di spostamento lungo il profilo del pezzo. Vedere figure.

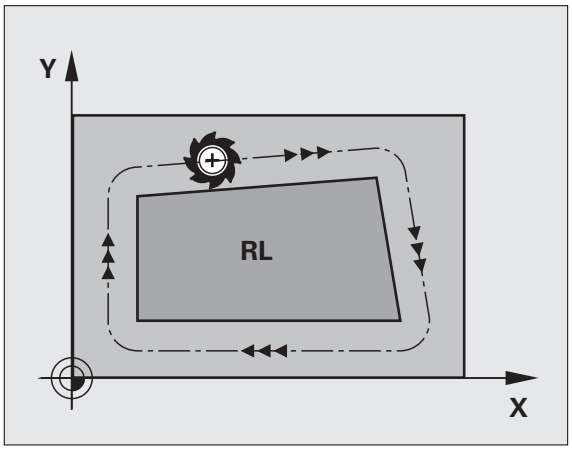

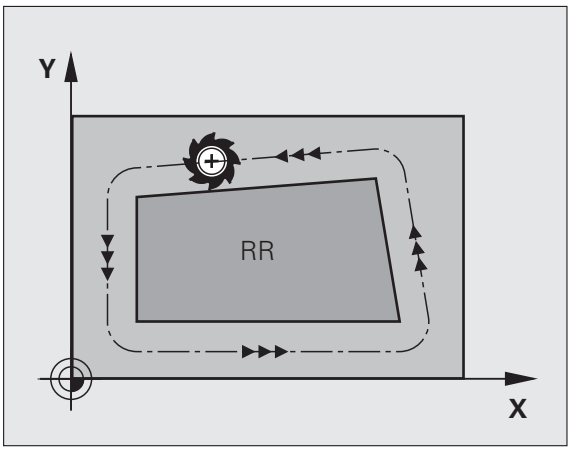

Tra due blocchi di programma con differente correzione del raggio **RR** e **RL** nel piano di lavoro deve trovarsi almeno un blocco di spostamento senza correzione del raggio, (quindi con **R0**).

Il TNC attiva una correzione del raggio alla fine del blocco in cui viene programmata per la prima volta.

Al primo blocco con correzione del raggio **RR/RL** e alla disattivazione con **R0** il TNC posiziona l'utensile sempre perpendicolarmente al punto di partenza o al punto finale programmati. Posizionare l'utensile prima del primo punto del profilo o dopo l'ultimo punto del profilo, in modo da non danneggiare il profilo.

Inserimento della correzione del raggio

La correzione del raggio si imposta in un blocco **L**. Inserire le coordinate del punto di arrivo e confermare con il tasto ENT.

CORR. RAGGIO: RL/RR/SENZA CORR.?

RL — Traiettoria utensile a sinistra del profilo programmato: premere il softkey RL oppure

RR — Traiettoria utensile a destra del profilo programmato: premere il softkey RR oppure

ENT — Traiettoria utensile senza correzione del raggio o disattivazione della correzione: premere il tasto ENT

END — Conclusione del blocco: premere END

Correzione del raggio: lavorazione degli spigoli

- Spigoli esterni
  Se è stata programmata una correzione del raggio, il TNC porta l'utensile sugli spigoli esterni su un cerchio di raccordo. Se necessario il TNC riduce automaticamente l'avanzamento sugli spigoli esterni, ad es. in caso di bruschi cambi di direzione.
- Spigoli interni
  Negli spigoli interni il TNC calcola il punto di intersezione delle traiettorie sulle quali si muove il centro dell'utensile con le correzioni programmate. A partire da questo punto l'utensile trasla lungo il successivo elemento del profilo. In questo modo non si danneggiano gli spigoli interni del pezzo. Quindi il raggio utensile non può essere selezionato a piacere per un determinato profilo.

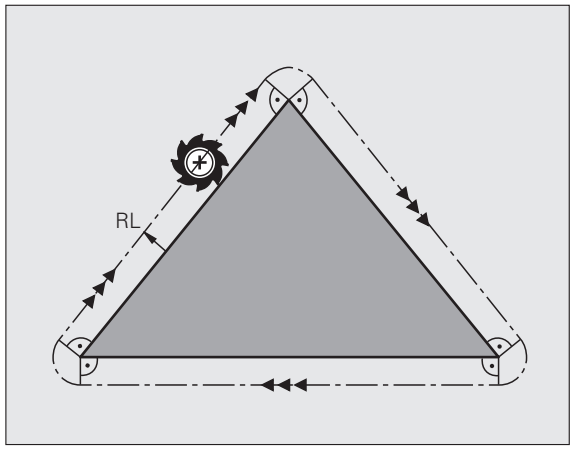

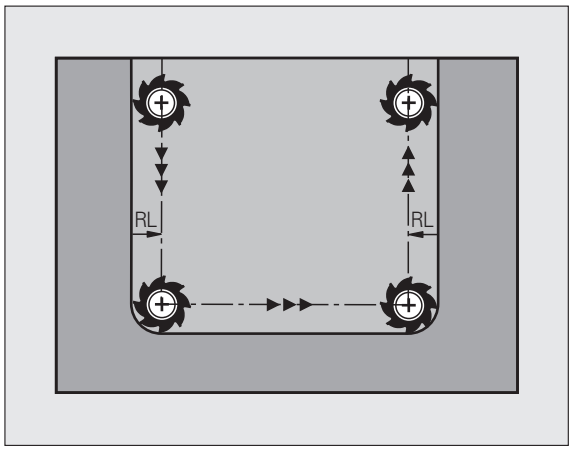

Attenzione Pericolo di collisione!

Per la lavorazione interna non impostare il punto di partenza o finale su uno spigolo del profilo, in quanto altrimenti questo potrebbe danneggiarsi.

6

Programmazione: programmazione profili

6.1 Movimenti utensile

Funzioni traiettoria

Il profilo di un pezzo è composto generalmente da più elementi di profilo quali rette e archi di cerchio. Con le funzioni traiettoria si programmano le traiettorie utensile per **rette** e **archi di cerchio**.

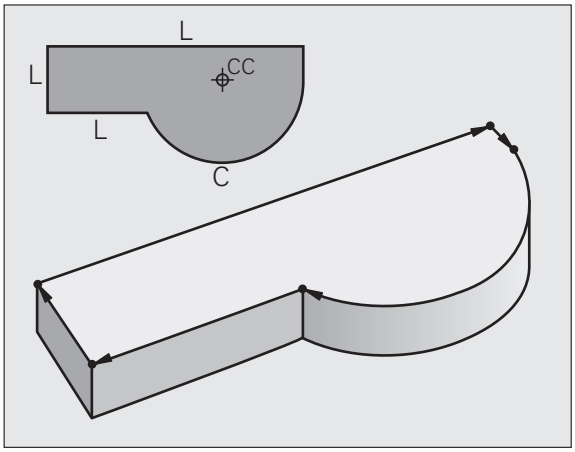

Programmazione libera dei profili FK (opzione software Advanced programming features)

Quando non esistono disegni a norma NC o quando le quote sono insufficienti per il programma NC, il profilo del pezzo viene programmato con la funzione "Programmazione libera dei profili". I dati mancanti verranno calcolati dal TNC.

Anche con la programmazione FK si programmano le traiettorie utensile per **rette** e **archi di cerchio**.

Funzioni ausiliarie M

Con le funzioni ausiliarie del TNC si possono controllare

- l'esecuzione del programma, ad es. un'interruzione dell'esecuzione
- le funzioni macchina, come attivazione e disattivazione della rotazione mandrino e del refrigerante
- le traiettorie dell'utensile

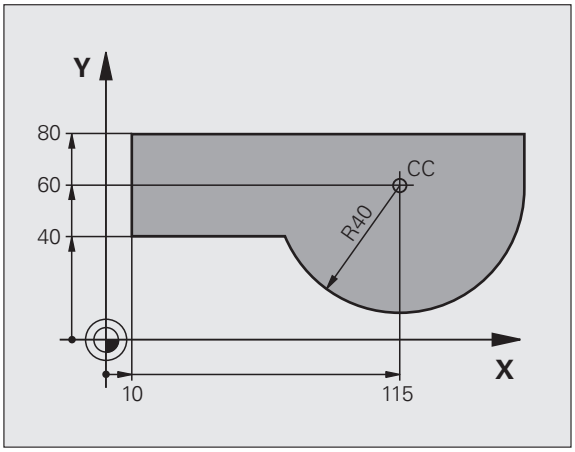

Sottoprogrammi e ripetizioni di blocchi di programma

I passi di lavorazione che si ripetono vengono programmati una sola volta quale sottoprogramma o quale ripetizione di blocchi di programma. Anche quando una parte del programma deve essere eseguita solo a determinate condizioni, i relativi passi vengono programmati in un sottoprogramma. Inoltre, un programma di lavorazione può richiamare ed eseguire un altro programma.

La programmazione con sottoprogrammi o ripetizioni di blocchi di programma è descritta nel capitolo 7.

Programmazione con parametri Q

I parametri Q vengono programmati nei programmi di lavorazione in luogo di valori numerici che vengono assegnati in un altro punto del programma. Con parametri Q è possibile programmare funzioni matematiche che controllano l'esecuzione del programma o descrivono un profilo.

Con l'aiuto della programmazione parametrica si possono inoltre eseguire le misurazioni con il sistema di tastatura 3D durante l'esecuzione di un programma.

La programmazione con parametri Q è descritta nel capitolo 8.

6.2 Principi fondamentali sulle funzioni traiettoria

Programmazione spostamento utensile per una lavorazione

Se si crea un programma di lavorazione, si programmano in successione le funzioni traiettoria per i singoli elementi del profilo del pezzo. Solitamente si inseriscono a tale scopo **le coordinate per i punti finali degli elementi di profilo** riportate sul disegno quotato. Da questi dati di coordinate, dai dati utensile e dalla correzione del raggio, il TNC calcola il percorso effettivo dell'utensile.

Il TNC sposta contemporaneamente tutti gli assi programmati nel blocco di programma di una funzione di traiettoria.

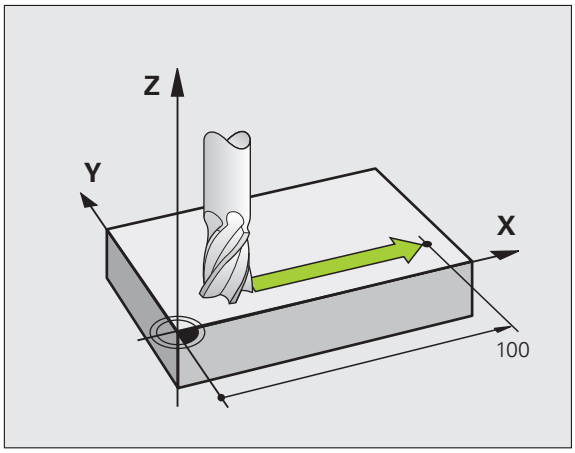

Movimenti paralleli agli assi macchina

Il blocco di programma contiene un dato di coordinata: il TNC sposta l'utensile parallelamente all'asse programmato.

A seconda del tipo della macchina nella lavorazione si muove l'utensile o la tavola della macchina con il pezzo ivi serrato. Nella programmazione della traiettoria si suppone di norma che sia l'utensile a muoversi.

Esempio

```
50 L X+100
```

50	Numero blocco
L	Funzione traiettoria "Retta"
X+100	Coordinate del punto finale

L'utensile mantiene le coordinate Y e Z e si porta sulla posizione X = 100. Vedere figura.

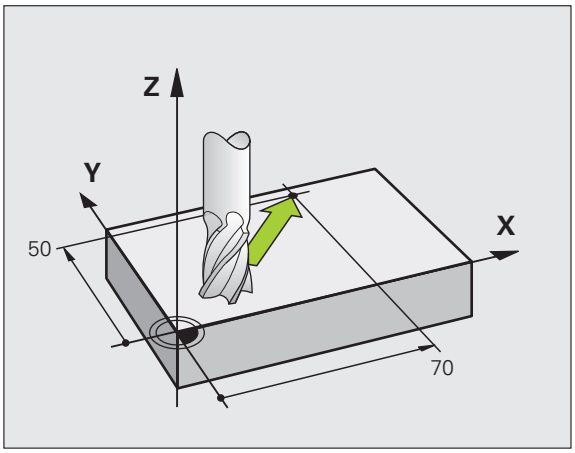

Movimenti nei piani principali

Il blocco di programma contiene due dati di coordinata: il TNC sposta l'utensile nel piano programmato.

Esempio

```
L X+70 Y+50
```

L'utensile mantiene la coordinata Z e si porta nel piano XY sulla posizione X = 70, Y = 50. Vedere figura.

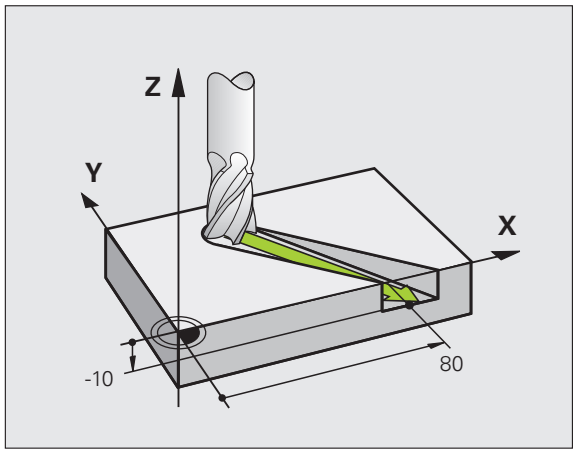

Movimento tridimensionale

Il blocco di programma contiene tre dati di coordinata: il TNC sposta l'utensile in tre dimensioni per portarlo sulla posizione programmata.

Esempio

```
L X+80 Y+0 Z-10
```

Cerchi e archi di cerchio

Per i movimenti circolari il TNC sposta contemporaneamente due assi della macchina: l'utensile si muove rispetto al pezzo su una traiettoria circolare. Per i movimenti circolari si può inserire il centro del cerchio CC.

Con le funzioni traiettoria per archi di cerchio si programmano cerchi nei piani principali. Il piano principale deve essere definito alla chiamata utensile TOOL CALL mediante definizione dell'asse del mandrino:

Asse del mandrino	Piano principale
Z	**XY**, inoltre UV, XV, UY
Y	**ZX**, inoltre WU, ZU, WX
X	**YZ**, inoltre VW, YW, VZ

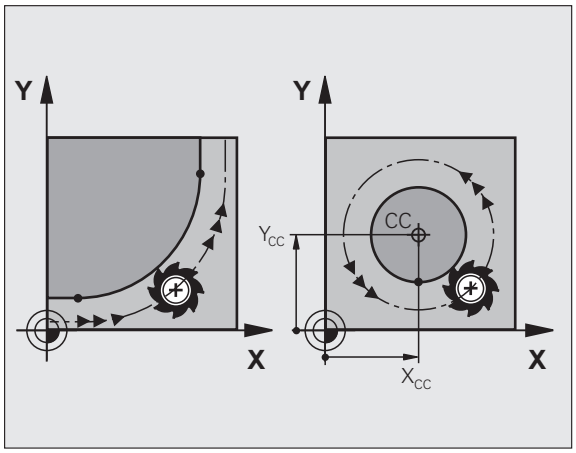

Cerchi che non sono paralleli al piano principale, vengono programmati con la funzione "Rotazione piano di lavoro" (vedere manuale utente Programmazione di cicli, ciclo 19, PIANO DI LAVORO) o con parametri Q (vedere "Principio e panoramica delle funzioni", pagina 232).

Senso di rotazione DR nei movimenti circolari

Per i movimenti circolari senza raccordo tangenziale con gli altri elementi di profilo si inserisce il senso di rotazione come segue:

Rotazione in senso orario: **DR–**
Rotazione in senso antiorario: **DR+**

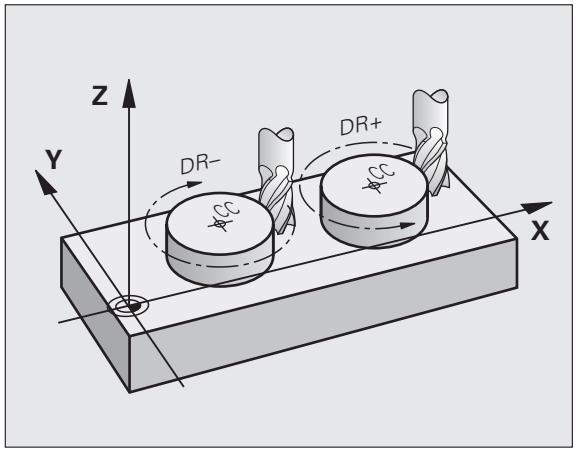

Correzione del raggio

La correzione del raggio deve essere programmata nel blocco di posizionamento sul primo elemento di profilo. La correzione del raggio non può essere attivata in un blocco per una traiettoria circolare. Programmare la correzione prima in un blocco lineare (vedere "Traiettorie - Coordinate cartesiane", pagina 175) o nel blocco di avvicinamento (blocco APPR, vedere "Avvicinamento e distacco a/da un profilo", pagina 167).

Preposizionamento

Attenzione Pericolo di collisione!

Preposizionare l'utensile all'inizio del programma di lavorazione in modo tale da evitare urti tra utensile e pezzo.

Creazione dei blocchi di programma con i tasti di programmazione traiettorie

Aprire il dialogo in chiaro con i tasti grigi di programmazione traiettorie. Il TNC chiederà uno dopo l'altro tutti i dati e inserirà il blocco di programma nel programma di lavorazione.

Esempio: programmazione di una retta

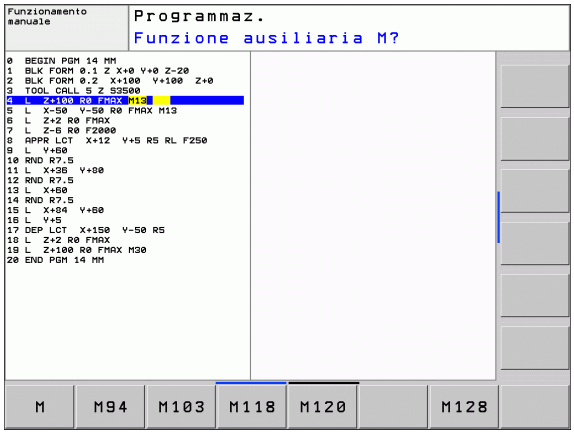

Aprire il dialogo di programmazione: ad es. retta

COORDINATE?

X — Inserire le coordinate del punto finale della retta, ad es. -20 in X

COORDINATE?

Y — Inserire le coordinate del punto finale della retta, ad es. 30 in Y, confermare con il tasto ENT

CORR. RAGGIO: RL/RR/SENZA CORR.?

R0 — Selezione correzione raggio: premere ad es. il softkey R0, l'utensile si sposta senza correzione

AVANZAMENTO F=? / F MAX = ENT

100 ENT — Inserire l'avanzamento e confermare con il tasto ENT: ad es. 100 mm/min. Con programmazione in pollici: l'immissione di 100 corrisponde ad un avanzamento di 10 pollici/min.

F MAX — Spostamento in rapido: premere il softkey FMAX, o

F AUTO — Spostamento con avanzamento definito nel blocco **TOOL CALL**: premere il softkey FAUTO

FUNZIONE AUSILIARIA M?

3 ENT — Inserire la funzione ausiliaria , ad es. M3 e concludere il dialogo con il tasto ENT

Riga nel programma di lavorazione

```
L X-20 Y+30 R0 FMAX M3
```

6.3 Avvicinamento e distacco a/da un profilo

Panoramica: forme di traiettoria per l'avvicinamento e il distacco al/dal profilo

Le funzioni APPR (ingl. approach = avvicinamento) e DEP (ingl. departure = distacco) vengono attivate con il tasto APPR/DEP. In seguito si possono selezionare mediante softkey le seguenti forme di traiettoria.

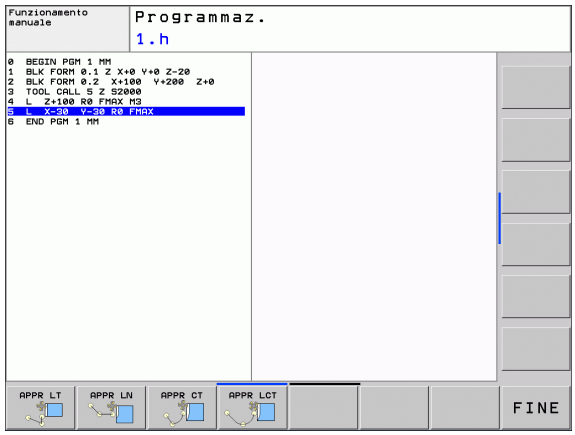

Funzione	Avvicina-mento	Distacco
Retta con raccordo tangenziale	APPR LT	DEP LT
Retta perpendicolare al punto di profilo	APPR LN	DEP LN
Traiettoria circolare con raccordo tangenziale	APPR CT	DEP CT
Traiettoria circolare con raccordo tangenziale al profilo, avvicinamento e distacco su un segmento a raccordo tangenziale da/verso un punto ausiliario esterno al profilo.	APPR LCT	DEP LCT

Avvicinamento e distacco da una traiettoria elicoidale

Nell'avvicinamento e nel distacco da una traiettoria elicoidale l'utensile si sposta sul prolungamento della traiettoria elicoidale, raccordandosi tangenzialmente al profilo su una traiettoria circolare. Per la programmazione utilizzare le funzioni APPR CT oppure DEP CT.

Posizioni importanti per l'avvicinamento e il distacco

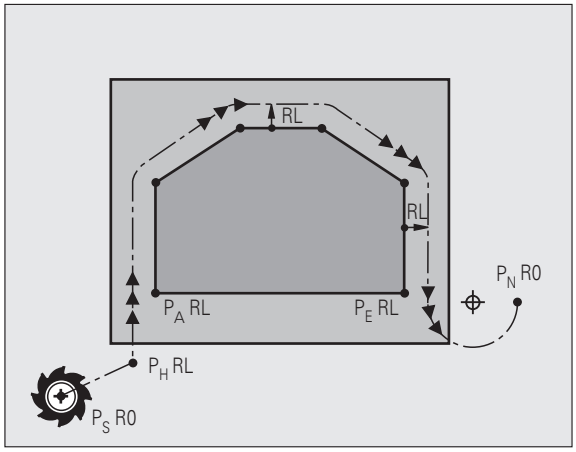

- Punto di partenza P_S
  Questa posizione viene programmata direttamente prima del blocco APPR. P_s si trova all'esterno del profilo e viene avvicinato senza correzione del raggio (R0).
- Punto ausiliario P_H
  Alcune traiettorie passano nell'avvicinamento e nel distacco da un punto ausiliario P_H che il TNC calcola in base ai dati inseriti nei blocchi APPR e DEP. Il TNC si sposta dalla posizione attuale al punto ausiliario P_H con l'ultimo avanzamento programmato. Se si programma nell'ultimo blocco di posizionamento prima della funzione di avvicinamento **FMAX** (posizionamento in rapido), il TNC raggiunge anche il punto ausiliario P_H in rapido.
- Primo punto del profilo P_A e ultimo punto del profilo P_E
  Il primo punto del profilo P_A viene programmato nel blocco APPR, l'ultimo punto del profilo P_E con una funzione di traiettoria a scelta. Se il blocco APPR contiene anche la coordinata Z, il TNC porta l'utensile prima nel piano di lavoro su P_H e da lì nell'asse utensile alla profondità programmata.
- Punto finale P_N
  La posizione P_N si trova all'esterno del profilo e risulta dai dati programmati nel blocco DEP. Se il blocco DEP contiene anche la coordinata Z, il TNC porta l'utensile prima nel piano di lavoro su P_H e da lì nell'asse utensile alla profondità programmata.

Sigla	Significato
APPR	Ingl. APPRoach = avvicinamento
DEP	Ingl. DEParture = distacco
L	Ingl. Line = retta
C	Ingl. Circle = cerchio
T	Tangenziale (raccordo continuo, liscio)
N	Normale (perpendicolare)

Spostando l'utensile dalla posizione reale al punto ausiliario P_H, il TNC non controlla se il profilo programmato viene danneggiato. Questo deve essere controllato con il test grafico!

Con le funzioni APPR LT, APPR LN e APPR CT, il TNC sposta l'utensile dalla posizione reale al punto ausiliario P_H con l'ultimo avanzamento/rapido programmato. Con la funzione APPR LCT, il TNC sposta l'utensile sul punto ausiliario P_H con l'avanzamento programmato nel blocco APPR. Se prima del blocco di avvicinamento non è stato ancora programmato un avanzamento, il TNC emette un messaggio d'errore.

Coordinate polari

I punti del profilo per le seguenti funzioni di avvicinamento/distacco possono essere programmati anche in coordinate polari:

- APPR LT diventa APPR PLT
- APPR LN diventa APPR PLN
- APPR CT diventa APPR PCT
- APPR LCT diventa APPR PLCT
- DEP LCT diventa DEP PLCT

A tale scopo, premere il tasto arancione P, dopo aver selezionato via softkey una funzione di avvicinamento o di distacco.

Correzione del raggio

La correzione del raggio viene programmata assieme al primo punto del profilo P_A nel blocco APPR. I blocchi DEP disattivano automaticamente la correzione del raggio.

Avvicinamento senza correzione del raggio: programmando nel blocco APPR R0, il TNC sposta l'utensile come un utensile con R = 0 mm e correzione RR! In questo modo viene definita, per le funzioni APPR/DEP LN e APPR/DEP CT, la direzione con la quale il TNC sposta l'utensile sul e dal profilo. Inoltre nel primo blocco di spostamento dopo APPR si devono programmare le due coordinate del piano di lavoro.

Avvicinamento su una retta con raccordo tangenziale: APPR LT

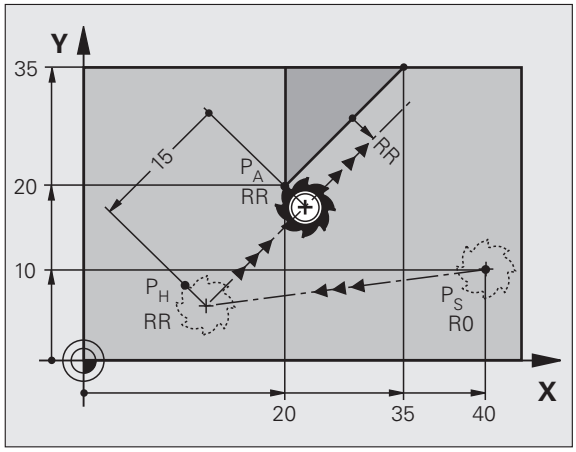

Il TNC sposta l'utensile su una retta dal punto di partenza P_S al punto ausiliario P_H. Da lì l'utensile si porta tangenzialmente su una retta sul primo punto del profilo P_A. Il punto ausiliario P_H si trova alla distanza LEN dal primo punto del profilo P_A.

- Funzione di traiettoria qualsiasi: posizionarsi sul punto di partenza P_S
- Aprire il dialogo con il tasto APPR/DEP e il softkey APPR LT:

- Coordinate del primo punto del profilo P_A
- LEN: distanza del punto ausiliario P_H dal primo punto del profilo P_A
- Correzione del raggio RR/RL per la lavorazione

Blocchi esemplificativi NC

`7 L X+40 Y+10 R0 FMAX M3`	Avvicinamento a P_S senza correzione del raggio
`8 APPR LT X+20 Y+20 Z-10 LEN15 RR F100`	P_A con corr. raggio RR, distanza da P_H a P_A: LEN=15
`9 L X+35 Y+35`	Punto finale del primo elemento del profilo
`10 L ...`	Successivo elemento del profilo

Avvicinamento su una retta perpendicolare al primo punto del profilo: APPR LN

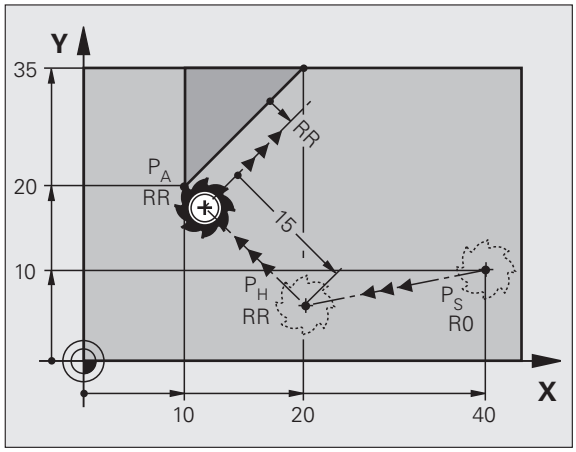

Il TNC sposta l'utensile su una retta dal punto di partenza P_S al punto ausiliario P_H. Da lì l'utensile si porta sul primo punto del profilo P_A lungo una retta perpendicolare a tale punto. Il punto ausiliario P_H si trova alla distanza LEN + raggio utensile dal primo punto del profilo P_A.

- Funzione di traiettoria qualsiasi: posizionarsi sul punto di partenza P_S
- Aprire il dialogo con il tasto APPR/DEP e il softkey APPR LN:

- Coordinate del primo punto del profilo P_A
- Lunghezza: distanza del punto ausiliario P_H. Introdurre LEN sempre con un valore positivo!
- Correzione del raggio RR/RL per la lavorazione

Blocchi esemplificativi NC

`7 L X+40 Y+10 R0 FMAX M3`	Avvicinamento a P_S senza correzione del raggio
`8 APPR LN X+10 Y+20 Z-10 LEN15 RR F100`	P_A con corr. raggio RR
`9 L X+20 Y+35`	Punto finale del primo elemento del profilo
`10 L ...`	Successivo elemento del profilo

Avvicinamento su traiettoria circolare con raccordo tangenziale: APPR CT

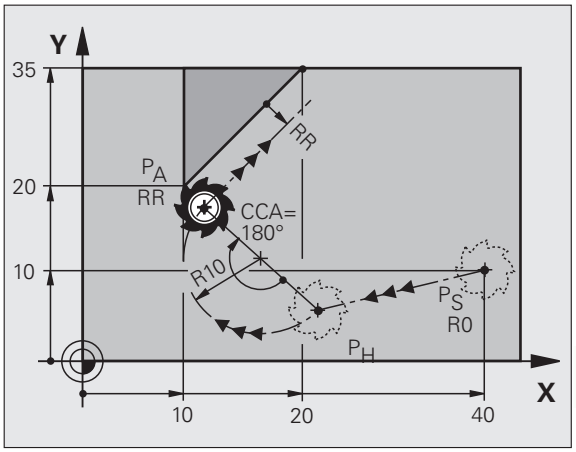

Il TNC sposta l'utensile su una retta dal punto di partenza P_S al punto ausiliario P_H. Da lì l'utensile si porta, su una traiettoria circolare con raccordo tangenziale al primo elemento del profilo, sul primo punto del profilo P_A.

La traiettoria circolare da P_H a P_A è definita dal raggio R e dall'angolo al centro CCA. Il senso di rotazione della traiettoria circolare è definito dall'andamento del primo elemento del profilo.

- Funzione di traiettoria qualsiasi: posizionarsi sul punto di partenza P_S
- Aprire il dialogo con il tasto APPR/DEP e il softkey APPR CT:

- Coordinate del primo punto del profilo P_A
- Raggio R della traiettoria circolare
  - Avvicinamento sul lato del pezzo definito dalla correzione del raggio: inserire R con segno positivo
  - Avvicinamento dal lato del pezzo: inserire R con segno negativo
- Angolo al centro CCA della traiettoria circolare
  - Inserire CCA solo con segno positivo
  - Valore di immissione massimo 360°
- Correzione del raggio RR/RL per la lavorazione

Blocchi esemplificativi NC

`7 L X+40 Y+10 R0 FMAX M3`	Avvicinamento a P_S senza correzione del raggio
`8 APPR CT X+10 Y+20 Z-10 CCA180 R+10 RR F100`	P_A con corr. raggio RR, raggio R=10
`9 L X+20 Y+35`	Punto finale del primo elemento del profilo
`10 L ...`	Successivo elemento del profilo

Avvicinamento su traiettoria circolare con raccordo tangenziale al profilo e al tratto di retta: APPR LCT

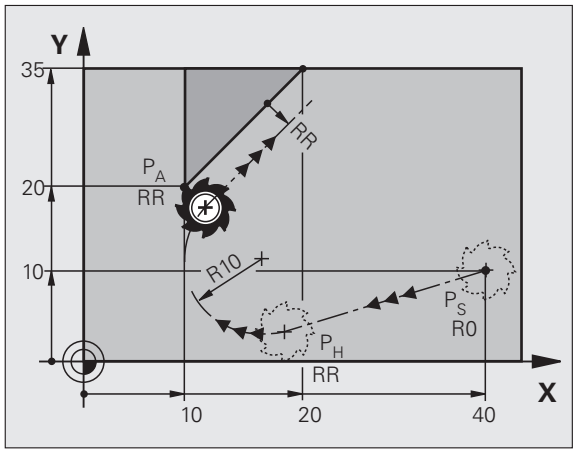

Il TNC sposta l'utensile su una retta dal punto di partenza P_S al punto ausiliario P_H. Da lì l'utensile si porta su una traiettoria circolare sul primo punto del profilo P_A. L'avanzamento programmato nel blocco APPR è attivo per tutto il tratto che il TNC percorre nel blocco di avvicinamento (tratto P_S – P_A).

Se nel blocco di avvicinamento sono state programmate tutte le tre coordinate dell'asse principale X, Y e Z, il TNC si sposta contemporaneamente in tutti i tre assi dalla posizione definita prima del blocco APPR al punto ausiliario P_H e poi solo nel piano di lavoro da P_H a P_A.

La traiettoria circolare si raccorda tangenzialmente sia alla retta da P_S a P_H che al primo elemento del profilo ed è quindi definita in modo univoco dal raggio R.

- Funzione di traiettoria qualsiasi: posizionarsi sul punto di partenza P_S
- Aprire il dialogo con il tasto APPR/DEP e il softkey APPR LCT:

- Coordinate del primo punto del profilo P_A
- Raggio R della traiettoria circolare. Inserire R con segno positivo
- Correzione del raggio RR/RL per la lavorazione

Blocchi esemplificativi NC

`7 L X+40 Y+10 R0 FMAX M3`	Avvicinamento a P_S senza correzione del raggio
`8 APPR LCT X+10 Y+20 Z-10 R10 RR F100`	P_A con corr. raggio RR, raggio R=10
`9 L X+20 Y+35`	Punto finale del primo elemento del profilo
`10 L ...`	Successivo elemento del profilo

Distacco su una retta con raccordo tangenziale: DEP LT

Il TNC sposta l'utensile su una retta dall'ultimo punto del profilo P_E al punto finale P_N. La retta si trova sul prolungamento dell'ultimo elemento del profilo. P_N si trova alla distanza LEN da P_E.

- Programmare l'ultimo elemento del profilo con il punto finale P_E e la correzione del raggio
- Aprire il dialogo con il tasto APPR/DEP e il softkey DEP LT:

- LEN: inserire la distanza del punto finale P_N dall'ultimo elemento del profilo P_E

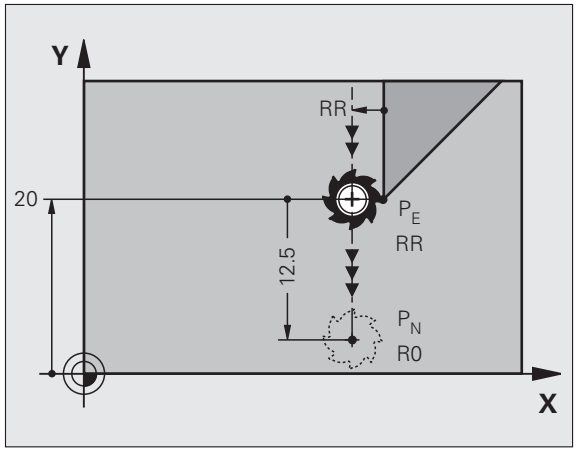

Blocchi esemplificativi NC

`23 L Y+20 RR F100`	Ultimo elemento del profilo: P_E con correzione raggio
`24 DEP LT LEN12.5 F100`	Distacco di LEN = 12,5 mm
`25 L Z+100 FMAX M2`	Disimpegno di Z, salto di ritorno, fine programma

Distacco su una retta perpendicolare all'ultimo punto del profilo: DEP LN

Il TNC sposta l'utensile su una retta dall'ultimo punto del profilo P_E al punto finale P_N. La retta parte perpendicolarmente dall'ultimo punto del profilo P_E. P_N si trova alla distanza LEN + raggio utensile da P_E.

- Programmare l'ultimo elemento del profilo con il punto finale P_E e la correzione del raggio
- Aprire il dialogo con il tasto APPR/DEP e il softkey DEP LN:

- LEN: inserire la distanza del punto finale P_N
  Importante: inserire LEN con segno positivo!

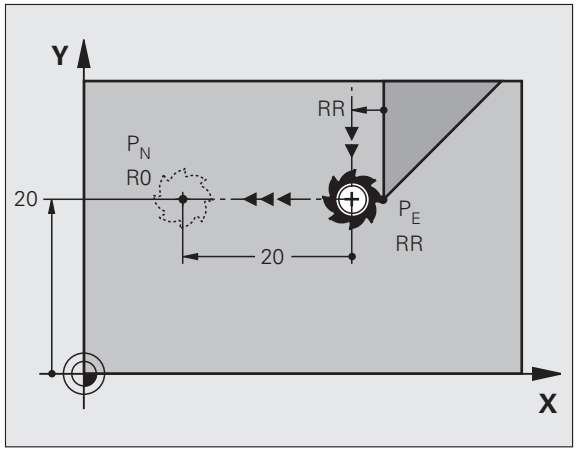

Blocchi esemplificativi NC

`23 L Y+20 RR F100`	Ultimo elemento del profilo: P_E con correzione raggio
`24 DEP LN LEN+20 F100`	Distacco perpendicolare dal profilo con LEN=20 mm
`25 L Z+100 FMAX M2`	Disimpegno di Z, salto di ritorno, fine programma

Distacco su traiettoria circolare con raccordo tangenziale al profilo: DEP CT

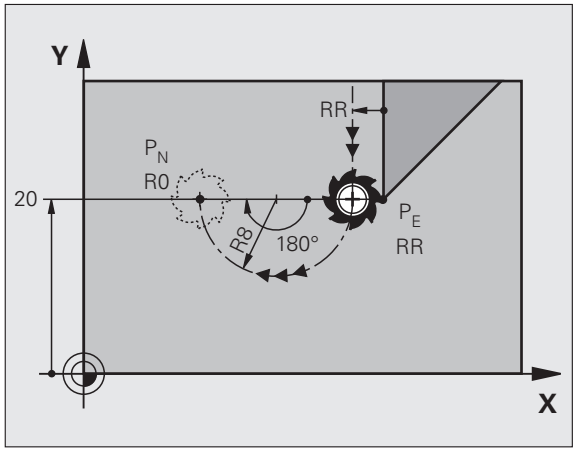

Il TNC sposta l'utensile su una traiettoria circolare dall'ultimo punto del profilo P_E al punto finale P_N. La traiettoria circolare si raccorda tangenzialmente all'ultimo elemento del profilo.

- Programmare l'ultimo elemento del profilo con il punto finale P_E e la correzione del raggio
- Aprire il dialogo con il tasto APPR/DEP e il softkey DEP CT:

- Angolo al centro CCA della traiettoria circolare
- Raggio R della traiettoria circolare
  - Distacco dell'utensile dal lato del pezzo definito dalla correzione del raggio: inserire R con segno positivo
  - Distacco dell'utensile dal **lato del pezzo opposto** a quello definito dalla correzione del raggio: inserire R con segno negativo

Blocchi esemplificativi NC

`23 L Y+20 RR F100`	Ultimo elemento del profilo: P_E con correzione raggio
`24 DEP CT CCA 180 R+8 F100`	Angolo al centro = 180°,
	Raggio traiettoria circolare = 8 mm
`25 L Z+100 FMAX M2`	Disimpegno di Z, salto di ritorno, fine programma

Distacco su una traiettoria circolare con raccordo tangenziale al profilo e al tratto di retta: DEP LCT

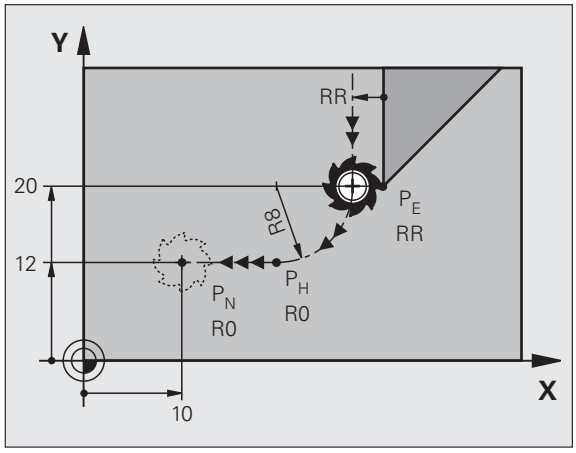

Il TNC sposta l'utensile su una traiettoria circolare dall'ultimo punto del profilo P_E al punto ausiliario P_H. Da lì l'utensile si porta su una retta al punto finale P_N. L'ultimo elemento del profilo e la retta da P_H a P_N sono raccordati tangenzialmente alla traiettoria circolare che è quindi definita in modo univoco dal raggio R.

- Programmare l'ultimo elemento del profilo con il punto finale P_E e la correzione del raggio
- Aprire il dialogo con il tasto APPR/DEP e il softkey DEP LCT:

- Inserire le coordinate del punto finale P_N.
- Raggio R della traiettoria circolare. Inserire R con segno positivo

Blocchi esemplificativi NC

`23 L Y+20 RR F100`	Ultimo elemento del profilo: P_E con correzione raggio
`24 DEP LCT X+10 Y+12 R+8 F100`	Coordinate P_N, raggio traiettoria circolare = 8 mm
`25 L Z+100 FMAX M2`	Disimpegno di Z, salto di ritorno, fine programma

6.4 Traiettorie - Coordinate cartesiane

Panoramica delle funzioni traiettoria

Funzione	Tasto	Movimento utensile	Immissioni necessarie	Pag.
Retta **L** ingl.: Line	L	Retta	Coordinate del punto finale della retta	Pagina 176
Smusso: **CHF** ingl.: **CH**am**F**er	CHF	Smusso tra due rette	Lunghezza smusso	Pagina 177
Centro del cerchio **CC**; ingl.: Circle Center	CC	Nessuno	Coordinate del centro del cerchio oppure del polo	Pagina 179
Arco di cerchio **C** ingl.: **C**ircle	C	Traiettoria circolare intorno al centro del cerchio CC verso il punto finale dell'arco di cerchio	Coordinate del punto finale del cerchio, senso di rotazione	Pagina 180
Arco di cerchio **CR** ingl.: **C**ircle by **R**adius	CR	Traiettoria circolare con raggio determinato	Coordinate del punto finale del cerchio, raggio del cerchio, senso di rotazione	Pagina 181
Arco di cerchio **CT** ingl.: **C**ircle **T**angential	CT	Traiettoria circolare con raccordo tangenziale all'elemento di profilo precedente e successivo	Coordinate del punto finale del cerchio	Pagina 183
Arrotondamento spigoli **RND** ingl.: **R**ou**ND**ing of Corner	RND	Traiettoria circolare con raccordo tangenziale all'elemento di profilo precedente e successivo	Raggio dell'angolo R	Pagina 178
Programmazione libera dei profili **FK**	FK	Retta o traiettoria circolare con raccordo qualsiasi all'elemento di profilo precedente	vedere "Movimenti traiettoria – Programmazione libera dei profili FK (opzione software Advanced programming features)", pagina 196	Pagina 199

Retta L

Il TNC sposta l'utensile su una retta dalla sua posizione attuale al punto finale della retta. Il punto di partenza corrisponde al punto finale del blocco precedente.

- **Coordinate** del punto finale della retta, se necessario
- **Correzione del raggio RL/RR/R0**
- **Avanzamento F**
- **Funzione ausiliaria M**

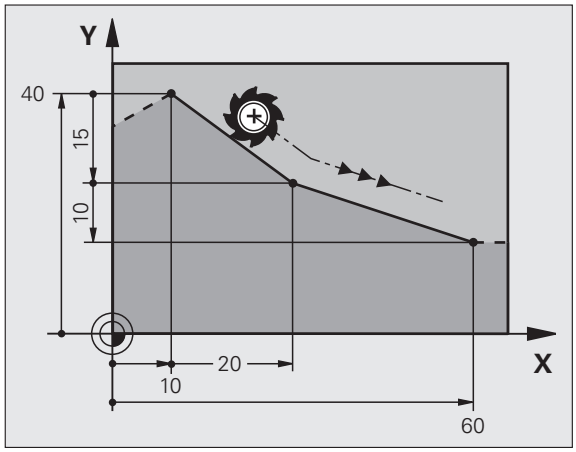

Blocchi esemplificativi NC

```
7 L X+10 Y+40 RL F200 M3
8 L IX+20 IY-15
9 L X+60 IY-10
```

Conferma posizione reale

Un blocco lineare (blocco **L**) può essere generato anche con il tasto "CONFERMA POSIZIONE REALE":

- Portare l'utensile in modalità Funzionamento manuale sulla posizione da confermare
- Commutare dalla visualizzazione dello schermo a Memorizzazione/Editing programma
- Selezionare il blocco di programma dopo il quale si desidera inserire il blocco L

- Premere il tasto "CONFERMA POSIZIONE REALE": il TNC genera un blocco L con le coordinate della posizione reale

Inserimento di uno smusso tra due rette

Gli spigoli di un profilo che risultano dall'intersezione di due rette possono essere smussati.

- Nei blocchi lineari prima e dopo il blocco **CHF** si devono programmare entrambe le coordinate del piano nel quale verrà eseguito lo smusso
- La correzione del raggio prima e dopo il blocco **CHF** deve essere uguale
- Lo smusso deve poter essere eseguito con l'utensile attuale.

- **Lunghezza smusso**: lunghezza dello smusso, se necessario:
- **Avanzamento F** (attivo solo nel blocco **CHF**)

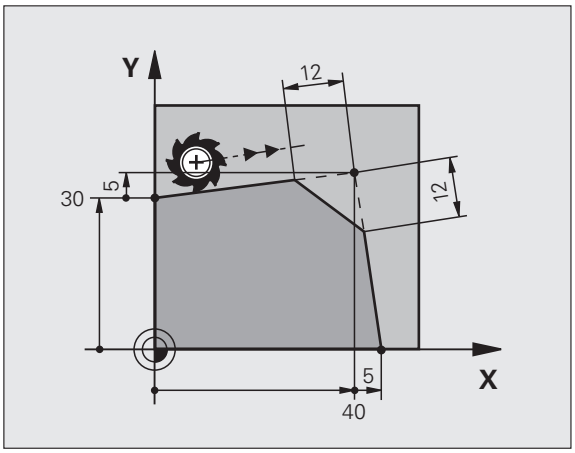

Blocchi esemplificativi NC

```
7 L X+0 Y+30 RL F300 M3
8 L X+40 IY+5
9 CHF 12 F250
10 L IX+5 Y+0
```

La lavorazione del profilo non può iniziare con un blocco **CHF**.

Gli smussi possono essere eseguiti solo nel piano di lavoro.

Lo spigolo viene tagliato dallo smusso e non viene più considerato parte del profilo.

L'avanzamento programmato in un blocco CHF è attivo solo in questo blocco. Dopo il blocco **CHF** ridiventa attivo l'avanzamento programmato nel blocco precedente.

Arrotondamento spigoli RND

Con la funzione **RND** si possono arrotondare gli spigoli di un profilo.

L'utensile si sposta su una traiettoria circolare con raccordo tangenziale sia all'elemento di profilo precedente sia a quello successivo.

Il cerchio di arrotondamento deve essere eseguibile con l'utensile attivo.

- **Raggio arrotondamento**: inserire il raggio dell'arco di cerchio, se necessario
- **Avanzamento F** (attivo solo nel blocco **RND**)

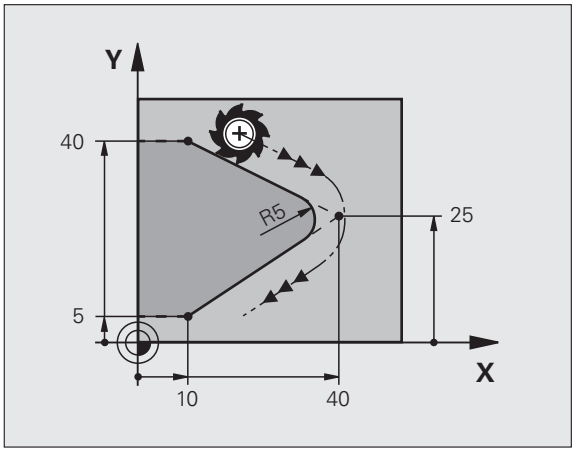

Blocchi esemplificativi NC

```
5 L X+10 Y+40 RL F300 M3
6 L X+40 Y+25
7 RND R5 F100
8 L X+10 Y+5
```

Nelle istruzioni precedenti e successive devono essere programmate entrambe le coordinate del piano nel quale l'arrotondamento verrà eseguito. Se si esegue la lavorazione del profilo senza correzione del raggio utensile, occorre programmare entrambe le coordinate del piano di lavoro.

Lo spigolo non viene lavorato.

L'avanzamento programmato in un blocco **RND** è attivo solo in questo blocco **RND**. Dopo il blocco **RND** ridiventa attivo l'avanzamento programmato nel blocco precedente.

Un blocco RND può essere utilizzato anche per l'avvicinamento dolce al profilo.

Centro del cerchio CCI

Per le traiettorie circolari che vengono programmate con il tasto C (traiettorie circolari C) occorre definire il centro del cerchio. A tale scopo

- introdurre le coordinate cartesiane del centro del cerchio nel piano di lavoro, o
- confermare l'ultima posizione programmata oppure
- confermare le coordinate con il tasto "CONFERMA POSIZIONE REALE".

▶ Inserire le coordinate per il centro del cerchio oppure per confermare l'ultima posizione programmata: non inserire alcuna coordinata

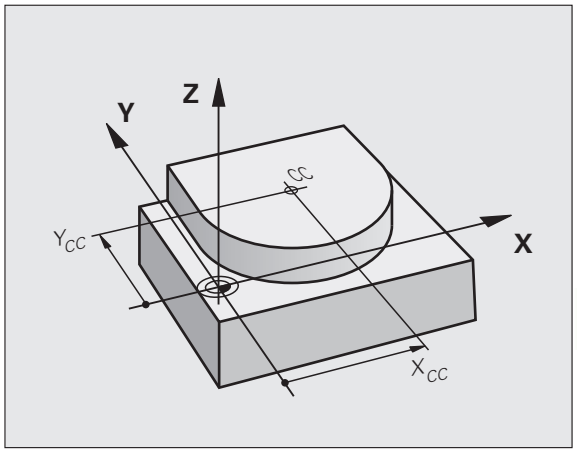

Blocchi esemplificativi NC

```
5 CC X+25 Y+25
```

oppure

```
10 L X+25 Y+25
11 CC
```

Le righe di programma 10 e 11 non si riferiscono alla figura.

Validità della definizione del centro del cerchio

Il centro del cerchio rimane definito fino alla programmazione di un nuovo centro. Il centro di cerchio può essere inserito anche per gli assi ausiliari U, V e W.

Inserimento incrementale del centro del cerchio

Una coordinata indicata con quota incrementale per il centro del cerchio si riferisce sempre all'ultima posizione utensile programmata.

Con CC si identifica una posizione quale centro del cerchio: l'utensile non si porterà quindi su questa posizione.

Il centro del cerchio è contemporaneamente il polo delle coordinate polari.

Traiettoria circolare C intorno al centro del cerchio CC

Il centro del cerchio **CC** deve essere definito prima di programmare la traiettoria circolare. L'ultima posizione dell'utensile programmata prima della traiettoria circolare corrisponde al suo punto di partenza.

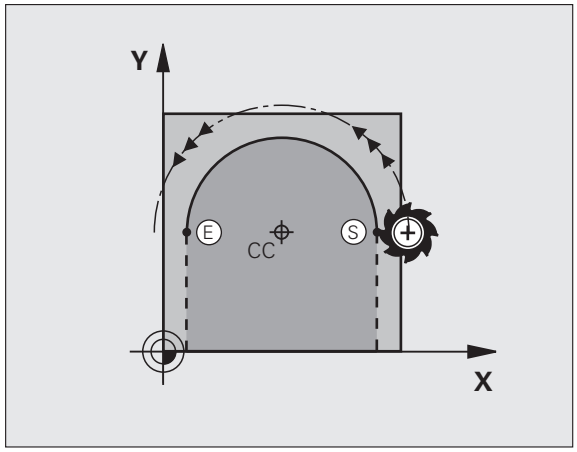

- Portare l'utensile sul punto di partenza della traiettoria circolare

- Inserire le **Coordinate** del centro del cerchio

- Inserire le **Coordinate** del punto finale dell'arco di cerchio, se necessario:
- **Senso di rotazione DR**
- **Avanzamento F**
- **Funzione ausiliaria M**

Di norma il TNC percorre le traiettorie circolari nel piano di lavoro attivo. Se sono stati programmati cerchi che non si trovano nel piano di lavoro attivo, ad es. **C Z... X... DR+** con l'asse utensile Z, e contemporaneamente il piano di lavoro viene ruotato, il TNC percorre un cerchio nello spazio, vale a dire un cerchio in 3 assi.

Blocchi esemplificativi NC

```
5 CC X+25 Y+25
6 L X+45 Y+25 RR F200 M3
7 C X+45 Y+25 DR+
```

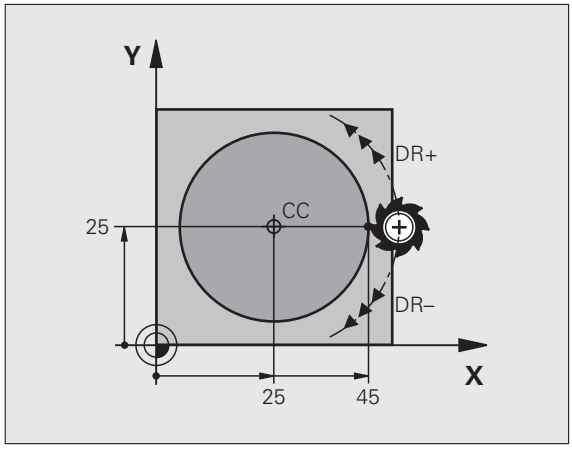

Cerchio completo

Per il cerchio completo occorre programmare per il punto finale le stesse coordinate del punto di partenza.

Il punto di partenza e il punto finale del movimento circolare devono trovarsi sulla traiettoria circolare.

Tolleranza di inserimento: fino a 0,016 mm (definibile tramite parametro macchina **circleDeviation**).

Cerchio minimo che il TNC può percorrere: 0,0016 µm.

Traiettoria circolare CR con raggio definito

L'utensile si sposta su una traiettoria circolare avente il raggio R.

- **Coordinate** del punto finale dell'arco di cerchio
- **Raggio R**
  Attenzione: il segno definisce la grandezza dell'arco di cerchio!
- **Senso di rotazione DR**
  Attenzione: il segno definisce se la curvatura è concava o convessa.
- **Funzione ausiliaria M**
- **Avanzamento F**

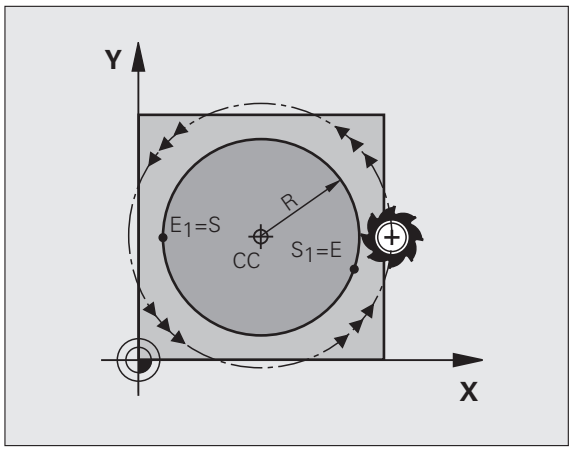

Cerchio completo

Per un cerchio completo programmare due blocchi consecutivi.

Il punto finale del primo semicerchio è contemporaneamente il punto di partenza del secondo semicerchio. Il punto finale del secondo semicerchio è il punto di partenza del primo.

Angolo riferito al centro CCA e raggio dell'arco R

Il punto di partenza e il punto finale sul profilo possono essere collegati mediante quattro diversi archi, aventi lo stesso raggio:

Arco di cerchio: CCA<180°
Raggio con segno positivo R>0

Arco di cerchio maggiore: CCA>180°
Raggio con segno negativo R<0

Tramite il senso di rotazione si definisce se l'arco deve essere curvato verso l'esterno (convesso) o verso l'interno (concavo):

Convesso: senso di rotazione **DR–** (con correzione del raggio **RL**)

Concavo: senso di rotazione **DR+** (con correzione del raggio **RL**)

Blocchi esemplificativi NC

```
10 L X+40 Y+40 RL F200 M3
11 CR X+70 Y+40 R+20 DR- (ARCO 1)
```

oppure

```
11 CR X+70 Y+40 R+20 DR+ (ARCO 2)
```

oppure

```
11 CR X+70 Y+40 R-20 DR- (ARCO 3)
```

oppure

```
11 CR X+70 Y+40 R-20 DR+ (ARCO 4)
```

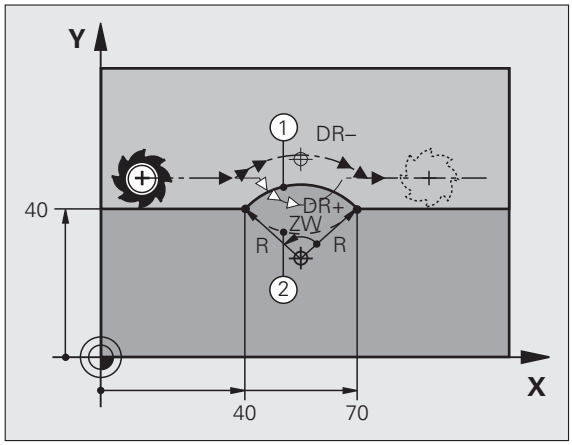

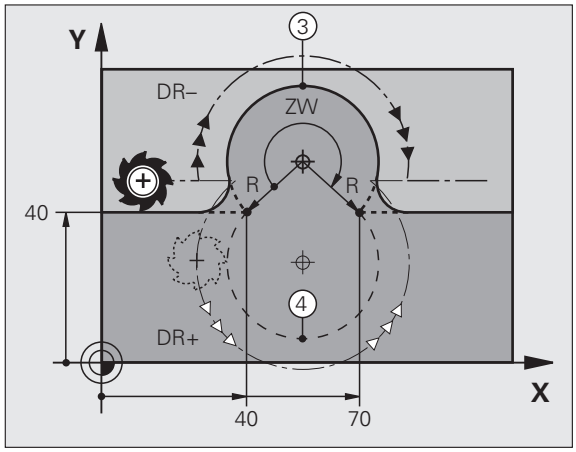

La distanza tra punto di partenza e punto finale dell'arco non deve essere maggiore del diametro del cerchio.

Raggio massimo possibile 99,9999 m.

Gli assi angolari A, B e C possono essere utilizzati.

Traiettoria circolare CT con raccordo tangenziale

L'utensile si sposta su un arco di cerchio che si raccorda tangenzialmente all'elemento del profilo precedente.

Un raccordo viene considerato "tangenziale" quando nel punto di intersezione degli elementi di profilo non si verificano gomiti o spigoli, cioè quando il passaggio tra elementi di profilo è continuo.

L'elemento di profilo al quale l'arco di cerchio si raccorda tangenzialmente viene programmato direttamente prima del blocco **CT**. A tale scopo sono necessari almeno due blocchi di posizionamento.

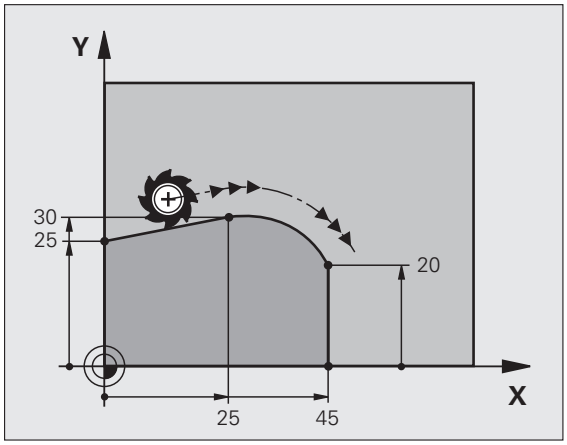

- **Coordinate** del punto finale dell'arco di cerchio, se necessario:
- **Avanzamento F**
- **Funzione ausiliaria M**

Blocchi esemplificativi NC

```
7 L X+0 Y+25 RL F300 M3
8 L X+25 Y+30
9 CT X+45 Y+20
10 L Y+0
```

Il blocco **CT** e l'istruzione dell'elemento di profilo precedente devono contenere entrambe le coordinate del piano nel quale verrà eseguito l'arco di cerchio!

Esempio: traiettoria lineare e smussi con coordinate cartesiane

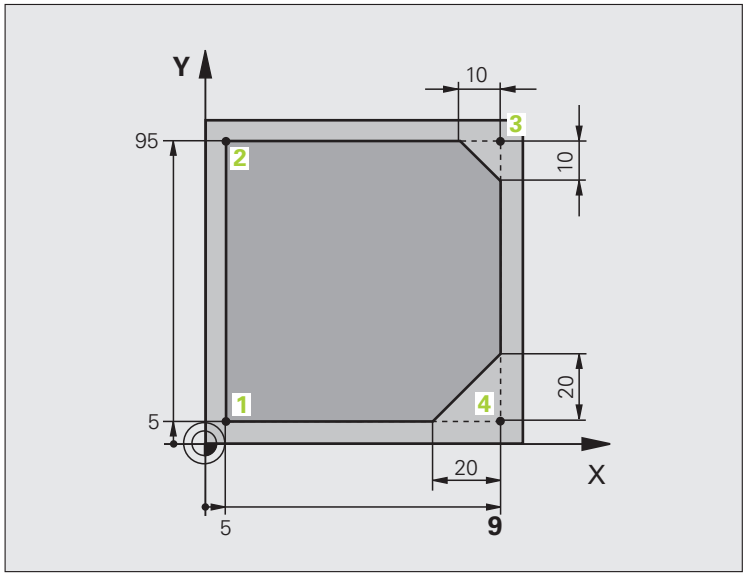

0 BEGIN PGM LINEAR MM	
1 BLK FORM 0.1 Z X+0 Y+0 Z-20	Definizione pezzo grezzo per la simulazione grafica della lavorazione
2 BLK FORM 0.2 X+100 Y+100 Z+0	
3 TOOL CALL 1 Z S4000	Chiamata utensile con asse mandrino e numero di giri mandrino
4 L Z+250 R0 FMAX	Disimpegno utensile sull'asse mandrino in rapido FMAX
5 L X-10 Y-10 R0 FMAX	Preposizionamento utensile
6 L Z-5 R0 F1000 M3	Posizionamento alla profondità di lavorazione con F = 1000 mm/min
7 APPR LT X+5 Y+5 LEN10 RL F300	Avvicinamento al punto 1 su una retta con raccordo tangenziale
8 L Y+95	Posizionamento sul punto 2
9 L X+95	Punto 3: prima retta per lo spigolo 3
10 CHF 10	Programmazione smusso con lunghezza 10 mm
11 L Y+5	Punto 4: seconda retta per spigolo 3, prima retta per spigolo 4
12 CHF 20	Programmazione smusso con lunghezza 20 mm
13 L X+5	Posizionamento sull'ultimo punto 1, seconda retta per spigolo 4
14 DEP LT LEN10 F1000	Distacco dal profilo su una retta con raccordo tangenziale
15 L Z+250 R0 FMAX M2	Disimpegno utensile, fine programma
16 END PGM LINEAR MM	

Esempio: traiettoria circolare con coordinate cartesiane

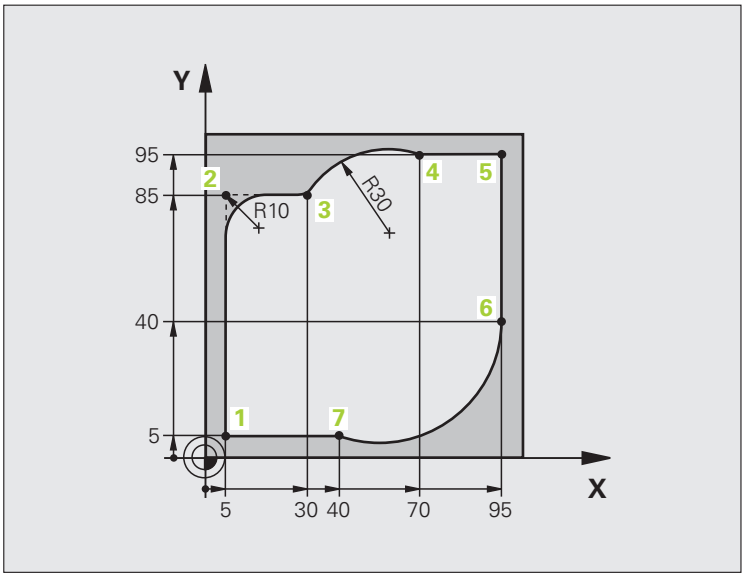

0 BEGIN PGM CIRCULAR MM	
1 BLK FORM 0.1 Z X+0 Y+0 Z-20	Definizione pezzo grezzo per la simulazione grafica della lavorazione
2 BLK FORM 0.2 X+100 Y+100 Z+0	
3 TOOL CALL 1 Z S4000	Chiamata utensile con asse mandrino e numero di giri mandrino
4 L Z+250 R0 FMAX	Disimpegno utensile sull'asse mandrino in rapido FMAX
5 L X-10 Y-10 R0 FMAX	Preposizionamento utensile
6 L Z-5 R0 F1000 M3	Posizionamento alla profondità di lavorazione con F = 1000 mm/min
7 APPR LCT X+5 Y+5 R5 RL F300	Avvicinamento al punto 1 su una traiettoria circolare con
	raccordo tangenziale
8 L X+5 Y+85	Punto 2: prima retta per lo spigolo 2
9 RND R10 F150	Inserimento raggio con R = 10 mm, avanzamento: 150 mm/min
10 L X+30 Y+85	Posizionamento sul punto 3: punto di partenza del cerchio con CR
11 CR X+70 Y+95 R+30 DR-	Pos. sul punto 4: punto finale del cerchio con CR, raggio 30 mm
12 L X+95	Posizionamento sul punto 5
13 L X+95 Y+40	Posizionamento sul punto 6
14 CT X+40 Y+5	Pos. sul punto 7: punto finale del cerchio, arco di cerchio con raccordo tangenziale al punto 6, calcolo automatico del raggio

15 L X+5	Posizionamento sull'ultimo punto 1 del profilo
16 DEP LCT X-20 Y-20 R5 F1000	Distacco dal profilo su traiettoria circolare con raccordo tangenziale
17 L Z+250 R0 FMAX M2	Disimpegno utensile, fine programma
18 END PGM CIRCULAR MM	

Esempio: cerchio completo con coordinate cartesiane

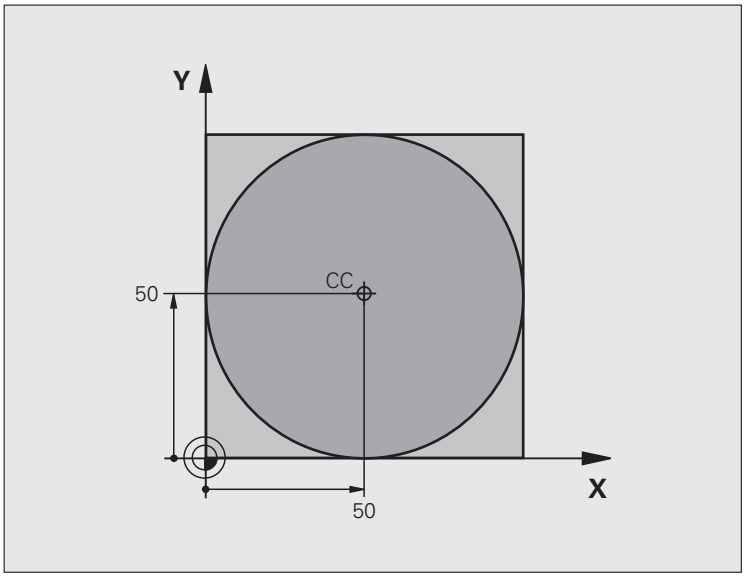

0 BEGIN PGM C-CC MM	
1 BLK FORM 0.1 Z X+0 Y+0 Z-20	Definizione pezzo grezzo
2 BLK FORM 0.2 X+100 Y+100 Z+0	
3 TOOL CALL 1 Z S3150	Chiamata utensile
4 CC X+50 Y+50	Definizione centro del cerchio
5 L Z+250 R0 FMAX	Disimpegno utensile
6 L X-40 Y+50 R0 FMAX	Preposizionamento utensile
7 L Z-5 R0 F1000 M3	Posizionamento alla profondità di lavorazione
8 APPR LCT X+0 Y+50 R5 RL F300	Posizionamento sul punto di partenza del cerchio su traiettoria circolare con raccordo tangenziale
9 C X+0 DR-	Posizionamento sul punto finale del cerchio (= punto di partenza)
10 DEP LCT X-40 Y+50 R5 F1000	Distacco dal profilo su traiettoria circolare con raccordo tangenziale
11 L Z+250 R0 FMAX M2	Disimpegno utensile, fine programma
12 END PGM C-CC MM	

6.5 Traiettorie – coordinate polari

Panoramica

Con le coordinate polari si può definire una posizione tramite l'angolo **PA** e la distanza **PR** rispetto ad un polo **CC** precedentemente definito.

L'uso delle coordinate polari risulta vantaggioso in caso di:

- posizioni su arco di cerchio
- disegni di pezzi con indicazioni in gradi angolari, ad es. per cerchi di fori

Panoramica delle funzioni traiettoria con coordinate polari

Funzione	Tasto	Movimento utensile	Immissioni necessarie	Pag.
Retta **LP**	L + P	Retta	Raggio polare, angolo polare del punto finale della retta	Pagina 189
Arco di cerchio **CP**	C + P	Traiettoria circolare intorno al centro del cerchio/polo per il punto finale dell'arco di cerchio	Angolo polare del punto finale del cerchio, senso di rotazione	Pagina 190
Arco di cerchio **CTP**	CT + P	Traiettoria circolare con raccordo tangenziale all'elemento di profilo precedente	Raggio polare, angolo polare del punto finale del cerchio	Pagina 191
Traiettoria elicoidale	C + P	Sovrapposizione di una traiettoria circolare con una lineare	Raggio polare, angolo polare del punto finale del cerchio, coordinata del punto finale nell'asse utensile	Pagina 192

Origine delle coordinate polari: polo CC

Il polo CC può essere definito in un qualsiasi punto del programma di lavorazione prima di un'indicazione di posizione in coordinate polari. Per la definizione del polo procedere come per la programmazione del centro del cerchio.

- **Coordinate**: inserire le coordinate ortogonali del polo oppure per confermare l'ultima posizione programmata: non inserire alcuna coordinata. Prima di programmare in coordinate polari, occorre definire il polo. Il polo deve essere programmato unicamente in coordinate cartesiane. Il polo rimane attivo fino a quando non se ne definisce uno diverso.

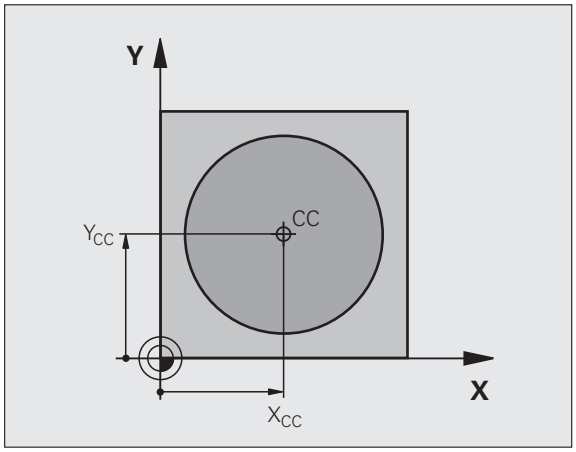

Blocchi esemplificativi NC

```
12 CC X+45 Y+25
```

Retta LP

L'utensile si porta su una retta dalla sua posizione attuale al punto finale della retta. Il punto di partenza corrisponde al punto finale del blocco precedente.

- **Coordinate polari raggio PR**: inserire la distanza del punto finale della retta dal polo CC
- **Coordinate polari angolo PA**: posizione angolare del punto finale della retta tra –360° e +360°

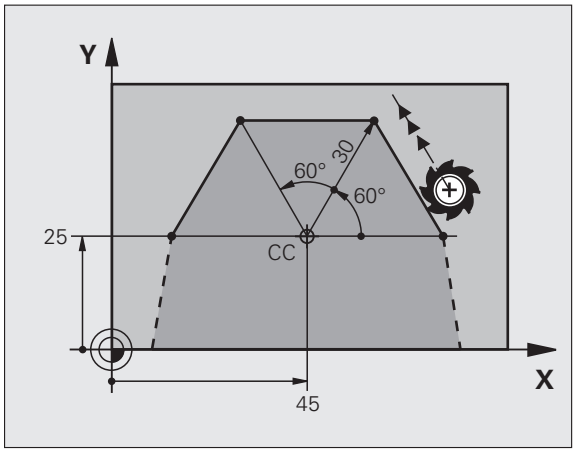

Il segno di **PA** viene determinato dall'asse di riferimento dell'angolo:

- angolo tra l'asse di riferimento dell'angolo e **PR** in senso antiorario: **PA**>0
- angolo tra l'asse di riferimento dell'angolo e **PR** in senso orario: **PA**<0

Blocchi esemplificativi NC

```
12 CC X+45 Y+25
13 LP PR+30 PA+0 RR F300 M3
14 LP PA+60
15 LP IPA+60
16 LP PA+180
```

Traiettoria circolare CP intorno al polo CC

Il raggio delle coordinate polari **PR** è contemporaneamente raggio dell'arco di cerchio. **PR** è definito dalla distanza del punto di partenza dal polo **CC**. L'ultima posizione dell'utensile programmata prima della traiettoria circolare corrisponde al suo punto di partenza.

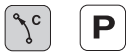

- **Coordinate polari angolo PA**: posizione angolare del punto finale della traiettoria circolare tra -99999,9999° e +99999,9999°
- **Senso di rotazione DR**

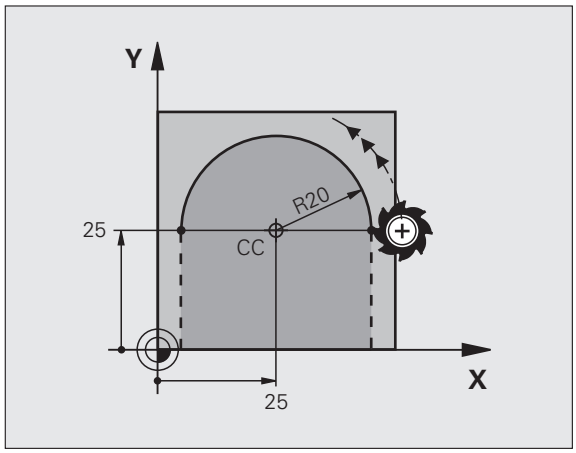

Blocchi esemplificativi NC

```
18 CC X+25 Y+25
19 LP PR+20 PA+0 RR F250 M3
20 CP PA+180 DR+
```

In caso di coordinate incrementali inserire lo stesso segno per DR e PA.

Traiettoria circolare CTP con raccordo tangenziale

L'utensile si sposta su una traiettoria circolare che si raccorda tangenzialmente all'elemento di profilo precedente.

- **Coordinate polari raggio PR**: inserire la distanza del punto finale dell'arco dal polo **CC**
- **Coordinate polari angolo PA**: posizione angolare del punto finale della traiettoria circolare

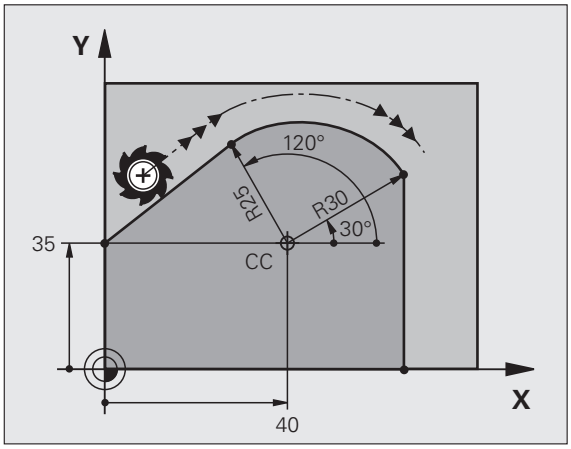

Blocchi esemplificativi NC

```
12 CC X+40 Y+35
13 L X+0 Y+35 RL F250 M3
14 LP PR+25 PA+120
15 CTP PR+30 PA+30
16 L Y+0
```

Il polo **non** è il centro della circonferenza!

Traiettoria elicoidale

La traiettoria elicoidale viene generata dalla sovrapposizione di una traiettoria circolare con una traiettoria lineare, perpendicolare alla prima. La traiettoria circolare viene programmata come in un piano principale.

Le traiettorie elicoidali possono essere programmate solo in coordinate polari.

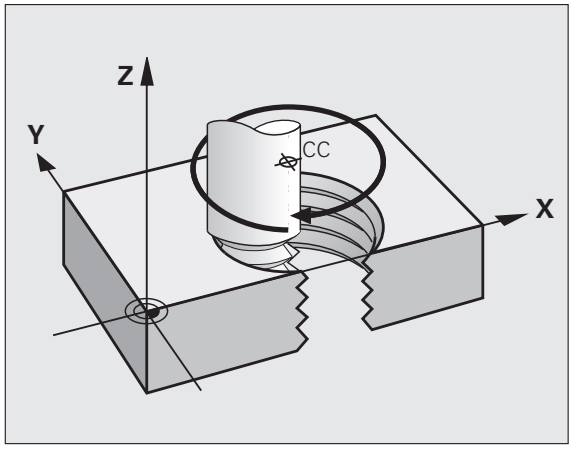

Impiego

- Filettature interne ed esterne di grande diametro
- Scanalature di lubrificazione

Calcolo della traiettoria elicoidale

Per la programmazione occorre il dato incrementale dell'angolo totale, per il quale l'utensile si sposta sulla traiettoria elicoidale nonché l'altezza totale della traiettoria elicoidale.

Per il calcolo della direzione di fresatura dal basso verso l'alto vale quanto segue:

Numero filetti n	Numero filetti + anticipo filettatura a inizio e fine filettatura
Altezza totale h	Passo P x numero filetti n
Angolo totale incrementale **IPA**	Numero filetti x 360° + angolo per inizio filettatura + angolo per anticipo filettatura
Coordinata di partenza Z	Passo P x (numero filetti + anticipo filettatura all'inizio filetto)

Forma della traiettoria elicoidale

La tabella illustra la relazione tra la direzione di lavoro, il senso di rotazione e la correzione del raggio per determinate traiettorie.

Filettatura interna	Direzione di lavoro	Senso di rotazione	Correzione del raggio
Destrorsa	Z+	**DR+**	**RL**
Sinistrorsa	Z+	**DR–**	**RR**
Destrorsa	Z–	**DR–**	**RR**
Sinistrorsa	Z–	**DR+**	**RL**

Filettatura esterna			
Destrorsa	Z+	**DR+**	**RR**
Sinistrorsa	Z+	**DR–**	**RL**
Destrorsa	Z–	**DR–**	**RL**
Sinistrorsa	Z–	**DR+**	**RR**

Programmazione di una traiettoria elicoidale

Inserire il senso di rotazione e l'angolo totale incrementale **IPA** con lo stesso segno, altrimenti l'utensile potrebbe muoversi su una traiettoria errata.

Per l'angolo totale **IPA** può essere inserito un valore tra -99 999,9999° e +99 999,9999°.

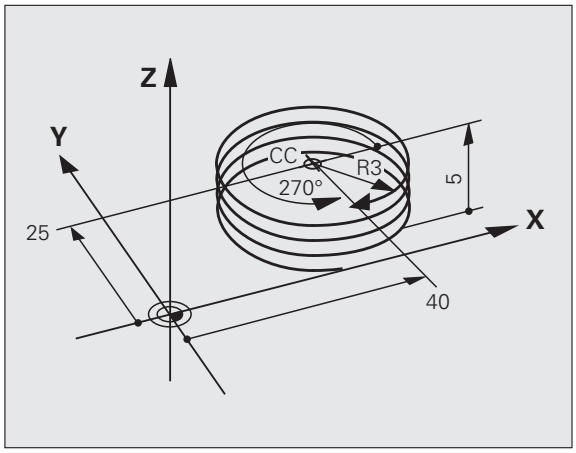

- **Coordinate polari angolo**: inserire in modo incrementale l'angolo totale che l'utensile percorre sulla traiettoria elicoidale. **Dopo l'inserimento dell'angolo selezionare l'asse utensile con un tasto di selezione assi.**
- Inserire in modo incrementale la **Coordinata** per l'altezza della traiettoria elicoidale
- **Senso di rotazione DR**
  Traiettoria elicoidale in senso orario: DR–
  Traiettoria elicoidale in senso antiorario: DR+
- Inserire la **Correzione raggio** come specificato nella tabella

Blocchi esemplificativi NC: filettatura M6 x 1 mm con 5 filetti

```
12 CC X+40 Y+25
13 L Z+0 F100 M3
14 LP PR+3 PA+270 RL F50
15 CP IPA-1800 IZ+5 DR-
```

Esempio: traiettoria lineare con coordinate polari

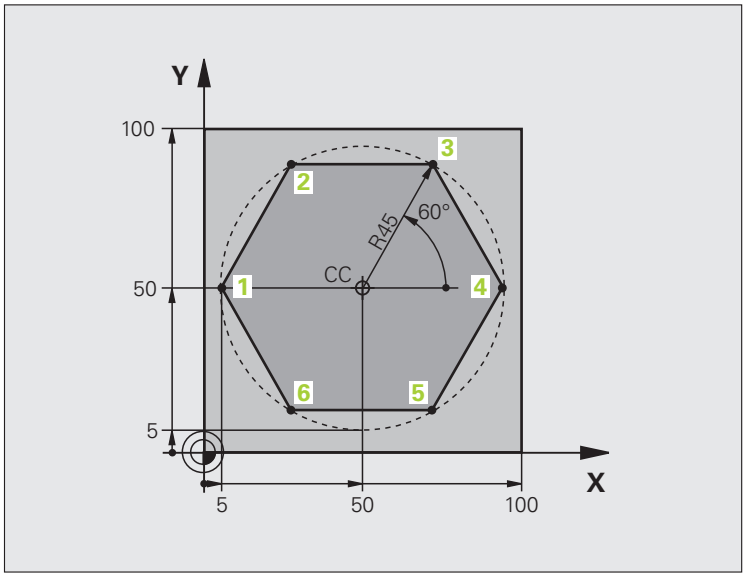

0 BEGIN PGM LINEARPO MM	
1 BLK FORM 0.1 Z X+0 Y+0 Z-20	Definizione pezzo grezzo
2 BLK FORM 0.2 X+100 Y+100 Z+0	
3 TOOL CALL 1 Z S4000	Chiamata utensile
4 CC X+50 Y+50	Definizione origine per le coordinate polari
5 L Z+250 R0 FMAX	Disimpegno utensile
6 LP PR+60 PA+180 R0 FMAX	Preposizionamento utensile
7 L Z-5 R0 F1000 M3	Posizionamento alla profondità di lavorazione
8 APPR PLCT PR+45 PA+180 R5 RL F250	Avvicinamento al punto 1 su un cerchio con
	raccordo tangenziale
9 LP PA+120	Posizionamento sul punto 2
10 LP PA+60	Posizionamento sul punto 3
11 LP PA+0	Posizionamento sul punto 4
12 LP PA-60	Posizionamento sul punto 5
13 LP PA-120	Posizionamento sul punto 6
14 LP PA+180	Posizionamento sul punto 1
15 DEP PLCT PR+60 PA+180 R5 F1000	Distacco dal profilo su un cerchio con raccordo tangenziale
16 L Z+250 R0 FMAX M2	Disimpegno utensile, fine programma
17 END PGM LINEARPO MM	

Esempio: traiettoria elicoidale

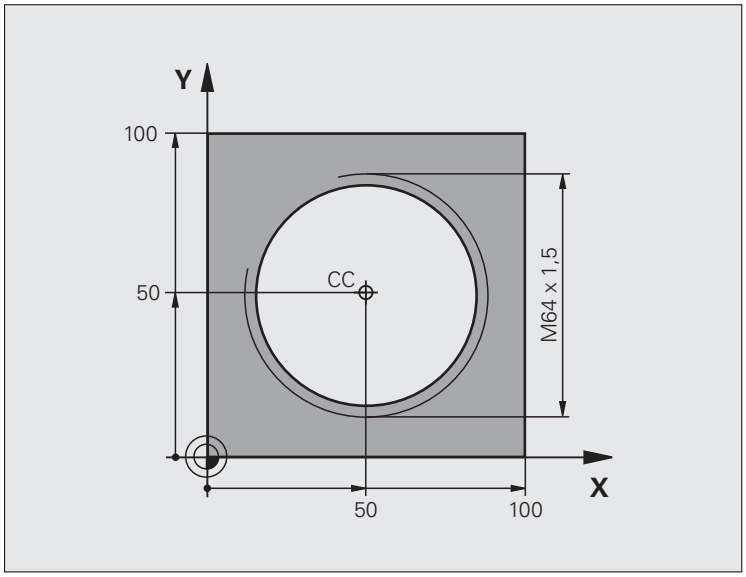

0 BEGIN PGM HELIX MM	
1 BLK FORM 0.1 Z X+0 Y+0 Z-20	Definizione pezzo grezzo
2 BLK FORM 0.2 X+100 Y+100 Z+0	
3 TOOL CALL 1 Z S1400	Chiamata utensile
4 L Z+250 R0 FMAX	Disimpegno utensile
5 L X+50 Y+50 R0 FMAX	Preposizionamento utensile
6 CC	Conferma dell'ultima posizione programmata quale polo
7 L Z-12,75 R0 F1000 M3	Posizionamento alla profondità di lavorazione
8 APPR PCT PR+32 PA-182 CCA180 R+2 RL F100	Avvicinamento al profilo su un cerchio con raccordo tangenziale
9 CP IPA+3240 IZ+13.5 DR+ F200	Percorso elicoidale
10 DEP CT CCA180 R+2	Distacco dal profilo su un cerchio con raccordo tangenziale
11 L Z+250 R0 FMAX M2	Disimpegno utensile, fine programma
12 END PGM HELIX MM	

6.6 Movimenti traiettoria – Programmazione libera dei profili FK (opzione software Advanced programming features)

Principi fondamentali

I disegni dei pezzi non a norma NC contengono spesso dati di coordinate che non possono essere inseriti con i tasti funzione grigi. Può verificarsi, ad es. che:

- le coordinate note si trovino sull'elemento del profilo o nelle sue vicinanze,
- i dati delle coordinate si riferiscano ad un altro elemento di profilo oppure
- siano note le indicazioni di direzione e quelle relative all'andamento del profilo.

Tali dati si programmano direttamente sul TNC con la funzione "Programmazione libera dei profili FK". Il TNC calcolerà il profilo dai dati di coordinate noti e supporta il dialogo di programmazione con la grafica FK interattiva. La figura in alto a destra illustra delle quote inseribili nel modo più semplice tramite la programmazione FK.

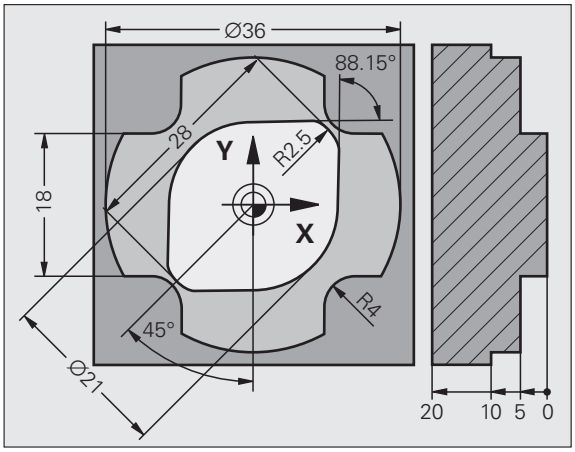

Per la programmazione FK occorre tenere presente quanto segue

Nella programmazione libera dei profili i singoli elementi di profilo possono essere programmati solo nel piano di lavoro. Il piano di lavoro deve essere definito nel primo blocco **BLK FORM** del programma di lavorazione.

Inserire per ogni elemento di profilo tutti i dati disponibili. Anche i dati che non variano devono essere riprogrammati in ogni blocco: dati non programmati vengono considerati non noti!

I parametri Q sono ammessi per tutti gli elementi FK, salvo per quelli con riferimenti relativi (ad es. **RX** o **RAN**), quindi per gli elementi che si riferiscono ad altri blocchi NC.

Mescolando in un programma dati convenzionali e dati di programmazione FK, ogni sezione FK dovrà essere definita in modo univoco.

Il TNC necessita di un punto fisso quale base per i calcoli. Programmare direttamente prima della sezione FK, con i tasti funzione grigi, una posizione che contiene entrambe le coordinate del piano di lavoro. Non programmare parametri Q in questo blocco.

Se il primo blocco della sezione FK fosse un blocco **FCT** o **FLT**, occorre programmare prima con i tasti funzione grigi almeno due blocchi NC per la definizione univoca della direzione di avvicinamento.

Una sezione FK non può iniziare direttamente dopo un'etichetta **LBL**.

Grafica per la programmazione FK

Per poter utilizzare la grafica per la programmazione FK, selezionare la ripartizione dello schermo PGM + GRAFICA (vedere "Memorizzazione/Editing programma" a pagina 65)

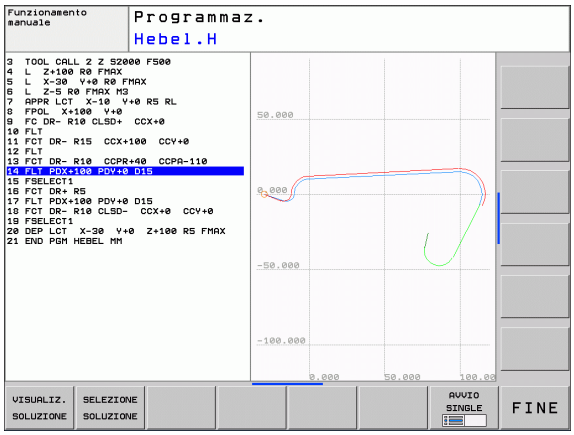

Con dati di coordinata incompleti è spesso impossibile definire in modo univoco il profilo di un pezzo. In questo caso il TNC visualizza con la grafica FK le possibili soluzioni fra le quali l'operatore può scegliere quella corretta. La grafica FK visualizza il profilo del pezzo in vari colori:

blu L'elemento di profilo è completamente definito

verde I dati inseriti consentono più soluzioni; l'operatore sceglie quella corretta

rosso I dati inseriti non sono sufficienti per il calcolo dell'elemento di profilo; occorre inserire ulteriori dati

Quando i dati inseriti consentono più soluzioni, e quindi l'elemento di profilo viene visualizzato in verde, occorre scegliere il profilo corretto come segue:

VISUALIZ. SOLUZIONE

- Premere il softkey VISUALIZ. SOLUZIONE tante volte finché l'elemento di profilo viene visualizzato correttamente. Utilizzare la funzione Zoom (2° livello softkey), se le soluzioni possibili non sono distinguibili nella rappresentazione standard

SELEZIONE SOLUZIONE

- L'elemento di profilo visualizzato corrisponde al disegno: confermarlo con il softkey SELEZIONE SOLUZIONE

Se un profilo visualizzato in verde non può ancora essere definito, premere il softkey SELEZIONA FINE per continuare il dialogo FK.

Gli elementi di profilo visualizzati in verde dovrebbero essere confermati al più presto con SELEZIONE SOLUZIONE, per ridurre il numero delle soluzioni per gli elementi successivi.

Il costruttore della macchina può definire anche altri colori per la grafica FK.

I blocchi NC di un programma chiamato con PGM CALL vengono visualizzati dal TNC in un altro colore.

Visualizzazione dei numeri di blocco nella finestra grafica

Per visualizzare i numeri di blocco nella finestra grafica:

VISUAL. OMISSIONE NR.BLOCCO

- posizionare il softkey VISUAL./OMISSIONE NR. BLOCCO su VISUAL. (livello softkey 3)

Apertura del dialogo FK

Premendo il tasto grigio di traiettoria FK, il TNC visualizza i softkey per l'apertura di un dialogo FK: vedere la seguente tabella. Per disattivare i softkey premere nuovamente il tasto FK.

Aprendo il dialogo FK con uno di questi softkey, il TNC visualizzerà ulteriori livelli softkey per l'inserimento delle coordinate note, delle indicazioni di direzione e delle indicazioni relative all'andamento del profilo.

Elemento di profilo	Softkey
Retta con raccordo tangenziale	FLT
Retta senza raccordo tangenziale	FL
Arco di cerchio con raccordo tangenziale	FCT
Arco di cerchio senza raccordo tangenziale	FC
Polo per programmazione dei profili FK	FPOL

Polo per programmazione FK

- Visualizzazione dei softkey per la programmazione libera dei profili: premere il tasto FK

- Apertura del dialogo per la definizione del polo: premere il softkey FPOL. Il TNC visualizza i softkey di asse del piano di lavoro attivo
- Immettere con questi softkey le coordinate del polo

Il polo per la programmazione profili FK rimane attivo fino a quando non si definisce un nuovo polo mediante FPOL.

Programmazione libera di rette

Retta senza raccordo tangenziale

- Visualizzazione dei softkey per la programmazione libera dei profili: premere il tasto FK

- Apertura del dialogo per una retta libera: premere il softkey FL. Il TNC visualizzerà ulteriori softkey
- Inserire tramite questi softkey tutti i dati noti nel blocco. La grafica FK visualizzerà il profilo programmato in rosso finché i dati non saranno sufficienti. In caso di più soluzioni, la grafica le visualizzerà in verde (vedere "Grafica per la programmazione FK", pagina 198).

Retta con raccordo tangenziale

Se una retta deve raccordarsi tangenzialmente ad un altro elemento di profilo, aprire il dialogo con il softkey FLT:

- Visualizzazione dei softkey per la programmazione libera dei profili: premere il tasto FK

- Apertura del dialogo: premere il softkey FLT
- Inserire nel blocco tramite i softkey tutti i dati noti

Programmazione libera di traiettorie circolari

Traiettoria circolare senza raccordo tangenziale

- Visualizzazione dei softkey per la programmazione libera dei profili: premere il tasto FK

- Apertura del dialogo per archi di cerchio liberi: premere il softkey FC; il TNC visualizzerà i softkey per i dati diretti relativi alla traiettoria circolare o al centro del cerchio
- Inserire tramite questi softkey tutti i dati noti nel blocco. La grafica FK visualizzerà il profilo programmato in rosso finché i dati non saranno sufficienti. In caso di più soluzioni, la grafica le visualizzerà in verde (vedere "Grafica per la programmazione FK", pagina 198).

Traiettoria circolare con raccordo tangenziale

Se una traiettoria circolare deve raccordarsi tangenzialmente ad un altro elemento di profilo, aprire il dialogo con il softkey FCT:

- Visualizzazione dei softkey per la programmazione libera dei profili: premere il tasto FK

- Apertura del dialogo: premere il softkey FCT
- Inserire nel blocco tramite i softkey tutti i dati noti

Possibilità di inserimento

Coordinate dei punti finali

Dati noti	Softkey	
Coordinate cartesiane X e Y		
Coordinate polari riferite a FPOL		

Blocchi esemplificativi NC

```
7 FPOL X+20 Y+30
8 FL IX+10 Y+20 RR F100
9 FCT PR+15 IPA+30 DR+ R15
```

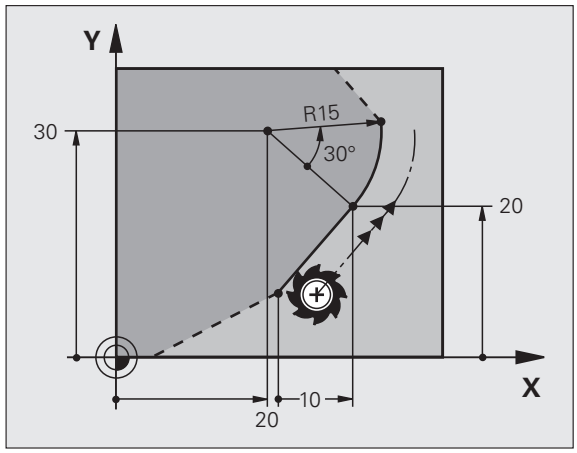

Direzione e lunghezza di elementi del profilo

Dati noti	Softkey
Lunghezza della retta	
Angolo di salita della retta	
Lunghezza LEN della corda dell'arco di cerchio	
Angolo di salita AN della tangente di avvicinamento	
Angolo al centro della corda dell'arco di cerchio	

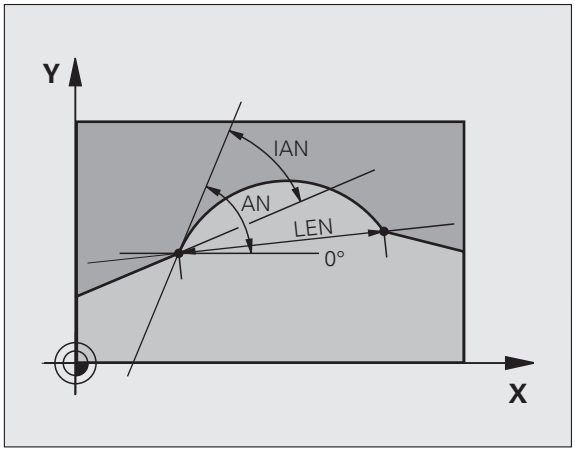

Attenzione Pericolo per il pezzo e l'utensile!

L'angolo di salita che è stato definito in modo incrementale (**IAN**) il TNC lo riferisce alla direzione dell'ultimo blocco di traslazione. I programmi che contengono angoli di salita incrementali e che sono stati creati su un iTNC 530 o su TNC di versioni precedenti non sono compatibili.

Blocchi esemplificativi NC

```
27 FLT X+25 LEN 12.5 AN+35 RL F200
28 FC DR+ R6 LEN 10 AN-45
29 FCT DR- R15 LEN 15
```

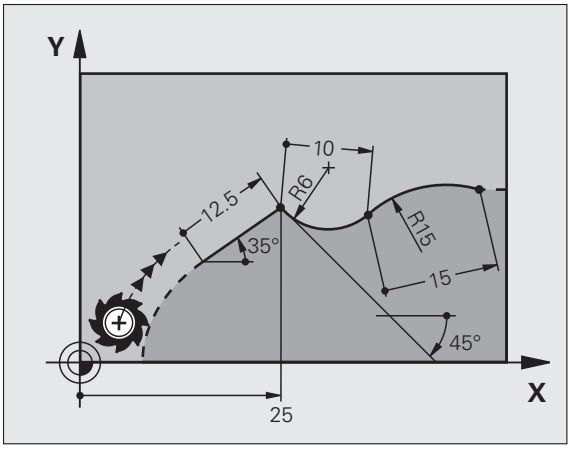

Centro del cerchio CC, raggio e senso di rotazione nel blocco FC/FCT

Per le traiettorie circolari in programmazione libera il TNC calcola il centro del cerchio dai dati inseriti. Questa caratteristica permette anche nella programmazione FK la programmazione di un cerchio completo in un unico blocco.

Se si desidera definire un centro di cerchio in coordinate polari, occorre definire il polo non con CC ma con la funzione FPOL. FPOL rimarrà attivo fino ad un blocco successivo con FPOL ed è da definire in coordinate cartesiane.

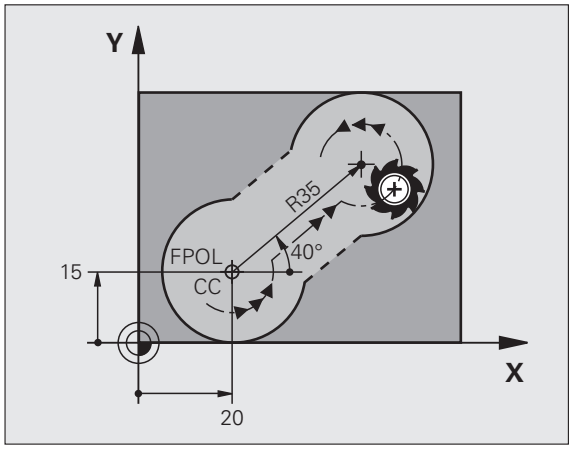

Un centro del cerchio programmato o calcolato nel modo convenzionale non è quindi più attivo quale polo o centro del cerchio in un nuovo blocco FK. Se le coordinate polari programmate in modo convenzionale si riferiscono ad un polo precedentemente definito in un blocco CC, occorre ridefinire questo polo dopo la sezione FK in un blocco CC.

Dati noti	Softkey	
Centro in coordinate cartesiane	CCX	CCY
Centro in coordinate polari	CC PR	CC PA
Senso di rotazione traiettoria circolare	DR– DR+	
Raggio traiettoria circolare	R	

Blocchi esemplificativi NC

```
10 FC CCX+20 CCY+15 DR+ R15
11 FPOL X+20 Y+15
12 FL AN+40
13 FC DR+ R15 CCPR+35 CCPA+40
```

Profili chiusi

Con il softkey CLSD si può definire l'inizio e la fine di un profilo chiuso. In questo modo si riduce il numero delle possibili soluzioni per l'ultimo elemento del profilo.

Inserire l'istruzione CLSD in aggiunta ad un altro dato di profilo nel primo e nell'ultimo blocco di un segmento FK.

Inizio del profilo:	CLSD+
Fine del profilo:	CLSD–

Blocchi esemplificativi NC

```
12 L X+5 Y+35 RL F500 M3
13 FC DR- R15 CLSD+ CCX+20 CCY+35
...
17 FCT DR- R+15 CLSD-
```

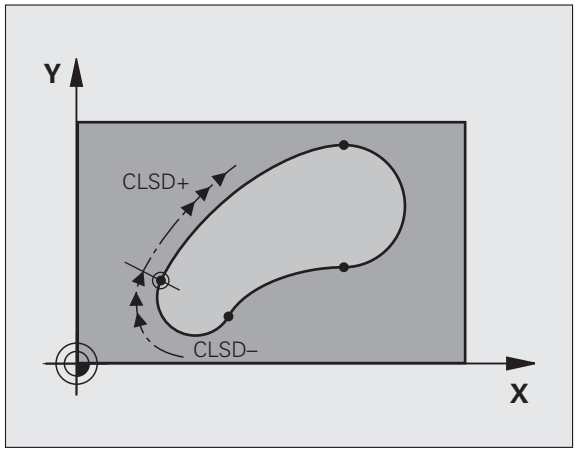

Punti ausiliari

Sia per le rette libere che per le traiettorie circolari libere si possono inserire coordinate per punti ausiliari sul o accanto al profilo.

Punti ausiliari su un profilo

I punti ausiliari si trovano direttamente sulla retta o sul prolungamento teorico della retta o direttamente sulla traiettoria circolare.

Dati noti	Softkey		
Coordinata X del punto ausiliario P1 o P2 di una retta	P1X	P2X	
Coordinata Y del punto ausiliario P1 o P2 di una retta	P1Y	P2Y	
Coordinata X del punto ausiliario P1, P2 o P3 di una traiettoria circolare	P1X	P2X	P3X
Coordinata Y del punto ausiliario P1, P2 o P3 di una traiettoria circolare	P1Y	P2Y	P3Y

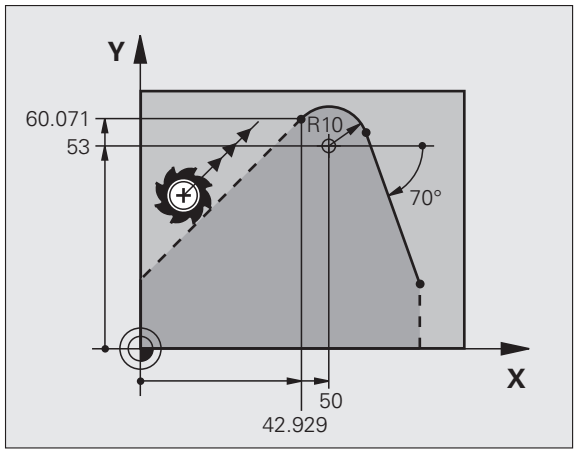

Punti ausiliari accanto ad un profilo

Dati noti	Softkey	
Coordinate X e Y del punto ausiliario di fianco a una retta	PDX	PDY
Distanza del punto ausiliario dalla retta	D	
Coordinate X e Y del punto ausiliario accanto ad una traiettoria circolare	PDX	PDY
Distanza del punto ausiliario dalla traiettoria circolare	D	

Blocchi esemplificativi NC

```
13 FC DR- R10 P1X+42.929 P1Y+60.071
14 FLT AN-70 PDX+50 PDY+53 D10
```

Riferimenti relativi

I riferimenti relativi sono dati che si riferiscono ad un altro elemento di profilo. I softkey e le istruzioni di programma per i riferimenti **R**elativi iniziano con una **"R"**. Le quote indicate sulla figura a destra dovrebbero essere programmate quali riferimenti relativi.

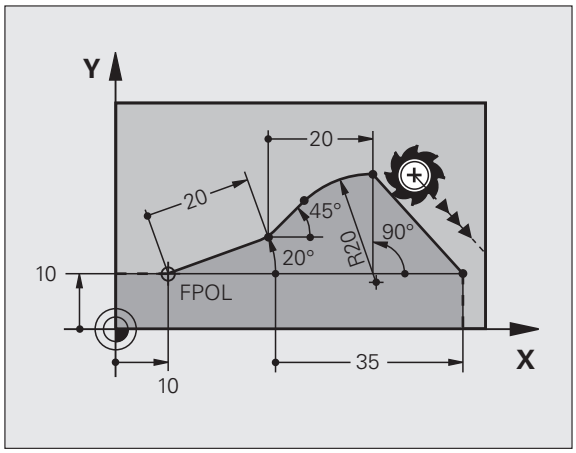

Le coordinate con riferimento relativo devono essere sempre programmate come valori incrementali. Inoltre si deve indicare il numero del blocco dell'elemento di profilo al quale essi si riferiscono.

L'elemento di profilo, del quale si precisa il numero di blocco, non deve trovarsi oltre 64 blocchi di posizionamento prima del blocco nel quale si programma il riferimento.

Cancellando un blocco al quale si è fatto riferimento, il TNC emette un messaggio d'errore. Modificare pertanto il programma prima di cancellare questo blocco.

Riferimento relativo al blocco N: coordinate del punto finale

Dati noti	Softkey	
Coordinate cartesiane rispetto al blocco N	RX N...	RY N...
Coordinate polari rispetto al blocco N	RPR N...	RPA N...

Blocchi esemplificativi NC

```
12 FPOL X+10 Y+10
13 FL PR+20 PA+20
14 FL AN+45
15 FCT IX+20 DR- R20 CCA+90 RX 13
16 FL IPR+35 PA+0 RPR 13
```

Riferimento relativo al blocco N: direzione e distanza dell'elemento di profilo

Dati noti	Softkey
Angolo tra una retta e un altro elemento del profilo oppure tra la tangente di ingresso ad un arco di cerchio ed un altro elemento del profilo	RAN N...
Retta parallela ad un altro elemento del profilo	PAR N...
Distanza tra retta ed elemento di profilo parallelo	DP

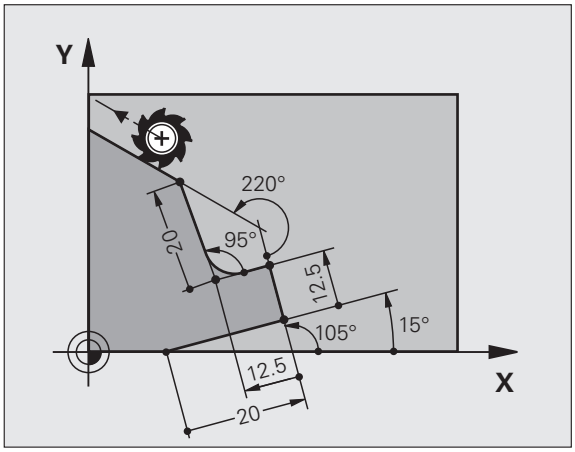

Blocchi esemplificativi NC

```
17 FL LEN 20 AN+15
18 FL AN+105 LEN 12.5
19 FL PAR 17 DP 12.5
20 FSELECT 2
21 FL LEN 20 IAN+95
22 FL IAN+220 RAN 18
```

Riferimento relativo al blocco N: centro del cerchio CC

Dati noti	Softkey	
Coordinate cartesiane del centro del cerchio rispetto al blocco N	RCCX N...	RCCY N...
Coordinate polari del centro del cerchio rispetto al blocco N	RCCPR N...	RCCPA N...

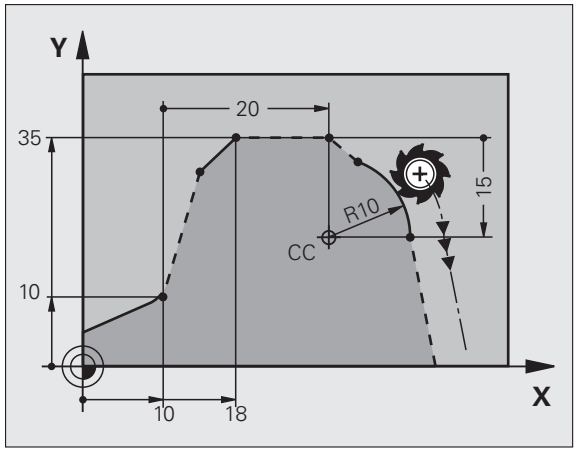

Blocchi esemplificativi NC

```
12 FL X+10 Y+10 RL
13 FL ...
14 FL X+18 Y+35
15 FL ...
16 FL ...
17 FC DR- R10 CCA+0 ICCX+20 ICCY-15 RCCX12 RCCY14
```

Esempio: programmazione FK 1

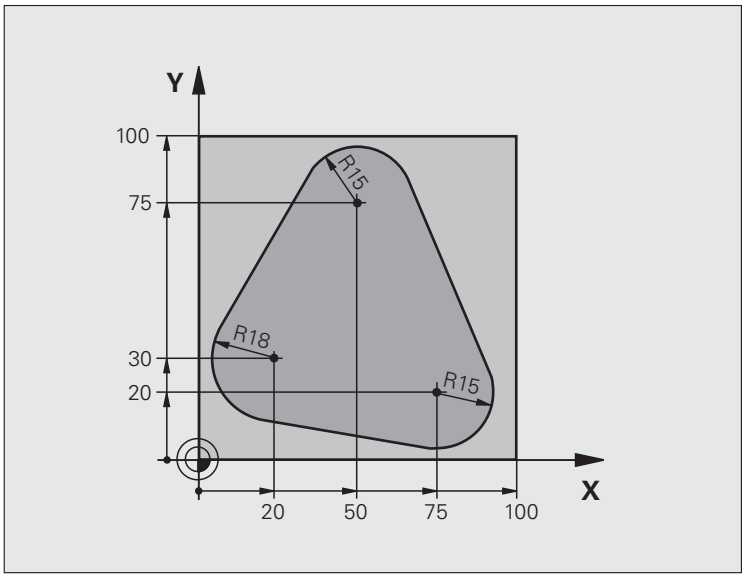

0 BEGIN PGM FK1 MM	
1 BLK FORM 0.1 Z X+0 Y+0 Z-20	Definizione pezzo grezzo
2 BLK FORM 0.2 X+100 Y+100 Z+0	
3 TOOL CALL 1 Z S500	Chiamata utensile
4 L Z+250 R0 FMAX	Disimpegno utensile
5 L X-20 Y+30 R0 FMAX	Preposizionamento utensile
6 L Z-10 R0 F1000 M3	Posizionamento alla profondità di lavorazione
7 APPR CT X+2 Y+30 CCA90 R+5 RL F250	Avvicinamento al profilo su un cerchio con raccordo tangenziale
8 FC DR- R18 CLSD+ CCX+20 CCY+30	Sezione FK:
9 FLT	Programmazione dei dati noti per ogni elemento di profilo
10 FCT DR- R15 CCX+50 CCY+75	
11 FLT	
12 FCT DR- R15 CCX+75 CCY+20	
13 FLT	
14 FCT DR- R18 CLSD- CCX+20 CCY+30	
15 DEP CT CCA90 R+5 F1000	Distacco dal profilo su un cerchio con raccordo tangenziale
16 L X-30 Y+0 R0 FMAX	
17 L Z+250 R0 FMAX M2	Disimpegno utensile, fine programma
18 END PGM FK1 MM	

Esempio: programmazione FK 2

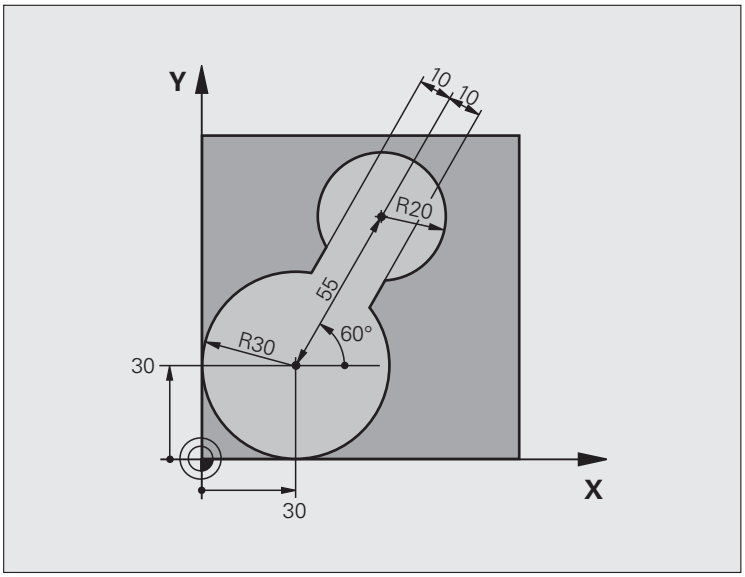

0 BEGIN PGM FK2 MM	
1 BLK FORM 0.1 Z X+0 Y+0 Z-20	Definizione pezzo grezzo
2 BLK FORM 0.2 X+100 Y+100 Z+0	
3 TOOL CALL 1 Z S4000	Chiamata utensile
4 L Z+250 R0 FMAX	Disimpegno utensile
5 L X+30 Y+30 R0 FMAX	Preposizionamento utensile
6 L Z+5 R0 FMAX M3	Preposizionamento dell'asse utensile
7 L Z-5 R0 F100	Posizionamento alla profondità di lavorazione

8 APPR LCT X+0 Y+30 R5 RR F350	Avvicinamento al profilo su un cerchio con raccordo tangenziale
9 FPOL X+30 Y+30	Sezione FK:
10 FC DR- R30 CCX+30 CCY+30	Programmazione dei dati noti per ogni elemento di profilo
11 FL AN+60 PDX+30 PDY+30 D10	
12 FSELECT 3	
13 FC DR- R20 CCPR+55 CCPA+60	
14 FSELECT 2	
15 FL AN-120 PDX+30 PDY+30 D10	
16 FSELECT 3	
17 FC X+0 DR- R30 CCX+30 CCY+30	
18 FSELECT 2	
19 DEP LCT X+30 Y+30 R5	Distacco dal profilo su un cerchio con raccordo tangenziale
20 L Z+250 R0 FMAX M2	Disimpegno utensile, fine programma
21 END PGM FK2 MM	

Esempio: programmazione FK 3

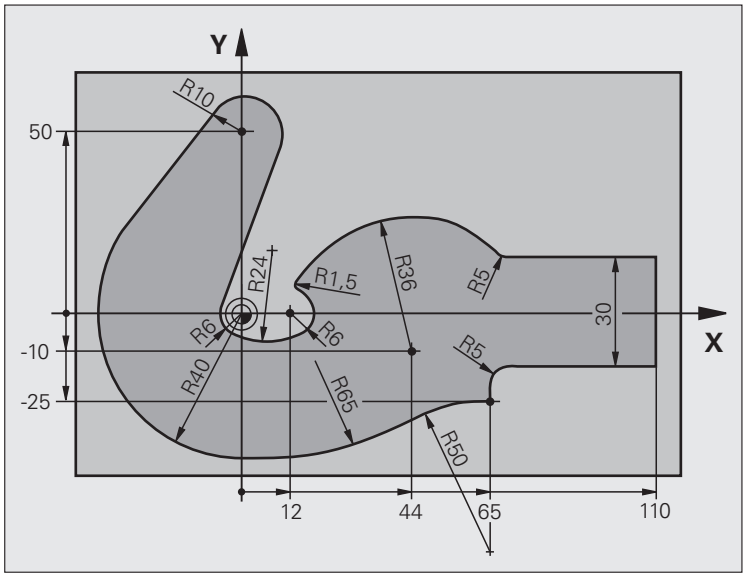

0 BEGIN PGM FK3 MM	
1 BLK FORM 0.1 Z X-45 Y-45 Z-20	Definizione pezzo grezzo
2 BLK FORM 0.2 X+120 Y+70 Z+0	
3 TOOL CALL 1 Z S4500	Chiamata utensile
4 L Z+250 R0 FMAX	Disimpegno utensile
5 L X-70 Y+0 R0 FMAX	Preposizionamento utensile
6 L Z-5 R0 F1000 M3	Posizionamento alla profondità di lavorazione

7 APPR CT X-40 Y+0 CCA90 R+5 RL F250	Avvicinamento al profilo su un cerchio con raccordo tangenziale
8 FC DR- R40 CCX+0 CCY+0	Sezione FK:
9 FLT	Programmazione dei dati noti per ogni elemento di profilo
10 FCT DR- R10 CCX+0 CCY+50	
11 FLT	
12 FCT DR+ R6 CCX+0 CCY+0	
13 FCT DR+ R24	
14 FCT DR+ R6 CCX+12 CCY+0	
15 FSELECT 2	
16 FCT DR- R1.5	
17 FCT DR- R36 CCX+44 CCY-10	
18 FSELECT 2	
19 FCT DR+ R5	
20 FLT X+110 Y+15 AN+0	
21 FL AN-90	
22 FL X+65 AN+180 PAR21 DP30	
23 RND R5	
24 FL X+65 Y-25 AN-90	
25 FC DR+ R50 CCX+65 CCY-75	
26 FCT DR- R65	
27 FSELECT 1	
28 FCT Y+0 DR- R40 CCX+0 CCY+0	
29 FSELECT 4	
30 DEP CT CCA90 R+5 F1000	Distacco dal profilo su un cerchio con raccordo tangenziale
31 L X-70 R0 FMAX	
32 L Z+250 R0 FMAX M2	Disimpegno utensile, fine programma
33 END PGM FK3 MM	

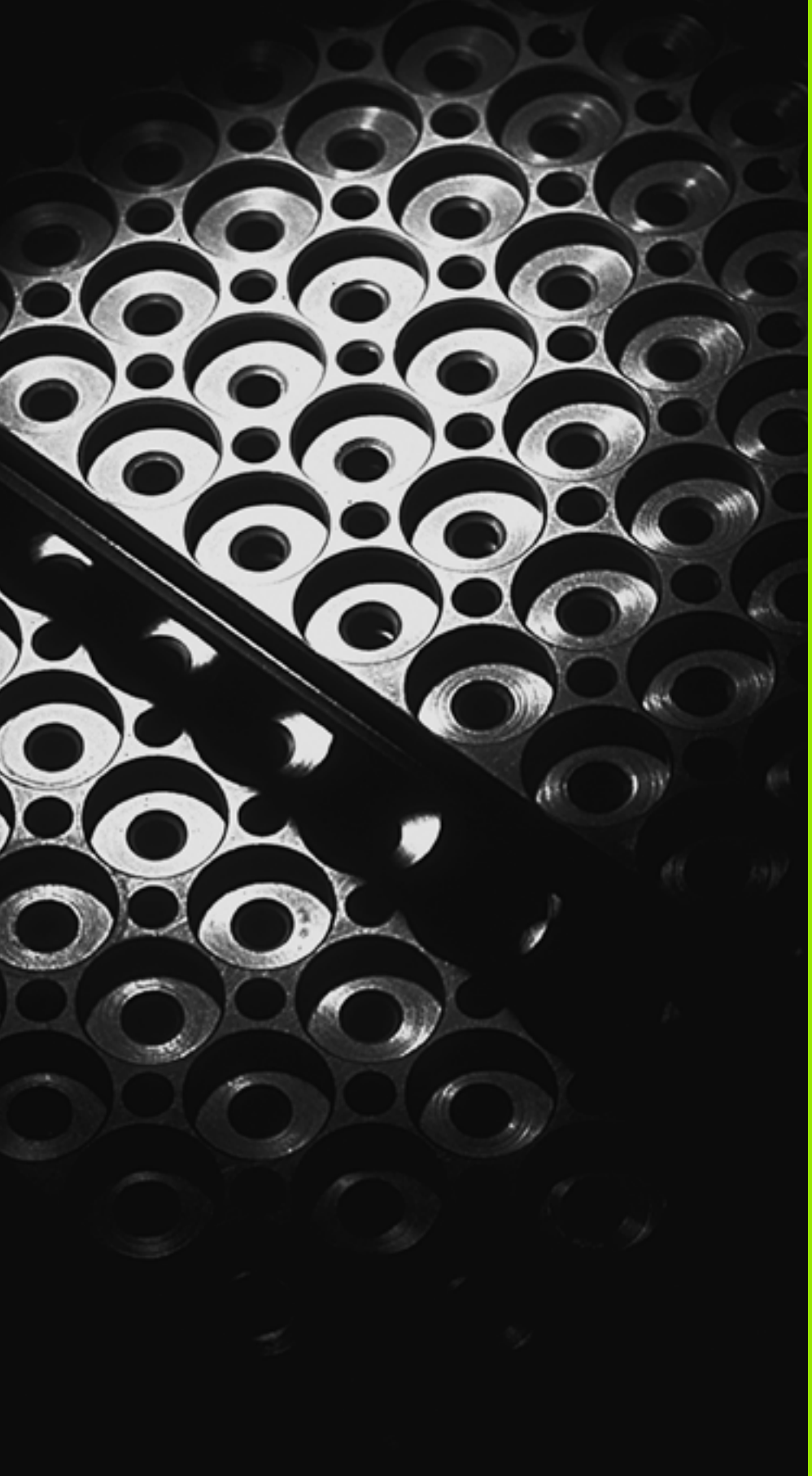

7

Programmazione: sottoprogrammi e ripetizioni di blocchi di programma

7.1 Definizione di sottoprogrammi e ripetizioni di blocchi di programma

I passi di lavorazione già programmati possono essere ripetuti mediante sottoprogrammi o ripetizioni di blocchi di programma.

Label

I sottoprogrammi e le ripetizioni di blocchi di programma iniziano nel sottoprogramma con l'istruzione **LBL**, abbreviazione per la parola LABEL (ingl. per etichetta, contrassegno).

Alle singole LABEL viene assegnato un numero tra 1 e 999 o un nome definibile. I singoli numeri di LABEL o nomi di LABEL possono essere assegnati una sola volta nel programma con l'istruzione LABEL SET. Il numero di nomi di label inseribili è limitato solo dalla memoria interna.

Non utilizzare mai per più di una volta un numero label o un nome label!

L'etichetta LABEL 0 (**LBL 0**) segna la fine di un sottoprogramma e quindi può essere utilizzata quante volte necessario.

7.2 Sottoprogrammi

Funzionamento

1. Il TNC esegue il programma di lavorazione fino al richiamo di un sottoprogramma con **CALL LBL**
2. Da questo punto il TNC esegue il sottoprogramma richiamato fino alla sua fine, programmata con **LBL 0**
3. Successivamente il TNC continua il programma di lavorazione nel blocco che segue il richiamo del sottoprogramma **CALL LBL**

Note per la programmazione

- Un programma principale può contenere fino a 254 sottoprogrammi
- I sottoprogrammi possono essere richiamati un numero di volte qualsiasi nella sequenza desiderata
- Un sottoprogramma non può richiamare se stesso
- È consigliabile programmare i sottoprogrammi alla fine del programma principale (dopo il blocco con M2 o M30)
- I sottoprogrammi che si trovano nel programma di lavorazione prima del blocco con M2 o M30 vengono comunque eseguiti una volta senza essere chiamati

Programmazione di un sottoprogramma

- Etichettare l'inizio: premere il tasto LBL SET
- Inserire il numero di sottoprogramma. Se si desidera utilizzare nomi di LABEL: premere il softkey NOME LBL per passare all'inserimento di testi
- Etichettare la fine: premere il tasto LBL SET e inserire il numero LABEL "0"

Chiamata sottoprogramma

- Richiamo del sottoprogramma: premere il tasto LBL CALL
- **Numero label**: inserire il numero di label del programma da chiamare. Se si desidera utilizzare nomi di LABEL: premere il softkey NOME LBL per passare all'inserimento di testi
- **Ripetizioni REP**: saltare la domanda di dialogo con il tasto NO ENT. Utilizzare Ripetizioni REP solo in caso di ripetizioni di blocchi di programma

L'istruzione **CALL LBL 0** non è ammessa in quanto corrisponde alla chiamata della fine di un sottoprogramma.

7.3 Ripetizioni di blocchi di programma

Label LBL

Le ripetizioni di blocchi di programma iniziano con l'etichetta **LBL**. Una ripetizione di blocchi di programma termina con **CALL LBL n REPn**.

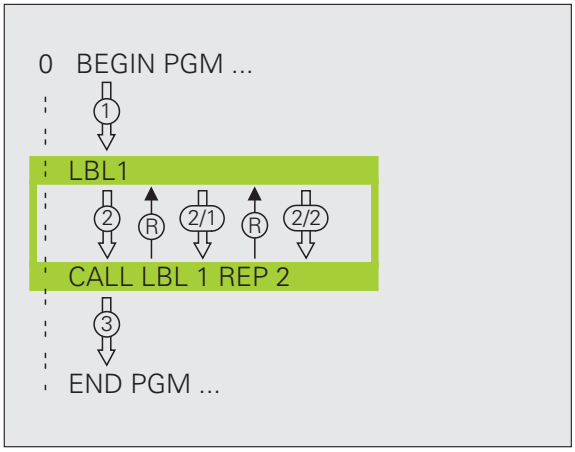

Funzionamento

1 Il TNC esegue il programma di lavorazione fino alla fine dei blocchi da ripetere (**CALL LBL n REPn**)
2 Quindi il TNC ripete il blocco di programma tra la LABEL chiamata e la chiamata della label **CALL LBL n REPn** fino a quando indicato in **REP**
3 Dopo l'ultima ripetizione il TNC continua l'esecuzione del programma di lavorazione

Note per la programmazione

- Un blocco di programma può essere ripetuto in successione fino a 65 534 volte
- I blocchi di programma verranno eseguiti dal TNC sempre una volta in più del numero di ripetizioni programmate

Programmazione di una ripetizione di blocchi di programma

LBL SET

- Etichettare l'inizio: premere il tasto LBL SET e inserire il numero LABEL per i blocchi di programma da ripetere. Se si desidera utilizzare nomi di LABEL: premere il softkey NOME LBL per passare all'inserimento di testi
- Inserire i blocchi di programma

Chiamata di una ripetizione di blocchi di programma

LBL CALL

- Premere il tasto LBL CALL
- **Chiamata sottoprogr./ripetiz.**: inserire il numero di Label dei blocchi di programma da ripetere, confermare con il tasto ENT. Se si desidera utilizzare nomi di LABEL: premere il tasto "GOTO" per passare all'inserimento di testi
- **Ripetizioni REP**: inserire il numero di ripetizioni e confermare con il tasto ENT

7.4 Programma qualsiasi come sottoprogramma

Funzionamento

1. Il TNC esegue il programma di lavorazione fino alla chiamata di un altro programma con **CALL PGM**
2. In seguito il TNC esegue il programma chiamato fino alla sua fine
3. Successivamente il TNC continua l'esecuzione del programma (chiamante) dal blocco che segue la chiamata di programma

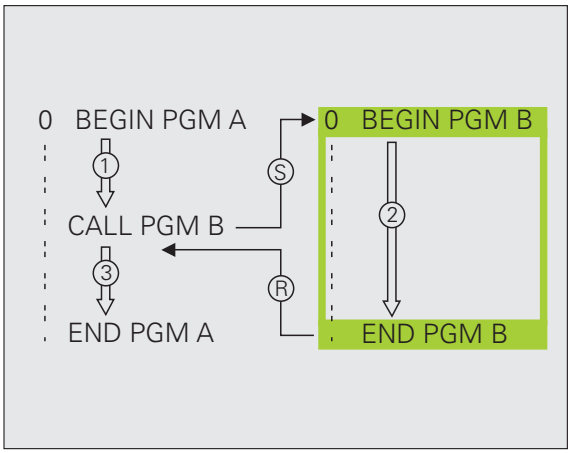

Note per la programmazione

- Per utilizzare un qualsiasi programma come sottoprogramma il TNC non necessita di LABEL
- Il programma chiamato non deve contenere le funzioni ausiliarie M2 o M30. Se nel programma chiamato sono stati definiti sottoprogrammi con label, si può impiegare M2 oppure M30 con la funzione di salto **FN 9: IF +0 EQU +0 GOTO LBL 99** per saltare in modo forzato questo blocco di programma
- Il programma chiamato non deve contenere alcuna chiamata **CALL PGM** del programma chiamante (loop continuo)

Chiamata di un programma qualsiasi quale sottoprogramma

- Selezione delle funzioni di chiamata del programma: premere il tasto PGM CALL

- Premere il softkey PROGRAMMA: il TNC avvia il dialogo per la definizione del programma da chiamare. Inserire il nome del percorso tramite la tastiera visualizzata sullo schermo (tasto GOTO), oppure

- Premere il softkey SELEZIONA PROGRAMMA: il TNC attiva la finestra di selezione tramite la quale è possibile selezionare il programma da chiamare, confermare con il tasto END

Se si immette solo il nome del programma, il programma chiamato deve trovarsi nella stessa directory in cui è memorizzato il programma chiamante.

Se il programma chiamato non si trova nella stessa directory del programma chiamante, occorre inserire il percorso completo, ad es. **TNC:\ZW35\SCHRUPP\PGM1.H**

Se si desidera chiamare un programma DIN/ISO, introdurre dopo il nome del programma il tipo di file .I.

I programmi possono essere chiamati anche con il ciclo **12 PGM CALL**.

In una chiamata **PGM CALL** i parametri Q sono attivi fondamentalmente in modo globale. Pertanto, tenere presente che le modifiche a parametri Q nel programma chiamato possono eventualmente avere effetto anche sul programma chiamante.

7.5 Annidamenti

Tipi di annidamento

- Sottoprogrammi nel sottoprogramma
- Ripetizioni di blocchi di programma in una ripetizione di blocchi di programma
- Ripetizioni di sottoprogrammi
- Ripetizioni di blocchi di programma nel sottoprogramma

Profondità di annidamento

La profondità di annidamento definisce la frequenza con cui blocchi di programma o sottoprogrammi possono contenere altri sottoprogrammi o ripetizioni di blocchi di programma.

- Profondità massima di annidamento per sottoprogrammi: 8
- Profondità massima di annidamento per chiamate del programma principale: 6, dove **CYCL CALL** ha lo stesso effetto di una chiamata del programma principale
- Le ripetizioni di blocchi di programma possono essere annidate un numero di volte qualsiasi

Sottoprogramma in un sottoprogramma

Blocchi esemplificativi NC

0 BEGIN PGM UPGMS MM	
...	
17 CALL LBL "UP1"	Chiamata di sottoprogramma con LBL UP1
...	
35 L Z+100 R0 FMAX M2	Ultimo blocco di programma del
	programma principale (con M2)
36 LBL "UP1"	Inizio sottoprogramma UP1
...	
39 CALL LBL 2	Chiamata sottoprogramma al LBL 2
...	
45 LBL 0	Fine sottoprogramma 1
46 LBL 2	Inizio sottoprogramma 2
...	
62 LBL 0	Fine sottoprogramma 2
63 END PGM UPGMS MM	

Esecuzione programma

1. Esecuzione del programma principale UPGMS fino al blocco 17
2. Chiamata del sottoprogramma UP1 e relativa esecuzione fino al blocco 39
3. Chiamata del sottoprogramma 2 e relativa esecuzione fino al blocco 62. Fine del sottoprogramma 2 e salto di ritorno al sottoprogramma chiamante
4. Esecuzione del sottoprogramma 1 dal blocco 40 al blocco 45. Fine del sottoprogramma 1 e salto di ritorno al programma principale UPGMS
5. Esecuzione del programma principale UPGMS dal blocco 18 al blocco 35. Salto di ritorno al blocco 1 e fine del programma

Ripetizione di ripetizioni di blocchi di programma

Blocchi esemplificativi NC

0 BEGIN PGM REPS MM	
...	
15 LBL 1	Inizio ripetizione di blocchi di programma 1
...	
20 LBL 2	Inizio ripetizione di blocchi di programma 2
...	
27 CALL LBL 2 REP 2	Parte di programma tra questo blocco e LBL 2
...	(blocco 20) ripetuta 2 volte
35 CALL LBL 1 REP 1	Parte di programma tra questo blocco e LBL 1
...	(blocco 15) ripetuta 1 volta
50 END PGM REPS MM	

Esecuzione programma

1. Esecuzione del programma principale REPS fino al blocco 27
2. Ripetizione per 2 volte della parte di programma tra il blocco 27 e il blocco 20
3. Esecuzione del programma principale REPS dal blocco 28 al blocco 35
4. Ripetizione per una volta della parte di programma tra il blocco 35 e il blocco 15 (contiene la ripetizione della parte di programma tra il blocco 20 e il blocco 27)
5. Esecuzione del programma principale REPS dal blocco 36 al blocco 50 (fine programma)

Ripetizione di un sottoprogramma

Blocchi esemplificativi NC

0 BEGIN PGM UPGREP MM	
...	
10 LBL 1	Inizio ripetizione di blocchi di programma 1
11 CALL LBL 2	Chiamata sottoprogramma
12 CALL LBL 1 REP 2	Parte di programma tra questo blocco e LBL1
...	(blocco 10) ripetuta 2 volte
19 L Z+100 R0 FMAX M2	Ultimo blocco programma principale con M2
20 LBL 2	Inizio sottoprogramma
...	
28 LBL 0	Fine sottoprogramma
29 END PGM UPGREP MM	

Esecuzione programma

1 Esecuzione del programma principale UPGREP fino al blocco 11

2 Chiamata del sottoprogramma 2 e relativa esecuzione

3 Ripetizione per due volte della parte di programma tra il blocco 12 e il blocco 10; il sottoprogramma 2 viene ripetuto due volte

4 Esecuzione del programma principale UPGREP dal blocco 13 al blocco 19; fine del programma

7.6 Esempi di programmazione

Esempio: fresatura di un profilo in più accostamenti

Esecuzione del programma

- Preposizionamento dell'utensile sul bordo superiore del pezzo
- Inserimento incrementale dell'accostamento
- Fresatura profilo
- Ripetizione dell'accostamento e della fresatura del profilo

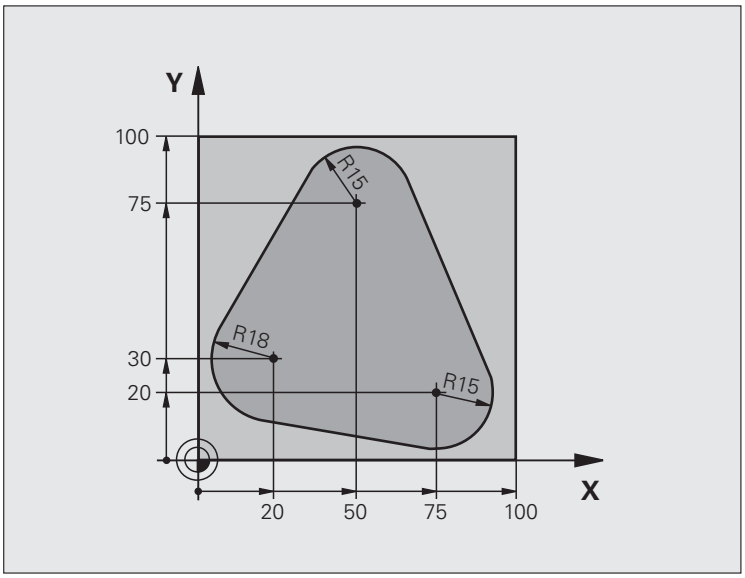

0 BEGIN PGM PGMWDH MM	
1 BLK FORM 0.1 Z X+0 Y+0 Z-40	
2 BLK FORM 0.2 X+100 Y+100 Z+0	
3 TOOL CALL 1 Z S500	Chiamata utensile
4 L Z+250 R0 FMAX	Disimpegno utensile
5 L X-20 Y+30 R0 FMAX	Preposizionamento nel piano di lavoro
6 L Z+0 R0 FMAX M3	Preposizionamento sul bordo superiore del pezzo

7 LBL 1	Etichetta per ripetizione di blocchi di programma
8 L IZ-4 R0 FMAX	Accostamento in profondità incrementale (nel vuoto)
9 APPR CT X+2 Y+30 CCA90 R+5 RL F250	Avvicinamento al profilo
10 FC DR- R18 CLSD+ CCX+20 CCY+30	Profilo
11 FLT	
12 FCT DR- R15 CCX+50 CCY+75	
13 FLT	
14 FCT DR- R15 CCX+75 CCY+20	
15 FLT	
16 FCT DR- R18 CLSD- CCX+20 CCY+30	
17 DEP CT CCA90 R+5 F1000	Distacco dal profilo
18 L X-20 Y+0 R0 FMAX	Disimpegno
19 CALL LBL 1 REP 4	Salto di ritorno al LBL 1; in tutto quattro volte
20 L Z+250 R0 FMAX M2	Disimpegno utensile, fine programma
21 END PGM PGMWDH MM	

Esempio: gruppi di fori

Esecuzione del programma

- Posizionamento sui gruppi di fori nel programma principale
- Chiamata gruppo di fori (sottoprogramma 1)
- Una sola programmazione del gruppo di fori nel sottoprogramma 1

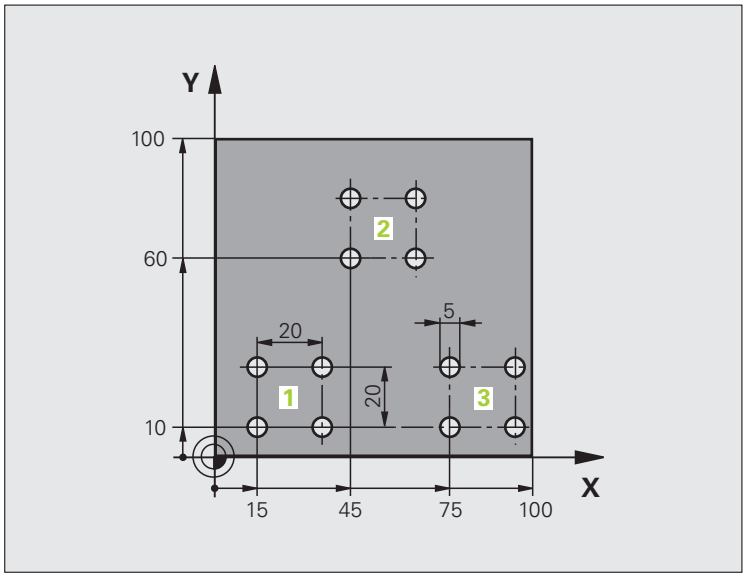

0 BEGIN PGM UP1 MM	
1 BLK FORM 0.1 Z X+0 Y+0 Z-20	
2 BLK FORM 0.2 X+100 Y+100 Z+0	
3 TOOL CALL 1 Z S5000	Chiamata utensile
4 L Z+250 R0 FMAX	Disimpegno utensile
5 CYCL DEF 200 FORATURA	Definizione del ciclo "Foratura"
Q200=2 ;DISTANZA SICUREZZA	
Q201=-10 ;PROFONDITÀ	
Q206=250 ;AVANZ. INCREMENTO	
Q202=5 ;PROF. INCREMENTO	
Q210=0 ;TEMPO ATTESA SOPRA	
Q203=+0 ;COORD. SUPERFICIE	
Q204=10 ;2ª DIST. DI SICUREZZA	
Q211=0.25 ;TEMPO ATTESA SOTTO	

6 L X+15 Y+10 R0 FMAX M3	Posizionamento sul punto di partenza del gruppo di fori 1
7 CALL LBL 1	Chiamata sottoprogramma per gruppo di fori
8 L X+45 Y+60 R0 FMAX	Posizionamento sul punto di partenza del gruppo di fori 2
9 CALL LBL 1	Chiamata sottoprogramma per gruppo di fori
10 L X+75 Y+10 R0 FMAX	Posizionamento sul punto di partenza del gruppo di fori 3
11 CALL LBL 1	Chiamata sottoprogramma per gruppo di fori
12 L Z+250 R0 FMAX M2	Fine programma principale
13 LBL 1	Inizio sottoprogramma 1: gruppo di fori
14 CYCL CALL	Foro 1
15 L IY+20 R0 FMAX M99	Posizionamento sul foro 2, chiamata ciclo
16 L IY+20 R0 FMAX M99	Posizionamento sul foro 3, chiamata ciclo
17 L IX-20 R0 FMAX M99	Posizionamento sul foro 4, chiamata ciclo
18 LBL 0	Fine sottoprogramma 1
19 END PGM UP1 MM	

Esempio: lavorazione di gruppi di fori con più utensili

Esecuzione del programma

- Programmazione dei cicli di lavorazione nel programma principale
- Richiamo della sagoma di foratura completa (sottoprogramma 1)
- Posizionamento sui gruppi di fori nel sottoprogramma 1, richiamo gruppo di fori (sottoprogramma 2)
- Una sola programmazione del gruppo di fori nel sottoprogramma 2

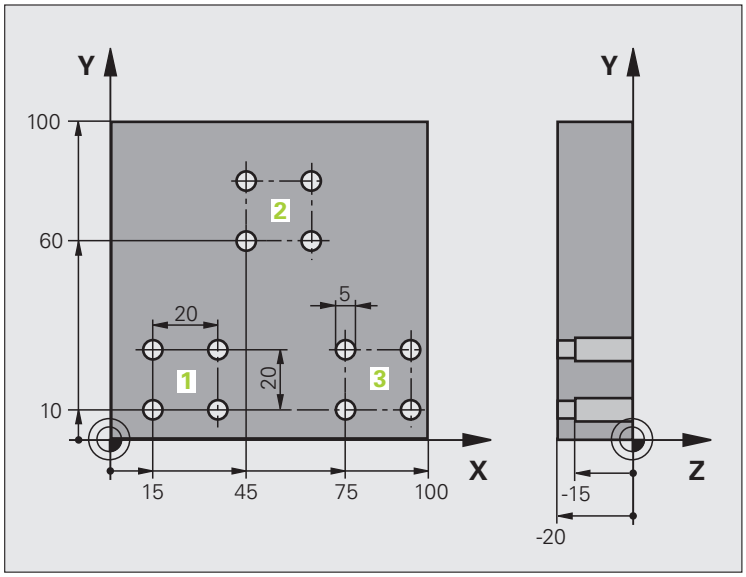

0 BEGIN PGM UP2 MM	
1 BLK FORM 0.1 Z X+0 Y+0 Z-20	
2 BLK FORM 0.2 X+100 Y+100 Z+0	
3 TOOL CALL 1 Z S5000	Chiamata utensile punta per centrare
4 L Z+250 R0 FMAX	Disimpegno utensile
5 CYCL DEF 200 FORATURA	Definizione del ciclo "Foratura di centrinatura"
Q200=2 ;DISTANZA SICUREZZA	
Q202=-3 ;PROFONDITÀ	
Q206=250 ;AVANZ. INCREMENTO	
Q202=3 ;PROF. INCREMENTO	
Q210=0 ;TEMPO ATTESA SOPRA	
Q203=+0 ;COORD. SUPERFICIE	
Q204=10 ;2ª DIST. DI SICUREZZA	
Q211=0.25 ;TEMPO ATTESA SOTTO	
6 CALL LBL 1	Chiamata sottoprogramma 1 per sagoma di foratura completa

7 L Z+250 R0 FMAX M6	Cambio utensile
8 TOOL CALL 2 Z S4000	Chiamata utensile punta
9 FN 0: Q201 = -25	Nuova profondità per la foratura
10 FN 0: Q202 = +5	Nuovo accostamento per la foratura
11 CALL LBL 1	Chiamata sottoprogramma 1 per sagoma di foratura completa
12 L Z+250 R0 FMAX M6	Cambio utensile
13 TOOL CALL 3 Z S500	Chiamata utensile alesatore
14 CYCL DEF 201 ALESATURA	Definizione del ciclo "Alesatura"
Q200=2 ;DISTANZA SICUREZZA	
Q201=-15 ;PROFONDITÀ	
Q206=250 ;AVANZ. INCREMENTO	
Q211=0.5 ;TEMPO ATTESA SOTTO	
Q208=400 ;INVERSIONE F	
Q203=+0 ;COORD. SUPERFICIE	
Q204=10 ;2ª DIST. DI SICUREZZA	
15 CALL LBL 1	Chiamata sottoprogramma 1 per sagoma di foratura completa
16 L Z+250 R0 FMAX M2	Fine programma principale
17 LBL 1	Inizio sottoprogramma 1: sagoma di foratura completa
18 L X+15 Y+10 R0 FMAX M3	Posizionamento sul punto di partenza del gruppo di fori 1
19 CALL LBL 2	Chiamata sottoprogramma 2 per il gruppo di fori
20 L X+45 Y+60 R0 FMAX	Posizionamento sul punto di partenza del gruppo di fori 2
21 CALL LBL 2	Chiamata sottoprogramma 2 per il gruppo di fori
22 L X+75 Y+10 R0 FMAX	Posizionamento sul punto di partenza del gruppo di fori 3
23 CALL LBL 2	Chiamata sottoprogramma 2 per il gruppo di fori
24 LBL 0	Fine sottoprogramma 1
25 LBL 2	Inizio sottoprogramma 2: gruppo di fori
26 CYCL CALL	Foro 1 con il ciclo di lavorazione attivo
27 L IY+20 R0 FMAX M99	Posizionamento sul foro 2, chiamata ciclo
28 L IY+20 R0 FMAX M99	Posizionamento sul foro 3, chiamata ciclo
29 L IX-20 R0 FMAX M99	Posizionamento sul foro 4, chiamata ciclo
30 LBL 0	Fine sottoprogramma 2
31 END PGM UP2 MM	

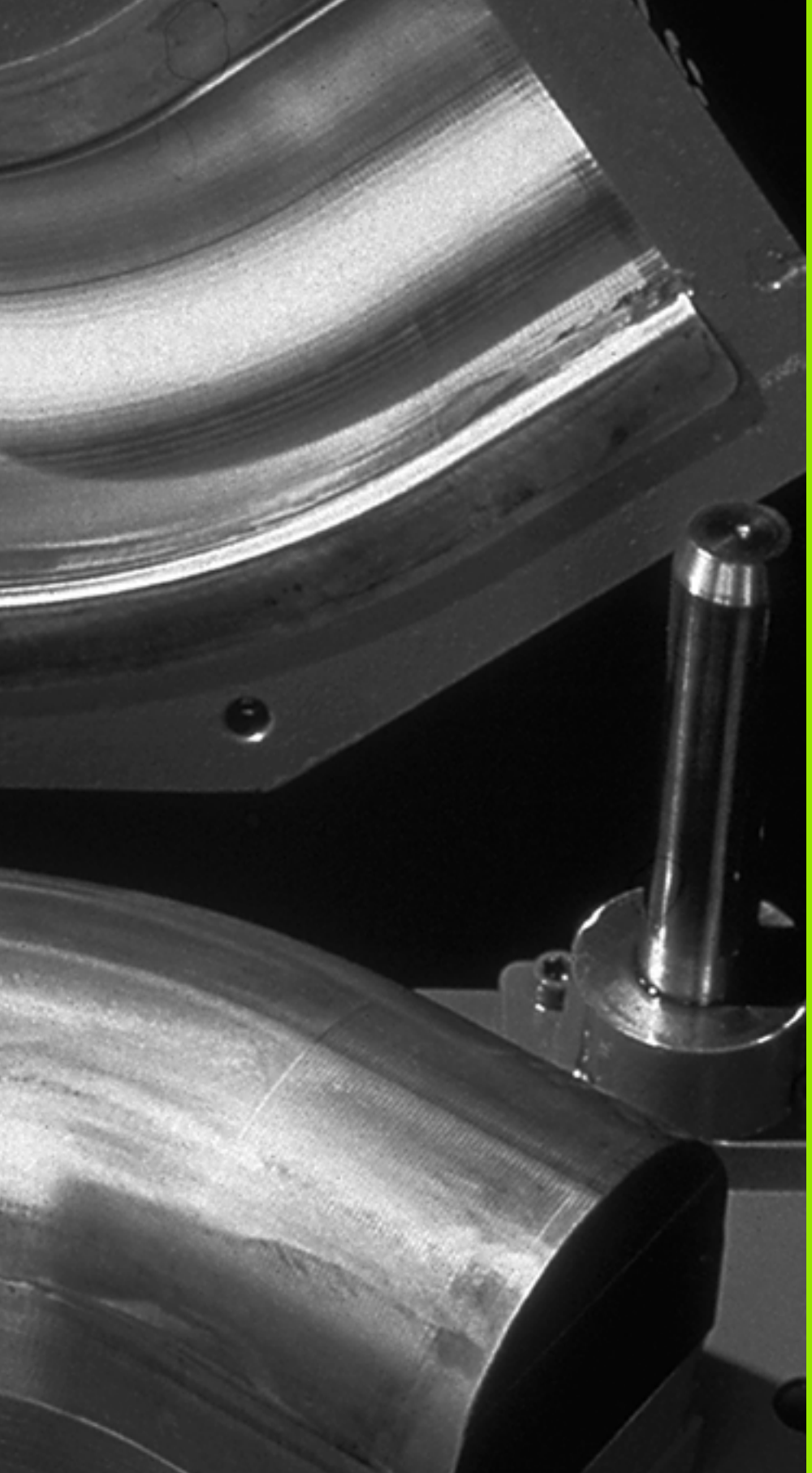

8

Programmazione: parametri Q

8.1 Principio e panoramica delle funzioni

I parametri Q consentono di definire intere serie di pezzi in un programma di lavorazione. A tale proposito si inseriscono, in luogo dei valori numerici, dei parametri Q.

I parametri Q sostituiscono ad esempio

- valori di coordinate
- avanzamenti
- numeri di giri
- dati ciclo

Inoltre è possibile programmare con parametri Q dei profili definiti da funzioni matematiche o far dipendere l'esecuzione di singoli passi di lavorazione da certe condizioni logiche. Con la programmazione FK è possibile definire con parametri Q anche profili non quotati a norma NC.

I parametri Q sono contrassegnati da lettere e da un numero compreso tra 0 e 1999. Sono disponibili parametri con differente funzionalità, vedere tabella seguente.

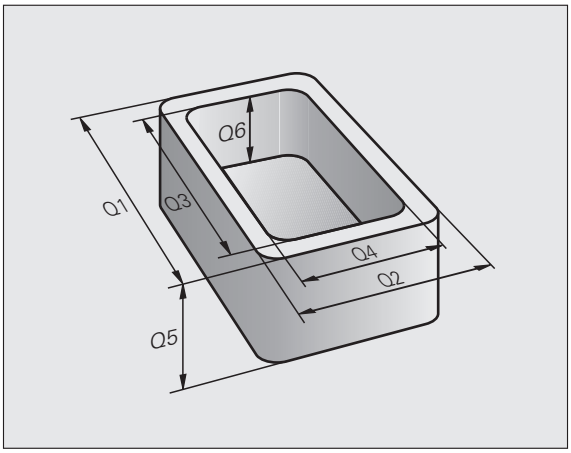

Significato	Intervallo
Parametri liberamente utilizzabili, se non ci possono essere interferenze con cicli SL, globalmente attivi per tutti i programmi memorizzati nel TN	da **Q0** a **Q99**
Parametri per funzioni speciali del TNC	da **Q100** a **Q199**
Parametri utilizzati di preferenza per cicli attivi globalmente in tutti i programmi memorizzati nel TNC	da **Q200** a **Q1199**
Parametri utilizzati di preferenza per cicli attivi globalmente in tutti i programmi memorizzati nel TNC. Può essere eventualmente necessario consultare il costruttore della macchina o il fornitore	da **Q1200** a **Q1399**
Parametri utilizzati di preferenza per cicli **call attivi** del costruttore, attivi globalmente in tutti i programmi memorizzati nel TNC	da **Q1400** a **Q1499**
Parametri utilizzati di preferenza per cicli **def attivi** del costruttore, attivi globalmente in tutti i programmi memorizzati nel TNC	da **Q1500** a **Q1599**
Parametri liberamente utilizzabili globalmente attivi per tutti i programmi memorizzati nel TNC	da **Q1600** a **Q1999**

Significato	Intervallo
Parametri **QL** liberamente utilizzabili, attivi solo localmente all'interno di un programma	da **QL0** a **QL499**
Parametri **QR** liberamente utilizzabili, attivi permanentemente (**r**emanent), anche in caso di interruzione di corrente	da **QR0** a **QR499**

Inoltre sono anche disponibili parametri **QS** (**S** sta per string), con cui si possono anche elaborare testi sul TNC. In linea di principio, per i parametri **QS** valgono gli stessi campi dei parametri Q (vedere la tabella in alto).

Tenere presente che anche per i parametri **QS** il campo da **QS100** e **QS199** è riservato per testi interni.

I parametri locali **QL** sono attivi soltanto all'interno di un programma e non vengono applicati in caso di chiamate programma o nelle macro.

Note per la programmazione

I parametri Q possono essere inseriti in un programma assieme a valori numerici.

Ai parametri Q possono essere assegnati valori numerici compresi tra –999 999 999 e +999 999 999. Il campo di immissione è limitato a 15 caratteri al massimo, di cui fino a 9 cifre prima della virgola. Internamente il TNC è in grado di calcolare valori numerici fino a 10^{10}.

Ai parametri **QS** possono essere assegnati al massimo 254 caratteri.

Il TNC assegna automaticamente a certi parametri Q e QS sempre gli stessi dati, ad es. al parametro **Q108** il raggio attuale dell'utensile, vedere "Parametri Q preprogrammati", pagina 294.

Chiamata delle funzioni parametriche Q

Premere il tasto "Q" (sotto il tasto -/+ nel campo per gli inserimenti numerici e la selezione degli assi) quando si introduce il programma di lavorazione. Il TNC visualizzerà i seguenti softkey:

Gruppo funzioni	Softkey	Pag.
Funzioni aritmetiche di base	FUNZIONI ARITMET.	Pag. 236
Funzioni trigonometriche	TRIGO-NOMETRIA	Pag. 238
Funzione per il calcolo di cerchi	CALCOLO CERCHIO	Pag. 240
Condizioni IF/THEN, salti	SALTI	Pag. 241
Altre funzioni	FUNZIONI SPECIALI	Pag. 244
Introduzione diretta di formule	FORMULA	Pag. 278
Funzione per la lavorazione di profili complessi	FORMULA PROFILO	Vedere manuale utente Pro-gramma-zione di cicli

Se si definisce o si assegna un parametro Q, il TNC visualizza i softkey Q, QL e QR. Con questi softkey si seleziona dapprima il tipo di parametro desiderato e quindi si immette il relativo numero.

Se è stata collegata una tastiera USB, è possibile aprire direttamente il dialogo per l'immissione delle formule premendo il tasto Q.

8.2 Serie di pezzi – Parametri Q invece di valori numerici

Applicazione

Con la funzione parametrica Q **FN 0: ASSEGNAZIONE** si assegnano ai parametri Q dei valori numerici. Nel programma di lavorazione invece si inserisce un parametro Q in luogo del valore numerico.

Blocchi esemplificativi NC

`15 FN 0: Q10=25`	Assegnazione
`...`	Q10 assume il valore 25
`25 L X +Q10`	corrispondente a L X +25

Per serie di pezzi si programmano, ad es., le quote caratteristiche del pezzo come parametri Q.

Per la lavorazione dei singoli pezzi assegnare quindi a ciascuno di questi parametri un determinato valore numerico.

Esempio

Cilindro con parametri Q

Raggio cilindro	R = Q1
Altezza cilindro	H = Q2
Cilindro Z1	Q1 = +30 Q2 = +10
Cilindro Z2	Q1 = +10 Q2 = +50

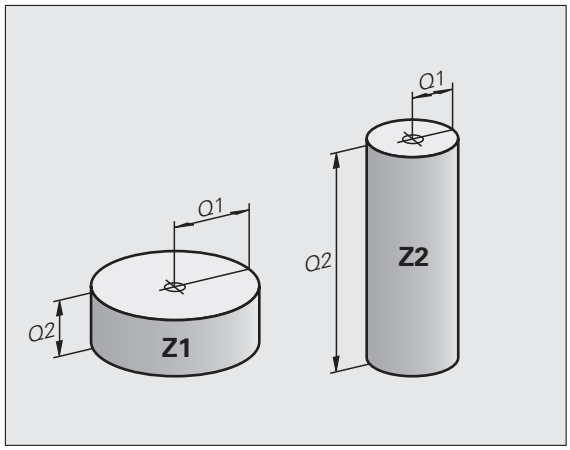

8.3 Definizione di profili mediante funzioni matematiche

Applicazione

Con i parametri Q è possibile programmare nel programma di lavorazione le funzioni matematiche di base:

- Selezione della funzione parametrica Q: premere il tasto Q (a destra nel campo per l'inserimento numerico). Il livello softkey visualizza le varie funzioni parametriche Q
- Selezione delle funzioni aritmetiche di base: premere il softkey FUNZIONI ARITMET. Il TNC visualizzerà i seguenti softkey:

Panoramica

Funzione	Softkey
FN 0: ASSEGNAZIONE ad es. **FN 0: Q5 = +60** Assegnazione diretta di un valore	FN0 X = Y
FN 1: ADDIZIONE ad es. **FN 1: Q1 = -Q2 + -5** Somma di due valori e relativa assegnazione	FN1 X + Y
FN 2: SOTTRAZIONE ad es. **FN 2: Q1 = +10 - +5** Differenza tra due valori e relativa assegnazione	FN2 X - Y
FN 3: MOLTIPLICAZIONE ad es. **FN 3: Q2 = +3 * +3** Prodotto tra due valori e relativa assegnazione	FN3 X * Y
FN 4: DIVISIONE ad es. **FN 4: Q4 = +8 DIV +Q2** Quoziente di due valori e relativa assegnazione **Non ammesso:** Divisione per 0!	FN4 X / Y
FN 5: RADICE QUADRATA ad es. **FN 5: Q20 = SQRT 4** Radice di un numero e relativa assegnazione **Non ammesso:** radice di un valore negativo!	FN5 RADICE

A destra del carattere "=" si possono introdurre:

- due numeri
- due parametri Q
- un numero e un parametro Q

Nelle equazioni i parametri Q e i valori numerici possono essere provvisti a scelta di segno.

Programmazione delle funzioni matematiche di base

Esempio:

Q — Selezione delle funzioni parametriche Q: premere il tasto Q

FUNZIONI ARITMET. — Selezione delle funzioni aritmetiche di base: premere il softkey FUNZIONI ARITMET.

FN0 X = Y — Selezione della funzione parametrica Q ASSEGNAZIONE: premere il softkey FN0 X = Y

NR. PARAMETRO PER RISULTATO?

5 ENT — Inserire il numero del parametro Q: 5

1. VALORE O PARAMETRO?

10 ENT — Assegnare a Q5 il valore numerico 10

Q — Selezione delle funzioni parametriche Q: premere il tasto Q

FUNZIONI ARITMET. — Selezione delle funzioni aritmetiche di base: premere il softkey FUNZIONI ARITMET.

FN3 X * Y — Selezione della funzione parametrica Q MOLTIPLICAZIONE: premere il softkey FN3 X * Y

NR. PARAMETRO PER RISULTATO?

12 ENT — Inserire il numero del parametro Q: 12

1. VALORE O PARAMETRO?

Q5 ENT — Immettere Q5 come primo valore

2. VALORE O PARAMETRO?

7 ENT — Inserire 7 come secondo valore

Esempio: blocchi di programma nel TNC

```
16 FN 0: Q5 = +10
17 FN 3: Q12 = +Q5 * +7
```

8.4 Funzioni trigonometriche (trigonometria)

Definizioni

Seno, coseno e tangente esprimono i rapporti tra i lati di un triangolo rettangolo. Ciò significa:

Seno: $\sin \alpha = a / c$
Coseno: $\cos \alpha = b / c$
Tangente: $\tan \alpha = a / b = \sin \alpha / \cos \alpha$

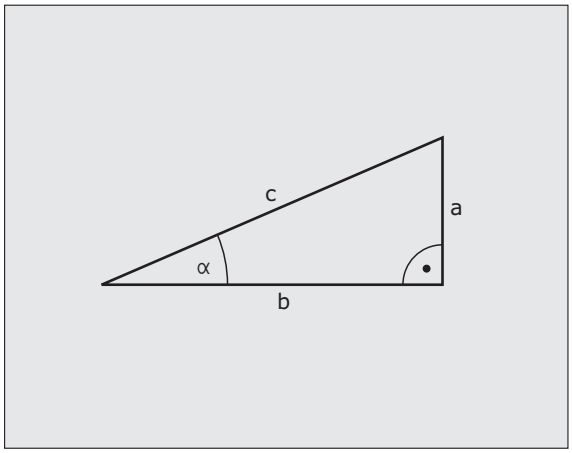

dove

- c è il lato opposto all'angolo retto
- a è il lato opposto all'angolo α
- b è il terzo lato

Dalla tangente il TNC può calcolare l'angolo:

$\alpha = \arctan (a / b) = \arctan (\sin \alpha / \cos \alpha)$

Esempio:

a = 25 mm

b = 50 mm

$\alpha = \arctan (a / b) = \arctan 0{,}5 = 26{,}57°$

Inoltre:

$a^2 + b^2 = c^2$ (con $a^2 = a \times a$)

$c = \sqrt{(a^2 + b^2)}$

Programmazione delle funzioni trigonometriche

Le funzioni trigonometriche compaiono azionando il softkey TRIGONOMETRIA. Il TNC visualizza i softkey riportati nella tabella in basso.

Programmazione: vedere "Esempio: programmazione delle funzioni matematiche di base"

Funzione	Softkey
FN 6: SENO ad es. **FN 6: Q20 = SIN-Q5** Determinazione del seno di un angolo in gradi (°) e relativa assegnazione	FN6 SIN(X)
FN 7: COSENO ad es. **FN 7: Q21 = COS-Q5** Determinazione del coseno di un angolo in gradi (°) e relativa assegnazione	D7 COS(X)
FN 8: RADICE DI UNA SOMMA DI QUADRATI ad es. **FN 8: Q10 = +5 LEN +4** Calcolo della lunghezza da due valori e relativa assegnazione	FN8 X LEN Y
FN 13: ANGOLO ad es. **FN 13: Q20 = +25 ANG-Q1** Calcolo dell'angolo con l'arctan di due lati o del sin e del cos (0 < angolo < 360°) e relativa assegnazione	FN13 X ANG Y

8.5 Calcolo dei cerchi

Applicazione

Con le funzioni per il calcolo di cerchi si possono far calcolare dal TNC da tre o quattro punti del cerchio, il centro e il raggio dello stesso. Il calcolo di un cerchio da quattro punti risulta più preciso.

Applicazione: questa funzione può essere utilizzata ad es. quando si desidera determinare tramite la funzione di digitalizzazione programmabile la posizione e il diametro di un foro o di un cerchio primitivo.

Funzione	Softkey
FN 23: determinazione dei DATI DI CERCHIO da 3 punti sulla circonferenza p. es. **FN 23: Q20 = CDATA Q30**	FN23 CIRCONF. 3 PUNTI

Le coppie di coordinate di tre punti del cerchio devono essere memorizzate in Q30 e nei cinque parametri seguenti, in questo caso fino a Q35.

Il TNC memorizza quindi la coordinata del centro del cerchio secondo l'asse principale (X con asse mandrino Z) nel parametro Q20, la coordinata del centro del cerchio secondo l'asse secondario (Y con asse mandrino Z) nel parametro Q21 ed il raggio del cerchio nel parametro Q22.

Funzione	Softkey
FN 24: determinazione dei DATI DI CERCHIO da 4 punti sulla circonferenza ad es. **FN 24: Q20 = CDATA Q30**	FN24 4 PUNTI SU CIRC.

Le coppie di coordinate di quattro punti del cerchio devono essere memorizzate in Q30 e nei sette parametri seguenti, in questo caso fino a Q37.

Il TNC memorizza quindi la coordinata del centro del cerchio secondo l'asse principale (X con asse mandrino Z) nel parametro Q20, la coordinata del centro del cerchio secondo l'asse secondario (Y con asse mandrino Z) nel parametro Q21 ed il raggio del cerchio nel parametro Q22.

Tenere presente che **FN 23** e **FN 24** sovrascrivono automaticamente oltre al parametro del risultato anche i due parametri successivi.

8.6 Condizioni IF/THEN con i parametri Q

Applicazione

Nelle condizioni IF/THEN il TNC confronta un parametro Q con un altro parametro Q o con un valore numerico. Se la condizione programmata viene soddisfatta, il TNC continua il programma alla label programmata dopo la condizione (label vedere "Definizione di sottoprogrammi e ripetizioni di blocchi di programma", pagina 216). Se la condizione non viene soddisfatta, il TNC esegue il blocco successivo.

Se si desidera chiamare un altro programma quale sottoprogramma, programmare dopo la label una chiamata di programma con **PGM CALL**.

Salti incondizionati

I salti incondizionati sono salti la cui condizione è sempre soddisfatta, ad es.

FN 9: IF+10 EQU+10 GOTO LBL1

Programmazione di condizioni IF/THEN

Le funzioni per le condizioni IF/THEN compaiono premendo il softkey SALTI. Il TNC visualizzerà i seguenti softkey:

Funzione	Softkey
FN 9: SE UGUALE SALTA A ad es. **FN 9: IF +Q1 EQU +Q3 GOTO LBL "UPCAN25"** Se i due valori o parametri sono uguali, salto alla label programmata	FN9 IF X EQ Y GOTO
FN 10: SE DIVERSO SALTA A ad es. **FN 10: IF +10 NE –Q5 GOTO LBL 10** Se i due valori o parametri sono diversi, salto alla label programmata	FN10 IF X NE Y GOTO
FN 11: SE MAGGIORE SALTA A ad es. **FN 11: IF+Q1 GT+10 GOTO LBL 5** Se il primo valore o parametro è maggiore del secondo valore o parametro, salto alla label programmata	FN11 IF X GT Y GOTO
FN 12: SE MINORE SALTA A ad es. **FN 12: IF+Q5 LT+0 GOTO LBL "ANYNAME"** Se il primo valore o parametro è minore del secondo valore o parametro, salto alla label programmata	FN12 IF X LT Y GOTO

Sigle e termini utilizzati

IF	(ingl.):	se
EQU	(ingl. equal):	Uguale
NE	(ingl. not equal):	diverso
GT	(ingl. greater than):	Maggiore
LT	(ingl. less than):	Minore
GOTO	(ingl. go to):	vai a

8.7 Controllo e modifica di parametri Q

Procedura

I parametri Q possono essere controllati ed anche modificati in tutti i modi operativi durante la creazione, la prova o l'esecuzione.

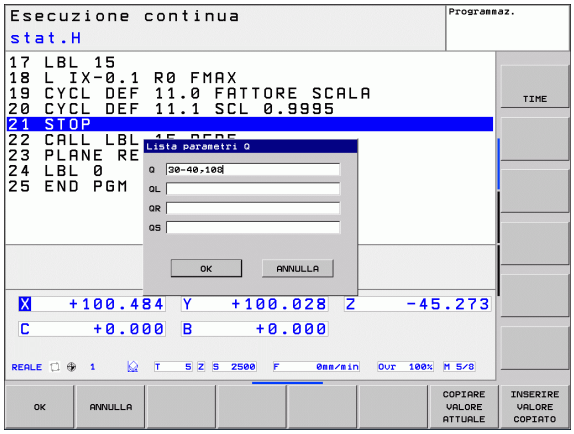

- Interrompere eventualmente l'esecuzione del programma (ad es. premendo il tasto di STOP esterno o il softkey STOP INTERNO) o la prova del programma

Q INFO

- Richiamo delle funzioni parametriche Q: premere il softkey Q INFO o il tasto Q
- Il TNC elenca tutti i parametri e i loro rispettivi valori attuali. Selezionare con i tasti cursore o con il tasto GOTO il parametro desiderato.
- Se si desidera modificare tale valore, premere il softkey MODIFICA CAMPO ATTUALE, inserire il nuovo valore e confermarlo con il tasto ENT
- Non desiderando modificare il valore, premere il softkey VALORE EFFETTIVO o concludere il dialogo con il tasto END

> I parametri impiegati dal TNC in cicli o internamente sono provvisti di commenti.
>
> Se si desidera controllare o modificare parametri locali, globali o stringa, premere il softkey VISUALIZZA PARAMETRI Q QL QR QS. Il TNC visualizza tutti i relativi parametri, valgono anche le funzioni descritte in precedenza.

Nei modi operativi Manuale, Volantino elettronico, Esecuzione singola, Esecuzione continua e Prova programma è possibile visualizzare i parametri Q anche nella visualizzazione di stato supplementare.

- Interrompere eventualmente l'esecuzione del programma (ad es. premendo il tasto di STOP esterno o il softkey STOP INTERNO) o la prova del programma

- Richiamare il livello softkey per ripartizione dello schermo

PROGRAMMA + STATO

- Selezionare la rappresentazione con visualizzazione di stato supplementare: il TNC visualizza nella parte destra dello schermo la maschera di stato **Panoramica**

STATO PARAM. Q

- Selezionare il softkey STATO PARAM Q

LISTA PARAMETRI Q

- Selezionare il softkey LISTA PARAM Q
- Il TNC apre una finestra in primo piano in cui si può inserire l'intervallo desiderato per la visualizzazione dei parametri Q oppure dei parametri stringa. Più parametri Q si definiscono con virgole (ad es. Q 1,2,3,4). Gli intervalli di visualizzazione si definiscono con un trattino (ad es. Q 10-14).

8.8 Funzioni ausiliarie

Panoramica

Le funzioni ausiliarie compaiono premendo il softkey FUNZIONI SPECIALI. Il TNC visualizzerà i seguenti softkey:

Funzione	Softkey	Pag.
FN 14: ERROR Emissione di messaggi di errore	FN14 ERRORE=	Pag. 245
FN 16:F-PRINT Emissione formattata di testi o valori di parametri Q	FN16 STAMPA F	Pag. 250
FN 18:SYS-DATUM READ Lettura dei dati di sistema	FN18 LEGGERE SYS-DATO	Pag. 254
FN 19:PLC Trasmissione di valori al PLC	FN19 PLC=	Pag. 264
FN 20:WAIT FOR Sincronizzazione NC con PLC	FN20 ATTESA	Pag. 264
FN 29:PLC Trasferimento di un massimo di otto dati al PLC	FN29 PLC LIST=	Pag. 265 Pag. 265
FN 37:EXPORT Esportazione di parametri Q o di parametri QS locali in un programma chiamante	FN37 EXPORT	Pag. 266 Pag. 266

FN 14: ERROR: emissione di messaggi d'errore

Con la funzione **FN 14: ERROR** si possono far emettere dal programma dei messaggi preprogrammati dal costruttore della macchina o da HEIDENHAIN: quando nell'esecuzione o nella prova di un programma il TNC arriva ad un blocco con **FN 14**, interrompe l'esecuzione o la prova ed emette un messaggio. In seguito il programma deve essere riavviato. Per i numeri d'errore vedere tabella sottostante.

Intervallo numeri di errore	Dialogo standard
0 ... 999	Dialogo correlato alla macchina
1000 ... 1199	Messaggi di errore interni (vedere tabella a destra)

Blocco esemplificativo NC

Il TNC deve emettere un messaggio, memorizzato con il numero 254.

```
180 FN 14: ERROR = 254
```

Messaggio d'errore predisposto da HEIDENHAIN

Numero errore	Testo
1000	Manca segnale rot. mandrino
1001	Manca asse utensile
1002	Raggio utensile troppo piccolo
1003	Raggio utensile troppo grande
1004	Campo superato
1005	Posizione di inizio errata
1006	ROTAZIONE non permessa
1007	FATTORE SCALA non consentito
1008	SPECULARITÀ non consentita
1009	Spostamento non permesso
1010	Manca avanzamento
1011	Valore d'immissione errato
1012	Segno algebr. err.
1013	Angolo non consentito
1014	Punto da tastare irraggiungibile
1015	Troppi punti
1016	Dato immesso contraddittorio

Numero errore	Testo
1017	CYCL DEF incompleto
1018	Errata definizione del piano
1019	Programmazione di un asse errato
1020	Numero di giri errato
1021	Corr. raggio non definita
1022	Raccordo non definito
1023	Raggio di raccordo eccessivo
1024	Start programma indefinito
1025	Troppi livelli sottoprogr.
1026	Manca riferimento angolo
1027	Nessun ciclo attivo
1028	Ampiezza scanalatura insuff.
1029	Tasca troppo piccola
1030	Q202 non definito
1031	Q205 non definito
1032	Inserire Q218 maggiore di Q219
1033	CYCL 210 non permesso
1034	CYCL 211 non permesso
1035	Q220 troppo grande
1036	Inserire Q222 maggiore di Q223
1037	Inserire Q244 maggiore di 0
1038	Q245 deve essere diverso da Q246
1039	Angolo deve essere < 360°
1040	Inserire Q223 maggiore di Q222
1041	Q214: 0 non consentito

Numero errore	Testo
1042	Direzione attraver. non definita
1043	Nessuna tabella origini attiva
1044	Errore posiz.: centro su 1. asse
1045	Errore posiz.: centro su 2. asse
1046	Foratura troppo piccola
1047	Foratura troppo grande
1048	Isola troppo piccola
1049	Isola troppo grande
1050	Tasca piccola: rifare 1. asse
1051	Tasca piccola: rifare 2. asse
1052	Tasca grande: scarto 1. asse
1053	Tasca grande: scarto 2. asse
1054	Isola piccola: scarto 1. asse
1055	Isola piccola: scarto 2. asse
1056	Isola grande: rifare 1. asse
1057	Isola grande: rifare 2. asse
1058	TCHPROBE 425: Errore toll. max
1059	TCHPROBE 425: Errore toll. min
1060	TCHPROBE 426: Errore toll. max
1061	TCHPROBE 426: Errore toll. min
1062	TCHPROBE 430: diametro eccessivo
1063	TCHPROBE 430: diametro troppo piccolo
1064	Manca def. asse di misurazione
1065	Superamento valore toll.rott.UT
1066	Inserire Q247 diverso da 0
1067	Inserire Q247 maggiore di 5
1068	Tabella punto zero?
1069	Digit. direz. Q351 diversa da 0
1070	Ridurre prof. filet.

Numero errore	Testo
1071	Eseguire calibrazione
1072	Superamento tolleranza
1073	Ricerca blocco attiva
1074	ORIENTAMENTO non consentito
1075	3DROT non consentito
1076	Attivare 3DROT
1077	Inserire profondità negativa
1078	Q303 in Ciclo Tast. non definito
1079	Asse utensile non ammesso
1080	Valori calcolati errati
1081	Punti di misura contradditori
1082	Inserim. errato altezza sicur.
1083	Tipo penetraz. contraddittoria!
1084	Ciclo di lavoraz. non consentito
1085	Riga protetta
1086	Sovrametallo superiore alla prof.
1087	Angolo di affilat. non definito
1088	Dati contraddittori
1089	Posiz scanalatura 0 non ammessa!
1090	Inserire un accost. diverso da 0
1091	Commutazione Q399 non ammessa
1092	Utensile non definito
1093	Numero utensile non ammesso
1094	Nome utensile non ammesso
1095	Opzione software non attiva
1096	Restore cinematica impossibile
1097	Funzione non ammessa
1098	Quote pezzo grezzo contradditt.
1099	Posiz. di misura non consentita

Numero errore	Testo
1100	Accesso cinematica impossibile
1101	Pos. mis. non nel campo spost.
1102	Compensazione preset impossibile
1103	Raggio utensile troppo grande
1104	Tipo entrata non possibile
1105	Ang. entrata definito erroneam.
1106	Angolo di apertura non definito
1107	Larghezza scanalatura eccessiva
1108	Fattori di scala diversi
1109	Dati utensile incoerenti

FN 16: F-PRINT: emissione formattata di testi e di valori di parametri Q

Con **FN 16** è possibile emettere qualsiasi messaggio sullo schermo, anche dal programma NC. Tali messaggi vengono visualizzati dal TNC in una finestra in primo piano.

Con la funzione **FN16: F-PRINT** si possono trasmettere valori di parametri Q e messaggi d'errore tramite un'interfaccia dati, ad es. ad una stampante. Memorizzando i valori internamente o trasmettendoli ad un calcolatore, il TNC memorizza i dati nel file definito nel blocco **FN16**.

Per emettere un testo e i valori dei parametri Q in modo formattato, occorre generare con l'editor di testo del TNC un file di testo, nel quale si devono definire i formati e i parametri Q.

Esempio per un file di testo di definizione del formato di emissione:

"PROTOCOLLO DI MISURA BARICENTRO DELL'ELICA";

```
"DATA: %2d-%2d-%4d",DAY,MONTH,YEAR;
"ORA: %2d:%2d:%2d",HOUR,MIN,SEC;
"NUMERO VALORI DI MISURA: = 1";
"X1 = %9.3LF", Q31;
"Y1 = %9.3LF", Q32;
"Z1 = %9.3LF", Q33;
```

Per la generazione dei file di testo vengono utilizzate le seguenti funzioni di formattazione:

Carattere speciale	Funzione
"....."	Definizione del formato di emissione per testo e variabili tra virgolette in alto
%9.3LF	Definizione del formato per parametri Q: 9 cifre in tutto (incl. il punto decimale), di cui 3 cifre decimali, long, floating (numero decimale)
%S	Formato per variabili di testo
,	Carattere di separazione tra formato di emissione e parametro
;	Carattere di fine blocco, conclusione di una riga

Per poter emettere diverse informazioni con il file di protocollo, sono a disposizione le seguenti funzioni:

Parola chiave	Funzione
CALL_PATH	Emissione del nome del percorso del programma NC in cui è presente la funzione FN16. Esempio: "Programma di misura: %S", CALL_PATH;
M_CLOSE	Chiusura del file in cui si scrive con FN16. Esempio: M_CLOSE;
M_APPEND	Annessione del protocollo a quello esistente alla successiva emissione. Esempio: M_APPEND;
ALL_DISPLAY	Emissione dei valori dei parametri Q indipendentemente dall'impostazione MM/INCH della funzione MOD
MM_DISPLAY	Emissione dei valori dei parametri Q in MM, se nella funzione MOD è impostato l'indicatore MM
INCH_DISPLAY	Conversione in INCH dei valori dei parametri Q, se nella funzione MOD è impostato l'indicatore INCH
L_ENGLISH	Emissione testo solo con dialogo in inglese
L_GERMAN	Emissione testo solo con dialogo in tedesco
L_CZECH	Emissione testo solo con dialogo in ceco
L_FRENCH	Emissione testo solo con dialogo in francese
L_ITALIAN	Emissione testo solo con dialogo in italiano
L_SPANISH	Emissione testo solo con dialogo in spagnolo
L_SWEDISH	Emissione testo solo con dialogo in svedese
L_DANISH	Emissione testo solo con dialogo in danese
L_FINNISH	Emissione testo solo con dialogo in finlandese
L_DUTCH	Emissione testo solo con dialogo in olandese
L_POLISH	Emissione testo solo con dialogo in polacco
L_PORTUGUE	Emissione testo solo con dialogo in portoghese
L_HUNGARIA	Emissione testo solo con dialogo in ungherese
L_RUSSIAN	Emissione testo solo con dialogo in russo
L_SLOVENIAN	Emissione testo solo con dialogo in sloveno

Parola chiave	Funzione
L_ALL	Emissione testo indipendentemente dalla lingua di dialogo
HOUR	Numero di ore da tempo reale
MIN	Numero di minuti da tempo reale
SEC	Numero di secondi da tempo reale
DAY	Numero del giorno da tempo reale
MONTH	Numero del mese da tempo reale
STR_MONTH	Mese come codice stringa dal tempo reale
YEAR2	Numero dell'anno a due posizioni da tempo reale
YEAR4	Numero dell'anno a quattro posizioni da tempo reale

Per attivare una emissione programmare nel programma di lavorazione FN16: F-PRINT:

```
96 FN 16:  F-PRINT TNC:\MASKE\MASKE1.A/RS232:\PROT1.A
```

Il TNC emetterà quindi il file PROT1.A tramite l'interfaccia seriale:

```
PROTOCOLLO DI MISURA BARICENTRO DELL'ELICA

DATA: 27:11:2001

ORA: 8:56:34

NUMERO VALORI DI MISURA: = 1

X1 = 149,360

Y1 = 25,509

Z1 = 37,000
```

La funzione **FN 16** sovrascrive di default i file di protocollo già presenti o dallo stesso nome. Utilizzare **M_APPEND** quando si desidera allegare protocolli a quelli esistenti alla successiva emissione.

Utilizzando **FN 16** più volte nel programma, il TNC memorizza tutti i testi nello stesso file definito nella funzione **FN16**. Il file verrà emesso solo quando il TNC leggerà il blocco **END PGM**, quando si preme il tasto Arresto NC oppure quando si chiude il file con **M_CLOSE**.

Nel blocco **FN 16** programmare sempre con l'estensione il file di formato ed il protocollo di formato.

Se si indica soltanto il nome del file come nome di percorso del file di protocollo, il TNC salva il file di protocollo nella directory in cui si trova il programma NC con la funzione **FN16**.

In ciascuna riga del file di descrizione formato si possono emettere al massimo 32 parametri Q.

Emissione di messaggi sullo schermo

La funzione **FN 16** può anche essere utilizzata per emettere qualsiasi messaggio dal programma NC in una finestra in primo piano sullo schermo del TNC. In questo modo è possibile visualizzare testi di avviso anche lunghi in un punto qualsiasi del programma, in modo che l'operatore debba reagire. È anche possibile emettere il contenuto di parametri Q, se il file di descrizione del protocollo contiene le corrispondenti istruzioni.

Affinché il messaggio sia visualizzato sullo schermo del TNC, si deve inserire come nome del file di protocollo semplicemente **SCREEN:**

```
96 FN 16:  F-PRINT TNC:\MASKE\MASKE1.A/SCREEN:
```

Se il messaggio contiene più righe di quelle visualizzate nella finestra in primo piano, si può far scorrere la finestra con i tasti freccia.

Per chiudere la finestra in primo piano: premere il tasto CE. Per chiudere la finestra in modo programmato, programmare il seguente blocco NC:

```
96 FN 16:  F-PRINT TNC:\MASKE\MASKE1.A/SCLR:
```

Per il file di descrizione del protocollo valgono tutte le convenzioni descritte in precedenza.

Se si emettono più volte testi dal programma sullo schermo, il TNC allega tutti i testi dopo quelli già emessi. Per visualizzare separatamente i testi, programmare alla fine del file di descrizione del protocollo la funzione **M_CLOSE**.

Emissione esterna di messaggi

È anche possibile utilizzare la funzione **FN 16** per memorizzare i file creati con **FN 16** dal programma NC. A questo scopo si dispone di due possibilità:

indicazione completa del nome del percorso di destinazione nella funzione **FN 16**:

```
96 FN 16:  F-PRINT TNC:\MSK\MSK1.A / PC325:\LOG\PR01.TXT
```

Definire il nome del percorso di destinazione nella funzione MOD sotto **Print** o **Print-Test**, se si desidera memorizzare sempre nella stessa directory sul server:

```
96 FN 16:  F-PRINT TNC:\MSK\MSK1.A / PR01.TXT
```

Per il file di descrizione del protocollo valgono tutte le convenzioni descritte in precedenza.

Se si emette più volte nel programma lo stesso file, il TNC allega tutti i testi all'interno del file di destinazione dopo quelli già emessi.

FN 18: SYS-DATUM READ

Con la funzione **FN 18: SYS-DATUM READ** si possono leggere i dati di sistema e memorizzarli in parametri Q. La selezione del dato di sistema viene effettuata tramite un numero di gruppo (n. ID), un numero ed eventualmente un indice.

Nome gruppo, n. ID	Numero	Indice	Significato
Info programma, 10	3	-	Numero del ciclo di esecuzione attivo
	103	Numero parametro Q	Rilevante all'interno di cicli NC; per l'interrogazione se il parametro Q indicato in IDX è stato indicato esplicitamente nel rispettivo CYCLE DEF.
Indirizzi di salto di sistema, 13	1	-	Label, verso cui avviene il salto con M2/M30, invece di terminare il programma corrente. Valore = 0: M2/M30 opera in modo normale

Nome gruppo, n. ID	Numero	Indice	Significato
	2	-	Label verso cui con FN14: ERROR avviene il salto con reazione NC-CANCEL, invece di interrompere un programma con un errore. Il numero di errore programmato nell'istruzione FN14 può essere letto in ID992 NR14. Valore = 0: FN14 opera in modo normale.
	3	-	Label verso cui viene eseguito il salto in caso di errore interno del server (SQL, PLC, CFG), invece di interrompere il programma con un errore. Valore = 0: errore del server opera in modo normale.
Stato della macchina, 20	1	-	Numero utensile attivo
	2	-	Numero utensile predisposto
	3	-	Asse utensile attivo 0=X, 1=Y, 2=Z, 6=U, 7=V, 8=W
	4	-	Numero giri mandrino programmato
	5	-	Stato mandrino attivo: -1 = indefinito, 0 = M3 attivo, 1 = M4 attivo, 2 = M5 dopo M3, 3 = M5 dopo M4
	7	-	Gamma
	8	-	Stato refrigerante: 0 = OFF, 1 = ON
	9	-	Avanzamento attivo
	10	-	Indice dell'utensile predisposto
	11	-	Indice dell'utensile attivo
Dati di canale, 25	1	-	Numero di canale
Parametro di ciclo, 30	1	-	Distanza di sicurezza ciclo di lavoraz. attivo
	2	-	Prof.foratura/prof.fresatura ciclo di lavoraz. attivo
	3	-	Prof. accostamento ciclo di lavoraz. attivo
	4	-	Avanzamento prof. ciclo di lavoraz. attivo
	5	-	Prima lunghezza lato ciclo tasca rettangolare
	6	-	Seconda lunghezza lato ciclo tasca rettangolare
	7	-	Prima lunghezza lato ciclo scanalatura
	8	-	Seconda lunghezza lato ciclo scanalatura
	9	-	Raggio ciclo tasca circolare
	10	-	Avanz. fresatura ciclo di lavoraz. attivo
	11	-	Senso di rotazione ciclo di lavoraz. attivo

Nome gruppo, n. ID	Numero	Indice	Significato
	12	-	Tempo di sosta ciclo di lavoraz. attivo
	13	-	Passo filettatura cicli 17, 18
	14	-	Sovrametallo di finitura ciclo di lavoraz. attivo
	15	-	Angolo di svuotamento ciclo di lavoraz. attivo
	21	-	Angolo di tastatura
	22	-	Percorso di tastatura
	23	-	Avanzamento di tastatura
Stato modale, 35	1	-	Quote: 0 = assolute (G90) 1 = incrementali (G91)
Dati per tabelle SQL, 40	1	-	Codice di risultato per l'ultima istruzione SQL
Dati della tabella utensili, 50	1	N. UT.	Lunghezza utensile
	2	N. UT.	Raggio utensile
	3	N. UT.	Raggio utensile R2
	4	N. UT.	Maggiorazione lunghezza utensile DL
	5	N. UT.	Maggiorazione raggio utensile DR
	6	N. UT.	Maggiorazione raggio utensile DR2
	7	N. UT.	Utensile bloccato (0 o 1)
	8	N. UT.	Numero utensile gemello
	9	N. UT.	Durata massima TIME1
	10	N. UT.	Durata massima TIME2
	11	N. UT.	Durata attuale CUR. TIME
	12	N. UT.	Stato PLC
	13	N. UT.	Lunghezza massima tagliente LCUTS
	14	N. UT.	Angolo massimo di penetrazione ANGLE
	15	N. UT.	TT: numero taglienti CUT
	16	N. UT.	TT: tolleranza usura lunghezza LTOL
	17	N. UT.	TT: tolleranza usura raggio RTOL
	18	N. UT.	TT: senso di rotazione DIRECT (0 = positivo/-1 = negativo)
	19	N. UT.	TT: offset piano R-OFFS

Nome gruppo, n. ID	Numero	Indice	Significato
	20	N. UT.	TT: offset lunghezza L-OFFS
	21	N. UT.	TT: tolleranza rottura lunghezza LBREAK
	22	N. UT.	TT: tolleranza rottura raggio RBREAK
	23	N. UT.	Valore PLC
	24	N. UT.	Offset centrale del tastatore nell'asse principale CAL-OF1
	25	N. UT.	Offset centrale del tastatore nell'asse secondario CAL-OF2
	26	N. UT.	Angolo del mandrino nella calibrazione CAL-ANG
	27	N. UT.	Tipo di utensile per tabella posti
	28	N. UT.	Numero di giri massimo NMAX
Dati dalla tabella posti, 51	1	N. posto	Numero utensile
	2	N. posto	Utensile speciale: 0 = no, 1 = sì
	3	N. posto	Posto fisso: 0 = no, 1 = sì
	4	N. posto	Posto bloccato: 0 = no, 1 = sì
	5	N. posto	Stato PLC
Numero posto di un utensile nella tabella utensili, 52	1	N. UT.	Numero posto
	2	N. UT.	Numero di magazzino utensili
Valori programmati direttamente dopo TOOL CALL, 60	1	-	Numero utensile T
	2	-	Asse utensile attivo 0 = X 6 = U 1 = Y 7 = V 2 = Z 8 = W
	3	-	Numero giri del mandrino S
	4	-	Maggiorazione lunghezza utensile DL
	5	-	Maggiorazione raggio utensile DR
	6	-	TOOL CALL automatico 0 = Sì, 1 = No
	7	-	Maggiorazione raggio utensile DR2
	8	-	Indice utensile
	9	-	Avanzamento attivo

Nome gruppo, n. ID	Numero	Indice	Significato
Valori programmati direttamente dopo TOOL DEF, 61	1	-	Numero utensile T
	2	-	Lunghezza
	3	-	Raggio
	4	-	Indice
	5	-	Dati utensile programmati in TOOL DEF 1 = Sì, 0 = No
Correzione utensile attiva, 200	1	1 = senza maggiorazione 2 = con maggiorazione 3 = con maggiorazione e maggiorazione da TOOL CALL	Raggio attivo
	2	1 = senza maggiorazione 2 = con maggiorazione 3 = con maggiorazione e maggiorazione da TOOL CALL	Lunghezza attiva
	3	1 = senza maggiorazione 2 = con maggiorazione 3 = con maggiorazione e maggiorazione da TOOL CALL	Raggio di arrotondamento R2
Trasformazioni attive, 210	1	-	Rotazione base modo operativo Funzionamento manuale
	2	-	Rotazione programmata con ciclo 10
	3	-	Asse con specularità attiva
			0: specularità non attiva
			+1: lavorazione speculare sull'asse X
			+2: lavorazione speculare sull'asse Y
			+4: lavorazione speculare sull'asse Z
			+64: lavorazione speculare sull'asse U
			+128: lavorazione speculare sull'asse V
			+256: lavorazione speculare sull'asse W

Nome gruppo, n. ID	Numero	Indice	Significato
			Combinazioni = somma dei singoli assi
	4	1	Fattore di scala attivo asse X
	4	2	Fattore di scala attivo asse Y
	4	3	Fattore di scala attivo asse Z
	4	7	Fattore di scala attivo asse U
	4	8	Fattore di scala attivo asse V
	4	9	Fattore di scala attivo asse W
	5	1	3D ROT asse A
	5	2	3D ROT asse B
	5	3	3D ROT asse C
	6	-	Rot. del piano di lavoro attivo/non attivo (-1/0) in un modo operativo Esecuzione programma
	7	-	Rot. del piano di lavoro attivo/non attivo (-1/0) in un modo operativo Funzionamento manuale
Spostamento origine attuale, 220	2	1	Asse X
		2	Asse Y
		3	Asse Z
		4	Asse A
		5	Asse B
		6	Asse C
		7	Asse U
		8	Asse V
		9	Asse W
Campo di traslazione, 230	2	da 1 a 9	Finecorsa software negativo assi da 1 a 9
	3	da 1 a 9	Finecorsa software positivo assi da 1 a 9
	5	-	Finecorsa software On o Off: 0 = On, 1 = Off
Posizione nominale nel sistema REF, 240	1	1	Asse X
		2	Asse Y
		3	Asse Z

Nome gruppo, n. ID	Numero	Indice	Significato
		4	Asse A
		5	Asse B
		6	Asse C
		7	Asse U
		8	Asse V
		9	Asse W
Posizione attuale nel sistema di coordinate attivo, 270	1	1	Asse X
		2	Asse Y
		3	Asse Z
		4	Asse A
		5	Asse B
		6	Asse C
		7	Asse U
		8	Asse V
		9	Asse W
Sistema di tastatura automatico TS, 350	50	1	Tipo di tastatore
		2	Riga nella tabella del sistema di tastatura
	51	-	Lunghezza efficace
	52	1	Raggio efficace della sfera
		2	Raggio arrotondamento
	53	1	Offset centrale (asse principale)
		2	Offset centrale (asse secondario)
	54	-	Angolo di orientamento del mandrino in gradi (offset centrale)
	55	1	Rapido
		2	Avanzamento di misura
	56	1	Campo di misura massimo
		2	Distanza di sicurezza
	57	1	Riga nella tabella del sistema di tastatura

Nome gruppo, n. ID	Numero	Indice	Significato
Sistema di tastatura utensili TT	70	1	Tipo di tastatore
		2	Riga nella tabella del sistema di tastatura
	71	1	Centro asse principale (sistema REF)
		2	Centro asse secondario (sistema REF)
		3	Centro asse utensile (sistema REF)
	72	-	Raggio del disco
	75	1	Rapido
		2	Avanzamento di misura con mandrino fermo
		3	Avanzamento di misura con mandrino rotante
	76	1	Campo di misura massimo
		2	Distanza di sicurezza per misurazione lunghezza
		3	Distanza di sicurezza per misurazione raggio
	77	-	Numero giri mandrino
	78	-	Direzione di tastatura
Origine dal ciclo di tastatura, 360	1	da 1 a 9 (X, Y, Z, A, B, C, U, V, W)	Ultima origine di un ciclo di tastatura manuale oppure ultimo punto di tastatura dal ciclo 0 senza correzione lunghezza, ma con correzione raggio del tastatore (sistema di coordinate pezzo)
	2	da 1 a 9 (X, Y, Z, A, B, C, U, V, W)	Ultima origine di un ciclo di tastatura manuale oppure ultimo punto di tastatura dal ciclo 0 senza correzione lunghezza e correzione raggio del tastatore (sistema di coordinate macchina)
	3	da 1 a 9 (X, Y, Z, A, B, C, U, V, W)	Risultato di misura dei cicli di tastatura 0 e 1 senza correzione raggio e lunghezza del tastatore
	4	da 1 a 9 (X, Y, Z, A, B, C, U, V, W)	Ultima origine di un ciclo di tastatura manuale oppure ultimo punto di tastatura dal ciclo 0 senza correzione lunghezza e correzione raggio del tastatore (sistema di coordinate pezzo)
	10	-	Orientamento mandrino
Valore dalla tabella origini attiva nel sistema di coordinate attivo, 500	Riga	Colonna	Lettura valori
Trasformatore di base, 507	Riga	da 1 a 6 (X, Y, Z, SPA, SPB, SPC)	Lettura trasformatore base di un preset

Nome gruppo, n. ID	Numero	Indice	Significato
Offset asse, 508	Riga	da 1 a 9 (X_OFFS, Y_OFFS, Z_OFFS, A_OFFS, B_OFFS, C_OFFS, U_OFFS, V_OFFS, W_OFFS)	Lettura offset asse di un preset
Preset attivo, 530	1	-	Lettura numero del preset attivo
Lettura dati dell'utensile corrente, 950	1	-	Lunghezza L dell'utensile
	2	-	Raggio R dell'utensile
	3	-	Raggio utensile R2
	4	-	Maggiorazione lunghezza utensile DL
	5	-	Maggiorazione raggio utensile DR
	6	-	Maggiorazione raggio utensile DR2
	7	-	Utensile bloccato TL 0 = non bloccato, 1 = bloccato
	8	-	Numero utensile gemello RT
	9	-	Durata massima TIME1
	10	-	Durata massima TIME2
	11	-	Durata attuale CUR. TIME
	12	-	Stato PLC
	13	-	Lunghezza massima tagliente LCUTS
	14	-	Angolo massimo di penetrazione ANGLE
	15	-	TT: numero taglienti CUT
	16	-	TT: tolleranza usura lunghezza LTOL
	17	-	TT: tolleranza usura raggio RTOL
	18	-	TT: Senso di rotazione DIRECT 0 = positivo, –1 = negativo
	19	-	TT: offset piano R-OFFS
	20	-	TT: offset lunghezza L-OFFS
	21	-	TT: tolleranza rottura lunghezza LBREAK
	22	-	TT: tolleranza rottura raggio RBREAK
	23	-	Valore PLC

Nome gruppo, n. ID	Numero	Indice	Significato
	24	-	TIPO utensile 0 = fresa, 21 = tastatore
	27	-	Riga corrispondente nella tabella del sistema di tastatura
	32	-	Angolo al vertice
	34	-	Lift off
Cicli di tastatura, 990	1	-	Comportamento in avvicinamento: 0 = comportamento standard 1 = raggio efficace, distanza di sicurezza zero
	2	-	0 = sorveglianza del tastatore Off 1 = sorveglianza del tastatore On
	4	-	0 = stilo non deflesso 1 = stilo deflesso
Stato esecuzione, 992	10	-	Ricerca blocco attiva 1 = sì, 0 = no
	11	-	Fase ricerca
	14	-	Numero dell'ultimo errore FN14
	16	-	Esecuzione effettiva attiva 1 = esecuzione, 2 = simulazione

Esempio: assegnazione del valore del fattore di scala attivo dell'asse Z al parametro Q25

```
55 FN 18: SYSREAD Q25 = ID210 NR4 IDX3
```

FN 19: PLC: trasmissione di valori al PLC

Con la funzione **FN 19: PLC** si possono trasferire al PLC fino a due valori numerici o parametri Q.

Incrementi e unità: 0,1 µm o 0,0001°

Esempio: trasmissione del valore numerico 10 (corrispondente a 1 µm o 0,001°) al PLC

```
56 FN 19: PLC=+10/+Q3
```

FN 20: WAIT FOR: sincronizzazione NC con PLC

Questa funzione può essere utilizzata solo previa consultazione del costruttore della macchina.

Con la funzione **FN 20: WAIT FOR** si può effettuare una sincronizzazione tra NC e PLC durante l'esecuzione del programma. L'NC ferma l'esecuzione finché non è soddisfatta la condizione programmata nel blocco FN 20. Durante questa operazione il TNC può controllare i seguenti operandi PLC:

Operando PLC	Sigla	Campo indirizzi
Merker	**M**	da 0 a 4999
Ingresso	**I**	da 0 a 31, da 128 a 152 da 64 a 126 (primo PL 401 B) da 192 a 254 (secondo PL 401 B)
Uscita	**O**	da 0 a 30 da 32 a 62 (primo PL 401 B) da 64 a 94 (secondo PL 401 B)
Contatore	**C**	da 48 a 79
Timer	**T**	da 0 a 95
Byte	**B**	da 0 a 4095
Word	**W**	da 0 a 2047
Double word	**D**	da 2048 a 4095

Il TNC 320 possiede un'interfaccia estesa per la comunicazione tra PLC e NC. Si tratta di una nuova Application Programmer Interface (**API**) simbolica. La normale interfaccia PLC-NC finora presente continua ad essere disponibile e può essere impiegata a scelta. Il costruttore della macchina stabilisce se viene impiegata la vecchia o la nuova API TNC. Inserire come stringa il nome dell'operando simbolico, per constatare il suo stato definito.

Nel blocco FN 20 sono ammesse le seguenti condizioni:

Condizione	Sigla
Uguale	==
Minore	<
Maggiore	>
Minore-uguale	<=
Maggiore-uguale	>=

È inoltre disponibile la funzione **FN20: WAIT FOR SYNC**. Utilizzare sempre **WAIT FOR SYNC**, se ad esempio tramite **FN18** si leggono i dati di sistema che richiedono una sincronizzazione in tempo reale. Il TNC arresta quindi il calcolo anticipato ed esegue il seguente blocco NC soltanto quando anche il programma NC ha effettivamente raggiunto questo blocco.

Esempio: arresto del programma finché il PLC imposta il Merker 4095 su 1

```
32 FN 20: WAIT FOR M4095==1
```

Esempio: arresto del programma finché il PLC imposta l'operando simbolico su 1

```
32 FN 20: APISPIN[0].NN_SPICONTROLINPOS==1
```

Esempio: arresto del calcolo anticipato interno, lettura della posizione attuale nell'asse X

```
32 FN 20: WAIT FOR SYNC
33 FN 18: SYSREAD Q1 = ID270 NR1 IDX1
```

FN 29: PLC: trasmissione di valori al PLC

Con la funzione FN 29: PLC si possono trasferire al PLC fino a otto valori numerici o parametri Q.

Incrementi e unità: 0,1 µm o 0,0001°

Esempio: trasmissione del valore numerico 10 (corrispondente a 1 µm o 0,001°) al PLC

```
56 FN 29: PLC=+10/+Q3/+Q8/+7/+1/+Q5/+Q2/+15
```

FN37: EXPORT

La funzione FN37: EXPORT è necessaria se si desidera generare i propri cicli e collegarli al TNC. I parametri Q 0-99 sono efficaci solo localmente nei cicli. Questo significa che i parametri Q sono efficaci solo nel programma in cui sono stati definiti. Con la funzione FN 37: EXPORT si possono esportare i parametri Q efficaci localmente in un altro programma (chiamante).

Esempio: viene esportato il parametro Q locale Q25

```
56 FN37: EXPORT Q25
```

Esempio: vengono esportati parametri Q locali da Q25 a Q30

```
56 FN37: EXPORT Q25 - Q30
```

Il TNC esporta il valore che il parametro possiede proprio al momento dell'istruzione EXPORT.

Il parametro viene esportato solo nel programma direttamente chiamante.

8.9 Accessi a tabelle con istruzioni SQL

panoramica

Nel TNC gli accessi alle tabelle si programmano con istruzioni SQL nell'ambito di una **transazione**. Una transazione è composta da diverse istruzioni SQL che consentono una elaborazione ordinata delle voci delle tabelle.

Le tabelle vengono configurate dal costruttore della macchina, che definisce anche il nome e la denominazione necessari come parametri per le istruzioni SQL.

Termini che saranno utilizzati in seguito:

- **Tabella:** una tabella è composta da x colonne e y righe. Essa viene memorizzata come file nella gestione file del TNC e indirizzata con il nome di percorso e di file (=nome di tabella). In alternativa a nome file e percorso è possibile utilizzare sinonimi.
- **Colonne:** il numero e la denominazione delle colonne sono definiti alla configurazione della tabella. La denominazione delle colonne si impiega per l'indirizzamento delle diverse istruzioni SQL.
- **Righe:** il numero delle righe è variabile. È possibile aggiungere nuove righe. Non vengono gestiti numeri delle righe o simili. È tuttavia possibile selezionare righe sulla base del relativo contenuto delle colonne. La cancellazione di righe è possibile solo nell'editor di tabelle – non nel programma NC.
- **Cella:** una colonna di una riga.
- **Registrazione di tabella:** contenuto di una cella.
- **Result-set:** durante una transazione le righe e le colonne selezionate vengono gestite nel result-set. Il result-set può essere considerato come "memoria temporanea", in cui viene tenuto temporaneamente l'insieme di righe e colonne selezionate (result-set = ingl. set di risultati).
- **Sinonimo:** con questo termine si definisce un nome per una tabella invece di utilizzare il nome del file e del percorso. I sinonimi vengono definiti dal costruttore della macchina nei dati di configurazione.

Una transazione

In linea di principio una transazione si compone delle azioni:

- indirizzamento della tabella (file), selezione di righe e trasferimento nel result-set,
- lettura righe dal result-set, modifica e/o aggiunta di nuove righe,
- chiusura della transazione: in caso di modifiche/completamenti le righe del result-set vengono inserite nella tabella (file).

Sono tuttavia necessarie ulteriori azioni affinché le voci delle tabelle possano essere elaborate nel programma NC e non sia possibile modificare in parallelo le stesse righe delle tabelle. Ne risulta la seguente **procedura di transazione**:

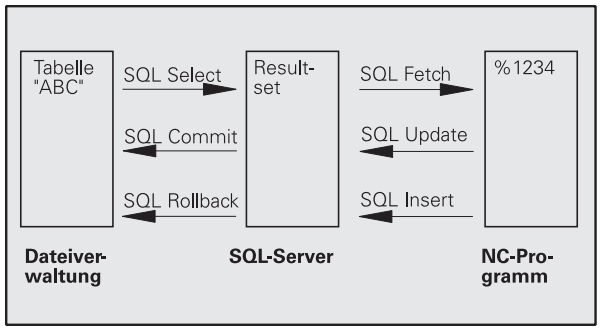

1. Per ogni colonna da elaborare viene specificato un parametro Q. Il parametro Q viene assegnato alla colonna, viene "collegato" (**SQL BIND...**).
2. Indirizzamento della tabella (file), selezione di righe e trasferimento nel result-set. Definizione inoltre delle colonne da trasferire nel result-set (**SQL SELECT...**).

   Le righe selezionate possono essere "bloccate". Altri processi possono quindi accedere in lettura a tali righe, ma non possono modificare le voci delle tabelle. Le righe selezionate devono essere sempre bloccate se si apportano modifiche (**SQL SELECT ... FOR UPDATE**).
3. Lettura delle righe dal result-set, modifica e/o aggiunta di nuove righe:
   – acquisizione di una riga del result-set nei parametri Q del programma NC (**SQL FETCH...**)
   – predisposizione modifiche nei parametri Q e trasferimento in una riga del result-set (**SQL UPDATE...**)
   – predisposizione di una nuova riga di tabella nei parametri Q e trasferimento come nuova riga nel result-set (**SQL INSERT...**)
4. Chiusura della transazione:
   – i valori in tabella sono stati modificati/completati: i dati vengono acquisiti nella tabella (file) dal result-set. Sono ora memorizzati nel file. Eventuali blocchi vengono eliminati, il result-set viene abilitato (**SQL COMMIT...**)
   – i valori in tabella **non** sono stati modificati/completati (solo accessi di vettura): eventuali blocchi vengono eliminati, il result-set viene abilitato (**SQL ROLLBACK... SENZA INDICE**).

È possibile elaborare in parallelo diverse transazioni.

Chiudere sempre una transazione iniziata, anche se si impiegano esclusivamente accessi di lettura. Soltanto in questo modo si assicura di non perdere modifiche/integrazioni, i blocchi vengono eliminati e il result-set viene abilitato.

Result-set

Le righe selezionate all'interno del result-set vengono numerate in ordine crescente a partire da 0. Questa numerazione è denominata **indice**. L'indice viene specificato per gli accessi in lettura e in scrittura e la relativa riga del result-set viene interrogata in modo mirato.

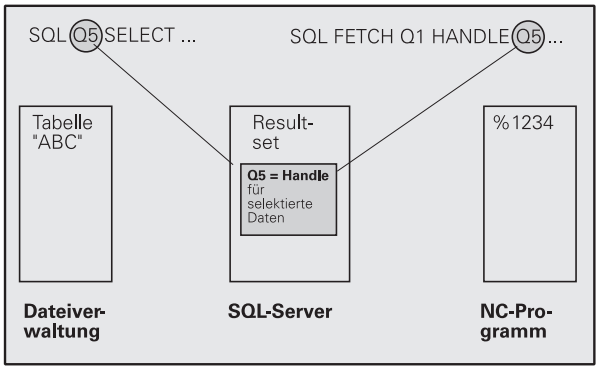

Spesso è utile memorizzare in modo ordinato le righe all'interno del result-set. Questo è possibile definendo una colonna della tabella contenente il criterio di ordinamento. È inoltre possibile selezionare un ordine crescente o decrescente (**SQL SELECT ... ORDER BY ...**).

Le righe selezionate inserite nel result-set vengono indirizzate con **HANDLE**. Tutte le seguenti istruzioni SQL impiegano l'handle come riferimento a questo "insieme di righe e colonne selezionate".

Al termine di una transazione l'handle viene riabilitato (**SQL COMMIT...** o **SQL ROLLBACK...**). In seguito non è più valido.

È possibile elaborare contemporaneamente diversi result-set. Il server SQL assegna un nuovo handle ad ogni istruzione Select.

"Legame" di parametri Q a colonne

Il programma NC non ha alcun accesso diretto alle voci della tabella nel result-set. I dati devono essere trasferiti in parametri Q. Viceversa i dati vengono predisposti dapprima nei parametri Q e quindi trasferiti nel result-set.

Con **SQL BIND ...** si definiscono le colonne delle tabelle in cui devono essere mappati i relativi parametri Q. I parametri Q vengono "legati" (assegnati) alle colonne. Le colonne che non sono "legate" a parametri Q, non vengono prese in considerazione in questi accessi di lettura/scrittura.

Se con **SQL INSERT...** viene generata una nuova riga di tabella, le colonne che non sono "legate" a parametri Q, vengono occupate con valori di default.

Programmazione di istruzioni SQL

Questa funzione può essere programmata solo se è stato immesso il numero codice 555343.

Le istruzioni SQL si programmano in modalità Programmazione:

SQL

- Selezione funzioni SQL: premere il softkey SQL
- Selezionare l'istruzione SQL tramite softkey (vedere Panoramica) o il softkey **SQL EXECUTE** e programmare l'istruzione SQL

Panoramica dei softkey

Funzione	Softkey
SQL EXECUTE Programmazione dell'istruzione Select	SQL EXECUTE
SQL BIND "Legame" (assegnazione) di parametro Q a colonna di tabella	SQL BIND
SQL FETCH Lettura di righe della tabella dal result-set e memorizzazione in parametri Q	SQL FETCH
SQL UPDATE Memorizzazione dei dati dai parametri Q in una riga presente del result-set	SQL UPDATE
SQL INSERT Inserimento dei dati dai parametri Q in una nuova riga di tabella del result-set	SQL INSERT
SQL COMMIT Trasferimento di righe dal result-set nella tabella e chiusura della transazione	SQL COMMIT
SQL ROLLBACK ■ **INDICE** non programmato: annullamento delle modifiche/integrazioni apportate e chiusura della transazione. ■ **INDICE** programmato: la riga indicizzata rimane invariata nel result-set; tutte le altre righe vengono eliminate dal result-set. La transazione **non** viene conclusa.	SQL ROLLBACK

SQL BIND

SQL BIND "lega" un parametro Q a una colonna di tabella. Le istruzioni SQL Fetch, Update e Insert valutano questo "legame" (assegnazione) durante il trasferimento di dati tra result-set e programma NC.

Un'istruzione **SQL BIND** senza nome tabella e colonne elimina il collegamento. Il collegamento termina al più tardi alla fine del programma NC o del sottoprogramma.

- Si può programmare un numero qualsiasi di "legami". Per le operazioni di lettura/scrittura vengono considerate esclusivamente le colonne indicate nell'istruzione Select.
- **SQL BIND...** deve essere programmata **prima di** istruzioni Fetch, Update o Insert. Un'istruzione Select può essere programmata senza precedente istruzione Bind.
- Se nell'istruzione Select vengono inserite colonne per cui non è programmato un "legame", negli accessi di lettura/scrittura questo provoca un errore (interruzione del programma).

SQL BIND

- **Nr. parametro per risultato**: parametro Q che viene "collegato" (assegnato) alla colonna della tabella.
- **Banca dati: nome di colonna**: inserire il nome della tabella e la denominazione della colonna, separata da un **.**.
  Nome di tabella: sinonimo o nome del percorso e del file di questa tabella. Il sinonimo viene inserito direttamente; il nome del percorso e del file vengono inseriti tra virgolette semplici.
  Denominazione colonna: denominazione definita nei dati di configurazione della colonna della tabella

Esempio: collegamento dei parametri Q alla colonna della tabella

```
11 SQL BIND Q881 "TAB_EXAMPLE.MESS_NR"
12 SQL BIND Q882 "TAB_EXAMPLE.MESS_X"
13 SQL BIND Q883 "TAB_EXAMPLE.MESS_Y"
14 SQL BIND Q884 "TAB_EXAMPLE.MESS_Z"
```

Esempio: eliminazione collegamento

```
91 SQL BIND Q881
92 SQL BIND Q882
93 SQL BIND Q883
94 SQL BIND Q884
```

SQL SELECT

SQL SELECT seleziona le righe della tabella e le trasferisce nel result-set.

Il server SQL inserisce per righe i dati nel result-set. Le righe vengono numerate in continuo a partire da 0. Questo numero di riga, l'**INDICE**, viene impiegato nelle istruzioni SQL Fetch e Update.

Nella funzione **SQL SELECT...WHERE...** si inseriscono i criteri di selezione. È così possibile delimitare il numero delle righe da trasferire. Se non si utilizza tale opzione, vengono caricate tutte le righe della tabella.

Nella funzione **SQL SELECT...ORDER BY...** si indicano i criteri di ordinamento. Consiste nella denominazione della colonna e nella parola chiave dell'ordinamento crescente/decrescente. Se non si utilizza tale opzione, le righe vengono memorizzate in una sequenza casuale.

Con la funzione **SQL SELCT...FOR UPDATE** si bloccano le righe selezionate per altre applicazioni. Le altre applicazioni possono continuare a leggere queste righe ma non modificarle. Questa opzione deve essere assolutamente utilizzata se si eseguono modifiche alle voci delle tabelle.

Result-set vuoto: se non è presente alcuna riga corrispondente al criterio di selezione, il server SQL fornisce un handle valido ma nessuna voce della tabella.

SQL EXECUTE

- **Nr. parametro per risultato**: parametro Q per handle. Il server SQL fornisce l'handle per questo gruppo di righe e colonne selezionato con l'attuale istruzione Select.
  In caso di errore (non è stato possibile eseguire la selezione) il server SQL restituisce "1".
  Uno "0" definisce un handle non valido.

- **Banca dati: testo di istruzione SQL**: con i seguenti elementi:
  - **SELECT** (parola chiave):
    separare con **,** le denominazioni delle colonne di tabella da trasferire – su più colonne (vedere esempi). Per tutte le colonne indicate i parametri Q devono essere "legati".
  - **FROM** Nome tabella:
    sinonimo o nome di percorso e di file di questa tabella. Il sinonimo viene registrato direttamente – il nome di percorso e di tabella vengono racchiusi tra virgolette (vedere esempi). Per tutte le colonne indicate i parametri Q devono essere "legati".
  - Opzionale:
    WHERE Criteri di selezione:
    un criterio di selezione è costituito da denominazione di colonna, condizione (vedere tabella) e valore di confronto. Combinare diversi criteri di selezione mediante AND o OR logici. Il valore di confronto si programma direttamente o in un parametro Q. Un parametro Q viene introdotto da ":" e inserito tra virgolette semplici (vedere esempio).
  - Opzionale:
    ORDER BY Denominazione di colonna **ASC** per ordinamento crescente – o
    ORDER BY Denominazione di colonna **DESC** per ordinamento decrescente
    Se non si programma né ASC né DESC, viene applicato come impostazione di default l'ordinamento crescente. Il TNC imposta le righe selezionate nella colonna indicata.
  - Opzionale:
    FOR UPDATE (parola chiave):
    le righe selezionate vengono bloccate per l'accesso di scrittura di altri processi.

Esempio: selezione di tutte le righe della tabella

```
11 SQL BIND Q881 "TAB_EXAMPLE.MESS_NR"
12 SQL BIND Q882 "TAB_EXAMPLE.MESS_X"
13 SQL BIND Q883 "TAB_EXAMPLE.MESS_Y"
14 SQL BIND Q884 "TAB_EXAMPLE.MESS_Z"
. . .
20 SQL Q5 "SELECT MESS_NR,MESS_X,MESS_Y,
MESS_Z FROM TAB_EXAMPLE"
```

Esempio: selezione delle righe della tabella con la funzione WHERE

```
. . .
20 SQL Q5 "SELECT MESS_NR,MESS_X,MESS_Y,
MESS_Z FROM TAB_EXAMPLE WHERE MESS_NR<20"
```

Esempio: selezione delle righe di tabella con la funzione WHERE e parametro Q

```
. . .
20 SQL Q5 "SELECT MESS_NR,MESS_X,MESS_Y,
MESS_Z FROM TAB_EXAMPLE WHERE
MESS_NR==:'Q11'"
```

Esempio: nome della tabella definito con nome del percorso e del file

```
. . .
20 SQL Q5 "SELECT MESS_NR,MESS_X,MESS_Y,
MESS_Z FROM 'V:\TABLE\TAB_EXAMPLE' WHERE
MESS_NR<20"
```

Condizione	Programmazione
Uguale	= ==
Diverso	!= <>
Minore	<
Minore o uguale	<=
Maggiore	>
Maggiore o uguale	>=
Collegamento di diverse condizioni	
AND logico	AND
OR logico	OR

SQL FETCH

SQL FETCH legge la riga indirizzata con **INDICE** dal result-set e inserisce i valori in tabella nei parametri Q "legati" (assegnati). Il result-set viene indirizzato con l'**HANDLE**.

SQL FETCH considera tutte le colonne indicate nell'istruzione Select.

- **Nr. parametro per risultato**: parametro Q in cui il server SQL fornisce il risultato:
  0: nessun errore verificatosi
  1: errore verificatosi (handle errato o indice eccessivo)
- **Banca dati: ID di accesso SQL**: parametro Q con l'**handle** per l'identificazione del result-set (vedere anche **SQL SELECT**).
- **Banca dati: indice per risultato SQL**: numero di riga nel result-set. I valori in tabella di questa riga vengono letti e trasferiti nei parametri Q "legati". Se non si inserisce l'indice, viene letta la prima riga (n=0). Il numero di riga viene indicato direttamente o si programma il parametro Q che contiene l'indice.

Esempio: trasferimento del numero di righe nel parametro Q

```
11 SQL BIND Q881 "TAB_EXAMPLE.MESS_NR"
12 SQL BIND Q882 "TAB_EXAMPLE.MESS_X"
13 SQL BIND Q883 "TAB_EXAMPLE.MESS_Y"
14 SQL BIND Q884 "TAB_EXAMPLE.MESS_Z"
. . .
20 SQL Q5 "SELECT MESS_NR,MESS_X,MESS_Y,
MESS_Z FROM TAB_EXAMPLE"
. . .
30 SQL FETCH Q1 HANDLE Q5 INDEX+Q2
```

Esempio: programmazione diretta del numero di righe

```
. . .
30 SQL FETCH Q1 HANDLE Q5 INDEX5
```

SQL UPDATE

SQL UPDATE trasferisce i dati predisposti nei parametri Q nella riga indirizzata con l'**INDICE** del result-set. La riga presente nel result-set viene completamente sovrascritta.

SQL UPDATE considera tutte le colonne indicate nell'istruzione Select.

SQL UPDATE

- **Nr. parametro per risultato**: parametro Q in cui il server SQL fornisce il risultato:
  0: nessun errore verificatosi
  1: errore verificatosi (handle errato, indice eccessivo, intervallo di valori superato per eccesso/per difetto oppure formato dati errato)
- **Banca dati: ID di accesso SQL**: parametro Q con l'**handle** per l'identificazione del result-set (vedere anche **SQL SELECT**).
- **Banca dati: indice per risultato SQL**: numero di riga nel result-set. Le voci della tabella predisposte nei parametri Q vengono scritte in questa riga. Se non si inserisce l'indice, viene scritta la prima riga (n=0). Il numero di riga viene indicato direttamente o si programma il parametro Q che contiene l'indice.

Esempio: trasferimento del numero di righe nel parametro Q

```
11 SQL BIND Q881 "TAB_EXAMPLE.MESS_NR"
12 SQL BIND Q882 "TAB_EXAMPLE.MESS_X"
13 SQL BIND Q883 "TAB_EXAMPLE.MESS_Y"
14 SQL BIND Q884 "TAB_EXAMPLE.MESS_Z"
. . .
20 SQL Q5 "SELECT MESS_NR,MESS_X,MESS_Y,
MESS_Z FROM TAB_EXAMPLE"
. . .
30 SQL FETCH Q1 HANDLE Q5 INDEX+Q2
. . .
40 SQL UPDATE Q1 HANDLE Q5 INDEX+Q2
```

Esempio: programmazione diretta del numero di righe

```
. . .
40 SQL UPDATE Q1 HANDLE Q5 INDEX5
```

SQL INSERT

SQL INSERT genera una nuova riga nel result-set e trasferisce i dati predisposti nei parametri Q nella nuova riga.

SQL INSERT considera tutte le colonne indicate nell'istruzione Select; le colonne della tabella che non sono state considerate nell'istruzione Select vengono scritte con valori di default.

SQL INSERT

- **Nr. parametro per risultato**: parametro Q in cui il server SQL fornisce il risultato:
  0: nessun errore verificatosi
  1: errore verificatosi (handle errato, intervallo di valori superato per eccesso/difetto oppure formato dati errato)
- **Banca dati: ID di accesso SQL**: parametro Q con l'**handle** per l'identificazione del result-set (vedere anche **SQL SELECT**).

Esempio: trasferimento del numero di righe nel parametro Q

```
11 SQL BIND Q881 "TAB_EXAMPLE.MESS_NR"
12 SQL BIND Q882 "TAB_EXAMPLE.MESS_X"
13 SQL BIND Q883 "TAB_EXAMPLE.MESS_Y"
14 SQL BIND Q884 "TAB_EXAMPLE.MESS_Z"
. . .
20 SQL Q5 "SELECT MESS_NR,MESS_X,MESS_Y,
MESS_Z FROM TAB_EXAMPLE"
. . .
40 SQL INSERT Q1 HANDLE Q5
```

SQL COMMIT

SQL COMMIT trasferisce tutte le righe presenti nel result-set di nuovo nella tabella. Un blocco impostato con **SELCT...FOR UPDATE** viene annullato.

L'handle predefinito con l'istruzione **SQL SELECT** perde la propria validità.

SQL COMMIT

- **Nr. parametro per risultato**: parametro Q in cui il server SQL fornisce il risultato:
  0: nessun errore verificatosi
  1: errore verificatosi (handle errato o stesse voci nelle colonne in cui sono richieste voci univoche)
- **Banca dati: ID di accesso SQL**: parametro Q con l'**handle** per l'identificazione del result-set (vedere anche **SQL SELECT**).

Esempio:

```
11 SQL BIND Q881 "TAB_EXAMPLE.MESS_NR"
12 SQL BIND Q882 "TAB_EXAMPLE.MESS_X"
13 SQL BIND Q883 "TAB_EXAMPLE.MESS_Y"
14 SQL BIND Q884 "TAB_EXAMPLE.MESS_Z"
. . .
20 SQL Q5 "SELECT MESS_NR,MESS_X,MESS_Y,
MESS_Z FROM TAB_EXAMPLE"
. . .
30 SQL FETCH Q1 HANDLE Q5 INDEX+Q2
. . .
40 SQL UPDATE Q1 HANDLE Q5 INDEX+Q2
. . .
50 SQL COMMIT Q1 HANDLE Q5
```

SQL ROLLBACK

L'esecuzione di **SQL ROLLBACK** dipende dalla programmazione dell'**INDICE**:

- **INDICE** non programmato: il result-set **non** viene riscritto nella tabella (eventuali modifiche/integrazioni vanno perse). La transazione viene conclusa; l'handle predefinito con **SQL SELECT** perde la propria validità. Applicazione tipica: si conclude una transazione con accessi esclusivamente in lettura.
- **INDICE** programmato: la riga indicizzata rimane invariata; tutte le altre righe vengono eliminate dal result-set. La transazione **non** viene conclusa. Un blocco impostato con **SELCT...FOR UPDATE** rimane invariato per la riga indicizzata; per tutte le altre righe viene ripristinato.

SQL ROLLBACK

- **Nr. parametro per risultato**: parametro Q in cui il server SQL fornisce il risultato:
  0: nessun errore verificatosi
  1: errore verificatosi (handle errato)
- **Banca dati: ID di accesso SQL**: parametro Q con l'**handle** per l'identificazione del result-set (vedere anche **SQL SELECT**).
- **Banca dati: indice per risultato SQL**: riga che deve rimanere nel result-set. Il numero di riga viene indicato direttamente o si programma il parametro Q che contiene l'indice.

Esempio:

```
11 SQL BIND Q881 "TAB_EXAMPLE.MESS_NR"
12 SQL BIND Q882 "TAB_EXAMPLE.MESS_X"
13 SQL BIND Q883 "TAB_EXAMPLE.MESS_Y"
14 SQL BIND Q884 "TAB_EXAMPLE.MESS_Z"
. . .
20 SQL Q5 "SELECT MESS_NR,MESS_X,MESS_Y,
MESS_Z FROM TAB_EXAMPLE"
. . .
30 SQL FETCH Q1 HANDLE Q5 INDEX+Q2
. . .
50 SQL ROLLBACK Q1 HANDLE Q5
```

8.10 Introduzione diretta di formule

Introduzione di formule

Mediante softkey è possibile introdurre direttamente nel programma di lavorazione formule matematiche che comprendono più operazioni di calcolo.

Le funzioni matematiche compaiono azionando il softkey FORMULA. Il TNC visualizzerà i seguenti softkey, suddivisi su più livelli:

Funzione di combinazione logica	Softkey
Addizione ad es. `Q10 = Q1 + Q5`	+
Sottrazione ad es. `Q25 = Q7 – Q108`	–
Moltiplicazione ad es. `Q12 = 5 * Q5`	*
Divisione ad es. `Q25 = Q1 / Q2`	/
Aperta parentesi ad es. `Q12 = Q1 * (Q2 + Q3)`	(
Chiusa parentesi ad es. `Q12 = Q1 * (Q2 + Q3)`	)
Elevazione al quadrato (ingl. square) ad es. `Q15 = SQ 5`	SQ
Radice quadrata (ingl. square root) ad es. `Q22 = SQRT 25`	SQRT
Seno di un angolo ad es. `Q44 = SIN 45`	SIN
Coseno di un angolo ad es. `Q45 = COS 45`	COS
Tangente di un angolo ad es. `Q46 = TAN 45`	TAN
Arco-seno funzione inversa del seno; determinazione dell'angolo dal rapporto cateto opposto/ipotenusa ad es. `Q10 = ASIN 0,75`	ASIN
Arco-coseno funzione inversa del coseno; determinazione dell'angolo dal rapporto cateto adiacente/ipotenusa ad es. `Q11 = ACOS Q40`	ACOS

Funzione di combinazione logica	Softkey
Arco-tangente funzione inversa della tangente; determinazione dell'angolo dal rapporto altezza/base ad es. **Q12 = ATAN Q50**	ATAN
Elevazione a potenza ad es. **Q15 = 3^3**	^
Costante PI (3,14159) ad es. **Q15 = PI**	PI
Formazione del logaritmo naturale (LN) di un numero con numero di base 2,7183 ad es. **Q15 = LN Q11**	LN
Formazione del logaritmo di un numero a base 10 ad es. **Q33 = LOG Q22**	LOG
Funzione esponenziale, 2,7183 esponente n ad es. **Q1 = EXP Q12**	EXP
Trasformazione valori in negativo (moltiplicazione per -1) ad es. **Q2 = NEG Q1**	NEG
Troncatura dei decimali formazione di un numero intero ad es. **Q3 = INT Q42**	INT
Valore assoluto ad es. **Q4 = ABS Q22**	ABS
Troncatura degli interi frazionamento ad es. **Q5 = FRAC Q23**	FRAC
Controllo del segno di un numero ad es. **Q12 = SGN Q50** con valore di ritorno Q12 = 1, allora Q50 >= 0 con valore di ritorno Q12 = -1, allora Q50 < 0	SGN
Calcolo del valore modulo (resto della divisione) ad es. **Q12 = 400 % 360** risultato: Q12 = 40	%

Regole di calcolo

Per la programmazione di formule matematiche sono valide le seguenti regole:

Moltiplicazioni e divisioni prima di addizioni e sottrazioni

```
12  Q1 = 5 * 3 + 2 * 10 = 35
```

1° passo di calcolo 5 * 3 = 15
2° passo di calcolo 2 * 10 = 20
3° passo di calcolo 15 + 20 = 35

oppure

```
13  Q2 = SQ 10 - 3^3 = 73
```

1° passo di calcolo 10 al quadrato = 100
2° passo di calcolo 3 alla 3ª potenza = 27
3° passo di calcolo 100 - 27 = 73

Proprietà distributiva

Proprietà distributiva nelle espressioni

a * (b + c) = a * b + a * c

Esempio di inserimento

Calcolo dell'angolo con arctan da altezza (Q12) e base (Q13); assegnazione del risultato a Q25:

Q FORMULA — Selezione dell'introduzione di formule: premere il tasto Q e il softkey FORMULA o utilizzare la forma abbreviata

Q — Premere il tasto Q sulla tastiera ASCII:

```
NR. PARAMETRO PER RISULTATO?
```

ENT 25 — Inserire il numero del parametro

▷ ATAN — Commutare il livello softkey e selezionare la funzione arcotangente

◁ (— Commutare il livello softkey e aprire parentesi

Q 12 — Inserire il numero parametro Q 12

/ — Selezionare l'operazione di divisione

Q 13 — Introdurre il numero 13 per il parametro Q

) END — Chiudere la parentesi e terminare l'introduzione della formula

Blocco esemplificativo NC

```
37  Q25 = ATAN (Q12/Q13)
```

8.11 Parametri stringa

Funzioni dell'elaborazione stringhe

L'elaborazione stringhe (ingl. string = stringa di caratteri) tramite parametri **QS** può essere impiegata per generare stringhe di caratteri variabili. Tali stringhe di caratteri per esempio possono essere emesse tramite la funzione **FN 16:F-PRINT**, per generare protocolli variabili.

A un parametro stringa si può assegnare una stringa di caratteri (lettere, cifre, caratteri speciali, caratteri di controllo e spazi) fino a un massimo di 256 caratteri. I valori assegnati o caricati possono essere elaborati e controllati con le funzioni descritte di seguito. Come per la programmazione di parametri Q, sono disponibili complessivamente 2000 parametri QS (vedere anche "Principio e panoramica delle funzioni" a pagina 232)

Nelle funzioni parametriche Q STRING FORMULA e FORMULA sono incluse diverse funzioni per l'elaborazione di parametri stringa.

Funzioni di STRING FORMULA	Softkey	Pag.
Assegnazione di parametri stringa	STRING	Pag. 283
Concatenazione di parametri stringa		Pag. 283
Conversione di un valore numerico in un parametro stringa	TOCHAR	Pag. 285
Copia di una stringa parziale da un parametro stringa	SUBSTR	Pag. 286

Funzioni stringa nella funzione FORMULA	Softkey	Pag.
Conversione di un parametro stringa in un valore numerico	TONUMB	Pag. 287
Controllo di un parametro stringa	INSTR	Pag. 288
Determinazione della lunghezza di un parametro stringa	STRLEN	Pag. 289
Confronto dell'ordine alfabetico	STRCOMP	Pag. 290

Se si impiega la funzione STRING FORMULA, il risultato del calcolo eseguito è sempre una stringa. Se si impiega la funzione FORMULA, il risultato del calcolo eseguito è sempre un valore numerico.

Assegnazione di parametri stringa

Prima di impiegare variabili stringa, queste devono essere assegnate. A tale scopo viene impiegata l'istruzione **DECLARE STRING**.

SPEC FCT

- Visualizzare il livello softkey con le funzioni speciali

FUNZIONI PROGRAMMA

- Selezionare il menu per la definizione di diverse funzioni con testo in chiaro

FUNZIONI STRINGA

- Selezionare le funzioni stringa

DECLARE STRING

- Selezionare la funzione **DECLARE STRING**

Blocco esemplificativo NC:

```
37 DECLARE STRING QS10 = "PEZZO"
```

Concatenazione di parametri stringa

Con l'operatore di concatenazione (parametro stringa **||** parametro stringa) si possono collegare tra loro più parametri stringa.

SPEC FCT

- Visualizzare il livello softkey con le funzioni speciali

FUNZIONI PROGRAMMA

- Selezionare il menu per la definizione di diverse funzioni con testo in chiaro

FUNZIONI STRINGA

- Selezionare le funzioni stringa

FORMULA STRINGA

- Selezionare la funzione STRING FORMULA
- Inserire il numero del parametro stringa in cui il TNC deve salvare la stringa concatenata, confermare con il tasto ENT
- Inserire il numero del parametro stringa in cui è salvata la **prima** stringa parziale, confermare con il tasto ENT: il TNC visualizza il simbolo di concatenazione **||**
- Confermare con il tasto ENT
- Inserire il numero del parametro stringa in cui è salvata la **seconda** stringa parziale, confermare con il tasto ENT
- Ripetere la procedura fino a quando tutte le stringhe parziali da concatenare sono state selezionate, chiudere con il tasto END

Esempio: QS10 deve contenere il testo completo di QS12, QS13 e QS14

```
37 QS10 =  QS12 || QS13 || QS14
```

Contenuto dei parametri:

- **QS12**: **Pezzo**
- **QS13**: **Stato**
- **QS14**: **Scarto**
- **QS10**: **Stato del pezzo: scarto**

Conversione di un valore numerico in un parametro stringa

Con la funzione **TOCHAR** il TNC converte un valore numerico in un parametro stringa. In questo modo si possono concatenare valori numerici con variabili stringa.

▶ Selezionare le funzioni parametriche Q

▶ Selezionare la funzione STRING FORMULA

▶ Selezionare la funzione per convertire un valore numerico in un parametro stringa

▶ Inserire il numero o il parametro Q che il TNC deve convertire, confermare con il tasto ENT

▶ Se desiderato, inserire il numero di cifre decimali che il TNC deve convertire, confermare con il tasto ENT

▶ Chiudere l'espressione tra parentesi con il tasto ENT e terminare l'inserimento con il tasto END

Esempio: conversione del parametro Q50 nel parametro stringa QS11, impiego di 3 cifre decimali

```
37 QS11 = TOCHAR ( DAT+Q50 DECIMALS3 )
```

Copia di una stringa parziale da un parametro stringa

Con la funzione **SUBSTR** si può copiare da un parametro stringa un campo definibile.

- Selezionare le funzioni parametriche Q

- Selezionare la funzione STRING FORMULA
- Inserire il numero del parametro in cui il TNC deve salvare la stringa copiata, confermare con il tasto ENT

- Selezionare la funzione per tagliare una stringa parziale
- Inserire il numero del parametro QS da cui si desidera copiare la stringa parziale, confermare con il tasto ENT
- Inserire il numero della posizione da cui si desidera copiare la stringa parziale, confermare con il tasto ENT
- Inserire il numero di caratteri che si desidera copiare, confermare con il tasto ENT
- Chiudere l'espressione tra parentesi con il tasto ENT e terminare l'inserimento con il tasto END

Assicurarsi che il primo carattere di una stringa di caratteri cominci internamente sulla posizione 0.

Esempio: lettura dal parametro stringa QS10 a partire dalla terza posizione (BEG2) di una stringa parziale lunga quattro caratteri (LEN4).

```
37 QS13 = SUBSTR ( SRC_QS10 BEG2 LEN4 )
```

Conversione di un parametro stringa in un valore numerico

La funzione **TONUMB** converte un parametro stringa in un valore numerico. Il valore da convertire dovrebbe essere formato solo da valori numerici.

Il parametro QS da convertire deve contenere solo un valore numerico, altrimenti il TNC emette un messaggio d'errore.

- Selezionare le funzioni parametriche Q
- Selezionare la funzione FORMULA
- Inserire il numero del parametro in cui il TNC deve salvare il valore numerico, confermare con il tasto ENT

- Commutare il livello softkey
- Selezionare la funzione per convertire un parametro stringa in un valore numerico
- Inserire il numero del parametro QS che il TNC deve convertire, confermare con il tasto ENT
- Chiudere l'espressione tra parentesi con il tasto ENT e terminare l'inserimento con il tasto END

Esempio: conversione del parametro stringa QS11 in un parametro numerico Q82

```
37 Q82 = TONUMB ( SRC_QS11 )
```

Controllo di un parametro stringa

Con la funzione **INSTR** si può controllare se o dove un parametro stringa è contenuto in un altro parametro stringa.

- Selezionare le funzioni parametriche Q
- Selezionare la funzione FORMULA
- Inserire il numero del parametro Q in cui il TNC deve salvare la posizione da cui inizia il testo da cercare, confermare con il tasto ENT

- Commutare il livello softkey
- Selezionare la funzione per il controllo di un parametro stringa
- Inserire il numero del parametro QS in cui è salvato il testo da cercare, confermare con il tasto ENT
- Inserire il numero del parametro QS che il TNC deve esplorare, confermare con il tasto ENT
- Inserire il numero della posizione da cui il TNC deve cercare la stringa parziale, confermare con il tasto ENT
- Chiudere l'espressione tra parentesi con il tasto ENT e terminare l'inserimento con il tasto END

Assicurarsi che il primo carattere di una stringa di caratteri cominci internamente sulla posizione 0.

Se il TNC non trova la stringa parziale da cercare, memorizza la lunghezza totale della stringa da cercare (il conteggio inizia da 1) nel parametro del risultato.

Se la stringa parziale da cercare compare più volte, il TNC restituisce la prima posizione in cui si trova una stringa parziale.

Esempio: esplorazione di QS10 per trovare il testo salvato nel parametro QS13. Inizio della ricerca dalla terza posizione

```
37 Q50 = INSTR ( SRC_QS10 SEA_QS13 BEG2 )
```

Determinazione della lunghezza di un parametro stringa

La funzione **STRLEN** fornisce la lunghezza del testo salvato in un parametro stringa selezionabile.

- Selezionare le funzioni parametriche Q

- Selezionare la funzione FORMULA
- Inserire il numero del parametro Q in cui il TNC deve salvare la lunghezza di stringa da determinare, confermare con il tasto ENT

- Commutare il livello softkey

- Selezionare la funzione per determinare la lunghezza di un parametro stringa
- Inserire il numero del parametro QS di cui il TNC deve determinare la lunghezza, confermare con il tasto ENT
- Chiudere l'espressione tra parentesi con il tasto ENT e terminare l'inserimento con il tasto END

Esempio: determinazione della lunghezza di QS15

```
37 Q52 = STRLEN ( SRC_QS15 )
```

Confronto di ordine alfabetico

Con la funzione **STRCOMP** si può confrontare l'ordine alfabetico di parametri stringa.

- Selezionare le funzioni parametriche Q
- Selezionare la funzione FORMULA
- Inserire il numero del parametro Q in cui il TNC deve salvare il risultato del controllo, confermare con il tasto ENT

- Commutare il livello softkey
- Selezionare la funzione per confrontare parametri stringa
- Inserire il numero del primo parametro QS che il TNC deve confrontare, confermare con il tasto ENT
- Inserire il numero del secondo parametro QS che il TNC deve confrontare, confermare con il tasto ENT
- Chiudere l'espressione tra parentesi con il tasto ENT e terminare l'inserimento con il tasto END

Il TNC restituisce i seguenti risultati:

- **0**: i parametri QS confrontati sono identici
- **+1**: il primo parametro QS è disposto alfabeticamente **prima** del secondo parametro QS
- **-1**: il primo parametro QS è disposto alfabeticamente **dopo** il secondo parametro QS

Esempio: confronto dell'ordine alfabetico tra QS12 e QS14

```
37 Q52 = STRCOMP ( SRC_QS12 SEA_QS14 )
```

Lettura dei parametri macchina

La funzione **CFGREAD** consente di leggere i parametri macchina del TNC come valori numerici o come stringhe.

Per leggere un parametro macchina è necessario determinare il nome del parametro, l'oggetto parametro e se presente il nome del gruppo e l'indice nell'editor di configurazione del TNC:

Tipo	Significato	Esempio	Icona
Key	Nome gruppo del parametro macchina (se presente)	CH_NC	
Entità	Oggetto parametro (il nome inizia con "**Cfg**...")	CfgGeoCycle	
Attributo	Nome parametro macchina	displaySpindleErr	
Indice	Indice della lista di un parametro macchina (se presente)	[0]	

Se si apre l'editor di configurazione per i parametri utente, è possibile modificare la rappresentazione dei parametri presenti. Con l'impostazione standard vengono visualizzati i parametri con brevi testi esplicativi. Per poter visualizzare i nomi effettivi di sistema dei parametri, premere il tasto per la suddivisione dello schermo e successivamente il softkey NOME DEL SISTEMA. Procedere allo stesso modo per ritornare alla visualizzazione standard.

Prima di poter interrogare un parametro macchina con la funzione **CFGREAD**, è necessario definire un parametro QS con attributo, entità e key.

I seguenti parametri vengono interrogati nel dialogo della funzione **CFGREAD**:

- **KEY_QS**: nome gruppo (key) del parametro macchina
- **TAG_QS**: nome oggetto (entità) del parametro macchina
- **ATR_QS**: nome (attributo) del parametro macchina
- **IDX**: indice del parametro macchina

Lettura di una stringa di un parametro macchina

Archiviazione del contenuto di un parametro macchina come stringa in un parametro QS:

SPEC FCT

- Visualizzare il livello softkey con le funzioni speciali

FUNZIONI PROGRAMMA

- Selezionare il menu per la definizione di diverse funzioni con testo in chiaro

FUNZIONI STRINGA

- Selezionare le funzioni stringa

FORMULA STRINGA

- Selezionare la funzione STRING FORMULA
- Inserire il numero del parametro stringa in cui il TNC deve salvare il parametro macchina, confermare con il tasto ENT
- Selezionare la funzione CFGREAD
- Inserire il numero del parametro stringa per key, entità e attributo, confermare con il tasto ENT.
- Inserire eventualmente il numero dell'indice o saltare il dialogo con NO ENT
- Chiudere l'espressione tra parentesi con il tasto ENT e terminare l'inserimento con il tasto END

Esempio: lettura della denominazione del quarto asse come stringa

Impostazione dei parametri nell'editor di configurazione
DisplaySettings
CfgDisplayData
axisDisplayOrder
da [0] a [5]

`14 DECLARE STRING QS11 = ""`	Assegnazione parametro stringa per key
`15 DECLARE STRING QS12 = "CfgDisplayData"`	Assegnazione parametro stringa per entità
`16 DECLARE STRING QS13 = "axisDisplayOrder"`	Assegnazione parametro stringa per nome parametro
`17 QS1 = CFGREAD( KEY_QS11 TAG_QS12 ATR_QS13 IDX3 )`	Lettura di parametri macchina

Lettura di un valore numerico di un parametro macchina

Archiviazione del valore di un parametro macchina come valore numerico in un parametro Q:

- Selezionare le funzioni parametriche Q
- Selezionare la funzione FORMULA
- Menu per la definizione di diverse funzioni con testo in chiaro
- Inserire il numero del parametro Q in cui il TNC deve salvare il parametro macchina, confermare con il tasto ENT
- Selezionare la funzione CFGREAD
- Inserire il numero del parametro stringa per key, entità e attributo, confermare con il tasto ENT.
- Inserire eventualmente il numero dell'indice o saltare il dialogo con NO ENT
- Chiudere l'espressione tra parentesi con il tasto ENT e terminare l'inserimento con il tasto END

Esempio: lettura del fattore di sovrapposizione come parametro Q

Impostazione dei parametri nell'editor di configurazione

```
ChannelSettings
    CH_NC
        CfgGeoCycle
            pocketOverlap
```

`14 DECLARE STRING QS11 = "CH_NC"`	Assegnazione parametro stringa per key
`15 DECLARE STRING QS12 = "CfgGeoCycle"`	Assegnazione parametro stringa per entità
`16 DECLARE STRING QS13 = "pocketOverlap"`	Assegnazione parametro stringa per nome parametro
`17 Q50 = CFGREAD( KEY_QS11 TAG_QS12 ATR_QS13 )`	Lettura di parametri macchina

8.12 Parametri Q preprogrammati

I valori dei parametri Q da Q100 a Q199 vengono preprogrammati dal TNC. Ai parametri Q vengono assegnati:

- valori dal PLC
- dati relativi all'utensile e al mandrino
- dati relativi allo stato operativo
- risultati di misura da cicli di tostatura ecc.

Il TNC memorizza i parametri Q predefiniti Q108, Q114 e Q115 - Q117 nella relativa unità di misura del programma attuale.

I parametri Q (parametri QS) predefiniti tra **Q100** e **Q199** (**QS100** e **QS199**) non devono essere impiegati in programmi NC come parametri di calcolo, altrimenti possono verificarsi effetti indesiderati.

Valori dal PLC: da Q100 a Q107

Il TNC usa i parametri da Q100 a Q107 per trasferire dei valori dal PLC ad un programma NC.

Raggio dell'utensile attivo: Q108

Il valore attivo del raggio dell'utensile viene assegnato al parametro Q108. Q108 si compone di:

- raggio utensile R (tabella utensili o blocco **TOOL DEF**)
- valore delta DR dalla tabella utensili
- valore delta DR dal blocco **TOOL CALL**

Il TNC memorizza il raggio utensile attivo anche in caso di interruzione della tensione.

Asse dell'utensile: Q109

Il valore del parametro Q109 dipende dall'asse utensile attivo:

Asse utensile	Valore parametro
Nessun asse utensile definito	Q109 = –1
Asse X	Q109 = 0
Asse Y	Q109 = 1
Asse Z	Q109 = 2
Asse U	Q109 = 6
Asse V	Q109 = 7
Asse W	Q109 = 8

Stato del mandrino: Q110

Il valore del parametro Q110 dipende dall'ultima funzione M programmata per il mandrino:

Funzione M	Valore parametro
Nessun stato di mandrino definito	Q110 = –1
M3: mandrino ON, senso orario	Q110 = 0
M4: mandrino ON, senso antiorario	Q110 = 1
M5 dopo M3	Q110 = 2
M5 dopo M4	Q110 = 3

Alimentazione refrigerante: Q111

Funzione M	Valore parametro
M8: refrigerante ON	Q111 = 1
M9: refrigerante OFF	Q111 = 0

Fattore di sovrapposizione: Q112

Il TNC assegna al Q112 il fattore di sovrapposizione nella fresatura di tasche (pocketOverlap).

Unità di misura nel programma: Q113

Il valore del parametro Q113 dipende, in caso di annidamento con PGM CALL, dall'unità di misura valida per il programma che per primo chiama altri programmi.

Quote del programma principale	Valore parametro
Sistema metrico (mm)	Q113 = 0
Sistema in pollici (inch)	Q113 = 1

Lunghezza dell'utensile: Q114

Il valore attivo della lunghezza dell'utensile viene assegnato al parametro Q114.

Il TNC memorizza il raggio utensile attivo anche in caso di interruzione della tensione.

Coordinate dopo una tastatura durante l'esecuzione del programma

I parametri da Q115 a Q119 contengono, dopo una misurazione programmata con il sistema di tastatura 3D, le coordinate della posizione del mandrino al momento della tastatura. Le coordinate si riferiscono all'origine attiva in modalità Funzionamento manuale.

Per queste coordinate la lunghezza del tastatore e il raggio della sfera di tastatura non vengono tenuti in considerazione.

Asse coordinata	Valore parametro
Asse X	Q115
Asse Y	Q116
Asse Z	Q117
Asse IV dipende dalla macchina	Q118
Asse V dipende dalla macchina	Q119

Differenza tra i valori reale-nominale nella misurazione automatica di utensili con TT 130

Differenza valore reale - nominale	Valore parametro
Lunghezza utensile	Q115
Raggio utensile	Q116

Rotazione del piano di lavoro con angoli del pezzo: coordinate per assi rotativi calcolate dal TNC

Coordinate	Valore parametro
Asse A	Q120
Asse B	Q121
Asse C	Q122

Risultati di misura dei Cicli di tastatura (vedere anche nel manuale utente Programmazione di cicli)

Valori reali misurati	Valore parametro
Angolo di una retta	Q150
Centro dell'asse principale	Q151
Centro dell'asse secondario	Q152
Diametro	Q153
Lunghezza tasca	Q154
Larghezza tasca	Q155
Lunghezza dell'asse selezionato nel ciclo	Q156
Posizione dell'asse centrale	Q157
Angolo dell'asse A	Q158
Angolo dell'asse B	Q159
Coordinate dell'asse selezionato nel ciclo	Q160

Scostamento rilevato	Valore parametro
Centro dell'asse principale	Q161
Centro dell'asse secondario	Q162
Diametro	Q163
Lunghezza tasca	Q164
Larghezza tasca	Q165
Lunghezza misurata	Q166
Posizione dell'asse centrale	Q167

Angolo solido rilevato	Valore parametro
Rotazione intorno all'asse A	Q170
Rotazione intorno all'asse B	Q171
Rotazione intorno all'asse C	Q172

Stato del pezzo	Valore parametro
Buono	Q180
Ripresa	Q181
Scarto	Q182

Scostamento misurato col ciclo 440	Valore parametro
Asse X	Q185
Asse Y	Q186
Asse Z	Q187
Marker per cicli	Q188

Misurazione dell'utensile con laser BLUM	Valore parametro
Riservato	Q190
Riservato	Q191
Riservato	Q192
Riservato	Q193

Riservato per uso interno	Valore parametro
Marker per cicli	Q195
Marker per cicli	Q196
Marker per cicli (maschere a punti)	Q197
Numero dell'ultimo ciclo di misurazione attivo	Q198

Stato utensile - Misurazione con TT	Valore parametro
Utensile in tolleranza	Q199 = 0,0
Utensile usurato (superati i valori LTOL/RTOL)	Q199 = 1,0
Utensile rotto (superati i valori LBREAK/RBREAK)	Q199 = 2,0

8.13 Esempi di programmazione

Esempio: ellisse

Esecuzione del programma

- Il profilo dell'ellisse viene programmato con tante piccole rette (definibili mediante Q7). Quanti più passi di lavorazione si definiscono, tanto più liscio risulterà il profilo
- La direzione di fresatura viene definita tramite l'angolo di partenza e l'angolo finale nel piano. Direzione di lavorazione in senso orario: Angolo di partenza > Angolo finale Direzione di lavorazione in senso antiorario: Angolo di partenza < Angolo finale
- Il raggio dell'utensile non viene considerato

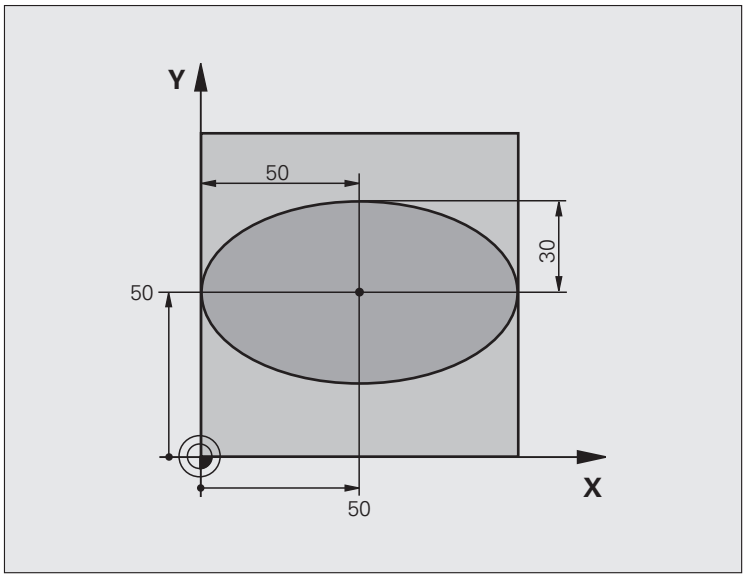

0 BEGIN PGM ELLIPSE MM	
1 FN 0: Q1 = +50	Centro asse X
2 FN 0: Q2 = +50	Centro asse Y
3 FN 0: Q3 = +50	Semiasse X
4 FN 0: Q4 = +30	Semiasse Y
5 FN 0: Q5 = +0	Angolo di partenza nel piano
6 FN 0: Q6 = +360	Angolo finale nel piano
7 FN 0: Q7 = +40	Numero delle operazioni di calcolo
8 FN 0: Q8 = +0	Posizione di rotazione dell'ellisse
9 FN 0: Q9 = +5	Profondità di fresatura
10 FN 0: Q10 = +100	Avanzamento in profondità
11 FN 0: Q11 = +350	Avanzamento di fresatura
12 FN 0: Q12 = +2	Distanza di sicurezza per il preposizionamento
13 BLK FORM 0.1 Z X+0 Y+0 Z-20	Definizione pezzo grezzo
14 BLK FORM 0.2 X+100 Y+100 Z+0	
15 TOOL CALL 1 Z S4000	Chiamata utensile
16 L Z+250 R0 FMAX	Disimpegno utensile
17 CALL LBL 10	Chiamata lavorazione

18 L Z+100 R0 FMAX M2	Disimpegno utensile, fine programma
19 LBL 10	Sottoprogramma 10: lavorazione
20 CYCL DEF 7.0 NULLPUNKT	Traslazione dell'origine nel centro dell'ellisse
21 CYCL DEF 7.1 X+Q1	
22 CYCL DEF 7.2 Y+Q2	
23 CYCL DEF 10.0 DREHUNG	Compensazione della rotazione nel piano
24 CYCL DEF 10.1 ROT+Q8	
25 Q35 = (Q6 - Q5) / Q7	Calcolo del passo angolare
26 Q36 = Q5	Copia dell'angolo di partenza
27 Q37 = 0	Impostazione del contatore delle passate
28 Q21 = Q3 * COS Q36	Calcolo della coordinata X del punto di partenza
29 Q22 = Q4 * SIN Q36	Calcolo della coordinata Y del punto di partenza
30 L X+Q21 Y+Q22 R0 FMAX M3	Posizionamento sul punto di partenza nel piano
31 L Z+Q12 R0 FMAX	Preposizionamento alla distanza di sicurezza nell'asse del mandrino
32 L Z-Q9 R0 FQ10	Posizionamento alla profondità di lavorazione
33 LBL 1	
34 Q36 = Q36 + Q35	Aggiornamento dell'angolo
35 Q37 = Q37 + 1	Aggiornamento del contatore di passate
36 Q21 = Q3 * COS Q36	Calcolo dell'attuale coordinata X
37 Q22 = Q4 * SIN Q36	Calcolo dell'attuale coordinata Y
38 L X+Q21 Y+Q22 R0 FQ11	Posizionamento sul punto successivo
39 FN 12: IF +Q37 LT +Q7 GOTO LBL 1	Interrogazione se incompleto, se sì, salto di ritorno a LBL 1
40 CYCL DEF 10.0 ROTAZIONE	Annullamento della rotazione
41 CYCL DEF 10.1 ROT+0	
42 CYCL DEF 7.0 PUNTO ZERO	Annullamento dello spostamento origine
43 CYCL DEF 7.1 X+0	
44 CYCL DEF 7.2 Y+0	
45 L Z+Q12 R0 FMAX	Posizionamento alla distanza di sicurezza
46 LBL 0	Fine sottoprogramma
47 END PGM ELLIPSE MM	

Esempio: cilindro concavo con fresa a raggio frontale

Esecuzione del programma

- Il programma funziona solamente con frese a raggio frontale; la lunghezza utensile si riferisce al centro della sfera
- Il profilo del cilindro viene programmato con tanti tratti di retta (definibili mediante Q13). Quante più passate vengono programmate, tanto più liscio risulterà il profilo
- Il cilindro verrà fresato con passate longitudinali (qui: paralleli all'asse Y)
- La direzione di fresatura viene definita mediante l'angolo di partenza e l'angolo finale solido:
  Direzione di lavorazione in senso orario:
  Angolo di partenza > Angolo finale
  Direzione di lavorazione in senso antiorario:
  Angolo di partenza < Angolo finale
- Il raggio dell'utensile viene corretto automaticamente

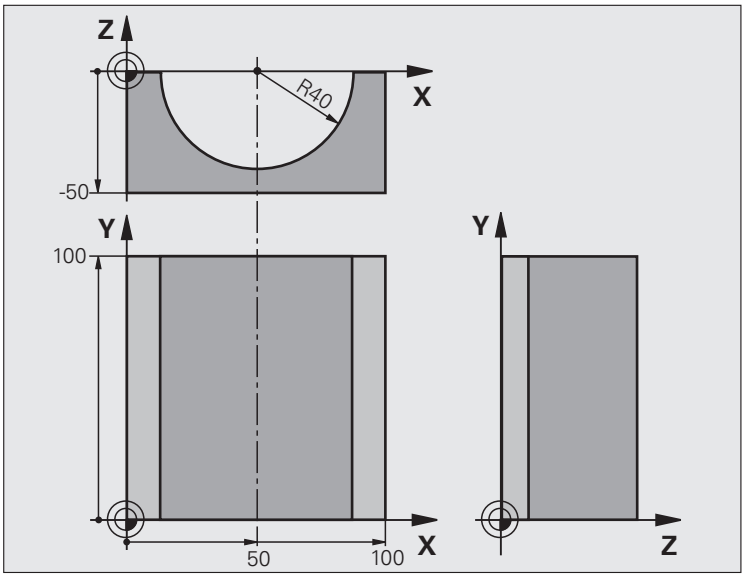

`0 BEGIN PGM CILIN MM`	
`1 FN 0: Q1 = +50`	Centro asse X
`2 FN 0: Q2 = +0`	Centro asse Y
`3 FN 0: Q3 = +0`	Centro asse Z
`4 FN 0: Q4 = +90`	Angolo di partenza solido (piano Z/X)
`5 FN 0: Q5 = +270`	Angolo finale solido (piano Z/X)
`6 FN 0: Q6 = +40`	Raggio del cilindro
`7 FN 0: Q7 = +100`	Lunghezza del cilindro
`8 FN 0: Q8 = +0`	Rotazione nel piano X/Y
`9 FN 0: Q10 = +5`	Maggiorazione raggio del cilindro
`10 FN 0: Q11 = +250`	Avanzamento in profondità
`11 FN 0: Q12 = +400`	Avanzamento di fresatura
`12 FN 0: Q13 = +90`	Numero di passate
`13 BLK FORM 0.1 Z X+0 Y+0 Z-50`	Definizione pezzo grezzo
`14 BLK FORM 0.2 X+100 Y+100 Z+0`	
`15 TOOL CALL 1 Z S4000`	Chiamata utensile
`16 L Z+250 R0 FMAX`	Disimpegno utensile
`17 CALL LBL 10`	Chiamata lavorazione
`18 FN 0: Q10 = +0`	Azzeramento della maggiorazione
`19 CALL LBL 10`	Chiamata lavorazione

20 L Z+100 R0 FMAX M2	Disimpegno utensile, fine programma
21 LBL 10	Sottoprogramma 10: lavorazione
22 Q16 = Q6 - Q10 - Q108	Calcolo di sovram. e utensile con rif. al raggio del cilindro
23 FN 0: Q20 = +1	Impostazione del contatore delle passate
24 FN 0: Q24 = +Q4	Copia dell'angolo di partenza solido (piano Z/X)
25 Q25 = (Q5 - Q4) / Q13	Calcolo del passo angolare
26 CYCL DEF 7.0 PUNTO ZERO	Spostamento dell'origine al centro del cilindro (asse X)
27 CYCL DEF 7.1 X+Q1	
28 CYCL DEF 7.2 Y+Q2	
29 CYCL DEF 7.3 Z+Q3	
30 CYCL DEF 10.0 ROTAZIONE	Compensazione della rotazione nel piano
31 CYCL DEF 10.1 ROT+Q8	
32 L X+0 Y+0 R0 FMAX	Preposizionamento nel piano al centro del cilindro
33 L Z+5 R0 F1000 M3	Preposizionamento nell'asse del mandrino
34 LBL 1	
35 CC Z+0 X+0	Impostazione del polo nel piano Z/X
36 LP PR+Q16 PA+Q24 FQ11	Pos. di partenza sul cilindro, con penetr. obliqua nel materiale
37 L Y+Q7 R0 FQ12	Passata longitudinale in direzione Y+
38 FN 1: Q20 = +Q20 + +1	Aggiornamento del contatore di passate
39 FN 1: Q24 = +Q24 + +Q25	Aggiornamento dell'angolo solido
40 FN 11: IF +Q20 GT +Q13 GOTO LBL 99	Domanda se già terminato, se sì, salto alla fine
41 LP PR+Q16 PA+Q24 FQ11	Spostamento su di un "arco" approssimato per passata long. succ.
42 L Y+0 R0 FQ12	Passata longitudinale in direzione Y–
43 FN 1: Q20 = +Q20 + +1	Aggiornamento del contatore di passate
44 FN 1: Q24 = +Q24 + +Q25	Aggiornamento dell'angolo solido
45 FN 12: IF +Q20 LT +Q13 GOTO LBL 1	Interrogazione se incompleto, se sì, salto di ritorno a LBL 1
46 LBL 99	
47 CYCL DEF 10.0 ROTAZIONE	Annullamento della rotazione
48 CYCL DEF 10.1 ROT+0	
49 CYCL DEF 7.0 PUNTO ZERO	Annullamento dello spostamento origine
50 CYCL DEF 7.1 X+0	
51 CYCL DEF 7.2 Y+0	
52 CYCL DEF 7.3 Z+0	
53 LBL 0	Fine sottoprogramma
54 END PGM ZYLIN	

Esempio: sfera convessa con fresa a candela

Esecuzione del programma

- Il programma funziona solo con una fresa a candela
- Il profilo della sfera viene programmato con tante piccole rette (piano Z/X, definibili mediante Q14). Quanto più piccoli sono i passi angolari, tanto più liscio risulterà il profilo
- Il numero dei passate di profilo viene determinato mediante il passo angolare nel piano (mediante Q18)
- La sfera verrà lavorata con passata 3D dal basso verso l'alto
- Il raggio dell'utensile viene corretto automaticamente

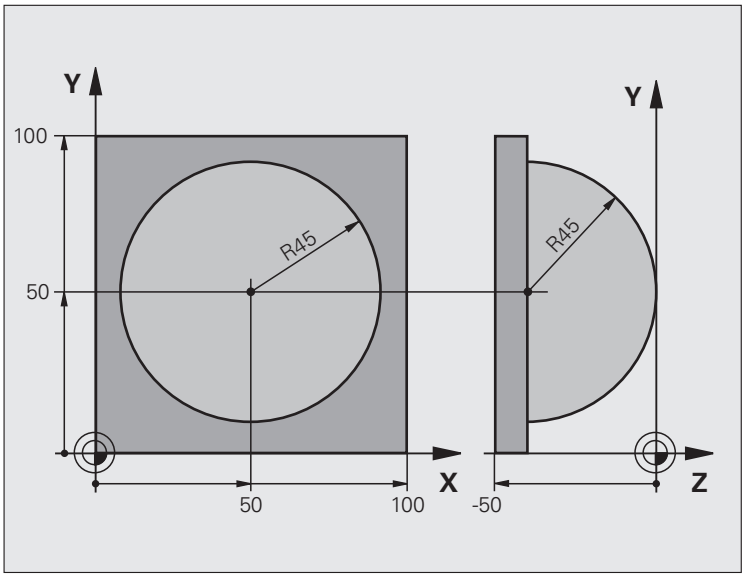

0 BEGIN PGM SFERA MM	
1 FN 0: Q1 = +50	Centro asse X
2 FN 0: Q2 = +50	Centro asse Y
3 FN 0: Q4 = +90	Angolo di partenza solido (piano Z/X)
4 FN 0: Q5 = +0	Angolo finale solido (piano Z/X)
5 FN 0: Q14 = +5	Passo angolare nello spazio
6 FN 0: Q6 = +45	Raggio della sfera
7 FN 0: Q8 = +0	Angolo di partenza rotazione nel piano X/Y
8 FN 0: Q9 = +360	Angolo finale rotazione nel piano X/Y
9 FN 0: Q18 = +10	Passo angolare nel piano X/Y per la sgrossatura
10 FN 0: Q10 = +5	Maggiorazione raggio sfera per la sgrossatura
11 FN 0: Q11 = +2	Distanza di sicurezza per preposizionamento nell'asse mandrino
12 FN 0: Q12 = +350	Avanzamento di fresatura
13 BLK FORM 0.1 Z X+0 Y+0 Z-50	Definizione pezzo grezzo
14 BLK FORM 0.2 X+100 Y+100 Z+0	
15 TOOL CALL 1 Z S4000	Chiamata utensile
16 L Z+250 R0 FMAX	Disimpegno utensile

17 CALL LBL 10	Chiamata lavorazione
18 FN 0: Q10 = +0	Azzeramento della maggiorazione
19 FN 0: Q18 = +5	Passo angolare nel piano X/Y per la finitura
20 CALL LBL 10	Chiamata lavorazione
21 L Z+100 R0 FMAX M2	Disimpegno utensile, fine programma
22 LBL 10	Sottoprogramma 10: lavorazione
23 FN 1: Q23 = +Q11 + +Q6	Calcolo della coordinata Z per il preposizionamento
24 FN 0: Q24 = +Q4	Copia dell'angolo di partenza solido (piano Z/X)
25 FN 1: Q26 = +Q6 + +Q108	Correzione del raggio della sfera per il preposizionamento
26 FN 0: Q28 = +Q8	Copia della posizione di rotazione nel piano
27 FN 1: Q16 = +Q6 + -Q10	Calcolo della maggiorazione per il raggio della sfera
28 CYCL DEF 7.0 PUNTO ZERO	Spostamento dell'origine al centro della sfera
29 CYCL DEF 7.1 X+Q1	
30 CYCL DEF 7.2 Y+Q2	
31 CYCL DEF 7.3 Z-Q16	
32 CYCL DEF 10.0 ROTAZIONE	Calcolo dell'angolo di partenza rotazione nel piano
33 CYCL DEF 10.1 ROT+Q8	
34 LBL 1	Preposizionamento nell'asse del mandrino
35 CC X+0 Y+0	Impostazione del polo nel piano X/Y per il preposizionamento
36 LP PR+Q26 PA+Q8 R0 FQ12	Preposizionamento nel piano
37 CC Z+0 X+Q108	Impost. del polo nel piano Z/X, spostato del raggio dell'utensile
38 L Y+0 Z+0 FQ12	Posizionamento alla profondità di lavorazione

39 LBL 2	
40 LP PR+Q6 PA+Q24 FQ12	Spostamento verso l'alto lungo un "arco" approssimato
41 FN 2: Q24 = +Q24 - +Q14	Aggiornamento dell'angolo solido
42 FN 11: IF +Q24 GT +Q5 GOTO LBL 2	Domanda se un arco è pronto, se no, ritorno a LBL 2
43 LP PR+Q6 PA+Q5	Posizionamento sull'angolo finale solido
44 L Z+Q23 R0 F1000	Disimpegno nell'asse del mandrino
45 L X+Q26 R0 FMAX	Preposizionamento per l'arco successivo
46 FN 1: Q28 = +Q28 + +Q18	Aggiornamento della posizione di rotazione nel piano
47 FN 0: Q24 = +Q4	Azzeramento dell'angolo solido
48 CYCL DEF 10.0 ROTAZIONE	Attivazione della nuova rotazione
49 CYCL DEF 10.0 ROT+Q28	
50 FN 12: IF +Q28 LT +Q9 GOTO LBL 1	
51 FN 9: IF +Q28 EQU +Q9 GOTO LBL 1	Domanda se non pronto, se sì, salto di ritorno a LBL 1
52 CYCL DEF 10.0 DREHUNG	Annullamento della rotazione
53 CYCL DEF 10.1 ROT+0	
54 CYCL DEF 7.0 PUNTO ZERO	Annullamento dello spostamento origine
55 CYCL DEF 7.1 X+0	
56 CYCL DEF 7.2 Y+0	
57 CYCL DEF 7.3 Z+0	
58 LBL 0	Fine sottoprogramma
59 END PGM SFERA MM	

9

Programmazione: funzioni ausiliarie

9.1 Inserimento delle funzioni ausiliarie M e di STOP

Principi fondamentali

Con le funzioni ausiliarie del TNC - chiamate anche funzioni M - si possono controllare

- l'esecuzione del programma, ad es. un'interruzione dell'esecuzione
- le funzioni macchina, come attivazione e disattivazione della rotazione mandrino e del refrigerante
- le traiettorie dell'utensile

Il costruttore della macchina può abilitare anche altre funzioni ausiliarie non descritte nel presente manuale. Consultare il manuale della macchina.

Alla fine di un blocco di posizionamento, o anche in un blocco separato, è possibile inserire un massimo di due funzioni ausiliarie M. Il TNC visualizzerà la domanda di dialogo: **Funzione ausiliaria M?**

Di norma si inserisce nel dialogo soltanto il numero della funzione ausiliaria. Per alcune funzioni ausiliarie il dialogo continua onde poter introdurre dei parametri relativi alla funzione in questione.

Nei modi operativi Funzionamento manuale e Volantino elettronico si inseriscono le funzioni ausiliarie tramite il softkey M.

Tenere presente che alcune funzioni ausiliarie diventano attive all'inizio del blocco di posizionamento, mentre altre solo alla fine, indipendentemente dall'ordine in cui si trovano nel rispettivo blocco NC.

Le funzioni ausiliarie sono attive a partire dal blocco in cui vengono richiamate.

Alcune funzioni ausiliarie sono valide solo nel blocco nel quale sono programmate. Se la funzione ausiliaria non è attiva solo blocco per blocco, essa dovrà essere disattivata in un blocco successivo con una funzione M separata, oppure verrà disattivata automaticamente dal TNC alla fine del programma.

Inserimento di una funzione ausiliaria nel blocco di STOP

Un blocco STOP programmato interrompe l'esecuzione o la prova del programma, ad es. per un controllo dell'utensile. Una funzione ausiliaria M può essere programmata anche in un blocco di STOP.

STOP

- Programmazione dell'interruzione del programma: premere il tasto STOP
- Inserire la funzione ausiliaria M

Blocchi esemplificativi NC

```
87 STOP M6
```

9.2 Funzioni ausiliarie per controllo esecuzione programma, mandrino e refrigerante

Introduzione

M	Attivazione	Attivo a	Inizio	Fine
M0	STOP esecuzione programma Arresto mandrino Refrigerante OFF			■
M1	Arresto esecuzione programma a scelta Arresto mandrino Refrigerante OFF			■
M2	Arresto esecuzione programma Arresto mandrino Refrigerante OFF Ritorno al blocco 1 Cancellazione dell'indicazione di stato (in funzione del parametro macchina **`clearMode`**)			■
M3	Mandrino ON in senso orario		■	
M4	Mandrino ON in senso antiorario		■	
M5	Arresto mandrino			■
M6	Cambio utensile Arresto mandrino Arresto esecuzione del programma			■
M8	Refrigerante ON		■	
M9	Refrigerante OFF			■
M13	Mandrino ON in senso orario Refrigerante ON		■	
M14	Mandrino ON in senso antiorario Refrigerante ON		■	
M30	come M2			■

9.3 Funzioni ausiliarie per indicazioni di coordinate

Programmazione di coordinate riferite alla macchina: M91/M92

Origine riga graduata

Sulla riga graduata un indice di riferimento definisce la posizione dell'origine (punto zero) della riga graduata.

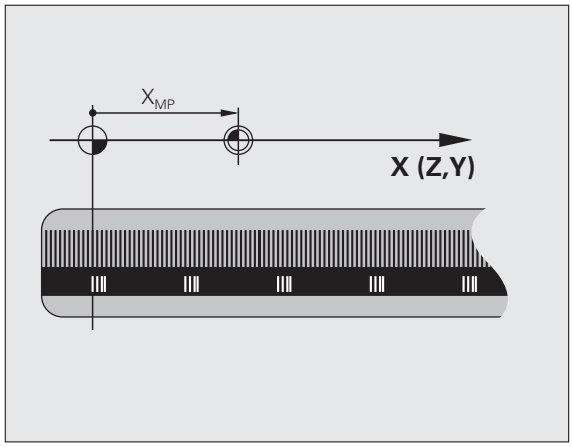

Origine macchina

L'origine macchina è necessaria per definire

- le limitazioni del campo di traslazione (finecorsa software)
- il posizionamento su punti fissi riferiti alla macchina (ad es. posizione di cambio utensile)
- l'impostazione dell'origine del pezzo

Il costruttore della macchina indica per ogni asse la distanza dell'origine macchina dall'origine riga graduata in un parametro macchina.

Comportamento standard

Il TNC riferisce le coordinate all'origine del pezzo, vedere "Impostazione origine senza sistema di tastatura 3D", pagina 380.

Comportamento con M91 – Origine macchina

Se in blocchi di posizionamento le coordinate devono riferirsi all'origine macchina, impostare in tali blocchi la funzione M91.

Se in un blocco M91 si programmano coordinate incrementali, queste coordinate sono riferite all'ultima posizione M91 programmata. Se nel programma NC attivo non è programmata alcuna posizione M91, le coordinate sono riferite alla posizione attuale dell'utensile.

Il TNC visualizzerà i valori delle coordinate riferiti all'origine della macchina. Nella visualizzazione di stato commutare la visualizzazione delle coordinate su REF, vedere "Visualizzazioni di stato", pagina 67.

Comportamento con M92 - Punto di riferimento macchina

Oltre all'origine della macchina, il Costruttore può definire ancora un'altra posizione fissa rispetto alla macchina (punto di riferimento della macchina).

A questo scopo il Costruttore della macchina imposterà per ogni asse la distanza del punto di riferimento della macchina dall'origine della stessa (vedere Manuale della macchina).

Quando le coordinate nei blocchi di posizionamento devono riferirsi al punto di riferimento della macchina, inserire in questi blocchi la funzione M92.

Anche con M91 o M92 il TNC esegue eventuali correzioni del raggio mentre non interviene sulla lunghezza dell'utensile. mentre **non** interviene sulla lunghezza dell'utensile.

Attivazione

Le funzioni M91 e M92 sono attive solo nei blocchi di programma nei quali vengono programmate.

Le funzioni M91 e M92 sono attive dall'inizio del blocco.

Origine del pezzo

Quando le coordinate si devono riferire sempre all'origine della macchina, si può bloccare la determinazione dell'origine per uno o più assi.

Quando la determinazione dell'origine viene bloccata per tutti gli assi, il TNC non visualizzerà più il softkey INSERIRE ORIGINE nel modo operativo Funzionamento manuale.

La figura illustra i sistemi di coordinate con l'origine della macchina e l'origine del pezzo.

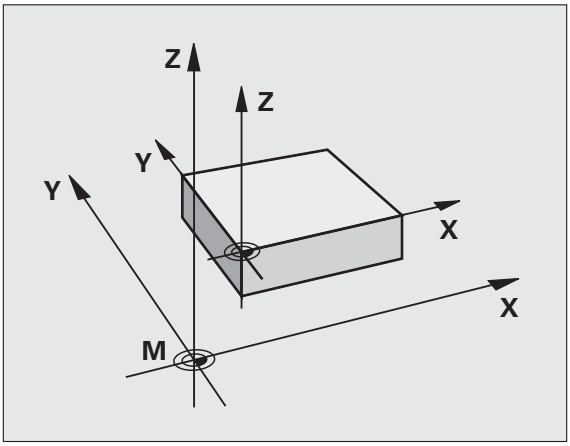

M91/M92 nel modo operativo Prova programma

Per poter simulare graficamente i movimenti M91/M92, occorre attivare il controllo dell'area di lavoro e visualizzare il pezzo grezzo riferito all'origine fissata, vedere "Rappresentazione pezzo grezzo nello spazio di lavoro", pagina 425.

Avvicinamento alle posizioni nel sistema di coordinate non ruotato con piano di lavoro ruotato: M130

Comportamento standard con piano di lavoro ruotato

Il TNC riferisce le coordinate nei blocchi di posizionamento al sistema di coordinate ruotato.

Comportamento con M130

Con piano di lavoro ruotato attivo, il TNC riferisce le coordinate nei blocchi lineari al sistema di coordinate non ruotato.

Successivamente il TNC posiziona l'utensile (ruotato) nella coordinata programmata del sistema non ruotato.

Attenzione Pericolo di collisione!

I successivi blocchi di posizionamento e cicli di lavorazione vengono nuovamente eseguiti nel sistema di coordinate ruotato; ciò può creare problemi per cicli di lavorazione con preposizionamento assoluto.

La funzione M130 è ammessa solo se è attiva la funzione Rotazione piano di lavoro.

Attivazione

M130 è attiva solo nel relativo blocco lineare senza correzione del raggio dell'utensile.

9.4 Funzioni ausiliarie per traiettorie

Lavorazione di piccoli gradini di profilo: M97

Comportamento standard

In corrispondenza degli spigoli esterni il TNC inserisce un cerchio di raccordo. Con gradini del profilo molto piccoli l'utensile finirebbe per danneggiare il profilo stesso.

In questi punti il TNC interromperà pertanto l'esecuzione del programma, emettendo il messaggio d'errore "Raggio uten. troppo grande".

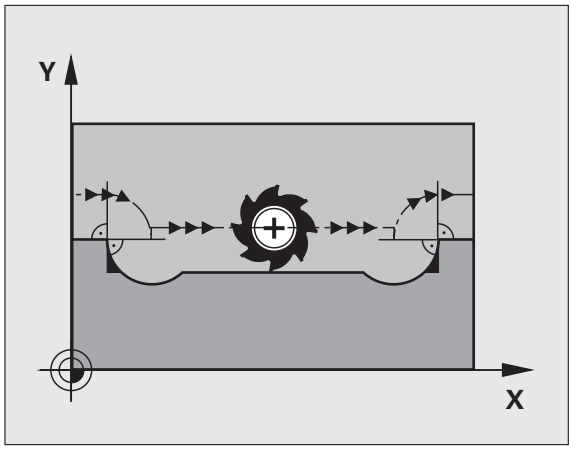

Comportamento con M97

Il TNC calcola un punto di intersezione delle traiettorie per gli elementi del profilo, come per gli spigoli interni, facendo passare l'utensile da questo punto.

Programmare la funzione M97 nel blocco nel quale è definito lo spigolo esterno.

> Invece della funzione **M97** si dovrebbe utilizzare la funzione molto più potente **M120 LA** (vedere "Precalcolo di un profilo con correzione del raggio (LOOK AHEAD): M120" a pagina 318)!

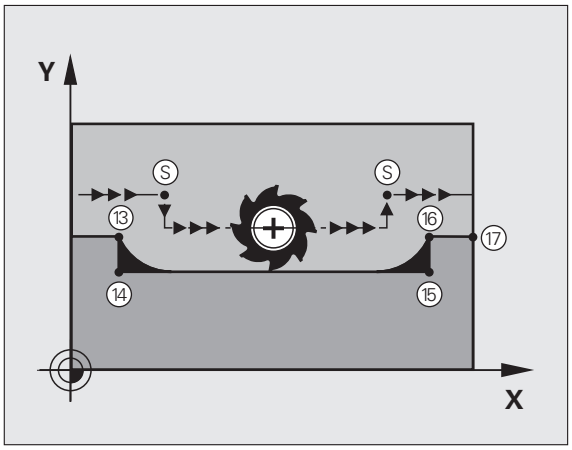

Attivazione

La funzione M97 è attiva solo nel blocco di programma, nel quale è programmata.

> Con la funzione M97 la lavorazione degli spigoli rimane incompleta. In questi casi occorre ripassarli con un utensile avente un raggio più piccolo.

Blocchi esemplificativi NC

`5 TOOL DEF L ... R+20`	Raggio utensile grande
`...`	
`13 L X... Y... R... F... M97`	Posizionamento sul punto 13 del profilo
`14 L IY-0.5 ... R... F...`	Lavorazione del gradino piccolo 13 e 14
`15 L IX+100 ...`	Posizionamento sul punto 15 del profilo
`16 L IY+0.5 ... R... F... M97`	Lavorazione del gradino piccolo 15 e 16
`17 L X... Y...`	Posizionamento sul punto 17 del profilo

Lavorazione completa di spigoli aperti: M98

Comportamento standard

Negli spigoli interni il TNC calcola l'intersezione delle traiettorie della fresa, portando l'utensile da questo punto nella nuova direzione.

Quando il profilo sugli angoli è aperto, questo comportamento implica una lavorazione incompleta:

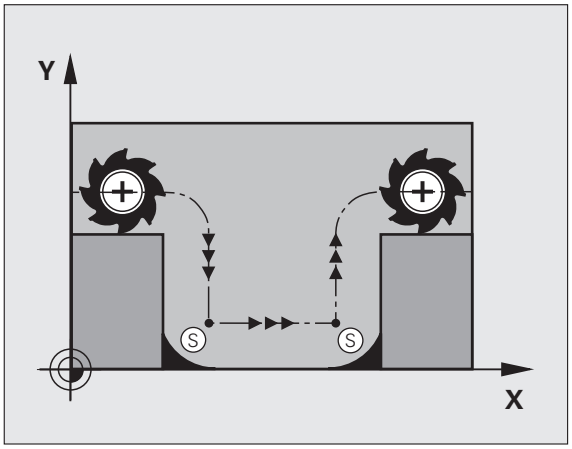

Comportamento con M98

Con la funzione ausiliaria M98 il TNC fa avanzare l'utensile finché ogni punto del profilo risulti effettivamente lavorato.

Attivazione

La funzione M98 è attiva solo nei blocchi di programma nei quali viene programmata.

La funzione M98 diventa attiva alla fine del blocco.

Blocchi esemplificativi NC

Posizionamento progressivo della fresa sui punti del profilo 10, 11 e 12:

```
10 L X... Y... RL F
11 L X... IY... M98
12 L IX+ ...
```

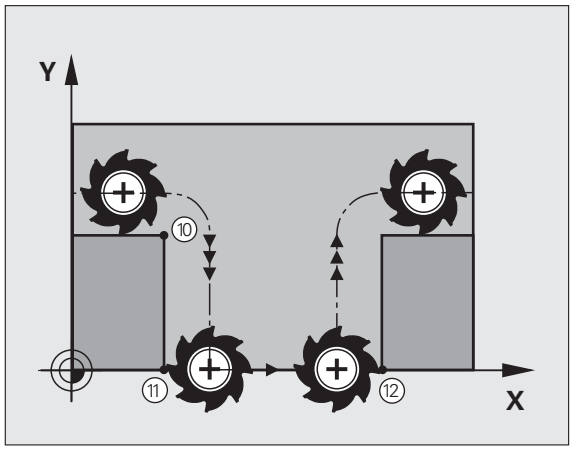

Fattore di avanzamento per movimenti di penetrazione: M103

Comportamento standard

Il TNC sposta l'utensile, indipendentemente dalla direzione di movimento, con l'ultimo avanzamento programmato.

Comportamento con M103

Il TNC riduce l'avanzamento quando sposta l'utensile in direzione negativa dell'asse utensile. L'avanzamento di penetrazione FZMAX viene calcolato dall'ultimo avanzamento programmato FPROG e dal fattore F%:

FZMAX = FPROG x F%

Inserimento di M103

Inserendo la funzione M103 in un blocco di posizionamento, il TNC continua il dialogo, chiedendo il fattore F.

Attivazione

La funzione M103 è attiva dall'inizio del blocco.
Disattivazione di M103: riprogrammare la funzione M103 senza fattore

M103 è attiva anche con piano di lavoro ruotato. La riduzione dell'avanzamento è attiva durante lo spostamento in direzione negativa dell'asse utensile **ruotato**.

Blocchi esemplificativi NC

Nella penetrazione l'avanzamento è pari al 20% dell'avanzamento nel piano.

`...`	Avanzamento effettivo (mm/min):
`17 L X+20 Y+20 RL F500 M103 F20`	500
`18 L Y+50`	500
`19 L IZ-2.5`	100
`20 L IY+5 IZ-5`	141
`21 L IX+50`	500
`22 L Z+5`	500

Avanzamento in millimetri per giro mandrino: M136

Comportamento standard

Il TNC sposta l'utensile utilizzando l'avanzamento F in mm/min definito nel programma.

Comportamento con M136

Nei programmi Inch la funzione M136 non è ammessa in combinazione con la nuova alternativa di avanzamento FU introdotta.

Con la funzione M136 attiva, il mandrino non deve trovarsi in regolazione.

Con la funzione M136 il TNC posiziona l'utensile con l'avanzamento F definito nel programma in millimetri/giro mandrino anziché in mm/min. Se il numero di giri viene variato mediante il potenziometro, il TNC adatta automaticamente l'avanzamento.

Attivazione

La funzione M136 è attiva dall'inizio del blocco.

La funzione M136 si disattiva programmando M137.

Velocità di avanzamento per archi di cerchio: M109/M110/M111

Comportamento standard

Il TNC riferisce la velocità di avanzamento programmata al centro della traiettoria dell'utensile.

Comportamento per archi di cerchio con M109

Nelle lavorazioni interne e esterne il TNC mantiene negli archi di cerchio un avanzamento costante sul tagliente dell'utensile.

Comportamento per archi di cerchio con M110

Il TNC tiene l'avanzamento costante sugli archi di cerchio esclusivamente per le lavorazioni interne, mentre nella lavorazione esterna di archi di cerchio l'avanzamento non viene adattato.

Se si definiscono la funzione M109 o M110 prima della chiamata di un ciclo di lavorazione con numero maggiore di 200, l'adattamento dell'avanzamento ha effetto anche per gli archi di cerchio interni a tali cicli di lavorazione. Alla fine del ciclo di lavorazione o a seguito di una sua interruzione viene ristabilita la condizione iniziale.

Attivazione

Le funzioni M109 e M110 sono attive dall'inizio del blocco. Le funzioni M109 e M110 vengono disattivate con M111.

Precalcolo di un profilo con correzione del raggio (LOOK AHEAD): M120

Comportamento standard

Se il raggio dell'utensile è maggiore di un gradino del profilo da eseguire con correzione del raggio, il TNC interrompe l'esecuzione del programma ed emette un messaggio d'errore. La funzione M97 (vedere "Lavorazione di piccoli gradini di profilo: M97" a pagina 313) impedisce questo messaggio d'errore, ma causa un danneggiamento del profilo ed eventuale spostamento dello spigolo.

In caso di sottosquadra l'utensile potrebbe danneggiare il profilo.

Comportamento con M120

Il TNC controlla la presenza di sottosquadra e intersezioni sui profili da eseguire con correzione del raggio e calcola in anticipo, dal blocco attivo, la traiettoria dell'utensile. I punti nei quali l'utensile danneggerebbe il profilo non vengono lavorati (evidenziati in scuro nella figura). La funzione M120 può essere anche utilizzata per elaborare i dati di digitalizzazione o i dati generati da un sistema di programmazione esterno con la funzione di correzione del raggio utensile. In questo modo si possono compensare gli scostamenti dal raggio utensile teorico.

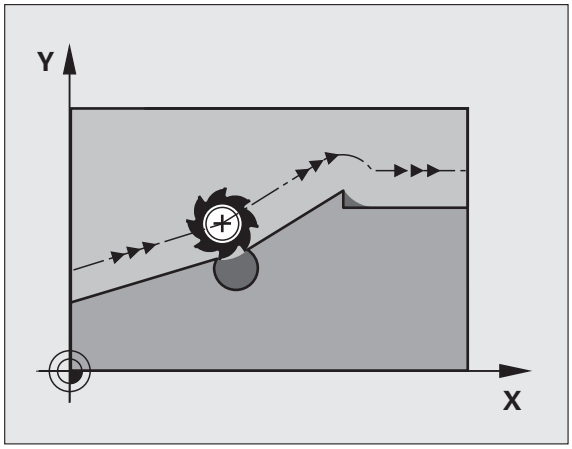

Il numero di blocchi (al massimo 99) calcolabili in anticipo deve essere definito con l'istruzione LA (ingl. **L**ook **A**head: guardare in avanti) dopo la funzione M120. Quanto maggiore è il numero di blocchi che il TNC deve calcolare in anticipo, tanto maggiore sarà il tempo di elaborazione.

Inserimento

Inserendo la funzione M120 in un blocco di posizionamento, il TNC continuerà il dialogo per questo blocco, richiedendo il numero di blocchi LA da calcolare in anticipo.

Attivazione

La funzione M120 deve essere programmata in un blocco NC che contiene anche la correzione del raggio **RL** o **RR**. La funzione M120 sarà attiva da questo blocco fino a

- un annullamento della correzione del raggio con **R0**
- una programmazione della funzione M120 con LA0
- una programmazione di M120 senza LA
- una chiamata di un altro programma con **PGM CALL**
- una rotazione del piano di lavoro con il ciclo **19** o con la funzione PLANE

La funzione M120 è attiva dall'inizio del blocco.

Limitazioni

- Il riposizionamento sul profilo dopo uno stop esterno/interno è possibile solo con la funzione RIPOSIZ. A BLOCCO N. Prima di avviare la lettura blocchi si deve disattivare la funzione M120, altrimenti il TNC emette un messaggio d'errore
- Utilizzando le funzioni di traiettoria **RND** e **CHF**, i blocchi prima e dopo **RND** e **CHF** devono contenere solo le coordinate del piano di lavoro.
- Avvicinando l'utensile tangenzialmente al profilo, occorre utilizzare la funzione APPR LCT; il blocco con APPR LCT deve contenere solo le coordinate del piano di lavoro
- Distaccando l'utensile tangenzialmente dal profilo, occorre utilizzare la funzione DEP LCT; il blocco con DEP LCT deve contenere solo le coordinate del piano di lavoro
- Prima di impiegare le funzioni presentate qui di seguito, si deve disattivare la funzione M120 e la correzione del raggio:
  - Ciclo **32** Tolleranza
  - Ciclo **19** Piano di lavoro
  - Funzione PLANE
  - M114
  - M128

Correzione del posizionamento con il volantino durante l'esecuzione del programma: M118

Comportamento standard

Il TNC sposta l'utensile nei modi operativi di esecuzione del programma come definito nel programma di lavorazione.

Comportamento con M118

La funzione M118 consente la correzione manuale con il volantino durante l'esecuzione del programma. A tale scopo programmare la funzione M118 e inserire un valore individuale (asse lineare o asse rotativo) in mm.

Inserimento

Inserendo la funzione M118 in un blocco di posizionamento, il TNC continua il dialogo chiedendo i valori specifici per i singoli assi. Per l'introduzione delle coordinate utilizzare i tasti arancione di selezione assi o la tastiera ASCII.

Attivazione

Per disattivare il posizionamento con il volantino, riprogrammare la funzione M118 senza inserimento delle coordinate.

La funzione M118 è attiva dall'inizio del blocco.

Blocchi esemplificativi NC

Durante l'esecuzione deve essere possibile spostare l'utensile con il volantino nel piano di lavoro X/Y di ±1 mm e nell'asse rotativo B di ±5° rispetto al valore programmato:

```
L X+0 Y+38.5 RL F125 M118 X1 Y1 B5
```

La funzione M118 è attiva nel sistema di coordinate ruotato, se si attiva la rotazione del piano di lavoro in Funzionamento manuale. Se la rotazione del piano di lavoro è inattiva in Funzionamento manuale, è attivo il sistema di coordinate originale.

La funzione M118 è attiva anche nel modo operativo Introduzione manuale dati!

Con M118 attiva la funzione MANUALE non è disponibile in caso di interruzione del programma!

Distacco dal profilo nella direzione dell'asse utensile: M140

Comportamento standard

Il TNC sposta l'utensile nei modi operativi di esecuzione del programma come definito nel programma di lavorazione.

Comportamento con M140

Con la funzione M140 MB (move back) è possibile allontanarsi dal profilo di una distanza a scelta nella direzione dell'asse utensile.

Inserimento

Inserendo la funzione M140 in un blocco di posizionamento, il TNC continua il dialogo chiedendo la distanza della quale l'utensile deve allontanarsi. Inserire la distanza desiderata di cui si desidera che l'utensile si allontani dal profilo oppure premere il softkey MB MAX, per portarsi fino al limite del campo di spostamento.

Inoltre è possibile programmare l'avanzamento con cui l'utensile si sposta sul percorso inserito. Se non si inserisce alcun avanzamento, il TNC si sposta in rapido sul percorso programmato.

Attivazione

La funzione M140 è attiva solo nel blocco di programma, nel quale viene programmata.

La funzione M140 è attiva dall'inizio del blocco.

Blocchi esemplificativi NC

Blocco 250: allontanamento dell'utensile dal profilo di 50 mm

Blocco 251: spostamento dell'utensile fino al limite del campo di spostamento

```
250 L X+0 Y+38.5 F125 M140 MB 50 F750
251 L X+0 Y+38.5 F125 M140 MB MAX
```

La funzione M140 agisce anche quando è attiva la funzione "Rotazione del piano di lavoro". Nel caso di macchine con teste orientabili il TNC sposta l'utensile nel sistema orientato.

Con la funzione **M140 MB MAX** è possibile allontanarsi solo in direzione positiva.

Prima della funzione **M140** definire sempre una chiamata utensile con asse utensile, altrimenti la direzione di spostamento non è definita.

Soppressione del controllo del sistema di tastatura: M141

Comportamento standard

Se la punta del tastatore è deflessa il TNC emette un messaggio di errore non appena si cerca di muovere un asse della macchina.

Comportamento con M141

Il TNC fa spostare gli assi della macchina anche se il tastatore è deflesso. Questa funzione è necessaria quando si scrive un proprio ciclo di misura collegato al ciclo di misura 3, per poter disimpegnare il tastatore mediante un blocco di posizionamento, dopo che esso è stato deflesso.

Attenzione Pericolo di collisione!

Se si utilizza la funzione M141 occorre sempre assicurarsi che il disimpegno avvenga nella direzione corretta.

La funzione M141 è attiva solamente con blocchi di posizionamento lineari.

Attivazione

La funzione M141 è attiva solo nel blocco di programma, nel quale è programmata.

La funzione M141 è attiva dall'inizio del blocco.

Sollevamento automatico dell'utensile dal profilo in caso di arresto NC: M148

Comportamento standard

In caso di arresto NC il TNC arresta tutti gli spostamenti. L'utensile rimane sul punto d'interruzione.

Comportamento con M148

La funzione M148 deve essere abilitata dal costruttore della macchina. Il costruttore della macchina definisce in un parametro della macchina il percorso che il TNC deve compiere durante un **LIFTOFF**.

Il TNC allontana l'utensile dal profilo fino a 2 mm in direzione dell'asse utensile, se nella tabella utensili nella colonna **LIFTOFF** è stato impostato per l'utensile attivo il parametro **Y** (vedere "Tabella utensili: dati utensile standard" a pagina 140).

LIFTOFF è attivo nelle seguenti situazioni:

- in caso di arresto NC comandato dall'operatore
- in caso di arresto NC comandato dal software, ad es. se si verifica un errore nel sistema di azionamento
- in caso di interruzione della tensione

Attenzione Pericolo di collisione!

Tenere presente che durante il riposizionamento sul profilo si possono verificare danneggiamenti del profilo, specialmente in caso di superfici curve. Disimpegnare l'utensile prima del riposizionamento!

Definire il valore per cui l'utensile deve essere sollevato nel parametro macchina **CfgLiftOff**. Inoltre nel parametro macchina **CfgLiftOff** si può impostare la funzione come generalmente inattiva.

Attivazione

La funzione M148 rimane attiva fino a quando la funzione non viene disattivata con M149.

La funzione M148 è attiva dall'inizio del blocco, la funzione M149 alla fine del blocco.

10

Programmazione: funzioni speciali

10.1 Introduzione Funzioni speciali

Con il tasto SPEC FCT e i corrispondenti softkey si può accedere ad altre funzioni speciali del TNC. Nelle seguenti tabelle viene riportata una panoramica delle funzioni disponibili.

Menu principale Funzioni speciali SPEC FCT

SPEC FCT

▶ Selezionare le funzioni speciali

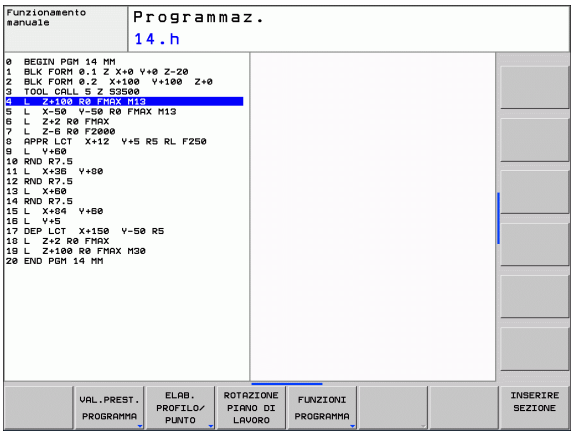

Funzione	Softkey	Descrizione
Definizione di valori prestabiliti di programma	VAL.PREST. PROGRAMMA	Pag. 327
Funzioni per lavorazioni di profili e di punti	ELAB. PROFILO/ PUNTO	Pag. 327
Definizione della funzione **PLANE**	ROTAZIONE PIANO DI LAVORO	Pag. 347
Definizione di diverse funzioni testo in chiaro	FUNZIONI PROGRAMMA	Pag. 328
Definizione punto di strutturazione	INSERIRE SEZIONE	Pag. 119

Menu Valori prestabiliti di programma

VAL.PREST. PROGRAMMA

▶ Selezionare il menu per valori prestabiliti di programma

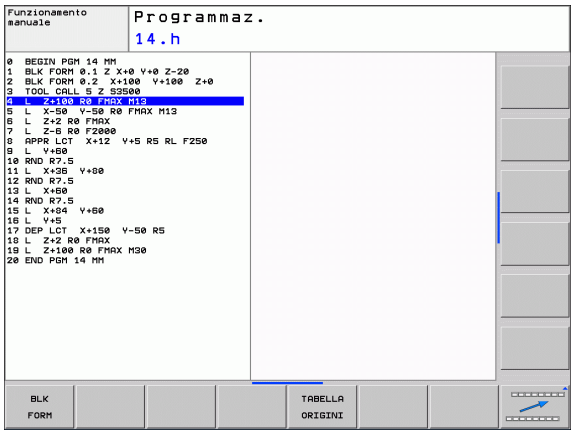

Funzione	Softkey	Descrizione
Definizione pezzo grezzo	BLK FORM	Pag. 85
Selezione tabella origini	TABELLA ORIGINI	Vedere manuale utente Programmazione di cicli

Menu Funzioni per lavorazioni di profili e di punti

ELAB. PROFILO/ PUNTO

▶ Selezionare il menu per funzioni di lavorazioni di profili e di punti

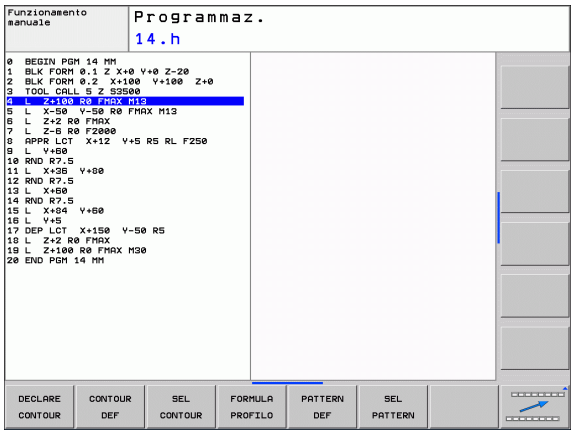

Funzione	Softkey	Descrizione
Assegnazione di descrizione del profilo	DECLARE CONTOUR	Vedere manuale utente Programmazione di cicli
Definizione di formula del profilo semplice	CONTOUR DEF	Vedere manuale utente Programmazione di cicli
Selezione di definizione del profilo	SEL CONTOUR	Vedere manuale utente Programmazione di cicli
Definizione di formula del profilo complessa	FORMULA PROFILO	Vedere manuale utente Programmazione di cicli
Definizione di sagoma di lavorazione regolare	PATTERN DEF	Vedere manuale utente Programmazione di cicli
Selezione di file di punti con posizioni di lavorazione	SEL PATTERN	Vedere manuale utente Programmazione di cicli

Menu per definire diverse funzioni testo in chiaro

FUNZIONI PROGRAMMA

▶ Menu per definire diverse funzioni testo in chiaro

Funzione	Softkey	Descrizione
Definizione del comportamento di posizionamento per assi paralleli U, V, W	FUNCTION PARAX	Pag. 329
Definizione di funzioni stringa	FUNZIONI STRINGA	Pag. 282
Inserimento di commenti	INSERIM. COMMENTI	Pag. 117

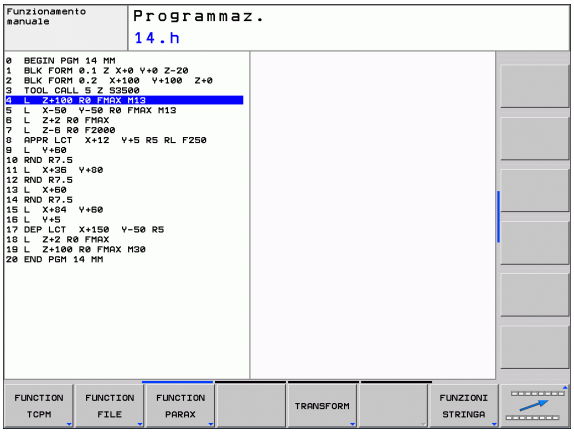

10.2 Lavorazione con gli assi paralleli U, V e W

Panoramica

La macchina in uso deve essere configurata dal relativo costruttore se si desidera utilizzare le funzioni degli assi paralleli.

Oltre agli assi principali X, Y e Z ci sono gli assi ausiliari paralleli U, V e W. Gli assi principali e gli assi paralleli sono abbinati tra loro.

Asse principale	Asse parallelo	Asse rotativo
X	U	A
Y	V	B
Z	W	C

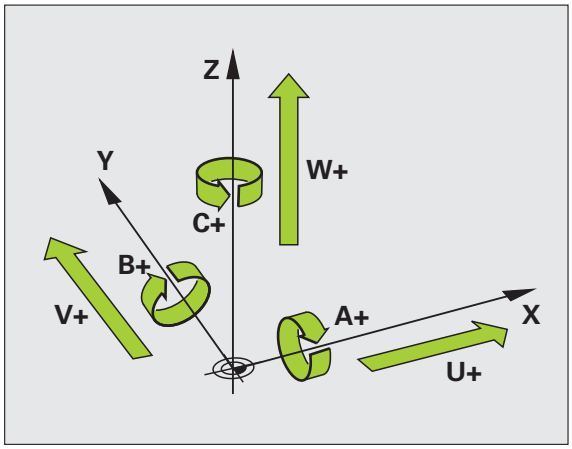

Il TNC dispone delle seguenti funzioni per lavorare con gli assi paralleli U, V e W.

Funzione	Significato	Softkey	Pag.
PARAXCOMP	Definizione del comportamento del TNC durante il posizionamento di assi paralleli	FUNCTION PARAXCOMP	Pag. 332
PARAXMODE	Definizione degli assi che il TNC deve utilizzare per la lavorazione	FUNCTION PARAXMODE	Pag. 332

Dopo l'avvio del TNC è fondamentalmente attiva la configurazione standard.

Il TNC effettua automaticamente il reset delle funzioni degli assi paralleli con le seguenti funzioni:

- Selezione di un programma
- Fine programma
- M2 o M30
- Interruzione programma (**PARAXCOMP** rimane attivo)
- **PARAXCOMP OFF** o **PARAXMODE OFF**

Prima di cambiare la cinematica della macchina è necessario disattivare le funzioni degli assi paralleli.

FUNCTION PARAXCOMP DISPLAY

La funzione **PARAXCOMP DISPLAY** attiva la funzione di visualizzazione dei movimenti degli assi paralleli. Il TNC calcola i percorsi di traslazione dell'asse parallelo nella visualizzazione di posizione del relativo asse principale (visualizzazione somma). La visualizzazione di posizione dell'asse principale visualizza così sempre la distanza relativa dell'utensile dal pezzo, indipendentemente dal fatto che si sposti l'asse principale o l'asse ausiliario.

Per la definizione procedere come segue:

SPEC FCT

- Visualizzare il livello softkey con le funzioni speciali

FUNZIONI PROGRAMMA

- Selezionare il menu per la definizione di diverse funzioni con testo in chiaro

FUNCTION PARAX

- Selezionare **FUNCTION PARAX**

FUNCTION PARAXCOMP

- Selezionare **FUNCTION PARAXCOMP**

FUNCTION PARAXCOMP DISPLAY

- Selezionare **FUNCTION PARAXCOMP DISPLAY**
- Definire l'asse parallelo i cui movimenti devono essere calcolati dal TNC nel visualizzatore di quote del relativo asse principale

Esempio: blocco NC

```
13 FUNCTION PARAXCOMP DISPLAY W
```

FUNCTION PARAXCOMP MOVE

La funzione **PARAXCOMP MOVE** può essere impiegata esclusivamente in combinazione con i blocchi rettilinei (**L**).

La funzione **PARAXCOMP MOVE** consente al TNC di compensare i movimenti degli assi paralleli con movimenti di compensazione nel relativo asse principale.

Ad esempio, con movimento parallelo dell'asse W in direzione negativa, l'asse principale Z si sposterebbe contemporaneamente in direzione positiva dello stesso valore. La distanza relativa dell'utensile dal pezzo rimane identica. Applicazione per macchine a portale: inserire il cannotto per traslare in modo sincrono verso il basso la barra trasversale.

Per la definizione procedere come segue:

SPEC FCT

- Visualizzare il livello softkey con le funzioni speciali

FUNZIONI PROGRAMMA

- Selezionare il menu per la definizione di diverse funzioni con testo in chiaro

FUNCTION PARAX

- Selezionare **FUNCTION PARAX**

FUNCTION PARAXCOMP

- Selezionare **FUNCTION PARAXCOMP**

FUNCTION PARAXCOMP MOVE

- Selezionare **FUNCTION PARAXCOMP MOVE**
- Definire l'asse parallelo

Esempio: blocco NC

```
13 FUNCTION PARAXCOMP MOVE W
```

FUNCTION PARAXCOMP OFF

La funzione **PARAXCOMP OFF** attiva le funzioni degli assi paralleli **PARAXCOMP DISPLAY** e **PARAXCOMP MOVE**. Per la definizione procedere come segue:

SPEC FCT
- Visualizzare il livello softkey con le funzioni speciali

FUNZIONI PROGRAMMA
- Selezionare il menu per la definizione di diverse funzioni con testo in chiaro

FUNCTION PARAX
- Selezionare **FUNCTION PARAX**

FUNCTION PARAXCOMP
- Selezionare **FUNCTION PARAXCOMP**

FUNCTION PARAXCOMP OFF
- Selezionare **FUNCTION PARAXCOMP OFF** Se si desidera disinserire le funzioni degli assi paralleli per singoli assi paralleli, è necessario indicare anche i relativi assi.

Esempio: blocchi NC

```
13 FUNCTION PARAXCOMP OFF
13 FUNCTION PARAXCOMP OFF W
```

FUNCTION PARAXMODE

Per attivare la funzione **PARAXMODE** è necessario definire sempre 3 assi.

Se si combinano le funzioni **PARAXMODE** e **PARAXCOMP** , il TNC disattiva la funzione **PARAXCOMP** per un asse che è definito in entrambe le funzioni. Dopo aver disattivato **PARAXMODE**, è di nuovo attiva la funzione **PARAXCOMP**.

La funzione **PARAXMODE** consente di definire gli assi con cui il TNC deve eseguire la lavorazione. Tutti i movimenti di traslazione e le descrizioni del profilo devono essere programmate indipendentemente dalla macchina tramite gli assi principali X, Y e Z.

Definire nella funzione **PARAXMODE** 3 assi (ad es. **FUNCTION PARAXMODE X Y W**), con cui il TNC deve eseguire i movimenti di traslazione programmati.

Per la definizione procedere come segue:

SPEC FCT
- Visualizzare il livello softkey con le funzioni speciali

FUNZIONI PROGRAMMA
- Selezionare il menu per la definizione di diverse funzioni con testo in chiaro

FUNCTION PARAX
- Selezionare **FUNCTION PARAX**

FUNCTION PARAXMODE
- Selezionare **FUNCTION PARAXMODE**

FUNCTION PARAXMODE
- Selezionare **FUNCTION PARAXMODE**
- Definire gli assi per la lavorazione

Esempio: blocco NC

```
13 FUNCTION PARAXMODE X Y W
```

Traslazione contemporanea di asse principale e asse parallelo

Se è attiva la funzione **PARAXMODE**, il TNC esegue i movimenti di traslazione programmati con gli assi definiti nella funzione. Se il TNC deve traslare contemporaneamente l'asse parallelo e il relativo asse principale, è possibile impostare il relativo asse anche con il segno "**&**". L'asse con il segno **&** si riferisce all'asse principale.

L'elemento di sintassi "**&**" è ammesso solo in blocchi L.

Il posizionamento supplementare di un asse principale con il comando "**&**" viene eseguito nel sistema REF. Se il posizionamento è impostato sul valore "Reale", tale movimento non viene visualizzato. Attivare eventualmente la visualizzazione su "REF".

Esempio: blocco NC

```
13 FUNCTION PARAXMODE X Y W
14 L Z+100 &Z+150 R0 FMAX
```

FUNCTION PARAXMODE OFF

La funzione **PARAXCOMP OFF** consente di attivare la funzione degli assi paralleli. Il TNC impiega gli assi principali configurati dal costruttore della macchina. Per la definizione procedere come segue:

SPEC FCT

- Visualizzare il livello softkey con le funzioni speciali

FUNZIONI PROGRAMMA

- Selezionare il menu per la definizione di diverse funzioni con testo in chiaro

FUNCTION PARAX

- Selezionare **FUNCTION PARAX**

FUNCTION PARAXMODE

- Selezionare **FUNCTION PARAXMODE**

FUNCTION PARAXMODE OFF

- Selezionare **FUNCTION PARAXMODE OFF**

Esempio: blocco NC

```
13 FUNCTION PARAXCOMP OFF
```

10.3 Funzioni file

Applicazione

Con le funzioni **FUNCTION FILE** si possono copiare, spostare e cancellare dal programma NC le operazioni su file.

> Le funzioni **FILE** non si applicano a programmi o file cui si è precedentemente fatto riferimento con funzioni quali **CALL PGM** o **CYCL DEF 12 PGM CALL**.

Definizione di operazioni su file

SPEC FCT

▶ Selezionare le funzioni speciali

FUNZIONI PROGRAMMA

▶ Selezionare le funzioni di programma

FUNCTION FILE

▶ Selezionare le operazioni del file: il TNC visualizza le funzioni disponibili

Funzione	Significato	Softkey
FILE COPY	Copia del file: indicare il nome del percorso completo del file da copiare e del file di destinazione	FILE COPY
FILE MOVE	Spostamento di file: indicare il nome del percorso completo del file da spostare e del file di destinazione	FILE MOVE
FILE DELETE	Cancellazione di file: indicare il nome del percorso completo del file da cancellare	FILE DELETE

10.4 Definizione di conversione di coordinate

Panoramica

In alternativa al ciclo di conversione di coordinate 7 **SPOSTAMENTO ORIGINE**, si può anche impiegare la funzione con testo in chiaro **TRANS DATUM**. Come con il ciclo 7, con **TRANS DATUM** si possono programmare direttamente valori di spostamento o attivare una riga di una tabella origini selezionabile. Inoltre è disponibile la funzione **TRANS DATUM RESET**, con cui si può resettare facilmente uno spostamento origine attivo.

TRANS DATUM AXIS

Con la funzione **TRANS DATUM AXIS** si definisce uno spostamento origine inserendo i valori nel rispettivo asse. Si possono definire in un blocco fino a 9 coordinate, è possibile l'inserimento incrementale. Per la definizione procedere come segue:

- Visualizzare il livello softkey con le funzioni speciali

- Selezionare il menu per la definizione di diverse funzioni con testo in chiaro

- Selezionare le conversioni

- Selezionare lo spostamento origine **TRANS DATUM**
- Inserire lo spostamento origine nell'asse desiderato, confermare ogni volta con il tasto ENT

I valori inseriti in valore assoluto sono riferiti all'origine del pezzo, definita mediante l'impostazione dell'origine o mediante un preset dalla tabella Preset.

I valori incrementali sono sempre riferiti all'ultima origine valida – questa può essere già spostata.

Esempio: blocco NC

```
13 TRANS DATUM AXIS X+10 Y+25 Z+42
```

TRANS DATUM TABLE

Con la funzione **TRANS DATUM TABLE** si definisce uno spostamento origine selezionando un numero di origine da una tabella origini. Per la definizione procedere come segue:

Esempio: blocco NC

```
13 TRANS DATUM TABLE TABLINE25
```

▶ Visualizzare il livello softkey con le funzioni speciali

▶ Selezionare il menu per la definizione di diverse funzioni con testo in chiaro

▶ Selezionare le conversioni

▶ Selezionare lo spostamento origine **TRANS DATUM**

▶ Ritorno a **TRANS AXIS**

▶ Selezionare lo spostamento origine **TRANS DATUM TABLE**

▶ Se si desidera, inserire il nome della tabella origini dalla quale si vuole attivare un numero di origine, confermare con il tasto ENT. Se non si desidera definire una tabella origini, confermare con il tasto NO ENT

▶ Inserire il numero di riga che il TNC deve attivare, confermare con il tasto ENT

Se nel blocco **TRANS DATUM TABLE** non è stata definita alcuna tabella origini, il TNC impiega la tabella origini già selezionata nel programma NC con **SEL TABLE** o la tabella origini selezionata con stato M in una modalità di esecuzione del programma.

TRANS DATUM RESET

Con la funzione **TRANS DATUM RESET** si resetta uno spostamento origine. Non ha importanza il modo in cui l'origine è stata definita in precedenza. Per la definizione procedere come segue:

Esempio: blocco NC

```
13 TRANS DATUM RESET
```

▶ Visualizzare il livello softkey con le funzioni speciali

▶ Selezionare il menu per la definizione di diverse funzioni con testo in chiaro

▶ Selezionare le conversioni

▶ Selezionare lo spostamento origine **TRANS DATUM**

▶ Ritorno a **TRANS AXIS**

▶ Selezionare lo spostamento origine **TRANS DATUM RESET**

10.5 Generazione di file di testo

Applicazione

Nel TNC si possono anche inserire e elaborare dei testi con l'aiuto dell'editor di testo. A tale scopo collegare al TNC una tastiera USB. Applicazioni tipiche:

- Memorizzazione di valori empirici
- Documentazione di lavorazioni
- Creazione di gruppi di formule

I file di testo sono file del tipo .A (ASCII). Desiderando elaborare altri tipi di file occorre prima convertirli nel tipo .A.

Apertura e chiusura di un file di testo

- Selezionare il modo operativo Memorizzazione/Editing programma
- Richiamare la Gestione file: premere il tasto PGM MGT
- Visualizzare i file del tipo .A: premere uno dopo l'altro i softkey SELEZIONA TIPO e VISUAL .A
- Selezionare il file e aprirlo con il softkey SELEZ. o con il tasto ENT oppure aprire un nuovo file: immettere un nuovo nome e confermare con il tasto ENT

Per uscire dall'editor di testo richiamare la Gestione file e selezionare un file di un altro tipo, ad es. un programma di lavorazione.

Movimenti del cursore	Softkey
Cursore di una parola a destra	PAROLA SUCCES.
Cursore di una parola a sinistra	ULTIMA PAROLA
Cursore alla videata successiva	PAGINA
Cursore alla videata precedente	PAGINA
Cursore a inizio file	INIZIO
Cursore a fine file	FINE

Editing di testi

Nella prima riga dell'editor di testo si trova una barra di informazione che contiene il nome del file, la sua localizzazione e l'informazione sulle righe:

File:	nome del file di testo
Riga:	posizione di destinazione attuale nella quale si trova il cursore
Colonna:	posizione attuale della colonna in cui si trova il cursore

Il testo viene inserito nel punto nel quale si trova in quel momento il cursore. Il cursore può essere portato con i tasti cursore in un qualsiasi punto del file di testo.

La riga nella quale si trova il cursore viene cromaticamente evidenziata. Con il tasto Return o ENT è possibile inserire un ritorno a capo.

Cancellazione e reinserimento di caratteri, parole e righe

Con l'editor di testo è possibile cancellare intere parole o righe e reinserirle in un altro punto.

- Portare il cursore sulla parola o sulla riga da cancellare e da reinserire in un altro punto
- Premere il softkey CANCELLA PAROLA o CANCELLA RIGA: il testo viene eliminato e temporaneamente memorizzato
- Portare il cursore sulla posizione nella quale si desidera inserire il testo e premere il softkey INSERIRE RIGA / PAROLA

Funzione	Softkey
Cancellazione e memorizzazione temporanea di riga	CANCELLA RIGA
Cancellazione e memorizzazione temporanea di parola	CANCELLA PAROLA
Cancellazione e memorizzazione temporanea di carattere	CANCELLA CARATTERE
Reinserimento riga o parola dopo la cancellazione	INSERIRE RIGA / PAROLA

Elaborazione di blocchi di testo

Blocchi di testo di qualsiasi lunghezza possono essere copiati, cancellati e reinseriti in un altro punto. In tutti i casi è necessario selezionare prima il blocco di testo desiderato.

- Selezione del blocco di testo: portare il cursore sul carattere che segna l'inizio della selezione

SELEZIONA BLOCK

- Premere il softkey SELEZIONA BLOCK
- Portare il cursore sul carattere che deve segnare la fine della selezione. Muovendo il cursore con i tasti cursore direttamente verso l'alto e verso il basso, le righe di testo intermedie vengono completamente selezionate e il testo selezionato viene evidenziato mediante colori

Dopo aver selezionato il blocco di testo desiderato, elaborare il testo con i seguenti softkey.

Funzione	Softkey
Cancellazione e memorizzazione temporanea del blocco selezionato	CUT OUT BLOCK
Memorizzazione temporanea del blocco selezionato, senza cancellarlo (copia)	INSERIRE BLOCK

Se il blocco temporaneamente memorizzato deve essere reinserito in un altro punto, eseguire anche i seguenti passi:

- Portare il cursore sulla posizione nella quale il blocco di testo temporaneamente memorizzato deve essere inserito

INSERIRE BLOCK

- Premere il softkey INSERIRE BLOCK: il testo viene inserito

Finché il testo si trova nella memoria temporanea, esso può essere reinserito quante volte lo si desideri.

Copia di un blocco selezionato in un altro file

- Selezionare il blocco di testo come descritto sopra

COLLEGARE AL FILE

- Premere il softkey COLLEGARE AL FILE. Il TNC visualizzerà il dialogo **File di destinazione**
- Inserire il percorso e il nome del file di destinazione. Il TNC aggiungerà il blocco di testo selezionato al file di destinazione. Qualora non esistesse alcun file di destinazione con il nome inserito, il TNC scrive il testo selezionato in un nuovo file

Inserimento di un altro file nella posizione del cursore

- Portare il cursore sul punto del testo nel quale si desidera inserire un altro file di testo

AGGIUNG. FILE

- Premere il softkey AGGIUNG. FILE. Il TNC visualizzerà il dialogo **Nome file**:
- Immettere il percorso e il nome del file da inserire

Ricerca di parti di testo

Con la funzione di ricerca dell'editor di testo si possono trovare parole o stringhe di caratteri nel testo. Il TNC offre due alternative.

Ricerca di un testo attuale

La funzione di ricerca deve trovare una parola che corrisponde alla parola sulla quale si trova il cursore:

- Portare il cursore sulla parola desiderata
- Selezione della funzione di ricerca: premere il softkey CERCARE
- Premere il softkey TROVARE PAROLA ATTUALE
- Uscire dalla funzione di ricerca: premere il softkey FINE

Ricerca di un testo qualsiasi

- Selezione della funzione di ricerca: premere il softkey CERCARE Il TNC visualizzerà il dialogo **`Ricerca testo:`**:
- Inserire il testo da cercare
- Ricerca testo: premere il softkey ESEGUIRE
- Uscire dalla funzione di ricerca: premere il softkey FINE

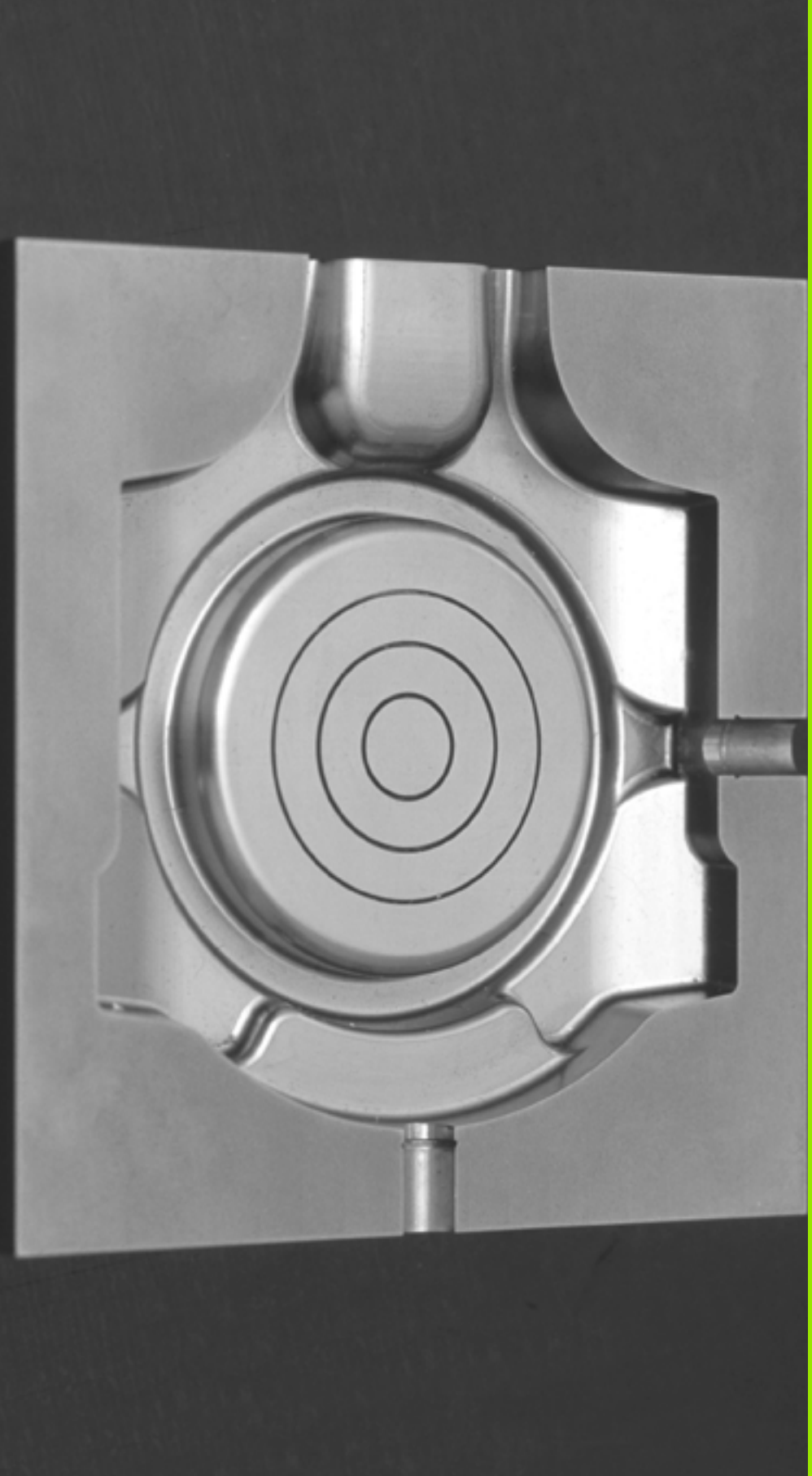

11

Programmazione: lavorazione a più assi

11.1 Funzioni per la lavorazione a più assi

In questo capitolo sono raggruppate tutte le funzioni del TNC correlate alla lavorazione a più assi.

Funzione TNC	Descrizione	Pagina
PLANE	Definizione delle lavorazioni nel piano di lavoro ruotato	Pag. 345
M116	Avanzamento di assi rotativi	Pag. 366
M126	Spostamento di assi rotativi con ottimizzazione del percorso	Pag. 367
M94	Riduzione del valore visualizzato di assi rotativi	Pag. 368
M138	Selezione degli assi rotativi	Pag. 369
M144	Calcolo della cinematica della macchina	Pag. 370

11.2 Funzione PLANE: rotazione del piano di lavoro (opzione software 1)

Introduzione

Le funzioni per la rotazione del piano di lavoro devono essere abilitate dal costruttore della macchina.

La funzione **PLANE** può essere impiegata solo su macchine dotate di almeno due assi rotativi (tavola o/e testa). Eccezione: la funzione **PLANE AXIAL** può essere impiegata anche se sulla macchina è disponibile oppure attivo un solo asse rotativo.

Con la funzione **PLANE** (ingl. plane = piano) si dispone di una potente funzione con cui è possibile definire in modi differenti i piani di lavoro ruotati.

Tutte le funzioni **PLANE** disponibili nel TNC descrivono il piano di lavoro desiderato in modo indipendente dagli assi rotativi effettivamente presenti sulla macchina. Sono disponibili le seguenti possibilità:

Funzione	Parametri necessari	Softkey	Pagina
SPATIAL	Tre angoli solidi **SPA**, **SPB**, **SPC**	SPATIAL	Pag. 349
PROJECTED	Due angoli di proiezione **PROPR** e **PROMIN** ed un angolo di rotazione **ROT**	PROJECTED	Pag. 351
EULER	Tre angoli di Eulero precessione (**EULPR**), nutazione (**EULNU**) e rotazione (**EULROT**),	EULER	Pag. 353
VECTOR	Vettore normale per la definizione del piano e vettore base per la definizione della direzione dell'asse X ruotato	VECTOR	Pag. 355
POINTS	Coordinate di tre punti qualsiasi del piano da ruotare	POINTS	Pag. 357
RELATIV	Angolo solido unico, con effetto incrementale	REL. SPA.	Pag. 359
AXIAL	Fino a tre angoli asse assoluti o incrementali **A**, **B**, **C**	AXIAL	Pag. 360
RESET	Reset della funzione PLANE	RESET	Pag. 348

La definizione dei parametri della funzione **PLANE** è suddivisa in due parti:

- La definizione geometrica del piano, che è diversa per ciascuna delle funzioni **PLANE** disponibili
- Il comportamento nel posizionamento della funzione **PLANE**, che deve essere considerato indipendente dalla definizione del piano e che è identico per tutte le funzioni **PLANE** (vedere "Definizione del comportamento nel posizionamento della funzione PLANE" a pagina 362)

La funzione Conferma posizione reale non è possibile con piano di lavoro ruotato attivo.

Se si utilizza la funzione **PLANE** con **M120** attiva, il TNC disattiva automaticamente la correzione del raggio e quindi anche la funzione **M120**.

Resettare le funzioni **PLANE** sempre con **PLANE RESET**. L'immissione di 0 in tutti i parametri **PLANE** non resetta completamente la funzione.

Definizione della funzione PLANE

SPEC FCT

▶ Visualizzare il livello softkey con le funzioni speciali

ROTAZIONE PIANO DI LAVORO

▶ Selezionare la funzione **PLANE**: premere il softkey ROTAZIONE PIANO DI LAVORO: il TNC mostra nel livello softkey le possibilità di definizione disponibili

Selezione della funzione

▶ Selezionare direttamente la funzione desiderata tramite softkey: il TNC prosegue il dialogo richiedendo i parametri necessari

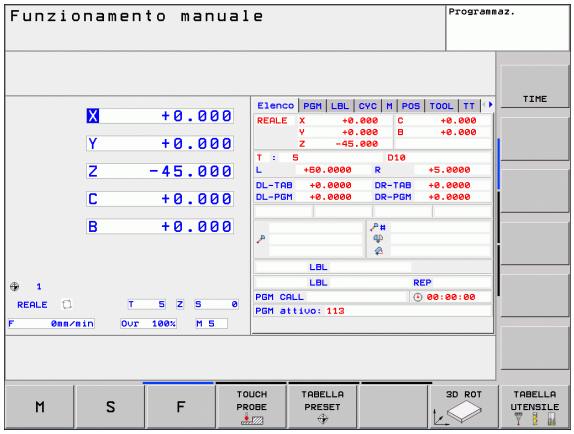

Visualizzazione di posizione

Appena si attiva una qualsiasi funzione **PLANE**, il TNC mostra nella visualizzazione di stato supplementare l'angolo solido calcolato (vedere figura). Fondamentalmente il TNC calcola internamente sempre l'angolo solido, indipendentemente dalla funzione **PLANE** utilizzata.

Reset della funzione PLANE

SPEC FCT

- Visualizzare il livello softkey con le funzioni speciali

FUNZIONI TNC SPECIALI

- Selezionare le funzioni speciali del TNC: premere il softkey FUNZIONI TNC SPECIALI

ROTAZIONE PIANO DI LAVORO

- Selezionare la funzione PLANE: premere il softkey ROTAZIONE PIANO DI LAVORO: il TNC mostra nel livello softkey le possibilità di definizione disponibili

RESET

- Selezionare la funzione per il reset: la funzione **PLANE** viene così resettata internamente, le posizioni attuali degli assi non vengono assolutamente modificate

MOVE

- Definire se il TNC deve riportare automaticamente gli assi rotativi in posizione base (**MOVE** o **TURN**) oppure no (**STAY**), (vedere "Posizionamento automatico: MOVE/TURN/STAY (immissione obbligatoria)" a pagina 362)

END

- Conclusione dell'immissione: premere il tasto END

La funzione **PLANE RESET** resetta completamente la funzione **PLANE** attiva oppure un ciclo **19** attivo (angolo = 0 e funzione inattiva). Non è necessaria una definizione ripetuta.

Esempio: blocco NC

```
25 PLANE RESET MOVE ABST50 F1000
```

Definizione del piano di lavoro mediante angoli solidi: PLANE SPATIAL

Applicazione

Gli angoli solidi definiscono un piano di lavoro utilizzando fino a tre **rotazioni intorno al sistema di coordinate fisso della macchina**. L'ordine delle rotazioni è fisso ed avviene prima intorno all'asse A, poi intorno a B, e infine intorno a C (il funzionamento corrisponde a quello del ciclo 19, se gli inserimenti nel ciclo 19 sono impostati su angolo solido).

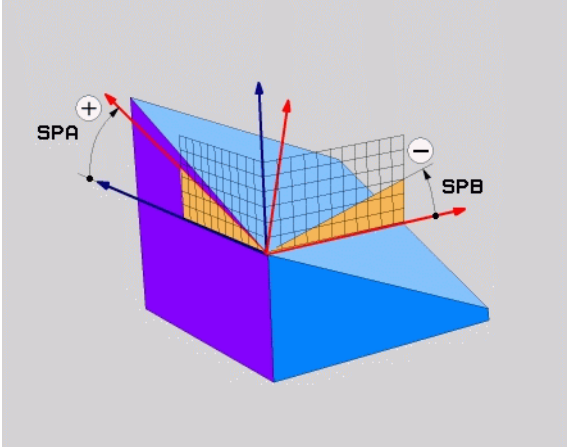

Prima della programmazione

Si devono definire sempre tutti i tre angoli solidi **SPA**, **SPB** e **SPC**, anche se uno degli angoli è 0.

L'ordine delle rotazioni descritto in precedenza è indipendente dall'asse utensile attivo.

Descrizione dei parametri per il comportamento nel posizionamento: vedere "Definizione del comportamento nel posizionamento della funzione PLANE", pagina 362.

Parametri di immissione

- **Angolo solido A?**: angolo di rotazione **SPA** intorno all'asse fisso X della macchina (vedere figura in alto a destra). Campo di immissione da -359,9999° a +359,9999°
- **Angolo solido B?**: angolo di rotazione **SPB** intorno all'asse fisso Y della macchina (vedere figura in alto a destra). Campo di immissione da -359,9999° a +359,9999°
- **Angolo solido C?**: angolo di rotazione **SPC** intorno all'asse fisso Z della macchina (vedere figura in basso a destra). Campo di immissione da -359,9999° a +359,9999°
- Continuare con le caratteristiche di posizionamento (vedere "Definizione del comportamento nel posizionamento della funzione PLANE" a pagina 362)

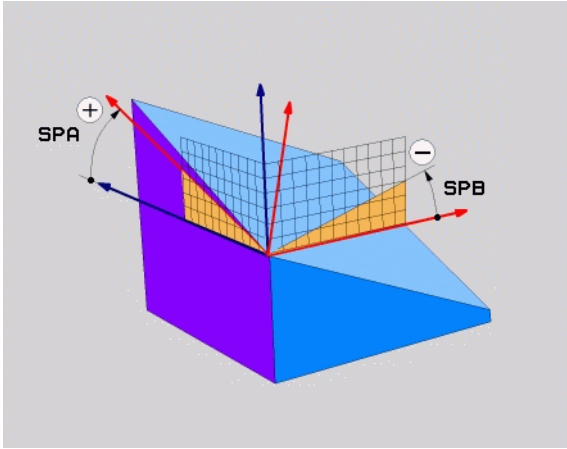

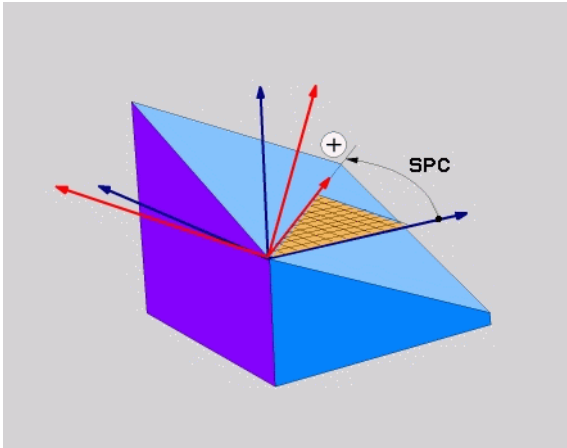

Sigle utilizzate

Sigla	Significato
SPATIAL	Ingl. **spatial** = spaziale
SPA	**sp**atial **A**: rotazione intorno all'asse X
SPB	**sp**atial **B**: rotazione intorno all'asse Y
SPC	**sp**atial **C**: rotazione intorno all'asse Z

Esempio: blocco NC

```
5 PLANE SPATIAL SPA+27 SPB+0 SPC+45 .....
```

Definizione del piano di lavoro mediante angoli di proiezione: PLANE PROJECTED

Applicazione

Gli angoli di proiezione definiscono un piano di lavoro attraverso l'indicazione di due angoli, che possono essere determinati dalla proiezione del 1º piano di coordinate (Z/X con asse utensile Z) e del 2º piano di coordinate (YZ con asse utensile Z) nel piano di lavoro da definire.

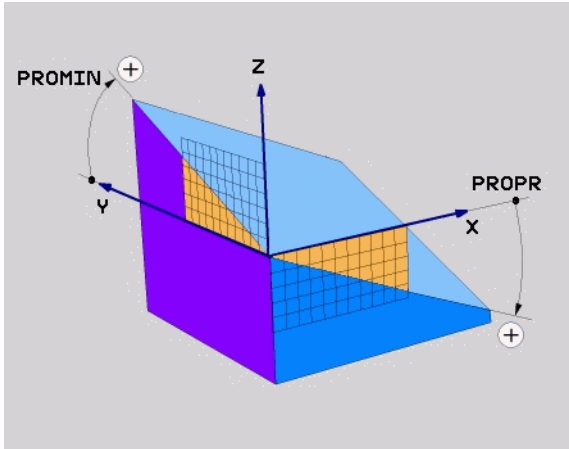

Prima della programmazione

Gli angoli di proiezione possono essere impiegati solo se le definizioni degli angoli sono riferite a un parallelepipedo ortogonale. In caso contrario si verificano distorsioni sul pezzo.

Descrizione dei parametri per il comportamento nel posizionamento: vedere "Definizione del comportamento nel posizionamento della funzione PLANE", pagina 362.

Parametri di immissione

- **Angolo proiez. 1º piano coord.?**: angolo proiettato del piano di lavoro ruotato nel 1º piano di coordinate del sistema di coordinate fisso della macchina (Z/X per asse utensile Z, vedere figura in alto a destra) Campo di immissione da -89,9999° a +89,9999°. L'asse 0° è l'asse principale del piano di lavoro attivo (X con asse utensile Z, direzione positiva, vedere figura in alto a destra)
- **Angolo proiez. 2º piano coord.?**: angolo proiettato nel 2º piano di coordinate del sistema di coordinate fisso della macchina (Y/Z con asse utensile Z, vedere figura in alto a destra) Campo di immissione da -89,9999° a +89,9999°. L'asse 0° è l'asse secondario del piano di lavoro attivo (Y con asse utensile Z)
- **Angolo ROT del piano ruotato?**: rotazione del sistema di coordinate ruotato intorno all'asse utensile ruotato (corrisponde a una rotazione con il ciclo 10 ROTAZIONE). Attraverso l'angolo di rotazione si può determinare in modo semplice la direzione dell'asse principale del piano di lavoro (X con asse utensile Z, Z con asse utensile Y, vedere figura in centro a destra). Campo di immissione da -360° a +360°
- Continuare con le caratteristiche di posizionamento (vedere "Definizione del comportamento nel posizionamento della funzione PLANE" a pagina 362)

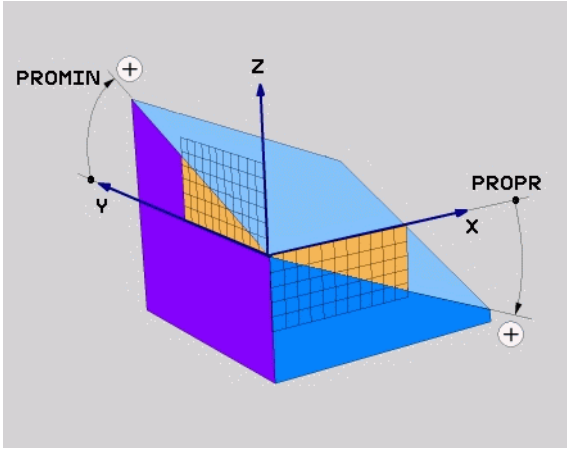

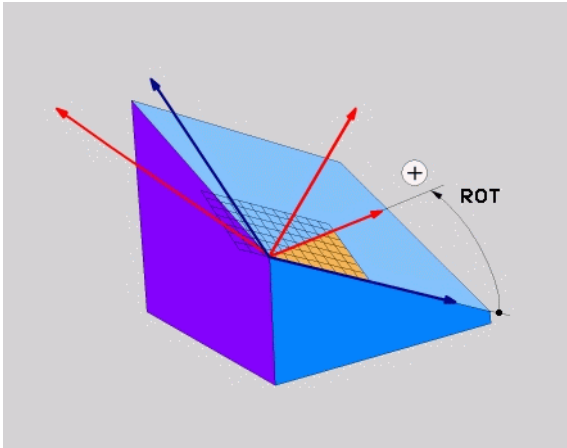

blocco NC

```
5 PLANE PROJECTED PROPR+24 PROMIN+24 PROROT+30 .....
```

Sigle utilizzate

Sigla	Significato
PROJECTED	Ingl. **projected** = proiettato
PROPR	**pr**inciple plane: piano principale
PROMIN	**min**or plane: piano secondario
PROROT	Ingl. **rot**ation: rotazione

Definizione del piano di lavoro mediante angoli di Eulero: PLANE EULER

Applicazione

Gli angoli di Eulero definiscono un piano di lavoro utilizzando fino a tre **rotazioni intorno al sistema di coordinate ruotato**. I tre angoli di Eulero sono stati definiti dal matematico svizzero Eulero. Trasferendoli al sistema di coordinate della macchina, si ottengono i seguenti significati:

Angolo di precessione **EULPR**	Rotazione del sistema di coordinate intorno all'asse Z
Angolo di nutazione **EULNUT**	Rotazione del sistema di coordinate intorno all'asse X ruotato con l'angolo di precessione
Angolo di rotazione **EULROT**	Rotazione del piano di lavoro ruotato intorno all'asse Z ruotato

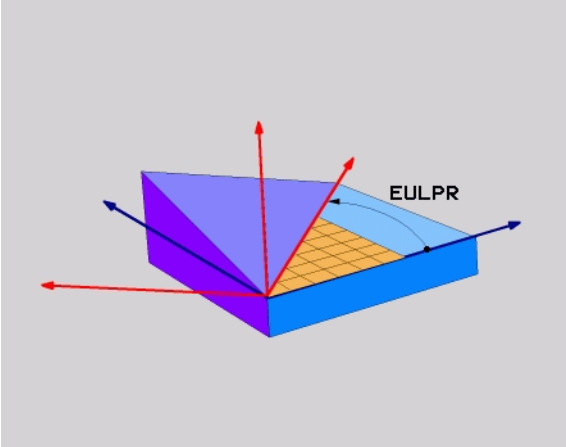

Prima della programmazione

L'ordine delle rotazioni descritto in precedenza è indipendente dall'asse utensile attivo.

Descrizione dei parametri per il comportamento nel posizionamento: vedere "Definizione del comportamento nel posizionamento della funzione PLANE", pagina 362.

Parametri di immissione

- **Angolo rotaz. piano princ. coord.?**: angolo di rotazione **EULPR** intorno all'asse Z (vedere figura in alto a destra) Tenere presente che:
  - il campo di immissione è da -180,0000° a 180,0000°
  - l'asse 0° è l'asse X
- **Angolo di rotaz. asse utensile?**: angolo di rotazione **EULNUT** del sistema di coordinate intorno all'asse X ruotato dell'angolo di precessione (vedere figura in centro a destra) Tenere presente che:
  - il campo di immissione è da 0° a 180,0000°
  - l'asse 0° è l'asse Z
- **Angolo ROT del piano ruotato?**: rotazione **EULROT** del sistema di coordinate ruotato intorno all'asse Z ruotato (corrisponde a una rotazione con il ciclo 10 ROTAZIONE). Attraverso l'angolo di rotazione si può determinare in modo semplice la direzione dell'asse X nel piano di lavoro ruotato (vedere figura in basso a destra). Tenere presente che:
  - il campo di immissione è da 0° a 360,0000°
  - l'asse 0° è l'asse X
- Continuare con le caratteristiche di posizionamento (vedere "Definizione del comportamento nel posizionamento della funzione PLANE" a pagina 362)

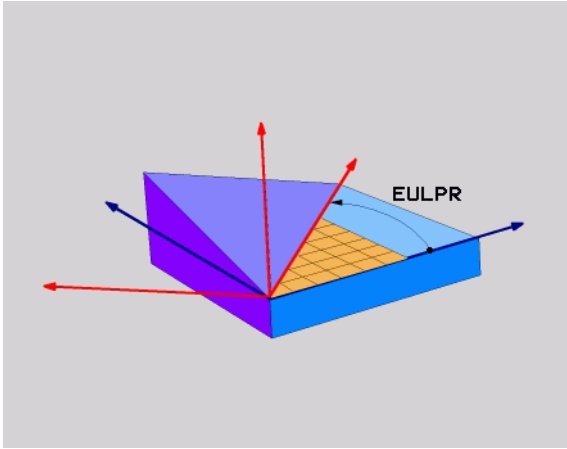

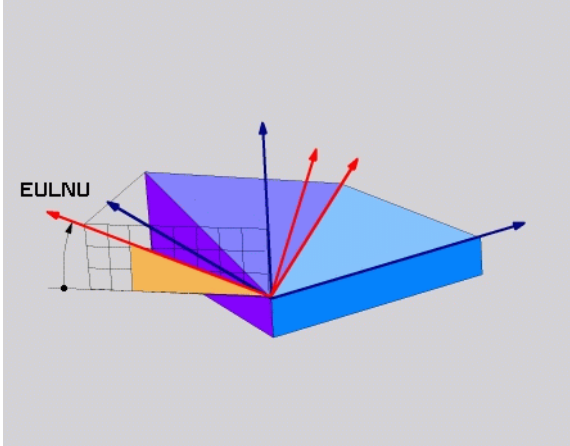

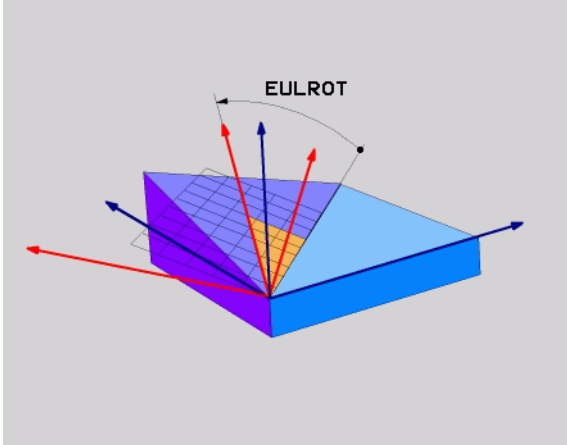

blocco NC

```
5 PLANE EULER EULPR45 EULNU20 EULROT22 .....
```

Sigle utilizzate

Sigla	Significato
EULER	Matematico svizzero che definì i cosiddetti angoli di Eulero
EULPR	Angolo di **pr**ecessione: angolo che descrive la rotazione del sistema di coordinate intorno all'asse Z
EULNU	Angolo di **nu**tazione: angolo che descrive la rotazione del sistema di coordinate intorno all'asse X ruotato dell'angolo di precessione
EULROT	Angolo di **rot**azione: angolo che descrive la rotazione del piano di lavoro ruotato intorno all'asse Z ruotato

Definizione del piano di lavoro mediante due vettori: PLANE VECTOR

Applicazione

La definizione di un piano di lavoro mediante **due vettori** può essere utilizzata se il sistema CAD può calcolare il vettore base ed il vettore normale del piano di lavoro ruotato. Non è necessaria una definizione normalizzata. Il TNC calcola internamente la normalizzazione, quindi si possono inserire valori tra -9,999999 e +9,999999.

Il vettore base necessario per la definizione del piano di lavoro è definito dalle componenti **BX**, **BY** e **BZ** (vedere figura in alto a destra). Il vettore normale è definito dalle componenti **NX**, **NY** e **NZ**.

Il vettore base definisce la direzione dell'asse X nel piano di lavoro ruotato, il vettore normale determina la direzione dell'asse utensile ed è perpendicolare a questo.

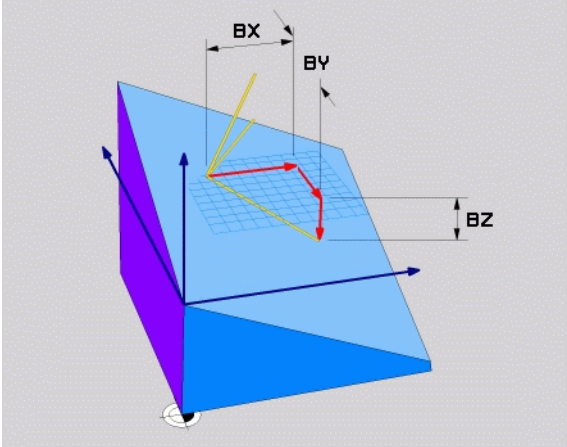

Prima della programmazione

Il TNC calcola internamente i vettori normali partendo dai valori inseriti.

Descrizione dei parametri per il comportamento nel posizionamento: vedere "Definizione del comportamento nel posizionamento della funzione PLANE", pagina 362.

Parametri di immissione

- **Componente X per vettore base?**: componente X **BX** del vettore base B (vedere figura in alto a destra). Campo di immissione: da -9,9999999 a +9,9999999
- **Componente Y per vettore base?**: componente Y **BY** del vettore base B (vedere figura in alto a destra). Campo di immissione: da -9,9999999 a +9,9999999
- **Componente Z per vettore base?**: componente Z **BZ** del vettore base B (vedere figura in alto a destra). Campo di immissione: da -9,9999999 a +9,9999999
- **Componente X per vett. normale?**: componente X **NX** del vettore normale N (vedere figura in centro a destra). Campo di immissione: da -9,9999999 a +9,9999999
- **Componente Y per vett. normale?**: componente Y **NY** del vettore normale N (vedere figura in centro a destra) Campo di immissione: da -9,9999999 a +9,9999999
- **Componente Z per vettore normale?**: componente Z **NZ** del vettore normale N (vedere figura in basso a destra). Campo di immissione: da -9,9999999 a +9,9999999
- Continuare con le caratteristiche di posizionamento (vedere "Definizione del comportamento nel posizionamento della funzione PLANE" a pagina 362)

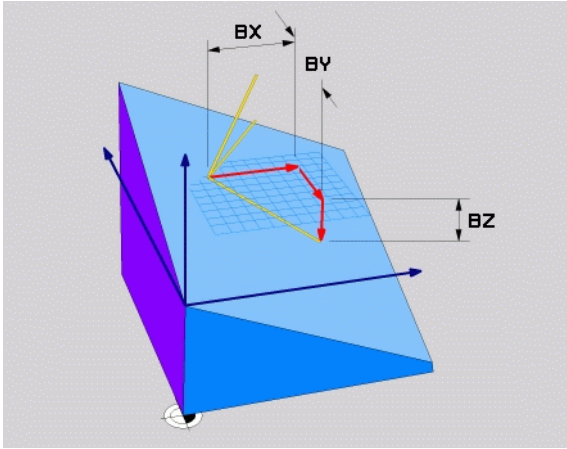

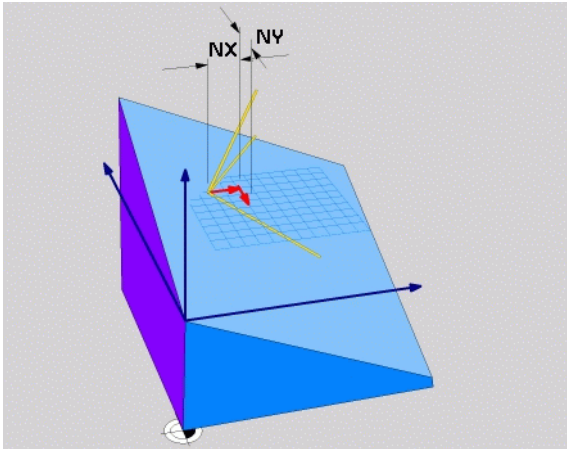

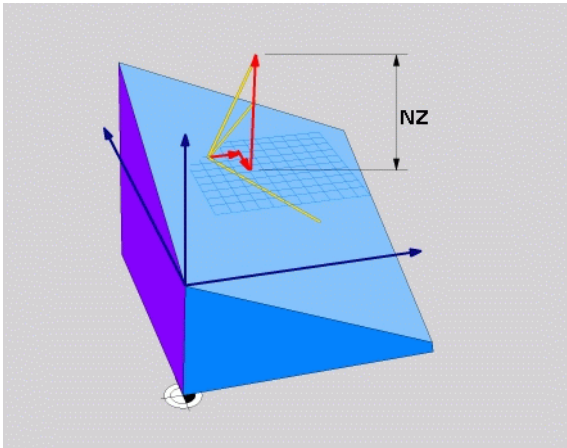

Blocco NC

```
5 PLANE VECTOR BX0.8 BY-0.4 BZ-
0.4472 NX0.2 NY0.2 NZ0.9592 ...
```

Sigle utilizzate

Sigla	Significato
VECTOR	Inglese vector = vettore
BX, BY, BZ	Vettore **b**ase: componenti **X**, **Y** e **Z**
NX, NY, NZ	Vettore **n**ormale: componenti **X**, **Y** e **Z**

Definizione del piano di lavoro mediante tre punti: PLANE POINTS

Applicazione

Un piano di lavoro può essere definito in modo univoco indicando **tre punti qualsiasi da P1 a P3 di tale piano**. Questa possibilità è realizzata dalla funzione **PLANE POINTS**.

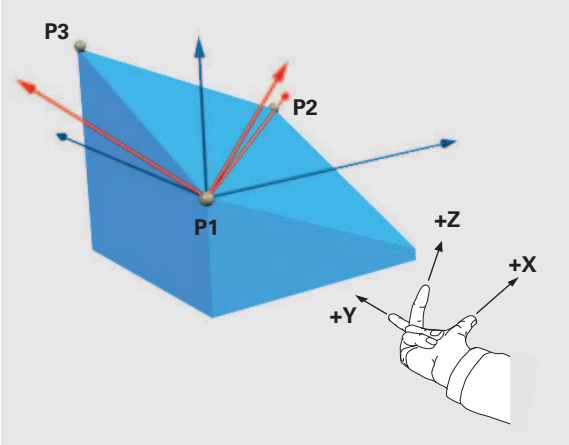

Prima della programmazione

Il collegamento dal punto 1 al punto 2 definisce la direzione dell'asse principale orientato (X con asse utensile Z).

La direzione dell'asse utensile ruotato è determinata dalla posizione del 3º punto rispetto alla linea di collegamento tra il punto 1 e il punto 2. Utilizzando la regola della mano destra (pollice = asse X, indice = asse Y, medio = asse Z, vedere figura in alto a destra), si ottiene: il pollice (asse X) indica dal punto 1 al punto 2, l'indice (asse Y) è rivolto in parallelo all'asse Y ruotato in direzione del punto 3. Il medio indica quindi la direzione dell'asse utensile ruotato.

I tre punti definiscono l'inclinazione del piano. La posizione dell'origine attiva non viene modificata dal TNC.

Descrizione dei parametri per il comportamento nel posizionamento: vedere "Definizione del comportamento nel posizionamento della funzione PLANE", pagina 362.

Parametri di immissione

- **Coordinata X 1° punto del piano?**:coordinata X **P1X** del 1º punto del piano (vedere figura in alto a destra)
- **Coordinata Y 1° punto del piano?**:coordinata Y **P1Y** del 1º punto del piano (vedere figura in alto a destra)
- **Coordinata Z 1° punto del piano?**:coordinata Z **P1Z** del 1º punto del piano (vedere figura in alto a destra)
- **Coordinata X 2° punto del piano?**:coordinata X **P2X** del 2º punto del piano (vedere figura in centro a destra)
- **Coordinata Y 2° punto del piano?**:coordinata Y **P2Y** del 2º punto del piano (vedere figura in centro a destra)
- **Coordinata Z 2° punto del piano?**:coordinata Z **P2Z** del 2º punto del piano (vedere figura in centro a destra)
- **Coordinata X 3° punto del piano?**:coordinata X **P3X** del 3º punto del piano (vedere figura in basso a destra)
- **Coordinata Y 3° punto del piano?**:coordinata Y **P3Y** del 3º punto del piano (vedere figura in basso a destra)
- **Coordinata Z 3° punto del piano?**:coordinata Z **P3Z** del 3º punto del piano (vedere figura in basso a destra)
- Continuare con le caratteristiche di posizionamento (vedere "Definizione del comportamento nel posizionamento della funzione PLANE" a pagina 362)

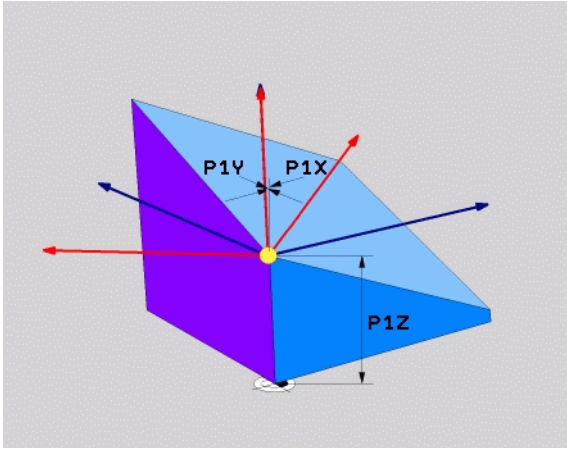

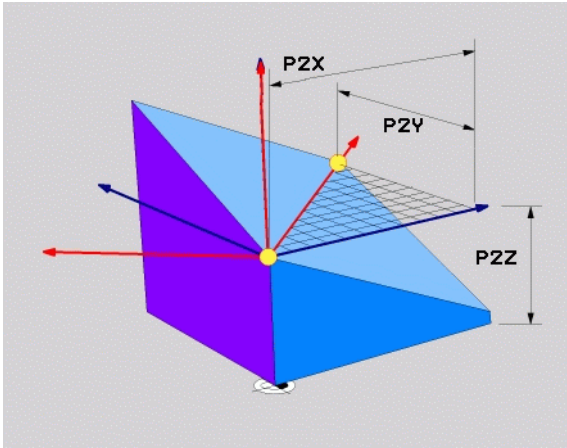

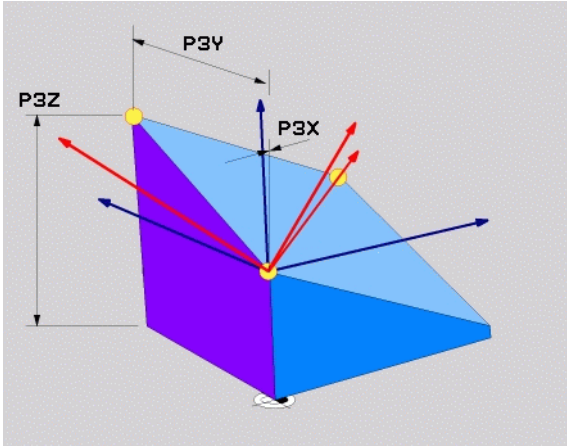

blocco NC

```
5 PLANE POINTS P1X+0 P1Y+0 P1Z+20 P2X+30 P2Y+31 P2Z+20
P3X+0 P3Y+41 P3Z+32.5 .....
```

Sigle utilizzate

Sigla	Significato
POINTS	Inglese **points** = punti

Definizione del piano di lavoro mediante un unico angolo solido incrementale: PLANE RELATIVE

Applicazione

L'angolo solido incrementale si utilizza quando un piano di lavoro ruotato già attivo deve essere sottoposto ad **un'ulteriore rotazione**. Esempio, applicazione di uno smusso a 45° su un piano ruotato.

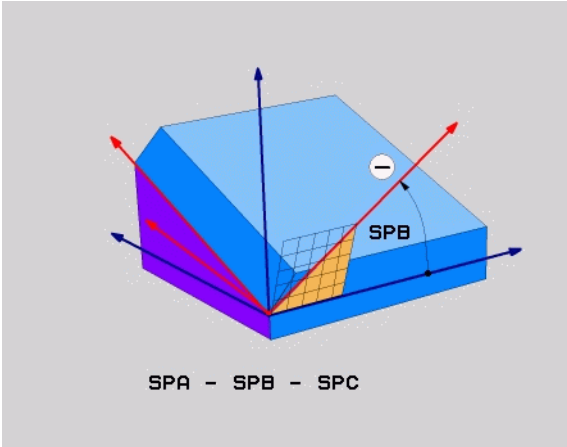

Prima della programmazione

L'angolo definito è sempre riferito al piano di lavoro attivo, indipendentemente dalla funzione che lo ha attivato.

Si può programmare un numero qualsiasi di funzioni **PLANE RELATIVE** consecutive.

Volendo ritornare al piano di lavoro che era attivo prima della funzione **PLANE RELATIVE**, definire **PLANE RELATIVE** con lo stesso angolo, ma con segno opposto.

Se si applica **PLANE RELATIVE** ad un piano di lavoro non ruotato, il piano di lavoro non ruotato viene semplicemente ruotato dell'angolo solido definito nella funzione **PLANE**.

Descrizione dei parametri per il comportamento nel posizionamento: vedere "Definizione del comportamento nel posizionamento della funzione PLANE", pagina 362.

Parametri di immissione

- **Angolo incrementale?**: angolo solido con cui il piano di lavoro attivo deve essere ulteriormente orientato (vedere figura in alto a destra). Selezionare con il softkey l'asse intorno al quale si deve orientare. Campo di immissione: da -359,9999° a +359,9999°
- Continuare con le caratteristiche di posizionamento (vedere "Definizione del comportamento nel posizionamento della funzione PLANE" a pagina 362)

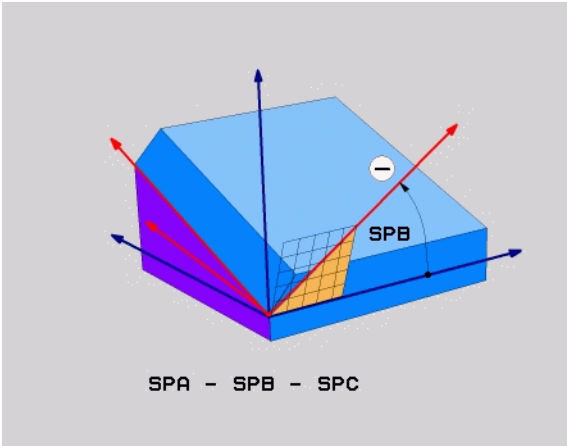

Sigle utilizzate

Sigla	Significato
RELATIV	Inglese **relative** = riferito a

Esempio: blocco NC

```
5 PLANE RELATIV SPB-45 .....
```

Piano di lavoro tramite angolo asse: PLANE AXIAL (funzione FCL 3)

Applicazione

La funzione **PLANE AXIAL** definisce sia la posizione del piano di lavoro sia le coordinate nominali degli assi rotativi. Questa funzione può essere impiegata facilmente soprattutto nelle macchine con cinematiche ortogonali e con cinematiche in cui è attivo un solo asse rotativo.

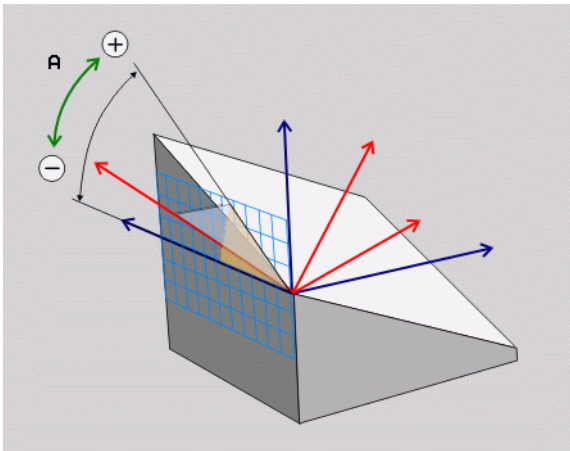

La funzione **PLANE AXIAL** può essere impiegata anche se sulla macchina è attivo un solo asse rotativo.

La funzione **PLANE RELATIV** può essere impiegata dopo **PLANE AXIAL**, se la macchina consente definizioni di angolo solido. Consultare il manuale della macchina.

Prima della programmazione

Inserire solo angoli asse che sono effettivamente presenti sulla macchina, altrimenti il TNC emette un messaggio d'errore.

Le coordinate dell'asse rotativo definite con **PLANE AXIAL** hanno effetto modale. Le definizioni ripetute si accumulano, sono ammessi inserimenti incrementali.

Per annullare la funzione **PLANE AXIAL** impiegare la funzione **PLANE RESET**. L'annullamento con inserimento di 0 non disattiva **PLANE AXIAL**.

Le funzioni **SEQ**, **TABLE ROT** e **COORD ROT** non hanno alcuna funzione in collegamento con **PLANE AXIAL**.

Descrizione dei parametri per il comportamento nel posizionamento: vedere "Definizione del comportamento nel posizionamento della funzione PLANE", pagina 362.

Parametri di immissione

- **Angolo asse A?**: angolo asse **sul quale** deve essere ruotato l'asse A. Se inserito in modo incrementale, angolo **con il quale** l'asse A deve essere ulteriormente ruotato a partire dalla posizione attuale. Campo di immissione: da -99999,9999° a +99999,9999°
- **Angolo asse B?**: angolo asse **sul quale** deve essere ruotato l'asse B. Se inserito in modo incrementale, angolo **con il quale** l'asse B deve essere ulteriormente ruotato a partire dalla posizione attuale. Campo di immissione: da -99999,9999° a +99999,9999°
- **Angolo asse C?**: angolo asse **sul quale** deve essere ruotato l'asse C. Se inserito in modo incrementale, angolo **con il quale** l'asse C deve essere ulteriormente ruotato a partire dalla posizione attuale. Campo di immissione: da -99999,9999° a +99999,9999°
- Continuare con le caratteristiche di posizionamento (vedere "Definizione del comportamento nel posizionamento della funzione PLANE" a pagina 362)

Sigle utilizzate

Sigla	Significato
AXIAL	Inglese **axial** = assiale

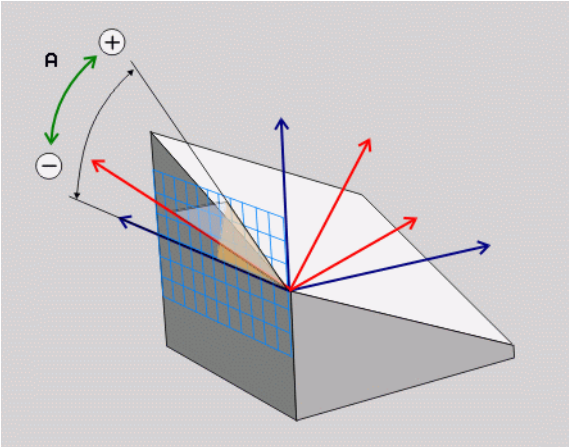

Esempio: blocco NC

```
5 PLANE AXIAL B-45 .....
```

Definizione del comportamento nel posizionamento della funzione PLANE

Introduzione

Indipendentemente dalla funzione PLANE utilizzata per definire il piano di lavoro ruotato, le seguenti funzioni sono sempre disponibili per il comportamento nel posizionamento:

- posizionamento automatico
- selezione delle possibilità di posizionamento alternative
- selezione del tipo di conversione

Posizionamento automatico: MOVE/TURN/STAY (immissione obbligatoria)

Dopo che tutti i parametri per la definizione del piano sono stati inseriti, si deve definire il modo in cui gli assi rotativi si devono orientare sui valori calcolati:

▶ La funzione PLANE deve ruotare automaticamente gli assi rotativi sui valori calcolati, la posizione relativa tra pezzo e utensile rimane invariata. Il TNC esegue un movimento di compensazione negli assi lineari

▶ La funzione PLANE deve orientare automaticamente gli assi rotativi sui valori calcolati, vengono posizionati solo gli assi rotativi. Il TNC non esegue **alcun** movimento di compensazione negli assi lineari

▶ Gli assi rotativi vengono orientati con un successivo blocco di posizionamento separato

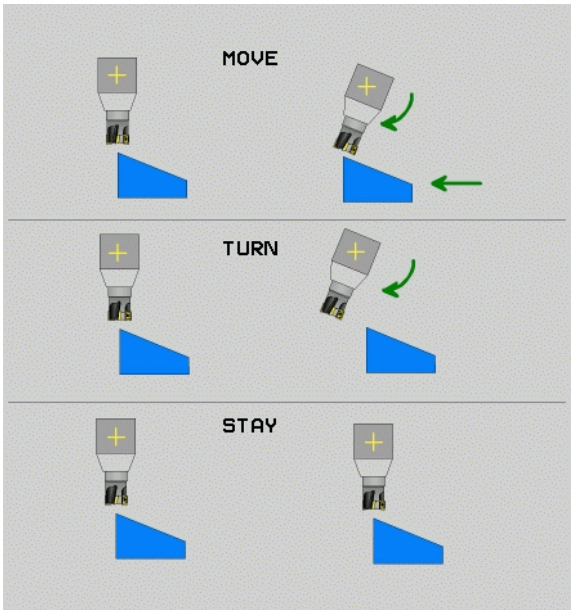

Se si seleziona l'opzione **MOVE** (funzione **PLANE** di rotazione con movimento di compensazione automatico), si devono ancora definire i seguenti due parametri **Dist. punto rotaz. da punta UT** e **Avanzamento? F=**. Se si seleziona l'opzione **TURN** (funzione **PLANE** di rotazione senza movimento di compensazione automatico), si deve ancora definire il seguente parametro **Avanzamento? F=**. In alternativa a un avanzamento **F** definito direttamente con un valore numerico, il movimento di orientamento può anche essere eseguito con **FMAX** (rapido) o **FAUTO** (avanzamento dal blocco **TOOL CALLT**).

Se si impiega la funzione **PLANE AXIAL** in collegamento con **STAY**, gli assi rotativi devono essere orientati in un blocco di posizionamento separato dopo la funzione **PLANE**.

▶ **Distanza del centro di rotazione dalla punta utens.** (incrementale): il TNC orienta l'utensile (la tavola) intorno alla punta dell'utensile. Con il parametro **DIST.** si sposta il centro di rotazione del movimento di orientamento rispetto alla posizione attuale della punta dell'utensile.

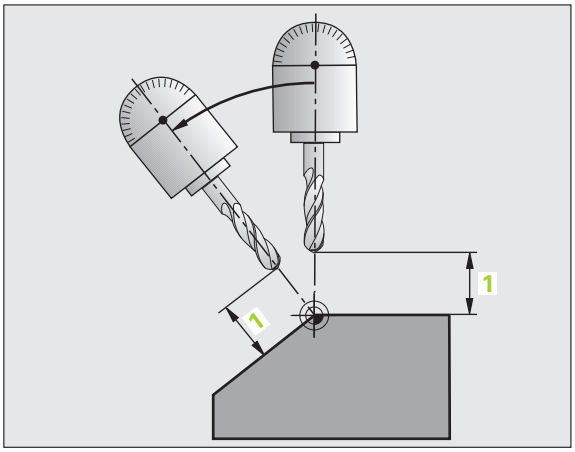

Importante!

- Se prima dell'orientamento l'utensile si trova già alla distanza indicata rispetto al pezzo, anche dopo l'orientamento l'utensile rimane sulla stessa posizione in modo relativo (vedere figura in centro a destra, 1 = DIST.)
- Se prima dell'orientamento l'utensile non si trova già alla distanza indicata rispetto al pezzo, dopo l'orientamento l'utensile viene spostato in modo relativo rispetto alla posizione originale (vedere figura in basso a destra, 1= DIST.)

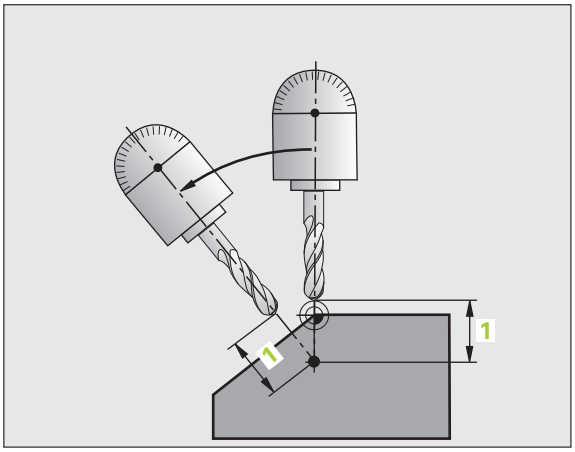

▶ **Avanzamento? F=**: velocità con cui l'utensile deve orientarsi

Orientamento degli assi rotativi in un blocco separato

Se si vogliono orientare gli assi rotativi in un blocco di posizionamento separato (selezionando l'opzione **STAY**), procedere nel modo seguente:

Preposizionare l'utensile in modo che durante l'orientamento venga esclusa qualsiasi possibilità di collisione tra utensile e pezzo (dispositivo di serraggio).

- Selezionare una qualsiasi funzione **PLANE**, definire il posizionamento automatico con **STAY**. Durante l'elaborazione il TNC calcola i valori di posizione degli assi rotativi della macchina e li memorizza nei parametri di sistema Q120 (asse A), Q121 (asse B) e Q122 (asse C)
- Definire il blocco di posizionamento con i valori angolari calcolati dal TNC

Blocchi esemplificativi NC: rotazione di una macchina con tavola rotante C e tavola orientabile A su un angolo solido B+45°

`...`	
`12 L Z+250 R0 FMAX`	Posizionamento ad altezza di sicurezza
`13 PLANE SPATIAL SPA+0 SPB+45 SPC+0 STAY`	Definizione e attivazione della funzione PLANE
`14 L A+Q120 C+Q122 F2000`	Posizionamento dell'asse rotativo con i valori calcolati dal TNC
`...`	Definizione della lavorazione nel piano ruotato

Selezione di possibilità di orientamento alternative: SEQ +/– (immissione opzionale)

Dalla posizione che è stata definita nel piano di lavoro, il TNC deve calcolare la posizione appropriata degli assi rotativi presenti sulla macchina. Di regola si ottengono sempre due soluzioni possibili.

Mediante l'istruzione **SEQ**, si imposta quale delle soluzioni possibili il TNC deve utilizzare:

- **SEQ+** posiziona l'asse master in modo che questo assuma un angolo positivo. L'asse master è il 1° asse rotativo a partire dall'utensile oppure l'ultimo asse rotativo a partire dalla tavola (in funzione della configurazione della macchina, vedere anche la figura in alto a destra)
- **SEQ–** posiziona l'asse master in modo che questo assuma un angolo negativo

Se la soluzione selezionata mediante **SEQ** non si trova nel campo di spostamento della macchina, il TNC emette il messaggio d'errore **Angolo non consentito**.

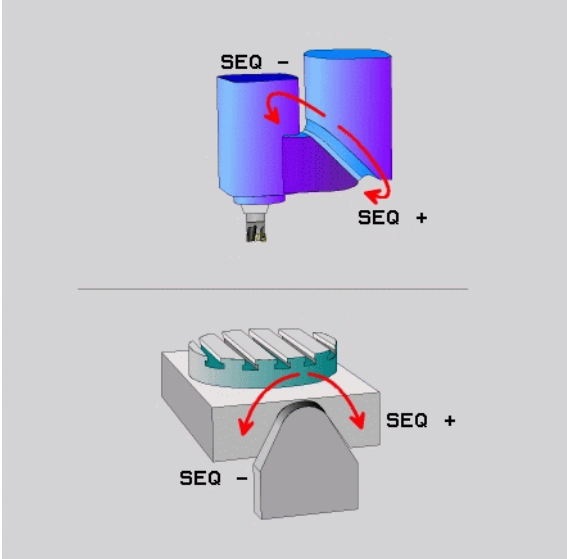

Se si impiega la funzione **PLANE AXIS** il parametro **SEQ** non ha alcuna funzione.

Se non si definisce **SEQ**, il TNC determina la soluzione nel modo seguente:

1. Il TNC controlla prima se entrambe le soluzioni possibili si trovano nel campo di spostamento degli assi rotativi
2. Se questo è il caso, il TNC sceglie la soluzione che si raggiunge con il percorso più breve
3. Se una sola soluzione è possibile nel campo di spostamento, il TNC utilizza tale soluzione
4. Se non esiste nessuna soluzione nel campo di spostamento, il TNC emette il messaggio d'errore **Angolo non consentito**

Esempio di una macchina con tavola rotante C e tavola rotante A.
Funzione programmata: **PLANE SPATIAL SPA+0 SPB+45 SPC+0**

Finecorsa	Posizione di partenza	SEQ	Posizione dell'asse risultante
Nessuno	A+0, C+0	Non progr.	A+45, C+90
Nessuno	A+0, C+0	+	A+45, C+90
Nessuno	A+0, C+0	–	A–45, C–90
Nessuno	A+0, C–105	Non progr.	A–45, C–90
Nessuno	A+0, C–105	+	A+45, C+90
Nessuno	A+0, C–105	–	A–45, C–90
–90 < A < +10	A+0, C+0	Non progr.	A–45, C–90
–90 < A < +10	A+0, C+0	+	Messaggio di errore
Nessuno	A+0, C–135	+	A+45, C+90

Selezione del tipo di conversione (immissione opzionale)

Per le macchine dotate di tavola rotante C, è disponibile una funzione con cui è possibile definire il tipo di conversione:

▶ **COORD ROT** stabilisce che la funzione PLANE deve ruotare solo il sistema di coordinate sull'angolo di rotazione definito. La tavola rotante non si muove, la compensazione della rotazione avviene su base matematica

▶ **TABLE ROT** stabilisce che la funzione PLANE deve posizionare la tavola rotante sull'angolo di rotazione definito. La compensazione avviene attraverso una rotazione del pezzo

Se si impiega la funzione **PLANE AXIAL** le funzioni **COORD ROT** e **TABLE ROT** sono inattive.

Se si impiega la funzione **TABLE ROT** in collegamento con una rotazione base e angolo di orientamento 0, il TNC orienta la tavola sull'angolo definito nella rotazione base.

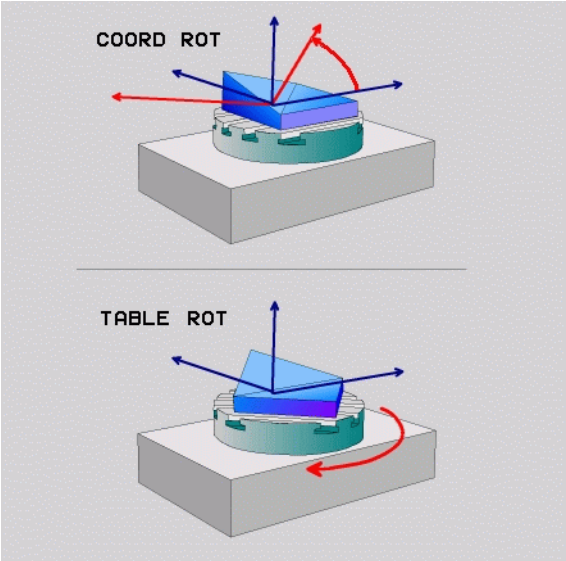

11.3 Funzioni ausiliarie per assi rotativi

Avanzamento in mm/min per assi rotativi A, B, C: M116 (opzione software 1)

Comportamento standard

Il TNC interpreta l'avanzamento programmato per un asse rotativo in gradi/min (in programmi in mm e anche in programmi in inch). La velocità di avanzamento dipende anche dalla distanza del centro dell'utensile rispetto al centro dell'asse rotativo.

Quanto maggiore è questa distanza, tanto più elevata è la velocità di avanzamento.

Avanzamento in mm/min per assi rotativi con M116

La geometria della macchina deve essere definita nella descrizione della cinematica dal suo costruttore.

La funzione M116 è attiva solo con tavole circolari e tavole rotanti. La funzione M116 non può essere utilizzata con teste orientabili. Se la macchina è equipaggiata con una combinazione tavola/testa, il TNC ignora gli assi rotativi della testa orientabile.

M116 è attiva anche con piano di lavoro ruotato.

Il TNC interpreta l'avanzamento programmato per un asse rotativo in mm/min (o 1/10 inch/min). In questo caso il TNC calcola all'inizio del blocco l'avanzamento per tale blocco. L'avanzamento non varia durante l'esecuzione del blocco, anche se l'utensile si muove verso il centro dell'asse rotativo.

Attivazione

La funzione M116 è attiva nel piano di lavoro. Per disattivare M116 si usa M117; al termine del programma la funzione M116 viene comunque disattivata.

La funzione M116 è attiva dall'inizio del blocco.

Spostamento degli assi rotativi con ottimizzazione del percorso: M126

Comportamento standard

Il comportamento standard del TNC nel posizionamento di assi rotativi la cui indicazione è ridotta a valori inferiori a 360° dipende dal parametro macchina **shortestDistance** (300401). In questo parametro viene definito se il TNC deve portarsi per principio sempre (anche senza M126) col percorso più breve sulla posizione programmata oppure no. Ecco alcuni esempi.

Posizione reale	Posizione nominale	Percorso
350°	10°	–340°
10°	340°	+330°

Comportamento con M126

Con la funzione M126 il TNC sposta un asse rotativo, il cui valore visualizzato è inferiore a 360°, sul percorso più breve. Ecco alcuni esempi.

Posizione reale	Posizione nominale	Percorso
350°	10°	+20°
10°	340°	–30°

Attivazione

La funzione M126 è attiva dall'inizio del blocco.

La funzione M114 viene disattivata con M127 o comunque alla fine del programma.

Riduzione della visualizzazione dell'asse rotativo ad un valore inferiore a 360°: M94

Comportamento standard

Il TNC porta l'utensile dal valore angolare attuale al valore angolare programmato.

Esempio

Valore angolare attuale:	538°
Valore programmato dell'angolo:	180°
Percorso di traslazione effettivo:	-358°

Comportamento con M94

All'inizio del blocco il TNC riduce il valore angolare attuale ad un valore inferiore a 360° e sposta in seguito l'utensile sul valore programmato. Se sono attivi diversi assi rotativi, la funzione M94 riduce la visualizzazione di tutti gli assi rotativi. In alternativa è possibile inserire dopo la funzione M94 un asse rotativo. In questo caso il TNC ridurrà solo la visualizzazione di quest'asse.

Blocchi esemplificativi NC

Riduzione del valore visualizzato di tutti gli assi rotativi attivi:

```
L M94
```

Riduzione del solo valore visualizzato dell'asse C:

```
L M94 C
```

Riduzione della visualizzazione di tutti gli assi rotativi attivi e spostamento successivo con l'asse C sul valore programmato:

```
L C+180 FMAX M94
```

Attivazione

La funzione M94 è attiva solo nel blocco di programma, nel quale è programmata.

La funzione M94 è attiva dall'inizio del blocco.

Scelta degli assi rotativi: M138

Comportamento standard

Per le funzioni M128, TCPM e la rotazione del piano di lavoro, il TNC tiene conto nei parametri macchina degli assi rotativi definiti dal costruttore della macchina.

Comportamento con M138

Con le funzioni sopraccitate il TNC tiene conto solamente degli assi rotativi definiti con M138.

Attivazione

La funzione M138 è attiva dall'inizio del blocco.

La funzione M138 viene disattivata programmando nuovamente M138 senza indicare alcun asse rotativo.

Blocchi esemplificativi NC

Per le funzioni indicate sopra considerare solamente l'asse rotativo C:

```
L Z+100 R0 FMAX M138 C
```

Considerazione della cinematica della macchina nelle posizioni REALE/NOMINALE alla fine del blocco: M144 (opzione software 2)

Comportamento standard

Il TNC porta l'utensile sulle posizioni definite nel programma di lavorazione. Se nel programma varia la posizione di un asse rotativo, l'offset risultante negli assi lineari deve essere calcolato ed eseguito in un blocco di posizionamento.

Comportamento con M144

Nel visualizzare la posizione il TNC tiene conto delle modifiche della cinematica della macchina, ad esempio quella che deriva dal montaggio di un mandrino adattatore. Se la posizione di un asse rotativo comandato da programma varia, durante la rotazione la posizione della punta dell'utensile rispetto al pezzo cambia. L'offset risultante viene tenuto in conto nella visualizzazione di posizione.

I posizionamenti con M91/M92 non sono ammessi con funzione M144 attiva.

La visualizzazione di posizione nei modi operativi ESECUZIONE CONTINUA ed ESECUZIONE SINGOLA varia solo dopo che gli assi rotativi hanno raggiunto la loro posizione finale.

Attivazione

La funzione M144 è attiva dall'inizio del blocco. La funzione M144 non agisce in collegamento con M128 e con la rotazione del piano di lavoro.

La funzione M144 si annulla programmando M145.

La geometria della macchina deve essere definita nella descrizione della cinematica dal suo costruttore.

Il costruttore della macchina definisce l'attivazione nei modi operativi automatici e manuali. Consultare il manuale della macchina.

12

Funzionamento manuale e allineamento

12.1 Accensione e spegnimento

Accensione

L'accensione e la ripresa dei punti di riferimento sono funzioni correlate alla macchina. Consultare il manuale della macchina.

Inserire la tensione di alimentazione del TNC e della macchina. Il TNC visualizzerà il seguente dialogo:

```
SYSTEM STARTUP
```

Il TNC viene avviato

```
INTERRUZIONE TENSIONE
```

CE — Messaggio TNC che segnala l'avvenuta interruzione della tensione. Cancellare il messaggio

```
COMPILARE PROG. PLC
```

Compilazione automatica del programma PLC del TNC

```
MANCA TENSIONE COMANDO RELAIS
```

I — Inserire la tensione di comando. Il TNC controlla il funzionamento del circuito ARRESTO DI EMERGENZA

```
FUNZIONAMENTO MANUALE
SUPERARE INDICI DI RIFERIMENTO
```

I — Superare gli indici di riferimento nell'ordine visualizzato: premere per ogni asse il tasto di START esterno oppure

X Y — Superamento degli indici di riferimento secondo un ordine a piacere: premere per ogni asse il tasto esterno di movimento dell'asse e tenerlo premuto fino al superamento dell'indice di riferimento

Se la macchina è equipaggiata con encoder assoluti , viene a mancare il superamento degli indici di riferimento. Quindi il TNC è immediatamente pronto al funzionamento dopo l'inserimento della tensione di controllo.

A questo punto il TNC è pronto al funzionamento nel modo operativo Funzionamento manuale.

Gli indici di riferimento devono essere superati solo se si devono spostare gli assi della macchina. Desiderando effettuare solo un editing o una prova del programma, selezionare subito dopo l'inserimento della tensione di controllo il modo operativo Memorizzazione/Editing programma o Prova programma.

Gli indici di riferimento possono essere superati anche in un secondo momento. A tale scopo premere nel modo operativo Funzionamento manuale il softkey SUPERARE INDICI.

Superamento dell'indice di riferimento con piano di lavoro ruotato

Attenzione Pericolo di collisione!

Tenere presente che i valori angolari introdotti nel menu coincidano con l'angolo effettivo dell'asse rotativo.

Prima di superare gli indici di riferimento è necessario disattivare la funzione "Rotazione piano di lavoro". Assicurarsi che non si verifichino collisioni. Procedere eventualmente in precedenza al disimpegno dell'utensile.

Il TNC attiva automaticamente il piano di lavoro ruotato nel caso in cui questa funzione risultasse attiva allo spegnimento del controllo. Il TNC trasla quindi gli assi all'attivazione di un tasto di direzione nel sistema di coordinate inclinato. Posizionare l'utensile in modo tale che al successivo superamento degli indici di riferimento non si verifichi alcuna collisione. Per superare gli indici di riferimento è necessario disattivare la funzione "Rotazione piano di lavoro", vedere "Attivazione della rotazione manuale", pagina 408.

Se si utilizza questa funzione, in caso di encoder non assoluti si deve confermare la posizione degli assi rotativi, che il TNC visualizza in una finestra in primo piano. La posizione visualizzata corrisponde all'ultima posizione attiva degli assi rotativi prima del disinserimento.

Se una delle due funzioni descritte in precedenza è attiva, il tasto AVVIO NC non ha alcuna funzione. Il TNC emette un corrispondente messaggio d'errore.

Spegnimento

Per evitare perdite di dati all'atto dello spegnimento occorre disattivare il sistema operativo del TNC nel modo prescritto:

- Selezionare il modo operativo Funzionamento manuale

- Selezionare la funzione di arresto del sistema e confermare di nuovo con il softkey SÌ
- Se il TNC visualizza in una finestra in primo piano il testo **ORA POTETE SPEGNERE IL TNC**, la tensione di alimentazione del TNC può essere interrotta

Lo spegnimento improprio del TNC può causare la perdita dei dati!

Tenere presente che premendo il tasto END dopo che il controllo è stato disattivato si provoca un riavvio del controllo. Anche il disinserimento durante il riavvio può causare la perdita dei dati!

12.2 Spostamento degli assi macchina

Avvertenza

La traslazione con i tasti esterni di movimento dipende dalla macchina in uso. Consultare il manuale della macchina!

Spostamento degli assi con i tasti esterni di movimento

Selezionare il modo operativo Funzionamento manuale

X

Premere il tasto esterno di movimento e tenerlo premuto finché l'asse deve continuare a muoversi oppure

X I

Spostamento continuo dell'asse: tenere premuto il tasto esterno di movimento e premere brevemente il tasto esterno di START

0

Arresto: premere il tasto esterno di STOP

Con entrambe le modalità è possibile spostare anche più assi contemporaneamente. L'avanzamento per lo spostamento degli assi può essere modificato con il softkey F, vedere "Numero giri mandrino S, avanzamento F e funzione ausiliaria M", pagina 378.

Posizionamento incrementale

Nel posizionamento incrementale il TNC sposta l'asse della macchina dell'incremento programmato.

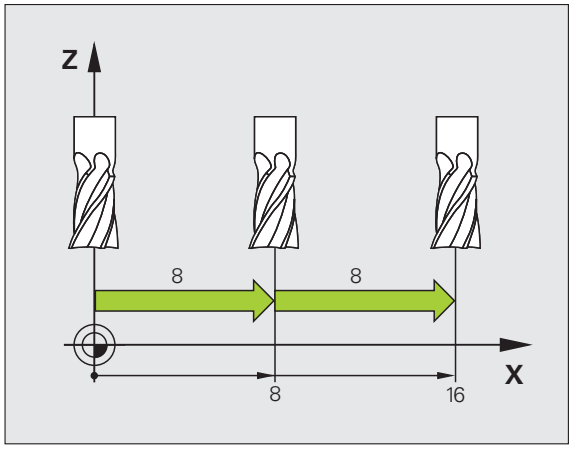

Selezionare il modo operativo Funzionamento manuale o Volantino elettronico

Commutare il livello softkey

Selezionare il posizionamento incrementale: softkey INCREMENT su ON

VALORE PASSO =

Inserire l'incremento in mm e confermare con il tasto ENT

Premere il tasto esterno di movimento: ripetere il posizionamento secondo necessità

Il valore massimo inseribile per un accostamento è 10 mm.

Spostamento con il volantino elettronico HR 410

Il volantino portatile HR 410 è dotato di due tasti di consenso che si trovano sotto la manopola.

Gli assi della macchina possono essere spostati solo se viene premuto uno dei tasti di consenso (funzione correlata alla macchina in uso).

Il volantino HR 410 dispone dei seguenti elementi di comando:

1 Tasto ARRESTO D'EMERGENZA
2 Volantino
3 Tasti di consenso
4 Tasti per selezione assi
5 Tasto per conferma posizione reale
6 Tasti per definire l'avanzamento (lento, medio, rapido; gli avanzamenti vengono definiti dal costruttore della macchina)
7 Direzione nella quale il TNC sposta l'asse selezionato
8 Funzioni macchina (vengono definite dal costruttore della macchina)

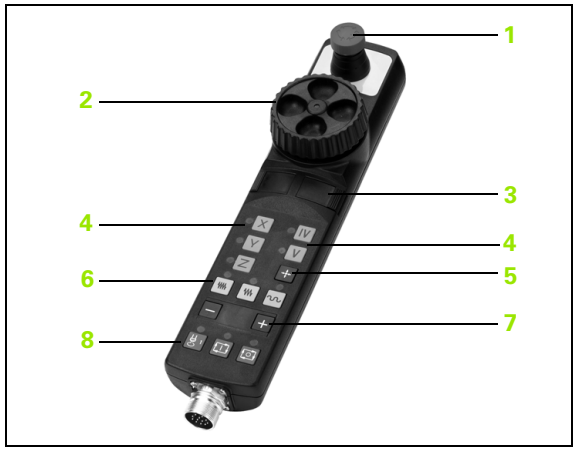

I LED rossi segnalano l'asse e l'avanzamento selezionati.

Lo spostamento con il volantino è possibile con funzione **M118** attiva anche durante l'esecuzione di un programma.

Spostamento

Selezionare il modo operativo Volantino elettronico

Tenere premuto il tasto di consenso

Selezionare l'asse

Selezionare l'avanzamento

Spostare l'asse attivo in direzione + oppure

Spostare l'asse attivo in direzione -

12.3 Numero giri mandrino S, avanzamento F e funzione ausiliaria M

Applicazione

Nei modi operativi Funzionamento manuale e Volantino elettronico si inseriscono tramite softkey il numero di giri mandrino S, l'avanzamento F e la funzione ausiliaria M. Le funzioni ausiliarie sono descritte al capitolo "7. Programmazione: funzioni ausiliarie".

Il costruttore della macchina definisce quali funzioni ausiliarie M possono essere utilizzate e la loro funzionalità.

Inserimento di valori

Numero di giri mandrino S, funzione ausiliaria M

S

Selezionare l'inserimento per il numero giri mandrino: softkey S

GIRI MANDRINO S =

1000 I

Inserire il numero di giri e confermare con il tasto esterno di START

La rotazione del mandrino con il numero giri S impostato viene avviata con una funzione ausiliaria M, programmata allo stesso modo.

Avanzamento F

L'inserimento dell'avanzamento F deve essere confermato con il tasto ENT e non con il tasto esterno di START.

Per l'avanzamento F vale quanto segue:

- Con F=0, è attivo l'avanzamento minimo dal parametro macchina **manualFeed**
- Se l'avanzamento inserito è maggiore del valore definito nel parametro macchina **maxFeed**, è attivo l'avanzamento registrato nel parametro macchina
- F rimane memorizzato anche dopo un'interruzione della tensione

Modifica giri mandrino e avanzamento

Con le manopole dei potenziometri di regolazione per numero di giri del mandrino S e avanzamento F, è possibile modificare il valore impostato tra 0% e 150%.

La manopola del potenziometro di regolazione per il numero giri mandrino è attiva solo sulle macchine con regolazione continua della velocità del mandrino.

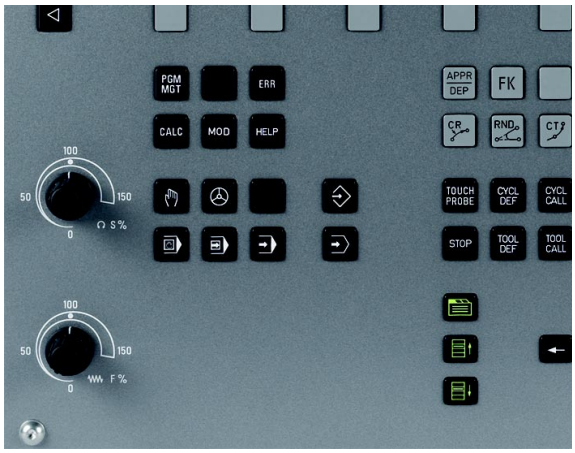

12.4 Impostazione origine senza sistema di tastatura 3D

Avvertenza

Determinazione dell'origine con il sistema di tastatura 3D: (vedere "Determinazione dell'origine con il sistema di tastatura 3D" a pagina 398)

Nella definizione dell'origine l'indicazione del TNC viene portata sulle coordinate di una posizione nota del pezzo.

Operazioni preliminari

- Serrare e allineare il pezzo
- Serrare l'utensile zero con raggio noto
- Assicurarsi che il TNC visualizzi le posizioni reali

Definizione dell'origine con i tasti di movimentazione assi

Misura precauzionale

Se la superficie del pezzo non deve essere sfiorata, si deve sovrapporre un lamierino di spessore d noto. Per l'origine si dovrà quindi inserire un valore maggiorato di d.

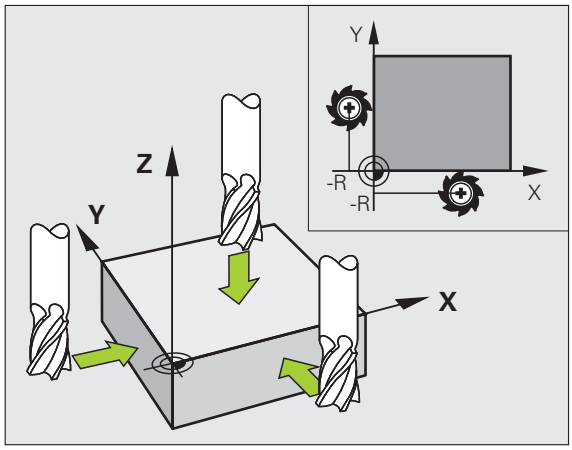

Selezionare il modo operativo **Funzionamento manuale**

X Y Z Spostare l'utensile con cautela fino a sfiorare il pezzo

Z Selezionare l'asse

DEF. ZERO PEZZO Z=

0 ENT Utensile zero, asse del mandrino: impostare l'indicazione su una posizione nota del pezzo (ad es. 0) o inserire lo spessore d del lamierino. Nel piano di lavoro: tener conto del raggio dell'utensile

Determinare in modo analogo le origini dei restanti assi.

Utilizzando nell'asse di accostamento un utensile con lunghezza nota, impostare l'indicazione dell'asse di accostamento sulla lunghezza L dell'utensile o sulla somma Z=L+d.

Il TNC memorizza automaticamente l'origine impostata tramite i tasti di movimentazione assi nella riga 0 della tabella Preset.

Gestione origini con tabella Preset

Si deve assolutamente usare la tabella Preset se

- la macchina è equipaggiata con assi rotativi (tavola orientabile o testa orientabile) e l'utente lavora con la funzione Rotazione piano di lavoro,
- la macchina è dotata di un sistema di cambio testa,
- sui controlli TNC meno recenti si è operato finora con tabelle origini con riferimento REF,
- si desidera lavorare più pezzi uguali bloccati in posizione obliqua diversa.

La tabella Preset può avere un numero qualsiasi di righe (origini). Per ottimizzare la dimensione del file e la velocità di elaborazione, si dovrebbero utilizzare tante righe quante sono necessarie per la Gestione origini.

Per motivi di sicurezza, eventuali nuove righe possono essere aggiunte solo alla fine della tabella Preset.

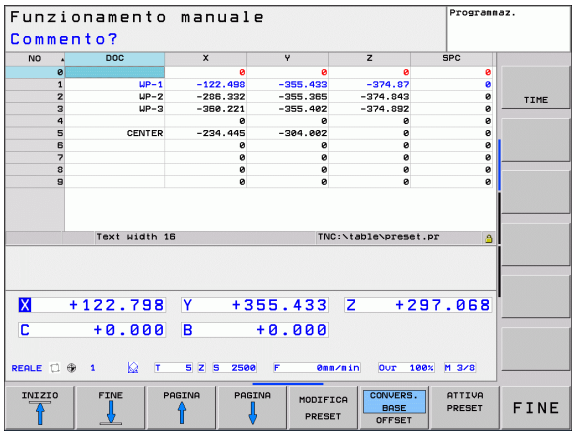

Memorizzazione delle origini nella tabella Preset

La tabella Preset ha il nome file **PRESET.PR** e deve essere salvata nella directory **TNC:\table**. Il nome **PRESET.PR** può essere modificato solo nel modo operativo **Funzionamento manuale** e **Volantino elettronico** con softkey **MODIFICA PRESET** premuto.

La copia della tabella Preset in un'altra directory (per il salvataggio dei dati) è consentita. Le righe che sono state protette da scrittura dal costruttore della macchina rimangono protette anche nelle tabelle copiate, e quindi non possono essere modificate.

Non modificare assolutamente il numero di righe delle tabelle copiate! Questo potrebbe causare problemi se si desidera attivare di nuovo la tabella.

Per attivare la tabella Preset copiata in un'altra directory, è necessario ricopiarla nella directory **TNC:\table**.

Esistono più possibilità per memorizzare nella tabella Preset origini/rotazioni base:

- mediante cicli di tastatura nel modo operativo **Funzionamento manuale** oppure **Volantino elettronico** (vedere manuale utente Programmazione di cicli, capitolo 14)
- mediante i cicli di tastatura da 400 a 402 e da 410 a 419 in modo automatico (vedere il manuale utente Programmazione di cicli, capitoli 14 e 15)
- registrazione manuale (vedere la descrizione seguente)

Le rotazioni base della tabella Preset ruotano il sistema di coordinate con il Preset che si trova nella stessa riga della rotazione base.

Prestare attenzione alla definizione dell'origine affinché la posizione degli assi ruotati coincida con i relativi valori del menu 3D ROT. Da questo consegue:

- Se la funzione Rotazione piano di lavoro è disattivata, l'indicazione di posizione degli assi rotativi deve essere = 0° (azzerare eventualmente gli assi rotativi)
- Se la funzione Rotazione piano di lavoro è attiva, le indicazioni di posizione degli assi rotativi e gli angoli registrati nel menu 3D ROT devono coincidere

La riga 0 della tabella Preset è sempre protetta da scrittura. Il TNC memorizza sempre nella riga 0 l'origine che è stata impostata per ultima manualmente o mediante softkey. Se è attiva l'origine impostata manualmente, il TNC mostra nella visualizzazione di stato il testo **PR MAN(0)**

Memorizzazione manuale delle origini nella tabella Preset

Per memorizzare le origini nella tabella Preset, procedere come segue

	Selezionare il modo operativo **Funzionamento manuale**
X Y Z	Spostare l'utensile con cautela fino a sfiorare il pezzo, oppure posizionare il comparatore in modo corrispondente
TABELLA PRESET	Visualizzazione della tabella Preset: il TNC apre la tabella Preset e imposta il cursore sulla riga attiva della tabella
MODIFICA PRESET	Selezionare le funzioni per l'immissione Preset: il TNC visualizza nel livello softkey le possibilità di immissione disponibili. Descrizione delle possibilità di immissione: vedere la tabella seguente
	Selezionare la riga della tabella Preset che si desidera modificare (il numero di riga corrisponde al numero Preset)
	Selezionare eventualmente la colonna (asse) della tabella Preset che si desidera modificare
COR-REGGI PRESET	Selezionare tramite softkey una delle possibilità di inserimento disponibili (vedere la seguente tabella)

Funzione	Softkey
Acquisizione diretta della posizione reale dell'utensile (del comparatore) come nuova origine: la funzione memorizza l'origine solo nell'asse in cui si trova al momento il cursore	
Assegnazione alla posizione reale dell'utensile (del comparatore) di un valore qualsiasi: la funzione memorizza l'origine solo nell'asse in cui si trova il cursore. Inserire il valore desiderato nella finestra in primo piano	INSER. NUOVO PRESET
Spostamento incrementale di un'origine già memorizzata nella tabella: la funzione memorizza l'origine solo nell'asse in cui si trova al momento il cursore. Inserire il valore di correzione desiderato tenendo conto del segno nella finestra in primo piano. Con visualizzazione inch attiva: inserire il valore in inch, il TNC converte internamente il valore immesso in mm	COR- REGGI PRESET
Inserimento diretto della nuova origine senza calcolo della cinematica (specifica per asse). Utilizzare questa funzione solo se la macchina è equipaggiata con una tavola rotante e si desidera impostare l'origine al centro della tavola rotante con l'inserimento diretto di 0. La funzione memorizza il valore solo nell'asse in cui si trova il cursore. Inserire il valore desiderato nella finestra in primo piano. Con visualizzazione inch attiva: inserire il valore in inch, il TNC converte internamente il valore immesso in mm	MODIFICA CAMPO ATTUALE
Selezione della visualizzazione TRASFORMAZIONE BASE/OFFSET ASSE. Nella visualizzazione standard TRASFORMAZIONE BASE vengono indicate le colonne X, Y e Z. A seconda della macchina in uso vengono riportate anche le colonne SPA, SPB e SPC. Qui il TNC memorizza la rotazione base (per asse utensile Z il TNC impiega la colonna SPC). Nella visualizzazione OFFSET vengono indicati i valori di offset del Preset.	CONVERS. BASE OFFSET
Scrittura dell'origine attualmente attiva in una riga selezionabile della tabella: la funzione memorizza l'origine in tutti gli assi e attiva automaticamente la relativa riga della tabella. Con visualizzazione inch attiva: inserire il valore in inch, il TNC converte internamente il valore immesso in mm	SALVA PRESET

Modifica della tabella Preset

Funzione di editing per tabelle	Softkey
Selezione inizio tabella	INIZIO
Selezione fine tabella	FINE
Selezione pagina precedente tabella	PAGINA
Selezione pagina successiva tabella	PAGINA
Selezione funzioni per l'inserimento Preset	MODIFICA PRESET
Selezione visualizzazione Trasformazione base/Offset asse	CONVERS. BASE OFFSET
Attivazione dell'origine della riga attualmente selezionata della tabella Preset	ATTIVA PRESET
Inserimento alla fine della tabella del numero di righe utilizzabili per l'immissione (2° livello softkey)	INSERIRE ALLA FINE N RIGHE
Copia di un campo evidenziato in chiaro (2° livello softkey)	COPIARE VALORE ATTUALE
Inserimento di un campo copiato (2° livello softkey)	INSERIRE VALORE COPIATO
Reset della riga attualmente selezionata: il TNC inserisce - in tutte le colonne (2° livello softkey)	RESET RIGA
Inserimento di una sola riga a fine tabella (2° livello softkey)	INSERIRE RIGA
Cancellazione di una sola riga a fine tabella (2° livello softkey)	CANCELLA RIGA

Attivazione dell'origine dalla tabella Preset nel modo operativo Funzionamento manuale

All'attivazione di un'origine dalla tabella Preset, il TNC annulla eventuali spostamenti origine, rappresentazioni speculari, rotazioni e fattori di scala attivi.

Invece una conversione di coordinate programmata mediante il ciclo 19 Rotazione piano di lavoro o la funzione PLANE rimane attiva.

Selezionare il modo operativo **Funzionamento manuale**

TABELLA PRESET

Visualizzare la tabella Preset

Selezionare il numero di origine che si desidera attivare, oppure

GOTO 4 ENT

Selezionare con il tasto GOTO il numero di origine che si desidera attivare, confermare con il tasto ENT

ATTIVA PRESET

Attivare l'origine

ESEGUIRE

Confermare l'attivazione dell'origine. Il TNC imposta la visualizzazione e, se definita, la rotazione base

END

Uscire dalla tabella Preset

Attivazione dalla tabella Preset dell'origine in un programma NC

Per attivare le origini dalla tabella Preset durante l'esecuzione del programma, impiegare il ciclo 247. Nel ciclo 247 si definisce solo il numero dell'origine che si desidera attivare (vedere manuale utente Programmazione di cicli, ciclo 247 DEF. ZERO PEZZO) .

12.5 Uso del sistema di tastatura 3D

Panoramica

Nel modo operativo Funzionamento manuale sono disponibili i seguenti cicli di tastatura:

HEIDENHAIN si assume la garanzia per le funzioni dei cicli di tastatura soltanto nel caso in cui si impieghino sistemi di tastatura HEIDENHAIN.

Nel caso in cui si utilizzino funzioni di tastatura nel piano di lavoro ruotato, è necessario impostare 3D ROT per i modi operativi manuali e automatici su **Attivo**.

Funzione	Softkey	Pag.
Calibrazione lunghezza efficace	CAL L	Pagina 393
Calibrazione raggio efficace	CAL R	Pagina 394
Rilevamento rotazione base mediante una retta	ROTAZIONE	Pagina 397
Impostazione origine in un asse qualsiasi	PROBING POS	Pagina 398
Impostazione spigolo quale origine	PROBING P	Pagina 399
Impostazione centro cerchio quale origine	PROBING CC	Pagina 400
Gestione dei dati tastatore	TABELLA TASTATORE	Vedere manuale utente Programmazione di cicli

Ulteriori informazioni sulla tabella del sistema di tastatura si trovano nel manuale utente Programmazione di cicli.

Selezione dei cicli di tastatura

- Selezionare il modo operativo Funzionamento manuale o Volantino elettronico

- Selezione delle funzioni di tastatura: premere il softkey TOUCH PROBE. Il TNC visualizzerà ulteriori softkey: vedere la tabella in alto

- Selezione del ciclo di tastatura: premere il softkey TASTARE ROT, il TNC visualizza il relativo menu

Inserimento dei valori di misura dai cicli di tastatura in una tabella origini

Utilizzare questa funzione per memorizzare i valori di misura nel sistema di coordinate del pezzo. Per memorizzare i risultati di misura nel sistema di coordinate fisso della macchina (coordinate REF), utilizzare il softkey INTRODUZ. TABELLA PRESET (vedere "Inserimento dei valori di misura dai cicli di tastatura in una tabella Preset" a pagina 391).

Tramite il softkey INSERIRE TABELLA ORIGINI il TNC può registrare, dopo l'esecuzione di un qualsiasi ciclo di tastatura, i valori misurati in una tabella origini:

- Eseguire una funzione di tastatura qualsiasi
- Inserire le coordinate desiderate dell'origine negli appositi campi di introduzione (in funzione del ciclo di tastatura da eseguire)
- Inserire il numero dell'origine nel campo di immissione **Numero in tabella =**
- Premere il softkey INSERIRE TABELLA ORIGINI; il TNC memorizza l'origine nel numero inserito della tabella origini specificata

Inserimento dei valori di misura dai cicli di tastatura in una tabella Preset

Utilizzare questa funzione per memorizzare i valori di misura nel sistema di coordinate fisso della macchina (coordinate REF). Per memorizzare i risultati di misura nel sistema di coordinate del pezzo, utilizzare il softkey INSERIRE TABELLA ORIGINI (vedere "Inserimento dei valori di misura dai cicli di tastatura in una tabella origini" a pagina 390).

Tramite il softkey INTRODUZ. TABELLA PRESET il TNC può registrare, dopo l'esecuzione di un qualsiasi ciclo di tastatura, i valori misurati in una tabella Preset. I valori misurati vengono memorizzati riferiti al sistema di coordinate fisso della macchina (coordinate REF). La tabella Preset ha il nome PRESET.PR ed è memorizzata nella directory TNC:\table\.

- Eseguire una funzione di tastatura qualsiasi
- Inserire le coordinate desiderate dell'origine negli appositi campi di introduzione (in funzione del ciclo di tastatura da eseguire)
- Inserire il numero del Preset nel campo di immissione **Numero in tabella:**
- Premere il softkey INTRODUZ. TABELLA PRESET; il TNC memorizza l'origine nel numero inserito della tabella Preset specificata

12.6 Calibrazione tastatore 3D

Panoramica

Per poter determinare con precisione il punto di commutazione effettivo di un sistema di tastatura 3D, è necessario calibrare il tastatore, il TNC potrebbe altrimenti non determinare alcun risultato di misura esatto.

Calibrare sempre il sistema di tastatura in caso di:

- messa in servizio
- rottura del tastatore
- sostituzione del tastatore
- modifica dell'avanzamento di tastatura
- irregolarità, ad es., a seguito di un riscaldamento della macchina
- modifica dell'asse utensile attivo

Nella calibrazione il TNC rileva la lunghezza "efficace" del tastatore e il raggio "efficace" della sfera di tastatura. Per la calibrazione del sistema di tastatura 3D fissare sulla tavola della macchina un anello di regolazione con spessore e raggio interno noti.

Calibrazione della lunghezza efficace

HEIDENHAIN si assume la garanzia per le funzioni dei cicli di tastatura soltanto nel caso in cui si impieghino sistemi di tastatura HEIDENHAIN.

Nel caso in cui si utilizzino funzioni di tastatura nel piano di lavoro ruotato, è necessario impostare 3D ROT per i modi operativi manuali e automatici su **Attivo**.

La lunghezza efficace del tastatore si riferisce sempre all'origine dell'utensile. Di regola il costruttore della macchina colloca l'origine dell'utensile sul naso del mandrino.

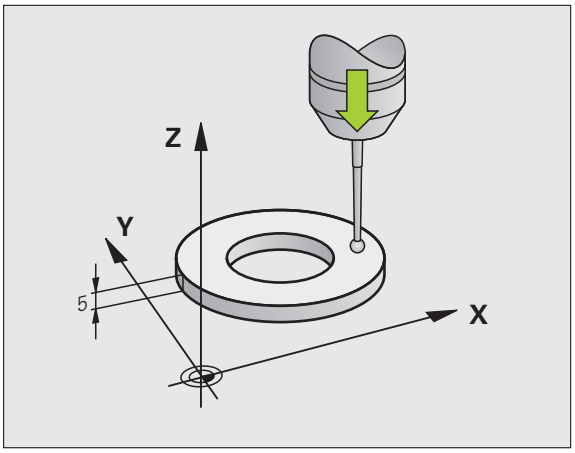

- Impostare l'origine nell'asse del mandrino in modo da avere per la tavola della macchina: Z=0.

- Selezione della funzione di calibrazione per la lunghezza del tastatore: premere il softkey TOUCH PROBE e CAL L. Il TNC visualizza una finestra menu con 4 campi di introduzione
- Impostare l'asse utensile (tasto di movimentazione asse)
- **ORIGINE:** introdurre lo spessore dell'anello di regolazione
- I campi **RAGGIO SFERA EFFICACE** e **LUNGHEZZA EFFICACE** non devono essere compilati
- Accostare il tastatore alla superficie dell'anello di regolazione
- Se necessario modificare la direzione di spostamento: effettuare la selezione mediante softkey o i tasti cursore
- Tastatura della superficie: premere il tasto esterno di START

Calibrazione del raggio efficace e compensazione dell'offset centrale del tastatore

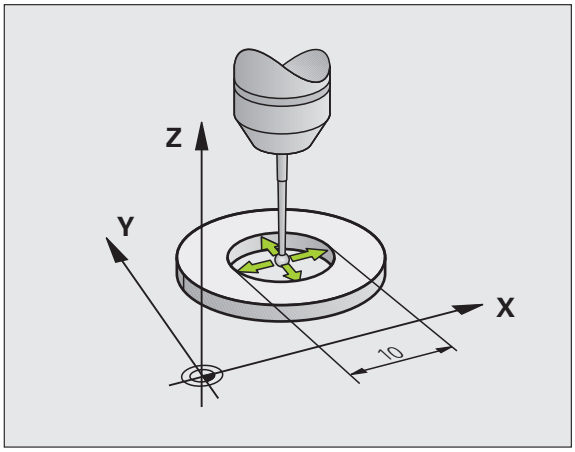

HEIDENHAIN si assume la garanzia per le funzioni dei cicli di tastatura soltanto nel caso in cui si impieghino sistemi di tastatura HEIDENHAIN.

Nel caso in cui si utilizzino funzioni di tastatura nel piano di lavoro ruotato, è necessario impostare 3D ROT per i modi operativi manuali e automatici su **Attivo**.

Di norma l'asse del tastatore non coincide esattamente con l'asse del mandrino. La funzione di calibrazione rileva questo offset tra l'asse del tastatore e l'asse del mandrino e lo compensa per via matematica.

In funzione dell'impostazione nella colonna TRACK della tabella del sistema di misura (inseguimento mandrino attivo/inattivo), la routine di calibrazione si svolge in modo diverso. Mentre con l'inseguimento mandrino attivo la calibrazione avviene con un singolo avvio NC, con l'inseguimento mandrino inattivo si può decidere se si desidera calibrare o meno l'offset centrale.

Nella calibrazione dell'offset centrale il TNC ruota il tastatore 3D di 180°. La rotazione viene attivata mediante una funzione ausiliaria che il costruttore della macchina definisce nel parametro macchina mStrobeUTurn.

Nella calibrazione manuale procedere come segue:

- Nel modo operativo Funzionamento manuale posizionare la sfera di tastatura nel foro dell'anello di regolazione

- Selezione della funzione di calibrazione per il raggio della sfera di tastatura e per l'offset del tastatore: premere il softkey CAL R
- Selezionare l'asse utensile, introdurre il raggio dell'anello di regolazione
- Tastatura: premere 4 volte il tasto esterno di START. Il sistema di tastatura 3D tasterà una posizione del foro in ogni direzione assiale e ne calcolerà il raggio efficace della sfera di tastatura
- Se si desidera terminare la funzione di calibrazione premere il softkey FINE

Per la determinazione dell'offset centrale della sfera il TNC deve essere opportunamente predisposto dal costruttore della macchina. Consultare il manuale della macchina!

- Determinazione dell'offset centrale della sfera di tastatura: premere il softkey 180°. Il TNC ruota il tastatore di 180°
- Tastatura: premere 4 volte il tasto esterno di START. Il sistema di tastatura 3D tasta una posizione del foro in ogni direzione assiale, determinando l'offset centrale del tastatore

Visualizzazione dei valori di calibrazione

Il TNC salva nella tabella utensili la lunghezza efficace e il raggio efficace del sistema di tastatura. Il TNC salva l'offset centrale nella tabella del sistema di tastatura, nelle colonne **CAL_OF1** (asse principale) e **CAL_OF2** (asse secondario). Per visualizzare i valori memorizzati premere il softkey TABELLA TASTATORE.

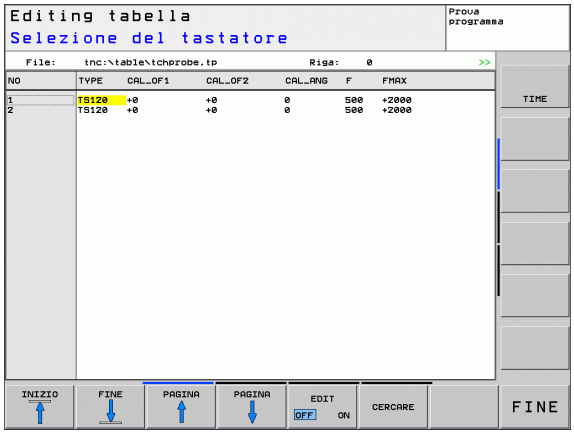

Prestare attenzione che sia attivo il numero di utensile corretto, se si utilizza il tastatore, indipendentemente dal fatto che si desideri eseguire un ciclo di tastatura in modalità automatica o manuale.

I valori di calibrazione rilevati vengono calcolati solo dopo una chiamata utensile (event. una nuova chiamata).

Ulteriori informazioni sulla tabella del sistema di tastatura si trovano nel manuale utente Programmazione di cicli.

12.7 Compensazione della posizione obliqua del pezzo con il sistema di tastatura 3D

Panoramica

HEIDENHAIN si assume la garanzia per le funzioni dei cicli di tastatura soltanto nel caso in cui si impieghino sistemi di tastatura HEIDENHAIN.

Nel caso in cui si utilizzino funzioni di tastatura nel piano di lavoro ruotato, è necessario impostare 3D ROT per i modi operativi manuali e automatici su **Attivo**.

Un serraggio obliquo del pezzo viene compensato dal TNC su base matematica mediante una "rotazione base".

A tale scopo il TNC imposta per l'angolo di rotazione l'angolo che una superficie del pezzo deve formare con l'asse di riferimento dell'angolo del piano di lavoro. Vedere figura a destra.

Il TNC memorizza la rotazione base, in funzione dell'asse utensile, nelle colonne SPA, SPB o SPC della tabella Preset.

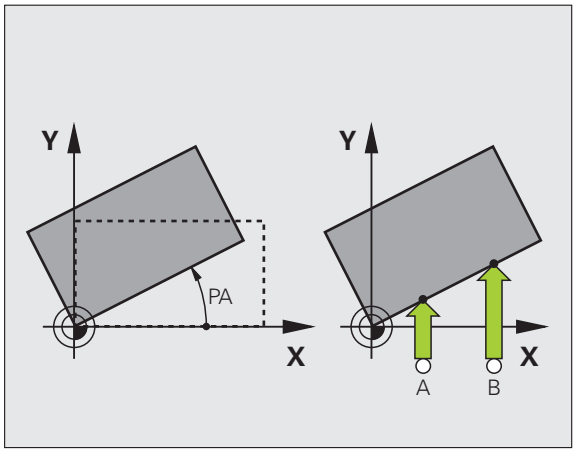

Selezionare la direzione di tastatura per la misurazione della posizione obliqua del pezzo sempre perpendicolarmente all'asse di riferimento dell'angolo.

Per calcolare correttamente la rotazione base nell'esecuzione del programma occorre programmare nel primo blocco di spostamento sempre entrambe le coordinate del piano di lavoro.

Si può impiegare una rotazione base anche in combinazione con la funzione PLANE, in questo caso si deve attivare prima la rotazione base e poi la funzione PLANE.

Determinazione della rotazione base

- Selezione della funzione di tastatura: premere il softkey TASTARE ROT
- Posizionare il tastatore vicino al primo punto da tastare
- Selezionare la direzione di tastatura perpendicolare all'asse di riferimento dell'angolo: selezionare l'asse e la direzione mediante softkey
- Tastatura: premere il tasto esterno di START
- Posizionare il tastatore vicino al secondo punto da tastare
- Tastatura: premere il tasto esterno di START. Il TNC rileva la rotazione base e indica l'angolo nel dialogo **Angolo di rotazione =**
- Attivazione della rotazione base: premere il softkey INSER. ROTAZ. BASE
- Conclusione della funzione di tastatura: premere il softkey FINE

Memorizzazione della rotazione base nella tabella Preset

- Dopo la tastatura, inserire il numero Preset nel campo di immissione **Numero in tabella:** in cui il TNC deve memorizzare la rotazione base attiva
- Premere il softkey INTRODUZ. TABELLA PRESET per memorizzare la rotazione base nella tabella Preset

Visualizzazione della rotazione base

Dopo la riselezione di TASTARE ROT l'angolo della rotazione base verrà visualizzato nel campo di indicazione dell'angolo di rotazione. Il TNC visualizza l'angolo di rotazione anche nell'indicazione di stato supplementare (STATO POS.)

Nell'indicazione di stato verrà visualizzato un simbolo per la rotazione base quando il TNC sposta gli assi della macchina secondo la rotazione base.

Disattivazione della rotazione base

- Selezione della funzione di tastatura: premere il softkey TASTARE ROT
- Inserire l'angolo di rotazione "0", confermare con il softkey INSER. ROTAZ. BASE
- Conclusione della funzione di tastatura: premere il tasto softkey

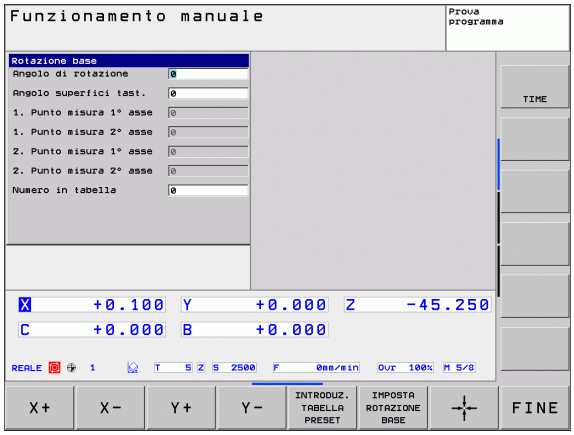

12.8 Determinazione dell'origine con il sistema di tastatura 3D

Introduzione

Le funzioni per l'impostazione dell'origine sul pezzo allineato vengono selezionate con i seguenti softkey:

Softkey	Funzione	Pag.
PROBING POS	Impostazione dell'origine in un asse qualsiasi	Pagina 398
PROBING P	Impostazione spigolo quale origine	Pagina 399
PROBING CC	Impostazione centro cerchio quale origine	Pagina 400

Impostazione dell'origine in un asse qualsiasi

- Selezione della funzione di tastatura: premere il softkey TASTARE POS
- Posizionare il tastatore vicino al punto da tastare
- Selezionare la direzione di tastatura e l'asse per i quali viene impostata l'origine, ad es. tastatura di Z in direzione Z–: eseguire la selezione mediante softkey
- Tastatura: premere il tasto esterno di START
- **Origine**: inserire la coordinata nominale, confermare con il softkey IMPOSTAZIONE ORIGINE, vedere "Inserimento dei valori di misura dai cicli di tastatura in una tabella origini", pagina 390
- Conclusione della funzione di tastatura: premere il softkey END

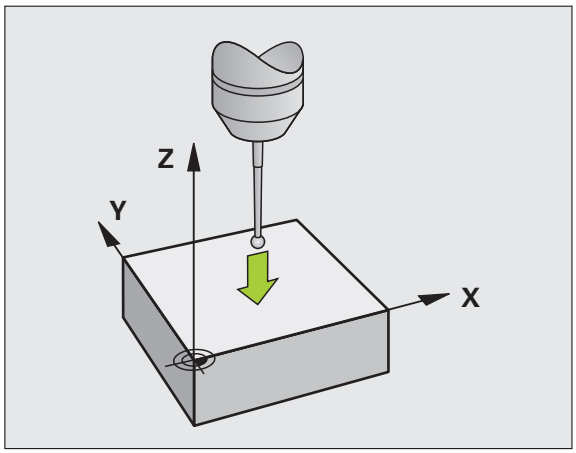

HEIDENHAIN si assume la garanzia per le funzioni dei cicli di tastatura soltanto nel caso in cui si impieghino sistemi di tastatura HEIDENHAIN.

Nel caso in cui si utilizzino funzioni di tastatura nel piano di lavoro ruotato, è necessario impostare 3D ROT per i modi operativi manuali e automatici su **Attivo**.

Spigolo quale origine

- Selezione della funzione di tastatura: premere il softkey TASTARE P
- Posizionare il tastatore vicino al primo punto da tastare sul primo spigolo del pezzo
- Selezionare la direzione di tastatura mediante softkey
- Tastatura: premere il tasto esterno di START
- Posizionare il tastatore vicino al secondo punto da tastare sullo stesso spigolo
- Tastatura: premere il tasto esterno di START
- Posizionare il tastatore vicino al primo punto da tastare sul secondo spigolo del pezzo
- Selezionare la direzione di tastatura mediante softkey
- Tastatura: premere il tasto esterno di START
- Posizionare il tastatore vicino al secondo punto da tastare sullo stesso spigolo
- Tastatura: premere il tasto esterno di START
- **ORIGINE**: inserire nella finestra di menu le due coordinate dell'origine, confermare con il softkey SETTARE PUNTI oppurevedere "Inserimento dei valori di misura dai cicli di tastatura in una tabella Preset", pagina 391
- Conclusione della funzione di tastatura: premere FINE

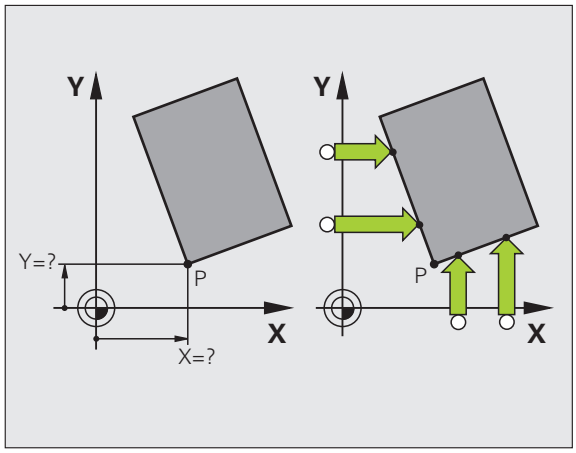

HEIDENHAIN si assume la garanzia per le funzioni dei cicli di tastatura soltanto nel caso in cui si impieghino sistemi di tastatura HEIDENHAIN.

Nel caso in cui si utilizzino funzioni di tastatura nel piano di lavoro ruotato, è necessario impostare 3D ROT per i modi operativi manuali e automatici su **Attivo**.

Centro del cerchio quale origine

I centri di fori, tasche circolari, cilindri pieni, perni, isole circolari ecc. possono essere definiti quali origine.

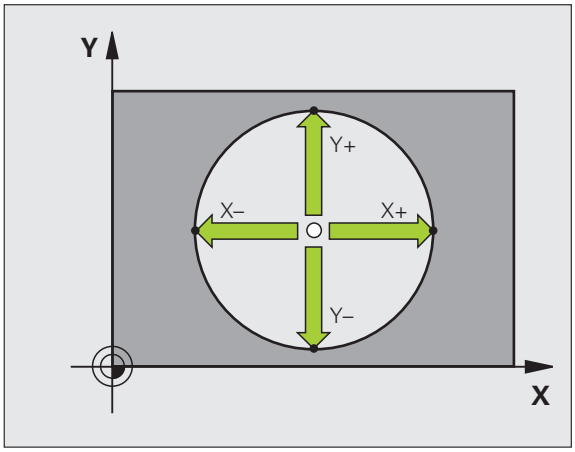

Cerchio interno

Il TNC tasta automaticamente la parete circolare interna nelle 4 direzioni assiali.

In caso di cerchi interrotti (archi di cerchio) la scelta della direzione di tastatura è libera.

- Posizionare la sfera di tastatura approssimativamente al centro del cerchio

- Selezione della funzione di tastatura: premere il softkey TASTARE CC
- Tastatura: premere 4 volte il tasto esterno di START. Il tastatore tasterà uno dopo l'altro 4 punti sulla parete circolare interna
- **ORIGINE**: introdurre le due coordinate dell'origine nella finestra del menu e confermarla con il softkey SETTARE PUNTI, oppure registrare i valori in una tabella (vedere "Inserimento dei valori di misura dai cicli di tastatura in una tabella origini", pagina 390 o vedere "Inserimento dei valori di misura dai cicli di tastatura in una tabella Preset", pagina 391)
- Conclusione della funzione di tastatura: premere il softkey END

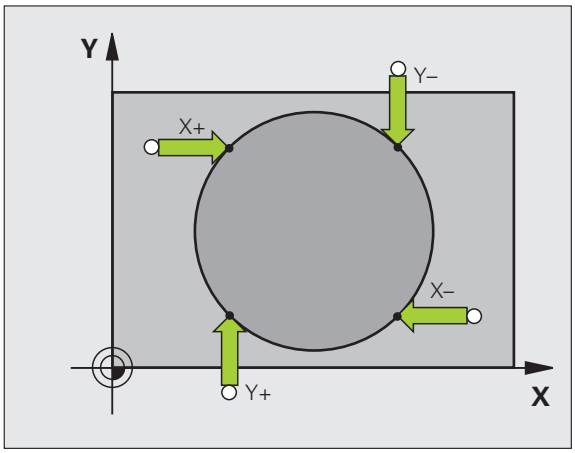

Cerchio esterno

- Posizionare la sfera di tastatura all'esterno del cerchio, vicino al primo punto da tastare
- Selezionare la direzione di tastatura mediante il relativo softkey
- Tastatura: premere il tasto esterno di START
- Ripetere la tastatura per i restanti 3 punti. Vedere figura in basso a destra
- **ORIGINE**: introdurre le coordinate dell'origine e confermare con il softkey SETTARE PUNTI, oppure registrare i valori in una tabella (vedere "Inserimento dei valori di misura dai cicli di tastatura in una tabella origini", pagina 390 o vedere "Inserimento dei valori di misura dai cicli di tastatura in una tabella Preset", pagina 391)
- Conclusione della funzione di tastatura: premere il softkey END

A tastatura terminata il TNC visualizzerà le coordinate attuali del centro del cerchio e il raggio del cerchio PR.

HEIDENHAIN si assume la garanzia per le funzioni dei cicli di tastatura soltanto nel caso in cui si impieghino sistemi di tastatura HEIDENHAIN.

Nel caso in cui si utilizzino funzioni di tastatura nel piano di lavoro ruotato, è necessario impostare 3D ROT per i modi operativi manuali e automatici su **Attivo**.

Misurazione di pezzi con sistemi di tastatura 3D

I sistemi di tastatura nei modi operativi Funzionamento manuale e Volantino elettronico possono essere anche utilizzati per effettuare semplici misurazioni sul pezzo. Per funzioni di misura più complesse sono disponibili numerosi cicli di tastatura programmabili (vedere manuale utente Programmazione di cicli, capitolo 16 Controllo automatico dei pezzi). Con i sistemi di tastatura 3D è possibile determinare:

- le coordinate di una posizione e, da queste,
- quote ed angoli del pezzo

Determinazione della coordinata di una posizione sul pezzo allineato

- Selezione della funzione di tastatura: premere il softkey TASTARE POS
- Posizionare il tastatore vicino al punto da tastare
- Selezionare la direzione di tastatura e l'asse ai quali la coordinata deve riferirsi: selezionare il relativo softkey.
- Avviamento della tastatura: premere il tasto esterno di START

Il TNC visualizzerà le coordinate del punto tastato quale origine.

Determinazione delle coordinate di un angolo nel piano di lavoro

Determinazione delle coordinate dell'angolo: vedere "Spigolo quale origine", pagina 399. Il TNC visualizzerà le coordinate dello spigolo tastato quale ORIGINE.

Determinazione delle quote di un pezzo

- Selezione della funzione di tastatura: premere il softkey TASTARE POS
- Posizionare il tastatore vicino al primo punto da tastare A
- Selezionare la direzione di tastatura mediante softkey
- Tastatura: premere il tasto esterno di START
- Prendere nota del valore visualizzato quale origine (solo nei casi ove l'origine determinata deve rimanere attiva)
- Origine: inserire "0"
- Interruzione del dialogo: premere il tasto END
- Riselezione della funzione di tastatura: premere il softkey TASTARE POS
- Posizionare il tastatore vicino al secondo punto da tastare B
- Selezionare la direzione di tastatura con i softkey: stesso asse, ma direzione opposta rispetto alla prima tastatura.
- Tastatura: premere il tasto esterno di START

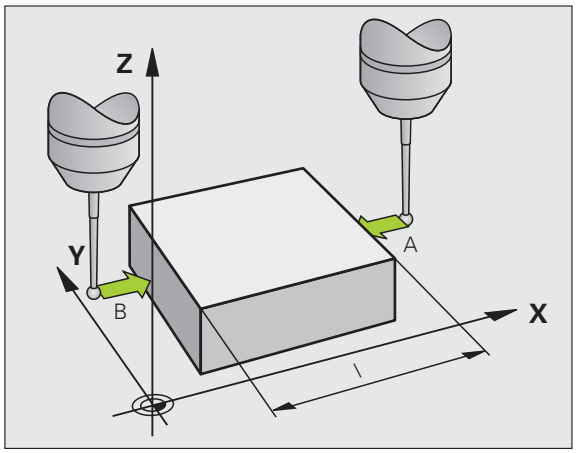

Nel campo di visualizzazione ORIGINE comparirà la distanza tra i due punti sull'asse di coordinata.

Reset dell'indicazione di posizione sui valori prima della misurazione della lunghezza

- Selezione della funzione di tastatura: premere il softkey TASTARE POS
- Ritastare il primo punto tastato
- Impostare l'origine sul valore annotato
- Interruzione del dialogo: premere il tasto END

Misurazioni di angoli

I sistemi di tastatura 3D consentono anche la determinazione di angoli nel piano di lavoro. Si misura

- l'angolo tra l'asse di riferimento dell'angolo e un bordo del pezzo oppure
- l'angolo tra due bordi

L'angolo misurato verrà visualizzato con un valore massimo di 90°.

Determinazione dell'angolo tra l'asse di riferimento dell'angolo e un bordo del pezzo

- Selezione della funzione di tastatura: premere il softkey TASTARE ROT
- Angolo di rotazione: annotare l'angolo di rotazione visualizzato se la rotazione base effettuata deve essere ripristinata in un secondo momento
- Effettuare la rotazione base rispetto al lato da confrontare (vedere "Compensazione della posizione obliqua del pezzo con il sistema di tastatura 3D" a pagina 396)
- Con il softkey TASTARE ROT richiamare la visualizzazione dell'angolo tra l'asse di riferimento dell'angolo e il bordo del pezzo quale angolo di rotazione
- Disattivare la rotazione base o ripristinare la rotazione base originale
- Impostare l'angolo di rotazione sul valore annotato

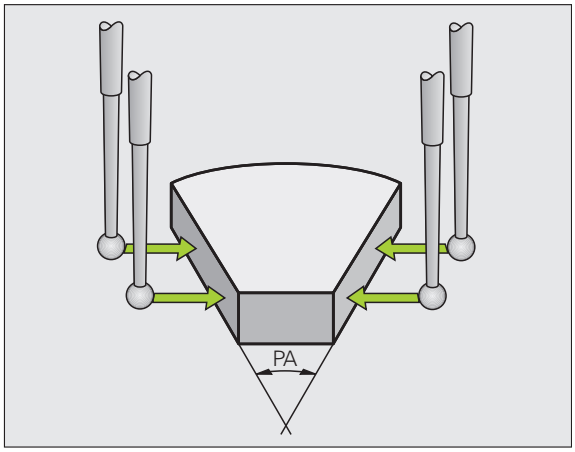

Determinazione dell'angolo tra due bordi del pezzo

- Selezione della funzione di tastatura: premere il softkey TASTARE ROT
- Angolo di rotazione: annotare l'angolo di rotazione visualizzato se la rotazione base effettuata deve essere ripristinata in seguito
- Effettuare la rotazione base rispetto al primo lato (vedere "Compensazione della posizione obliqua del pezzo con il sistema di tastatura 3D" a pagina 396)
- Tastare anche il secondo lato come per una rotazione base, senza impostare l'angolo di rotazione su 0!
- Con il softkey TASTARE ROT chiamare la visualizzazione dell'angolo PA tra i bordi del pezzo quale angolo di rotazione
- Disattivazione della rotazione base o ripristino della rotazione base originale: impostare l'angolo di rotazione sul valore annotato

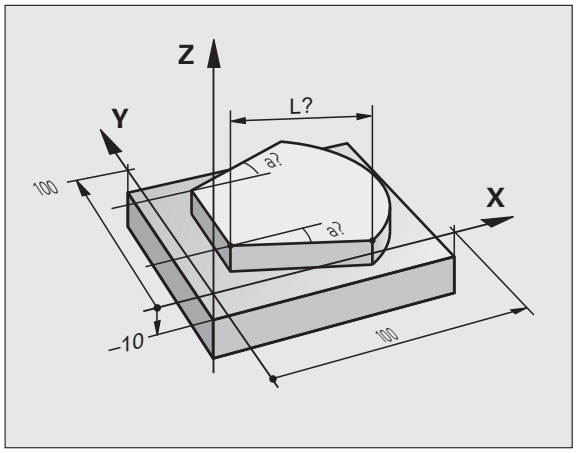

Impiego delle funzioni di tastatura con tastatori meccanici o comparatori

Se sulla macchina non è disponibile un tastatore elettronico 3D, è possibile utilizzare tutte le funzioni di tastatura descritte in precedenza (eccezione: funzioni di calibrazione) anche con tastatori meccanici o persino con semplice sfioramento.

Invece del segnale elettronico, generato automaticamente da un tastatore 3D durante la funzione di tastatura, il segnale di conferma della **posizione di tastatura** viene attivato manualmente tramite un tasto. Procedere come segue:

- Selezionare tramite softkey la funzione di tastatura desiderata
- Posizionare il tastatore meccanico sulla prima posizione che deve essere rilevata dal TNC

- Confermare la posizione: premere il tasto Conferma posizione reale, il TNC memorizza la posizione attuale
- Spostare il tastatore sulla successiva posizione che deve essere rilevata dal TNC

- Confermare la posizione: premere il tasto Conferma posizione reale, il TNC memorizza la posizione attuale
- Raggiungere eventualmente altre posizioni e rilevarle come descritto in precedenza
- **Origine**: introdurre le coordinate della nuova origine nella finestra del menu e confermarla con il softkey SETTARE PUNTI , oppure registrare i valori in una tabella (vedere "Inserimento dei valori di misura dai cicli di tastatura in una tabella origini", pagina 390 o vedere "Inserimento dei valori di misura dai cicli di tastatura in una tabella Preset", pagina 391)
- Conclusione della funzione di tastatura: premere il tasto END

12.9 Rotazione piano di lavoro (opzione software 1)

Applicazione, funzionamento

Le funzioni per la rotazione del piano di lavoro vengono interfacciate dal costruttore della macchina tra TNC e macchina. Per determinate teste orientabili (tavole orientabili), il costruttore della macchina definisce se gli angoli programmati nel ciclo vengono interpretati dal TNC come coordinate degli assi rotativi oppure come componenti angolari di un piano inclinato. Consultare il manuale della macchina.

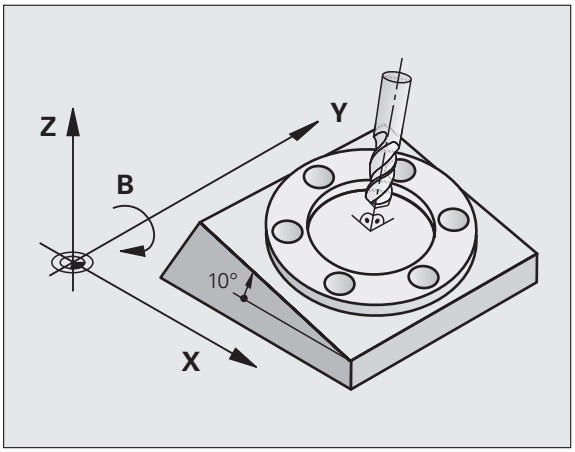

Il TNC supporta la rotazione dei piani di lavoro su macchine utensili con teste o tavole orientabili. Applicazioni tipiche sono, ad es., fori obliqui o profili posti in modo obliquo nello spazio. Il piano di lavoro viene sempre ruotato intorno al punto zero attivo. La lavorazione viene programmata come d'abitudine in un piano principale (ad es. piano X/Y) mentre l'esecuzione viene realizzata in un piano ruotato rispetto al piano principale.

Per la rotazione del piano di lavoro sono disponibili tre funzioni:

- Rotazione manuale con il softkey 3D ROT nei modi operativi Funzionamento manuale e Volantino elettronico, vedere "Attivazione della rotazione manuale", pagina 408
- Rotazione controllata, ciclo **19 PIANO DI LAVORO** nel programma di lavorazione (vedere manuale utente Programmazione di cicli, ciclo 19 PIANO DI LAVORO)
- Rotazione controllata, funzione **PLANE** nel programma di lavorazione (vedere "Funzione PLANE: rotazione del piano di lavoro (opzione software 1)" a pagina 345)

Le funzioni del TNC per la "Rotazione piano di lavoro" sono conversioni di coordinate. Il piano di lavoro è comunque sempre perpendicolare alla direzione dell'asse utensile.

Nella rotazione del piano di lavoro il TNC distingue tra due tipi di macchina:

- **Macchina con tavola orientabile**
  - Il pezzo deve essere portato nella posizione di lavoro desiderata mediante posizionamento della tavola orientabile, ad es. mediante un blocco L.
  - La posizione dell'asse utensile convertito **non** cambia rispetto al sistema di coordinate fisso della macchina. Ruotando la tavola, quindi il pezzo, ad es. di 90°, **non** ruota anche il sistema di coordinate. Azionando nel modo operativo Funzionamento manuale il tasto di movimento Z+, anche l'utensile si sposta in direzione Z+.
  - Il TNC tiene in considerazione per il calcolo del sistema di coordinate convertito solo gli spostamenti meccanici della relativa tavola orientabile - le cosiddette quote di traslazione.
- **Macchina con testa orientabile**
  - L'utensile deve essere portato nella posizione di lavoro desiderata mediante posizionamento della testa orientabile, ad es. mediante un blocco L.
  - La posizione dell'asse utensile ruotato (convertito) varia rispetto al sistema di coordinate della macchina: ruotando la testa orientabile - quindi l'utensile - ad es. nell'asse B di +90°, il sistema di coordinate viene trascinato nella rotazione. Azionando nel modo operativo Funzionamento manuale il tasto di movimento Z+, l'utensile si sposta in direzione X+ del sistema di coordinate fisso della macchina.
  - Per il calcolo del sistema di coordinate convertito il TNC tiene conto degli spostamenti meccanici della testa orientabile (quote di traslazione) e degli spostamenti dovuti alla rotazione dell'utensile (correzione 3D della lunghezza dell'utensile).

Spostamento sugli indici di riferimento con assi ruotati

Il TNC attiva automaticamente il piano di lavoro ruotato nel caso in cui questa funzione risultasse attiva allo spegnimento del controllo. Il TNC trasla quindi gli assi all'attivazione di un tasto di direzione nel sistema di coordinate inclinato. Posizionare l'utensile in modo tale che al successivo superamento degli indici di riferimento non si verifichi alcuna collisione. Per superare gli indici di riferimento è necessario disattivare la funzione "Rotazione piano di lavoro", vedere "Attivazione della rotazione manuale", pagina 408.

Attenzione Pericolo di collisione!

Fare attenzione che la funzione "Rotazione piano di lavoro" sia attiva nel modo operativo Funzionamento manuale e che i valori di angolo impostati nel menu e l'angolo reale dell'asse rotativo coincidano.

Prima di superare gli indici di riferimento è necessario disattivare la funzione "Rotazione piano di lavoro". Assicurarsi che non si verifichino collisioni. Procedere eventualmente in precedenza al disimpegno dell'utensile.

Indicazione di posizione nel sistema ruotato

Le posizioni visualizzate nell'indicazione di stato (**NOMIN** e **REALE**) si riferiscono al sistema di coordinate ruotate.

Limitazioni nella rotazione del piano di lavoro

- La funzione di tastatura Rotazione base non è disponibile se nel modo operativo Funzionamento manuale è stato attivata la funzione Rotazione piano di lavoro
- La funzione "Conferma posizione reale" non è ammessa se è attiva la funzione Rotazione piano di lavoro.
- I posizionamenti da PLC (definiti dal costruttore della macchina) non sono ammessi.

Attivazione della rotazione manuale

Selezionare la rotazione manuale: premere il softkey 3D ROT

Posizionare il campo chiaro con i tasti cursore sull'opzione **Funzionamento manuale**

Selezionare la rotazione manuale: premere il softkey ATTIVO

Con il tasto cursore posizionare il campo chiaro sull'asse rotativo desiderato

Inserire l'angolo di rotazione

Per concludere l'inserimento: tasto END

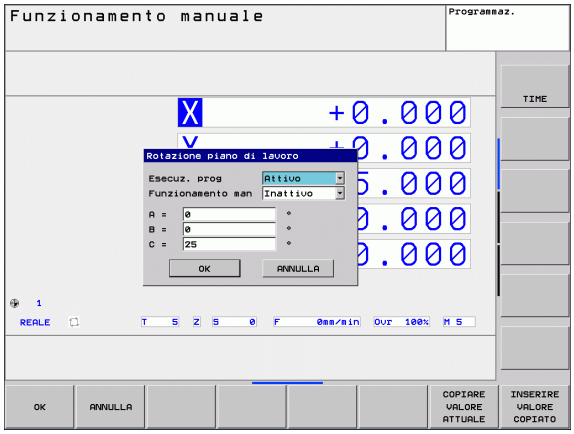

Per la disattivazione, nel menu Rotazione piano di lavoro impostare su Inattivo le relative modalità operative.

Quando la funzione Rotazione piano di lavoro è attiva e il TNC sta spostando gli assi secondo il piano ruotato, nella visualizzazione di stato compare l'icona .

Impostando la funzione Rotazione piano di lavoro per il modo operativo Esecuzione programma su Attivo, l'angolo di rotazione inserito nel menu diventa attivo dal primo blocco del programma da eseguire. Se nel programma di lavorazione viene utilizzato il ciclo **19 PIANO DI LAVORO** o la funzione **PLANE**, sono attivi i valori angolari definiti in questi. In questo caso i valori angolari inseriti nel menu verranno sovrascritti dai valori chiamati.

13

Posizionamento con immissione manuale

13.1 Programmazione ed esecuzione di lavorazioni semplici

Per le lavorazioni semplici o il preposizionamento dell'utensile è adatto il modo operativo Introduzione manuale dati, in cui si può inserire nel formato HEIDENHAIN testo in chiaro o secondo DIN/ISO un breve programma ed eseguirlo direttamente. Possono essere chiamati anche i cicli del TNC. Il programma viene memorizzato nel file $MDI. La modalità Introduzione manuale dati consente anche l'attivazione della visualizzazione di stato supplementare.

Impiego di Introduzione manuale dati

Limitazione

Nel modo operativo MDI non sono disponibili le seguenti funzioni:

- Programmazione libera dei profili FK
- Ripetizioni di blocchi di programma
- Tecnica sottoprogrammi
- Correzioni di traiettoria
- Grafica di programmazione
- Chiamata di programma **PGM CALL**
- Esecuzione grafica

Selezionare la modalità Introduzione manuale dati. Programmare il file $MDI secondo necessità

Avviare l'esecuzione del programma: tasto esterno di START

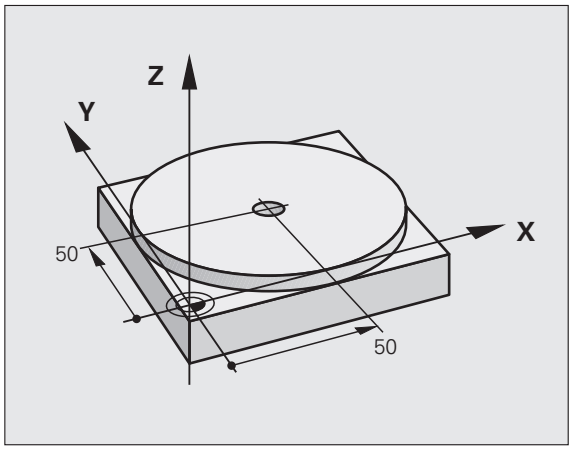

Esempio 1

In un singolo pezzo deve essere praticato un foro di 20 mm. Dopo il serraggio del pezzo, l'allineamento e l'impostazione dell'origine il foro può essere programmato ed eseguito con poche righe di programma.

Per prima cosa l'utensile viene preposizionato con blocchi di rette sopra il pezzo, ad una distanza di sicurezza di 5 mm sopra il foro. In seguito viene eseguito il foro con il ciclo **200 FORATURA**.

0 BEGIN PGM $MDI MM	
1 TOOL CALL 1 Z S2000	Chiamata utensile: asse utensile Z,
	Numero giri mandrino 2000 giri/min

2 L Z+200 R0 FMAX	Disimpegno utensile (F MAX = rapido)
3 L X+50 Y+50 R0 FMAX M3	Posizionam. UT con F MAX sopra il foro, mandrino ON
4 CYCL DEF 200 FORATURA	Definizione del ciclo FORATURA
Q200=5 ;DISTANZA SICUREZZA	Distanza di sicurezza dell'ut. sopra il foro
Q201=-15 ;PROFONDITÀ	Profondità foro (segno=direzione di lavoro)
Q206=250 ;AVANZ. INCREMENTO	Avanzamento di foratura
Q202=5 ;PROF. INCREMENTO	Profondità singoli accostamenti prima del ritorno
Q210=0 ;TEMPO ATTESA SOPRA	Tempo di attesa in secondi dopo ogni disimpegno
Q203=-10 ;COORD. SUPERFICIE	Coordinata della superficie del pezzo
Q204=20 ;2ª DIST. DI SICUREZZA	Distanza di sicurezza dell'ut. sopra il foro
Q211=0.2 ;TEMPO ATTESA SOTTO	Tempo di attesa sul fondo foro in secondi
5 CYCL CALL	Chiamata ciclo FORATURA
6 L Z+200 R0 FMAX M2	Disimpegno utensile
7 END PGM $MDI MM	Fine programma

Funzione Retta: vedere "Retta L", pagina 176, ciclo FORATURA: vedere manuale utente Programmazione di cicli, ciclo 200 FORATURA.

Esempio 2: compensazione della posizione obliqua del pezzo su macchine con tavola rotante

Eseguire una rotazione base con il sistema di tastatura 3D. Vedere manuale utente Programmazione di cicli, "Cicli di tastatura nei modi operativi Funzionamento manuale e Volantino elettronico", par. "Compensazione posizione obliqua del pezzo".

Prendere nota dell'angolo di rotazione e disattivare la rotazione base

Selezionare il modo operativo: Introduzione manuale dati

IV

Selezionare l'asse della tavola rotante, inserire l'angolo di rotazione annotato e l'avanzamento, ad es.
L C+2.561 F50

END

Terminare l'immissione

I

Premere il tasto esterno di START: la posizione obliqua viene compensata dalla rotazione della tavola rotante

Salvataggio e cancellazione dei programmi in $MDI

Il file $MDI viene utilizzato generalmente per programmi brevi e di impiego temporaneo. Se è comunque necessario memorizzare un programma, procedere come descritto di seguito.

Selezionare il modo operativo Memorizzazione/Editing programma

PGM MGT — Chiamata gestione file: tasto PGM MGT (Program Management)

Selezionare il file $MDI

COPY — Selezionare "Copia di file": softkey COPY

FILE DI DESTINAZIONE

FORO — Inserire il nome con il quale deve essere memorizzato il contenuto attuale del file $MDI

ESEGUIRE — Eseguire la copia

FINE — Per abbandonare la gestione file: softkey FINE

Altre informazioni: vedere "Copia di un singolo file", pagina 105.

14

Prova ed esecuzione del programma

14.1 Grafica

Applicazione

Nei modi operativi Esecuzione programma e nel modo operativo Prova programma, il TNC fornisce una simulazione grafica della lavorazione. Mediante softkey si può scegliere quale

- Vista dall'alto
- Rappresentazione su 3 piani
- Rappresentazione 3D

La grafica TNC corrisponde alla rappresentazione di un pezzo che viene lavorato con un utensile cilindrico. Utilizzando le tabelle utensili è possibile rappresentare anche una fresa a raggio frontale. A tale proposito inserire nella tabella utensili R2 = R.

Il TNC non visualizza alcuna rappresentazione grafica se

- il programma attivo non contiene una valida definizione del pezzo grezzo
- non è stato selezionato alcun programma

Il TNC non visualizza nella grafica la maggiorazione del raggio **DR** programmata in un blocco **TOOL CALL**.

La simulazione grafica non può essere utilizzata per blocchi di programma o programmi con movimenti degli assi rotativi: in questi casi non è eventualmente possibile rappresentare correttamente la grafica.

Impostazione della velocità di Prova programma

L'ultima velocità impostata rimane attiva fino a quando viene di nuovo cambiata (anche dopo un'interruzione di tensione).

Dopo l'avvio di un programma, il TNC visualizza i seguenti softkey, con cui si può impostare la velocità di simulazione:

Funzioni	Softkey
Esecuzione della prova del programma con le velocità con cui esso viene eseguito (si tiene conto degli avanzamenti programmati)	
Aumento per passi della velocità di prova	
Riduzione per passi della velocità di prova	
Esecuzione della prova del programma con la massima velocità possibile (impostazione base)	

La velocità di simulazione può anche essere impostata prima di avviare un programma:

- Commutare il livello softkey
- Selezionare le funzioni di impostazione della velocità di simulazione
- Selezionare la funzione con il softkey desiderato, ad es. aumento per passi della velocità di prova

Panoramica: viste

Nei modi operativi di esecuzione del programma e nel modo operativo Prova programma il TNC visualizza i seguenti softkey:

Vista	Softkey
Vista dall'alto	
Rappresentazione su 3 piani	
Rappresentazione 3D	

Limitazione durante l'esecuzione del programma

La rappresentazione grafica contemporanea alla lavorazione non è possibile se il calcolatore del TNC è già completamente impegnato con lavorazioni complesse o a grande superficie. Esempio: spianatura di tutta la superficie del pezzo grezzo con un utensile grande. In questo caso il TNC non continua la simulazione grafica e visualizza il messaggio **ERROR** nella finestra grafica, mentre la lavorazione continua ad essere eseguita.

Il TNC non rappresenta nella grafica di esecuzione del programma lavorazioni a più assi nel corso della lavorazione. Nella finestra grafica appare in tali casi il messaggio di errore **Asse non rappresentabile**.

Vista dall'alto

La simulazione grafica in questa vista è la più veloce.

Se sulla macchina si dispone di un mouse, posizionando il puntatore del mouse su un punto qualsiasi del pezzo si può leggere nella riga di stato la profondità in tale punto.

- Selezionare con il softkey la vista dall'alto
- Per la rappresentazione della profondità in questa grafica si applica la seguente regola: quanto più è profondo, tanto più è scuro

Rappresentazione su 3 piani

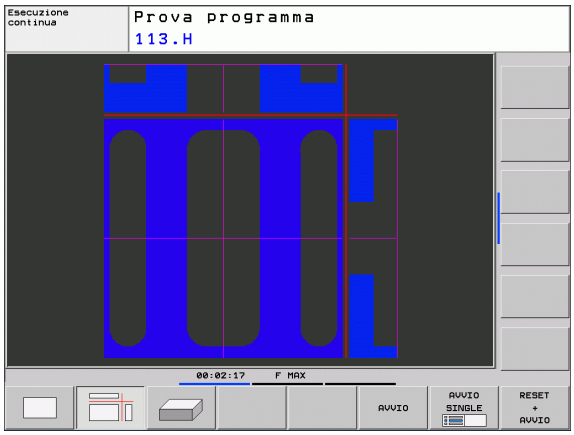

Questa rappresentazione fornisce una vista dall'alto su 2 sezioni, simile ad un disegno tecnico. Un simbolo in basso a sinistra della grafica indica se la rappresentazione corrisponde al metodo di proiezione 1 o al metodo di proiezione 2 secondo DIN 6, parte 1 (selezionabile tramite MP7310).

Nella rappresentazione su 3 piani sono disponibili delle funzioni per l'ingrandimento di un dettaglio, vedere "Ingrandimento di dettagli", pagina 422.

Inoltre è possibile spostare mediante softkey il piano di sezione:

- Selezionare il softkey per la rappresentazione del pezzo su 3 piani

- Commutare il livello softkey fino a quando compare il softkey di selezione delle funzioni di spostamento della sezione

- Selezionare le funzioni per lo spostamento della sezione: il TNC visualizzerà i seguenti softkey

Funzione	Softkey	
Spostamento di una sezione verticale a destra o a sinistra		
Spostamento di una sezione verticale in avanti o all'indietro		
Spostamento di una sezione orizzontale verso l'alto o verso il basso		

La posizione della sezione viene visualizzata durante lo spostamento.

L'impostazione base della sezione è scelta in modo che essa si trovi nel piano di lavoro al centro del pezzo e nell'asse utensile sul bordo superiore del pezzo.

Rappresentazione 3D

In questa rappresentazione il TNC fornisce una simulazione tridimensionale del pezzo.

La rappresentazione 3D può essere ruotata tramite softkey intorno all'asse verticale e inclinata intorno all'asse orizzontale. Se al TNC è collegato un mouse, si può eseguire questa funzione anche tenendo premuto il tasto destro del mouse.

I contorni del pezzo grezzo all'inizio della simulazione grafica possono essere visualizzati quale riquadro.

Nel modo operativo Prova programma sono disponibili funzioni per l'ingrandimento di dettagli, vedere "Ingrandimento di dettagli", pagina 422.

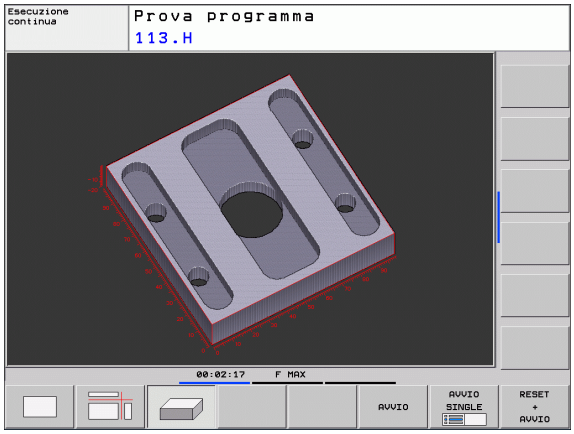

▶ Selezionare mediante softkey la rappresentazione 3D.

La velocità della grafica 3D dipende dalla lunghezza tagliente (colonna **LCUTS** nella tabella utensili). Se **LCUTS** è definito con 0 (impostazione base), la simulazione esegue i calcoli con una lunghezza tagliente infinita, e questo comporta un lungo tempo di calcolo.

Rotazione e ingrandimento/riduzione della rappresentazione 3D

▶ Commutare il livello softkey fino a quando compare il softkey di selezione delle funzioni di rotazione e di ingrandimento/riduzione

▶ Selezionare le funzioni di rotazione e ingrandimento/riduzione

Funzione	Softkey	
Rotazione verticale della rappresentazione in passi di 5°		
Inclinazione della rappresentazione intorno all'asse orizzontale in passi di 5°		
Ingrandimento a passi della rappresentazione. Se la rappresentazione è ingrandita, il TNC mostra nella riga in basso della finestra grafica il carattere **Z**		
Riduzione a passi della rappresentazione. Se la rappresentazione è ridotta, il TNC mostra nella riga in basso della finestra grafica il carattere **Z**		
Reset della rappresentazione alla dimensione programmata		

Se al TNC è collegato un mouse, si possono eseguire le funzioni descritte in precedenza anche con il mouse.

- Per ruotare in modo tridimensionale la grafica rappresentata: tenere premuto il tasto destro del mouse e muovere il mouse. Quando si rilascia il tasto destro del mouse, il TNC orienta il pezzo secondo l'allineamento definito
- Per spostare la grafica rappresentata: tenere premuto il tasto centrale, oppure la rotella, del mouse e muovere il mouse. Il TNC sposta il pezzo nella direzione corrispondente. Quando si rilascia il tasto centrale del mouse, il TNC sposta il pezzo sulla posizione definita
- Per ingrandire con il mouse una determinata zona: tenendo premuto il tasto sinistro del mouse marcare la zona rettangolare di ingrandimento. Quando si rilascia il tasto sinistro del mouse, il TNC ingrandisce il pezzo sulla zona definita
- Per ingrandire/ridurre rapidamente con il mouse: ruotare in avanti o all'indietro la rotella del mouse

Ingrandimento di dettagli

I dettagli possono essere ingranditi in tutte le viste nel modo operativo Prova programma e in uno dei modi operativi Esecuzione programma.

A tale scopo, la simulazione grafica oppure l'esecuzione del programma deve essere fermata. La funzione di ingrandimento è sempre attiva in tutte le modalità di rappresentazione.

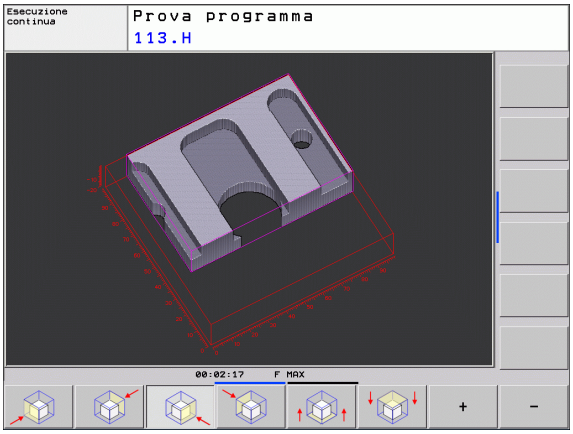

Modifica dell'ingrandimento di un dettaglio

Softkey vedere tabella

- Se necessario, fermare la simulazione grafica
- Commutare il livello softkey nel modo operativo Prova programma o in uno dei modi operativi di Esecuzione programma, finché viene visualizzato il softkey per l'ingrandimento di un dettaglio:

- Commutare il livello softkey, finché viene visualizzato il softkey di selezione delle funzioni di ingrandimento di un dettaglio

- Selezionare le funzioni per l'ingrandimento di un dettaglio
- Selezionare il lato del pezzo con il relativo softkey (vedere tabella sottostante)
- Riduzione o ingrandimento del pezzo grezzo: tenere premuto il softkey "–" o "+"
- Riavviare la prova del programma o l'esecuzione del programma con il softkey AVVIO (RESET + AVVIO ripristinano il pezzo grezzo originale)

Funzione	Softkey	
Selezione del lato sinistro/destro del pezzo		
Selezione del lato anteriore/posteriore del pezzo		
Selezione del lato superiore/inferiore del pezzo		
Spostamento della sezione per ridurre o ingrandire il pezzo grezzo	–	+
Conferma del dettaglio	RILEVAM. DETAIL	

Le lavorazioni fino ad ora simulate non vengono più considerate in seguito all'impostazione di un nuovo dettaglio del pezzo. Il TNC rappresenta come pezzo grezzo la zona già lavorata.

Se un'ulteriore riduzione o ingrandimento del pezzo grezzo risultasse impossibile, il TNC visualizzerà un relativo messaggio d'errore nella finestra grafica. Per eliminare tale messaggio ingrandire o ridurre il pezzo grezzo.

Ripetizione di una simulazione grafica

Un programma di lavorazione può essere simulato graficamente quante volte lo si desidera. Per tale ripetizione si può rappresentare nuovamente il pezzo grezzo o un suo dettaglio ingrandito.

Funzione	Softkey
Ripetizione dell'ultima rappresentazione ingrandita del pezzo non lavorato	RESET BLK FORM
Reset dell'ingrandimento con visualizzazione del pezzo lavorato o non lavorato secondo il BLK FORM programmato	GREZZO COME BLK FORM

Azionando il softkey GREZZO COME BLK FORM il pezzo lavorato verrà visualizzato nuovamente, anche dopo un ingrandimento senza RILEVAM. DETAIL, nella grandezza programmata.

Visualizzazione utensile

Nella vista dall'alto e nella rappresentazione su 3 piani è possibile visualizzare l'utensile durante la simulazione. Il TNC rappresenta l'utensile nel diametro definito nella tabella utensili.

Funzione	Softkey
Senza visualizzazione dell'utensile durante la simulazione	DISATTIV. VISUALIZ. UTENSILI
Visualizzazione dell'utensile durante la simulazione	DISATTIV. VISUALIZ. UTENSILI

Calcolo del tempo di lavorazione

Modi operativi Esecuzione programma

Visualizzazione del tempo dall'avviamento del programma fino alla fine del programma. In caso di interruzione dell'esecuzione il conteggio del tempo viene fermato.

Prova programma

Viene visualizzato il tempo calcolato dal TNC per la durata dei movimenti dell'utensile con l'avanzamento programmato, il TNC include nel calcolo i tempi di sosta. Il tempo calcolato dal TNC è solo parzialmente adatto per calcolare il tempo di lavorazione, perché il TNC non tiene conto dei tempi di fermo macchina (ad es. per cambio utensile).

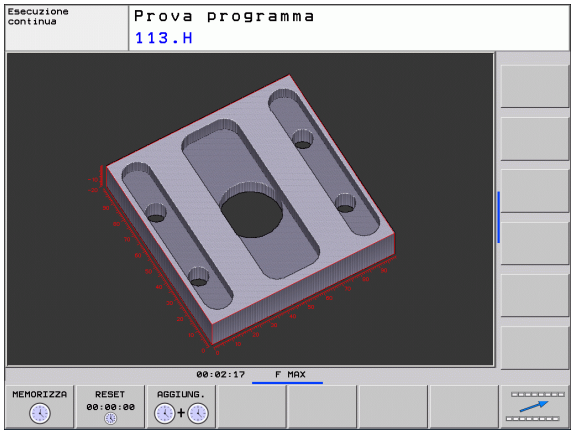

Selezione della funzione di cronometro

▶ Commutare il livello softkey, finché viene visualizzato il softkey di selezione delle funzioni di cronometro

▶ Selezionare le funzioni di cronometro

▶ Selezionare la funzione desiderata con il softkey, ad es. memorizzazione del tempo visualizzato

Funzioni di cronometro	Softkey
Memorizzazione del tempo visualizzato	MEMORIZZA
Visualizzazione della somma tra tempo memorizzato e tempo visualizzato	AGGIUNG.
Azzeramento del tempo visualizzato	RESET 00:00:00

Durante la Prova programma, il TNC azzera il tempo di lavorazione appena viene lavorato un nuovo **BLK FORM**.

14.2 Rappresentazione pezzo grezzo nello spazio di lavoro

Applicazione

Nel modo operativo PROVA PROGRAMMA è possibile effettuare un controllo grafico della posizione del pezzo grezzo o dell'origine nello spazio di lavoro della macchina e attivare la sorveglianza di tale spazio premendo il softkey **GREZZO IN ZONA LAVORAZ.** Con il softkey **Finecorsa SW super.** (2° livello softkey) è possibile attivare o disattivare la funzione.

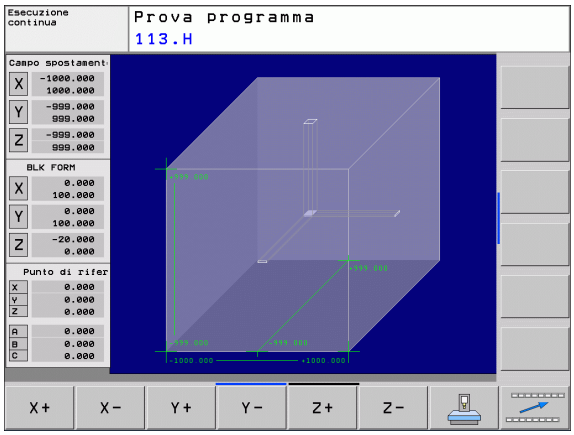

Un altro parallelepipedo trasparente rappresenta il pezzo grezzo, le cui dimensioni sono presentate nella tabella **BLK FORM**. Il TNC ricava le dimensioni dalla definizione del pezzo grezzo del programma selezionato. Il parallelepipedo che rappresenta il pezzo grezzo definisce il sistema di coordinate la cui origine si trova all'interno del parallelepipedo.

L'esatta posizione del grezzo all'interno dell'area di lavoro non è di norma essenziale per la Prova programma. Se si attiva tuttavia il controllo dell'area di lavoro, è necessario spostare "graficamente" il pezzo grezzo in modo tale che quest'ultimo si trovi all'interno dell'area di lavoro. Utilizzare a tale scopo i softkey riportati in tabella.

È inoltre possibile attivare l'origine attuale per il modo operativo Prova programma (vedere tabella seguente, ultima riga).

Funzione	Softkey	
Spostamento pezzo grezzo in direzione X positiva/negativa	X+	X-
Spostamento pezzo grezzo in direzione Y positiva/negativa	Y+	Y-
Spostamento pezzo grezzo in direzione Z positiva/negativa	Z+	Z-
Visualizzazione del pezzo grezzo riferito all'origine impostata		
Attivazione o disattivazione della funzione di controllo	Finecorsa SW super.	

14.3 Funzioni per la visualizzazione del programma

Panoramica

Nei modi di Esecuzione programma e nel modo operativo Prova programma il TNC visualizzerà una serie di softkey per la visualizzazione per pagine del programma di lavorazione:

Funzioni	Softkey
Scorrimento indietro di una pagina di programma	PAGINA ↑
Scorrimento in avanti di una pagina di programma	PAGINA ↓
Selezione dell'inizio del programma	INIZIO ↑
Selezione della fine del programma	FINE ↓

14.4 Prova programma

Applicazione

Nel modo operativo Prova programma si può simulare l'esecuzione di programmi e di blocchi di programma per diminuire l'eventualità di errori di programmazione. Il TNC supporta la ricerca di

- incompatibilità geometriche
- indicazioni mancanti
- salti non eseguibili
- violazioni dell'area di lavoro

Inoltre è possibile utilizzare le seguenti funzioni:

- Prova programma blocco per blocco
- Interruzione del test in un blocco a scelta
- Salto di blocchi
- Funzioni per la rappresentazione grafica
- Calcolo del tempo di lavorazione
- Visualizzazione di stato supplementare

Attenzione Pericolo di collisione!

Nella simulazione grafica, il TNC non può simulare tutti gli spostamenti effettivamente eseguiti dalla macchina, ad es.

- spostamenti durante un cambio utensile che il costruttore della macchina ha definito in una macro di cambio utensile o tramite PLC
- posizionamenti che il costruttore della macchina ha definito in una macro di funzione M
- posizionamenti che il costruttore della macchina esegue tramite PLC

Pertanto HEIDENHAIN raccomanda di avviare ogni programma con la dovuta cautela, anche se la prova del programma non ha causato alcun messaggio d'errore e alcun danneggiamento visibile del pezzo.

Dopo una chiamata utensile, il TNC avvia una prova del programma sempre sulla seguente posizione:

- nel piano di lavoro alla posizione X=0, Y=0
- nell'asse utensile 1 mm sotto il punto **MAX** definito nel **BLK FORM**

Se si chiama lo stesso utensile, il TNC continua la simulazione del programma dall'ultima posizione programmata prima della chiamata utensile.

Per tenere un comportamento univoco anche durante l'esecuzione, dopo un cambio utensile si dovrebbe sempre raggiungere una posizione da cui il TNC è in grado di posizionarsi per la lavorazione senza collisioni.

Il costruttore della macchina può anche definire per il modo operativo Prova programma una macro di cambio utensile che simuli esattamente il comportamento della macchina; consultare il manuale della macchina.

Esecuzione della Prova programma

Quando la memoria utensili centrale è attiva, deve essere attivata anche una tabella utensili per la Prova programma (stato S). Selezionare a tale scopo una tabella utensili nel modo operativo Prova programma tramite la Gestione file (PGM MGT).

Con la funzione MOD GREZZO IN ZONA LAVORAZ. è possibile attivare per la prova del programma un controllo dell'area di lavoro, vedere "Rappresentazione pezzo grezzo nello spazio di lavoro", pagina 425.

- Selezionare il modo operativo Prova programma
- Visualizzare con il tasto PGM MGT la Gestione file e selezionare il file da testare oppure
- Selezionare l'inizio del programma: selezionare con il tasto GOTO la riga "0" e confermare la selezione con il tasto ENT

Il TNC visualizzerà i seguenti softkey:

Funzioni	Softkey
Reset del pezzo grezzo e prova dell'intero programma	RESET + AVVIO
Prova dell'intero programma	AVVIO
Prova del programma a blocchi singoli	AVVIO SINGLE
Arresto di Prova programma (il softkey compare solo se è stata avviata la prova del programma)	STOP

La Prova programma può essere interrotta e ripresa in qualsiasi momento, anche all'interno di cicli di lavorazione. Per proseguire la prova, non si devono eseguire le seguenti azioni:

- selezionare un altro blocco con i tasti freccia o con il tasto GOTO
- apportare modifiche al programma
- cambiare il modo operativo
- selezionare un nuovo programma

14.5 Esecuzione programma

Applicazione

Nel modo operativo Esecuzione continua il TNC esegue il programma di lavorazione in modo continuo fino alla fine dello stesso o fino ad un'interruzione.

Nel modo operativo Esecuzione singola ogni blocco viene eseguito singolarmente previo azionamento del tasto esterno di START.

Per l'esecuzione del programma sono disponibili le seguenti funzioni TNC:

- Interruzione dell'esecuzione del programma
- Esecuzione del programma a partire da un determinato blocco
- Salto blocchi
- Editing della tabella utensili TOOL.T
- Controllo e modifica di parametri Q
- Correzione del posizionamento con il volantino
- Funzioni per la rappresentazione grafica
- Visualizzazione di stato supplementare

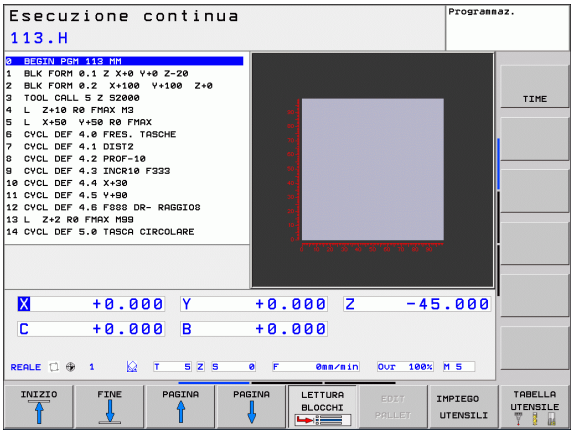

Esecuzione del programma di lavorazione

Operazioni preliminari

1. Serrare il pezzo sulla tavola della macchina
2. Impostare l'origine
3. Selezionare le tabelle e i file dati pallet necessari (stato M)
4. Selezionare il programma di lavorazione (stato M)

L'avanzamento e il numero di giri del mandrino possono essere modificati intervenendo sulle manopole dei potenziometri di regolazione.

Mediante il softkey FMAX è possibile ridurre la velocità di avanzamento, se si vuole avviare il programma NC. La riduzione si applica a tutti i movimenti in rapido e in avanzamento. Il valore immesso non è più attivo dopo lo spegnimento/accensione della macchina. Per ripristinare dopo l'inserimento la velocità di avanzamento massima fissata, si deve inserire di nuovo il corrispondente valore numerico.

Esecuzione continua

▶ Avviare il programma di lavorazione con il tasto esterno di START

Esecuzione singola

▶ Avviare singolarmente ogni blocco del programma di lavorazione con il tasto esterno di START

Interruzione della lavorazione

Sono disponibili diverse possibilità per interrompere l'esecuzione di un programma:

- Interruzioni programmate
- Tasto esterno di STOP
- Commutazione dell'esecuzione su Esecuzione singola

Se il TNC rileva un errore durante l'esecuzione del programma, la lavorazione viene interrotta automaticamente.

Interruzioni programmate

Le interruzioni possono essere definite direttamente nel programma di lavorazione. In questo caso il TNC interrompe l'esecuzione non appena il programma sarà eseguito fino al blocco che contiene una delle seguenti impostazioni:

- **STOPP** (con e senza funzione ausiliaria)
- Funzioni ausiliarie **M0**, **M2** o **M30**
- Funzione ausiliaria **M6** (definita dal costruttore della macchina)

Interruzione mediante tasto di STOP esterno

- Premere il tasto di STOP esterno: il blocco in esecuzione al momento dell'azionamento del tasto non verrà completato; nell'indicazione di stato lampeggerà il simbolo di stop NC (vedere tabella)
- Se la lavorazione non deve essere proseguita, effettuare un reset con il softkey STOP INTERNO: il simbolo di stop NC nell'indicazione di stato si spegne. In questo caso il programma dovrà essere riavviato dall'inizio

Icona	Significato
	Programma arrestato

Interruzione della lavorazione mediante commutazione sul modo operativo Esecuzione singola

Per interrompere un programma di lavorazione che viene eseguito nel modo operativo Esecuzione continua, selezionare Esecuzione singola. Il TNC interromperà la lavorazione al completamento del passo di lavorazione in corso.

Spostamento degli assi della macchina durante un'interruzione

Durante un'interruzione gli assi possono essere spostati come nel modo operativo Funzionamento manuale.

Esempio applicativo:
disimpegno del mandrino dopo una rottura dell'utensile

- Interrompere la lavorazione
- Abilitare i tasti esterni di movimento degli assi: premere il softkey MANUALE
- Spostare gli assi della macchina con i tasti esterni di movimento

Su alcune macchine occorre azionare dopo il softkey MANUALE il tasto esterno di START per abilitare i tasti esterni degli assi. Consultare il manuale della macchina.

Continuazione dell'esecuzione del programma dopo un'interruzione

Se un programma viene interrotto con STOP INTERNO, è necessario avviare il programma con la funzione RIPOSIZ: A BLOCCO N o con GOTO "0".

Se l'esecuzione del programma viene interrotta durante un ciclo di lavorazione, si deve riprendere l'esecuzione dall'inizio del ciclo. Il TNC dovrà ripassare in questo caso i blocchi già eseguiti.

Se l'esecuzione del programma viene interrotta nell'ambito di una ripetizione di blocchi di programma o di un sottoprogramma, occorre riposizionarsi sul punto di interruzione con la funzione RIPOSIZ. A BLOCCO N.

In caso di interruzione dell'esecuzione il TNC memorizza

- i dati dell'ultimo utensile chiamato
- la conversione di coordinate attiva (ad es. traslazione punto zero, rotazione, specularità)
- le coordinate dell'ultimo centro del cerchio definito

Tenere presente che i dati memorizzati rimangono attivi fintanto che non vengono resettati (ad es. finché non viene selezionato un nuovo programma).

Questi dati memorizzati servono per il riposizionamento dell'utensile sul profilo dopo lo spostamento manuale degli assi della macchina durante l'interruzione (softkey RIPOSIZ.).

Continuazione dell'esecuzione del programma con il tasto di START

Se il programma è stato arrestato in uno dei modi qui di seguito specificati, l'esecuzione potrà essere continuata premendo il tasto esterno di START:

- azionamento del tasto esterno di STOP
- interruzione programmata

Continuazione dell'esecuzione del programma dopo un errore

Con messaggio d'errore non lampeggiante

- Eliminare la causa dell'errore
- Cancellare il messaggio d'errore sullo schermo: premere il tasto CE
- Riavviare o continuare l'esecuzione del programma dal punto in cui è stata interrotta

Con messaggio d'errore lampeggiante

- Tenere premuto il tasto END per due secondi, il TNC eseguirà un avviamento a caldo
- Eliminare la causa dell'errore
- Nuovo avvio

In caso di ripetizione dell'errore prendere nota del messaggio di errore e contattare il Servizio Assistenza.

Rientro nel programma ad un numero di blocco qualsiasi (lettura blocchi)

La funzione RIPOSIZ. A BLOCCO N deve essere consentita e adattata dal costruttore della macchina. Consultare il manuale della macchina.

Con la funzione RIPOSIZ. A BLOCCO N (lettura del programma) è possibile eseguire un programma di lavorazione solo a partire da un numero di blocco N liberamente selezionabile. La lavorazione del pezzo fino a questo blocco viene calcolata matematicamente dal TNC e potrà essere graficamente rappresentata.

Se un programma è stato interrotto con uno STOP INTERNO, il TNC presenta automaticamente il blocco N per la ripresa nel punto in cui il programma è stato interrotto.

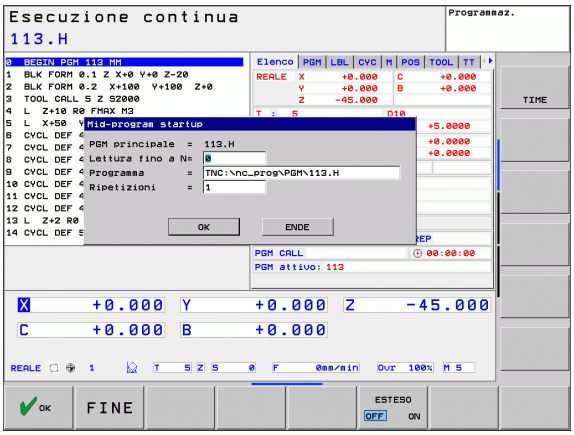

La lettura blocchi non può iniziare in un sottoprogramma.

Tutti i programmi, le tabelle e i file pallet necessari devono essere preselezionati in uno dei modi operativi di Esecuzione programma (stato M).

Se il programma contiene un'interruzione programmata prima della fine della lettura, verrà interrotta anche la lettura in questo punto. Per continuare la lettura, premere il tasto esterno di START.

Al termine della lettura l'utensile viene portato con la funzione RAGGIUNGERE POSIZIONE sulla posizione calcolata.

La correzione della lunghezza utensile diventa attiva solo con la chiamata utensile e un successivo blocco di posizionamento. Questo vale anche quando è stata modificata soltanto la lunghezza utensile.

Tutti i cicli di tastatura vengono saltati dal TNC durante una lettura blocchi. Quindi i parametri di risultato descritti da tali cicli non contengono alcun valore.

Non è possibile impiegare il precalcolo dei blocchi quando dopo un cambio utensili nel programma di lavorazione:

- si avvia il programma in una sequenza FK
- è attivo il filtro Stretch
- si utilizza la lavorazione con pallet
- si avvia il programma con un ciclo di filettatura (ciclo 17, 18, 19, 206, 207 e 209) o un blocco programma seguente
- si impiegano i cicli di tastatura 0, 1 e 3 prima dell'avvio del programma

- Selezione del primo blocco del programma attuale per l'inizio della lettura: inserire GOTO "0".

- Selezione lettura blocchi: premere il softkey LETTURA BLOCCHI
- **Lettura fino a N**: inserire il numero N del blocco, nel quale la lettura deve terminare
- **Programma**: inserire il nome del programma, nel quale si trova il blocco N
- **Ripetizioni**: inserire il numero delle ripetizioni da considerare nella lettura blocchi, qualora il blocco N si trovasse in una parte del programma da ripetere o in un sottoprogramma chiamato più volte
- Avviamento della lettura blocchi: premere il tasto esterno di START
- Raggiungere il profilo (vedere il paragrafo successivo)

Accesso con il tasto GOTO

All'accesso con il tasto GOTO né il TNC né il PLC eseguono una funzione qualsiasi che garantisce un accesso sicuro.

Se si accede ad un sottoprogramma con il tasto GOTO:

- il TNC tralascia la fine del sottoprogramma (**LBL 0**)
- il TNC ripristina la funzione M126 (traslazione ottimizzata in termine di percorso degli assi rotativi)

In tali casi accedere fondamentalmente con la funzione Lettura blocchi!

Riposizionamento sul profilo

Con la funzione RAGGIUNGERE POSIZIONE il TNC riposiziona l'utensile sul profilo del pezzo in caso di:

- riposizionamento dopo uno spostamento degli assi della macchina durante un'interruzione non programmata con STOP INTERNO
- riposizionamento dopo una lettura blocchi con RIPOSIZ. A BLOCCO N, ad es. dopo una interruzione con STOP INTERNO
- se a seguito dell'apertura dell'anello di spazio durante un'interruzione del programma la posizione di un asse si è modificata (in funzione delle caratteristiche della macchina)

▶ selezione del riposizionamento sul profilo: selezionare il softkey RIPOSIZ.

▶ ripristinare eventualmente lo stato della macchina

▶ spostamento degli assi nella sequenza proposta dal TNC sullo schermo: azionare il tasto esterno di START oppure

▶ spostamento degli assi con sequenza a piacere: premere i softkey RIPOSIZ.X, RIPOSIZ. Z ecc. e confermare ogni volta con il tasto esterno di START

▶ continuazione della lavorazione: premere il tasto esterno di START

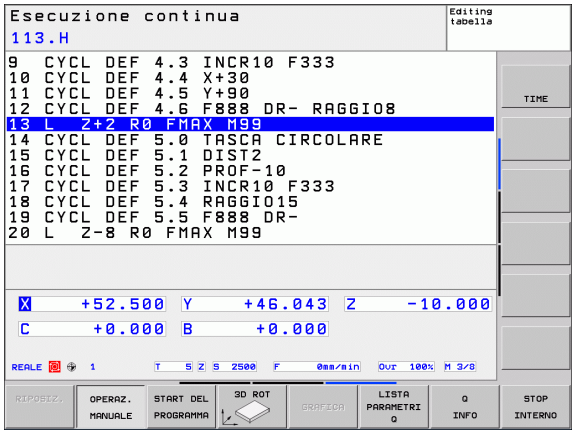

14.6 Avvio automatico del programma

Applicazione

Per poter eseguire un avviamento automatico il TNC deve essere stato opportunamente predisposto dal costruttore della macchina; consultare il manuale della macchina.

Attenzione Pericolo per l'operatore!

La funzione Autostart non deve essere impiegata su macchine non dotate di area di lavoro chiusa.

Con il softkey AUTOSTART (vedere figura in alto a destra), è possibile, in uno dei modi operativi di Esecuzione programma, avviare il programma attivo in un determinato momento programmabile:

- Selezionare la finestra per la definizione del momento di avvio (vedere figura in centro a destra)
- **Ora (ore:min:sec):** orario di avvio del programma
- **Data (GG.MM.AAAA):** data di avvio del programma
- Per attivare l'avvio automatico: premere softkey OK

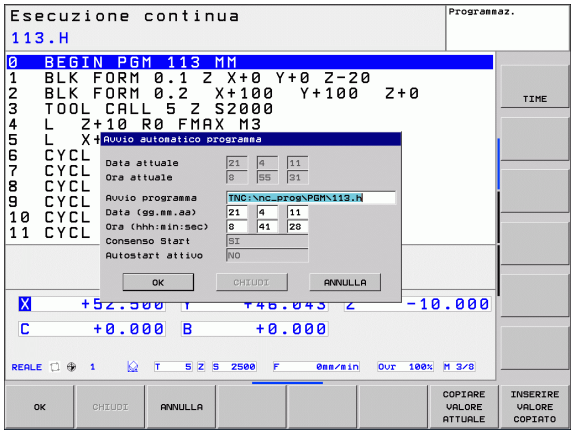

14.7 Salto di blocchi

Applicazione

I blocchi che nella programmazione sono stati marcati con il carattere "/", possono essere saltati nella prova e nell'esecuzione del programma:

- senza esecuzione o test dei blocchi di programma marcati con "/": mettere il softkey su ON

- con esecuzione o test dei blocchi di programma marcati con "/": mettere il softkey su OFF

Questa funzione non è attiva per i blocchi **TOOL DEF**

L'impostazione selezionata per ultima rimane memorizzata anche dopo un'interruzione della tensione di alimentazione.

Inserimento del carattere "/"

- Nel modo operativo **Programmazione** selezionare il blocco da cui deve essere inserito il carattere di mascheratura

- Selezionare il softkey INSERIRE

Cancellazione del carattere "/"

- Nel modo operativo **Programmazione** selezionare il blocco da cui deve essere cancellato il carattere di mascheratura

- Selezionare il softkey RIMUOVI

14.8 Interruzione programmata del programma

Applicazione

Il TNC interrompe l'esecuzione del programma per blocchi in cui è programmata una funzione M1. Programmando M1 nel modo operativo Esecuzione programma, il TNC non disinserisce né il mandrino né il refrigerante.

▶ Senza interruzione dell'esecuzione o della prova di un programma nei blocchi con M1: mettere il softkey su OFF

▶ Con interruzione dell'esecuzione o della prova di un programma nei blocchi con M1: mettere il softkey su ON

15

Funzioni MOD

15.1 Selezione della funzione MOD

Tramite le funzioni MOD si possono selezionare ulteriori modalità di visualizzazione e di impostazione. La disponibilità delle funzioni MOD dipende dal modo operativo selezionato.

Selezione delle funzioni MOD

Selezionare il modo operativo nel quale si desiderano modificare le funzioni MOD.

▶ Selezione delle funzioni MOD: premere il tasto MOD. Le figure a destra illustrano dei menu tipici per Memorizzazione/Editing programma (figura a destra in alto), Prova programma (figura a destra in basso) e uno dei modi operativi Macchina (figura alla pagina successiva).

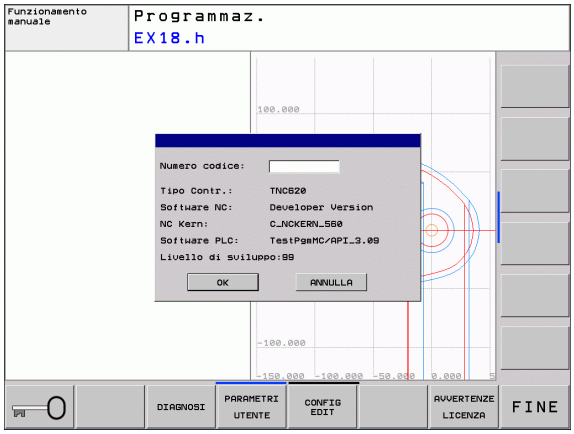

Modifica delle impostazioni

▶ Selezionare nel menu la funzione MOD con i tasti cursore

Per modificare una impostazione sono disponibili – in relazione alla funzione selezionata – tre possibilità:

- Introduzione diretta di un valore numerico, ad es. per definire i limiti del campo di spostamento
- Modifica dell'impostazione mediante azionamento del tasto ENT, ad es. per definire l'inserimento del programma
- Modifica dell'impostazione tramite una finestra di selezione. Quando sono disponibili più possibilità di impostazione, si può visualizzare, premendo il tasto GOTO, una finestra che elenca tutte le possibilità di impostazione. Selezionare l'impostazione desiderata direttamente azionando il relativo tasto numerico (a sinistra del simbolo ":") o altrimenti selezionandola con il tasto cursore e confermandola con il tasto ENT. Se non si desidera modificare l'impostazione, chiudere la finestra con il tasto END

Uscita dalle funzioni MOD

▶ Per concludere una funzione MOD: premere il softkey END o il tasto END

Panoramica delle funzioni MOD

A seconda del modo operativo selezionato sono disponibili le seguenti funzioni:

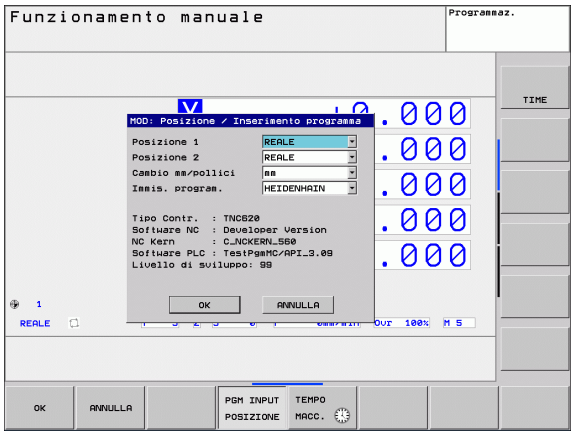

Programmazione:

- Visualizzazione dei numeri software
- Impostazione del numero codice
- Eventuali parametri utente specifici di macchina
- Avvertenze legali

Prova programma:

- Visualizzazione dei numeri software
- Visualizzazione della tabella utensili attiva nel test del programma
- Visualizzazione della tabella origini attiva nel test del programma

In tutti gli altri modi operativi:

- Visualizzazione dei numeri software
- Selezione dell'indicazione di posizione
- Impostazione dell'unità di misura (mm/pollici)
- Impostazione della lingua di programmazione per MDI
- Definizione degli assi per la conferma della posizione reale
- Visualizzazione dei tempi operativi

15.2 Numeri software

Applicazione

I seguenti numeri software compaiono sullo schermo del TNC dopo la selezione delle funzioni MOD:

- **`Tipo di controllo`**: denominazione del controllo (viene gestito da HEIDENHAIN)
- **Software NC**: numero del software NC (gestito da HEIDENHAIN)
- **Software NC**: numero del software NC (gestito da HEIDENHAIN)
- **NC Kern**: numero del software NC (gestito da HEIDENHAIN)
- **Software PLC**: numero o nome del software PLC (gestito dal costruttore della macchina)
- **Livello di sviluppo (FCL=Feature Content Level):** livello di sviluppo installato sul controllo (vedere "Livello di sviluppo (upgrade funzionali)" a pagina 7)

15.3 Inserimento del numero codice

Applicazione

Per le seguenti funzioni il TNC richiede il relativo numero codice:

Funzione	Numero codice
Selezione dei parametri utente	123
Configurazione della scheda Ethernet	NET123
Abilitazione delle funzioni speciali nella programmazione parametri Q	555343

15.4 Configurazione delle interfacce dati

Interfacce seriali del TNC 320

Il TNC 320 impiega automaticamente il protocollo LSV2 per la trasmissione seriale dei dati. Il protocollo LSV2 è impostato in modo fisso e, esclusa l'impostazione del baud rate (parametro macchina **baudRateLsv2**), non può essere modificato. Si può anche definire un modo di trasmissione (interfaccia) diverso. In tale caso le possibilità di impostazione descritte nel seguito sono efficaci per l'interfaccia rispettivamente definita.

Applicazione

Per impostare un'interfaccia dati, selezionare la gestione file (PGM MGT) e premere il tasto MOD. Premere ancora una volta il tasto MOD e inserire il numero codice 123. Il TNC visualizza i parametro utente **GfgSerialInterface**, in cui si possono inserire le seguenti impostazioni:

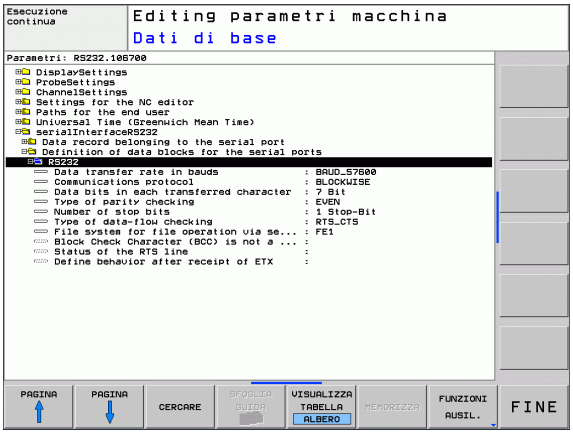

Configurazione dell'interfaccia RS-232

Aprire la cartella RS232. Il TNC visualizza le seguenti possibilità di impostazione:

Programmazione del BAUD-RATE (baudRate)

Il BAUD RATE (velocità di trasmissione dati) può essere selezionata tra 110 e 115.200 baud.

Programmazione del protocollo (protocol)

Il protocollo di trasmissione regola il flusso dei dati durante una trasmissione seriale (confrontabile con MP5030 di iTNC 530).

L'impostazione BLOCCHI definisce in questo caso una forma di trasmissione dati che consente di trasferire i dati raggruppati in blocchi. Non è comunque da confondere con la ricezione dati a blocchi e la contemporanea lavorazione continua su controlli numerici TNC di vecchia generazione. La ricezione a blocchi e la contemporanea esecuzione dello stesso programma NC non è supportata dal controllo numerico!

Protocollo di trasmissione dati	Selezione
Trasmissione dati standard	STANDARD
Trasmissione dati a pacchetti	BLOCCHI
Trasmissione senza protocollo	RAW_DATA

Programmazione dei bit dati (dataBits)

Con l'impostazione dataBits si definisce se un carattere deve essere trasmesso con 7 o 8 bit di dati.

Controllo della parità (parity)

Con il bit di parità vengono riconosciuti gli errori di trasmissione. Il bit di parità può essere formato in tre modi diversi:

- Nessuna parità (NONE): si rinuncia al riconoscimento degli errori
- Parità pari (EVEN): in questo caso esiste un errore se il ricevitore rileva un numero dispari di bit settati
- Parità dispari (ODD): in questo caso esiste un errore se il ricevitore rileva un numero pari di bit settati

Programmazione degli stop bit (stopBits)

Con lo start bit e uno o due stop bit viene resa possibile per il ricevitore nella trasmissione dati seriale una sincronizzazione su ogni carattere trasmesso.

Programmazione dell'handshake (flowControl)

Attraverso l'handshake due dispositivi realizzano un controllo della trasmissione dati. Si distingue tra handshake software e handshake hardware.

- Nessun controllo del flusso dei dati (NONE): handshake non attivo
- Hardware Handshake (RTS_CTS): stop di trasmissione attivo con RTS
- Software Handshake (XON_XOFF): stop di trasmissione attivo con DC3 (XOFF)

Impostazioni per la trasmissione dati con il software per PC TNCserver

Eseguire nei parametri utente (**serialInterfaceRS232 / Definizione di record dati per porte seriali / RS232**) le seguenti impostazioni:

Parametri	Selezione
Velocità di trasmissione dati in Baud	Deve coincidere con l'impostazione in TNCserver
Protocollo di trasmissione dati	BLOCCHI
Bit di dati in ogni carattere trasmesso	7 bit
Tipo di controllo parità	EVEN
Numero bit di stop	1 bit di stop
Tipo di definizione handshake	RTS_CTS
Sistema di file per operazione file	FE1

Selezione del modo operativo del dispositivo esterno (fileSystem)

Nei modi operativi FE2 ed FEX non si possono utilizzare le funzioni "Lettura di tutti i programmi", "Lettura programma selezionato" e "Importare directory"

Dispositivo periferico	Modo operativo	Icona
PC con software HEIDENHAIN per la trasmissione dati TNCremoNT	LSV2	
Unità a dischetti HEIDENHAIN	FE1	
Apparecchi periferici, quali stampanti, lettori, perforatrici, PC senza TNCremoNT	FEX	

Software per la trasmissione dati

Per trasferire file dal TNC e al TNC, si consiglia l'uso del software HEIDENHAIN per il trasferimento dati TNCremoNT. Con TNCremoNT è possibile comandare, tramite interfaccia seriale o interfaccia Ethernet, tutti i controlli HEIDENHAIN.

La versione attuale di TNCremoNT può essere scaricata gratuitamente dal Filebase HEIDENHAIN (www.heidenhain.it, <Servizi e documentazione>, <Software>, <PC-Software>, <TNCremoNT>).

Requisiti di sistema per TNCremoNT:

- PC con processore 486 o superiore
- Sistema operativo Windows 95, Windows 98, Windows NT 4.0, Windows 2000, Windows XP, Windows Vista
- 16 MByte di memoria di lavoro
- 5 MByte liberi su disco fisso
- Disponibilità di un'interfaccia seriale libera o collegamento alla rete TCP/IP

Installazione sotto Windows

- Avviare il programma di installazione SETUP.EXE dalla Gestione risorse (Explorer)
- Seguire le istruzioni del programma di Setup

Avvio di TNCremoNT sotto Windows

- Fare clic su <Avvio>, <Programmi>, <Applicazioni HEIDENHAIN>, <TNCremoNT>

Al primo avvio di TNCremoNT esso prova automaticamente a stabilire un collegamento con il TNC

Trasmissione dati tra TNC e TNCremoNT

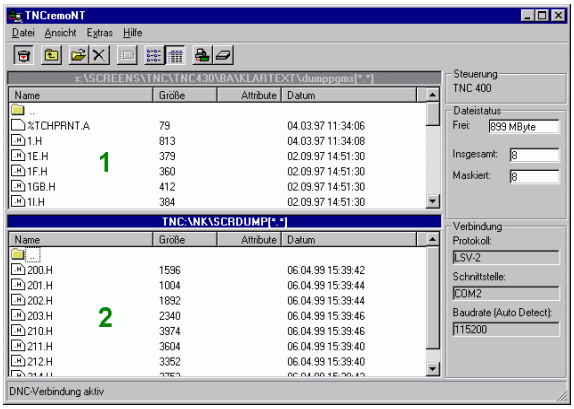

Prima di trasferire un programma dal TNC al PC verificare sempre che il programma attualmente selezionato sul TNC sia anche memorizzato. Il TNC memorizza automaticamente le modifiche, quando si cambia la modalità operativa sul TNC o si seleziona la Gestione file con il tasto PGM MGT.

Controllare che il TNC sia collegato alla corretta interfaccia seriale del PC o alla rete.

Dopo aver avviato il TNCremoNT, nella parte superiore della finestra principale **1** compariranno tutti i file memorizzati nella directory corrente. Con <File>, <Cambia cartella> si può selezionare sul PC un qualsiasi altro drive o un'altra directory.

Se si desidera comandare la trasmissione dati dal PC, occorre creare il collegamento sul PC nel modo seguente:

- Selezionare <File>, <Collegamento>. Il TNCremoNT riceve così la struttura dei file e delle directory del TNC e la visualizza nella parte inferiore della finestra principale **2**
- Per trasferire un file dal TNC al PC, selezionare il file nella finestra TNC con un clic del mouse e trascinarlo, mantenendo premuto il tasto del mouse, nella finestra PC **1**
- Per trasferire un file dal PC al TNC, selezionare il file nella finestra PC con un clic del mouse e trascinarlo, mantenendo premuto il tasto del mouse, nella finestra TNC **2**

Se si desidera comandare la trasmissione dati dal TNC, occorre creare il collegamento sul PC nel modo seguente:

- Selezionare <Strumenti>, <TNCserver>. Il TNCremoNT si trova ora in modalità server e può ricevere dati dal TNC oppure inviarli al TNC
- Selezionare sul TNC le funzioni per la Gestione file tramite il tasto PGM MGT (vedere "Trasmissione dati a/da un supporto dati esterno" a pagina 111) e trasmettere i file desiderati

Uscita da TNCremoNT

Selezionare l'opzione menu <File>, <Esci>

Si consiglia anche l'utilizzo della funzione di guida contestuale di TNCremoNT, nella quale è contenuta la spiegazione di tutte le funzioni. La chiamata si effettua tramite il tasto F1.

15.5 Interfaccia Ethernet

Introduzione

Il TNC è equipaggiato in modo standard con una scheda Ethernet che ne consente l'inserimento quale Client nella propria rete. Il TNC trasmette i dati attraverso la scheda Ethernet con

- il protocollo **smb** (**s**erver **m**essage **b**lock) per sistemi operativi Windows, oppure
- la famiglia di protocolli **TCP/IP** (Transmission Control Protocol/Internet Protocol) e con l'ausilio del NFS (Network File System)

Possibilità di collegamento

La scheda Ethernet del TNC può essere collegata alla rete tramite il connettore RJ45 (X26,100BaseTX oppure 10BaseT) oppure collegata direttamente con un PC. Il connettore è separato galvanicamente dall'elettronica del controllo.

Con il connettore 100BaseTX oppure 10BaseT utilizzare coppie di cavi intrecciati per il collegamento del TNC in rete.

La lunghezza massima del cavo tra il TNC ed un nodo dipende dalla classe di qualità del cavo, dal rivestimento e dal tipo di rete (100BaseTX o 10BaseT).

Senza grandi difficoltà il TNC può anche essere collegato direttamente con un PC equipaggiato con una scheda Ethernet. A tale scopo, collegare il TNC (connettore X26) e il PC con un cavo Ethernet incrociato (denominazione commerciale: cavo Patch incrociato oppure cavo STP incrociato)

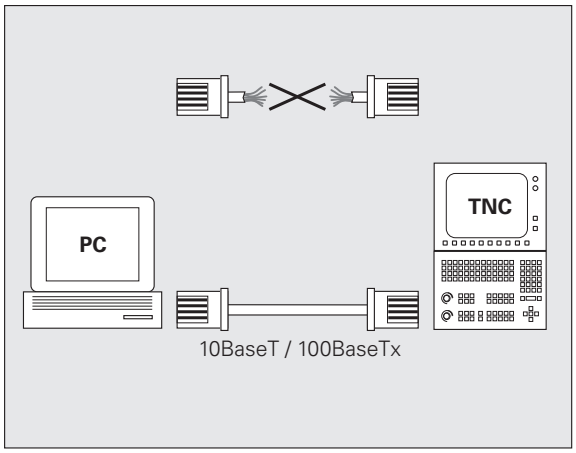

Collegamento del controllo alla rete

Panoramica delle funzioni di configurazione di rete

▶ Selezionare nella gestione file (PGM MGT) il softkey **Rete**

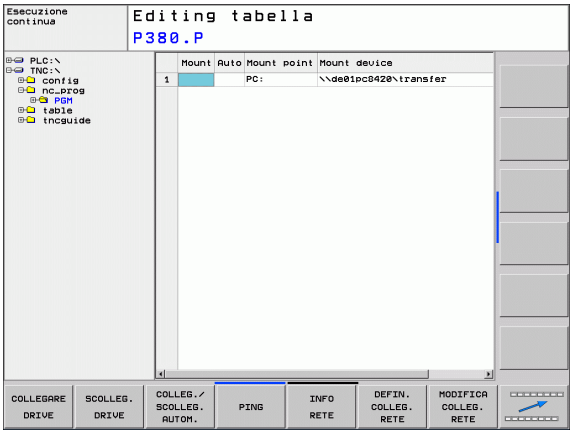

Funzione	Softkey
Realizzazione del collegamento con il drive di rete selezionato. Dopo il collegamento, compare sotto Mount un segno di spunta per conferma	COLLEGARE DRIVE
Interruzione del collegamento con un drive di rete	SCOLLEG. DRIVE
Attiva o disattiva la funzione Automount (= collegamento automatico del drive di rete durante l'avvio del controllo). Lo stato della funzione viene indicato da un segno di spunta sotto Auto nella tabella drive di rete.	COLLEGAM. AUTOM.
Controllo con la funzione Ping se è disponibile un collegamento con un determinato utente della rete. L'inserimento dell'indirizzo avviene con quattro cifre decimali separate da punti (Dotted Decimal Notation)	PING
Visualizzazione di una finestra riepilogativa con informazioni sui collegamenti di rete attivi	INFO RETE
Configurazione dell'accesso ai drive di rete (selezionabile solo dopo l'inserimento del numero codice MOD NET123)	DEFIN. COLLEG. RETE
Apertura della finestra di dialogo per l'editing dei dati di un collegamento di rete esistente (selezionabile solo dopo l'inserimento del numero codice MOD NET123)	MODIFICA COLLEG. RETE
Configurazione dell'indirizzo di rete del controllo (selezionabile solo dopo l'inserimento del numero codice MOD NET123)	CONFIGURA RETE
Cancellazione di un collegamento di rete esistente (selezionabile solo dopo l'inserimento del numero codice MOD NET123)	CANCELLA COLLEG. RETE

Configurazione dell'indirizzo di rete del controllo

- Collegare il TNC (connettore X26) con la rete o con un PC
- Selezionare nella gestione file (PGM MGT) il softkey **Rete**.
- Premere il tasto MOD. Poi inserire il numero codice **NET123**.
- Premere il softkey **CONFIGURA RETE** per l'introduzione delle impostazioni generali di rete (vedere figura in centro a destra).
- Si apre una finestra di dialogo per la configurazione della rete.

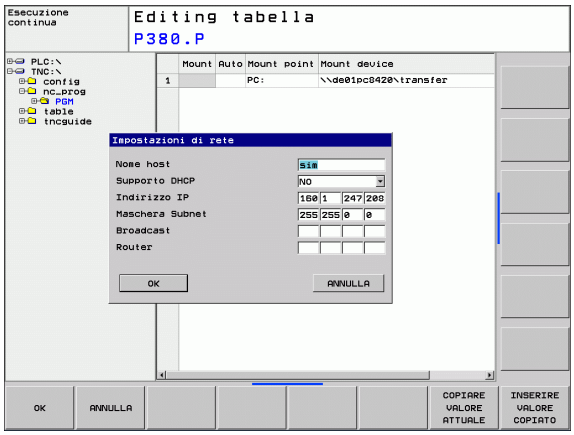

Impostazione	Significato
HOSTNAME	Il controllo si presenta nella rete con questo nome. Se si utilizza un server Hostname, introdurre qui il Fully Qualified Hostname. Se non si introduce alcun nome, il TNC utilizza la cosiddetta autenticazione ZERO.
DHCP	DHCP = **D**ynamic **H**ost **C**onfiguration **P**rotocol Se nel menu a discesa si imposta **SÌ**, il controllo riceve automaticamente il proprio indirizzo di rete (indirizzo IP), la maschera Subnet, il router di default e un indirizzo broadcast eventualmente necessario da un server DHCP presente in rete. Il server DHCP identifica il controllo attraverso l'Hostname. La rete aziendale deve essere predisposta per questa funzione. Rivolgersi all'administrator di rete.
IP-ADRESS	Indirizzo di rete del controllo: in ciascuno dei quattro campi di inserimento affiancati si possono inserire tre cifre dell'indirizzo IP. Passare al campo successivo con il tasto ENT. L'indirizzo di rete del controllo viene assegnato dallo specialista di rete.
SUBNET-MASK	Serve per distinguere l'ID di rete e l'ID Host della rete: la maschera Subnet del controllo viene assegnata dallo specialista di rete.
BROADCAST	L'indirizzo Broadcast del controllo è necessario solo se si modifica l'impostazione standard. L'impostazione standard è formata da ID di rete e ID Host , in cui tutti i bit sono impostati a 1
ROUTER	Indirizzo di rete default router: l'inserimento è necessario solo se la rete è formata da più reti parziali collegate tra loro attraverso router.

La configurazione di rete indicata diventa attiva solo dopo un riavvio del controllo. Quando la configurazione di rete viene conclusa con il pulsante o il softkey OK, dopo la conferma il controllo esegue un riavvio.

Configurazione dell'accesso di rete ad altri dispositivi (mount)

Far configurare il TNC da uno specialista di configurazione di reti.

I parametri **username**, **workgroup** e **password** non devono essere indicati in tutti i sistemi operativi Windows.

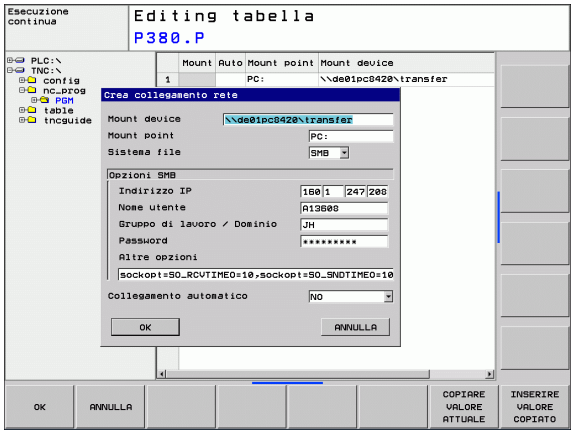

- Collegare il TNC (connettore X26) con la rete o con un PC
- Selezionare nella gestione file (PGM MGT) il softkey **Rete**.
- Premere il tasto MOD. Poi inserire il numero codice **NET123**.
- Premere il softkey **DEFIN. COLLEG. RETE**.
- Si apre una finestra di dialogo per la configurazione della rete.

Impostazione	Significato
Mount-Device	■ Collegamento tramite NFS: nome della directory che deve ricevere il mount. Questo viene formato dall'indirizzo di rete del dispositivo, da due punti, slash e dal nome della directory. L'inserimento dell'indirizzo di rete avviene con quattro cifre decimali separate da punti (Dotted Decimal Notation), ad es. 160.1.180.4:/PC. Nell'indicare il percorso, fare attenzione alle lettere maiuscole e minuscole ■ Collegamento di singoli computer Windows: inserire il nome di rete e il nome di abilitazione del computer, ad es. \\PC1791NT\PC
Mount-Point	Nome di dispositivo: il nome di dispositivo qui indicato viene visualizzato sul controllo nella gestione programmi per la rete che riceve il mount, ad es. WORLD: (Il nome deve terminare con i due punti!)
Sistema file	Tipo di sistema file: ■ NFS: Network File System ■ SMB: Rete Windows
Opzione NFS	**rsize**: dimensione pacchetto per la ricezione dati in byte **wsize**: dimensione pacchetto per la trasmissione dati in byte **timeO**: tempo in decimi di secondo, dopo il quale il controllo ripete una Remote Procedure Call rimasta senza risposta dal server. **soft**: con **SÌ** la Remote Procedure Call viene ripetuta fino a quando il server NFS risponde. Se è registrato **NO**, non viene ripetuta

Impostazione	Significato
Opzione SMB	Opzioni concernenti il tipo di sistema file SMB: le opzioni vengono indicate senza spazi, separate solo da virgole. Considerare le lettere maiuscole e minuscole. Opzioni: **ip**: indirizzo IP del PC Windows con cui il controllo deve essere collegato **username**: nome utente con il quale il controllo si identifica in rete **workgroup**: gruppo di lavoro con cui il controllo si identifica in rete **password**: password con cui il controllo si identifica in rete (massimo 80 caratteri) ulteriori opzioni SMB: possibilità di inserimento per ulteriori opzioni per la rete Windows
Collegamento automatico	Automount (SÌ o NO): qui si definisce se durante l'avvio del controllo deve essere eseguito automaticamente il mount della rete. I dispositivi per cui il mount non viene eseguito automaticamente possono ricevere il mount in qualsiasi momento nella gestione programmi.

L'indicazione sul protocollo manca nel TNC 320, viene impiegato il protocollo di trasmissione secondo RFC 894.

Impostazioni su un PC con Windows 2000

Premesse

La scheda di rete deve essere già installata sul PC e funzionante.

Se il PC con cui si desidera collegare il TNC è già collegato alla rete aziendale, si dovrebbe mantenere l'indirizzo di rete del PC ed adattare l'indirizzo di rete del TNC.

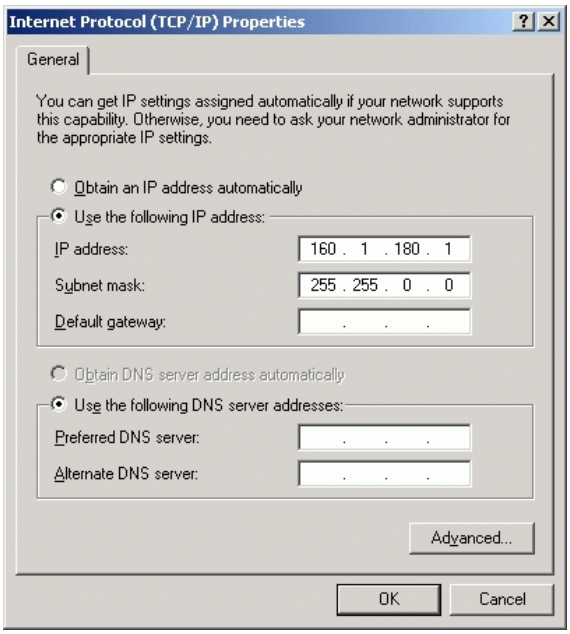

- Selezionare le impostazioni di rete tramite <Avvio>, <Impostazioni>, <Connessioni di rete>
- Cliccare con il tasto destro del mouse sul simbolo <Collegamento LAN> e successivamente nel menu che viene visualizzato su <Proprietà>
- Fare doppio clic su <Protocollo Internet (TCP/IP)> per modificare le impostazioni IP (vedere figura in alto a destra)
- Se non ancora attiva, selezionare l'opzione <Usare il seguente indirizzo IP>
- Inserire nel campo <Indirizzo IP> lo stesso indirizzo IP impostato in iTNC nelle impostazioni di rete specifiche del PC, ad es. 160.1.180.1
- Inserire nel campo <Maschera di sottorete> 255.255.0.0
- Confermare le impostazioni con <OK>
- Salvare la configurazione di rete con <OK>, sarà eventualmente necessario riavviare Windows

15.6 Selezione della visualizzazione di posizione

Applicazione

Nel Funzionamento manuale e per i modi operativi di esecuzione del programma si può intervenire sulla visualizzazione delle coordinate.

La figura a destra illustra varie posizioni dell'utensile

- Posizione di partenza
- Posizione finale dell'utensile
- Origine pezzo
- Origine macchina

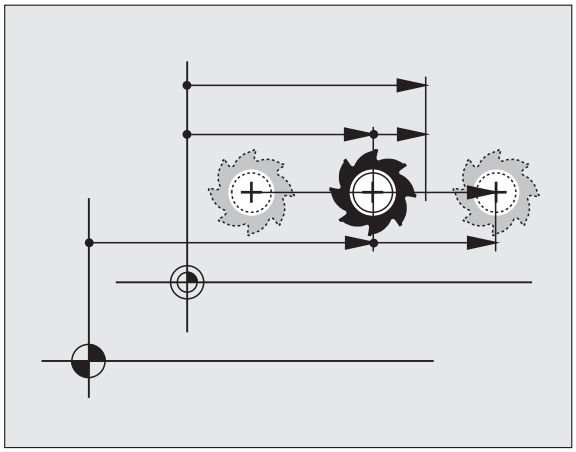

Per la visualizzazione delle posizioni del TNC si possono selezionare le seguenti coordinate:

Funzione	Schermo
Posizione nominale; valore preimpostato dal TNC	NOMIN
Posizione reale; posizione attuale dell'utensile	REALE
Posizione di riferimento; posizione reale riferita all'origine della macchina	RIF. REALE
Posizione di riferimento; posizione nominale riferita all'origine della macchina	RIF. NOM.
Errore di inseguimento; differenza tra posizione nominale e reale	INSEG
Distanza residua rispetto alla posizione programmata; differenza tra posizione reale e finale	DIST

Con la funzione MOD **Posizione 1** si seleziona la visualizzazione di posizione nella visualizzazione di stato.

Con la funzione MOD **Posizione 2** si seleziona la visualizzazione di posizione nella visualizzazione di stato supplementare.

15.7 Selezione dell'unità di misura

Applicazione

Con questa funzione MOD si definisce se il TNC deve visualizzare le coordinate in millimetri o in pollici.

- Sistema di misura metrico: ad es. X = 15,789 (mm) funzione MOD cambio mm/pollici = mm. Indicazione con 3 cifre decimali
- Sistema di misura in pollici: ad es. X = 0,6216 (pollici) funzione MOD cambio mm/pollici = pollici. Indicazione con 4 cifre decimali

Se è attivata la visualizzazione in pollici anche l'avanzamento viene visualizzato dal TNC in pollici/min. In un programma in pollici i valori di avanzamento devono essere introdotti moltiplicati per un fattore 10.

15.8 Visualizzazione dei tempi operativi

Applicazione

Selezionando il softkey TEMPO MACC. si può chiamare la visualizzazione di vari tempi operativi:

Tempo operativo	Significato
Accensione	Tempo operativo del controllo dalla messa in funzione
Macchina on	Tempo operativo della macchina dalla messa in funzione
Esecuz. programma	Tempo operativo per l'esercizio controllato dalla messa in funzione

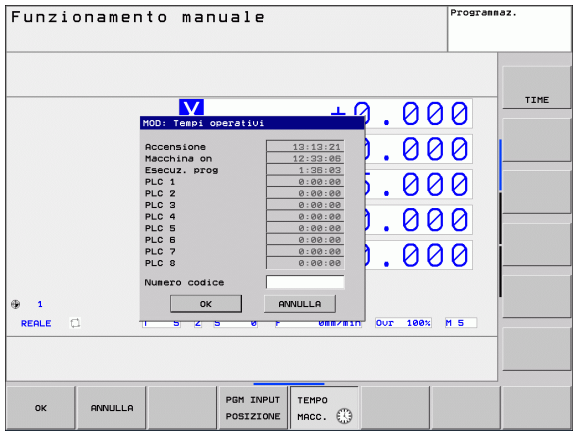

Il costruttore della macchina ha la facoltà di visualizzare anche altri tempi. Consultare il manuale della macchina!

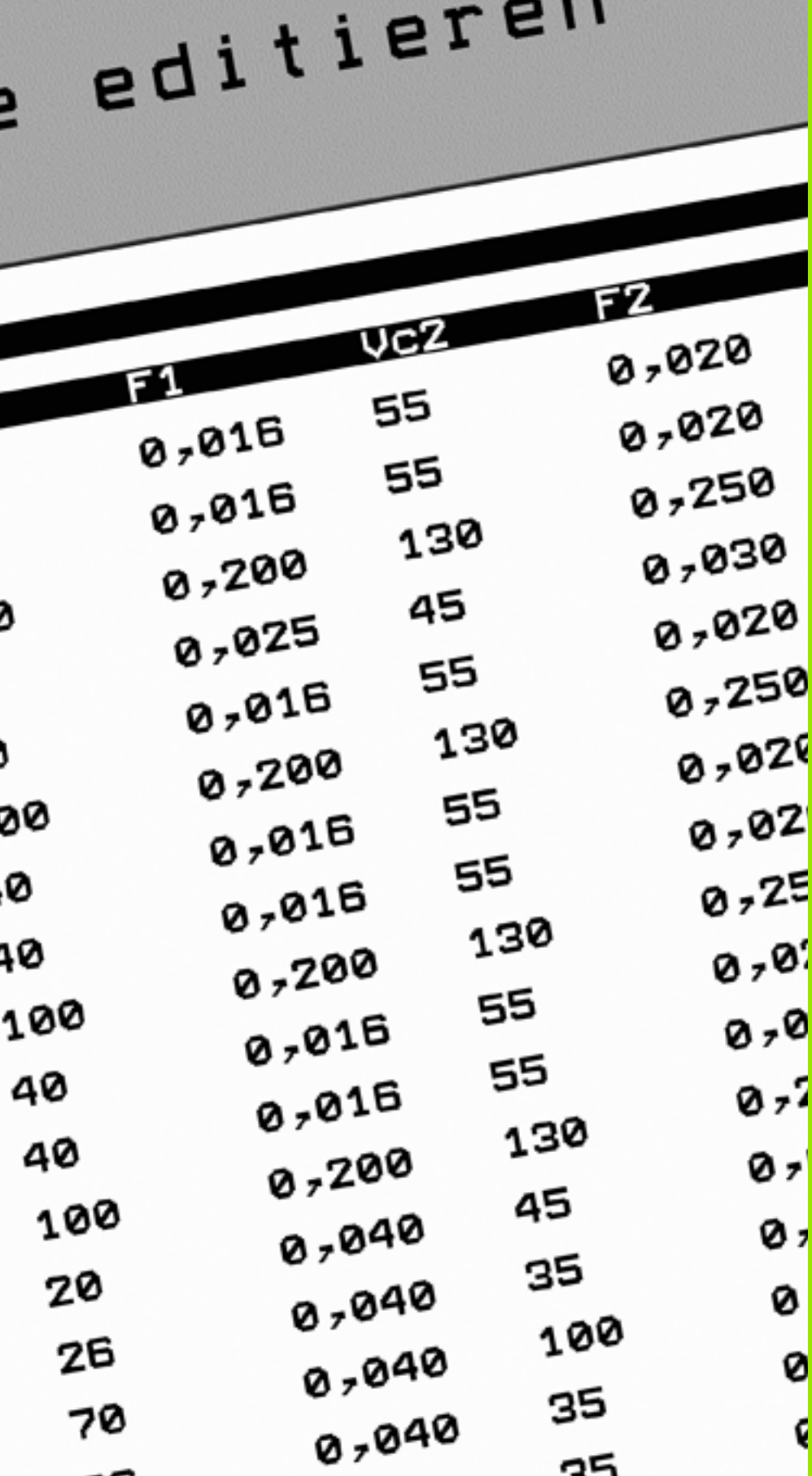

16

Tabelle e riepiloghi

16.1 Parametri utente specifici di macchina

Applicazione

L'inserimento dei valori dei parametri si esegue mediante il cosiddetto **editor di configurazione**.

Per consentire all'utente la programmazione di funzioni specifiche di macchina, il costruttore della macchina può definire quali parametri macchina sono disponibili come parametri utente. Il costruttore della macchina può inoltre integrare nel TNC ulteriori parametri macchina non descritti di seguito.

Consultare il manuale della macchina.

Nell'editor di configurazione i parametri macchina sono riepilogati in una struttura ad albero di oggetti parametro. Ciascun oggetto parametro porta un nome (ad es. **`CfgDisplayLanguage`**), che consente di trarre indicazioni sulla funzione dei parametri interessati. Un oggetto parametro, definito anche entità, è contrassegnato nella struttura ad albero da una "E" nel simbolo della cartella. Per l'identificazione univoca alcuni parametri macchina possiedono un key name che assegna il parametro ad un gruppo (ad es. X per asse X). La relativa cartella del gruppo riporta il key name ed è contrassegnata da una "K" nel simbolo della cartella.

Se si apre l'editor di configurazione per i parametri utente, è possibile modificare la rappresentazione dei parametri presenti. Con l'impostazione standard vengono visualizzati i parametri con brevi testi esplicativi. Per poter visualizzare i nomi effettivi di sistema dei parametri, premere il tasto per la suddivisione dello schermo e successivamente il softkey NOME DEL SISTEMA. Procedere allo stesso modo per ritornare alla visualizzazione standard.

Richiamo dell'editor di configurazione

- Selezionare il modo operativo **Editing programma**
- Premere il tasto **MOD**
- Inserire il numero codice **123**
- Con il softkey **FINE** si esce dall'editor di configurazione

All'inizio di ciascuna riga dell'albero dei parametri viene visualizzata un'icona che fornisce informazioni supplementari su tale riga. Le icone hanno il seguente significato:

- diramazione presente ma chiusa
- diramazione aperta
- oggetto vuoto, non può essere aperto
- parametro macchina inizializzato
- parametro macchina non inizializzato (opzionale)
- può essere letto ma non editato
- non può essere letto né può essere editato

Nel simbolo della cartella è identificabile il tipo dell'oggetto di configurazione:

- Key (nome gruppo)
- Lista
- Entità od oggetto parametro

Visualizzazione testo di guida

Con il tasto **HELP** si può visualizzare un testo di guida per ciascun oggetto parametro oppure attributo.

Se il testo di guida non è contenuto in una sola pagina (in tale caso in alto a destra è indicato ad es. 1/2), con il softkey **SFOGLIA GUIDA** si può passare alla seconda pagina.

Premendo di nuovo il tasto **HELP** il testo di Help viene richiuso.

In aggiunta al testo di Help vengono visualizzate altre informazioni, ad es. l'unità di misura, un valore iniziale, una selezione ecc. Se il parametro macchina selezionato corrisponde a un parametro del TNC, viene anche visualizzato il corrispondente numero MP.

Elenco dei parametri

Impostazioni parametri

DisplaySettings

Impostazioni per visualizzazione dello schermo

Ordine degli assi visualizzati

da [0] a [5]

In funzione degli assi disponibili

Tipo di posizione visualizzata nella finestra

NOMIN
REALE
RIF. REALE
RIF. NOM.
INSEG
DIST

Tipo di posizione visualizzata nella visualizzazione di stato

NOMIN
REALE
RIF. REALE
RIF. NOM.
INSEG
DIST

Definizione del separatore decimale per la visualizzazione di posizioni

.

Visualizzazione dell'avanzamento nel modo operativo Funzionamento manuale

at axis key: solo visualizzazione dell'avanzamento se si preme il tasto di direzione
always minimum: sempre visualizzazione dell'avanzamento

Visualizzazione della posizione mandrino nella visualizzazione posizione:

during closed loop: visualizzazione della posizione mandrino soltanto se mandrino in regolazione posizione
during closed loop and M5: visualizzazione della posizione mandrino se mandrino in regolazione posizione e con M5

hidePresetTable

True: senza visualizzazione del softkey Tabella Preset
False: con visualizzazione del softkey Tabella Preset

Impostazioni parametri

DisplaySettings

Incremento di visualizzazione per i singoli assi
Lista di tutti gli assi disponibili
Passo per la visualizzazione di posizione in mm o gradi
0.1
0.05
0.01
0.005
0.001
0.0005
0.0001
0.00005 (opzione software Display step)
0.00001 (opzione software Display step)
Incremento per visualizzazione posizione in Inch
0.005
0.001
0.0005
0.0001
0.00005 (opzione software Display step)
0.00001 (opzione software Display step)

DisplaySettings

Definizione dell'unità di misura valida per la visualizzazione
metric: utilizzare il sistema metrico
inch: utilizzare il sistema in pollici

DisplaySettings

Formato dei programmi NC e della visualizzazione cicli
Programmazione in testo in chiaro HEIDENHAIN o in DIN/ISO
HEIDENHAIN: programmazione in modalità MDI nel dialogo con testo in chiaro
ISO: programmazione in modalità MDI in DIN/ISO
Rappresentazione dei cicli
TNC_STD: visualizzazione dei cicli con testi di commento
TNC_PARAM: visualizzazione dei cicli senza testi di commento

Impostazioni parametri

DisplaySettings

Impostazioni della lingua di dialogo NC e PLC

Lingua di dialogo NC
ENGLISH
GERMAN
CZECH
FRENCH
ITALIAN
SPANISH
PORTUGUESE
SWEDISH
DANISH
FINNISH
DUTCH
POLISH
HUNGARIAN
RUSSIAN
CHINESE
CHINESE_TRAD
SLOVENIAN
ESTONIAN
KOREAN
LATVIAN
NORWEGIAN
ROMANIAN
SLOVAK
TURKISH
LITHUANIAN

Lingua di dialogo PLC
Vedere Lingua di dialogo NC

Lingua messaggi di errore PLC
Vedere Lingua di dialogo NC

Lingua della guida
Vedere Lingua di dialogo NC

DisplaySettings

Comportamento all'avvio del controllo
Confermare il messaggio 'Interruzione tensione'
TRUE: proseguimento dell'avvio del controllo solo dopo conferma del messaggio
FALSE: non compare il messaggio 'Interruzione tensione'
Rappresentazione dei cicli
TNC_STD: visualizzazione dei cicli con testi di commento
TNC_PARAM: visualizzazione dei cicli senza testi di commento

Impostazioni parametri

ProbeSettings

Configurazione del comportamento di tastatura

Funzionamento manuale: considerazione della rotazione base
TRUE: considerazione di una rotazione base attiva in tastatura
FALSE: traslazione sempre parallela all'asse in tastatura

Modalità automatica: misurazione multipla per funzioni di tastatura
Da 1 a 3: numero delle tastature per processo di tastatura

Modalità automatica: campo di fedeltà per misurazioni multiple
Da 0,002 a 0,999 [mm]: campo in cui deve rientrare il valore misurato per una misurazione multipla

CfgTTRoundStylus

Coordinate del centro dello stilo
[0]: coordinata X del centro dello stilo riferito all'origine della macchina
[1]: coordinata Y del centro dello stilo riferito all'origine della macchina
[2]: coordinata Z del centro dello stilo riferito all'origine della macchina

Distanza di sicurezza sullo stilo per preposizionamento
da 0.001 a 99 999.9999 [mm]: distanza di sicurezza in direzione asse utensile

Zona di sicurezza intorno allo stilo per preposizionamento
da 0.001 a 99 999.9999 [mm]: distanza di sicurezza nel piano perpendicolare all'asse utensile

---

CfgToolMeasurement

Funzione M per orientamento del mandrino
-1: orientamento mandrino direttamente da NC
0: funzione inattiva
Da 1 a 999: numero della funzione M per orientamento mandrino

Direzione di tastatura per misurazione raggio utensile
X_Positive, Y_Positive, X_Negative, Y_Negative (a seconda dell'asse utensile)

Distanza tra bordo inferiore dell'utensile e bordo superiore dello stilo
Da 0.001 a 99.9999 [mm]: offset stilo - utensile

Rapido nel ciclo di tastatura
Da 10 a 300 000 [mm/min]: rapido nel ciclo di tastatura

Avanzamento di tastatura per misurazione utensile
Da 1 a 3 000 [mm/min]: avanzamento di tastatura per misurazione utensile

Calcolo dell’avanzamento di tastatura
ConstantTolerance: calcolo dell'avanzamento di tastatura con tolleranza costante
VariableTolerance: calcolo dell'avanzamento di tastatura con tolleranza variabile
ConstantFeed: avanzamento di tastatura costante

Velocità periferica massima ammessa sul tagliente dell’utensile
Da 1 a 129 [m/min]: velocità periferica ammessa per la fresa

Numero di giri massimo ammesso durante la misurazione dell’utensile
Da 0 a 1 000 [1/min]: numero di giri massimo ammesso

Errore di misura massimo ammesso per misurazione utensile
Da 0.001 a 0.999 [mm]: primo errore di misura massimo ammesso

Errore di misura massimo ammesso per misurazione utensile
Da 0.001 a 0.999 [mm]: secondo errore di misura massimo ammesso

---

Impostazioni parametri

ChannelSettings

CH_NC

Cinematica attiva

Cinematica da attivare
Lista delle cinematiche macchina

Tolleranze geometriche

Scostamento ammesso del raggio del cerchio
Da 0.0001 a 0.016 [mm]: scostamento ammesso del raggio del cerchio nel punto finale del cerchio confrontato con il punto iniziale del cerchio

Configurazione dei cicli di lavorazione

Fattore di sovrapposizione nella fresatura di tasche
Da 0,001 a 1,414: : fattore di sovrapposizione per ciclo 4 FRESATURA DI TASCHE e ciclo 5: TASCA CIRCOLARE

Visualizzazione messaggio "Mandrino?" se M3/M4 non attivi
on: con emissione di messaggi di errore
off: senza emissione di messaggi di errore

Visualizzazione messaggio di errore "Inserire profondità negativa"
on: con emissione di messaggi di errore
off: senza emissione di messaggi di errore

Comportamento in posizionamento alla parete della scanalatura su superficie cilindrica
LineNormal: posizionamento con una retta
CircleTangential: posizionamento con un movimento circolare

Funzione M per orientamento del mandrino
-1: orientamento mandrino direttamente da NC
0: funzione inattiva
Da 1 a 999: numero funzione M per orientamento mandrino

Impostazioni parametri

Filtro geometria per estrapolazione elementi lineari

Tipo di filtro stretch
- Off: nessun filtro attivo
- ShortCut: eliminazione di singoli punti sul poligono
- Average: il filtro geometria smussa gli spigoli

Distanza massima del profilo filtrato da quello non filtrato
Da 0 a 10 [mm]: i punti eliminati si trovano all'interno di questa tolleranza rispetto al percorso risultante

Lunghezza massima del percorso risultato dal filtraggio
Da 0 a 1000 [mm]: lunghezza su cui è attivo il filtraggio geometria

Impostazioni per l'editor NC

Creazione file di backup
TRUE: dopo l'editing di programmi NC creazione di file di backup
FALSE: dopo l'editing di programmi NC nessuna creazione di file di backup

Comportamento del cursore dopo la cancellazione di righe
TRUE: dopo la cancellazione il cursore si trova sulla riga precedente (comportamento iTNC)
FALSE: dopo la cancellazione il cursore si trova sulla riga successiva

Comportamento del cursore nella prima oppure nell'ultima riga
TRUE: movimento cursore ammesso a inizio/fine PGM
FALSE: movimento cursore non ammesso a inizio/fine PGM

Interruzione riga con blocchi di più righe
ALL: rappresentazione sempre completa delle righe
ACT: sola rappresentazione completa delle righe del blocco attivo
NO: rappresentazione completa delle righe solo in editing del blocco

Attivazione guida
TRUE: visualizzazione di grafica di supporto solitamente sempre durante l'immissione
FALSE: visualizzazione della grafica di supporto soltanto se attivata con tasto HELP

Comportamento del livello softkey dopo un inserimento di ciclo
TRUE: il livello softkey Cicli rimane attivo dopo l'inserimento di ciclo
FALSE: il livello softkey Cicli viene mascherato dopo la definizione del ciclo

Richiesta di sicurezza con cancellazione blocco
TRUE: con visualizzazione della richiesta di conferma dopo la cancellazione di un blocco NC
FALSE: senza visualizzazione della richiesta di conferma dopo la cancellazione di un blocco NC

Lunghezza programma in base alla quale deve essere controllata la geometria
Da 100 a 9999: lunghezza programma in base alla quale deve essere controllata la geometria

---

Indicazioni del percorso per l'utente finale

Lista con drive e/o directory
I drive e le directory qui impostati sono visualizzati dal TNC nella Gestione dati

---

Ora universale (Greenwich Time)

Differenza rispetto all'ora universale [h]
Da -12 a 13: fuso orario in ore con riferimento all'ora di Greenwich

---

16.2 Piedinatura e cavi di collegamento per interfacce dati

Interfaccia V.24/RS-232-C per apparecchi HEIDENHAIN

L'interfaccia è conforme alla norma EN 50 178
Separazione sicura dalla rete.

Con impiego dell'adattatore a 25 poli:

TNC		VB 365 725-xx			Adattatore 310 085-01		VB 274 545-xx		
Maschio	**Piedinatura**	**Femmina**	**Colore**	**Femmina**	**Maschio**	**Femmina**	**Maschio**	**Colore**	**Femmina**
1	libero	1		1	1	1	1	bianco/ marrone	1
2	RXD	2	giallo	3	3	3	3	giallo	2
3	TXD	3	verde	2	2	2	2	verde	3
4	DTR	4	marrone	20	20	20	20	marrone	8
5	GND segnale	5	rosso	7	7	7	7	rosso	7
6	DSR	6	blu	6	6	6	6		6
7	RTS	7	grigio	4	4	4	4	grigio	5
8	CTR	8	rosa	5	5	5	5	rosa	4
9	libero	9					8	viola	20
invol.	scherm. esterna	invol.	scherm. esterna	invol.	invol.	invol.	invol.	scherm. esterna	invol.

Con impiego dell'adattatore a 9 poli:

TNC		VB 355 484-xx			Adattatore 363 987-02		VB 366 964-xx		
Maschio	**Piedinatura**	**Femmina**	**Colore**	**Maschio**	**Femmina**	**Maschio**	**Femmina**	**Colore**	**Femmina**
1	libero	1	rosso	1	1	1	1	rosso	1
2	RXD	2	giallo	2	2	2	2	giallo	3
3	TXD	3	bianco	3	3	3	3	bianco	2
4	DTR	4	marrone	4	4	4	4	marrone	6
5	GND segnale	5	nero	5	5	5	5	nero	5
6	DSR	6	viola	6	6	6	6	viola	4
7	RTS	7	grigio	7	7	7	7	grigio	8
8	CTR	8	bianco/verde	8	8	8	8	bianco/verde	7
9	libero	9	verde	9	9	9	9	verde	9
invol.	scherm. esterna	invol.	scherm. esterna	invol.	invol.	invol.	invol.	scherm. esterna	invol.

Apparecchi periferici

La piedinatura del connettore dell'apparecchio periferico può differire notevolmente dalla piedinatura del connettore sull'apparecchio HEIDENHAIN.

Infatti essa dipende dall'apparecchio e dal tipo di trasmissione. Rilevare la piedinatura del connettore dell'adattatore dalla tabella sottostante.

Adattatore 363 987-02		VB 366 964-xx		
Femmina	**Maschio**	**Femmina**	**Colore**	**Femmina**
1	1	1	rosso	1
2	2	2	giallo	3
3	3	3	bianco	2
4	4	4	marrone	6
5	5	5	nero	5
6	6	6	viola	4
7	7	7	grigio	8
8	8	8	bianco/verde	7
9	9	9	verde	9
invol.	invol.	invol.	scherm. esterna	invol.

Interfaccia Ethernet, presa RJ45

Lunghezza massima cavo:

- non schermato: 100 m
- schermato: 400 m

Pin	Segnale	Descrizione
1	TX+	Transmit Data
2	TX–	Transmit Data
3	REC+	Receive Data
4	libero	
5	libero	
6	REC–	Receive Data
7	libero	
8	libero	

16.3 Scheda tecnica

Spiegazione dei simboli

- ■ Standard
- □ Opzione assi
- ◆ Opzione software 1s

Funzioni utente	
Breve descrizione	■ versione base: 3 assi più mandrino controllato □ 1. Asse supplementare per 4 assi e mandrino regolato □ 2. Asse supplementare per 5 assi e mandrino regolato
Immissione programma	in testo in chiaro HEIDENHAIN e DIN/ISO tramite softkey o tastiera USB
Indicazioni di posizione	■ posizioni nominali per rette e cerchi in coordinate cartesiane o in coordinate polari ■ quote assolute o incrementali ■ visualizzazione e immissione in mm o in pollici
Correzioni utensile	■ raggio utensile nel piano di lavoro e lunghezza utensile ■ precalcolo fino a 99 blocchi di un profilo con correzione del raggio (M120)
Tabelle utensili	più tabelle utensili con un numero qualsiasi di utensili
Velocità di taglio costante	■ riferita alla traiettoria del centro utensile ■ riferita al tagliente dell'utensile
Funzionamento parallelo	creazione del programma con supporto grafico durante l'esecuzione di un altro programma
Elementi del profilo	■ retta ■ smusso ■ traiettoria circolare ■ centro cerchio ■ traiettoria circolare con indicazione del raggio ■ traiettoria circolare con raccordo tangenziale ■ arrotondamento spigoli
Avvicinamento e distacco al/dal profilo	■ su retta: tangenziale o perpendicolare ■ su cerchio
Programmazione libera dei profili FK	■ programmazione libera dei profili FK in testo in chiaro HEIDENHAIN con supporto grafico per pezzi non quotati a norma NC
Salti di programma	■ sottoprogrammi ■ ripetizione di blocchi di programma ■ programma qualsiasi come sottoprogramma

Funzioni utente	
Cicli di lavorazione	■ cicli di foratura e maschiatura con e senza compensatore ■ sgrossatura tasche rettangolari e circolari ■ cicli di foratura profonda, alesatura, barenatura interna e allargatura ■ cicli di fresatura di filettature interne ed esterne ■ finitura tasche rettangolari e circolari ■ cicli di spianatura di superfici piane e inclinate ■ cicli di fresatura per scanalature lineari e circolari ■ sagome di punti su cerchi e linee ■ tasca di profilo parallela al profilo ■ tratto di profilo ■ inoltre si possono integrare cicli del costruttore – cicli di lavorazione speciali generati dal costruttore della macchina
Conversione di coordinate	■ traslazione, rotazione, specularità ■ fattore di scala (specifico per gli assi) ◆ rotazione del piano di lavoro (opzione software)
Parametri Q Programmazione con variabili	■ funzioni matematiche =, +, –, *, /, sin α , cos α, radice quadrata ■ operazioni logiche (=, =/ , <, >) ■ calcolo con parentesi ■ tan α , arco seno, arco coseno, arco tangente, a^n, e^n, ln, log, valore assoluto di un numero, costante π , negazione, troncatura di cifre intere e decimali ■ funzioni per calcolo cerchio ■ parametri stringa
Aiuti di programmazione	■ calcolatrice ■ lista completa di tutti i messaggi di errore verificatisi ■ funzione di guida contestuale per messaggi di errore ■ supporto grafico per la programmazione di cicli ■ blocchi di commento nel programma NC
Teach In	■ conferma diretta delle posizioni reali nel programma NC
Test grafico Tipi di rappresentazione	■ simulazione grafica della lavorazione anche durante l'esecuzione di un altro programma ■ vista dall'alto / rappresentazione su 3 piani / rappresentazione 3D ■ ingrandimento di dettagli
Programmazione grafica	■ nel modo operativo Programmazione i blocchi NC immessi vengono disegnati (grafica 2D con tratteggio) anche mentre viene eseguito un altro programma
Lavorazione grafica Tipi di rappresentazione	■ rappresentazione grafica del programma elaborato in vista dall'alto / rappresentazione su 3 piani / rappresentazione 3D
Tempi di lavorazione	■ calcolo dei tempi di lavorazione nel modo operativo "Prova programma" ■ indicazione del tempo di lavorazione attuale nelle modalità di esecuzione del programma

Funzioni utente	
Riposizionamento sul profilo	■ lettura blocchi fino a un qualsiasi blocco del programma e raggiungimento della posizione nominale calcolata per proseguire la lavorazione ■ interruzione del programma, allontanamento dal profilo e riposizionamento
Tabelle origini	■ più tabelle origini per memorizzare origini riferite al pezzo
Cicli di tastatura	■ calibrazione del sistema di tastatura ■ compensazione manuale e automatica della posizione obliqua del pezzo ■ impostazione manuale e automatica dell'origine ■ misurazione automatica di pezzi ■ cicli per la misurazione automatica degli utensili

Dati tecnici	
Componenti	■ unità logica con pannello di comando TNC e schermo piatto a colori TFT integrato da 15,1 pollici con softkey
Memoria	■ 300 MByte (su scheda memoria Compact Flash CFR)
Risoluzione di inserimento e passo di visualizzazione	■ fino a 0,1 µm negli assi lineari ■ fino a 0,000 1° negli assi angolari
Campo di immissione	■ max 999 999 999 mm o 999 999 999°
Interpolazione	■ lineare su 4 assi ■ circolare su 2 assi ◆ circolare su 3 assi con piano di lavoro ruotato (opzione software 1) ■ traiettoria elicoidale: sovrapposizione di traiettoria circolare e lineare
Tempo di esecuzione blocco Retta 3D senza correzione del raggio	■ 6 ms (retta 3D senza correzione raggio)
Regolazione assi	■ risoluzione di posizione: periodo del segnale dell'encoder di posizione/1024 ■ tempo ciclo regolatore posizione:3 ms ■ tempo ciclo del regolatore velocità: 600 µs
Percorso di traslazione	■ max 100 m (3 937 pollici)
Numero di giri mandrino	■ max 100 000 giri/min (valore nominale analogico numero di giri)
Compensazione errori	■ errori assiali lineari e non lineari, giochi, errori d'inversione nei movimenti circolari, dilatazione termica ■ attrito statico

Dati tecnici	
Interfacce dati	■ ciascuna V.24 / RS-232-C max. 115 kBaud ■ interfaccia dati estesa con protocollo LSV-2 per il controllo esterno del TNC tramite interfaccia dati con software HEIDENHAIN TNCremoNT ■ interfaccia Ethernet 100 Base T ca. tra 2 e 5 MBaud (secondo il tipo di file e il traffico sulla rete) ■ 3 x USB 2.0
Temperatura ambiente	■ lavoro: da 0°C a +45°C ■ immagazzinaggio: da -30°C a +70°C

Accessori	
Volantini elettronici	■ un volantino portatile **HR 410** o ■ un volantino da incasso **HR 130** o ■ fino a tre volantini da incasso **HR 150** tramite apposito adattatore HRA 110
Sistemi di tastatura	■ **TS 220**: sistema di tastatura 3D digitale con collegamento via cavo ■ **TS 440**: sistema di tastatura 3D digitale con trasmissione a infrarossi ■ **TS 444**: sistema di tastatura 3D digitale con trasmissione a infrarossi senza batteria ■ **TS 640**: sistema di tastatura 3D digitale con trasmissione a infrarossi ■ **TS 740**: sistema di tastatura 3D digitale con trasmissione a infrarossi ultrapreciso ■ **TT 140**: sistema di tastatura 3D digitale per misurazione utensili

Opzione software 1 (numero opzione #08)	
Lavorazione su tavola rotante	◆programmazione di profili sullo sviluppo di un cilindro ◆avanzamento in mm/min
Conversioni di coordinate	◆rotazione del piano di lavoro
Interpolazione	◆circolare su 3 assi con piano di lavoro ruotato

Formati di immissione e unità delle funzioni del TNC	
Posizioni, coordinate, raggi di cerchi, lunghezza di smussi	da -99 999.9999 a +99 999.9999 (5,4: cifre intere, cifre decimali) [mm]
Numeri utensile	da 0 a 32 767,9 (5,1)
Nomi utensile	16 caratteri, nelle **TOOL CALL** scritti tra " ". caratteri speciali ammessi: #, $, %, &, -
Valori delta per correzione utensili	da -99,9999 a +99,9999 (2,4) [mm]
Numero di giri mandrino	da 0 a 99 999,999 (5,3) [giri/min]
Avanzamenti	da 0 a 99 999,999 (5,3) [mm/min] o [mm/dente] oppure [mm/giro]
Tempo di sosta nel ciclo 9	da 0 a 3 600,000 (4,3) [s]
Passo filettatura nei vari cicli	da -99,9999 a +99,9999 (2,4) [mm]
Angolo per orientamento mandrino	da 0 a 360,0000 (3,4) [°]
Angolo per coordinate polari, rotazioni, rotazione piano di lavoro	da -360,0000 a 360,0000 (3,4) [°]
Angolo in coordinate polari per interpolazione elicoidale (CP)	da -5 400,0000 a 5 400,0000 (4,4) [°]
Numeri origine nel ciclo 7	da 0 a 2 999 (4,0)
Fattore di scala nei cicli 11 e 26	da 0,000001 a 99,999999 (2,6)
Funzioni ausiliarie M	da 0 a 999 (3,0)
Numeri di parametri Q	da 0 a 1999 (4,0)
Valori di parametri Q	da -99 999,9999 a +99 999,9999 (5,4)
Vettori normali N e T nella correzione 3D	da -9,99999999 a +9,99999999 (1,8)
Label (LBL) per salti nel programma	da 0 a 999 (3,0)
Label (LBL) per salti nel programma	stringa di testo qualsiasi tra virgolette ("")
Numero di ripetizioni di blocchi di programma REP	da 1 a 65 534 (5,0)
Numeri d'errore per la funzione parametrica FN14	da 0 a 1 099 (4,0)

16.4 Sostituzione della batteria tampone

Quando il controllo è disinserito, il TNC viene alimentato da una batteria tampone per non perdere i dati nella memoria RAM.

Quando il TNC visualizza il messaggio **SOSTITUIRE PILE**, è necessario effettuarne la sostituzione.

Prima di sostituire la batteria tampone si dovrebbe eseguire un salvataggio dei dati.

Per la sostituzione della batteria tampone spegnere la macchina e il TNC!

La batteria tampona deve essere sostituita solo da personale competente!

Tipo batteria: 1 batteria al litio, tipo CR 2450N (Renata) ID 315 878-01

1 La batteria tampone si trova sulla scheda principale di MC 6110

2 Svitare le cinque viti della copertura dell'alloggiamento di MC 6110

3 Rimuovere la copertura

4 La batteria tampone si trova sul bordo laterale della scheda

5 Sostituire la batteria; la nuova batteria può essere inserita solo nella posizione corretta

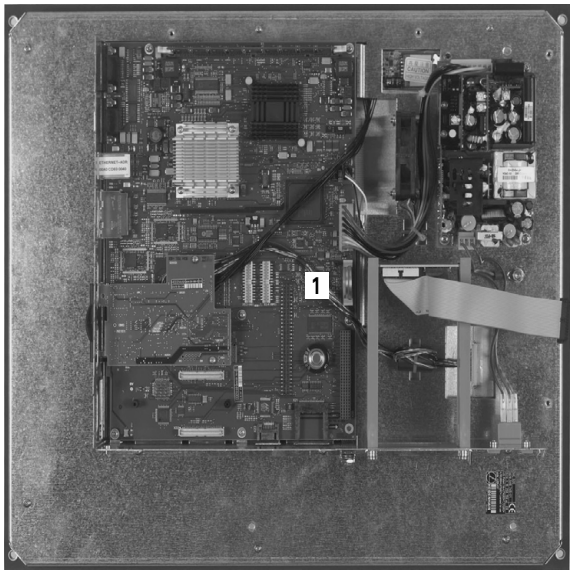

Tabelle riassuntive

Cicli di lavorazione

Numero ciclo	Denominazione del ciclo	DEF attivo	CALL attivo
7	Spostamento origine	■	
8	Lavorazione speculare	■	
9	Tempo di sosta	■	
10	Rotazione	■	
11	Fattore di scala	■	
12	Chiamata di programmi	■	
13	Orientamento mandrino	■	
14	Definizione profilo	■	
19	Rotazione piano di lavoro	■	
20	Dati profilo SL II	■	
21	Preforatura SL II		■
22	Svuotamento SL II		■
23	Finitura del fondo SL II		■
24	Finitura laterale SL II		■
25	Tratto di profilo		■
26	Fattore di scala specifico per asse	■	
27	Superficie cilindrica		■
28	Fresatura di scanalature su superficie cilindrica		■
29	Isola su superficie cilindrica		■
32	Tolleranza	■	
200	Foratura		■
201	Alesatura		■
202	Barenatura interna		■
203	Foratura universale		■
204	Controforatura invertita		■
205	Foratura profonda universale		■

Numero ciclo	Denominazione del ciclo	DEF attivo	CALL attivo
206	Maschiatura con compensatore utensile, nuovo		■
207	Maschiatura senza compensatore utensile, nuovo		■
208	Fresatura foro		■
209	Maschiatura con rottura truciolo		■
220	Sagome di punti su cerchio	■	
221	Sagome di punti su linee	■	
230	Spianatura		■
231	Superficie regolare		■
232	Fresatura a spianare		■
240	Centratura		■
241	Foratura con punte a cannone monotaglienti		■
247	Definizione origine	■	
251	Lavorazione completa tasca rettangolare		■
252	Lavorazione completa tasca circolare		■
253	Fresatura di scanalature		■
254	Scanalatura circolare		■
256	Lavorazione completa isole rettangolari		■
257	Lavorazione completa isole circolari		■
262	Fresatura filetto		■
263	Fresatura di filettature con smusso		■
264	Fresatura di filettature con preforo		■
265	Fresatura di filettature elicoidali		■
267	Fresatura di filettature esterne		■

Funzioni ausiliarie

M	Attivazione	Attivo a Inizio	Fine	Pagina
M0	Arresto esecuz. progr./arresto mandrino/refrigerante OFF		■	Pagina 309
M1	Arresto esecuz. progr. a scelta/arresto mandrino/refrigerante OFF		■	Pagina 439
M2	Arresto esec. programma/arresto mandrino/refrigerante OFF/event. cancellazione visual. stato (in funzione param. macchina)/salto di ritorno al blocco 1		■	Pagina 309
M3 M4 M5	Mandrino ON in senso orario Mandrino ON in senso antiorario Arresto mandrino	■ ■ 	 ■	Pagina 309
M6	Cambio utensile/arresto esecuz. programma (in funzione param. macchina)/arresto mandrino		■	Pagina 309
M8 M9	Refrigerante ON Refrigerante OFF	■ 	 ■	Pagina 309
M13 M14	Mandrino ON in senso orario/refrigerante ON Mandrino ON in senso antiorario/refrigerante ON	■ ■		Pagina 309
M30	Funzione uguale a M2		■	Pagina 309
M89	Funzione ausiliaria libera **oppure** chiamata del ciclo, funzione modale (in funzione param. macchina)	■ 	 ■	Manuale Cicli
M91	Nell'istruz. di posizionam.: le coordinate si riferiscono all'origine della macchina	■		Pagina 310
M92	Nel blocco di posizionamento: le coordinate si riferiscono ad una posizione definita dal costruttore della macchina, ad es. alla posiz. di cambio utensile	■		Pagina 310
M94	Riduzione dell'indicazione dell'asse rotativo ad un valore inferiore a 360°	■		Pagina 368
M97	Lavorazione di piccoli gradini di profili		■	Pagina 313
M98	Lavorazione completa di profili aperti		■	Pagina 315
M99	Chiamata di ciclo, attiva solo nel relativo blocco		■	Manuale Cicli

M	Attivazione	Attivo a Inizio	Fine	Pagina
M101	Cambio utensile automatico con utensile gemello, disattivazione alla scadenza		■	Pagina 152
M102	Disattivazione della funzione M101		■	
M109	Velocità di traiettoria costante sul tagliente dell'utensile (aumento e riduzione dell'avanzamento)	■		Pagina 317
M110	Velocità di traiettoria costante sul tagliente dell'utensile (solo riduzione dell'avanzamento)	■		
M111	Disattivazione delle funzioni M109/M110		■	
M116	Avanzamento con assi angolari in mm/min	■		Pagina 366
M117	Disattivazione della funzione M116		■	
M118	Correzione del posizionamento con il volantino durante l'esecuzione del programma	■		Pagina 320
M120	Precalcolo del profilo con correzione del raggio (LOOK AHEAD)	■		Pagina 318
M126	Spostamento assi rotativi con ottimizzazione del percorso	■		Pagina 367
M127	Disattivazione della funzione M126		■	
M130	Nel blocco di posizionamento: i punti si riferiscono a un sistema di coordinate non ruotato	■		Pagina 312
M140	Distacco dal profilo nella direzione dell'asse utensile	■		Pagina 321
M144	Considerazione della cinematica della macchina nelle posizioni REALE/NOMINALE alla fine del blocco	■		Pagina 370
M145	Disattivazione della funzione M144		■	
M141	Soppressione del controllo del sistema di tastatura	■		Pagina 322
M148	Sollevamento automatico dell'utensile dal profilo in caso di arresto NC	■		Pagina 323
M149	Disattivazione della funzione M148		■	

Funzioni di TNC 320 e iTNC 530 a confronto

Dati tecnici a confronto

Funzione	TNC 320	iTNC 530
Assi	max 5	max 18
Risoluzione e passo di visualizzazione		
■ Assi lineari	■ 1 µm	■ 0,1 µm
■ Assi rotativi	■ 0,001°	■ 0,0001°
Schermo	schermo piatto a colori TFT da 15,1"	schermo piatto a colori TFT da 15,1 pollici, opzionale TFT a 19 pollici
Supporto di memoria per programmi NC, programmi PLC e file di sistema	scheda di memoria CompactFlash	disco fisso
Memoria per programmi NC	300 MByte	25 GByte
Tempo di esecuzione blocco	6 ms	3,6 ms (MC 420) 0,5 ms (MC 422 C)
Sistema operativo HeROS	sì	sì
Sistema operativo Windows XP	no	opzione
Interpolazione:		
■ Retta	■ 4 assi	■ 5 assi
■ Cerchio	■ 3 assi	■ 3 assi
■ Traiettoria elicoidale	■ sì	■ sì
■ Spline	■ no	■ sì, opzione per MC 420
Hardware	compatto nel pannello di comando	modulare nell'armadio elettrico

Interfacce dati a confronto

Funzione	TNC 320	iTNC 530
Fast-Ethernet 100BaseT	X	X
Interfaccia seriale RS-232-C	X	X
Interfaccia seriale RS-422	-	X
Interfaccia USB	X (USB 2.0)	X (USB 1.1)

Accessori a confronto

Funzione	TNC 320	iTNC 530
Pannello di comando della macchina		
■ MB 420	■ –	■ X
■ MB 620 (HSCI)	■ X	■ X
Volantini elettronici		
■ HR 410	■ X	■ X
■ HR 420	■ –	■ X
■ HR 520/530/550	■ –	■ X
■ HR 130	■ X	■ X
■ HR 150 con HRA 110	■ X	■ X
Sistemi di tastatura		
■ TS 220	■ X	■ X
■ TS 440	■ X	■ X
■ TS 444	■ X	■ X
■ TS 449 / TT 449	■ –	■ X
■ TS 640	■ X	■ X
■ TS 740	■ X	■ X
■ TT 130 / TT 140	■ X	■ X
PC industriale **IPC 61xx**	–	X

Software per PC a confronto

Funzione	TNC 320	iTNC 530
Software del posto di programmazione	disponibile	disponibile
TNCremoNT: per trasmissione dati con **TNCbackup** per backup dati	disponibile	disponibile
TNCremoPlus:P software di trasmissione dati con live screen	disponibile	disponibile
RemoTools SDK 1.2: libreria funzionale per lo sviluppo di applicazioni personalizzate per comunicare con i controlli numerici HEIDENHAIN.	disponibile in misura limitata	disponibile
virtualTNC: componenti del controllo per macchine virtuali	non disponibile	disponibile
ConfigDesign: software per la configurazione del controllo	disponibile	non disponibile

Funzioni specifiche della macchina a confronto

Funzione	TNC 320	iTNC 530
Cambio del campo di spostamento	funzione non disponibile	funzione disponibile
Azionamento centralizzato (1 motore per diversi assi macchina)	funzione non disponibile	funzione disponibile
Modalità asse C (motore mandrino per azionamento asse rotativo)	funzione non disponibile	funzione disponibile
Cambio automatico testa fresa	funzione non disponibile	funzione disponibile
Supporto di teste ad angolo	funzione non disponibile	funzione disponibile
Identificazione utensile Balluf	funzione non disponibile	funzione disponibile
Gestione di diversi magazzini utensile	funzione non disponibile	funzione disponibile
Gestione utensili estesa tramite Python	funzione non disponibile	funzione disponibile

Funzioni utente a confronto

Funzione	TNC 320	iTNC 530
Programmazione		
■ Nel dialogo con testo in chiaro HEIDENHAIN	■ X	■ X
■ In DIN / ISO	■ X (softkey)	■ X (tasti ASCII)
■ Con smarT.NC	■ –	■ X
■ Con editor ASCII	■ X, editabile direttamente	■ X, editabile dopo conversione
Dati di posizione		
■ Posizione nominale di rette e cerchio in coordinate ortogonali	■ X	■ X
■ Posizione nominale di rette e cerchio in coordinate polari	■ X	■ X
■ Quote assolute o incrementali	■ X	■ X
■ Visualizzazione e immissione in mm o in pollici	■ X	■ X
■ Blocchi di traslazione parassiali	■ X	■ X
■ Ultima posizione utensile impostata come polo (blocco CC vuoto)	■ X (messaggio di errore se conferma polo non univoca)	■ X
■ Vettori normali alla superficie (**LN**)	■ –	■ X
■ Blocchi spline (**SPL**)	■ –	■ X
Correzione utensile		
■ Nel piano di lavoro e lunghezza utensile	■ X	■ X
■ Precalcolo fino a 99 blocchi di un profilo con correzione del raggio	■ X	■ X
■ Correzione tridimensionale raggio dell'utensile	■ –	■ X
Tabella utensili		
■ Memoria centrale dati utensili	■ X, numerazione variabile	■ X, numerazione fissa
■ Diverse tabelle utensili con un numero qualsiasi di utensili	■ X	■ X
■ Impiego flessibile dei tipi di utensile	■ X	■ –
■ Visualizzazione filtrata di utensili selezionabili	■ X	■ –
■ Funzione di ordinamento	■ X	■ –
■ Nomi colonna	■ a volte con _	■ a volte con -
■ Funzione di copia: sovrascrittura mirata di dati utensile	■ –	■ X
■ Rappresentazione a maschera	■ commutazione tramite tasto della ripartizione dello schermo	■ commutazione tramite softkey
■ Scambio di tabella utensile tra TNC 320 e iTNC 530	■ non possibile	■ non possibile
Tabella per gestione di diversi sistemi di tastatura 3D	X	–

Funzione	TNC 320	iTNC 530
Creazione file impiego utensili, verifica disponibilità	–	X
Tabelle dati di taglio: calcolo automatico di numero di giri del mandrino e avanzamento sulla base delle tabelle tecnologiche memorizzate	–	X
Definizione tabelle qualsiasi	■ possibile definizione tramite dati di configurazione ■ i nomi delle tabelle devono iniziare con una lettera ■ lettura e scrittura tramite funzioni SQL	■ tabelle liberamente definibili (file .TAB) ■ lettura e scrittura tramite funzioni FN
Velocità di traiettoria costante riferita alla traiettoria del centro utensile o al tagliente	X	X
Funzionamento parallelo: generazione del programma durante l'esecuzione di un altro programma	X	X
Programmazione di assi di conteggio	–	X
Rotazione del piano di lavoro (ciclo 19, funzione PLANE)	opzione #08	X, opzione #08 per MC 420
Lavorazione su tavola rotante		
■ Programmazione di profili sullo sviluppo di un cilindro	■	■
■ Superficie cilindrica (ciclo 27)	■ X, opzione #08	■ X, opzione #08 per MC 420
■ Scanalatura su superficie cilindrica (ciclo 28)	■ X, opzione #08	■ X, opzione #08 per MC 420
■ Isola su superficie cilindrica (ciclo 29)	■ X, opzione #08	■ X, opzione #08 per MC 420
■ Profilo esterno su superficie cilindrica (ciclo 39)	■ –	■ X, opzione #08 per MC 420
■ Avanzamento in mm/min o giri/min	■ X, opzione #08	■ X, opzione #08 per MC 420
Spostamento in direzione dell'asse utensile		
■ Funzionamento manuale (menu 3D ROT)	■ –	■ X, funzione FCL2
■ Durante interruzione programma	■ –	■ X
■ Mandrino sovrapposto	■ –	■ X, opzione #44
Avvicinamento e distacco dal profilo su retta o cerchio	X	X
Immissione avanzamento		
■ **F** (mm/min), rapido **FMAX**	■ X	■ X
■ **FU** (avanzamento al giro mm/giro)	■ X	■ X
■ **FZ** (avanzamento al dente)	■ X	■ X
■ **FT** (tempo in secondi per percorso)	■ –	■ X
■ **FMAXT** (con potenziometro rapido attivo: tempo in secondi per percorso)	■ –	■ X

Funzione	TNC 320	iTNC 530
Programmazione libera dei profili FK		
■ Programmazione di pezzi non quotati a norma NC	■ X	■ X
■ Conversione di programmi FK a dialogo in chiaro	■ –	■ X
Salti nel programma		
■ Numero max di label	■ 65535	■ 1000
■ Sottoprogrammi	■ X	■ X
■ Annidamento per sottoprogrammi	■ 20	■ 6
■ Ripetizioni di blocchi di programma	■ X	■ X
■ Programma qualsiasi come sottoprogramma	■ X	■ X
Programmazione di parametri Q		
■ Funzioni matematiche standard	■ X	■ X
■ Inserimento di formule	■ X	■ X
■ Elaborazione di stringhe	■ X	■ X
■ Parametri Q locali **QL**	■ –	■ X
■ Parametri Q permanenti **QR**	■ –	■ X
■ Modifica di parametri in interruzione programma	■ –	■ X
■ **FN15: PRINT**	■ –	■ X
■ **FN25:PRESET**	■ –	■ X
■ **FN26:TABOPEN**	■ –	■ X
■ **FN27:TABWRITE**	■ –	■ X
■ **FN28:TABREAD**	■ –	■ X
■ **FN29: PLC LIST**	■ X	■ –
■ **FN31: RANGE SELECT**	■ –	■ X
■ **FN32: PLC PRESET**	■ –	■ X
■ **FN37:EXPORT**	■ X	■ –
■ **FN38: SEND**	■ –	■ X
■ Memorizzazione file esterna con **FN16**	■ –	■ X
■ Formattazioni **FN16**: allineato a sinistra, allineato a destra, lunghezze stringhe	■ –	■ X
■ **FN16**: comportamento standard in scrittura file, se non definito esplicitamente con **APPEND** o **M_CLOSE**	■ scrittura protocollo ad ogni chiamata	■ annessione dei dati al file esistente ad ogni chiamata
■ Scrittura con **FN16** nel file LOG	■ X	■ –
■ Visualizzazione dei contenuti dei parametri nell'indicazione di stato supplementare	■ X	■ –
■ Visualizzazione del contenuto dei parametri in programmazione (Q-INFO)	■ –	■ X
■ Funzioni **SQL** per lettura e scrittura di tabelle	■ X	■ –

Funzione	TNC 320	iTNC 530
Supporto grafico		
■ Grafica di programmazione 2D	■ X	■ X
■ Sincronizzazione visualizzazione blocco/grafica	■ –	■ X
■ Funzione REDRAW	■ –	■ X
■ Visualizzazione delle linee del reticolo come sfondo	■ X	■ –
■ Grafica di programmazione 3D	■ –	■ X
■ Test grafico (vista dall'alto, rappresentazione su 3 piani, rappresentazione 3D)	■ X	■ X
■ Rappresentazione ad alta risoluzione	■ –	■ X
■ Struttura immagine	■ a blocchi	■ continuo
■ Visualizzazione utensile	■ solo nella vista dall'alto	■ X
■ Impostazione della velocità di simulazione	■ –	■ X
■ Coordinate per linea di taglio su 3 piani	■ –	■ X
■ Funzioni zoom estese (comando con mouse)	■ –	■ X
■ Visualizzazione del telaio per pezzo grezzo	■ X	■ X
■ Rappresentazione valore di profondità in vista dall'alto al passaggio del mouse	■ –	■ X
■ Arresto mirato prova programma (STOP SU N)	■ –	■ X
■ Considerazione macro cambio utensile	■ –	■ X
■ Elaborazione grafica (vista dall'alto, rappresentazione su 3 piani, rappresentazione 3D)	■ X	■ X
■ Rappresentazione ad alta risoluzione	■ –	■ X
■ Memorizzazione/apertura di risultati della simulazione	■ X	■ –
Tabelle origini: memorizzazione di origini riferite al pezzo	X	X
Tabella Preset: gestione origini	X	X
Gestione pallet		
■ Supporto di file pallet	■ –	■ X
■ Lavorazione orientata all'utensile	■ –	■ X
■ Tabella Preset pallet: gestione origini per pallet	■ –	■ X
Riposizionamento sul profilo		
■ Con lettura blocchi	■ X	■ X
■ Dopo interruzione programma	■ X	■ X
Funzione AUTOSTART	X	X
Teach-In: conferma di posizioni reali in un programma NC	X	X

Funzione	TNC 320	iTNC 530
Gestione file estesa		
■ Creazione di diverse directory e sottodirectory	■ X	■ X
■ Funzione di ordinamento	■ X	■ X
■ Comando con mouse	■ X	■ X
■ Selezione della directory di destinazione tramite softkey	■ –	■ X
Aiuti di programmazione		
■ Grafica di guida nella programmazione cicli	■ X, disattivabile con dato di configurazione	■ X
■ Grafica di guida animata per selezione funzione **PLANE/PATTERN DEF**	■ –	■ X
■ Grafica di guida per **PLANE/PATTERN DEF**	■ –	■ X
■ Funzione di guida contestuale per messaggi di errore	■ X	■ X
■ **TNCguide**, sistema di guida basato su browser	■ X	■ X
■ Richiamo contestuale del sistema di guida	■ –	■ X
■ Calcolatrice	■ X (scientifica)	■ X (standard)
■ Blocchi di commento nel programma NC	■ X (immissione dati da tastiera visualizzata sullo schermo)	■ X (immissione dati da tastiera ASCII)
■ Blocchi di strutturazione nel programma NC	■ X (immissione dati da tastiera visualizzata sullo schermo)	■ X (immissione dati da tastiera ASCII)
■ Vista strutturata in Prova programma	■ –	■ X
■ Vista strutturata per programmi di grandi dimensioni	■ –	■ X
Controllo anticollisione dinamico DCM		
■ Controllo anticollisione nel funzionamento automatico	■ –	■ X, opzione #40
■ Controllo collisione in Funzionamento manuale	■ –	■ X, opzione #40
■ Rappresentazione grafica dei corpi di collisione definiti	■ –	■ X, opzione #40
■ Verifica collisione in Prova programma	■ –	■ X, opzione #40
■ Controllo dei dispositivi di serraggio	■ –	■ X, opzione #40
■ Gestione portautensili	■ –	■ X, opzione #40
Supporto CAM		
■ Acquisizione di profili da dati DXF	■ –	■ X, opzione #42
■ Acquisizione di posizione di lavorazione da dati DXF	■ –	■ X, opzione #42
■ Filtro offline per file CAM	■ –	■ X
■ Filtro strech	■ x	■ –

Funzione	TNC 320	iTNC 530
Funzioni MOD		
■ Parametri utente	■ dati di configurazione	■ struttura numerica
■ File di guida OEM con funzioni di assistenza	■ –	■ X
■ Controllo supporto dati	■ –	■ X
■ Caricamento di Service Pack	■ –	■ X
■ Impostazione dell'ora di sistema	■ –	■ X
■ Definizione degli assi per la conferma della posizione reale	■ –	■ X
■ Definizione limiti del campo di spostamento	■ –	■ X
■ Blocco dell'accesso esterno	■ –	■ X
■ Commutazione della cinematica	■ –	■ X
Chiamata cicli di lavorazione		
■ Con **M99** o **M89**	■ X	■ X
■ Con **CYCL CALL**	■ X	■ X
■ Con **CYCL CALL PAT**	■ X	■ X
■ Con **CYC CALL POS**	■ –	■ X
Funzioni speciali		
■ Creazione di un programma di inversione	■ –	■ X
■ Spostamento origine con **TRANS DATUM**	■ –	■ X
■ Controllo adattivo dell'avanzamento AFC	■ –	■ X, opzione #45
■ Definizione globale di parametri ciclo: **GLOBAL DEF**	■ –	■ X
■ Definizione sagoma con **PATTERN DEF**	■ X	■ X
■ Definizione ed esecuzione di tabelle punti	■ X	■ X
■ Formula profilo semplice **CONTOUR DEF**	■ X	■ X
Funzioni per costruzione di grandi stampi		
■ Impostazioni globali del programma GS	■ –	■ X, opzione #44
■ **M128** estesa: **FUNCTIOM TCPM**	■ –	■ X
Visualizzazioni di stato		
■ Posizioni, velocità mandrino, avanzamento	■ X	■ X
■ Rappresentazione più grande dell'indicazione di posizione, Funzionamento manuale	■ –	■ X
■ Visualizzazione di stato supplementare, rappresentazione a maschera	■ X	■ X
■ Visualizzazione di spostamento del volantino con sovrapposizione volantino	■ –	■ X
■ Visualizzazione del percorso residuo nel sistema ruotato	■ –	■ X
■ Visualizzazione dinamica dei contenuti dei parametri Q, gruppi di numeri definibili	■ X	■ –
■ Indicazione di stato supplementare specifica OEM tramite Python	■ –	■ X
■ Visualizzazione grafica del tempo residuo	■ –	■ X
Impostazioni personalizzate dei colori dell'interfaccia utente	–	X

Cicli a confronto

Ciclo	TNC 320	iTNC 530
1, Foratura profonda	X	X
2, Maschiatura	X	X
3, Fresatura di scanalature	X	X
4, Fresatura di tasche	X	X
5, Tasca circolare	X	X
6, Svuotamento (SL I)	–	X
7, Spostamento origine	X	X
8, Lavorazione speculare	X	X
9, Tempo di sosta	X	X
10, Rotazione	X	X
11, Fattore di scala	X	X
12, Chiamata di programma	X	X
13, Orientamento mandrino	X	X
14, Definizione profilo	X	X
15, Preforatura (SLI)	–	X
16, Fresatura di profili (SLI)	–	X
17, Maschiatura rigida	X	X
18, Filettatura	X	X
19, Piano di lavoro	X, opzione #08	X, opzione #08 con MC 420
20, Dati profilo	X	X
21, Preforatura	X	X
22, Svuotamento	X	X
■ Parametri Q401, fattore di avanzamento	■ –	■ X
■ Parametri Q404, fattore di svuotamento	■ –	■ X
23, Finitura fondo	X	X
24, Finitura laterale	X	X
25, Profilo sagomato	X	X
26, Fattore di scala individuale per l'asse	X	X

Ciclo	TNC 320	iTNC 530
27, Profilo superficie cilindrica	opzione #08	X, opzione #08 con MC 420
28, Superficie cilindrica	opzione #08	X, opzione #08 con MC 420
29, Isola su superficie cilindrica	opzione #08	X, opzione #08 con MC 420
30, Lavorazione dati 3D	–	X
32, Tolleranza	X	X
32, Tolleranza con HSC-Mode e TA	–	X, opzione #09 con MC 420
39, Profilo esterno su superficie cilindrica	–	X, opzione #08 con MC 420
200, Foratura	X	X
201, Alesatura	X	X
202, Misurazione coordinata	X	X
203, Foratura universale	X	X
204, Controforatura invertita	X	X
205, Foratura profonda universale	X	X
206, Maschiatura rigida c. compensatore, nuovo	X	X
207, Maschiatura rigida s. compensatore, nuovo	X	X
208, Fresatura di fori	X	X
209, Maschiatura rot. truciolo.	X	X
210, Scanalatura con pendolamento	X	X
211, Scanalatura rotonda	X	X
212, Finitura di tasche rettangolari	X	X
213, Finitura di isole rettangolari	X	X
214, Finitura di tasche circolari	X	X
215, Finitura di isole circolari	X	X
220, Sagoma di punti su cerchio	X	X
221, Sagoma di punti su linee	X	X
230, Spianatura	X	X
231, Superficie regolare	X	X

Ciclo	TNC 320	iTNC 530
232, Fresatura a spianare	X	X
240, Centratura	X	X
241, Foratura profonda con punte a cannone monotaglienti	X	X
247, Impostazione origine	X	X
251, Tasca rettangolare compl.	X	X
252, Tasca circolare compl.	X	X
253, Scanalatura completa	X	X
254, Scanalatura circolare completa	X	X
256, Isole rettangolari complete	X	X
257, Isole circolari complete	X	X
262, Fresatura di filettature	X	X
263, Fresatura di filettature con smusso	X	X
264, Fresatura di filettature con preforo	X	X
265, Fresatura di filettature elicoidali	X	X
267, Fresatura di filettature esterne	X	X
270, Dati profilo per regolazione del comportamento del ciclo 25	–	X

Funzioni ausiliarie a confronto

M	Attivazione	TNC 320	iTNC 530
M00	Arresto esecuz. progr./arresto mandrino/refrigerante OFF	X	X
M01	Arresto libero esec. programma	X	X
M02	Arresto esecuz. programma/arresto mandrino/refrigerante OFF/event. canc. della visualizzazione di stato (in funzione di parametri macchina)/salto di ritorno al blocco 1	X	X
M03 M04 M05	Mandrino ON in senso orario Mandrino ON in senso antiorario Arresto mandrino	X	X
M06	Cambio utensile/arresto esecuz. programma (funzione dipendente dalla macchina)/arresto mandrino	X	X
M08 M09	Refrigerante ON Refrigerante OFF	X	X
M13 M14	Mandrino ON in senso orario/refrigerante ON Mandrino ON in senso antiorario/refrigerante ON	X	X
M30	Funzione uguale a M02	X	X
M89	Funzione ausiliaria libera **oppure** chiamata del ciclo, funzione modale (funzione dipendente dalla macchina)	X	X
M90	Velocità di traiett. costante sugli spigoli	–	X
M91	Nell'istruz. di posizionam.: le coordinate si riferiscono all'origine della macchina	X	X
M92	Nel blocco di posizionamento: le coordinate si riferiscono ad una posizione definita dal costruttore della macchina, ad es. alla posiz. di cambio utensile	X	X
M94	Riduzione dell'indicazione dell'asse rotativo ad un valore inferiore a 360°	X	X
M97	Lavorazione di piccoli gradini di profili	X	X
M98	Lavorazione completa di profili aperti	X	X
M99	Chiamata di ciclo, attiva solo nel relativo blocco	X	X
M101 M102	Cambio utensile automatico con utensile gemello, disattivazione alla scadenza Disattivazione della funzione M101	–	X
M103	Riduzione dell'avanzamento nella penetrazione al fattore F (valore percentuale)	–	X
M104	Riattivazione ultima origine impostata	–	X
M105 M106	Esecuzione della lavorazione con secondo fattore k_V Esecuzione della lavorazione con il primo fattore k_V	–	X

M	Attivazione	TNC 320	iTNC 530
M107 M108	Soppressione messaggio di errore per utensili gemelli con maggiorazione Disattivazione della funzione M107	X	X
M109 M110 M111	Velocità di traiettoria costante sul tagliente dell'utensile (aumento e riduzione dell'avanzamento) Velocità di traiettoria costante sul tagliente dell'utensile (solo riduzione dell'avanzamento) Disattivazione delle funzioni M109/M110	X	X
M112 M113	Inserimento di raccordi tra raccordi di profilo qualsiasi Disattivazione della funzione M112	–	X
M114 M115	Correzione automatica della geometria della macchina nel lavoro con assi di rotazione Disattivazione della funzione M114	–	X, opzione #08 con MC 420
M116 M117	Avanzamento con tavole rotanti in mm/min Disattivazione della funzione M116	opzione #08	X, opzione #08 con MC 420
M118	Correzione del posizionamento con il volantino durante l'esecuzione del programma	X	X
M120	Precalcolo del profilo con correzione del raggio (LOOK AHEAD)	X	X
M124	Filtro contornatura	–	X
M126 M127	Spostamento assi rotativi con ottimizzazione del percorso Disattivazione della funzione M126	X	X
M128 M129	Mantenimento della posizione della punta dell'utensile nel posizionamento di assi di rotazione (TCPM) Disattivazione della funzione M126	–	X, opzione #09 con MC 420
M130	Nel blocco di posizionamento: i punti si riferiscono a un sistema di coordinate non ruotato	X	X
M134 M135	Arresto preciso su raccordi non tangenziali e posizionamenti con assi rotanti Disattivazione della funzione M134	–	X
M136 M137	Avanzamento F in millimetri per giro mandrino Disattivazione della funzione M136	–	X
M138	Selezione degli assi orientabili	–	X
M140	Distacco dal profilo nella direzione dell'asse utensile	X	X
M141	Soppressione del controllo del sistema di tastatura	X	X
M142	Cancellazione delle informazioni modali dei programmi	–	X
M143	Cancellazione della rotazione base	X	X
M144 M145	Considerazione della cinematica della macchina nelle posizioni REALE/NOMINALE alla fine del blocco Disattivazione della funzione M144	opzione #08	X, opzione #09 con MC 420

M	Attivazione	TNC 320	iTNC 530
M148 M149	Sollevamento automatico dell'utensile dal profilo in caso di arresto NC Disattivazione della funzione M148	X	X
M150	Soppressione di messaggi finecorsa	–	X
M200-M204	Funzioni di taglio laser	–	X

Cicli di tastatura nei modi operativi FUNZIONAMENTO MANUALE e VOLANTINO ELETTRONICO a confronto

Ciclo	TNC 320	iTNC 530
Tabella per gestione di diversi sistemi di tastatura 3D	X	–
Calibrazione lunghezza efficace	X	X
Calibrazione raggio efficace	X	X
Rilevamento rotazione base mediante una retta	X	X
Impostazione origine in un asse qualsiasi	X	X
Spigolo quale origine	X	X
Impostazione centro cerchio quale origine	X	X
Impostazione asse centrale quale origine	–	X
Rilevamento rotazione base mediante 2 fori/isole circolari	–	X
Rilevamento punto di riferimento mediante 4 fori/isole circolari	–	X
Impostazione centro cerchio su 3 fori/isole circolari	–	X
Supporto di sistemi di tastatura meccanici con acquisizione manuale della posizione attuale	tramite softkey	tramite tasto
Scrittura dei valori misurati in tabella Preset	X	X
Scrittura dei valori misurati in tabella origini	X	X

Cicli di tastatura per il controllo automatico dei pezzi a confronto

Ciclo	TNC 320	iTNC 530
0, Piano di riferimento	X	X
1, Origine polare	X	X
2, Calibrazione TS	–	X
3, Misurazione	X	X
4, Misurazione 3D	–	X
9, Calibrazione TS lunghezza	–	X
30, Calibrazione TT	X	X
31, Misurazione della lunghezza utensile	X	X
32, Misurazione del raggio utensile	X	X
33, Misurazione di lunghezza e raggio utensile	X	X
400, Rotazione base	X	X
401, Rotazione base su due fori	X	X
402, Rotazione base su due isole	X	X
403, Compensazione rotazione base su un asse rotativo	X	X
404, Impostazione rotazione base	X	X
405, Allineamento posizione obliqua di un pezzo con asse C	X	X
408, Origine centro scanalatura	X	X
409, Origine centro isola	X	X
410, Origine rettangolo interno	X	X
411, Origine rettangolo esterno	X	X
412, Origine cerchio interno	X	X
413, Origine cerchio esterno	X	X
414, Origine su spigolo esterno	X	X
415, Origine su spigolo interno	X	X
416, Origine su centro cerchio di fori	X	X
417, Origine su asse tastatore	X	X
418, Origine su centro di 4 fori	X	X

Ciclo	TNC 320	iTNC 530
419, Origine su singoli assi	X	X
420, Misurazione angolo	X	X
421, Misurazione foro	X	X
422, Misurazione cerchio esterno	X	X
423, Misurazione rettangolo interno	X	X
424, Misurazione rettangolo esterno	X	X
425, Misurazione larghezza interna	X	X
426, Misurazione isola esterna	X	X
427, Misurazione coordinata	X	X
430, Misurazione cerchio di fori	X	X
431, Misurazione piano	X	X
440, Misurazione offset assi	–	X
441, Tastatura rapida	–	X
450, Salva cinematica	–	X
451, Misurazione cinematica	–	X
452, Compensazione Preset	–	X
480, Calibrazione TT	X	X
481, Misurazione/verifica lunghezza utensile	X	X
482, Misurazione/verifica raggio utensile	X	X
483, Misurazione/verifica lunghezza e raggio utensile	X	X
484, Calibrazione TT a infrarossi	–	X

Differenze di programmazione a confronto

Funzione	TNC 320	iTNC 530
Immissione di testi (commenti, nomi programma, punti di strutturazione, indirizzi di rete ecc.)	immissione da tastiera visualizzata sullo schermo	immissione da tastiera ASCII
Cambio modo operativo durante editing blocco	non ammesso	ammesso
PGM CALL, **SEL TABLE**, **SEL PATTERN**, **SEL CONTOUR**: selezione file tramite finestra sovrapposta	disponibile	non disponibile
Gestione file		
■ Funzione **Salva file**	■ disponibile	■ non disponibile
■ Funzione **Salva file con nome**	■ disponibile	■ non disponibile
■ Annullamento di modifiche	■ disponibile	■ non disponibile
Gestione file		
■ Comando con mouse	■ disponibile	■ disponibile
■ Funzione di ordinamento	■ disponibile	■ disponibile
■ Immissione del nome	■ apertura finestra sovrapposta **Selezione file**	■ sincronizza cursore
■ Supporto di comandi abbreviati	■ non disponibile	■ disponibile
■ Gestione preferiti	■ non disponibile	■ disponibile
■ Configurazione vista colonne	■ non disponibile	■ disponibile
■ Disposizione softkey	■ leggermente diversa	■ leggermente diversa
Funzione Mascheramento blocco	inserimento/rimozione tramite softkey	inserimento/rimozione tramite tastiera ASCII
Selezione utensile da tabella	selezione tramite menu Split-Screen	selezione in una finestra sovrapposta
Cursore in tabelle	dopo l'editing del valore, posizionamento tasti freccia orizzontali all'interno della colonna	dopo l'editing del valore, posizionamento tasti freccia orizzontali sulla colonna precedente/successiva
Programmazione di funzioni speciali tramite il tasto SPEC FCT	apertura del livello menu come sottomenu alla pressione del tasto. Uscita dal sottomenu: premere di nuovo il tasto SPEC FCT, il TNC visualizza di nuovo l'ultimo livello attivo	annessione del livello softkey come ultimo livello alla pressione del tasto. Uscita dal menu: premere di nuovo il tasto SPEC FCT, il TNC visualizza di nuovo l'ultimo livello attivo
Programmazione di movimento di avvicinamento e distacco tramite il tasto APPR DEP	apertura del livello menu come sottomenu alla pressione del tasto. Uscita dal sottomenu: premere di nuovo il tasto APPR DEP, il TNC visualizza di nuovo l'ultimo livello attivo	annessione del livello softkey come ultimo livello alla pressione del tasto. Uscita dal menu: premere di nuovo il tasto APPR DEP, il TNC visualizza di nuovo l'ultimo livello attivo
Attivazione del tasto END con menu **CYCLE DEF** e **TOUCH PROBE** attivi	chiusura dell'editing e richiamo della Gestione file	chiusura del relativo menu

Funzione	TNC 320	iTNC 530
Richiamo della Gestione file con menu **CYCLE DEF** e **TOUCH PROBE** attivi	chiusura dell'editing e richiamo della Gestione file. Rimane selezionato il relativo livello softkey se si chiude la Gestione file	messaggio di errore **Taste senza funzione**
Richiamo di Gestione file con menu **CYCL CALL**, **SPEC FCT**, **PGM CALL** e **APPR/DEP** attivi	chiusura dell'editing e richiamo della Gestione file. Rimane selezionato il relativo livello softkey se si chiude la Gestione file	chiusura dell'editing e richiamo della Gestione file. Rimane selezionato il livello softkey di base se si chiude la Gestione file
Tabella origini		
■ Funzione di ordinamento secondo i valori all'interno di un asse	■ disponibile	■ non disponibile
■ Reset tabella	■ disponibile	■ non disponibile
■ Mascheramento degli assi non presenti	■ non disponibile	■ disponibile
■ Commutazione della visualizzazione Lista/Maschera	■ commutazione tramite tasto Split-Screen	■ commutazione tramite softkey di attivazione/disattivazione
■ Inserimento di una singola riga	■ ammesso ovunque, nuova numerazione possibile su richiesta. Ultima riga inserita, compilare manualmente con 0 per eseguire	■ ammesso solo a fine tabella. Riga con valore 0 inserita in tutte le colonne
■ Acquisizione valori reali di posizione in singoli assi tramite tasto nella tabella origini	■ non disponibile	■ disponibile
■ Acquisizione valori reali di posizione in tutti gli assi attivi tramite tasto nella tabella origini	■ non disponibile	■ disponibile
■ Acquisizione ultime posizioni misurate con TS tramite tasto	■ non disponibile	■ disponibile
■ Immissione commento nella colonna **DOC**	■ tramite funzione "Editing campo attuale" e tastiera online	■ tramite tastiera ASCII
Programmazione libera dei profili FK		
■ Programmazione di assi paralleli	■ neutra con coordinate X/Y, commutazione con **FUNCTION PARAXMODE**	■ in funzione della macchina con assi paralleli presenti
■ Correzione automatica di riferimenti relativi	■ senza correzione automatica dei riferimenti relativi nei sottoprogrammi del profilo	■ correzione automatica di tutti i riferimenti relativi

Funzione	TNC 320	iTNC 530
Gestione con messaggi di errore		
■ Guida per messaggi d'errore	■ richiamo tramite tasto ERR	■ richiamo tramite tasto HELP
■ Guida per messaggi di errore durante editing blocco	■ causa e soluzione non visualizzabili in stato con cursore attivo	■ finestra sovrapposta con causa e soluzione
■ Cambio modo operativo se attivo menu di guida	■ chiusura menu di guida con cambio modo operativo	■ cambio modo operativo non ammesso (tasto senza funzione)
■ Selezione modo operativo in background se attivo menu di guida	■ chiusura menu di guida con commutazione con F12	■ menu di guida aperto con commutazione con F12
■ Messaggi di errore identici	■ raggruppamento in una lista	■ visualizzazione solo una volta
■ Conferma di messaggi di errore	■ ogni messaggio di errore (anche se visualizzato più volte) da confermare, funzione **Cancella tutti** disponibile	■ messaggi di errore da confermare solo una volta
■ Accesso alle funzioni di protocollo	■ log book e funzioni di filtraggio potenti (errori, tasti premuti) disponibili	■ log book completo disponibile senza funzioni di filtraggio
■ Memorizzazione di file service	■ disponibile. In caso di crash di sistema senza creazione del file service	■ disponibile. In caso di crash di sistema creazione automatica del file service
Funzione di ricerca		
■ Lista delle parole ricercate per ultime	■ non disponibile	■ disponibile
■ Visualizzazione degli elementi del blocco attivo	■ non disponibile	■ disponibile
■ Visualizzazione della lista di tutti i blocchi NC disponibili	■ non disponibile	■ disponibile
Avvio della funzione di ricerca in stato con cursore tramite tasti freccia su/giù	funzionamento fino a 9999 blocchi al massimo, impostabile con dato di configurazione	senza limitazione in riferimento alla lunghezza del programma
Grafica di programmazione		
■ Rappresentazione di percorsi di traslazione di un singolo blocco NC dopo aver cancellato la grafica tramite softkey	■ non possibile, dopo CANCELLARE GRAFICA visualizzazione di tutti i blocchi NC precedentemente definiti	■ disponibile
■ Rappresentazione del reticolo secondo riga graduata	■ disponibile	■ non disponibile
■ Editing di sottoprogrammi del profilo in cicli SL II con AUTO DRAW ON	■ in caso di messaggi di errore posizionamento del cursore nel programma principale sul blocco **CYCL CALL**	■ in caso di messaggi di errore posizionamento del cursore nel blocco che causa errore nel sottoprogramma del profilo
■ Spostamento della finestra di zoom	■ funzione di ripetizione non disponibile	■ funzione di ripetizione disponibile
Programmazione di assi secondari		
■ Sintassi **FUNCTION PARAXCOMP**: definizione comportamento di visualizzazione e movimenti di traslazione	■ disponibile	■ non disponibile
■ Sintassi **FUNCTION PARAXMODE**: definizione assegnazione agli assi paralleli da traslare	■ disponibile	■ non disponibile

Funzione	TNC 320	iTNC 530
Programmazione di cicli del costruttore		
■ Accesso ai dati della tabella	■ tramite istruzioni **SQL**	■ tramite le funzioni **FN17/FN18** o **TABREAD-TABWRITE**
■ Accesso ai parametri macchina	■ tramite funzione **CFGREAD**	■ tramite le funzioni **FN18**
■ Creazione di cicli interattivi con **CYCLE QUERY**, ad es. cicli del sistema di tastatura in Funzionamento manuale	■ disponibile	■ non disponibile

Differenze in Prova programma, funzionalità a confronto

Funzione	TNC 320	iTNC 530
Rappresentazione dei valori delta **DR** e **DL** da blocco **TOOL CALL**	non viene considerato	viene considerato
Prova fino al blocco N	funzione non disponibile	funzione disponibile
Calcolo del tempo di lavorazione	a ogni ripetizione della simulazione mediante softkey AVVIO somma del tempo di lavorazione	a ogni ripetizione della simulazione mediante softkey AVVIO inizio del calcolo del tempo da 0

Differenze in Prova programma, comando a confronto

Funzione	TNC 320	iTNC 530
Disposizione dei livelli softkey e softkey all'interno dei livelli	disposizione dei livelli softkey e softkey diversi in funzione della ripartizione dello schermo attiva	
Funzione Zoom	ogni interfaccia selezionabile tramite singolo softkey	piano di taglio selezionabile tramite tre softkey di commutazione
Set caratteri con ripartizione schermo PROGRAMMA	set caratteri piccolo	set caratteri medio
Prova programma in Esecuzione singola, commutazione in un momento qualsiasi al modo operativo Programmazione	con passaggio a modo operativo Programmazione messaggio di avvertimento **Mancanza abilitazione scrittura**, non appena viene eseguita una modifica, il messaggio d'errore viene cancellato e il programma resettato all'inizio con ritorno a Prova programma	possibile esecuzione del cambio di modo operativo. Modifiche al programma senza influenza sulla posizione del cursore
Funzioni ausiliarie M specifiche della macchina	messaggi di errore, se non integrate nel PLC	Prova programma ignorata
Visualizzazione/editing tabella utensili	funzione disponibile tramite softkey	funzione non disponibile

Differenze in Funzionamento manuale, funzionalità a confronto

Funzione	TNC 320	iTNC 530
Funzione 3D ROT: disattivazione manuale di una funzione Rotazione piano	se una rotazione del piano di lavoro per i due modi operativi viene impostata su inattiva, al successivo richiamo della funzione 3D ROT i campi di testo non vengono compilati con le posizioni attuali degli assi rotativi ma con 0. Le posizioni vengono impostate correttamente se solo un modo operativo è stato impostato su **inattivo**	anche se la rotazione per entrambi i modi operativi è stata impostata su **Inattivo**, i valori programmati vengono visualizzati nel dialogo 3D ROT
Funzione Jog incrementale	un jog incrementale può essere definito separatamente per assi lineari e rotativi	un jog incrementale vale congiuntamente per assi lineari e rotativi
Tabella Preset	trasformazione base (traslazione e rotazione) del sistema della tavola della macchina nel sistema del pezzo tramite le colonne **X**, **Y** e **Z**, nonché angolo solido **SPA**, **SPB** e **SPC**. Tramite le colonne da **X_OFFS** a **W_OFFS** è inoltre possibile definire gli offset in ogni singolo asse. La relativa funzione è configurabile	trasformazione base (traslazione) del sistema della tavola della macchina nel sistema del pezzo tramite le colonne **X**, **Y** e **Z**, nonché rotazione base **ROT** nel piano di lavoro (rotazione). Tramite le colonne da **A** a **W** è inoltre possibile definire le origini negli assi rotativi e paralleli
Comportamento in impostazione Preset	l'impostazione di un Preset in un asse rotativo agisce ai sensi di un offset asse. Tale offset è attivo anche per i calcoli della cinematica e per la rotazione del piano di lavoro. Con il parametro macchina **CfgAxisPropKin->presetToAlignAxis** si definisce se l'offset asse verso zero deve essere calcolato internamento oppure no. Indipendentemente da ciò un offset asse ha sempre i seguenti effetti: ■ un offset asse determina sempre la visualizzazione della posizione nominale dell'asse interessato (l'offset asse viene sottratto dal valore attuale) ■ se si programma una coordinata dell'asse rotativo nel blocco L, l'offset asse viene sommato alla coordinata programmata	offset assi definiti tramite parametri macchina negli assi rotativi non hanno effetto sulle posizioni degli assi che sono stati definiti nella funzione Rotazione piano. Con MP7500 bit 3 si definisce se la posizione attuale dell'asse rotativo viene considerata con riferimento all'origine macchina o se si parte da una posizione 0° del primo asse rotativo (di norma l'asse C)

Funzione	TNC 320	iTNC 530
Gestione tabella Preset		
■ Editing della tabella Preset nel modo operativo Programmazione	■ possibile	■ non possibile
■ Tabella Preset in funzione del campo di spostamento	■ non disponibile	■ disponibile
■ Immissione commento nella colonna DOC	■ tramite tastiera online	■ tramite tastiera ASCII
Definizione limite di avanzamento	limitazione di avanzamento per assi lineari e rotativi definibile separatamente	solo una limitazione di avanzamento per assi lineari e rotativi definibile

Differenze in Funzionamento manuale, comando a confronto

Funzione	TNC 320	iTNC 530
Set caratteri con ripartizione schermo POSIZIONE	visualizzazione di posizione piccola	visualizzazione di posizione grande
Acquisizione valori di posizione da tastatori meccanici	acquisizione posizione reale tramite softkey	acquisizione posizione reale tramite tasto
Uscita dal menu Funzioni di tastatura	possibile solo tramite softkey FINE	possibile tramite softkey FINE e tramite tasto END
Uscita dalla tabella Preset	solo tramite softkey BACK/FINE	in qualsiasi momento tramite tasto END
Editing multiplo della tabella utensili TOOL.T ovvero della tabella posti tool_p.tch	attivo livello softkey selezionato all'ultima uscita	visualizzazione livello softkey fisso definito (livello softkey 1)

Differenze in Esecuzione programma, comando a confronto

Funzione	TNC 320	iTNC 530
Disposizione dei livelli softkey e softkey all'interno dei livelli	disposizione dei livelli softkey e softkey non identica in funzione della ripartizione dello schermo attiva	
Set caratteri con ripartizione schermo PROGRAMMA	set caratteri piccolo	set caratteri medio
Modifica programma, dopo che la lavorazione è stata interrotta mediante commutazione sul modo operativo Esecuzione singola	il programma deve essere interrotto anche con il softkey STOP INTERNO	modifica possibile direttamente dopo la commutazione al modo operativo **Programmazione**
Cambio modo operativo, dopo che la lavorazione è stata interrotta mediante commutazione sul modo operativo Esecuzione singola	il programma deve essere interrotto anche con il softkey STOP INTERNO	cambio modo operativo ammesso
Cambio modo operativo, dopo che la lavorazione è stata interrotta mediante commutazione sul modo operativo Esecuzione singola e terminata per TNC 320 con **STOP INTERNO**	con ritorno nel modo operativo Esecuzione: messaggio di errore **Sequenza attuale non selezionata**. Selezione punto di interruzione con lettura blocchi	cambio modo operativo ammesso; le informazioni modali vengono memorizzate, la lavorazione può essere proseguita direttamente dopo Avvio NC
Accesso alle frequenze FK con GOTO, dopo la lavorazione eseguita fino a quel momento prima del cambio del modo operativo	messaggio d'errore **Programmazione profili FK: posizione di partenza non definita**	accesso ammesso
Lettura blocchi		
■ Comportamento dopo ripristino dello stato macchina	■ menu di riavvicinamento selezionato tramite softkey RIPOSIZ.	■ menu di riavvicinamento selezionato automaticamente
■ Riposizionamento nel punto di interruzione con logica di posizionamento	■ sequenza di avvicinamento non identificabile, sullo schermo viene sempre visualizzata una sequenza fissa degli assi	■ sequenza di avvicinamento sullo schermo rappresentata con relativa visualizzazione degli assi
■ Fine del posizionamento al riaccesso	■ il modo di posizionamento deve terminare in seguito al raggiungimento della posizione tramite il softkey RIPOSIZ.	■ modo di posizionamento terminato automaticamente al raggiungimento della posizione
■ Commutazione della ripartizione dello schermo al riaccesso	■ possibile solo se posizione di riaccesso già raggiunta	■ possibile in tutti gli stati d'esercizio

Funzione	TNC 320	iTNC 530
Messaggi d'errore	i messaggi d'errore (ad es. messaggi di finecorsa) sono presenti anche dopo eliminazione errore e devono essere confermati separatamente	i messaggi d'errore vengono in parte confermati automaticamente dopo l'eliminazione errore
Modifica contenuti parametri Q, dopo che la lavorazione è stata interrotta mediante commutazione sul modo operativo Esecuzione singola	il programma deve essere interrotto anche con il softkey STOP INTERNO	possibile modifica diretta
Spostamento manuale durante un'interruzione programma con **M118** attiva	funzione non disponibile	funzione disponibile

Differenze in Esecuzione programma, spostamenti di traslazione a confronto

Attenzione, controllare i movimenti di traslazione!

I programmi NC che sono stati creati su controlli TNC meno recenti possono causare sul TNC 320 altri movimenti di traslazione o messaggi d'errore!

Avviare i programmi con la massima cura ed attenzione!

È riportata di seguito una lista delle differenze note, che non ha alcuna pretesa di esaustività!

Funzione	TNC 320	iTNC 530
Comportamento con mandrino sovrapposto con M118	agisce nel sistema di coordinate attivo, ossia event. ruotato o orientato, oppure nel sistema di coordinate fisso della macchina in funzione dell'impostazione nel menu 3D ROT del Funzionamento manuale	agisce nel sistema di coordinate fisso della macchina
Funzione M118 in combinazione con M128	funzione non disponibile	funzione disponibile
Avvicinamento distacco con **APPR/DEP**, **R0** attivo, piano degli elementi diverso da piano di lavoro	se possibile i blocchi vengono traslati nel **piano degli elementi** definito, messaggio d'errore con **APPRLN**, **DEPLN**, **APPRCT**, **DEPCT**	se possibile i blocchi vengono traslati nel **piano di lavoro** definito, messaggio d'errore con **APPRLN**, **APPRLT**, **APPRCT**, **APPRLCT**
Scala dei movimenti di avvicinamento/distacco (**APPR/DEP/RND**)	fattore di scala specifico dell'asse ammesso, raggio non scalato	messaggio d'errore
Avvicinamento/distacco con **APPR/DEP**	messaggio d'errore, se con **APPR/DEP LN** o **APPR/DEP CT** è programmato **R0**	conferma di un raggio utensile di 0 e direzione di correzione **RR**
Avvicinamento distacco con **APPR/DEP**, se gli elementi del profilo sono definiti con lunghezza 0	gli elementi del profilo con lunghezza 0 vengono ignorati. I movimenti di avvicinamento e distacco vengono calcolati per il primo ovvero l'ultimo elemento del profilo valido	viene emesso un messaggio d'errore se dopo il blocco **APPR** è programmato un elemento del profilo con lunghezza 0 (in riferimento al primo punto del profilo programmato nel blocco APPR). Per un elemento del profilo con lunghezza 0 prima di un blocco **DEP** il controllo iTNC non emette alcun errore, ma calcola il movimento di distacco con l'ultimo elemento valido del profilo
Efficacia dei parametri Q	da **Q60** a **Q99** (ovvero da **QS60** a **QS99**) agiscono di norma sempre a livello locale	da **Q60** a **Q99** (ovvero da **QS60** a **QS99**) agiscono in funzione di MP7251 nei programmi cicli convertiti (.cyc) a livello locale o globale. Le chiamate annidate possono comportare problemi

Funzione	TNC 320	iTNC 530
Eliminazione automatica della correzione raggio utensile	■ blocco con **R0** ■ blocco **DEP** ■ **END PGM**	■ blocco con **R0** ■ blocco **DEP** ■ **PGM CALL** ■ programmazione ciclo 10 **ROTAZIONE** ■ selezione programma
Blocchi NC con **M91**	senza calcolo della correzione raggio utensile	calcolo della correzione raggio utensile
Correzione forma utensile	la correzione forma utensile non è supportata, in quanto questo tipo di programmazione viene considerato strettamente una programmazione dei valori degli assi e in linea di principio si deve presupporre che gli assi non costituiscono un sistema di coordinate cartesiane	la correzione forma utensile è supportata
Blocchi di posizionamento parassiali	correzione raggio attivo come per blocchi **L**	viene assegnato dalla posizione attuale del blocco procedente al valore programmato delle coordinate. Se il blocco successivo è un blocco lineare, questo viene trattato come un blocco di attivazione della correzione raggio e la traiettoria ha di nuovo un andamento parallelo al profilo a partire dal blocco lineare successivo
Lettura blocchi in tabelle punti	l'utensile viene posizionato mediante la successiva posizione da lavorare	l'utensile viene posizionato mediante l'ultima posizione lavorata
Blocco **CC** vuoto (conferma polo da ultima posizione utensile) nel programma NC	l'ultimo blocco di posizionamento nel piano di lavoro deve contenere entrambe le coordinate del piano di lavoro	l'ultimo blocco di posizionamento nel piano di lavoro non deve necessariamente contenere entrambe le coordinate del piano di lavoro. Può essere problematico con blocchi **RND** o **CHF**
Blocco **RND** scalato specifico per asse	il blocco **RND** viene scalato, il risultato è un'ellisse	viene emesso un messaggio d'errore
Reazione se prima o dopo un blocco **RND** o **CHF** è definito un elemento del profilo con lunghezza 0	viene emesso un messaggio d'errore	viene emesso un messaggio d'errore, se l'elemento del profilo con lunghezza 0 si trova prima del blocco **RND** o **CHF**. L'elemento del profilo con lunghezza 0 viene ignorato, se l'elemento del profilo con lunghezza 0 si trova dopo il blocco **RND** o **CHF**

Funzione	TNC 320	iTNC 530
Programmazione circolare con coordinate polari	l'angolo di rotazione incrementale **IPA** e il senso di rotazione **DR** devono avere lo stesso segno. In caso contrario viene emesso un messaggio d'errore.	il segno del senso di rotazione viene impiegato se **DR** e **IPA** sono definiti con segno diverso
Correzione raggio utensile su arco di cerchio o ellisse con angolo di apertura=0	si realizza il passaggio tra gli elementi adiacenti di arco/ellisse. Il movimento dell'asse utensile viene inoltre eseguito direttamente prima di questo passaggio. Se l'elemento dovesse essere il primo o l'ultimo elemento da correggere, il relativo elemento successivo o precedente viene trattato come il primo o l'ultimo elemento da correggere	si utilizza l'equidistante di arco/ellisse per la costruzione della traiettoria utensile
Controllo del segno del parametro di profondità per cicli di lavorazione	deve essere disattivato se si lavora con il ciclo 209	nessuna limitazione
Cambio utensile con correzione raggio utensile attiva	interruzione del programma con messaggio d'errore	viene eliminata la correzione del raggio utensile, viene eseguito il cambio utensile
Calcolo della lunghezza utensile nel visualizzatore di quote	nel visualizzatore di quote i valori **L** e **DL** vengono calcolati sulla base della tabella utensili e del valore **DL** di **TOOL CALL**	nel visualizzatore di quote i valori **L** e **DL** vengono calcolati sulla base della tabella utensili

Funzione	TNC 320	iTNC 530
Cicli SL II da 20 a 24		
■ Numero di elementi del profilo definibili	■ max 16.384 blocchi in max 12 profili parziali	■ max 8.192 elementi del profilo fino a 12 profili parziali, nessuna limitazione su profili parziali
■ Definizione del piano di lavoro	■ asse utensile nel blocco **TOOL CALL** definisce il piano di lavoro	■ gli assi del primo blocco di traslazione nel primo profilo parziale definiscono il piano di lavoro
■ Percorsi di traslazione nello svuotamento	■ le isole non vengono tralasciate. Ad ogni incremento viene eseguito un pendolamento con avanzamento ridotto (incremento del tempo di lavorazione)	■ le isole vengono tralasciate alla profondità di lavoro attuale
■ Svuotamento parallelo al profilo o fresatura canali e parassiale	■ svuotamento sempre parallelo al profilo	■ configurabile tramite MP7420
■ Calcolo interno di concatenamenti del profilo	■ i concatenamenti si riferiscono sempre al profilo definito e non corretto	■ configurabile tramite MP7420 se deve essere concatenato un profilo non corretto o corretto
■ Strategia di svuotamento se sono definite diverse tasche	■ tutte le tasche vengono dapprima svuotate sullo stesso piano	■ configurabile tramite MP7420 se le singole tasche vengono svuotate completamente o sullo stesso piano
■ Posizione a fine di un ciclo SL	■ posizione finale = altezza sicura tramite ultima posizione definita prima di chiamata ciclo	■ configurabile tramite MP7420 se la posizione finale viene traslata tramite l'ultima posizione programmata oppure solo all'altezza di sicurezza
■ Arco per finitura fondo ciclo 23	■ curvatura degli archi derivata da curvatura del profilo di destinazione. Per posizionare l'arco si cerca sistematicamente il profilo di destinazione dal dietro verso davanti fino a consentire un posizionamento senza rischio di collisione. Nel caso ciò non sia utile, la lunghezza degli archi viene dimezzata fino a consentire il posizionamento	■ gli archi vengono costruiti tra il punto di partenza della traiettoria più esterna dell'utensile di svuotamento e il centro del primo elemento del profilo della traiettoria dell'utensile di finitura
■ Arco per finitura lato ciclo 24	■ l'ampiezza dell'arco è di max 3 raggi utensile, l'angolo di apertura è di max 0,8 rad. Per posizionare l'arco si cerca sistematicamente il profilo di destinazione dal dietro verso davanti fino a consentire un posizionamento senza rischio di collisione. Nel caso ciò non sia utile, la lunghezza degli archi viene dimezzata fino a consentire il posizionamento	■ l'arco ha la massima ampiezza (dal punto di partenza della traiettoria tangenzialmente all'indietro fino a poco prima del successivo profilo del bordo), l'altezza dell'arco è al massimo sovrametallo di finitura + distanza di sicurezza

Funzione	TNC 320	iTNC 530
Cicli SL II da 20 a 24		
■ Trattamento di coordinate e valori degli assi al di fuori del piano di lavoro	■ viene emesso un messaggio d'errore	■ nella descrizione profilo vengono ignorati gli assi che si trovano al di fuori del piano di lavoro
■ Comportamento per isole che non contengono tasche	■ non è possibile definire formule del profilo complesse	■ è possibile definire in misura limitata formule del profilo complesse
■ Operazioni di quantità per cicli SL con formule del profilo complesse	■ possibilità di eseguire vere operazioni di quantità	■ possibilità solo limitata di eseguire vere operazioni di quantità
■ Correzione raggio attiva con **CYCL CALL**	■ viene emesso un messaggio d'errore	■ viene eliminata la correzione del raggio, il programma viene eseguito
■ Blocchi di traslazione parassiali nel sottoprogramma del profilo	■ viene emesso un messaggio d'errore	■ il programma viene eseguito
■ Funzioni ausiliarie **M** nel sottoprogramma del profilo	■ viene emesso un messaggio d'errore	■ le funzioni M vengono ignorate
■ Movimenti di incremento nel sottoprogramma del profilo	■ viene emesso un messaggio d'errore	■ i movimenti di incremento vengono ignorati
■ **M110** (riduzione avanzamento spigolo interno)	■ funzione non attiva all'interno dei cicli SL	■ funzione attiva all'interno dei cicli SL
Ciclo per profilo sagomato SL II 25: blocchi **APPR/DEP** per definizione profilo	non ammesso, possibile lavorazione definita di profili chiusi	blocchi **APPR/DEP** ammessi come elemento del profilo
Lavorazione superficie cilindrica in generale		
■ Descrizione profilo	■ neutro con coordinate X/Y	■ in funzione della macchina con assi rotativi fisicamente presenti
■ Definizione offset su superficie cilindrica	■ neutro tramite spostamento origine su X/Y	■ in funzione della macchina spostamento origine su assi rotativi
■ Definizione offset tramite rotazione base	■ funzione disponibile	■ funzione non disponibile
■ Programmazione cerchio con C/CC	■ funzione disponibile	■ funzione non disponibile
■ Blocchi **APPR/DEP** per definizione profilo	■ funzione non disponibile	■ funzione disponibile
Lavorazione superficie cilindrica con ciclo 28		
■ Svuotamento completo della scanalatura	■ funzione disponibile	■ funzione non disponibile
■ Tolleranza definibile	■ funzione disponibile	■ funzione disponibile
Lavorazione superficie cilindrica con ciclo 29	penetrazione direttamente sul profilo dell'isola	movimento di avvicinamento circolare al profilo dell'isola
Cicli per tasche, isole e scanalature 25x	in campi limitati (rapporti geometrici utensile/profilo) vengono attivati messaggi d'errore quando i movimenti di penetrazione determinano comportamenti insensati/critici	in campi limitati (rapporti geometrici utensile/profilo) si esegue event. la penetrazione in perpendicolare

Funzione	TNC 320	iTNC 530
Cicli di tastatura per impostazione origine (cicli manuali e automatici)	i cicli possono essere eseguiti soltanto con piano di lavoro ruotato inattivo, con spostamento origine inattivo e con rotazione inattiva con ciclo 10. A partire dalla versione 34055x 05 i cicli di tastatura possono essere impiegati con conversioni attive delle coordinate	nessuna limitazione in combinazione alle conversioni delle coordinate
Funzione PLANE		
■ **TABLE ROT/COORD ROT** non definita	■ uso dell'impostazione configurata	■ si impiega **COORD ROT**
■ Macchina configurata su angolo dell'asse	■ possibilità di impiegare tutte le funzioni **PLANE**	■ si esegue solo **PLANE AXIAL**
■ Programmazione di un angolo solido incrementale secondo **PLANE AXIAL**	■ viene emesso un messaggio d'errore	■ l'angolo solido incrementale viene interpretato come valore assoluto
■ Programmazione di un angolo dell'asse incrementale secondo **PLANE SPATIAL** se la macchina è configurata sull'angolo solido	■ viene emesso un messaggio d'errore	■ l'angolo dell'asse incrementale viene interpretato come valore assoluto
Funzioni speciali per Programmazione cicli		
■ FN17	■ funzione disponibile, differenze riportate nel dettaglio	■ funzione disponibile, differenze riportate nel dettaglio
■ FN18	■ funzione disponibile, differenze riportate nel dettaglio	■ funzione disponibile, differenze riportate nel dettaglio

Differenze in modalità MDI a confronto

Funzione	TNC 320	iTNC 530
Esecuzione di sequenze correlate	funzione parzialmente disponibile	funzione disponibile
Memorizzazione di funzioni di tipo modale attive	funzione parzialmente disponibile	funzione disponibile

Differenze del posto di programmazione a confronto

Funzione	TNC 320	iTNC 530
Versione Demo	non possono essere selezionati programmi con più di 100 blocchi NC, viene emesso un messaggio d'errore	è possibile selezionare programmi, vengono rappresentati al massimo 100 blocchi NC, gli altri blocchi vengono tagliati per la rappresentazione
Versione Demo	se mediante annidamento con PGM CALL si ottengono più di 100 blocchi NC, il test grafico non mostra alcuna immagine, non viene emesso un messaggio di errore	è possibile simulare programmi annidati
Copia di programmi NC	copia con Windows Explorer possibile dalla e nella directory **TNC:**	l'operazione di copia deve essere eseguita tramite TNCremoNT o Gestione file del posto di programmazione
Commutazione del livello softkey orizzontale	il clic sulla barra attiva un livello verso destro ovvero un livello verso sinistra	con un clic sulla barra si attiva il relativo livello

A
Accensione ... 372
Accessi a tabelle ... 267
Accessori ... 76
Annidamenti ... 221
Arrotondamento spigoli ... 178
Asse rotativo
riduzione della visualizzazione:M94 ... 368
spostamento con ottimizzazione del percorso: M126 ... 367
Assi ausiliari ... 81
Assi principali ... 81
Avanzamento ... 378
modifica ... 379
per assi rotativi, M116 ... 366
possibilità di inserimento ... 89
Avanzamento in millimetri per giro mandrino M136 ... 317
Avvicinamento al profilo ... 167
con coordinate polari ... 169
Avvio automatico del programma ... 437

B
Blocco
cancellazione ... 92
inserimento, modifica ... 92

C
Calcolatrice ... 120
Calcolo con parentesi ... 278
Calcolo dei cerchi ... 240
Calcolo del tempo di lavorazione ... 424
Cambio utensile ... 151
Centro cerchio ... 179
Cerchio completo ... 180
Chiamata di programmi
programma qualsiasi come sottoprogramma ... 219
Cicli di tastatura
modo operativo Funzionamento manuale ... 388
vedere manuale utente Programmazione di cicli
Cilindro ... 302
Collegamento in rete ... 113
Collegamento/rimozione di dispositivi USB ... 114
Compensazione della posizione obliqua del pezzo
tramite misurazione di due punti di una retta ... 396

C
Conferma posizione reale ... 90
Controllo del sistema di tastatura ... 322
Controllo dell'area di lavoro ... 425, 429
Conversione di coordinate ... 336
Coordinate polari
avvicinamento/distacco profilo ... 169
principi fondamentali ... 82
programmazione ... 188
Copia di blocchi di programma ... 94
Correzione del posizionamento con il volantino M118 ... 320
Correzione raggio ... 157
inserimento ... 158
spigoli esterni, spigoli interni ... 159
Correzione utensile
lunghezza ... 156
raggio ... 157

D
Dati tecnici ... 472
Dati utensile
chiamata ... 150
indicizzazione ... 144
inserimento in una tabella ... 140
inserimento nel programma ... 139
valori delta ... 139
Definizione dei parametri Q locali ... 234
Definizione dei parametri Q permanenti ... 234
Definizione origine ... 380
senza sistema di tastatura 3D ... 380
Definizione pezzo grezzo ... 86
Dialogo ... 88
Dialogo con testo in chiaro ... 88
Directory ... 99, 104
cancellazione ... 107
copia ... 105
creazione ... 104
Disco fisso ... 97
Distacco dal profilo ... 167, 321
con coordinate polari ... 169
Download dei file di guida ... 134

E
Elaborazioni grafiche
di programmazione ... 122
ingrandimento di un dettaglio ... 123
Ellisse ... 300
Emissione di dati sul server ... 254
Emissione di dati sullo schermo ... 253
Esecuzione programma
continuazione dopo interruzione ... 432
esecuzione ... 430
interruzione ... 431
lettura blocchi ... 434
panoramica ... 430
salto blocchi ... 438

F
Fattore di avanzamento per movimenti di penetrazione M103 ... 316
FCL ... 444
File
creazione ... 104
File ASCII ... 338
File di impiego utensili ... 153
File di testo
apertura e chiusura ... 338
funzioni di cancellazione ... 340
ricerca di parti di testo ... 342
FN14: ERROR: emissione di messaggi di errore ... 245
FN16: F-PRINT: emissione formattata di testi ... 250
FN18: SYSREAD: lettura dei dati di sistema ... 254
FN19: PLC: trasmissione di valori al PLC ... 264
FN20: WAIT FOR: sincronizzazione NC con PLC ... 264
FN23: DATI DI CERCHIO: calcolo del cerchio su 3 punti ... 240
FN24: DATI DI CERCHIO: calcolo del cerchio su 4 punti ... 240

F
Funzione di ricerca ... 95
Funzione FCL ... 7
Funzione MOD
panoramica ... 443
selezione ... 442
uscita ... 442
Funzione PLANE ... 345
comportamento nel posizionamento ... 362
definizione degli angoli di Eulero ... 353
definizione degli angoli di proiezione ... 351
definizione degli angoli solidi ... 349
definizione dei punti ... 357
definizione del vettore ... 355
definizione di angolo asse ... 360
definizione incrementale ... 359
posizionamento automatico ... 362
reset ... 348
selezione di soluzioni possibili ... 364
Funzioni ausiliarie
inserimento ... 308
per assi rotativi ... 366
per controllo esecuzione programma ... 309
per indicazioni di coordinate ... 310
per mandrino e refrigerante ... 309
per traiettorie ... 313
Funzioni M
vedere Funzioni ausiliarie
Funzioni speciali ... 326
Funzioni traiettoria
principi fondamentali ... 162
cerchi e archi di cerchio ... 164
preposizionamento ... 165
Funzioni trigonometriche ... 238

G
Gestione delle origini ... 382
Gestione file ... 99
cancellazione file ... 106
chiamata ... 101
copia di file ... 105
directory ... 99
copia ... 105
creazione ... 104
elenco delle funzioni ... 100
file
creazione ... 104
nome file ... 98
protezione file ... 110
rinomina di file ... 109
selezione file ... 102, 108
tipo di file ... 97
trasmissione dati esterna ... 111
Gestione programmi: vedere Gestione file
Grafica
ingrandimento di dettagli ... 422
viste ... 418
Guida ... 129
Guida contestuale ... 129
Guida per messaggi d'errore ... 124

I
Immissione del numero giri del mandrino ... 150
Impiego delle funzioni di tastatura con tastatori meccanici o comparatori ... 404
Impostazione dell'origine ... 84
Impostazione manuale dell'origine
centro del cerchio quale origine ... 400
in un asse qualsiasi ... 398
spigolo quale origine ... 399
Informazioni sul formato ... 476
Inserimento di commenti ... 117
Interfaccia dati
piedinatura connettore ... 470
programmazione ... 446

I
Interfaccia Ethernet
collegamento in rete e relativo scollegamento ... 113
panoramica ... 451
possibilità di collegamento ... 451
Interruzione della lavorazione ... 431
Introduzione
manuale dati ... 410
Istruzioni SQL ... 267
iTNC 530 ... 60

L
Lettura blocchi ... 434
dopo una mancanza di corrente ... 434
Livello di sviluppo ... 7
Look ahead ... 318
Lunghezza utensile ... 138

M
M91, M92 ... 310
Messaggi d'errore ... 124
guida per ... 124
Messaggi d’errore NC ... 124
Misurazione automatica degli utensili ... 142
Misurazione di pezzi ... 401
Misurazione utensili ... 142
Modi operativi ... 64
Modifica numero di giri mandrino ... 379

N
Nome programma: vedere Gestione file, nome file
Nome utensile ... 138
Numeri di codice ... 445
Numeri di versione ... 445
Numero opzione ... 444
Numero software ... 444
Numero utensile ... 138

P
Pannello di comando ... 63
Parametri macchina
per sistemi di tastatura 3D ... 292, 293, 464
Parametri Q
controllo ... 243
emissione formattata ... 250
parametri locali ... 232
parametri rimanenti QR ... 232
preprogrammati ... 294
trasmissione valori al PLC ... 264, 265, 266
Parametri stringa ... 282
Parametri utente
generali
per sistemi di tastatura 3D ... 292, 293, 464
specifici di macchina ... 462
Percorso ... 99
Piedinatura interfacce dati ... 470
Posizionamento
con piano di lavoro ruotato ... 312, 370
Posizioni del pezzo
assolute ... 83
incrementali ... 83
Principi fondamentali ... 80
Programma
apertura di un nuovo programma ... 86
configurazione ... 85
editing ... 91
strutturazione ... 119
Programmazione del BAUD RATE ... 446, 447
Programmazione di movimenti utensile ... 88
Programmazione di parametri Q
avvertenze per la programmazione ... 290
condizioni IF/THEN ... 241
funzioni aritmetiche di base ... 236
funzioni ausiliarie ... 244
funzioni trigonometriche ... 238
note per la programmazione ... 233, 284, 285, 286, 288, 291

P
Programmazione FK ... 196
apertura dialogo ... 199
grafica ... 198
possibilità di inserimento
dati del cerchio ... 204
direzione e lunghezza di elementi del profilo ... 203
profili chiusi ... 205
punti ausiliari ... 206
punti finali ... 202
riferimenti relativi ... 207
principi fondamentali ... 196
rette ... 200
traiettorie circolari ... 201
Programmazione grafica ... 198
Programmazione parametri Q ... 232, 282
calcolo dei cerchi ... 240
Programmazione parametrica: vedere Programmazione parametri Q
Prova impiego utensile ... 153
Prova programma
esecuzione ... 429
impostazione della velocità ... 417
panoramica ... 426

R
Raggio utensile ... 138
Rapido ... 136
Rappresentazione 3D ... 420
Rappresentazione su 3 piani ... 419
Registrazione valori tastati in tabella origini ... 390
Registrazione valori tastati in tabella Preset ... 391
Retta ... 176, 189
Ripartizione dello schermo ... 62
Ripetizione di blocchi di programma ... 218
Riposizionamento sul profilo ... 436
Rotazione base
determinazione in Funzionamento manuale ... 397
Rotazione piano di lavoro ... 345, 405
manuale ... 405

S
Salvataggio dati ... 98, 116
Schermo ... 61
Selezione unità di misura ... 86
Serie di pezzi ... 235
Sfera ... 304
Simulazione grafica ... 423
visualizzazione utensile ... 423
Sincronizzazione NC con PLC ... 264
Sincronizzazione PLC con NC ... 264
Sistema di riferimento ... 81
Sistemi di tastatura 3D
calibrazione
automatico ... 392
Smusso ... 177
Software per la trasmissione dati ... 449
Sostituzione batteria tampone ... 477
Sostituzione di testi ... 96
Sottoprogramma ... 217
SPEC FCT ... 326
Spegnimento ... 374
Spigoli aperti M98 ... 315
Spostamento degli assi macchina ... 375
con il volantino elettronico ... 377
con tasti di movimento esterni ... 375
incrementale ... 376
Spostamento origine ... 336
inserimento di coordinate ... 336
mediante tabella origini ... 337
reset ... 337
Stato file ... 101
Strutturazione dei programmi ... 119
Superamento indici di riferimento ... 372

T
Tabella origini
    conferma risultati di misura ... 390
Tabella posti ... 147
Tabella Preset ... 382
    conferma risultati di misura ... 391
Tabella utensili
    editing, uscita ... 143
    funzioni di editing ... 144
    possibilità di inserimento ... 140
Teach In ... 90, 176
Tempi operativi ... 459
TNCguide ... 129
TNCremoNT ... 449
Traiettoria circolare ... 180, 181, 183, 190, 191
Traiettoria elicoidale ... 192
Traiettorie
    coordinate cartesiane
        panoramica ... 175
        retta ... 176
        traiettoria circolare con raccordo tangenziale ... 183
        traiettoria circolare con raggio definito ... 181
        traiettoria circolare intorno al centro del cerchio CC ... 180
    coordinate polari
        panoramica ... 188
        retta ... 189
        traiettoria circolare con raccordo tangenziale ... 191
        traiettoria circolare intorno al polo CC ... 190
TRANS DATUM ... 336
Trasmissione dati esterna
    iTNC 530 ... 111
Trigonometria ... 238

U
Utensili indicizzati ... 144

V
Valori prestabiliti di programma ... 327
Variabili testo ... 282
Velocità di trasmissione dati ... 446, 447
Vettore normale alla superficie ... 355
Vista dall'alto ... 418
Visualizzazione di stato ... 67
    generale ... 67
    supplementare ... 69

HEIDENHAIN

DR. JOHANNES HEIDENHAIN GmbH
Dr.-Johannes-Heidenhain-Straße 5
83301 Traunreut, Germany
☏ +49 8669 31-0
FAX +49 8669 5061
E-mail: info@heidenhain.de

Technical support FAX +49 8669 32-1000
Measuring systems ☏ +49 8669 31-3104
E-mail: service.ms-support@heidenhain.de
TNC support ☏ +49 8669 31-3101
E-mail: service.nc-support@heidenhain.de
NC programming ☏ +49 8669 31-3103
E-mail: service.nc-pgm@heidenhain.de
PLC programming ☏ +49 8669 31-3102
E-mail: service.plc@heidenhain.de
Lathe controls ☏ +49 8669 31-3105
E-mail: service.lathe-support@heidenhain.de

www.heidenhain.de

I sistemi di tastatura 3D HEIDENHAIN

Vi aiutano a ridurre i tempi non produttivi:

Per esempio:

- Allineamento dei pezzi
- Impostazione delle origini
- Misurazione dei pezzi
- Digitalizzazione di forme 3D

Con i sistemi di tastatura per pezzi
TS 220 con cavo
TS 640 con trasmissione a infrarossi

- Misurazione degli utensili
- Controllo usura utensili
- Rilevamento rottura utensili

Con il sistema di tastatura per utensili
TT 140

679 222-41 · Ver01 · SW05 · Printed in Germany · 11/2011 · F&W