HEIDENHAIN

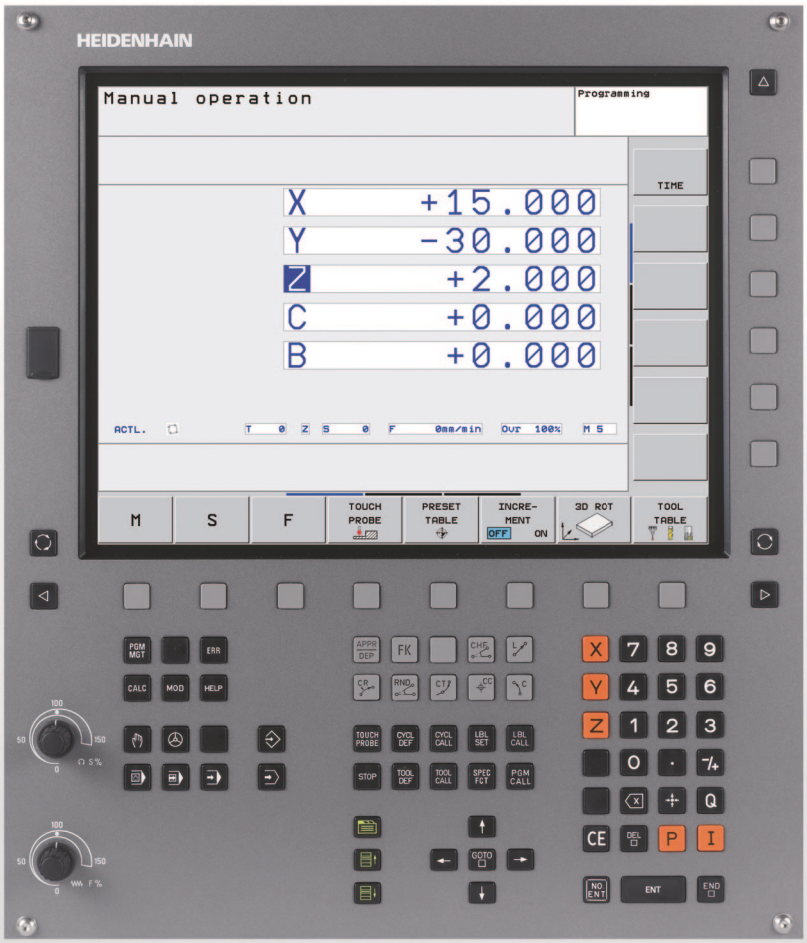

Modo de Empleo
Programación DIN/ISO

TNC 320

Software NC
340 551-04
340 554-04

Español (es)
1/2010

Teclado del TNC

Elementos de mando en la pantalla

Tecla	Función
	Seleccionar la subdivisión de la pantalla
	Conmutar la pantalla entre el modo de funcionamiento Máquina y Programación
	Softkeys: seleccionar la función en pantalla
	Conmutación de la carátula de softkeys

Modos de funcionamiento Máquina

Tecla	Función
	Modo Manual
	Volante electrónico
	Posicionamiento manual
	Ejecución del programa frase a frase
	Ejecución continua del programa

Modos de Programación

Tecla	Función
	Memorizar/editar programa
	Test de programa

Gestión de programas/ficheros, funciones del TNC

Tecla	Función
PGM MGT	Seleccionar y borrar programas/ficheros, Transmisión externa de datos
PGM CALL	Definir llamada al programa, seleccionar tablas de punto cero y tablas de puntos
MOD	Seleccionar la función MOD
HELP	Visualización de textos de ayuda en los avisos de error NC, activar TNCguide
ERR	Visualizar todos los avisos de error activados
CALC	Visualización de la calculadora

Teclas de navegación

Tecla	Función
	Desplazar el cursor
GOTO	Seleccionar directamente frases, ciclos y funciones paramétricas

Potenciómetro para el avance y la velocidad del cabezal

Avance	Velocidad de rotación del cabezal
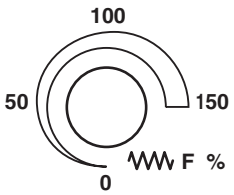	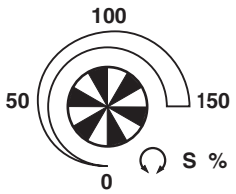

Ciclos, subprogramas y repeticiones parciales de un programa

Tecla	Función
TOUCH PROBE	Definir los ciclos de palpación
CYCL DEF CYCL CALL	Definición y llamada de ciclos
LBL SET LBL CALL	Introducción y llamada a subprogramas y repeticiones parciales de un programa
STOP	Introducir una parada en el programa

Datos de la herramienta

Tecla	Función
TOOL DEF	Definir datos de herramienta en el programa
TOOL CALL	Llamar datos de herramienta

Programación de los movimientos de trayectoria

Tecla	Función
APPR DEP	Aproximación/salida del contorno
FK	Programación libre de contornos FK
L	Recta
CC	Punto central del círculo/polo para coordenadas polares
C	Trayectoria circular alrededor del punto central del círculo
CR	Trayectoria circular con radio
CT	Trayectoria circular con unión tangencial
CHF RND	Chaflán/Redondeo esquinas

Funciones especiales/smarT.NC

Tecla	Función
SPEC FCT	Visualizar las funciones especiales
	Seleccionar la pestaña siguiente en formularios
	Campo de diálogo o superficie de conmutación siguiente/anterior

Introducción de los ejes de coordenadas y de cifras, edición

Tecla	Función
X . . . V	Seleccionar los ejes de coordenadas o introducirlos en el programa
0 . . . 9	Cifras
• -/+	Invertir el punto decimal/signo
P I	Introducción de las coordenadas polares / Valores incrementales
Q	Programación parámetros Q/Estado parámetros Q
	Posición real, aceptar los valores de la calculadora
NO ENT	Saltar las preguntas del diálogo y borrar palabras
ENT	Finalizar la introducción y continuar con el diálogo
END	Cerrar frase, terminar introducción
CE	Cancelar introducciones numéricas o borrar avisos de error del TNC
DEL	Interrumpir el diálogo, borrar parte del programa

Sobre este Manual

A continuación encontrará una lista con los símbolos utilizados en este Manual.

Este símbolo le indicará que para la función descrita existen indicaciones especiales que deben observarse.

Este símbolo le indicará que utilizando la función descrita existe uno o varios de los siguientes riesgos:

- Riesgos para la pieza
- Riesgos para los medios de sujeción
- Riesgos para las herramientas
- Riesgos para la máquina
- Riesgos para los operarios

Este símbolo le indicará que la función descrita debe ser adaptada por el fabricante de la máquina. Por lo tanto, la función descrita puede tener efectos diferentes en cada máquina.

Este símbolo le indicará que en otro manual de usuario encontrará la descripción más detallada de la función en cuestión.

¿Desea modificaciones o ha detectado un error?

Realizamos un mejora continua en nuestra documentación. Puede ayudarnos en este objetivo indicándonos sus sugerencias de modificaciones en la siguiente dirección de correo electrónico: **tnc-userdoc@heidenhain.de**.

Modelo de TNC, software y funciones

Este Modo de Empleo describe las funciones disponibles en los TNCs a partir de los siguientes números de software NC.

Modelo de TNC	Número de software NC
TNC 320	340 551-04
TNC 320 Puesto de Programación	340 554-04

El fabricante de la máquina adapta las prestaciones del TNC a la máquina mediante parámetros de máquina. Por ello, en este manual se describen también funciones que no están disponibles en todos los TNC.

Las funciones del TNC que no están disponibles en todas las máquinas son, por ejemplo:

- Medición de herramientas con el TT

Rogamos se pongan en contacto con el constructor de la máquina para conocer el funcionamiento de la misma.

Muchos constructores de máquinas y HEIDENHAIN ofrecen cursillos de programación para los TNCs. Se recomienda tomar parte en estos cursillos, para aprender las diversas funciones del TNC.

Modo de Empleo Programación de ciclos

Todas las funciones de ciclos (ciclos de palpación y ciclos de mecanizado) se describen en un Modo de Empleo separado. Si precisan dicho Modo de Empleo, rogamos se pongan en contacto con HEIDENHAIN. ID: 679 220-xx

Opciones de software

El TNC 320 dispone de diversas opciones de software, que pueden ser habilitadas por el fabricante de la máquina. Cada opción debe ser habilitada por separado y contiene las funciones que se enuncian a continuación:

Opciones de hardware
Eje adicional para 4 ejes y cabezal no controlado
Eje adicional para 5 ejes y cabezal no controlado

Opción de software 1 (nº opción #08)
Interpolación superficie cilíndrica (ciclos 27, 28 y 29)
Avance en mm/min en ejes rotativos: **M116**
Inclinación del plano de mecanizado (función Plane, ciclo 19 y Softkey 3D-ROT en el modo de funcionamiento manual)
Círculo en 3 ejes con plano de mecanizado inclinado

Nivel de desarrollo (Funciones Upgrade)

Junto a las opciones de software se actualizan importantes desarrollos del software del TNC mediante funciones Upgrade, el denominado **F**eature **C**ontent **L**evel (palabra ing. para Nivel de desarrollo). No podrá disponer de las funciones que están por debajo del FCL, cuando actualice el software en su TNC.

Al recibir una nueva máquina, todas las funciones Upgrade están a su disposición sin costes adicionales.

Las funciones Upgrade están identificadas en el manual con **FCL n**, donde **n** representa el número correlativo del nivel de desarrollo.

Se pueden habilitar las funciones FCL de forma permanente adquiriendo un número clave. Para ello, ponerse en contacto con el fabricante de su máquina o con HEIDENHAIN.

Lugar de utilización previsto

El TNC pertenece a la clase A según la norma EN 55022 y está indicado principalmente para zonas industriales.

Aviso legal

Este producto utiliza un software del tipo "open source". Encontrará más información sobre el control numérico en

- Modo de funcionamiento Memorizar/Editar
- Función MOD
- Softkey DATOS DE LICENCIA

Nuevas funciones del software 340 55x-04

- Se ha introducido la función **PLANE** para la definición flexible de un plano de mecanizado inclinado Ver "La función PLANE: inclinación del plano de mecanizado (opción de -software 1)" en pág. 283
- Se ha introducido el sistema de ayuda contextual TNCguide Ver "Llamar al TNCguide" en pág. 122
- Se ha introducido la función **FUNCTION PARAX** para la definición del comportamiento de ejes paralelos U, V, W
- Se han introducido los idiomas de lenguaje eslovaco, noruego, letón, coreano, turco y rumano Ver "Lista de parámetros" en pág. 398
- Con la tecla retroceso, ahora se pueden borrar caracteres individuales también durante la introducción Ver "Introducción de los ejes de coordenadas y de cifras, edición" en pág. 3
- Se ha introducido la función **PATTERN DEF** oara la definición de figuras de puntos ((ver Modo de Empleo Ciclos)
- Ahora, a través de la función **SEL PATTERN** se pueden seleccionar tablas de puntos (ver Modo de Empleo Ciclos)
- Con la función **CYCL CALL PAT**, ahora se pueden ejecutar ciclos en combinación con tablas de puntos (ver Modo de Empleo Ciclos)
- En la función **DECLARE CONTOUR**, ahora también se puede definir la profundidad de este contorno (ver Modo de Empleo Ciclos)
- Se ha introducido el nuevo ciclo de mecanizado 241 para el taladro de un sólo labio (ver Modo de Empleo Ciclos)
- Se han introducido los ciclos nuevos de mecanizado 251 hasta 257 para el fresado de cajeras, islas y ranuras (ver Modo de Empleo Ciclos)
- Ciclo de palpación 416 (fijar punto de referencia centro del círculo de agujeros) se amplió con el parámetro Q320 (distancia de seguridad) (ver Modo de Empleo Ciclos)
- Ciclos de palpación 412, 413, 421 y 422: Añadido el parámetro Q365 Tipo de desplazamiento (ver Modo de Empleo Ciclos)
- Ciclo de palpación 425 (Medición ranura) se amplió con el parámetro Q301 (Realizar o no el posicionamiento intermedio en altura segura) y Q320 (Distancia de seguridad) (ver Modo de Empleo Ciclos)
- Ciclos de palpación 408 hasta 419: Al fijar la indicación el TNC escribe el punto de referencia también en la línea 0 de la tabla de preajuste (ver Modo de Empleo Ciclos)
- En los modos de funcionamiento ejecución de programa contínua y ejecución de programa frase a frase, ahora también se pueden seleccionar tablas de punto cero (**STATUS M**)
- En la definición de avances dentro de ciclos de mecanizado, ahora también se pueden definir los valores **FU** y **FZ** (ver Modo de Empleo Ciclos)

Funciones modificadas del software 340 55x-04

- En el ciclo 22 ahora también puede definirse un nombre de herramienta para la herramienta en desbaste previo (ver Modo de Empleo Ciclos)
- La visualización de estados adicional ha sido perfeccionada. Se han introducido las siguientes ampliaciones Ver "Visualizaciones de estado adicionales" en pág. 61:
  - Se ha introducido una nueva hoja resumen con las visualizaciones de estado más importantes
  - Se visualizan los valores ajustados con el ciclo 32 Tolerancia
- Los ciclos de fresado de cajeras, islas y ranuras 210 hasta 214 han sido eliminados de la carátula de softkeys estándar (CYCL DEF > CAJERAS/ISLAS/RANURAS). Los ciclos continuan estando disponibles por motivos de compatibilidad y pueden seleccionarse mediante la tecla GOTO
- Con el ciclo 25 Trazado de contorno, ahora también se pueden programar contornos cerrados
- Al reiniciar un programa, ahora también es posible un cambio de herramienta
- Con FN16 F-Print, ahora también se pueden emitir textos en diferentes idiomas
- Se modificó la estructura de la función SPEC FCT, adaptándola a iTNC 530

Índice

Primeros pasos con el TNC 320 1

Introducción 2

Programación: Principios básicos, Gestión de ficheros 3

Programación: Ayudas a la programación 4

Programación: Herramientas 5

Programación: Programar contornos 6

Programación: Subprogramas y repeticiones parciales de un programa 7

Programación: Parámetros Q 8

Programación: Funciones auxiliares 9

Programación: Funciones especiales 10

Programación: Mecanizado multieje 11

Funcionamiento manual y ajuste 12

Posicionamiento manual 13

Test y ejecución de programas 14

Funciones MOD 15

Tablas y resúmenes 16

1 Primeros pasos con el TNC 320 31

1.1 Resumen 32
1.2 Encender de la máquina 33
Confirmar interrupción de corriente y buscar puntos de referencia 33
1.3 Programar la primera pieza 34
Seleccionar el modo de funcionamiento correcto 34
Los elementos de mando más importantes del TNC 34
Iniciar un programa nuevo/Gestión de ficheros 35
Definir una pieza en bruto 36
Estructura de programas 37
Programar un contorno sencillo 38
Elaboración de un programa de ciclos 40
1.4 Realizar un test gráfico de la primera pieza 42
Seleccionar el modo de funcionamiento correcto 42
Seleccionar tabla de herramientas para el test de programa 42
Seleccionar el programa que se debe comprobar 43
Seleccionar distribución de pantalla y vista 43
Iniciar el test del programa 44
1.5 Ajuste de herramientas 45
Seleccionar el modo de funcionamiento correcto 45
Preparar y medir herramientas 45
La tabla de herramientas TOOL.T 45
La tabla de posiciones TOOL_P.TCH 46
1.6 Alinear la pieza 47
Seleccionar el modo de funcionamiento correcto 47
Fijar la pieza 47
Alinear pieza con palpador 3D 48
Fijar el punto de referencia con palpador 3D 49
1.7 Ejecutar la primera pieza 50
Seleccionar el modo de funcionamiento correcto 50
Seleccionar el programa que se debe ejecutar 50
Iniciar programa 50

2 Introducción 51

2.1 La TNC 320 52
Programación: diálogo en lenguaje conversacional HEIDENHAIN y DIN/ISO 52
Compatibilidad 52
2.2 Pantalla y teclado 53
Pantalla 53
Determinar la subdivisión de la pantalla 54
Teclado 55
2.3 Modos de funcionamiento 56
Funcionamiento Manual y Volante El. 56
Posicionamiento manual 56
Memorizar/Editar programa 57
Test de programa 57
Ejecución continua del programa y ejecución del programa frase a frase 58
2.4 Visualización de estado 59
Visualización de estados "general" 59
Visualizaciones de estado adicionales 61
2.5 Accesorios: Palpadores 3D y volantes electrónicos de HEIDENHAIN 67
Palpadores 3D 67
Volantes electrónicos HR 68

3 Programación: Principios básicos, Gestión de ficheros 69

3.1 Nociones básicas 70
- Sistema de medida de recorridos y marcas de referencia 70
- Sistema de referencia 70
- Sistema de referencia en fresadoras 71
- Denominación de los ejes 71
- Coordenadas polares 72
- Posiciones absolutas e incrementales de la pieza 73
- Selección del punto de referencia 74

3.2 Abrir e introducir programas 75
- Estructura de un programa NC en formato DIN/ISO 75
- Definición de la pieza en bruto: G30/G31 75
- Abrir un nuevo programa de mecanizado 76
- Programar los movimientos de la herramienta con en DIN/ISO 78
- Aceptar las posiciones reales 79
- Editar un programa 80
- Función de búsqueda del TNC 84

3.3 Gestión de ficheros: Principios básicos 86
- Ficheros 86
- Copia de seguridad de datos 87

3.4 Trabajar con la gestión de ficheros 88
- Directorios 88
- Caminos de búsqueda 88
- Resumen: Funciones de la gestión de ficheros 89
- Llamada a la gestión de ficheros 90
- Selección de unidades, directorios y ficheros 91
- Crear nuevo directorio 93
- Crear nuevo fichero 93
- Copiar ficheros individuales 94
- Copiar un fichero a otro directorio 95
- Copiar directorio 95
- Seleccionar uno de los últimos ficheros empleados 96
- Borrar fichero 96
- Borrar directorio 97
- Marcar ficheros 98
- Renombrar fichero 99
- Clasificar ficheros 99
- Otras funciones 100
- Transmisión de datos a/desde un soporte de datos externo 101
- El TNC en la red 103
- Aparatos USB en el TNC (función FCL 2) 104

4 Programación: Ayudas a la programación 107

4.1 Teclado de pantalla 108
Introducir el texto con el teclado de pantalla 108
4.2 Añadir comentarios 109
Aplicación 109
Comentario en una misma frase 109
Funciones al editar el comentario 110
4.3 Estructuración de programas 111
Definición, posibles aplicaciones 111
Visualizar la ventana de estructuración/cambiar la ventana 111
Añadir frases de estructuración en la ventana del pgm (izq.) 111
Seleccionar frases en la ventana de estructuración 111
4.4 La calculadora 112
Manejo 112
4.5 Gráfico de programación 114
Desarrollo con y sin gráfico de programación 114
Realizar el gráfico de programación para un programa ya existente 114
Activar o desactivar las frases marcadas 115
Borrar el gráfico 115
Ampliación o reducción de una sección 115
4.6 Avisos de error 116
Visualizar error 116
Abrir ventana de error 116
Cerrar la ventana de error 116
Avisos de error detallados 117
Softkey INFO INTERNA 117
Borrar error 118
Protocolo de error 118
Protocolo de teclas 119
Texto de aviso 120
Memorizar ficheros de servicio 120
Llamar al sistema de ayuda TNCguide 120
4.7 Sistema de ayuda contextual TNCguide 121
Aplicación 121
Trabajar con el TNCguide 122
Descargar los ficheros de ayuda actuales 126

5 Programación: Herramientas 127

5.1 Introducción de datos de la herramienta 128
Avance F 128
Revoluciones del cabezal S 129
5.2 Datos de la herramienta 130
Condiciones para la corrección de la herramienta 130
Número y nombre de la herramienta 130
Longitud de la herramienta L 130
Radio R de la herramienta 130
Valores delta para longitudes y radios 131
Introducción de los datos de la hta. en el pgm 131
Introducir los datos de la herramienta en la tabla 132
Tabla de posiciones para cambiador de herramientas 138
Llamada a los datos de la herramienta 141
5.3 Corrección de la herramienta 142
Introducción 142
Corrección de la longitud de la herramienta 142
Corrección del radio de la herramienta 143

6 Programación: Programar contornos 147

6.1 Movimientos de la herramienta 148
Funciones de trayectoria 148
Funciones auxiliares M 148
Subprogramas y repeticiones parciales de un programa 148
Programación con parámetros Q 148
6.2 Nociones básicas sobre las funciones de trayectoria 149
Programación del movimiento de la herramienta para un mecanizado 149
6.3 Aproximación y salida del contorno 151
Punto inicial y punto final 151
Entrada y salida tangenciales 153
6.4 Trayectorias - coordenadas cartesianas 155
Resumen de las funciones de trayectoria 155
Programar funciones de trayectoria 156
Recta en marcha rápida G00
Recta con avance G01 F 156
Añadir un chaflán entre dos rectas 157
Redondeo de esquinas G25 158
Punto central del círculo I, J 159
Trayectoria circular C alrededor del centro del círculo CC 160
Trayect. circular G02/G03/G05 con radio determinado 161
Trayectoria circular tangente G06 163
6.5 Movimientos de trayectoria - Coordenadas polares 168
Resumen 168
Origen de coordenadas polares: Polo I, J 169
Recta en marcha rápida G10
Recta en avance G11 F 169
Trayectoria circular G12/G13/G15 alrededor del polo I, J 170
Trayectoria circular tangente G16 con conexión tangencial 171
Hélice (Helix) 172

7 Programación: Subprogramas y repeticiones parciales de un programa 177

7.1 Introducción de subprogramas y repeticiones parciales de un programa 178
Label 178
7.2 Subprogramas 179
Funcionamiento 179
Indicaciones sobre la programación 179
Programación de un subprograma 179
Llamada a un subprograma 179
7.3 Repeticiones parciales de un programa 180
Label G98 180
Funcionamiento 180
Indicaciones sobre la programación 180
Programación de una repetición parcial del programa 180
Llamada a una repetición parcial del programa 180
7.4 Cualquier programa como subprograma 181
Funcionamiento 181
Indicaciones sobre la programación 181
Llamada a cualquier programa como subprograma 182
7.5 Imbricaciones 183
Tipos de imbricaciones 183
Profundidad de imbricación 183
Subprograma dentro de otro subprograma 184
Repetición de repeticiones parciales de un programa 185
Repetición de un subprograma 186
7.6 Ejemplos de programación 187

8 Programación: Parámetros Q 193

8.1 Principio de funcionamiento y resumen de funciones 194
Instrucciones de programación 196
Llamada a las funciones de parámetros Q 197
8.2 Familias de funciones - Parámetros Q en vez de valores numéricos 198
Aplicación 198
8.3 Descripción de contornos mediante funciones matemáticas 199
Aplicación 199
Resumen 199
Programación de los tipos de cálculo básicos 200
8.4 Funciones angulares (Trigonometría) 201
Definiciones 201
Programación de funciones trigonométricas 202
8.5 Condiciones si/entonces con parámetros Q 203
Aplicación 203
Saltos incondicionales 203
Programación de condiciones si/entonces 203
8.6 Comprobación y modificación de parámetros Q 204
Procedimiento 204
8.7 Otras funciones 205
Resumen 205
D14: ERROR: Emitir mensaje de error 206
D18: Lectura de los datos del sistema 211
Con la función D18 se pueden leer los datos del sistema y memorizarlos en parámetros Q. La elección de la fecha del sistema se realiza a través de un número de grupo (Nº Id.), un número y si es preciso a través de un índice. 211
D19 PLC: Emisión de los valores al PLC 219
8.8 Accesos a tablas con instrucciones-SQL 220
Introducción 220
Una transacción 221
Programar instrucciones SQL 223
Resumen de softkeys 223
SQL BIND 224
SQL SELECT 225
SQL FETCH 228
SQL UPDATE 229
SQL INSERT 229
SQL COMMIT 230
SQL ROLLBACK 230
8.9 Introducción directa de una fórmula 231
Introducción de la fórmula 231
Reglas de cálculo 233
Ejemplo 234

8.10 Parámetro de string 235
Funciones del procesamiento de cadenas de texto 235
Asignar parámetro de cadena de texto 236
Parámetros de cadenas de texto en serie 237
Convertir un valor numérico en un parámetro de string 238
Copiar un string parcial desde un parámetro de string 239
Convertir un parámetro de cadena de texto en un valor numérico 240
Comprobación de un parámetro de string 241
Calcular longitud de un parámetro de cadena de texto 242
Comparar orden alfabético 243
8.11 Parámetros Q predeterminados 244
Valores del PLC: Q100 a Q107 244
Radio de la hta. activo: Q108 244
Eje de la herramienta: Q109 245
Estado del cabezal: Q110 245
Estado del refrigerante: Q111 245
Factor de solapamiento: Q112 245
Indicación de cotas en el programa: Q113 246
Longitud de la herramienta: Q114 246
Coordenadas después de la palpación durante la ejecución del pgm 246
Diferencia entre el valor real y el valor nominal en la medición automática de htas. con el TT 130 247
Inclinación del plano de mecanizado con ángulos matemáticos; coordenadas calculadas por el TNC para ejes giratorios 247
Resultados de medición de ciclos de palpación (véase también el Modo de Empleo de Ciclos de Palpación) 248
8.12 Ejemplos de programación 250

9 Programación: funciones-auxiliares 257

9.1 Introducción de funciones auxiliares M y STOP 258
Nociones básicas 258
9.2 Funciones auxiliares para el control de la ejecución del programa, cabezal y refrigerante 259
Resumen 259
9.3 Funciones auxiliares para la indicación de coordenadas 260
Programación de coordenadas referidas a la máquina: M91/M92 260
Aproximación a las posiciones en un sistema de coordenadas no inclinado con plano inclinado de mecanizado activado: M130 262
9.4 Funciones auxiliares para el comportamiento en trayectoria 263
Mecanizado de pequeños escalones de un contorno: M97 263
Mecanizado completo de esquinas abiertas del contorno: M98 265
Factor de avance para movimientos de profundización: M103 266
Avance en milímetros/vueltas del cabezal M136 267
Avance en arcos de círculo: M109/M110/M111 267
Cálculo previo del contorno con corrección de radio (LOOK AHEAD): M120 268
Superposición de posicionamientos del volante durante la ejecución de un programa: M118 270
Retirada del contorno en dirección al eje de la herramienta: M140 271
Suprimir la supervisión del palpador: M141 272
Con Stop NC retirar automáticamente la herramienta del contorno: M148 273

10 Programación: Funciones especiales 275

10.1 Resumen des las funciones especiales 276
Menú principal Funciones especiales SPEC FCT 276
Menú Especificaciones del programa 277
Menú Funciones para mecanizados de contorno y de puntos 277
Menü para la definición de diferentes funciones en DIN/ISO 278
10.2 Definir las funciones DIN/ISO 279
Resumen 279

11 Programación: Mecanizado multieje 281

11.1 Funciones para el mecanizado multieje 282

11.2 La función PLANE: inclinación del plano de mecanizado (opción de -software 1) 283

Introducción 283

Definir función PLANE 285

Visualización de la posición 285

Reiniciar la función PLANE 286

Definir el plano de mecanizado mediante ángulos espaciales: PLANE SPATIAL 287

Definir el plano de mecanizado mediante ángulos de proyección: PLANE PROJECTED 289

Definir el plano de mecanizado mediante ángulos de Euler: PLANE EULER 291

Definir el plano de mecanizado mediante dos vectores: PLANE VECTOR 293

Definir el plano de mecanizado mediante tres puntos: PLANE POINTS 295

Definir el plano de mecanizado mediante un único ángulo espacial incremental: PLANE RELATIVE 297

Plano de mecanizado mediante el ángulo de eje: PLANE AXIAL (función FCL 3) 298

Determinar el comportamiento de posicionamiento de la función PLANE 300

11.3 Funciones auxiliares para ejes giratorios 304

Avance en mm/min en los ejes giratorios A, B, C: M116 (opción de software 1) 304

Desplazamiento por el camino más corto en ejes giratorios: M126 305

Redondear la visualización del eje giratorio a un valor por debajo de 360°: M94 306

12 Funcionamiento manual y ajuste 307

12.1 Conexión, desconexión 308
Conexión 308
Desconexión 310
12.2 Desplazamiento de los ejes de la máquina 311
Indicación 311
Desplazar el eje con las teclas externas de dirección 311
Posicionamiento por incrementos 312
Desplazamiento con el volante electrónico HR 410 313
12.3 Revoluciones S, avance F y función auxiliar M 314
Aplicación 314
Introducción de valores 314
Modificar la velocidad de cabezal y el avance 315
12.4 Fijación del punto de referencia sin palpador 3D 316
Indicación 316
Preparación 316
Fijar punto cero con las teclas de eje 317
Gestión del punto de referencia con la tabla de presets 318
12.5 Utilizar palpador 3D 324
Resumen 324
Selección del ciclo de palpación 325
Escribir los valores de la medición de los ciclos de palpación en una tabla de puntos cero 326
Escribir los valores de la medición de los ciclos de palpación en una tabla de presets 327
12.6 Calibrar palpador 3D 328
Introducción 328
Calibración de la longitud activa 328
Calibración del radio activo y ajuste de la desviación del palpador 329
Visualización de los valores calibrados 330
12.7 Compensar inclinación de pieza con palpador 3D 331
Introducción 331
Calcular el giro básico 331
Memorizar el giro básico en la tabla de presets 332
Visualización del giro básico 332
Anulación del giro básico 332

12.8 Fijar el punto de referencia con palpador 3D 333
Resumen 333
Fijar el punto de referencia en cualquier eje 333
Esquina como punto de referencia 334
Punto central del círculo como punto de referencia 335
Medición de piezas con palpadores 3D- 336
Utilizar las funciones de palpación con palpadores mecánicos o relojes de medición 339
12.9 Inclinar plano de mecanizado (Opción de software 1) 340
Aplicación y funcionamiento 340
Sobrepasar los puntos de referencia en ejes basculantes 342
Visualización de posiciones en un sistema inclinado 342
Limitaciones al inclinar el plano de mecanizado 342
Activación de la inclinación manual 343

13 Posicionamiento manual 345

13.1 Programación y ejecución de mecanizados sencillos 346

Empleo del posicionamiento manual 346

Protección y borrado de programas desde $MDI 349

14 Test y ejecución del programa 351

14.1 Gráficos 352
Aplicación 352
Resumen: Vistas 353
Vista en planta 353
Representación en tres planos 354
Representación 3D 355
Ampliación de una sección 356
Repetición de la simulación gráfica 357
Determinación del tiempo de mecanizado 358
14.2 Mostrar pieza en bruto en el espacio de mecanizado 359
Aplicación 359
14.3 Funciones para la visualización del programa 360
Resumen 360
14.4 Test del programa 361
Aplicación 361
14.5 Ejecución de programa 364
Aplicación 364
Ejecutar el programa de mecanizado 365
Interrupción del mecanizado 366
Desplazamiento de los ejes de la máquina durante una interrupción 367
Continuar con la ejecución del programa después de una interrupción 368
Reentrada deseada al programa (proceso hasta una frase) 369
Reentrada al contorno 371
14.6 Arranque automático del programa 372
Aplicación 372
14.7 Saltar frases 373
Aplicación 373
Insertar el carácter "/" 373
Borrar signo "/" 373
14.8 Parada programada en la ejecución del programa 374
Aplicación 374

15 Funciones MOD 375

15.1 Seleccionar la función MOD 376
Selección de las funciones MOD 376
Modificar ajustes 376
Salir de las funciones MOD 376
Resumen de funciones MOD 377
15.2 Números de software 378
Aplicación 378
15.3 Introducción del código 379
Aplicación 379
15.4 Ajuste de las conexiones de datos 380
Interfaces serie en el TNC 320 380
Aplicación 380
Ajuste de la conexión RS-232 380
Ajuste de la VELOCIDAD EN BAUDIOS (baudRate) 380
Ajustar protocolo (protocol) 380
Ajustar bits de datos (dataBits) 381
Comprobar la paridad (parity) 381
Ajustar bits de parada (stopBits) 381
Ajustar handshake (flowControl) 381
Configuraciones para la transmisión de datos con el Software de PC del TNCserver 382
Seleccionar el modo de funcionamiento del aparato externo (fileSystem) 382
Software para transmisión de datos 383
15.5 Conexión Ethernet 385
Introducción 385
Posibles conexiones 385
Conectar el control a la red 386
15.6 Selección de la visualización de posiciones 391
Aplicación 391
15.7 Selección del sistema métrico 392
Aplicación 392
15.8 Visualización de los tiempos de funcionamiento 393
Aplicación 393

16 Tablas y resúmenes 395

16.1 Parámetros de usuario específicos de la máquina 396
Aplicación 396
16.2 Distribución de conectores y cable conexión para las conexión de datos 404
Interfaz V.24/RS-232-C equipos HEIDEHAIN 404
Aparatos que no son de la marca HEIDENHAIN 405
Interface Ethernet de conexión RJ45 405
16.3 Información técnica 406
16.4 Cambio de batería 411

1

Primeros pasos con el TNC 320

1.1 Resumen

La intención de este capítulo es proporcionar a personas sin experiencia con el TNC las informacions necesarias para familiarizarse rápidamente con las secuencias de mando más importantes. Informaciones detalladas a cada tema encontrará en la descripción correspondiente vinculada.

Este capítulo tratará los siguientes temas:

- Encender de la máquina
- Programar la primera pieza
- Comprobar gráficamente la primera pieza
- Ajustar herramientas
- Alinear la pieza
- Ejecutar la primera pieza

1.2 Encender de la máquina

Confirmar interrupción de corriente y buscar puntos de referencia

El encendido y la búsqueda de los puntos de referencia son funciones que dependen de cada máquina. Rogamos consulten el manual de la máquina.

- Conectar la tensión de alimentación del TNC y de la máquina: el TNC iniciará el sistema operativo. Este proceso puede durar algunos minutos. A continuación, el TNC arriba en la pantalla muestra el diálogo Interrupción de corriente

CE

- Pulsar la tecla CE: el TNC traduce el programa PLC

I

- Conectar la tensión del control: el TNC comprueba el funcionamiento de la PARADA DE EMERGENCIA y cambia al modo Buscar punto de referencia

I

- Sobrepasar los puntos de referencia en la secuencia indicada: Pulsar para cada eje la tecla de arranque externa START. Si su máquina dispone de aparatos de medición para longitudes y ángulos absolutos, no se realiza la búsqueda de los puntos de referencia

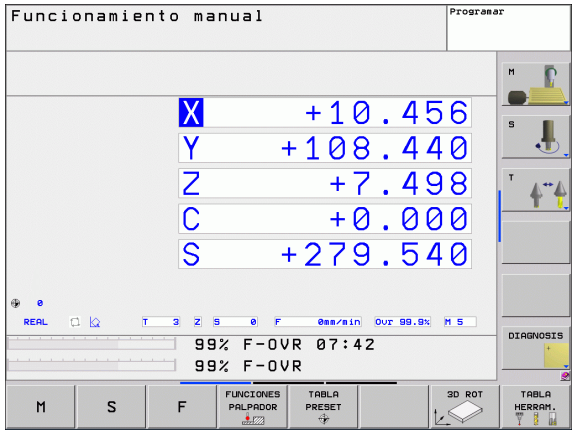

Ahora, el TNC está preparado para funcionar y se encuentra en el modo de **`Funcionamiento manual`**.

Informaciones detallada respecto a este tema

- Buscar puntos de referencia: Véase "Conexión" en pág. 308
- Modos de funcionamiento: Véase "Memorizar/Editar programa" en pág. 57

1.3 Programar la primera pieza

Seleccionar el modo de funcionamiento correcto

Sólo en el modo de funcionamiento Memorizar/Editar se pueden crear programas:

▶ Pulsar la tecla modo de funcionamiento: el TNC cambia al modo **Memorizar/Editar**

Informaciones detallada respecto a este tema

- Modos de funcionamiento: Véase "Memorizar/Editar programa" en pág. 57

Los elementos de mando más importantes del TNC

Funciones de diálogo	Tecla
Confirmar la entrada y activar la siguiente pregunta del diálogo	ENT
Saltar la pregunta del diálogo	NO ENT
Finalizar el diálogo antes de tiempo	END
Interrumpir el diálogo, cancelar entradas	DEL
Softkeys en pantalla con las que, según el modo de funcionamiento, se seleccionan las funciones	

Informaciones detallada respecto a este tema

- Crear y modificar programas: Véase "Editar un programa" en pág. 80
- Resumen de las teclas: Véase "Teclado del TNC" en pág. 2

Iniciar un programa nuevo/Gestión de ficheros

PGM MGT

- Pulsar la tecla PGM MGT: el TNC muestra la gestión de ficheros. La gestión de fcheros del TNC tiene una estructura parecida como la gestión de ficheros en un PC con el Windows Explorer. Con las teclas de flecha seleccionar la carpeta donde quiere abrir el fichero nuevo
- Con las teclas de flecha seleccionar la carpeta donde quiere abrir el fichero nuevo
- Introducir cualquier nombre de fichero con la extensión **.I**: el TNC, automáticamente abrirá un programa y solicita la unidad métrica del nuevo programa.
- Seleccionar la unidad métrica: Pulsar la softkey MM o PULG: el TNC iniciará automáticamente la definición de la pieza en bruto Ver "Definir una pieza en bruto" en pág. 36

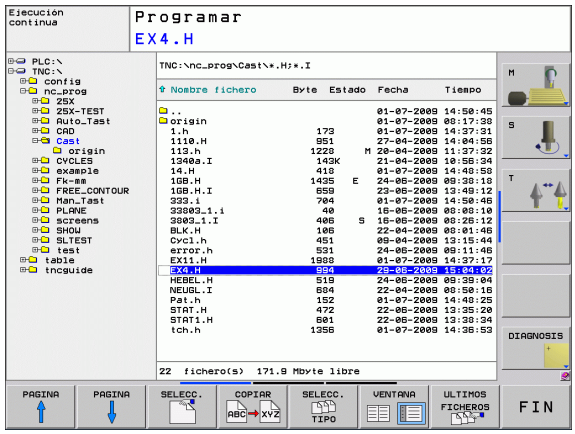

El TNC genera automáticamente la primera y última frase del programa. Posteriormente, estas frases ya no se pueden modificar.

Informaciones detallada respecto a este tema

- Gestión de ficheros: Véase "Trabajar con la gestión de ficheros" en pág. 88
- Crear programa nuevo: Véase "Abrir e introducir programas" en pág. 75

Definir una pieza en bruto

Después de abrir un programa nuevo, el TNC iniciará inmediatamente el diálogo para introducir la definición de la pieza en bruto. Como pieza en bruto siempre se define un cubo indicando el punto MIN y MAX siempre referido al punto de referencia elegido.

Después de abrir un programa nuevo, el TNC iniciará inmediatamente la definición de la pieza en bruto y solicita los datos de la pieza en bruto necesarios:

- **Eje de cabezal Z - Plano XY**: introducir el eje de cabezal activo. G17 es el ajuste por defecto, aceptar con la tecla ENT
- **Definición pieza bruto: mínimo X**: introducir la coordenada X más pequeña de la pieza en bruto respecto al punto de referencia, p. ej. 0, confirmar con la tecla ENT
- **Definición pieza bruto: mínimo Y**: introducir la coordenada Y más pequeña de la pieza en bruto respecto al punto de referencia, p. ej. 0, confirmar con la tecla ENT
- **Definición pieza bruto: mínimo Z**: introducir la coordenada Z más pequeña de la pieza en bruto respecto al punto de referencia, p. ej. -40, confirmar con la tecla ENT
- **Definición pieza bruto: máximo X**: introducir la coordenada X más grande de la pieza en bruto respecto al punto de referencia, p. ej. 100, confirmar con la tecla ENT
- **Definición pieza bruto: máximo Y**: introducir la coordenada Y más grande de la pieza en bruto respecto al punto de referencia, p. ej. 100, confirmar con la tecla ENT
- **Definición pieza bruto: máximo Z**: introducir la coordenada Z más grande de la pieza en bruto respecto al punto de referencia, p. ej. 0, confirmar con la tecla ENT: el TNC terminará el diálogo

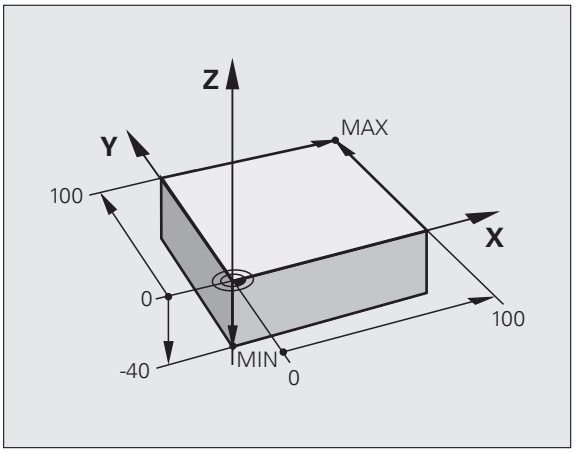

Ejemplo de frases NC

```
%NEU G71 *
N10 G30 G17 X+0 Y+0 Z-40 *
N20 G31 X+100 Y+100 Z+0 *
N99999999 %NUEVO G71 *
```

Informaciones detallada respecto a este tema

- Definir la pieza en bruto: (véase pág. 76)

Estructura de programas

Siempre cuando sea posible, los programas de mecanizado deberían ser parecidos. Con ello se mejora la claridad, acelera la programación y reduce las fuentes de posibles errores.

Estructura de programa recomendada para mecanizados de contornos convencionales y sencillos

1. Llamar herramienta, definir eje de herramienta
2. Retirar la herramienta
3. Posicionamiento previo en la cercanía del punto de inicio del contorno
4. Realizar posicionamiento previo sobre la pieza o al mismo nivel, si es necesario, activar husillo/refrigerante
5. Aproximar al contorno
6. Mecanizar el contorno
7. Abandonar contorno
8. Retirar herramienta, terminar programa

Informaciones detallada respecto a este tema:

- Programación del contorno: Véase "Movimientos de la herramienta" en pág. 148

Ejemplo: Estructura de programa Programación de contornos

```
%BSPCONT G71 *
N10 G30 G71 X... Y... Z... *
N20 G31 X... Y... Z... *
N30 T5 G17 S5000 *
N40 G00 G40 G90 Z+250 *
N50 X... Y... *
N60 G01 Z+10 F3000 M13 *
N70 X... Y... RL F500 *
...
N160 G40 ... X... Y... F3000 M9 *
N170 G00 Z+250 M2 *
N99999999 BSPCONT G71 *
```

Estructura de programa recomendada para programas con ciclos sencillos

1. Llamar herramienta, definir eje de herramienta
2. Retirar la herramienta
3. Definir ciclo de mecanizado
4. Aproximar a posición de mecanizado
5. Llamar ciclo, activar husillo/refrigerante
6. Retirar herramienta, terminar programa

Informaciones detallada respecto a este tema:

- Programación de ciclos: ver Modo de Empleo Ciclos

Ejemplo: Estructura de programa Programación de ciclos

```
%BSBCYC G71 *
N10 G30 G71 X... Y... Z... *
N20 G31 X... Y... Z... *
N30 T5 G17 S5000 *
N40 G00 G40 G90 Z+250 *
N50 G200... *
N60 X... Y... *
N70 G79 M13 *
N80 G00 Z+250 M2 *
N99999999 BSBCYC G71 *
```

Programar un contorno sencillo

El contorno mostrado en la imagen a la derecha se debe fresar en una pasada a la profundidad de 5 mm. La definición de la pieza en bruto ya está creada. Después de abrir un diálogo mediante una tecla de función introducir todos los datos solicitados por el TNC en la cabecera de la pantalla.

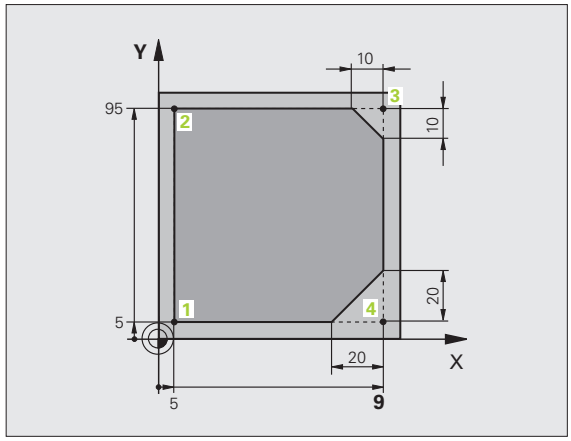

- Llamar herramienta: Introducir los datos de herramienta. Confirmar los datos cada vez con la tecla ENT, no olvidar el eje de herramienta.

- Pulsar la tecla L para abrir una frase de programa de un movimiento en recta

- Con la tecla de flecha cambiar hacia la izquierda al campo de introducción para las funciones G.

- Seleccionar la softkey G0 para un desplazamiento en marcha rápida
- Retirar herramienta: pulsar la tecla de eje naranja Z para retirar en el eje de la herramienta e introducir el valor para la posición que se debe buscar, p. ej. 250. Confirmar con la tecla ENT
- **Corrección de radio: RL/RR/Sin correcc.?** confirmar con la tecla ENT: corrección de radio sin activar
- **Función auxiliar M?** confirmar con la tecla END: el TNC guarda la frase de desplazamiento introducida

- Pulsar la tecla L para abrir una frase de programa de un movimiento en recta

- Con la tecla de flecha cambiar hacia la izquierda al campo de introducción para las funciones G.

- Seleccionar la softkey G0 para un desplazamiento en marcha rápida
- Preposicionar herramienta en el plano de mecanizado: pulsar la tecla de eje naranja X e introducir el valor para la posición que se debe buscar, p. ej. -20
- Pulsar la tecla de eje naranja Y e introducir el valor para la posición que se debe buscar, p. ej. -20. Confirmar con la tecla ENT
- **Corrección de radio: RL/RR/Sin correcc.?** confirmar con la tecla ENT: corrección de radio sin activar
- **Función auxiliar M?** confirmar con la tecla END: el TNC guarda la frase de desplazamiento introducida

- Desplazar herramienta a profundidad: pulsar la tecla de eje naranja e introducir el valor para la posición que se debe buscar, p. ej. -5. Confirmar con la tecla ENT
- **Corrección de radio: RL/RR/Sin correcc.?** confirmar con la tecla ENT: corrección de radio sin activar

- **Avance F=?** Introducir avance de posicionamiento, p.ej., 3000 mm/min, confirmar con la tecla ENT
- **¿Función auxiliar M?** Activar husillo y refrigerante, p.ej. **M13**, confirmar con la tecla END: el TNC guarda la frase de desplazamiento introducida

G 26
- Aproximar a contorno: definir el **Radio de redondeo** del círculo de entrada

L
- Mecanizar contorno, aproximar a punto de contorno **2**: es suficiente la introducción de las informaciones cambiadas, es decir, introducir sólo la coordenada Y 95 y guardar los datos con la tecla END

L
- Aproximar a punto de contorno **3**: introducir coordenada X 95 y guardar con la tecla END

CHF
- Definir chaflán en el punto de contorno **3**: introducir ancho de chaflán 10 mm, guardar con la tecla END

L
- Aproximar a punto de contorno **4**: introducir coordenada y 5 y guardar con la tecla END

CHF
- Definir chaflán en el punto de contorno **4**: introducir ancho de chaflán 20 mm, guardar con la tecla END

L
- Aproximar a punto de contorno **1**: introducir coordenada X 5 y guardar con la tecla END

G 27
- Abandonar contorno: definir el **Radio de redondeo** del círculo de retirada

G 0
- Retirar herramienta: pulsar la tecla de eje naranja Z para retirar en el eje de la herramienta e introducir el valor para la posición que se debe buscar, p. ej. 250. Confirmar con la tecla ENT
- **Corrección de radio: RL/RR/Sin correcc.?** confirmar con la tecla ENT: corrección de radio sin activar
- **¿Función auxiliar M?** Introducir **M2** para fin de programa, confirmar con la tecla END: el TNC guarda la frase de desplazamiento introducida

Informaciones detallada respecto a este tema

- **Ejemplo completo con frases NC**: Véase "Ejemplo: Movimiento lineal y chaflán en cartesianas" en pág. 164
- Crear programa nuevo: Véase "Abrir e introducir programas" en pág. 75
- Aproximar a / retirar del contorno: Véase "Aproximación y salida del contorno" en pág. 151
- Programar contornos: Véase "Resumen de las funciones de trayectoria" en pág. 155
- Corrección del radio de herramienta: Véase "Corrección del radio de la herramienta" en pág. 143
- Funciones auxiliares M: Véase "Funciones auxiliares para el control de la ejecución del programa, cabezal y refrigerante" en pág. 259

Elaboración de un programa de ciclos

Los taladros mostrados en la imagen a la derecha (profundidad 20 mm) se deben realizar con un ciclo de taladro estándar. La definición de la pieza en bruto ya está creada.

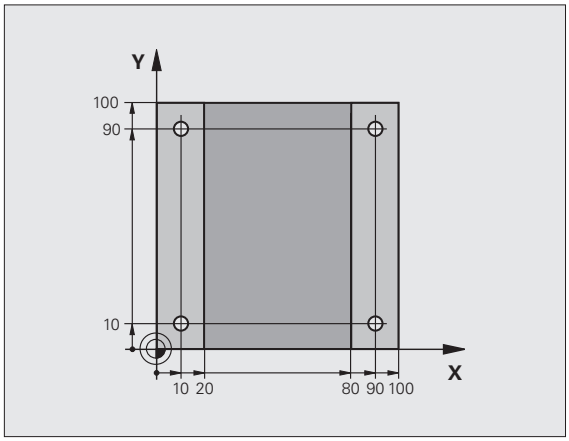

- Llamar herramienta: Introducir los datos de herramienta. Confirmar los datos cada vez con la tecla ENT, no olvidar el eje de herramienta.

- Pulsar la tecla L para abrir una frase de programa de un movimiento en recta

- Con la tecla de flecha cambiar hacia la izquierda al campo de introducción para las funciones G.

- Seleccionar la softkey G0 para un desplazamiento en marcha rápida
- Retirar herramienta: pulsar la tecla de eje naranja Z para retirar en el eje de la herramienta e introducir el valor para la posición que se debe buscar, p. ej. 250. Confirmar con la tecla ENT
- **Corrección de radio: RL/RR/Sin correcc.?** confirmar con la tecla ENT: corrección de radio sin activar
- **Función auxiliar M?** confirmar con la tecla END: el TNC guarda la frase de desplazamiento introducida

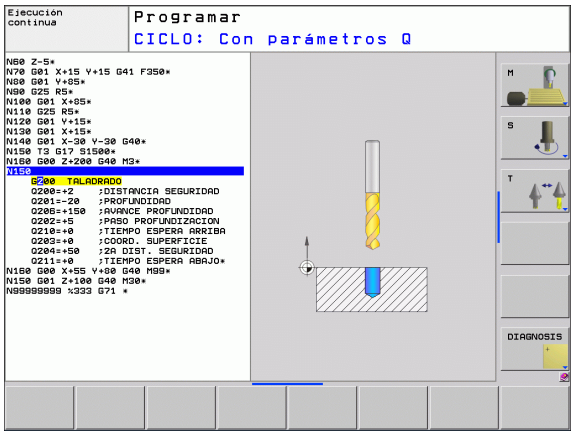

- Llamar el menú Ciclos

- Mostrar ciclos de taladro

- Seleccionar el ciclo de taladro estándar 200: el TNC inicia el diálogo para la definición del ciclo. Introducir paso a paso los parámetros solicitados por el TNC, confirmar la introducción cada vez con la tecla ENT. En la ventana a la derecha, el TNC muestra un gráfico con el parámetro de ciclo correspondiente.

- Aproximar a primera posición de taladro: introducir **Coordenadas** de la posición de taladro, activar refrigerante y husillo, llamar ciclo con **M99**

- Aproximar próximas posiciones de taladro: introducir **Coordenadas** de la correspondiente posición de taladro, llamar ciclo con **M99**

- Retirar herramienta: pulsar la tecla de eje naranja Z para retirar en el eje de la herramienta e introducir el valor para la posición que se debe buscar, p. ej. 250. Confirmar con la tecla ENT
- **Corrección de radio: RL/RR/Sin correcc.?** confirmar con la tecla ENT: corrección de radio sin activar
- **¿Función auxiliar M?** Introducir **M2** para fin de programa, confirmar con la tecla END: el TNC guarda la frase de desplazamiento introducida

Ejemplo de frases NC

%C200 G71 *	
N10 G30 G17 X+0 Y+0 Z-40 *	Definición de la pieza en bruto
N20 G31 X+100 Y+100 Z+0 *	
N30 T5 G17 S4500 *	Llamada a una herramienta
N40 G00 G40 G90 Z+250 *	Retirar la herramienta
N50 G200 TALADRAR	Definición del ciclo
Q200=2 ;DISTANCIA DE SEGURIDAD	
Q201=-20 ;PROFUNDIDAD	
Q206=250 ;PROFUNDIDAD DE PASO F	
Q202=5 ;PROFUNDIDAD DE PASO	
Q210=0 ;TPO. ESPERA ENCIMA	
Q203=-10 ;COORDENADAS SUPERFICIE	
Q204=20 ;2ª DISTANCIA DE SEGUR.	
Q211=0.2 ;TIEMPO DE ESPERA ABAJO	
N60 X+10 Y+10 M13 M99 *	Husillo y refrigerante ON, llamar ciclo
N70 X+10 Y+90 M99 *	Llamar al ciclo para su ejecución
N80 X+90 Y+10 M99 *	Llamar al ciclo para su ejecución
N90 X+90 Y+90 M99 *	Llamar al ciclo para su ejecución
N100 G00 Z+250 M2 *	Retirar la herramienta, final del programa
N99999999 %C200 G71 *	

Informaciones detallada respecto a este tema

- Crear programa nuevo: Véase "Abrir e introducir programas" en pág. 75
- Programación de ciclos: ver Modo de Empleo Ciclos

1.4 Realizar un test gráfico de la primera pieza

Seleccionar el modo de funcionamiento correcto

Sólo con el modo de funcionamiento Test de programa se pueden comprobar los programas:

▶ Pulsar la tecla modo de funcionamiento: el TNC cambia al modo **Test de programa**

Informaciones detallada respecto a este tema

- Modos de funcionamiento del TNC: Véase "Modos de funcionamiento" en pág. 56
- Comprobar programas: Véase "Test del programa" en pág. 361

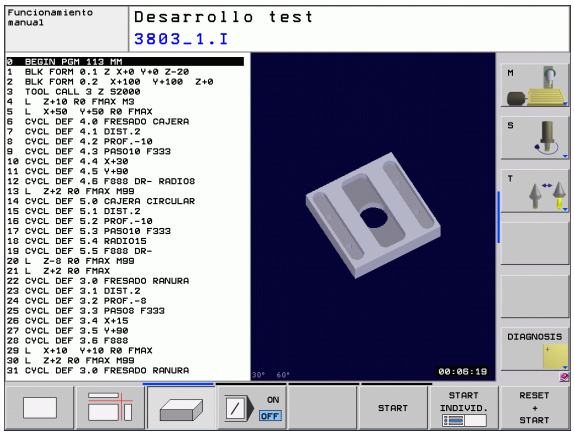

Seleccionar tabla de herramientas para el test de programa

Este paso sólo es necesario si en el modo Test de programa todavía no hay ninguna tabla de herramientas activada

▶ Pulsar la tecla PGM MGT: el TNC muestra la gestión de ficheros

▶ Pulsar la tecla softkey SELECCIONAR TIPO: el TNC muestra un menú de softkeys para seleccionar el tipo de fichero que se quiere mostrar

▶ Pulsar la tecla MOSTRAR TODOS: el TNC muestra todos los ficheros memorizados en la ventana derecha

▶ Mover el campo resaltado a la izquierda sobre los directorios

▶ Mover el campo resaltado sobre el directorio **TNC:**

▶ Mover el campo resaltado a la derecha sobre los ficheros

▶ Mover el campo resaltado sobre el fichero TOOL.T (tabla de herramientas activa), aceptar con la tecla ENT: TOOL.T contiene el estado **S** por lo que es activo para el test de programa

▶ Pulsar la tecla END: salir de la gestión de ficheros

Informaciones detallada respecto a este tema

- Gestión de herramientas: Véase "Introducir los datos de la herramienta en la tabla" en pág. 132
- Comprobar programas: Véase "Test del programa" en pág. 361

Seleccionar el programa que se debe comprobar

- Pulsar la tecla PGM MGT: el TNC muestra la gestión de ficheros

- Pulsar la softkey ÚLTIMOS FICHEROS: el TNC abre una ventana superpuesta con los últimos ficheros seleccionados
- Con las teclas de flecha seleccionar el programa que se quiere comprobar, aceptar con la tecla ENT

Informaciones detallada respecto a este tema

- Seleccionar programa: Véase "Trabajar con la gestión de ficheros" en pág. 88

Seleccionar distribución de pantalla y vista

- Pulsar la tecla para la selección de la distribución de pantalla: el TNC muestra todas las alternativas disponibles en la barra de botones

- Pulsar la softkey PROGRAMA + GRÁFICO: en la mitad izquierda de la pantalla, el TNC muestra el programa y en la mitad derecha la pieza en bruto
- Seleccionar la vista deseada mediante softkey

- Mostrar vista en planta

- Mostrar presentación en 3 planos

- Mostrar presentación 3D

Informaciones detallada respecto a este tema

- Funciones gráficas: Véase "Gráficos" en pág. 352
- Realizar test de programa: Véase "Test del programa" en pág. 361

Iniciar el test del programa

RESET + START

- Pulsar la softkey RESET + START: el TNC realiza una simulación del programa activo hasta una interrupción programada o hasta el final de programa
- Durante la simulación se puede conmutar entre las vistas mediante las softkeys

STOP

- Pulsar la tecla STOP: el TNC interrumpe el test de programa

START

- Pulsar la tecla START: el TNC continua el test de programa después de una interrupción

Informaciones detallada respecto a este tema

- Realizar test de programa: Véase "Test del programa" en pág. 361
- Funciones gráficas: Véase "Gráficos" en pág. 352

1.5 Ajuste de herramientas

Seleccionar el modo de funcionamiento correcto

Las herramientas se ajustan dentro del modo de funcionamiento **Modo manual**:

▶ Pulsar la tecla modo de funcionamiento: el TNC cambia al modo **Modo manual**

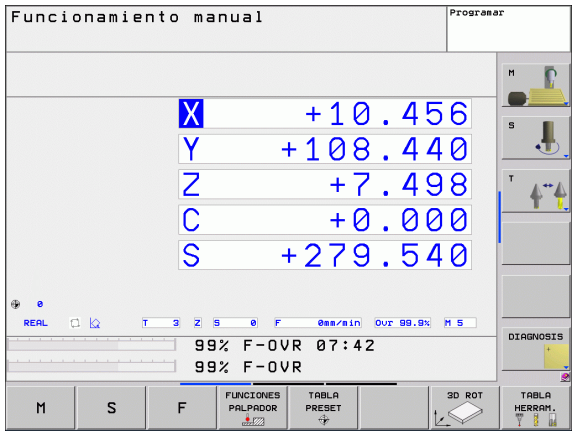

Informaciones detallada respecto a este tema

- Modos de funcionamiento del TNC: Véase "Modos de funcionamiento" en pág. 56

Preparar y medir herramientas

- ▶ Colocar las herramientas necesarias in los mandriles de sujeción
- ▶ Medición con un aparato de preajuste de herramientas: medir las herramientas, anotar la longitud y el radio o transferirlos directamente a la máquina con un programa de transferencia
- ▶ Medición en la máquina: colocar herramientas en el cambiador de herramientas (véase pág. 46)

La tabla de herramientas TOOL.T

En la tabla de herramientas TOOL.T (siempre guardada bajo **TNC:\TABLE**) se memorizan los datos de herramienta como p. ej. longitud y radios, pero también otras informaciones específicas de la herramienta que el TNC requiere para la realización de diferentes funciones.

Para la introducción de datos de herramienta en la tabla de herramientas TOOL.T proceder como sigue:

▶ Mostrar la tabla de herramientas: el TNC muestra de tabla de herramientas en forma de una tabla

▶ Modificar tabla de herramientas: colocar la softkey EDITAR en ON

▶ Con las teclas de flecha arriba/abajo seleccionar el número de la herramienta que se quiere modificar

▶ Con las teclas de flecha derecha/izquierda seleccionar los datos de herramienta que se quieren modificar

▶ Salir de la tabla de herramientas: pulsar la tecla END

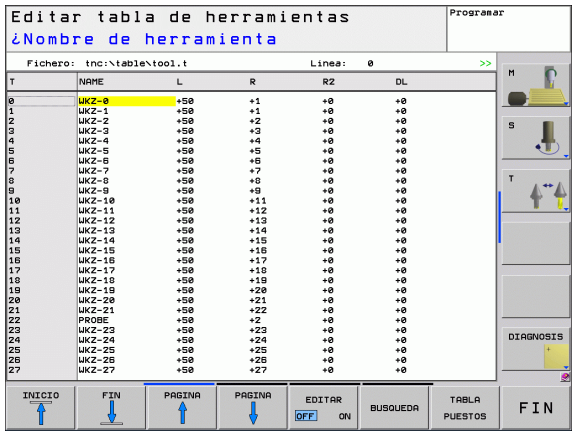

Informaciones detallada respecto a este tema

- Modos de funcionamiento del TNC: Véase "Modos de funcionamiento" en pág. 56
- Trabajar con la tabla de herramientas: Véase "Introducir los datos de la herramienta en la tabla" en pág. 132

La tabla de posiciones TOOL_P.TCH

El funcionamiento de la tabla posiciones depende de la máquina. Rogamos consulten el manual de la máquina.

En la tabla de posiciones TOOL_P.TCH (siempre guardada bajo **TNC:\TABLE**) se determina con qué herramientas está equipado su almacén de herramientas.

Para la introducción de datos en la tabla de posiciones TOOL_P.TCH proceder como sigue:

- Mostrar la tabla de herramientas: el TNC muestra de tabla de herramientas en forma de una tabla

- Mostrar la tabla de posiciones: el TNC muestra de tabla de posiciones en forma de una tabla
- Modificar tabla de posiciones: colocar la softkey EDITAR en ON
- Con las teclas de flecha arriba/abajo seleccionar el número de la posición que se quiere modificar
- Con las teclas de flecha derecha/izquierda seleccionar los datos que se quieren modificar
- Salir de la tabla de posiciones: pulsar la tecla END

Informaciones detallada respecto a este tema

- Modos de funcionamiento del TNC: Véase "Modos de funcionamiento" en pág. 56
- Trabajar con la tabla de posiciones: Véase "Tabla de posiciones para cambiador de herramientas" en pág. 138

1.6 Alinear la pieza

Seleccionar el modo de funcionamiento correcto

Las herramientas se ajustan dentro del modo de funcionamiento **Modo manual** o **Volante manual**

▶ Pulsar la tecla modo de funcionamiento: el TNC cambia al modo **Modo manual**

Informaciones detallada respecto a este tema

- Funcionamineto manual: Véase "Desplazamiento de los ejes de la máquina" en pág. 311

Fijar la pieza

Fijar la pieza con un dispositivo de sujeción sobre la mesa de la máquina. Si su máquina dispone de un sistema palpador 3D no es necesario el ajuste paralelo al eje de la pieza.

Si su máquina no dispone de un sistema palpador 3D se debe ajustar la pieza de tal manera que se encuentra fijada paralelamente a los ejes de la máquina.

Alinear pieza con palpador 3D

- Entrar el palpador 3D: en el modo de funcionamiento MDI (MDI = Manual Data Input) realizar una frase **TOOL CALL** indicando el eje de herramienta y a continuación seleccionar de nuevo el modo **Funcionamiento manual** (dentro del modo MDI se pueden ejecutar todas las frases NC frase a frase e independientemente entre sí)

- Seleccionar las funciones de palpación: el TNC muestra las funciones disponibles en la barra de botones

- Medir giro básico: el TNC muestra el menú de giro básico. Para registrar el giro básico, palpar dos puntos en la recta de la pieza
- Preposicionar el sistema de palpación con las teclas de dirección cerca del primer punto de palpación
- Seleccionar la dirección de palpación mediante softkey
- Pulsar NC-Start: el sistema de palpación se deplaza en la dirección definida hasta tocar la pieza y vuelve automáticamente al punto de salida.
- Preposicionar el sistema de palpación con las teclas de dirección cerca del segundo punto de palpación
- Pulsar NC-Start: el sistema de palpación se deplaza en la dirección definida hasta tocar la pieza y vuelve automáticamente al punto de salida.
- A continuación el TNC muestra el giro básico detectado
- Aceptar el valor indicado como giro activo mediante la softkey FIJAR GIRO BÁSICO. Para abandonar el menú, pulsar la softkey FIN

Informaciones detallada respecto a este tema

- Modo de funcionamiento MDI: Véase "Programación y ejecución de mecanizados sencillos" en pág. 346
- Alinear pieza: Véase "Compensar inclinación de pieza con palpador 3D" en pág. 331

Fijar el punto de referencia con palpador 3D

- Entrar el palpador 3D: en el modo de funcionamiento MDI realizar una frase **TOOL CALL** indicando el eje de herramienta y a continuación seleccionar de nuevo el modo **Funcionamiento manual**

- Seleccionar las funciones de palpación: el TNC muestra las funciones disponibles en la barra de botones

- Por ejemplo, situar el punto de referencia en una esquina de la pieza
- Posicionar el palpador cerca del primer punto de palpación en la primera arista de la pieza
- Seleccionar la dirección de palpación mediante softkey
- Pulsar NC-Start: el sistema de palpación se deplaza en la dirección definida hasta tocar la pieza y vuelve automáticamente al punto de salida.
- Preposicionar el sistema de palpación con las teclas de dirección cerca del segundo punto de palpación en la primera arista de la pieza
- Pulsar NC-Start: el sistema de palpación se deplaza en la dirección definida hasta tocar la pieza y vuelve automáticamente al punto de salida.
- Preposicionar el sistema de palpación con las teclas de dirección cerca del primer punto de palpación en la segunda arista de la pieza
- Seleccionar la dirección de palpación mediante softkey
- Pulsar NC-Start: el sistema de palpación se deplaza en la dirección definida hasta tocar la pieza y vuelve automáticamente al punto de salida.
- Preposicionar el sistema de palpación con las teclas de dirección cerca del segundo punto de palpación en la segunda arista de la pieza
- Pulsar NC-Start: el sistema de palpación se deplaza en la dirección definida hasta tocar la pieza y vuelve automáticamente al punto de salida.
- A continuación el TNC muestra las coordenadas para el punto esquina determinado

- Colocar 0: pulsar la softkey FIJAR PUNTO REFERENCIA
- Salir del menú con la softkey FIN

Informaciones detallada respecto a este tema

- Fijar puntos de referencia: Véase "Fijar el punto de referencia con palpador 3D" en pág. 333

1.7 Ejecutar la primera pieza

Seleccionar el modo de funcionamiento correcto

Los programas se pueden ejecutar o en el modo de funcionamiento Ejecución de programa frase a frase o en el modo Ejecución de programa continua

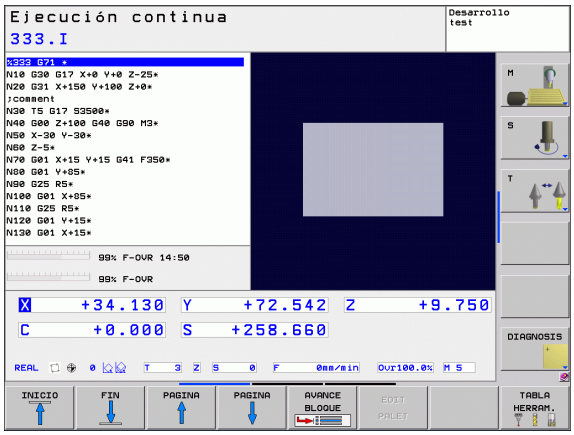

▶ Pulsar la tecla modo de funcionamiento: el TNC cambia al modo **Ejecución de programa frase a frase**, el TNC ejecuta el programa frase a frase. Cada frase se debe confirmar con la tecla START.

▶ Pulsar la tecla modo de funcionamiento: el TNC cambia al modo **Ejecución de programa continua**, el TNC ejecuta el programa hasta una interrupción de programa o hasta el final.

Informaciones detallada respecto a este tema

- Modos de funcionamiento del TNC: Véase "Modos de funcionamiento" en pág. 56
- Ejecutar programas: Véase "Ejecución de programa" en pág. 364

Seleccionar el programa que se debe ejecutar

▶ Pulsar la tecla PGM MGT: el TNC muestra la gestión de ficheros

▶ Pulsar la softkey ÚLTIMOS FICHEROS: el TNC abre una ventana superpuesta con los últimos ficheros seleccionados

▶ Si es necesario, con las teclas de flecha seleccionar el programa que se quiere ejecutar, aceptar con la tecla ENT

Informaciones detallada respecto a este tema

- Gestión de ficheros: Véase "Trabajar con la gestión de ficheros" en pág. 88

Iniciar programa

▶ Pulsar la tecla NC-Start: el TNC ejecuta el programa activo

Informaciones detallada respecto a este tema

- Ejecutar programas: Véase "Ejecución de programa" en pág. 364

2

Introducción

2.1 La TNC 320

Los TNCs de HEIDENHAIN son controles numéricos programables en el taller, con los cuales se pueden programar mecanizados de fresado y de rosca directamente en la máquina con lenguaje conversacional HEIDENHAIN, fácilmente comprensible. Este control es apropiado para su empleo en fresadoras y mandrinadoras, así como en centros de mecanizado con un total de hasta 5 ejes. Además se puede programar la posición angular del cabezal.

El campo de control y la representación de pantalla están representados de forma visible, de forma que todas las funciones se pueden alcanzar de forma fácil y rápida.

Programación: diálogo en lenguaje conversacional HEIDENHAIN y DIN/ISO

La elaboración de programas es especialmente sencilla con el diálgo en lenguaje conversacional HEIDENHAIN. Con el gráfico de programación se representan los diferentes pasos del mecanizado durante la introducción del programa. Adicionalmente se dispone de la programación libre de contornos FK, cuando no exite un plano acotado. La simulación gráfica del mecanizado de la pieza es posible tanto durante el test del programa como durante la ejecución del mismo.

Además, es posible programar los TNCs según DIN/ISO o en el funcionamiento DNC.

Es posible introducir y probar un programa mientras que el otro efectúa el mecanizado de la pieza.

Compatibilidad

Las funciones del TNC 320 no se corresponden con las funciones de los controles de la serie TNC 4xx e iTNC 530. Por ello, el TNC 320 sólo puede ejecutar de manera limitada los programas de mecanizado que han sido generados en controles numéricos HEIDENHAIN (a partir del TNC 150 B). En caso de que las frases NC contengan elementos no válidos, el TNC las marcará al abrir el fichero como frases de ERROR.

En este contexto, observe también la descripción exhaustiva de la diferencias existentes entre el iTNC 530 y el TNC 320 Ver “Comparación de las funciones del TNC 320 y del iTNC 530” en pág. 421.

2.2 Pantalla y teclado

Pantalla

El TNC se suministra con una pantalla plana TFT de 15 pulgadas (ver imagen arriba a la derecha).

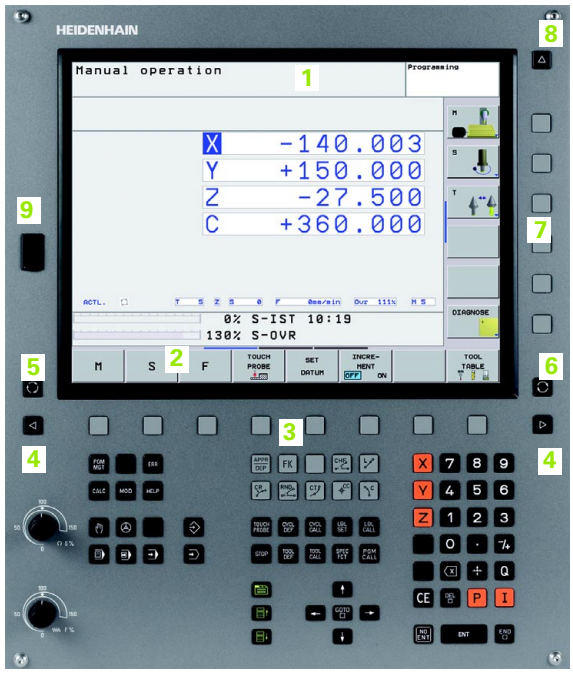

1 Línea superior

Cuando el TNC está conectado, se visualiza en la línea superior de la pantalla el modo de funcionamiento seleccionado: los funcionamientos de máquina a la izquierda y los funcionamientos de programación a la derecha. En la ventana más grande de la línea superior se indica el modo de funcionamiento en el que está activada la pantalla: aquí aparecen preguntas del diálogo y avisos de error (excepto cuando el TNC sólo visualiza el gráfico).

2 Softkeys

El TNC muestra en la línea inferior otras funciones en una carátula de softkeys. Estas funciones se seleccionan con las teclas que hay debajo de las mismas. Como indicación de que existen más carátulas de sofkteys, aparecen unas líneas horizontales directamente sobre dicha carátula. Hay tantas lineas como carátulas y se conmutan con las teclas cursoras negras situadas a los lados. La barra activa de softkeys es más brillante que las otras.

3 Teclas de selección de softkeys

4 Conmutación de la carátula de softkeys

5 Selección de la subdivisión de la pantalla

6 Tecla de conmutación para los modos de funcionamiento Máquina y Programación

7 Teclas de selección para softkeys del fabricante de la máquina

8 Carátulas de softkey para el fabricante de la máquina

9 Puerto USB

Determinar la subdivisión de la pantalla

El usuario selecciona la subdivisión de la pantalla: De esta forma el iTNC indica, p.ej., en el modo de funcionamiento MEMORIZAR/EDITAR PROGRAMA, un programa en la ventana izquierda, mientras que en la ventana derecha p.ej. se representa simultáneamente un gráfico de programación. Alternativamente es posible visualizar en la ventana derecha la división de programa o finalemente el programa en una ventana grande. La ventana que el TNC visualiza depende del modo de funcionamiento seleccionado.

Determinar la subdivisión de la pantalla:

Pulsar la tecla de conmutación de la pantalla: la barra de softkeys indica las posibles subdivisiones de la pantalla, Véase "Modos de funcionamiento" en pág. 56

Selección de la subdivisión de la pantalla mediante softkey

Teclado

El TNC 320 se suministra con un teclado integrado. El cuadro superior derecho muestra los elementos del teclado de control:

1 ■ Gestión de ficheros
■ Calculadora
■ Función MOD
■ Función HELP
2 Modos de Programación
3 Modos de funcionamiento Máquina
4 Apertura de los diálogos de programación
5 Teclas cursoras e indicación de salto GOTO
6 Introducción de cifras y selección del eje
7 Teclas de navegación

Las funciones de las teclas individuales se encuentran resumidas en la primera página.

Las teclas externas, como p.ej. NC-START o NC-STOP, se describen en el manual de la máquina.

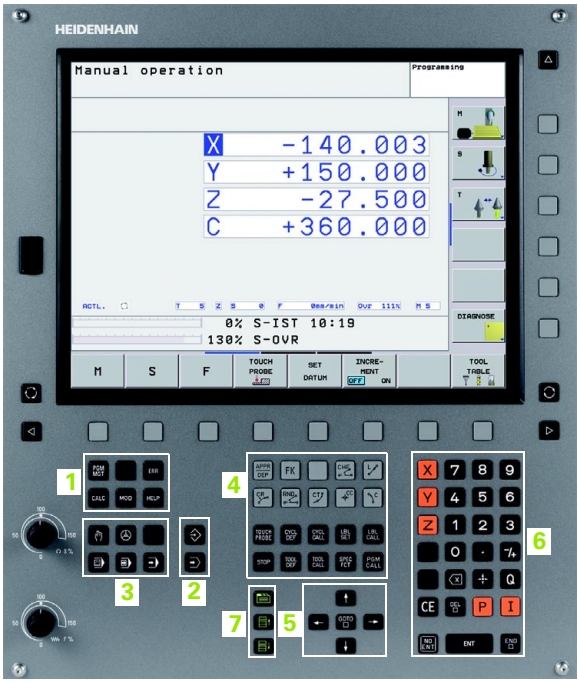

2.3 Modos de funcionamiento

Funcionamiento Manual y Volante El.

El ajuste de la máquina se realiza en el modo de funcionamiento manual. En este modo de funcionamiento se pueden posicionar de forma manual o por incrementos los ejes de la máquina , fijar los puntos de referencia e inclinar el plano de mecanizado.

La forma de funcionamiento del volante electrónico le ayuda a desplazar manualmente los ejes de la máquina con un volante electrónico HR.

Softkeys para la subdivisión de la pantalla (seleccionar según lo descrito anteriormente)

Ventana	Softkey
Posiciones	POSICION
Izquierda: posiciones, derecha: visualización de estado	POSICION + ESTADO

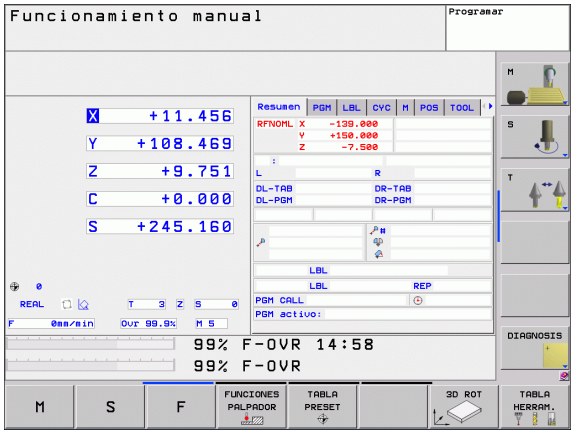

Posicionamiento manual

En este modo de funcionamiento se programan desplazamientos sencillos, p.ej. para el fresado de superficies o el posicionamiento previo.

Softkeys para la subdivisión de la pantalla

Ventana	Softkey
Editar	PROGRAMA
Izquierda: programa, derecha: visualización de estados	PGM + ESTADO

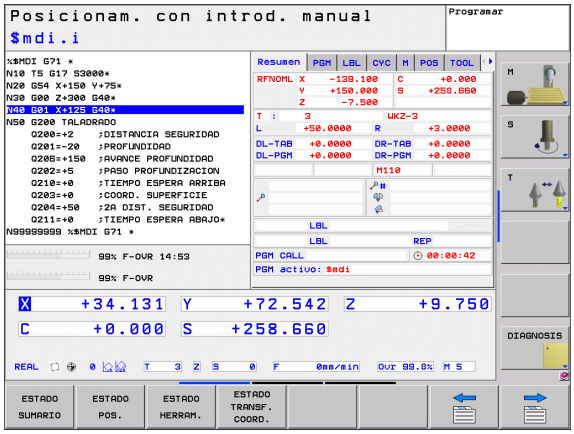

Memorizar/Editar programa

Los programas de mecanizado se elaboran en este modo de funcionamiento. La programación libre de contornos, los diferentes ciclos y las funciones de parámetros Q ofrecen diversas posibilidades para la programación. El gráfico de programación puede mostrar los desplazamientos programados, si se desea.

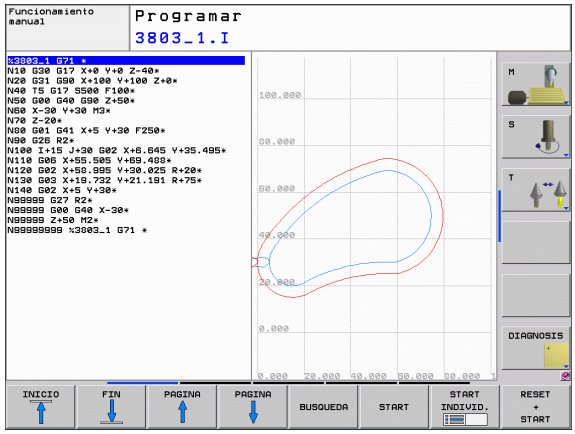

Softkeys para la subdivisión de la pantalla

Ventana	Softkey
Editar	PROGRAMA
Izquierda: programa, derecha: estructuración del programa	ESTRUCT. + PROGRAMA
Izquierda: programa, derecha: gráfico de programación	GRAFICO + PROGRAMA

Test de programa

El TNC simula programas y partes del programa en el modo de funcionamiento Test del programa, para p.ej. encontrar incompatibilidades geométricas, falta de indicaciones o errores en el programa y daños producidos en el espacio de trabajo. La simulación se soporta gráficamente con diferentes vistas.

Softkeys para la subdivisión de la pantalla: Véase "Ejecución continua del programa y ejecución del programa frase a frase" en pág. 58.

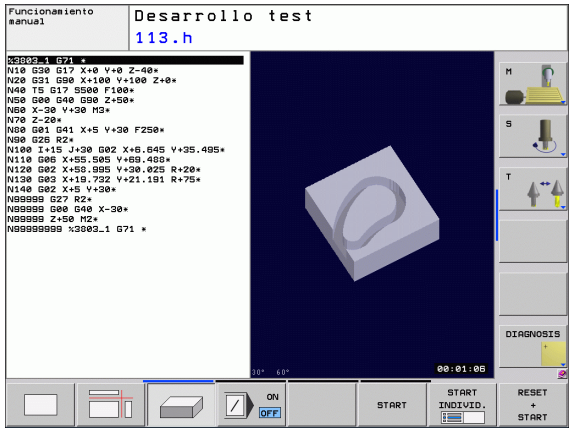

Ejecución continua del programa y ejecución del programa frase a frase

En la EJECUCION CONTINUA DEL PROGRAMA el TNC ejecuta un programa de mecanizado de forma continua hasta su final o hasta una interrupción manual o programada. una interrupción se puede volver a continuar con la ejecución del programa.

En el desarrollo del programa frase a frase se inicia cada frase con el pulsador externo de arranque START.

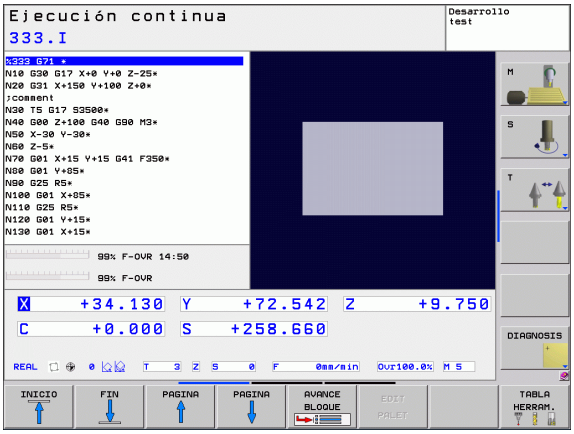

Softkeys para la subdivisión de la pantalla

Ventana	Softkey
Editar	PROGRAMA
Izquierda: programa, derecha: estructuración del programa	ESTRUCT. + PROGRAMA
Izquierda: programa, derecha: estado	PGM + ESTADO
A la izquierda: programa, a la derecha: gráfico	GRAFICO + PROGRAMA
Gráfico	GRAFICOS

Sofkeys para la subdivisión de la pantalla en tablas de palets

Ventana	Softkey
Tablas de palets	PALET
Izquierda: programa, derecha: tabla de palets	GRAFICO + PALET
Izquierda: tabla de palets, derecha: estado	PALET + ESTADO

2.4 Visualización de estado

Visualización de estados "general"

La visualización de estados general en la zona inferior de la pantalla informa del estado actual de la máquina. Aparece automáticamente en los modos de funcionamiento

- Ejecución del programa frase a frase y ejecución continua, mientras no se seleccione exclusivamente la visualización "Gráfico", y en el
- Posicionamiento manual.

En el modo de funcionamiento Manual y en Volante electrónico aparece la visualización de estados en la ventana grande.

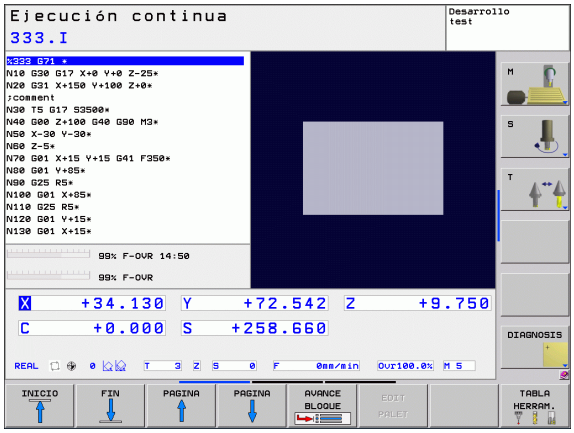

Informaciones de la visualización de estados

Símbolo	Significado
REAL	Coordenadas reales o nominales de la posición actual
X Y Z	Ejes de la máquina: el TNC indica los ejes auxiliares en minúsculas. El constructor de la máquina determina la secuencia y el número de ejes visualizados. Rogamos consulten el manual de su máquina
F S M	La visualización del avance en pulgadas corresponde a una décima parte del valor activado. Revoluciones S, avance F y función auxiliar activada M
*	Se ha iniciado la ejecución del programa
	El eje está bloqueado
	El eje puede desplazarse con el volante
	Los ejes se desplazan teniendo en cuenta el giro básico
	Los ejes se desplazan en el plano de mecanizado inclinado
	no hay ningún programa activo
	Se ha iniciado el programa
	Se ha parado el programa
	Se ha interrumpido el programa

Visualizaciones de estado adicionales

Las visualizaciones de estados adicionales suministran información detallada sobre el desarrollo del programa. Se pueden activar en todos los modos de funcionamiento, excepto en el modo de funcionamiento Memorizar/Editar programas.

Conexión de la visualización de estados adicional

Llamar a la carátula de softkeys para la subdivisión de la pantalla

Seleccionar la representación de pantalla con la visualización de estados adicional: el TNC visualiza en la mitad derecha de la pantalla el formulario de estado **Resumen**

Seleccionar la visualización de estados adicional

Conmutar la carátula de softkeys hasta que aparezca la softkey STATUS

Seleccionar la visualización de estados adicional directamente mediante softkey, p. ej. posiciones y coordenadas, o

Seleccionar la vista deseada mediante la conmutación de softkeys

A continuación se describen las visualizaciones de estado disponibles, que pueden seleccionarse directamente mediante softkeys o conmutación de softkeys.

Tener en cuenta que algunas de las informaciones de estado descritas a continuación estén disponibles al habilitar la opción de software correspondiente en el TNC.

Resumen

El TNC visualiza el formulario de estado **Resumen** tras conectar el TNC, si se ha seleccionado la división de pantalla PROGRAMA+ESTADO (o bien POSICION + ESTADO). El formulario resumido contiene un resumen de las informaciones de estado más importantes, que también pueden encontrarse distribuidas en los correspondiente formularios detallados.

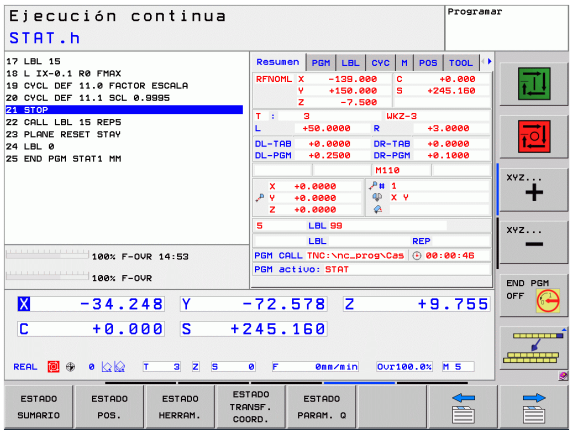

Softkey	Significado
ESTADO SUMARIO	Visualización de posiciones
	Informaciones de herramienta
	Funciones M activas
	Transformaciones de coordenadas activas
	Subprograma activo
	Repetición parcial del programa activa
	Programa llamado con **PGM CALL**
	Tiempo de mecanizado actual
	Nombre del programa principal activo

Información general del programa (solapa PGM)

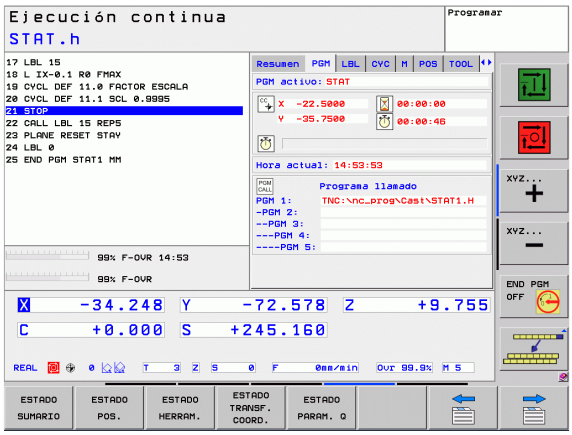

Softkey	Significado
No es posible la selección directa	Nombre del programa principal activo
	Punto central del círculo CC (polo)
	Contador del tiempo de espera
	Tiempo de mecanizado después de simular por completo el programa en el modo de funcionamiento **test de programa**
	Tiempo de mecanizado actual en %
	Hora actual
	Programas llamados

Repetición de partes de un programa/Subprogramas (solapa LBL)

Softkey	Significado
No es posible la selección directa	Repeticiones parciales de programa activadas con su número de frase, número de etiqueta (Label) y cantidad de repeticiones programadas o aún no realizadas
	Números activos de subprograma con su número de frase, en el que fue llamado el subprograma y el número de label que fue llamado

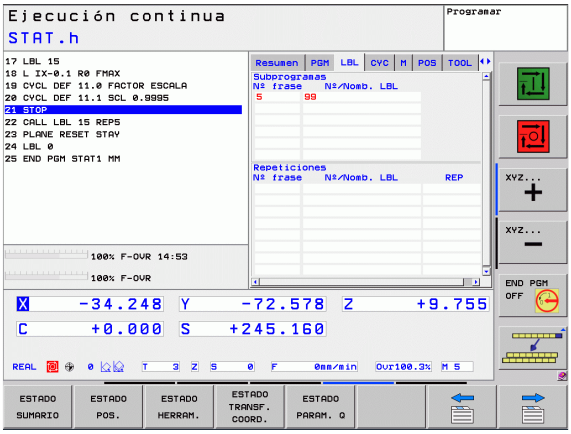

Informaciones de los ciclos estándar (solapa CYC)

Softkey	Significado
No es posible la selección directa	Ciclo de mecanizado activado
	Valores activos del ciclo G62 Tolerancia

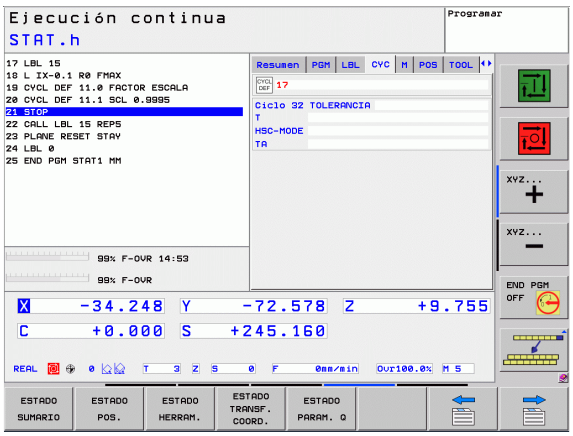

Funciones auxiliares activas M (solapa M)

Softkey	Significado
No es posible la selección directa	Lista de las funciones M activadas, con un significado determinado
	Lista de las funciones M activas ajustadas por el fabricante de máquina

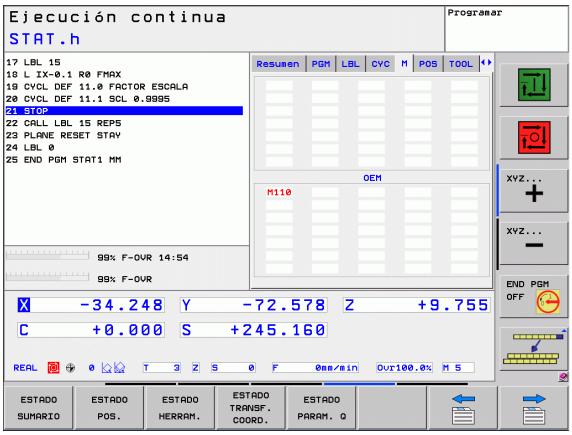

Posiciones y coordenadas (solapa POS)

Softkey	Significado
ESTADO POS.	Tipo de visualización de posiciones, p.ej. posición real
	Ángulo de inclinación para el plano de mecanizado
	Ángulo del giro básico

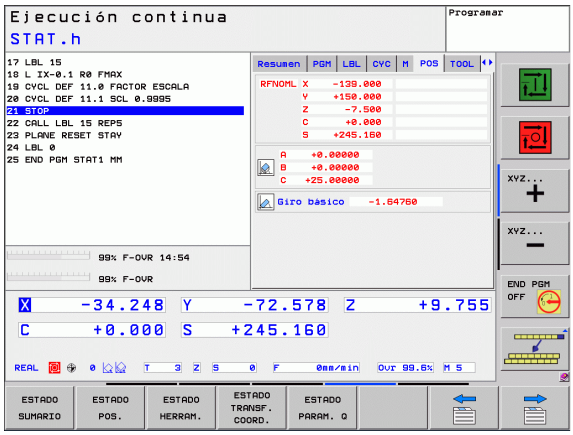

Informaciones de las herramientas (solapa TOOL)

Softkey	Significado
ESTADO HERRAM.	■ Visualización T: nº y nombre de la herramienta ■ Visualización RT: nº y nombre de la hta. gemela
	Eje de la herramienta
	Longitud y radios de la herramienta
	Sobremedidas (valores delta) de la tabla de herramientas (TAB) y del **TOOL CALL** (PGM)
	Tiempo de vida, máximo tiempo de vida (TIME 1) y máximo tiempo de vida con **TOOL CALL** (TIME 2)
	Visualización de la herramienta activada y de la (siguiente) herramienta gemela

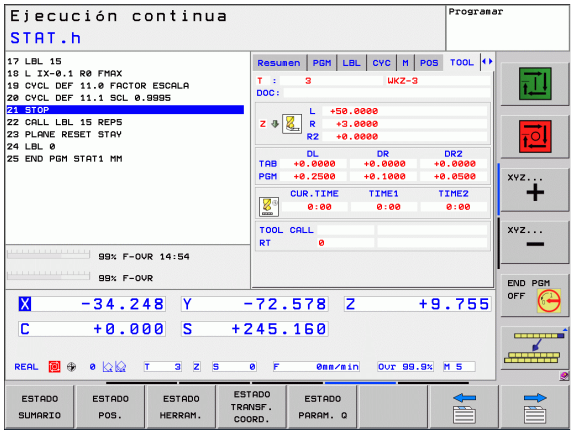

Medición de herramienta (solapa TT)

El TNC solamente visualiza la solapa TT, si la función está activa en la máquina.

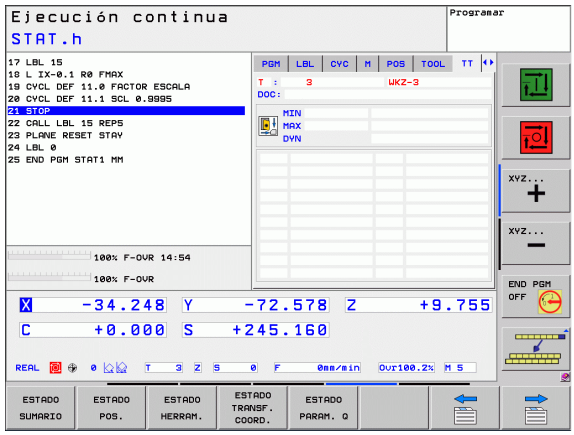

Softkey	Significado
No es posible la selección directa	Número de la herramienta que se quiere medir
	Visualización de la medición del radio o de la longitud de la hta.
	Valores MIN y MAX, medición individual de cuchillas y resultado de la medición con herramienta girando (DYN)
	Número de cuchilla de la herramienta con valor de medida correspondiente. El asterisco debajo del valor de medida muestra que la tolerancia de la tabla de herramientas se ha sobrepasado

Cálculo de coordenadas (solapa TRANS)

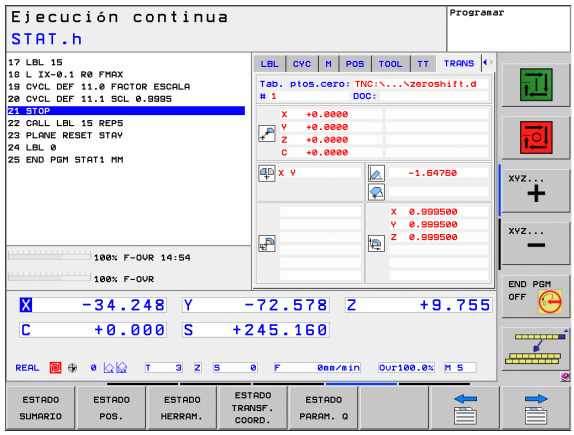

Softkey	Significado
ESTADO TRANSF. COORD.	Nombre de la tabla de puntos cero activa
	Número del punto cero activo (**#**), comentario de la fila activa del número del punto cero activo (**DOC**) del ciclo G53
	Desplazamiento del punto cero activado (ciclo G54); El TNC muestra un desplazamiento del punto cero activado hasta en 8 ejes
	Ejes reflejados (ciclo G28)
	Giro básico activo
	Angulo de giro activo (ciclo G73)
	Factor/es de escala activado/s (ciclos G72); El TNC muestra un factor de escala activado hasta en 6 ejes
	Punto central de la escala activada

Véase Modo de Empleo, ciclos para la traslación de coordenadas.

2.5 Accesorios: Palpadores 3D y volantes electrónicos de HEIDENHAIN

Palpadores 3D

Con los diferentes palpadores 3D de HEIDENHAIN se puede:

- Ajustar piezas automáticamente
- Fijar de forma rápida y precisa puntos de referencia
- Realizar mediciones en la pieza durante la ejecución del programa
- Medir y comprobar herramientas

Todas las funciones de palpación se describen en el Modo de Empleo Programación de ciclos. Si precisan dicho Modo de Empleo, rogamos se pongan en contacto con HEIDENHAIN. ID: 679 220-xx.

Palpadores digitales TS 220, TS 640 y TS 440

Estos sistemas de palpación son especialmente adecuados para el ajuste de pieza automático, para fijar el punto de referencia o para mediciones en la pieza. El TS 220 transmite las señales de conmutación a través de un cable y es por ello una alternativa económica si ocasionalmente se debe digitalizar.

Los palpadores TS 640 (ver imagen) y el pequeño TS 440 son especialmente adecuados para máquinas con cambiador de herramientas, que transmiten las señales sin cable por infrarrojos.

Principio de funcionamiento: En los palpadores digitales de HEIDENHAIN un sensor óptico sin contacto registra la desviación del palpador. La señal creada ordena memorizar el valor real de la posición actual del sistema de palpador.

El palpador TT 140 para la medición de herramientas

El TT 140 es un palpador 3D digital para la medición y comprobación de herramientas. Para ello el TNC dispone de 3 ciclos con los cuales se puede calcular el radio y la longitud de la herramienta con cabezal parado o girando. El tipo de construcción especialmente robusto y el elevado tipo de protección hacen que el TT 140 sea insensible al refrigerante y las virutas. La señal de disparo se genera con una resistencia y un conmutador óptico que se caracteriza por su alta precisión.

Volantes electrónicos HR

Los volantes electrónicos simplifican el desplazamiento manual preciso de los carros de los ejes. El recorrido por giro del volante se selecciona en un amplio campo. Además de los volantes empotrables HR130 y HR 150, HEIDENHAIN ofrece también el volante portátil HR 410.

3

Programación: Principios básicos, Gestión de ficheros

3.1 Nociones básicas

Sistema de medida de recorridos y marcas de referencia

En los ejes de la máquina hay sistemas de medida, que registran las posiciones de la mesa de la máquina o de la herramienta. En los ejes lineales normalmente se encuentran montados sistemas longitudinales de medida, en las mesas circulares y ejes basculantes sistemas de medida angulares.

Cuando se mueve un eje de la máquina, el sistema de medida correspondiente genera una señal eléctrica, a partir de la cual el TNC calcula la posición real exacta del eje de dicha máquina.

En una interrupción de tensión se pierde la asignación entre la posición de los ejes de la máquina y la posición real calculada. Para poder volver a establecer esta asignación, los sistemas de medida incrementales de trayectoria disponen de marcas de referencia. Al sobrepasar una marca de referencia el TNC recibe una señal que caracteriza un punto de referencia fijo de la máquina. Así el TNC puede volver a ajustar la asignación de la posición real a la posición de máquina actual. En sistemas de medida longitudinales con marcas de referencia codificadas debe desplazar los ejes de la máquina un máximo de 20 mm, en sistemas de medida angulares un máximo de 20°.

En sistemas de medida absolutos, después de la puesta en marcha se transmite un valor absoluto al control. De este modo, sin desplazar los ejes de la máquina. se vuelve a ajustar la ordenación entre la posición real y la posición del carro de la máquina directamente después de la puesta en marcha.

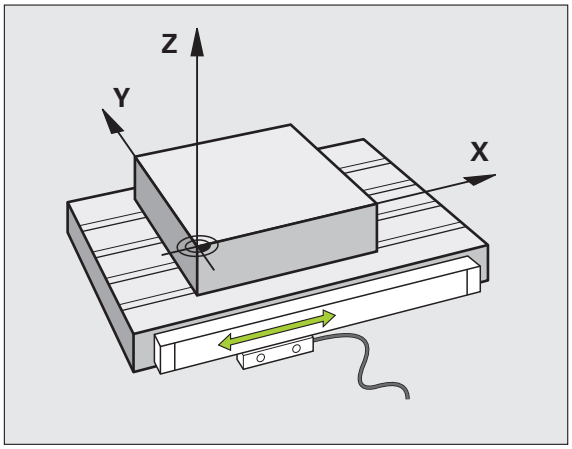

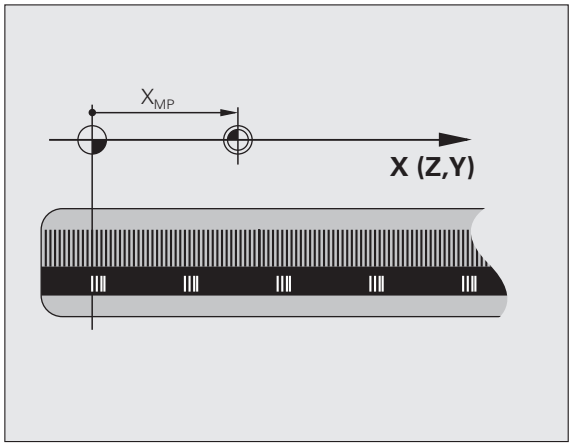

Sistema de referencia

Con un sistema de referencia se determinan claramente posiciones en el plano o en el espacio. La indicación de una posición se refiere siempre a un punto fijo y se describe mediante coordenadas.

En el sistema cartesiano están determinadas tres direcciones como ejes X, Y y Z. Los ejes son perpendiculares entre sí y se cortan en un punto llamado punto cero. Una coordenada indica la distancia al punto cero en una de estas direcciones. De esta forma una posición se describe en el plano mediante dos coordenadas y en el espacio mediante tres.

Las coordenadas que se refieren al punto cero se denominan coordenadas absolutas. Las coordenadas relativas se refieren a cualquier otra posición (punto de referencia) en el sistema de coordenadas. Los valores de coordenadas relativos se denominan también coordenadas incrementales.

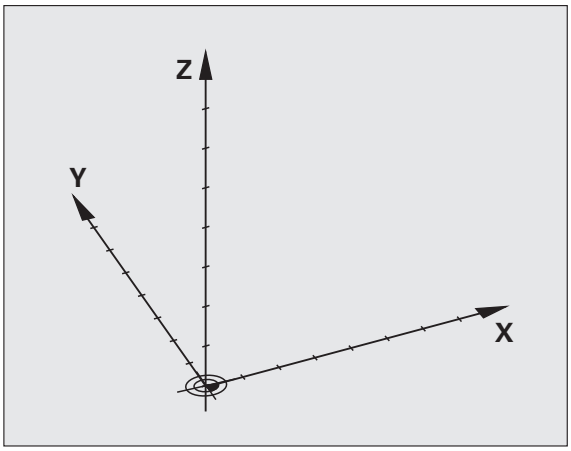

Sistema de referencia en fresadoras

Para el mecanizado de una pieza en una fresadora, deberán referirse generalmente respecto al sistema de coordenadas cartesianas. El dibujo de la derecha indica como están asignados los ejes de la máquina en el sistema de coordenadas cartesianas. La regla de los tres dedos de la mano derecha sirve como orientación: Si el dedo del medio indica en la dirección del eje de la herramienta desde la pieza hacia la herramienta, está indicando la dirección Z+, el pulgar la dirección X+ y el índice la dirección Y+.

El TNC 320, opcionalmente, puede controlar hasta 5 ejes. Además de los ejes principales X, Y y Z, existen también ejes auxiliares paralelos U, V y W. Los ejes giratorios se caracterizan mediante A, B y C. En la figura de abajo a la derecha se muestra la asignación de los ejes auxiliares o ejes giratorios respecto a los ejes principales.

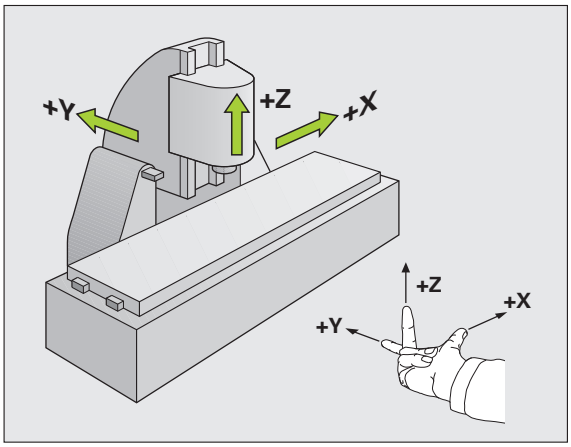

Denominación de los ejes

Los ejes X,Y y Z se denominan también en su máquina de fresado como eje de herramientas, eje principal (1er eje) y eje secuandario (2º eje). El orden de los eje de las herramientas es decidido por el orden de los ejes principales y secundarios.

Eje de herramientas	Eje principal	Eje auxiliar
X	Y	Z
Y	Z	X
Z	X	Y

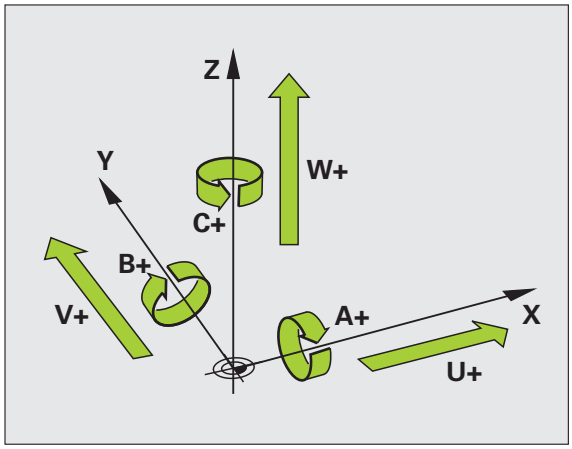

Coordenadas polares

Cuando el plano de la pieza está acotado en coordenadas cartesianas, el programa de mecanizado también se elabora en coordenadas cartesianas. En piezas con arcos de círculo o con indicaciones angulares, es a menudo más sencillo, determinar posiciones en coordenadas polares.

A diferencia de las coordenadas cartesianas X, Y y Z, las coordenadas polares sólo describen posiciones en un plano. Las coordenadas polares tienen su punto cero en el polo CC (CC = circle centre; ingl. punto central del círculo). De esta forma una posición en el plano queda determinada claramente por:

- Radio en coordenadas polares: Distancia entre el polo CC y la posición
- Ángulo de las coordenadas polares: ángulo entre el eje de referencia angular y la trayectoria que une el polo CC con la posición

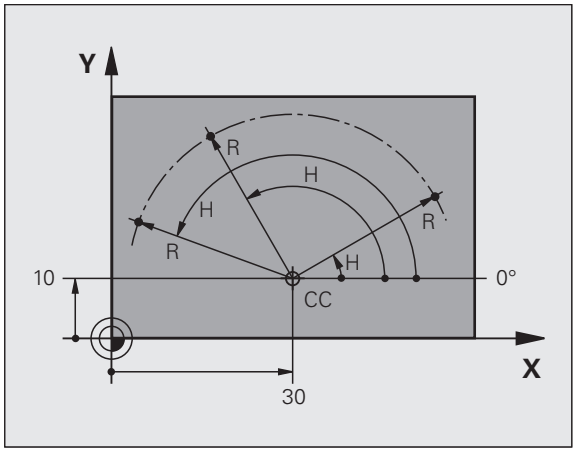

Determinación del polo y del eje de referencia angular

El polo se determina mediante dos coordenadas en el sistema de coordenadas cartesianas. Además estas dos coordenadas determinan claramente el eje de referencia angular para el ángulo en coordenadas polares H.

Coordenadas del polo (plano)	Eje de referencia angular
X/Y	+X
Y/Z	+Y
Z/X	+Z

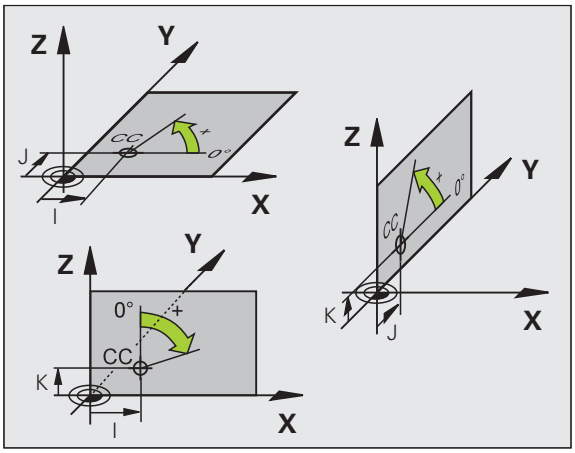

Posiciones absolutas e incrementales de la pieza

Posiciones absolutas de la pieza

Cuando las coordenadas de una posición se refieren al punto cero de coordenadas (origen), dichas coordenadas se caracterizan como absolutas. Cada posición sobre la pieza está determinada claramente por sus coordenadas absolutas.

Ejemplo 1: Taladros con coordenadas absolutas:

Taladro 1	Taladro 2	Taladro 3
X = 10 mm	X = 30 mm	X = 50 mm
Y = 10 mm	Y = 20 mm	Y = 30 mm

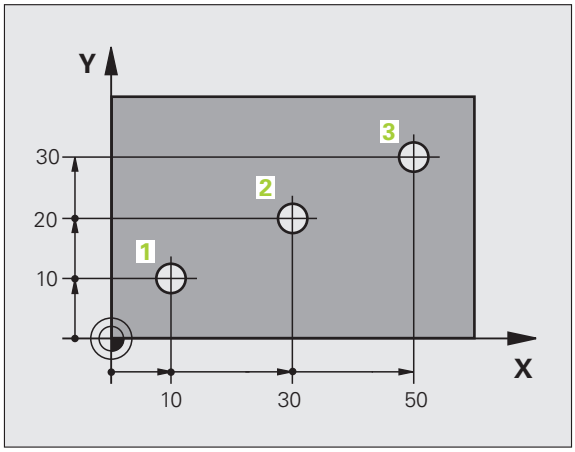

Posiciones incrementales de la pieza

Las coordenadas incrementales se refieren a la última posición programada de la herramienta, que sirve como punto cero (imaginario) relativo. De esta forma, en la elaboración del programa las coordenadas incrementales indican la cota entre la última y la siguiente posición nominal, según la cual se deberá desplazar la herramienta. Por ello se denomina también cota relativa.

Una cota incremental se indica con un de la función G91 delante de la denominación del eje.

Ejemplo 2: Taladros en coordenadas incrementales

Taladro de coordenadas absolutas 4

X = 10 mm
Y = 10 mm

Taladro 5, referido al taladro 4	Taladro 6, referido al taladro 5
G91 X = 20 mm	G91 X = 20 mm
G91 Y = 10 mm	G91 Y = 10 mm

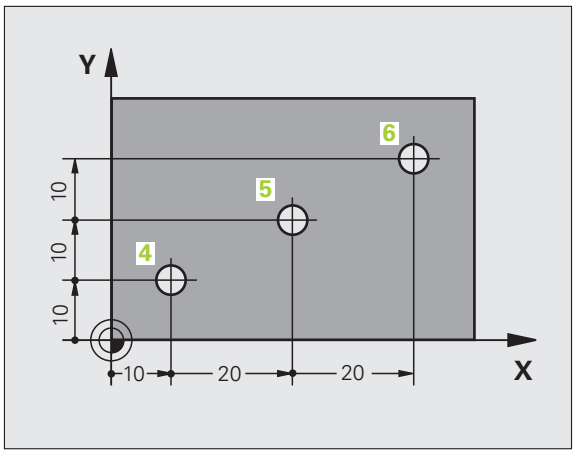

Coordenadas polares absolutas e incrementales

Las coordenadas absolutas se refieren siempre al polo y al eje de referencia angular.

Las coordenadas incrementales se refieren siempre a la última posición de la herramienta programada.

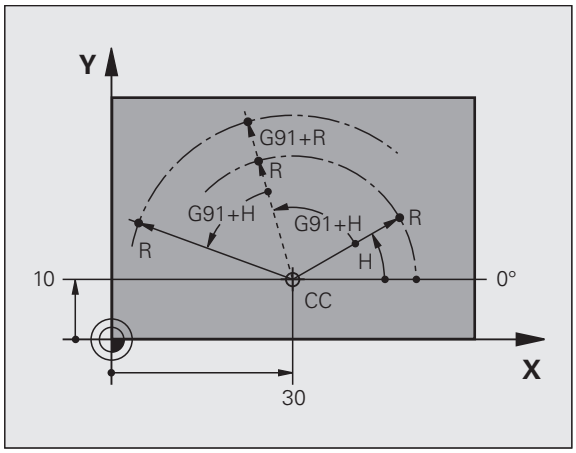

Selección del punto de referencia

En el plano de una pieza se indica un determinado elemento de la pieza como punto de referencia absoluto (punto cero), casi siempre una esquina de la pieza. Al fijar el punto de referencia primero hay que alinear la pieza según los ejes de la máquina y colocar la herramienta para cada eje, en una posición conocida de la pieza. Para esta posición se fija la visualización del TNC a cero o a un valor de posición predeterminado. De esta forma se le asigna a la pieza el sistema de referencia, válido para la visualización del TNC o para su programa de mecanizado.

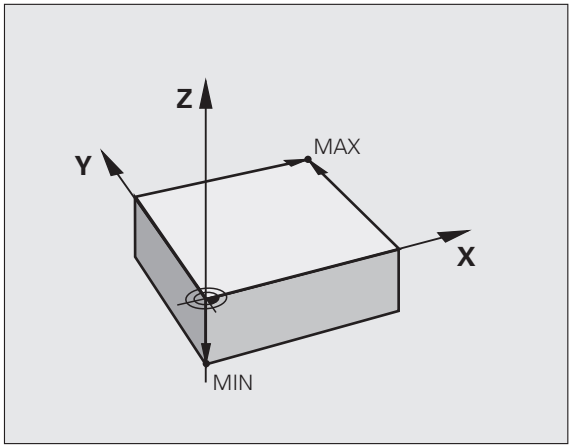

Si en el plano de la pieza se indican puntos de referencia relativos, sencillamente se utilizaran los ciclos para la traslación de coordenadas (véase Modo de Empleo, Ciclos, Ciclos para la traslación de coordenadas).

Cuando el plano de la pieza no está acotado, se selecciona una posición o una esquina de la pieza como punto de referencia, desde la cual se pueden calcular de forma sencilla las cotas de las demás posiciones de la pieza.

Los puntos de referencia se fijan de forma rápida y sencilla mediante un palpador 3D de HEIDENHAIN. Véase el Modo de Empleo de los ciclos de palpación "Fijación del punto de referencia con palpadores 3D".

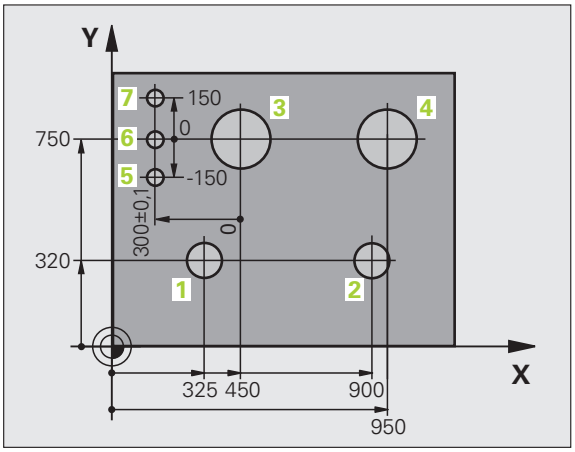

Ejemplo

El croquis de la herramienta muestra los taladros (**1** a **4**), cuyas mediciones se refieren a un punto de referencia absoluto con las coordenadas X=0 Y=0. Los taladros (**5** a **7**) se refieren a un punto de referencia relativo con las coordenadas absolutas X=450 Y=750. Con el ciclo **DESPLAZAMIENTO DEL PUNTO CERO** se puede desplazar temporalmente el punto cero a la posición X=450, Y=750, para programar los taladros (**5** a **7**) sin tener que realizar más cálculos.

3.2 Abrir e introducir programas

Estructura de un programa NC en formato DIN/ISO

Un programa de mecanizado consta de una serie de frases de programa. En el dibujo de la derecha se indican los elementos de una frase.

El TNC numera las frases de un programa de mecanizado automáticamente, dependiendo del parámetro de máquina **blockIncrement** (105409). El parámetro de máquina **blockIncrement** (105409) define el ancho de paso de los números de frase.

La primera frase de un programa se identifica con **%**, el nombre del programa y la unidad de medida válida.

Las frases siguientes contienen información sobre:

- la pieza en bruto
- Llamada a la herramienta
- Desplazamiento a una posición de seguridad
- Avances y revoluciones
- Tipos de trayectoria, ciclos y otras funciones

La última frase de un programa se identifica con **N99999999**, el nombre del programa y la unidad de medida válida.

¡HEIDENHAIN recomienda desplazarse a una posición de seguridad después de la llamada de herramienta, desde la cual el TNC pueda posicionarse para un mecanizado libre de colisiones!

Añadir, modificar

```
N10 G00 G40 X+10 Y+5 F100 M3
```

Número de bloque

Función de trayectoria

Palabras

Definición de la pieza en bruto: G30/G31

Inmediatamente después de abrir un nuevo programa se define el gráfico de una pieza en forma de paralelogramo sin mecanizar. Para poder definir posteriormente la pieza en bruto, pulsar la tecla SPEC FCT, la softkey PREAJUSTES PROGRAMA y a continuación la softkey BLK FORM. El TNC precisa dicha definición para las simulaciones gráficas. Los lados del paralelogramo pueden tener una longitud máxima de 100.000 mm y deben ser paralelos a los ejes X, Y y Z. Este bloque está determinado por los puntos de dos esquinas:

- Punto MIN G30: Coordenada X, Y y Z mínimas del paralelogramo; introducir valores absolutos
- Punto MAX G31: Coordenada X, Y y Z máximas del paralelogramo; introducir valores absolutos o incrementales

¡La definición de la pieza en bruto sólo se precisa si se quiere verificar gráficamente el programa!

Abrir un nuevo programa de mecanizado

Un programa de mecanizado se introduce siempre en el modo de funcionamiento **Memorizar/editar programa**. Ejemplo de la apertura de un programa:

Seleccionar el funcionamiento **Memorizar/editar programa**

PGM MGT — Ir a la gestión de ficheros: pulsar la tecla PGM MGT

Seleccionar el directorio en el cual se quiere memorizar el nuevo programa:

NOMBRE DEL FICHERO = ALT.I

ENT — Introducir el nuevo nombre del programa y confirmar con la tecla ENT

MM — Seleccionar la unidad de medida: pulsar la softkey MM o INCH. El TNC cambia a la ventana del programa y abre el diálogo para la definición del **BLK-FORM** (bloque)

PLANO MECANIZADO EN GRÁFICA: XY

Z — Introducir el eje del cabezal, p.ej., Z

DEFINICIÓN PIEZA BRUTO: MÍNIMO

ENT — Introducir sucesivamente las coordenadas X-, Y- y Z del punto MÍN, confirmar con la tecla ENT

DEFINICIÓN PIEZA BRUTO: MÁXIMO

ENT — Introducir sucesivamente las coordenadas X-, Y- y Z del punto MÁX, confirmar con la tecla ENT

Ejemplo: Visualización del BLK-Form en el programa NC

`%NUEVO G71 *`	Principio del programa, nombre, unidad de medida
`N10 G30 G17 X+0 Y+0 Z-40 *`	Eje del cabezal, coordenadas del punto MIN
`N20 G31 X+100 Y+100 Z+0 *`	Coordenadas del punto MAX
`N99999999 %NUEVO G71 *`	Final del programa, nombre, unidad de medida

El TNC genera automáticamente la primera y última frase del programa.

¡Si no se quiere programar la definición del bloque de la pieza, interrumpir el diálogo en **`Plano mecanizado en gráfico: XY`** con la tecla DEL!

El TNC sólo puede representar el gráfico, cuando la página más pequeña mide al menos 50 µm y la más grande un máximo de 99 999,999 mm.

Programar los movimientos de la herramienta con en DIN/ISO

Para programar una frase pulsar la tecla SPEC FCT. Seleccionar la softkey PROGRAMA FUNCIONES y a continuación la softkey DIN/ISO. También es posible emplear la tecla de función de trayectoria gris, para mantener el código G correspondiente.

Para introducir las funciones DIN/ISO a través de un teclado USB conectado hay que activar la escritura en mayúscula.

Ejemplo de una frase de posicionamiento

G 1 ENT Abrir la frase

```
¿COORDENADAS?
```

X 10 Introducir la coordenada del pto. final para el eje X

Y 20 ENT Introducir la coordenada del pto. final para el eje Y, y pasar con la tecla ENT a la siguiente pregunta

```
TRAYECTORIA PUNTO MEDIO DE FRESADO
```

G 40 Desplazar sin la corrección de radio de la herramienta: confirmar con la tecla ENT, o

G41 G42 Desplazarse por la izquierda o por la derecha del contorno programado: seleccionar G41 o G42 por softkey

```
AVANCE F=?
```

100 ENT Avance de este desplazamiento 100 mm/min, y pasar con ENT a la siguiente pregunta

```
¿FUNCIÓN AUXILIAR M?
```

3 ENT Función auxiliar **M3** "Cabezal conectado", con la tecla ENT finalizar este diálogo

La ventana del programa indica la frase:

```
N30 G01 G40 X+10 Y+5 F100 M3 *
```

Aceptar las posiciones reales

El TNC permite adoptar la posición actual de la herramienta en el programa, p.ej. si se

- programan frases de desplazamiento
- Programación de ciclos

Para aceptar los valores de posición adecuados, proceder de la siguiente manera:

- Posicionar el campo de entrada en la posición de una frase, en la que se desea aceptar una posición

- Seleccionar la función Aceptar posición real: el TNC visualiza en la carátula de softkeys las posiciones de los ejes que se pueden adoptar

- Seleccionar eje: el TNC escribe la posición actual del eje seleccionado en el campo de entrada activo

El TNC acepta siempre las coordenadas del punto medio de la herramienta en el plano de mecanizado, incluso cuando la corrección de radio de la herramienta se encuentra activa.

El TNC acepta en el eje de la herramienta siempre las coordenadas de la punta de la herramienta, es decir, siempre tiene en cuenta la longitud de la herramienta activa.

El TNC deja activa la carátula de softkeys para la selección de eje hasta que vuelva a desconectarse pulsando la tecla "Aceptar posición real". Este comportamiento también es válido al memorizar la frase actual y al abrir una nueva frase con la tecla de función de trayectoria. Al elegir un elemento de la frase, en el cual debe seleccionarse una alternativa de introducción mediante softkey (p. ej. corrección del radio), entonces el TNC cierra también la carátula de softkeys para la selección del eje.

La función "Aceptar posición real" sólo se permite, si la función Inclinar plano de mecanizado se encuentra activa.

Editar un programa

Sólo se puede editar un programa, si no está siendo ejecutado por el TNC en un modo de funcionamiento de máquina.

Mientras se elabora o modifica un programa de mecanizado, se puede seleccionar cualquier línea del programa o palabra de una frase con las teclas cursoras o con las softkeys:

Función	Softkey/Teclas
Pasar página hacia arriba	PAGINA
Pasar página hacia abajo	PAGINA
Salto al comienzo del programa	INICIO
Salto al final del programa	FIN
Modificar la posición de la frase actual en la pantalla. De este modo puede visualizar más frases de programa, que se han programado antes de la frase actual	
Modificar la posición de la frase actual en la pantalla. De este modo es posible visualizar más frases de programa, programadas tras la frase actual	
Saltar de frase a frase	↓ ↑
Seleccionar palabras sueltas en una frase	← →
Seleccionar la frase en cuestión: pulsar la tecla GOTO, introducir el número de frase que se desee, confirmar con la tecla ENT. O: introducir el paso del número de frase y saltar el número de líneas introducidas pulsando la Softkey LINEAS N hacia arriba o hacia abajo.	GOTO

Función	Softkey/tecla
Fijar el valor de la palabra deseada a cero	CE
Borrar un valor erróneo	CE
Borrar un aviso de error (no intermitente)	CE
Borrar la palabra seleccionada	NO ENT
Borrar la frase seleccionada	DEL
Borrar ciclos y partes de un programa	DEL
Insertar la frase que ha editado o borrado por última vez	ÚLTIMO FRASE NC INTROD.

Añadir frases en cualquier posición

- Seleccionar la frase detrás de la cual se quiere añadir una frase nueva y abrir el diálogo

Modificar y añadir palabras

- Se elige la palabra en una frase y se sobreescribe con el nuevo valor. Mientras se tenga seleccionada la palabra se dispone del diálogo en lenguaje conversacional.
- Finalizar la modificación: pulsar la tecla END

Cuando se añade una palabra se pulsan las teclas cursoras (de dcha. a izq.) hasta que aparezca el diálogo deseado y se introduce el valor deseado.

Buscar palabras iguales en frases diferentes

Para esta función se fija la softkey DIBUJO AUTOM. en OFF.

→	Seleccionar la palabra de una frase: pulsar las teclas cursoras hasta que esté marcada la palabra con un recuadro
↓	Seleccionar la frase con las teclas cursoras

En la nueva frase seleccionada el recuadro se encuentra sobre la misma palabra seleccionada en la primera frase.

Si ha iniciado la búsqueda en programas muy largos, el TNC muestra una ventana con visualización de dicha búsqueda. Adicionalmente se puede cancelar la búsqueda por softkey.

Búsqueda de cualquier texto

- Seleccionar la función de búsqueda: pulsar la softkey BUSCAR El TNC muestra el diálogo **`Buscar texto`**:
- Introducir el texto que se busca
- Buscar texto: pulsar la softkey EJECUTAR

Marcar, copiar, borrar y añadir partes del programa

Para poder copiar una parte del programa dentro de un programa NC o a otro programa NC, el TNC dispone de las siguientes funciones: véase tabla de abajo.

Para copiar una parte del programa se procede de la siguiente forma:

- Seleccionar la carátula de softkeys con las funciones de marcar
- Seleccionar la primera (última) frase de la parte del programa que se quiere copiar
- Marcar la primera (última) frase: pulsar la softkey MARCAR BLOQUE. El TNC posiciona el cursor sobre la primera posición del número de la frase y visualiza la softkey CANCELAR MARCAR
- Desplazar el cursor a la última (primera) frase de la parte del programa que se quiere copiar o borrar. El TNC representa todas las frases marcadas en otro color. La función de marcar se puede cancelar en cualquier momento pulsando la softkey CANCELAR MARCAR
- Copiar la parte del programa marcada: pulsar la softkey COPIAR BLOQUE, borrar la parte marcada del programa: pulsar la softkey BORRAR BLOQUE. El TNC memoriza el bloque marcado
- Con las teclas cursoras seleccionar la frase detrás de la cual se quiere añadir la parte del programa copiada (borrada)

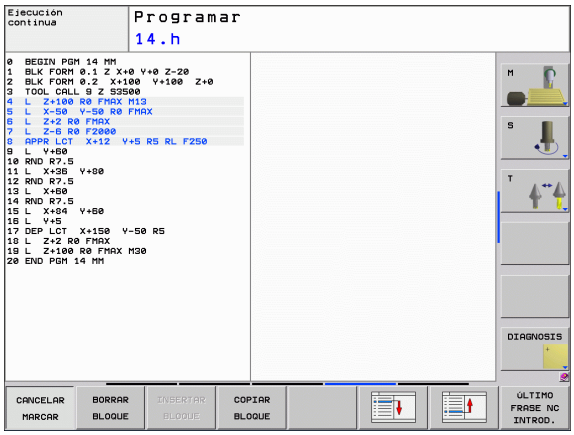

Para añadir la parte del programa copiada en otro programa, se selecciona el programa correspondiente mediante la gestión de ficheros y se marca la frase detrás de la cual se quiere añadir dicha parte del programa.

- Añadir la parte del programa memorizada: pulsar la softkey AÑADIR BLOQUE
- Finalizar la función de marcar: pulsar la softkey CANCELAR MARCAR

Función	Softkey
Activar la función de marcar	SELECC. BLOQUE
Desactivar la función de marcar	CANCELAR MARCAR
Borrar el bloque marcado	BORRAR BLOQUE
Añadir el bloque que se encuentra memorizado	INSERTAR BLOQUE
Copiar el bloque marcado	COPIAR BLOQUE

Función de búsqueda del TNC

Con la función de búsqueda del TNC es posible buscar un texto cualquiera dentro de un programa, y si es necesario sustituirlo por un texto nuevo.

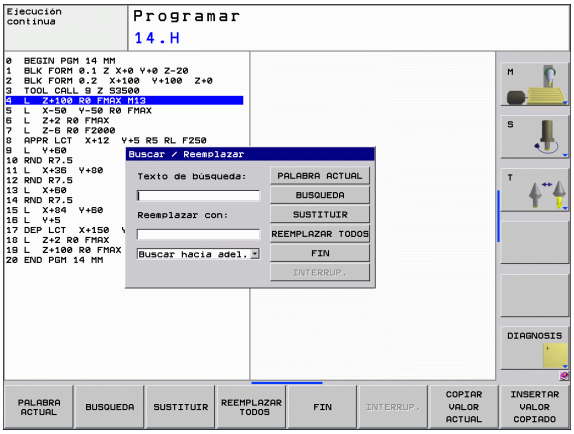

Buscar un texto cualquiera

- Seleccionar la frase en la que se encuentra memorizada la palabra que se va a buscar

BUSQUEDA

- Seleccionar función de búsqueda: el TNC superpone la ventana de búsqueda y visualiza en la función de softkey las funciones de búsqueda disponibles (ver tabla funciones de búsqueda)

X +40

- Introducir el texto de búsqueda, tener en cuenta mayúsculas y minúsculas

BUSQUEDA

- Iniciar proceso de búsqueda: el TNC salta a la página siguiente, en la que se encuentra el texto buscado

BUSQUEDA

- Repetir proceso de búsqueda: el TNC salta a la frase siguiente, en la que se encuentra memorizado el texto buscado

FIN

- Finalizar función de búsqueda

Buscar/sustituir un texto cualquiera

La función Buscar/Reemplazar no es posible si

- un programa está protegido
- el programa está siendo ejecutado en este momento por el TNC

En la función REEMPLAZAR TODO prestar atención en no reemplazar partes del texto, que no deben ser modificadas. Los textos reemplazados se pierden irremediablemente.

▶ Seleccionar la frase en la que se encuentra memorizada la palabra que se va a buscar

BUSQUEDA ▶ Seleccionar función de búsqueda: el TNC superpone la ventana de búsqueda y visualiza en la función de softkey las funciones de búsqueda disponibles

X ▶ Para introducir el texto de búsqueda, tener en cuenta mayúsculas y minúsculas, comprobar con la tecla ENT

Z ▶ Introducir el texto que se va a sustituir, tener en cuenta mayúsculas y minúsculas

BUSQUEDA ▶ Iniciar proceso de búsqueda: el TNC salta al siguiente texto buscado

SUSTITUIR ▶ Para reemplazar el texto y saltar a continuación al siguiente punto encontrado: pulsar Softkey REEMPLAZAR, o para reemplazar en todos los puntos encontrados. pulsar Softkey REEMPLAZAR TODO, o para no reemplazar el texto y saltar al siguiente punto encontrado: pulsar la softkey BUSCAR

BUSQUEDA ▶ Finalizar función de búsqueda

3.3 Gestión de ficheros: Principios básicos

Ficheros

Ficheros en el TNC	Tipo
Programas	
en formato HEIDENHAIN	.H
en formato DIN/ISO	.I
Tablas para	
Herramientas	.T
Cambiador de htas.	.TCH
Palets	.P
Puntos cero	.D
Puntos	.PNT
Presets	.PR
Palpadores	.TP
Ficheros de Backup	.BAK
Texto como	
Ficheros ASCII	.A
Ficheros de protocolo	.TXT
Ficheros de ayuda	.CHM

Cuando se introduce un programa de mecanizado en el TNC, primero se le asigna un nombre. El TNC memoriza el programa en el disco duro como un fichero con el mismo nombre También puede memorizar textos y tablas como ficheros.

Para encontrar y gestionar rápidamente los ficheros, el TNC dispone de una ventana especial para la gestión de ficheros. Aquí se puede llamar, copiar y renombrar a los diferentes ficheros.

Con el TNC se pueden gestionar y guardar ficheros con un tamaño total máximo de 300 MByte.

Dependiendo de la configuración, el TNC crea después de editar y guardar un programa NC, un fichero Backup *.bak. Esto puede perjudicar el espacio de almacenaje disponible.

Nombres de ficheros

En los programas, tablas y textos el TNC añade una extensión separada del nombre del fichero por un punto. Dicha extensión especifica el tipo de fichero.

PROG20	.H
Nombre fichero	Tipo fichero

La longitud del nombre del fichero no debe sobrepasar los 25 caracteres, de lo contrario, el TNC ya no muestra el nombre del programa completo. Los siguientes caracteres no se permiten en los nombres de ficheros:

! " ' ( ) * + / ; < = > ? [ ] ^ ` { | } ~

Los nombres de fichero se introducen a través del teclado en pantalla Ver "Teclado de pantalla" en pág. 108.

Tampoco los espacios (HEX 20) ni el caracter de borrado (HEX 7F) no pueden ser usados.

La longitud máxima permitida del nombre del fichero debe ser lo suficientemente larga, para no sobrepasar la longitud de búsqueda máxima permitida de 256 caracteres Ver "Caminos de búsqueda" en pág. 88.

Copia de seguridad de datos

HEIDENHAIN recomienda memorizar periódicamente en un PC los nuevos programas y ficheros elaborados.

Con el software gratuito de transmisión de datos TNCremo NT, HEIDENHAIN ofrece la posibilidad de generar backups de los datos memorizados en el TNC fácilmente.

Además necesita un soporte informático que contenga una copia de seguridad de todos los datos específicos de la máquina (programa de PLC, parámetros de máquina, etc.). Dado el caso, rogamos se pongan en contacto con el constructor de su máquina.

Borrar periódicamente los ficheros que ya no se necesiten, para que el TNC disponga de suficiente memoria libre en el disco duro para ficheros del sistema (p. ej. tabla de herramienta).

3.4 Trabajar con la gestión de ficheros

Directorios

Dado que puede guardar numerosos programas o archivos en el disco duro, se aconseja organizar los distintos ficheros en directorios (carpetas), para poder localizarlos fácilmente. En estos directorios se pueden añadir más directorios, llamados subdirectorios. Con la tecla -/+ o ENT puede superponer o suprimir subdirectorios.

Caminos de búsqueda

El camino de búsqueda indica la unidad y todos los directorios o subdirectorios en los que hay memorizado un fichero. Las distintas indicaciones se separan con el signo "\".

¡La longitud máxima permitida de búsqueda, es decir, todos los caracteres de la unidad, directorio y nombre de fichero, incluida la extensión, no debe sobrepasar los 256 caracteres!

Ejemplo

En la unidad del **TNC:** está el subdirectorio AUFTR1. Después se crea en el directorio **AUFTR1** el subdirectorio NCPROG, en el cual se memoriza el programa de mecanizado PROG1.H. De esta forma el programa de mecanizado tiene el siguiente camino de búsqueda:

TNC:\AUFTR1\NCPROG\PROG1.H

En el gráfico de la derecha se muestra un ejemplo para la visualización de un directorio con diferentes caminos de búsqueda.

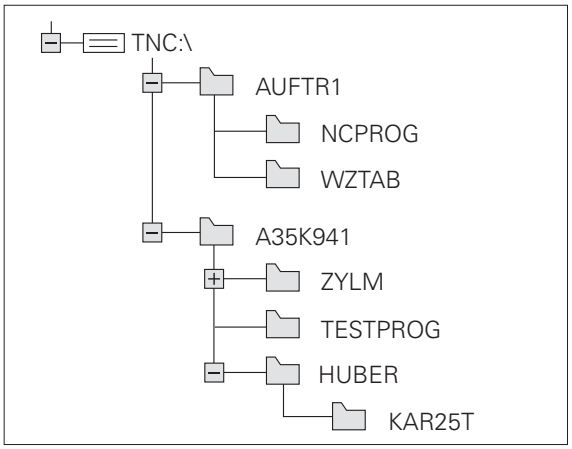

Resumen: Funciones de la gestión de ficheros

Función	Softkey	Página
Copiar ficheros individuales	COPIAR ABC XYZ	Página 94
Visualizar un determinado tipo de ficheros	SELECC. TIPO	Página 91
Ejecutar el fichero nuevo	NUEVO FICHERO	Página 93
Visualizar los últimos 10 ficheros seleccionados	ULTIMOS FICHEROS	Página 96
Borrar fichero o directorio	BORRAR	Página 96
Marcar fichero	MARCAR	Página 98
Renombrar fichero	RENOMBRAR ABC = XYZ	Página 99
Proteger el fichero contra borrado y modificaciones	PROTEGER	Página 100
Eliminar la protección del fichero	DESPROT.	Página 100
Administrador de red	RED	Página 103
Seleccionar editor	SELECC. EDITOR	Página 100
Clasificar los ficheros según sus características	CLASIFIC	Página 99
Copiar directorio	COPIA DIR	Página 95
Borrar directorio con todos los subdirectorios	BORRAR TODO	
Visualizar los directorios de una unidad	ARBOL ACT.	
Renombrar directorio	RENOMBRAR ABC = XYZ	
Crear nuevo directorio	NUEVO DIRECTORIO	

Llamada a la gestión de ficheros

PGM MGT

Pulsar la tecla PGM MGT: el TNC muestra la ventana para la gestión de ficheros (véase el ajuste básico. Si el TNC visualiza otra subdivisión de pantalla, pulsar la softkey VENTANA)

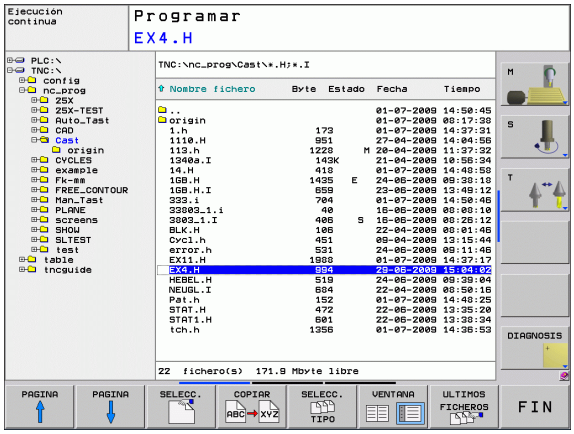

La ventana estrecha de la izquierda muestra las bases de datos y directorios disponibles. Las unidades caracterizan sistemas en los cuales se memorizan o transmiten datos. Una base de datos es el disco duro del TNC, las otras son las conexiones de datos (RS232, Ethernet), a las que se puede conectar p.ej. un ordenador PC. Un directorio se caracteriza siempre por un símbolo (izquierda) y el nombre del mismo (derecha). Los subdirectorios están un poco más desplazados a la derecha. Si delante del símbolo de la carpeta se muestra un triángulo, entonces es que aún existen otros subdirectorios que pueden visualizarse con la tecla -/+ o ENT.

En la ventana grande de la derecha se visualizan todos los ficheros memorizados en el directorio elegido. Para cada archivo se muestran varias informaciones, que se encuentran clasificadas en la tabla de abajo.

Visualización	Significado
Nombre fichero	Nombre con un máximo de 25 digitos
Tipo	Tipo fichero
Bytes	Tamaño del fichero en Byte
Estado	Características del fichero:
E	Programa seleccionado en el modo de funcionamiento Programación
S	Programa seleccionado en el modo de funcionamiento Test del programa
M	Programa seleccionado en el modo de fucionamiento Ejecución del porgrama
	El fichero está protegido contra borrado y modificaciones
	El fichero está protegido contra borrado y modificaciones puesto que se encuentra en ejecución
Fecha	Fecha de la última modificación del fichero
Tiempo	Hora de la última modificación del fichero

Selección de unidades, directorios y ficheros

PGM MGT — Llamada a la gestión de ficheros

Utilizar las teclas cursoras para mover el cursor a la posición deseada de la pantalla:

← → — Mueve el cursor de la ventana derecha a la izquierda y viceversa

↓ ↑ — Mueve el cursor arriba y abajo en una ventana

PAGINA ↑ PAGINA ↓ — Mueve el cursor arriba y abajo por páginas en una ventana

1er paso: Seleccionar unidad

Marcar la unidad en la ventana izquierda:

SELECC. — Seleccionar la base de datos: pulsar la softkey SELECCIONAR, o

ENT — Pulsar tecla ENT

2º paso: Seleccionar directorio

Marcar el directorio en la ventana izquierda: automáticamente la ventana derecha muestra todos los ficheros del directorio seleccionados (destacados en un color más claro)

3er paso: Seleccionar el fichero

Pulsar la softkey SELECCIONAR TIPO

Pulsar la softkey del tipo de fichero deseado o

visualizar todos los ficheros: pulsar la softkey VISUALIZAR TODOS, o

Marcar el fichero en la ventana derecha:

Pulsar la softkey SELECCIONAR, o

Pulsar tecla ENT

El TNC activa el fichero seleccionado en el modo de funcionamiento, desde el cual se ha llamado a la gestión de ficheros

Crear nuevo directorio

En la ventana inzquierda marcar el directorio, en el que se quiere crear un subdirectorio

NUEVO ENT Introducir el nuevo nombre del directorio, pulsar la tecla ENT

CREAR UN DIRECTORIO \NUEVO?

SI Confirmar con la softkey SI, o

NO interrumpir con la softkey NO

Crear nuevo fichero

Seleccionar el directorio, en el que se desee crear el nuevo fichero

NUEVO ENT Introducir el nuevo nombre del fichero con la extensión, pulsar la tecla ENT

NUEVO FICHERO Abrir el diálogo para crear un nuevo fichero

NUEVO ENT Introducir el nuevo nombre del fichero con la extensión, pulsar la tecla ENT

Copiar ficheros individuales

- Desplazar el cursor sobre el fichero a copiar

- Pulsar la softkey COPIAR: Seleccionar la función de copiar El TNC abre una ventana de superposición

- Introducir el nombre del fichero destino y aceptar con la tecla ENT o la softkey OK: el TNC copia el fichero al directorio actual, o en el directorio de destino seleccionado. Se mantiene el fichero original, o

Copiar un fichero a otro directorio

- Seleccionar la subdivisión de la pantalla con las dos ventanas de igual tamaño
- Visualizar en ambas ventanas los directorios: pulsar la softkey CAMINO

Ventana derecha

- Desplazar el cursor sobre el directorio en el cual se quieren copiar ficheros y visualizarlos con la tecla ENT en dicho directorio

Ventana izquierda

- Seleccionar el directorio con los ficheros que se quieren copiar y pulsar ENT para visualizarlos

- Visualizar las funciones para marcar ficheros

- Desplazar el cursor sobre el fichero que se quiere copiar y marcar. Si se desea se pueden marcar más ficheros de la misma forma

- Copiar los ficheros marcados al directorio de destino

Otras funciones para marcar: Véase "Marcar ficheros" en pág. 98.

Si se han marcado ficheros tanto en la ventana izquierda como en la derecha, el TNC copia del directorio en el que se encuentra el cursor.

Copiar directorio

- Desplazar el cursor en la ventana derecha sobre el directorio que se quiere copiar
- Pulsar la softkey COPIAR: el TNC visualiza la ventana para seleccionar el directorio de destino.
- Seleccionar el directorio de destino y confirmar con la tecla ENT o con la softkey OK: el TNC copia el directorio seleccionado, incluidos los subdirectorios, en el directorio de destino seleccionado.

Seleccionar uno de los últimos ficheros empleados

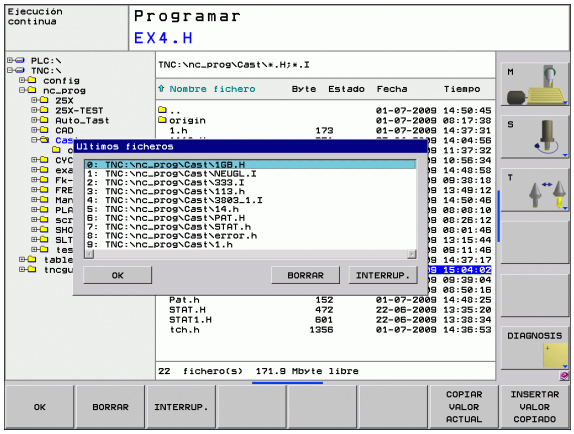

PGM MGT — Llamada a la gestión de ficheros

ULTIMOS FICHEROS — Visualizar los últimos 10 ficheros empleados: pulsar la softkey ULTIMOS FICHEROS

Emplear las teclas cursoras para desplazar el cursor sobre el fichero que se quiere seleccionar:

↓ ↑ — Mueve el cursor arriba y abajo en una ventana

OK — Seleccionar fichero: pulsar la softkey OK, o

ENT — Pulsar tecla ENT

Borrar fichero

¡El borrado de datos no es reversible!

- Mover el cursor sobre el fichero que se desea borrar

BORRAR

- Seleccionar la función de borrado: pulsar la softkey BORRAR. El TNC pregunta si realmente se desea borrar el fichero
- Confirmar borrado: pulsar la softkey OK o
- Cancelar el borrado: pulsar la softkey CANCELAR

Borrar directorio

¡El borrado de directorios y de ficheros no es reversible!

- Mover el cursor sobre el fichero que se desea borrar

- Seleccionar la función de borrado: pulsar la softkey BORRAR. El TNC pregunta si realmente se desea borrar el directorio con todos los subdirectorios y ficheros.
- Confirmar borrado: pulsar la softkey OK o
- Cancelar el borrado: pulsar la softkey CANCELAR

Marcar ficheros

Función para marcar	Softkey
Marcar ficheros sueltos	MARCAR FICHERO
Marcar todos los ficheros del directorio	MARCAR TODOS FICHEROS
Eliminar la marca del fichero deseado	ANULAR MARCA
Eliminar la marca de todos los ficheros	ANULAR TODAS LAS MARCAS
Copiar todos los ficheros marcados	COP.MARC.

Las funciones como copiar o borrar ficheros se pueden utilizar simultáneamente tanto para un sólo fichero como para varios ficheros. Para marcar varios ficheros se procede de la siguiente forma:

Mover el cursor sobre el primer fichero

MARCAR — Visualizar las funciones para marcar: pulsar la softkey MARCAR

MARCAR FICHERO — Marcar un fichero: pulsar la softkey MARCAR FICHERO

↑ ↓ — Mover el cursor a otros ficheros. ¡Sólo funciona mediante softkeys, no es posible navegar con las teclas cursoras!

MARCAR FICHERO — Márcar otro fichero: Pulsar la softkey MARCAR FICHERO, etc.

COP.MARC. — Copiar los ficheros marcados: Pulsar la softkey COPIAR MARCA o

FIN BORRAR — para borrar los ficheros marcados: pulsar la softkey FIN para abandonar las funciones de marcar y a continuación para borrar los ficheros marcados pulsar la softkey BORRAR

Renombrar fichero

- Desplazar el cursor sobre el fichero que se quiere renombrar

- Seleccionar la función para renombrar
- Introducir un nuevo nombre de fichero: el tipo de fichero no se puede modificar
- Realizar cambio de nombre: pulsar la softkey OK o la tecla ENT

Clasificar ficheros

- Seleccionar la carpeta en la que desea clasificar los ficheros

- Seleccionar la softkey CLASIFICAR
- Seleccionar la softkey con el criterio de representación correspondiente

Otras funciones

Proteger/desproteger ficheros

▶ Mover el cursor sobre el fichero que se quiere proteger

▶ Seleccionar funciones adicionales: pulsar la softkey FUNCIONES ADICIONALES

▶ Activar la protección del fichero: pulsar la softkey PROTEGER. El fichero recibe el estado P

▶ Eliminar la protección: pulsar la softkey DESPROT

Seleccionar editor

▶ Mover el cursor en la ventana derecha sobre el fichero que se desea abrir

▶ Seleccionar funciones adicionales: pulsar la softkey FUNCIONES ADICIONALES

▶ Selección del editor con el que debe abrirse el fichero seleccionado: pulsar la softkey SELECCIONAR EDITOR

▶ Marcar el editor deseado

▶ Pulsar la softkey OK para abrir el fichero

Conectar/retirar aparatos USB

▶ Mover el cursor luminoso a la ventana izquierda

▶ Seleccionar funciones adicionales: pulsar la softkey FUNCIONES ADICIONALES

▶ Conmutar la carátula de softkeys

▶ Buscar la unidad USB

▶ Para desconectar la unidad USB: mover el cursor luminoso a la unidad USB

▶ Desconectar el aparato USB

Más información: Véase "Aparatos USB en el TNC (función FCL 2)" en pág. 104.

Transmisión de datos a/desde un soporte de datos externo

Antes de que se pueda transmitir datos a un soporte de datos externo, se debe ajustar el interfaz de datos Ver “Ajuste de las conexiones de datos” en pág. 380.

Si se transmiten datos mediante la interfaz serie, pueden surgir problemas dependiendo del software utilizado para la transmisión de datos, los cuales puden subsanarse ejecutando de nuevo la transmisión.

Llamada a la gestión de ficheros

Seleccionar la subdivisión de la pantalla para la transmisión de datos: pulsar la softkey VENTANA. El TNC muestra en la mitad izquierda de la pantalla todos los ficheros del directorio actual, y en la mitad derecha todos los ficheros memorizados en el directorio raíz TNC:\

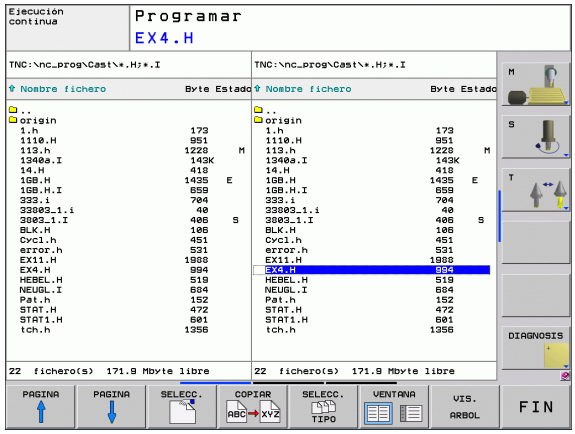

Emplear las teclas cursoras para desplazar el cursor sobre el fichero que se desea transmitir:

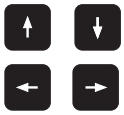

Mueve el cursor arriba y abajo en una ventana

Mueve el cursor de la ventana derecha a la izquierda y viceversa

Si se quiere copiar del TNC al soporte de datos externo, se desplaza el cursor a la ventana izquierda sobre el fichero que se quiere transmitir.

Si se quiere copiar del soporte de datos externo al TNC, se desplaza el cursor a la ventana derecha sobre el fichero que se quiere transmitir.

Seleccionar otra unidad o directorio: pulsar la softkey para la selección del directorio, el TNC muestra una ventana superpuesta. Seleccionar el directorio deseado en la ventana superpuesta con las teclas cursoras y la tecla ENT

Transmisión de ficheros individuales: pulsar la softkey COPIAR, o

Transmitir varios ficheros: pulsar la softkey MARCAR (en la segunda carátula de softkeys, Véase "Marcar ficheros" en pág. 98)

Confirmar con la softkey OK o con la tecla ENT. El TNC muestra una ventana de estados en la cual se informa sobre el proceso de copiado, o

Finalizar la transmisión de datos: desplazar el cursor a la ventana izquierda y después pulsar la softkey VENTANA. El TNC mustra de nuevo la ventana standard para la gestión de ficheros

Para seleccionar otro directorio en visualización de doble ventana de datos, pulsar la softkey VISUALIZAR ÁRBOL. ¡Si pulsa la softkey VISUALIZAR FICHEROS, el TNC muestra el contenido del directorio seleccionado!

El TNC en la red

Para conectar la tarjeta Ethernet a su red, Véase "Conexión Ethernet" en pág. 385.

El TNC crea un protocolo de los mensajes de error durante el funcionamiento de la red Véase "Conexión Ethernet" en pág. 385.

Cuando el TNC está conectado a una red de comunicaciones, en la ventana de directorios a la izquierda se dispone unidades de datos adicionales (véase la imagen). Todas las funciones descritas anteriormente (seleccionar la unidad, copiar ficheros, etc.) también son válidas para bases de datos de comunicaciones, siempre que su acceso lo permita.

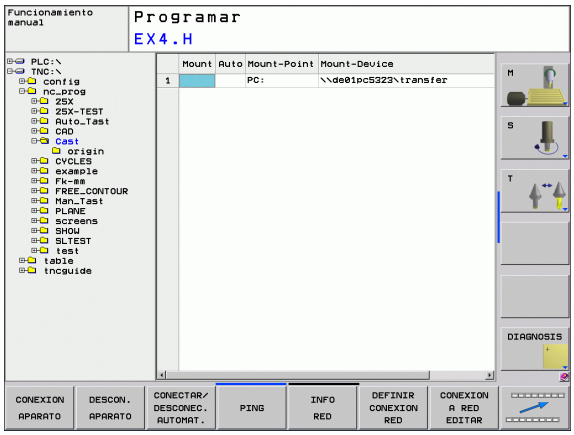

Conexión y desconexión de unidades de comunicaciones

PGM MGT

▶ Seleccionar la gestión de ficheros: pulsar la tecla PGM MGT, y si es preciso seleccionar la subdivisión de la pantalla con la softkey VENTANA igual que se muestra en la figura de arriba a la derecha

RED

▶ Gestión de sistemas de red: pulsar la softkey RED (segunda carátula de softkeys). El TNC muestra en la ventana derecha posibles sistemas de red, a los que se tiene acceso. Con las softkeys que se describen a continuación se determinan las conexiones para cada unidad

Función	Softkey
Realizar la conexión en red, cuando la conexión está activada el TNC marca la columna **Mnt**.	CONEXION APARATO
Finalizar una conexión de red	DESCON. APARATO
Realizar la conexión en red automáticamente cuando se conecta el TNC. Cuando la conexión se ha realizado automáticamente, el TNC marca la columna **Auto**	CONEXION AUTOMAT.
Utilizar esta función PING para comprobar su conexión de red	PING
Al pulsar la softkey INFO DE RED, el TNC muestra los ajustes actuales de red	INFO RED

Aparatos USB en el TNC (función FCL 2)

Puede proteger datos de forma especialmente fácil mediante aparatos USB o centrarlos en el TNC. El TNC soporta los aparatos USB siguientes:

- Unidades de disco con sistema de fichero FAT/VFAT
- Memory-sticks con sistema de fichero FAT/VFAT
- Discos duros con sistema de fichero FAT/VFAT
- Unidades de CD-ROM con sistema de fichero Joliet (ISO9660)

El TNC reconoce automáticamente dichos aparatos USB al conectarlos. El TNC no da soporte a aparatos USB con otros sistemas de fichero (p.ej. NTFS). Entonces el TNC emite un aviso de error al conectarlo **USB: el TNC no soporta el aparato**.

El TNC también emite el aviso de error **USB: el TNC no soporta el aparato** al conectar un USB-Hub. En este caso, eliminar el aviso con sólo pulsar la tecla CE.

En principio, todos los aparatos USB deberían poder ser conectados con los sistemas de fichero arriba mencionados al TNC. Puede ocurrir que el control no reconoce correctamente un aparato USB. En estos casos hay que utilizar otro tipo de aparato USB.

La gestión de ficheros visualiza los aparatos USB como una unidad propia en el árbol de directorios, de manera que puede utilizar correctamente las funciones descritas en la sección anterior para la gestión de ficheros.

Para desconectar un aparato USB, debe proceder del siguiente modo:

- Ir a la gestión de ficheros: pulsar la tecla PGM MGT
- Seleccionar la ventana izquierda con las teclas cursoras
- Seleccionar el aparato USB a separar con una tecla cursora
- Seguir conmutando la carátula de softkeys
- Seleccionar funciones adicionales
- Seleccionar la función Desconectar aparato USB: el TNC retira el aparato USB del árbol de directorios
- Finalizar la gestión de ficheros

Por el contrario, puede volver a conectar un aparato USB anteriormente retirado, pulsando la siguiente softkey:

- Seleccionar la función para volver a conectar aparatos USB

4

Programación: Ayudas a la programación

4.1 Teclado de pantalla

Las letras y caracteres especiales pueden introducirse con el teclado de pantalla o (en caso de existir) con un teclado de PC conectado mediante puerto USB.

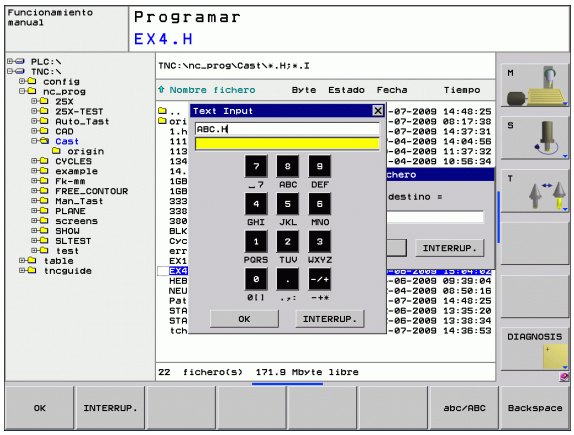

Introducir el texto con el teclado de pantalla

- Para introducir un texto, p. ej. para nombres de programa o de directorio, con el teclado de pantalla, pulsar la tecla GOTO.
- El TNC abre una ventana, en la cual se representa el campo de introducción de cifras del TNC con la agrupación de letras correspondiente.
- De forma eventual, pulsando repetidamente la tecla correspondiente, se mueve el cursor hasta el carácter deseado
- Antes de introducir el siguiente carácter, espere a que el TNC haya aceptado el carácter seleccionado en el campo de introducción
- Aceptar el texto en el campo de diálogo abierto con la softkey OK

Seleccionar con la softkey **abc/ABC** entre mayúsculas y minúsculas. En caso de que el fabricante de la máquina haya definido caracteres especiales adicionales, puede añadirlos y llamarlos mediante la softkey CARACTERES ESPECIALES. Para borrar caracteres individuales, utilizar la softkey BACKSPACE.

4.2 Añadir comentarios

Aplicación

Se pueden añadir comentarios en un programa de mecanizado, a fin de explicar pasos de programa o de ofrecer instrucciones.

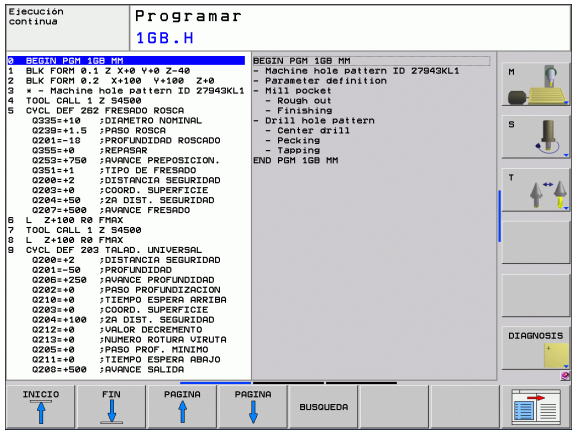

Los nombres de fichero se introducen a través del teclado en pantalla Ver “Teclado de pantalla” en pág. 108.

Cuando el TNC ya no puede mostrar un comentario entero en la pantalla, aparece el símbolo **>>** en la pantalla.

El último carácter en una frase de comentario no puede ser un tilde (**~**).

Comentario en una misma frase

- Seleccionar la frase detrás de la cual se quiere añadir el comentario
- Seleccionar las funciones especiales: pulsar la tecla SPEC FCT
- Seleccionar las funciones de programa: Pulsar la softkey PROGRAMA FUNCIONES
- Cambiar la barra de softkeys hacia la izquierda
- Pulsar la softkey INSERTAR COMENTARIO
- Introducir el comentario mediante el teclado en pantalla Ver “Teclado de pantalla” en pág. 108 y terminar la frase con la tecla END

Si en el puerto USB se encuentra conectado un teclado de PC se puede introducir una frase de comentario directamente mediante la tecla **;** en el teclado de PC.

Funciones al editar el comentario

Función	Softkey
Saltar al principio del comentario	INICIO
Saltar al final del comentario	FIN
Saltar al principio de una palabra. Las palabras se separan con un espacio	ULTIMA PALABRA
Saltar al final de la palabra. Las palabras se separan con un espacio	SIGUIENTE PALABRA
Conmutar entre modo introducir y sobrescribir	INSERTAR SOBRESCR.

4.3 Estructuración de programas

Definición, posibles aplicaciones

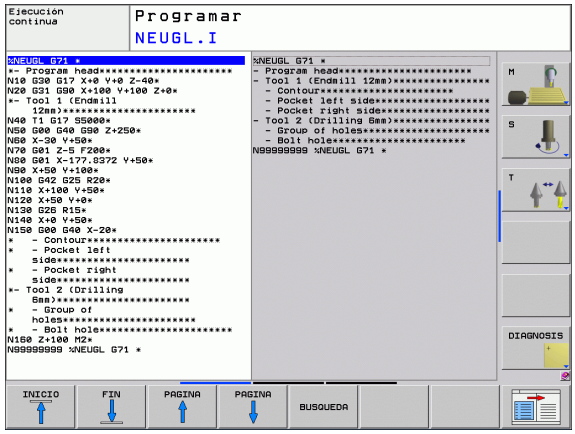

El TNC ofrece la posibilidad de comentar los programas de mecanizado con frases de estructuración. Las frases de estructuración son textos breves (máx. 37 signos) que se entienden como comentarios o títulos de las frases siguientes del programa.

Los programas largos y complicados se hacen más visibles y se comprenden mejor mediante frases de estructuración.

Esto facilita el trabajo en posteriores modificaciones del programa. Las frases de estructuración se añaden en cualquier posición dentro del programa de mecanizado. Se representan en una ventana propia y se pueden ejecutar o completar.

Los puntos de estructuración insertados serán gestionados por el TNC en un fichero separado (terminación .SEC.DEP). Con ello se aumenta la velocidad al navegar en la ventana de estructuración.

Visualizar la ventana de estructuración/cambiar la ventana

- Visualizar la ventana de estructuración: Seleccionar la subdivisión de la pantalla PROGRAMA + ESTRUCT.

- Cambio de ventana activa: pulsar la softkey "Cambiar ventana"

Añadir frases de estructuración en la ventana del pgm (izq.)

- Seleccionar la frase deseada, detrás de la cual se quiere añadir la frase de estructuración

- Pulsar la softkey INSERTAR ESTRUCTURACIÓN o la tecla * sobre el teclado ASCII
- Introducir el texto de estructuración mediante el teclado alfanumérico

- Si es necesario, modificar la profundidad de estructuración mediante Softkey

Seleccionar frases en la ventana de estructuración

Si en la ventana de estructuración se salta de frase a frase, el TNC también salta en la ventana izquierda del programa a dicha frase. De esta forma se saltan grandes partes del programa en pocos pasos.

4.4 La calculadora

Manejo

El TNC dispone de una calculadora con las funciones matemáticas más importantes.

- Abrir la calculadora y cerrar de nuevo con la tecla CALC
- Seleccionar las funciones de cálculo mediante órdenes cortas con el teclado alfanumérico. Las órdenes cortas están caracterizadas a color en la calculadora

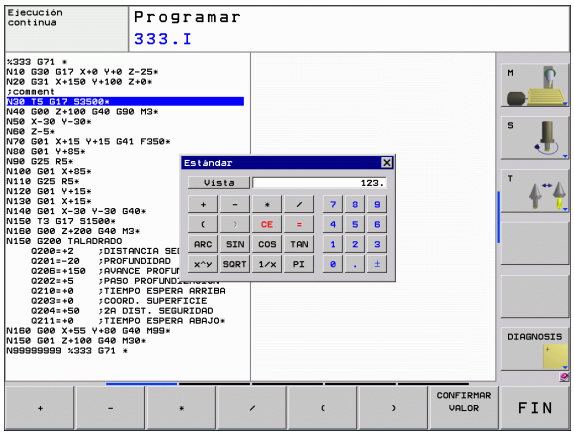

Función de cálculo	Comando abreviado (tecla)
Sumar	+
Restar	–
Multiplicar	*
Dividir	/
Cálculo entre paréntesis	( )
Arcocoseno	ARC
Seno	SEN
Coseno	COS
Tangente	TAN
Elevar un valor a una potencia	X^Y
Sacar la raíz cuadrada	SQRT
Función de inversión	1/x
PI (3.14159265359)	PI
Sumar un valor a la memoria intermedia	M+
Guardar un valor en la memoria intermedia	MS
Llamada a la memoria intermedia	MR
Borrar la memoria intermedia	MC
Logaritmo natural	LN
Logaritmo	LOG
Función exponencial	e^x
Comprobar el signo	SGN

Función de cálculo	Comando abreviado (tecla)
Generar un valor absoluto	ABS
Redondear posiciones detrás de la coma	INT
Redondear posiciones delante de la coma	FRAC
Valor modular	MOD
Seleccionar vista	Ver
Borrar valor	CE
Unidad dimensional	mm o pulgadas
Visualización de los valores angulares	DEG (Grad) o RAD (medidas en radianes)
Tipo de visualización de los valores	DEC (decimal) o HEX (hexadecimal)

Transferir al programa el valor calculado

- Seleccionar con las teclas la palabra en la que se debe adoptar el valor calculado
- Abrir la calculadora con la tecla CALC y ejecutar el cálculo deseado
- Pulsar la tecla "Aceptar posición real", el TNC abre una carátula de softkeys
- Pulsar softkey CALC: el TNC acepta el valor en el campo de entrada activo y cierra la calculadora

4.5 Gráfico de programación

Desarrollo con y sin gráfico de programación

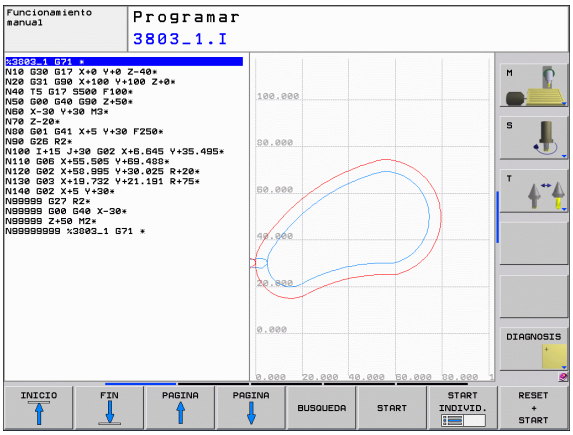

Mientras se elabora un programa, el TNC puede visualizar el contorno programado con un gráfico de trazos 2D.

- Para la subdivisión de la pantalla cambiar el programa a la izquierda y el gráfico a la derecha: pulsar la tecla SPLIT SCREEN y la softkey PROGRAMA + GRAFICO

- Softkey DIBUJO AUTOM. en ON. Mientras se introducen las líneas del programa, el TNC visualiza cada movimiento programado en la ventana del gráfico

Si no se desea que el TNC visualice el gráfico, se fija la softkey DIBUJO AUTOM. en OFF.

DIBUJO AUTOM. ON no puede representar gráficamente repeticiones parciales del pgm.

Realizar el gráfico de programación para un programa ya existente

- Con las teclas cursoras seleccionar la frase hasta la cual se quiere realizar el gráfico o pulsar GOTO e introducir directamente el nº de frase deseado

- Realizar el gráfico: pulsar softkey RESET + START

Otras funciones:

Función	Softkey
Realizar el gráfico de programación completo	RESET + START
Realizar el gráfico de programación por frases	START INDIVID.
Realizar el gráfico de programación completo o completarlo después de RESET + START	START
Detener el gráfico de programación. Esta softkey sólo aparece mientras el TNC realiza un gráfico de programación	STOP

Activar o desactivar las frases marcadas

▶ Conmutar la carátula de softkeys: véase figura.

▶ Para visualizar nums. frase: fijar la softkey VISUALIZAR OMITIR NÚM. FRASE en VISUALIZAR

▶ Para visualizar núms. frase: Fijar la softkey VISUALIZAR OMITIR NÚM. FRASE en OMITIR

Borrar el gráfico

▶ Conmutar la carátula de softkeys: véase figura.

▶ Borrar el gráfico: pulsar la softkey BORRAR GRAFICO

Ampliación o reducción de una sección

Se puede determinar la vista de un gráfico. Con un margen se selecciona la sección para ampliarlo o reducirlo.

▶ Seleccionar la carátula de softkeys para la ampliación o reducción de una sección (segunda carátula, véase figura)

De esta forma se dispone de las siguientes funciones:

Función	Softkey
Seleccionar el margen y desplazarlo. Para desplazar mantener pulsada la softkey correspondiente	
Reducir margen - para reducirlo mantener pulsada la softkey	
Ampliar margen - para ampliarlo mantener pulsada la softkey	

▶ Con la softkey SECCIÓN PIEZA EN BRUTO aceptar el campo seleccionado

Con la softkey PIEZA EN BRUTO COMO BLK FORM se genera de nuevo la sección original.

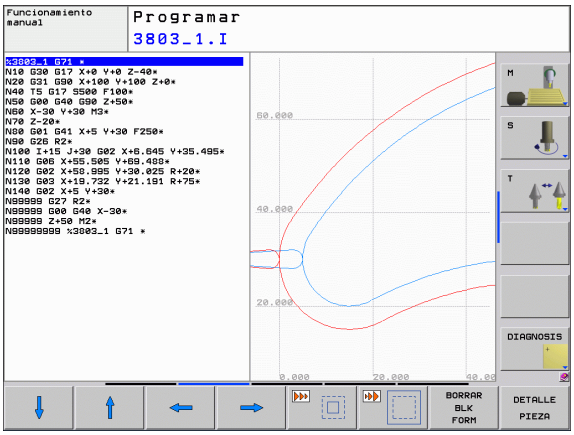

4.6 Avisos de error

Visualizar error

El TNC visualiza el error, entre otros, en:

- Datos introducidos erróneos
- Errores lógicos en el programa
- Elementos de contorno no ejecutables
- Aplicaciones incorrectas del palpador

Si se produce un error, éste se visualiza en rojo en la cabecera. Se visualizan avisos de error largos y de varias líneas abreviados. Si aparece un error en el modo de funcionamiento de la segunda pantalla, éste se visualiza con la palabra "Error" en rojo. La información completa referida a todos los errores surgidos se encuentra en la ventana de error.

Si, en caso excepcional, aparece un "error en el procesamiento de datos", el TNC abre automáticamente la ventana de error. No es posible corregir este tipo de error. Cierre el sistema y reinicie el TNC de nuevo.

El aviso de error de la cabecera se visualiza siempre que se borre o se sustituya por un error de mayor prioridad.

Un aviso de error que contiene el número de una frase de programa, se ha generado en dicha frase o en las anteriores.

Abrir ventana de error

▶ Pulsar la tecla ERR. El TNC abre la ventana de error y visualiza todos los avisos de error que se han producido.

Cerrar la ventana de error

▶ Pulsar la softkey FIN , o

▶ pulsar la tecla ERR. El TNC cierra la ventana de error

Avisos de error detallados

El TNC muestra posibilidades para la causa del error y posibilidades para la solución del error:

▶ Abrir ventana de error

INFO ADICIONAL

▶ Información sobre la causa y solución del error: posicionar el cursor luminoso sobre el aviso de error y pulsar la softkey INFO ADICIONAL. El TNC abre una ventana con información sobre la causa y la solución del error

▶ Abandonar info: pulsar la softkey INFO ADICIONAL de nuevo

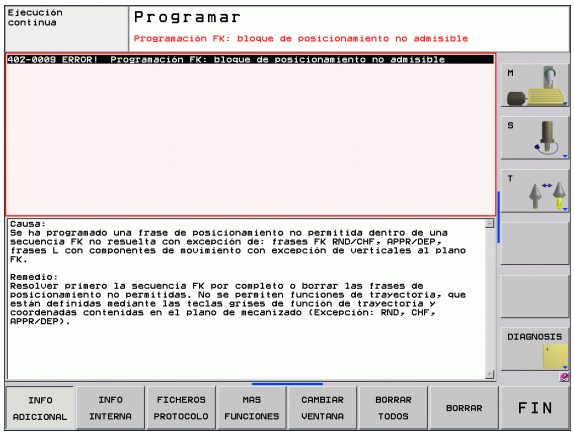

Softkey INFO INTERNA

La softkey INFO INTERNA ofrece información sobre el aviso de error, que solamente reviste importancia en un caso de servicio.

▶ Abrir ventana de error

INFO INTERNA

▶ Información detallada sobre el aviso de error: posicionar el cursor luminoso sobre el aviso de error y pulsar la softkey INFO INTERNA. El TNC abre una ventana con información interna sobre el error

▶ Abandonar Detalles: pulsar de nuevo la softkey INFO INTERNA

Borrar error

Borrar error fuera de la ventana de error:

- Borrar el error/indicación visualizado en la cabecera: pulsar la tecla CE

En algunos modos de funcionamiento (ejemplo: Editor) no se puede utilizar la tecla CE para borrar el error, ya que ésta está programada para otras funciones.

Borrar varios errores:

- Abrir ventana de error

- Borrar errores individuales: posicionar el cursor en el aviso de error y pulsar el softkey BORRAR.

- Borrar todos los errores: pulsar el softkey BORRAR TODOS.

Si la causa de un error no se soluciona, no es posible borrar este error. En este caso se mantiene el aviso de error.

Protocolo de error

El TNC memoriza los errores registrados y sucesos importantes (p. ej. inicio del sistema) en un protocolo de errores. La capacidad del protocolo de errores es limitada. Cuando el protocolo de errores está lleno, el TNC utiliza un segundo fichero. Si el segundo también está lleno, se borra el primer protocolo de errores y se sobreescribe, etc. En caso necesario, conmutar de FICHERO ACTUAL a FICHERO ANTERIOR, a fin de examinar el historial de errores.

- Abrir ventana de error

- Pulsar la softkey FICHEROS DE PROTOCOLO

- Abrir el protocolo de errores: pulsar la softkey PROTOCOLO DE ERRORES

- En caso necesario, ajustar el logfile anterior: pulsar la softkey FICHERO ANTERIOR

- En caso necesario, ajustar el logfile actual: pulsar la softkey FICHERO ACTUAL

La entrada más antigua del logfile de error se encuentra al principio – la más reciente al final del fichero.

Protocolo de teclas

El TNC memoriza las entradas de teclas y sucesos importantes (p. ej. inicio del sistema) en un protocolo de teclas. La capacidad del protocolo de teclas es limitada. Si el protocolo de teclas está lleno, entonces se conmuta a un segundo protocolo de teclas. Si el segundo también está lleno, se borra el primer protocolo y se sobreescribe, etc. En caso necesario, conmutar de FICHERO ACTUAL a FICHERO ANTERIOR, a fin de examinar el historial de entradas.

FICHEROS PROTOCOLO

- Pulsar la softkey FICHEROS DE PROTOCOLO

PROTOCOLO PALPACION

- Abrir logfile de teclas: pulsar la softkey PROTOCOLO DE TECLAS

FICHERO ANTERIOR

- En caso necesario, ajustar el logfile anterior: pulsar la softkey FICHERO ANTERIOR

FICHERO ACTUAL

- En caso necesario, ajustar el logfile actual: pulsar la softkey FICHERO ACTUAL

El TNC memoriza cada tecla activada durante el funcionamiento del panel de control en un protocolo de teclas. La entrada más antigua se encuentra al principio – la más reciente al final del fichero.

Resumen de teclas y softkeys para examinar los logfiles:

Función	Softkey/Teclas
Salto al comienzo del logfile	INICIO
Salto al final del logfile	FIN
Logfile actual	FICHERO ACTUAL
Logfile anterior	FICHERO ANTERIOR
Retroceder/avanzar línea	↓ ↑
Regreso al menú principal	

Texto de aviso

En un error, por ejemplo al activar una tecla no permitida o al introducir un valor fuera de su margen, el TNC hace referencia a este error con un texto de aviso (verde) en la cabecera. El TNC borra el texto de aviso en la próxima entrada válida.

Memorizar ficheros de servicio

En caso necesario, se puede memorizar la "situación actual del TNC" y facilitársela al técnico de servicio para su evaluación. Para ello se memoriza un grupo de ficheros de servicio (logfile de errores y de teclas, así como otros ficheros que ofrecen información sobre la situación actual de la máquina y del mecanizado).

Si se repite la función "Memorizar ficheros de servicio", se sobreescribirá el grupo de ficheros de servicio anterior.

Memorizar ficheros de servicio:

- Abrir ventana de error

- Pulsar la softkey FICHEROS DE PROTOCOLO

- Memorizar ficheros de servicio: pulsar la softkey MEMORIZAR FICHEROS DE SERVICIO

Llamar al sistema de ayuda TNCguide

Se puede llamar al sistema de ayuda del TNC mediante softkey. En estos momentos obtiene en el sistema de ayuda la misma explicación del error que obtendría al pulsar la tecla HELP.

Si el fabricante de la máquina también pone a disposición un sistema de ayuda, entoncees el TNC emite la softkey adicional FABRICANTE DE MÁQUINA, mediante la cual puede llamar a este sistema de ayuda separado. Allí encontrará información más detallada referente al aviso de error pendiente.

- Llamar a la ayuda sobre avisos de error HEIDENHAIN

- En caso estar disponible, llamar a la ayuda sobre avisos de error específicos de máquina

4.7 Sistema de ayuda contextual TNCguide

Aplicación

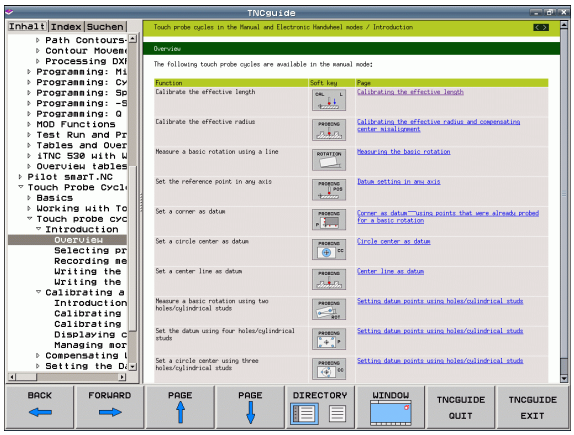

Antes de poder utilizar el TNCguide, desde la página web de HEIDENHAIN se deben descargar los ficheros de ayuda Ver "Descargar los ficheros de ayuda actuales" en pág. 126.

El sistema de ayuda sensible al contexto **TNCguide** contiene la documentación de usuario en formato HTML. La llamada del TNCguide tiene lugar pulsando la tecla HELP, con lo cual el TNC, dependiendo de la situación, visualiza parcialmente la correspondiente información directamente (llamada sensible al contexto). Igualmente, si durante la edición de una frase NC accione la tecla HELP, generalmente llegará exactamente al apartado de la documentación con la descripción de la función en cuestión.

El TNC intenta iniciar el TNCguide en el idioma ajustado en el TNC. Si no se dispone todavía de los ficheros de este idioma en el TNC, entonces éste abre la versión en inglés.

Están disponibles las siguientes documentaciones de usuario en el TNCguide:

- Modo de Empleo en lenguaje conversacional HEIDENHAIN (**BHBKlartext.chm**)
- Modo de empleo en DIN/ISO (**BHBIso.chm**)
- Modo de Empleo Programación de ciclos (**BHBcycles.chm**)
- Listado de todos los avisos de error NC (**errors.chm**)

Adicionalmente se dispone de un fichero **main.chm**, en el cual se encuentran resumidos todos los ficheros chm existentes.

Opcionalmente el fabricante de la máquina puede también incluir documentaciones específicas de máquina en el **TNCguide**. Estos documentos aparecen como libros separados en el fichero **main.chm**.

Trabajar con el TNCguide

Llamar al TNCguide

Para iniciar el TNCguide, existen varias posibilidades:

- Pulsar la tecla HELP, si el TNC no está visualizando en estos momentos un aviso de error
- Pulsar con el ratón sobre softkeys, si anteriormente se ha pulsado sobre el símbolo de ayuda que aparece en el lado inferior derecho de la pantalla
- Abrir un fichero de ayuda (fichero CHM) mediante la Gestión de ficheros. El TNC puede abrir cualquier fichero CHM, aunque no esté memorizado en el disco duro del TNC

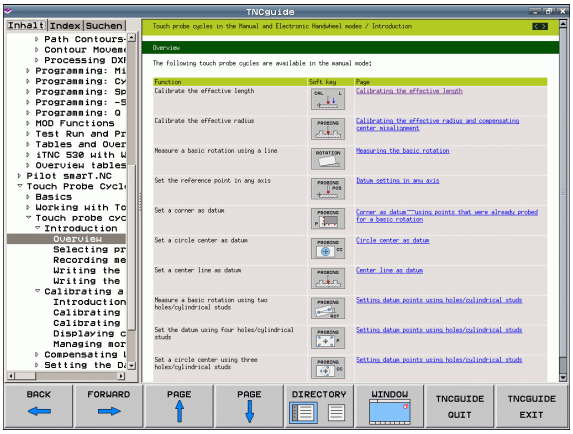

Si aparecen uno o más avisos de error, entonces el TNC visualiza la ayuda directa sobre los avisos de error. Para poder iniciar el **TNCguide** deben, en primer lugar, eliminarse todos los avisos de error.

El TNC inicia el navegador estándar definido internamente en el puesto de programación por el sistema durante una llamada del sistema de ayuda (normalmente, el Internet Explorer) sino, un navegador adaptado por HEIDENHAIN.

Se dispone de una llamada sensible al contexto para muchas softkeys, mediante la cual se accede directamente a la descripción de función de la softkey correspondiente. Sólo se dispone de esta funcionalidad mediante el manejo del ratón. Debe procederse de la siguiente forma:

- Seleccionar la carátula de softkeys, en la cual se visualiza la softkey deseada
- Pulsar con el ratón sobre el símbolo de ayuda que el TNC visualiza directamente a la derecha mediante la carátula de softkeys: el cursor del ratón cambia sobre los signos de interrogación
- Pulsar con el signo de interrogación sobre la softkey, cuya función se desee explicar: el TNC abre el TNCguide. Si no existe ningún punto de entrada para la softkey seleccionada, el TNC abre el fichero **main.chm**, desde el que deberá buscarse manualmente la explicación deseada mediante búsqueda de texto completo o navegación

También durante la edición de una frase NC se dispone de una ayuda contextual:

- Seleccionar una frase NC
- Situarse dentro de la frase con las teclas cursoras
- Apretar la tecla HELP: El TNC inicia el sistem de ayuda y muestra una descripción de la función activa (no es el caso para funciones auxiliares o ciclos intergrados por el fabricante de la máquina).

Navegar en el TNCguide

Lo más sencillo es navegar por el TNCguide mediante el ratón. En el lado izquierdo puede verse el Índice. Se puede visualizar el capítulo superior pulsando sobre el tríangulo que aparece a la derecha o bien visualizar la página correspondiente pulsando sobre la entrada. El manejo es idéntico al del Explorador de Windows.

Los textos enlazados (listas cruzadas) se muestran en color azul y subrayados. Pulsando sobre el enlace se abre la correspondiente página.

Naturalmente, también se puede utilizar el TNCguide mediante las teclas y softkeys. La siguiente tabla contiene un resumen de las correspondientes funciones de las teclas.

Las funciones de teclas descritas a continuación sólo están disponibles en el hardware del control, no en el puesto de programación.

Función	Softkey
■ El Índice a la izquierda está activo: Seleccionar la entrada superior o inferior ■ La ventana de texto a la derecha está activa: Desplazar la página hacia abajo o hacia arriba, si el texto o los gráficos no se visualizan totalmente	↓ ↑
■ El Índice a la izquierda está activo: Abrir el Índice. Si no se puede abrir el Índice, salta a la ventana derecha ■ La ventana de texto a la derecha está activa: Ninguna función	→
■ El Índice a la izquierda está activo: Cerrar el Índice ■ La ventana de texto a la derecha está activa: Ninguna función	←
■ El Índice a la izquierda está activo: Visualizar la página seleccionada mediante la tecla cursora ■ La ventana de texto a la derecha está activa: Si el cursor está sobre un enlace, entonces salta a la página enlazada	ENT
■ El Índice a la izquierda está activo: Conmutar la solapa entre visualización del directorio índice, visualización del directorio palabra clave y la función Búsqueda de texto completo, y conmutar al lado derecho de la pantalla ■ La ventana de texto a la derecha está activa: Salto atrás a la ventana izquierda	

Función	Softkey
■ El Índice a la izquierda está activo: Seleccionar la entrada superior o inferior ■ La ventana de texto a la derecha está activa: Iniciar el próximo enlace	
Seleccionar la última página visualizada	RETROCEDER
Avanzar hacia delante, si se ha utilizado varias veces la función "Seleccionar última página visualizada"	AVANZAR
Retroceder una página	PAGINA
Pasar una página hacia delante	PAGINA
Visualizar/omitir Índice	DIRECTORIO
Cambio entre representación a pantalla completa y minimizada. Con la representación minimizada aún puede verse una parte de la superficie del TNC	VENTANA
El foco cambia internamente a la aplicación TNC, de forma que puede manejarse el control con el TNCguide abierto. Si la representación a pantalla completa está activa, el TNC reduce automáticamente el tamaño de la ventana antes del cambio de foco	ABANDONAR TNCGUIDE
Finalizar el TNCguide	FINALIZAR TNCGUIDE

Directorio palabra clave

Las palabras clave más importantes se ejecutan en el directorio palabra clave (solapa **Índice**) y pueden seleccionarse directamente mediante un clic del ratón o mediante las teclas cursoras.

La página izquierda está activa.

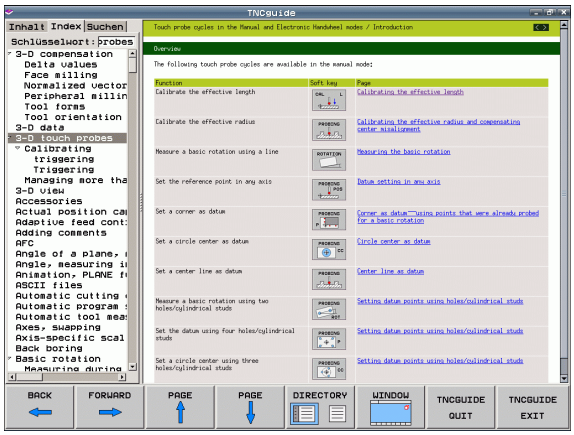

- Seleccionar la solapa **Índice**
- Activar el campo de introducción **Contraseña**
- Introducir la palabra a buscar, entonces el TNC sincroniza el directorio palabra clave referido al texto introducido, de manera que sea más facil encontrar la palabra clave en la lista ejecutada, o
- Destacar la palabra clave deseada mediante las teclas cursoras
- Visualizar las informaciones sobre la palabra clave seleccionada con la tecla ENT

La palabra para la búsqueda sólo se puede introducir mediante un teclado conectado en el puerto USB.

Búsqueda de texto completo

En la solapa **Búsqueda** existe la posibilidad de buscar una determinada palabra en todo el TNCguide.

La página izquierda está activa.

- Seleccionar la solapa **Búsqueda**
- Activar el campo de introducción **Búsqueda:**
- Introducir la palabra a buscar, confirmar con la tecla ENT: el TNC lista todas las posiciones encontradas que contengan esta palabra
- Destacar la posición deseada mediante las teclas cursoras
- Visualizar la posición encontrada seleccionada con la tecla ENT

La palabra para la búsqueda sólo se puede introducir mediante un teclado conectado en el puerto USB.

La búsqueda de texto completo solamente puede realizarse con una única palabra.

Si se activa la función **Buscar sólo en el título** (mediante la tecla del ratón o bien situando el cursor y confirmando después con la tecla de espacios), el TNC no busca en todo el texto, sino sólo en los títulos.

Descargar los ficheros de ayuda actuales

Los ficheros de ayuda que se adaptan a cada software TNC se encuentran en la página web de HEIDENHAIN bajo **www.heidenhain.de**:

- Servicios y documentación
- Software
- Sistema de ayuda TNC 320
- Número de software NC de su TNC, p. ej. **34056x-02**
- Seleccionar el idioma deseado, p. ej. Alemán: se visualizará entonces un fichero ZIP con los correspondientes ficheros de ayuda
- Descargar y descomprimir el fichero ZIP
- Transmitir los ficheros CHM descomprimidos en el TNC dentro del directorio **TNC:\tncguide\de** o bien en el correspondiente subdirectorio lingüístico (ver también la tabla abajo)

Si se transmiten los ficheros CHM con TNCremoNT al TNC, debe introducirse en el punto de menú **Otros**>**Configuración**>**Modo**>**Transmisión en formato binario** la extensión **.CHM**.

Idioma	Directorio TNC
Alemán	**TNC:\tncguide\de**
Inglés	**TNC:\tncguide\en**
Checo	**TNC:\tncguide\cs**
Francés	**TNC:\tncguide\fr**
Italiano	**TNC:\tncguide\it**
Español	**TNC:\tncguide\es**
Portugués	**TNC:\tncguide\pt**
Sueco	**TNC:\tncguide\sv**
Danés	**TNC:\tncguide\da**
Finlandés	**TNC:\tncguide\fi**
Holandés	**TNC:\tncguide\nl**
Polaco	**TNC:\tncguide\pl**
Húngaro	**TNC:\tncguide\hu**
Ruso	**TNC:\tncguide\ru**
Chino (simplificado)	**TNC:\tncguide\zh**
Chino (tradicional)	**TNC:\tncguide\zh-tw**

5

Programación: Herramientas

5.1 Introducción de datos de la herramienta

Avance F

El avance **F** es la velocidad en mm/min (pulg./min), con la cual se desplaza el punto medio de la herramienta en su trayectoria. El avance máximo puede ser diferente en cada máquina y está determinado por parámetros de máquina.

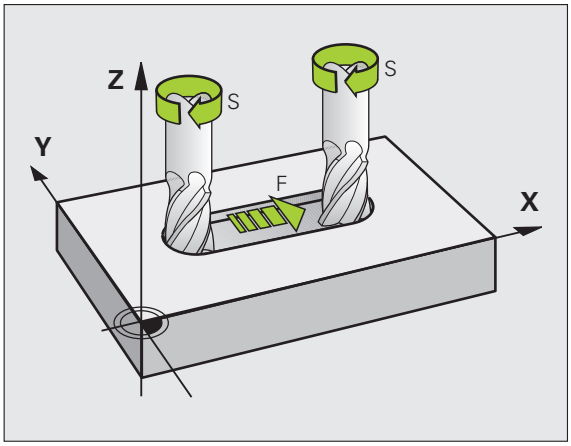

Introducción

El avance se puede introducir en la frase **T** (llamada a la herramienta) y en cada frase de posicionamiento Ver "Programar los movimientos de la herramienta con en DIN/ISO" en pág. 78. En programas de milímetros introducir el avance en la unidad mm/min, y en programas de pulgadas en 1/10 pulgadas/min, a causa de la resolución.

Avance rápido

Para la marcha rápida se introduce **G00**.

Duración del efecto

El avance programado con un valor numérico es válido hasta que se indique un nuevo avance en otra frase. Si el nuevo avance es **G00** (marcha rápida), después de la siguiente frase con **G01** vuelve a ser válido el último avance programado con un valor numérico.

Modificación durante la ejecución del programa

Durante la ejecución del programa se puede modificar el avance con el potenciómetro de override F para el mismo.

Revoluciones del cabezal S

Las revoluciones S del cabezal se indican en revoluciones por minuto (rpm) en la frase **T** (llamada a la hta.). De forma alternativa, también se puede definir una velocidad de corte Vc en m/min.

Programar una modificación

En el programa de mecanizado se pueden modificar las revoluciones del cabezal con una frase **T** en la cual se indica únicamente el nuevo número de revoluciones:

- Programar la velocidad de rotación del cabezal: pulsar la tecla SPEC FCT
- Seleccionar la softkey PROGRAMA FUNCIONES
- Seleccionar la softkey DIN/ISO
- Seleccionar la softkey S
- Introducir las nuevas revoluciones del cabezal

Modificación durante la ejecución del programa

Durante la ejecución del programa se pueden modificar las revoluciones con el potenciómetro de override S.

5.2 Datos de la herramienta

Condiciones para la corrección de la herramienta

Normalmente las coordenadas de las trayectorias necesarias, se programan tal como está acotada la pieza en el plano. Para que el TNC pueda calcular la trayectoria del punto central de la herramienta, es decir, que pueda realizar una corrección de la herramienta, deberá introducirse la longitud y el radio de cada herramienta empleada.

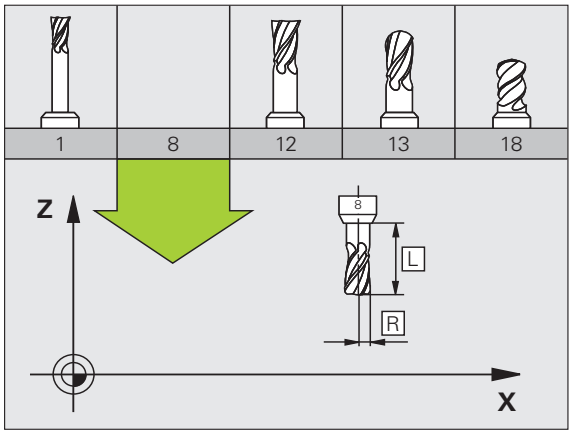

Los datos de la herramienta se pueden introducir directamente en el programa con la función **G99** o por separado en las tablas de herramientas. Si se introducen los datos de la herramienta en la tabla, existen otras informaciones específicas de la herramienta (QV). Cuando se ejecuta el programa de mecanizado, el TNC tiene en cuenta todas las informaciones introducidas.

Número y nombre de la herramienta

Cada herramienta se caracteriza con un número del 0 a 32767. Cuando se trabaja con tablas de herramienta, se pueden indicar además nombres de herramientas. Los nombres de herramienta pueden contener como máximo 16 caracteres.

La herramienta con el número 0 se ha definido como herramienta cero y tiene longitud L=0 y radio R=0. En las tablas de herramientas la herramienta T0 también debería definirse con L=0 y R=0.

Longitud de la herramienta L

Debe introducirse la longitud de la herramienta L básicamente como longitud absoluta referida al punto de referencia de la herramienta. El TNC necesita forzosamente la longitud total de la herramienta para numerosas funciones en combinación con el mecanizado de varios ejes.

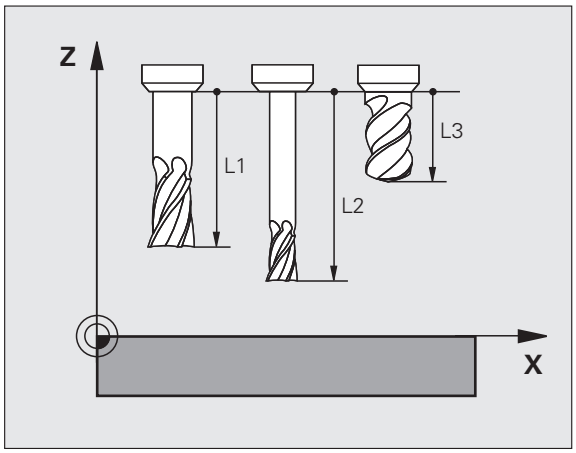

Radio R de la herramienta

Introducir directamente el radio R de la herramienta.

Valores delta para longitudes y radios

Los valores delta indican desviaciones de la longitud y del radio de las herramientas .

Un valor delta positivo indica una sobremedida (**DL**, **DR**, **DR2**>0). En un mecanizado con sobremedida dicho valor se indica en la programación por medio de la llamada a la herramienta **T**.

Un valor delta negativo indica un decremento (**DL**, **DR**, **DR2**<0). En las tablas de herramienta se introduce el decremento para el desgaste de la hta.

Los valores delta se indican como valores numéricos, en una frase **T** se admite también un parámetro Q como valor.

Margen de introducción: los valores delta se encuentran como máximo entre ±99,999 mm.

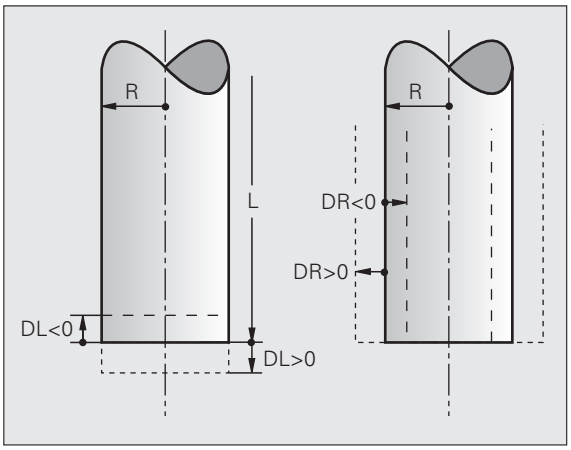

Los valores delta de la tabla de herramientas influyen en la representación gráfica de la **herramienta**. La representación de la **pieza** en la simulación permanece invariable.

Los valores delta de la frase **T** modifican en la simulación el tamaño representado de la **pieza**. El **tamaño de la herramienta** simulado permanece invariable.

Introducción de los datos de la hta. en el pgm

El número, la longitud y el radio para una herramienta se determina una sóla vez en el programa de mecanizado en una frase **G99**:

- Seleccionar la definición de herramienta: pulsar la tecla TOOL DEF

- **Número de herramienta**: identificar claramente una herramienta con su número
- **Longitud de la herramienta**: Valor de corrección para la longitud
- **Radio de la herramienta**: Valor de corrección para el radio

Durante el diálogo es posible introducir el valor para la longitud del radio directamente en el campo de diálogo: pulsar la softkey del eje deseada.

Ejemplo

```
N40 G99 T5 L+10 R+5 *
```

Introducir los datos de la herramienta en la tabla

En una tabla de herramientas se pueden definir hasta 9999 htas. y memorizar sus datos correspondientes. Rogamos tengan en cuenta las funciones de edición que aparecen más adelante en este capítulo. A fin de poder introducir varios datos de corrección para una herramienta (indexar número de herramienta), añadir una línea y ampliar el número de herramienta mediante un punto y una cifra del 1 al 9 (p. ej. **T 5.2**).

Las tablas de herramientas se emplean cuando

- Se desea indicar herramientas indexadas, como por ej. taladro en niveles con varias correcciones de longitud
- Su máquina está equipada con un cambiador de herramientas automático
- Se quiere desbastar con el ciclo de mecanizado G122 (ver Modo de Empleo Programación de ciclos, Ciclo DESBASTE)
- Se quiere trabajar con los ciclos de mecanizado 251 hasta 254 (ver Modo de Empleo Programación de ciclos, Ciclos 251 hasta 254)

Tabla de herramientas: Datos de la herramienta estándard

Abrev.	Datos introducidos	Diálogo
T	Número con el cual se llama a la hta. en el programa (p.ej. 5, indiciado: 5.2)	-
NOMBRE	Nombre, con el cual se llamará a la herramienta en el programa (máximo 16 caracteres, sólo mayúsculas, sin espacios en blanco)	**¿Nombre de la herramienta?**
L	Valor de corrección para la longitud L de la herramienta	**¿Longitud de la herramienta?**
R	Valor de corrección para el radio R de la herramienta	**¿Radio R de la herramienta?**
R2	Radio R2 de la herramienta para fresa toroidal (sólo para corrección de radio tridimensional o representación gráfica del mecanizado con fresa esférica)	**¿Radio R2 de la herramienta?**
DL	Valor delta de la longitud de la herramienta L	**¿Sobremedida de longitud de la herramienta?**
DR	Valor delta del radio R de la herramienta	**Medida radio hta. excedida?**
DR2	Valor delta del radio de la herramienta R2	**¿Sobremedida del radio de la herramienta R2?**
LCUTS	Longitud de la cuchilla de la herramienta para el ciclo 22	**¿Longitud de la cuchilla en el eje de la herramienta?**
ANGLE	Máximo ángulo de profundización de la hta. en movimientos de profundización pendular para los ciclos 22 y 208	**¿Máximo ángulo de profundización?**
TL	Fijar el bloqueo de la herramienta (**TL** : de **T**ool **L**ocked = bloqueo herramienta en inglés)	**¿Herramienta bloqueada? Sí = ENT / No = NO ENT**
RT	Número de una herramienta gemela, si existe, como repuesto de la herramienta (**RT**: de **R**eplacement **T**ool = herramienta de repuesto en inglés); véase también **TIME2**	**¿Herramienta gemela?**

Abrev.	Datos introducidos	Diálogo
TIME1	Máximo tiempo de vida de la herramienta en minutos. Esta función depende de la máquina y se describe en el manual de la misma	**¿Máx. tiempo de vida?**
TIME2	Máximo tiempo de vida de la herramienta en un **TOOL CALL** en minutos: cuando el tiempo de vida actual alcanza o sobrepasa este valor, el TNC utiliza la herramienta gemela en el siguiente **TOOL CALL** (véase también **CUR_TIME**)	**¿Máximo tiempo de vida en TOOL CALL?**
CUR_TIME	Tiempo de vida actual de la herramienta en minutos: el TNC cuenta automáticamente el tiempo de vida actual (**CUR_TIME**: für **CUR**rent **TIME** = tiempo de vida actual). Se puede introducir una indicación para las herramientas empleadas.	**¿Tiempo de vida actual?**
TIPO	Tipo de herramienta: softkey SELECCION TIPO (3ª carátula de softkeys); el TNC visualiza una ventana en la cual se selecciona el tipo de herramienta. Se pueden adjudicar tipos de herramienta para dar un filtro de parámetros, dónde sólo se vea en la tabla el tipo elegido	**¿Tipo herramienta?**
DOC	Comentario sobre la herramienta (máximo 16 signos)	**¿Comentario sobre la herramienta?**
PLC	Información sobre esta herramienta, que se transmite al PLC	**¿Estado del PLC?**
PTYP	Tipo de herramienta para evaluar en la tabla de posiciones	**¿Tipo de herramienta para la tabla de posiciones?**
LIFTOFF	Determinar si el TNC debe desplazar la herramienta en una parada NC en dirección del eje de herramienta positivo para evitar marcas de cortes en el contorno. Si está definida **Y**, el TNC retira la herramienta 0,1 mm del contorno, si se ha activado esta función en el programa NC con M148 Ver "Con Stop NC retirar automáticamente la herramienta del contorno: M148" en pág. 273	**¿Retirar herramienta Y/N?**
TP_NO	Número del palpador en la tabla de herramientas	**Número del palpador**
T_ANGLE	Ángulo extremo de la herramienta. Lo utiliza el ciclo Centraje (ciclo 240) para poder calcular la profundidad de centraje según el dato de diámetro	**¿Angulo de punta?**

Tabla de herramientas: Datos de la hta. para la medición automática de la misma

Descripción de los ciclos para la medición automática de herramientas: ver Modo de Empleo Programación ciclos.

Abrev.	Datos introducidos	Diálogo
CUT	Número de cuchillas de la herramienta (máx. 20 cuchillas)	¿Número de cuchillas?
LTOL	Desviación admisible de la longitud L de la herramienta para reconocer un desgaste. Si se sobrepasa el valor introducido, el TNC bloquea la herramienta (estado **L**). Margen de introducción: 0 a 0,9999 mm	Tolerancia de desgaste: ¿Longitud?
RTOL	Desviación admisible del radio R de la herramienta para reconocer un desgaste. Si se sobrepasa el valor introducido, el TNC bloquea la herramienta (estado **L**). Margen de introducción: 0 a 0,9999 mm	Tolerancia de desgaste: ¿Radio?
R2TOL	Desviación admisible del radio R2 de la herramienta para detectar un desgaste. Si se sobrepasa el valor introducido, el TNC bloquea la herramienta (estado **L**). Margen de introducción: 0 a 0,9999 mm	Tolerancia de desgaste: ¿Radio2?
DIRECT.	Dirección de corte de la herramienta para la medición con la herramienta girando	¿Dirección de corte (M3 = -) ?
R_OFFS	Medición de la longitud: Decalaje de la herramienta entre el centro del vástago y el centro de la herramienta. Ajuste: ningun valor registrado (desviación = radio de herramienta)	¿Radio desplaz. hta.?
L_OFFS	Medición del radio: Desvío adicional de la herramienta en relación con **offsetToolAxis** (114104) entre la superficie del vástago y la arista inferior de la herramienta. Ajuste previo : 0	¿Long. desplaz. hta.?
LBREAK	Desvío admisible de la longitud **L** de la herramienta para detectar la rotura. Si se sobrepasa el valor introducido, el TNC bloquea la herramienta (estado **L**). Margen de introducción: 0 a 0,9999 mm	Tolerancia de rotura: ¿Longitud ?
RBREAK	Desvío admisible del radio R de la herramienta para llegar a la rotura. Si se sobrepasa el valor introducido, el TNC bloquea la herramienta (estado **L**). Margen de introducción: 0 a 0,9999 mm	Tolerancia de rotura: ¿Radio?

Editar las tablas de herramientas

La tabla de herramientas válida para la ejecución del programa se llama TOOL.T. TOOL.T debe estar memorizada en el directorio **TNC:\table**. La tabla TOOL.T sólo se puede editar en un modo de funcionamiento de Máquina.

Para las tablas de herramientas que se desee archivar o utilizar para el Test de programa debe asignarse cualquier otro nombre de fichero con la terminación .T. Para los modos de funcionamiento "Test de programa" y "Programación", el TNC utiliza de forma estándar la tabla de herramientas "simtool.t", que también se encuentra memorizada en el directorio "tabla". Para editar, pulsar la softkey TABLA DE HERRAMIENTAS en el modo de funcionamiento Test de programa.

Abrir la tabla de herramientas TOOL.T:

- Seleccionar cualquier modo de funcionamiento de Máquina

- Seleccionar la tabla de herramientas: pulsar la softkey TABLA HERRAMIENTAS

- Fijar la softkey EDITAR en "ON"

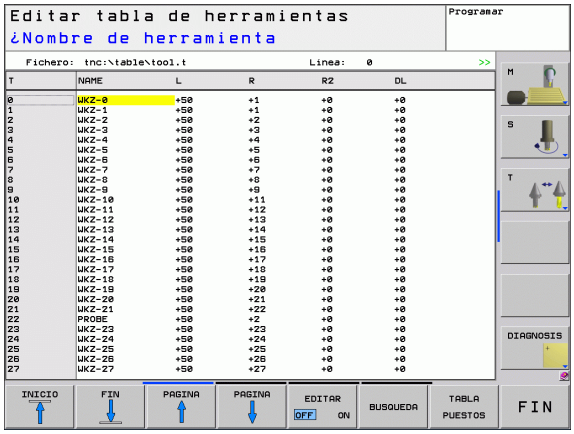

Mostrar sólo un determinado tipo de herramientas (Filtro de configuración)

- Pulsar la softkey FILTRAR TABLA (cuarta barra de softkeys)
- Elegir el tipo de herramienta deseado por softkey: El TNC muestra sólo las herramientas del tipo seleccionado
- desactivar el filtro: volver a pulsar el tipo de herramienta o seleccionar otro tipo

El constructor de la máquina adapta el tipode función de la tabla de posiciones a su máquina. ¡Rogamos consulten el manual de su máquina!

Abrir cualquier otra tabla de herramientas

▶ Seleccionar el funcionamiento Memorizar/editar programa

PGM MGT

▶ Llamada a la gestión de ficheros

▶ Visualizar los tipos de ficheros: pulsar la softkey SELECCIONAR TIPO

▶ Visualizar ficheros del tipo .T: pulsar la softkey MOSTRAR .T

▶ Seleccionar un fichero o introducir el nombre de un fichero nuevo. Confirmar con la tecla ENT o con la softkey SELECCIONAR

Cuando se ha abierto una tabla de herramientas para editarla, se puede desplazar el cursor con las teclas cursoras o mediante softkeys a cualquier posición en la tabla. En cualquier posición se pueden sobreescribir los valores memorizados e introducir nuevos valores. Véase la siguiente tabla con funciones de edición adicionales.

Cuando el TNC no puede visualizar simultáneamente todas las posiciones en la tabla de herramientas, en la parte superior de la columna se visualiza el símbolo "**>>**" o bien "**<<**".

Funciones de edición para las tablas de herramientas	Softkey
Seleccionar el principio de la tabla	INICIO
Seleccionar el final de la tabla	FIN
Seleccionar la página anterior de la tabla	PAGINA
Seleccionar la página siguiente de la tabla	PAGINA
Buscar texto o cifra	FIND
Salto al principio de la línea	INICIO FILAS
Salto al final de la línea	FINAL FILAS
Copiar el campo marcado	COPIAR VALOR ACTUAL
Añadir el campo copiado	INSERTAR VALOR COPIADO
Añadir al final de la tabla el número de líneas (htas.) que se ha introducido	AÑADIR LINEAS N AL FINAL
Añadir línea con número de herramienta programado	INSERTAR LINEA

Funciones de edición para las tablas de herramientas	Softkey
Borrar la línea (herramienta) actual	BORRAR LINEA
Clasificar herramientas según el contenido de una columna	CLASIFIC
Visualizar todos los taladros en la tabla de herramientas	TALADRO
Visualizar todas las fresas en la tabla de herramientas	FRESADORA
Visualizar todos los talador de rosca / fresas de rosca en la tabla de herramientas	ROSCADO /FRESADO CON MACHO
Visualizar todos los palpadores en la tabla de herramientas	PALPADOR PROBE

Abandonar la edición de la tabla de herramientas

- Llamar a la gestión de ficheros y seleccionar un fichero de otro tipo, p.ej. un programa de mecanizado

Tabla de posiciones para cambiador de herramientas

El fabricante de la máquina adapta el volumen de funciones de la tabla de posiciones a su máquina. ¡Rogamos consulten el manual de su máquina!

Para el cambio de herramientas automático se necesita la tabla de posiciones TOOL_P.TCH. El TNC administra varias tablas de posición con los nombres de archivo deseados. La tabla de posiciones que se quiere activar para la ejecución del programa, se selecciona en un modo de funcionamiento de ejecución de programa a través de la gestión de ficheros (estado M).

Edición de una tabla de posiciones en un modo de funcionamiento de ejecución del programa

- Seleccionar la tabla de herramientas: pulsar la softkey TABLA HERRAMIENTAS

- Seleccionar la tabla de posiciones: pulsar la softkey TABLA POSICIONES

- Puede que no sea necesario o posible fijar la softkey EDITAR en ON en la máquina: consultar el Manual de la máquina

Seleccionar la tabla de posiciones en el modo de funcionamiento Memorizar/editar programa

PGM MGT

- Llamada a la gestión de ficheros
- Visualizar los tipos de ficheros: pulsar la softkey MOSTRAR TODO
- Seleccionar un fichero o introducir el nombre de un fichero nuevo. Confirmar con la tecla ENT o con la softkey SELECCIONAR

Abrev.	Datos introducidos	Diálogo
P	Nº de posición de la herramienta en el almacén de herramientas	-
T	Número de la herramienta	**¿Número de herramienta?**
RSV	Puesto reservado para almacén de superficie	**Puesto reserv.: Sí=ENT/No = NOENT**
ST	La herramienta es hta. especial (**ST**: de **S**pecial **T**ool = en inglés, herramienta especial); si la hta. especial ocupa posiciones delante y detrás de su posición, deben bloquearse dichas posiciones en la columna L (estado L)	**¿Hta. especial?**
F	Devolver la herramienta siempre a la misma posición en el almacén (**F**: de **F**ixed = en inglés determinado)	**¿Posición fija? Sí = ENT / No = NO ENT**
L	Bloquear la posición (**L**: de **L**ocked = en inglés bloqueado, véase también la columna ST)	**Posición bloqueada si = ENT / no = NO ENT**
DOC	Visualización del comentario sobre la herramienta de TOOL.T	-
PLC	Información sobre esta posición de la herramienta para transmitir al PLC	**¿Estado del PLC?**
P1 ... P5	La función está definida por el fabricante de la máquina. Tener en cuenta la documentación de la máquina	**¿Valor?**
PTYP	Tipo de herramienta La función está definida por el fabricante de la máquina. Tener en cuenta la documentación de la máquina	**¿Tipo de herramienta para la tabla de posiciones?**
LOCKED_ABOVE	Almacen de superficie: bloquear puesto superior	**¿Bloquear pos. superior?**
LOCKED_BELOW	Almacén de superficie: bloquear puesto inferior	**¿Bloquear pos. inferior?**
LOCKED_LEFT	Almacén de superficie: bloquear puesto izquierda	**¿Bloquear pos. izquierda?**
LOCKED_RIGHT	Almacén de superficie: bloquear puesto derecha	**¿Bloquear pos. derecha?**

Funciones de edición para tablas de posiciones	Softkey
Seleccionar el principio de la tabla	INICIO
Seleccionar el final de la tabla	FIN
Seleccionar la página anterior de la tabla	PAGINA
Seleccionar la página siguiente de la tabla	PAGINA
Anular la tabla de posiciones	RESET TABLA PUESTOS
Anular la columna de número de herramienta T	CANCELAR COLUMNA T
Salto al principio de la línea	INICIO FILAS
Salto al final de la línea	FINAL FILAS
Simular cambiador de herramientas	CAMBIAR HERRAM. SIMUL.
Seleccionar herramienta de la tabla de herramientas: El TNC resalta el contenido de la tabla de herramientas Seleccionar la herramienta con la teclas cursoras, insertarla con la softkey OK en la tabla de posiciones	SELECC.
Editar campo actual	EDITAR CAMPO ACTUAL
Clasificar vista	CLASIFIC

El fabricante de la máquina determina la función, las características y los diferentes filtros de visualización. ¡Rogamos consulten el manual de su máquina!

Llamada a los datos de la herramienta

La llamada a la herramienta TOOL CALL se introduce de la siguiente forma en el programa de mecanizado:

- Seleccionar la llamada a la hta. con la tecla TOOL CALL

TOOL CALL

- **Número de hta.**: Introducir el número o el nombre de la hta. Antes se ha definido la herramienta en una frase **G99** o en la tabla de herramientas. Conmutar a la entrada de nombre mediante la softkey NOMBRE DE HERRAMIENTA. El TNC fija automáticamente el nombre de la herramienta entre comillas. Los nombres se refieren a un registro en la tabla de htas. activa TOOL.T. Para llamar a una hta. con distintos valores de corrección se introduce en la tabla de hta. el índice definido detrás de un punto decimal. Mediante la softkey SELECCIONAR se puede activar una ventana en la que se puede seleccionar una herramienta definida en la tabla de herramientas TOOL.T directamente sin la introducción de un número o de un nombre
- **Eje de la herramienta paralelo a X/Y/Z**: Introducir el eje de la herramienta
- **Velocidad de cabezal S**: introducir la velocidad de cabezal en revoluciones por minuto. De forma alternativa, se puede definir una velocidad de corte Vc [m/min]. Pulsar para ello la softkey VC.
- **Avance F**: el avance [mm/min o bien 0,1 pulg/min] actúa hasta que se programa un nuevo avance en una frase de posicionamiento o en una frase **T**
- **Sobremedida longitud de la hta. DL**: Valor delta para la longitud de la herramienta
- **Sobremedida radio de la hta. DR**: Valor delta para el radio de la herramienta
- **Sobremedida radio de la hta. DR2**: Valor delta para el radio 2 de la herramienta

Ejemplo: Llamada a la herramienta

Se llama a la herramienta número 5 en el eje Z con unas revoluciones del cabezal de 2500 rpm y un avance de 350 mm/min. Las sobremedidas para la longitud y el radio 2 de la herramienta son de 0,2 o bien 0,05 mm, el decremento para el radio de la herramienta es 1 mm.

```
N20 T 5.2 G17 S2500 DL+0.2 DR-1
```

La **D** delante de la **L** y la **R** representan el valor delta.

Preselección en tablas de herramientas

Cuando se utilizan tablas de herramientas se hace una preselección con una frase **G51** para la siguiente herramienta a utilizar. Para ello se indica el número de herramienta o un parámetro Q o el nombre de la herramienta entre comillas.

5.3 Corrección de la herramienta

Introducción

El TNC corrige la trayectoria según el valor de corrección para la longitud de la herramienta en el eje del cabezal y según el radio de la herramienta en el plano de mecanizado.

Si se elabora el programa de mecanizado directamente en el TNC, la corrección del radio de la herramienta sólo actua en el plano de mecanizado. Para ello el TNC tiene en cuenta hasta un total de cinco ejes incluidos los ejes giratorios.

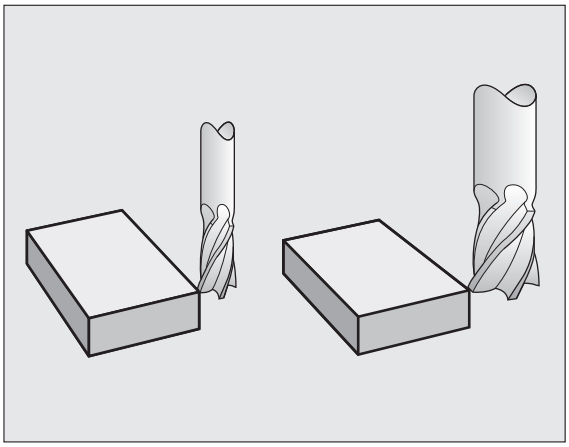

Corrección de la longitud de la herramienta

La corrección de la longitud de la herramienta actúa en cuanto se llama a la herramienta y se desplaza en el eje del cabezal. Se elimina nada más llamar a una herramienta con longitud L=0.

¡Atención: Peligro de colisión!

Si se elimina una corrección de longitud con valor positivo con **T 0**, disminuye la distancia entre la herramienta y la pieza.

Después de la llamada a una herramienta **T** se modifica la trayectoria programada de la herramienta en el eje del cabezal según la diferencia de longitudes entre la herramienta anterior y la nueva.

En la corrección de la longitud se tienen en cuenta los valores delta tanto de la frase **T**, como de la tabla de herramientas.

Valor de corrección = $\mathbf{L} + \mathbf{DL}_{\text{TOOL CALL}} + \mathbf{DL}_{\text{TAB}}$ con

L:	Longitud **L** de la hta. de frase **G99** o tabla de herramientas.
$\mathbf{DL}_{\text{TOOL CALL}}$:	Sobremedida **DL** para la longitud de una frase **T 0** (no se tiene en cuenta en la visualización de posiciones)
$\mathbf{DL}_{\text{TAB}}$:	Sobremedida **DL** para la longitud de la tabla de herramientas

Corrección del radio de la herramienta

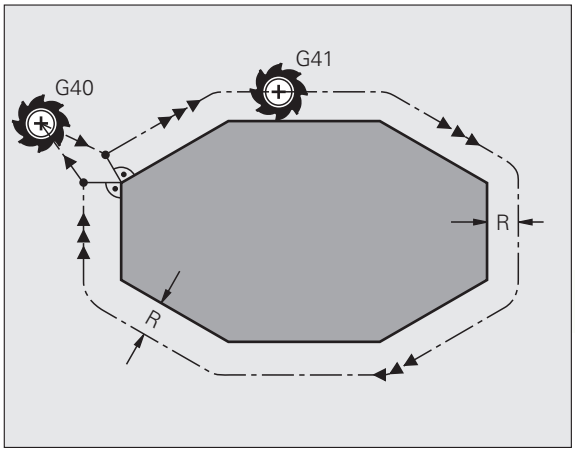

La frase del programa para el movimiento de la herramienta contiene

- **G41** ó **G42** para una corrección del radio
- **G43** ó **G44**, para una corrección del radio en un desplazamiento paralelo al eje
- **G40**, cuando no se quiere realizar ninguna corrección de radio

La corrección de radio actua en cuanto se llama a una herramienta y se desplaza en el plano de mecanizado con **G41** o **G42**.

El TNC elimina la corrección de radio cuando:

- se programa una frase lineal con **G40**
- se programa un **PGM CALL**
- se selecciona un nuevo programa con PGM MGT

En la corrección del radio el TNC tiene en cuenta los valores delta tanto de la frase **T**, como de la tabla de herramientas:

Valor de corrección = **R** + $\mathbf{DR}_{\text{TOOL CALL}}$ + $\mathbf{DR}_{\text{TAB}}$ con

R:	Radio de la herramienta **R** desde la frase **G99** o desde la tabla de herramientas
$\mathbf{DR}_{\text{TOOL CALL}}$:	Sobremedida **DR** para el radio de una frase **T** (no se tiene en cuenta en la visualización de posiciones)
$\mathbf{DR}_{\text{TAB}}$:	Sobremedida **DR** para el radio de una tabla de htas.

Movimientos de trayectoria sin corrección de radio: G40

El punto central de la herramienta se desplaza en el plano de mecanizado sobre la trayectoria programada, o bien sobre las coordenadas programadas.

Empleo: Taladros, posicionamientos previos.

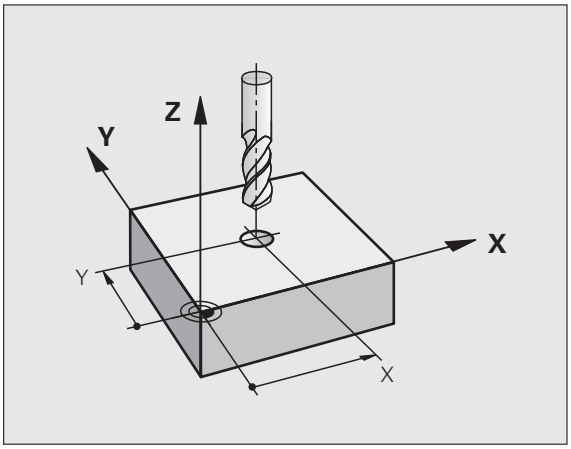

Movimientos de trayectoria con corrección de radio: G42 y G41

G43 La herramienta se desplaza por la derecha del contorno
G42 La herramienta se desplaza por la izquierda del contorno

En este caso el centro de la herramienta queda separado del contorno a la distancia del radio de dicha herramienta. "Derecha" e "izquierda" indican la posición de la herramienta en el sentido de desplazamiento a lo largo del contorno de la pieza. Véase las figuras.

Entre dos frases de programa con diferente corrección de radio **G43** y **G42**, debe programarse por lo menos una frase sin corrección de radio (es decir con **G40**).

El TNC activará la corrección de radio al final de la frase en la cual se programó por primera vez la corrección.

En la primera corrección de radio **G42/G41** y con **G40**, el TNC posiciona la herramienta siempre perpendicularmente en el punto inicial o final. La herramienta se posiciona delante del primer punto del contorno o detrás del último punto del contorno para no dañar al mismo.

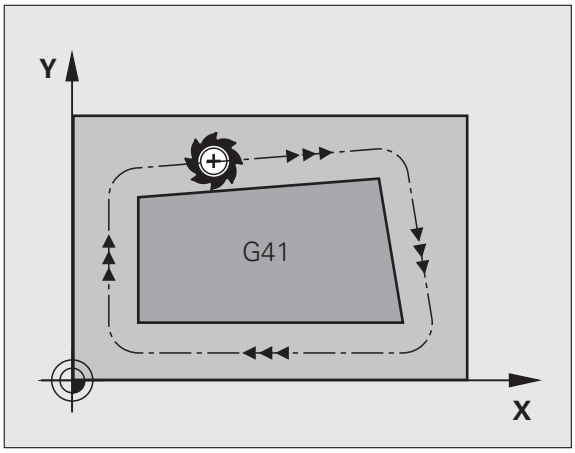

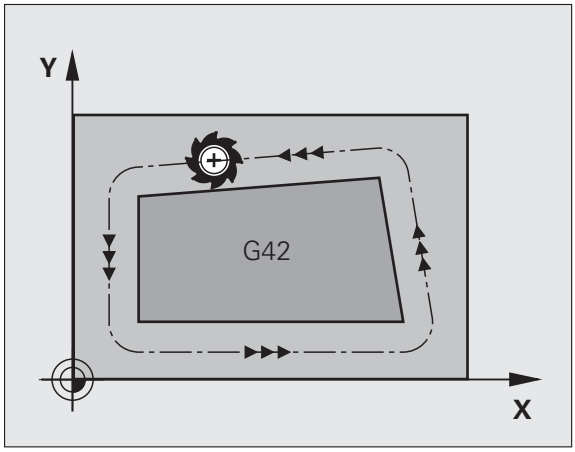

Introducción de la corrección de radio

La corrección de radio se programa en una frase G01:

G41	Desplazamiento de la hta. por la izquierda del contorno programado: Seleccionar la función G41, o
G42	Movimiento de la herramienta a la derecha del contorno programado: seleccionar función G42, o
G40	Desplazamiento de la hta. sin corrección de radio o eliminar la corrección: Seleccionar la función G40
END	Finalizar la frase: pulsar la tecla END

Corrección del radio: Mecanizado de esquinas

- Esquinas exteriores:
  Una vez programda la corrección del radio, el TNC lleva la herramienta por las esquinas exteriores según un círculo de paso. Si es preciso el TNC reduce el avance en las esquinas exteriores, por ejemplo, cuando se efectuan grandes cambios de dirección.
- Esquinas interiores:
  En las esquinas interiores el TNC calcula el punto de intersección de las trayectorias realizadas según el punto central de la herramienta desplazándose con corrección. Desde dicho punto la herramienta se desplaza a lo largo de la trayectoria del contorno. De esta forma no se daña la pieza en las esquinas interiores. De ahí que para un contorno determinado no se pueda seleccionar cualquier radio de herramienta.

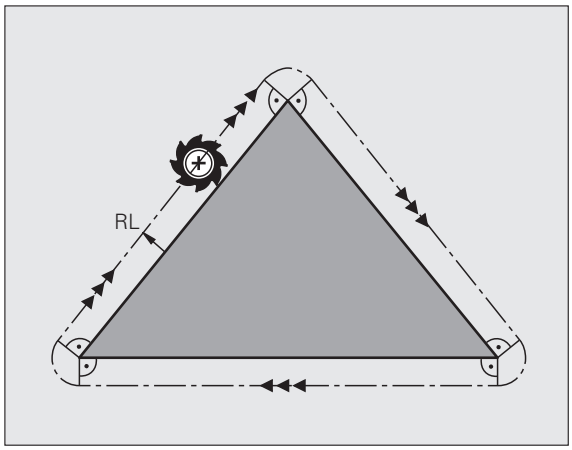

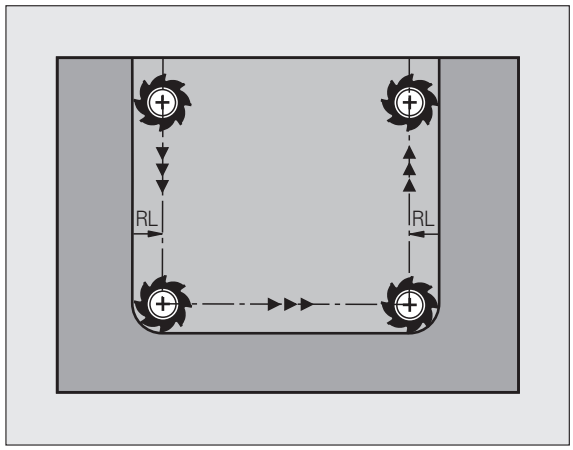

¡Atención: Peligro de colisión!

No situar el punto inicial o final en un mecanizado interior sobre el punto de la esquina del contorno, ya que de lo contrario se daña dicho contorno.

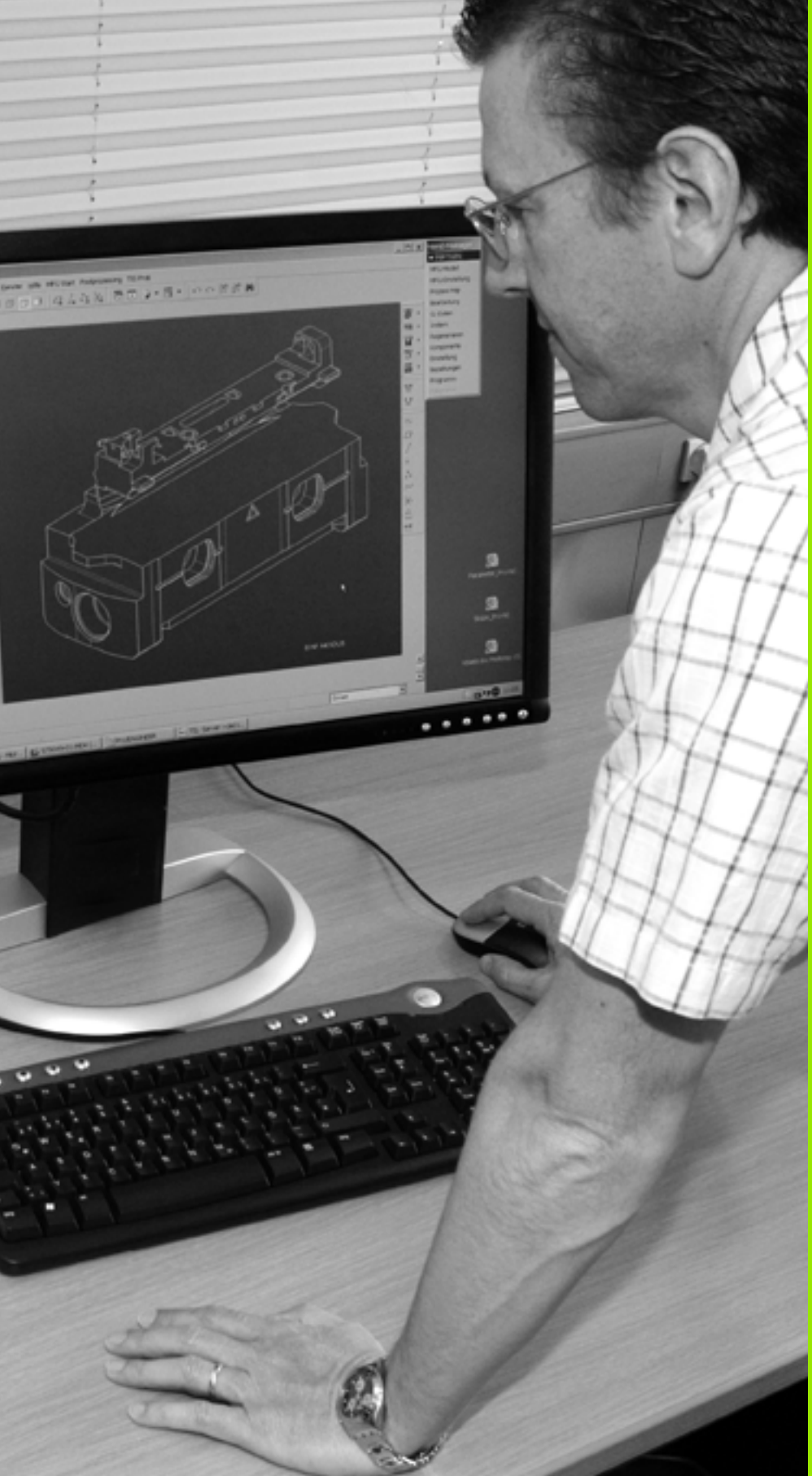

6

Programación:
Programar contornos

6.1 Movimientos de la herramienta

Funciones de trayectoria

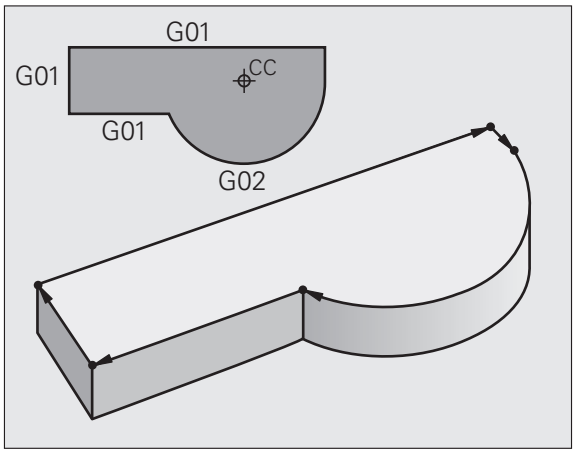

El contorno de una pieza se compone normalmente de varias trayectorias como rectas y arcos de círculo. Con las funciones de trayectoria se programan los movimientos de la herramienta para **rectas** y **arcos de círculo**.

Funciones auxiliares M

Con las funciones auxiliares del TNC se controla

- la ejecución del programa, p.ej. una interrupción de la ejecución
- las funciones de la máquina, como la conexión y desconexión del giro del cabezal y el refrigerante
- en el comportamiento de la herramienta en la trayectoria

Subprogramas y repeticiones parciales de un programa

Los pasos de mecanizado que se repiten, sólo se introducen una vez como subprogramas o repeticiones parciales de un programa. Si se quiere ejecutar una parte del programa sólo bajo determinadas condiciones, dichos pasos de mecanizado también se determinan en un subprograma. Además un programa de mecanizado puede llamar a otro programa y ejecutarlo.

La programación con subprogramas y repeticiones parciales de un programa se describe en el capítulo 7.

Programación con parámetros Q

En el programa de mecanizado se sustituyen los valores numéricos por parámetros Q. A un parámetro Q se le asigna un valor numérico en otra posición. Con parámetros Q se pueden programar funciones matemáticas, que controlen la ejecución del programa o describan un contorno.

Además con la ayuda de la programación de parámetros Q también se pueden realizar mediciones durante la ejecución del programa con un palpador 3D.

La programación con parámetros Q se describe en el capítulo 8.

6.2 Nociones básicas sobre las funciones de trayectoria

Programación del movimiento de la herramienta para un mecanizado

Cuando se elabora un programa de mecanizado, se programan sucesivamente las funciones para las diferentes trayectorias del contorno de la pieza. Para ello se introducen **las coordenadas de los puntos finales de los elementos del contorno** indicadas en el plano. Con la indicación de las coordenadas, los datos de la herramienta y la corrección de radio, el TNC calcula el recorrido real de la herramienta.

El TNC desplaza simultáneamente todos los ejes de la máquina programados en la frase del programa según un tipo de trayectoria.

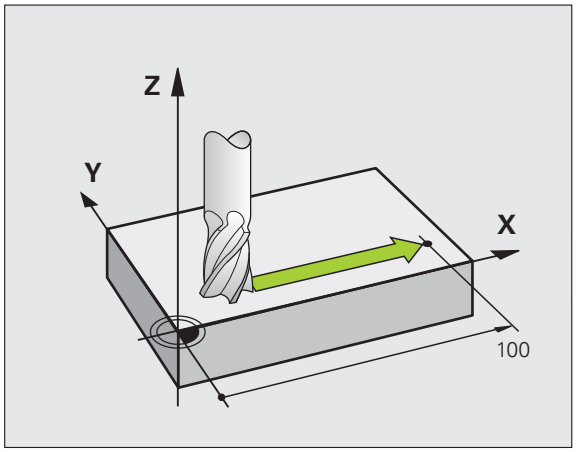

Movimientos paralelos a los ejes de la máquina

La frase del programa contiene la indicación de las coordenadas: el TNC desplaza la herramienta paralela a los ejes de la máquina programados.

Según el tipo de máquina, en la ejecución se desplaza o bien la herramienta o la mesa de la máquina con la pieza fijada. La programación de trayectorias se realiza como si fuese la herramienta la que se desplaza.

Ejemplo:

```
N50 G00 X+100 *
```

N50	Número de bloque
G00	Función de trayectoria "recta en marcha rápida"
X+100	Coordenadas del punto final

La herramienta mantiene las coordenadas Y y Z y se desplaza a la posición X=100. Véase figura.

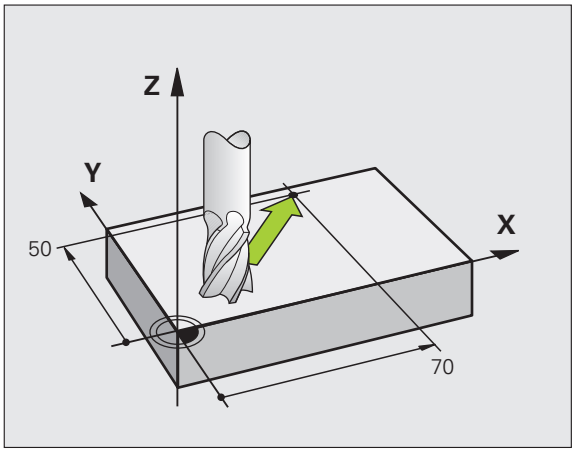

Movimientos en los planos principales

La frase del programa contiene las indicaciones de las coordenadas: el TNC desplaza la herramienta en el plano programado.

Ejemplo:

```
N50 G00 X+70 Y+50 *
```

La herramienta mantiene la coordenada Z y se desplaza en el plano XY a la posición X=70, Y=50. Véase figura

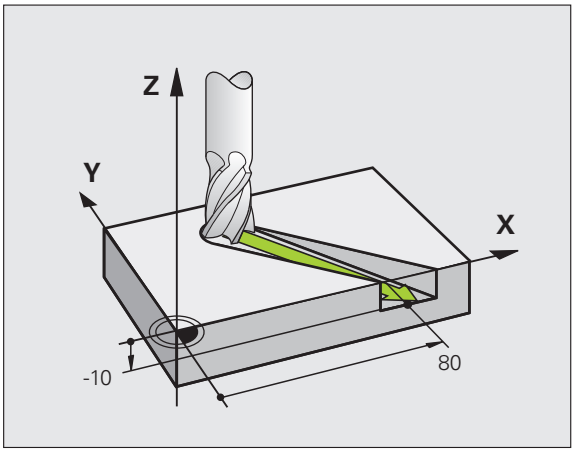

Movimiento tridimensional

La frase del programa contiene tres indicaciones de coordenadas: el TNC desplaza la herramienta en el espacio a la posición programada.

Ejemplo:

```
N50 G01 X+80 Y+0 Z-10 *
```

Círculos y arcos de círculo

En los movimientos circulares, el TNC desplaza simultáneamente dos ejes de la máquina: La herramienta se desplaza respecto a la pieza según una trayectoria circular. Para los movimientos circulares se puede introducir el punto central del círculo CC.

Con las trayectorias de arcos de círculo se programan círculos en los planos principales: el plano principal se define en la llamada a la herramienta TOOL CALL al determinar el eje de la herramienta:

Eje del cabezal	Plano principal
(G17)	**XY**, también UV, XV, UY
(G18)	**ZX**, también WU, ZU, WX
(G19)	**YZ**, también VW, YW, VZ

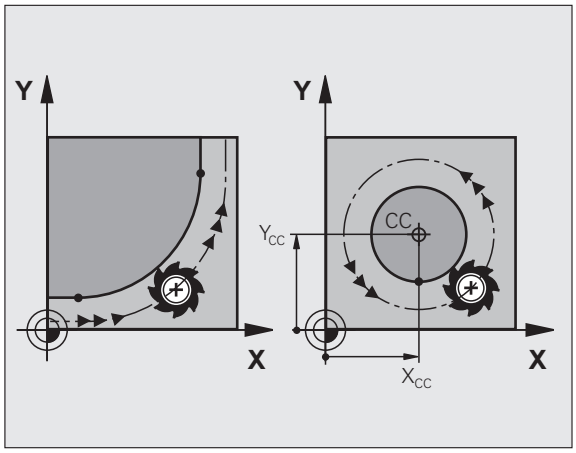

Los círculos que no son paralelos al plano principal, se programan con la función "Inclinación del plano de mecanizado" (ver Modo de Empleo Ciclos, Ciclo 19, PLANO DE MECANIZADO) o con parámetros Q (Véase "Principio de funcionamiento y resumen de funciones" en pág. 194).

Sentido de giro DR en movimientos circulares

Para los movimientos circulares sin paso tangencial a otros elementos del contorno se introduce el sentido de giro como sigue:

Giro en sentido horario: **G02/G12**
Giro en sentido antihorario: **G03/G13**

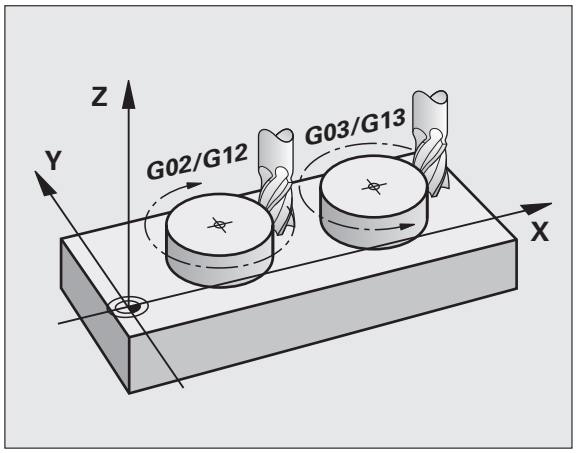

Corrección de radio

La corrección de radio debe estar en la frase en la cual se realiza la aproximación al primer tramo del contorno. La corrección de radio no se debe activar en la frase para una trayectoria circular. Dicha corrección se programa antes en una frase lineal (Véase "Trayectorias - coordenadas cartesianas" en pág. 155) .

Posicionamiento previo

¡Atención: Peligro de colisión!

Al principio de un programa de mecanizado la herramienta se posiciona de forma que no se dañe la herramienta o la pieza.

6.3 Aproximación y salida del contorno

Punto inicial y punto final

La herramienta se desplaza desde el punto inicial al primer punto del contorno. Condiciones que debe cumplir el punto inicial:

- Ser programado sin corrección de radio
- Que la herramienta se pueda aproximar sin colisionar
- Que esté próximo al primer punto del contorno

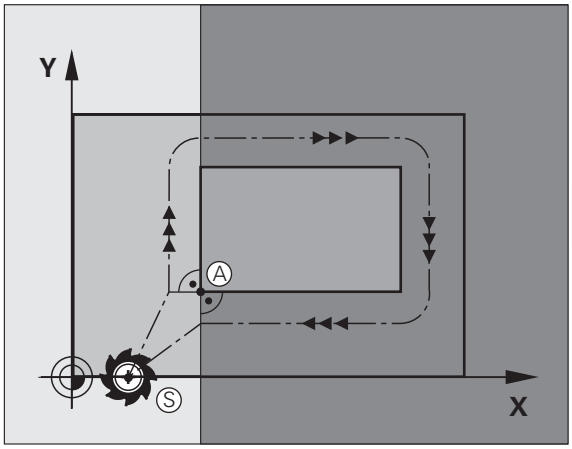

Ejemplo

Figura arriba a la derecha: Si se determina el punto de partida en el margen gris oscuro, el contorno se daña al aproximarse la hta. al primer punto del contorno.

Primer punto del contorno

Para el desplazamiento de la hta. al primer punto del contorno se programa una corrección de radio.

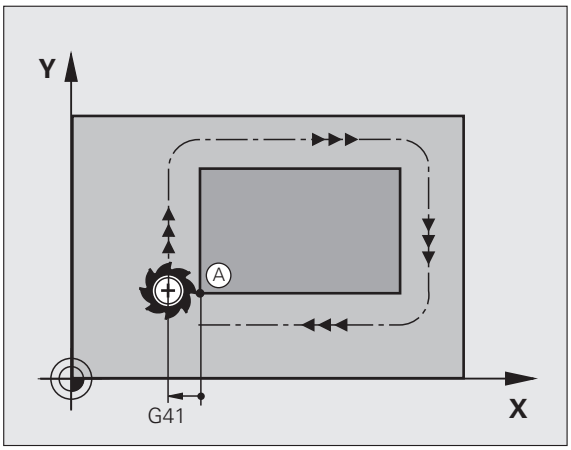

Aproximación al punto de partida en el eje del cabezal

Al desplazar el punto inicial la herramienta debe desplazarse en el eje del cabezal a la profundidad de trabajo. En caso de peligro de colisión se realiza la aproximación al punto de partida en el eje del cabezal.

Ejemplo de frases NC

```
N30 G00 G40 X+20 Y+30 *
N40 Z-10 *
```

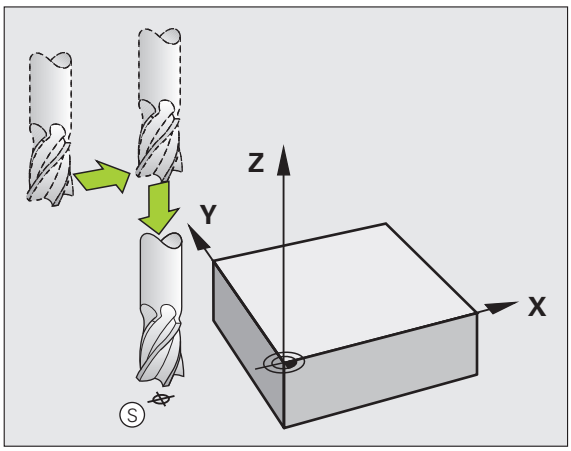

Punto final

Condiciones para seleccionar el punto final:

- Que la herramienta se pueda aproximar sin colisionar
- Que esté próximo al primer punto del contorno
- Evitar dañar el contorno: El punto de partida óptimo se encuentra en la prolongación de la trayectoria de la herramienta para el mecanizado del último elemento del contorno.

Ejemplo

Figura en el centro a la derecha: Si se determina el punto final en el margen gris oscuro, se daña el contorno al aproximarse la hta. al punto final.

Salida del punto final en el eje de la hta.:

Para salir en el punto final, se programa el eje de la herramienta por separado. Véase fig. a la dcha. en el centro.

Ejemplo de frases NC

```
N50 G00 G40 X+60 Y+70 *
N60 Z+250 *
```

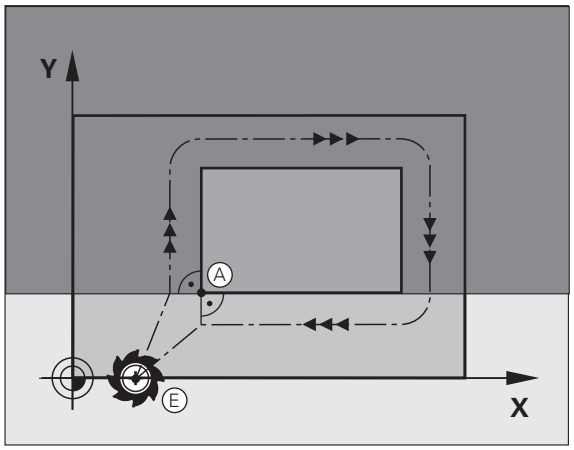

Punto inicial y punto final comunes

Para un punto inicial y un punto final comunes, no se programa la corrección de radio.

Evitar dañar el contorno: El punto de partida óptimo se encuentra entre las prolongaciones de la trayectoria de la herramienta para el mecanizado del primer elemento del contorno.

Ejemplo

Figura arriba a la derecha: Si se determina el punto final en el margen rayado, al aproximarse la hta. al punto final se daña el contorno.

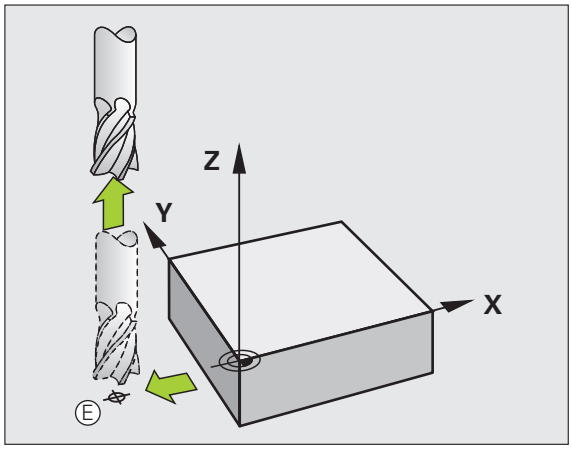

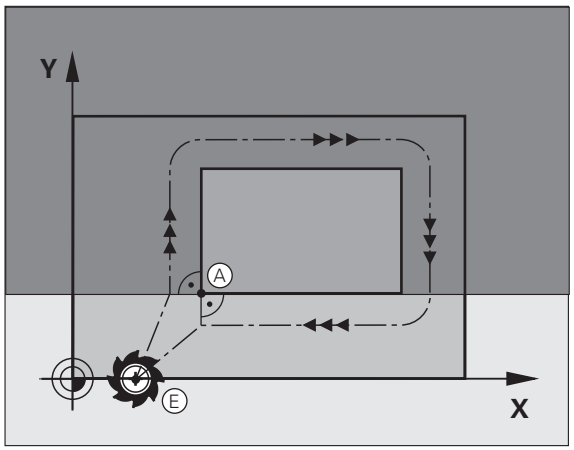

Entrada y salida tangenciales

Con **G26** (fig. centro dcha.) se puede realizar una aproximación tangencial a la pieza y con **G27** (fig. abajo dcha.) salir tangencialmente de la misma. De esta forma se evitan marcas en la pieza.

Punto inicial y punto final

El punto inicial y el punto final se encuentran cerca del primer o último punto del contorno fuera de la pieza y se programan sin corrección de radio.

Aproximación

- Introducir **G26** después de la frase en la que se ha programado el primer punto del contorno: Esta es la primera frase con corrección de radio **G41/G42**

Salida

- Introducir **G27** después de la frase en la que se ha programado el último punto del contorno: Esta es la última frase con corrección de radio **G41/G42**

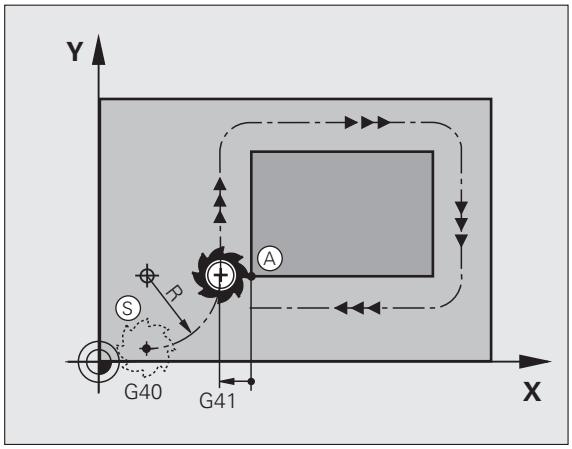

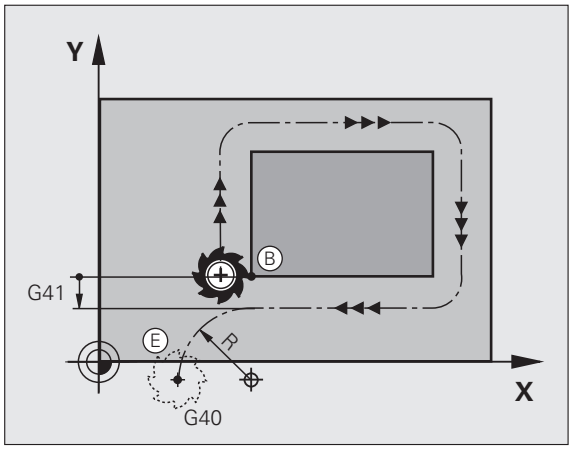

Se debe seleccionar el radio para **G26** y **G27** de tal forma, que el TNC pueda ejecutar la trayectoria circular entre el punto inicial y el primero punto del contorno así como entre el último punto del contorno y el punto final.

Ejemplo de frases NC

N50 G00 G40 G90 X-30 Y+50 *	Punto de partida
N60 G01 G41 X+0 Y+50 F350 *	Primer punto del contorno
N70 G26 R5 *	Aproximación tangencial con radio R = 5 mm
. . .	
PROGRAMACIÓN DE ELEMENTOS DEL CONTORNO	
. . .	Último punto del contorno
N210 G27 R5 *	Salida tangencial con radio R = 5 mm
N220 G00 G40 X-30 Y+50 *	Punto final

6.4 Trayectorias - coordenadas cartesianas

Resumen de las funciones de trayectoria

Función	Tecla de función de trayectoria	Movimiento de la herramienta	Introducciones precisas	Página
Recta **L** en inglés: Line	L	Recta	Coordenadas del punto final de la recta	Página 156
Chaflán: **CHF** ingl.: **CH**am**F**er	CHF	Chaflán entre dos rectas	Longitud del chaflán	Página 157
Punto central del círculo **CC**; en inglés: Circle Center	CC	Ninguno	Coordenadas del punto central del círculo o polo	Página 159
Arco de círculo **C** ingl.: **C**ircle	C	Trayectoria circular alrededor del punto central del círculo CC, al punto final del arco de círculo	Coordenadas del punto final del círculo, sentido de giro	Página 160
Arco de círculo **CR** ingl.: **C**ircle by **R**adius	CR	Trayectoria circular con radio determinado	Coordenadas del punto final del círculo, radio del círculo, sentido de giro	Página 161
Arco de círculo **CT** ingl.: **C**ircle **T**angential	CT	Trayectoria circular tangente al tramo anterior y posterior del contorno	Coordenadas del punto final del círculo	Página 163
Redondeo de esquinas **RND** ingl.: **R**ou**ND**ing of Corner	RND	Trayectoria circular tangente al tramo anterior y posterior del contorno	Radio de la esquina R	Página 158

Programar funciones de trayectoria

Las funciones de trayectoria se pueden programar fácilmente mediante las teclas de funciones de trayectoria. El TNC le solicitará los datos necesarios en los siguientes diálogos.

Para introducir las funciones DIN/ISO a través de un teclado USB conectado hay que activar la escritura en mayúscula.

Recta en marcha rápida G00 Recta con avance G01 F

El TNC desplaza la herramienta sobre una recta desde su posición actual hasta el punto final de la misma. El punto de partida es el punto final de la frase anterior.

- **Coordenadas** del punto final de la recta, en caso necesario
- **Corrección de radio G40/G41/G42**
- **Avance F**
- **Función auxiliar M**

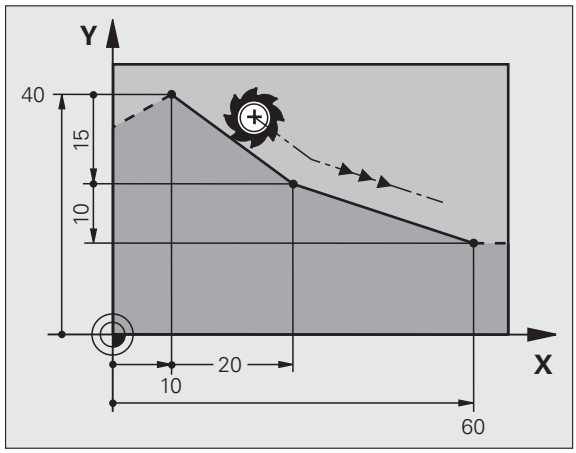

Movimiento con avance rápido

Una frase lineal para una marcha rápida (**G00**-Satz) también se puede iniciar con la tecla L:":

- Pulsar la tecla L para iniciar una frase de programa de un movimiento en recta
- Con la tecla de flecha cambiar hacia la izquierda al campo de introducción para las funciones G.
- Seleccionar la softkey G00 para un desplazamiento en marcha rápida

Ejemplo de frases NC

```
N70 G01 G41 X+10 Y+40 F200 M3 *
N80 G91 X+20 Y-15  *
N90 G90 X+60 G91 Y-10 *
```

Aceptar la posición real

También se puede generar una frase lineal (frase **G01**) con la tecla "ACEPTAR POSICIÓN REAL":

- Desplazar la herramienta en el modo de funcionamiento manual a la posición que se quiere aceptar
- Cambiar la visualización de la pantalla a Memorizar/Editar programa
- Seleccionar la frase del programa detrás de la cual se quiere añadir la frase L

- Pulsar la tecla "ACEPTAR POSICIÓN REAL": el TNC genera una frase L con las coordenadas de la posición real

Añadir un chaflán entre dos rectas

Las esquinas del contorno generadas por la intersección de dos rectas, se pueden recortar con un chaflán.

- En las frases lineales antes y después de la frase **G24**, se programan las dos coordenadas del plano en el que se ejecuta el chaflán
- La corrección de radio debe ser la misma antes y después de la frase **G24**
- El chaflán debe poder realizarse con la herramienta actual

- **Sección del chaflán**: Longitud del chaflán, en caso necesario:
- **Avance F** (actúa sólo en una frase **G24**)

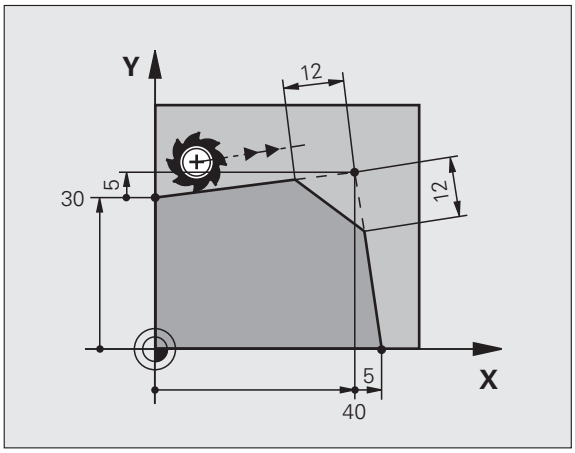

Ejemplo de frases NC

```
N70 G01 G41 X+0 Y+30 F300 M3 *
N80 X+40 G91 Y+5 *
N90 G24 R12 F250 *
N100 G91 X+5 G90 Y+0 *
```

El contorno no puede empezar con una frase **G24**.

El chaflán sólo se ejecuta en el plano de mecanizado.

El punto teórico de la esquina no se mecaniza.

El avance programado en una frase CHF sólo actúa en dicha frase. Después vuelve a ser válido el avance programado antes de la frase **G24**.

Redondeo de esquinas G25

La función **G25** redondea esquinas del contorno.

La herramienta se desplaza según una trayectoria circular, que se une tangencialmente tanto a la trayectoria anterior del contorno como a la posterior.

El radio de redondeo debe poder realizarse con la herramienta llamada.

- **Radio de redondeo**: Radio del arco, en caso necesario:
- **Avance F** (actúa sólo en una frase **G25**)

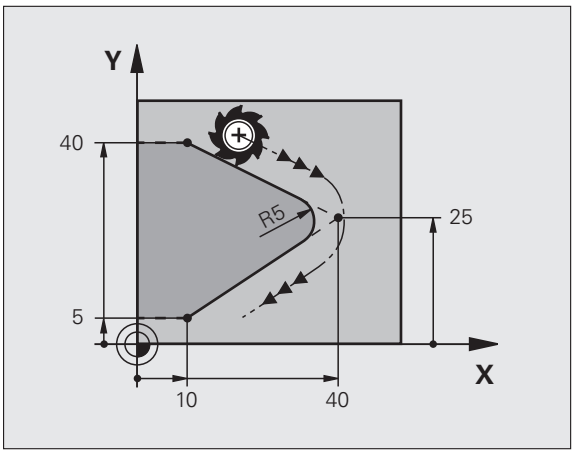

Ejemplo de frases NC

```
5 L X+10 Y+40 RL F300 M3
6 L X+40 Y+25
7 RND R5 F100
8 L X+10 Y+5
```

Las trayectorias anterior y posterior del contorno deben contener las dos coordenadas del plano en el cual se ejecuta el redondeo de esquinas. Cuando se mecaniza el contorno sin corrección del radio de la herramienta, deben programarse ambas coordenadas del plano de mecanizado.

El punto de la esquina no se mecaniza.

El avance programado en una frase **G25** sólo actúa en dicha frase **G25**. Después vuelve a ser válido el avance programado antes de la frase **G25**.

Una frase RND se puede utilizar también para la aproximación suave sobre el contorno, .

Punto central del círculo I, J

El punto central del círculo corresponde a las trayectorias circulares que se programan con las funciones **G02**, **G03** ó **G05**. Para ello,

- se introducen las coordenadas cartesianas del punto central del círculo en el plano de mecanizado o
- aceptar la última posición programada o
- se aceptan las coordenadas con la tecla "ACEPTAR POSICIONES REALES"

- Programar el punto central del círculo: pulsar la tecla SPEC FCT
- Seleccionar la softkey PROGRAMA FUNCIONES
- Seleccionar la softkey DIN/ISO
- Seleccionar la softkey I ó J
- Introducir las coordenadas para el punto central del círculo o
  Para aceptar la última posición programada: **G29**

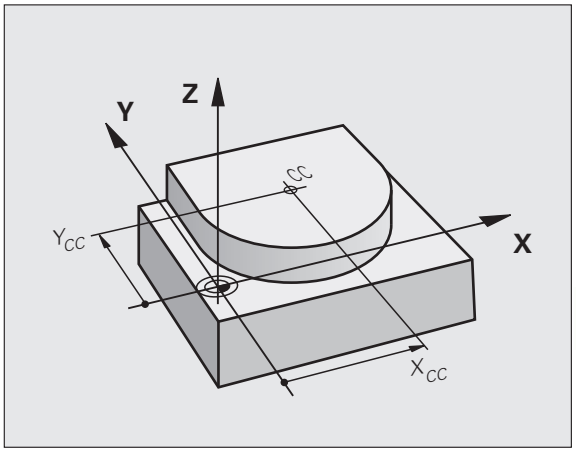

Ejemplo de frases NC

```
N50 I+25 J+25 *
```

o

```
N10 G00 G40 X+25 Y+25 *
N20 G29 *
```

Las líneas 10 y 11 del programa no se refieren a la figura.

Validez

El punto central del círculo queda determinado hasta que se programa un nuevo punto central del círculo. También se puede determinar un punto central del círculo para los ejes auxiliares U, V y W.

Introducir el punto central del círculo en incremental

Una coordenada introducida en incremental en el punto central del círculo se refiere siempre a la última posición programada de la herramienta.

Con CC se indica una posición como centro del círculo: la herramienta no se desplaza a dicha posición.

El centro del círculo es a la vez polo de las coordenadas polares.

Trayectoria circular C alrededor del centro del círculo CC

Antes de programar la trayectoria circular, hay que determinar el punto central del círculo **I, J**. La última posición programada de la herramienta antes de la trayectoria circular es el punto de partida de dicha trayectoria.

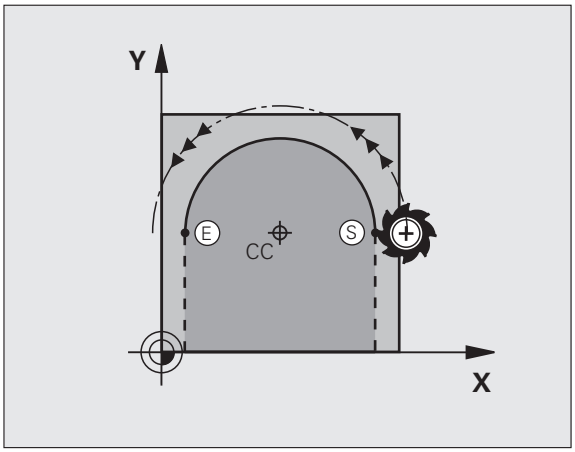

Sentido

- En sentido horario: **G02**
- En sentido antihorario: **G03**
- Sin entrada de dirección de giro: **G05**. El TNC realiza el recorrido por la trayectoria circular con la última dirección de giro programada

▶ Desplazar la herramienta sobre el punto de partida de la trayectoria circular

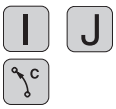

▶ Introducir las **coordenadas** del punto final del círculo

▶ **Coordenadas** del punto final del arco de círculo, en caso necesario:

▶ **Avance F**

▶ **Función auxiliar M**

Normalmente el TNC recorre movimientos circulares en el plano de mecanizado activo. Si se programan círculos que no están activos en el plano de mecanizado activo, p. ej. **G2 Z... X...** en el eje de la herramienta Z y, simultáneamente, se rota el movimiento, entonces el TNC recorre un círculo espacial, es decir, un círculo en 3 ejes.

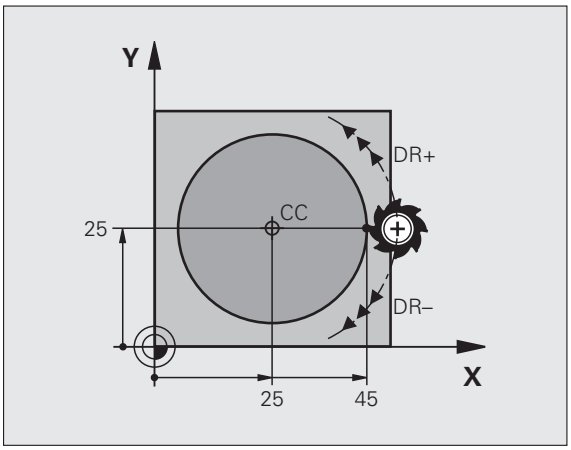

Ejemplo de frases NC

```
N50 I+25 J+25 *
N60 G01 G42 X+45 Y+25 F200 M3 *
N70 G03 X+45 Y+25 *
```

Círculo completo

Para el punto final se programan las mismas coordenadas que para el punto de partida.

El punto de partida y el punto final deben estar en la misma trayectoria circular.

Tolerancia de introducción: hasta 0.016 mm (se puede seleccionar mediante el parámetro de máquina **circleDeviation**).

Círculo más pequeño que puede realizar el TNC: 0,0016 µm.

Trayect. circular G02/G03/G05 con radio determinado

La herramienta se desplaza según una trayectoria circular con radio R.

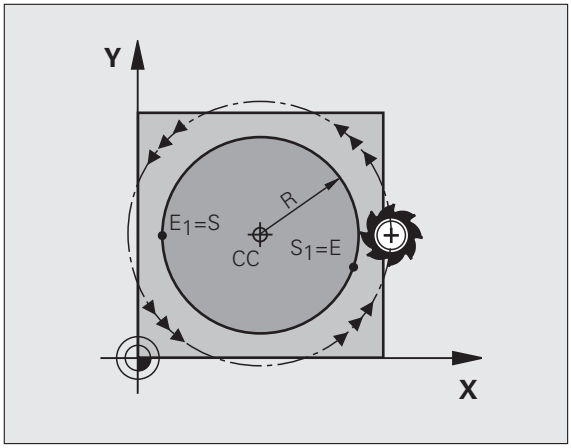

Sentido

- En sentido horario: **G02**
- En sentido antihorario: **G03**
- Sin entrada de dirección de giro: **G05**. El TNC realiza el recorrido por la trayectoria circular con la última dirección de giro programada

- **Coordenadas** del punto final del arco de círculo
- **Radio R**
  Atención: ¡El signo determina el tamaño del arco del círculo!
- **Función auxiliar M**
- **Avance F**

Círculo completo

Para un círculo completo se programan dos frases de círculo sucesivas:

El punto final de la primera mitad del círculo es el punto de partida del segundo. El punto final de la segunda mitad del círculo es el punto de partida del primero.

Ángulo central CCA y radio del arco de círculo R

El punto de partida y el punto final del contorno se pueden unir entre sí mediante cuatro arcos de círculo diferentes con el mismo radio:

Arco más pequeño: CCA<180º
El radio tiene signo positivo R>0

Arco mayor: CCA>180º
El radio tiene signo negativo R<0

Mediante el sentido de giro se determina si el arco de círculo está curvado hacia fuera (convexo) o hacia dentro (cóncavo):

Convexo: Sentido de giro **G02** (con corrección de radio **G41**)

Cóncavo: Sentido de giro **G03** (con corrección de radio **G41**)

Ejemplo de frases NC

```
N100 G01 G41 X+40 Y+40 F200 M3 *
N110 G02 X+70 Y+40 R+20 * (ARCO 1)
```

o

```
N110 G03 X+70 Y+40 R+20 * (ARCO 2)
```

o

```
N110 G02 X+70 Y+40 R-20 * (ARCO 3)
```

o

```
N110 G03 X+70 Y+40 R-20 * (ARCO 4)
```

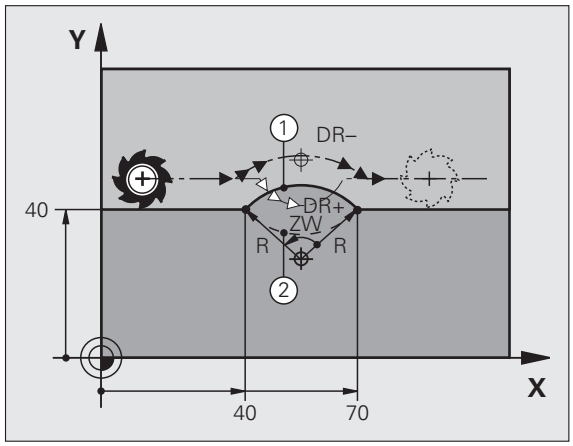

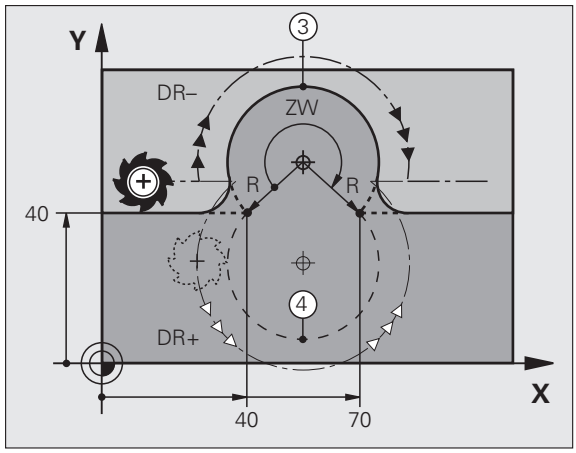

La distancia del punto de partida al punto final del círculo no puede ser mayor al diámetro del círculo.

El radio máximo puede ser de 99,9999 m.

Se pueden emplear ejes angulares A, B y C.

Trayectoria circular tangente G06

La herramienta se desplaza según un arco de círculo tangente a la trayectoria del contorno anteriormente programada.

La transición es "tangencial", cuando en el punto de intersección de los elementos del contorno no se produce ningún punto de inflexión o esquina, con lo cual la transición entre los tramos del contorno es constante.

El tramo del contorno al que se une tangencialmente el arco de círculo, se programa directamente antes de la frase **G06**. Para ello se precisan como mínimo dos frases de posicionamiento

- **Coordenadas** del punto final del arco de círculo, en caso necesario:
- **Avance F**
- **Función auxiliar M**

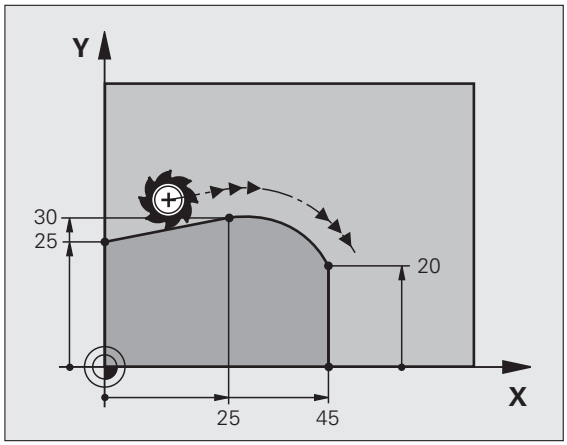

Ejemplo de frases NC

```
N70 G01 G41 X+0 Y+25 F300 M3 *
N80 X+25 Y+30 *
N90 G06 X+45 Y+20 *
G01 Y+0 *
```

¡La frase **G06** y la trayectoria del contorno anteriormente programada deben contener las dos coordenadas del plano, en el cual se realiza el arco de círculo!

Ejemplo: Movimiento lineal y chaflán en cartesianas

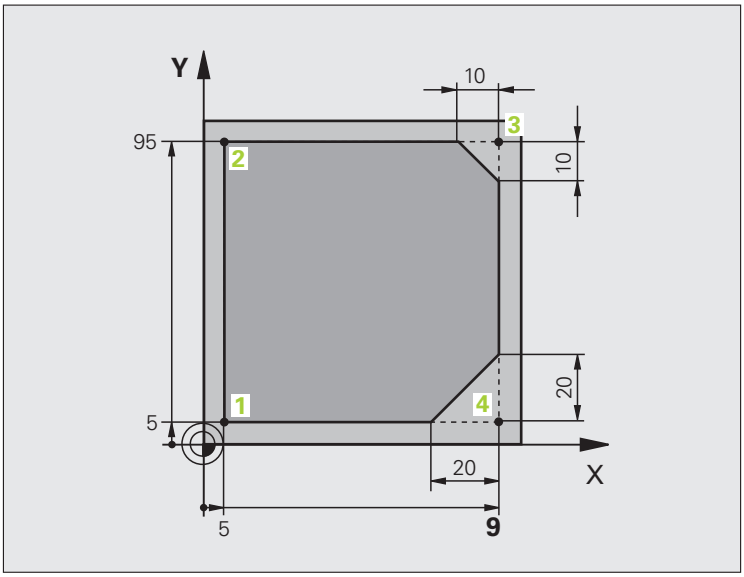

%LINEAL G71 *	
N10 G30 G17 X+0 Y+0 Z-20 *	Definición de la pieza en bruto para la simulación gráfica del mecanizado
N20 G31 G90 X+100 Y+100 Z+0 *	
N30 T1 G17 S4000 *	Llamada a la herramienta con eje del cabezal y revoluciones del cabezal
N40 G00 G40 G90 Z+250 *	Retirar la hta. en el eje de la misma en marcha rápida
N50 X-10 Y-10 *	Posicionamiento previo de la herramienta
N60 G01 Z-5 F1000 M3 *	Llegada a la profundidad de fresado con avance F = 1000 mm/min
N70 G01 G41 X+5 Y+5 F300 *	Aproximación al punto 1 del contorno, activar la corrección de radio G41
N80 G26 R5 F150 *	Aproximación tangencial
N90 Y+95 *	Llegada al punto 2
N100 X+95 *	Punto 3: primera recta de la esquina 3
N110 G24 R10 *	Programar el chaflán de longitud 10 mm
N120 Y+5 *	Punto 4: segunda recta de la esquina 3, 1ª recta para la esquina 4
N130 G24 R20 *	Programar el chaflán de longitud 20 mm
N140 X+5 *	Llegada al último punto 1 del contorno, segunda recta de la esquina 4
N150 G27 R5 F500 *	Salida tangencial
N160 G40 X-20 Y-20 F1000 *	Retirar la hta. del plano de mecanizado, cancelar la corrección de radio
N170 G00 Z+250 M2 *	Retirar la herramienta, final del programa
N99999999 %LINEAL G71 *	

Ejemplo: Movimiento circular en cartesianas

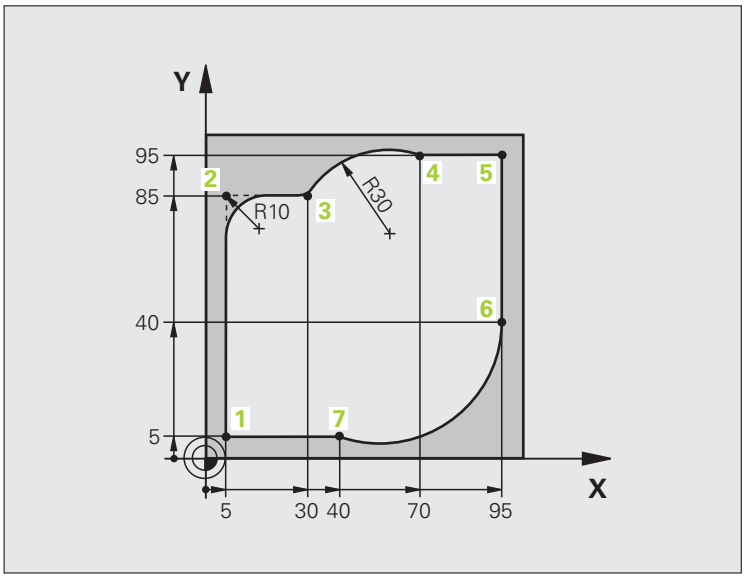

%CIRCULAR G71 *	
N10 G30 G17 X+0 Y+0 Z-20 *	Definición de la pieza en bruto para la simulación gráfica del mecanizado
N20 G31 G90 X+100 Y+100 Z+0 *	
N30 T1 G17 S4000 *	Llamada a la herramienta con eje del cabezal y revoluciones del cabezal
N40 G00 G40 G90 Z+250 *	Retirar la hta. en el eje de la misma en marcha rápida
N50 X-10 Y-10 *	Posicionamiento previo de la herramienta
N60 G01 Z-5 F1000 M3 *	Llegada a la profundidad de fresado con avance F = 1000 mm/min
N70 G01 G41 X+5 Y+5 F300 *	Aproximación al punto 1 del contorno, activar la corrección de radio G41
N80 G26 R5 F150 *	Aproximación tangencial
N90 Y+85 *	Punto 2: primera recta de la esquina 2
N100 G25 R10 *	Añadir radio con R = 10 mm , avance: 150 mm/min
N110 X+30 *	Llegada al punto 3: Punto de partida del círculo
N120 G02 X+70 Y+95 R+30 *	Llegada al punto 4: Punto final del círculo con G02, radio 30 mm
N130 G01 X+95 *	Llegada al punto 5
N140 Y+40 *	Llegada al punto 6
N150 G06 X+40 Y+5 *	Llegada al punto 7: punto final del círculo, arco de círculo tangente
	al punto 6, el TNC calcula automáticamente el radio

N160 G01 X+5 *	Llegada al último punto del contorno 1
N170 G27 R5 F500 *	Salida del contorno según una trayectoria circular tangente
N180 G40 X-20 Y-20 F1000 *	Retirar la hta. del plano de mecanizado, cancelar la corrección de radio
N190 G00 Z+250 M2 *	Retirar la hta. en el eje de la misma, final del programa
N99999999 %CIRCULAR G71 *	

Ejemplo: Círculo completo en cartesianas

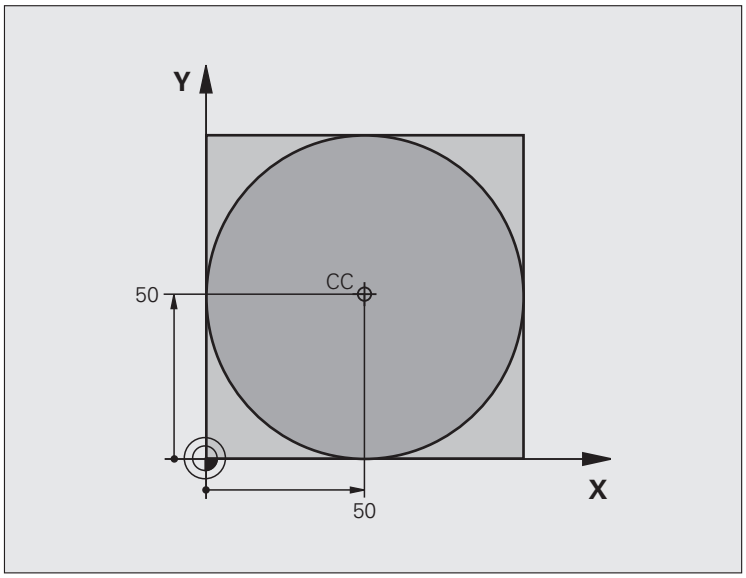

%C-CC G71 *	
N10 G30 G17 X+0 Y+0 Z-20 *	Definición de la pieza en bruto
N20 G31 G90 X+100 Y+100 Z+0 *	
N30 T1 G17 S3150 *	Llamada a una herramienta
N40 G00 G40 G90 Z+250 *	Retirar la herramienta
N50 I+50 J+50 *	Definición del centro del círculo
N60 X-40 Y+50 *	Posicionamiento previo de la herramienta
N70 G01 Z-5 F1000 M3 *	Desplazamiento a la profundidad de mecanizado
N80 G41 X+0 Y+50 F300 *	Aproximación al punto inicial del círculo, corrección de radio G41
N90 G26 R5 F150 *	Aproximación tangencial
N100 G02 X+0 *	Llegada al punto final del círculo (= punto de partida del círculo)
N110 G27 R5 F500 *	Salida tangencial
N120 G01 G40 X-40 Y-50 F1000 *	Retirar la hta. del plano de mecanizado, cancelar la corrección de radio
N130 G00 Z+250 M2 *	Retirar la hta. en el eje de la misma, final del programa
N99999999 %C-CC G71 *	

6.5 Movimientos de trayectoria - Coordenadas polares

Resumen

Con las coordenadas polares se determina una posición mediante un ángulo **H** y una distancia **R** al polo **I, J** definido anteriormente.

Las coordenadas polares se utilizan preferentemente para:

- Posiciones sobre arcos de círculo
- Planos de la pieza con indicaciones angulares, p.ej. círculo de taladros

Resumen de las funciones de trayectoria con coordenadas polares

Función	Tecla de función de trayectoria	Movimiento de la herramienta	Introducciones precisas	Página
Recta **G10, G11**	L + P	Recta	Radio polar, ángulo polar del punto final de la recta	Página 169
Arco de círculo **G12, G13**	C + P	Trayctoria circular alrededor del punto central del círculo/ polo hasta el punto final del arco del círculo	Ángulo polar del punto final del círculo	Página 170
Arco de círculo **G15**	CR + P	Trayectoria circular en relación a la dirección de giro activada	Angulo en polares del punto final del círculo	Página 170
Arco de círculo **G16**	CT + P	Trayectoria circular tangente al tramo anterior del contorno	Radio polar, ángulo polar del punto final del círculo	Página 171
Interpolación helicoidal	C + P	Superposición de una trayectoria circular con una recta	Radio polar, ángulo polar del punto final del círculo, coordenadas del punto final en el eje de la herramienta	Página 172

Origen de coordenadas polares: Polo I, J

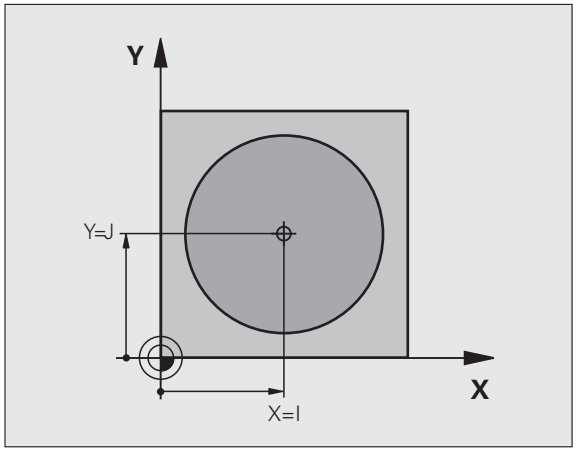

El polo CC se puede determinar en cualquier posición del programa de mecanizado, antes de indicar las posiciones con coordenadas polares. Para determinar el polo se procede igual que para la programación del punto central del círculo.

- Programar el polo: pulsar la tecla SPEC FCT
- Seleccionar la softkey PROGRAMA FUNCIONES
- Seleccionar la softkey DIN/ISO
- Seleccionar la softkey I ó J
- **Coordenadas**: Introducir las coordenadas de ángulo recto para el polo o para aceptar la última posición programada: introducir **G29**. Determinar el polo antes de programar las coordenadas polares. El polo se programa sólo en coordenadas cartesianas. El polo permanece activado hasta que se determina un nuevo polo.

Ejemplo de frases NC

```
N120 I+45 J+45 *
```

Recta en marcha rápida G10
Recta en avance G11 F

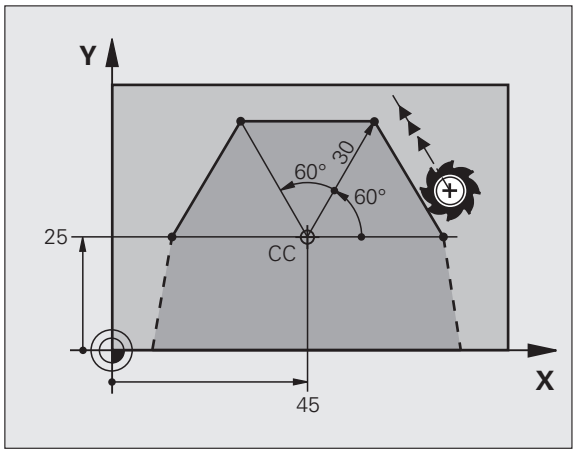

La herramienta se desplaza según una recta desde su posición actual al punto final de la misma. El punto de partida es el punto final de la frase anterior.

- **Radio en coordenadas polares R**: Introducir la distancia del punto final de la recta al polo CC
- **Ángulo en coordenadas polares H**: posición angular del punto final de la recta entre -360° y +360°

El signo de **H** se determina mediante el eje de referencia angular:

- Angulo del eje de referencia angular a **R** en sentido antihorario: **H**>0
- Angulo del eje de referencia angular a **R** en sentido horario: **H**<0

Ejemplo de frases NC

```
N120 I+45 J+45 *
N130 G11 G42 R+30 H+0 F300 M3 *
N140 H+60 *
N150 G91 H+60 *
N160 G90 H+180 *
```

Trayectoria circular G12/G13/G15 alrededor del polo I, J

El radio en coordenadas polares **R** es a la vez el radio del arco de círculo. **R** se determina mediante la distancia del punto de partida al polo **I, J**. La última posición programada de la herramienta antes de la trayectoria circular es el punto de partida de dicha trayectoria.

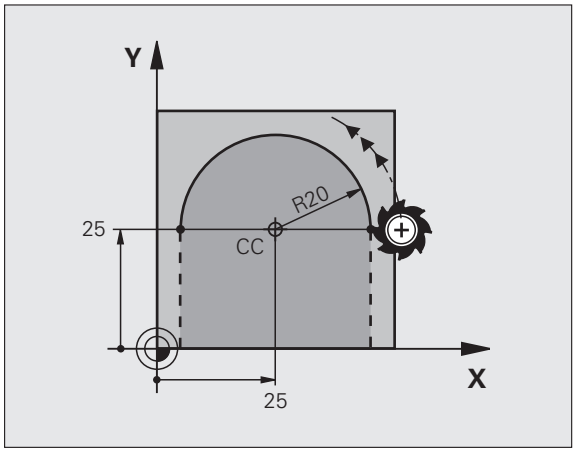

Sentido

- En sentido horario: **G12**
- En sentido antihorario: **G13**
- Sin entrada de dirección de giro: **G15**. El TNC realiza el recorrido por la trayectoria circular con la última dirección de giro programada

- **Ángulo en coordenadas polares H**: posición angular del punto final de la trayectoria circular entre -99.999,9999° y +99.999,9999°
- **Sentido de giro DR**

Ejemplo de frases NC

```
N180 I+25 J+25 *
N190 G11 G42 R+20 H+0 F250 M3 *
N200 G13 H+180 *
```

Trayectoria circular tangente G16 con conexión tangencial

La herramienta se desplaza según un círculo tangente a la trayectoria anterior del contorno.

- **Radio en coordenadas polares R**: Introducir la distancia del punto final de la trayectoria circular al polo **I, J**
- **Ángulo en coordenadas polares H**: posición angular del punto final de la trayectoria circular

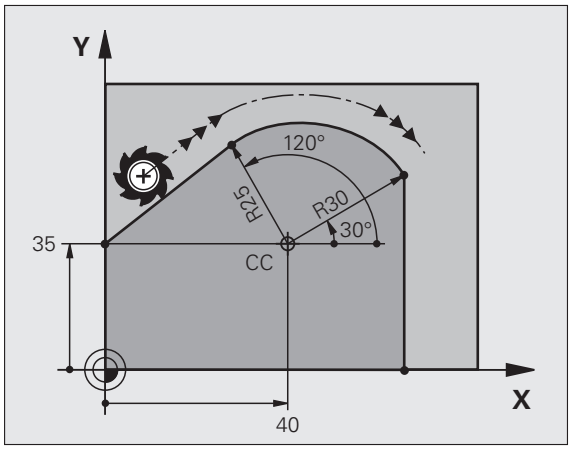

Ejemplo de frases NC

```
N120 I+40 J+35 *
N130 G01 G42 X+0 Y+35 F250 M3 *
N140 G11 R+25 H+120 *
N150 G16 R+30 H+30 *
N160 G01 Y+0 *
```

¡El polo CC **no** es el punto central del círculo del contorno!

Hélice (Helix)

Una hélice se produce por la superposición de un movimiento circular y un movimiento lineal perpendiculares. La trayectoria circular se programa en un plano principal.

Los movimientos para la hélice sólo se pueden programar en coordenadas polares.

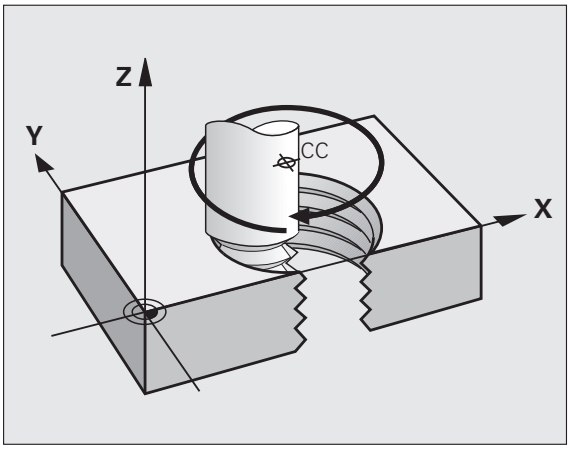

Empleo

- Roscados interiores y exteriores de grandes diámetros
- Ranuras de lubrificación

Cálculo de la hélice

Para la programación se precisa la indicación en incremental del ángulo total, que recorre la herramienta sobre la hélice y la altura total de la misma.

Para el mecanizado en la dirección de fresado de abajo a arriba se tiene:

Nº de pasos n	Pasos de roscado + sobrepaso del recorrido Inicio y final de roscado
Altura total h	Paso P x nº de pasos n
Ángulo total incremental h	Número de pasos x 360° + ángulo para Inicio de la rosca + ángulo para sobrepaso
Coordenada Z inicial	Paso P x (pasadas de roscado + sobrepaso al principio del roscado)

Forma de la hélice

La tabla indica la relación entre la dirección del mecanizado, el sentido de giro y la corrección de radio para determinadas formas:

Roscado interior	Dirección de trabajo	Sentido	Corrección del radio
a derechas	Z+	G13	G41
a izquierdas	Z+	G12	G42
a derechas	Z–	G12	G42
a izquierdas	Z–	G13	G41

Rosca exterior			
a derechas	Z+	G13	G42
a izquierdas	Z+	G12	G41
a derechas	Z–	G12	G41
a izquierdas	Z–	G13	G42

Programación de una hélice

Se introducen el sentido de giro y el ángulo total **G91 H** en incremental con el mismo signo, ya que de lo contrario la hta. puede desplazarse en una trayectoria errónea.

El ángulo completo **G91 H** puede tener un valor de -99.999,9999° a +99 999,9999°.

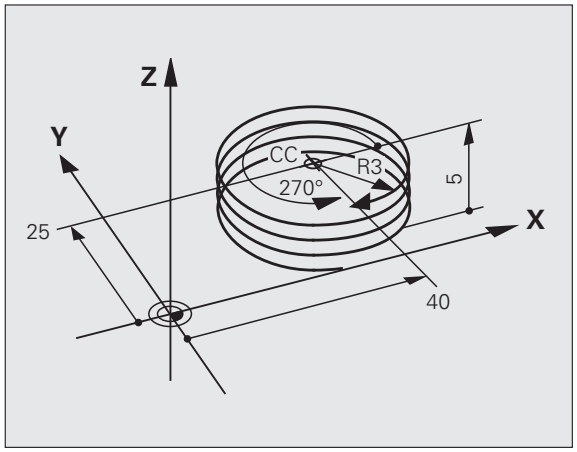

G 12

- **Ángulo en coordenadas polares**: introducir el ángulo total en incremental, según el cual se desplaza la herramienta sobre la hélice. **Después de introducir el ángulo se selecciona el eje de la herramienta con las teclas de los ejes.**
- Introducir las **coordenadas** para la altura de la hélice en incremental
- **Programar la corrección de radio** según la tabla

Ejemplo de frases NC: Rosca M6 x 1 mm con 5 pasos

```
N120 I+40 J+25 *
N130 G01 Z+0 F100 M3 *
N140 G11 G41 R+3 H+270 *
N150 G12 G91 H-1800 Z+5 *
```

Ejemplo: Movimiento lineal en polares

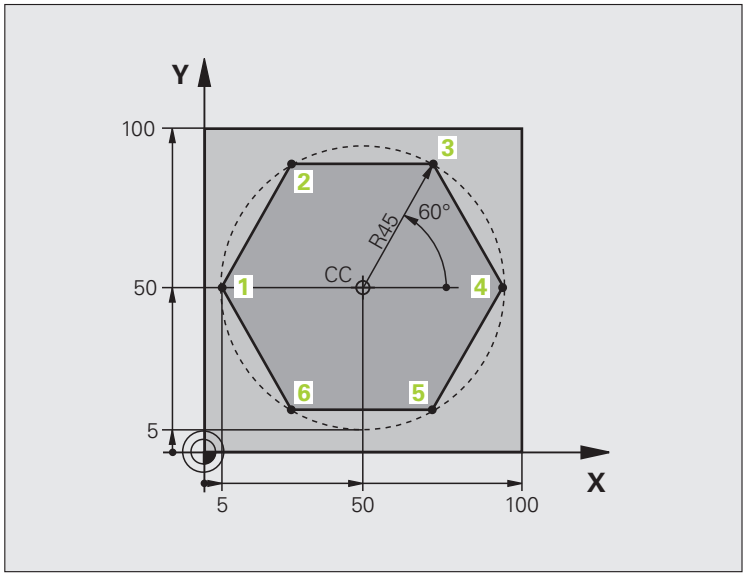

%LINEALPO G71 *	
N10 G30 G17 X+0 Y+0 Z-20 *	Definición de la pieza en bruto
N20 G31 G90 X+100 Y+100 Z+0 *	
N30 T1 G17 S4000 *	Llamada a una herramienta
N40 G00 G40 G90 Z+250 *	Definición del punto de referencia para las coordenadas polares
N50 I+50 J+50 *	Retirar la herramienta
N60 G10 R+60 H+180 *	Posicionamiento previo de la herramienta
N70 G01 Z-5 F1000 M3 *	Desplazamiento a la profundidad de mecanizado
N80 G11 G41 R+45 H+180 F250 *	Llegada al punto 1 del contorno
N90 G26 R5 *	Llegada al punto 1 del contorno
N100 H+120 *	Llegada al punto 2
N110 H+60 *	Llegada al punto 3
N120 H+0 *	Llegada al punto 4
N130 H-60 *	Llegada al punto 5
N140 H-120 *	Llegada al punto 6
N150 H+180 *	Llegada al punto 1
N160 G27 R5 F500 *	Salida tangencial
N170 G40 R+60 H+180 F1000 *	Retirar la hta. del plano de mecanizado, cancelar la corrección de radio
N180 G00 Z+250 M2 *	Retirar la hta. en el eje de la misma, final del programa
N99999999 %LINEALPO G71 *	

Ejemplo: Hélice

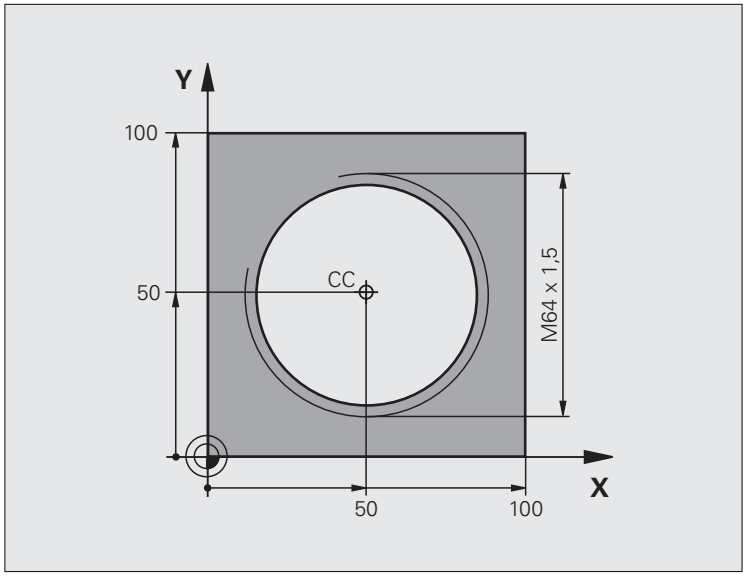

%HÉLICE G71 *	
N10 G30 G17 X+0 Y+0 Z-20 *	Definición de la pieza en bruto
N20 G31 G90 X+100 Y+100 Z+0 *	
N30 T1 G17 S1400 *	Llamada a una herramienta
N40 G00 G40 G90 Z+250 *	Retirar la herramienta
N50 X+50 Y+50 *	Posicionamiento previo de la herramienta
N60 G29 *	Aceptar la última posición programada como polo
N70 G01 Z-12,75 F1000 M3 *	Desplazamiento a la profundidad de mecanizado
N80 G11 G41 R+32 H+180 F250 *	Llegada al primer punto del contorno
N90 G26 R2 *	Conexión
N100 G13 G91 H+3240 Z+13,5 F200 *	Desplazamiento de hélice
N110 G27 R2 F500 *	Salida tangencial
N120 G01 G40 G90 X+50 Y+50 F1000 *	Retirar la herramienta, final del programa
N130 G00 Z+250 M2 *	

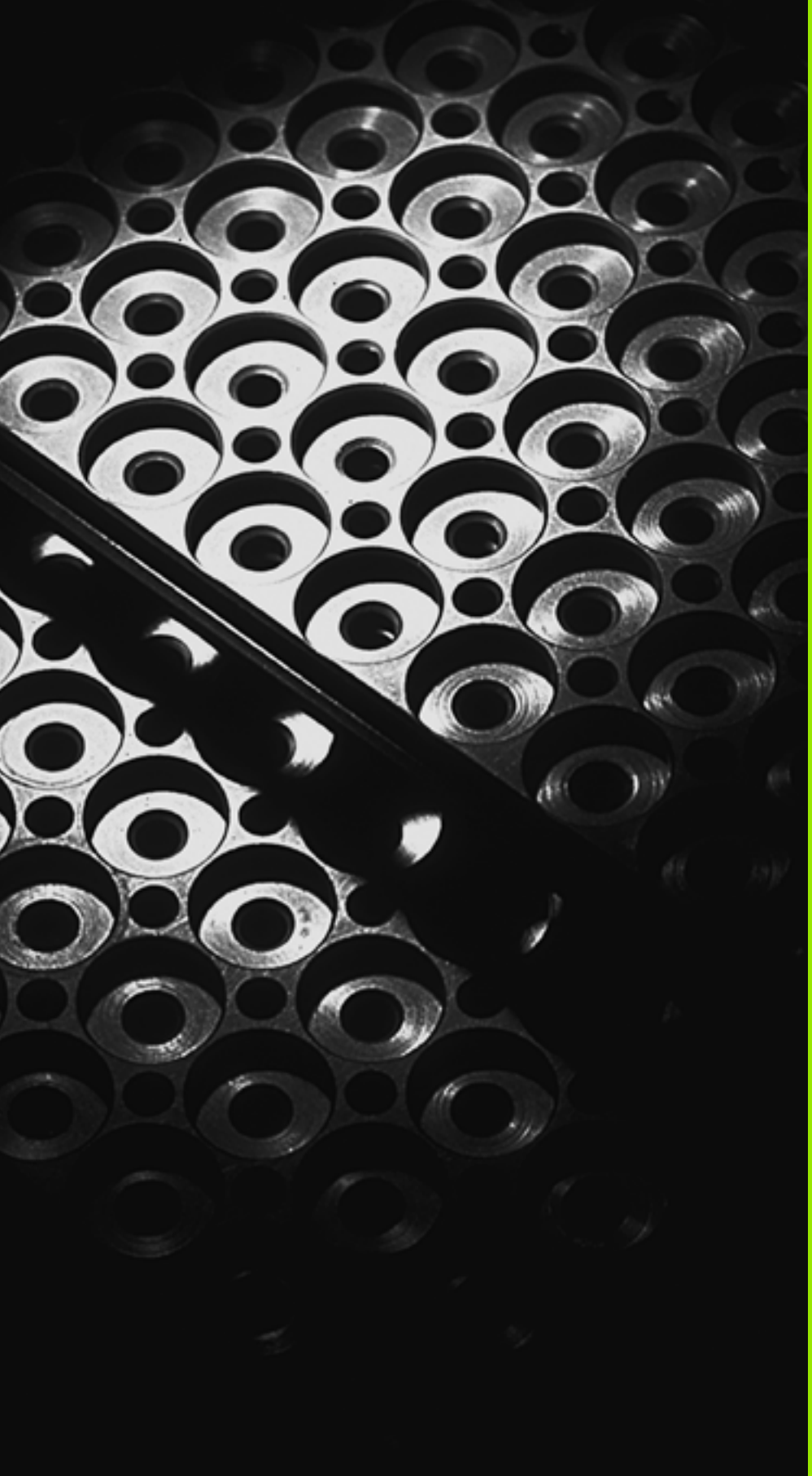

7

Programación: Subprogramas y repeticiones parciales de un programa

7.1 Introducción de subprogramas y repeticiones parciales de un programa

Las partes de un programa que se deseen se pueden ejecutar repetidas veces con subprogramas o repeticiones parciales de un programa.

Label

Los subprogramas y repeticiones parciales de un programa comienzan en un programa de mecanizado con la marca **G98 L**, que es la abreviación de LABEL (en inglés marca).

Los LABEL contienen un número entre 1 y 999 o un nombre a introducir por el operario. Cada número LABEL o bien cada nombre de LABEL sólo se puede asignar una vez en el programa con la tecla LABEL SET o introduciendo **G98**. El número de nombres de Label introducibles está limitado por la memoria interna.

¡No utilizar más de una vez un número de Label o un nombre de label!

LABEL 0 (**G98 L0**) caracteriza el final de un subprograma y se puede emplear tantas veces como se desee.

7.2 Subprogramas

Funcionamiento

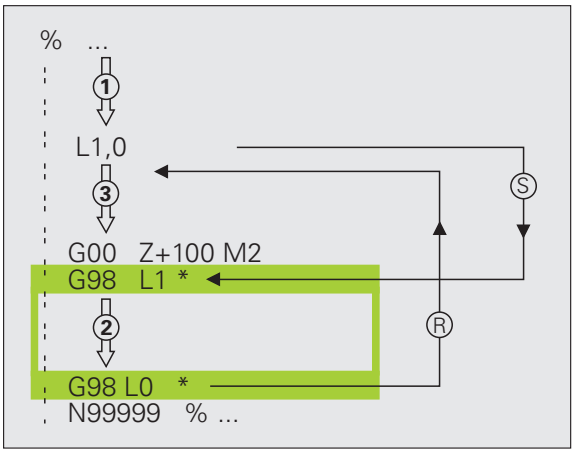

1 El TNC ejecuta el programa de mecanizado hasta la llamada a un subprograma **Ln,0**
2 A partir de aquí el TNC ejecuta el subprograma llamado hasta el final del subprograma **G98 L0**
3 Después el TNC prosigue el programa de mecanizado en la frase que sigue a la llamada al subprograma **Ln,0**

Indicaciones sobre la programación

- Un programa principal puede contener hasta 254 subprogramas
- Los subprogramas se pueden llamar en cualquier secuencia tantas veces como se desee.
- Un subprograma no puede llamarse a si mismo.
- Los subprogramas se programan al final de un programa principal (detrás de la frase con M2 o M30)
- Cuando los subprogramas se encuentran en el programa de mecanizado delante de la frase con M2 o M30, éstos se ejecutan sin llamada como mínimo una vez

Programación de un subprograma

- Señalar el comienzo: pulsar la tecla LBL SET
- Introducir el número del subprograma. Si se desean utilizar nombres de LABEL: pulsar la softkey NOMBRE LBL para cambiar a la introducción de texto
- Señalar el final: pulsar la tecla LBL SET e introducir el número de LBL "0"

Llamada a un subprograma

- Llamada al subprograma: pulsar la tecla LBL CALL
- **Número de label**: Introducir el número de label del subprograma que se desea llamar. Si se desean utilizar nombres de LABEL: pulsar la softkey NOMBRE LBL para cambiar a la introducción de texto

No está permitido **G98 L 0** ya que corresponde a la llamada al final de un subprograma.

7.3 Repeticiones parciales de un programa

Label G98

Las repeticiones parciales del programa comienzan con la marca **G98 L**. Una repetición parcial del pgm finaliza con **Ln,m**.

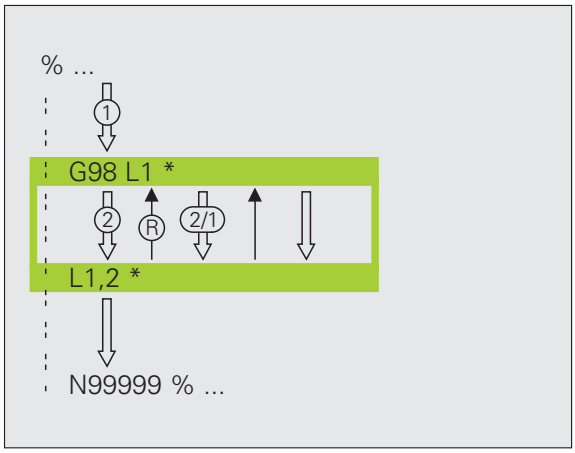

Funcionamiento

1 El TNC ejecuta el programa de mecanizado hasta el final del programa parcial (**Ln,m**)

2 A continuación el TNC repite la parte del programa entre el LABEL llamado y la llamada al label **Ln,m** tantas veces como se haya indicado en **M**

3 Después el TNC continúa con el mecanizado del programa

Indicaciones sobre la programación

- Se puede repetir una parte del programa hasta 65 534 veces sucesivamente
- El TNC repite las partes parciales de un programa una vez más de las veces programadas

Programación de una repetición parcial del programa

LBL SET

- Marcar el comienzo: pulsar la tecla LBL SET e introducir el número de LABEL para la parte del programa que se quiere repetir. Si se desean utilizar nombres de LABEL: pulsar la softkey NOMBRE LBL para cambiar a la introducción de texto
- Introducir la parte del programa

Llamada a una repetición parcial del programa

LBL CALL

- Pulsar la tecla LBL CALL
- **Llamar subprograma/repetición**: Introducir el número de label de la parte del programa a repetir, confirmar con la tecla ENT. Si se desean utilizar nombres de LABEL: pulsar la tecla " para cambiar a la introducción de texto
- **Repetición REP**: introducir el número de repetición y confirmar con la tecla ENT

7.4 Cualquier programa como subprograma

Funcionamiento

1 El TNC ejecuta el programa de mecanizado, hasta que se llama a otro programa con %
2 A continuación el TNC ejecuta el programa llamado hasta su final
3 Después el TNC continúa con la ejecución del programa de mecanizado que sigue a la llamada del programa

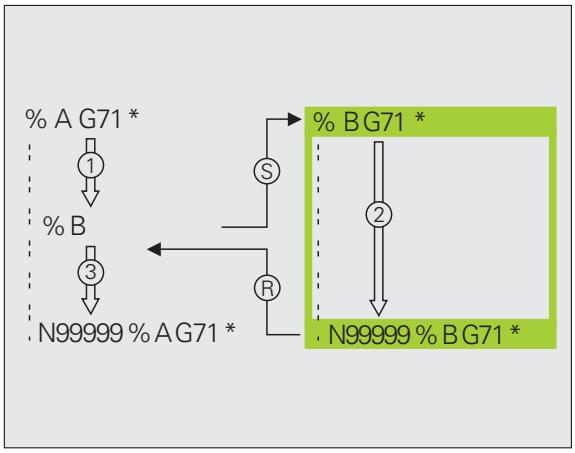

Indicaciones sobre la programación

- Para poder emplear un programa como subprograma el TNC no precisa de ningún LABEL
- El programa llamado no puede contener la función auxiliar M2 o M30. Si se han definido subprogramas con labels en el programa llamado, entonces se puede utilizar la función M2 o M30 con la función de salto **D09 P01 +0 P02 +0 P03 99**, para ignorar forzosamente esta parte del programa
- El programa llamado no deberá contener ningúna llamada % al programa original (ciclo sin fin)

Llamada a cualquier programa como subprograma

- Seleccionar las funciones para la llamada al programa: pulsar la tecla PGM CALL

- Pulsar la softkey PROGRAMA: el TNC inicia el diálogo para la definición del programa que se debe activar. Introducir el nombre de ruta mediante el teclado (tecla GOTO), o

- pulsar la softkey PROGRAMA SELECCIONAR: el TNC abre una ventana de selección donde se puede seleccionar el programa que se quiere activar, confirmar con la tecla END

Si sólo se introduce el nombre del programa, el programa al que se llama deberá estar en el mismo directorio que el programa llamado.

Si el programa llamado no se encuentra en el mismo directorio que el programa que llama, debe introducirse el camino de búsqueda completo, p.ej.
TNC:\ZW35\SCHRUPP\PGM1.H

Si se desea llamar a un programa DIN/ISO, deberá indicarse el tipo de fichero .I detrás del nombre del programa.

Un programa cualquiera también puede ser llamado con el ciclo **G39**.

Con un **%** los parámetros Q tienen efecto básicamente de forma global. Tener en cuenta, por consiguiente, que la modificaciones en los parámetros Q en el programa llamado también tengan efecto en el programa a llamar.

7.5 Imbricaciones

Tipos de imbricaciones

- Subprogramas dentro de un subprograma
- Repeticiones parciales en una repetición parcial del programa
- Repetición de subprogramas
- Repeticiones de parte de un programa en el subprograma

Profundidad de imbricación

La profundidad de imbricación determina las veces que se pueden introducir partes de un programa o subprogramas en otros subprogramas o repeticiones parciales de un programa.

- Máxima profundidad de imbricación para subprogramas: 8
- Profundidad máxima de imbricación para llamadas de programas principales: 6, en las que el **G79** actúa como una llamada a un programa principal
- Las repeticiones parciales se pueden imbricar tantas veces como se desee

Subprograma dentro de otro subprograma

Ejemplo de frases NC

%UPGMS G71 *	
...	
N17 L "UP1",0 *	Se llama al subprograma en G98 L1
...	
N35 G00 G40 Z+100 M2 *	Última frase del programa del
	programa principal (con M2)
N36 G98 L "UP1"	Principio del subprograma UP1
...	
N39 L2,0 *	Se llama al subprograma en G98 L2
...	
N45 G98 L0 *	Final del subprograma 1
N46 G98 L2 *	Principio del subprograma 2
...	
N62 G98 L0 *	Final del subprograma 2
N99999999 %UPGMS G71 *	

Ejecución del programa

1. Se ejecuta el programa principal UPGMS hasta la frase 17
2. Llamada al subprograma UP1 y ejecución hasta la frase 39
3. Llamada al subprograma 2 y ejecución hasta la frase 62. Final del subprograma 2 y vuelta al subprograma desde donde se ha realizado la llamada
4. Ejecución del subprograma 1 desde la frase 40 hasta la frase 45. Final del subprograma 1 y regreso al programa principal UPGMS
5. Ejecución del programa principal UPGMS desde la frase 18 hasta la frase 35. Regreso a la primera frase y final del programa

Repetición de repeticiones parciales de un programa

Ejemplo de frases NC

%REPS G71 *	
...	
N15 G98 L1 *	Principio de la repetición parcial del programa 1
...	
N20 G98 L2 *	Principio de la repetición parcial del programa 2
...	
N27 L2,2 *	Parte del programa entre esta frase y G98 L2
...	(frase N200) se repite dos veces
N35 L1,1 *	Parte del programa entre esta frase y G98 L1
...	(frase N150) se repite una vez
N99999999 %REPS G71 *	

Ejecución del programa

1. Se ejecuta el programa principal REPS hasta la frase 27
2. Se repite dos veces la parte del programa entre la frase 20 y la frase 27
3. Ejecución del programa principal REPS desde la frase 28 hasta la frase 35
4. Se repite una vez la parte del programa entre la frase 15 y la frase 35 (contiene la repetición de la parte del programa entre la frase 20 y la frase 27)
5. Ejecución del programa principal REPS desde la frase 36 a la frase 50 (final del programa)

Repetición de un subprograma

Ejemplo de frases NC

%UPGREP G71 *	
...	
N10 G98 L1 *	Principio de la repetición parcial del programa 1
N11 L2,0 *	Llamada a subprograma
N12 L1,2 *	Parte del programa entre esta frase y G98 L1
...	(frase N100) se repite dos veces
N19 G00 G40 Z+100 M2 *	Última frase del programa principal con M2
N20 G98 L2 *	Principio del subprograma
...	
N28 G98 L0 *	Final del subprograma
N99999999 %UPGREP G71 *	

Ejecución del programa

1. Se ejecuta el programa principal UPGREP hasta la frase 11
2. Llamada y ejecución del subprograma 2
3. Se repite dos veces la parte del programa entre la frase 12 y la frase 10: el subprograma 2 se repite 2 veces
4. Ejecución del programa principal UPGREP desde la frase 13 a la frase 19; final del programa

7.6 Ejemplos de programación

Ejemplo: Fresado de un contorno en varias aproximaciones

Desarrollo del programa

- Posicionamiento previo de la herramienta sobre la superficie de la pieza
- Introducir la profundización en incremental
- Fresado de contorno
- Repetición de la profundización y del fresado del contorno

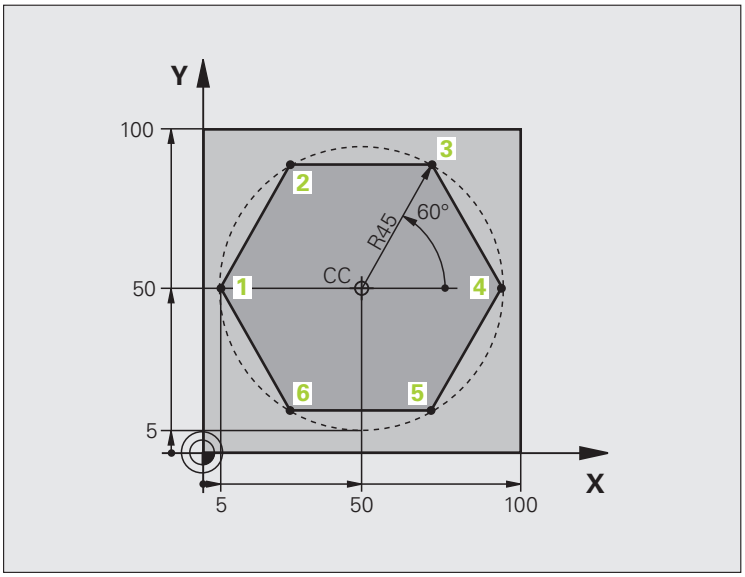

%PGMWDH G71 *	
N10 G30 G17 X+0 Y+0 Z-40 *	
N20 G31 G90 X+100 Y+100 Z+0 *	
N30 T1 G17 S3500 *	Llamada a la herramienta
N40 G00 G40 G90 Z+250 *	Retirar la herramienta
N50 I+50 J+50 *	Fijar el polo
N60 G10 R+60 H+180 *	Posicionamiento previo en el plano de mecanizado
N70 G01 Z+0 F1000 M3 *	Posicionamiento previo sobre la superficie de la pieza

N80 G98 L1 *	Marca para la repetición parcial del programa
N90 G91 Z-4 *	Profundización en incremental (en vacío)
N100 G11 G41 G90 R+45 H+180 F250 *	Primer punto del contorno
N110 G26 R5 *	Llegada al contorno
N120 H+120 *	
N130 H+60 *	
N140 H+0 *	
N150 H-60 *	
N160 H-120 *	
N170 H+180 *	
N180 G27 R5 F500 *	Salida del contorno
N190 G40 R+60 H+180 F1000 *	Retirar la hta.
N200 L1,4 *	Retroceso al label 1; en total cuatro veces
N200 G00 Z+250 M2 *	Retirar la herramienta, final del programa
N99999999 %PGMWDH G71 *	

Ejemplo: Grupos de taladros

Desarrollo del programa

- Llegada al grupo de taladros en el programa principal
- Llamada al grupo de taladros (subprograma 1)
- Programar una sola vez el grupo de taladros en el subprograma 1

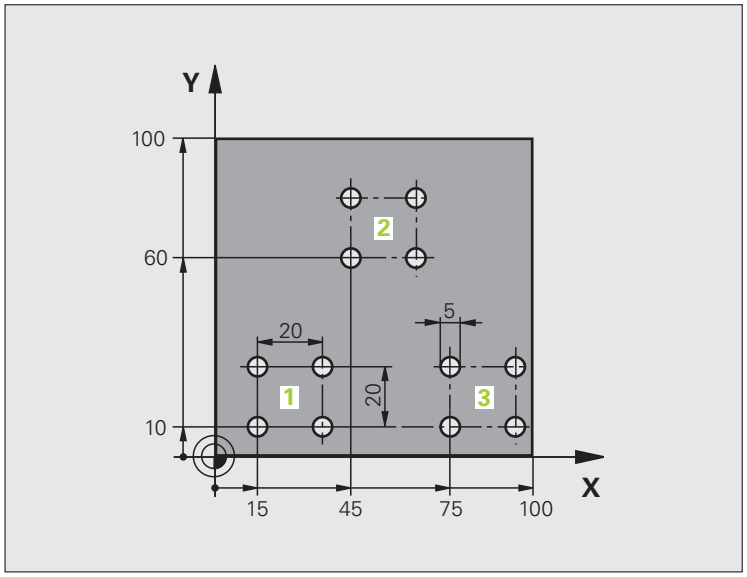

%UP1 G71 *	
N10 G30 G17 X+0 Y+0 Z-40 *	
N20 G31 G90 X+100 Y+100 Z+0 *	
N30 T1 G17 S3500 *	Llamada a la herramienta
N40 G00 G40 G90 Z+250 *	Retirar la herramienta
N50 G200 TALADRAR	Definición del ciclo taladrado
Q200=2 ;DISTANCIA DE SEGURIDAD	
Q201=-30 ;PROFUNDIDAD	
Q206=300 ;PROFUNDIDAD DE PASO F	
Q202=5 ;PROFUNDIDAD DE PASO	
Q210=0 ;TPO. ESPERA ENCIMA	
Q203=+0 ;COORDENADAS SUPERFICIE	
Q204=2 ;2ª DISTANCIA DE SEGUR.	
Q211=0 ;TIEMPO DE ESPERA ABAJO	

N60 X+15 Y+10 M3 *	Llegada al punto de partida del grupo de taladros 1
N70 L1,0 *	Llamada al subprograma para el grupo de taladros
N80 X+45 Y+60 *	Llegada al punto de partida del grupo de taladros 2
N90 L1,0 *	Llamada al subprograma para el grupo de taladros
N100 X+75 Y+10 *	Llegada al punto de partida del grupo de taladros 3
N110 L1,0 *	Llamada al subprograma para el grupo de taladros
N120 G00 Z+250 M2 *	Final del programa principal
N130 G98 L1 *	Principio del subprograma 1: Grupo de taladros
N140 G79 *	Llamar ciclo para taladro 1
N150 G91 X+20 M99 *	Aproximación al taladro 2, llamada al ciclo
N160 Y+20 M99 *	Aproximación al taladro 3, llamada al ciclo
N170 X-20 G90 M99 *	Aproximación al taladro 4, llamada al ciclo
N180 G98 L0 *	Final del subprograma 1
N99999999 %UP1 G71 *	

Ejemplo: Grupo de taladros con varias herramientas

Desarrollo del programa

- Programación de los ciclos de mecanizado en el programa principal
- Llamada a la figura de taladros completa (subprograma 1)
- Llegada al grupo de taladros del subprograma 1, llamada al grupo de taladros (subprograma 2)
- Programar una sola vez el grupo de taladros en el subprograma 2

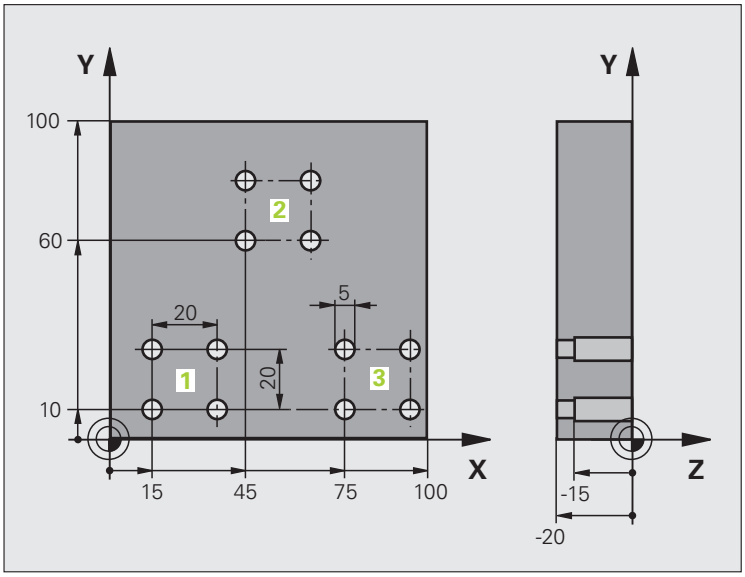

%UP2 G71 *	
N10 G30 G17 X+0 Y+0 Z-40 *	
N20 G31 G90 X+100 Y+100 Z+0 *	
N30 T1 G17 S5000 *	Llamada a la hta. Broca de centraje
N40 G00 G40 G90 Z+250 *	Retirar la herramienta
N50 G200 TALADRAR	Definición del ciclo Centraje
Q200=2 ;DISTANCIA DE SEGURIDAD	
Q201=-3 ;PROFUNDIDAD	
Q206=250 ;PROFUNDIDAD DE PASO F	
Q202=3 ;PROFUNDIDAD DE PASO	
Q210=0 ;TPO. ESPERA ENCIMA	
Q203=+0 ;COORDENADAS SUPERFICIE	
Q204=10 ;2ª DISTANCIA DE SEGUR.	
Q211=0.2 ;TIEMPO DE ESPERA ABAJO	
N60 L1,0 *	Llamada al subprograma 1 para la figura completa de taladros

N70 G00 Z+250 M6 *	Cambio de herramienta
N80 T2 G17 S4000 *	Llamada a la hta. Taladrado
N90 D0 Q201 P01 -25 *	Nueva profundidad para Taladro
N100 D0 Q202 P01 +5 *	Nueva aproximación para Taladro
N110 L1,0 *	Llamada al subprograma 1 para la figura completa de taladros
N120 G00 Z+250 M6 *	Cambio de herramienta
N130 T3 G17 S500 *	Llamada a la hta. Escariador
N140 G201 REIBEN	Definición del ciclo Escariado
Q200=2 ;DISTANCIA DE SEGURIDAD	
Q201=-15 ;PROFUNDIDAD	
Q206=250 ;AVANCE AL PROFUNDIZAR	
Q211=0,5 ;TIEMPO DE ESPERA ABAJO	
Q208=400 ;AVANCE DE RETROCESO	
Q203=+0 ;COORDENADAS SUPERFICIE	
Q204=10 ;2ª DISTANCIA DE SEGUR.	
N150 L1,0 *	Llamada al subprograma 1 para la figura completa de taladros
N160 G00 Z+250 M2 *	Final del programa principal
N170 G98 L1 *	Principio del subprograma 1: Figura completa de taladros
N180 G00 G40 G90 X+15 Y+10 M3 *	Llegada al punto de partida del grupo de taladros 1
N190 L2,0 *	Llamada al subprograma 2 para el grupo de taladros
N200 X+45 Y+60 *	Llegada al punto de partida del grupo de taladros 2
N210 L2,0 *	Llamada al subprograma 2 para el grupo de taladros
N220 X+75 Y+10 *	Llegada al punto de partida del grupo de taladros 3
N230 L2,0 *	Llamada al subprograma 2 para el grupo de taladros
N240 G98 L0 *	Final del subprograma 1
N250 G98 L2 *	Principio del subprograma 2: Grupo de taladros
N260 G79 *	Llamar ciclo para taladro 1
N270 G91 X+20 M99 *	Aproximación al taladro 2, llamada al ciclo
N280 Y+20 M99 *	Aproximación al taladro 3, llamada al ciclo
N290 X-20 G90 M99 *	Aproximación al taladro 4, llamada al ciclo
N300 G98 L0 *	Final del subprograma 2
N310 %UP2 G71 *	

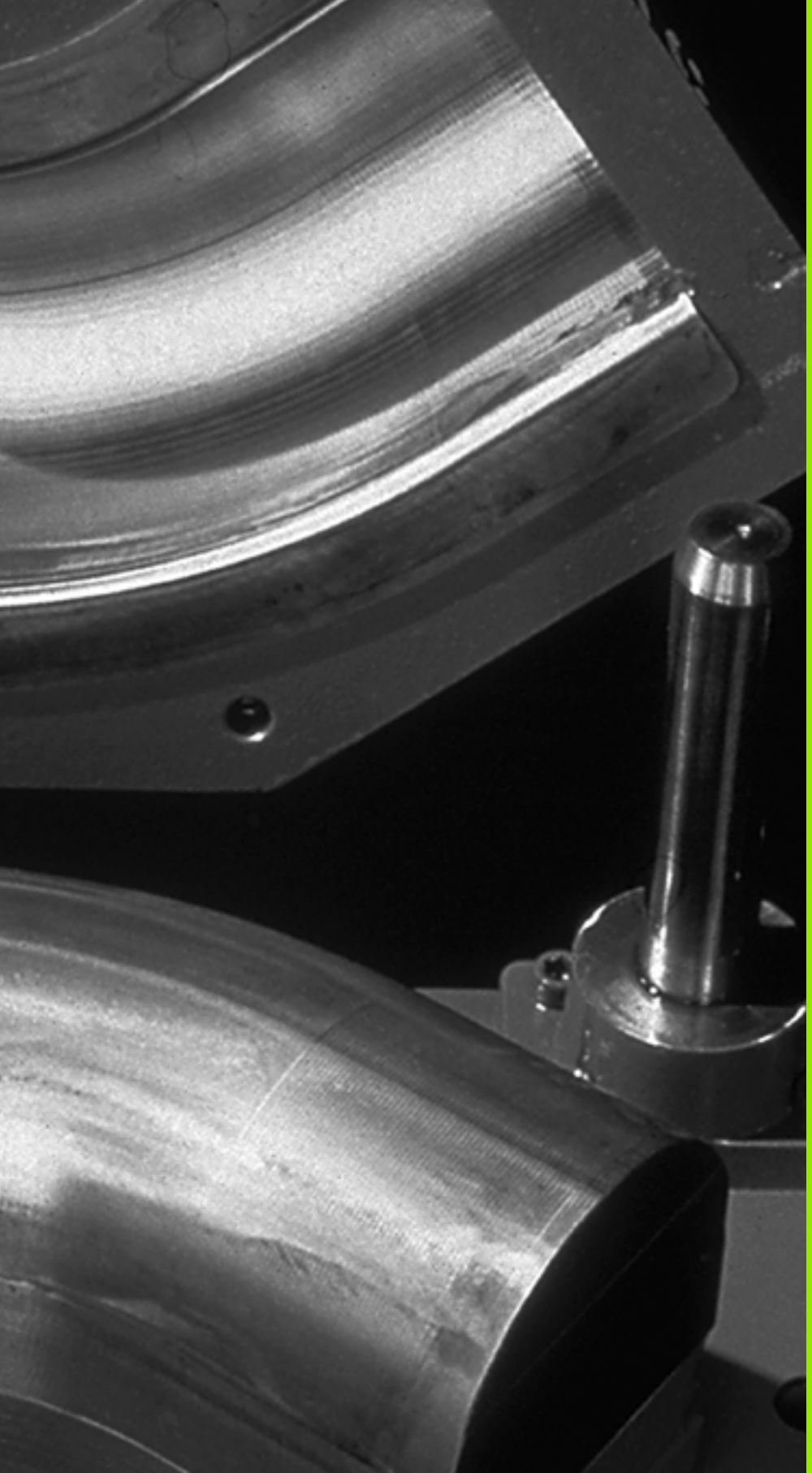

8

Programación:
Parámetros Q

8.1 Principio de funcionamiento y resumen de funciones

Con los parámetros Q se puede definir en un programa de mecanizado una familia entera de piezas. Para ello en vez de valores numéricos se introducen parámetros Q.

Los parámetros Q se utilizan por ejemplo para

- Valores de coordenadas
- Avances
- Revoluciones
- Datos del ciclo

Además con los parámetros Q se pueden programar contornos determinados mediante funciones matemáticas o ejecutar los pasos del mecanizado que dependen de condiciones lógicas.

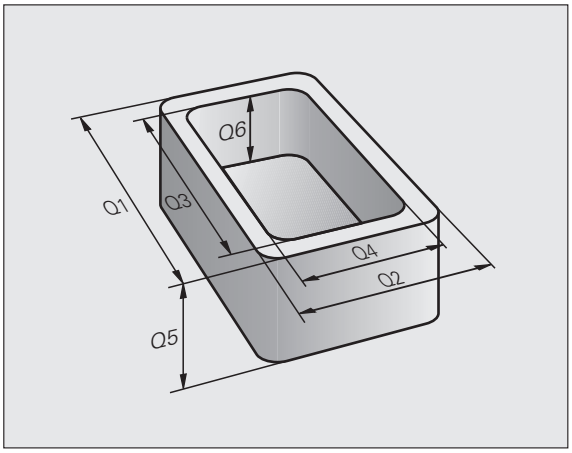

Un parámetro Q se identifica mediante letras y un número entre 0 y 1999. Se disponde de parámetros con diferentes efectos, véase la tabla siguiente:

Significado	Campo
Parámetros de libre empleo que actúan de forma global para todos los programas que se encuentren en la memoria del TNC mientras que no se produzcan interferencias con ciclos SL	**Q0** hasta **Q99**
Parám. para funciones especiales del TNC	**Q100** hasta **Q199**
Parámetros que se emplean preferentemente en ciclos y que actúan de forma global para todos los programas que hay en la memoria del TNC	**Q200** hasta **Q1199**
Parámetros que se emplean preferentemente en ciclos de fabricante y que actúan de forma global para todos los programas que hay en la memoria del TNC. Eventualmente puede requerirse adaptación con el fabricante de la máquina o terceros.	**Q1200** hasta **Q1399**
Parámetros que se emplean preferentemente en ciclos de fabricante **Call-Activos** y que actúan de forma global para todos los programas que hay en la memoria del TNC	**Q1400** hasta **Q1499**
Parámetros que se emplean preferentemente en ciclos de fabricante **Def-Activos** y que actúan de forma global para todos los programas que hay en la memoria del TNC	**Q1500** hasta **Q1599**
Parámetros de libre empleo que actúan de forma global para todos los programas que se encuentran en la memoria del TNC	**Q1600** hasta **Q1999**

Adicionalmente se dispone también de los parámetros **QS** (**S** para string), con los cuales también se pueden procesar textos en el TNC. En principio, para los parámetros **QS** son válidos los mismos márgenes que para los parámetros Q (ver la tabla superior).

Tener en cuenta que también en los parámetros **QS**, el margen de **QS100** a **QS199** está reservado para textos internos.

Instrucciones de programación

Se pueden introducir mezclados en un programa parámetros Q y valores numéricos.

A los parámetros Q se les puede asignar valores entre -999 999 999 y +999 999 999, en total se permiten también signos con 10 posiciones. La coma decima se puede poner donde se desee. Internamente el TNC puede calcular valores numéricos con una anchura de 57 bit delante y hasta 7 bit detrás del punto decimal (32 bit de anchura numérica corresponden a un valor decimal de 4 294 967 296).

A los parámetros **QS** se pueden asignar un máximo de 254 caracteres.

El TNC asigna a ciertos parámetros Q y QS siempre los mismos datos, p.ej. al parámetro Q **Q108** se le asigna el radio actual de la herramienta, Véase "Parámetros Q predeterminados" en pág. 244.

Llamada a las funciones de parámetros Q

Mientras se introduce un programa de mecanizado, pulsar la tecla "Q" (en el campo de introducción numérica y selección de ejes con la tecla -/+). Entonces el TNC muestra las siguientes softkeys:

Grupo de funciones	Softkey	Página
Funciones matemáticas básicas	FUNCIONES BASICAS	Página 199
Funciones angulares	FUNCIONES TRIGONOM.	Página 201
Condición si/entonces, salto	SALTO	Página 203
Otras funciones	FUNCIONES DIVERSAS	Página 205
Introducción directa de una fórmula	FORMULA	Página 231
Función para el mecanizado de contornos complejos	FORMULA CONTORNO	Ver Modo de Empleo Ciclos

8.2 Familias de funciones - Parámetros Q en vez de valores numéricos

Aplicación

Con la función paramétrica Q **DO: ASIGNACION** a los parámetros Q se les puede asignar valores numéricos. Entonces en el programa de mecanizado se fija un parámetro Q en vez de un valor numérico.

Ejemplo de frases NC

`N150 D00 Q10 P01 +25 *`	Asignación
`...`	Q10 tiene el valor 25
`N250 G00 X +Q10 *`	corresponde a G00 X +25

Con las familias de funciones se programan p.ej. como parámetros Q las dimensiones de una pieza.

Para la programación de los distintos tipos de funciones, se le asigna a cada uno de estos parámetros un valor numérico correspondiente.

Ejemplo

Cilindro con parámetros Q

Radio del cilindro	R = Q1
Altura del cilindro	H = Q2
Cilindro Z1	Q1 = +30 Q2 = +10
Cilindro Z2	Q1 = +10 Q2 = +50

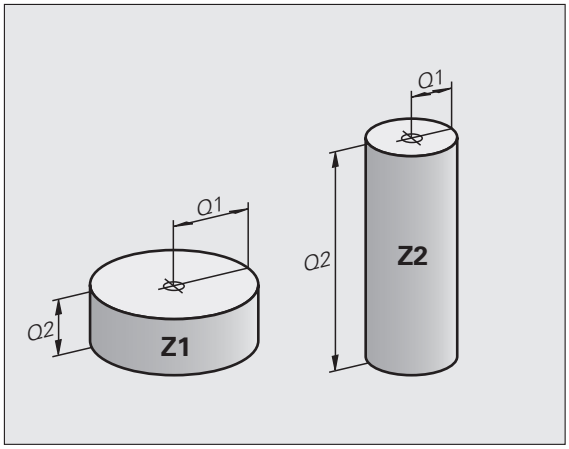

8.3 Descripción de contornos mediante funciones matemáticas

Aplicación

Con parámetros Q se pueden programar en el programa de mecanizado, funciones matemáticas básicas:

- Selección de parámetros Q: Pulsar la tecla Q (situada en el campo para la introducción de valores numéricos, a la derecha). La carátula de softkeys indica las funciones de los parámetros Q.
- Selección de funciones matemáticas básicas: Pulsar la softkey FUNCIONES BÁSICAS. El TNC muestra los siguientes softkeys:

Resumen

Función	Softkey
D00: ASIGNACIÓN p. ej. **D00 Q5 P01 +60 *** Asignación directa de un valor	D0 X = Y
D01: SUMA p.ej. **D01 Q1 P01 -Q2 P02 -5 *** Determinar y asignar la suma de dos valores	D1 X + Y
D02: RESTA p.ej. **D02 Q1 P01 +10 P02 +5 *** Determinar y asignar la diferencia de dos valores	D2 X - Y
D03: MULTIPLICACIÓN p.ej. **D03 Q2 P01 +3 P02 +3 *** Determinar y asignar la multiplicación de dos valores	D3 X * Y
D04: DIVISIÓN p.ej. **D04 Q4 P01 +8 P02 +Q2 *** Determinar y asignar el cociente de dos valores **Prohibido:** ¡Dividir por 0!	D4 X / Y
D05: RAÍZ CUADRADA p.ej. **D05 Q50 P01 4 *** Sacar y asignar la raíz cuadrada de un número **¡Prohibido!:** ¡Raíz cuadrada de un valor negativo!	D5 RAIZ

A la derecha del signo "=" se pueden introducir:

- dos cifras
- dos parámetros Q
- una cifra y un parámetro Q

Los parámetros Q y los valores numéricos en las comparaciones pueden ser con o sin signo.

Programación de los tipos de cálculo básicos

Ejemplo:

Q — Selección de las funciones paramétricas: Pulsar la tecla Q

FUNCIONES BASICAS — Selección de funciones matemáticas básicas: Pulsar la softkey FUNCIONES BÁSICAS.

D0 X = Y — Selección de la función paramétrica ASIGNACION: Pulsar la softkey D0 X = Y

¿NÚMERO DE PARÁMETROS PARA EL RESULTADO?

5 ENT — Introducir el número del parámetro Q: 5

1. ¿VALOR O PARÁMETRO?

10 ENT — Asignar a Q5 el valor numérico 10

Q — Selección de las funciones paramétricas: Pulsar la tecla Q

FUNCIONES BASICAS — Selección de funciones matemáticas básicas: Pulsar la softkey FUNCIONES BÁSICAS.

D3 X * Y — Selección de la función paramétrica MULTIPLICACIÓN: Pulsar la softkey D3 X * Y

¿NÚMERO DE PARÁMETROS PARA EL RESULTADO?

12 ENT — Introducir el número del parámetro Q: 12

1. ¿VALOR O PARÁMETRO?

Q5 ENT — Introducir Q5 como primer valor

2. ¿VALOR O PARÁMETRO?

7 ENT — Introducir 7 como segundo valor

Ejemplo: Frases de programa en el TNC

```
N17 D00 Q5 P01 +10 *
N17 D03 Q12 P01 +Q5 P02 +7 *
```

8.4 Funciones angulares (Trigonometría)

Definiciones

El seno, el coseno y la tangente corresponden a las proporciones de cada lado de un triángulo rectángulo. Siendo:

Seno: sen α = a / c
Coseno: cos α = b / c
Tangente: tg α = a / b = sen α / cos α

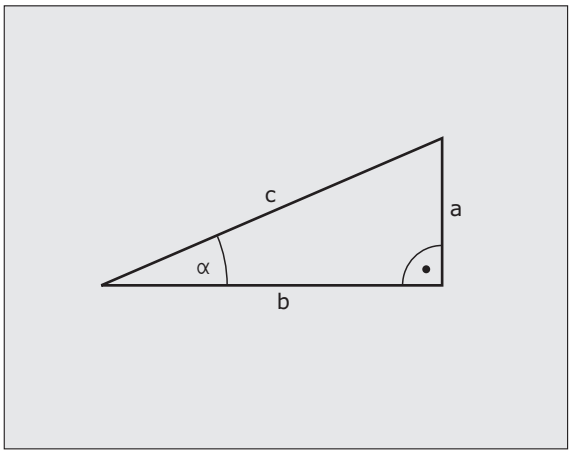

Siendo

- c la hipotenusa o lado opuesto al ángulo recto
- a el lado opuesto al ángulo α
- b el tercer lado

El TNC calcula el ángulo mediante la tangente:

α = arctan (a / b) = arctan (sen α / cos α)

Ejemplo:

a = 25 mm

b = 50 mm

α = arctg (a / b) = arctg 0.5 = 26.57°

Además se tiene:

$a^2 + b^2 = c^2$ (mit $a^2 = a \times a$)

$c = \sqrt{(a^2 + b^2)}$

Programación de funciones trigonométricas

Las funciones angulares aparecen cuando se pulsa la softkey FUNCIONES ANGULARES. El TNC muestra las softkeys que aparecen en la tabla de la parte inferior.

Programación: comparar "Ejemplo: Programación de los tipos de cálculo básicos"

Función	Softkey
D06: SENO p.ej. **D06 Q20 P01 -Q5 *** Determinar y asignar el seno de un ángulo en grados (°)	D6 SIN(X)
D07: COSENO p.ej. **D07 Q21 P01 -Q5 *** Determinar y asignar el coseno de un ángulo en grados (°)	FN7 COS(X)
D08: RAIZ CUADRADA DE UNA SUMA DE CUADRADOS p.ej. **D08 Q10 P01 +5 P02 +4 *** Determinar y asignar la hipotenusa de dos valores	D8 X LEN Y
D13: ÁNGULO p.ej. **D13 Q20 P01 +10 P02 -Q1 *** Determinar y asignar el ángulo con arcotangente de dos lados o seno y coseno de un ángulo (0 < ángulo < 360°)	D13 X ANG Y

8.5 Condiciones si/entonces con parámetros Q

Aplicación

Al determinar la función si/entonces, el TNC compara un parámetro Q con otro parámetro Q o con un valor numérico. Cuando se ha cumplido la condición, el TNC continua con el programa de mecanizado en el LABEL programado detrás de la condición (LABEL Véase "Introducción de subprogramas y repeticiones parciales de un programa" en pág. 178). Si no se cumple la condición el TNC ejecuta la siguiente frase.

Cuando se quiere llamar a otro programa como subprograma, se programa una llamada de programa con % detrás del LABEL.

Saltos incondicionales

Los saltos incondicionales son aquellos que cumplen siempre la condición (=incondicionalmente), p.ej.

D09 P01 +10 P02 +10 P03 1 *

Programación de condiciones si/entonces

Las condiciones si/entonces aparecen al pulsar la softkey SALTOS. El TNC muestra los siguientes softkeys:

Función	Softkey
D09: SI IGUAL, SALTO p.ej. **D09 P01 +Q1 P02 +Q3 P03 "UPCAN25" *** Cuando dos valores o parámetros son iguales, salto al label indicado	D9 IF X EQ Y GOTO
D10: SI DESIGUAL, SALTO p.ej. **D10 P01 +10 P02 -Q5 P03 10 *** Cuando los dos valores o parámetros son distintos, salto al label indicado	D10 IF X NE Y GOTO
D11: SI MAYOR QUE, SALTO p.ej. **D11 P01 +Q1 P02 +10 P03 5 *** Cuando el primer valor o parámetro es mayor al segundo valor o parámetro, salto al label indicado	D11 IF X GT Y GOTO
D12: SI MENOR, SALTO p.ej. **D12 P01 +Q5 P02 +0 P03 "ANYNAME" *** Si el primer valor o parámetro es menor que el segundo valor o parámetro, salto al label indicado	D12 IF X LT Y GOTO

8.6 Comprobación y modificación de parámetros Q

Procedimiento

A la hora de generar, comprobar y ejecutar, se pueden controlar y también modificar parámetros Q en todos los modos de funcionamiento (excepto en el Test de programa).

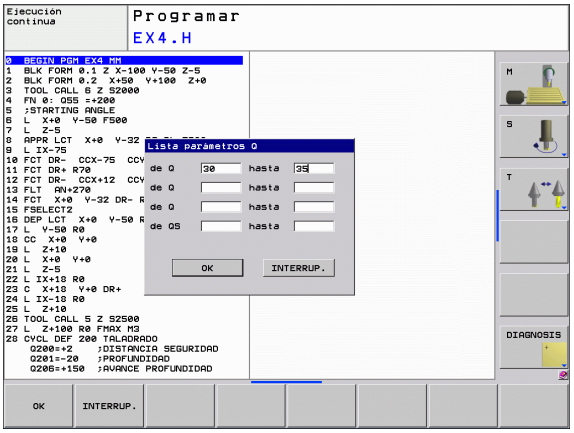

- Interrupción de la ejecución del programa (p.ej. pulsar la tecla externa STOP y la softkey STOP INTERNO) o bien parar el test del pgm

Q INFO

- Llamar a las funciones paramétricas Q: pulsar la softkey Q INFO en el modo de funcionamiento Memorizar/Editar
- El TNC abre una ventana superpuesta en la cual se puede introducir el margen deseado para la visualización de parámetros Q o parámetros de string
- Seleccionar la subdivisión de pantalla Programa + Estado en los modos de funcionamiento Ejecución de programa frase a frase, Ejecución continua y Test de programa

ESTADO PARAM. Q

- Seleccionar la softkey ESTADO PARAM. Q

LISTA PARAMET. Q

- Seleccionar la softkey LISTA PARAMETROS Q
- El TNC abre una ventana superpuesta en la cual se puede introducir el margen deseado para la visualización de parámetros Q o parámetros de string

CONSULTA PARAMET. Q

- Con la softkey CONSULTA PARAMETROS Q (solamente disponible en los modos de funcionamiento Ejecución de programa frase a frase y Ejecución continua) se pueden consultar parámetros Q individuales. Para asignar un nuevo valor, sobreescribir el valor visualizado y confirmar con OK.

8.7 Otras funciones

Resumen

Pulsando la softkey FUNCIONES DIVERSAS, aparecen otras funciones. El TNC muestra los siguientes softkeys:

Función	Softkey	Página
D14:ERROR Emitir avisos de error	D14 ERROR=	Página 206
D19:PLC Emitir valores al PLC	D19 PLC=	Página 219
D29:PLC emitir hasta ocho valores en el PLC	FN29 PLC LIST=	
D37:EXPORT exportar parámetros Q o parámetros QS locales en un programa que está llamando	FN37 EXPORT	

D14: ERROR: Emitir mensaje de error

Con la función **D14** se pueden emitir de forma controlada en el programa avisos de error predeterminados por el constructor de la máquina o por HEIDENHAIN: si durante la ejecución o el test de un programa se llega a una frase que contenga **D14**, el TNC interrumpe dicha ejecución o test y emite un aviso. A continuación se deberá iniciar de nuevo el programa. Véase el número de error en la tabla de abajo.

Números de error	Diálogo standard
0 ... 299	FN 14: Nº de error 0 299
300 ... 999	Diálogo que depende de la máquina
1000 ... 1099	Avisos de error internos (véase tabla a la dcha.)

Ejemplo de frase NC

El TNC debe emitir un aviso memorizado en el número de error 254

```
N180 D14 P01 254 *
```

Aviso de error preasignado por HEIDENHAIN

Número de error	Texto
1000	¿Cabezal?
1001	Falta el eje de la hta.
1002	Radio de la herramienta demasiado pequeño
1003	Radio de hta. demasiado grande
1004	Campo sobrepasado
1005	Posición inicial errónea
1006	Giro no permitido
1007	Factor de escala no permitido
1008	Espejo no permitido
1009	Desplazamiento no permitido
1010	Falta avance
1011	Valor de introducción erróneo
1012	Signo erróneo
1013	Ángulo no permitido
1014	Punto de palpación inalcanzable

Número de error	Texto
1015	Demasiados puntos
1016	Introducción contradictoria
1017	CYCL incompleto
1018	Plano mal definido
1019	Programado eje erróneo
1020	Revoluciones erróneas
1021	Corrección de radio no definida
1022	Redondeo no definido
1023	Radio de redondeo demasiado grande
1024	Arranque del programa no definido
1025	Imbricación demasiado elevada
1026	Falta referencia angular
1027	No se ha definido ningún ciclo de mecanizado
1028	Anchura de la ranura demasiado pequeña
1029	Cajera demasiado pequeña
1030	Q202 sin definir
1031	Q205 sin definir
1032	Introducir Q218 mayor a Q219
1033	CYCL 210 no permitido
1034	CYCL 211 no permitido
1035	Q220 demasiado grande
1036	Introducr Q222 mayor a Q223
1037	Introducir Q244 mayor a 0
1038	Introducir Q245 diferente a Q246
1039	Introducir el margen angular < 360°
1040	Introducir Q223 mayor a Q222
1041	Q214: 0 no permitido

Número de error	Texto
1042	No está definida la dirección de desplazamiento
1043	No está activada ninguna tabla de puntos cero
1044	Error de posición: centro 1er eje
1045	Error de posición: centro 2º eje
1046	Taladro demasiado pequeño
1047	Taladro demasiado grande
1048	Isla demasiado pequeña
1049	Isla demasiado grande
1050	Cajera demasiado pequeña: repaso 1.A.
1051	Cajera demasiado pequeña: repaso 2.A.
1052	Cajera demasiado grande: rechazada 1.A.
1053	Cajera demasiado grande: rechazada 2.A.
1054	Isla demasiado pequeña: rechazada 1.A.
1055	Isla demasiado pequeña: rechazada 2.A.
1056	Isla demasiado grande: repaso 1.A.
1057	Isla demasiado grande: repaso 2.A.
1058	TCHPROBE 425: Error cota máxima
1059	TCHPROBE 425: Error cota mínima
1060	TCHPROBE 426: Error cota máxima
1061	TCHPROBE 426: Error cota mínima
1062	TCHPROBE 430: Diámet. demasiado grande
1063	TCHPROBE 430: Diámet. demasiado pequeño
1064	No se ha definido ningún eje de medición
1065	Sobrepasada tolerancia rotura
1066	Programar en Q247 un valor distinto a 0
1067	Programar en Q247 un valor mayor a 5
1068	Tabla de ptos. cero?
1069	Intr. modo fresado Q351 dif. a 0

Número de error	Texto
1070	Reducir la profundidad de roscado
1071	Realizar la calibración
1072	Tolerancia sobrepasada
1073	Activado el proceso hasta una frase
1074	ORIENTACION no permitida
1075	3DROT no permitida
1076	Activar 3DROT
1077	Programar la profundidad con signo negativo
1078	¡Q303 no definido en el ciclo de medición!
1079	Eje de herramienta no permitido
1080	Valor calculado erróneo
1081	Puntos de medida contradictorios
1082	Altura de seguridad introducida incorrectamente
1083	Tipo de profundización contradictoria
1084	Ciclo de mecanizado no permitido
1085	Línea protegida ante escritura
1086	Sobremedida mayor que profundidad
1087	No hay ningún ángulo del extremo definido
1088	Datos contradictorios
1089	Posición de ranura 0 no permitida
1090	Introd. profund. no igual a 0
1091	Conmutación Q399 no permitida
1092	Herramienta no definida
1093	Número herramienta no permitido
1094	Nombre herramienta no permitido
1095	Opción de software inactiva
1096	Imposible restaurar cinemática
1097	Función no permitida
1098	Cotas pza. bruto contradictorias

Número de error	Texto
1099	Posición medida no permitida
1100	Acceso a la cinemática imposible
1101	Pos. med. no en área desplaz.
1102	No es posible compens. preset
1103	Radio de hta. demasiado grande
1104	Tipo profundización no posible
1105	Error def. ángulo profundización
1106	Ángulo de apertura no definido
1107	Anchura ranura demasiado grande
1108	Factores de escala diferentes
1109	Inconsistencia de datos de hmta.

D18: Lectura de los datos del sistema

Con la función D18 se pueden leer los datos del sistema y memorizarlos en parámetros Q. La elección de la fecha del sistema se realiza a través de un número de grupo (Nº Id.), un número y si es preciso a través de un índice.

Nombre de grupo, nº id.	Número	Indice	Significado
Información sobre el programa, 10	3	-	Número del ciclo de mecanizado activado
	103	Número de parámetro Q	Relevante dentro de ciclos NC; para consultar, si los parámetros Q indicados bajo IDX se han indicado explícitamente en el correspondiente CYCLE DEF.
Direcciones de transferencia del sistema, 13	1	-	Label al cual se saltará en M2/M30, en lugar de finalizar el programa actual; el valor = 0: M2/M30 actúa con normalidad
	2	-	Label al cual se saltará en FN14: ERROR en reacción con NC-CANCEL, en lugar de cancelar el programa con un error. El número de error programado en el comando FN14 se puede leer en ID992 NR14. El valor = 0: FN14 actúa con normalidad.
	3	-	Label al cual se saltará en un error de servidor interno (SQL, PLC, CFG), en lugar de cancelar el programa con un error. El valor = 0: Error de servidor actúa con normalidad.
Estado de la máquina, 20	1	-	Número de la herramienta activada
	2	-	Número de la herramienta dispuesta
	3	-	Eje de herramienta activo 0=X, 1=Y, 2=Z, 6=U, 7=V, 8=W
	4	-	Nº de revoluciones programado
	5	-	Estado del cabezal activado: -1=indefinido, 0=M3 activado 1=M4 activo, 2=M5 después de M3, 3=M5 después de M4
	7	-	Gama de velocidad
	8	-	Estado del refrigerante: 0= off, 1=on
	9	-	Avance activado
	10	-	Indice de la herramienta preparada
	11	-	Indice de la herramienta activada
Datos de canal, 25	1	-	Número de canal
Parámetro del ciclo, 30	1	-	Distancia de seguridad del ciclo de mecanizado activado

Nombre de grupo, nº id.	Número	Indice	Significado
	2	-	Profundidad de taladrado/prof. de fresado del ciclo de mecanizado activado
	3	-	Profundidad de pasada del ciclo de mecanizado activado
	4	-	Avance de fresado del ciclo de mecanizado activado
	5	-	Primer longitud lateral del ciclo Cajera rectangular
	6	-	2ª longitud lateral del ciclo Cajera rectangular
	7	-	Primera longitud lateral del ciclo Ranura
	8	-	2ª longitud lateral del ciclo Ranura
	9	-	Radio del ciclo cajera circular
	10	-	Avance de fresado del ciclo de mecanizado activado
	11	-	Sentido de giro del ciclo de mecanizado activado
	12	-	Tiempo de espera del ciclo de mecanizado activado
	13	-	Paso de rosca ciclos 17, 18
	14	-	Sobremedida de acabado del ciclo de mecanizado activado
	15	-	Ángulo de desbaste del ciclo de mecanizado activado
	21	-	Ángulo de palpación
	22	-	Recorrido de palpación
	23	-	Avance de palpación
Estado modal, 35	1	-	Acotación: 0 = absoluto (G90) 1 = incremental (G91)
Datos para tablas SQL, 40	1	-	Código resultante para el último comando SQL
Datos de la tabla de htas., 50	1	Nº hta.	Longitud de la herramienta
	2	Nº hta.	Radio de la herramienta
	3	Nº hta.	Radio R2 de la herramienta
	4	Nº hta.	Sobremedida de la longitud de la herramienta DL
	5	Nº hta.	Sobremedida del radio de la herramienta DR
	6	Nº hta.	Sobremedida del radio DR2 de la herramienta
	7	Nº hta.	Bloqueo de la herramienta (0 ó 1)
	8	Nº hta.	Número de la herramienta gemela

Nombre de grupo, nº id.	Número	Indice	Significado
	9	Nº hta.	Máximo tiempo de vida TIME1
	10	Nº hta.	Máximo tiempo de vida TIME2
	11	Nº hta.	Tiempo de vida actual CUR. TIME
	12	Nº hta.	Estado del PLC
	13	Nº hta.	Máxima longitud de la cuchilla LCUTS
	14	Nº hta.	Máximo ángulo de profundización ANGLE
	15	Nº hta.	TT: Nº de cuchillas CUT
	16	Nº hta.	TT: Tolerancia de desgaste de la longitud LTOL
	17	Nº hta.	TT: Tolerancia de desgaste del radio RTOL
	18	Nº hta.	TT: Sentido de giro DIRECT (0=positivo/-1=negativo)
	19	Nº hta.	TT: Desvío del plano R-OFFS
	20	Nº hta.	TT: Desvío de la longitud L-OFFS
	21	Nº hta.	TT: Tolerancia de rotura de la longitud LBREAK
	22	Nº hta.	TT: Tolerancia de rotura del radio RBREAK
	23	Nº hta.	Valor PLC
	24	Nº hta.	Desplazamiento de centro del palpador eje principal CAL-OF1
	25	Nº hta.	Desplazamiento de centro del palpador eje transversal CAL-OF2
	26	Nº hta.	Ángulo de cabezal en la calibración CAL-ANG
	27	Nº hta.	Tipo de herramienta para la tabla de posiciones
	28	Nº hta.	Velocidad máxima NMAX
Datos de la tabla de posiciones, 51	1	Nº posición	Número de la herramienta
	2	Nº posición	Hta. especial: 0=no, 1=si
	3	Nº posición	Posición fija: 0=no, 1=si
	4	Nº posición	posición bloqueada: 0=no, 1=si
	5	Nº posición	Estado del PLC
Número de posición de una hta. en la tabla de posiciones, 52	1	Nº hta.	Número de posición
	2	Nº hta.	Número de almacén de herramienta

Nombre de grupo, nº id.	Número	Indice	Significado
Valores programados directamente después de TOOL CALL, 60	1	-	Número de herramienta T
	2	-	Eje de herramienta activo 0 = X 6 = U 1 = Y 7 = V 2 = Z 8 = W
	3	-	Revoluciones del cabezal S
	4	-	Sobremedida de la longitud de la herramienta DL
	5	-	Sobremedida del radio de la herramienta DR
	6	-	TOOL CALL automático 0 = sí, 1 = no
	7	-	Sobremedida del radio DR2 de la herramienta
	8	-	Índice de herramienta
	9	-	Avance activado
Valores programados directamente después de TOOL DEF, 61	1	-	Número de herramienta T
	2	-	Longitud
	3	-	Radio
	4	-	Indice
	5	-	Datos de herramienta programados en TOOL DEF 1 = Sí, 0 = No
Corrección de la hta. activada, 200	1	1 = sin sobremedida 2 = con sobremedida 3 = con sobremedida y sobremedida de TOOL CALL	Radio activo
	2	1 = sin sobremedida 2 = con sobremedida 3 = con sobremedida y sobremedida de TOOL CALL	Longitud activa
	3	1 = sin sobremedida 2 = con sobremedida 3 = con sobremedida y sobremedida de TOOL CALL	Radio de redondeo R2
Transformaciones activas, 210	1	-	Giro básico en funcionamiento manual
	2	-	Giro básico programado con el ciclo 10

Nombre de grupo, nº id.	Número	Indice	Significado
	3	-	Eje espejo activado
			0: Espejo no activado
			+1: Eje X reflejado
			+2: Eje Y reflejado
			+4: Eje Z reflejado
			+64: Eje U reflejado
			+128: Eje V reflejado
			+256: Eje W reflejado
			Combinaciones = suma de los diferentes ejes
	4	1	Factor de escala eje X activado
	4	2	Factor de escala eje Y activado
	4	3	Factor de escala eje Z activado
	4	7	Factor de escala eje U activado
	4	8	Factor de escala V eje activado
	4	9	Factor de escala eje W activado
	5	1	3D-ROT eje A
	5	2	3D-ROT eje B
	5	3	3D-ROT eje C
	6	-	Plano de mecanizado inclinado activo/inactivo (-1/0) durante el proceso de un programa
	7	-	Plano de mecanizado inclinado activo/inactivo (-1/0) en un modo manual
Desplazamiento activo del punto cero, 220	2	1	Eje X
		2	Eje Y
		3	Eje Z
		4	Eje A
		5	Inclinar el eje B
		6	Eje C
		7	Eje U
		8	Eje V

Nombre de grupo, nº id.	Número	Indice	Significado
		9	Eje W
Margen de desplazamiento, 230	2	1 a 9	Final de carrera de software negativo eje 1 a 9
	3	1 a 9	Final de carrera de software positivo eje 1 a 9
	5	-	Interruptor de final de carrera de software conectado o desconectado: 0 = conectado, 1 = desconectado
Posición absoluta en el sistema REF, 240	1	1	Eje X
		2	Eje Y
		3	Eje Z
		4	Eje A
		5	Inclinar el eje B
		6	Eje C
		7	Eje U
		8	V eje
		9	Eje W
Posición actual en el sistema de coordenadas activo, 270	1	1	Eje X
		2	Eje Y
		3	Eje Z
		4	Eje A
		5	Inclinar el eje B
		6	Eje C
		7	Eje U
		8	V eje
		9	Eje W
Palpador digital TS, 350	50	1	Tipo sistema palpación
		2	Línea en la tabla del palpador
	51	-	Longitud activa
	52	1	Radio de la esfera activado
		2	Radio de redondeo

Nombre de grupo, nº id.	Número	Indice	Significado
	53	1	Desvío del centro del eje principal
		2	Desvío del centro del eje auxiliar
	54	-	Ángulo de la orientación del cabezal en grados (desvío del centro)
	55	1	Avance rápido
		2	avance de medición
	56	1	Trayectoria máxima
		2	Distancia de seguridad
	57	1	Línea en la tabla del palpador
Palpador de mesa TT	70	1	Tipo sistema palpación
		2	Línea en la tabla del palpador
	71	1	Punto central del eje principal (sistema REF)
		2	Punto central del eje secundario (sistema REF)
		3	Punto central del eje de herramienta (sistema REF)
	72	-	Radio del disco
	75	1	Avance rápido
		2	Avance de medición del cabezal en vertical
		3	Avance de medición del cabezal giratorio
	76	1	Trayectoria máxima
		2	Distancia de seguridad para medición de longitud
		3	Distancia de seguridad para medición de radio
	77	-	Velocidad de rotación del cabezal
	78	-	Dirección de palpación
Punto de referencia del ciclo de palpación, 360	1	1 a 9 (X, Y, Z, A, B, C, U, V, W)	Último punto de referencia de un ciclo de palpación manual o último punto de palpación del ciclo 0 sin longitudes del palpador-, pero con corrección de radio del palpador (sistema de coordenadas de la pieza)
	2	1 a 9 (X, Y, Z, A, B, C, U, V, W)	Último punto de referencia de un ciclo de palpación manual o último punto de palpación del ciclo 0 sin longitudes del palpador y sin corrección de radio (sistema de coordenadas de la máquina)
	3	1 a 9 (X, Y, Z, A, B, C, U, V, W)	Resultado de medición de los ciclos de palpación 0 y 1 sin corrección de radio y longitud del palpador

Nombre de grupo, nº id.	Número	Indice	Significado
	4	1 a 9 (X, Y, Z, A, B, C, U, V, W)	Último punto de referencia de un ciclo de palpación manual o último punto de palpación del ciclo 0 sin longitudes del palpador y sin corrección de radio (sistema de coordenadas de la pieza)
	10	-	Orientación del cabezal
Valor de la tabla de puntos activada en el sistema de coordenadas activo, 500	línea	Columna	Leer valores
Leer datos de la herramienta actual, 950	1	-	Longitud de la herramienta L
	2	-	Radio de la herramienta R
	3	-	Radio R2 de la herramienta
	4	-	Sobremedida de la longitud de la herramienta DL
	5	-	Sobremedida del radio de la herramienta DR
	6	-	Sobremedida del radio DR2 de la herramienta
	7	-	Herramienta bloqueada TL 0 = sin bloquear, 1 = bloqueada
	8	-	Número de la herramienta gemela RT
	9	-	Máximo tiempo de vida TIME1
	10	-	Máximo tiempo de vida TIME2
	11	-	Tiempo de vida actual CUR. TIME
	12	-	Estado del PLC
	13	-	Máxima longitud de la cuchilla LCUTS
	14	-	Máximo ángulo de profundización ANGLE
	15	-	TT: Nº de cuchillas CUT
	16	-	TT: Tolerancia de desgaste de la longitud LTOL
	17	-	TT: Tolerancia de desgaste del radio RTOL
	18	-	TT: sentido de giro DIRECT 0 = positivo, –1 = negativo
	19	-	TT: Desvío del plano R-OFFS
	20	-	TT: Desvío de la longitud L-OFFS
	21	-	TT: Tolerancia de rotura de la longitud LBREAK
	22	-	TT: Tolerancia de rotura del radio RBREAK

Nombre de grupo, nº id.	Número	Indice	Significado
	23	-	Valor PLC
	24	-	Tipo de herramienta TYP 0 = Fresa, 21 = Palpador
	27	-	Línea correspondiente en la tabla del palpador
	32	-	Angulo de punta
	34	-	Lift off
Ciclos de palpación, 990	1	-	Comportamiento de desplazamiento: 0 = comportamiento estándar 1 = radio activo, distancia de seguridad cero
	2	-	0 = supervisión del palpador desconectada 1 = supervisión del palpador conectada
Estado de ejecución, 992	10	-	Activado el proceso hasta una frase 1 = sí, 0 = no
	11	-	Fase de búsqueda
	14	-	Número del último error FN14
	16	-	Ejecución real activa 1 = ejecución, 2 = simulación

D19 PLC: Emisión de los valores al PLC

Con la función **D19** se pueden emitir hasta dos valores numéricos o parámetros Q al PLC.

Pasos y unidades: 0,1 µm o bien 0,0001°

Ejemplo: Transmisión del valor numérico 10 (corresponde a 1 µm o bien 0,001°) al PLC

```
N56 D19 P01 +10 P02 +Q3 *
```

8.8 Accesos a tablas con instrucciones-SQL

Introducción

Los accesos a tablas se programan en el TNC con instrucciones SQL en el transcurso de una **transacción**. Una transacción consta de varias instrucciones SQL que garantizan un procesamiento ordenado de las entradas en la tabla.

El fabricante de la máquina configura las tablas. Para ello, también se determinan los nombres y denominaciones necesarios como parámetros para instrucciones SQL.

Conceptos, que se utilizarán a continuación:

- **Tabla**: una tabla consta de x columnas y líneas. Se memoriza como fichero en la gestión de ficheros del TNC y se asigna el nombre de búsqueda y de fichero (=nombre de la tabla). Se pueden utilizar sinónimos de forma alternativa a la asignación de dirección mediante el nombre de búsqueda y de fichero.
- **Columnas:** el número y designación de las columnas se determina en la configuración de la tabla. La denominación de las columnas se utiliza en diferentes instrucciones SQL para la asignación de dirección.
- **Líneas:** el número de líneas es variable. Pueden añadirse nuevas líneas. No se crearán números de línea ni nada parecido. No obstante, se pueden seleccionar líneas en función del contenido de las columnas. Solamente se pueden borrar líneas en el Editor de tablas – no mediante programa NC.
- **Celda:** una columna de una línea.
- **Entrada de tabla:** contenido de una celda
- **Result-set:** durante una transacción se gestionan las líneas y columnas seleccionadas en el Result-set. Considerar el Result-set como una memoria intermedia, que registra temporalmente la cantidad de líneas y columnas seleccionadas. (Result-set = ingl. cantidad resultante).
- **Sinónimo:** con este concepto se designa un nombre para una tabla, que se utilizará en lugar de los nombres de búsqueda y de fichero. El fabricante de la máquina determina los sinónimos en los datos de configuración.

Una transacción

Una transacción consta, principalmente, de las siguientes acciones:

- Asignar una dirección a la tabla (fichero), seleccionar líneas y transferir en el Result-set.
- Leer, modificar líneas del Result-set y/o añadir nuevas líneas.
- Finalizar las transacciones. En modificaciones/adiciones se aceptan las líneas desde el Result-set en la tabla (fichero).

Sin embargo, también se necesitan más acciones para que las entradas de la tabla en el programa NC puedan ser procesadas y evitar una modificación paralela de las mismas líneas de la tabla. De ello resulta el siguiente **desarrollo de una transacción**:

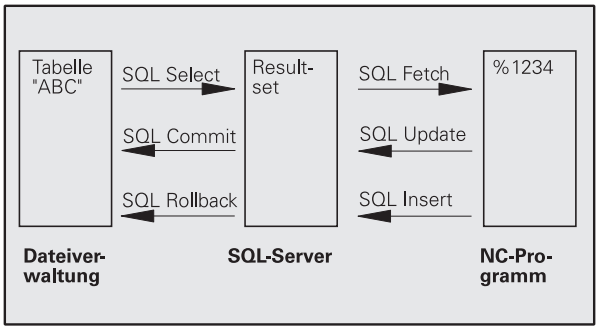

1. Para cada columna que deba procesarse, se especifica un parámetro Q. El parámetro Q se asigna a la columna – se crea un enlace (**SQL BIND...**).
2. Asignar una dirección a la tabla (fichero), seleccionar líneas y transferir en el Result-set. Adicionalmente se definen, qué columnas deben ser aceptadas en el Result-set (**SQL SELECT...**).

   Se pueden bloquear las líneas seleccionadas. Entonces otros procesos pueden tener acceso a esas líneas en modo lectura, pero no pueden modificar las entradas de la tabla. Por ello siempre deben bloquearse las líneas seleccionadas al realizar modificaciones (**SQL SELECT ... FOR UPDATE**).
3. Leer, modificar líneas del Result-set y/o añadir nuevas líneas:
   – Aceptar una línea del Result-set en los parámetros Q del programa NC (**SQL FETCH...**)
   – Preparar las modificaciones en los parámetros Q y transferir en una línea el Result-set (**SQL UPDATE...**)
   – Preparar una nueva línea de tabla en los parámetros Q y trasmitirla como nueva línea en el Result-set (**SQL INSERT...**)
4. Finalizar la transacción.
   – Se han modificado/añadido entradas en la tabla: los datos se aceptan desde el Result-set en la tabla (fichero). Ahora están memorizadas en el fichero. Se desactivan eventuales bloqueos, se libera el Result-set (**SQL COMMIT...**).
   – **No** se han modificado/añadido entradas en la tabla (sólo accesos en modo lectura): se desactivan eventuales bloqueos, se libera el Result-set (**SQL ROLLBACK... SIN ÍNDICE**).

Se pueden ejecutar varias transacciones paralelamente.

Cerrar sin falta una transacción iniciada – incluso al utilizar exclusivamente accesos en modo lectura. Solamente así se garantiza que las modificaciones/adiciones no se perderán, que los bloqueos se desactivarán y que el Result-set se liberará.

Result-set

Las líneas seleccionadas dentro del Result-set se numerarán en orden ascendente empezando por 0. Esta numeración se denomina **Índice**. En los accesos en modo lectura y escritura se indica el Índice y, con ello, se apunta una línea del Result-set respondido.

A menudo resulta ventajoso clasificar las líneas en el Result-set. Ello es posible definiendo una columna de la tabla que contenga el criterio de clasificación. Adicionalmente se selecciona una secuencia ascendente o descendente (**SQL SELECT ... ORDER BY ...**).

A las líneas seleccionadas, que han sido aceptadas en el Result-set, se les asigna una dirección con el **HANDLE**. Todas las instrucciones SQL siguientes utilizan el handle como referencia en esta cantidad de líneas y columnas seleccionadas.

Al cerrar una transacción el handle se libera de nuevo (**SQL COMMIT...** o **SQL ROLLBACK...**). Entonces ya no es válido.

Se pueden procesar varios Result-sets simultáneamente. El servidor SQL edita en cada instrucción de selección un nuevo handle.

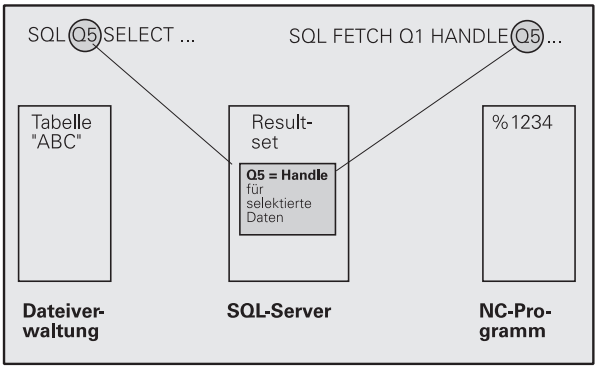

Enlazar parámetros Q con columnas

El programa NC no tiene acceso directo a las entradas de la tabla en el Result-set. Los datos deben transferirse en parámetros Q. Por el contrario, los datos se elaboran en primer lugar en los parámetros Q y después se transfieren en el Result-set.

Con **SQL BIND ...** se determina qué columnas de la tabla se representan en qué parámetros Q. Los parámetros Q se enlazan con las columnas (asignados). Las columnas que no estén enlazadas con parámetros Q no se tendrán en cuenta en los procesos de lectura/escritura.

Con **SQL INSERT...** se genera una nueva línea de tabla y se asignan las columnas que no están asignadas con parámetros Q con valores por defecto.

Programar instrucciones SQL

Las instrucciones SQL se programan en el modo de funcionamiento Programación:

- Seleccionar funciones SQL: pulsar la softkey SQL
- Seleccionar la instrucción SQL mediante softkey (ver Resumen) o pulsar la softkey **SQL EXECUTE** y programar la instrucción SQL

Resumen de softkeys

Función	Softkey
SQL EXECUTE Programar instrucción de seleccion	SQL EXECUTE
SQL BIND Enlazar parámetros Q con columnas de la tabla (asignar)	SQL BIND
SQL FETCH Leer líneas de la tabla del Result-set y memorizarlas en parámetros Q	SQL FETCH
SQL UPDATE Memorizar datos de los parámetros Q en una línea de la tabla existente del Result-set	SQL UPDATE
SQL INSERT Memorizar datos de los parámetros Q en una línea de la tabla nueva en el Result-set	SQL INSERT
SQL COMMIT Transferir líneas de la tabla del Result-set a la tabla y cerrar la transacción.	SQL COMMIT
SQL ROLLBACK ■ **ÍNDICE** sin programar: eliminar las modificaciones/adiciones realizadas hasta el momento y cerrar la transacción. ■ **ÍNDICE** programado: la línea indexada continúa en el Result-set – todas las demás línas se eliminan del Result-set. **No** se cierra la transacción.	SQL ROLLBACK

SQL BIND

SQL BIND enlaza un parámetro Q con una columna de la tabla. Las instrucciones SQL Fetch, Update e Insert evalúan este enlace (asignación) durante la transmisión de datos entre el Result-set y el programa NC.

Un **SQL BIND** sin nombre de tabla ni de columna anula el enlace. El enlace finaliza a más tardar cuando acaba el programa NC o el subprograma.

- Se pueden programar tantos enlaces como se deseen. En los procesos de lectura/escritura se tienen en cuenta exclusivamente las columnas, que se han indicado en la instrucción de selección.
- **SQL BIND...** debe programarse **antes** que las instrucciones Fetch, Update o Insert. Se puede programar una instrucción de selección sin instrucciones Bind anteriores.
- Si se generan columnas en la instrucción de selección, para las cuales no se ha programado ningún enlace, entonces ocurre un error en los procesos de lectura/escritura (interrupción del programa).

SQL BIND

- **Núm. de parámetro para resultado**: parámetro Q al cual se enlazará la columna de la tabla (asignada).
- **Base de datos: nombre de la columna**: introducir el nombre de la tabla y la designación de columna – separado por **.**.
  Nombre de la tabla: sinónimo o nombres de búsqueda y de fichero de esta tabla. El sinónimo se registra directamente – el nombre de búsqueda y de fichero se escribe entre comillas.
  Designación de columnas: designación de la columna de la tabla determinada en los datos de configuración

Ejemplo: Enlazar parámetros Q con columnas de la tabla

```
11 SQL BIND Q881 "TAB_EXAMPLE.MESS_NR"
12 SQL BIND Q882 "TAB_EXAMPLE.MESS_X"
13 SQL BIND Q883 "TAB_EXAMPLE.MESS_Y"
14 SQL BIND Q884 "TAB_EXAMPLE.MESS_Z"
```

Ejemplo: Anular el enlace

```
91 SQL BIND Q881
92 SQL BIND Q882
93 SQL BIND Q883
94 SQL BIND Q884
```

SQL SELECT

SQL SELECT selecciona líneas de la tabla y las transfiere en el Result-set.

El servidor SQL memoriza los datos línea por línea en el Result-set. Las línas se numeran correlativamente empezando por 0. Este número de línea, el **ÍNDICE**, se utiliza en los comandos SQL Fetch y Update.

En la opción **SQL SELECT...WHERE...** indicar los criterios de selección. Con ello se puede delimitar el número de líneas a transferir. Si no se utiliza esta opción, se cargarán todas las líneas de la tabla.

En la opción **SQL SELECT...ORDER BY...** indicar el criterio de clasificación. Se compone de la designación de columna y de la palabra clave para clasificación ascendente/descendente. Si no se utiliza esta opción, se memorizarán las líneas aleatoriamente.

Con la opción **SQL SELCT...FOR UPDATE** se bloquean las líneas seleccionadas para otras aplicaciones. Estas líneas pueden leer otras aplicaciones, pero no las puede modificar. Utilizar sin falta esta opción al realizar modificaciones en las entradas de la tabla.

Result-set vacío: si no existen líneas que se ajusten al criterio de selección, el servidor SQL emite de nuevo un handle válido pero ninguna entrada de la tabla.

SQL EXECUTE

- **Núm. de parámetro para resultado**: parámetro Q para el Handle. El servidor SQL entrega el handle para este grupo de líneas y columnas seleccionadas con la instrucción de selección actual.
  En caso de error (no se ha podido realizar la selección), el servidor SQL emite de nuevo 1.
  El valor 0 designa un handle no válido.
- **Base de datos: texto de comando SQL**: con los siguientes elementos:
  - **SELECT** (Palabra clave):
    Identificación de los comandos SQL, denominaciones de las columnas de la tabla a transferir – separar varias columnas mediante **,** (ver ejemplos). Deben enlazarse parámetros Q con todas las columnas aquí indicadas.
  - **FROM** Nombre de Tabla:
    Nombre, sinónimo o nombres de búsqueda y de fichero de esta tabla. El sinónimo se registra directamente – el nombre de búsqueda y de tabla se escribe entre comillas (ver ejemplos). del ejemplo del comando SQL, denominaciones de las columnas de tablas a transferir, separar más columnas (ver ejemplos). Deben enlazarse parámetros Q con todas las columnas aquí indicadas.
  - Opcional:
    WHERE criterios de selección:
    Un criterio de selección se compone de una designación de columna, de una condición (ver tabla) y de un valor comparativo. Varios criterios de selección se enlazan con Y u O lógicos. El valor comparativo se programa directamente o en un parámetro Q. Un parámetro Q se inicia con : y se escribe entre comillas (ver ejemplo)
  - Opcional:Designación de columna
    ORDER BY ASC para una clasificación ascendente,
    oDesignación de columna
    ORDER BY DESC para una clasificación descendente
    Si no se programa ni ASC ni DESC, vale por defecto la clasificación ascendente. El TNC coloca las filas seleccionadas según la columna indicada
  - Opcional:
    FOR UPDATE (Palabra clave):
    Las líneas seleccionadas se bloquean para el acceso escrito de otros procesos.

Ejemplo: Seleccionar todas las líneas de la tabla

```
11 SQL BIND Q881 "TAB_EXAMPLE.MESS_NR"
12 SQL BIND Q882 "TAB_EXAMPLE.MESS_X"
13 SQL BIND Q883 "TAB_EXAMPLE.MESS_Y"
14 SQL BIND Q884 "TAB_EXAMPLE.MESS_Z"
. . .
20 SQL Q5 "SELECT MESS_NR,MESS_X,MESS_Y,
MESS_Z FROM TAB_EXAMPLE"
```

Ejemplo: Selección de las líneas de la tabla con la opción WHERE

```
. . .
20 SQL Q5 "SELECT MESS_NR,MESS_X,MESS_Y,
MESS_Z FROM TAB_EXAMPLE WHERE MESS_NR<20"
```

Ejemplo: Selección de las líneas de la tabla con la opción WHERE y parámetros Q

```
. . .
20 SQL Q5 "SELECT MESS_NR,MESS_X,MESS_Y,
MESS_Z FROM TAB_EXAMPLE WHERE
MESS_NR==:'Q11'"
```

Ejemplo: Nombre de la tabla definido mediante los nombres de directorio y de fichero

```
. . .
20 SQL Q5 "SELECT MESS_NR,MESS_X,MESS_Y,
MESS_Z FROM 'V:\TABLE\TAB_EXAMPLE' WHERE
MESS_NR<20"
```

Condición	Programación
igual	= ==
disigual	!= <>
menor	<
menor o igual	<=
mayor	>
mayor o igual	>=
Enlazar varias condiciones:	
Y lógico	AND
O lógico	OR

SQL FETCH

SQL FETCH lee la línea dirigida con **ÍNDICE** desde el Result-set y memoriza las entradas de la tabla en los parámetros Q enlazados (asignados). Al Result-set se le asigna una dirección con el **HANDLE**.

SQL FETCH tiene en cuenta todas las columnas indicadas en la instrucción de selección.

- **Núm. de parámetro para resultado**: parámetro Q, en el cual el servidor SQL emite el resutado:
  0: no se ha producido ningún error
  1: se ha producido un error (handle erróneo o Índice demasiado grande)
- **Base de datos: ID de acceso SQL**: parámetro Q, con el **handle** para la identificación del Result-set (ver también **SQL SELECT**).
- **Base de datos: Índice para el resultado SQL**: número de línea dentro del Result-set. Las entradas de la tabla de esta línea se leen y se transfieren a los parámetros Q enlazados. Si no se indica el Índice, se leerá la primera línea (n=0).
  El número de línea se indica directamente o se programa el parámetro Q que contenga el Índice.

Ejemplo: El número de línea se transmite en el parámetro Q

```
11 SQL BIND Q881 "TAB_EXAMPLE.MESS_NR"
12 SQL BIND Q882 "TAB_EXAMPLE.MESS_X"
13 SQL BIND Q883 "TAB_EXAMPLE.MESS_Y"
14 SQL BIND Q884 "TAB_EXAMPLE.MESS_Z"
. . .
20 SQL Q5 "SELECT MESS_NR,MESS_X,MESS_Y,
MESS_Z FROM TAB_EXAMPLE"
. . .
30 SQL FETCH Q1 HANDLE Q5 INDEX+Q2
```

Ejemplo: El número de línea se programa directamente

```
. . .
30 SQL FETCH Q1 HANDLE Q5 INDEX5
```

SQL UPDATE

SQL UPDATE transfiere los datos preparados en los parámetros Q en la línea dirigida con **ÍNDICE** del Result-set. La línea actual en el Result-set se sobreescribe completamente.

SQL UPDATE tiene en cuenta todas las columnas indicadas en la instrucción de selección.

SQL UPDATE

- **Núm. de parámetro para resultado**: parámetro Q, en el cual el servidor SQL emite el resutado:
  0: no se ha producido ningún error
  1: se ha producido un error (handle erróneo, Índice demasiado grande, margen de valores por encima/debajo o formato de datos erróneo)
- **Base de datos: ID de acceso SQL**: parámetro Q, con el **handle** para la identificación del Result-set (ver también **SQL SELECT**).
- **Base de datos: Índice para el resultado SQL**: número de línea dentro del Result-set. Las entradas de la tabla preparadas en los parámetros Q se escriben en esta línea. Si no se indica el Índice, se escribirá en la primera línea (n=0).
  El número de línea se indica directamente o se programa el parámetro Q que contenga el Índice.

Ejemplo: El número de línea se transmite en el parámetro Q

```
11 SQL BIND Q881 "TAB_EXAMPLE.MESS_NR"
12 SQL BIND Q882 "TAB_EXAMPLE.MESS_X"
13 SQL BIND Q883 "TAB_EXAMPLE.MESS_Y"
14 SQL BIND Q884 "TAB_EXAMPLE.MESS_Z"
. . .
20 SQL Q5 "SELECT MESS_NR,MESS_X,MESS_Y,
MESS_Z FROM TAB_EXAMPLE"
. . .
30 SQL FETCH Q1 HANDLE Q5 INDEX+Q2
. . .
40 SQL UPDATE Q1 HANDLE Q5 INDEX+Q2
```

Ejemplo: El número de línea se programa directamente

```
. . .
40 SQL UPDATE Q1 HANDLE Q5 INDEX5
```

SQL INSERT

SQL INSERT genera una nueva línea en el Result-set y transfiere los datos preparados en los parámetros Q a una nueva línea.

SQL INSERT tiene en cuenta todas las columnas que se han indicado en la instrucción de selección – las columnas de la tabla que no se han tenido en cuenta en la instrucción de selección, se escriben con valores por defecto.

SQL INSERT

- **Núm. de parámetro para resultado**: parámetro Q, en el cual el servidor SQL emite el resutado:
  0: no se ha producido ningún error
  1: se ha producido un error (handle erróneo, margen de valores por encima/debajo o formato de datos erróneo)
- **Base de datos: ID de acceso SQL**: parámetro Q, con el **handle** para la identificación del Result-set (ver también **SQL SELECT**).

Ejemplo: El número de línea se transmite en el parámetro Q

```
11 SQL BIND Q881 "TAB_EXAMPLE.MESS_NR"
12 SQL BIND Q882 "TAB_EXAMPLE.MESS_X"
13 SQL BIND Q883 "TAB_EXAMPLE.MESS_Y"
14 SQL BIND Q884 "TAB_EXAMPLE.MESS_Z"
. . .
20 SQL Q5 "SELECT MESS_NR,MESS_X,MESS_Y,
MESS_Z FROM TAB_EXAMPLE"
. . .
40 SQL INSERT Q1 HANDLE Q5
```

SQL COMMIT

SQL COMMIT vuelve a transferir todas las líneas existentes en el Result-set a la tabla. Se desactiva un bloqueo fijado con **SELCT...FOR UPDATE**.

El handle adjudicado en la instrucción **SQL SELECT** pierde su validez.

SQL COMMIT

- **Núm. de parámetro para resultado**: parámetro Q, en el cual el servidor SQL emite el resutado:
  0: no se ha producido ningún error
  1: se ha producido un error (handle erróneo o entradas repetidas en columnas, en las cuales se requieren entradas claras)
- **Base de datos: ID de acceso SQL**: parámetro Q, con el **handle** para la identificación del Result-set (ver también **SQL SELECT**).

Ejemplo:

```
11 SQL BIND Q881 "TAB_EXAMPLE.MESS_NR"
12 SQL BIND Q882 "TAB_EXAMPLE.MESS_X"
13 SQL BIND Q883 "TAB_EXAMPLE.MESS_Y"
14 SQL BIND Q884 "TAB_EXAMPLE.MESS_Z"
. . .
20 SQL Q5 "SELECT MESS_NR,MESS_X,MESS_Y,
MESS_Z FROM TAB_EXAMPLE"
. . .
30 SQL FETCH Q1 HANDLE Q5 INDEX+Q2
. . .
40 SQL UPDATE Q1 HANDLE Q5 INDEX+Q2
. . .
50 SQL COMMIT Q1 HANDLE Q5
```

SQL ROLLBACK

La ejecución del **SQL ROLLBACK** depende de si el **ÍNDICE** ya se ha programado:

- **ÍNDICE** sin programar: el Result-set **no** se contesta en la tabla (se perderán las modificaciones/adiciones eventuales). Se cierra la transacción – el handle adjudicado en **SQL SELECT** pierde su validez. Aplicación típica: se finaliza una transacción con accesos en modo lectura exclusivamente.
- **ÍNDICE** programado: la línea indexada se mantiene invariable – todas las demás línas se eliminan del Result-set. **No** se cierra la transacción. Un bloqueo fijado con **SELCT...FOR UPDATE** se mantiene invariable sólo para líneas indexadas – para todas las demás líneas se desactiva.

SQL ROLLBACK

- **Núm. de parámetro para resultado**: parámetro Q, en el cual el servidor SQL emite el resutado:
  0: no se ha producido ningún error
  1: se ha producido un error (handle erróneo)
- **Base de datos: ID de acceso SQL**: parámetro Q, con el **handle** para la identificación del Result-set (ver también **SQL SELECT**).
- **Base de datos: Índice para el resultado SQL**: línea que debe permanecer en el Result-set. El número de línea se indica directamente o se programa el parámetro Q que contenga el Índice.

Ejemplo:

```
11 SQL BIND Q881 "TAB_EXAMPLE.MESS_NR"
12 SQL BIND Q882 "TAB_EXAMPLE.MESS_X"
13 SQL BIND Q883 "TAB_EXAMPLE.MESS_Y"
14 SQL BIND Q884 "TAB_EXAMPLE.MESS_Z"
. . .
20 SQL Q5 "SELECT MESS_NR,MESS_X,MESS_Y,
MESS_Z FROM TAB_EXAMPLE"
. . .
30 SQL FETCH Q1 HANDLE Q5 INDEX+Q2
. . .
50 SQL ROLLBACK Q1 HANDLE Q5
```

8.9 Introducción directa de una fórmula

Introducción de la fórmula

Mediante softkeys se pueden programar directamente en el programa de mecanizado, fórmulas matemáticas con varias operaciones de cálculo.

Las fórmulas de vinculación matemática aparecen pulsando la softkey FORMULA. El TNC muestra las siguientes softkeys en varias carátulas:

Función lógica	Softkey
Suma p.ej. `Q10 = Q1 + Q5`	+
Resta p.ej. `Q25 = Q7 – Q108`	-
Multiplicación p.ej. `Q12 = 5 * Q5`	*
División p.ej. `Q25 = Q1 / Q2`	/
se abre paréntesis p.ej. `Q12 = Q1 * (Q2 + Q3)`	(
se cierra paréntesis p.ej. `Q12 = Q1 * (Q2 + Q3)`	)
Cuadrar un valor (en inglés square) p.ej. `Q15 = SQ 5`	SQ
Sacar la raíz cuadrada (en inglés square root) p.ej. `Q22 = SQRT 25`	SQRT
Seno de un ángulo p.ej. `Q44 = SEN 45`	SIN
Coseno de un ángulo p.ej. `Q45 = COS 45`	COS
Tangente de un ángulo p.ej. `Q46 = TG 45`	TAN
Arcoseno Función de inversión del seno; determinar el ángulo entre el cateto opuesto y la hipotenusa p.ej. `Q10 = ASEN 0,75`	ASIN

Función lógica	Softkey
Arcocoseno Función de inversión del coseno; determinar el ángulo entre el cateto contiguo y la hipotenusa p.ej. **Q11 = ACOS Q40**	ACOS
Arcotangente Función de inversión de la tangente; determinar el ángulo entre el cateto opuesto y el cateto contiguo p.ej. **Q12 = ATGQ50**	ATAN
Elevar un valor a una potencia p.ej **Q15 = 3^3**	^
Constante PI (3,14159) p.ej. **Q15 = PI**	PI
Determinar el logaritmo natural (LN) de un número Número en base 2,7183 p.ej. **Q15 = LN Q11**	LN
Hacer el logaritmo de un número, en base 10 p.ej. **Q33 = LOG Q22**	LOG
Función exponencial, 2,7183 elevado a n p.ej. **Q1 = EXP Q12**	EXP
Negar valores (multiplicación por -1) p.ej. **Q2 = NEG Q1**	NEG
Redondear posiciones detrás de la coma Crear un número integro p.ej. **Q3 = INT Q42**	INT
Configurar el valor absoluto de un número p.ej. **Q4 = ABS Q22**	ABS
Redondear las posiciones delante de la coma Fraccionar p.ej. **Q5 = FRAC Q23**	FRAC
Comprobar el signo de un número p.ej. **Q12 = SGN Q50** Si el valor resultante de Q12= 1, entonces Q50 >= 0 Si el valor resultante Q12= -1, entonces Q50 < 0	SGN
Cálculo del valor de módulo (Resto de la división) p.ej. **Q12 = 400 % 360** Resultado: Q12 = 40	%

Reglas de cálculo

Para la programación de fórmulas matemáticas son válidas las siguientes reglas:

Los cálculos de multiplicación y división se realizan antes que los de suma y resta

```
12  Q1 = 5 * 3 + 2 * 10 = 35
```

1. Cálculo 5 * 3 = 15
2. Cálculo 2 * 10 = 20
3. Cálculo 15 +20 = 35

o

```
13  Q2 = SQ 10 - 3^3 = 73
```

1. Cálculo de 10 al cuadrado= 100
2. Cáculo de 3 elevado a la potencia de 3 = 27
3. Cálculo 100 – 27 = 73

Propiedad distributiva

Ley de la distribución en el cálculo entre paréntesis

a * (b + c) = a * b + a * c

Ejemplo

Calcular el ángulo con el arctan del cateto opuesto (Q12) y el cateto contiguo (Q13); el resultado se asigna a Q25:

Q FORMULA — Seleccionar la función Introducir fórmula: Pulsar la tecla Q y la softkey FORMULA o utilizar la entrada rápida

Q — Pulsar la tecla Q en el teclado ASCII

¿NÚMERO DE PARÁMETROS PARA EL RESULTADO?

ENT 25 — Introducir el número del parámetro

▷ ATAN — Conmutar la carátula de softkeys y seleccionar la función arcotangente

◁ (— Conmutar la carátula de softkeys y abrir paréntesis

Q 12 — Introducir el parámetro Q número 12

/ — Seleccionar la división

Q 13 — Introducir el parámetro Q número 13

) END — Cerrar paréntesis y finalizar la introducción de la fórmula

Ejemplo de frase NC

```
37  Q25 = ATG (Q12/Q13)
```

8.10 Parámetro de string

Funciones del procesamiento de cadenas de texto

Se puede utilizar el procesamiento de cadenas de texto (ingl. string = cadena de caracteres) mediante parámetros **QS** a fin de generar cadenas de caracteres variables.

Se puede asignar una cadena de caracteres (letras, cifras, caracteres especiales, caracteres de control y caracteres de omisión) con una longitud de hasta 256 caracteres a un parámetro de string. Los valores asignados o leídos también se pueden continuar procesando y comprobando con las funciones descritas a continuación. Como en la programación de parámetro Q se dispone de de un total de 2000 parámetros QS (Ver también "Principio de funcionamiento y resumen de funciones" en pág. 194).

En las funciones de parámetros Q STRING FORMEL y FORMEL se encuentran diferentes funciones para el procesamiento de parámetros de cadenas de texto.

Funciones de la FÓRMULA DE CADENAS DE TEXTO	Softkey	Página
Asignar parámetro de cadena de texto	STRING	Página 236
Parámetros de cadenas de texto en serie		Página 236
Convertir un valor numérico en un parámetro de cadena de texto	TOCHAR	Página 238
Copiar una cadena de texto parcial desde un parámetro de cadena de texto	SUBSTR	Página 239

Funciones de string en la función FÓRMULA	Softkey	Página
Convertir un parámetro de cadena de texto en un valor numérico	TONUMB	Página 240
Comprobación de un parámetro de cadena de texto	INSTR	Página 241
Calcular longitud de un parámetro de cadena de texto	STRLEN	Página 242
Comparar orden alfabético	STRCOMP	Página 243

Si se utiliza la función FORMULA CADENA DE TEXTO, el resultado de la operación de cálculo es siempre una cadena de texto. Si se utiliza la función FORMULA, el resultado de la operación de cálculo es siempre un valor numérico.

Asignar parámetro de cadena de texto

Antes de utilizar variables de string, éstas deben asignarse primero. Para ello, utilizar el comando **DECLARE STRING**.

SPEC FCT

- Visualizar la carátula de softkeys con funciones especiales

FUNCIONES PROGRAMA

- Seleccionar el menú de funciones para la definición de diferentes funciones en lenguaje conversacional

FUNCIONES STRING

- Seleccionar funciones de cadenas de texto

DECLARE STRING

- Seleccionar la función **DECLARE STRING**

Ejemplo de frase NC:

```
N37 DECLARE STRING QS10 = "PIEZA"
```

Parámetros de cadenas de texto en serie

Con el operador de concatenación (parámetro de string || parámetro de string) se pueden conectar varios parámetros de string unos con otros.

SPEC FCT

- Visualizar la carátula de softkeys con funciones especiales

FUNCIONES PROGRAMA

- Seleccionar el menú de funciones para la definición de diferentes funciones en lenguaje conversacional

FUNCIONES STRING

- Seleccionar funciones de cadenas de texto

FORMULA STRING

- Seleccionar la función STRING FORMEL
- Introducir el número de parámetro de cadena de texto, en el cual el TNC debe memorizar la cadena de texto en serie, confirmar con la tecla ENT
- Introducir el número de parámetro de cadena de texto, en el cual está memorizada la **primera** cadena de texto parcial, confirmar con la tecla ENT: el TNC visualiza el símbolo de concetenación ||
- Confirmar con la tecla ENT
- Introducir el número de parámetro de string, en el cual está memorizada el **segundo** string parcial, confirmar con la tecla ENT
- Repetir el proceso hasta haber seleccionado todas las cadenas de texto parciales a concatenar, finalizar con la tecla END

Ejemplo: QS10 debe contener el texto completo de QS12, QS13 y QS14

```
N37 QS10 =  QS12 || QS13 || QS14
```

Contenidos de los parámetros:

- **QS12**: **Pieza**
- **QS13**: **Estado:**
- **QS14**: **Rechazo**
- **QS10**: **Estado de la pieza: rechazo**

Convertir un valor numérico en un parámetro de string

El TNC convierte un valor numérico en un parámetro de cadena de texto con la función **TOCHAR**. De esta forma se pueden concatenar valores numéricos con variables de cadenas de texto.

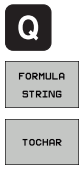

- Seleccionar funciones de parámetros Q
- Seleccionar la función STRING FORMEL
- Seleccionar la función para convertir un valor numérico en un parámetro de cadena de texto
- Introducir la cifra o el parámetro Q deseado a convertir por el TNC, confirmar con la tecla ENT
- Si se desea, introducir el número de caracteres decimales a convertir por el TNC, confirmar con la tecla ENT
- Cerrar la expresión entre paréntesis con la tecla ENT y finalizar la introducción con la tecla END

Ejemplo: convertir el parámetro Q50 en parámetro de cadena de texto QS11, utilizar 3 posiciones de decimal

```
N37 QS11 = TOCHAR ( DAT+Q50 DECIMALS3 )
```

Copiar un string parcial desde un parámetro de string

Con la función **SUBSTR** se puede copiar un margen definido desde un parámetro de string.

- Seleccionar funciones de parámetros Q

- Seleccionar la función STRING FORMEL
- Introducir el número del parámetro, en la cual el TNC debe memorizar la secuencia de caracteres copiada, confirmar con la tecla ENT

- Seleccionar la función para cortar una cadena de texto parcial
- Introducir el número del parámetro QS del cual se desea copiar la cadena de texto parcial, confirmar con la tecla ENT
- Introducir el número de la posición a partir de la cual se desea copiar el string parcial, confirmar con la tecla ENT
- Introducir el número del signo que se desea copiar, confirmar con la tecla ENT
- Cerrar la expresión entre paréntesis con la tecla ENT y finalizar la introducción con la tecla END

Prestar atención a que el primer signo de una secuencia de texto empiece internamente en la posición 0.

Ejemplo: desde un parámetro de cadena de texto QS10 se lee a partir de la tercera posición (BEG2) una cadena de texto parcial de 4 caracteres (LEN4).

```
N37 QS13 = SUBSTR ( SRC_QS10 BEG2 LEN4 )
```

Convertir un parámetro de cadena de texto en un valor numérico

La función **TONUMB** convierte un parámetro de string en un valor numérico. El valor a convertir debe constar solamente de valores numéricos.

El parámetro QS a convertir sólo puede contener un valor numérico, de lo contrario el TNC emite un aviso de error.

- Seleccionar funciones de parámetros Q
- Seleccionar la función FORMEL
- Introducir el número del parámetro, en el cual el TNC debe memorizar el valor numérico, confirmar con la tecla ENT

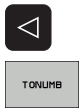

- Conmutar la carátula de softkeys
- Seleccionar la función para convertir un parámetro de cadena de texto en un valor numérico
- Introducir el número del parámetro QS a convertir por el TNC, confirmar con la tecla ENT
- Cerrar la expresión entre paréntesis con la tecla ENT y finalizar la introducción con la tecla END

Ejemplo: convertir el parámetro de string QS11 en un parámetro numérico Q82

```
N37 Q82 = TONUMB ( SRC_QS11 )
```

Comprobación de un parámetro de string

Con la función **INSTR** se puede comprobar si un parámetro de string está en otro parámetro de string, o dónde.

▶ Seleccionar funciones de parámetros Q

▶ Seleccionar la función FORMEL

▶ Introducir el número del parámetro Q en el cual el TNC debe memorizar la posición en la que empieza el texto a buscar, confirmar con la tecla ENT

▶ Conmutar la carátula de softkeys

▶ Seleccionar la función para comprobar un parámetro de cadena de texto

▶ Introducir el número del parámetro QS, en el cual está memorizado el texto a buscar, confirmar con la tecla ENT

▶ Introducir el número del parámetro QS a buscar por el TNC, confirmar con la tecla ENT

▶ Introducir el número de la posición a partir de la cual el TNC debe buscar la cadena de texto parcial, confirmar con la tecla ENT

▶ Cerrar la expresión entre paréntesis con la tecla ENT y finalizar la introducción con la tecla END

Prestar atención a que el primer signo de una secuencia de texto empiece internamente en la posición 0.

Si el TNC no encuentra la cadena de texto parcial a buscar, entonces memoriza la longitud total del string buscado (la cuenta empieza aqui en 1) en el resultado del parámetro.

Si la cadena de texto parcial a buscar aparece varias veces, entonces el TNC vuelve a emitir la primera posición en la que encuentra la cadena de texto parcial.

Ejemplo: buscar QS10 en el texto memorizado en el parámetro QS13. Iniciar la búsqueda a partir de la tercera posición

```
N37 Q50 = INSTR ( SRC_QS10 SEA_QS13 BEG2 )
```

Calcular longitud de un parámetro de cadena de texto

La función **STRLEN** emite la longitud del texto memorizado en un parámetro de string seleccionable.

- Seleccionar funciones de parámetros Q

- Seleccionar la función FORMEL
- Introducir el número del parámetro Q, en el cual el TNC debe memorizar la longitud de la cadena de texto a calcular, confirmar con la tecla ENT

- Conmutar la carátula de softkeys

- Seleccionar la función para calcular la longitud de texto de un parámetro de string
- Introducir el número del parámetro QS, desde el cual el TNC debe calcular la longitud, confirmar con la tecla ENT
- Cerrar la expresión entre paréntesis con la tecla ENT y finalizar la introducción con la tecla END

Ejemplo: calcular longitud desde QS15

```
N37 Q52 = STRLEN ( SRC_QS15 )
```

Comparar orden alfabético

Con la función **STRCOMP** se puede comparar el orden alfabético de parámetros de string.

- Seleccionar funciones de parámetros Q

- Seleccionar la función FORMEL
- Introducir el número del parámetro Q, en el cual el TNC debe memorizar el resultado comparativo , confirmar con la tecla ENT

- Conmutar la carátula de softkeys

- Seleccionar la función para comparar parámetros de cadenas de texto
- Introducir el número del primer parámetro QS a comparar por el TNC, confirmar con la tecla ENT
- Introducir el número del segundo parámetro QS a comparar por el TNC, confirmar con la tecla ENT
- Cerrar la expresión entre paréntesis con la tecla ENT y finalizar la introducción con la tecla END

El TNC emite de nuevo los siguientes resultados:

- **0**: los parámetros QS comparados son idénticos
- **+1**: el primer parámetro QS se encuentra alfabéticamente **antes** del segundo parámetro QS
- **-1**: el primer parámetro QS se encuentra alfabéticamente **después** del segundo parámetro QS

Ejemplo: comparae el orden alfabético de QS12 y QS14

```
N37 Q52 = STRCOMP ( SRC_QS12 SEA_QS14 )
```

8.11 Parámetros Q predeterminados

El TNC memoriza valores en los parámetros Q100 a Q199. A los parámetros Q se les asignan:

- Valores del PLC
- Indicaciones sobre la herramienta y el cabezal
- Indicaciones sobre el estado de funcionamiento
- Resultados de medición desde ciclos de palpación, etc.

El TNC registra los parámetros Q preasignados Q108, Q114 y Q115 - Q117 en la unidad métrica correspondiente del programa actual.

Los parámetros Q preasignados (parámetros QS) entre **Q100** y **Q199** (**QS100** y **QS199**) no deben utilizarse en programas NC como parámetros de cálculo, de lo contrario, pueden ocasionarse efectos no deseados.

Valores del PLC: Q100 a Q107

El TNC emplea los parámetros Q100 a Q107, para poder aceptar valores del PLC en un programa NC.

Radio de la hta. activo: Q108

El valor activo del radio de la herramienta se asigna a Q108. Q108 se compone de:

- Radio R de la hta. (tabla de htas. o frase **G99**)
- Valor delta DR de la tabla de htas.
- Valor delta DR de la frase **T**

El TNC también memoriza el radio activo de la herramienta también después de una interrupción de corriente.

Eje de la herramienta: Q109

El valor del parámetro Q109 depende del eje actual de la hta.:

Eje de la herramienta	Valor del parámetro
Sin definición del eje de la hta.	Q109 = –1
Eje X	Q109 = 0
Eje Y	Q109 = 1
Eje Z	Q109 = 2
Eje U	Q109 = 6
V eje	Q109 = 7
Eje W	Q109 = 8

Estado del cabezal: Q110

El valor del parámetro Q110 depende de la última función auxiliar M programada para el cabezal:

Función M	Valor del parámetro
Estado del cabezal no definido	Q110 = –1
M3: cabezal conectado, sentido horario	Q110 = 0
M4: cabezal conectado, sentido antihorario	Q110 = 1
M5 después de M3	Q110 = 2
M5 después de M4	Q110 = 3

Estado del refrigerante: Q111

Función M	Valor del parámetro
M8: refrigerante conectado	Q111 = 1
M9: refrigerante desconectado	Q111 = 0

Factor de solapamiento: Q112

El TNC asigna a Q112 el factor de solapamiento en el fresado de cajeras (pocketOverlap).

Indicación de cotas en el programa: Q113

Durante las imbricaciones con PGM CALL, el valor del parámetro Q113 depende de las indicaciones de cotas del programa principal que llama a otros programas.

Indicación de cotas del pgm principal	Valor del parámetro
Sistema métrico (mm)	Q113 = 0
Sistema en pulgadas (pulg.)	Q113 = 1

Longitud de la herramienta: Q114

A Q114 se le asigna el valor actual de la longitud de la herramienta.

El TNC también memoriza la longitud activa de la herramienta también después de una interrupción de corriente.

Coordenadas después de la palpación durante la ejecución del pgm

Después de realizar una medición con un palpador, los parámetros Q115 a Q119 contiene las coordenadas de la posición del cabezal en el momento de la palpación. Las coordenadas se refieren al punto de referencia activado en el modo de funcionamiento Manual.

Para estas coordenadas no se tienen en cuenta la longitud del vástago y el radio de la bola de palpación.

Eje de coordenadas	Valor del parámetro
Eje X	Q115
Eje Y	Q116
Eje Z	Q117
Eje IV Eje Depende de la máquina	Q118
Eje V Depende de la máquina	Q119

Diferencia entre el valor real y el valor nominal en la medición automática de htas. con el TT 130

Desviación real/nominal	Valor del parámetro
Longitud de la herramienta	Q115
Radio de la herramienta	Q116

Inclinación del plano de mecanizado con ángulos matemáticos; coordenadas calculadas por el TNC para ejes giratorios

Coordenadas	Valor del parámetro
Eje A	Q120
Inclinar el eje B	Q121
Eje C	Q122

Resultados de medición de ciclos de palpación (véase también el Modo de Empleo de Ciclos de Palpación)

Valores reales medidos	Valor del parámetro
Angulo de una recta	Q150
Centro en el eje principal	Q151
Centro en el eje transversal	Q152
Diámetro	Q153
Longitud de la cajera	Q154
Anchura de la cajera	Q155
Longitud del eje seleccionado en el ciclo	Q156
Posición del eje intermedio	Q157
Angulo del eje A	Q158
Angulo del eje B	Q159
Coordenada del eje seleccionado en el ciclo	Q160

Desviación calculada	Valor del parámetro
Centro en el eje principal	Q161
Centro en el eje transversal	Q162
Diámetro	Q163
Longitud de la cajera	Q164
Anchura de la cajera	Q165
Longitud medida	Q166
Posición del eje intermedio	Q167

Ángulo en el espacio determinado	Valor del parámetro
Giro alrededor del eje A	Q170
Giro alrededor del eje B	Q171
Giro alrededor del eje C	Q172

Estado de la pieza	Valor del parámetro
Bien	Q180
Precisa postmecanizado	Q181
Rechazada	Q182

Desviación medida con el ciclo 440	Valor del parámetro
Eje X	Q185
Eje Y	Q186
Eje Z	Q187
Marca para ciclos	Q188

Medición de herramienta con láser BLUM	Valor del parámetro
Reservado	Q190
Reservado	Q191
Reservado	Q192
Reservado	Q193

Reservado para uso interno	Valor del parámetro
Marca para ciclos	Q195
Marca para ciclos	Q196
Marca para ciclos (figuras de mecanizado)	Q197
Número del último ciclo de medición activo	Q198

Estado de la medición de htas. con TT	Valor del parámetro
Herramienta dentro de la tolerancia	Q199 = 0,0
Herramienta desgastada (LTOL/RTOL sobrepasado)	Q199 = 1,0
Herramienta rota (LBREAK/RBREAK sobrepasado)	Q199 = 2,0

8.12 Ejemplos de programación

Ejemplo: Elipse

Desarrollo del programa

- El contorno de las elipses se realiza por medio de muchas pequeñas rectas (definible mediante Q7) Cuantos más puntos se calculen más cortas serán las rectas y más suave la curva.
- El sentido del mecanizado se determina mediante el ángulo inicial y el ángulo final en el plano:
  Dirección del mecanizado en sentido horario:
  Ángulo inicial > Ángulo final
  Dirección del mecanizado en sentido antihorario:
  Ángulo inicial < Ángulo final
- No se tiene en cuenta el radio de la hta.

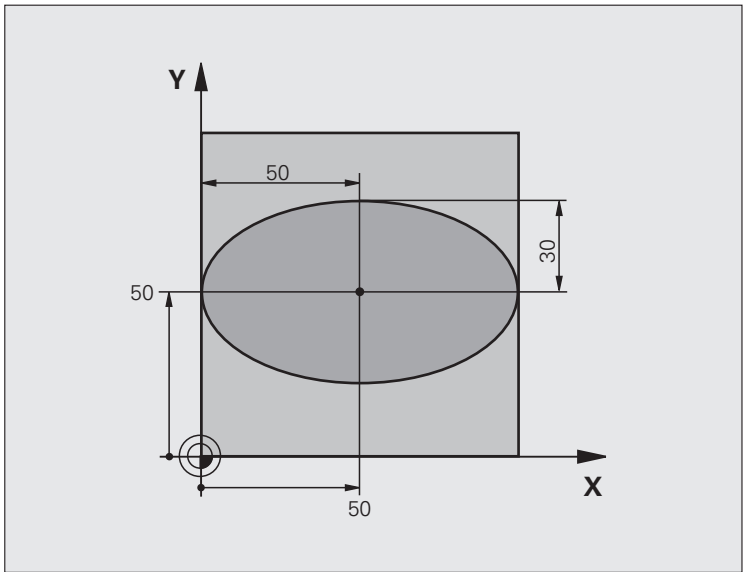

%ELLIPSE G71 *	
N10 D00 Q1 P01 +50 *	Centro eje X
N20 D00 Q2 P01 +50 *	Centro eje Y
N30 D00 Q3 P01 +50 *	Semieje X
N40 D00 Q4 P01 +30 *	Semieje Y
N50 D00 Q5 P01 +0 *	Ángulo inicial en el plano
N60 D00 Q6 P01 +360 *	Ángulo final en el plano
N70 D00 Q7 P01 +40 *	Número de pasos de cálculo
N80 D00 Q8 P01 +30 *	Posición angular de la elipse
N90 D00 Q9 P01 +5 *	Profundidad de fresado
N100 D00 Q10 P01 +100 *	Avance al profundizar
N110 D00 Q11 P01 +350 *	Avance de fresado
N120 D00 Q12 P01 +2 *	Distancia de seguridad para posicionamiento previo
N130 G30 G17 X+0 Y+0 Z-20 *	Definición de la pieza en bruto
N140 G31 G90 X+100 Y+100 Z+0 *	
N150 T1 G17 S4000 *	Llamada a una herramienta
N160 G00 G40 G90 Z+250 *	Retirar la herramienta
N170 L10,0 *	Llamada al mecanizado

N180 G00 Z+250 M2 *	Retirar la herramienta, final del programa
N190 G98 L10 *	Subprograma 10: Mecanizado
N200 G54 X+Q1 Y+Q2 *	Desplazar el punto cero al centro de la elipse
N210 G73 G90 H+Q8 *	Calcular la posición angular en el plano
N220 Q35 = (Q6 - Q5) / Q7 *	Calcular el paso angular
N230 D00 Q36 P01 +Q5 *	Copiar el ángulo inicial
N240 D00 Q37 P01 +0 *	Iniciar el contador de tramos de fresado (cortes)
N250 Q21 = Q3 * COS Q36 *	Calcular la coordenada X del punto inicial
N260 Q22 = Q4 * SIN Q36 *	Calcular la coordenada Y del punto inicial
N270 G00 G40 X+Q21 Y+Q22 M3 *	Llegada al punto inicial en el plano
N280 Z+Q12 *	Posicionamiento previo a la distancia de seguridad en el eje de hta.
N290 G01 Z-Q9 FQ10 *	Desplazamiento a la profundidad de mecanizado
N300 G98 L1 *	
N310 Q36 = Q36 + Q35 *	Actualización del ángulo
N320 Q37 = Q37 + 1 *	Actualización del contador de tramos de fresado (cortes)
N330 Q21 = Q3 * COS Q36 *	Calcular la coordenada X actual
N340 Q22 = Q4 * SIN Q36 *	Calcular la coordenada Y actual
N350 G01 X+Q21 Y+Q22 FQ11 *	Llegada al siguiente punto
N360 D12 P01 +Q37 P02 +Q7 P03 1 *	Pregunta si no está terminado, en caso afirmativo salto al Label 1
N370 G73 G90 H+0 *	Anular el giro
N380 G54 X+0 Y+0 *	Anular el desplazamiento del punto cero
N390 G00 G40 Z+Q12 *	Llegada a la distancia de seguridad
N400 G98 L0 *	Final del subprograma
N99999999 %ELLIPSE G71 *	

Ejemplo: Cilindro concavo con fresa esférica

Desarrollo del programa

- El programa sólo funciona con fresa radial, la longitud de la hta. se refiere al centro de la bola
- El contorno del cilindro se realiza por medio de muchas pequeñas rectas (definible mediante Q13) Cuantos más puntos se definan, mejor será el contorno.
- El cilindro se fresa en tramos longitudinales (aquí: paralelos al eje Y)
- El sentido del fresado se determina mediante el ángulo inicial y el ángulo final en el espacio:
  Dirección del mecanizado en sentido horario:
  Ángulo inicial > Ángulo final
  Dirección del mecanizado en sentido antihorario:
  Ángulo inicial < Ángulo final
- El radio de la hta. se corrige automáticamente

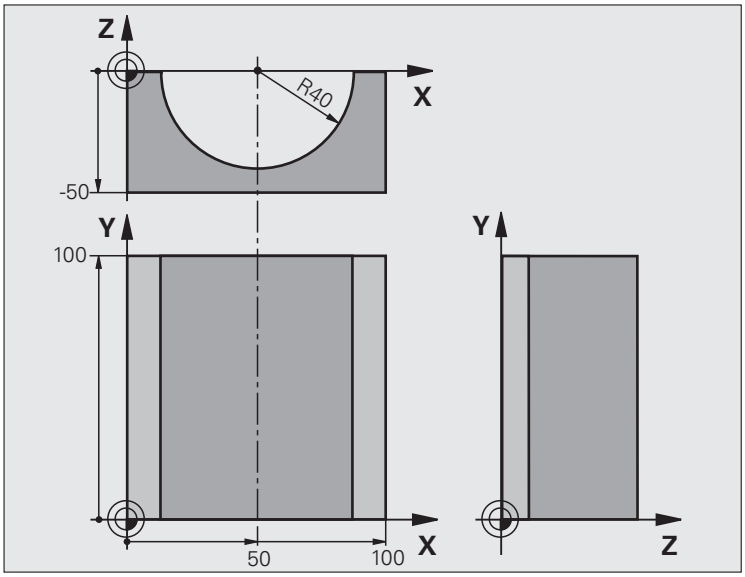

%ZYLIN G71 *	
N10 D00 Q1 P01 +50 *	Centro eje X
N20 D00 Q2 P01 +0 *	Centro eje Y
N30 D00 Q3 P01 +0 *	Centro eje Z
N40 D00 Q4 P01 +90 *	Ángulo inicial en el espacio (plano Z/X)
N50 D00 Q5 P01 +270 *	Ángulo final en el espacio (plano Z/X)
N60 D00 Q6 P01 +40 *	Radio del cilindro
N70 D00 Q7 P01 +100 *	Longitud del cilindro
N80 D00 Q8 P01 +0 *	Posición angular en el plano X/Y
N90 D00 Q10 P01 +5 *	Sobremedida del radio del cilindro
N100 D00 Q11 P01 +250 *	Avance al profundizar
N110 D00 Q12 P01 +400 *	Avance de fresado
N120 D00 Q13 P01 +90 *	Número de pasos
N130 G30 G17 X+0 Y+0 Z-50 *	Definición de la pieza en bruto
N140 G31 G90 X+100 Y+100 Z+0 *	
N150 T1 G17 S4000 *	Llamada a una herramienta
N160 G00 G40 G90 Z+250 *	Retirar la herramienta
N170 L10,0 *	Llamada al mecanizado
N180 D00 Q10 P01 +0 *	Anular la sobremedida
N190 L10,0	Llamada al mecanizado

N200 G00 G40 Z+250 M2 *	Retirar la herramienta, final del programa
N210 G98 L10 *	Subprograma 10: Mecanizado
N220 Q16 = Q6 - Q10 - Q108 *	Calcular la sobremedida y la hta. en relación al radio del cílindro
N230 D00 Q20 P01 +1 *	Iniciar el contador de tramos de fresado (cortes)
N240 D00 Q24 P01 +Q4 *	Copiar el ángulo en el espacio (plano Z/X)
N250 Q25 = (Q5 - Q4) / Q13 *	Calcular el paso angular
N260 G54 X+Q1 Y+Q2 Z+Q3 *	Desplazar el punto cero al centro del cilindro (eje X)
N270 G73 G90 H+Q8 *	Calcular la posición angular en el plano
N280 G00 G40 X+0 Y+0 *	Posicionamiento previo en el plano en el centro del cilindro
N290 G01 Z+5 F1000 M3 *	Posicionamiento previo en el eje del cabezal
N300 G98 L1 *	
N310 I+0 K+0 *	Fijar el polo en el plano Z/X
N320 G11 R+Q16 H+Q24 FQ11 *	Llegada a la pos. inicial sobre el cilindro, profundización inclinada en la pieza
N330 G01 G40 Y+Q7 FQ12 *	Tramo longitudinal en la dirección Y+
N340 D01 Q20 P01 +Q20 P02 +1 *	Actualización del contador de tramos de fresado (cortes)
N350 D01 Q24 P01 +Q24 P02 +Q25 *	Actualización del ángulo en el espacio
N360 D11 P01 +Q20 P02 +Q13 P03 99 *	Pregunta si esta terminado, en caso afirmativo salto al final
N370 G11 R+Q16 H+Q24 FQ11 *	Aproximación al "arco" para el siguiente tramo longitudinal
N380 G01 G40 Y+0 FQ12 *	Tramo longitudinal en la dirección Y-
N390 D01 Q20 P01 +Q20 P02 +1 *	Actualización del contador de tramos de fresado (cortes)
N400 D01 Q24 P01 +Q24 P02 +Q25 *	Actualización del ángulo en el espacio
N410 D12 P01 +Q20 P02 +Q13 P03 1 *	Pregunta si no esta terminado, si es sí salto a LBL 1
N420 G98 L99 *	
N430 G73 G90 H+0 *	Anular el giro
N440 G54 X+0 Y+0 Z+0 *	Anular el desplazamiento del punto cero
N450 G98 L0 *	Final del subprograma
N99999999 %ZYLIN G71 *	

Ejemplo: Esfera convexa con fresa cilíndrica

Desarrollo del programa

- El programa sólo funciona con una fresa cónica
- El contorno de la esfera se define mediante muchas rectas pequeñas)plano Z/X, se define mediante Q14). Cuando más pequeño sea el paso angular mejor se define el contorno.
- El número de pasos se determina mediante el paso angular en el plano (mediante Q18)
- La esfera se fresa en pasos 3D de abajo hacia arriba
- El radio de la hta. se corrige automáticamente

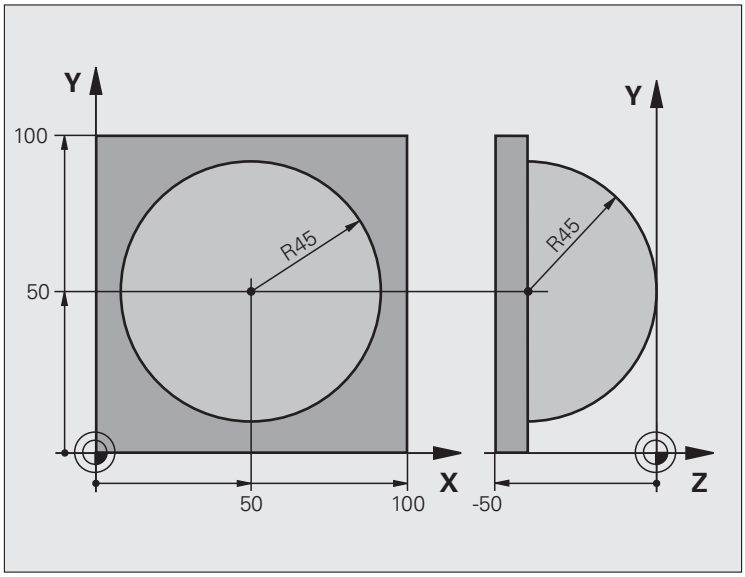

%ESFERA G71 *	
N10 D00 Q1 P01 +50 *	Centro eje X
N20 D00 Q2 P01 +50 *	Centro eje Y
N30 D00 Q4 P01 +90 *	Ángulo inicial en el espacio (plano Z/X)
N40 D00 Q5 P01 +0 *	Ángulo final en el espacio (plano Z/X)
N50 D00 Q14 P01 +5 *	Paso angular en el espacio
N60 D00 Q6 P01 +45 *	Radio de la esfera
N70 D00 Q8 P01 +0 *	Ángulo inicial en la posición de giro en el plano X/Y
N80 D00 Q9 P01 +360 *	Ángulo final en la posición de giro en el plano X/Y
N90 D00 Q18 P01 +10 *	Paso angular en el plano X/Y para desbaste
N100 D00 Q10 P01 +5 *	Sobremedida del radio de la esfera para el desbaste
N110 D00 Q11 P01 +2 *	Distancia de seguridad para posicionamiento previo en el eje de hta.
N120 D00 Q12 P01 +350 *	Avance de fresado
N130 G30 G17 X+0 Y+0 Z-50 *	Definición de la pieza en bruto
N140 G31 G90 X+100 Y+100 Z+0 *	
N150 T1 G17 S4000 *	Llamada a una herramienta
N160 G00 G40 G90 Z+250 *	Retirar la herramienta

N170 L10,0 *	Llamada al mecanizado
N180 D00 Q10 P01 +0 *	Anular la sobremedida
N190 D00 Q18 P01 +5 *	Paso angular en el plano X/Y para el acabado
N200 L10,0 *	Llamada al mecanizado
N210 G00 G40 Z+250 M2 *	Retirar la herramienta, final del programa
N220 G98 L10 *	Subprograma 10: Mecanizado
N230 D01 Q23 P01 +Q11 P02 +Q6 *	Cálculo de la coordenada Z para el posicionamiento previo
N240 D00 Q24 P01 +Q4 *	Copiar el ángulo en el espacio (plano Z/X)
N250 D01 Q26 P01 +Q6 P02 +Q108 *	Corregir el radio de la espera para el posicionamiento previo
N260 D00 Q28 P01 +Q8 *	Copiar la posición de giro en el plano
N270 D01 Q16 P01 +Q6 P02 -Q10 *	Tener en cuenta la sobremedida en el radio de la esfera
N280 G54 X+Q1 Y+Q2 Z-Q16 *	Desplazamiento del punto cero al centro de la esfera
N290 G73 G90 H+Q8 *	Cálculo del ángulo inicial de la posición de giro en el plano
N300 G98 L1 *	Posicionamiento previo en el eje del cabezal
N310 I+0 J+0 *	Fijar el polo en el plano X/Y para el posicionamiento previo
N320 G11 G40 R+Q26 H+Q8 FQ12 *	Posicionamiento previo en el plano
N330 I+Q108 K+0 *	Fijar el polo en el plano Z/X para desplazar el radio de la hta.
N340 G01 Y+0 Z+0 FQ12 *	Desplazamiento a la profundidad deseada
N350 G98 L2 *	
N360 G11 G40 R+Q6 H+Q24 FQ12 *	Desplazar hacia arriba el "arco" aproximado
N370 D02 Q24 P01 +Q24 P02 +Q14 *	Actualización del ángulo en el espacio
N380 D11 P01 +Q24 P02 +Q5 P03 2 *	Pregunta si el arco está terminado, si no retroceso a LBL 2

N390 G11 R+Q6 H+Q5 FQ12 *	Llegada al ángulo final en el espacio
N400 G01 G40 Z+Q23 F1000 *	Retroceso según el eje de la hta.
N410 G00 G40 X+Q26 *	Posicionamiento previo para el siguiente arco
N420 D01 Q28 P01 +Q28 P02 +Q18 *	Actualización de la posición de giro en el plano
N430 D00 Q24 P01 +Q4 *	Anular el ángulo en el espacio
N440 G73 G90 H+Q28 *	Activar la nueva posición de giro
N450 D12 P01 +Q28 P02 +Q9 P03 1 *	Pregunta si no está terminado, en caso afirmativo salto al LBL 1
N460 D09 P01 +Q28 P02 +Q9 P03 1 *	
N470 G73 G90 H+0 *	Anular el giro
N480 G54 X+0 Y+0 Z+0 *	Anular el desplazamiento del punto cero
N490 G98 L0 *	Final del subprograma
N99999999 %ESFERA G71 *	

9

Programación: funciones-auxiliares

9.1 Introducción de funciones auxiliares M y STOP

Nociones básicas

Con las funciones auxiliares del TNC, llamadas también funciones M se controla

- la ejecución del programa, p.ej. una interrupción de la ejecución
- las funciones de la máquina, como la conexión y desconexión del giro del cabezal y el refrigerante
- en el comportamiento de la herramienta en la trayectoria

El constructor de la máquina puede validar ciertas funciones auxiliares que no se describen en este manual. Rogamos consulte el manual de la máquina.

Es posible introducir un máximo de dos funciones auxiliares M al final de una frase de posicionamiento o también en una frase separada. El TNC indica entonces el diálogo: **¿Función auxiliar M?**

Normalmente en el diálogo se indica el número de la función auxiliar. En algunas funciones auxiliares se continúa con el diálogo para poder indicar parámetros de dicha función.

En los modos de funcionamiento Manual y Volante electrónico se introducen las funciones auxiliares por medio de la softkey M.

Tener en cuenta que algunas funciones auxiliares son efectivas al principio de una frase de posicionamiento, otras al final, independientemente de la secuencia en la que estén en la frase NC correspondiente.

Las funciones auxiliares se activan a partir de la frase en la cual son llamadas.

Algunas funciones auxiliares sólo actúan en la frase en la cual han sido programadas. Cuando la función auxiliar no es efectiva sólo por frases, se la debe anular nuevamente en una frase siguiente con función M separada, o el TNC la anulará automáticamente en el final del programa.

Introducción de una función auxiliar en una frase STOP

Una frase de STOP programada interrumpe la ejecución del programa o el test del programa, p.ej. para comprobar una herramienta. En una frase de STOP se puede programar una función auxiliar M:

STOP

- Programación de una interrupción en la ejecución del programa: pulsar la tecla STOP
- Introducir la función auxiliar M

Ejemplo de frases NC

```
N87 G36 M6
```

9.2 Funciones auxiliares para el control de la ejecución del programa, cabezal y refrigerante

Resumen

M	Funcionamiento	Actúa al	Inicio de la frase	final de la frase
M0	PARADA de la ejecución del programa PARADA del cabezal Refrigerante DESCONECTADO			■
M1	PARADA opcional de la ejecución del programa PARADA del cabezal Refrigerante DESCONECTADO			■
M2	PARADA de la ejecución del programa PARADA del cabezal Refrigerante desconectado Salto a la frase 1 Borrado de la visualización de estados (depende de parámetros de máquina **`clearMode`**)			■
M3	Cabezal CONECTADO en sentido horario		■	
M4	Cabezal CONECTADO en sentido antihorario		■	
M5	PARADA del cabezal			■
M6	Cambio de herramienta PARADA del cabezal PARADA en la ejecución del programa			■
M8	Refrigerante CONECTADO		■	
M9	Refrigerante DESCONECTADO			■
M13	Cabezal CONECTADO en sentido horario Refrigerante CONECTADO		■	
M14	Cabezal CONECTADO en sentido antihorario Refrigerante conectado		■	
M30	Como M2			■

9.3 Funciones auxiliares para la indicación de coordenadas

Programación de coordenadas referidas a la máquina: M91/M92

Punto cero de la regla

En las reglas la marca de referencia indica la posición del punto cero de la misma.

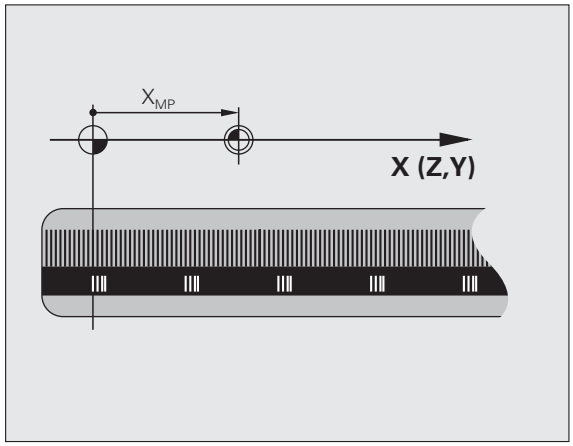

Punto cero de la máquina

El punto cero de la máquina se precisa para:

- fijar los limites de desplazamiento (finales de carrera de software)
- llegar a posiciones fijas de la máquina (p.ej. posición para el cambio de herramienta)
- fijar un punto de referencia en la pieza

El constructor de la máquina introduce para cada eje la distancia desde el punto cero de la máquina al punto cero de la regla en un parámetro de máquina.

Comportamiento estándar

El TNC refiere las coordenadas al punto cero de la pieza Véase "Fijación del punto de referencia sin palpador 3D" en pág. 316.

Comportamiento con M91 - Punto cero de la máquina

Cuando en una frase de posicionamiento las coordenadas se refieren al punto cero de la máquina, se introduce en dicha frase M91.

Si se programan coordenadas incrementales en una frase M91, estas coordenadas se referirán a la última posición M91 programada. Si el programa NC activo no hay programada ninguna posición M91 programada, la coordenadas se referiran entonces a la posición actual de la herramienta.

El TNC indica los valores de coordenadas referidos al punto cero de la máquina. En la visualización de estados se conecta la visualización de coordenadas a REF, Véase "Visualización de estado" en pág. 59.

Comportamiento con M92 - Punto de referencia de la máquina

Además del punto cero de la máquina el constructor de la máquina también puede determinar otra posición fija de la máquina (punto de ref. de la máquina).

El constructor de la máquina determina para cada eje la distancia del punto de ref. de la máquina al punto cero de la misma (véase el manual de la máquina).

Cuando en las frases de posicionamiento las coordenadas se deban referir al punto de referencia de la máquina, deberá introducirse en dichas frases M92.

Con M91 o M92 el TNC también realiza correctamente la corrección de radio. Sin embargo **no** se tiene en cuenta la longitud de la herramienta.

Funcionamiento

M91 y M92 sólo funcionan en las frases de posicionamiento en las cuales está programada M91 o M92.

M91 y M92 se activan al inicio de la frase.

Punto de referencia de la pieza

Cuando las coordenadas deban referirse siempre al punto cero de la máquina, se puede bloquear la fijación del punto de referencia para uno o varios ejes.

Cuando está bloqueada la fijación del punto de referencia para todos los ejes, el TNC ya no muestra la softkey FIJAR PTO. REF en el modo de funcionamiento Manual.

La figura indica sistemas de coordenadas con puntos cero de la máquina y de la pieza.

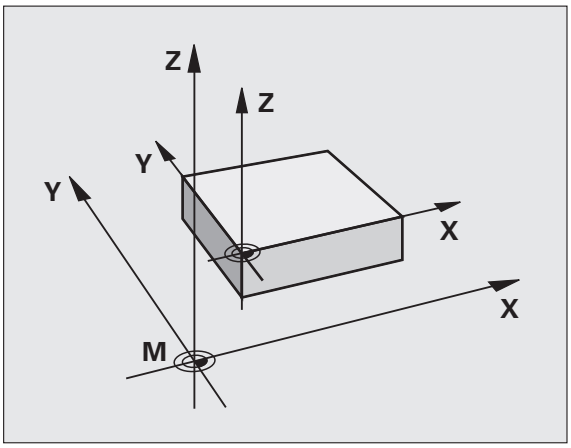

M91/M92 en el modo de funcionamiento Test del programa

Para poder simular también gráficamente los movimientos M91/M92, se activa la supervisión del espacio de trabajo visualizando la pieza en bruto en relación al punto de referencia fijado, Véase "Mostrar pieza en bruto en el espacio de mecanizado" en pág. 359.

Aproximación a las posiciones en un sistema de coordenadas no inclinado con plano inclinado de mecanizado activado: M130

Comportamiento standard en un plano de mecanizado inclinado

Las coordenadas en las frases de posicionamiento se refieren al sistema de coordenadas inclinado.

Comportamiento con M130

Las coordenadas de frases lineales cuando está activado el plano de trabajo inclinado se refieren al sistema de coordenadas de la pieza sin inclinar

Entonces el TNC posiciona la hta. (inclinada) sobre la coordenada programada en el sistema sin inclinar.

¡Atención: Peligro de colisión!

Las siguientes frases de posicionamiento o ciclos de mecanizado se vuelven a ejecutar en un sistema de coordenadas inclinado, lo que en ciclos de mecanizado con posicionamiento previo absoluto puede causar problemas.

La función M130 sólo se permite si la función inclinar plano de mecanizado se encuentra activa.

Funcionamiento

M130 actúa por frases en rectas sin corrección del radio de la herramienta.

9.4 Funciones auxiliares para el comportamiento en trayectoria

Mecanizado de pequeños escalones de un contorno: M97

Comportamiento estándar

El TNC añade en las esquinas exteriores un círculo de transición. En escalones pequeños del contorno, la herramienta dañaría el contorno.

El TNC interrumpe en dichas posiciones la ejecución del programa y emite el aviso de error "Radio de herramienta muy grande".

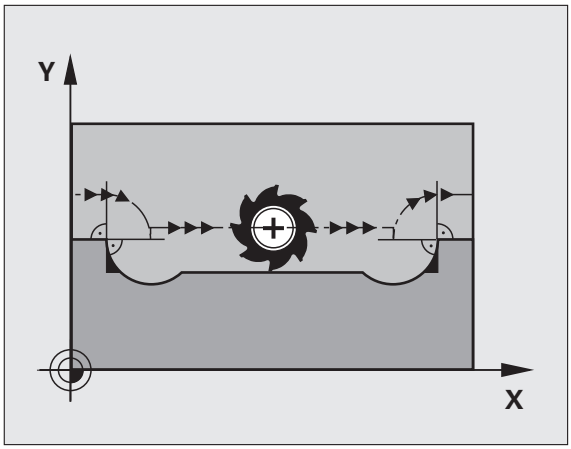

Comportamiento con M97

El TNC calcula un punto de intersección en la trayectoria del contorno, como en esquinas interiores, y desplaza la herramienta a dicho punto.

M97 se programa en la frase en la cual está determinado el punto exterior de la esquina.

¡En lugar de **M97** debería utilizarse la función **M120 LA** que es sustancialmente más potenteVer "Cálculo previo del contorno con corrección de radio (LOOK AHEAD): M120" en pág. 268!

Funcionamiento

M97 actúa sólo en la frase del programa en la que está programada.

Con M97 la esquina del contorno no se mecaniza completamente. Si es preciso habrá que mecanizarla posteriormente con una herramienta más pequeña.

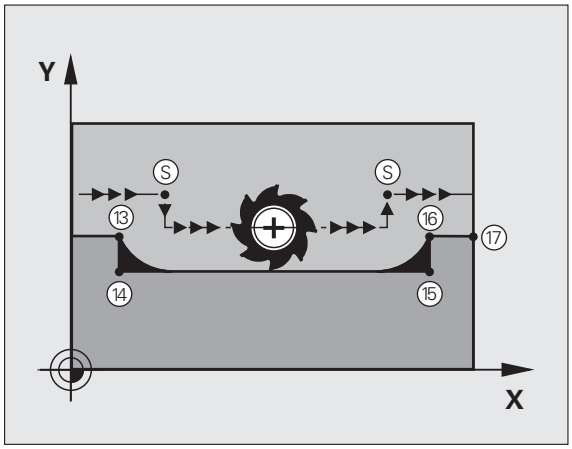

Ejemplo de frases NC

`N50 G99 G01 ... R+20 *`	Radio de herramienta grande
`...`	
`N130 X ... Y ... F ... M97 *`	Llegada al punto 13 del contorno
`N140 G91 Y-0,5 ... F ... *`	Mecanizado de pequeños escalones 13 y 14
`N150 X+100 ... *`	Llegada al punto 15 del contorno
`N160 Y+0,5 ... F ... M97 *`	Mecanizado de pequeños escalones 15 y 16
`N170 G90 X ... Y ... *`	Llegada al punto 17 del contorno

Mecanizado completo de esquinas abiertas del contorno: M98

Comportamiento estándar

El TNC calcula en las esquinas interiores el punto de intersección de las trayectorias de fresado y desplaza la herramienta a partir de dicho punto en una nueva dirección.

Cuando el contorno está abierto en las esquinas, el mecanizado es incompleto:

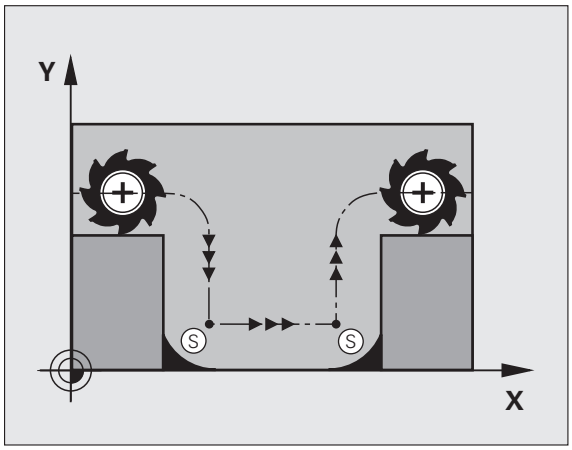

Comportamiento con M98

Con la función auxiliar M98 el TNC desplaza la herramienta hasta que cada punto del contorno esté realmente mecanizado:

Funcionamiento

M98 sólo funciona en las frases del programa en las que ha sido programada.

M98 actúa al final de la frase.

Ejemplo de frases NC

Sobrepasar sucesivamente los puntos 10, 11 y 12 del contorno:

```
N100 G01 G41 X ... Y ... F ... *
N110 X ... G91 Y ... M98 *
N120 X+ ... *
```

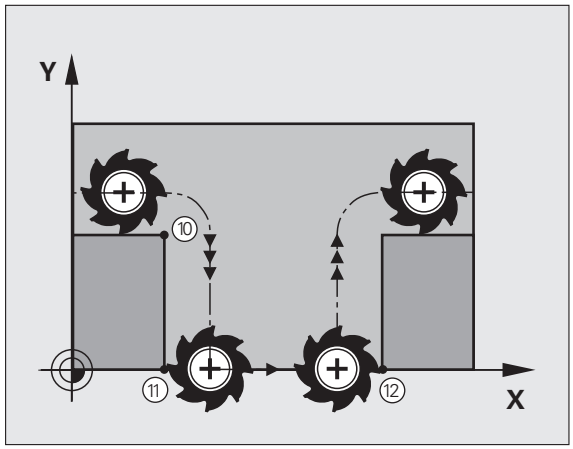

Factor de avance para movimientos de profundización: M103

Comportamiento estándar

El TNC desplaza la herramienta con el último avance programado independientemente de la dirección de desplazamiento.

Comportamiento con M103

El TNC reduce el avance cuando la herramienta se desplaza en la dirección negativa del eje de la hta. El avance al insertar FZMAX se calcula a partir del último avance programado FPROG y un factor F%:

FZMAX = FPROG x F%

Introducción de M103

Cuando se introduce M103 en una frase de posicionamiento, el diálogo del TNC pregunta por el factor F.

Funcionamiento

M103 actúa al principio de la frase.
M103 se anula programado de nuevo M103 pero sin factor

M103 tiene efecto tambien con el plano de mecanizado inclinado activo. La reducción del avance tiene efecto entonces durante el desplazamiento en dirección negativa del eje de la herramienta **inclinado**.

Ejemplo de frases NC

El avance al profundizar es el 20% del avance en el plano.

`...`	Avance real (mm/min):
`N170 G01 G41 X+20 Y+20 F500 M103 F20 *`	500
`N180 Y+50 *`	500
`N190 G91 Z-2,5 *`	100
`N200 Y+5 Z-5 *`	141
`N210 X+50 *`	500
`N220 G90 Z+5 *`	500

Avance en milímetros/vueltas del cabezal M136

Comportamiento estándar

El TNC desplaza la herramienta a la velocidad de avance F en mm/min determinada en el programa.

Comportamiento con M136

En programas de pulgadas no es posible combinar la función auxiliar M136 con la alternativa de avance FU recientemente introducida.

Con M136 activa, el cabezal no debe estar regulado.

Con M136 el TNC no desplaza la herramienta en mm/min sino con el avance F en mm/vuelta del cabezal determinado en el programa. Si se modifica el número de revoluciones mediante el potenciómetro de override del cabezal, el TNC ajusta automáticamente el avance.

Funcionamiento

M136 se activa al inicio de la frase.

M136 se anula programando M137.

Avance en arcos de círculo: M109/M110/M111

Comportamiento estándar

El TNC relaciona la velocidad de avance programada respecto a la trayectoria del centro de la herramienta.

Comportamiento en arcos de círculo con M109

El TNC mantiene constante el avance de la cuchilla de la herramienta en los mecanizados interiores y exteriores de los arcos de círculo.

Comportamiento en arcos de círculo con M110

El TNC mantiene constante el avance en el mecanizado interior de arcos de círculo. En un mecanizado exterior de arcos de círculo, no actúa ningún ajuste del avance.

Si se define M109 o bien M110 con un vaor superior a 200 antes de la llamada al ciclo de mecanizado, el ajuste del avance actúa también en los arcos de círculo dentro de ciclos de mecanizado. Al final o cuando se interrumpe un ciclo de mecanizado se reproduce de nuevo el estado original.

Funcionamiento

M109 y M110 actúan al principio de la frase. M109 y M110 se anulan con M111.

Cálculo previo del contorno con corrección de radio (LOOK AHEAD): M120

Comportamiento estándar

Cuando el radio de la herramienta es mayor a un escalón del contorno con corrección de radio, el TNC interrumpe la ejecución del programa e indica un aviso de error. M97 Ver "Mecanizado de pequeños escalones de un contorno: M97" en pág. 263 evita el aviso de error, pero causa una marca en la pieza y además desplaza la esquina.

En los rebajes pueden producirse daños en el contorno.

Comportamiento con M120

El TNC comprueba los rebajes y salientes de un contorno con corrección de radio y hace un cálculo previo de la trayectoria de la herramienta a partir de la frase actual. No se mecanizan las zonas en las cuales la hta. puede perjudicar el contorno (representadas en la figura en color oscuro). M120 también se puede emplear para calcular la corrección de radio de la herramienta a los datos de la digitalización o los datos elaborados en un sistema de programación externo. De esta forma se pueden compensar desviaciones del radio teórico de la herramienta.

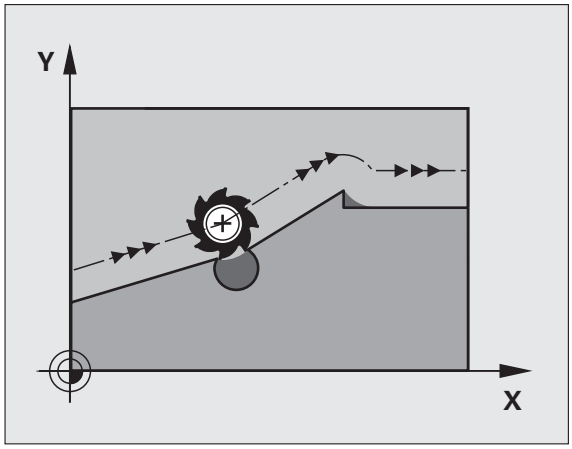

El número de frases (máximo 99) que el TNC calcula previamente se determina con LA (en inglés **L**ook **A**head: prever) detrás de M120. Cuanto mayor sea el número de frases preseleccionadas que el TNC debe calcular previamente, más lento será el proceso de las frases.

Introducción

Cuando se introduce M120 en una frase de posicionamiento, el TNC sigue el diálogo para dicha frase y pregunta por el número de frases precalculadas LA.

Funcionamiento

M120 deberá estar en una frase NC que tenga corrección de radio **G41** ó **G42**. M120 actúa a partir de dicha frase hasta que

- se elimina la corrección de radio con **G40**
- Programar M120 LA0
- Se programa M120 sin LA
- Llamar con **%** a otro programa
- se inclinan planos de mecanizado con el ciclo **G80** o con la función PLANE

M120 actúa al principio de la frase.

Limitaciones

- La reentrada en un contorno tras la parada externa/interna se lleva a cabo con la función AVANCE A FRASE N. Antes de iniciar un proceso hasta una frase, debe anularse M120, de lo contrario el TNC emite un aviso de error
- Cuando se utilizan las funciones **G25** y **G24** las frases delante y detrás de **G25** ó **G24** sólo pueden contener las coordenadas del plano de mecanizado.
- Antes de la utilización de las siguientes funciones se debe cancelar M120 y la corrección del radio:
  - ciclo **G60** Tolerancia
  - ciclo **G80** Plano de mecanizado
  - Función PLANE
  - M114
  - M128

Superposición de posicionamientos del volante durante la ejecución de un programa: M118

Comportamiento estándar

El TNC desplaza la herramienta en los modos de funcionamiento de ejecución del programa tal y como se determina en el programa de mecanizado.

Comportamiento con M118

Con M118 se pueden realizar correcciones manualmente con el volante durante la ejecución del programa. Para ello se programa M118 y se introduce un valor específico en mm (eje lineal o giratorio)

Introducción

Cuando se introduce M118 en una frase de posicionamiento, el TNC continúa con el diálogo y pregunta por los valores específicos de cada eje. Para la introducción de las coordenadas se emplean las teclas naranjas de los ejes o el teclado ASCII.

Funcionamiento

El posicionamiento del volante se elimina programando de nuevo M118 sin introducción de coordenadas.

M118 actúa al principio de la frase.

Ejemplo de frases NC

Durante la ejecución del programa se puede producir con el volante un desplazamiento en el plano de mecanizado X/Y, de ±1 mm y de ±5° en el eje giratorio B del valor programado:

```
N250 G01 G41 X+0 Y+38.5 F125 M118 X1 Y1 B5 *
```

M118 actúa en el sistema de coordenadas inclinado, si se activa el inclinado del plano de mecanizado para el modo manual. Si el inclinado del plano de mecanizado para el modo manual no se encuentra activado actuará el sistema de coordenadas original.

¡M118 también actúa en el modo de funcionamiento Posicionamiento manual!

¡Cuando está activada M118, al interrumpirse el programa, no se dispone de la función DESPLAZAMIENTO MANUAL!

Retirada del contorno en dirección al eje de la herramienta: M140

Comportamiento estándar

El TNC desplaza la herramienta en los modos de funcionamiento de ejecución del programa tal y como se determina en el programa de mecanizado.

Comportamiento con M140

Con M140 MB (move back) puede retirarse del contorno en la dirección del eje de la herramienta.

Introducción

Cuando en una frase de posicionamiento se programa M140, el TNC continúa el diálogo preguntando por el recorrido de retroceso de la herramienta fuera del contorno. Introducir el camino deseado, que la herramienta debe seguir para alejarse del contorno o bien pulsar la softkey MB MAX para desplazarla al límite de desplazamiento.

Adicionalmente puede programarse un avance con el que la herramienta se desplaza el recorrido introducido. Si no se introduce ningún avance, el TNC desplaza el recorrido programado en marcha rápida.

Funcionamiento

M140 sólo actúa en la frase en la que se programa.

M140 actúa al principio de la frase.

Ejemplo de frases NC

Frase 250: retirar la herramienta 50 mm del contorno

Frase 251: desplazar la herramienta hasta el límite del margen de desplazamiento

```
N250 G01 X+0 Y+38.5 F125 M140 MB50 *
N251 G01 X+0 Y+38.5 F125 M140 MB MAX *
```

M140 actúa también cuando está activada la función del plano de mecanizado inclinado. En máquinas con cabezales basculantes el TNC desplaza entonces la herramienta en el sistema inclinado.

Con **M140 MB MAX** se puede retirar sólo en dirección positiva.

Antes de **M140** definir una llamada de herramienta con el eje de herramienta, de lo contrario no está definida la dirección de desplazamiento.

Suprimir la supervisión del palpador: M141

Comportamiento estándar

Cuando el palpador está desviado, al querer desplazar un eje de la máquina el TNC emite un aviso de error.

Comportamiento con M141

El TNC también desplaza los ejes de la máquina cuando el palpador está desviado. Esta función se precisa cuando se utiliza un ciclo de medición propio con el ciclo de medición 3, para retirar de nuevo el palpador, después de la desviación, con una frase de posicionamiento.

¡Atención: Peligro de colisión!

Cuando se utiliza la función M141, debe prestarse atención a que el palpador se retire en la dirección correcta.

M141 actúa sólo en desplazamientos con frases lineales.

Funcionamiento

M141 actúa sólo en las frases del programa, en las cuales se ha programado M141.

M141 actúa al principio de la frase.

Con Stop NC retirar automáticamente la herramienta del contorno: M148

Comportamiento estándar

Con un Stop NC el TNC detiene todos los movimientos de desplazamiento. La herramienta permanece en el punto de interrupción.

Comportamiento con M148

La función M148 debe ser habilitada por el fabricante de la máquina. El fabricante de la máquina define en un parámetro de máquina el recorrido que debe desplazar el TNC con un **LIFTOFF**.

El TNC retrocede la herramienta del contorno hasta 30 mm en dirección al eje de la herramienta si en la tabla de herramientas en la columna **LIFTOFF** está fijado el parámetro **Y** para la herramienta activa Ver "Tabla de herramientas: Datos de la herramienta estándard" en pág. 132

LIFTOFF actúa en las siguientes situaciones:

- En caso de una parada NC iniciada por Ud.
- En caso de una parada NC iniciada por el software, p.ej., cuando ha ocurrido un error en el sistema de accionamiento
- En caso de una interrupción de tensión

¡Atención: Peligro de colisión!

Deberá tener en cuenta que al volver a aproximarse al contorno puden ocasionarse daños en el mismo especialmente en superficies curvadas. ¡Mover la herramienta antes de realizar la nueva aproximación!

Definir el valor, según el cual la herramienta debe retirarse en el parámetro de máquina **CfgLiftOff**. Además, generalmente, en el parámetro de máquina **CfgLiftOff** se puede desactivar la función.

Funcionamiento

M148 tiene efecto hasta que se desactiva la función con M149.

M148 actúa al principio de la frase, M149 al final de la frase.

10

Programación: Funciones especiales

10.1 Resumen des las funciones especiales

Mediante la tecla SPEC FCT y las softkeys correspondientes se tiene acceso a más funciones especiales del TNC. En las siguientes tablas se resumen las funciones disponibles.

Menú principal Funciones especiales SPEC FCT

SPEC FCT

▶ Seleccionar funciones especiales

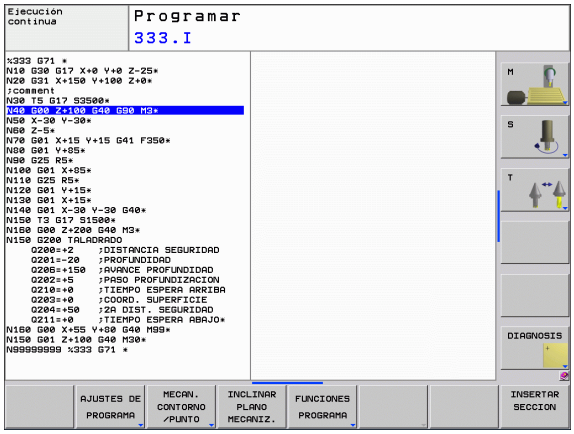

Función	Softkey	Descripción
Definir especificaciones del programa	AJUSTES DE PROGRAMA	Página 277
Funciones para mecanizados de contorno y de puntos	MECAN. CONTORNO /PUNTO	Página 277
Definir función **PLANE**	INCLINAR PLANO MECANIZ.	Página 285
Definir las diferentes funciones en lenguaje DIN/ISO	FUNCIONES PROGRAMA	Página 278
Definir el punto de estructuración	INSERTAR SECCION	Página 111

Menú Especificaciones del programa

AJUSTES DE PROGRAMA

▶ Seleccionar el menú Especificaciones del programa

Función	Softkey	Descripción
Definición de la pieza en bruto	BLK FORM	Página 75
Seleccionar la tabla de puntos cero	TABLA PTOS.CERO	Ver Modo de Empleo Ciclos

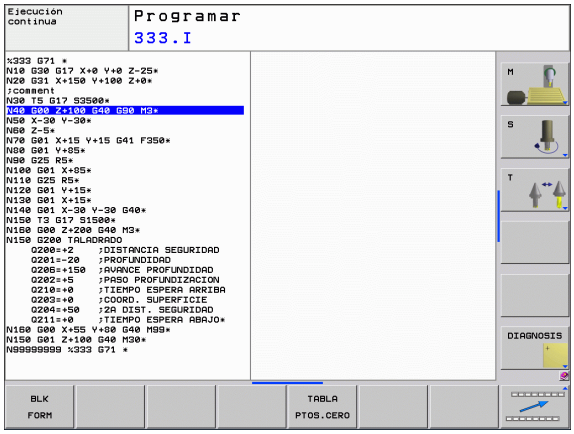

Menú Funciones para mecanizados de contorno y de puntos

MECAN. CONTORNO /PUNTO

▶ Seleccionar menú para funciones para mecanizados de contorno y de puntos

Función	Softkey	Descripción
Asignar la descripción del contorno	DECLARE CONTOUR	Ver Modo de Empleo Ciclos
Seleccionar la definición del contorno	SEL CONTOUR	Ver Modo de Empleo Ciclos
Definir una fórmula compleja del contorno	FORMULA CONTORNO	Ver Modo de Empleo Ciclos

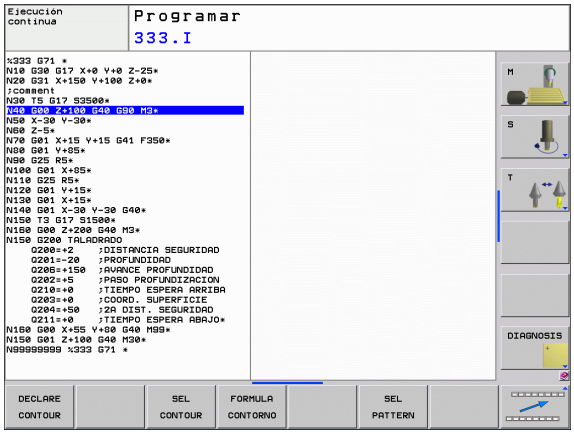

Menü para la definición de diferentes funciones en DIN/ISO

FUNCIONES PROGRAMA

▶ Seleccionar el menü para la definición de diferentes funciones en DIN/ISO

Función	Softkey	Descripción
Definir las funciones de cadenas de texto	FUNCIONES STRING	Página 235
Definir las funciones DIN/ISO	DIN/ISO	Página 279
Insertar comentario	INSERTAR COMENTARIO	Página 109

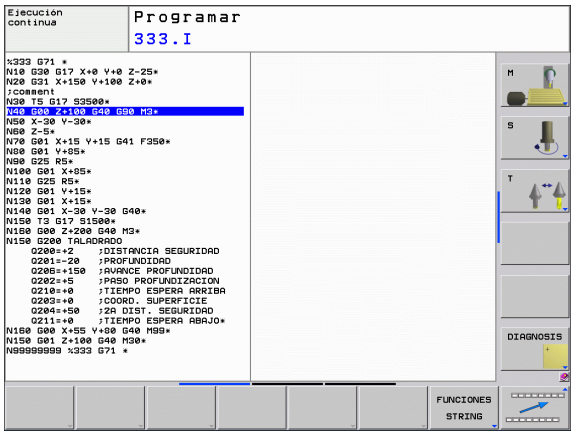

10.2 Definir las funciones DIN/ISO

Resumen

Si se ha conectado un teclado en el puerto USB, las funciones DIN/ISO también se pueden introducir directamente a través del teclado USB.

Para la creación de programas DIN/ISO, el TNC pone a disposición softkeys con las siguientes funciones:

Función	Softkey
Seleccionar funciones DIN/ISO	DIN/ISO
Avance	F
Movimientos de herramienta, ciclos y funciones de programa	G
Coordenada X del punto central del círculo/polo	I
Coordenada Y del punto central del círculo/polo	J
Llamada de Label para subprograma y repetición de programa parcial	L
Función auxiliar	M
Número de bloque	N
Llamada a una herramienta	T
Ángulo en coordenadas polares	H
Coordenada Z del punto central del círculo/polo	K
Radio en coordenadas polares	R
Velocidad de rotación del cabezal	S

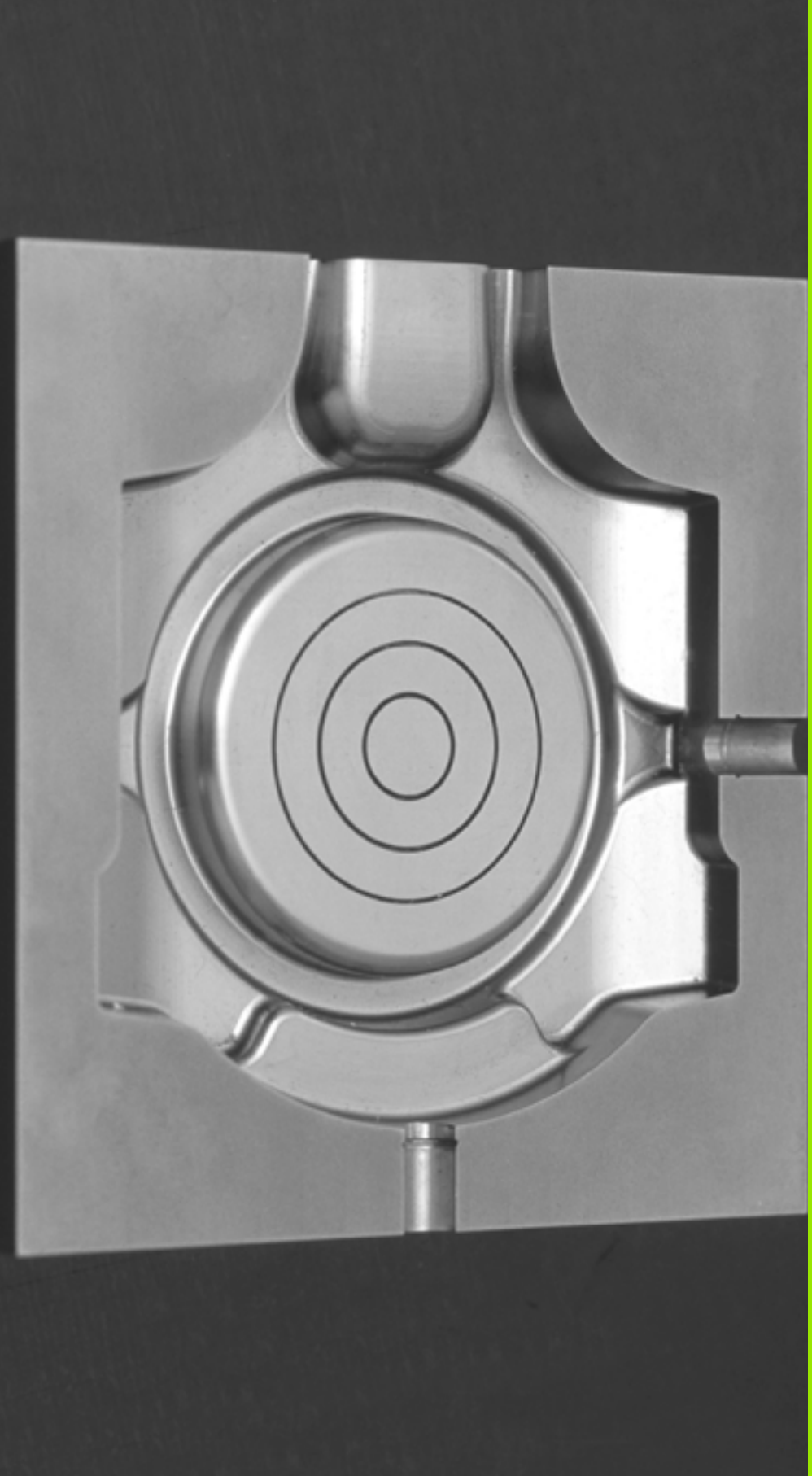

11

Programación: Mecanizado multieje

11.1 Funciones para el mecanizado multieje

En este capitulo se resumen las funciones del TNC vinculadas con el mecanizado multieje:

Función del TNC	Descripción	Página
PLANE	Definir el mecanizado en el plano de mecanizado inclinado	Página 283
M116	Avance de ejes giratorios	Página 304
M126	Desplazamiento de los ejes giratorios en un recorrido optimizado	Página 305
M94	Reducir el valor indicado de ejes giratorios	Página 306

11.2 La función PLANE: inclinación del plano de mecanizado (opción de -software 1)

Introducción

¡Las funciones para la inclinación del plano de mecanizado deben ser indicadas por el constructor de la máquina!

La función **PLANE**, generalmente se puede ajustar sólo en una máquina que disponga al menos de dos ejes giratorios (mesa y/o cabezal). Excepción: también se puede utilizar la función **PLANE AXIAL** cuando en su máquina solamente exista o esté activo un único eje giratorio.

Con la función **PLANE** (ingl. plane = plano) se dispone de una potente función con la que se puede definir de diferentes modos de planos de mecanizado inclinados.

Todas las funciones **PLANE** disponibles en el TNC describen el plano de mecanizado que se desee independientemente de los ejes basculantes que estén habilitados realmente en la máquina. Se dispone de las siguientes posibilidades:

Función	Parámetros indispensables	Softkey	Página
SPATIAL	Tres ángulos espaciales **SPA**, **SPB**, **SPC**	SPATIAL	Página 287
PROJECTED	Dos ángulos de proyección **PROPR** y **PROMIN** asi como un ángulo de rotación **ROT**	PROJECTED	Página 289
EULER	Tres ángulos Euler: precisión (**EULPR**), nutación (**EULNU**) y rotación (**EULROT**),	EULER	Página 291
VECTOR	Vector de normales para la definición del plano y vector de base para la definición de la dirección del eje inclinado X	VECTOR	Página 293
POINTS	Coordenadas de tres puntos cualquiera del plano a inclinar	POINTS	Página 295
RELATIV	Único ángulo espacial con efecto incremental	REL. SPA.	Página 297

Función	Parámetros indispensables	Softkey	Página
AXIAL	Hasta tres ángulos de eje absolutos o incrementales **A**, **B**, **C**		Página 298
RESET	Cancelar la función PLANE		Página 286

(Bit 2 = 1)La definición de parámetros de la función **PLANE** está dividida en dos partes:

- La definición geométrica del plano que es diferente para cada una de las funciones **PLANE** disponibles
- El comportamiento de la posición de la función **PLANE**, que debe verse independientemente de la definición del plano, es idéntica para todas las funciones **PLANE** Ver "Determinar el comportamiento de posicionamiento de la función PLANE" en pág. 300

La función Aceptar posición real no es posible con el plano de mecanizado inclinado activado.

Si utiliza la función **PLANE** con la función **M120** activa, el TNC anula automáticamente la corrección de radio y, con ello, también la función **M120**.

Las funciones **PLANE** siempre resetear con **PLANE RESET**. Con la introducción de 0 en todos los parámetros **PLANE** no se realiza un reset completo de la función.

Definir función PLANE

SPEC FCT

▶ Visualizar la carátula de softkeys con funciones especiales

INCLINAR PLANO MECANIZ.

▶ Seleccionar la función **PLANE**: pulsar la Softkey INCLINAR PLANO DE MECANIZADO: el TNC visualiza en la barra de Softkeys las posibilidades de definición de las que se dispone

Seleccionar función

▶ Seleccionar la función escogida mediante Softkey: el TNC continuará con el diálogo y requerirá los parámetros necesarios

Visualización de la posición

Tan pronto como esté activa cualquier función **PLANE**, el TNC muestra en la visualización de estado adicional el ángulo espacial calculado (véase figura). Fundamentalmente, el TNC -independientemente de la función **PLANE** utilizada - realiza los cálculos internamente en base al ángulo espacial.

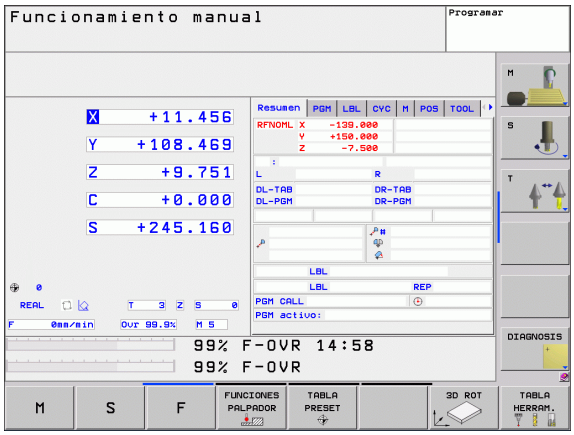

Reiniciar la función PLANE

- Visualizar la carátula de softkeys con funciones especiales

- Seleccionar las funciones especiales del TNC: pulsar la softkey FUNC. ESPECIALES DEL TNC

- Seleccionar función PLANE: pulsar la Softkey INCLINAR PLANO DE MECANIZADO: el TNC visualiza en la barra de Softkeys las posibilidades de definición de las que se dispone

- Seleccionar la función a desactivar: con ello se desactiva internamente la función **PLANE** sin que varie nada en las posiciones de eje actuales

- Determinar, si el TNC debe mover automáticamente los ejes basculantes a la posición básica (**MOVE** o **TURN**) o no (**STAY**), Ver "Inclinación automática: MOVE/TURN/STAY (introducción requerida obligatoria)" en pág. 300

- Finalizar la introducción: pulsar la tecla END

La función **PLANE RESET** desactiva la función **PLANE** activa - o un ciclo **G80** activo - completamente (ángulo = 0 y función inactiva). No es necesaria una definición múltiple.

Ejemplo: Frase NC

```
25 PLANE RESET MOVE ABST50 F1000
```

Definir el plano de mecanizado mediante ángulos espaciales: PLANE SPATIAL

Aplicación

Los ángulos espaciales definen un plano de mecanizado en función de hasta tres **giros sobre el sistema de coordenadas fijado en la máquina**. La secuencia de los giros esta determinada de forma fija, primero sobre el eje A, después sobre el B y finalmente sobre el C (el modo de funcionamiernto corresponden a los del ciclo 19, cuando las introducciones en el ciclo 19 se hayan realizado atendiendo al ángulo espacial)

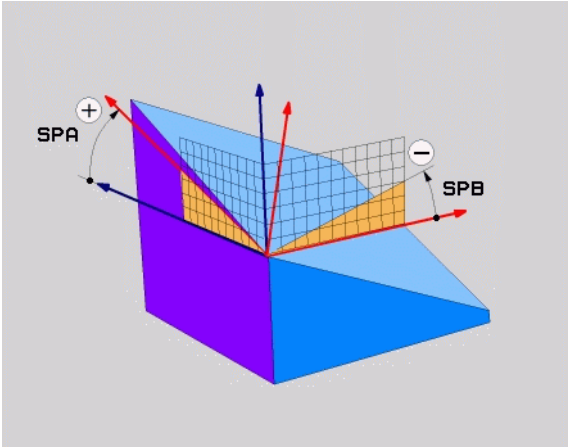

Antes de la programación deberá tenerse en cuenta

Deben definirse siempre los tres ángulos espaciales **SPA**, **SPB** y **SPC**, aunque alguno de ellos tenga valor 0.

La secuencia de giros descrita anteriormente es váida independientemente del eje de la herramienta activo.

Descripción de parámetros para el comportamiento de la posición: Véase "Determinar el comportamiento de posicionamiento de la función PLANE" en pág. 300.

Parámetros de introducción

- **¿Ángulo espacial A?**: ángulo de giro **SPA** sobre el eje de máquina X (ver figura superior derecha). Rango de introducción de -359.9999° a +359.9999°.
- **¿Ángulo espacial B?**: ángulo de giro **SPB** sobre el eje de máquina Y (ver figura superior derecha). Rango de introducción de -359.9999° a +359.9999°.
- **¿Ángulo espacial C?**: ángulo de giro **SPC** sobre el eje de máquina Z (véase figura del centro a la derecha). Rango de introducción de -359.9999° a +359.9999°.
- Continuar con las propiedades de la posición Ver "Determinar el comportamiento de posicionamiento de la función PLANE" en pág. 300

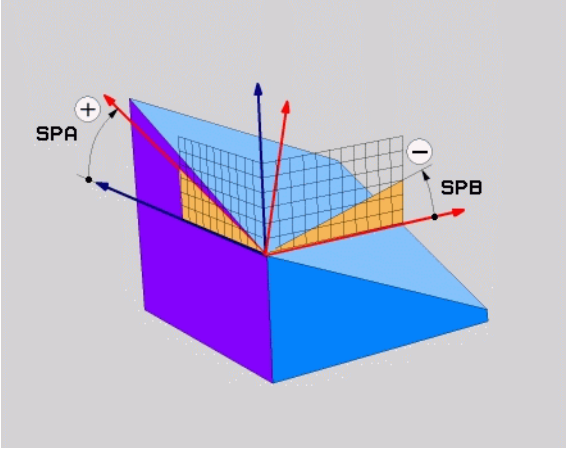

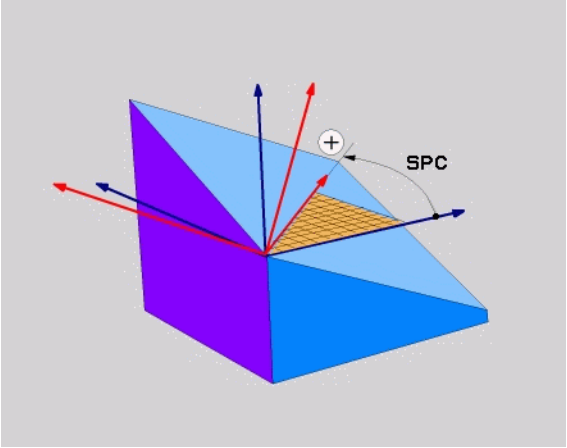

Abreviaturas utilizadas

Abreviatura	Significado
SPATIAL	Ingl. **spatial** = espacial
SPA	**sp**atial **A**: giro sobre el eje X
SPB	**sp**atial **B**: giro sobre el eje Y
SPC	**sp**atial **C**: giro sobre el eje Z

Ejemplo: Frase NC

```
5 PLANE SPATIAL SPA+27 SPB+0 SPC+45 .....
```

Definir el plano de mecanizado mediante ángulos de proyección: PLANE PROJECTED

Aplicación

Los ángulos de proyección definen un plano de mecanizado mediante la introduccion de dos ángulos que pueden calcularse mediante la proyección del primer plano de coordenadas (Z/X en el eje de herramienta Z) y del segundo plano de coordenadas (Y/Z en el eje de herramienta Z) en el plano de mecanizado a definir.

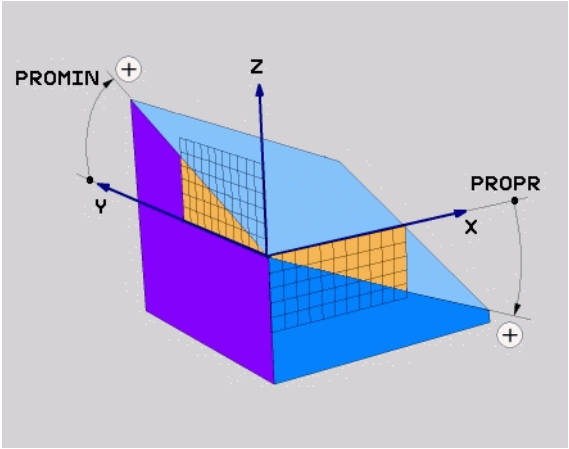

Antes de la programación deberá tenerse en cuenta

Los ángulos de proyección sólo pueden utilizarse cuando las definiciones de ángulo se refieran a un bloque rectangular. De lo contrario aparecen distorsiones en la pieza.

Descripción de parámetros para el comportamiento de la posición: Véase "Determinar el comportamiento de posicionamiento de la función PLANE" en pág. 300.

Parámetros de introducción

- **¿Ángulo proyec. en 1er. plano de coordenadas?**: ángulo proyectado del plano de mecanizado inclinado en el 1er. plano de coordenadas del sistema de coordenadas de la máquina (Z/X en el eje de la herramienta Z, ver figura superior derecha). Rango de introducción de -89.9999° a +89.9999°. El eje de 0° es el eje principal del plano de mecanizado activo (X con eje de herramienta Z, dirección positiva ver figura superior derecha)
- **¿Ángulo proyec. en 2º plano de coordenadas?**: ángulo proyectado del plano de mecanizado inclinado en el 2º plano de coordenadas del sistema de coordenadas de la máquina (Y/Z en el eje de la herramienta Z, ver figura superior derecha). Rango de introducción de -89.9999° a +89.9999°. El eje de 0° es el eje transversal del plano de mecanizado activo (Y con eje de herramienta Z)
- **¿Ángulo ROT del plano inclin.?**: Giro del sistema de coordenadas inclinado sobre el eje de herramienta inclinado (corresponde de forma análoga a una rotación con el ciclo 10 GIRO). Con el ángulo de rotación es posible determinar de forma sencilla la dirección del eje principal del plano de mecanizado (X con eje de herramienta Z, Z con eje de herramienta Y, ver figura en el centro a la derecha. Rango de introducción de -360° a +360°.
- Continuar con las propiedades de la posición Ver "Determinar el comportamiento de posicionamiento de la función PLANE" en pág. 300

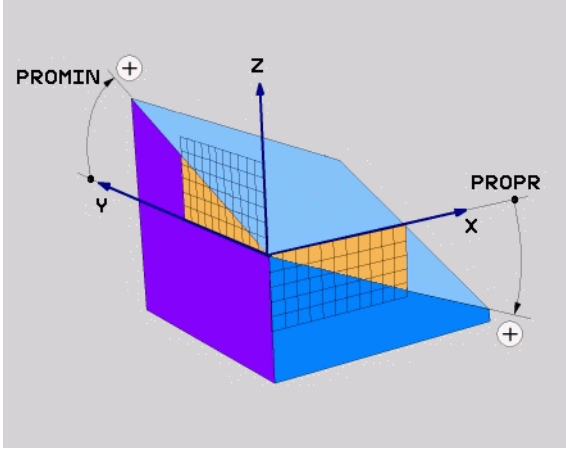

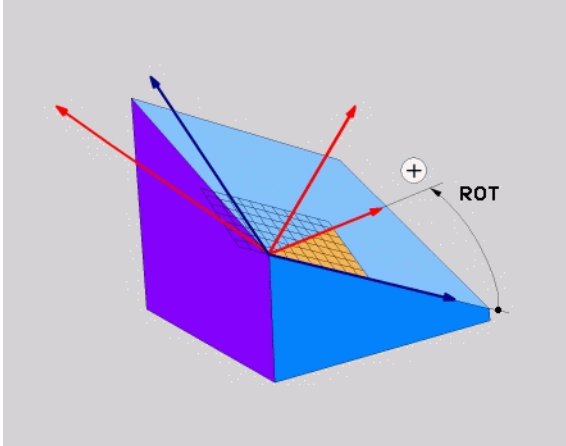

Frase NC

```
5 PLANE PROJECTED PROPR+24 PROMIN+24 PROROT+30 .....
```

Abreviaturas utilizadas

Abreviatura	Significado
PROJECTED	Ingl. **projected** = proyectado
PROPR	**pr**inciple plane: plano principal
PROMIN	**min**or plane: eje transversal
PROROT	Ingl. **rot**ation: rotación

Definir el plano de mecanizado mediante ángulos de Euler: PLANE EULER

Aplicación

Los ángulos de Euler definen un plano de mecanizado en función de hasta tres **giros sobre el sistema de coordenadas inclinado respectivamente**. Los tres ángulos de Euler fueron definidos por el matemático suizo Euler. Trasladados al sistema de coordenadas de la máquina se generan los siguientes significados:

Ángulo de precisión **EULPR**	Giro del sistema de coordenadas sobre el eje Z
Ángulo de nutación **EULNU**	Giro del sistema de coordendas sobre el eje X rotado por el ángulo de precisión
Ángulo de rotación **EULROT**	Giro del plano de mecanizado inclinado sobre el eje Z inclinado

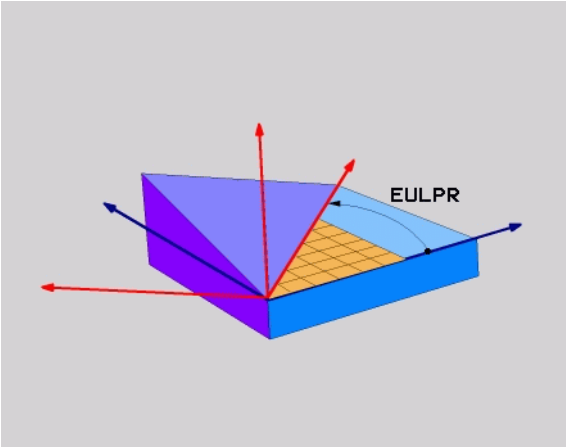

Antes de la programación deberá tenerse en cuenta

La secuencia de giros descrita anteriormente es váida independientemente del eje de la herramienta activo.

Descripción de parámetros para el comportamiento de la posición: Véase "Determinar el comportamiento de posicionamiento de la función PLANE" en pág. 300.

Parámetros de introducción

- **Ang. giro plano principal de coordendas?**: ángulo de giro **EULPR** sobre el eje Z (ver figura superior derecha) Deberá tenerse en cuenta:
  - Rango de introducción es -180,0000° a 180,0000°
  - El eje 0° es el eje X
- **¿Ángulo inclinación eje herramienta?**: ángulo inclinado **EULNUT** del sistema de coordenadas sobre el eje X rotado mediante el ángulo de precisión (ver figura del centro a la derecha). Deberá tenerse en cuenta:
  - Rango de introducción es 0° a 180,0000°
  - Eje 0° es el eje Z
- **¿Ángulo ROT del plano inclin.?**: giro **EULROT** del sistema de coordenadas inclinado sobre el eje Z inclinado (corresponde de forma análoga a una rotación con el ciclo 10 GIRO). Con el ángulo de rotación es posible determinar de forma sencilla la dirección del eje X en el plano de mecanizado inclinado. Deberá tenerse en cuenta:
  - Rango de introducción es 0° a 360.0000°
  - El eje 0° es el eje X
- Continuar con las propiedades de la posición Ver "Determinar el comportamiento de posicionamiento de la función PLANE" en pág. 300

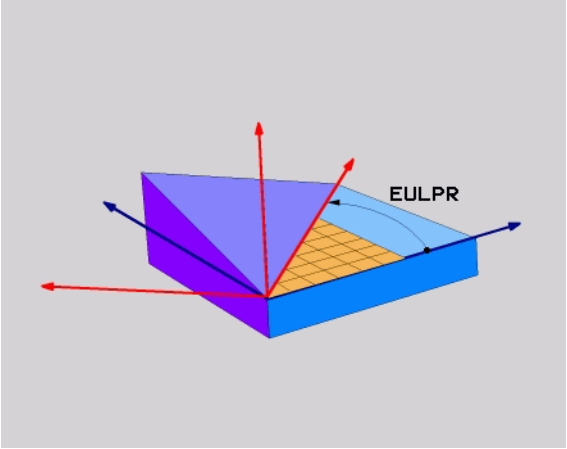

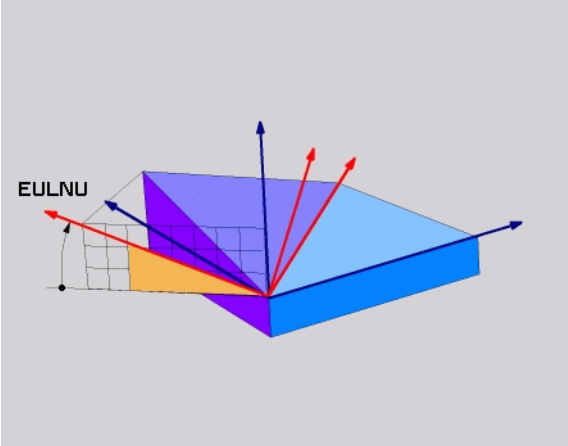

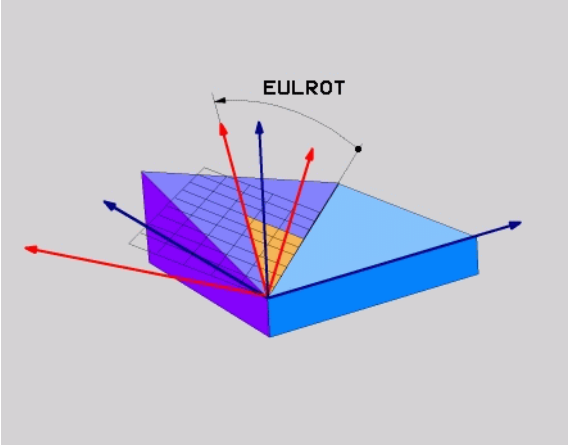

Frase NC

```
5 PLANE EULER EULPR45 EULNU20 EULROT22 .....
```

Abreviaturas utilizadas

Abreviatura	Significado
EULER	Matemático suizo que definió los llamados ángulos de Euler
EULPR	Ángulo de **pr**ecisión: ángulo que describe el giro del sistema de coordenadas sobre el eje Z
EULNU	Ángulo de **nu**tación: ángulo que describe el giro del sistema de coordenadas sobre el eje X rotado con el ángulo de precisión
EULROT	Ángulo de **ro**tación: ángulo que describe el giro del plano de mecanizado inclinado sobre el eje Z inclinado

Definir el plano de mecanizado mediante dos vectores: PLANE VECTOR

Aplicación

La definición de un plano de mecanizado mediante **dos vectores** puede utilizarse si su sistema CAD puede calcular el vector base y el vector normal del plano de mecanizado inclinado. No es necesaria una introducción normalizada. El TNC calcula la normalización internamente, para que se puedan introducir los valores entre -9.999999 y +9.999999.

El vector base que se requiere para la definición del plano de mecanizado está definido mediante los componentes **BX**, **BY** und **BZ** (ver figura superior derecha). El vector normal se define a través de los componentes **NX**, **NY** y **NZ**.

El vector base define la dirección del eje X en el plano de mecanizado inclinado. El vector nomal determina la dirección del eje de herramienta y es perpendicular al anterior.

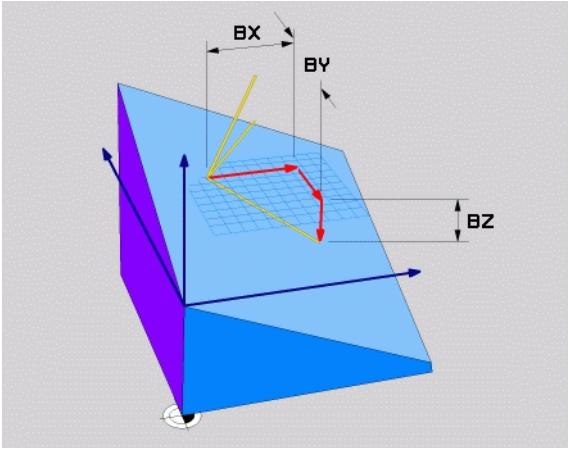

Antes de la programación deberá tenerse en cuenta

El TNC calcula internamente según los valores introducidos por Ud., los vectores normales correspondientes.

Descripción de parámetros para el comportamiento de la posición: Véase "Determinar el comportamiento de posicionamiento de la función PLANE" en pág. 300.

Parámetros de introducción

- **¿Componente X del vector base?**: componente X **BX** del vector base B (ver figura superior derecha). Campo de introducción: -9.9999999 a +9.9999999
- **¿Componente Y del vector base?**: componente Y **BY** del vector base B (ver figura superior derecha). Campo de introducción: -9.9999999 a +9.9999999
- **¿Componente Z del vector base?**: componente Z **BZ** del vector base B (ver figura superior derecha). Campo de introducción: -9.9999999 a +9.9999999
- **¿Componente X del vector normal?**: componente X **NX** del vector normal N (ver figura del centro a la derecha). Campo de introducción: -9.9999999 a +9.9999999
- **¿Componente Y del vector normal?**: componente Y **NY** del vector normal N (ver figura del centro a la derecha). Campo de introducción: -9.9999999 a +9.9999999
- **¿Componente Z del vector normal?**: componente Z **NZ** del vector normal N (ver figura del centro a la derecha). Campo de introducción: -9.9999999 a +9.9999999
- Continuar con las propiedades de la posición Ver "Determinar el comportamiento de posicionamiento de la función PLANE" en pág. 300

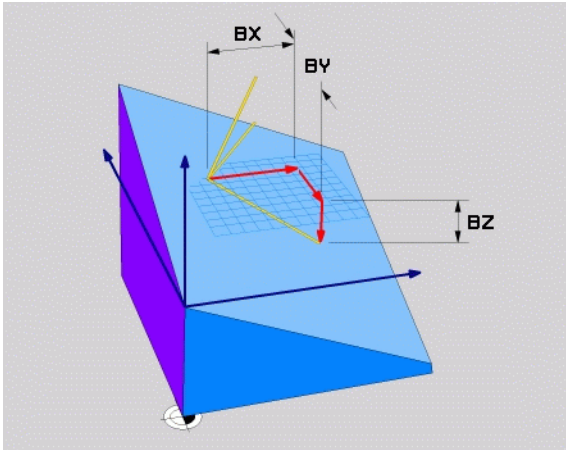

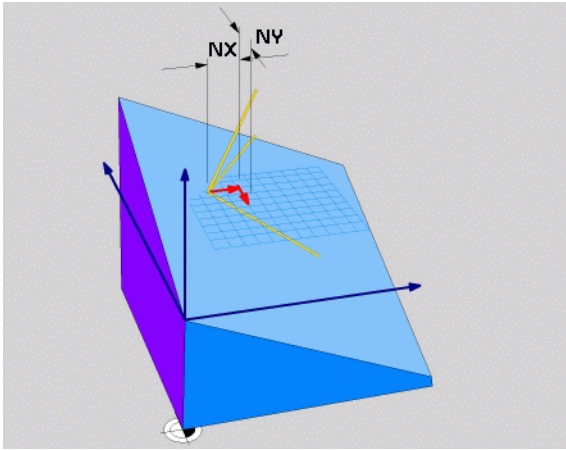

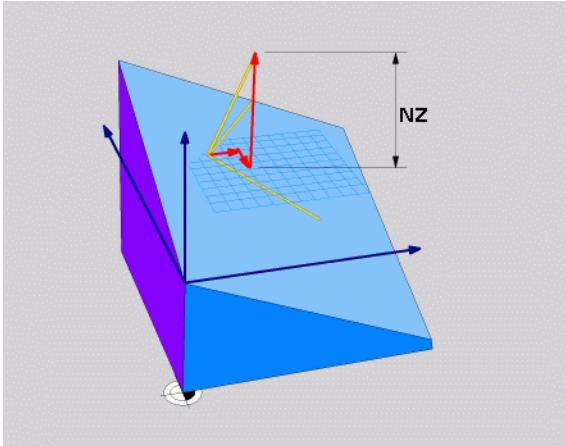

Frase NC

```
5 PLANE VECTOR BX0.8 BY-0.4 BZ-
0.4472 NX0.2 NY0.2 NZ0.9592 ...
```

Abreviaturas utilizadas

Abreviatura	Significado
VECTOR	Inglés vector = vector
BX, BY, BZ	Vector **B**ase: componente **X**, **Y** y **Z**
NX, NY, NZ	Vector **N**ormal: componente **X**, **Y** y **Z**

Definir el plano de mecanizado mediante tres puntos: PLANE POINTS

Aplicación

Un plano de mecanizado puede definirse claramente a través de la introducción de **tres puntos cualquiera del plano Puntos P1 a P3**. Esta posibilidad puede realizarse mediante la función **`PLANE POINTS`**.

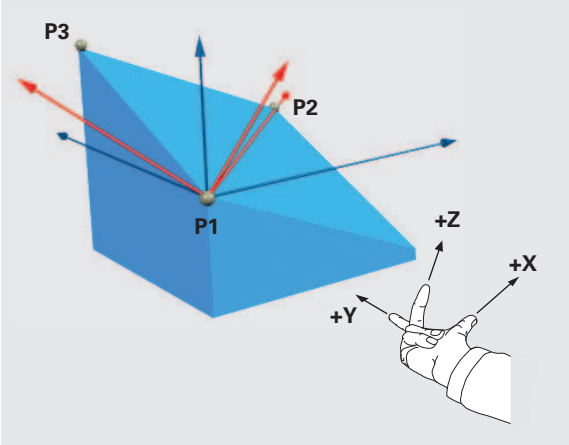

Antes de la programación deberá tenerse en cuenta

La unión del punto 1 con el punto 2 determina la dirección del eje principal inclinado (X con eje de herramienta Z)

La dirección del eje de la herramienta inclinado se determina mediante la posición del punto 3 en referencia a la línea de unión entre los puntos 1 y 2. Con la ayuda de la regla de la mano derecha (pulgar = eje X, índice = eje Y, corazón = eje Z, ver figura superior derecha) tenemos que: el pulgar (eje X) señala del punto 1 al punto 2, el dedo índice señala paralelamente al eje inclinado Y en dirección al punto 3. Entonces el dedo corazón señala en la dirección del eje de la herramienta inclinado.

Los tres puntos definen la inclinación del plano. El TNC no modifica la posición del punto cero activo.

Descripción de parámetros para el comportamiento de la posición: Véase "Determinar el comportamiento de posicionamiento de la función PLANE" en pág. 300.

Parámetros de introducción

- **¿Coordenada X 1er. punto del plano?**: coordenada X **P1X** del 1er. punto del plano (ver figura superior derecha)
- **¿Coordenada Y 1er. punto del plano?**: coordenada Y **P1Y** del 1er. punto del plano (ver figura superior derecha
- **¿Coordenada Z 1er. punto del plano?**: coordenada Z **P1Z** del 1er. punto del plano (ver figura superior derecha)
- **¿Coordenada X 2º punto del plano?**: coordenada X **P2X** del 2º punto del plano (ver figura centro derecha)
- **¿Coordenada Y 2º punto del plano?**: coordenada Y **P2Y** del 2º punto del plano (ver figura centro derecha)
- **¿Coordenada Z 2º punto del plano?**: coordenada Z **P2Z** del 2º punto del plano (ver figura centro derecha)
- **¿Coordenada X 3er. punto del plano?**: coordenada X **P3X** del 3er. punto del plano (ver figura abajo derecha)
- **¿Coordenada Y 3er. punto del plano?**: coordenada Y **P3Y** del 3er. punto del plano (ver figura inferior derecha)
- **¿Coordenada Z 3er. punto del plano?**: coordenada Z **P3Z** del 3er. punto del plano (ver figura inferior derecha)
- Continuar con las propiedades de la posición Ver “Determinar el comportamiento de posicionamiento de la función PLANE” en pág. 300

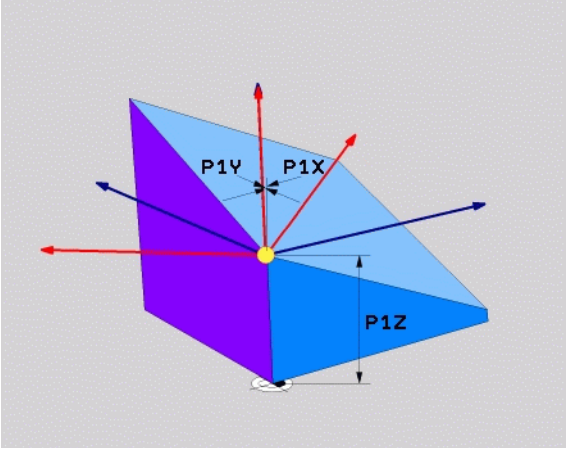

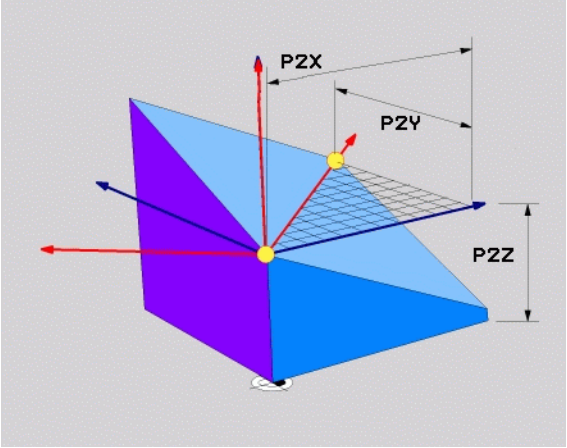

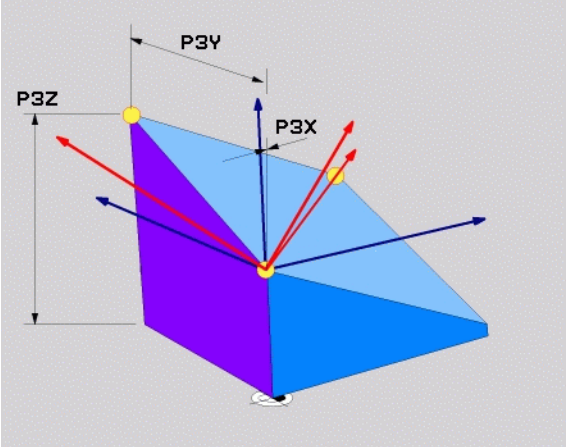

Frase NC

```
5 PLANE POINTS P1X+0 P1Y+0 P1Z+20 P2X+30 P2Y+31 P2Z+20
P3X+0 P3Y+41 P3Z+32.5 .....
```

Abreviaturas utilizadas

Abreviatura	Significado
POINTS	Inglés **points** = puntos

Definir el plano de mecanizado mediante un único ángulo espacial incremental: PLANE RELATIVE

Aplicación

El ángulo espacial incremental se utiliza cuando un plano de mecanizado inclinado que ya está activo debe volver a ser inclinado mediante **un nuevo giro**. Ejemplo: agregar un ángulo de 45° en un plano inclinado

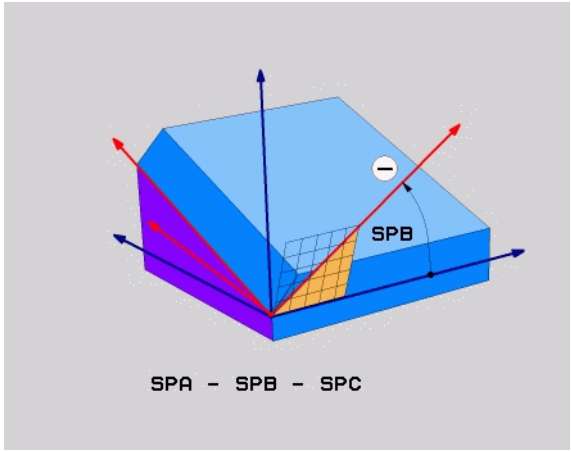

Antes de la programación deberá tenerse en cuenta

El ángulo definido tiene efecto siempre referido al plano de mecanizado activo, sin importar con que función se ha activado.

Pueden programarse sucesivamente todas las funciones **PLANE RELATIVE** que se quiera.

Si se quiere regresar al plano de mecanizado que estaba activo previamente a la función **PLANE RELATIVE**, debe definirse entonces **PLANE RELATIVE** con el mismo ángulo, pero con el signo contrario.

Si se utiliza **PLANE RELATIVE** en un plano de mecanizado no inclinado, deberá girarse simplemente el plano en el ángulo espacial definido en la función **PLANE**.

Descripción de parámetros para el comportamiento de la posición: Véase "Determinar el comportamiento de posicionamiento de la función PLANE" en pág. 300.

Parámetros de introducción

- **¿Ángulo incremental?**: Ángulo espacial, en el cual el plano inclinado actualmente activo se ha de volver a rotar (ver figura superior derecha). Con la softkey seleccionar el eje sobre él que se debe girar. Margen de introducción: -359,9999° a +359,9999°
- Continuar con las propiedades de la posición Ver "Determinar el comportamiento de posicionamiento de la función PLANE" en pág. 300

Abreviaturas utilizadas

Abreviatura	Significado
RELATIV	Inglés **relative** = referido a

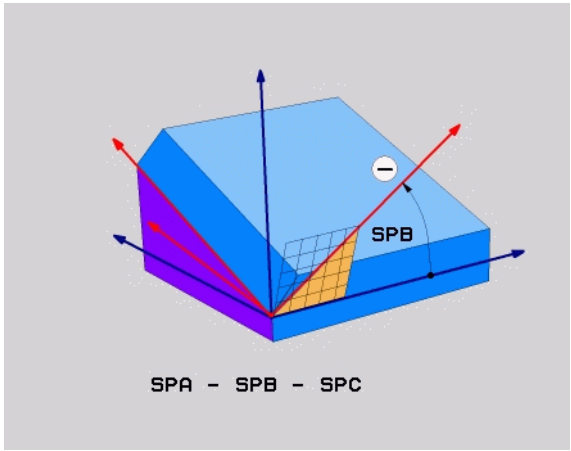

Ejemplo: Frase NC

```
5 PLANE RELATIV SPB-45 .....
```

Plano de mecanizado mediante el ángulo de eje: PLANE AXIAL (función FCL 3)

Aplicación

La función **PLANE AXIAL** define tanto la posición del plano de mecanizado como también las coordenadas nominales de los ejes giratorios. Especialmente en mquinas con cinemáticas rectangulares y con cinemáticas en las cuales sólo está activo un eje giratorio, se puede aplicar fácilmente esta función.

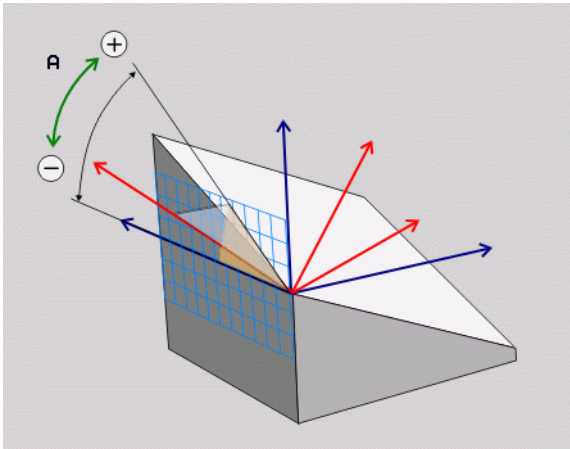

La función **PLANE AXIAL** también se puede utilizar, si sólo hay un eje giratorio activo en la máquina.

La función **PLANE RELATIV** se puede utilizar después de **PLANE AXIAL**, si la máquina permite definiciones de ángulo espacial. Consultar el manual de la máquina.

Antes de la programación deberá tenerse en cuenta

Sólo introducir ángulos de eje que realmente existan en la máquina, de lo contrario el TNC emitirá un aviso de error.

Con **PLANE AXIAL** las coordenadas definidas de los ejes giratorios son válidas modalmente. Las definiciones múltiples se forman una detrás de otra, las introducciones incrementales están permitidas.

Para resetear la función **PLANE AXIAL**, utilizar la función **PLANE RESET**. La cancelación introduciendo 0 no desactiva **PLANE AXIAL**.

Las funciones **SEQ**, **TABLE ROT** y **COORD ROT** no ejecutan ninguna función en combinación con **PLANE AXIAL**.

Descripción de parámetros para el comportamiento de la posición: Véase "Determinar el comportamiento de posicionamiento de la función PLANE" en pág. 300.

Parámetros de introducción

- **Ángulo de eje A?**: ángulo de eje, **sobre el cual** debe girarse el eje A. Si el valor del ángulo se ha introducido incrementalmente, la rotación del eje A se efectúa **sobre** el valor introducido partiendo de la posición actual. Margen de introducción: -99999,9999° a +99999,9999°
- **Ángulo de eje B?**: ángulo de eje, **sobre el cual** debe girarse el eje B. Si el valor del ángulo se ha introducido incrementalmente, la rotación del eje B se efectúa **sobre** el valor introducido partiendo de la posición actual. Margen de introducción: -99999,9999° a +99999,9999°
- **Ángulo de eje C?**: ángulo de eje, **sobre el cual** debe girarse el eje C. Si el valor del ángulo se ha introducido incrementalmente, la rotación del eje C se efectúa **sobre** el valor introducido partiendo de la posición actual. Margen de introducción: -99999,9999° a +99999,9999°
- Continuar con las propiedades de la posición Ver "Determinar el comportamiento de posicionamiento de la función PLANE" en pág. 300

Abreviaturas utilizadas

Abreviatura	Significado
AXIAL	Inglés **axial** = en forma de eje

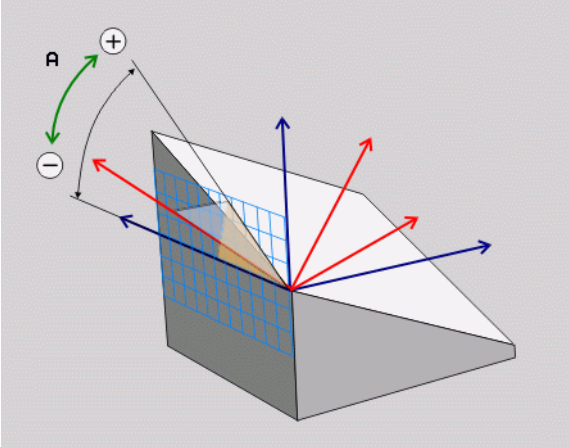

Ejemplo: Frase NC

```
5 PLANE AXIAL B-45 .....
```

Determinar el comportamiento de posicionamiento de la función PLANE

Resumen

Independientemente de que función PLANE se utilice para la definición del plano de mecanizado inclinado están disponibles las siguientes funciones para el comportamiento del posicionamiento:

- Inclinación automática
- Selección de posibilidades de inclinación alternativas
- Selección del modo de transformación

Inclinación automática: MOVE/TURN/STAY (introducción requerida obligatoria)

Tras haber introducido todos los parámetros para la definición del plano, debe determinarse, como deben inclinarse los ejes basculantes al valor del eje calculado:

▶ La función PLANE debe inclinar automáticamente los ejes basculantes a los valores del eje calculados, en donde no debe variar la posición relativa entre la pieza y la herramienta. El TNC ejecuta un movimiento de compensación en los ejes lineales

▶ La función PLANE debe inclinar automáticamente los ejes basculantes a los valores del eje calculados, en donde sólo se posicionan los ejes basculantes. El TNC no ejecuta **ningún** movimiento de compensación en los ejes lineales

▶ Se inclinan los ejes basculantes a continuacion en una frase de posicionamiento separada

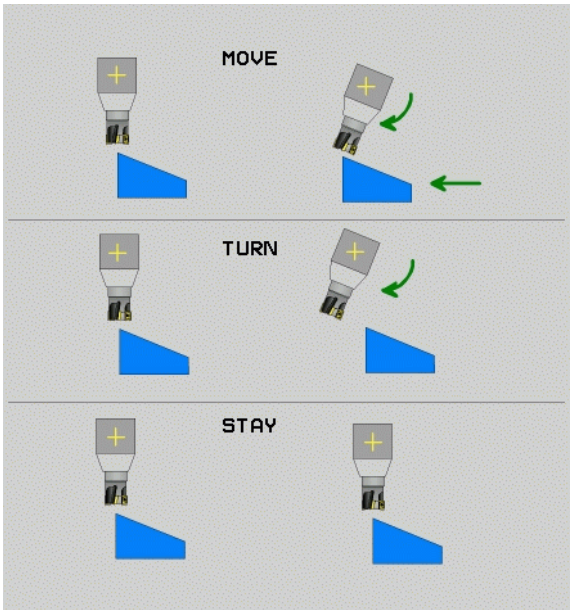

Si se ha seleccionado la opción **MOVE** (Función **PLANE** debe realizar la inclinación automáticamente con movimiento de compensación), ¿están aún los dos parámetros descritos a continuación **Distancia del punto de giro del extremo de la herramienta** y **Avance? F=** a definir. Si se ha seleccionado la opción **TURN** (la función **PLANE** debe realizar la inclinación automáticamente sin movimiento de compensación), ¿está aún el siguiente parámetro descrito **Avance? F=** a definir. De forma alternativa a un avance definido directamente mediante un valor numérico **F**, también se pueden ejecutar los movimientos basculantes con **FMAX** (marcha rápida) o **FAUTO** (avance desde la frase **T**).

Si se utiliza la función **PLANE AXIAL** en combinación con **STAY**, entonces deben inclinarse los ejes giratorios en una frase separada de posicionamiento después de la función **PLANE**.

- **Distancia desde el punto de giro a la punta de la hta.** (incremental): el TNC inclina la herramienta (la mesa) sobre la punta de la herramienta. Mediante el parámetro **DIST** se desplaza el punto de giro del movimiento de inclinación en referencia a la posición actual de la punta de la herramienta

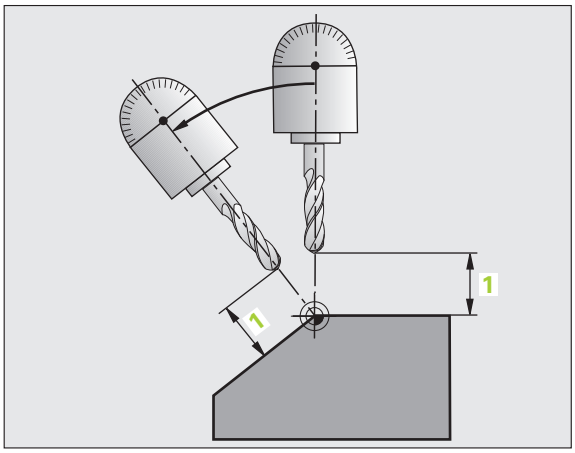

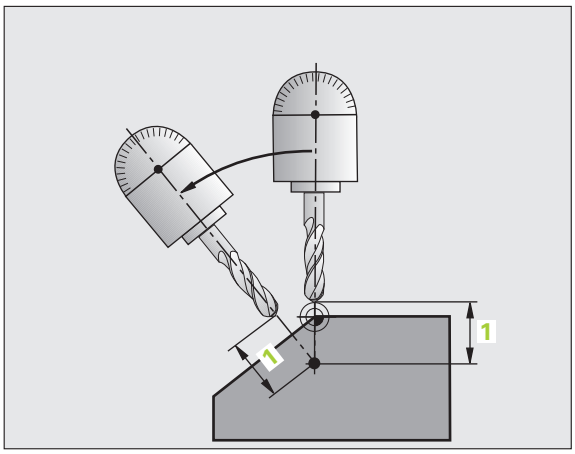

Deberá tenerse en cuenta:

- Si la herramienta antes de inclinarse ya está a la distancia de la pieza que se ha introducido , después de la inclinación, la herramienta queda, visto relativamente, en la misma posición (ver figura del centro a la derecha, 1 = ABST)
- Si la herramienta antes de inclinarse no está a la distancia de la pieza que se ha introducido , después de la inclinación, la herramienta queda, visto relativamente, desplazada respecto de la posición original (ver figura del centro a la derecha, 1 = ABST)

- **¿Avance? F=**: velocidad de trayectoria con la que debe inclinarse la herramienta

Inclinación de los ejes basculantes en una frase separada

Si se quiere inclinar los ejes basculantes en una frase de posicionamiento separada (opció **STAY** seleccionada), debe procederse de la siguiente manera:

Preposicionar la herramienta de tal forma que no se produzca en la inclinación colisión alguna entre la hta. y la pieza

- Seleccionar cualquier función **PLANE**, definir Inclinar automáticamente con **STAY**. Durante la ejecución, el TNC calcula los valores de posición de los ejes basculantes disponibles en la máquina y los almacena en los parámetros del sistema Q120 (eje A), Q121 (eje B) y Q122 (eje C)
- Definir la frase de posicionamiento con los valores angulares calculados por el TNC

Ejemplo de frases NC: inclinar en la máquina con la mesa giratoria C y la mesa basculante A según un ángulo espacial B+45°

`...`	
`12 L Z+250 R0 FMAX`	Posicionar a la altura de seguridad
`13 PLANE SPATIAL SPA+0 SPB+45 SPC+0 STAY`	Definir y activar la función PLANE
`14 L A+Q120 C+Q122 F2000`	Posicionar el eje basculante con los valores calculados por el TNC
`...`	Definir el mecanizado en el plano inclinado

Selección de posibilidades de inclinación alternativas: SEQ +/- (introducción opcional)

Desde la posición del plano de mecanizado definida, el TNC debe calcular la posicion adecuada de los ejs basculantes disponibles en su máquina. Por lo general aparecen siempre dos posibles soluciones.

Ajustar a través del selector **SEQ**, cual de estas posibles soluciones debe utilizar el TNC:

- **SEQ+** posiciona el eje maestro de tal manera, que toma un ángulo postivo. El eje maestro es el primer eje de giro partiendo de la mesa o el primer eje de giro partiendo de la mesa (dependiendo de la configuración de la máquina, ver también figura superior derecha)
- **SEQ-** posiciona el eje maestro de tal manera, que toma un ángulo negativo

Si la solución escogida mediante **SEQ** no se encuentra dentro del campo de desplazamiento de la máquina, el TNC emite el aviso de error **ángulo no permitido**

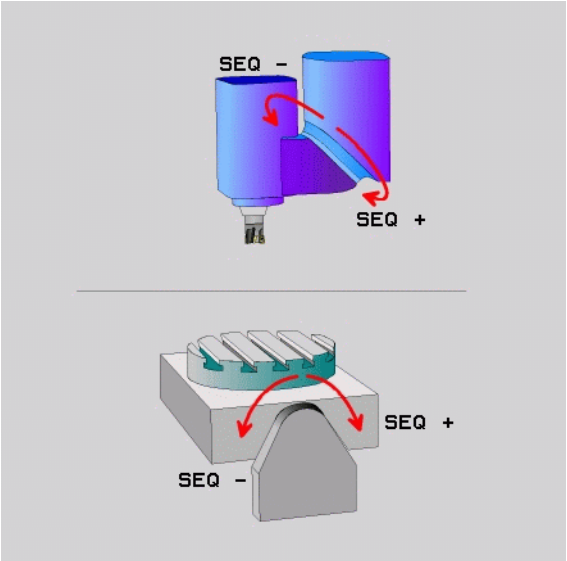

> Al utilizar la función **PLANE AXIS**, el selector **SEQ** no tiene ninguna función.

Si no se define **SEQ**, el TNC calcula la solución como sigue:

1. El TNC comprueba primero, si las dos soluciones posibles se encuentran dentro del campo de desplazamiento
2. Comprobado esto, el TNC escoge la solución que se alcance por el camino más corto
3. Si sólo hay una solución dentro del campo de desplazamiento, el TNC escoge esta
4. Si ninguna de las dos soluciones está dentro del campo de desplamiento, el TNC emite el aviso de error **ángulo no permitido**

Ejemplo para una máquina con mesa giratoria C y mesa basculante A
Función programada: **PLANE SPATIAL SPA+0 SPB+45 SPC+0**

Interr. final de carrera	Posición de partida	SEQ	Resultado posición del eje
Ninguno	A+0, C+0	no progr.	A+45, C+90
Ninguno	A+0, C+0	+	A+45, C+90
Ninguno	A+0, C+0	–	A–45, C–90
Ninguno	A+0, C-105	no progr.	A–45, C–90
Ninguno	A+0, C-105	+	A+45, C+90
Ninguno	A+0, C-105	–	A–45, C–90
–90 < A < +10	A+0, C+0	no progr.	A–45, C–90
–90 < A < +10	A+0, C+0	+	Mensaje de error
Ninguno	A+0, C-135	+	A+45, C+90

Selección del modo de transformación (Entrada opcional)

Para máquinas que tienen una mesa giratoria C se dispone de una función con la que se puede fijar el modo de transformación:

▶ **COORD ROT** determina, que la función PLANE sólo debe rotar el sistema de coordenadas en el ángulo de inclinación definido. La mesa giratoria no se mueve, la compensación del giro se realiza por la via del cálculo

▶ **TABLE ROT** determina, que la función PLANE debe posicionar la mesa giratoria en el ángulo de inclinación definido. La compensación se realiza mediante un giro de la pieza

Al utilizar la función **PLANE AXIAL**, las funciones **COORD ROT** y **TABLE ROT** no tienen ninguna función.

Si se utiliza la función **TABLE ROT** en combinación con un giro básico y un ángulo de inclinación 0, el TNC inclina la mesa según el ángulo definido en el giro básico.

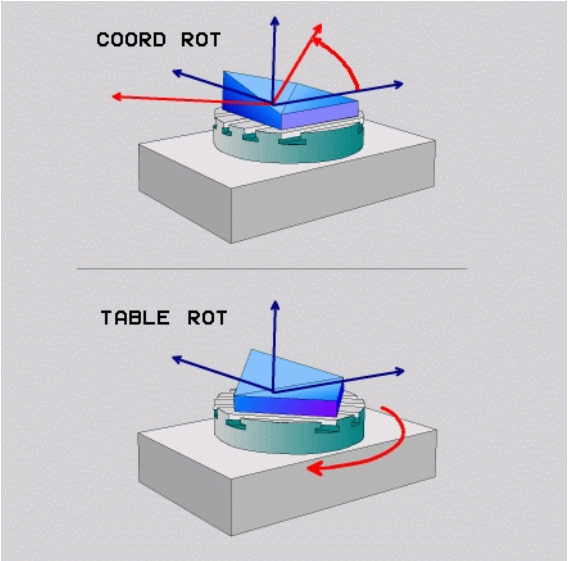

11.3 Funciones auxiliares para ejes giratorios

Avance en mm/min en los ejes giratorios A, B, C: M116 (opción de software 1)

Comportamiento estándar

El TNC interpreta el avance programado para un eje giratorio en grados/min (en programas escritos en mm o en pulgadas). Por consigiente, el avance de trayectoria depende de la distancia entre el centro de la herramienta y el centro del eje giratorio.

Cuanto mayor sea la distancia mayor es el avance.

Avance en mm/min en ejes giratorios con M116

El fabricante de la máquina deberá determinar la geometría de ésta en la descripción de la cinemática.

M116 actúa sólo en mesas giratorias y basculantes. M116 no puede ser utilizado con cabezales basculantes. Si la máquina está equipada con una combinación mesa/cabeza, el TNC ignora los ejes basculantes del cabezal.

M116 tiene efecto tambien con el plano de mecanizado inclinado activo.

El TNC interpreta el avance programado para un eje giratorio en mm/min (o 1/10 pulgadas/min). Con ello, el TNC al inicio de la frase calculará el avance para esta frase. El avance no se modifica mientras se ejecuta la frase, incluso cuando la herramienta se dirige al centro del eje giratorio.

Funcionamiento

M116 se activa en el plano de mecanizado. Con M117 se anula M116; al final del programa también se desactiva M116.

M116 actúa al principio del programa.

Desplazamiento por el camino más corto en ejes giratorios: M126

Comportamiento estándar

El comportamiento standard del TNC en el posicionamiento de los ejes giratorios cuya visualización se ha reducido a valores por debajo de 360°, depende del parámetro de máquina **shortestDistance** (300401). En dicho parámetro el TNC determina la diferencia entre la posición nominal - posición real y si el desplazamiento a la posición programada debe ser siempre (también sin M126) por el recorrido más corto. Ejemplos:

Posición real	Posición nominal	Recorrido
350°	10°	–340°
10°	340°	+330°

Comportamiento con M126

Con M126 el TNC desplaza un eje giratorio cuya visualización está reducida a valores por debajo de 360°, por el camino más corto. Ejemplos:

Posición real	Posición nominal	Recorrido
350°	10°	+20°
10°	340°	–30°

Funcionamiento

M126 actúa al principio de la frase.

M126 se anula con M127; al final del programa deja de actuar M126.

Redondear la visualización del eje giratorio a un valor por debajo de 360°: M94

Comportamiento estándar

El TNC desplaza la herramienta desde el valor angular actual al valor angular programado.

Ejemplo:

Valor actual del ángulo:	538°
Valor programado del ángulo:	180°
Recorrido real:	-358°

Comportamiento con M94

Al principio de la frase el TNC reduce el valor angular actual a un valor por debajo de 360° y se desplaza a continuación sobre el valor programado. Cuando están activados varios ejes giratorios, M94 reduce la visualización de todos los ejes. Como alternativa se puede introducir un eje giratorio detrás de M94. En este caso el TNC reduce sólo la visualziación de dicho eje.

Ejemplo de frases NC

Redondear los valores de visualización de todos los ejes giratorios activados:

```
N50 M94 *
```

Reducir sólo el valor de visualización del eje C:

```
N50 M94 C *
```

Redondear la visualización de todos los ejes giratorios activados y a continuación desplazar el eje C al valor programado:

```
N50 G00 C+180 M94 *
```

Funcionamiento

M94 sólo actúa en la frase en la que se programa.

M94 actúa al principio de la frase.

12

Funcionamiento manual y ajuste

12.1 Conexión, desconexión

Conexión

La conexión y el sobrepaso de los puntos de referencia son funciones que dependen de la máquina. Rogamos consulte el manual de la máquina.

Conectar la tensión de alimentación del TNC y de la máquina. A continuación el TNC indica el siguiente diálogo:

SYSTEM STARTUP

Se inicia el TNC

INTERRUPCIÓN DE TENSIÓN

CE — Aviso del TNC, de que se ha producido una interrupción de tensión - borrar el aviso

TRADUCIR EL PROGRAMA DE PLC

El programa de PLC se traduce automáticamente

FALTA TENSIÓN EXTERNA DE RELÉS

I — Conectar la tensión de potencia. El TNC comprueba la función de la parada de emergencia

MODO MANUAL
SOBREPASAR PUNTOS DE REFERENCIA

I — Sobrepasar los puntos de referencia en la secuencia indicada: pulsar para cada eje la tecla de arranque externa START o

X Y — Sobrepasar los puntos de ref. en cualquier secuencia: pulsar para cada eje el pulsador externo de manual y mantenerlo hasta que se haya sobrepasado el punto de referencia

Si su máquina está equipada con sistemas de medida absolutos, no es necesario sobrepasar las marcas de referencia. El TNC está listo para el funcionamiento inmediatamente después de ser conectado.

Ahora el TNC está preparado para funcionar y se encuentra en el modo de funcionamiento Manual

Los puntos de referencia sólo deberán sobrepasarse cuando se quieran desplazar los ejes de la máquina. En el caso de que sólo se quieran editar o comprobar programas, se seleccionan, inmediatamente después de conectar la tensión del control, los modos de funcionamiento Memorizar/editar programa o Test del programa.

Después se pueden sobrepasar los puntos de referencia. Para ello se pulsa en el modo de funcionamiento Manual la softkey FIJAR PTO. REF..

Sobrepasar el punto de referencia en un plano inclinado de mecanizado

El TNC activa automáticamente el plano de trabajo inclinado, en el caso de que esta función estuviera activa durante la desconexión del control. Después el TNC pasa por los ejes al usar una tecla de dirección de ejes, en un sistema de coordenadas inclinado. Posicionar la herramienta de tal manera,que para la pasada posterior de los puntos de referencia no aparezcan colisiones. Para pasar por un punto de referencia se debe desactivar la función "Plano de trabajo inclinado",Véase "Activación de la inclinación manual" en pág. 343.

¡Atención: Peligro de colisión!

Rogamos comprueben que los valores angulares programados en el menú coinciden con los ángulos reales del eje basculante.

Para pasar por un punto de referencia se debe desactivar la función "Plano de trabajo inclinado". Tener en cuenta que no aparezcan colisiones. Liberar la herramienta si fuera necesario.

Si utiliza esta función, entonces debe confirmar, en los sistemas de medida no absolutos, la posición de los ejes giratorios que el TNC muestra en una ventana supuerpuesta. La posición visualizada corresponde a la última posición activa de los ejes giratorios antes de la desconexión.

Siempre que una de las dos funciones anteriores esté activa, la tecla NC-START no tiene ninguna función. El TNC emite el correspondiente aviso de error.

Desconexión

Para evitar la pérdida de datos al desconectar, deberá salirse del sistema de funcionamiento del TNC de forma adecuada:

- Seleccionar el modo de funcionamiento Manual

- Seleccionar la función para salir, confirmar de nuevo con la softkey SI
- Cuando el TNC visualiza en una ventana superpuesta el texto **NOW IT IS SAFE TO TURN POWER OFF**, puede interrumpir la tensión en el TNC

¡Si se desconecta el TNC de cualquier forma puede producirse una pérdida de datos!

Tener en cuenta que al activar la tecla END después de salir del control se producirá un reinicio del mismo. ¡Asimismo la desconexión durante el reinicio puede ocasionar pérdidas de datos!

12.2 Desplazamiento de los ejes de la máquina

Indicación

El desplazamiento con las teclas externas de dirección es una función que depende de la máquina. ¡Rogamos consulten el manual de su máquina!

Desplazar el eje con las teclas externas de dirección

	Seleccionar el modo de funcionamiento Manual
X	Accionar las teclas externas de dirección y mantenerlas pulsadas mientras se tenga que desplazar el eje o
X I	Desplazar los ejes de forma continua: mantener pulsada la tecla de dirección externa y pulsar brevemente el pulsador externo de arranque START
0	Parar: accionar el pulsador externo de parada STOP

De las dos formas se pueden desplazar simultáneamente varios ejes. El avance con el que se desplazan los ejes, se modifica mediante la softekey F, Véase "Revoluciones S, avance F y función auxiliar M" en pág. 314.

Posicionamiento por incrementos

En el posicionamiento por incrementos el TNC desplaza un eje de la máquina según la cota incremental programada.

Seleccionar el modo de funcionamiento Manual o Volante electrónico

Conmutar la carátula de softkeys

Seleccionar el posicionamiento por incrementos: softkey INCREMENTO en ON

APROXIMACIÓN =

Introducir la aproximación en mm, confirmar con la tecla ENT

Accionar el pulsador externo de manual: posicionar tantas veces como se desee

El valor más alto que puede ser introducido para una profundización es de 10 mm.

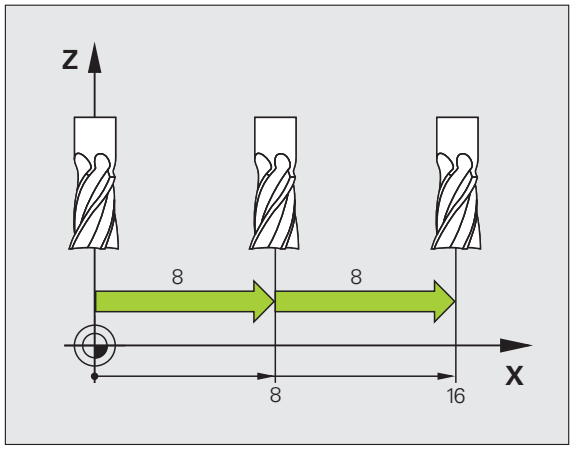

Desplazamiento con el volante electrónico HR 410

El volante electrónico HR 410 está equipado con dos teclas de confirmación. Estas teclas se encuentran debajo de la rueda dentada.

Los ejes de la máquina sólo se pueden desplazar cuando está pulsada una de las teclas de confirmación (esta función depende de la máquina).

El volante HR 410 dispone de los siguientes elementos de mando:

1 Pulsador de emergencia
2 Volante
3 Teclas de confirmación
4 Teclas para la selección de ejes
5 Tecla para aceptar la posición real
6 Teclas para determinar el avance (lento, medio, rápido; el constructor de la máquina determina los avances)
7 Sentido en el cual el TNC deplaza el eje seleccionado
8 Funciones de la máquina (determinadas por el constructor de la máquina)

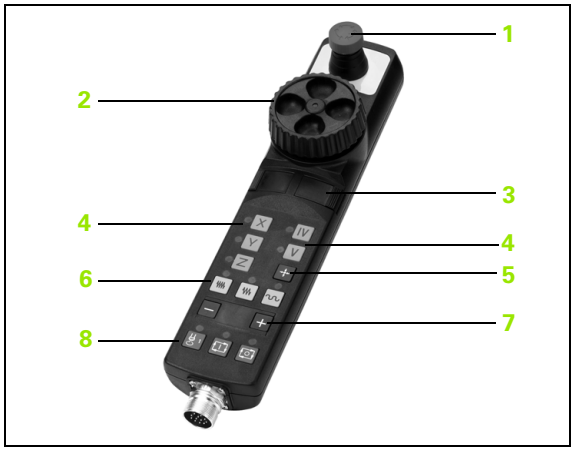

Las visualizaciones en rojo determinan el eje y el avance seleccionados.

También se pueden realizar desplazamientos con el volante, durante la ejecución de un programa con **M118** activado.

Desplazamiento

Seleccionar el modo Volante Electrónico

Mantener pulsada la tecla de confirmación del volante

Seleccionar el eje

Seleccionar el avance

Desplazar el eje activo en la dirección +, o

Desplazar el eje activo en la dirección –

12.3 Revoluciones S, avance F y función auxiliar M

Aplicación

En el modo de funcionamiento Manual y de Volante electrónico se introducen las revoluciones S del cabezal, el avance F y la función auxiliar M mediante softkeys. Las funciones auxiliares se describen en el capítulo "7. Programación: funciones auxiliares".

El constructor de la máquina determina las funciones auxiliares M que se pueden utilizar y la función que realizan.

Introducción de valores

Revoluciones del cabezal S, función auxiliar M

S — Seleccionar la introducción para la velocidad de cabezal: Softkey S

REVOLUCIONES DEL CABEZAL S =

1000 I — Introducir las revoluciones del cabezal y aceptar con la tecla externa START

El giro del cabezal con las revoluciones S introducidas se inicia con la función auxiliar M. La función auxiliar M se introduce de la misma manera.

Avance F

La introducción de un avance F se debe confirmar con la tecla ENT en vez de con el pulsador externo START

Para el avance F es válido:

- Cuando se introduce F=0 actúa el avance más pequeño del parámetro de máquina **manualFeed**
- Si el avance introducido sobrepasa el valor definido en los parámetros de máquina **maxFeed**, se activa el valor introducido en el parámetro de máquina
- Después de una interrupción de tensión, sigue siendo válido el avance F programado

Modificar la velocidad de cabezal y el avance

Con los potenciómetros de override para las revoluciones S del cabezal y el avance F, se puede modificar el valor determinado entre 0% y 150%.

El potenciómetro de override para las revoluciones del cabezal sólo actúa en máquinas con accionamiento del cabezal controlado.

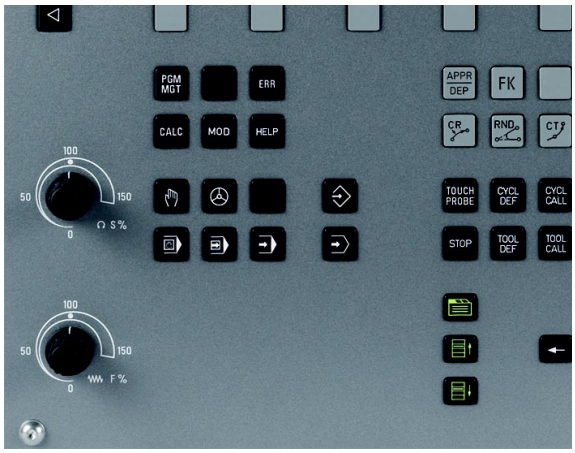

12.4 Fijación del punto de referencia sin palpador 3D

Indicación

Fijar un punto de referencia con palpadores 3D: Ver “Fijar el punto de referencia con palpador 3D” en pág. 333.

En la fijación del punto de referencia la visualización del TNC se fija sobre las coordenadas conocidas de una posición de la pieza.

Preparación

- Ajustar y centrar la pieza
- Introducir la herramienta cero con radio conocido
- Asegurar que el TNC visualiza las posiciones reales

Fijar punto cero con las teclas de eje

Medida de seguridad

En el caso de que no esté permitido rozar la superficie de la pieza, se coloca sobre la misma una cala de grosor conocido. Después para fijar el punto de referencia se introduce un valor al cual se ha sumado d.

Seleccionar el modo de funcionamiento **Manual**

Desplazar la herramienta con cuidado hasta que roce la pieza

Seleccionar el eje

FIJAR EL PUNTO DE REFERENCIA Z=

Herramienta cero, eje del cabezal: fijar la visualización sobre una posición conocida de la pieza (p.ej. 0) o introducir el grosor d de la chapa. En el plano de mecanizado: tener en cuenta el radio de la herramienta

Los puntos de referencia para los ejes restantes se fijan de la misma forma.

Si se utiliza una herramienta preajustada en el eje de aproximación, se fija la visualización de dicho eje a la longitud L de la herramienta o bien a la suma Z=L+d.

El punto de referencia que está encima de las teclas de eje lo guarda el TNC automáticamente en la línea 0 de la tabla de presets.

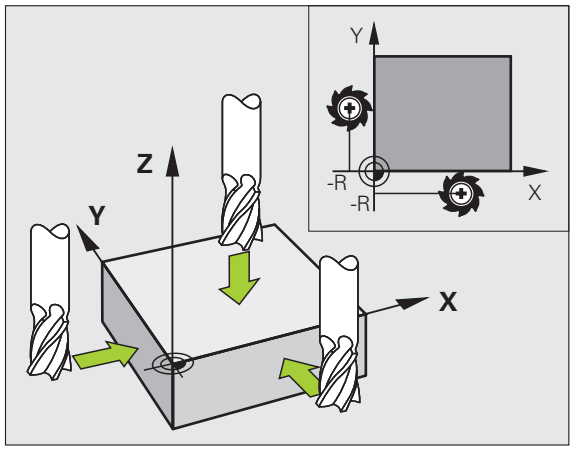

Gestión del punto de referencia con la tabla de presets

Las tablas de presets deben ser siempre utilizadas, si

- su máquina está equipada con ejes basculantes (mesa o cabezal basculante) y si se quiere trabajar con la función Inclinar plano de mecanizado
- su máquina está equipada con un sistema de cambio de cabezal
- se ha trabajado hasta ahora con tablas de puntos cero referidos a REF en los controles numéricos TNC anteriores
- Se quiere mecanizar varias piezas iguales que estén alineadas con diferentes posiciones

Las tablas de presets pueden contener el número de filas (puntos de referencia) que se desee. Para optimizar el tamaño del fichero y la velocidad de procesamiento deberían utilizarse sólo el número de líneas necesarias para la gestión de los puntos de referencia.

Por motivos de seguridad sólo pueden insertarse nuevas líneas al final de la tabla de presets.

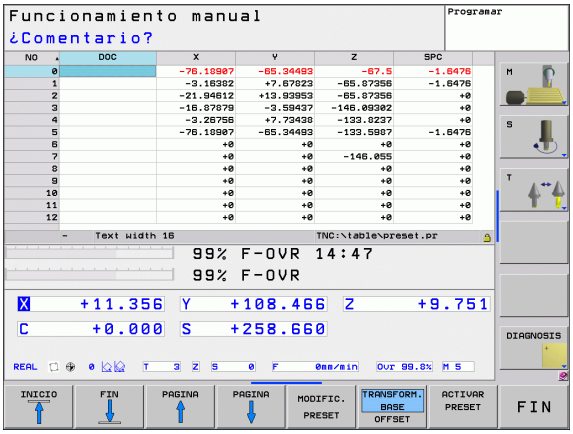

Memorizar puntos de referencia en la tabla de presets

La tabla de presets tiene el nombre **PRESET.PR** y está guardada en el directorio **TNC:\table**. **PRESET.PR** sólo puede editarse en los modos de funcionamiento **Manual** y **Volante electrónico** después de pulsar la softkey **MODIFICAR PRESET**.

Está permitido copiar la tabla de presets en otro directorio (para la seguridad de los datos). Las filas, que fueron protegidas ante escritura por el fabricante de su máquina, también los estarán básicamente en la tabla copiada y ,por tanto, no pueden ser modificadas.

¡No modifique el número de filas en la tabla copiada! Esto podría ocasionarle problemas al volver a activar la tabla.

Para activar una tabla de presets que ha sido copiada en otro directorio, debe volver a copiarse ésta en el directorio **TNC:\table**.

Existen diferentes posibilidades para memorizar en la tabla de presets puntos de referencia y giros básicos:

- Mediante los ciclos de palpación en el modo de funcionamiento **Manual** o **Volante electrónico** (ver capítulo 14)
- Mediante los ciclos de palpación 400 a 402 y 410 a 419 en el modo de funcionamiento automático (ver modo de empleo Ciclos, capítulos 14 y 15)
- Registro manual (véase la siguiente descripción)

Los giros básicos de la tabla de presets giran el sistema de coordenadas alrededor del preset, que está situado en la misma fila que el giro básico.

El TNC comprueba al fijar el punto de referencia, si la posición del eje basculante concuerda con los valores correspondientes en el menú 3D ROT. Como consecuencia:

- Con la función Inclinar plano de mecanizado inactiva, la visualización de la posición de los ejes basculantes debe ser = 0° (si se requiere, poner a cero los ejes basculantes)
- Con la función Inclinar el plano de mecanizado activa, las visualizaciones de las posiciones de los ejes basculantes deben coincidir con el ángulo introducido en el menú 3D ROT.

La fila 0 de la tabla de presets está siempre protegida ante escritura. El TNC memoriza siempre en la fila 0 el punto de referencia que haya sido fijado en último lugar mediante las teclas de eje o por softkey. Si el punto de referencia fijado manualmente está activo, el TNC muestra en la visualización de estado el texto **PR MAN(0)**

Memorizar puntos de referencia manualmente en la tabla de presets

Para memorizar puntos de referencia en la tabla de presets, proceda de la siguiente manera

Seleccionar el modo de funcionamiento **Manual**

X Y Z

Desplazar la herramienta con cuidado hasta que roce la pieza, o posicionar el reloj de medición correspondientemente

TABLA PRESET

Permitir la visualización de la tabla de presets: el TNC abre la tabla de presets y sitúa el cursor sobre la fila activa de la tabla

MODIFIC. PRESET

Seleccionar las funciones para la introducción de presets: el TNC visualiza las posibilidades de introducción disponibles en la carátula de softkeys. Descripción de las posibilidades de introducción: véase la siguiente tabla

Seleccionar la fila en la tabla de presets que desea modificar (el número de fila corresponde al número de preset)

En caso necesario, seleccionar la columna (eje) en la tabla de presets que desea modificar

CORREGIR PRESET

Seleccionar una de las posibilidades de introducción disponibles mediante softkey (véase la siguiente tabla)

Función	Softkey
Aceptar la posición real de la herramienta (el reloj de medición) como nuevo punto de referencia: la función memoriza el punto de referencia sólo en el eje en el cual está el cursor luminoso	
Asignar a la posición real de la herramienta (el reloj de medición) un valor cualquiera: la función memoriza el punto de referencia sólo en el eje en el cual está el cursor luminoso. Introducir el valor deseado en la ventana superpuesta	INTRODUC. NUEVO PRESET
Desplazar de forma incremental un punto de referencia ya memorizado en la tabla: la función memoriza el punto de referencia sólo en el eje en el cual está el cursor luminoso. Introducir el valor de corrección deseado de acuerdo con el signo en la ventana superpuesta. Con la visualización en pulgadas activa: introducir el valor en pulgadas, el TNC convierte internamente el valor introducido en mm	CORREGIR PRESET
Introducir directamente el nuevo punto de referencia sin calcular la cinemática (específico del eje). Solamente utilizar esta función cuando su máquina esté equipada con una mesa giratoria, y desee fijar en el centro de la misma el punto de referencia introduciendo directamente un 0. La función memoriza el punto de referencia sólo en el eje en el cual está el cursor luminoso. Introducir el valor deseado en la ventana superpuesta. Con la visualización en pulgadas activa: introducir el valor en pulgadas, el TNC convierte internamente el valor introducido en mm	EDITAR CAMPO ACTUAL
Elegir vista TRANSFORMACIÓN DE BASE/OFFSET DE EJE. En la vista estandar TRANSFORMACIÓN DE BASE se muestran las columnas X, Y y Z. Dependiendo de la máquina, también se muestran las columnas SPA, SPB y SPC. Aquí almacena el TNC la rotación base (en el eje de herramienta Z utiliza el TNC la columna SPC). En la vista OFFSET se muestran al preset los valores Offset.	TRANSFORM. BASE OFFSET
Escribir el punto de referencia activo en ese momento en una fila de la tabla elegible: la función memoriza el punto de referencia en todos los ejes y activa automáticamente la correspondiente fila de la tabla. Con la visualización en pulgadas activa: introducir el valor en pulgadas, el TNC convierte internamente el valor introducido en mm	GUARDAR PRESET

Editar tabla de presets

Función de edición en el modo tabla	Softkey
Seleccionar el principio de la tabla	INICIO
Seleccionar el final de la tabla	FIN
Seleccionar la página anterior de la tabla	PAGINA
Seleccionar la página siguiente de la tabla	PAGINA
Seleccionar funciones para la introducción de presets	MODIFIC. PRESET
Seleccionar mostrar Transformación de base/Offset de eje	TRANSFORM. BASE OFFSET
Activar el punto de referencia de la línea seleccionada en estos momentos de la tabla de presets	ACTIVAR PRESET
Añadir al final de la tabla el nº de líneas que se indican (2ª carátula de softkeys)	AÑADIR LINEAS N AL FINAL
Copiar el campo destacado 2ª carátula de softkeys)	COPIAR VALOR ACTUAL
Añadir el campo copiado (2ª carátula de softkeys)	INSERTAR VALOR COPIADO
Cancelar la fila seleccionada actualmente: el TNC introduce - en todas las columnas (2ª carátula de softkeys)	RESETEAR LINEA
Insertar líneas individuales al final de la tabla (2ª carátula de Softkeys)	INSERTAR LINEA
Borrar líneas individuales al final de la tabla (2ª carátula de Softkeys)	BORRAR LINEA

Activar punto de referencia desde la tabla de presets en el modo de funcionamiento Manual

Al activar un punto de referencia de la tabla de presets, el TNC cancela un desplazamiento, un espejo, una rotación y una escala activa del punto cero.

Por el contrario, un cálculo de coordenadas programado mediante el ciclo 19, Inclinar plano de mecanizado, o la función PLANE, permanece activo.

Seleccionar el modo de funcionamiento **Manual**

TABLA PRESET

Permitir la visualización de la tabla de presets

Seleccionar el número del punto de referencia que quiera activar, o

GOTO 4 ENT

seleccionar mediante la tecla GOTO el número de punto de referencia que se desee activar y confirmar con la tecla ENT

ACTIVAR PRESET

Activar punto de referencia

EJECUTAR

Confirmar la activación del punto de referencia. El TNC fija la visualización y, si está definido, el giro básico

END

Salir de la tabla de presets

Activar un punto de referencia en un programa NC desde la tabla de presets

Para activar puntos de referencia desde la tabla de presets durante la ejecución del programa debe utilizarse el ciclo 247. En el ciclo 247 se define solamente el número de punto de referencia que se desea activar (ver modo de empleo Ciclos, ciclo 247 FIJAR PUNTO DE REFERENCIA).

12.5 Utilizar palpador 3D

Resumen

En el modo de funcionamiento Manual están disponibles los siguientes ciclos de palpación:

Función	Softkey	Página
Calibrar la longitud activa	CAL L	Página 328
Calibrar el radio activo	CAL R	Página 329
Calcular el giro básico mediante una línea	PALPAR ROT	Página 331
Fijar el punto de referencia en un eje seleccionable	PALPAR POS	Página 333
Fijación de la esquina como punto de referencia	PALPAR P	Página 334
Fijar punto central círculo como punto de referencia	PALPAR CC	Página 335
Gestión de los datos del palpador	TABLA PALPADOR	Ver Modo de Empleo Ciclos

Estando el ciclo de palpación en funcionamiento, no se debe tener activado ningun ciclo de conversión de coordenadas (Ciclo 7 CERO-PIEZA, ciclo 8 ESPEJO, ciclo 10 GIRO, ciclo 11 y 26 FACTOR DE ESCALA y ciclo 19 PLANO DE MECANIZADO).

Encontrará más información sobre la tabla de palpadores en el Modo de Empleo Programación de ciclos.

Selección del ciclo de palpación

- Seleccionar el modo de funcionamiento Manual o Volante electrónico

- Seleccionar las funciones de palpación: Pulsar la softkey FUNCIONES PALPADOR. El TNC muestra otras softkeys: véase la tabla de arriba

- Selección del ciclo de palpación: p.ej. pulsar la softkey PALPAR ROT, el TNC muestra en la pantalla el menú correspondiente

Escribir los valores de la medición de los ciclos de palpación en una tabla de puntos cero

Utilice esta función si quiere memorizar los valores de medición en el sistema de coordenadas de la pieza. Si quiere memorizar los valores de medición en el sistema de coordenadas fijado en la máquina (coordenadas REF), pulse la softkey ENTRADA TABLA PRESETS Ver "Escribir los valores de la medición de los ciclos de palpación en una tabla de presets" en pág. 327.

Mediante la softkey ENTRADA TABLA PUNTOS CERO, el TNC puede introducir, después de ejecutar cualquier ciclo de palpación, los valores de la medición en una tabla de puntos cero:

- Ejecutar cualquier función de palpación
- Registrar las coordenadas deseadas para el punto de referencia en las ventanas de introducción que aparecen (depende del ciclo de palpación ejecutado)
- Introducir número de punto cero en el campo de introducción **Número en tabla =**
- Pulsar la softkey ENTRADA TABLA PUNTOS CERO. El TNC guarda el punto cero con el número introducido en la tabla de puntos cero indicada

Escribir los valores de la medición de los ciclos de palpación en una tabla de presets

Utilice esta función si quiere memorizar los valores de medición en el sistema de coordenadas fijados en la máquina (coordenadas REF). Si quiere memorizar los valores de medición en el sistema de coordenadas de la pieza, pulse la softkey ENTRADA TABLA PUNTOS CERO Ver "Escribir los valores de la medición de los ciclos de palpación en una tabla de puntos cero" en pág. 326.

Mediante la softkey ENTRADA TABLA PRESETS, el TNC puede introducir, después de ejecutar cualquier ciclo de palpación, los valores de la medición en una tabla de presets: Los valores de medición serán memorizados entonces en relación al sisteam de coordenadas fijado en la máquina (coordenadas REF). La tabla de Presets tiene el nombre PRESET.PR y se está guardada en el directorio TNC:\table\.

- Ejecutar cualquier función de palpación
- Registrar las coordenadas deseadas para el punto de referencia en las ventanas de introducción que aparecen (depende del ciclo de palpación ejecutado)
- Introducir número de preset en el campo de introducción **Número en tabla:**
- Pulsar la softkey ENTRADA TABLA PRESETS. El TNC guarda el punto cero con el número introducido en la tabla de presets indicada

12.6 Calibrar palpador 3D

Introducción

Para poder determinar con exactitud el punto de conmutación real de un palpador 3D se debe calibrar el sistema de palpación. Sino, el TNC no podrá realizar mediciones exactas.

En los siguientes casos siempre hay que calibrar el sistema de palpación:

- Puesta en marcha
- Rotura del vástago
- Cambio del vástago
- Modificación del avance de palpación
- Irregularidades, como p.ej., calentamiento de la máquina
- Cambio del eje de herramienta activo

En la calibración el TNC calcula la longitud "activa" del vástago y el radio "activo" de la bola de palpación. Para la calibración del palpador 3D, se coloca un anillo de ajuste con altura y radio interior conocidos, sobre la mesa de la máquina.

Calibración de la longitud activa

La longitud activa del palpador se refiere siempre al punto de referencia de la herramienta. Por regla general, el fabricante de la máquina sitúa el punto de referencia de la herramienta sobre la base del cabezal.

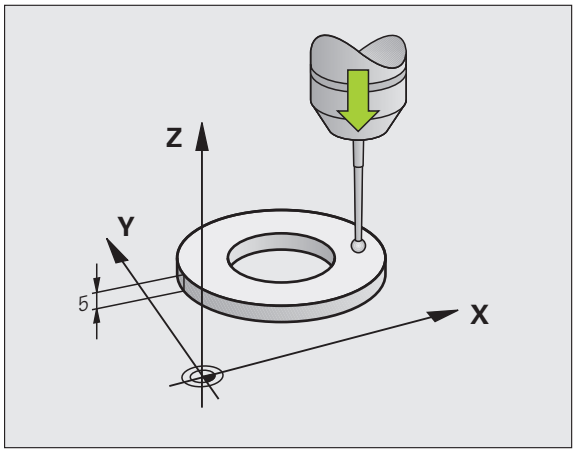

- Fijar el punto de referencia en el eje del cabezal de tal manera que para la mesa de la máquina sea válido: Z=0.

- Seleccionar la función para la calibración de la longitud del palpador: pulsar la softkey FUNCION PALPACION y CAL L. El TNC muestra una ventana del menú con cuatro casillas de introducción.
- Introducir el eje de la hta. (tecla del eje)
- **Punto de ref.**: Introducir la altura del anillo de ajuste
- **Los puntos del menú radio de la esfera** y **longitud activa** no precisan ser introducidos
- Desplazar el palpador sobre la superficie del anillo de ajuste
- Si es preciso modificar la dirección de desplazamiento: mediante softkey o con los pulsadores de manual
- Palpación de la superficie: pulsar el arranque START

Calibración del radio activo y ajuste de la desviación del palpador

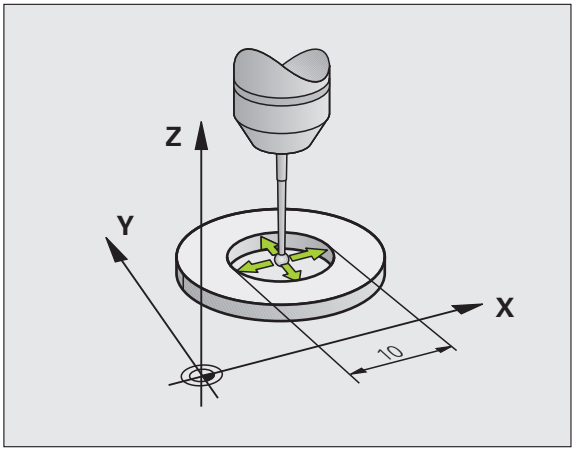

Normalmente el eje del palpador no coincide exactamente con el eje del cabezal. La función de calibrado registra el desplazamiento entre el eje de palpación y el eje del cabezal y lo iguala por cálculo.

Dependiendo del ajuste en la columna TRACK de la tabla de palpadores (seguimiento de cabezal activo/inactivo), la rutina de calibración transcurre de distinto modo. Mientras que con un seguimiento de cabezal activo el proceso de calibración transcurre con un único arranque-NC, con un seguimiento de cabezal inactivo Ud. decide, si desea calibrar el desplazamiento del centro o no.

Con el calibrado de desplazamiento del centro, el palpador 3D gira 180°. El giro lo ejecuta una función auxiliar que determina el constructor de la máquina en el parámetro mStrobeUTurn.

Proceda al calibrado manual como se indica a continuación:

- Posicionar la bola de palpación en funcionamiento manual en el interior del anillo de ajuste

- Selección de la función de calibración del radio de la bola de palpación y de la desviación del palpador: pulsar la softkey CAL R
- Seleccionar el eje de la hta. e introducir el radio del anillo de ajuste
- Palpación: accionar 4 veces el pulsador externo de arranque START. El palpador 3D palpa en cada dirección de los ejes una posición del interior del anillo y calcula el radio activo de la bola de palpación.
- Si se quiere finalizar ahora la función de calibración, pulsar la softkey FIN

Para determinar el desplazamiento de centros de la bola de palpador, el TNC debe estar preparado por el fabricante de la máquina. ¡Rogamos consulten el manual de su máquina!

- Determinar la desviación de la bola de palpación. Pulsar la softkey 180° . El TNC gira el palpador 180°
- Palpación: accionar 4 veces el pulsador externo de arranque START. El palpador 3D palpa en cada dirección de los ejes una posición del interior del anillo y calcula la desviación del palpador

Visualización de los valores calibrados

El TNC memoriza la longitud y el radio activos del palpador en la tabla de la herramienta. El TNC memoriza el desvío del centro del palpador en la tabla del mismo, en las columnas **CAL_OF1** (eje principal) y **CAL_OF2** (eje auxiliar). Los valores memorizados se visualizan pulsando la softkey Tabla del palpador.

Cuando utilice el palpador, preste atención a la hora de activar el número de herramienta correcto, independientemente de si quiere ejecutar el ciclo de palpación en modo de funcionamiento Automático o en modo de funcionamiento Manual.

Los valores de calibración calculados se calculan después de una llamada (en caso necesario, reiterada) de herramienta.

Encontrará más información sobre la tabla de palpadores en el Modo de Empleo Programación de ciclos.

12.7 Compensar inclinación de pieza con palpador 3D

Introducción

El TNC compensa una inclinación de la pieza mediante el "Giro básico".

Para ello el TNC fija el ángulo de giro sobre el ángulo que forma una superficie de la pieza con el eje de referencia angular del plano de mecanizado. Véase figura de la derecha.

El TNC registra el giro básico, en función del eje de herramienta, en la columna SPA, SPB o SPC de la tabla de preset.

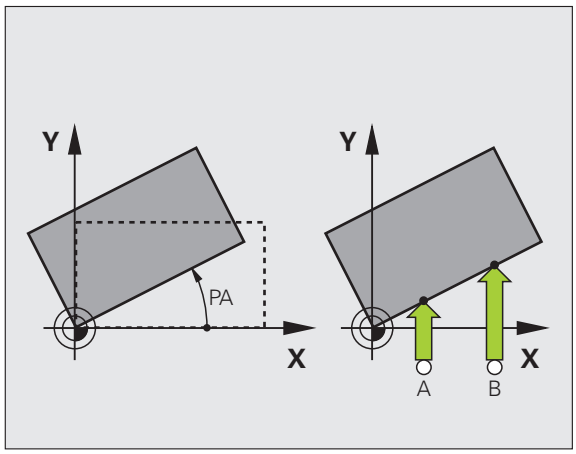

Seleccionar siempre la dirección de palpación para medir la inclinación de la pieza perpendicular al eje de referencia angular.

Para calcular correctamente el giro básico en la ejecución del programa, deberán programarse ambas coordenadas del plano de mecanizado en la primera frase de desplazamiento.

También puede utilizar un giro básico en combinación con la función PLANE. En ese caso, debe activar en primer lugar el giro básico y, a continuación, la función PLANE.

Calcular el giro básico

- Seleccionar la función de palpación: pulsar la softkey PALPAR ROT
- Posicionar el palpador cerca del pirmer punto de palpación
- Seleccionar la dirección de palpación perpendicular al eje de referencia angular: Seleccionar el eje y la dirección mediante softkey
- Palpación: accionar el pulsador externo de arranque START
- Posicionar el palpador cerca del segundo punto de palpación
- Palpación: accionar el pulsador externo de arranque START. El TNC calcula el giro básico y visualiza el ángulo tras el diálogo **Angulo de giro**
- Activar el giro básico: Pulsar la softkey FIJAR GIRO BÁSICO.
- Finalizar la función de palpación: Pulsar la tecla END

Memorizar el giro básico en la tabla de presets

- Tras el proceso de palpación, introducir el número de preset en el campo **Número en tabla** en el que el TNC debe memorizar el giro básico activo
- Pulsar la softkey REGISTRO TABLA PRESETS, para memorizar el giro básico en la tabla de presets

Visualización del giro básico

El ángulo de giro básico se visualiza después de una nueva selección de PROBING ROT en la visualización del angulo de giro. El TNC también indica el ángulo en la visualización de estados adicional (ESTADO POS.)

Siempre que el TNC desplace los ejes de la máquina según el giro básico, en la visualización de estados se ilumina un símbolo para dicho giro básico.

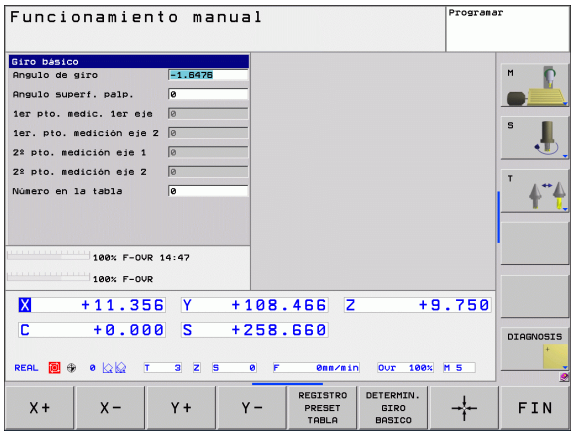

Anulación del giro básico

- Seleccionar la función de palpación: pulsar la softkey PALPAR ROT
- Introducir el ángulo de giro "0", aceptar con la softkey FIJAR GIRO BÁSICO
- Finalizar la función de palpación: pulsar la tecla softkey

12.8 Fijar el punto de referencia con palpador 3D

Resumen

Las funciones para la fijación del punto de referencia en la pieza orientada, se seleccionan con las siguientes softkeys:

Softkey	Función	Página
PALPAR POS	Fijar el punto de referencia en cualquier eje con	Página 333
PALPAR P	Fijación de la esquina como punto de referencia	Página 334
PALPAR CC	Fijar punto central círculo como punto de referencia	Página 335

Fijar el punto de referencia en cualquier eje

- Seleccionar la función de palpación: pulsar la softkey PALPAR POS
- Posicionar el palpador cerca del punto de palpación
- Seleccionar simultáneamente la dirección de palpación y el eje para los cuales se ha fijado el punto de referencia, p.ej. palpar Z en dirección Z-: seleccionar mediante softkey
- Palpación: accionar el pulsador externo de arranque START
- **Punto de referencia**: Introducir coordenada teórica, aceptar con la softkey FIJAR PTO. REF., Véase "Escribir los valores de la medición de los ciclos de palpación en una tabla de puntos cero" en pág. 326
- Finalizar la función de palpación: pulsar la softkey END

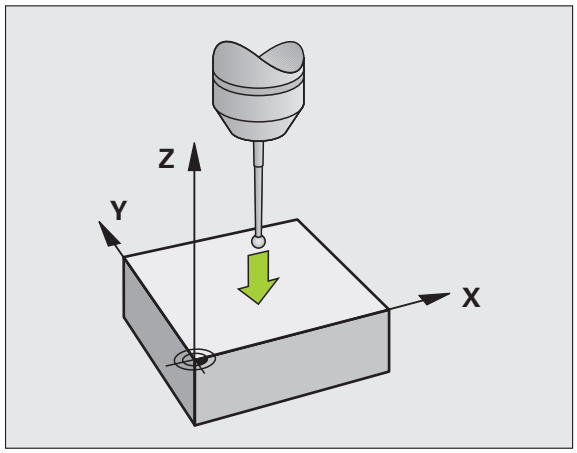

Esquina como punto de referencia

- Seleccionar la función de palpación: pulsar la softkey PALPAR P
- Posicionar el palpador cerca del 2º punto de palpación sobre la misma arista
- Seleccionar la dirección de palpación: mediante softkey
- Palpación: accionar el pulsador externo de arranque START
- Posicionar el palpador cerca del 2º punto de palpación sobre la misma arista
- Palpación: accionar el pulsador externo de arranque START
- Posicionar el palpador cerca del 2º punto de palpación sobre la misma arista
- Seleccionar la dirección de palpación: mediante softkey
- Palpación: accionar el pulsador externo de arranque START
- Posicionar el palpador cerca del 2º punto de palpación sobre la misma arista
- Palpación: accionar el pulsador externo de arranque START
- **Punto de referencia**: introducir las dos coordenadas del punto de ref. en la ventana del menú y aceptar con la softkey FIJAR PTO. REF., o Véase "Escribir los valores de la medición de los ciclos de palpación en una tabla de presets" en pág. 327)
- Finalizar la función de palpación: Pulsar la tecla END

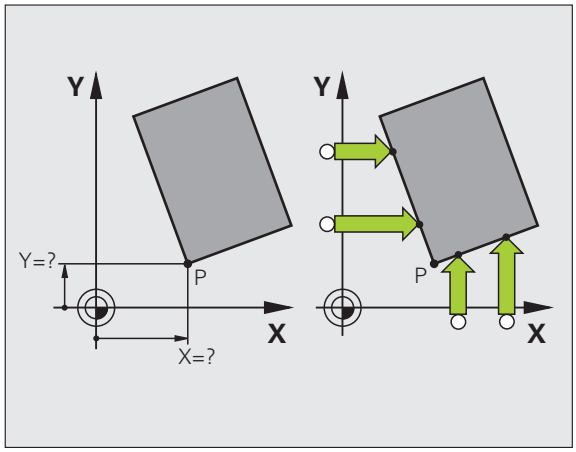

Punto central del círculo como punto de referencia

Como punto de referencia se pueden fijar puntos centrales de taladros, cajeras circulares, cilindros, isla, islas circulares, etc,

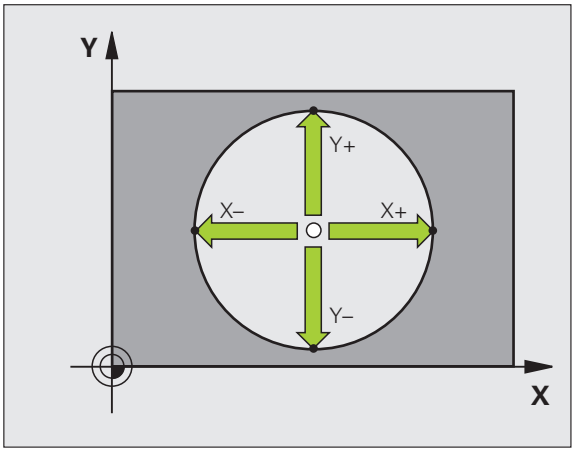

Círculo interior:

El TNC palpa la pared interior del círculo en las cuatro direcciones de los ejes de coordenadas.

En los arcos de círculo, la dirección de palpación puede ser cualquiera.

- Posicionar la bola de palpación aprox. en el centro del círculo

- Seleccionar la función de palpación: pulsar la softkey PALPAR CC
- Palpación: accionar 4 veces el pulsador START. El palpador palpa sucesivamente 4 puntos de la pared interior del círculo
- **Punto de referencia**: introducir ambas coordenadas del punto central del círculo en la ventana del menú, aceptar con softkey FIJAR PUNTO DE REF., o escribir valor en una tabla (Véase "Escribir los valores de la medición de los ciclos de palpación en una tabla de puntos cero" en pág. 326, ó Véase "Escribir los valores de la medición de los ciclos de palpación en una tabla de presets" en pág. 327)
- Finalizar la función de palpación: pulsar la softkey END

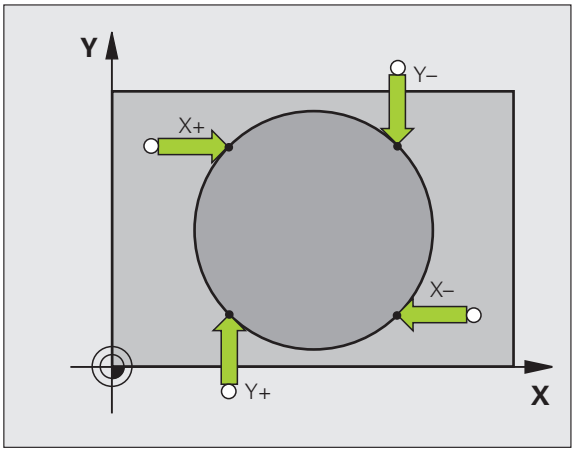

Círculo exterior:

- Posicionar la bola de palpación cerca del primer punto de palpación fuera del círculo
- Seleccionar la dirección de palpación: seleccionar la softkey correspondiente
- Palpación: accionar el pulsador externo de arranque START
- Repetir el proceso de palpación de los 3 puntos restantes. Veáse la figura de abajo a la derecha
- **Punto de referencia**: introducir las coordenadas del punto de ref., aceptar con softkey FIJAR PUNTO REF., o escribir valor en una tabla (Véase "Escribir los valores de la medición de los ciclos de palpación en una tabla de puntos cero" en pág. 326, ó Véase "Escribir los valores de la medición de los ciclos de palpación en una tabla de presets" en pág. 327)
- Finalizar la función de palpación: pulsar la softkey END

Después de la palpación, el TNC visualiza en pantalla las coordenadas actuales del punto central y el radio del círculo PR.

Medición de piezas con palpadores 3D-

El palpador puede utilizarse también en los modos de funcionamiento Manual y Volante electrónico para realizar mediciones sencillas en la pieza. Para tareas de medición más complejas están a su disposición un gran número de ciclos de palpación programables (ver Modo de Empleo Ciclos, capítulo 16, Controlar automáticamente las piezas). Con el palpador 3D se pueden determinar::

- coordenadas de la posición y con dichas coordenadas
- dimensiones y ángulos de la pieza

Determinar las coordenadas de la posición de una pieza centrada

- Seleccionar la función de palpación: pulsar la softkey PALPAR POS
- Posicionar el palpador cerca del punto de palpación
- Seleccionar la dirección de palpación y simultáneamente el eje al que se refiere la coordenada: seleccionar la softkey correspondiente.
- Iniciar el proceso de palpación: pulsar el arranque START

El TNC visualiza la coordenada del punto de palpación como punto de referencia.

Determinar las coordenadas del punto de la esquina en el plano de mecanizado

Determinar las coordenadas del punto de la esquina:Véase "Esquina como punto de referencia" en pág. 334. El TNC indica las coordenadas de la esquina palpada como punto de referencia.

Determinar las dimensiones de la pieza

- Seleccionar la función de palpación: pulsar la softkey PALPAR POS
- Posicionar el palpador cerca del primer punto de palpación A
- Seleccionar la dirección de palpación mediante softkey
- Palpación: accionar el pulsador externo de arranque START
- Anotar como punto de referencia el valor visualizado (sólo si se empleará posteriormente el punto de referencia obtenido)
- Introducir el punto de referencia "0"
- Interrumpir el diálogo: pulsar la tecla END
- Seleccionar de nuevo la función de palpación: pulsar la softkey PALPAR POS
- Posicionar el palpador cerca del segundo punto de palpación B
- Seleccionar la dirección de palpación con las teclas cursoras: El mismo eje pero en sentido opuesto al de la primera palpación.
- Palpación: accionar el pulsador externo de arranque START

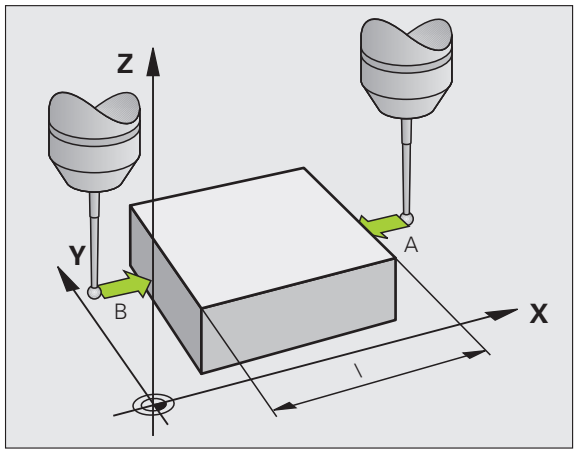

En la visualización del punto de referencia se tiene la distancia entre los dos puntos sobre el eje de coordenadas.

Fijar de nuevo la visualización de la posición al valor que se tenía antes de la medición lineal

- Seleccionar la función de palpación: pulsar la softkey PALPAR POS
- Palpar de nuevo el primer punto de palpación
- Fijar el punto de referencia al valor anotado
- Interrumpir el diálogo: pulsar la tecla END

Medición de un ángulo

Con un palpador 3D se puede determinar un ángulo en el plano de mecanizado. Se mide

- el ángulo entre el eje de referencia angular y una arista de la pieza o
- el ángulo entre dos aristas

El ángulo medido se visualiza hasta un valor máximo de 90°.

Determinar el ángulo entre el eje de referencia angular y una arista de la pieza

- Seleccionar la función de palpación: pulsar la softkey PALPAR ROT
- Angulo de giro: anotar el ángulo de giro visualizado, en el caso de que se quiera volver a repetir después el giro básico realizado anteriormente.
- Ejecutar el giro básico con el lado a compararVer "Compensar inclinación de pieza con palpador 3D" en pág. 331
- Con la softkey PALPAR ROT visualizar como ángulo de giro, el ángulo entre el eje de referencia angular y la arista de la pieza.
- Eliminar ajuste básico o restablecer el ajuste básico original
- Fijar el punto de referencia al valor anotado

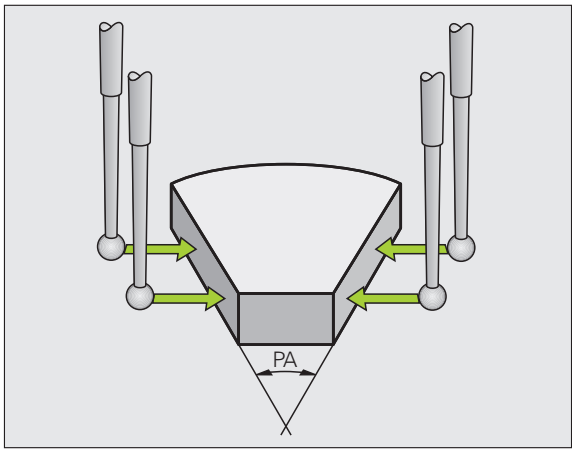

Determinar el ángulo entre dos aristas de la pieza

- Seleccionar la función de palpación: pulsar la softkey PALPAR ROT
- Angulo de giro: anotar el ángulo de giro visualizado, en el caso de que se quiera volver a reproducir posteriormente
- Realizar el giro básico para el primer lado Ver "Compensar inclinación de pieza con palpador 3D" en pág. 331
- Asimismo se palpa el segundo lado igual que en un giro básico, ¡no fijar el ángulo de giro a 0!
- Con la softkey PALPAR ROT visualizar el ángulo PA entre las aristas de la pieza como ángulo de giro
- Eliminar el giro básico o volver a reproducir el giro básico original: Fijar el ángulo de giro al valor anotado

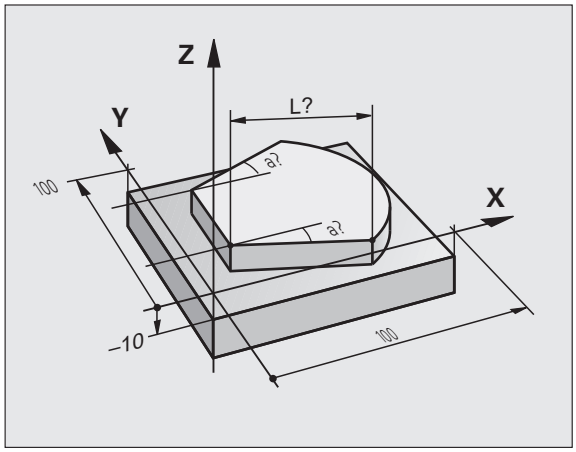

Utilizar las funciones de palpación con palpadores mecánicos o relojes de medición

En caso de no disponer en su máquina de ningún palpador electrónico 3D, puede utilizar todas las funciones de palpación manuales descritas anteriormente (excepción: funciones de calibración) también con palpadores mecánicos o a través de simples contactos con la pieza.

En lugar de una señal electrónica, que es generada automáticamente por un palpador 3D durante la función de palpación, activar la señal de conmutación para aceptar la **posición palpación** manualmente, mediante una tecla. Debe procederse de la siguiente forma:

- Seleccionar mediante una softkey cualquier función de palpación
- Desplazar el palpador mecánico a la primera posición, que deberá adoptar el TNC

- Aceptar la posición: pulsar la softkey aceptar-posición-actual, el TNC memoriza la posición actual
- Desplazar el palpador mecánico a la próxima posición, que deberá adoptar el TNC

- Aceptar la posición: pulsar la softkey aceptar-posición-actual, el TNC memoriza la posición actual
- Si es necesario, desplazarse hacia otras posiciones y aceptar del mismo modo anteriormente descrito
- **`Punto de referencia`**: Introducir las coordenadas del nuevo punto de referencia en la ventana del menú, aceptar con la softkey FIJAR PUNTO DE REF., o escribir valores en una tabla (Véase "Escribir los valores de la medición de los ciclos de palpación en una tabla de puntos cero" en pág. 326, ó Véase "Escribir los valores de la medición de los ciclos de palpación en una tabla de presets" en pág. 327)
- Finalizar la función de palpación: pulsar la tecla END

12.9 Inclinar plano de mecanizado (Opción de software 1)

Aplicación y funcionamiento

El constructor de la máquina ajusta las funciones para la inclinación del plano de mecanizado al TNC y a la máquina. En determinados cabezales basculantes (mesas giratorias), el constructor de la máquina determina si el TNC interpreta los ángulos programados en el ciclo como coordenadas de los ejes giratorios o como componentes angulares de un plano inclinado. Rogamos consulte el manual de la máquina.

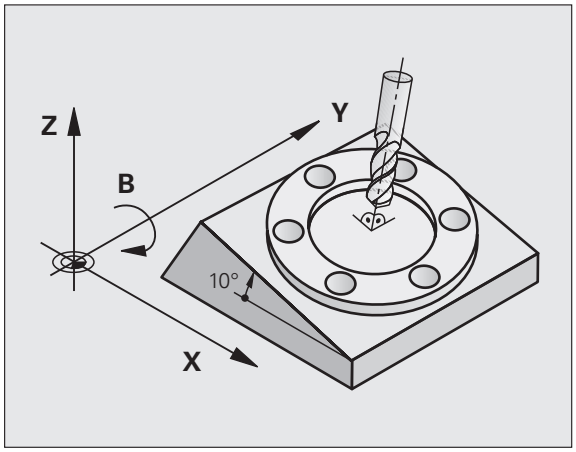

El TNC contempla la inclinación de planos de mecanizado en máquinas herramienta con cabezales y mesas basculantes. Las aplicaciones más típicas son p.ej. taladros inclinados o contornos inclinados en el espacio. En estos casos el plano de mecanizado se inclina alrededor del punto cero activado. Como siempre el mecanizado se programa en un plano principal (p.ej. plano X/Y), sin embargo se ejecuta en el plano inclinado respecto al plano principal.

Existen tres modos de funcionamiento para la inclinación del plano de mecanizado:

- Inclinación manual con la softkey 3D ROT en los modos de funcionamiento Manual y Volante Electrónico, Véase "Activación de la inclinación manual" en pág. 343
- Inclinación controlada, ciclo **G80** en el programa de mecanizado (ver Modo de Empleo Ciclos, Ciclo 19, PLANO DE MECANIZADO)
- Inclinación automática, función **PLANE** en el programa de mecanizadoVer "La función PLANE: inclinación del plano de mecanizado (opción de -software 1)" en pág. 283

Las funciones del TNC para la "Inclinación del plano de mecanizado" son transformaciones de coordenadas. Para ello el plano de mecanizado siempre está perpendicular a la dirección del eje de la hta.

Básicamente, en la inclinación del plano de mecanizado, el TNC distingue dos tipos de máquinas:

- **Máquinas con mesa basculante**
  - Deberá colocarse la pieza mediante el correspondiente posicionamiento de la mesa basculante, p.ej. en la posición de mecanizado deseada mediante una frase L.
  - La situación del eje de la herramienta transformado **no** se modifica en relación al sistema de coordenadas fijo de la máquina. Si se gira la mesa, es decir, la pieza, p.ej. 90° el sistema de coordenadas **no** se gira. Si en el modo de funcionamiento Manual se pulsa la tecla Z+, la herramienta se desplaza en la dirección Z+.
  - El TNC tiene en cuenta para el cálculo del sistema de coordenadas transformado, sólamente las desviaciones mecánicas de la mesa basculante correspondiente (llamadas zonas de traslación).
- **Máquina con cabezal basculante**
  - Deberá colocarse la herramienta mediante el correspondiente posicionamiento del cabezal basculante, p.ej. en la posición de mecanizado deseada, mediante una frase L
  - La posición del eje inclinado (transformado) de la herramienta se modifica, al igual que la posición de la herramienta, en relación al sistema de coordenadas fijo de la máquina: si se gira el cabezal basculante de la máquina, es decir la herramienta, p.ej. en el eje B a +90°, el sistema de coordenadas también se gira. Si en el modo de funcionamiento Manual se pulsa la tecla Z+, la herramienta se desplaza en la dirección X+ del sistema de coordenadas fijo de la máquina.
  - Para el cálculo del sistema de coordenadas transformado, el TNC tiene en cuenta las desviaciones condicionadas mecánicamente del cabezal basculante (zonas de "traslación") y las desviaciones causadas por la oscilación de la herramienta (corrección 3D de la longitud de la herramienta)

Sobrepasar los puntos de referencia en ejes basculantes

El TNC activa automáticamente el plano de trabajo inclinado, en el caso de que esta función estuviera activa durante la desconexión del control. Después el TNC pasa por los ejes al usar una tecla de dirección de ejes, en un sistema de coordenadas inclinado. Posicionar la herramienta de tal manera,que para la pasada posterior de los puntos de referencia no aparezcan colisiones. Para pasar por un punto de referencia se debe desactivar la función "Plano de trabajo inclinado",Véase "Activación de la inclinación manual" en pág. 343.

¡Atención: Peligro de colisión!

Hay que comprobar que la función "Inclinar plano de mecanizado" esté activada en el modo de funcionamiento Manual y que los valores de ángulo registrados en el menú corresponden a los ángulos reales del eje de inclinación.

Para pasar por un punto de referencia se debe desactivar la función "Plano de trabajo inclinado". Tener en cuenta que no aparezcan colisiones. Liberar la herramienta si fuera necesario.

Visualización de posiciones en un sistema inclinado

Las posiciones visualizadas en la pantalla de estados (**NOMINAL** y **REAL**) se refieren al sistema de coordenadas inclinado.

Limitaciones al inclinar el plano de mecanizado

- La función de palpación Giro básico no está disponible, si se ha activado en el modo de funcionamiento Manual la función Inclinar plano de mecanizado
- La función "Aceptar posición real" sólo se permite si la función Inclinar plano de mecanizado se encuentra activa
- No se pueden realizar posicionamientos de PLC (determinados por el constructor de la máquina)

Activación de la inclinación manual

Seleccionar la inclinación manual: pulsar la softkey 3D ROT

Posicionar el campo luminoso en el punto del menú **modo Manual** mediante las teclas cursoras

Activar la inclinación manual: pulsar la softkey ACTIVO

Posicionar el campo luminoso sobre el eje basculante deseado mediante las teclas cursoras

Introducir el ángulo de inclinación

Finalizar la introducción: tecla END

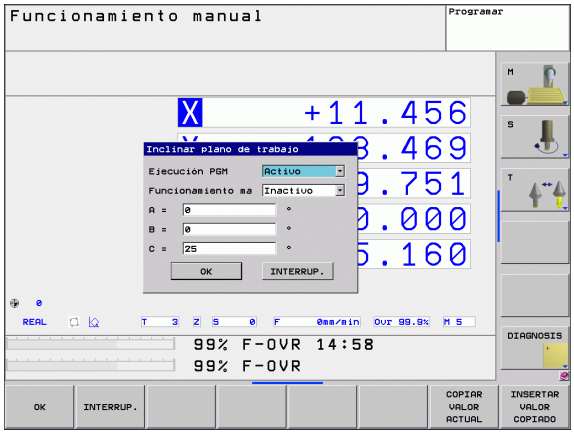

Para desactivarlo, se fija el modo de funcionamiento deseado en el menú Inclinación del plano de mecanizado al modo Inactivo.

Cuando está activada la función Inclinación del plano de mecanizado, y el TNC desplaza los ejes de la máquina en relación a los ejes inclinados, en la visualización de estados aparece el símbolo

En el caso de que se active la función Inclinación del plano de mecanizado en el modo de funcionamiento Ejecución del programa, el ángulo de inclinación introducido en el menú será válido a partir de la primera frase del programa de mecanizado a ejecutar. Utilice el ciclo **G80** o la función **PLANE** en el programa de mecanizado, allí están activos los valores angulares definidos. En este caso se sobreescriben los valores angulares introducidos en el menú.

13

Posicionamiento manual

13.1 Programación y ejecución de mecanizados sencillos

El modo de funcionamiento Posicionamiento manual (MDI) es apropiado para mecanizados sencillos y posicionamientos previos de la herramienta. En este modo de funcionamiento se puede introducir y ejecutar directamente un programa corto en formato lenguaje conversacional HEIDENHAIN o DIN/ISO. También se puede llamar a ciclos del TNC. El programa se memoriza en el fichero $MDI. En el posicionamiento manual se puede activar la visualización de estados adicional.

Empleo del posicionamiento manual

Limitación

Las siguientesfunciones no están disponibles en el modo MDI:

- Programación libre de contornos FK
- Repeticiones parciales de un pgm
- Técnica de subprograma
- Correcciones de trayectoria de herramienta
- Gráfico de programación
- Llamada de un programa %
- El Gráfico de programación

Seleccionar el modo de funcionamiento Posicionamiento manual (MDI). Programar el fichero $MDI tal como se desee

Iniciar la ejecución del programa: pulsador externo START

Ejemplo 1

En una pieza se quiere realizar un taladro de 20 mm de profundidad. Después de sujetar la pieza, centrarla y fijar el punto de referencia, se puede programar y ejecutar el taladro con unas pocas lineas de programación.

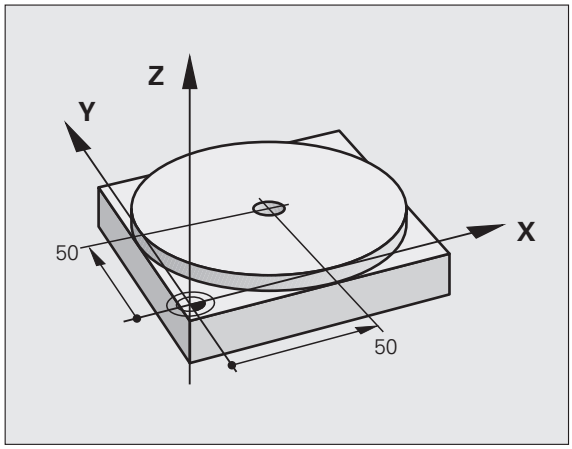

Se posiciona primero la hta. con frases lineales sobre la pieza y a continuación a una distancia de seguridad de 5 mm sobre el taladro. Después se realiza el taladro con el ciclo **G200**.

%$MDI G71 *	
N10 T1 G17 S2000 *	Llamada a la herramienta: eje de la herramienta Z,
	Revoluciones del cabezal 2000 rpm
N20 G00 G40 G90 Z+200 *	Retirar la hta. (marcha rápida)
N30 X+50 Y+50 M3 *	Posicionar la hta. en m. rápida sobre el taladro,
	cabezal conectado
N40 G01 Z+2 F2000 *	Posicionar la hta. a 2 mm sobre el taladro
N50 G200 BOHREN *	Ciclo G200 definir taladro
Q200=2 ;DISTANCIA DE SEGURIDAD	Distancia de seguridad de la herramienta sobre el taladro
Q201=-20 ;PROFUNDIDAD	Profundidad del taladro (signo=sentido mecanizado)
Q206=250 ;PROFUNDIDAD DE PASO F	Avance
Q202=10 ;PROFUNDIDAD DE PASO	Profundidad de paso antes de retirar la herramienta
Q210=0 ;TPO. ESPERA ENCIMA	Tiempo de espera arriba durante la destensión en segundos
Q203=+0 ;COORDENADAS SUPERFICIE	Coordenadas pieza vértice superior
Q204=50 ;2ª DISTANCIA DE SEGUR.	Posición hacia el ciclo, referida a Q203
Q211=0,5 ;TIEMPO DE ESPERA ABAJO	Tiempo de espera en segundos en la base del taladro
N60 G79 *	Ciclo G200 llamar taladrado en profundidad
N70 G00 G40 Z+200 M2 *	Retirar la herramienta
N9999999 %$MDI G71 *	Final del programa

Función de rectas: Véase "Recta en marcha rápida G00 Recta con avance G01 F" en pág. 156, ciclo TALADRAR (véase el Modo de Empleo Ciclos, ciclos 200 TALADRAR.

Ejemplo 2: Eliminar la inclinación de la pieza en mesas giratorias

Ejecutar un giro básico con un palpador 3D. Véase el Modo de Empleo de los ciclos de palpación, "Ciclos de palpación en los modos de funcionamiento Manual y Volante Electrónico", sección "Compensación de inclinación de la pieza".

Anotar el ángulo de giro y anular el giro básico

Seleccionar el modo de funcionamiento: Posicionamiento manual

IV

Seleccionar el eje de la mesa giratoria, anotar el ángulo de giro e introducir el avance p.ej. **G01 G40 G90 C+2.561 F50**

END

Finalizar la introducción del número

I

Accionar el pulsador externo START: se anula la inclinación mediante el giro de la mesa giratoria

Protección y borrado de programas desde $MDI

El fichero $MDI se utiliza normalmente para programas cortos y transitorios. Si a pesar de ello se quiere memorizar un programa, deberá procederse de la siguiente forma:

	Seleccionar el modo de funcionamiento Memorizar/Editar programa
PGM MGT	Llamada a la gestión de programas: tecla PGM MGT (Program Management)
	Marcar el fichero $MDI
COPIAR	Seleccionar "Copiar fichero": softkey COPIAR
FICHERO DESTINO =	
TALADRO	Introducir el nombre bajo el cual se quiere memorizar el contenido actual del fichero $MDI
EJECUTAR	Ejecutar la copia
FIN	Salir de la gestión de ficheros: softkey FIN

Más información: Véase "Copiar ficheros individuales" en pág. 94.

14

Test y ejecución del programa

14.1 Gráficos

Aplicación

En los modos de funcionamiento de Ejecución del pgm y en Test del pgm, el TNC simula gráficamente el mecanizado. Mediante softkeys se selecciona:

- Vista en planta
- Representación en tres planos
- Representación 3D

El gráfico del TNC corresponde a la representación de una pieza mecanizada con una herramienta cilíndrica. Cuando está activada la tabla de herramientas se puede representar el mecanizado con una fresa esférica. Para ello se introduce en la tabla de herramientas R2 = R.

El TNC no muestra el gráfico cuando

- el programa actual no contiene una definición válida de la pieza en bruto
- no está seleccionado ningun programa

El TNC no representa en el gráfico una sobremedida de radio **DR** programada en una frase **T**.

La simulación gráfica sólo se puede emplear de manera limitada en las programas parciales o en programas con movimientos de ejes giratorios. En determinados casos, el TNC no muestra correctamente el gráfico.

Resumen: Vistas

En los modos de funcionamiento de ejecución del pgm y test del pgm el TNC muestra las siguientes softkeys:

Ver	Softkey
Vista en planta	
Representación en tres planos	
Representación 3D	

Limitaciones durante la ejecución del programa

El mecanizado no se puede simular gráficamente de forma simultánea cuando el procesador del TNC esté saturado por cálculos muy complicados o por superficies de mecanizado muy grandes. Ejemplo: Planeado a través de toda la pieza en bruto con una herramienta grande. El TNC no continua con el gráfico y emite el texto **ERROR** en la ventana del gráfico. Sin embargo se sigue ejecutando el mecanizado.

Vista en planta

La simulación gráfica en esta vista se realiza con la mayor rapidez.

- Seleccionar con la softkey la vista en planta
- Para la visualización de la profundidad de este gráfico es válido: "Mientras más profundo, más oscuro"

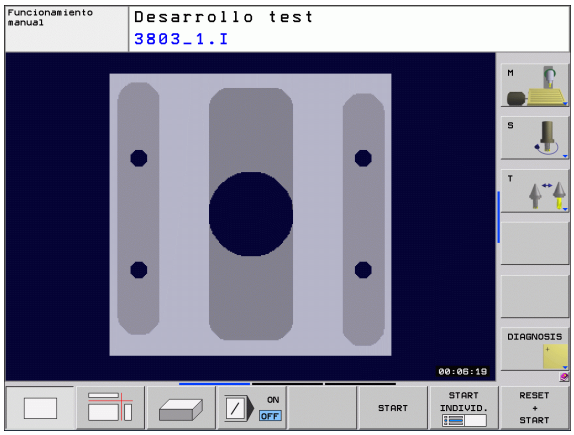

Representación en tres planos

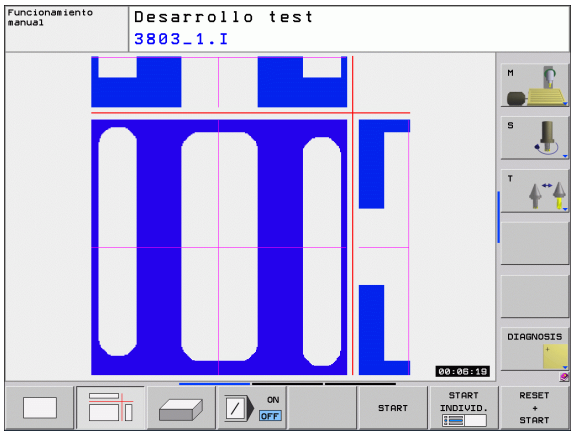

La representación se realiza en vista en planta con dos secciones, similar a un plano técnico. Un símbolo en la parte inferior izquierda indica si la representación corresponde al método de proyección 1 o al método de proyección 2 según la norma DIN 6, 1ª parte (seleccionable a través del parámetro MP 7310).

En la representación en 3 planos se dispone de funciones para la ampliación de una sección, Véase "Ampliación de una sección" en pág. 356.

Además se puede desplazar el plano de la sección mediante softkeys:

- Seleccionar la softkey para la visualización de la pieza en 3 planos

- Conmutar la carátula de softkeys hasta que la softkey de selección aparece para las funciones para desplazar el plano de corte

- Seleccionar las funciones para desplazar el plano de corte: el TNC muestra las siguientes softkeys

Función	Softkeys	
Desplazar el plano de la sección vertical hacia la derecha o hacia la izquierda		
Desplazar el plano de la sección vertical hacia delante o hacia atrás		
Desplazar el plano de la sección horizontal hacia arriba o hacia abajo		

Durante el desplazamiento se puede observar en la pantalla la posición del plano de la sección.

El ajuste básico del plano de la sección se selecciona de tal manera, que el centro de la pieza está situado en el plano de mecanizado y en la arista superior de la pieza el eje de la herramienta.

Representación 3D

El TNC muestra la pieza en el espacio.

Es posible girar la representación 3D alrededor del eje vertical e inclinarlo alrededor del eje horizontal. Los contornos de la pieza en bruto para iniciar la simulación gráfica se representan mediante un marco.

Los contornos de la pieza en bruto para iniciar la simulación gráfica se representan mediante un marco.

En el modo de funcionamiento test del programa están disponibles las funciones para la ampliación de una sección, Véase "Ampliación de una sección" en pág. 356.

▶ Seleccionar la representación 3D con esta softkey.

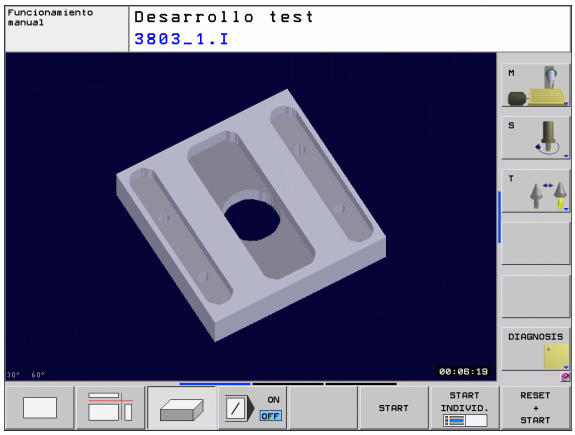

Girar la represesentación 3D y aumentar/disminuir

▶ Conmutar la carátula de softkey hasta que la softkey de selección aparece para las funciones Girar y Aumentar/Disminuir

▶ Seleccionar las funciones para Girar y Aumentar/Disminuir:

Función	Softkeys	
Girar el gráfico en pasos de 15° alrededor del eje vertical		
Girar horizontalmente la representación en pasos de 15º		

Ampliación de una sección

Es posible modificar el corte en el modo de funcionamiento test de programa y durante la ejecución del mismo, en todas las vistas.

Para ello debe estar parada la simulación gráfica o la ejecución del programa. La ampliación de una sección actua siempre en todos los modos de representación.

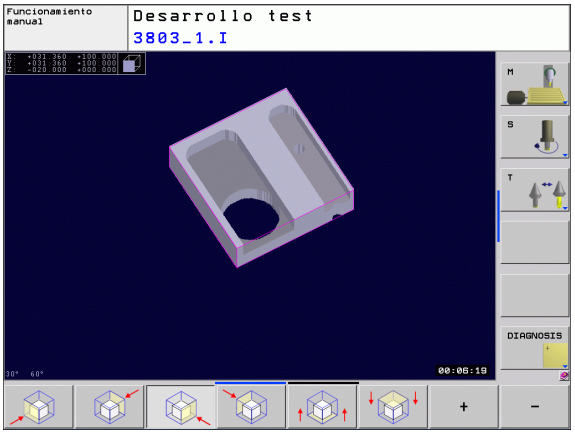

Modificar la ampliación de la sección

Veáse las softkeys en la tabla

- Si es preciso se para la simulación gráfica
- Conmutar la barra de softkeys en el modo de funcionamiento test de programa o durante su funcionamiento, hasta que aparezca la softkey de selección para la ampliación de la sección.

- Conmutar la carátula de softkeys hasta que aparece la softkey de selección con funciones para aumentar la selección

- Seleccionar las funciones para el aumento de la sección
- Seleccionar el lado de la pieza con la softkey (ver tabla de abajo)
- Ampliar o reducir el bloque: Mantener pulsada la softkey "-" o bien "+"
- Reiniciar el test del programa o la ejecución del mismo con la softkey START (RESET + START reproduce de nuevo la pieza en bruto original)

Función	Softkeys	
Seleccionar la parte izq./dcha. de la pieza		
Seleccionar la parte posterior/frontal		
Seleccionar la parte superior/inferior		
Desplazar la superficie a cortar para reducir o aumentar la pieza en bruto	-	+
Aceptar la sección	TRANSFER. DETALLE	

Los mecanizados simulados hasta ahora no se contemplan tras el ajuste de un nuevo corte de la pieza. El TNC represena la zona ya procesada como pieza sin mecanizar.

Durante una ampliación de sección el TNC muestra la cara de la pieza seleccionada y cada eje de las coordenadas

Repetición de la simulación gráfica

Un programa de mecanizado se puede simular gráficamente cuantas veces se desee. Para ello se puede anular la pieza en bruto del gráfico o una sección ampliada del mismo.

Función	Softkey
Visualizar la pieza sin mecanizar en la última ampliación de sección seleccionada	BORRAR BLK FORM
Volver a la ampliación de la sección, para que el TNC muestre el bloque mecanizado o no, según la forma BLK programada	BLOQUE COMO BLK FORM

Con la softkey BLOQUE COMO BLK FORM, el TNC muestra (incluso después de elegir una sección sin SECCIÓN. TOMAR. – de nuevo la pieza en bruto en el tamaño original programado.

Determinación del tiempo de mecanizado

funcionamiento de ejecución del programa

Visualización del tiempo desde el inicio del programa hasta el final del mismo. Si hay una interrupción se para el tiempo.

Test de programa

Visualización del tiempo que el TNC calcula en los desplazamientos de la herramienta con avance; el TNC también calcula los tiempos de espera. El tiempo calculado por el TNC sólo tiene en cuenta los calculos del tiempo de acabado, ya que el TNC no tiene en cuenta los tiempos que dependen de la máquina (p.ej. para el cambio de herramienta).

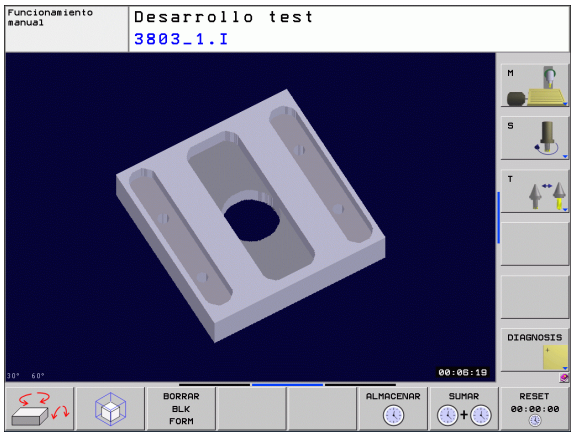

Selección de la función del cronómetro

▶ Conmutar la carátula de softkeys hasta que aparece la softkey de selección para las funciones Cronómetro

▶ Selección de la función Cronómetro

▶ Seleccionar la función deseada mediante softkey, p. ej. memorizar el tiempo visualizado

Funciones del cronómetro	Softkey
Conectar (ON)/Desconectar (OFF) la función Calcular el tiempo de mecanizado	OFF ON
Memorizar el tiempo visualizado	ALMACENAR
Visualizar la suma de los tiempos memorizados y visualizados	SUMAR
Borrar el tiempo visualizado	RESET 00:00:00

Durante el test del programa, el TNC recalcula el tiempo de mecanizado, en cuanto deba ser ejecutada una nueva pieza en bruto **G30/G31**.

14.2 Mostrar pieza en bruto en el espacio de mecanizado

Aplicación

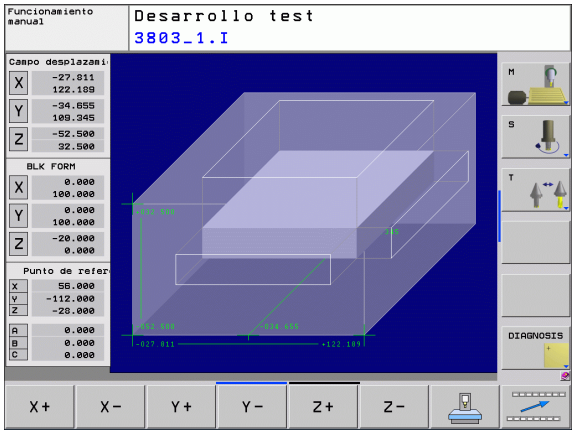

En el modo de funcionamiento Test del programa se puede comprobar gráficamente la posición de la pieza en bruto o del punto de referencia en el espacio de la máquina y se puede activar la supervisión del espacio de trabajo en el modo de funcionamiento Test del programa: para ello se pulsa la softkey **PIEZA EN BRUTO EN EL ESPACIO DE TRABAJO**. Con la softkey **transf. límite de final de carrera SW** (segunda carátula de softkeys) puede activarse o desactivarse la función.

Un nuevo paralelógramo representa la pieza en bruto, cuyas medidas están detalladas en la tabla **FORMA BLK**. El TNC toma las medidas de la definición de la pieza en bruto del programa seleccionado. El cubo de la pieza en bruto define el sistema de coordenadas de introducción, cuyo punto cero se encuentra dentro del cubo del campo de desplazamiento.

En casos normales para realizar el test del programa no tiene importancia donde se encuentre el bloque de la pieza dentro del espacio de trabajo. Al activar el control de la zona de trabajo es necesario desplazar la pieza sin mecanizar "gráficamente", de tal manera que la pieza se encuentre dentro de la zona de trabajo. Para ello emplear las softkeys indicadas en la tabla.

A partir de aquí es posible activar el punto de referencia actual para el modo de funcionamiento test de programa (ver tabla siguiente, última línea).

Función	Softkeys	
Desplazar la pieza sin mecanizar en dirección X positiva/negativa	X+	X-
Desplazar la pieza sin mecanizar en dirección Y positiva/negativa	Y+	Y-
Desplazar la pieza sin mecanizar en dirección Z positiva/negativa	Z+	Z-
Visualizar la pieza en bruto referida al punto de referencia fijado		
Conexión o desconexión de la función de supervisión	Supervi. lim. soft.	

14.3 Funciones para la visualización del programa

Resumen

En los modos de funcionamiento ejecución del programa y test del programa, el TNC visualiza softkeys con las cuales se puede visualizar el programa de mecanizado por páginas:

Funciones	Softkey
Pasar una página hacia atrás en el programa	PAGINA
Pasar página hacia delante en el programa	PAGINA
Seleccionar el principio del programa	INICIO
Seleccionar el final del programa	FIN

14.4 Test del programa

Aplicación

En el modo de funcionamiento test del programa se simula la ejecución de programas y partes del programa para reducir errores de programación en la ejecución de los mismos. El TNC le ayuda a buscar

- incompatibilidades geométricas
- indicaciones que faltan
- saltos no ejecutables
- daños en el espacio de trabajo

Además se pueden emplear las siguientes funciones:

- Test del programa frase por frase
- Interrupción del test en cualquier bloque
- Saltar frases
- Funciones para la representación gráfica
- Determinación del tiempo de mecanizado
- visualización de estados adicional

¡Atención: Peligro de colisión!

Durante la simulación gráfica, el TNC no puede simular todos los movimientos de recorrido realizados por la máquina, como p.ej.,

- Movimientos de recorrido en el cambio de herramienta, que el fabricante de la máquina ha definido en una macro de cambio de herramienta o a través del PLC
- Posicionamientos, que el fabricante de la máquina ha definido en una marcro de funciones M
- Posicionamientos, que el fabricante de la máquina ejecuta a través del PLC

Por este motivo, HEIDENHAIN recomienda cargar cada programa con precaución, aún cuando el test del programa no haya detectado ningún aviso de error ni daños visibles en la pieza.

El TNC inicia un test de programa después de una llamada de herramienta siempre en la siguiente posición:

- En el plano de mecanizado en la posición X=0, Y=0
- En el eje de herramienta 1 mm fuera del punto **MAX** definido en el **BLK FORM**

Si se llama a la misma herramienta, entonces el TNC continúa simulando el programa desde la última posición programada antes de la llamada de herramienta.

A fin de tener también un comportamiento definido durante la ejecución, debe desplazarse después de un cambio de herramienta hasta una posición desde la cual el TNC pueda posicionarse para el mecanizado sin peligro de colisión.

Ejecución del test del programa

Con el almacén central de herramientas activado, se tiene que activar una tabla de herramientas para el test del programa (estado S). Para ello se selecciona una tabla de htas. en el funcionamiento Test del programa mediante la gestión de ficheros (PGM MGT).

Con la función BLOUE EN ESPACIO TRABAJO se activa la supervisión del espacio de trabajo en el test de programa, Véase "Mostrar pieza en bruto en el espacio de mecanizado" en pág. 359.

- Seleccionar el modo Test del programa
- Visualizar la gestión de ficheros con la tecla PGM MGT y seleccionar el fichero que se quiere verificar o
- Seleccionar el principio del programa: Seleccionar con la tecla GOTO fila "0" y confirmar la introducción con la tecla ENT

El TNC muestra los siguientes softkeys:

Funciones	Softkey
Reiniciar la pieza en bruto y verificar el programa completo	RESET + START
Verificar todo el programa	START
Verificar cada frase del programa por separado	START INDIVID.
Detener el test del programa (la softkey sólo aparece una vez se ha iniciado el test del programa)	STOP

El Test de programa se puede interrumpir y retomar siempre que se desee, incluso dentro de ciclos de mecanizado. Para poder continuar el test, no se deben ejecutar las siguientes acciones:

- Seleccionar otra frase con las teclas cursoras o con la tecla GOTO
- Realizar modificaciones en el programa
- Modificar el modo de funcionamiento
- Seleccionar un nuevo programa

14.5 Ejecución de programa

Aplicación

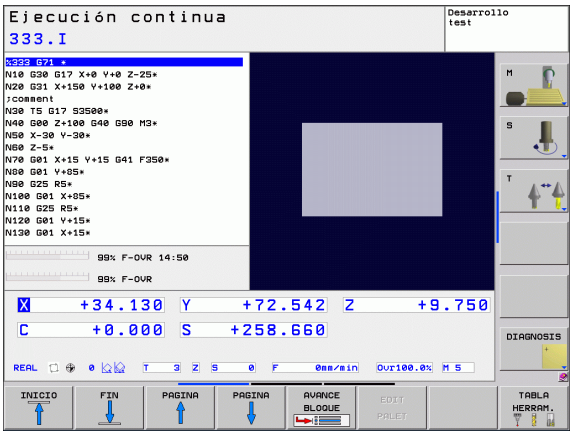

En la ejecución contínua del programa el TNC ejecuta un programa de mecanizado de forma continua hasta su final o hasta una interrupción.

En el modo de funcionamiento ejecución del programa frase a frase el TNC ejecuta cada frase por separado después de activar el pulsador externo de arranque START.

Se pueden emplear las siguientes funciones del TNC para los modos de funcionamiento de ejecución del programa

- interrupción de la ejecución del programa
- ejecución del programa a partir de una frase determinada
- saltar frases
- editar la tabla de herramientas TOOL.T
- comprobación y modificación de parámetros Q
- superposición de posicionamientos del volante
- funciones para la representación gráfica
- visualización de estados adicional

Ejecutar el programa de mecanizado

Preparación

1. Fijar la pieza a la mesa de la máquina
2. Fijar el punto de referencia
3. Seleccionar las tablas necesarias y los ficheros de palets (estado M)
4. Seleccionar el programa de mecanizado (estado M)

Con el potenciómetro de override se pueden modificar el avance y las revoluciones.

Con la softkey FMAX se puede reducir la velocidad de avance, cuando se quiere ejecutar el programa NC. La reducción es válida para todos los movimientos de avance y avance rápido. El valor programado ya no permanece activo después de desconectar/conectar la máquina. A fin de restablecer después de la conexión la correspondiente velocidad máxima de avance, debe introducirse de nuevo el correspondiente valor numérico.

Ejecución continua del programa

- Iniciar el programa de mecanizado con el pulsador externo de arranque START

Ejecución del programa frase a frase

- Iniciar cada frase del programa de mecanizado con el pulsador externo de arranque START

Interrupción del mecanizado

Se puede interrumpir la ejecución del programa de diferentes modos:

- Interrupciones programadas
- Pulsador externo STOP
- Cambio a ejecución del programa en modo bloque a bloque

Si durante la ejecución del programa el TNC regista un error, se interrumpe automáticamente el mecanizado.

Interrupciones programadas

Se pueden determinar interrupciones directamente en el programa de mecanizado. El TNC interrumpe la ejecución del programa tan pronto como el programa de mecanizado se haya ejecutado hasta una frase que contenga una de las siguientes introducciones:

- **G38** (con y sin función auxiliar)
- Función auxiliar **M0**, **M2** o **M30**
- Función auxiliar **M6** (determinada por el constructor de la máquina)

Interrupción mediante el pulsador externo de parada STOP

- Accionar el pulsador externo STOP: La frase que se está ejecutando en el momento de accionar el pulsador no se termina de realizar; en la visualización de estados aparece el símbolo de Parada NC parpadeando (ver tabla)
- Si no se quiere continuar con la ejecución del mecanizado, se puede anular con la softkey STOP INTERNO: el símbolo de Parada NC desaparece en la visualización de estados. En este caso iniciar el programa desde el principio.

Símbolo	Significado
	Se ha parado el programa

Interrupción del mecanizado mediante la conmutación al modo de funcionamiento Ejecución del programa frase a frase

Mientras se ejecuta un programa de mecanizado en el modo de funcionamiento Ejecución contínua del programa, seleccionar Ejecución del programa frase a frase. El TNC interrumpe el mecanizado después de ejecutar la frase de mecanizado actual.

Desplazamiento de los ejes de la máquina durante una interrupción

Durante una interrupción se pueden desplazar los ejes de la máquina como en el modo de funcionamiento Manual.

Ejemplo de aplicación:
Retirar el cabezal después de romperse la hta.

- Interrupción del mecanizado
- Activación de los pulsadores externos de manual: pulsar la softkey DESPLAZAMIENTO MANUAL
- Desplazar los ejes de la máquina con los pulsadores externos de manual

En algunas máquinas hay que pulsar después de la softkey DESPLAZAMIENTO MANUAL el pulsador externo START para activar los pulsadores externos de manual. Rogamos consulte el manual de la máquina.

Continuar con la ejecución del programa después de una interrupción

Si se interrumpe la ejecución del programa durante un ciclo de mecanizado, deberá realizarse la reentrada al principio del ciclo. El TNC deberá realizar de nuevo los pasos de mecanizado ya ejecutados.

Cuando se interrumpe la ejecución del programa dentro de una repetición parcial del programa o dentro de un subprograma, deberá alcanzarse de nuevo la posición de la interrupción con la función AVANCE HASTA FRASE N.

En la interrupción de la ejecución de un programa el TNC memoriza

- los datos de la última herramienta llamada
- la traslación de coordenadas activada (p.ej. desplazamiento del punto cero, giro, espejo)
- las coordenadas del último centro del círculo definido

Rogamos tengan en cuenta que los datos memorizados permanecen activados hasta que se anulen (p.ej. seleccionando un nuevo programa).

Los datos memorizados se utilizan para la reentrada al contorno después del desplazamiento manual de los ejes de la máquina durante una interrupción (softkey ALCANZAR POSICION).

Continuar la ejecución del pgm con la tecla START

Después de una interrupción se puede continuar con la ejecución del programa con el pulsador externo START, siempre que el programa se haya detenido de una de las siguientes maneras:

- Accionando el pulsador externo STOP
- Interrupción programada

Continuar con la ejecución del pgm después de un error

Cuando el error no es intermitente:

- Eliminar la causa del error
- Borrar el mensaje de error de la pantalla: Pulsar la tecla CE
- Arrancar de nuevo o continuar con la ejecución del pgm en el mismo lugar donde fue interrumpido

Cuando el aviso de error es intermitente:

- Mantener pulsada dos segundos la tecla END: el TNC realiza un arranque inmediato
- Eliminar la causa del error
- Arrancar de nuevo

Si el error se repite anote el error y avise al servicio técnico.

Reentrada deseada al programa (proceso hasta una frase)

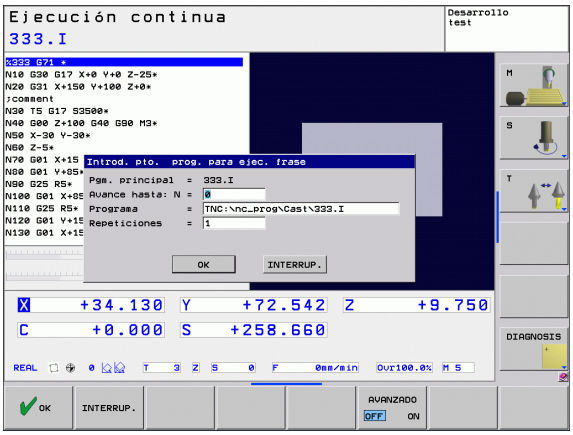

El constructor de la máquina activa y ajusta la función AVANCE HASTA FRASE N. Rogamos consulte el manual de la máquina.

Con la función AVANCE HASTA FRASE N (proceso en una frase) se puede ejecutar un programa de mecanizado a partir de una frase N libremente elegida. El TNC tiene en cuenta el cálculo del mecanizado de la pieza hasta dicha frase. Se puede representar gráficamente.

Cuando se interrumpe un programa con el STOP INTERNO, el TNC ofrece automáticamente la frase N, en la cual se ha interrumpido el programa, para la reentrada.

El proceso desde una frase no deberá comenzar en un subprograma.

Todos los programas, tablas y ficheros de palets que se necesitan deberán estar seleccionados en un modo de funcionamiento de ejecución del programa (estado M).

Si el programa contiene una interrupción programada antes del final del proceso desde una frase, se efectuará dicha interrupción. Para continuar con el avance de frase, pulsar la tecla externa START.

Después de un proceso desde una frase, la hta. se desplaza con la función ALCANZAR POSICION a la posición calculada.

La corrección de la longitud de la herramienta tiene efecto realizando la llamada a la herramienta y a continuación una frase de posicionamiento. Esto es válido tambien, si sólo se ha modificado la longitud de la herramienta.

Todos los ciclos de palpación son saltados por el TNC en un avance hasta una frase. Los parámetros descritos en estos ciclos no contienen por tanto ningún valor.

El avance de frase no se debe utilizar, si después de un cambio de herramienta en el programa de mecanizado:

- se inicia el programa en una secuencia FK
- el filtro Stretch está activado
- se utiliza la gestión de palets
- se inicia el programa en un ciclo de rosca (Zyklus 17, 18, 19, 206, 207 und 209) o en la siguiente frase del programa
- se utilizan los ciclos de palpador 0, 1 y 3 antes del inicio del programa

- Seleccionar la primera frase del programa actual como inicio para el proceso hasta una frase: Introducir GOTO "0".

- Seleccionar el proceso hasta una frase: pulsar la softkey PROCESO HASTA UNA FRASE
- **Avance hasta N**: Introducir el número N de la frase, en el cual debe finalizar el proceso
- **Programa**: Introducir el nombre del programa en el cual se encuentra la frase N
- **Repeticiones**: Introducir el nº de repeticiones que deben tenerse en cuenta en el proceso desde una frase, en el caso de que la frase N se encuentre dentro de una repetición parcial del programa o dentro de un subprograma con varias llamadas
- Iniciar el proceso desde una frase: Pulsar la tecla externa START
- Aproximarse al contorno (ver siguiente párrafo)

Entrada con la tecla GOTO

Al entrar con la tecla GOTO número de frase, ni el TNC ni el PLC realizan funciones que garantizan una entrada segura.

Si entra en un subprograma con la tecla GOTO número de frase, el TNC ignora el final de subprograma (**G98 L0**). En estos casos hay que entrar siempre con la función Proceso hasta una frase.

Reentrada al contorno

Con la función ALCANZAR POSICION el TNC desplaza la herramienta al contorno de la pieza en las siguientes situaciones:

- Reentrada después de desplazar los ejes de la máquina durante una interrupción, ejecutada sin INTERNAL STOP
- Reentrada después del proceso hasta una frase con AVANCE HASTA FRASE N, p.ej. después de una interrupción con STOP INTERNO
- Cuando se ha modificado la posición de un eje después de abrir el circuito de regulación durante una interrupción del programa (depende de la máquina)

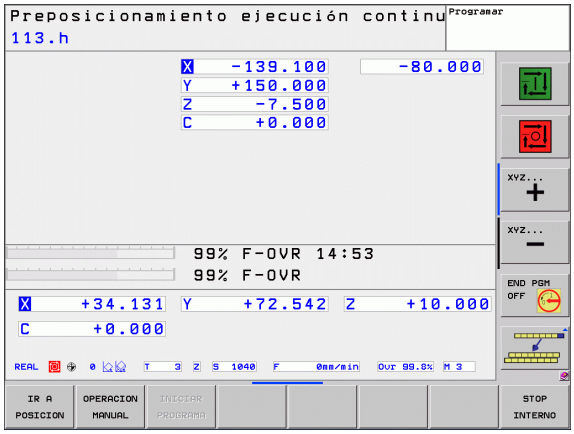

- ▶ Seleccionar la reentrada al contorno: Pulsar la softkey ALCANZAR POSICION
- ▶ Restablecer el estado de la máquina
- ▶ Desplazar los ejes en la secuencia que propone el TNC en la pantalla: Activar el pulsador externo de arranque START o bien
- ▶ Desplazar los ejes en la secuencia deseada: Pulsar las softkeys DESPLAZAR X, DESPLAZAR Z etc. y activarlas correspondientemente con la tecla externa START
- ▶ Proseguir con el mecanizado: Pulsar la tecla externa START

14.6 Arranque automático del programa

Aplicación

Para poder realizar un arranque automático del programa, el TNC debe estar preparado por el fabricante de su máquina, véase el manual de la máquina.

¡Atención! ¡Peligro para el operario!

La función Autostart no debe utilizarse en aquellas máquinas que no dispongan de una zona de trabajo cerrada.

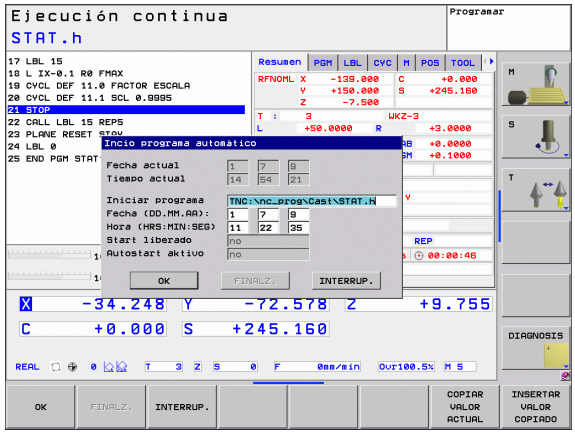

Mediante la softkey AUTOSTART (véase fig. arriba dcha.), se puede activar un programa de mecanizado en un momento determinado, en el correspondiente modo de funcionamiento:

- Visualizar la ventana para determinar el momento de iniciar dicho pgm (véase la figura en el centro a la dcha.)
- **Hora (Hora:Min:Seg):** Hora a la que debe iniciarse el programa
- **Fecha (DD.MM.AAAA):** Fecha a la que debe iniciarse el programa
- Para activar el inicio: pulsar la softkey OK

14.7 Saltar frases

Aplicación

Las frases que se caracterizan en la programación con el signo "/" se pueden saltar en el test o la ejecución del programa:

▶ No ejecutar o verificar las frases del programa con el signo "/": Poner la softkey en ON

▶ Ejecutar o verificar las frases del programa con el signo "/": Poner la softkey en OFF

Esta función no actúa en las frases **TOOL DEF**.

Después de una interrupción de tensión sigue siendo válido el último ajuste seleccionado.

Insertar el carácter "/"

▶ En el modo de funcionamiento **Programar** seleccionar la frase en la que se debe añadir el signo que debe desaparecer

▶ Seleccionar la softkey INSERTAR

Borrar signo "/"

▶ En el modo de funcionamiento **Programar** seleccionar la frase en la que se debe borrar el signo que debe desaparecer

▶ Seleccionar la softkey ELIMINAR

14.8 Parada programada en la ejecución del programa

Aplicación

EL TNC puede interrumpir la ejecución del programa en las frases que se haya programado M1. Si se utiliza M1 en el modo de funcionamiento Ejecución del programa, el TNC no desconecta el cabezal ni el refrigerante.

- No interrumpir la ejecución o el test del programa en frases con M1: colocar la softkey en OFF

- Interrupción de la ejecución o el test del programa en frases con M1: colocar la softkey en ON

15

Funciones MOD

15.1 Seleccionar la función MOD

A través de las funciones MOD se pueden seleccionar las visualizaciones adicionales y las posibilidades de introducción. Las funciones MOD disponibles, dependen del modo de funcionamiento seleccionado.

Selección de las funciones MOD

Seleccionar el modo de funcionamiento en el cual se quieren modificar las funciones MOD.

▶ Seleccionar las funciones MOD: pulsar la tecla MOD. En las pantallas de la derecha se muestran menus de pantalla típicos de los funcionamientos Memorizar/Editar programa (pantalla arriba a la derecha), Test del programa (pantalla abajo a la derecha) y en un modo de funcionamiento de máquina (pantalla en la página siguiente).

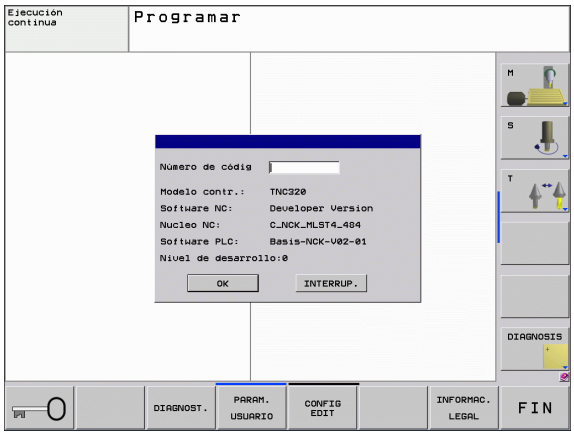

Modificar ajustes

▶ En el menú visualizado seleccionar la función MOD con las teclas cursoras

Para modificar un ajuste existen tres posibilidades dependiendo de la función seleccionada:

- Introducir directamente el valor númerico, p.ej. para determinar la limitación del margen de desplazamiento
- Modificar el ajuste pulsando la tecla ENT, p.ej. para determinar la introducción del programa
- Modificar un ajuste a través de la ventana de selección. Cuando existen varias posibilidades de ajuste, se puede visualizar una ventana pulsando la tecla GOTO, en la cual se pueden ver todos los ajustes posibles. Seleccione directamente el ajuste deseado pulsando la correspondiente tecla de la cifra (a la izq. de los dos puntos), o con las teclas cursoras y a continuación la tecla ENT. Si no se desea modificar el ajuste, se cierra la ventana con la tecla END.

Salir de las funciones MOD

▶ Finalizar la función MOD: Pulsar la softkey END o la tecla END

Resumen de funciones MOD

Según el modo seleccionado se dispone de las siguientes funciones:

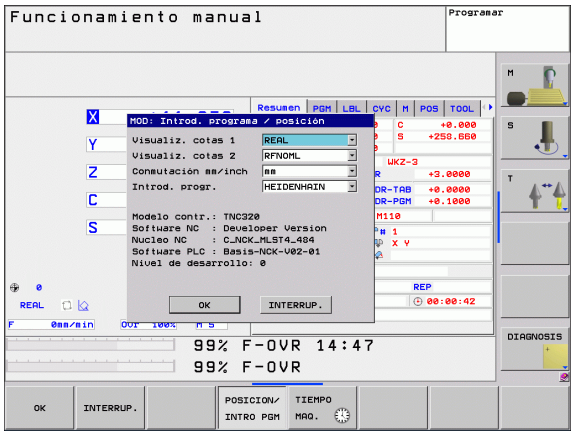

Programación:

- Visualización de los diferentes números de software
- Introducción del código
- En su caso, parámetros de usuario específicos de la máquina
- Avisos legales

Test del programa:

- Visualización de los diferentes números de software
- Visualizar la tabla de herramientas activa en el test de programa
- Visualizar la tabla de puntos cero activa en el test de programa

En todos los demás modos de funcionamiento:

- Visualización de los diferentes números de software
- Selección de la visualización de posiciones
- Determinación de la unidad métrica (mm/pulg.)
- Determinación del lenguaje de programación para MDI
- Determinar los ejes para la aceptación de la posición real
- Visualización de los tiempos de mecanizado

15.2 Números de software

Aplicación

Los números de software siguientes se encuentran tras la selección de las funciones MOD en la pantalla TNC:

- **`Tipo de control`**: designación del control (se administra por HEIDENHAIN)
- **Software NC**: Número del software NC (se administra por HEIDENHAIN)
- **Software NC**: Número del software NC (se administra por HEIDENHAIN)
- **NC Kern**: Número del software NC (se administra por HEIDENHAIN)
- **Software PLC**: Número o nombre del software PLC (se administra por el fabricante de la máquina)
- **Estado de desarrollo (FCL=Feature Content Level):** Estado de desarrollo instalado en el control numérico Ver "Nivel de desarrollo (Funciones Upgrade)" en pág. 7

15.3 Introducción del código

Aplicación

El TNC precisa de un código para las siguientes funciones:

Función	Código
Selección de los parámetros de usuario	123
Configuración de la tarjeta Ethernet	NET123
Activación de las funciones especiales en la programación de parámetros Q	555343

15.4 Ajuste de las conexiones de datos

Interfaces serie en el TNC 320

El TNC 320 emplea automáticamente el protocolo de transmisión LSV2 para la transmisión de datos en serie. El protocolo LSV2 está predeterminado y no puede modificarse, a excepción del ajuste de la velocidad de baudios **baudRateLsv2**). También se puede determinar otro modo de transmisión (interfaz). Entonces las posibilidades de ajuste descritas a continuación sólo son activas para la interfaz definida nuevamente.

Aplicación

Para configurar una interfaz de datos, seleccionar la gestión de ficheros (PGM MGT) y pulsar la tecla MOD. Pulsar de nuevo la tecla MOD e introducir el número clave 123. El TNC muestra el parámetro de usuario **GfgSerialInterface**, en el cual se pueden introducir los siguientes ajustes:

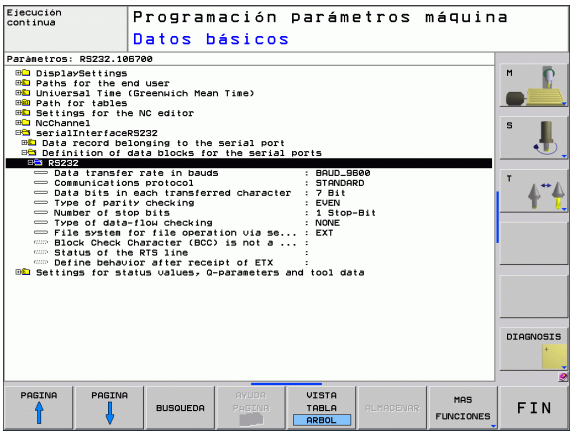

Ajuste de la conexión RS-232

Abrir la carpeta RS232. El TNC muestra las siguientes posibilidades de ajuste:

Ajuste de la VELOCIDAD EN BAUDIOS (baudRate)

La VELOCIDAD EN BAUDIOS (velocidad de transmisión de los datos) es de 110 a 115.220 baudios.

Ajustar protocolo (protocol)

El protocolo de transmisión de datos controla el flujo de datos de una transmisión en serie (comparable con MP5030 del iTNC 530).

El ajuste BLOCKWISE designa una forma de transmisión de datos donde los datos se transmitan agrupados en bloques. No se debe confundir con la recepción de datos en bloques y la ejecución simultánea en bloques de controles numéricos TNC anteriores. ¡El control no soporta la recepción de datos en bloques y la ejecución simultánea del mismo programa NC!

Protocolo de transmisión de datos	Selección
Transmisión de datos estándar	STANDARD
Transmisión de datos por paquetes	BLOCKWISE
Transmisión sin protocolo	RAW_DATA

Ajustar bits de datos (dataBits)

Mediante el ajuste dataBits se define, si debe transmitirse un caracter con 7 o 8 bits de datos.

Comprobar la paridad (parity)

Con el bit de paridad se pueden detectar errores de transmisión. El bit de paridad puede formarse de tres maneras distintas:

- Ninguna formación de paridad (NONE): se renuncia a una detección de errores
- Paridad par (EVEN): aquí se presenta un error, en caso de que el receptor determine una cantidad impar de bits fijados durante la evaluación.
- Paridad impar (ODD): aquí se presenta un error, en caso de que el receptor determine una cantidad par de bits fijados durante la evaluación.

Ajustar bits de parada (stopBits)

Con el bit de inicio y uno o dos bits de parada se le permite al receptor una sincronización de cada caracter transmitido durante la transmisión de datos.

Ajustar handshake (flowControl)

Dos aparatos ejercen un control de la transmisión de datos con un Handshake. Puede diferenciarse entre handshake de software y handshake de hardware.

- Ningún control de flujo de datos (NONE): el handshake no está activo
- Handshake de hardware (RTS_CTS): parada de transmisión mediante RTS activo
- Handshake de software (XON_XOFF): parada de transmisión mediante DC3 (XOFF) activo

Configuraciones para la transmisión de datos con el Software de PC del TNCserver

En los parámetros de usuario (**Interface serial RS232 / Definición de sentencias de datos para los puertos de serie / RS232**) realizar las siguientes configuraciones:

Parámetros	Selección
Ratio transmisión de datos en baudios	Tiene que coincidir con la configuración del TNCserver
Protocolo de transmisión de datos	BLOCKWISE
Bits de datos en cada signo transmitido:	7 Bit
Tipo de comprobación de paridad	EVEN
Número de bits de stop	1 Bit de Stop
Determinar el tipo de handshake	RTS_CTS
Sistema de datos para operaciones de datos	FE1

Seleccionar el modo de funcionamiento del aparato externo (fileSystem)

En los modos de funcionamiento FE2 y FEX no se pueden utilizar las funciones "memorizar todos los programas", "memorizar el programa visualizado" y "memorizar el directorio"

Aparato externo	Modo	Símbolo
PC con software para la transmisión TNCremoNT de HEIDENHAIN	LSV2	
Unidad de discos HEIDENHAIN	FE1	
Aparatos externos, como impresora, lector, perforadora, PC sin TNCremoNT	FEX	

Software para transmisión de datos

Para la transmisión de ficheros de TNC a TNC, debería utilizarse el software de HEIDENHAIN TNCremo para la transmisión de datos. Con el TNCremo es posible controlar todos los controles de HEIDENHAIN mediante el interfaz en serie o mediante el interfaz Ethernet.

La versión actual de TNCremo puede ser descargada sin coste alguno desde la base de datos de HEIDENHAIN (www.heidenhain.de, <Services und Dokumentation>, <Software>, <PC-Software>, <TNCremoNT>).

Condiciones del sistema para el TNCremo:

- PC con procesador 486 o superior
- Sistema operativo Windows 95, Windows 98, Windows NT 4.0, Windows 2000, Windows XP, Windows Vista
- Memoria de trabajo de 16 MByte
- 5 MByte libre en su disco duro
- Una interfaz en serie libre o conexión a la red TCP/IP

Instalación bajo Windows

- Iniciar el programa de instalación SETUP.EXE con el manager de ficheros (explorador)
- Siga las instrucciones del programa de Setup

Arrancar el TNCremT bajo Windows

- Pulsar en <Start>, <Programas>, <Aplicaciones HEIDENHAIN>, <TNCremo>

La primera vez que se inicia el TNCremo, éste intenta automáticamente establecer una conexión con el TNC.

Transmisión de datos entre el TNC y el TNCremoNT

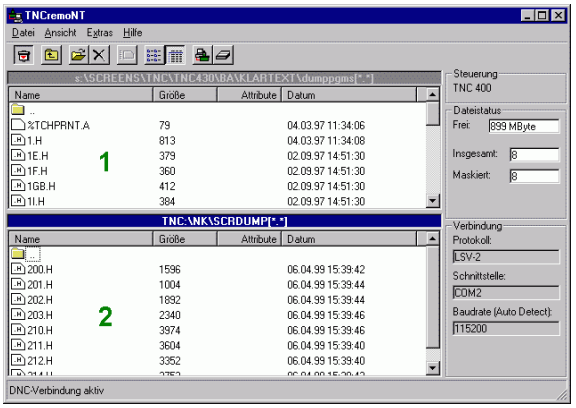

Antes de transmitir un programa del TNC al PC debe asegurarse de que se ha memorizado momentáneamente el programa seleccionado en el TNC. El TNC guarda las modificaciones automáticamente al cambiar el modo de funcionamiento en el TNC o al seleccionar la gestión de ficheros mediante la tecla PGM MGT.

Comprobar si el TNC está conectado al interfaz de datos en serie o a la red de su ordenador

Una vez iniciado el TNCremo se pueden ver en la parte izquierda de la ventana principal **1** todos los ficheros memorizados en el directorio activado A través de <Directorio>, <Cambiar carpeta> se puede elegir otra disquetera o bien otro directorio en su ordenador.

Cuando se quiere controlar la transmisión de datos desde el PC, se realiza la conexión al PC de la siguiente forma:

- Seleccionar <Fichero>, <Realizar conexión>. El TNCremo recibe la estructura del fichero y el directorio del TNC y visualiza ésta en la parte inferior de la ventana principal **2**
- Para transmitir un fichero del TNC al PC, se selecciona el fichero en la ventana del TNC pulsando el botón del ratón y se arrastra el fichero marcado manteniendo pulsado el botón a la ventana del PC **1**
- Para transmitir un fichero del PC al TNC, se selecciona el fichero en la ventana del PC pulsando el botón del ratón y se arrastra el fichero marcado manteniendo pulsado el botón a la ventana del TNC **2**

Cuando se quiere controlar la transmisión de datos desde el TNC, se realiza la conexión al PC de la siguiente forma:

- Seleccionar <Extras>,<TNCserver>. El TNCremo se inicia ahora en el funcionamiento de servidor y puede recibir datos del TNC o bien emitir datos al TNC
- Seleccionar funciones en el TNC para la administración de datos con la tecla PGM MGT Ver “Transmisión de datos a/desde un soporte de datos externo” en pág. 101 y transmitir los datos deseados

Finalizar TNCremoNT

Seleccionar el Punto de Menú <Fichero>, <Finalizar>

También debe tenerse en cuenta la función de ayuda incluida en el software del TNCremoNT, en la cual se explican todas las funciones. La llamada se realiza mediante la tecla F1

15.5 Conexión Ethernet

Introducción

El TNC está equipado de forma estándar con una tarjeta ethernet para conectar el control como cliente en su red. El TNC transmite datos a través de la tarjeta Ethernet con

- el protocolo **smb** (**s**erver **m**essage **b**lock) para sistemas operativos Windows, o
- la familia de protocolos **TCP/IP** (Transmission Control Protocol/Internet Protocol) y con ayuda del NFS (Network File System)

Posibles conexiones

Es posible conectar la tarjeta Ethernet del TNC mediante la conexión RJ45 (X26,100BaseTX o 10 BaseT) en su sistema de redes, o bien, conectarla directamente con un PC. Ambas conexiones están separadas galvánicamente de la electrónica del control.

En la conexión 100BaseTX o 10BaseT se utiliza el cable Pair Twisted, para conectar el TNC a la red.

La longitud de cable máxima entre el TNC y un empalme depende de la calidad del cable, del recubrimiento y del tipo de red (100BaseTX o 10BaseT).

También se puede conectar sin gran esfuerzo el TNC directamente a un PC, el cual está equipado con una tarjeta Ethernet. Para ello, conectar el TNC (conector X26) y el PC con un cable Ethernet cruzado (denominación comercial: cable Patch cruzado o cable STP cruzado)

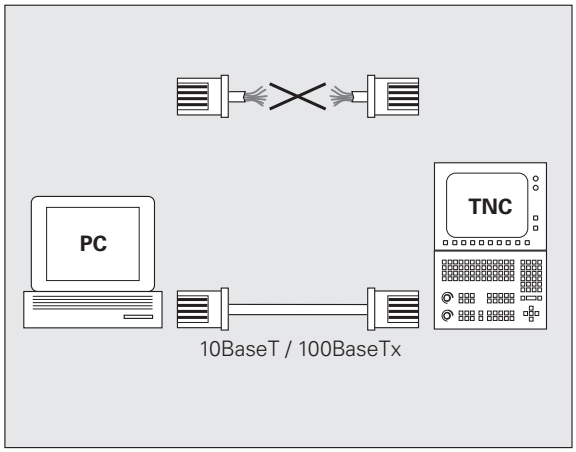

Conectar el control a la red

Resumen de funciones de la configuración de red

▶ Seleccionar en la gestión de ficheros (PGM MGT) la softkey **Red**

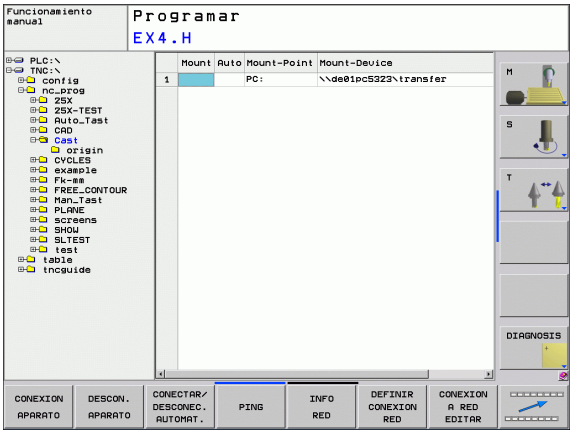

Función	Softkey
Establecer la conexión al proceso de red seleccionado. Después de establecer la conexión, aparece debajo de Mount una marca para la confirmación.	CONEXION APARATO
Divide la conexión a un proceso de red.	DESCON. APARATO
Función Automount activada o desactivada (= control automático del proceso de red durante la aceleración del control). El estado de la función se visualiza mediante una marca situada debajo de Auto en la tabla del proceso de red.	CONEXION AUTOMAT.
Con la función Ping se comprueba, si está disponible una conexión a la red para un determinado usuario. La introducción de la dirección tiene lugar como cuatro decimales separados por puntos.	PING
El TNC visualiza una ventana superpuesta con información sobre las conexiones de red activas.	INFO RED
Se configura el acceso al proceso de red. (después de introducir el número clave NET123 mediante MOD)	DEFINIR CONEXION RED
Se abre una ventana de diálogo para editar los datos de una conexión de red actual (después de introducir el número clave NET123 mediante MOD)	CONEXION A RED EDITAR
Se configura la dirección de red del control (después de introducir el número clave NET123 mediante MOD)	CONFIGUR. RED
Se borra la conexión de red actual (después de introducir el número clave NET123 mediante MOD)	BORRAR CONEXION APAR.USB

Configurar la dirección de red del control

- Conectar el TNC (conexión X26) a la red o a un PC
- Seleccionar en la gestión de ficheros (PGM MGT) la softkey **Red**.
- Pulsar la tecla MOD. A continuación introducir el número clave **NET123**.
- Pulsar la softkey **CONFIGURAR RED** para la introducción de los ajustes de red generales (ver figura del centro a la derecha)
- Se abre la ventana de diálogo para la configuración de red

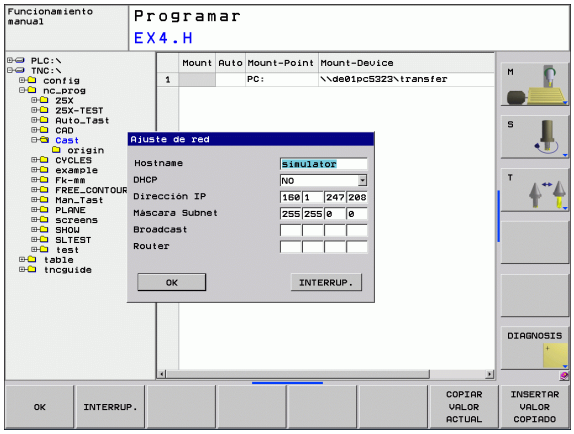

Ajuste	Significado
HOSTNAME	El control se registra en la red con este nombre. Si utiliza un servidor de nombre de host, debe introducir aquí el nombre de host completo. Si no se introduce ningún nombre aquí, el control emplea la llamada identificación de autenticidad CERO.
DHCP	DHCP = **D**ynamic **H**ost **C**onfiguration **P**rotocol Si se ajusta a **SÍ**, entonces el control refiere automáticamente su dirección de red (dirección IP), la máscara Subnet, el router por defecto y una event. dirección de transmisión necesaria a un servidor DHCP que se encuentre en la red. El servidor DHCP identifica el control mediante el nombre de host. La red de la empresa debe estar preparada para esta función. Póngase en contacto con el administrador de la red.
IP-ADRESS	Dirección de red del control: en cada uno de los cuatro campos de introducción contiguos pueden introducirse respectivamente tres posiciones de la dirección IP. Con la tecla ENT se salta al siguiente campo. La dirección de red del control la facilita el especialista de red.
SUBNET-MASK	Sirve para diferenciar el ID de red y de host de la red: la máscara Subnet del control la facilita el especialista de red.

Ajuste	Significado
BROADCAST	La dirección de transmisión del control sólo se emplea si difiere del ajuste estándar. El ajuste estándar se construye a partir del ID de red y del ID host, en el que todos los bits están puestos a 1
ROUTER	Dirección de red del router: la indicación sólo debe tener lugar, si la red se compone de varias subredes conectadas las unas con las otras por medio del router.

La configuración de red introducida se activa después de un reinicio del control. Después de la configuración de red y confirmar con la softkey OK, el control se reinicia.

Configurar el acceso a la red para otros aparatos (mount)

Se recomienda que configure el TNC un especialista en redes.

Los parámetros**username**, **workgroup** y **password** no deben ser introducidos en todos los sistemas operativos de Windows.

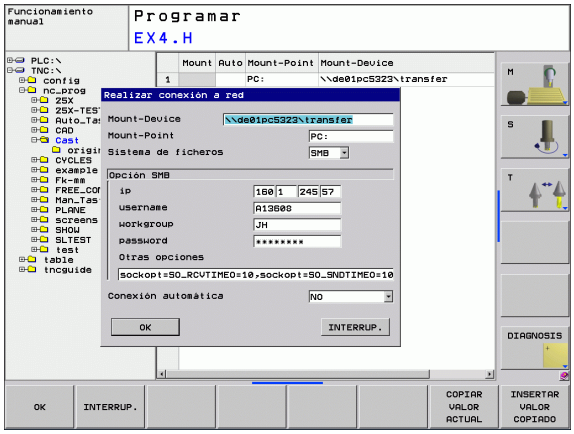

- Conectar el TNC (conexión X26) a la red o a un PC
- Seleccionar en la gestión de ficheros (PGM MGT) la softkey **Red**.
- Pulsar la tecla MOD. A continuación introducir el número clave **NET123**.
- Pulsar la softkey **DEFINIR CONEXION A LA RED**
- Se abre la ventana de diálogo para la configuración de red

Ajuste	Significado
Mount-Device	■ Entrada mediante NFS: nombre de directorio que debe crearse. Éste se forma a partir de la dirección de red del aparato, dos puntos, slash y el nombre del directorio. Introducir la dirección de red como cuatro decimales separados por puntos (Dotted-Dezimal-Notation), p.ej. 160.1.180.4:/PC. Al indicar el camino de búsqueda tener en cuenta la escritura en mayúsculas/minúsculas ■ Entrada en el ordenador con Windows mediante SMB: introducir nombre de red y nombre de autorización del ordenador, p.ej. \\PC1791NT\PC
Mount-Point	Nombre del aparato: el nombre del aparato aquí indicado se visualizará en el control durante la gestión de programas para la red creada, p. ej. WORLD: (¡el nombre debe finalizar con dos puntos!)

Ajuste	Significado
Sistema de ficheros	Tipo de sistema de archivo ■ NFS: Network File System ■ SMB: Red Windows
Opción NFS	**rsize**: Tamaño de paquete para la recepción de datos en bytes **wsize**: Tamaño de paquete para el envío de datos en bytes **time0**: Tiempo en dcimas de segundo, tras el cual el control repite un Remote Procedure Call no contestado por el servidor **soft**: si se ha introducido **SÍ**, se repetirá el Remote Procedure Call hasta que el servidor NFS conteste. Si se ha introducido **NO**, no se repetirá
Opción SMB	Opciones, el tipo de sistema de fichero SMB en cuestión: las opciones se indican sin espacios, separadas únicamente por una coma. Tener en cuenta mayúsculas y minúsculas. Opciones: **ip**: Dirección IP del PC Windows, a la que se debe unir el control **username**: Nombre de usuario bajo el que se conecta el control **workgroup**: Grupo de trabajo bajo el que se conecta el control **password**: Contraseña con la que se conecta el control (máximo 80 caracteres) Otras opciones SMB: posibilidad de introducción para otras opciones para la red de Windows
Conexión automática	Automount (SÍ o NO): aquí se determina, si durante el encendido del control debe establecerse automáticamente la red. Los aparatos montados de forma no automática, pueden montarse en cualquier momento durante la gestión del programa.

La indicación mediante el protocolo corresponde al TNC 320, se emplea el protocolo de transmisión según RFC 894.

Ajustes en un PC con Windows 2000

Condiciones previas:

La tarjeta de red debe estar instalada ya en el PC y ser operativa.

Si el PC que se quiere conectar con el TNC ya está conectado a la red de su empresa, se debería mantener la dirección de red del PC y adecuar la dirección de red del TNC.

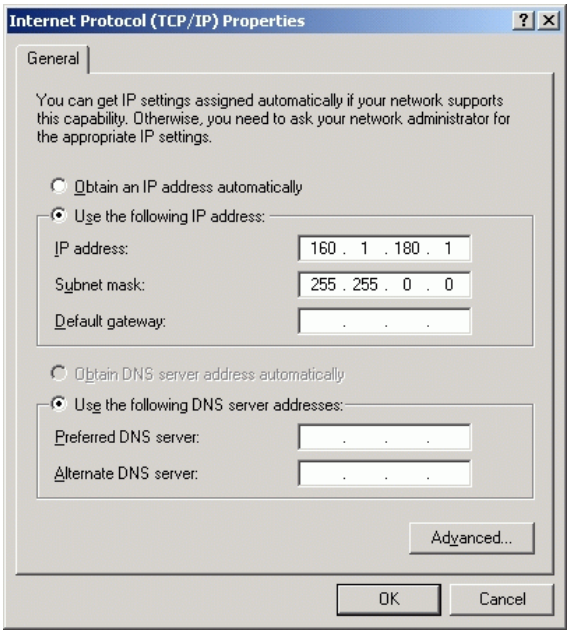

- Seleccionar los ajustes de red mediante <Inicio>, <Ajustes>, <Conexiones de red y conexiones DFÜ>
- Hacer clic con el botón derecho del ratón sobre el símbolo <Conexión LAN> y a continuación en el menú que se visualiza, hacer clic sobre <Características>
- Hacer doble clic sobre <Protocolo de Internet (TCP/IP)> para modificar los ajustes IP (ver figura superior derecha)
- Si no estuviera activa, seleccionar la opción <Utilizar la siguiente dirección IP>
- Introducir en el campo de introducción <Dirección IP> la misma dirección IP que se ha introducido en el iTNC en los ajustes de red específicos del PC, p.ej., 160.1.180.1
- Introducir en el campo de introducción para <Máscara subnet> 255.255.0.0
- Confirmar los ajustes con <OK>
- Guardar la configuración de la red con <OK>, y, dado el caso, se deberá reiniciar de nuevo Windows

15.6 Selección de la visualización de posiciones

Aplicación

Para el funcionamiento Manual y los modos de funcionamiento de ejecución del programa se puede influir en la visualización de coordenadas:

En la figura de la derecha se pueden observar diferentes posiciones de la hta.

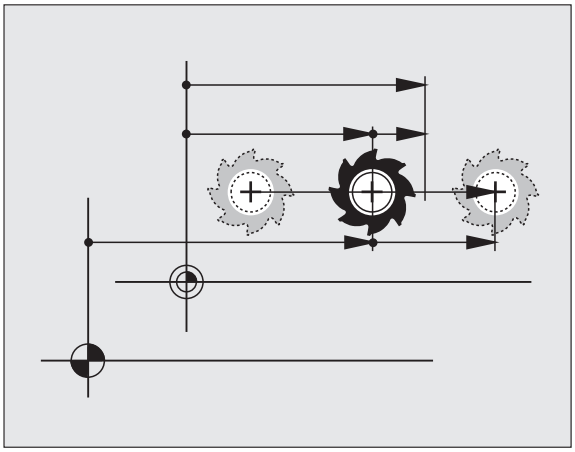

- Posición de salida
- Posición de destino de la herramienta
- Punto cero (origen) de pieza
- Punto cero de la máquina

Para la visualización de las posiciones del TNC se pueden seleccionar las siguientes coordenadas:

Función	Visualización
Posición nominal; valor actual indicado por el TNC	NOM
Posición real; posición actual de la hta.	REAL
Posición de referencia; posición real referida al punto cero de la máquina	REFREA
Posición de referencia; posición nominal referida al punto cero de la máquina	REFNOMINAL
Error de arrastre; diferencia entre la posición nominal y real	E.ARR
Recorrido restante hasta la posición programada; diferencia entre la posición real y la posición final	RESTW

Con la función MOD **`Visualización 1 de posiciones`** se selecciona la visualización de posiciones en la visualización de estados.

Con la función MOD **`Visualización 2 de posiciones`** se selecciona la visualización de posiciones en la visualización de estados añadida.

15.7 Selección del sistema métrico

Aplicación

Con esta función MOD se determina si el TNC visualiza las coordenadas en mm o en pulgadas (sistema en pulgadas).

- Sistema métrico: p.ej. X = 15,789 (mm) Función MOD cambio mm/pulg = mm Visualización con 3 posiciones detrás de la coma
- Sistema en pulgadas: p.ej. X = 0,6216 (pulg.) Función MOD Conmutación mm/pulg = pulg. Visualización con 4 posiciones detrás de la coma

Cuando se tiene activada la visualización en pulgadas el TNC muestra también el avance en pulg./min. En un programa en pulgadas el avance se introduce con un factor 10 veces mayor.

15.8 Visualización de los tiempos de funcionamiento

Aplicación

Con la softkey TIEMPO MAQUINA se pueden visualizar diferentes tiempos de funcionamiento:

Tiempo de funcion.	Significado
Control conectado	Tiempo de funcionamiento desde la puesta en marcha
Máquina conectada	Tiempo de funcionamiento de la máquina desde la puesta en marcha
Continuar la ejecución de programa	Tiempo de funcionamiento en ejecución desde la puesta en marcha

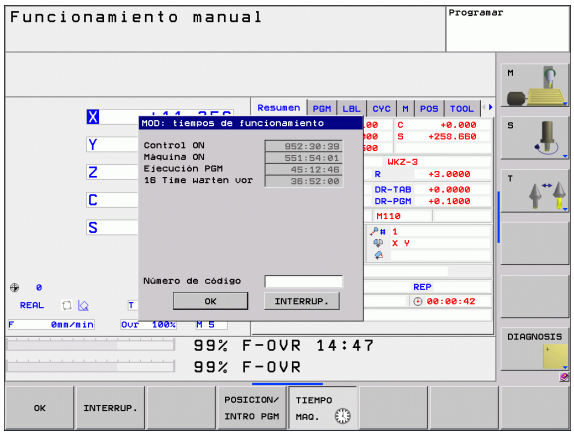

El constructor de la máquina puede visualizar otros tiempos adicionales. ¡Rogamos consulten el manual de su máquina!

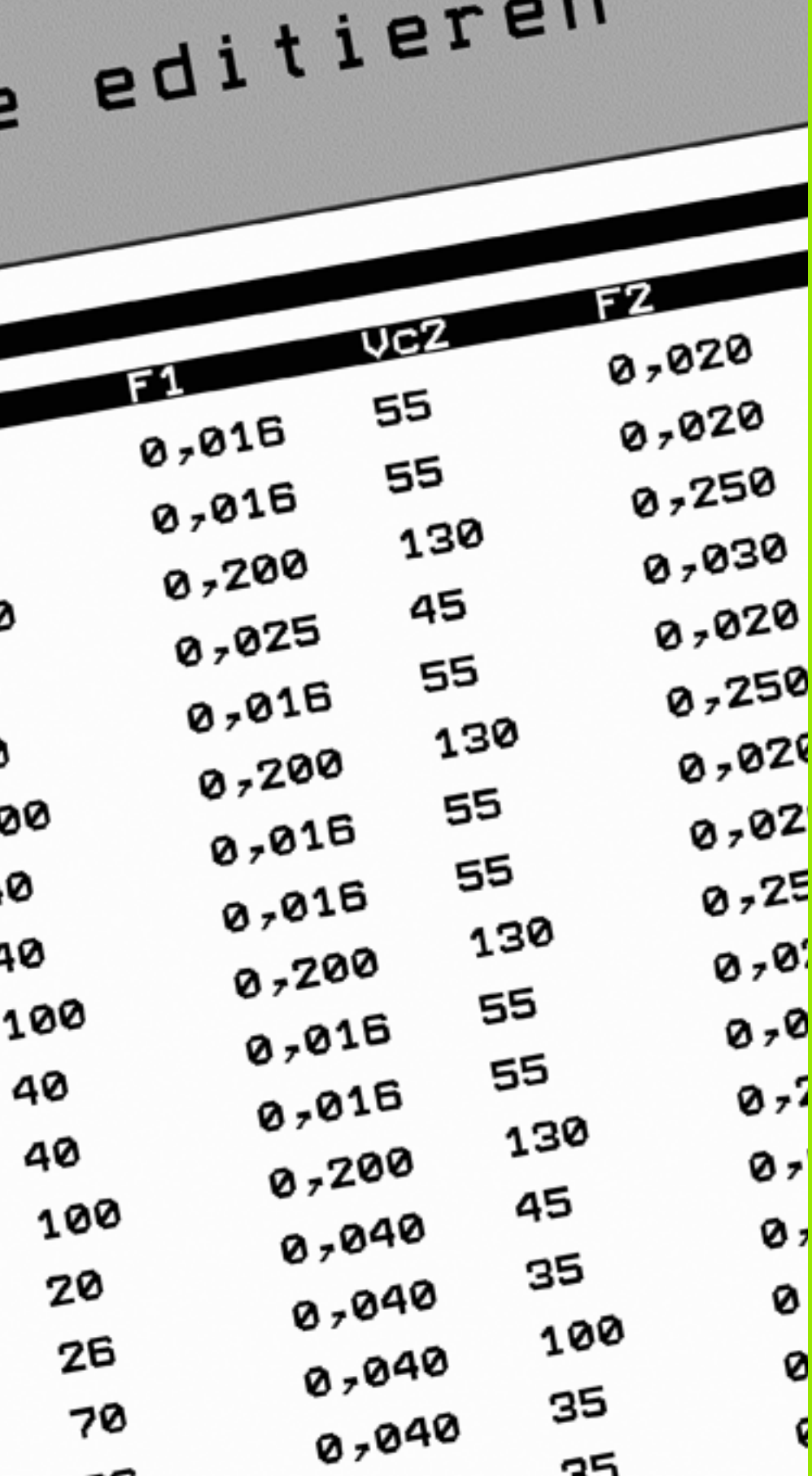

16

Tablas y resúmenes

16.1 Parámetros de usuario específicos de la máquina

Aplicación

Para que el usuario pueda ajustar funciones específicas de la máquina, el fabricante de la máquina puede definir los parámetros de máquina disponibles como parámetros de usuario. De esa forma puede también el fabricante de la máquina, agregar parámetros no descritos en el TNC.

Rogamos consulte el manual de la máquina.

Se puede modificar la visualización de los parámetros, cuando se encuentran en el editor de configuraciones. En la configuración estándar se muestran los parámetros con textos cortos y explicativos. Para mostrar los nombres de sistema de los parámetros, pulsar la tecla para el reparto de pantalla y finalmente la softkey MOSTRAR NOMBRES DE SISTEMA. Proceder de la misma forma para volver a la vista estándar.

La introducción de los valores paramétricos tiene lugar mediante el denominado **editor de configuración**.

Cada parámetro-objeto está identificado mediante un nombre (p. ej. **`CfgDisplayLanguage`**), que agrupa diferentes parámetros de la misma funcionalidad. Cada objeto tiene una denominada **llave** para su clara identificación.

Llamada al editor de configuración

- Seleccionar el modo de funcionamiento **Programación**
- Confirmar con la tecla **MOD**
- Introducir el código **123**
- Con la softkey **FIN** se sale del editor de configuración

Al inicio de cada fila del árbol paramétrico muestra el TNC un icono, que ofrece información adicional para esta fila. Los iconos tienen el significado siguiente:

- Existe la ramificación pero está cerrada
- Ramificación abierta
- objeto vacío, no puede abrirse
- parámetro de máquina inicializado
- parámetro de máquina no inicializado (opcional)
- se puede leer pero no editar
- no se puede leer ni editar

Visualizar el texto auxiliar

Con la tecla **HELP** puede visualizarse un texto auxiliar para cada objeto paramétrico o atributo.

Si el texto auxiliar no cabe en una página (en la parte superior derecha aparece, p.ej. 1/2), entonces puede conmutarse con la softkey **PASAR AYUDA** a la segunda página.

Si se pulsa otra vez la tecla **HELP** se conmuta de nuevo el texto auxiliar.

Adicionalmente al texto auxiliar se visualizan otras informaciones como, p.ej., la unidad de medida, un valor inicial, una selección, etc. Cuando el parámetro de máquina seleccionado corresponde a un parámetro en el TNC, también se visualiza el número MP correspondiente.

Lista de parámetros

Ajustes de parámetros
DisplaySettings
Ajustes para la visualización de pantalla
Orden de los ejes visualizados
[0] a [5]
Dependiente de los ejes disponibles
Tipo de visualización de posiciones en la ventana de posicionamiento
NOM
REAL
REFREA
REFNOMINAL
E.ARR
RESTW
Tipo de la visualización de posición en la visualización de estado
NOM
REAL
REFREA
REFNOMINAL
E.ARR
RESTW
Definición de las separaciones decimales para visualizador de posición:
.
Visualización del avance en modo de funcionamiento Manual
at axis key: Avance sólo mostrado cuando el eje de dirección está pulsado
always minimum: Mostrar avance permanentemente
Visualización de la posición del cabezal en la visualización de posición
during closed loop: Mostrar posición del cabezal, cuando el cabezal esté regulando la posición
during closed loop and M5: Mostrar posición del cabezal, cuando el cabezal esté regulando la posición y en M5
hidePresetTable
True: Softkey Tabla de preset no es mostrada
False: Softkey Tabla de preset es mostrada

Ajustes de parámetros

DisplaySettings

Paso de visualización para los ejes individuales
Lista de todos los ejes disponibles
Paso de visualización para la visualización de posición en mm o bien grados
0.1
0.05
0.01
0.005
0.001
0.0005
0.0001
0.00005 (opción de Software Display step)
0.00001 (opción de Software Display step)
Paso de visualización para la visualización de posición en pulgadas
0.005
0.001
0.0005
0.0001
0.00005 (opción de Software Display step)
0.00001 (opción de Software Display step)

DisplaySettings

Definición de las unidades de medida válidas para la visualización
metric: utilizar el sistema métrico
inch: utilizar el sistema inch-pulgadas

DisplaySettings

Formato de los programas NC y de la visualización de ciclos
Introducción del programa en lenguaje conversacional HEIDENHAIN o en DIN/ISO
HEIDENHAIN: Introducción del programa en modo de funcionamiento MDI en diálogo de texto conversacional
ISO: Introducción del programa en modo de funcionamiento MDI en DIN/ISO
Representación de los ciclos
TNC_STD: Mostrar ciclos con comentarios
TNC_PARAM: Mostrar ciclos sin comentarios

Ajustes de parámetros

DisplaySettings

Ajuste del lenguaje de diálogo del NC y PLC

Lenguaje conversacional NC:

INGLÉS
ALEMÁN
CHECO
FRANCÉS
ITALIANO
ESPAÑOL
PORTUGUÉS
SUECO
DANÉS
FINÉS
HOLANDÉS
POLACO
HÚNGARO
RUSO
CHINO
CHINO_TRAD
ESLOVENO
ESTONIANO
COREANO
LETON
NORUEGO
RUMANÉS
ESLOVACO
TURCO
LITUANO

Lenguaje conversacional del PLC

Véase Lenguaje conversacional NC

Lenguaje de avisos de error del PLC

Véase Lenguaje conversacional NC

Lenguaje de ayuda

Véase Lenguaje conversacional NC

DisplaySettings

Comportamiento en marcha rápida del control

Acusar recibo del aviso "Interrupción de corriente"

TRUE: El control de alta velocidad se continúa después de acusar recibo del aviso.
FALSE: no aparece el aviso 'interrupción de tensión'

Representación de los ciclos

TNC_STD: Mostrar ciclos con comentarios
TNC_PARAM: Mostrar ciclos sin comentarios

Ajustes de parámetros

Configuración de prueba

Configuración del comportamiento de palpación

Funcionamiento manual: Tomar en cuenta la rotación básica

TRUE: Tomar en cuenta una rotación base durante la palpación
FALSE: Ir paralelo a los ejes durante la palpación

Funcionamiento automático: Medición múltiple en funciones de palpación

1 a 3: Número de palpaciones por proceso de palpación

Funcionamiento automático: Margen de seguridad para la medición múltiple

0,002 a 0,999 [mm]: Intérvalo en el cual debe estar el valor de medida en una medición múltiple

CfgToolMeasurement

Función M para la orientación del cabezal

-1: orientación del cabezal directamente mediante el NC
0: función inactiva
1 a 999: número de la función M para la orientación del cabezal

Dirección de palpación para la medición del radio de la herramienta

X_Positivo, Y_Positivo, X_Negativo, Y_Negativo (dependiendo del eje de la herramienta)

Espacio arista inferior de la herramienta y la arista superior del vástago

0.001 a 99.9999 [mm]: corrimiento vástago a herramienta

Marcha rápida en el ciclo de palpación

10 a 300 000 [mm/min]: marcha rápida en el ciclo de palpación

Avance de palpación en la medición de herramienta

1 a 3 000 [mm/min]: Avance de palpación en la medición de herramienta

Cálculo del avance de palpación

ConstantTolerance: cálculo del avance de palpación con tolerancia constante
VariableTolerance: cálculo del avance de palpación con tolerancia variable
ConstantFeed: avance de palpación constante

Velocidad de corte máxima permitida en la cuchilla de la herramienta

1 a 129 [m/min]: Velocidad permitida en el contorno de la fresa

Velocidad máxima permitida en medición de herramientas

0 a 1 000 [1/min]: Máximo número de vueltas permitido

Máximo error de medición permitido en medición de herramientas

0.001 a 0.999 [mm]: primer máximo error de medición permitido

Máximo error de medición permitido en medición de herramientas

0.001 a 0.999 [mm]: segundo máximo error de medición permitido

CfgTTRoundStylus

Coordenadas del punto medio del vástago

[0]: Coordenadas X del punto central del vástago referidas al punto cero de la máquina
[1]: Coordenadas Y del punto central del vástago referidas al punto cero de la máquina
[2]: Coordenadas Z del punto central del vástago referidas al punto cero de la máquina

Espacio de seguridad encima del vástago para preposicionamiento

0.001 a 99 999.9999 [mm]: Espacio de seguridad en la dirección del eje de la herramienta

Zona de seguridad alrededor del vástago para preposicionamiento

0.001 a 99 999.9999 [mm]: Espacio de seguridad en el plano perpendicular al eje de la herramienta

Ajustes de parámetros

ChannelSettings

CH_NC

Cinemática activa

A la cinemática activa

Lista de las cinemáticas de máquinas

Tolerancias de Geometría

Desviación admisible del radio de círculo

0.0001 a 0.016 [mm]: Desviación permitida del radio de círculo en el punto final del círculo en comparación con el punto de comienzo del círculo

Configuración de los ciclos de trabajo

Factor de solapamiento en el fresado de cajeras

0.001 a 1.414: Factor de solapamiento para Ciclo 4 FRESADO DE CAJERAS y ciclo 5 CAJERA CIRCULAR

Mostrar mensaje de error "¿Cabezal?" si M3/M4 no están activos

on: emitir aviso de error
off: No emitir ningún aviso de error

Mostrar aviso de error "profundidad con signo negativo"

on: emitir aviso de error
off: No emitir ningún aviso de error

Comportamiento de recorrido en la pared de una ranura en la superfície cilíndrica

LineNormal: recorrido mediante una recta
CircleTangential: recorrido mediante un movimiento circular

Función M para la orientación del cabezal

-1: orientación del cabezal directamente mediante el NC
0: función inactiva
1 a 999: número de la función M para la orientación del cabezal

Filtro geométrico para el filtraje de elementos lineales

Tipo de Stretch-Filters

- Off: Ningún filtro aktivo
- ShortCut: Dejar fuera puntos en un polígono
- Average: El filtro geométrico alisa las esquinas

Distancia máxima del contorno filtrado al contorno sin filtrar

0 a 10 [mm]: Los puntos filtrados están dentro de esta tolerancia a una recta resultante

Longitud máxima de la recta resultante de la filtración

0 a 1000 [mm]: Longitud sobre la que actúa la filtración geométrica

Ajustes de parámetros

Ajustes para el editor NC

Generar los ficheros de backup
TRUE: Crear ficheros de Backup después de editar programas NC
FALSE: No crear ficheros de Backup después de editar programas NC
Comportamiento del cursor después de borrar filas
TRUE: el cursor se sitúa en la línea anterior tras el borrado (comportamiento iTNC)
FALSE: el cursor se sitúa en la línea siguiente tras el borrado
Comportamiento del cursor en la primera o última fila
TRUE: Permitir cursores alrededor en el inicio/final del PGM
FALSE: No permitir cursores alrededor en el inicio/final del PGM
Ajuste de filas en frases con varias filas
ALL: representar siempre las filas completamente
ACT: Sólo mostrar las líneas de la sentencia completa activa
NO: mostrar las filas completamente sólo cuando se edite la frase
Activar la ayuda
TRUE: Mostrar los dibujos de ayuda siempre durante la introducción
FALSE: Mostrar los dibujos de ayuda cuando la tecla HELP esté pulsada
Comportamiento de la carátula de softkeys después de una introducción de ciclo
TRUE: dejar la barra de softkeys activa después de una definición de ciclo
FALSE: omitir la barra de softkeys después de una definición de ciclo
Borrar la consulta de seguridad en el bloque
TRUE: mostrar la pregunta de seguridad al borrar una sentencia de NC
FALSE: no mostrar la pregunta de seguridad al borrar una sentencia de NC
Longitud de programa en la cual debe ser controlada la geometría
100 a 9999: Longitud de programa en la cual debe ser controlada la geometría

---

Indicaciones para el usuario final

Lista con unidades y/o directorios
Aquí se muestran los mecanismos y los índices del TNC en la administración de datos

---

Mundial (hora Greenwich)

Diferencia horaria a nivel mundial [h]
-12 a 13: Diferencia horaria en horas referida a la hora de Greenwich

---

16.2 Distribución de conectores y cable conexión para las conexión de datos

Interfaz V.24/RS-232-C equipos HEIDEHAIN

La interface cumple la EN 50 178 **Separación segura de la red**.

Para bloque adaptador de 25 polos:

TNC		VB 365.725-xx			Bloque adaptador 310 085-01		VB 274.545-xx		
Macho	**Asignación**	**Hembra**	**Color**	**Hembra**	**Macho**	**Hembra**	**Macho**	**Color**	**Hembra**
1	libre	1		1	1	1	1	blanco/marrón	1
2	RXD	2	amarillo	3	3	3	3	amarillo	2
3	TXD	3	verde	2	2	2	2	verde	3
4	DTR	4	marrón	20	20	20	20	marrón	8
5	Señal GND	5	rojo	7	7	7	7	rojo	7
6	DSR	6	azul	6	6	6	6		6
7	RTS	7	gris	4	4	4	4	gris	5
8	CTR	8	rosa	5	5	5	5	rosa	4
9	libre	9					8	violeta	20
Carcasa	Pantalla exterior	Carcasa	Pantalla exterior	Carcasa	Carcasa	Carcasa	Carcasa	Pantalla exterior	Carcasa

Para bloque adaptador de 9 polos:

TNC		VB 355 484-xx			Bloque adaptador 363 987-02		VB 366.964-xx		
Macho	**Asignación**	**Hembra**	**Color**	**Macho**	**Hembra**	**Macho**	**Hembra**	**Color**	**Hembra**
1	libre	1	rojo	1	1	1	1	rojo	1
2	RXD	2	amarillo	2	2	2	2	amarillo	3
3	TXD	3	blanco	3	3	3	3	blanco	2
4	DTR	4	marrón	4	4	4	4	marrón	6
5	Señal GND	5	negro	5	5	5	5	negro	5
6	DSR	6	violeta	6	6	6	6	violeta	4
7	RTS	7	gris	7	7	7	7	gris	8
8	CTR	8	blanco/verde	8	8	8	8	blanco/verde	7
9	libre	9	verde	9	9	9	9	verde	9
Carcasa	Pantalla exterior	Carcasa	Pantalla exterior	Carcasa	Carcasa	Carcasa	Carcasa	Pantalla exterior	Carcasa

Aparatos que no son de la marca HEIDENHAIN

La distribución de conectores en un aparato que no es HEIDENHAIN puede ser muy diferente a la distribución en un aparato HEIDENHAIN.

Depende del aparato y del tipo de transmisión. Para la distribución de pines del bloque adaptador véase el dibujo de abajo.

Bloque adaptador 363 987-02		VB 366.964-xx		
Hembra	**Macho**	**Hembra**	**Color**	**Hembra**
1	1	1	rojo	1
2	2	2	amarillo	3
3	3	3	blanco	2
4	4	4	marrón	6
5	5	5	negro	5
6	6	6	violeta	4
7	7	7	gris	8
8	8	8	blanco/verde	7
9	9	9	verde	9
Carcasa	Carcasa	Carcasa	Pantalla exterior	Carcasa

Interface Ethernet de conexión RJ45

Longitud máxima del cable:

- sin apantallar: 100 m
- protegido: 400 m

Pin	Señal	Descripción
1	TX+	Transmit Data
2	TX–	Transmit Data
3	REC+	Receive Data
4	sin conexión	
5	sin conexión	
6	REC–	Receive Data
7	sin conexión	
8	sin conexión	

16.3 Información técnica

Explicación de símbolos

- ■ Estándar
- □ Opción de eje
- ◆ Opción de software 1s

Funciones de usuario	
Breve descripción	■ Modelo básico: 3 ejes más cabezal controlado □ 1. Eje adicional para 4 ejes y cabezal controlado □ 2. Eje adicional para 5 ejes y cabezal controlado
Programación	En lenguaje de programación HEIDENHAIN y según DIN/ISO a traväes de softkezs o teclado USB
Entradas de posición	■ Posiciones nominales para rectas y círculos en coordenadas cartesianas o polares ■ Indicación de cotas absolutas o incrementales ■ Visualización y entrada en mm o pulgadas
Corrección de la herramienta	■ Radio de la herramienta en el plano de mecanizado y longitud de la herramienta ■ Contorno de radio corregido Precalcular el contorno hasta 99 frases (M120)
Tablas de herramientas	Varias tablas de herramienta con varias herramientas
Velocidad de corte constante	■ Referida al punto medio de la trayectoria de la herramienta ■ Referida al corte de la herramienta
Funcionamiento en paralelo	Elaborar programa con ayuda gráfica, mientras se está ejecutando otro programa
Elementos del contoro	■ Recta ■ Bisel ■ Trayectoria circular ■ Punto medio del círculo ■ Radio del círculo ■ Trayectoria circular tangente ■ Redondeo de esquinas
Entrada y salida al contorno	■ Mediante recta tangente o perpendicular ■ Mediante arco de círculo
Programación libre de contornos FK	■ Libre programación de contornos FK en lenguaje conversacional HEIDENHAIN con apoyo gráfico para piezas NC no acotadas
Saltos de programa	■ Subprogramas ■ Repetición parcial del programa ■ Cualquier programa como subprograma

Funciones de usuario	
Ciclos de mecanizado	■ Ciclos para taladrar, roscar con macho con/sin macho flotante ■ Desbastar cajera rectangular y circular ■ Ciclos para el taladrado en profundidad, escariado, mandrinado y rebajado ■ Ciclos para el fresado de roscas interiores y exteriores ■ Acabado de cajera rectangular y circular ■ Ciclos para el planeado de superficies planas y oblicuas ■ Ciclos para el fresado de ranuras rectas y circulares ■ Figuras de puntos sobre un círculo y líneas ■ Cajera de contorno paralela al contorno ■ Trazado de contorno ■ Además los ciclos de constructor pueden integrarse - especialmente los ciclos de mecanizado creados por el fabricante de la máquina
Transformación de coordenadas	■ Desplazar, Girar, Reflejar ■ Factor de escala (específico del eje) ◆ Inclinación de los niveles de mecanizado (opción de software)
Parámetros Q Programación con variables	■ Funciones matemáticas =, +, –, *, /, sen α, cos α, raíz cuadrada ■ Enlaces lógicos (=, =/ , <, >) ■ Cálculo de paréntesis ■ tan α, arcsen, arccos, arctg, a^n, e^n, ln, log, valor absoluto de un número, constante π, negación, redondear lugares antes o después de la coma ■ Funciones para el cálculo de círculos ■ Parámetro de cadena de texto
Ayudas de programación	■ Calculadora ■ Lista completa de todos los avisos de error existentes ■ Función Help dependiente del contexto en avisos de error ■ Apoyo Gráfico en la programación de ciclos ■ Frases comentario en el programa NC
Teach In	■ Las posiciones reales se aceptan directamente en el programa NC
Gráfico de test Tipos de representación	■ Simulación gráfica antes de un mecanizado incluso cuando se procesa otro programa ■ Vista en planta / representación en 3 planos / representación en 3D ■ Ampliación de una sección
Gráfico de programación	■ En el modo de funcionamiento programación se trazan las frases NC introducidas (Gráfico de barras 2D) también si otro programa se está ejecutando
Gráfico de mecanizado Tipos de representación	■ Representación gráfica del programa procesado en planta / Representación en 3 planos / Representación 3D
Tiempo de mecanizado	■ Calcular el tiempo de mecanizado en el modo de funcionamiento "Test de programa" ■ Visualización del tiempo de mecanizado actual en los modos de funcionamiento de ejecución del programa

Funciones de usuario	
Reentrada al contorno	■ Avance hasta una frase cualquiera del programa y reentrada a la posición nominal calculada para continuar con el mecanizado ■ Interrumpir el programa, abandonar el contorno y volver a entrar
Tablas de puntos cero	■ Varias tablas de puntos cero para guardar los puntos cero referidos a la pieza
Ciclos de palpación	■ Calibración del palpador ■ Compensar la inclinación de la pieza de forma manual y automática ■ Fijar punto de referencia de forma automática y manual ■ Medición automática de piezas ■ Ciclos para la medición automática de la herramienta

Datos técnicos	
Componentes	■ Ordenador principal con teclado TNC y pantalla plana a color TFT integrada de 15,1 pulgadas con softkeys
Memoria del programa	■ 300 MByte (en tarjeta de memoria Compact Flash CFR)
Resolución de introducción de datos e incremento de visualización	■ hasta 0,1 µm en ejes lineales ■ hasta 0,0001° en ejes angulares
Área de introducción	■ Máximo 999 999 999 mm ó 999 999 999°
Interpolación	■ Lineal en 4 ejes ■ Circular en 2 ejes ◆ Círculo en 3 ejes en plano de mecanizado inclinado (opción de software 1) ■ Hélice: superposición de trayectoria circular y recta
Tiempo de procesamiento de frases Recta 3D sin correccción de radio	■ 6 ms (recta en 3D sin correccción del radio)
Regulación de los ejes	■ Precisión de regulación de posición: período de señal del sistema de medida de posición/1024 ■ Tiempo de ciclo regulador de posición: 3 ms ■ Tiempo de ciclo regulador de velocidad: 600 µs
Recorrido	■ Máximo 100 m (3 937 pulgadas)
Velocidad de rotación del cabezal	■ Máximo 100 000 U/min (valor nominal de velocidad análogo)
Compensación de errores	■ Error de eje lineal y no lineal ,holgura, picos de inversión en movimientos circulares, y dilatación por temperatura ■ Rozamiento estático

Datos técnicos	
Interfaces de datos	■ cada V.24 / RS-232-C máx. 115 kBaud ■ Interfaz de datos ampliada con protocolo LSV 2 para el control externo del TNC a través del interfaz de datos con el software de HEIDENHAIN TNCremo ■ Interface Ethernet 100 Base T aprox. 2 a 5 MBaud (dependiente del tipo de archivo y de la carga de red) ■ 3 x USB 1.1
Temperatura ambiente	■ Funcionamiento: 0°C hasta +45°C ■ Almacenamiento: -30°C hasta +70°C

Accesorios	
Volantes electrónicos	■ Un **HR 410**: volante portátil o ■ Un **HR 130**: volante integrado o ■ Hasta tres **HR 150** volantes integrados a través del adaptador de volantes HRA 110
Palpadores	■ **TS 220**: palpador digital 3D con conexión por cable o ■ **TS 440**: palpador digital 3D con transmisión por infrarrojos o ■ **TS 444**: palpador digital 3D con transmisión por infrarrojos ■ **TS 640**: palpador digital 3D con transmisión por infrarrojos o ■ **TS 740**: palpador digital 3D con transmisión por infrarrojos ■ **TT 140**: palpador digital 3D para la medición de herramientas

Opción de software 1 (nº opción #08)	
Mecanizado mesa giratoria	◆ Programación de contornos sobre el desarrollo de un cilindro ◆ Avance en mm/min
Cálculo de coordenadas	◆ Inclinación del plano de mecanizado
Interpolación	◆ Círculo en 3 ejes con plano de mecanizado inclinado

Formatos de introducción y unidades de las funciones del TNC	
Posiciones, coordenadas, radios de círculo, longitud de chaflán	-99 999.9999 a +99 999.9999 (5,4: posiciones delante de la coma,posiciones detrás de la coma) [mm]
Número de la herramienta	0 a 32 767,9 (5,1)
Nombres de la herramienta	16 caracteres, en **TOOL CALL** escribir entre " ". Signos especiales admisibles: #, $, %, &, -
Valores deta para correcciones de herramienta	-99,9999 a +99,9999 (2,4) [mm]
Velocidad de cabezales	0 a 99 999,999 (5,3) (rpm)
Avances	0 a 99 999,999 (5,3) [mm/min] ó [mm/diente] ó [mm/vuelta]
Tiempo de espera en el ciclo 9	0 a 3 600,000 (4,3) [s]
Paso de rosca en diversos ciclos	-99,9999 a +99,9999 (2,4) [mm]
Ángulo para la orientación del cabezal	0 a 360,0000 (3,4) [°]
Ángulo para coordenadas polares, rotación, inclinación del plano	-360,0000 a 360,0000 (3,4) [°]
Ángulo de coordenadas polares para la interpolación helicoidal (CP)	-5 400,0000 a 5 400,0000 (4,4) [°]
Números de punto cero en el ciclo 7	0 a 2 999 (4,0)
Factor de escala en los ciclos 11 y 26	0,000001 a 99,999999 (2,6)
Funciones auxiliares M	0 a 999 (3,0)
Números de parámetros Q	0 a 1999 (4,0)
Valores de parámetros Q	-99 999.9999 a +99 999.9999 (5.4)
Vectores normales N y T en la compensación 3D	-9,99999999 a +9,99999999 (1,8)
Etiquetas (LBL) para saltos de programa	0 a 999 (3,0)
Etiquetas (LBL) para saltos de programa	Cualquier cadena de texto entre comillas (" ")
Cantidad de repeticiones parciales de programa REP	1 a 65 534 (5,0)
Número de errores en la función paramétrica Q FN14	0 a 1 099 (4,0)

16.4 Cambio de batería

Cuando el control está desconectado, la batería se encarga de alimentar el TNC, para no perder la memoria RAM.

Cuando el TNC emite el aviso de **cambiar batería**, ésta debe cambiarse:

¡Antes de cambiar la batería del puffer, deberían protegerse los datos!

¡Para cambiar la batería desconectar antes la máquina y el TNC!

¡La batería sólo puede cambiarla personal cualificado!

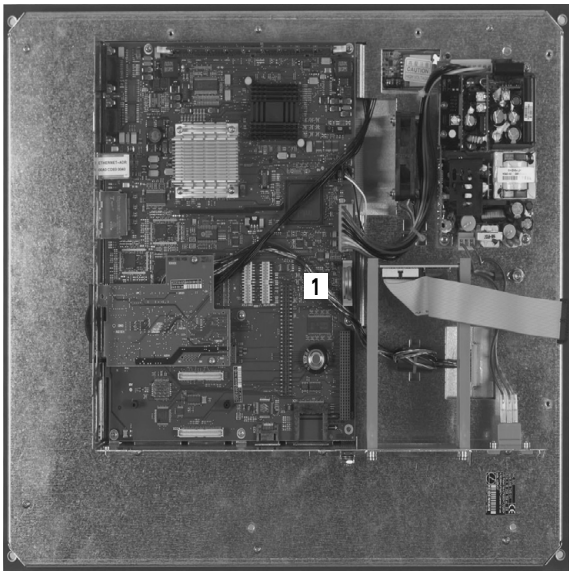

Tipo de batería: 1 pila de litio, tipo CR 2450N (Renata) ID 315 878-01

1 La batería se encuentra en la platina principal del MC 6110

2 Destornillar los cinco tornillos de la cubierta de la carcasa del MC 6110

3 Retirar la cubierta

4 La batería se encuentra en la parte lateral de la platina

5 Cambiar la pila: la nueva pila sólo se puede introducir en el lugar adecuado

A
Accesorios ... 67
Accesos a tablas ... 220
Aceptar la posición real ... 79
Ajustar la velocidad en BAUDIOS ... 380, 381
Añadir comentarios ... 109
Añadir, modificar
  Borrar ... 81
  insertar, modificar ... 81
Arranque automático del programa ... 372
Avance ... 314
  elementos NC ... 315
  en ejes giratorios, M116 ... 304
Avance en milímetros/vueltas del cabezal M136 ... 267
Avance rápido ... 128
Avisos de error ... 116
  Ayuda en ... 116
Avisos de error del NC ... 116
Ayuda en los avisos de error ... 116
Ayuda sensible al contexto ... 121

B
Bisel ... 157

C
Calculadora ... 112
Cálculo de paréntesis ... 231
cálculo del tiempo de mecanizado ... 358
Cambio de batería ... 411
Camino ... 88
Características técnicas ... 406
Ciclos de palpación
  Modo de funcionamiento
    Manual ... 324
  Véase Modo de Empleo de los ciclos de palpación
Cilindro ... 252
Círculo completo ... 160
Códigos ... 379
Compensación de la inclinación de la pieza
  a través de la medición de dos puntos de una recta ... 331
Conectar/retirar aparatos USB ... 104

C
Conexión ... 308
Conexión a la red ... 103
Conexión de datos
Conexión Ethernet
  Conexión y desconexión de unidades de comunicaciones ... 103
  Introducción ... 385
  Posibles conexiones ... 385
Continuar la ejecución de programa
  después de una interrupción ... 368
  ejecutar ... 365
  interrumpir ... 366
  Proceso en una frase ... 369
  Resumen ... 364
  saltar frases ... 373
Coordenadas polares
  Nociones básicas ... 72
  Programación ... 168
Copia de seguridad de datos ... 87, 108
Copiar parte de un programa ... 83
Copiar partes de un programa ... 83
Corrección de la herramienta
  Longitud ... 142
  Radio ... 143
Corrección de radio ... 143
  Esquinas exteriores, esquinas interiores ... 146
  Introducción ... 145

D
Datos de la herramienta
  ciclo ... 141
  indexar ... 136
  introducir en la tabla ... 132
  introducirlos en el programa ... 131
  Valores delta ... 131
Definición de la pieza en bruto ... 76
Definir parámetros Q locales ... 197
Definir parámetros Q remanentes ... 197
Descargar los ficheros de ayuda ... 126
Desconexión ... 310
Desplazamiento de los ejes de la máquina ... 311
  con el volante electrónico ... 313
  con las teclas de dirección externas ... 311
  por incrementos ... 312

D
Diálogo ... 78
Diálogo en lenguaje conversacional HEIDENHAIN ... 78
DIN PLUS ... 53
Disco duro ... 86
Distribución conectores conexiones de datos ... 404

E
Editar
  abrir nuevo ... 76
  estructurar ... 111
  programa ... 80
  su construcción ... 75
Eje giratorio
  desplazamiento optimizado: M126 ... 305
  Reducir la visualización M94 ... 306
Ejecución de programa
Ejes adicionales ... 71
Ejes principales ... 71
El TNCremoNT ... 383
Elipse ... 250
Escribir los valores de palpación en la tabla de presets ... 327
Escribir los valores de palpación en la tabla de puntos cero ... 326
Esfera ... 254
Especificaciones del programa ... 277
Esquinas abiertas del contorno M98 ... 265
Estado del fichero ... 90
Estructuración de programas ... 111

F
Factor de avance para movimientos de profundización M103 ... 266
Familia de piezas ... 198
FCL ... 378
Fichero
  fichero ... 93
Fijar el punto de referencia manualmente
  en cualquier eje Achse ... 333
  Esquina como punto de referencia ... 334
  Punto central del círculo como punto de referencia ... 335

F

Fijar punto de referencia ... 316
  sin palpador 3D ... 316
FN14: ERROR: Emitir avisos de error ... 206
FN19: PLC: Transmisión de los valores al PLC ... 219
Frase
Función de búsqueda ... 84
Función FCL ... 7
Función MOD
  abandonar ... 376
  contorno ... 376
  Resumen ... 377
Función PLANE ... 283
  Comportamiento de posicionamiento ... 300
  Definción ángulo de proyección ... 289
  Definición ángulos de Euler ... 291
  Definición del ángulo de eje ... 298
  Definición del ángulo espacial ... 287
  Definición Incremental ... 297
  Definición por puntos ... 295
  Definición Vector ... 293
  Desactivar ... 286
  Inclinación automática ... 300
  Selección de posibles soluciones ... 302
Funciones adicionales
  htas. ... 258
  para cabezal y refrigerante ... 259
  para comprobación de la ejecución del programa ... 259
  para datos de coordenadas ... 260
  para ejes giratorios ... 304
  para el comportamiento en trayectoria ... 263
Funciones angulares ... 201
Funciones auxiliares
Funciones de trayectoria
  Nociones básicas ... 148
    Círculos y arcos de círculo ... 150
    Posicionamiento previo ... 150
Funciones especiales ... 276
Funciones M
  Véase Funciones auxiliares

G

Gestión de ficheros ... 88
  Borrar el fichero ... 96
  ciclo ... 90
  Copiar ficheros ... 94
  Fichero
    fichero ... 93
  Índices ... 88
    directorios ... 95
    fichero ... 93
  Marcar ficheros ... 98
  Nombre fichero ... 87
  Proteger fichero ... 100
  Renombrar ficheros ... 99
  Resumen de funciones ... 89
  Seleccionar un fichero ... 91
  Tipo fichero ... 86
  Transmisión de datos externa ... 101
Gestión de programas: Ver Gestión de ficheros
Gestionar puntos de referencias ... 318
Giro básico
  el giro básico en el modo de funcionamiento Manual ... 331
Gráficos
  Ampliación de una sección ... 356
  en la programación ... 114
    Ampliación de una sección ... 115
  Visualizaciones ... 353

H

Hélice ... 172
Herramientas indexadas ... 136

I

Imbricaciones ... 183
Inclinación del plano de mecanizado ... 283, 340
  manual ... 340
Índices ... 88, 93
  Borrar ... 97
  directorios ... 95
  fichero ... 93
Información del formato ... 410
instrucciones SQL ... 220
Interfaz de datos
  ajustar ... 380
  Distribución de conectores ... 404

I

Interpolación helicoidal ... 172
Interrupción del mecanizado ... 366
Introducir las revoluciones del cabezal ... 141
iTNC 530 ... 52

L

Llamada del programa
  Cualquier programa como subprograma ... 181
Llegada al contorno ... 151
Longitud de la herramienta ... 130
Look ahead ... 268

M

M91, M92 ... 260
Medición automática de htas. ... 134
Medición de herramientas ... 134
Modificar la velocidad del cabezal ... 315
Modos de funcionamiento ... 56
Movimientos de trayectoria
  Coordenadas cartesianas
    Recta ... 156
    Resumen ... 155
    Trayectoria circular C alrededor del punto central del círculo CC ... 160
    Trayectoria circular con radio determinado ... 161
    Trayectoria circular con unión tangencial ... 163
  Coordenadas polares
    Recta ... 169
    Resumen ... 168
    Trayectoria circular alrededor del polo CC ... 170
    Trayectoria circular tangente ... 171

N

Nivel de desarrollo ... 7
Nociones básicas ... 70
Nombre de la herramienta ... 130
Nombre del programa:Véase Gestión de ficheros, nombre del fichero
Número de la herramienta ... 130
Número de opción ... 378
Número de software ... 378
Número de versión ... 379

P
Palpadores 3D
palpadores 3D
digitales ... 328
Panel de operador ... 55
Parámetro de cadena de texto ... 235
Parámetros de máquina
para palpadores digitales 3D ... 398
Parámetros de usuario
específicos de la máquina ... 396
generales
para palpadores digitales 3D ... 398
Parámetros Q
controlar ... 204
emisión de valores al PLC 273 ... 219
parámetros QL locales ... 194
parámetros QR remanentes ... 194
predeterminados ... 244
Posicionamiento
en plano de mecanizado inclinado ... 262
manual ... 346
Posiciones de la pieza
absolutas ... 73
incrementales ... 73
Proceso en una frase ... 369
tras una interrupción de la corriente ... 369
Programa
Programación de los movimientos de la herramienta ... 78
Programación de parámetros Q ... 194, 235
Condiciones si/entonces ... 203
Funciones angulares ... 201
Funciones matemáticas básicas ... 199
Instrucciones de programación ... 196, 237, 238, 239, 241, 243
Otras funciones ... 205
Programación de parámetros: Véase Programación de parámetros Q
Punto medio del círculo ... 159

R
Radio de la herramienta ... 130
Recta ... 156, 169
Redondeo de esquinas ... 158
Reentrada al contorno ... 371
Repetición parcial del programa ... 180
Representación 3D ... 355
Representación en tres planos ... 354
Retroceso del contorno ... 271

S
Salida del contorno ... 151
se miden las piezas mecanizadas ... 336
Selección del punto de referencia ... 74
Seleccionar la unidad métrica ... 76
Simulación gráfica ... 357
Sistema de ayuda ... 121
Sistema de referencia ... 71
Sobrepasar los puntos de referencia ... 308
Software para la transmisión de datos ... 383
SPEC FCT ... 276
Subdivisión de la pantalla ... 54
Subprograma ... 179
Superposición de posicionamiento con el volante M118 ... 270
Supervisión del espacio de trabajo ... 359, 363
Supervisión del palpador ... 272
Sustitución de textos ... 85

T
Tabla de herramientas
editar, abrir ... 135
Funciones de edición ... 136
Posibles introducciones ... 132
Tabla de posiciones ... 138
Tabla de presets ... 318
Aceptar resultados de la palpación ... 327
Tabla de puntos cero
Aceptar resultados de la palpación ... 326
Teach In ... 79, 156
Test de programa
ejecutar ... 363

T
Test del programa
Resumen ... 360
Tiempos de funcionamiento ... 393
TNCguide ... 121
TNCremo ... 383
Transmisión de datos externa
iTNC 530 ... 101
Trayectoria circular ... 160, 161, 163, 170, 171
Trigonometría ... 201

U
Utilizar las funciones de palpación con palpadores mecánicos o relojes de medición ... 339

V
Variables de texto ... 235
Vector de normales de superficies ... 293
Velocidad de transmisión de datos ... 380, 381
Vista en planta ... 353
Visualización de estados ... 59
adicionales ... 61
generales ... 59

Tablas resumen

Ciclos de mecanizado

Número de ciclo	Designación del ciclo	DEF activo	CALL activo
7	Decalaje del punto cero	■	
8	Espejo	■	
9	Tiempo de espera	■	
10	Giro	■	
11	Factor de escala	■	
12	Llamada del programa	■	
13	Orientación del cabezal	■	
14	Definición del contorno	■	
19	Inclinación del plano de mecanizado	■	
20	Datos de contorno SL II	■	
21	Pretaladrado SL II		■
22	Desbaste SL II		■
23	Profundidad de acabado SL II		■
24	Acabado lateral SL II		■
25	Trazado de contorno		■
26	Factor de escala específico para cada eje	■	
27	Superficie cilíndrica		■
28	Fresado de ranuras en una superficie cilíndrica		■
29	Superficie cilíndrica de la isla		■
32	Tolerancia	■	
200	Taladrado		■
201	Escariado		■
202	Mandrinado		■
203	Taladro universal		■
204	Rebaje inverso		■
205	Taladrado profundo universal		■

Número de ciclo	Designación del ciclo	DEF activo	CALL activo
206	Roscado: con macho, nuevo		■
207	Roscado: rígido, nuevo		■
208	Fresado de taladro		■
209	Roscado rígido con rotura de viruta		■
220	Figura de puntos sobre círculo	■	
221	Figura de puntos sobre líneas	■	
230	Planeado		■
231	Superficie regular		■
232	Fresado plano		■
240	Centrado		■
241	Taladrado de un sólo labio		■
247	Fijar el punto de referencia	■	
251	Mecanización completa cajera rectangular		■
252	Mecanización completa cajera circular		■
253	Fresado de ranuras		■
254	Ranura circular		■
256	Mecanización completa isla rectangular		■
257	Mecanización completa isla circular		■
262	Fresado de rosca		■
263	Fresado de rosca avellanada		■
264	Fresado de rosca en taladro		■
265	Fresado de rosca helicoidal en taladro		■
267	Fresado de rosca exterior		■

Funciones adicionales

M	Funcionamiento	Actúa al	Inicio de la frase	final de la frase	Página
M0	PARADA en la ejecución del pgm/PARADA del cabezal/refrigerante DESCONECTADO			■	Página 259
M1	Ejecución de programa PARADA/cabezal PARADA/refrigerante OFF			■	Página 374
M2	PARADA de la ejecución del pgm/PARADA del cabezal/refrigerante DESCONECTADO/si es preciso, borrar la visualización de estados (depende de parámetros de máquina)/salto a la frase 1			■	Página 259
M3	Cabezal CONECTADO en sentido horario		■		Página 259
M4	Cabezal CONECTADO en sentido antihorario		■		
M5	PARADA del cabezal			■	
M6	Cambio de herramienta/PARADA en la ejecución del pgm (depende de parámetros de máquina)/PARADA del cabezal			■	Página 259
M8	Refrigerante CONECTADO		■		Página 259
M9	Refrigerante DESCONECTADO			■	
M13	Cabezal CONECTADO en sentido horario/refrigerante CONECTADO		■		Página 259
M14	Cabezal CONECTADO en sentido antihorario/refrigerante conectado		■		
M30	La misma función que M2			■	Página 259
M89	Función auxiliar **o**		■		Modo de empleo Ciclos
	Llamada al ciclo que actúa de forma modal (depende de parámetros de máquina)			■	
M91	En la frase de posicionamiento: las coordenadas se refieren al punto cero de la máquina		■		Página 260
M92	En la frase de posicionamiento: las coordenadas se refieren a una posición definida por el constructor de la máquina, p.ej. a la posición de cambio de herramienta		■		Página 260
M94	Redondear la visualización del eje giratorio a un valor por debajo de 360°		■		Página 306
M97	Mecanizado de pequeños escalones en el contorno			■	Página 263
M98	Mecanizado completo de contornos abiertos			■	Página 265
M99	Llamada de ciclo por frases			■	Modo de empleo Ciclos
M109	Velocidad constante en el extremo de la herramienta (Aumento y reducción del avance)		■		Página 267
M110	Velocidad constante en el extremo de la herramienta (sólo reducción del avance)		■		
M111	Anular M109/M110			■	
M116	Avance en ejes giratorios en mm/min		■		Página 304
M117	Anular M116			■	
M118	Superposicionamiento del volante durante la ejecución del programa		■		Página 270

M	Funcionamiento	Actúa al	Inicio de la frase	final de la frase	Página
M120	Cálculo previo del contorno con corrección de radio (LOOK AHEAD)		■		Página 268
M126	Desplazamiento de los ejes giratorios en un recorrido optimizado		■		Página 305
M127	Anular M126			■	
M130	En la frase de posiconamiento: los puntos se refieren al sistema de coordenadas sin inclinar		■		Página 262
M140	Retirada del contorno en dirección al eje de la herramienta		■		Página 271
M141	Suprimir la supervisión del palpador		■		Página 272
M148	Con Stop NC retirar automáticamente la herramienta del contorno		■		Página 273
M149	Anular M148			■	

Comparación de las funciones del TNC 320 y del iTNC 530

Comparación: Datos técnicos

Función	TNC 320	iTNC 530
Ejes	máx. 5	máx. 18
Resolución de introducción y paso de visualización:		
■ Ejes lineales ■ Ejes giratorios	■ 1µm ■ 0,001°	■ 0,1 µm ■ 0,0001°
Visualización	Pantalla plana en color TFT 15,1 pulgadas	Pantalla plana en color TFT 15,1 pulgadas, opcional TFT de 19 pulgadas
Medio de almacenaje para programas NC, PLC y datos de sistema	Tarjeta de memoria CompactFlash	Disco duro
Memoria de programa para programas NC	300 MByte	25 GByte
Tiempo de procesamiento de frases	6 ms	3,6 ms (MC 420) 0,5 ms (MC 422 C)
Sistema operativo HeROS	Sí	Sí
Sistema operativo Windows XP	No	Opción
Interpolación:		
■ Recta ■ Círculo ■ Hélice ■ Spline	■ 4 ejes ■ 3 ejes ■ Sí ■ No	■ 5 ejes ■ 3 ejes ■ Sí ■ Sí, opción en MC 420
Hardware	Compacto en el pupitre	Modular en el armario eléctrico

Comparación: Interface de datos

Función	TNC 320	iTNC 530
Fast-Ethernet 100BaseT	X	X
Interface serie RS-232-C	X	X
Interface serie RS-422	-	X
Interface USB (USB 1.1)	X	X

Comparación: Accesorios

Función	TNC 320	iTNC 530
Teclado de control de máquina		
■ MB 420	■ –	■ X
■ MB 620 (HSCI)	■ X	■ X
Volantes electrónicos		
■ HR 410	■ X	■ X
■ HR 420	■ –	■ X
■ HR 520/530/550	■ –	■ X
■ HR 130	■ X	■ X
■ HR 150 a través de HRA 110	■ X	■ X
Palpadores		
■ TS 220	■ X	■ X
■ TS 440	■ X	■ X
■ TS 444	■ X	■ X
■ TS 449 / TT 449	■ –	■ X
■ TS 640	■ X	■ X
■ TS 740	■ X	■ X
■ TT 130 / TT 140	■ X	■ X
PC industrial **IPC 61xx**	–	X

Comparación: Software PC

Función	TNC 320	iTNC 530
Software del Puesto de Programación	Disponible	Disponible
TNCremoNT para la transmisión de datos con **TNCbackup** para copias de seguridad de datos	Disponible	Disponible
TNCremoPlus Software de transmisión de datos con Live Screen	Disponible	Disponible
RemoTools SDK 1.2: Biblioteca de funciones para el desarrollo de aplicaciones propias para la comunicación con controles HEIDENHAIN	Disponible de manera limitada	Disponible
virtualTNC: Componente de control para máquinas virtuales	No disponible	Disponible
ConfigDesign: Software para la configuración del sistema de control	Disponible	No disponible

Comparación: Funciones específicas de la máquina

Función	TNC 320	iTNC 530
Conmutación del margen de desplazamiento	Función no disponible	Función disponible
Accionamiento central (1 motor para varios ejes de la máquina)	Función no disponible	Función disponible
Modo eje C (el motor del cabezal acciona el eje rotativo)	Función no disponible	Función disponible
Cambio automático del cabezal de fresado	Función no disponible	Función disponible
Soporte de cabezal angulares	Función no disponible	Función disponible
Identificación de herramienta Balluf	Función no disponible	Función disponible
Gestión de varios almacenes de herramienta	Función no disponible	Función disponible
Administración de herramientas ampliada a través de Python	Función no disponible	Función disponible

Comparación: Funciones de usuario

Función	TNC 320	iTNC 530
Programación		
■ En el diálogo en texto claro HEIDENHAIN	■ X	■ X
■ En DIN/ISO	■ X (Softkeys)	■ X (teclas ASCII)
■ Con smarT.NC	■ –	■ X
■ Con editor ASCII	■ X, edición directa	■ X, edición posible después de modificación
Indicación de cotas		
■ Posición nominal para rectas y círculo en coordenadas rectangulares	■ X	■ X
■ Posición nominal para rectas y círculo en coordenadas polares	■ X	■ X
■ Indicación de cotas absolutas o incrementales	■ X	■ X
■ Visualización y entrada en mm o pulgadas	■ X	■ X
■ Frases de desplazamiento con ejes paralelos	■ X	■ X
■ Fijar la última posición de herramienta como polo (frase CC vacía)	■ X (mensaje de error, si la aceptación de polo no es clara)	■ X
■ Vector de normales de superficies (**LN**)	■ –	■ X
■ Frases Spline (**SPL**)	■ –	■ X
Corrección de la herramienta		
■ En el plano de mecanizado y longitud de la herramienta	■ X	■ X
■ Contorno de radio corregido, precalcular hasta 99 frases	■ X	■ X
■ Corrección de radio tridimensional de la hta.	■ –	■ X
Tabla de herramientas		
■ Almacenar los datos de herramienta de manera centralizado	■ X, numeración variable	■ X, numeración fija
■ Varias tablas de herramienta con varias herramientas	■ X	■ X
■ Administración flexible de tipos de herramienta	■ X	■ –
■ Indicación filtrada de las herrameintas que se pueden seleccionar	■ X	■ –
■ Función de ordenamiento	■ X	■ –
■ Nombres de columna	■ Parcialmente con _	■ Parcialmente con -
■ Función copiar: Sobreescritura de datos de herramienta	■ –	■ X
■ Vista de formulario	■ Conmutación mediante la tecla subdivisión de la pantalla	■ Conmutación mediante softkey
■ Intercambio de la tabla de herramientas entre TNC 320 y iTNC 530	■ No es posible	■ No es posible
Tabla de palpadores para la administración de diferentes palpadores 3D	X	–
Crear fichero de utilización de herramienta, comprobar disponibilidad	–	X

Función	TNC 320	iTNC 530
Tablas de datos de corte: Cálculo automático de la velocidad del cabezal y del avance mediante las tablas de tecnología guardadas	–	X
Tablas de definición libre (ficheros .TAB)	–	X
Velocidad de trayectoria constante referida a la trayectoria central de la herramienta o al cortante de la herramienta	X	X
Marcha en paralelo Crear programa, mientras se ejecuta otro programa	X	X
Programación de ejes de conteo	–	X
Inclinar plano de mecanizado (ciclo 19, función PLANE)	Opción #08	X, opción #08 en MC 420
Mecanizado mesa giratoria:		
■ Programación de contornos sobre el desarrollo de un cilindro	■	■
■ Superficie cilindrica (ciclo 27)	■ X, opción #08	■ X, opción #08 en MC420
■ Superficie cilindrica ranura (ciclo 28)	■ X, opción #08	■ X, opción #08 en MC420
■ Superficie cilindrica isla (ciclo 29)	■ X, opción #08	■ X, opción #08 en MC420
■ Superficie cilindrica contorno exterior (ciclo 39)	■ –	■ X, opción #08 en MC420
■ Avance en mm/min o en r.p.m.	■ X, opción #08	■ X, opción #08 en MC420
Desplazamiento en alineación de herramienta		
■ Modo manual (menú 3D-ROT)	■ –	■ X, función FCL2
■ Durante interrupción de programa	■ –	■ X
■ Superposición de volante	■ –	■ X, opción #44
Aproximación o alejamiento del contorno mediante una recta o círculo	X	X
Introducción del avance:		
■ **F** (mm/min), marcha rápida **FMAX**	■ X	■ X
■ **FU** (Avance por revolución mm/rev)	■ X	■ X
■ **FZ** (Avance por diente)	■ X	■ X
■ **FT** (Tiempo en segundos para recorrido)	■ –	■ X
■ **FMAXT** (con Poti marcha rápida activa: tiempo en segundos para recorrido)	■ –	■ X
Programación libre de contornos FK		
■ Programar piezas no correctamente acotadas para NC	■ X	■ X
■ Conversión de programa FK a lenguaje conversacional HEIDENHAIN	■ –	■ X

Función	TNC 320	iTNC 530
Saltos de programa:		
■ Número máx. de Nº de Label	■ 65535	■ 1000
■ Subprogramas	■ X	■ X
■ Nivel de jerarquización para subprogramas	■ 20	■ 6
■ Repeticiones parciales de un pgm	■ X	■ X
■ Cualquier programa como subprograma	■ X	■ X
Programación de parámetros Q		
■ Funciones matemáticas estándares	■ X	■ X
■ Introducción de fórmula	■ X	■ X
■ Ejecución de strings	■ X	■ X
■ Parámetros Q locales **QL**	■ –	■ X
■ Parámetros Q remanentes **QR**	■ –	■ X
■ Modificar parámetros en el caso de interrupción del programa	■ –	■ X
■ **FN15:IMPRIMIR (PRINT)**	■ –	■ X
■ **FN25:PRESET**	■ –	■ X
■ **FN26:TABOPEN**	■ –	■ X
■ **FN27:TABWRITE**	■ –	■ X
■ **FN28:TABREAD**	■ –	■ X
■ **FN29: PLC LIST**	■ X	■ –
■ **FN31: RANGE SELECT**	■ –	■ X
■ **FN32: PLC PRESET**	■ –	■ X
■ **FN37:EXPORT**	■ X	■ –
■ **FN38: SEND**	■ –	■ X
■ Con **FN16** guardar fichero externamente	■ –	■ X
■ Formateos **FN16**: justificado a la izquierda, a la derecha, longitudes de string	■ –	■ X
■ **FN16**: comportamiento estándar al escribir el fichero sin definición explícita a través de **APPEND** o **M_CLOSE**	■ Con cada llamada se sobreescribirá el protocolo	■ Con cada llamada, los datos se anexan al fichero ya existente
■ Con **FN16** escribir en el fichero LOG	■ X	■ –
■ Mostrar contenido de parámetro en la indicación de estado adicional	■ X	■ –
■ Mostrar contenido de parámetro durante la programación (Q-INFO)	■ –	■ X
■ Funciones **SQL** para leer y escribir tablas	■ X	■ –

Función	TNC 320	iTNC 530
Soporte gráfico		
■ Gráfico 2D de programación	■ X	■ X
■ Sincronización indicación frase/gráfico	■ –	■ X
■ Función REDRAW	■ –	■ X
■ Mostrar líneas de rejilla como trasfondo	■ X	■ –
■ Gráfico 3D de programación	■ –	■ X
■ Gráfico de test (Vista en planta, presentación en 3 planos, presentación en 3D)	■ X	■ X
■ Presentación con alta resolución	■ –	■ X
■ Estructura de imagen	■ En bloque	■ Continuado
■ Visualizar la herramienta	■ Sólo en vita en planta	■ X
■ Ajuste de la velocidad de simulación	■ –	■ X
■ Coordenadas con línea de corte 3 niveles	■ –	■ X
■ Funciones Zoom ampliadas (uso del ratón)	■ –	■ X
■ Mostrar marco para pieza en bruto	■ X	■ X
■ Presentación valor de profundidad en la vista en planta con Mouseover	■ –	■ X
■ Interrupir el test de programa en un punto concreto (STOPP AT N)	■ –	■ X
■ Considerar macro de cambio de herramienta	■ –	■ X
■ Gráfico de mecanizado (Vista en planta, presentación en 3 planos, presentación en 3D)	■ X	■ X
■ Presentación con alta resolución	■ –	■ X
■ Guardar/abrir resultados de simulación	■ X	■ –
Tablas de puntos cero Guardar los puntos cero referidos a la pieza	X	X
Tabla de preset: Administrar los puntos de referencia	X	X
Gestión de palets		
■ Soporte de ficheros de paletas	■ –	■ X
■ Mecanizado orientado a la herramienta	■ –	■ X
■ Tabla de preset de paletas: Administrar los puntos de referencia para paletas	■ –	■ X
Reentrada al contorno		
■ Con avance de frase	■ X	■ X
■ Después de interrupción de programa	■ X	■ X
Función Autostart	X	X
Teach-In Aceptar posiciones reales en un programa NC	X	X

Función	TNC 320	iTNC 530
Administración ampliada de ficheros		
■ Crear varios directorios y subdirectorios	■ X	■ X
■ Función de ordenamiento	■ X	■ X
■ Uso del ratón	■ X	■ X
■ Seleccionar el directorio destino mediante softkey	■ –	■ X
Ayudas de programación:		
■ Ayuda gráfica en la programación de ciclos	■ X, se puede desactivar mediante Config-Datum	■ X
■ Ayudas gráficas animadas al seleccionar la función **PLANE/PATTERN DEF**	■ –	■ X
■ Ayudas gráficas con **PLANE/PATTERN DEF**	■ –	■ X
■ Función de ayuda contextual para mensajes de error	■ X	■ X
■ **TNCguide**, sistema de ayuda a base de browser	■ X	■ X
■ Llamada contextual del sistema de ayuda	■ –	■ X
■ Calculadora	■ X (científico)	■ X (estándar)
■ Frases de comentario en el programa NC	■ X (Introducción mediante teclado en pantalla)	■ X (Introducción mediante teclado ASCII)
■ Frases de estructuración en el programa NC	■ X (Introducción mediante teclado en pantalla)	■ X (Introducción mediante teclado ASCII)
■ Vista de estructuración en el test de programa	■ –	■ X
■ Vista de estructuración con programas grandes	■ –	■ X
Monitorización dinámica de colisiones DCM:		
■ Monitorización de colisiones en modo Automático	■ –	■ X, opción #40
■ Monitorización de colisiones en el modo manual	■ –	■ X, opción #40
■ Presentación gráfica de los cuerpos de colisión definidos	■ –	■ X, opción #40
■ Comprobación de colisiones en el test de programa	■ –	■ X, opción #40
■ Supervisión de los medios de sujeción	■ –	■ X, opción #40
■ Administración de porta-herramientas	■ –	■ X, opción #40
Soporte CAM:		
■ Aceptar contornos desde ficheros DXF	■ –	■ X, opción #42
■ Aceptar posiciones de mecanizado desde ficheros DXF	■ –	■ X, opción #42
■ Filtro offline para ficheros CAM	■ –	■ X
■ Filtro Strech	■ X	■ –

Función	TNC 320	iTNC 530
Funciones MOD:		
■ Parámetros de usuario	■ Datos de configuración	■ Estructura numérica
■ Ficheros de ayuda OEM con funciones de servisio	■ –	■ X
■ Comprobación de soporte de datos	■ –	■ X
■ Cargar los Service-Packs	■ –	■ X
■ Puesta en hora del sistema	■ –	■ X
■ Determinar los ejes para la aceptación de la posición real	■ –	■ X
■ Fijar los límites de desplazamiento	■ –	■ X
■ Bloquear acceso externo	■ –	■ X
■ Conmutar cinemática	■ –	■ X
Llamar ciclos de mecanizado		
■ Con **M99** ó **M89**	■ X	■ X
■ Con **CYCL CALL**	■ X	■ X
■ Con **CYCL CALL PAT**	■ X	■ X
■ Con **CYC CALL POS**	■ –	■ X
Funciones especiales:		
■ Crear programa inverso	■ –	■ X
■ Desplazamiento del punto cero mediante **TRANS DATUM**	■ –	■ X
■ Regulación adaptativa del avance AFC	■ –	■ X, opción #45
■ Definir globalmente los parámetros de ciclo: **GLOBAL DEF**	■ –	■ X
■ Definición muestra mediante **PATTERN DEF**	■ X	■ X
■ Definición y ejecución de tablas de puntos	■ X	■ X
■ Fórmula sencilla del contorno **CONTOUR DEF**	■ X	■ X
Funciones de construcción de moldes grandes:		
■ Ajustes globales de programa GS	■ –	■ X, opción #44
■ **M128** ampliado: **FUNCTIOM TCPM**	■ –	■ X
Indicaciones de estado:		
■ Posiciones, revoluciones del cabezal, avance	■ X	■ X
■ Presentación más grande de la indicación de posición, modo manual	■ –	■ X
■ Indicación de estado adicional, presentación de formulario	■ X	■ X
■ Indicación del recorrido del volante en el mecanizado con sobreposición con volante	■ –	■ X
■ Indicación del recorrido restante en el sistema inclinado	■ –	■ X
■ Indicación dinámica del contenido de los parámetros Q, se pueden definir círculos de números	■ X	■ –
■ Indicación de estado adiciona específica de OEM a través de Python	■ –	■ X
■ Indicación gráfica del tiempo restante	■ –	■ X
Ajustes de color individuales de la pantalla del operario	–	X

Comparación: ciclos

Ciclo	TNC 320	iTNC 530
1, Taladrado en profundidad	X	X
2, Roscado	X	X
3, Fresado de ranuras	X	X
4, Fresado de cajeras	X	X
5, Cajera circular	X	X
6, Desbaste (SL I)	–	X
7, Desplazamiento del punto cero	X	X
8, Espejo	X	X
9, Tiempo de espera	X	X
10, Giro	X	X
11, Factor de escala	X	X
12, Llamada del programa	X	X
13, Orientación del cabezal	X	X
14, Definición del contorno	X	X
15, Taladrado previo (SLI)	–	X
16, Fresado de contorno (SLI)	–	X
17, Roscado rígido GS	X	X
18, Roscado a cuchilla	X	X
19, Plano de mecanizado	X, opción #08	X, opción #08 en MC420
20, Datos de contorno	X	X
21, Taladrado previo	X	X
22, Desbaste: ■ Parámetro Q401, factor de avance ■ Parámetro Q404, estrategia de desbaste posterior	X ■ – ■ –	X ■ X ■ X
23, Acabado en profunidad	X	X
24, Acabado lateral	X	X
25, Trazado del contorno	X	X
26, Factor de escala específico para cada eje	X	X

Ciclo	TNC 320	iTNC 530
27, Superficie contorno	Opción #08	X, opción #08 en MC420
28, Superficie cilíndrica	Opción #08	X, opción #08 en MC420
29, Superficie cilíndrica de la isla	Opción #08	X, opción #08 en MC420
30, Procesar datos 3D	–	X
32, Tolerancia con modo HSC y TA	X	X, opción #09 en MC420
39, Superficie cilíndrica del contorno externo	–	X, opción #08 en MC420
200, Taladrado	X	X
201, Escariado	X	X
202, Mandrinado	X	X
203, Taladrado universal	X	X
204, Rebaje inverso	X	X
205, Taladrado en profundidad universal	X	X
206, Taladrado con acc.nuevo	X	X
207, Taladrado sin acc.nuevo	X	X
208, Fresado	X	X
209, Roscado Rot. de viruta	X	X
210, Ranura pendular	X	X
211, Ranura circular	X	X
212, Acabado de cajera rectangular	X	X
213, Acabado de islas rectangulares	X	X
214, Acabado de cajera circular	X	X
215, Acabado de isla circular	X	X
220, Círculo de muestra de puntos	X	X
221, Líneas de muestra de puntos	X	X
230, Planeado	X	X
231, Superficie reglada	X	X
232, Fresado plano	X	X

Ciclo	TNC 320	iTNC 530
240, Centraje	X	X
241, Perforación de un solo labio	X	X
247, Fijar el punto de referencia	X	X
251, Cajera completa	X	X
252, Cajera circular completa	X	X
253, Ranura completa	X	X
254, Ranura circular completa	X	X
256, Isla rectangular completa	X	X
257, Isla circular completa	X	X
262, Fresado de rosca	X	X
263, Fresado de rosca de rebaje	X	X
264, Fresado de rosca de fresado	X	X
265, Fresado de rosca helicoidal en taladro	X	X
267, Fresado de rosca externa	X	X
270, Datos de trazado de contorno para ajustar el comportamiento del ciclo 25	–	X

Comparación: Funciones auxiliares

M	Funcionamiento	TNC 320	iTNC 530
M00	PARADA en la ejecución del pgm/PARADA del cabezal/refrigerante DESCONECTADO	X	X
M01	PARADA selectiva de la ejecución del programa	X	X
M02	PARADA de la ejecución del pgm/PARADA del cabezal/Refrigerante desconectado/Borrado de la visualización de estado(depende de parámetros de máquina)/Retroceso a la frase 1	X	X
M03 M04 M05	Cabezal CONECTADO en sentido horario Cabezal CONECTADO en sentido antihorario PARADA del cabezal	X	X
M06	Cambio de herramienta/PARADA en la ejecución del pgm (función que depende de la máquina)/PARADA del cabezal	X	X
M08 M09	Refrigerante CONECTADO Refrigerante DESCONECTADO	X	X
M13 M14	Cabezal CONECTADO en sentido horario/refrigerante CONECTADO Cabezal CONECTADO en sentido antihorario/refrigerante conectado	X	X
M30	La misma función que M02	X	X
M89	Función auxiliar **o** Llamada al ciclo que actúa de forma modal (función que depende de la máquina)	X	X
M90	Velocidad de trayectoria constante en esquinas	–	X
M91	En la frase de posicionamiento: las coordenadas se refieren al punto cero de la máquina	X	X
M92	En la frase de posicionamiento: las coordenadas se refieren a una posición definida por el constructor de la máquina, p.ej. a la posición de cambio de herramienta	X	X
M94	Redondear la visualización del eje giratorio a un valor por debajo de 360°	X	X
M97	Mecanizado de pequeños escalones en el contorno	X	X
M98	Mecanizado completo de contornos abiertos	X	X
M99	Llamada de ciclo por frases	X	X
M101 M102	Cambio de herramienta automático con herramienta gemela cuando se ha sobrepasado el tiempo de vida Anular M101	–	X
M103	Reducción del avance al profundizar según el factor F (valor porcentual)	–	X
M104	Activar de nuevo el último pto. de ref. fijado	–	X
M105 M106	Realizar el mecanizado con el segundo factor k_v Realizar el mecanizado con el primer factor k_v	–	X

M	Funcionamiento	TNC 320	iTNC 530
M107 M108	Suprimir el aviso de error en herramientas gemelas con sobremedida Anular M107	X	X
M109 M110 M111	Velocidad constante en el extremo de la herramienta (Aumento y reducción del avance) Velocidad constante en el extremo de la herramienta (sólo reducción del avance) Anular M109/M110	X	X
M112 M113	Añadir curvas a cualquier otra transición del contorno Anular M112	–	X
M114 M115	Corrección automática de la geometría de la máquina al trabajar con ejes basculantes Anular M114	–	X, opción #08 en MC420
M116 M117	Avance en mesas giratorias en mm/min Anular M116	Opción #08	X, opción #08 en MC420
M118	Superposicionamiento del volante durante la ejecución del programa	X	X
M120	Cálculo previo del contorno con corrección de radio (LOOK AHEAD)	X	X
M124	Filtro del contorno	–	X
M126 M127	Desplazamiento de los ejes giratorios en un recorrido optimizado Anular M126	X	X
M128 M129	Mantener la posición de la punta de la herramienta durante el posicionamiento de ejes basculantes (TCPM) Anular M126	–	X, opción #09 en MC420
M130	En la frase de posicionamiento: los puntos se refieren al sistema de coordenadas sin inclinar	X	X
M134 M135	Parada de precisión en transiciones no tangentes en los posicionamientos con ejes rotativos Anular M134	–	X
M136 M137	Avance F en milímetros por vuelta del cabezal Anular M136	–	X
M138	Selección de ejes basculantes	–	X
M140	Retirada del contorno en dirección al eje de la herramienta	X	X
M141	Suprimir la supervisión del palpador	X	X
M142	Borrar las informaciones modales del programa	–	X
M143	Borrar el giro básico	X	X
M144 M145	Consideración de la cinemática de la máquina en posiciones REAL/NOMINAL al final de la frase Anular M144	–	X, opción #09 en MC420

M	Funcionamiento	TNC 320	iTNC 530
M148 M149	Con Stop NC retirar automáticamente la herramienta del contorno Anular M148	X	X
M150	Pulsar el aviso del conmutador final	–	X
M200 **-** **M204**	Función de corte por láser	–	X

Comparación: ciclos de palpación en los modos de funcionamiento Manual y Volante electrónico

Ciclo	TNC 320	iTNC 530
Tabla de palpadores para la administración de palpadores 3D	X	–
Calibrar la longitud activa	X	X
Calibrar el radio activo	X	X
Calcular el giro básico mediante una línea	X	X
Fijar el punto de referencia en un eje seleccionable	X	X
Fijación de la esquina como punto de referencia	X	X
Fijar punto central círculo como punto de referencia	X	X
Fijar eje central como punto de referencia	–	X
Calcular el giro básico mediante dos taladros/islas circulares	–	X
Fijar el punto de referencia mediante cuatro taladros/islas circulares	–	X
Fijar el punto central del círculo mediante tres taladros/islas circulares	–	X
Soporte de palpadores mecánicos mediante la aceptación manual de la posición actual	Mediante softkey	Mediante tecla
Escribir los valores de medición en la tabla de presets	X	X
Escribir los valores de medición en la tabla de puntos cero	X	X

Comparación: ciclos de palpación para la comprobación automática de piezas

Ciclo	TNC 320	iTNC 530
0, Plano de referencia	X	X
1, Punto de referencia polar	X	X
2, Calibración TS	–	X
3, Medición	X	X
4, Medición 3D	–	X
9, TS Calibrar la longitud	–	X
30, Calibración del TT	X	X
31, Medición de la longitud de la herramienta	X	X
32, Medición del radio de la herramienta	X	X
33, Medición de la longitud y radio de herramienta	X	X
400, Giro básico	X	X
401, Giro básico mediante dos taladros	X	X
402, Giro básico mediante dos islas	X	X
403, Compensación del giro básico mediante un eje giratorio	X	X
404, Fijar giro básico	X	X
405, Ajuste de la posición inclinada de la pieza mediante el eje C	X	X
408, Punto de referencia centro ranura	X	X
409, Pto. de referencia centro barra	X	X
410, Punto de referencia rectángulo interior	X	X
411, Punto de referencia rectángulo exterior	X	X
412, Punto de referencia círculo interior	X	X
413, Punto de referencia círculo exterior	X	X
414, Punto de referencia esquina exterior	X	X
415, Punto de referencia esquina interior	X	X
416, Punto de referencia centro del círculo de taladros	X	X
417, Punto de referencia en el eje del palpador	X	X
418, Punto de referencia centro de 4 taladros	X	X

Ciclo	TNC 320	iTNC 530
419, Punto de referencia de un único eje	X	X
420, Medir un ángulo	X	X
421, Medir taladro	X	X
422, Medir circulo exterior	X	X
423, Medir rectángulo interior	X	X
424, Medir rectángulo exterior	X	X
425, Medir ancho interior	X	X
426, Medir brida exterior	X	X
427, Mandrinado	X	X
430, Medir círculo de taladros	X	X
431, Medir planos	X	X
440, Medir desplazamiento eje	–	X
441, Palpación rápida	–	X
450, Guardar cinemática	–	X
451, Medir cinemática	–	X
452, Compensación Preset	–	X
480, Calibración del TT	X	X
481, Medir/verificar la longitud de la herramienta	X	X
482, Medir/verificar el radio de la herramienta	X	X
483, Medir/verificar la longitud y el radio de la hta.	X	X
484, Calibrar TT infrarrojo	–	X

Comparación: Diferencias en la programación

Función	TNC 320	iTNC 530
Introducción de textos (comentarios, nombre de programa, puntos de estructuración, direcciones de red, etc.)	Introducción mediante teclado en pantalla	Introducción mediante teclado ASCII
Cambio de modo de funcionamiento durante la edición de una frase	No permitido	Permitido
PGM CALL, **SEL TABLE**, **SEL PATTERN**, **SEL CONTOUR**: Seleccionar fichero a través de ventana superpuesta	Disponible	No disponible
Gestión de ficheros:		
■ Función **Guardar fichero**	■ Disponible	■ No disponible
■ Función **Guardar fichero como**	■ Disponible	■ No disponible
■ Rechazar modificaciones	■ Disponible	■ No disponible
Administración de ficheros:		
■ Uso del ratón	■ Disponible	■ Disponible
■ Función de ordenamiento	■ Disponible	■ Disponible
■ Introducción del nombre	■ Abre la ventana superpuesta **Seleccionar fichero**	■ Sincroniza el cursor
■ Soporte de accesos rápidos	■ No disponible	■ Disponible
■ Gestión de Favoritos	■ No disponible	■ Disponible
■ Configurar vista de columnas	■ No disponible	■ Disponible
■ Distribución de los softkeys	■ Ligeramente diferente	■ Ligeramente diferente
Función omitir frase	Insertar/eliminar mediante softkey	Insertar/eliminar mediante teclado ASCII
Seleccionar herramienta de la tabla	Selección a través de menú Split-Screen	Selección en una ventana superpuesta
Cursor en tablas	Después de editar el valor, posicionamiento dentro de la columna mediante las teclas de flecha horizontales	Después de editar el valor, posicionamiento a la columna posterior/anterior mediante las teclas de flecha horizontales
Programación de funciones especiales mediante la tecla SPEC FCT	Al accionar la tecla, la barra de softkeys se abre en forma de submenú. Abandonar el submenú: pulsar de nuevo la tecla SPEC FCT, el TNC vuelve a mostrar la última barra activa	Al accionar la tecla, la barra de softkeys se añade como última barra. Abandonar el menú: pulsar de nuevo la tecla SPEC FCT, el TNC vuelve a mostrar la última barra activa
Programación de movimientos de aproximación y de salida mediante la tecla APPR DEP	Al accionar la tecla, la barra de softkeys se abre en forma de submenú. Abandonar el submenú: pulsar de nuevo la tecla APPR DEP, el TNC vuelve a mostrar la última barra activa	Al accionar la tecla, la barra de softkeys se añade como última barra. Abandonar el menú: pulsar de nuevo la tecla APPR DEP, el TNC vuelve a mostrar la última barra activa
Pulsar el Hardkey END con los menús **CYCLE DEF** y **TOUCH PROBE** activos	Termina el proceso de edición y activará la administración de ficheros	Termina el menú correspondiente

Función	TNC 320	iTNC 530
Activación de la administración de ficheros con los menús **CYCLE DEF** y **TOUCH PROBE** activos	Termina el proceso de edición y activará la administración de ficheros. La barra de softkeys se mantiene seleccionada al cerrar la administración de ficheros	Mensaje de error **Tecla sin función**
Activación de la administración de ficheros con los menús **CYCL CALL**, **SPEC FCT**, **PGM CALL** y **APPR/DEP** activos	Termina el proceso de edición y activará la administración de ficheros. La barra de softkeys se mantiene seleccionada al cerrar la administración de ficheros	Termina el proceso de edición y activará la administración de ficheros. La barra de softkeys basica se selecciona al cerrar la administración de ficheros
Tabla ceros pieza :		
■ Función de ordenación según valores dentro de un eje	■ Disponible	■ No disponible
■ Resetear tabla	■ Disponible	■ No disponible
■ Omisión de ejes no existentes	■ No disponible	■ Disponible
■ Conmutación de la vista Lista/Fomulario	■ Conmutación a través de menú Split-Screen	■ Conmutación mediante softkey Toggle
■ Insertar un línea	■ Siempre permitido, renumeración después de consulta es posible Se inserta línea vacía, el relleno con 0 se debe hacer manualmente	■ Sólo permitido al final de la tabla Se inserta un línea con 0 en todas las columnas
■ Aceptar mediante tecla los valores reales de posición del eje individual en la tabla de punto cero	■ No disponible	■ Disponible
■ Aceptar mediante tecla los valores reales de posición de todos los ejes activos en la tabla de punto cero	■ No disponible	■ Disponible
■ Aceptar mediante tecla las últimas posiciones medidas con TS	■ No disponible	■ Disponible
■ Introducción comentario en columna **DOC**	■ Mediante la función "Editar campo actual" y teclado online	■ Mediante teclado ASCII
Programación libre de contornos FK:		
■ Programación de ejes paralelos	■ Neutral con coordenadas X/Y, conmutación con **FUNCTION PARAXMODE**	■ Según máquina con ejes paralelos existentes
■ Corrección automática de refencias relativas	■ Referencias relativas en los subprogramas de contorno no se corrigen de manera automática	■ Corrección automática de todas las referencias relativas

Función	TNC 320	iTNC 530
Gestión de mensajes de error:		
■ Ayuda en los avisos de error	■ Activación con la tecla ERR	■ Activación con la tecla HELP
■ Ayuda sobre los mensajes de error durante la edición de una frase	■ Estando seleccionado con cursor no se puede mostrar la causa y la solución	■ Una ventana superpuesta muestra la causa y la solución
■ Cambio del modo de funcionamiento estando activo el menú de ayuda	■ Al cerrar el cambio del modo de funcionamiento se cierra el menú de ayuda	■ Cambio modo de funcionamiento no permitido (tecla sin función)
■ Seleccionar el modo de funcionamiento de trasfondo estando activo el menú de ayuda	■ Al conmutar con F12 se cierra el menú de ayuda	■ Al conmutar con F12 se mantiene abierto el menú de ayuda
■ Mensajes de error idénticos	■ Se agrupan dentro de una lista	■ Sólo se indican una vez
■ Confirmar los mensajes de error	■ Se debe confirmar cada uno de los mensajes de error (incluso con indicación múltiple), la función **Borrar todos** es disponible	■ El mensaje de error sólo se debe confirmar una vez
■ Acceso a las funciones de protocolo	■ Libro Log y funciones potentes de filtro (error, pulsaciones de tecla) están disponibles	■ Libro Log completo es disponible, sin funciones de filtro
■ Memorización de ficheros de servicio	■ Disponible. Con una caída del sistema no se genera ningún fichero de servicio	■ Disponible. Con una caída del sistema automáticamente se genera un fichero de servicio
Función de búsqueda:		
■ Lista de las últimas palabras buscadas	■ No disponible	■ Disponible
■ Mostrar elementos de la frase activa	■ No disponible	■ Disponible
■ Mostrar lista de todos los frases NC disponibles	■ No disponible	■ Disponible
Iniciar función de búsqueda en estado seleccionado con cursor con las flechas arriba/abajo	Función con hasta máx. 9999 frases, ajustable a través de Config-Datum	Sin limitaciones respecto a la longitud de programa
Gráfico de programación:		
■ Presentación de los recorridos de desplazamiento de un frase NC individual después de borrar el gráfico mediante softkey	■ No es posible, después de la softkey BORRAR GRÁFICO siempre se muestran todas las frases NC anteriormente definidos	■ Disponible
■ Presentación en cuadrícula a escala	■ Disponible	■ No disponible
■ Edición de subprogramas de contorno en ciclos SLII con AUTO DRAW ON	■ En casos de mensajes de error, el cursor se encuentra en el programa principal en la frase **CYCL CALL**	■ En casos de mensajes de error, el cursor se encuentra sobre la frase que provoca el error en el subprograma de contorno
■ Desplazamiento de la ventana de Zoom	■ La función de repetición no está disponible	■ La función de repetición está disponible

Función	TNC 320	iTNC 530
Programación de ejes secundarios:		
■ Sintaxis **FUNCTION PARAXCOMP**: Definir el comportamiento de la indicación y de los movimientos de desplazamiento	■ Disponible	■ No disponible
■ Sintaxis **FUNCTION PARAXMODE**: Definir la asignación de los ejes paralelos a desplazar	■ Disponible	■ No disponible
Programación de ciclos de fabricante		
■ Acceso a los datos de tabla	■ Mediante comandos **SQL**	■ A través de las funciones **FN17**-/**FN18** o **TABREAD**-**TABWRITE**
■ Acceso a los parámetros de máquina	■ Mediante la función **CFGREAD**	■ A través de las funciones **FN18**
■ Creación de ciclos interactivos con **CYCLE QUERY**, p. ej. ciclos de palpador en modo manual	■ Disponible	■ No disponible

Comparación: Diferencias en el test de programa, funciones

Función	TNC 320	iTNC 530
Presentación de los valores delta **DR** y **DL** de la frase **TOOL CALL**	No se incluyen en el cálculo	Se incluyen en el cálculo
Test hasta la frase N	Función no disponible	Función disponible
Cálculo del tiempo de mecanizado	Con cada repetición de la simulación mediante la softkey START se acumula el tiempo de mecanizado	Con cada repetición de la simulación mediante la softkey START el conteo del tiempo comienza en 0

Comparación: Diferencias en el test de programa, manejo

Función	TNC 320	iTNC 530
Distribución de las barras de sofkeys y de los softkeys en las barras	La distribución de las barras de softkeys y de los softkeys es diferente según la división de la pantalla actualmente activa.	
Función de zoom	Cada nivel de corte se puede seleccionar mediante un softkey individual	El nivel de corte de puede seleccionar mediante tres Toggle-Softkeys
Juego de caracteres en la subdivisión de la pantalla PROGRAMA	Juego de caracteres pequeño	Juego de caracteres grande
Realizar el test de programa en frase individual, en cualquier momento cambiar al modo Programación	Al cambiar en el modo Programación aparecerá el mensaje de aviso **Sin autorización de escritura**, al realizar un cambio, el mensaje desaparece y al volver en el test de programa, el programa se sitúa en el inicio.	Se pueden realizar cambios del modo de funcionamiento. Las modificaciones en el programa no afectan la posición del cursor.
Funciones auxiliares M según la máquina	Provocan mensajes de error, si no están integrados en el PLC	Se ignorarán durante el test de programa:
Mostrar/editar la tabla de herramientas	Función disponible mediante softkey	Función no disponible

Comparación: Diferencias modo manual, funciones

Función	TNC 320	iTNC 530
Función 3D ROT: Deactivación manual de un función inclinar plano	Si una inclinación del plano de mecanización para los dos modos de funcionamiento se fija en desactivada, la próxima vez que se activa la función 3D ROT los campos de texto no se rellenan con las posiciones de eje de giro actuales sino con 0. Las posiciones se anotan de manera correcta, si sólo uno de los modos se fijó en **Desactivado**.	Incluso si la inclinación se fijó en **Desactivado** para los dos modos de funcionamiento, los valores programados se muestran en el diálogo 3D ROT.
Función longitud de paso	Una longitud de paso se puede definir individualmente para ejes lineales y rotativos.	Una longitud de paso es válida conjuntamente para ejes lineales y rotativos.
Tabla de presets	Transformación básica (translación y rotación) del sistema de mesa de máquina al sistema de pieza a través de las columnas **X**, **Y** y **Z**, y los ángulos espaciales **SPA**, **SPB** y **SPC**. Adicionalmente, a través de la columnas **X_OFFS** hasta **W_OFFS** se pueden definir offsets de eje para cada uno de los ejes. Su función es configurable.	Transformación básica (translación y rotación) del sistema de mesa de máquina al sistema de pieza a través de las columnas **X**, **Y** und **Z**, y un a rotación básica **ROT** en el plano de mecanizado (rotación). Adicionalmente, a través de la columnas **A** hasta **W** se pueden definir puntos de referencia en ejes rotativos y paralelos.
Comportamiento en la fijación de Preset	La fijación de un preset en un eje rotativo actúa como un offset de eje. Este offset también actúa en los cálculos de cinemática y al inclinar el plano de mecanizado. Con el parámetro de máquina **CfgAxisPropKin->presetToAlignAxis** se determina si el offset de eje después de la puesta a cero se debe incluir en el cálculo interno o no. Independientemente, un offset de eje siempre tiene los siguientes efectos: ■ Un offset de eje siempre afecta la indicación de la posición nominal del eje correspondiente (el offset de eje se resta del valor de eje actual). ■ Si en una frase L se programa una coordenada de rotación, el offset de eje se añade a la coordenada programada.	Offsets de eje en elos ejes rotativos definidos mediante parámetros de máquina no afectan las posiciones del eje que se definieron en una función inclinar planos. Con MP7500 Bit 3 se determina si se considera la posición del eje rotativo respecto al punto cero de la máquina o si se parte de una posición 0° del primer eje rotativo (generalmente el eje C).

Función	TNC 320	iTNC 530
Manejo de la tabla de presets:		
■ Edición de la tabla de presets en el modo Programación	■ Es posible	■ No es posible
■ Tabla de presets en función del margen de desplazamiento	■ No disponible	■ Disponible
■ Introducción comentario en columna DOC	■ Mediante teclado online	■ Mediante teclado ASCII
Definir limitación de avance	Limitación de avance se puede definir separadamente para los ejes lineales y rotativos	Solo se puede definir una limitación de avance para los ejes lineales y rotativos

Comparación: Diferencias modo manual, manejo

Función	TNC 320	iTNC 530
Juego de caracteres en la subdivisión de la pantalla POSICIÓN	Indicación de posición pequeña	Indicación de posición grande
Aceptar valores de posición de palpadores mecánicos	Aceptar posición real mediante softkey	Aceptar posición real mediante hardkey
Abandonar el menú funciones de palpación	Solo es posible con la softkey END	Es posible con la softkey END y con la hardkey END
Salir de la tabla de presets	Solo es posible con las softkeys BACK/END	En cualquier momento con la hardkey END
Edición múltiple de la tabla de herramientas TOOL.T, y/o de las tabla de posiciones tool_p.tch	Es activa la barra de softkeys que estaba seleccionada al abandonar la última vez	Se muestra una barra de softkeys definida (barra de softkeys 1)

Comparación: Diferencias en la ejecución, manejo

Función	TNC 320	iTNC 530
Distribución de las barras de sofkeys y de los softkeys en las barras	La distribución de las barras de softkeys y de los softkeys es diferente según la división de la pantalla actualmente activa.	
Juego de caracteres en la subdivisión de la pantalla PROGRAMA	Juego de caracteres pequeño	Juego de caracteres grande
Modificar programa después de interrumpir el mecanizado mediante la conmutación al modo frase individual	Adicionalmente, el programa se debe interrumpir mediante la softkey STOP INTERNO	Una modificación directamente después de conmutar al modo **Programación** es posible
Cambio del modo de funcionamiento después de interrumpir el mecanizado mediante la conmutación al modo frase individual	Adicionalmente, el programa se debe interrumpir mediante la softkey STOP INTERNO	Cambio modo de funcionamiento está permitido
Cambio del modo de funcionamiento después de interrumpir el mecanizado mediante la conmutación al modo frase individual y terminarlo en el TNC 320 con **STOP INTERNO**.	Al volver al modo de ejecución: mensaje de error **Frase actual no seleccionada**. La selección del punto de interrupción se debe realizar con avance de frase	Cambio modo de funcionamiento está permitido, se guardan informaciones modales, el mecanizado puede continuar directamente mediante el start del NC
Entrar en las secuencias FK con GOTO si se ejecutó el programa antes de un cambio del modo de funcionamiento	Mensaje de error **Programación FK: posición de inicio no definida**	Entrada está permitida
Avance de frase:		
■ Comportamiento después de recuperar el estado de la máquina	■ El menú de aproximación se debe seleccionar mediante la softkey APROXIMAR A POSICIÓN	■ El menú de aproximación se selecciona de manera automática
■ Aproximación al punto de interrupción con lógica de posicionamiento	■ No se puede ver la secuencia de aproximación, en la pantalla siempre se indica un orden fijo de los ejes	■ La secuencia de aproximación se muestra en la pantalla mediante la indicación de los ejes correspondientes
■ Terminar el posicionamiento durante la reentrada	■ Después de alcanzar la posición, el modo de aproximación se debe rerminar con la softkey APROXIMAR A POSICIÓN	■ Después de alcanzar la posición, el modo de aproximación terminará automáticamente
■ Conmutar la subdivisión de la pantalla al reentrar	■ Sólo es posible si ya se ha alcanzado la posición de reentrada	■ Es posible en todos los modos de funcionamiento

Función	TNC 320	iTNC 530
Avisos de error	Los mensajes de error (p. ej. avisos de finales de carrera) persisten también después de subsanar el error y se deben confirmar individualmente	Después de subsanar el error, algunos mensajes de error desaparecen automáticamente
Modificar contenidos de parámetros Q después de interrumpir el mecanizado mediante la conmutación al modo frase individual	Adicionalmente, el programa se debe interrumpir mediante la softkey STOP INTERNO	Modificación directa es posible
Procedimiento manual durante una interrupción de programa con **M118** activo	Función no disponible	Función disponible

Comparación: Diferencias en la ejecución, movimientos de desplazamiento

¡Atención: comprobar los movimientos de desplazamiento!

¡Programas NC creados en controles TNC anteriores, en el TNC 320 pueden provocar otros movimientos de desplazamiento o mensajes de error!

¡Los programas, la primera vez, se deben ejecutar con cuidado y atentamente!

A continuación encontrará una lista con diferencias conocidas. ¡Esta lista no pretende ser completa!

Función	TNC 320	iTNC 530
Procedimiento de superposición del volante con M118	Tiene efecto en el sistema de coordenadas activo, es decir, girado o inclinado, o en el sistema de coordenadas fijo de la máquina, según el ajuste en el menú 3D-ROT del modo manual	Tiene efecto en el sistema de coordenadas fijo de la máquina
M118 en combinación con M128	Función no disponible	Función disponible
Aproximar/salir con **APPR/DEP**, **R0** activo, plano de elemento no es igual al plano de mecanizado	Si es posible se desplazan las frases en el **Plano de elemento** definido, mensaje de error con **APPRLN**, **DEPLN**, **APPRCT**, **DEPCT**	Si es posible se desplazan las frases en el **Plano de mecanizado** definido, mensaje de error con **APPRLN**, **APPRLT**, **APPRCT**, **APPRLCT**
Puesta en escala de los movimientos de aproximación/salida (**APPR/DEP/RND**)	Factor de medida específico del eje está permitido, el radio no se pone a escala	Mensaje de error
Aproximación/salida con **APPR/DEP**	Mensaje de error si en **APPR/DEP LN** ó **APPR/DEP CT** se programó un **R0**	Suposición de un radio de herramienta 0 y dirección de correccción **RR**
Aproximar/salir con **APPR/DEP**, cuando se definieron elementos de contorno con la longitud 0	Los elementos de contorno con la longitud 0 se ignoran. Los movimientos de aproximación y salida se calcularán para cada primer y/o último elemento de contorno	Se emite un mensaje de error si después de la frase **APPR** se programó un elemento de contorno con longitud 0 (referente al primer punto de contorno programado en la frase APPR). Con un elemento de contorno con longitud 0 delante de una frase **DEP**, el iTNC no emite un error sino calculará el movimiento de aproximación con el último elemento de contorno válido
Efectividad de los parámetros Q	**Q60** hasta **Q99** (y/o **QS60** hasta **QS99**) generalmente tienen un efecto local.	**Q60** hasta **Q99** (y/o **QS60** hasta **QS99**) tienen un efecto local o global en función de MP7251 en programas de ciclos convertidos (.cyc). Llamadasentrelazados pueden provocar problemas

Función	TNC 320	iTNC 530
Desactivación automática de la corrección de radio de herramienta	■ Frase con **R0** ■ Frase **DEP** ■ **END PGM**	■ Frase con **R0** ■ Frase **DEP** ■ **PGM CALL** ■ Programación ciclo 10 **GIRO** ■ Selección de programa
Frases NC con **M91**	Sin calculo de la corrección de radio de herramienta	Calculo de la corrección de radio de herramienta
Corrección de la forma de herramienta	No se soporta la corrección de la forma de herramienta puesto que este tipo de programación se considera estrictamente como programación de valor de eje y que principalmente se debe suponer que los ejes no forman un sistema de coordenadas rectangular	Se soporta la corrección de la forma de herramienta
Frases de posicionamiento paralelas a un eje	El efecto de la corrección de radio es como en las frases **L**	El ajuste se efectúa a partir de la posición actual de la frase anterior hasta el valor de coordenada programado. Si la próxima frase es una frase lineal, ésta se trata como una frase de activación de corrección de radio, de manera que a partir de la frase lineal posterior el trayecto vuelve a ser paralelo
Avance de frases en tablas de puntos	La herramienta se posiciona sobre la próxima posición que se debe mecanizar	La herramienta se posiciona sobre la última posición de mecanización terminada
Frase **CC** vacía (aceptación de polo de la última posición de herramienta) en el programa NC	La última frase de posicionamiento en el plano de mecanizado debe contener las dos coordenadas del plano de mecanizado	no es imprescindible que la última frase de posicionamiento en el plano de mecanizado contenga las dos coordenadas del plano de mecanizado. Puede ser problemático en las frases **RND** ó **CHF**
Frase **RND** puesta a escala según eje	La frase **RND** se pone a escala, resultado es una elipse	Se emite un mensaje de error
Reacción si delante o después de una frase **RND** ó **CHF** se ha definido un elemento de contorno con la longitud 0	Se emite un mensaje de error	Se emite un mensaje de error cuando un elemento de contorno con la longitud 0 se encuentra delante de la frase **RND** ó **CHF** Un elemento de contorno con la longitud 0 se ignora cuando se encuentra después de la frase **RND** ó **CHF**
Programación de círculo con coordenadas polares	El ángulo de giro incremental **IPA** y la dirección de giro **DR** deben tener el mismo signo. Sino se emite un mensaje de error.	El signo de la dirección de giro se utiliza para la definición de **DR** y **IPA** con signos diferentes

Función	TNC 320	iTNC 530
Corrección del radio de herramienta en arco de círculo o hélice con ángulo de apertura = 0	Se realiza la transición entre los elementos vecinos del arco / hélice. Adicionalmente, el movimiento del eje de herramienta se realiza directamente antes de esta transición. Si el elemento es el primer o el último elemento que se debe corregir, el elemento antes o después será tratado como el primer o último elemento que se debe corregir.	La equidistante del arco/hélice se utiliza para el dieseño del trayecto de la herramienta
Control del signo del parámetro de profundidad en los ciclos de mecanización	Al trabajar con el ciclo 209 se debe desactivar	Sin limitaciones
Cambio de herramienta con corrección de radio de herramienta activa	Interrupción de programa con mensaje de error	Se eliminará la corrección del radio de la herramienta, se realiza el cambio de herramienta

Función	TNC 320	iTNC 530
Ciclos SLII 20 hasta 24:		
■ Número de elementos de contorno que se pueden definir	■ Mäax. 16384 frases en hasta 12 contornos parciales	■ Máx. 8192 elementos de contorno en hasta 12 contornos parciales, sin limitación para el contorno parcial
■ Determinar el plano de mecanizado	■ El eje de herramienta en la frase **TOOL CALL** determina el plano de mecanizado	■ Los ejes de la primera frase de desplazamiento en el primer contorno parcial determinan el plano de mecanizado
■ Desplazamientos durante el desbaste	■ No se rodean las islas. Con cada aproximación se realiza un movimiento pendular con avance reducido (aumento del tiempo de mecanizado)	■ Las islas se rodean en la profundidad de mecanizado actual
■ Desbaste paralelo al contorno o fresado de canal y paralelo al eje	■ Desbaste siempre paralelo al contorno	■ Configurable a través de MP7420
■ Cálculo interno de los vínculos de contorno	■ Las vinculaciones siempre se refieren al contorno definido no corregido	■ Configurable a través de MP7420, si se debe vincular el contorno no corregido o el contorno corregido
■ Estrategia de desbaste cuando hay definidos varias cajeras	■ Primero, todas las cajeras se desbastan en un plano	■ Configurable a través de MP7420, si se deben desbastar cajeras individuales de manera completa o en el mismo plano
■ Posición al final de un ciclo SL	■ Posición final = Altura segura sobre la última posición definida antes de la llamada del ciclo	■ Configurable a través de MP7420, si la posición final se debe encontrar sobre la última posición programada o si sólo se debe realizar un desplazamiento a una altura segura
■ Arcos de acabado para el acabado de bases, ciclo 23	■ La curvatura de los arcos de acabado se deriva de la curvatura del contorno destino. Para posicionar el arco de círculo se realiza una búsqueda sistemática del contorno destino desde atrás hácia delante hasta que es posible un posicionamiento sin colisiones. Si esto no fuese de ayuda, los arcos se dividen en dos a lo largo de su longitud hasta que se posibilita el posicionamiento	■ Los arcos de círculo se construyen entre el punto inicial de la trayectoria exterior de la herramienta de desbaste y el centro del primer elemento de contorno de la trayectoria de la herramienta de acabado
■ Arcos de acabado para el acabado de laterales, ciclo 24	■ El ancho del arco es máx. 3 radios de herramienta, el grado de apertura es de máx. 0,8 radios. Para posicionar el arco de círculo se realiza una búsqueda sistemática del contorno destino desde atrás hácia delante hasta que es posible un posicionamiento sin colisiones. Si esto no fuese de ayuda, los arcos se dividen en dos a lo largo de su longitud hasta que se posibilita el posicionamiento	■ El arco tiene una anchura máxima (desde el punto inicial tangencialmente hacia atrás hasta poco antes del siguiente contorno de arista), la altura máx. del arco es la sobremedida de acabado + la distancia de seguridad.

Función	TNC 320	iTNC 530
Ciclos SLII 20 hasta 24:		
■ Tratamiento de coordenadas y valores de ejes fuera del plano de mecanizado	■ Se emite un mensaje de error	■ Se ignoran los ejes en la descripción de contorno que quedan fuera del plano de mecanizado
■ Comportamiento con islas que no se encuentran dentro de cajeras	■ No se pueden definir con fórmula de contorno compleja	■ Se pueden definir de manera limitada con fórmula de contorno compleja
■ Operaciones de masas en ciclos SL con fórmulas de contorno complejas	■ Se pueden realizar operaciones de masas realísticas	■ Las operaciones de masas realísticas sólo se pueden realizar de manera limitada
■ Corrección de radio activa con **CYCL CALL**	■ Se emite un mensaje de error	■ Se eliminará la corrección del radio de la herramienta, el programa se ejecuta
■ Frases de desplazamiento paralelos al eje en el subprograma contorno	■ Se emite un mensaje de error	■ El programa se ejecuta
■ Funciones auxiliares **M** en el subprograma contorno	■ Se emite un mensaje de error	■ Las funciones M serán ignoradas
■ Movimientos de aproximación en el subprograma contorno	■ Se emite un mensaje de error	■ Los movimientos de aproximación serán ignorados
■ **M110** (reducción de avance esquina interior)	■ Función sin efecto dentro de los ciclos SL	■ Función también tiene efecto dentro de los ciclos SL
SLII ciclo de trazado de contorno 25: frases **APPR/DEP** en la definición de contornos	No permitido, el mecanizado más concluyente de contornos cerrados es posible	Frases **APPR/DEP** como elemento de contorno permitidas
Mecanizado de superfície cilíndrica generalidades:		
■ Descripción del contorno	■ Neutral con coordenadas X/Y	■ Según máquina con ejes rotativos físicamente existentes
■ Definición de offset sobre la superfície cilíndrica	■ Neutral sobre el desplazamiento del punto cero en X/Y	■ Decalaje del punto cero en ejes rotativos en función de la máquina
■ Definición de offset a través de giro básico	■ Función disponible	■ Función no disponible
■ Programación de círculo con C/CC	■ Función disponible	■ Función no disponible
■ Frases **APPR/DEP** en la definición de contorno	■ Función no disponible	■ Función disponible
Mecanizado de superfície cilíndrica con ciclo 28:		
■ Desbaste completo de la ranura	■ Función disponible	■ Función no disponible
■ Se puede definir tolerancia	■ Función disponible	■ Función disponible
Mecanizado de superfície cilíndrica con ciclo 29:	Profundizar directamente en el contorno del nervio	Movimiento de aproximación circular al contorno del nervio
Ciclos de cajeras, islas y ranuras 25x	En situaciones límite (hecho geométricos herramiento/contorno) se emitan mensajes de error cuando los movimientos de profundizar causan comportamientos sin sentido/críticos	En situaciones límite (hecho geométricos herramiento/contorno) se puede realizar la profundización de manera vertical

Función	TNC 320	iTNC 530
Ciclos del sistema de palpación para fijar el punto de referencia (ciclos manuales y automáticos)	Los ciclos sólo se pueden realizar con el ciclo 10 con el plano de mecanizado inclinado desactivado, con desplazamiento del punto cero desactivado y con el giro desactivado	Sin limitaciones respecto las transformaciones de coordenadas
Función PLANE		
■ **TABLE ROT**/**COORD ROT** no definido	■ Se utiliza el ajuste configurado	■ Se utiliza **COORD ROT**
■ Máquina configurada al ángulo de eje	■ Se pueden utilizar todas las funciones **PLANE**	■ Sólo se realiza **PLANE AXIAL**
■ Programación de un ángulo espacial incremental según **PLANE AXIAL**	■ Se emite un mensaje de error	■ El ángulo espacial incremental se interpreta como valor absoluto
■ Programación de un ángulo espacial incremental según **PLANE SPATIAL**, con la máquina configurada al ángulo espacial	■ Se emite un mensaje de error	■ El ángulo de eje incremental se interpreta como valor absoluto
Funciones especiales para la programación de ciclos		
■ FN17	■ Función disponible, pequeñas diferencias	■ Función disponible, pequeñas diferencias
■ FN18	■ Función disponible, pequeñas diferencias	■ Función disponible, pequeñas diferencias

Comparación: Diferencias en el modo MDI

Función	TNC 320	iTNC 530
Ejecución de secuencias vinculadas	Función parcialmente disponible	Función disponible
Guardar funciones con efecto modal	Función parcialmente disponible	Función disponible

Comparación: Diferencias en el puesto de programación

Función	TNC 320	iTNC 530
Versión demo	No se pueden seleccionar programas con más de 100 frases NC, se emite un mensaje de error.	Se pueden seleccionar los programas, se muestran máx. 100 frases NC, las demás frase se omitan para la presentación
Versión demo	Si por la estructuración con PGM CALL se obtienen más de 100 frases NC, el gráfico del test no muestra ningún imagen, no se emite un mensaje de error	Programas estructurados se pueden simular.
Copiar los programas NC	Copiar con el Windows-Explorer a y desde el directorio **TNC:** es posible.	El proceso de copiar se debe realizar a través de TNCremo o la administración de ficheros del puesto de programación.
Conmutar la barra de softkey horizontal	Un click sobre la barra conmuta a una barra hacia la derecha o una barra hacia la izquierda	Al hacer click sobre una barra, ésta se activará.

Resumen de funciones DIN/ISO TNC 320

Funciones M	
M00	PARADA en la ejecución del PGM/PARADA del cabezal/refrigerante DESCONECTADO
M01	PARADA selectiva de la ejecución del programa
M02	PARADA de la ejecución del pgm/PARADA del cabezal/Refrigerante desconectado/si es necesario, borrado de la visualización de estado (depende de parámetros de máquina)/Retroceso a la frase 1
M03	Cabezal CONECTADO en sentido horario
M04	Cabezal CONECTADO en sentido antihorario
M05	PARADA del cabezal
M06	Cambio de hta./STOP ejecución pgm (depende de parámetros de máquina)/STOP cabezal
M08	Refrigerante CONECTADO
M09	Refrigerante DESCONECTADO
M13	Cabezal CONECTADO en sentido horario/refrigerante CONECTADO
M14	Cabezal CONECTADO en sentido antihorario/refrigerante conectado
M30	La misma función que M02
M89	Función adicional libre o Llamada al ciclo que actúa de forma modal (depende de parámetros de máquina)
M99	Llamada de ciclo por frases
M91	En la frase de posicionamiento: las coordenadas se refieren al punto cero de la máquina
M92	En la frase de posicionamiento: Las coordenadas se referieren a una posición definida por el constructor de la máquina, p.ej. a la posición de cambio de herramienta
M94	Redondear la visualización del eje giratorio a un valor por debajo de 360°
M97	Mecanizado de pequeños escalones en el contorno
M98	Mecanizado completo de contornos abiertos
M109	Velocidad de trayectoria constante en la cuchilla de la herramienta (aumento y reducción del avance
M110	Velocidad de trayectoria constante en la cuchilla de la herramienta (sólo reducción del avance
M111	Anular M109/M110
M116	Avance en ejes angulares en mm/min
M117	Anular M116
M118	Superposicionamiento del volante durante la ejecución del programa

Funciones M	
M120	Cálculo previo del contorno con correc. radio (LOOK AHEAD)
M126	Desplazamiento de los ejes giratorios en un recorrido optimizado
M127	Anular M126
M128	Mantener la posición de la herramienta durante el posicionamiento de ejes basculantes (TCPM)
M129	Anular M128
M130	En la frase de posicionamiento: los puntos se refieren al sistema de coordenadas sin inclinar
M140	Retirada del contorno en dirección al eje de la herramienta
M141	Suprimir la supervisión del palpador
M143	Borrar el giro básico
M148	Con Stop NC retirar automáticamente la herramienta del contorno
M149	Resetear M148

Funciones G	
Movimientos de la herramienta	
G00	Interpolación lineal, en cartesianas en marcha rápida
G01	Interpolación lineal, en cartesianas
G02	Interpolación circular, en cartesianas, en sentido horario
G03	Interpolación circular, en cartesianas, en sentido antihorario
G05	Interpolación circular, en cartesianas, sin indicar dirección de giro
G06	Interpolación circular, en cartesianas, con unión tangencial del contorno
G07*	Frase de posicionamiento paralela a un eje
G10	Interpolación lineal, en polares, en marcha rápida
G11	Interpolación lineal, en polares
G12	Interpolación circular, en polares, en sentido horario
G13	Interpolación circular, en polares, en sentido antihorario
G15	Interpolación circular, en polares, sin indicar dirección de giro
G16	Interpolación circular, en polares, con unión tangencial del contorno
Aproximación o salida de contorno/chaflán/redondeo	
G24*	Chaflán con longitud de chaflán R
G25*	Redondeo de esquinas con radio R
G26*	Aproximación (tangencial) suave a un contorno con radio R
G27*	Salida (tangencial) suave de un contorno con radio R

Funciones G

Definición de la herramienta

G99*	Con número de hta. T, longitud L, radio R

Corrección del radio de la herramienta

G40	Sin corrección del radio de la hta.
G41	Corrección de la trayectoria de la hta. por la izquierda del contorno
G42	Corrección de la trayectoria de la hta. por la dcha. del contorno
G43	Corrección paralela al eje para G07, prolongación
G44	Corrección paralela al eje para G07, acortamiento

Definición del bloque para el gráfico

G30	(G17/G18/G19) punto mínimo
G31	(G90/G91) punto máximo

Ciclos para la elaboración de taladrados y roscas

G240	Centrado
G200	Taladrado
G201	Escariado
G202	Mandrinado
G203	Taladrado universal
G204	Rebaje inverso
G205	Taladrado profundo universal
G206	Roscado con macho
G207	Roscado rígido
G208	Fresado de taladro
G209	Roscado rígido con rotura de viruta
G241	Perforación de un solo labio

Ciclos para la elaboración de taladrados y roscas

G262	Fresado de rosca
G263	Fresado de rosca avellanada
G264	Fresado de rosca en taladro
G265	Fresado de rosca helicoidal en taladro
G267	Fresado de rosca exterior

Ciclos para el fresado de cajeras,islas y ranuras

G251	Cajera rectangular completa
G252	Cajera circular completa
G253	Ranura completa
G254	Ranura circular completa
G256	Islas rectangulares
G257	Islas circulares

Ciclos para la elaboración de figuras de puntos

G220	Figura de puntos sobre círculo
G221	Figura de puntos sobre líneas

Funciones G

Ciclos SL grupo 2

G37	Contorno, definición de núms. de subprogr. de contornos parciales
G120	Determinar los datos del contorno (válido para G121 a G124)
G121	Pretaladrado
G122	Desbaste paralelo al contorno
G123	Acabado en profundidad
G124	Acabado lateral
G125	Trazado del contorno (mecanizado de contornos abiertos)
G127	Superficie cilíndrica
G128	Fresado de ranuras en una superficie cilíndrica

Cálculo de coordenadas

G53	Desplazamiento del punto cero de las tablas
G54	Desplazamiento del punto cero en el programa
G28	Espejo del contorno
G73	Giro del sistema de coordenadas
G72	Factor de escala, reducir/ampliar el contorno
G80	Inclinación del plano de mecanizado
G247	Fijar el punto de referencia

Ciclos para el planeado

G230	Planeado de superficies lisas
G231	Planeado de cualquier superficie inclinada
G232	Fresado plano

*) Función que actúa por frases

Ciclos del sistema de palpación para registrar una posición oblicua

G400	Giro básico mediante dos puntos
G401	Giro básico mediante dos taladros
G402	Giro básico mediante dos islas
G403	Compensación del giro básico mediante un eje giratorio
G404	Fijar giro básico
G405	Compensación de la inclinación mediante el eje C

Ciclos del sistema de palpación para fijar el punto de referencia

G408	Punto de referencia centro ranura
G409	Pto. de referencia centro isla
G410	Punto de ref. rectángulo interior
G411	Punto de ref. rectángulo exterior
G412	Punto de ref. círculo interior
G413	Punto de ref. círculo exterior
G414	Punto de ref. esquina exterior
G415	Punto de ref. esquina interior
G416	Punto de ref. centro de taladros
G417	Punto de ref. en el eje del palpador
G418	Punto de ref. en el centro de 4 taladros
G419	Pto. de referencia en ejes seleccionables

Funciones G

Ciclos de palpación para la medición de herramientas

G55	Medición de cualquier coordenada
G420	Medición de cualquier ángulo
G421	Medición de taladro
G422	Medición de isla circular
G423	Medición de cajera rectangular
G424	Medición de isla rectangular
G425	Medición de ranura
G426	Medición de anchura de brida
G427	Medición de cualquier coordenada
G430	Medición de centro de taladros
G431	Medición de cualquier plano

Ciclos de palpación para la medición de herramientas

G480	Calibración del TT
G481	Medición de longitud de herramienta
G482	Medición de radio de herramienta
G483	Medición de longitud y radio de la herramienta

Ciclos especiales

G04*	Tiempo de espera con F segundos
G36	Orientación del cabezal
G39*	Llamada del programa
G62	Desviación de la tolerancia para el fresado rápido del contorno
G440	Medición del desplazamiento de eje
G441	Palpación rápida

Determinar el plano de mecanizado

G17	Plano X/Y, eje de herramienta Z
G18	Plano Z/X, eje de hta. Y
G19	Plano Y/Z, eje de hta. X
G20	Eje de la hta. IV

Indicación de cotas

G90	Indicación de cotas absolutas
G91	Indicación de cotas incrementales

Unidad métrica

G70	Unidad métrica en pulgadas (se determina al inicio del pgm
G71	Unidad métrica en milímetros (se determina al inicio del pgm)

Otras funciones G

G29	Ultimo valor nominal de la pos. como polo (pto. central del círculo)
G38	STOP ejecución del programa
G51*	Preselección de la hta. (en la memoria central de herramientas
G79*	Llamada del ciclo
G98*	Fijar un número de label

*) Función que actúa por frases

Direcciones

%	Inicio del programa
%	Llamada del programa
#	Nº del punto cero con G53
A	Movimiento giratorio alrededor del eje X
B	Movimiento giratorio alrededor del eje Y
C	Movimiento giratorio alrededor del eje Z
D	Definición de parámetros Q
DL	Corrección de desgaste de la longitud con T
DR	Corrección de desgaste del radio con T
E	Tolerancia con M112 y M124
F	Avance
F	Tiempo de espera con G04
F	Factor de escala con G72
F	Factor reducción F con M103
G	Funciones G
H	Ángulo en coordenadas polares
H	Ángulo de giro con G73
H	Ángulo límite con M112
I	Coordenada X del punto central del círculo/polo
J	Coordenada Y del punto central del círculo/polo
K	Coordenada Z del punto central del círculo/polo
L	Fijar un número de label con G98
L	Salto a un número de label
L	Longitud de la hta. con G99
M	Funciones M
N	Número de bloque
P	Parámetros del ciclo en el ciclo de mecanizado
P	Valor o parámetro Q en la definición de parámetros Q
Q	Parámetro Q
R	Radio en coordenadas polares
R	Radio del círculo con G02/G03/G05
R	Radio de redondeo con G25/G26/G27
R	Radio de la herramienta con G99
S	Velocidad de rotación del cabezal
S	Orientación del cabezal con G36
T	Definición de la hta. con G99
T	Llamada de herramienta
T	Siguiente hta. con G51
U	Eje paralelo al eje X
V	Eje paralelo al eje Y
W	Eje paralelo al eje Z
X	Eje X
Y	Eje Y
Z	Eje Z
*	Final de la frase

Ciclos del cotorno

Estructura del programa en el mecanizado con varias herramientas	
Lista de los subprogramas del contorno	G37 P01 ...
Definir **datos del contorno**	G120 Q1 ...
Definir/llamar **taladros** Ciclo de contorno: Pretaladrado Llamada del ciclo	G121 Q10 ...
Definir/llamar **fresas de desbaste** Ciclo de contorno: Desbaste Llamada del ciclo	G122 Q10 ...
Definir/llamar **fresas de acabado** Ciclo de contorno: Acabado en profundidad Llamada del ciclo	G123 Q11 ...
Definir/llamar **fresas de acabado** Ciclo de contorno: Acabado lateral Llamada del ciclo	G124 Q11 ...
Final del programa principal, retroceso	**M02**
Subprograma del contorno	G98 ... G98 L0

Corrección de radio de los subprogramas del contorno

Contorno	Secuencia de programación de los elementos del contorno	Corrección Corrección
Interior (cajera)	en sentido horario (CW) en sentido antihorario (CCW)	G42 (RR) G41 (RL)
Exterior (isla)	en sentido horario (CW) en sentido antihorario (CCW)	G41 (RL) G42 (RR)

Cálculo de coordenadas

Transformación de coordenadas	Activar	Cancelar
Desplazamiento del pto. cero	G54 X+20 Y+30 Z+10	G54 X0 Y0 Z0
Espejo	G28 X	G28
Giro	G73 H+45	G73 H+0
Factor de escala	G72 F 0,8	G72 F1
Plano de mecanizado	G80 A+10 B+10 C+15	G80
Plano de mecanizado	PLANE ...	PLANE RESET

Definición de parámetros Q

D	Función
00	Asignación
01	Suma
02	Resta
03	Multiplicación
04	División
05	Raíz
06	Seno
07	Coseno
08	Raíz de la suma de cuadrados $c = \sqrt{a^2+b^2}$
09	Si es igual, salto al nº de label
10	Si es distinto, salto al nº de label
11	Si es mayor, salto al nº de label
12	Si es menor, salto al nº de label
13	Ángulo (ángulo de c sen a y c cos a)
14	Número de error
15	Print
19	Asignación PLC

HEIDENHAIN

DR. JOHANNES HEIDENHAIN GmbH
Dr.-Johannes-Heidenhain-Straße 5
83301 Traunreut, Germany
☏ +49 8669 31-0
FAX +49 8669 5061
E-mail: info@heidenhain.de

Technical support FAX +49 8669 32-1000
Measuring systems ☏ +49 8669 31-3104
E-mail: service.ms-support@heidenhain.de
TNC support ☏ +49 8669 31-3101
E-mail: service.nc-support@heidenhain.de
NC programming ☏ +49 8669 31-3103
E-mail: service.nc-pgm@heidenhain.de
PLC programming ☏ +49 8669 31-3102
E-mail: service.plc@heidenhain.de
Lathe controls ☏ +49 8669 31-3105
E-mail: service.lathe-support@heidenhain.de

www.heidenhain.de

Palpadores 3D de HEIDENHAIN

le ayudan a reducir tiempos secundarios:

Por ejemplo

- ajuste de piezas
- fijación del punto de referencia
- medición de piezas
- digitalización de piezas 3D

con los palpadores de piezas
TS 220 con cable
TS 640 con transmisión por infrarrojos

- medición de herramientas
- supervisión del desgaste
- registro de rotura de herramienta

con el palpador de herramientas
TT 140

679 226-50 · Ver00 · SW04 · pdf · 1/2010