HEIDENHAIN

TNC 128

Používateľská príručka
Nekódované programovanie

Softvér NC
771841-07

Slovensky (sk)
10/2018

Ovládacie prvky ovládania

Tlačidlá

Ovládacie prvky na obrazovke

Tlačidlo	Funkcia
	Výber rozdelenia obrazovky
	Prepínanie zobrazenia medzi prevádzkovými režimami Stroj a Programovanie a treťou pracovnou plochou
	Softvérové tlačidlá: Vybrať funkciu na obrazovke
◁ ▷ △	Prepínanie líšt softvérových tlačidiel

Prevádzkové režimy stroja

Tlačidlo	Funkcia
	Ručný režim
	Elektronické ručné koliesko
	Polohovanie s ručným zadávaním
	Krokovanie programu
	Vykonávanie programu po blokoch

Prevádzkové režimy programovania

Tlačidlo	Funkcia
	Programovanie
	Test programu

Vloženie a editácia súradnicových osí a číslic

Tlačidlo	Funkcia
X . . . V	Výber súradnicových osí, resp. ich vloženie do programu NC
0 . . . 9	Číslice
. −/+	Zmena desatinného oddeľovacieho znaku/znamienka
P I	Vloženie polárnych súradníc/ inkrementálne hodnoty
Q	Programovanie/ stav parametrov Q
	Prevzatie skutočnej polohy
NO ENT	Preskočiť dialóg a vymazať slová
ENT	Dokončiť vstup a pokračovať dialógom
END	Dokončenie bloku NC, ukončenie vstupu
CE	Zrušenie vstupov alebo vymazanie chybového hlásenia
DEL	Prerušiť dialóg, vymazať časť programu

Údaje o nástrojoch

Tlačidlo	Funkcia
TOOL DEF	Definovanie nástrojových údajov v programe NC
TOOL CALL	Vyvolať nástrojové dáta

Správa programov NC a súborov, riadiace funkcie

Tlačidlo	Funkcia
PGM MGT	Výber a vymazanie programov NC alebo súborov, externý dátový prenos
PGM CALL	Definovanie vyvolania programu, výber tabuliek nulových bodov a bodov
MOD	Vybrať funkciu MOD
HELP	Zobraziť texty pomocníka pri NC chybových hláseniach, vyvolať TNCguide
ERR	Zobraziť všetky aktuálne chybové hlásenia
CALC	Vyvolať kalkulačku
SPEC FCT	Zobrazenie špeciálnych funkcií

Navigačné tlačidlá

Tlačidlo	Funkcia
↑ ←	Umiestnenie kurzora
GOTO	Priamy výber blokov NC, cyklov a funkcií parametrov
HOME	Navigácia na začiatok programu alebo tabuľky
END	Navigácia na koniec programu alebo riadka v tabuľke
PG UP	Navigácia po stranách vzostupne
PG DN	Navigácia po stranách zostupne
	Výber nasledujúcej karty vo formulároch
	Dialógové pole alebo tlačidlo dopredu/späť

Cykly, podprogramy a opakovania časti programu

Tlačidlo	Funkcia
CYCL DEF CYCL CALL	Definovať a vyvolať cykly
LBL SET LBL CALL	Vložiť a vyvolať podprogramy a opakovania časti programu

Potenciometer pre posuv a otáčky vretena

Posuv	Otáčky vretena

Obsah

1 Základy....33
2 Prvé kroky....45
3 Základy....59
4 Nástroje....103
5 Programovanie pohybov nástroja....115
6 Pomôcky pri programovaní....121
7 Prídavné funkcie....157
8 Podprogramy a opakovanie časti programu....167
9 Programovanie parametrov Q....185
10 Špeciálne funkcie....255
11 Prevzatie údajov zo súborov CAD....285
12 Základy / prehľady....289
13 Cykly: vŕtacie cykly/závitové cykly....317
14 Obrábacie cykly: Frézovanie výrezu / Frézovanie čapu / Frézovanie drážky....367
15 Cykly: Prepočet súradníc....393
16 Cykly: Špeciálne funkcie....407
17 Cykly snímacieho systému....415
18 Tabuľky a prehľady....439

1 Základy 33

1.1 O tejto príručke 34

1.2 Typ ovládania, softvér a funkcie 36

Voliteľný softvér 37
Nové funkcie 77184x-06 39
Nové funkcie 77184x-07 41

2 Prvé kroky....45

2.1 Prehľad....46

2.2 Zapnutie stroja....47

Potvrdene výpadku prúdu....47

2.3 Programovanie prvého dielu....48

Zvoliť druh prevádzky....48
Dôležité ovládacie prvky ovládania....48
Otvorenie nového programu NC / správa súborov....49
Definovanie polovýrobku....50
Štruktúra programu....51
Naprogramujte jednoduchý obrys....53
Vytvorenie programu cyklov....56

3 Základy ... 59

3.1 TNC 128 ... 60

Nekódovaný text HEIDENHAIN ... 60
Kompatibilita ... 60

3.2 Obrazovka a ovládací panel ... 61

Obrazovka ... 61
Nastavenie rozdelenia obrazovky ... 62
Ovládací panel ... 63
Klávesnica na obrazovke ... 63

3.3 Prevádzkové režimy ... 65

Ručná prevádzka a el. ručné koliesko ... 65
Polohovanie s ručným zadávaním ... 65
Programovanie ... 66
Test programu ... 66
Vykonávanie programu plynulo a krokovanie programu ... 67

3.4 Základy NC ... 68

Meracie zariadenia a referenčné značky ... 68
Vzťažný systém ... 68
Vzťažný systém na frézach ... 69
Označenie osí na frézach ... 69
Polárne súradnice ... 70
Absolútne a inkrementálne polohy obrobku ... 71
Výber vzťažného bodu ... 72

3.5 Vytváranie a vkladanie programov NC ... 73

Štruktúra programu NC v nekódovanom texte HEIDENHAIN ... 73
Definícia polovýrobku: BLK FORM ... 74
Otvorenie nového programu NC ... 75
Programovanie pohybov nástroja v nekódovanom texte ... 77
Prevzatie skutočných polôh ... 79
Editovanie programu NC ... 80
Vyhľadávacia funkcia ovládania ... 84

3.6 Správa súborov ... 86

Súbory ... 86
Zobrazenie súborov vytvorených v externom prostredí na ovládaní ... 88
Adresáre ... 88
Cesty ... 88
Prehľad: funkcie správy súborov ... 89
Vyvolať správu údajov ... 91
Výber jednotiek, adresárov a súborov ... 92
Vytvorenie nového adresára ... 94
Vytvorenie nového súboru ... 94

Kopírovanie jednotlivého súboru....94
Kopírovanie súborov do iného adresára....95
Kopírovať tabuľku....96
Kopírovanie adresára....97
Výber jedného z naposledy vybraných súborov....97
Vymazanie súboru....98
Vymazanie adresára....98
Označenie súborov....99
Premenovanie súboru....100
Triedenie súborov....100
Prídavné funkcie....101

4 Nástroje ... 103

4.1 Vstupy týkajúce sa nástroja ... 104

Posuv F ... 104
Otáčky vretena S ... 105

4.2 Údaje nástroja ... 106

Predpoklady pre korekciu nástroja ... 106
Číslo nástroja, názov nástroja ... 106
Dĺžka nástroja L ... 106
Polomer nástroja R ... 106
Hodnoty delta dĺžok a polomerov ... 107
Vloženie údajov o nástroji do programu NC ... 107
Vyvolanie údajov nástrojov ... 108
Výmena nástroja ... 110

4.3 Korekcia nástroja ... 111

Úvod ... 111
Korekcia dĺžky nástroja ... 111
Korekcia polomeru nástroja pri polohovacích blokoch rovnobežných s osami ... 112

5 Programovanie pohybov nástroja....115

5.1 Základy....116

Pohyby nástroja v programe NC....116
Prídavné funkcie M....117
Podprogramy a opakovanie časti programu....117
Programovanie s parametrami Q....117

5.2 Pohyby nástroja....118

Programovanie pohybu nástroja na obrábanie....118
Prevzatie skutočnej polohy....119
Príklad: Priamkový pohyb....120

6 Pomôcky pri programovaní ... 121

6.1 Funkcia GOTO ... 122
Použiť tlačidlo GOTO ... 122

6.2 Klávesnica na obrazovke ... 124
Zadávanie textu pomocou ... 124

6.3 Zobrazenie programov NC ... 125
Zvýraznenie syntaxe ... 125
Rolovacia lišta ... 125

6.4 Vloženie komentárov ... 126
Použitie ... 126
Vložiť komentár ... 126
Komentár počas vkladania programu ... 126
Dodatočné vloženie komentára ... 126
Vloženie komentára v samostatnom bloku NC ... 127
Dodatočné odstránenie komentára z bloku NC ... 128
Funkcie pri editovaní komentárov ... 128

6.5 Voľné editovanie programu NC ... 129

6.6 Preskočenie blokov NC ... 130
Vloženie znaku / ... 130
Vymazanie znaku / ... 130

6.7 Členenie programov NC ... 131
Definícia, možnosti používania ... 131
Zobrazenie okna členenia/zmena aktívneho okna ... 131
Vloženie členiaceho bloku do okna programu ... 132
Výber blokov v okne členenia ... 132

6.8 Kalkulačka ... 133
Ovládanie ... 133

6.9 Výpočtový modul pre rezné parametre ... 136
Použitie ... 136
Práca s tabuľkami rezných údajov ... 138

6.10 Programovacia grafika ... 141
Súbežné vykonávanie alebo nevykonávanie programovacej grafiky ... 141
Vytvorenie programovacej grafiky pre existujúci program NC ... 142
Zobrazenie/skrytie čísel blokov ... 143
Vymazanie grafiky ... 143
Zobraziť raster ... 143
Zväčšenie alebo zmenšenie výrezu ... 144

6.11 Chybové hlásenia ... 145
Zobrazenie chýb ... 145
Otvorenie okna chybových hlásení ... 145
Zatvorenie okna chybových hlásení ... 145
Podrobné chybové hlásenia ... 146
Softvérové tlačidlo INTERNÉ INFORM ... 146
Softvérové tlačidlo FILTER ... 146
Vymazanie chyby ... 147
Protokol o chybách ... 147
Protokol pre tlačidlá ... 148
Texty upozornení ... 149
Ukladanie servisných súborov ... 149
Spustenie systému pomocníka TNCguide ... 149

6.12 Kontextový systém pomocníka TNCguide ... 150
Použitie ... 150
Práca s TNCguide ... 151
Stiahnutie aktuálnych súborov pomocníka ... 155

7 Prídavné funkcie ... 157

7.1 Zadajte ďalšie prídavné funkcie M ... 158

Základy ... 158

7.2 Prídavné funkcie na kontrolu chodu programu, pre vreteno a chladiacu kvapalinu ... 160

Prehľad ... 160

7.3 Prídavné funkcie na zadávanie súradníc ... 161

Programovanie súradníc vzťahujúcich sa na stroj: M91/M92 ... 161

Zobrazenie osi otáčania znížiť na hodnotu nižšiu ako 360°: M94 ... 163

7.4 Prídavné funkcie pre dráhové správanie ... 164

Faktor posuvu pre zanorovacie pohyby: M103 ... 164

Posuv v milimetroch/jedno otočenie vretena: M136 ... 165

Odsun od obrysu v smere osi nástroja: M140 ... 166

8 Podprogramy a opakovanie časti programu ... 167

8.1 Označenie podprogramov a opakovaní časti programu ... 168
Návestie (label) ... 168

8.2 Podprogramy ... 169
Spôsob vykonávania ... 169
Pripomienky k programovaniu ... 169
Programovanie podprogramu ... 169
Vyvolanie podprogramu ... 170

8.3 Opakovania časti programu ... 171
Návestie ... 171
Spôsob vykonávania ... 171
Pripomienky k programovaniu ... 171
Programovanie opakovania časti programu ... 172
Vyvolanie opakovania časti programu ... 172

8.4 Ľubovoľný program NC ako podprogram ... 173
Prehľad softvérových tlačidiel ... 173
Spôsob vykonávania ... 174
Pripomienky k programovaniu ... 174
Vyvolanie programu NC ako podprogramu ... 176

8.5 Vnárania ... 178
Druhy vnorení ... 178
Hĺbka vnorenia ... 178
Podprogram v podprograme ... 178
Opakovať opakovania časti programu ... 179
Opakovanie podprogramu ... 180

8.6 Príklady programovania ... 181
Príklad: Skupiny dier ... 181
Príklad: Skupina dier niekoľkými nástrojmi ... 183

9 Programovanie parametrov Q ... 185

9.1 Princíp a prehľad funkcií ... 186
Pokyny na programovanie ... 188
Vyvolanie funkcií parametrov Q ... 189

9.2 Skupiny dielov – parametre Q namiesto číselných hodnôt ... 190
Použitie ... 190

9.3 Popis obrysov základnými matematickými funkciami ... 191
Použitie ... 191
Prehľad ... 191
Naprogramovanie základných aritmetických operácií ... 192

9.4 Uhlové funkcie ... 194
Definície ... 194
Programovanie uhlových funkcií ... 194

9.5 Výpočty kruhu ... 195
Použitie ... 195

9.6 Rozhodnutia ak/potom s parametrami Q ... 196
Použitie ... 196
Nepodmienené skoky ... 196
Použité skratky a pojmy ... 196
Programovanie rozhodovania keď/potom ... 197

9.7 Kontrola a zmena parametrov Q ... 198
Postup ... 198

9.8 Prídavné funkcie ... 200
Prehľad ... 200
FN 14: ERROR – Vygenerovanie chybových hlásení ... 201
FN 16: F-PRINT – Formátový výstup textov a hodnôt parametrov Q ... 205
FN 18: SYSREAD – Čítanie systémových údajov ... 212
FN 19: PLC – Prenos hodnôt do PLC ... 212
FN 20: WAIT FOR – Synchronizácia NC a PLC ... 213
FN 29: PLC – Prenos hodnôt do PLC ... 213
FN 37: EXPORT ... 214
FN 38: SEND – Odoslanie informácií z programu NC ... 214

9.9 Prístupy do tabuliek s príkazmi SQL ... 215
Úvod ... 215
Prehľad funkcií ... 216
Naprogramovanie príkazu SQL ... 218
Príklad ... 218
SQL BIND ... 220

SQL EXECUTE....221
SQL FETCH....225
SQL UPDATE....227
SQL INSERT....229
SQL COMMIT....230
SQL ROLLBACK....231
SQL SELECT....233

9.10 Priame vkladanie vzorcov....235

Vloženie vzorca....235
Výpočtové pravidlá....237
Príklad zadávania....238

9.11 Parametre reťazca....239

Funkcie spracovania reťazcov....239
Priradenie parametra reťazca....240
Združenie parametrov reťazca....241
Transformovať číselnú hodnotu na parameter reťazca....242
Kopírovanie čiastkového reťazca z parametra reťazca....243
Čítanie systémových údajov....244
Transformovať parameter reťazca na číselnú hodnotu....245
Kontrola parametra reťazca....246
Určenie dĺžky parametra reťazca....247
Porovnať abecedné poradie....248
Načítanie parametra stroja....249

9.12 Vopred obsadené parametre Q....252

Hodnoty z PLC: Q100 až Q107....252
Aktívny polomer nástroja: Q108....252
Os nástroja: Q109....253
Stav vretena: Q110....253
Prívod chladiacej kvapaliny: Q111....253
Faktor prekrytia: Q112....253
Rozmerové údaje v programe NC: Q113....253
Dĺžka nástroja: Q114....254
Súradnice po snímaní počas chodu programu....254
Odchýlka skutočnej a požadovanej hodnoty pri automatickom premeriavaní nástrojov, napr. pomocou sondy TT 160....254

10 Špeciálne funkcie....255

10.1 Prehľad špeciálnych funkcií....256

Hlavné menu Špeciálne funkcie SPEC FCT.... 256
Menu Predvoľby programu....257
Menu Funkcie na spracovanie obrysu a bodov....257
Menu Definovať rôzne nekódované funkcie.... 258

10.2 Definovať počítadlo....259

Použitie.... 259
Definovanie funkcie FUNCTION COUNT.... 260

10.3 Voľne definovateľné tabuľky....261

Základy....261
Vytvorenie voľne definovateľných tabuliek....261
Zmena formátu tabuľky.... 262
Prepínanie medzi tabuľkovým a formulárovým náhľadom....264
FN 26: TABOPEN – Otvoriť voľne definovateľnú tabuľku....264
FN 27: TABWRITE – Zapísať údaje do voľne definovateľnej tabuľky.... 265
FN 28: TABREAD – Načítať voľne definovateľnú tabuľku....266
Úprava formátu tabuľky....266

10.4 Kolísajúce otáčky FUNCTION S-PULSE....267

Programovanie kolísajúcich otáčok....267
Vynulovanie kolísajúcich otáčok....268

10.5 Čas zotrvania FUNCTION FEED....269

Programovať čas zotrvania.... 269
Reset času zotrvania....270

10.6 Funkcie súborov....271

Použitie.... 271
Definovanie operácií so súbormi....271

10.7 Definovanie transformácie súradníc.... 272

Prehľad.... 272
TRANS DATUM AXIS.... 272
TRANS DATUM TABLE....273
TRANS DATUM RESET....274

10.8 Vytvorenie textových súborov.... 275

Použitie.... 275
Otvorenie a zatvorenie textového súboru.... 275
Editovanie textov.... 276
Mazanie a opätovné vkladanie znakov, slov a riadkov....276
Úprava textových blokov.... 277
Vyhľadanie častí textu.... 278

10.9 Správa nosiča nástrojov.....279

Základy.....279

Uloženie predlôh nosičov nástrojov.....279

Definovanie parametrov predlôh nosičov nástrojov.....280

Priradenie nosičov nástrojov s definovanými parametrami.....283

10.10 Čas zotrvania FUNCTION DWELL.....284

Programovať čas zotrvania.....284

11 Prevzatie údajov zo súborov CAD.....285

11.1 Rozdelenie obrazovky, aplikácia CAD-Viewer.....286

Základy aplikácie CAD-Viewer.....286

11.2 CAD-Viewer.....287

Použitie.....287

12 Základy / prehľady ... 289

12.1 Úvod ... 290

12.2 Skupiny cyklov k dispozícii ... 291

Prehľad obrábacích cyklov ... 291

12.3 Práca s obrábacími cyklami ... 292

Cykly špecifické podľa stroja ... 292
Definovať cyklus softvérovými tlačidlami ... 293
Definícia cyklu prostredníctvom funkcie GOTO ... 293
Vyvolanie cyklov ... 294

12.4 Implicitné hodnoty programu pre cykly ... 296

Prehľad ... 296
Zadanie GLOBAL DEF ... 296
Používanie údajov GLOBAL DEF ... 297
Všeobecne platné globálne údaje ... 297
Globálne údaje pre obrábanie otvorov ... 298
Globálne údaje pre frézovanie s cyklami výrezov 25x ... 298
Globálne údaje pre frézovanie s cyklami obrysu ... 298
Globálne údaje pre reakcie pri polohovaní ... 299
Globálne údaje pre snímacie funkcie ... 299

12.5 Definícia vzoru PATTERN DEF ... 300

Použitie ... 300
Zadanie PATTERN DEF ... 301
Použitie PATTERN DEF ... 301
Definovanie jednotlivých obrábacích polôh ... 302
Definovanie jednotlivého radu ... 302
Definovanie jednotlivého vzoru ... 303
Definovanie jednotlivých rámov ... 304
Definovanie plného kruhu ... 305
Definovanie kruhového výrezu ... 306

12.6 BODOVÝ RASTER NA KRUŽNICI (cyklus 220) ... 307

Priebeh cyklu ... 307
Pri programovaní dbajte na nasledujúce pokyny! ... 307
Parametre cyklu ... 308

12.7 BODOVÝ RASTER NA PRIAMKE (cyklus 221) ... 310

Priebeh cyklu ... 310
Pri programovaní dbajte na nasledujúce pokyny! ... 310
Parametre cyklu ... 311

12.8 Tabuľky bodov ... 312

Použitie ... 312

Zadanie tabuľky bodov....312
Skrytie jednotlivých bodov na obrábanie....313
vyberte tabuľku bodov v NC programe....313
Vyvolanie cyklu v spojení s tabuľkami bodov....314

13 Cykly: vŕtacie cykly/závitové cykly ... 317

13.1 Základy ... 318
Prehľad ... 318

13.2 CENTROVANIE (cyklus 240) ... 320
Priebeh cyklu ... 320
Pri programovaní dbajte na nasledujúce pokyny! ... 320
Parametre cyklu ... 321

13.3 VŔTANIE (cyklus 200) ... 322
Priebeh cyklu ... 322
Pri programovaní dbajte na nasledujúce pokyny! ... 322
Parametre cyklu ... 323

13.4 VYSTRUHOVANIE (cyklus 201) ... 324
Priebeh cyklu ... 324
Pri programovaní dbajte na nasledujúce pokyny! ... 324
Parametre cyklu ... 325

13.5 VYVRTÁVANIE (cyklus 202) ... 326
Priebeh cyklu ... 326
Pri programovaní dbajte na nasledujúce pokyny! ... 327
Parametre cyklu ... 328

13.6 UNIVERZÁLNE VŔTANIE (cyklus 203) ... 329
Priebeh cyklu ... 329
Pri programovaní dbajte na nasledujúce pokyny! ... 332
Parametre cyklu ... 333

13.7 SPÄTNÉ ZAHLBOVANIE (cyklus 204) ... 335
Priebeh cyklu ... 335
Pri programovaní dbajte na nasledujúce pokyny! ... 336
Parametre cyklu ... 337

13.8 UNIVERZÁLNE HĽBKOVÉ VŔTANIE (cyklus 205) ... 339
Priebeh cyklu ... 339
Pri programovaní dbajte na nasledujúce pokyny! ... 340
Parametre cyklu ... 341
Priebeh polohovania pri práci s Q379 ... 343

13.9 JEDNOBRITOVÉ VŔTANIE (cyklus 241) ... 347
Priebeh cyklu ... 347
Pri programovaní dbajte na nasledujúce pokyny! ... 347
Parametre cyklu ... 348
Priebeh polohovania pri práci s Q379 ... 350

13.10 Príklady programovania....354

Príklad: Vŕtacie cykly....354

Príklad: Vŕtacie cykly používajte v spojení s PATTERN DEF....355

13.11 REZANIE VNUTORNEHO ZAVITU s vyrovnávacou hlavou (cyklus 206)....357

Priebeh cyklu....357

Pri programovaní dbajte na nasledujúce pokyny!....358

Parametre cyklu....359

13.12 REZANIE VNÚT. ZÁVITU bez vyrovnávacej hlavy GS (cyklus 207)....360

Priebeh cyklu....360

Pri programovaní dbajte na nasledujúce pokyny!....360

Parametre cyklu....363

Odsunutie pri prerušení programu....363

13.13 Príklady programovania....364

Príklad: Rezanie vnútorného závitu....364

14 Obrábacie cykly: Frézovanie výrezu / Frézovanie čapu / Frézovanie drážky 367

14.1 Základy 368

Prehľad 368

14.2 PRAVOUHLÝ VÝREZ (cyklus 251) 369

Priebeh cyklu 369
Dodržujte pri programovaní! 370
Parametre cyklu 372

14.3 FRÉZOVANIE DRÁŽOK (cyklus 253) 374

Priebeh cyklu 374
Pri programovaní dbajte na nasledujúce pokyny! 375
Parametre cyklu 376

14.4 PRAVOUHLÝ VÝČNELOK (cyklus 256) 378

Priebeh cyklu 378
Pri programovaní dbajte na nasledujúce pokyny! 379
Parametre cyklu 380

14.5 ROVINNÉ FRÉZOVANIE (cyklus 233DIN/ISO:) 382

Priebeh cyklu 382
Pri programovaní dbajte na nasledujúce pokyny! 386
Parametre cyklu 387

14.6 Príklady programovania 390

Príklad: Frézovanie výrezov, výčnelkov 390

15 Cykly: Prepočet súradníc ... 393

15.1 Základné informácie ... 394
Prehľad ... 394
Účinnosť prepočtu súradníc ... 394

15.2 POSUN. NUL. BODU posunutie (cyklus 7) ... 395
Účinok ... 395
Parametre cyklu ... 395
Pri programovaní dodržujte! ... 395

15.3 POSUN. NUL. BODU posunutie s tabuľkami nulových bodov (cyklus 7) ... 396
Účinok ... 396
Pri programovaní dbajte na nasledujúce pokyny! ... 397
Parametre cyklu ... 397
Zvolenie tabuľky nulových bodov v programe NC ... 398
Editovanie tabuľky nulových bodov v prevádzkovom režime Programovanie ... 398
Konfigurácia tabuľky nulových bodov ... 400
Zatvorenie tabuľky nulových bodov ... 400
Zobrazenia stavu ... 400

15.4 ZADAT VZTAZNY BOD (cyklus 247) ... 401
Účinok ... 401
Pred programovaním dbajte na nasledujúce pokyny! ... 401
Parametre cyklu ... 401

15.5 ZRKADLENIE (cyklus 8) ... 402
Účinok ... 402
Parametre cyklu ... 402

15.6 FAKTOR MIERKY (cyklus 11) ... 403
Účinok ... 403
Parametre cyklu ... 403

15.7 OSOVÝ FAKTOR MIERKY (cyklus 26) ... 404
Účinok ... 404
Pri programovaní dbajte na nasledujúce pokyny! ... 404
Parametre cyklu ... 404

15.8 Príklady programovania ... 405
Príklad: Skupiny dier ... 405

16 Cykly: Špeciálne funkcie ... 407

16.1 Základy ... 408

Prehľad ... 408

16.2 ČAS ZOTRVANIA (cyklus 9) ... 409

Funkcia ... 409

Parametre cyklu ... 409

16.3 VYVOLANIE PROGRAMU (cyklus 12) ... 410

Funkcia cyklu ... 410

Pri programovaní dbajte na nasledujúce pokyny! ... 410

Parametre cyklu ... 410

16.4 ORIENTÁCIA VRETENA (cyklus 13) ... 411

Funkcia cyklu ... 411

Pri programovaní dbajte na nasledujúce pokyny! ... 411

Parametre cyklu ... 411

16.5 FRÉZOVANIE ZÁVITU (cyklus 18) ... 412

Priebeh cyklu ... 412

Pri programovaní dbajte na nasledujúce pokyny! ... 412

Parametre cyklu ... 413

17 Cykly snímacieho systému....415

17.1 Všeobecne o cykloch snímacieho systému....416

Spôsob fungovania....416
Cykly snímacieho systému v prevádzkových režimoch Ručná prevádzka a El. ručné koliesko....416

17.2 Pred prácou s cyklami snímacieho systému!....417

Maximálna dráha posuvu do snímacieho bodu: DIST v tabuľke snímacieho systému....417
Bezpečnostná vzdialenosť po snímací bod: SET_UP v tabuľke snímacieho systému....417
Orientácia infračerveného snímacieho systému do naprogramovaného smeru snímania: TRACK v tabuľke snímacieho systému....417
Spínací snímací systém, posuv pri snímaní: F v tabuľke snímacieho systému....418
Spínací snímací systém, posuv pre polohovacie pohyby: FMAX....418
Spínací snímací systém, rýchloposuv pre polohovacie pohyby: F_PREPOS v tabuľke snímacieho systému....418
Odpracovanie cyklov snímacieho systému....419

17.3 Tabuľka snímacieho systému....420

Všeobecné informácie....420
Editácia tabuliek snímacieho systému....420
Údaje snímacieho systému....421

17.4 Základy....422

Prehľad....422
Nastaviť parametre stroja....424
Vstupy v tabuľke nástrojov TOOL.T....426

17.5 Kalibrácia TT (cyklus 480, možnosť #17)....428

Priebeh cyklu....428
Pri programovaní dbajte na nasledujúce pokyny!....429
Parametre cyklu....429

17.6 Kalibrácia bezkáblového TT 449 (cyklus 484, možnosť #17)....430

Základy....430
Priebeh cyklu....430
Pri programovaní dbajte na nasledujúce pokyny!....431
Parametre cyklu....431

17.7 Premeranie dĺžky nástroja (cyklus 481, voliteľne #17)....432

Priebeh cyklu....432
Pri programovaní dbajte na nasledujúce pokyny!....433
Parametre cyklu....433

17.8 Premeranie polomeru nástroja (cyklus 482, voliteľne #17)....434

Priebeh cyklu....434
Pri programovaní dbajte na nasledujúce pokyny!....434
Parametre cyklu....435

17.9 Úplné premeranie nástroja (cyklus 483, voliteľne #17) ... 436

Priebeh cyklu ... 436

Pri programovaní dbajte na nasledujúce pokyny! ... 436

Parametre cyklu ... 437

18 Tabuľky a prehľady....439

18.1 Systémové údaje.... 440

Zoznam funkcií FN 18....440
Porovnanie: funkcie FN 18....472

18.2 Technické informácie.... 476

Technické údaje....476
Používateľské funkcie....478
Voliteľný softvér.... 480
Príslušenstvo....480
Obrábacie cykly.... 481
Prídavné funkcie....482

1

Základy

1.1 O tejto príručke

Bezpečnostné pokyny

Rešpektujte všetky bezpečnostné pokyny uvedené v tejto dokumentácii a v dokumentácii od výrobcu vášho stroja!

Bezpečnostné pokyny upozorňujú na riziká spojené so zaobchádzaním so softvérom a prístrojmi. Taktiež poskytujú tipy, ako sa im vyhnúť. Sú klasifikované na základe vážnosti nebezpečenstva a rozdelené do nasledujúcich skupín:

⚠ NEBEZPEČENSTVO

Nebezpečenstvo signalizuje ohrozenie osôb. Pokiaľ nebudete dodržiavať pokyny, ako sa vyhnúť ohrozeniu, bude toto ohrozenie **s určitosťou viesť k smrti alebo ťažkým zraneniam**.

⚠ VÝSTRAHA

Výstraha signalizuje ohrozenie osôb. Pokiaľ nebudete dodržiavať pokyny, ako sa vyhnúť ohrozeniu, bude toto ohrozenie **pravdepodobne viesť k smrti alebo ťažkým zraneniam**.

⚠ OPATRNE

Opatrne signalizuje ohrozenie osôb. Pokiaľ nebudete dodržiavať pokyny, ako sa vyhnúť ohrozeniu, bude toto ohrozenie **pravdepodobne viesť k ľahkým zraneniam**.

UPOZORNENIE

Upozornenie signalizuje ohrozenie predmetov alebo údajov. Pokiaľ nebudete dodržiavať pokyny, ako sa vyhnúť ohrozeniu, bude toto ohrozenie **pravdepodobne viesť k vecným škodám**.

Poradie informácií v rámci bezpečnostných pokynov

Všetky bezpečnostné pokyny obsahujú nasledujúce štyri odseky:

- výstražné slovo upozorňuje na závažnosť nebezpečenstva,
- druh a zdroj nebezpečenstva,
- dôsledky nerešpektovania nebezpečenstva, napr. „Pri nasledujúcom obrábaní hrozí nebezpečenstvo kolízie“,
- únik – opatrenia na odvrátenie nebezpečenstva,

Informačné pokyny

Rešpektujte informačné pokyny uvedené v tomto návode s cieľom zaistiť bezchybné a efektívne nasadenie softvéru.
V tomto návode nájdete nasledujúce informačné pokyny:

	Informačný symbol označuje nejaký **tip**. Tip Vám poskytne dôležité dodatočné alebo doplňujúce informácie.

	Tento symbol vás upozorňuje, aby ste dodržiavali bezpečnostné pokyny výrobcu stroja. Symbol odkazuje na funkcie závislé od daného stroja. Možné riziká pre obsluhu a stroj sú opísané v príručke stroja.

	Symbol knihy označuje **krížový odkaz** na externú dokumentáciu, napr. dokumentáciu od výrobcu vášho stroja alebo tretích strán.

Požadovanie zmien alebo odhalenie chybového škriatka?

Ustavične sa pre vás snažíme zlepšovať našu dokumentáciu. Pomôžte nám s tým a oznámte nám, čo by ste si želali zmeniť, na nasledujúcu e-mailovú adresu:

tnc-userdoc@heidenhain.de

1.2 Typ ovládania, softvér a funkcie

Táto príručka popisuje funkcie programovania, ktoré sú v ovládaniach k dispozícii od nasledujúcich čísiel softvéru NC.

Typ ovládania	Č. NC softvéru
TNC 128	771841-07
TNC 128 Programovacie miesto	771845-07

Výrobca stroja prispôsobí využiteľný rozsah výkonu ovládania príslušnému stroju pomocou strojových parametrov. Preto sú v tejto príručke opísané aj funkcie, ktoré nie sú k dispozícii na každom ovládaní.

Funkcie ovládania, ktoré nie sú k dispozícii na všetkých strojoch, sú napr.:

- Snímacie funkcie pre 3D snímací systém

Informácie o skutočnom rozsahu funkcií stroja vám na požiadanie poskytne výrobca daného stroja.

Mnohí výrobcovia strojov a spoločnosť HEIDENHAIN ponúkajú kurzy programovania ovládaní HEIDENHAIN. V záujme dôkladného oboznámenia sa s funkciami ovládania odporúčame absolvovať tieto kurzy.

Voliteľný softvér

Stroj TNC 128 obsahuje rôzne voliteľné softvérové doplnky, ktoré môžu byť aktivované výrobcom vášho stroja. Každý voliteľný softvér sa dá aktivovať osobitne a obsahuje vždy nasledovne uvedené funkcie:

Prídavná os (možnosť #0 a možnosť #1)	
Prídavná os	Prídavné regulačné okruhy 1 a 2
Touch Probe Functions (možnosť č. 17)	
Funkcie snímacieho systému	**Cykly snímacieho systému:** ■ Vloženie vzťažného bodu v prevádzkovom režime **Ručný režim** ■ Automatické premeranie nástrojov
HEIDENHAIN DNC (možnosť #18)	
	Komunikácia s externými PC aplikáciami prostredníctvom komponentu COM
State Reporting Interface – SRI (možnosť č. 137)	
Prístupy Http na stav ovládania	■ Načítanie časov zmien stavov ■ Načítanie aktívnych programov NC

Stav vývoja (inovované funkcie)

Okrem voliteľného softvéru sa budú ďalšie hlavné vývoje softvéru ovládania spravovať pomocou inovovaných funkcií **F**eature**C**ontent**L**evel (angl. výraz pre stav vývoja). Ak dostanete aktualizáciu softvéru pre ovládanie, nebudete mať automaticky k dispozícii funkcie, ktoré podliehajú FCL.

> Po zaobstaraní nového stroja máte k dispozícii všetky inovované funkcie bez nákladov navyše.

Inovované funkcie sú v príručke označené ako **FCL n**. Číslica **n** označuje priebežné číslo stavu vývoja.

Funkcie FCL môžete natrvalo aktivovať číselným kódom, ktorý je možné si zakúpiť. Na tento účel sa spojte s výrobcom stroja alebo so spoločnosťou HEIDENHAIN.

Predpokladané miesto použitia

Ovládanie zodpovedá triede A podľa EN 55022 a je určené hlavne na prevádzku v priemyselných oblastiach.

Právne upozornenie

Tento výrobok používa softvér Open Source. Ďalšie informácie nájdete v ovládaní pod:

- Stlačte tlačidlo **MOD**
- Vyberte **Zadanie kľúčového čísla**
- Softvérové tlačidlo **LICENČNÉ UPOZORNENIA**

Nové funkcie 77184x-06

- Nová funkcia **FUNCTION COUNT** na ovládanie počítadla, pozrite si "Definovať počítadlo", Strana 259
- K dispozícii je možnosť vykomentovania blokov NC, pozrite si "Dodatočné odstránenie komentára z bloku NC", Strana 128
- Pri viacnásobnom spustení aplikácie CAD-Viewer sa miniatúry jednotlivých spustených kópií zobrazia na tretej pracovnej ploche.
- Vo funkcii FN 16: F-PRINT môžete ako zdroj a cieľ uvádzať aj odkazy na parametre Q alebo QS, pozrite si "Základy", Strana 205
- Funkcie FN18 boli rozšírené, pozrite si "FN 18: SYSREAD – Čítanie systémových údajov", Strana 212
- Súbory nosičov nástrojov môžete teraz otvárať aj v správe súborov.
- Funkcia **PRISP.TAB/ NC-PGM** umožňuje import a úpravu aj voľne definovateľných tabuliek.
- Pomocou pravidiel aktualizácie môže výrobca stroja pri importe tabuliek umožniť napr. automatické odstraňovanie prehlások z tabuliek a programov NC .
- Tabuľka nástrojov umožňuje rýchle vyhľadávanie podľa názvu nástroja.
- Výrobca stroja môže zablokovať vkladanie vzťažných bodov do jednotlivých osí.
- V riadku 0 tabuľky vzťažných bodov možno vykonávať aj ručné úpravy.
- Všetky stromové štruktúry umožňujú otváranie a zatváranie obsahu dvojklikom.
- Nový symbol v stavovom riadku pre zrkadlené obrábanie.
- Trvalé ukladanie nastavení grafiky v prevádzkovom režime **Test programu**.
- Prevádzkový režim **Test programu** teraz umožňuje výber rôznych rozsahov posuvu.
- Pomocou softvérového tlačidla **KONTROLA SNÍM. SYS. VYP.** môžete deaktivovať monitorovanie snímacím systémom na 30 sek..
- Pri aktívnej pointácii vretena sú otáčky vretena pri otvorených bezpečnostných dverách obmedzené. Príp. sa zmení smer otáčania vretena, pričom na polohovanie sa nemusí použiť vždy najkratšia dráha.
- Nový parameter stroja **iconPrioList** (č. 100813) na určenie poradia zobrazení stavu (ikony) .
- Parametrom stroja **clearPathAtBlk** (č. 124203) určíte, či sa dráhy nástrojov v prevádzkovom režime **Test programu** pri novom bloku BLK-Form vymažú.

Zmenené funkcie 77184x-06

- Ak použijete zablokované nástroje, zobrazí ovládanie v prevádzkovom režime **Naprogramovať** výstrahu, pozrite si "Programovacia grafika", Strana 141
- Syntax NC **TRANS DATUM AXIS** sa dá použiť v rámci obrysu aj v cykle SL.
- Otvory a závity sa v programovacej grafike zobrazujú svetlomodrou farbou, pozrite si "Programovacia grafika", Strana 141
- Vytriedené poradie a šírky stĺpcov zostanú v okne výberu nástrojov zachované aj po vypnutí ovládania, pozrite si "Vyvolanie údajov nástrojov", Strana 108
- Pri nedostupnosti súboru určeného na vymazanie už funkcia **FILE DELETE** nezobrazí žiadne chybové hlásenie.
- Ak sa podprogram volaný príkazom CALL PGM končí funkciou **M2** alebo **M30**, vygeneruje ovládanie výstrahu. Ovládanie vymaže výstrahu automaticky, len čo zvolíte iný program NC, pozrite si "Pripomienky k programovaniu", Strana 174
- Výrazne sa zredukovala doba potrebná na vloženie veľkých objemov údajov do programu NC.
- Po dvojkliku myšou a stlačení tlačidla **ENT** sa pri zaškrtávacích políčkach editora tabuliek otvorí prekrývacie okno.
- Ak použijete zablokované nástroje, zobrazí ovládanie v prevádzkovom režime **Test programu** výstrahu.
- Ovládanie ponúka pri opätovnom nábehu na obrys polohovaciu logiku.
- Pri opätovnom nábehu sesterského nástroja na obrys došlo k zmene polohovacej logiky.
- Ak ovládanie nájde po reštarte uložený bod prerušenia, môžete v obrábaní pokračovať od tohto miesta.
- Grafika zobrazuje nástroj v zábere červenou farbou a v neproduktívnom reze modrou.
- Polohy rovín rezu sa pri voľbe programu alebo pri novom bloku BLK-Form už neresetujú.
- Otáčky vretena sa môžu zadávať s desatinnými miestami aj v prevádzkovom režime **Ručný režim**. Pri otáčkach < 1 000 zobrazí ovládanie desatinné miesta.
- Ovládanie zobrazuje chybové hlásenie v riadku záhlavia, kým ho nevymažete, alebo kým ho nenahradí chyba s vyššou prioritou (trieda chyby).
- Na pripojenie USB kľúča už nie je potrebné softvérové tlačidlo.
- Na elektronických ručných kolieskach sa upravila rýchlosť pri nastavovaní veľkosti kroku, otáčok vretena a posuvu.
- Ovládanie rozpozná automaticky import tabuľky alebo úpravu formátu tabuľky.
- Pri zmene súborov konfiguračných prvkov ovládanie už nepreruší test programu, ale len zobrazí výstrahu.
- Bez vykonania referenčného posuvu osí vám systém neumožní ani vloženie, ani úpravu vzťažného bodu.
- Ak sú pri deaktivovaní ručného kolieska stále aktívne potenciometre ručného kolieska, vygeneruje ovládanie výstrahu.

- Pri používaní ručných koliesok HR 550 alebo HR 550FS sa pri nízkom napätí batérií vygeneruje výstraha.
- Výrobca stroja môže určiť, či sa pri nástroji s **CUT** 0 zohľadní presadenie **R-OFFS**.
- Výrobca stroja môže zmeniť simulovanú polohu na výmenu nástroja.
- V parametri stroja **decimalCharakter** (č. 100805) môžete nastaviť, či sa ako oddeľovací znak desatinných miest použije bodka alebo čiarka.

Nové a zmenené funkcie cyklov 77184x-06

- Do cyklu 256 **PRAVOUHLY VYCNELOK** boli pridané parametre Q215, Q385, Q369 a Q386. pozrite si "PRAVOUHLÝ VÝČNELOK (cyklus 256)", Strana 378
- Detailné zmeny pri cykle 233: Monitoruje pri obrábaní načisto dĺžku reznej hrany (**LCUTS**), zväčšuje pri hrubovaní so stratégiou frézovania 0-3 plochu v smere frézovania o Q357 (ak v tomto smere nie je nastavené žiadne obmedzenie). pozrite si "ROVINNÉ FRÉZOVANIE (cyklus 233DIN/ISO:)", Strana 382
- Technicky zastarané cykly 1, 2, 3, 4, 5, 17, 212, 213, 214, 215, 210, 211, 230, 231 zaradené do **OLD CYCLES** sa už nedajú vkladať prostredníctvom editora. Spracovanie a zmeny týchto cyklov sú však naďalej možné.
- Cykly stolového snímacieho systému, okrem iného 480, 481, 482, sa dajú deaktivovať.
- Nový stĺpec SERIAL v tabuľke snímacieho systému. pozrite si "Údaje snímacieho systému", Strana 421

Nové funkcie 77184x-07

- Teraz je možné pracovať s tabuľkami rezných údajov, pozrite si "Práca s tabuľkami rezných údajov", Strana 138
- V prevádzkovom režime **Test programu** sa simuluje počítadlo definované v programe NC, pozrite si "Definovať počítadlo", Strana 259
- Vyvolaný program NC je možné zmeniť, ak sa kompletne spracuje vo volajúcom programe NC.
- Pri **TOOL DEF** funguje zadanie prostredníctvom parametrov QS, pozrite si "Vloženie údajov o nástroji do programu NC", Strana 107
- Teraz je možné čítať a zapisovať s parametrami QS z voľne definovateľných tabuliek, pozrite si "FN 27: TABWRITE – Zapísať údaje do voľne definovateľnej tabuľky", Strana 265
- Funkcia FN-16 bola rozšírená o vkladaný znak *****, pomocou ktorého môžete zapisovať riadky komentára, pozrite si "Vytvoriť textový súbor", Strana 205
- Nový výstupný formát pre funkciu FN 16 **%RS**, s ktorým môžete vydať texty bez formátovania, pozrite si "Vytvoriť textový súbor", Strana 205
- Funkcie FN18 boli rozšírené, pozrite si "FN 18: SYSREAD – Čítanie systémových údajov", Strana 212

- S novou správou používateľov môžete vytvoriť a spravovať používateľov s rôznymi prístupovými oprávneniami.
- S novou funkciou PREVÁDZKA HLAVNÉHO POČÍTAČA môžete preniesť riadenie do externého hlavného počítača.
- Prostredníctvom **State Reporting Interface**, v skratke **SRI**, ponúka výrobca HEIDENHAIN jednoduché a robustné rozhranie na evidenciu prevádzkových stavov vášho stroja.
- Softvérové tlačidlá rozdelenia obrazovky boli prispôsobené.
- Ovládanie kontroluje úplnosť všetkých programov NC pred spracovaním. Ak spustíte neúplný program NC, preruší sa činnosť ovládania chybovým hlásením.
- V prevádzkovom režime **Ručné polohovanie** je teraz možné preskočiť bloky NC.
- Dizajn softvérového tlačidla **Voliteľné zastavenie chodu programu** sa zmenil.
- Tlačidlo medzi **PGM MGT** a **ERR** je možné použiť ako prepínacie tlačidlo obrazovky.
- Ovládanie podporuje zariadenia USB so systémom súborov exFAT.
- Pri posuve <10 zobrazuje ovládanie aj zadané desatinné miesto, pri <1 zobrazuje ovládanie dve desatinné miesta.
- Výrobca stroja môže v prevádzkovom režime **Test programu** určiť, či sa otvára tabuľka nástrojov alebo rozšírená správa nástrojov.
- Výrobca stroja určuje, ktoré typy súborov môžete importovať pomocou funkcie **PRISP.TAB/ NC-PGM**.
- Nový parameter stroja **CfgProgramCheck** (č. 129800), na určenie nastavení pre súbory použitia nástroja.

Zmenené funkcie 77184x-07

- Výpočtový modul rezných parametrov bol prepracovaný, pozrite si "Výpočtový modul pre rezné parametre", Strana 136
- Ovládanie nevykonáva žiadne makro na výmenu nástroja, ak vo vyvolaní nástroja nie je naprogramovaný žiaden názov nástroja a žiadne číslo nástroja, ale rovnaká os nástroja ako v predchádzajúcom bloku **TOOL CALL**, pozrite si "Vyvolanie údajov nástrojov", Strana 108
- Ovládanie kontroluje pri **SQL-UPDATE** a **SQL-INSERT** dĺžku zapisovaných stĺpcov tabuľky, pozrite si "SQL UPDATE", Strana 227, pozrite si "SQL INSERT", Strana 229
- Pri funkcii FN 16 pôsobí M_CLOSE a M_TRUNCATE pri výstupe na obrazovku rovnako, pozrite si "Zobrazovanie hlásení na obrazovke", Strana 211
- Tlačidlo **GOTO** funguje teraz v prevádzkovom režime **Test programu** ako v iných prevádzkových režimoch.
- Softvérové tlačidlo **REF. BOD AKTIVOVAŤ** aktualizuje aj hodnoty už aktívneho riadka správy vzťažných bodov.
- Z tretej pracovnej plochy je možné pomocou tlačidiel prevádzkových režimov prejsť do ľubovoľného prevádzkového režimu.
- Doplnkové zobrazenie stavu v prevádzkovom režime **Test programu** bolo prispôsobené na prevádzkový režim **Ručný režim**.

- Ovládanie umožňuje aktualizáciu webového prehliadača
- Šetrič obrazovky Glideshow bol odstránený.
- Výrobca stroja môže určiť, ktoré funkcie M sú povolené v prevádzkovom režime **Ručný režim**.
- Výrobca stroja môže určiť štandardné hodnoty pre stĺpce L-OFFS a R-OFFS tabuľky nástrojov.

Nové a zmenené funkcie cyklov 77184x-07

- Tabuľka snímacieho systému bola rozšírená o stĺpec REACTION.

2

Prvé kroky

2.1 Prehľad

Táto kapitola vám má pomôcť, aby ste sa rýchlo oboznámili s najdôležitejšími postupmi obsluhy ovládania. Bližšie informácie k danej téme nájdete v príslušnom popise, na ktorý sa vždy odkazuje v texte.

V tejto kapitole nájdete informácie o nasledujúcich témach:

- Zapnutie stroja
- Programovanie obrobku

Nasledujúce témy nájdete v používateľskej príručke Nastavenie, testovanie a priebeh programov NC:

- Zapnutie stroja
- Grafické testovanie obrobku
- Nastavenie nástrojov
- Nastavenie obrobku
- Obrábanie obrobku

2.2 Zapnutie stroja

Potvrdene výpadku prúdu

⚠NEBEZPEČENSTVO

Pozor, nebezpečenstvo pre operátora!

Stroje a ich komponenty sú vždy zdrojom mechanických nebezpečenstiev. Elektrické, magnetické alebo elektromagnetické polia sú nebezpečné najmä pre osoby s kardiostimulátormi a implantátmi. Nebezpečenstvo začína hroziť už pri zapnutí stroja!

- ▶ Rešpektujte a dodržiavajte príručku k stroju
- ▶ Rešpektujte a dodržiavajte bezpečnostné pokyny a symboly
- ▶ Používajte bezpečnostné prvky

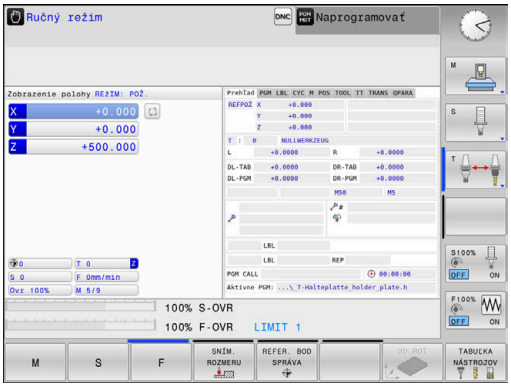

Dodržujte pokyny uvedené v príručke stroja!
Zapnutie stroja a nábeh do referenčných bodov sú funkcie závislé od stroja.

- ▶ Zapnite prívod napájacieho napätia ovládania a stroja.
- > Ovládanie spustí operačný systém. Tento proces môže trvať niekoľko minút.
- > Ovládanie potom zobrazí v záhlaví obrazovky dialógové okno prerušenia prúdu.

CE

- ▶ Stlačte tlačidlo **CE**
- > Ovládanie skompiluje program PLC.

I

- ▶ Zapnite riadiace napätie
- > Ovládanie sa nachádza v prevádzkovom režime **Ručný režim**.

V závislosti od vášho stroja sú potrebné ďalšie kroky, aby ste mohli spustiť programy NC.

Detailné informácie k tejto téme

- Zapnutie stroja
  Ďalšie informácie: Používateľská príručka Nastavenie, testovanie a priebeh programov NC

2.3 Programovanie prvého dielu

Zvoliť druh prevádzky

Programy NC môžete vytvárať výhradne v prevádzkovom režime **Programovať**:

- ▶ Stlačte tlačidlo prevádzkového režimu
- > Ovládanie sa prepne do prevádzkového režimu **Programovať**.

Detailné informácie k tejto téme

- Prevádzkové režimy
  Ďalšie informácie: "Programovanie", Strana 66

Dôležité ovládacie prvky ovládania

Tlačidlo	Funkcie na vedenie dialógu
ENT	Potvrdenie zadania a aktivovanie nasledujúcej dialógovej otázky
NO ENT	Preskočenie dialógovej otázky
END	Predčasné ukončenie dialógu
DEL	Prerušenie dialógu, odmietnutie zadania
	Softvérové tlačidlá na obrazovke, pomocou ktorých v závislosti od aktívneho prevádzkového stavu volíte funkcie

Detailné informácie k tejto téme

- Vytváranie a úprava programov NC
  Ďalšie informácie: "Editovanie programu NC", Strana 80
- Prehľad tlačidiel
  Ďalšie informácie: "Ovládacie prvky ovládania", Strana 2

Otvorenie nového programu NC / správa súborov

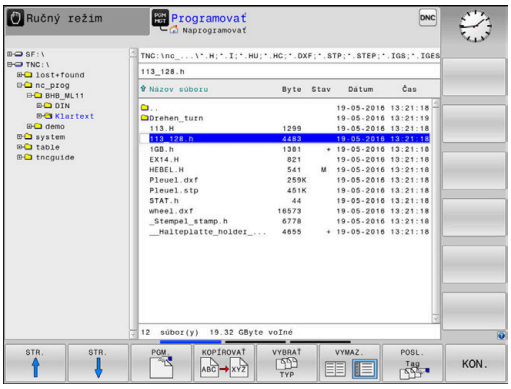

PGM MGT

- Stlačte tlačidlo **PGM MGT**
- > Ovládanie otvorí správu súborov.

Správa súborov ovládania je zostavená podobne ako správa súborov v osobnom počítači s programom Windows Prieskumník. Správa súborov slúži na správu údajov v internej pamäti ovládania.

- Tlačidlami so šípkami vyberte adresár, v ktorom chcete vytvoriť nový súbor.

GOTO

- Stlačte tlačidlo **GOTO**
- > Ovládanie otvorí klávesnicu na obrazovke v prekrývacom okne.
- Vložte ľubovoľný názov súboru s príponou **.H**

ENT

- Potvrďte vstup tlačidlom **ENT**.
- > Ovládanie zobrazí výzvu na zadanie mernej jednotky nového programu NC.

MM

- Vyberte mernú jednotku: stlačte softvérové tlačidlo **MM** alebo **INCH**.

Ovládanie vytvára prvý a posledný blok NCprogramu NC automaticky. Tieto bloky NC nemôžete dodatočne zmeniť.

Detailné informácie k tejto téme

- Správa súborov
  Ďalšie informácie: "Správa súborov", Strana 86
- Vytvorenie nového programu NC
  Ďalšie informácie: "Vytváranie a vkladanie programov NC", Strana 73

Definovanie polovýrobku

Po otvorení nového programu NC môžete definovať polovýrobok. Kváder definujte napríklad zadaním bodu MIN. a MAX., vždy vzhľadom na zvolený vzťažný bod.

Po výbere želanej formy polovýrobku softvérovým tlačidlom ovládanie automaticky aktivuje definíciu polovýrobku a zobrazí výzvu na zadanie potrebných údajov polovýrobku:

- **Rovina obrábania v grafike: XY?**: Zadajte aktívnu os vretena. Z je uložené ako prednastavenie, s tlačidlom **ENT** prevezmite
- **Definícia polovýrobku: minimum X**: Vložte najmenšiu súradnicu X polovýrobku vzhľadom na vzťažný bod, napr. 0, vstup potvrďte tlačidlom **ENT**
- **Definícia polovýrobku: minimum Y**: Vložte najmenšiu súradnicu Y polovýrobku vzhľadom na vzťažný bod, napr. 0, vstup potvrďte tlačidlom **ENT**
- **Definícia polovýrobku: minimum Z**: Vložte najmenšiu súradnicu Z polovýrobku vzhľadom na vzťažný bod, napr. -40, vstup potvrďte tlačidlom **ENT**
- **Definícia polovýrobku: maximum X**: Vložte najväčšiu súradnicu X polovýrobku vzhľadom na vzťažný bod, napr. 100, vstup potvrďte tlačidlom **ENT**
- **Definícia polovýrobku: maximum Y**: Vložte najväčšiu súradnicu Y polovýrobku vzhľadom na vzťažný bod, napr. 100, vstup potvrďte tlačidlom **ENT**
- **Definícia polovýrobku: maximum Z**: Vložte najväčšiu súradnicu Z polovýrobku vzhľadom na vzťažný bod, napr. 0, vstup potvrďte tlačidlom **ENT**

> Ovládanie ukončí dialógové okno.

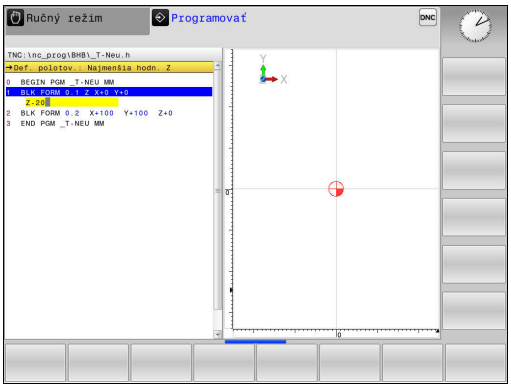

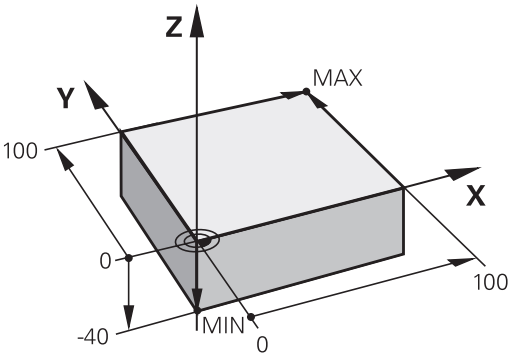

Príklad

```
0 BEGIN PGM NOVÝ MM
1 BLK FORM 0.1 Z X+0 Y+0 Z-40
2 BLK FORM 0.2 X+100 Y+100 Z+0
3 END PGM NOVÝ MM
```

Detailné informácie k tejto téme

- Definícia polovýrobku
  Ďalšie informácie: "Otvorenie nového programu NC", Strana 75

Štruktúra programu

Programy NC by mali byť, podľa možnosti, vždy zostavené rovnako. Zvyšuje sa tým prehľadnosť, urýchľuje programovanie a redukujú zdroje chýb.

Odporúčaná štruktúra programu pri jednoduchých, konvenčných obrábaniach obrysov

Príklad

```
0 BEGIN PGM BSPCONT MM
1 BLK FORM 0.1 Z X ...  Y ... Z ...
2 BLK FORM 0.2 X ... Y ...  Z ...
3 TOOL CALL 5 Z S5000
4 Z+250 R0 FMAX
5 X ...   R0 FMAX
6 Z+10 R0 F3000 M13
7 X ... R- F500
...
16 X ...  R0 FMAX
17 Z+250 R0 FMAX M2
18 END PGM BSPCONT MM
```

1 Vyvolanie nástroja, definovanie osi nástroja
2 Odsunutie nástroja
3 V rovine obrábania predpolohujte do blízkosti začiatočného bodu obrysu
4 V osi nástroja predpolohujte nad obrobok alebo hneď na hĺbku, v prípade potreby zapnite vreteno/chladiacu kvapalinu
5 Nábeh na obrys
6 Obrobenie obrysu
7 Opustenie obrysu
8 Odsunutie nástroja, ukončenie programu NC

Detailné informácie k tejto téme

- Programovanie obrysu
  Ďalšie informácie: "Pohyby nástroja v programe NC", Strana 116

Odporúčaná štruktúra programu pri jednoduchých programoch cyklov

Príklad

```
0 BEGIN PGM BSBCYC MM
1 BLK FORM 0.1 Z X ...  Y ... Z ...
2 BLK FORM 0.2 X ... Y ...  Z ...
3 TOOL CALL 5 Z S5000
4 Z+250 R0 FMAX
5 PATTERN DEF POS1( X ...  Y ... Z...  ) ...
6 CYCL DEF...
7 CYCL CALL PAT FMAX M13
8 Z+250 R0 FMAX M2
9 END PGM BSBCYC MM
```

1 Vyvolanie nástroja, definovanie osi nástroja
2 Odsunutie nástroja
3 Definícia polôh obrábania
4 Definícia obrábacieho cyklu
5 Vyvolanie cyklu, zapnutie vretena/chladiacej kvapaliny
6 Odsunutie nástroja, ukončenie programu NC

Detailné informácie k tejto téme

- Programovanie cyklov
  Ďalšie informácie: "Základy / prehľady", Strana 289

Naprogramujte jednoduchý obrys

Obrys zobrazený vpravo sa má raz ofrézovať na hĺbku 5 mm. Definíciu polovýrobku ste už vytvorili. Potom, ako prostredníctvom funkčného tlačidla otvoríte dialóg, zadajte v hlavičke obrazovky všetky údaje vyžadované ovládaním.

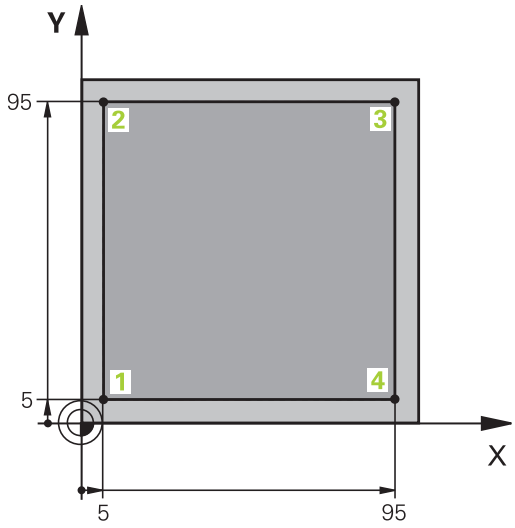

TOOL CALL

- Vyvolanie nástroja: Zadajte údaje nástroja. Vstup vždy potvrďte tlačidlom **ENT**, nezabudnite na os nástroja

Z

- Odsunutie nástroja: Stlačte oranžové osové tlačidlo a vložte hodnotu pre polohu, do ktorej sa má nábeh vykonať, napr. 250. Potvrďte vstup tlačidlom **ENT**.
- Otázku **Korekcia R: R+/R-/bez korekcie?** potvrďte tlačidlom **ENT**: Neaktivovať žiadnu korekciu polomeru
- **Posuv F = ?** potvrďte tlačidlom **ENT**: Presúvajte rýchloposuvom **(FMAX)**
- Potvrďte otázku **Dodatočná funkcia M?** tlačidlom **END**
> Ovládanie uloží vložený blok posuvu do pamäte.

X

- Predpolohovanie nástroja v rovine obrábania: Stlačte oranžové osové tlačidlo X a vložte hodnotu pre polohu, do ktorej sa má nábeh vykonať, napr. -20
- Otázku **Korekcia R: R+/R-/bez korekcie?** potvrďte tlačidlom **ENT**: Neaktivovať žiadnu korekciu polomeru
- **Posuv F = ?** potvrďte tlačidlom **ENT**: Presúvajte rýchloposuvom **(FMAX)**
- Potvrďte otázku **Dodatočná funkcia M?** tlačidlom **END**
> Ovládanie uloží vložený blok posuvu do pamäte.

Y

- Stlačte oranžové osové tlačidlo Y a zadajte hodnotu pre polohu, do ktorej sa má nábeh vykonať, napr. -20. Potvrďte vstup tlačidlom **ENT**.
- Otázku **Korekcia R: R+/R-/bez korekcie?** potvrďte tlačidlom **ENT**: Neaktivovať žiadnu korekciu polomeru
- **Posuv F = ?** potvrďte tlačidlom **ENT**: Presúvajte rýchloposuvom **(FMAX)**
- Potvrďte otázku **Dodatočná funkcia M?** tlačidlom **END**
> Ovládanie uloží vložený blok posuvu do pamäte.

Z

- Posuv nástroja do hĺbky: Stlačte oranžové osové tlačidlo Z a vložte hodnotu pre polohu, do ktorej sa má nábeh vykonať, napr. -5. Potvrďte vstup tlačidlom **ENT**.
- Otázku **Korekcia R: R+/R-/bez korekcie?** potvrďte tlačidlom **ENT**: Neaktivovať žiadnu korekciu polomeru
- **Posuv F = ?** Vložte polohovací posuv, napr. 3000 mm/min., vstup potvrďte tlačidlom **ENT**
- **Dodatočná funkcia M?** Zapnite vreteno a chladiacu kvapalinu, napr.M13, vstup potvrďte tlačidlom **END**
- > Ovládanie uloží vložený blok posuvu do pamäte.

X

- Posuv na bod obrysu 1: Stlačte oranžové osové tlačidlo X a vložte hodnotu 5 pre polohu, do ktorej sa má nábeh vykonať.
- **Korekcia R: R+/R-/bez korekcie?** Stlačte softvérové tlačidlo R-: Dráha posuvu sa skráti o polomer nástroja
- **Posuv F = ?** Vložte obrábací posuv, napr. 700 mm/min. a vstup uložte tlačidlom **END**.

Y

- Posuv na bod obrysu 2: Stlačte oranžové osové tlačidlo Y a vložte hodnotu 95 pre polohu, do ktorej sa má nábeh vykonať.
- **Korekcia R: R+/R-/bez korekcie?** Stlačte softvérové tlačidlo R+: Dráha posuvu sa predĺži o polomer nástroja, vstupy uložte tlačidlom **END**

X

- Posuv na bod obrysu 3: Stlačte oranžové osové tlačidlo X a vložte hodnotu 95 pre polohu, do ktorej sa má nábeh vykonať.
- **Korekcia R: R+/R-/bez korekcie?** Stlačte softvérové tlačidlo R+: Dráha posuvu sa predĺži o polomer nástroja, vstupy uložte tlačidlom **END**

Y

- Posuv na bod obrysu 4: Stlačte oranžové osové tlačidlo Y a vložte hodnotu 5 pre polohu, do ktorej sa má nábeh vykonať.
- **Korekcia R: R+/R-/bez korekcie?** Stlačte softvérové tlačidlo R+: Dráha posuvu sa predĺži o polomer nástroja, vstupy uložte tlačidlom **END**

X

- Posuv na bod obrysu 1 a odsunutie nástroja: Stlačte oranžové osové tlačidlo X a vložte hodnotu 0 pre polohu, do ktorej sa má nábeh vykonať.
- **Korekcia R: R+/R-/bez korekcie?** Stlačte softvérové tlačidlo R+: Dráha posuvu sa predĺži o polomer nástroja, vstupy uložte tlačidlom **END**

Z

- Odsunutie nástroja: Stlačte oranžové osové tlačidlo Z na odsunutie v osi nástroja a vložte hodnotu pre polohu, do ktorej sa má nábeh vykonať, napr. 250. Potvrďte vstup tlačidlom **ENT**.
- Otázku **Korekcia R: R+/R-/bez korekcie?** potvrďte tlačidlom **ENT**: Neaktivovať žiadnu korekciu polomeru
- **Posuv F = ?** potvrďte tlačidlom **ENT**: Presúvajte rýchloposuvom **(FMAX)**
- **Dodatočná funkcia M?** Zadajte **M2** na ukončenie programu, vstup potvrďte tlačidlom **END**:
- > Ovládanie uloží vložený blok posuvu do pamäte.

Detailné informácie k tejto téme

- Vytvorenie nového programu NC
  Ďalšie informácie: "Vytváranie a vkladanie programov NC", Strana 73
- Programovateľné druhy posuvov
  Ďalšie informácie: "Možné vstupy pre posuv", Strana 78
- Korekcia polomeru nástroja
  Ďalšie informácie: "Korekcia polomeru nástroja pri polohovacích blokoch rovnobežných s osami", Strana 112
- Prídavné funkcie M
  Ďalšie informácie: "Prídavné funkcie na kontrolu chodu programu, pre vreteno a chladiacu kvapalinu ", Strana 160

Vytvorenie programu cyklov

Otvory zobrazené na obrázku vpravo (Hĺbka 20 mm) sa majú vyhotoviť štandardným cyklom vŕtania. Definíciu polovýrobku ste už vytvorili.

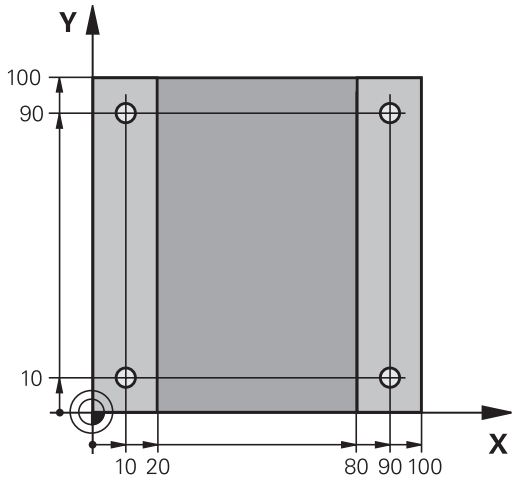

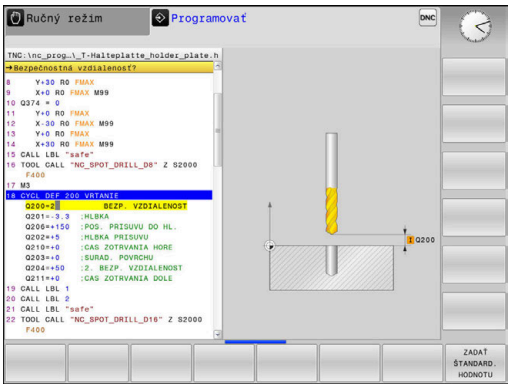

TOOL CALL
- Vyvolanie nástroja: Zadajte údaje nástroja. Vstup vždy potvrďte tlačidlom **ENT**, nezabudnite na os nástroja

Z
- Odsunutie nástroja: Stlačte oranžové osové tlačidlo **Z** a vložte hodnotu pre polohu, do ktorej sa má nábeh vykonať, napr. 250. Potvrďte vstup tlačidlom **ENT**.
- **Korekcia polomeru: R+/R-/žiadna kor.?** potvrďte tlačidlom **ENT**: Neaktivovať korekciu polomeru.
- **Posuv F=?** potvrďte tlačidlom **ENT**: Presúvajte rýchloposuvom (**FMAX**)
- **Dodatočná funkcia M?** vstup potvrďte tlačidlom **END**
- > Ovládanie uloží vložený blok posuvu do pamäte.

SPEC FCT
- Otvorte menu pre špeciálne funkcie: Stlačte tlačidlo **SPEC FCT**

OBRYS/- BOD OPRAC.
- Zobrazenie funkcií na spracovanie bodov

PATTERN DEF
- Voľba definície vzoru

BOD
- Voľba bodového zadania: Zadajte súradnice 4 bodov, zakaždým potvrďte tlačidlom **ENT**. Po zadaní štvrtého bodu uložte blok NC pomocou tlačidla **END**.

CYCL DEF
- Vyvolajte menu cyklov: Stlačte tlačidlo **CYCL DEF**

VŔTANIE/ ZÁVIT
- Zobrazenie cyklov vŕtania

200
- Zvoľte štandardný vŕtací cyklus 200
- > Ovládanie spustí dialógové okno na definovanie cyklu.
- Krok za krokom zadajte parametre požadované ovládaním, zadanie zakaždým potvrďte tlačidlom **ENT**.
- > Ovládanie zobrazí dodatočne v pravej obrazovke grafiku, v ktorej je znázornený príslušný parameter cyklu

CYCL CALL
- Zobrazte menu na definovanie vyvolania cyklu: Stlačte tlačidlo **CYCL CALL**

CYCLE CALL PAT

- Vykonanie cyklu vŕtania na definovanom vzore:
- **Posuv F=?** potvrďte tlačidlom **ENT**: Presúvajte rýchloposuvom (**FMAX**)
- **Dodatočná funkcia M?** Zapnite vreteno a chladiacu kvapalinu, napr. **M13**, vstup potvrďte tlačidlom **END**
- > Ovládanie uloží vložený blok posuvu do pamäte.

Z

- Zadajte Odsunutie nástroja: Stlačte oranžové osové tlačidlo **Z** a vložte hodnotu pre polohu, do ktorej sa má nábeh vykonať, napr. 250. Potvrďte vstup tlačidlom **ENT**.
- **Korekcia polomeru: R+/R-/žiadna kor.?** potvrďte tlačidlom **ENT**: Neaktivovať korekciu polomeru.
- **Posuv F=?** potvrďte tlačidlom **ENT**: Presúvajte rýchloposuvom (**FMAX**)
- **Dodatočná funkcia M?**Zadajte **M2** na ukončenie programu, vstup potvrďte tlačidlom **END**:
- > Ovládanie uloží vložený blok posuvu do pamäte.

Príklad

0 BEGIN PGM C200 MM	
1 BLK FORM 0.1 Z X+0 Y+0 Z-40	Definícia polotovaru
2 BLK FORM 0.2 X+100 Y+100 Z+0	
3 TOOL CALL 5 Z S4500	Vyvolanie nástroja
4 Z+250 R0 FMAX	Odsunutie nástroja
5 PATTERN DEF POS1 (X+10 Y+10 Z+0) POS2 (X+10 Y+90 Z+0) POS3 (X+90 Y+90 Z+0) POS4 (X+90 Y+10 Z+0)	Definícia polôh obrábania
6 CYCL DEF 200 VŘTAŤ	Definovanie cyklu
Q200=2 ;BEZP. VZDIALENOST	
Q201=-20 ;HLBKA	
Q206=250 ;POS. PRISUVU DO HL.	
Q202=5 ;HLBKA PRISUVU	
Q210=0 ;CAS ZOTRVANIA HORE	
Q203=-10 ;SURAD. POVRCHU	
Q204=20 ;2. BEZP. VZDIALENOST	
Q211=0.2 ;CAS ZOTRVANIA DOLE	
Q395=0 ;HLBKA REFERENCIE	
7 CYCL CALL PAT FMAX M13	Vreteno a chladiaca kvapalina zap., vyvolanie cyklu
8 Z+250 R0 FMAX M2	Odsunutie nástroja, koniec programu
9 END PGM C200 MM	

Detailné informácie k tejto téme

- Vytvorenie nového programu NC
  Ďalšie informácie: "Vytváranie a vkladanie programov NC", Strana 73
- Programovanie cyklov
  Ďalšie informácie: "Základy / prehľady", Strana 289

3

Základy

3.1 TNC 128

TNC 128 je systém na dielenské ovládanie dráhy, s ktorým môžete programovať bežné frézovacie a vŕtacie obrábania priamo na stroji v ľahko zrozumiteľnom nekódovanom texte. Je určené na používanie na frézovacích a vŕtacích strojoch s 3 osami. Okrem toho môžete programovane nastavovať polohu uhla vretena.

Ovládací panel a znázornenie obrazovky sú usporiadané prehľadne, takže máte jednoduchý a rýchly prístup ku všetkým funkciám.

Nekódovaný text HEIDENHAIN

Nekódovaný text od spoločnosti HEIDENHAIN, ktorý je programovacím jazykom pre dielenské prevádzky na báze dialógových okien, umožňuje mimoriadne jednoduché vytvorenie programu. Programovacia grafika znázorňuje jednotlivé kroky obrábania priamo počas zadávania programu. Grafickú simuláciu obrábania obrobku možno vykonať počas testu programu, ale aj priamo počas chodu programu.

Program NC sa dá zadať a vyskúšať aj vtedy, keď iný program NC práve vykonáva nejaké obrábanie obrobku.

Kompatibilita

Programy NC, ktoré ste vytvorili v systéme ovládania dráh HEIDENHAIN TNC 124, dokáže TNC 128 vykonať podmienene. Keď bloky NC obsahujú neplatné prvky, ovládanie ich pri otváraní súboru označí chybovým hlásením alebo ako bloky typu ERROR (chybné).

3.2 Obrazovka a ovládací panel

Obrazovka

Ovládanie sa dodáva s 12,1" obrazovkou.

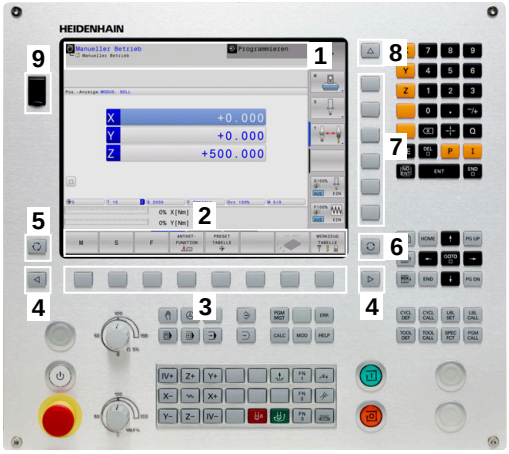

1 Hlavička

Pri zapnutom ovládaní sa v hlavičke obrazovky zobrazujú zvolené prevádzkové režimy: prevádzkové režimy stroja vľavo a prevádzkové režimy programovania vpravo. Vo väčšom poli hlavičky je uvedený prevádzkový režim, v ktorom je zapnutá obrazovka: tu sa zobrazujú dialógové otázky a texty hlásení .

2 Softvérové tlačidlá

V spodnom riadku zobrazuje ovládanie ďalšie funkcie na lište softvérových tlačidiel. Tieto funkcie volíte tlačidlami ležiacimi pod nimi. Na orientáciu zobrazujú úzke pásy priamo nad lištou softvérových tlačidiel počet líšt softvérových tlačidiel, ktoré môžete zvoliť zvonku umiestnenými prepínacími softvérovými tlačidlami. Aktívna lišta softvérových tlačidiel sa zobrazuje ako modrý pás

3 Softvérové tlačidlá voľby

4 Prepínacie softvérové tlačidlá

5 Určenie rozdelenia obrazovky

6 Tlačidlo na prepínanie zobrazenia pre prevádzkové režimy stroja a programovania a tretiu pracovnú plochu

7 Softvérové tlačidlá voľby pre softvérové tlačidlá výrobcu stroja

8 Prepínacie softvérové tlačidlá pre softvérové tlačidlá výrobcu stroja

9 Prípojka rozhrania USB

Nastavenie rozdelenia obrazovky

Používateľ si zvolí rozdelenie obrazovky. Ovládanie môže napr. v prevádzkovom režime **Naprogramovať** zobraziť program NC v ľavom okne, kým pravé okno zobrazuje súčasne napr. programovaciu grafiku. Alternatívne sa dá v pravom okne zobraziť aj členenie programu alebo výlučne program NC vo veľkom okne. Ktoré okno môže ovládanie zobraziť, závisí od zvoleného prevádzkového režimu.

Nastavenie rozdelenia obrazovky:

- Stlačte tlačidlo **Rozdelenie obrazovky**: Na lište softvérových tlačidiel sa zobrazia dostupné možnosti rozdelenia obrazovky
  Ďalšie informácie: "Prevádzkové režimy", Strana 65

- Zvoľte rozdelenie obrazovky softvérovým tlačidlom.

Ovládací panel

Ovládanie TNC 128 sa dodáva s integrovaným ovládacím panelom.

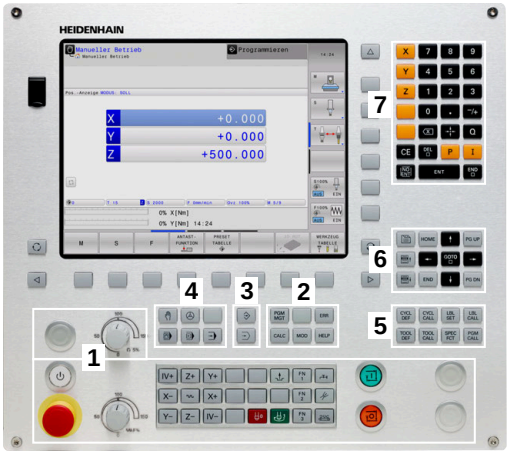

1 Ovládací panel stroja
Ďalšie informácie: príručka k stroju

2
- Správa súborov
- Vrecková kalkulačka
- Funkcia MOD
- Funkcia HELP
- Zobrazenie chybových hlásení
- Prepínanie obrazovky medzi prevádzkovými režimami

3 Prevádzkové režimy programovania

4 Prevádzkové režimy stroja

5 Otváranie programovacích dialógov

6 Navigačné tlačidlá a pokyn na skok **GOTO**

7 Číselný vstup, výber osi a programovanie polohovacích blokov

Funkcie jednotlivých tlačidiel sú zhrnuté na prvej strane obálky.

> Dodržujte pokyny uvedené v príručke stroja!
> Niektorí výrobcovia strojov nepoužívajú štandardný ovládací panel spoločnosti HEIDENHAIN.
> Tlačidlá, ako napr. **Štart NC** alebo **Stop NC**, sú opísané v príručke k stroju.

Klávesnica na obrazovke

Písmená a špeciálne znaky môžete vkladať pomocou klávesnice na obrazovke alebo (ak je dostupná) pomocou znakovej klávesnice pripojenej cez USB port.

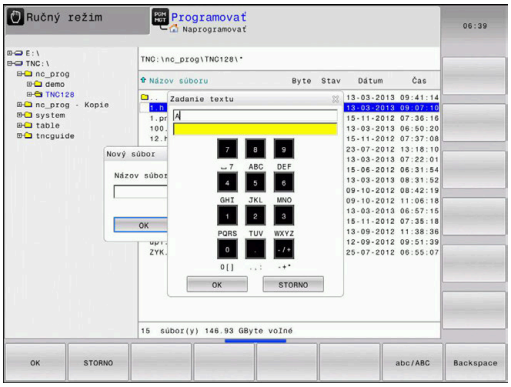

Zadávanie textu pomocou

Pri práci s klávesnicou na obrazovke postupujte takto:

GOTO
- ▶ Stlačte tlačidlo **GOTO**, aby ste zadali písmená napr. pre názov programu alebo názov adresára pomocou klávesnice na obrazovke
- > Ovládanie otvorí okno, v ktorom zobrazí číselné vstupné pole ovládania s príslušným rozložením písmen.

8
- ▶ Viackrát stlačte číslicové tlačidlo, kým nebude kurzor na požadovanom písmene
- ▶ Pred zadaním nasledujúceho znaku počkajte, kým ovládanie prevezme želaný znak

OK
- ▶ Softvérovým tlačidlom **OK** prevezmite text do otvoreného dialógového poľa

Softvérovým tlačidlom **abc/ABC** prepínajte medzi veľkými a malými písmenami. Ak výrobca vášho stroja definoval dodatočné špeciálne znaky, môžete ich vyvolať a vložiť prostredníctvom softvérového tlačidla **ŠPEC. ZNAK**. Na vymazanie jednotlivých znakov stlačte softvérové tlačidlo **BACKSPACE**.

3.3 Prevádzkové režimy

Ručná prevádzka a el. ručné koliesko

Nastavenie stroja sa vykonáva v prevádzkovom režime **Ručný režim**. Tento prevádzkový režim umožňuje polohovanie osí stroja ručne alebo po krokoch vzťažných bodov.

Prevádzkový režim **Elektrické ručné koliesko** podporuje ručný posuv osí stroja elektronickým ručným kolieskom HR.

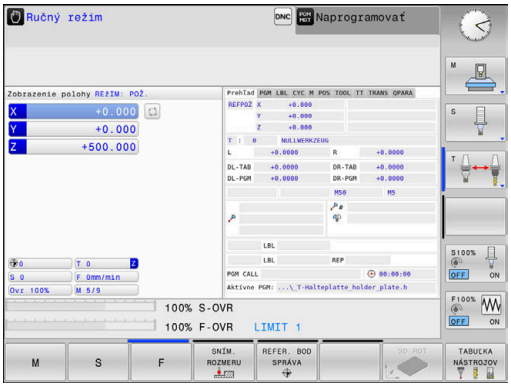

Softvérové tlačidlá na rozdelenie obrazovky (zvoľte podľa popisu vyššie)

Softvérové tlačidlo	Okno
POLOHA	Polohy
POLOHA + STAV	Vľavo: Polohy, vpravo: Zobrazenie stavu
POLOHA + OBROBOK	Vľavo: polohy, vpravo: obrobok

Polohovanie s ručným zadávaním

V tomto prevádzkovom režime sa dajú programovať jednoduché posuvy, napr. rovinné vyfrézovanie alebo predpolohovanie.

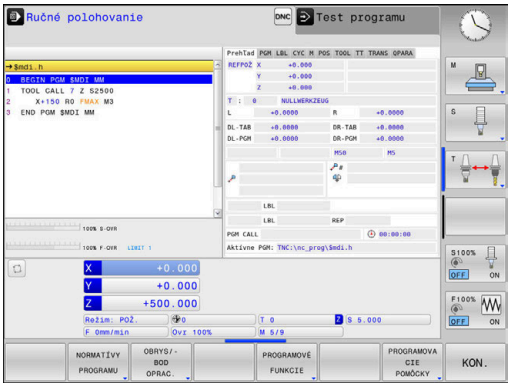

Softvérové tlačidlá na rozdelenie obrazovky

Softvérové tlačidlo	Okno
PROGRAM	Program NC
STAV + PROGRAMU	Vľavo: program NC, vpravo: zobrazenie stavu
PROGRAM + OBROBOK	Vľavo: program NC, vpravo: obrobok

Programovanie

V tomto prevádzkovom režime vytvoríte svoje programy NC. Univerzálnu podporu a doplnenie pri programovaní ponúkajú: rôzne cykly a funkcie parametra Q. Na požiadanie zobrazí programovacia grafika naprogramované dráhy posuvu.

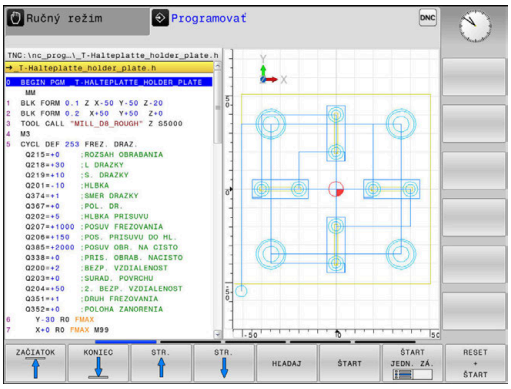

Softvérové tlačidlá na rozdelenie obrazovky

Softvérové tlačidlo	Okno
PROGRAM	Program NC
ČLENENIE + PROGR.	Vľavo: program NC, vpravo: členenie programu
PROGRAM + GRAFIKA	Vľavo: program NC, vpravo: programovacia grafika

Test programu

Ovládanie simuluje programy NC a časti programov v prevádzkovom režime **Test programu**, napr. na nájdenie geometrických nezrovnalostí, chýbajúcich alebo nesprávnych údajov v programe NC a porušení pracovného priestoru. Simulácia je podporovaná graficky rôznymi náhľadmi.

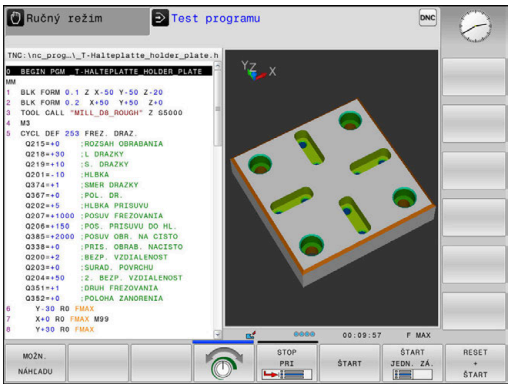

Softvérové tlačidlá na rozdelenie obrazovky

Softvérové tlačidlo	Okno
PROGRAM	Program NC
STAV + PROGRAMU	Vľavo: program NC, vpravo: zobrazenie stavu
PROGRAM + OBROBOK	Vľavo: program NC, vpravo: obrobok
OBROBOK	Obrobok

Vykonávanie programu plynulo a krokovanie programu

V prevádzkovom režime **Chod programu Plynule** vykoná ovládanie program NC až do konca programu alebo až po ručné, príp. naprogramované prerušenie. Po prerušení môžete v priebehu programu ďalej pokračovať.

V prevádzkovom režime **Chod programu Po blokoch** spustíte každý blok NC samostatne tlačidlom **Štart NC**. Pri cykloch bodových rastrov a **CYCL CALL PAT** ovládanie zastaví po každom bode.

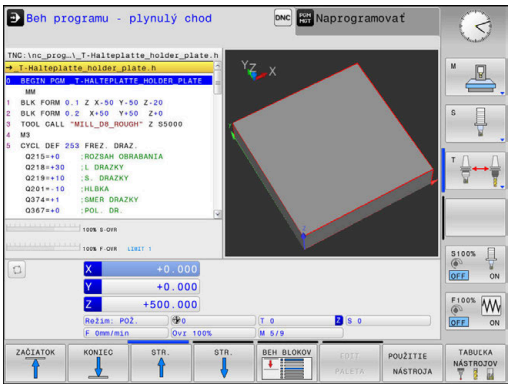

Softvérové tlačidlá na rozdelenie obrazovky

Softvérové tlačidlo	Okno
PROGRAM	Program NC
ČLENENIE + PROGR.	Vľavo: program NC, vpravo: členenie
STAV + PROGRAMU	Vľavo: program NC, vpravo: zobrazenie stavu
PROGRAM + OBROBOK	Vľavo: program NC, vpravo: obrobok
OBROBOK	Obrobok

3.4 Základy NC

Meracie zariadenia a referenčné značky

Na osiach stroja sa nachádzajú meracie zariadenia, ktoré zisťujú polohy stola stroja, resp. nástroja. Na lineárnych osiach sú bežne namontované lineárne meracie systémy.

Ak sa niektorá os stroja pohybuje, generuje príslušný merací systém elektrický signál, z ktorého ovládanie vypočíta presnú skutočnú polohu tejto osi stroja.

Pri výpadku napájania dôjde k strate priradenia medzi polohou saní stroja a vypočítanou skutočnou polohou. Aby sa toto priradenie opäť obnovilo, sú inkrementálne meracie systémy vybavené referenčnými značkami. Pri prebehnutí referenčnej značky príjme ovládanie signál, ktorý označuje pevný vzťažný bod stroja. Ovládanie tak môže znovu obnoviť priradenie skutočnej polohy k aktuálnej polohe saní stroja. Pri lineárnych meracích systémoch s dištančne kódovanými referenčnými značkami musíte presunúť osi stroja maximálne o 20 mm.

Pri absolútnych meracích systémoch sa po zapnutí prenesie do systému riadenia absolútna hodnota polohy. Tým je možné priame priradenie medzi skutočnou polohou a polohou saní stroja po zapnutí bez presúvania osí stroja.

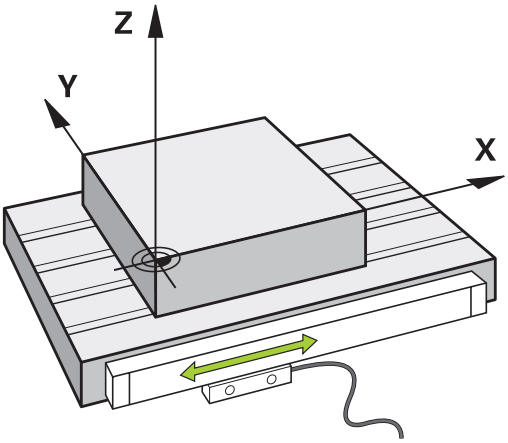

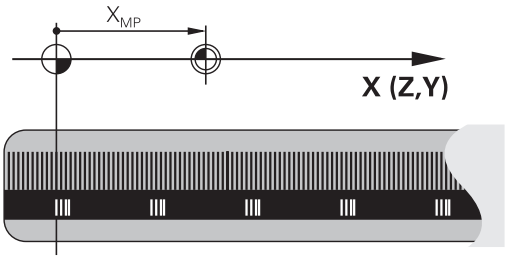

Vzťažný systém

Pomocou vzťažného (referenčného) systému jednoznačne určujete polohy v rovine alebo v priestore. Údaj polohy sa vzťahuje vždy na určitý definovaný bod a popisuje sa súradnicami.

V pravouhlom vzťažnom systéme (kartézskom súradnicovom systéme) sú tri smery definované ako osi X, Y a Z. Tieto osi sú navzájom kolmé a pretínajú sa v jednom bode, nulovom bode (počiatku). Každá súradnica uvádza vzdialenosť od nulového bodu v niektorom z týchto smerov. Tým sa dá popísať akákoľvek poloha v rovine dvoma súradnicami a v priestore troma súradnicami.

Súradnice, ktoré sa vzťahujú na nulový bod (začiatok), sa označujú ako absolútne súradnice. Relatívne súradnice sa vzťahujú na ľubovoľnú inú polohu (vzťažný bod) v danom súradnicovom systéme. Relatívne hodnoty súradníc sa označujú aj ako inkrementálne (prírastkové) hodnoty súradníc.

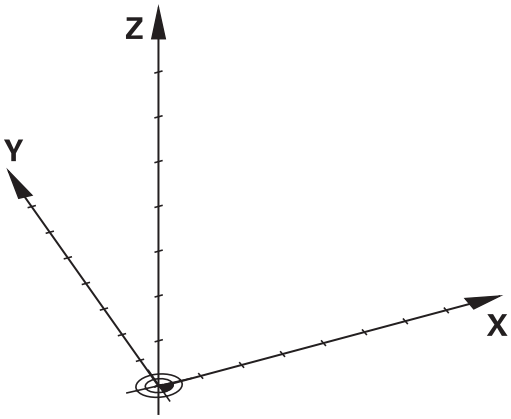

Vzťažný systém na frézach

Pri obrábaní obrobku na fréze sa zvyčajne vzťahujete na pravouhlý súradnicový systém. Ilustrácia vpravo znázorňuje, ako je pravouhlý súradnicový systém priradený k osiam stroja. Pravidlo troch prstov pravej ruky slúži ako mnemotechnická pomôcka: Ak ukazuje prostredník v smere osi nástroja od obrobku k nástroju, potom ukazuje v smere Z+, palec v smere X+ a ukazovák v smere Y+.

TNC 128 môže alternatívne ovládať až 4 osi. Okrem hlavných osí X, Y a Z existujú súbežne prebiehajúce prídavné osi U, V a W. Rotačné osi sa označujú ako A, B a C. Ilustrácia vpravo dole znázorňuje priradenie prídavných, resp. rotačných osí k hlavným osiam.

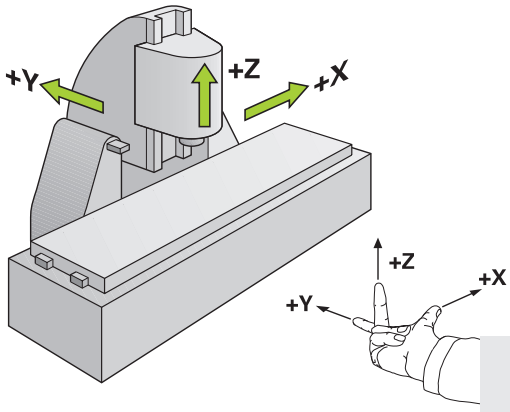

Označenie osí na frézach

Osi X, Y a Z na vašej fréze sa označujú aj ako os nástroja, hlavná os (1. os) a vedľajšia os (2. os). Umiestnenie osi nástroja je rozhodujúce pre priradenie hlavnej a vedľajšej osi.

Os nastroja	Hlavná os	Vedľajšia os
X	Y	Z
Y	Z	X
Z	X	Y

Polárne súradnice

Ak je výrobný výkres okótovaný pravouhlo, vytvoríte program NC taktiež s pravouhlými súradnicami. Pri obrobkoch s kruhovými oblúkmi alebo pri uhlových údajoch je často jednoduchšie definovať polohy polárnymi súradnicami.

Na rozdiel od pravouhlých súradníc X, Y a Z popisujú polárne súradnice polohy iba v jednej rovine. Polárne súradnice majú svoj nulový bod (začiatok) v póle CC (CC = circle centre; angl. stred kruhu). Poloha v rovine je potom jednoznačne definovaná pomocou:

- Polárne súradnice polomeru: Vzdialenosť od pólu CC k danej polohe
- Polárne súradnice uhla: Uhol medzi vzťažnou osou uhla a priamkou, ktorá spája pól CC s danou polohou.

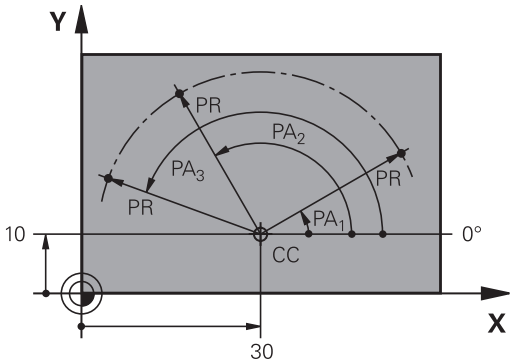

Určenie pólu a vzťažnej osi uhla

Pól definujete pomocou dvoch súradníc v pravouhlom súradnicovom systéme v niektorej z troch rovín. Tým je tiež jednoznačne priradená vzťažná os uhla pre uhol polárnej súradnice PA.

Polárne súradnice (rovina)	Vzťažná os uhla
X/Y	+X
Y/Z	+Y
Z/X	+Z

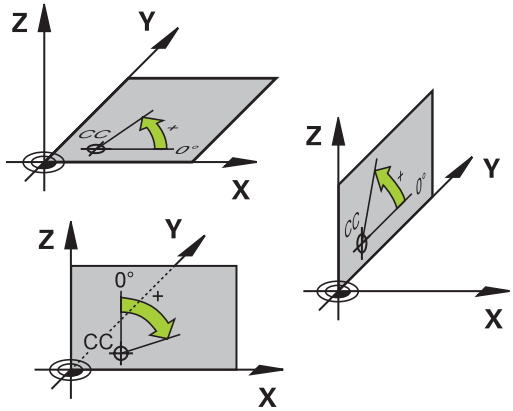

Absolútne a inkrementálne polohy obrobku

Absolútne polohy obrobku

Ak sa súradnice polohy vzťahujú na nulový bod súradníc (počiatok), označujú sa ako absolútne súradnice. Každá poloha na obrobku je jednoznačne definovaná svojimi absolútnymi súradnicami.

Príklad 1: Diery s absolútnymi súradnicami:

Diera 1	Diera 2	Diera 3
X = 10 mm	X = 30 mm	X = 50 mm
Y = 10 mm	Y = 20 mm	Y = 30 mm

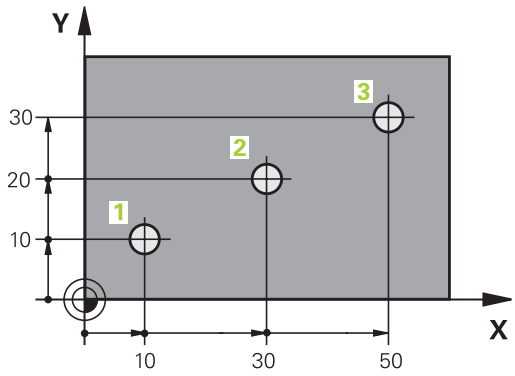

Inkrementálne polohy obrobku

Inkrementálne (prírastkové) súradnice sa vzťahujú na poslednú naprogramovanú polohu nástroja, ktorá slúži ako relatívny (myslený) nulový bod (počiatok). Inkrementálne (prírastkové) súradnice teda uvádzajú pri vytváraní programu vzdialenosť medzi poslednou a za ňou nasledujúcou cieľovou polohou, o ktorú sa má nástroj posunúť. Preto sa tiež označujú ako reťazové kóty.

Inkrementálny rozmer označíte pomocou zap. **I**.

Príklad 2: Diery s inkrementálnymi súradnicami

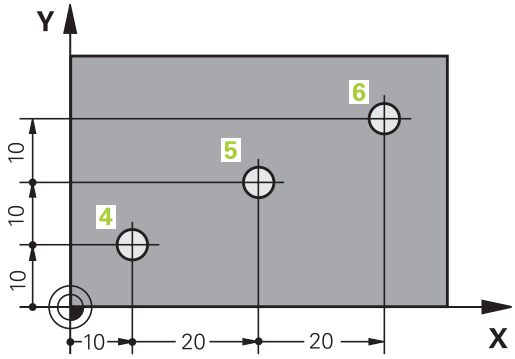

Absolútne súradnice diery 4
X = 10 mm
Y = 10 mm

Diera 5, vzťahujúca sa na 4	Diera 6, vzťahujúca sa na 5
X = 20 mm	X = 20 mm
Y = 10 mm	Y = 10 mm

Výber vzťažného bodu

Výkres obrobku stanoví určitý tvarový prvok obrobku ako absolútny vzťažný bod (nulový bod), väčšinou ide o roh obrobku. Pri nastavovaní vzťažného bodu najskôr vyrovnajte obrobok voči osiam stroja a presuňte nástroj pre každú os do známej polohy k obrobku. Pre túto polohu nastavíte indikáciu ovládania buď na nulu, alebo na určenú hodnotu polohy. Tým priradíte obrobok k tej vzťažnej sústave, ktorá platí pre indikáciu ovládania alebo pre váš program NC.

Ak výkres obrobku definuje relatívne vzťažné body, stačí použiť cykly na transformáciu súradníc.

Ďalšie informácie: "POSUN. NUL. BODU posunutie (cyklus 7)", Strana 395

Ak nie je výkres obrobku okótovaný tak, ako je to potrebné pre NC, ako vzťažný bod vyberte niektorú polohu alebo niektorý roh obrobku, z ktorých sa dajú stanoviť kóty ostatných polôh obrobku.

Ďalšie informácie: Používateľská príručka Nastavenie, testovanie a priebeh programov NC

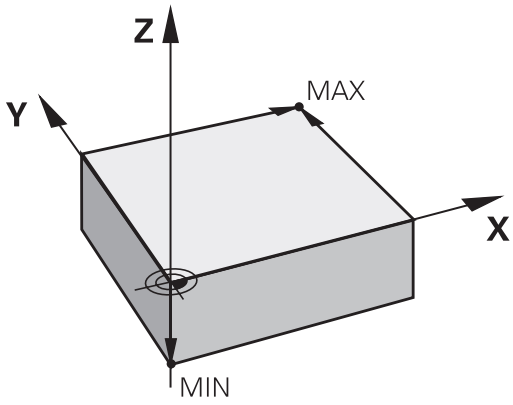

Príklad

Náčrt obrobku znázorňuje otvory (1 až 4), ktorých kótovanie sa vzťahuje na absolútny vzťažný bod so súradnicami X = 0 a Y = 0. Otvory (5 až 7) sa vzťahujú na relatívny vzťažný bod s absolútnymi súradnicami X = 450 a Y = 750. Pomocou cyklu **Posunutie nul. bodu** môžete dočasne posunúť nulový bod do polohy X = 450, Y = 750, vďaka čomu bude možné naprogramovať otvory (5 až 7) bez toho, aby bolo potrebné vykonať ďalšie prepočty.

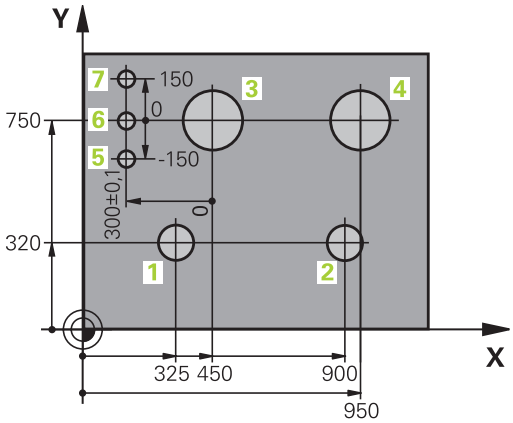

3.5 Vytváranie a vkladanie programov NC

Štruktúra programu NC v nekódovanom texte HEIDENHAIN

Program NC sa skladá z radu blokov NC. Obrázok vpravo znázorňuje prvky bloku NC.

Ovládanie čísluje bloky NCprogramu NC vo vzostupnom poradí.

Prvý blok NCprogramu NC je označený reťazcom **BEGIN PGM**, názvom programu a platnou mernou jednotkou.

Nasledujúce bloky NC obsahujú informácie o:

- polovýrobku,
- Vyvolania nástrojov
- nábehu do bezpečnostnej polohy
- posuvoch a otáčkach vretena,
- pohyboch, cykloch a ďalších funkciách.

Posledný blok NC programu NC je označený reťazcom **END PGM**, názvom programu a platnou mernou jednotkou.

Blok NC

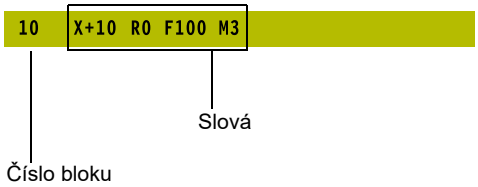

UPOZORNENIE

Pozor, nebezpečenstvo kolízie!

Ovládanie vykoná automatickú kontrolu kolízií medzi nástrojom a obrobkom. Počas prísuvu po výmene nástroja hrozí nebezpečenstvo kolízie!

- V prípade potreby naprogramujte prídavnú bezpečnú medzipolohu.

Definícia polovýrobku: BLK FORM

Bezprostredne po otvorení nového programu definujte neobrobený obrobok. Na dodatočné definovanie polovýrobku stlačte tlačidlo **SPEC FCT**, softvérové tlačidlo **NORMATÍVY PROGRAMU** a následne softvérové tlačidlo **BLK FORM**. Túto definíciu potrebuje ovládanie na grafické simulácie.

> Definícia polovýrobku je potrebná iba vtedy, ak chcete program NC graficky testovať!

Ovládanie dokáže zobrazovať rôzne tvary polovýrobkov:

Softvérové tlačidlo	Funkcia
	Definícia pravouhlého polovýrobku
	Definícia valcového polovýrobku

Pravouhlý polovýrobok

Strany kvádra ležia rovnobežne s osami X, Y a Z. Tento polovýrobok je definovaný svojimi dvoma rohovými bodmi:

- MIN. bod: najmenšia súradnica X, Y a Z kvádra; vložte absolútne hodnoty
- MAX. bod: najväčšia súradnica X, Y a Z kvádra; vložte absolútne alebo prírastkové hodnoty

Príklad

0 BEGIN PGM NOVÝ MM	Začiatok programu, názov, merná jednotka
1 BLK FORM 0.1 Z X+0 Y+0 Z-40	Os vretena, súradnice bodu MIN
2 BLK FORM 0.2 X+100 Y+100 Z+0	Súradnice bodu MAX
3 END PGM NOVÝ MM	Koniec programu, názov, merná jednotka

Valcový polovýrobok

Valcový polovýrobok je definovaný rozmermi valca:

- X, Y alebo Z: Rotačná os
- D, R: Priemer alebo polomer valca (s pozitívnym znamienkom)
- L: Dĺžka valca (s pozitívnym znamienkom)
- DIST: posunutie pozdĺž rotačnej osi
- DI, RI: Vnútorný priemer alebo vnútorný polomer pre dutý valec

> Parametre **DIST** a **RI** alebo **DI** sú voliteľné a nemusíte ich naprogramovať.

Príklad

0 BEGIN PGM NOVÝ MM	Začiatok programu, názov, merná jednotka
1 BLK FORM CYLINDER Z R50 L105 DIST+5 RI10	Os vretena, polomer, dĺžka, vzdialenosť, vnútorný polomer
2 END PGM NOVÝ MM	Koniec programu, názov, merná jednotka

Otvorenie nového programu NC

Program NC zadávajte vždy v prevádzkovom režime **Programovať**. Príklad otvorenia programu:

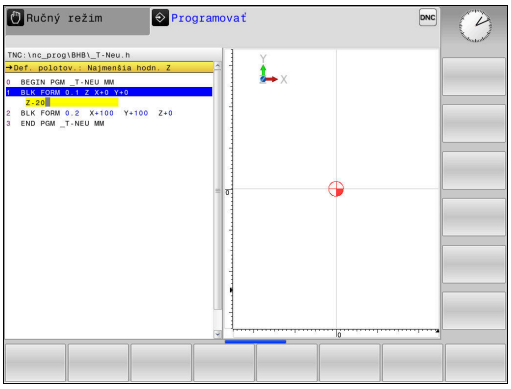

- Prevádzkový režim: Stlačte tlačidlo **Programovať**

PGM MGT

- Stlačte tlačidlo **PGM MGT**
- > Ovládanie otvorí správu súborov.

Vyberte adresár, do ktorého chcete nový program NC uložiť:

NÁZOV SÚBORU = NOVY.H

ENT

- Zadajte nový názov programu
- Potvrďte vstup tlačidlom **ENT**.

MM

- Vyberte mernú jednotku: stlačte softvérové tlačidlo **MM** alebo **INCH**.
- > Ovládanie prejde do okna programu a spustí dialóg na definovanie **BLK-FORM** (polovýrobok).

- Vyberte pravouhlý polovýrobok: stlačte softvérové tlačidlo pre pravouhlý tvar polovýrobku

ROVINA OBRÁBANIA V GRAFIKE: XY

Z

- Vložte os vretena, napr. **Z**

DEFINÍCIA POLOVÝROBKU: MINIMUM

ENT

- Vložte postupne súradnice X, Y a Z MIN-bodu a každú súradnicu potvrďte klávesom **ENT**

DEFINÍCIA POLOVÝROBKU: MAXIMUM

ENT

- Vložte postupne súradnice X, Y a Z MAX-bodu a každú súradnicu potvrďte klávesom **ENT**

Príklad

0 BEGIN PGM NOVÝ MM	Začiatok programu, názov, merná jednotka
1 BLK FORM 0.1 Z X+0 Y+0 Z-40	Os vretena, súradnice bodu MIN
2 BLK FORM 0.2 X+100 Y+100 Z+0	Súradnice bodu MAX
3 END PGM NOVÝ MM	Koniec programu, názov, merná jednotka

Ovládanie vytvára čísla blokov, ako aj **ZAČIATOK** a **KONIEC** bloku automaticky.

Ak nechcete programovať definíciu polovýrobku, prerušte dialóg pri položke **Plocha spracovania v grafike: XY** stlačením tlačidla **DEL**!

Programovanie pohybov nástroja v nekódovanom texte

Programovanie bloku NC začnite stlačením niektorého osového tlačidla. V hlavičke obrazovky si ovládanie vyžiada všetky požadované údaje.

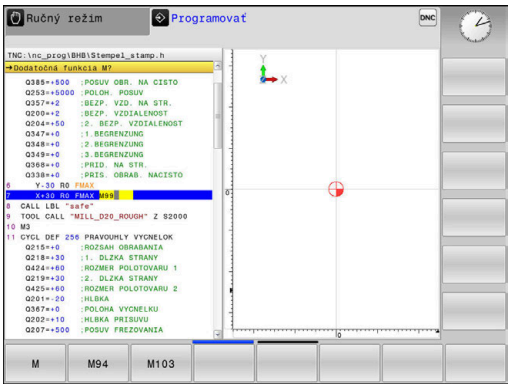

Príklad polohovacieho bloku

SÚRADNICE?

X

- **10** (vložte cieľové súradnice pre os X)

ENT

- Tlačidlom **ENT** na nasledovnú otázku

KOREKCIA POLOMERU: R+/R-/ŽIADNA KOR.:?

ENT

- Vložte **Bez korektúry polomeru**, tlačidlom **ENT** prejdite na nasledujúcu otázku

POSUV F=? /F MAX = ENT

- **100** (vložte posuv pre tento dráhový pohyb 100 mm/min.)

ENT

- Tlačidlom **ENT** na nasledovnú otázku

PRÍDAVNÁ FUNKCIA M?

- Vložte **3** (dodatočná funkcia **M3 Vreteno zap.**).

END

- Po stlačení tlačidla **END** ukončí ovládanie tento dialóg.

Príklad

```
3 X+10 R0 F100 M3
```

Možné vstupy pre posuv

Softvérové tlačidlo	Funkcie na stanovenie posuvu
F MAX	Posuv v rýchloposuve, priebeh po blokoch
F AUTO	Presúvanie s posuvom vypočítaným automaticky z bloku **TOOL CALL**
F	Presúvanie s naprogramovaným posuvom (jednotka mm/min. alebo 1/10 palca/min.). Ovládanie interpretuje posuv pri osiach otáčania v stupňoch/min nezávisle od toho, či je program NC napísaný v mm alebo palcoch
FU	Definovanie posuvu na otáčku (jednotka mm/1a- lebo palec/1). Pozor: V palcových programoch nie je možné kombinovať FU s M136
FZ	Definovanie posuvu na zub (jednotka mm/zub alebo palec/zub). Počet zubov musí byť definovaný v tabuľke nástrojov v stĺpci **CUT**

Tlačidlo	Funkcie na vedenie dialógu
NO ENT	Preskočenie dialógovej otázky
END	Predčasné ukončenie dialógu
DEL	Zrušenie a vymazanie dialógu

Prevzatie skutočných polôh

Ovládanie umožňuje prevzatie aktuálnej polohy nástroja do programu NC, ak napr.

- programujete bloky posuvu,
- programujete cykly.

Na prevzatie správnych hodnôt polohy postupujte takto:

▶ Umiestnite vstupné pole na mieste v bloku NC, na ktorom chcete prevziať polohu

▶ Zvolíte funkciu Prevziať skutočnú polohu

> Ovládanie zobrazí v lište pomocných tlačidiel osi, ktorých polohy môžete prevziať.

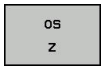

▶ Výber osi

> Ovládanie zapíše aktuálnu polohu vybranej osi do aktívneho vstupného políčka.

Napriek aktívnej korekcii polomeru nástroja preberá ovládanie do roviny obrábania vždy súradnice stredu nástroja.

Ovládanie zohľadní aktívnu korekciu dĺžky nástroja a do osi nástroja prevezme vždy súradnice hrotu nástroja.

Ovládanie ponechá lištu softvérových tlačidiel na výber osi aktívnu až po stlačenie tlačidla **Prevziať skutočnú polohu**. Táto reakcia platí aj v prípade, ak uložíte aktuálny blok NC alebo pomocou dráhovej funkcie otvoríte nový blok NC. Ak pomocou softvérového tlačidla vyberiete vstupnú alternatívu (napr. korekcia polomeru), ovládanie zatvorí lištu softvérových tlačidiel na výber osi.

Editovanie programu NC

> Počas spracovania nemôžete editovať aktívny program NC.

Pri vytváraní alebo zmene programu NC môžete tlačidlami so šípkami alebo softvérovými tlačidlami vybrať ľubovoľný riadok v programe NC a aj jednotlivé slová v bloku NC:

Softvérové tlačidlo / tlačidlo	Funkcia
STR.	Listovať po stránkach nahor
STR.	Listovať po stránkach nadol
ZAČIATOK	Prechod na začiatok programu
KONIEC	Prechod na koniec programu
	Zmena polohy aktuálneho bloku NC na obrazovke. Táto funkcia umožňuje zobraziť viac blokov NC, ktoré sú naprogramované pred aktuálnym blokom NC. Bez funkcie pri úplnom zobrazení programu NC na obrazovke.
	Zmena polohy aktuálneho bloku NC na obrazovke. Táto funkcia umožňuje zobraziť viac blokov NC, ktoré sú naprogramované za aktuálnym blokom NC. Bez funkcie pri úplnom zobrazení programu NC na obrazovke.
↑ ↓	Skok z bloku NC na blok NC
→ ←	Výber jednotlivých slov v bloku NC
GOTO	Zvoľte stanovený blok NC **Ďalšie informácie:** "Použiť tlačidlo GOTO", Strana 122

Softvérové tlačidlo / tlačidlo	Funkcia
CE	■ Nastavenie hodnoty vybraného slova na nulu ■ Vymazanie chybnej hodnoty ■ Vymazanie chybového hlásenia, ktoré sa dá vymazať
NO ENT	Vymazanie vybraného slova
DEL	■ Vymazanie vybraného bloku NC ■ Vymazanie cyklov a častí programu
POSLEDN. NC-BLOKU VLOŽIŤ	Vloženie bloku NC, ktorý ste naposledy upravili alebo vymazali

Vloženie bloku NC na ľubovoľnom mieste

- Vyberte blok NC, za ktorý chcete pripojiť nový blok NC
- Začatie dialógu

Uloženie zmien

Ovládanie ukladá zmeny štandardne automaticky, ak prepnete prevádzkový režim, alebo ak vyberiete správu súborov. Pri cielenom ukladaní zmien v programe NC postupujte takto:

- Vyberte lištu softvérových tlačidiel s funkciami na ukladanie

ULOŽIŤ

- Stlačte softvérové tlačidlo **ULOŽIŤ**
- > Ovládanie uloží všetky zmeny vykonané od posledného uloženia.

Uloženie programu NC do nového súboru

Obsah aktuálne vybraného programu NC môžete uložiť pod iným názvom programu. Postupujte pritom takto:

- Vyberte lištu softvérových tlačidiel s funkciami na ukladanie

ULOŽIŤ POD

- Stlačte softvérové tlačidlo **ULOŽIŤ POD**
- > Ovládanie zobrazí okno, v ktorom môžete vybrať adresár a vložiť nový názov súboru.
- Softvérovým tlačidlom **ZMENIŤ** príp. zvoľte cieľový adresár
- Vložte názov súboru
- Vstup potvrďte softvérovým tlačidlom **OK** alebo tlačidlom **ENT**, resp. operáciu ukončite softvérovým tlačidlom **PRERUŠIŤ**

> Súbor uložený príkazom **ULOŽIŤ POD** nájdete v správe súborov aj pomocou softvérového tlačidla **POSL. Tag**.

Vrátenie zmien späť

Môžete vrátiť späť všetky zmeny, ktoré ste vykonali od posledného uloženia. Postupujte pritom takto:

- Vyberte lištu softvérových tlačidiel s funkciami na ukladanie

- Stlačte softvérové tlačidlo **ZRUŠIŤ ZMENU**
- > ovládanie zobrazí okno, v ktorom môžete úkon potvrdiť alebo prerušiť
- Zmeny odmietnite softvérovým tlačidlom **ÁNO** alebo tlačidlom **ENT**, resp. operáciu prerušte softvérovým tlačidlom **NIE**

Zmena a vloženie slov

- Výber slova v bloku NC
- Prepísanie novým slovom
- > Ihneď po výbere slova je k dispozícii dialóg.
- Dokončenie zmeny: Stlačte tlačidlo **KONIEC**

Ak chcete vložiť nejaké slovo, stláčajte tlačidlá so šípkami (doprava alebo doľava), kým sa zobrazí požadovaný dialóg a zadajte požadovanú hodnotu.

Hľadanie rovnakých slov v rôznych blokoch NC

- Výber slova v bloku NC: stláčajte tlačidlo so šípkou, kým sa neoznačí požadované slovo.

- Výber bloku NC tlačidlami so šípkami
  - Šípka nadol: vyhľadávanie v smere vpred
  - Šípka nahor: vyhľadávanie v smere vzad

Označenie sa nachádza v novo vybranom bloku NC na rovnakom slove ako v bloku NC vybranom predtým.

> Ak ste spustili hľadanie vo veľmi dlhých programoch NC, ovládanie zobrazí symbol s indikátorom priebehu. V prípade potreby môžete hľadanie kedykoľvek prerušiť.

Označenie, kopírovanie, vystrihnutie a vloženie častí programu

S cieľom umožniť kopírovanie častí programu v rámci jedného programu NC, resp. do iného programu NC, ponúka ovládanie nasledujúce funkcie:

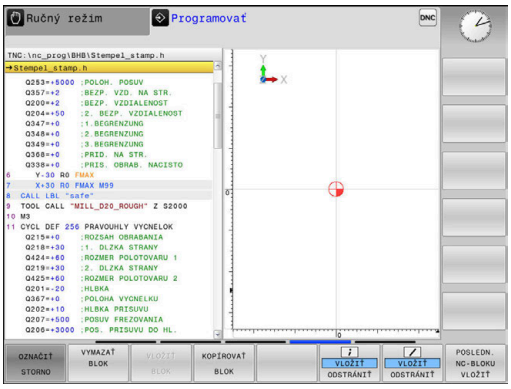

Softvérové tlačidlo	Funkcia
VYZNAČIŤ BLOK	Zapnutie funkcie na označovanie (výber)
OZNAČIŤ STORNO	Vypnutie funkcie na označovanie (výber)
VYS-TRIHNÚŤ BLOK	Vystrihnutie vybraného bloku
VLOŽIŤ BLOK	Vloženie bloku uloženého v pamäti
KOPÍROVAŤ BLOK	Kopírovanie vybraného bloku

Pri kopírovaní častí programu postupujte takto:

- ▶ Vyberte lištu softvérových tlačidiel s funkciami označovania
- ▶ Vyberte prvý blok NC časti programu, ktorá sa má kopírovať
- ▶ Označte prvý blok NC: Stlačte softvérové tlačidlo **VYZNAČIŤ BLOK**.
- > Ovládanie zobrazí blok NC farebne a zobrazí softvérové tlačidlo **OZNAČIŤ STORNO**.
- ▶ Presuňte kurzor na posledný blok NC časti programu, ktorú chcete kopírovať alebo vystrihnúť.
- > Ovládanie zobrazí všetky označené (vybrané) bloky NC inou farbou. Funkciu označovania môžete kedykoľvek ukončiť stlačením softvérového tlačidla **OZNAČIŤ STORNO**.
- ▶ Kopírovanie označenej časti programu: Stlačte softvérové tlačidlo **KOPÍROVAŤ BLOK**. Vystrihnutie označenej časti programu: Stlačte softvérové tlačidlo **VYSTRIHNÚŤ BLOK**.
- > Ovládanie uloží označený blok do pamäte

> ℹ Ak chcete preniesť časť programu do iného programu NC, zvoľte na tomto mieste pomocou správy súborov najskôr požadovaný program NC.

- ▶ Tlačidlami so šípkami vyberte blok NC, za ktorý chcete vložiť kopírovanú (vystrihnutú) časť programu.
- ▶ Vloženie uloženej časti programu: Stlačte softvérové tlačidlo **VLOŽIŤ BLOK**.
- ▶ Ukončenie funkcie označovania: Stlačte softvérové tlačidlo **OZNAČIŤ STORNO**.

Vyhľadávacia funkcia ovládania

Pomocou vyhľadávacej funkcie ovládania môžete vyhľadať akékoľvek texty v programe NC a v prípade potreby ich nahrádzať novými textami.

Hľadať ľubovoľný text

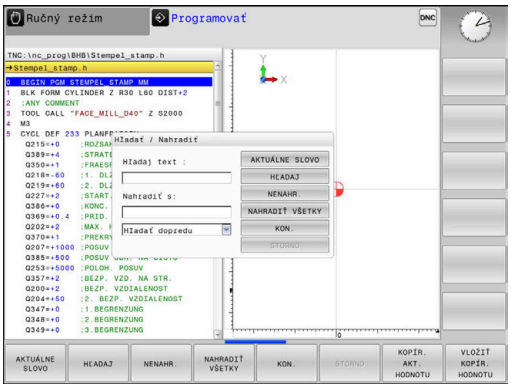

HĽADAJ

- ▶ Vyberte funkciu vyhľadávania
- > Ovládanie zobrazí okno vyhľadávania a ukáže vyhľadávacie funkcie, ktoré sú k dispozícii na lište pomocných tlačidiel.
- ▶ Zadajte hľadaný text, napr.: **TOOL**
- ▶ Vyberte vyhľadávanie v smere vpred alebo vzad

HĽADAJ

- ▶ Spustenie vyhľadávania
- > Ovládanie preskočí do najbližšieho ďalšieho bloku NC, v ktorom je uložený hľadaný text.

HĽADAJ

- ▶ Opakovanie vyhľadávania
- > Ovládanie preskočí do najbližšieho ďalšieho bloku NC, v ktorom je uložený hľadaný text.

KON.

- ▶ Ukončenie vyhľadávacej funkcie: Stlačte softvérové tlačidlo Koniec

Vyhľadanie a nahradenie ľubovoľných textov

UPOZORNENIE

Pozor, hrozí strata údajov!

Funkcie **NENAHR.** a **NAHRADIŤ VŠETKO** prepíšu všetky nájdené prvky syntaxe bez generovania otázok. Pred nahradením nevytvorí ovládanie automaticky žiadnu zálohu existujúcich dát. Pri tom môže dôjsť k nezvratnému poškodeniu programov NC.

- Pred nahrádzaním si príp. vytvorte záložné kópie programov NC
- Funkcie **NENAHR.** a **NAHRADIŤ VŠETKO** používajte s náležitou opatrnosťou

Počas spracovania nie sú funkcie **HĽADAJ** a **NENAHR.** v aktívnom programe NC možné. Tieto funkcie blokuje aj aktívna ochrana proti zápisu.

- Vyberte blok NC, v ktorom je uložené hľadané slovo

HĽADAJ

- Vyberte funkciu vyhľadávania
- > Ovládanie zobrazí okno vyhľadávania a ukáže vyhľadávacie funkcie, ktoré sú k dispozícii na lište pomocných tlačidiel.
- Stlačte softvérové tlačidlo **AKTUÁLNE SLOVO**
- > Ovládanie prevezme prvé slovo aktuálneho bloku NC. Na prevzatie želaného slova príp. opäť stlačte softvérové tlačidlo.

HĽADAJ

- Spustenie vyhľadávania
- > Ovládanie preskočí na najbližší ďalší hľadaný text.

NENAHR.

- Ak chcete nahradiť text a potom prejsť na nasledujúce nájdené miesto, stlačte softvérové tlačidlo **NENAHR.**. Ak chcete nahradiť všetky nájdené miesta v texte, stlačte softvérové tlačidlo **NAHRADIŤ VŠETKO**. Ak nebudete chcieť nahradiť text a budete chcieť preskočiť na nasledujúce nájdené miesto, stlačte softvérové tlačidlo **HĽADAJ**.

KON.

- Ukončenie vyhľadávacej funkcie: Stlačte softvérové tlačidlo Koniec

3.6 Správa súborov

Súbory

Súbory v ovládaní	Typ
Programy NC	
vo formáte HEIDENHAIN	.H
Tabuľky pre	
nástroje	.T
meniče nástrojov	.TCH
nulové body	.D
body	.PNT
vzťažné body	.PR
snímacie systémy	.TP
záložné súbory	.BAK
závislé údaje (napr. členiace body)	.DEP
voľne definovateľné tabuľky	.TAB
Texty ako	
súbory ASCII	.A
textové súbory	.TXT
súbory HTML, napr. protokoly výsledkov cyklov snímacieho systému	.HTML
Pomocné súbory	.CHM

Ak vkladáte do ovládania program NC, dajte tomuto programu najskôr názov. Ovládanie uloží tento program NC do internej pamäte ako súbor s rovnakým názvom. Aj texty a tabuľky ukladá ovládanie ako súbory.

Aby bolo možné rýchlo vyhľadať a spravovať súbory, má ovládanie špeciálne okno na správu súborov. Umožňuje vyvolanie, kopírovanie, premenovanie a vymazanie jednotlivých súborov.

Pomocou ovládania môžete spravovať a ukladať súbory do celkovej veľkosti **2 GB**.

V závislosti od nastavenia vytvorí ovládanie po editovaní a uložení programov NC záložné súbory s príponou *.bak. Tým môže dôjsť k obmedzeniu dostupnej pamäťovej kapacity.

Názvy súborov

K programom NC, tabuľkám a textom pripojí ovládanie ešte príponu, ktorá je od názvu súboru oddelená bodkou. Táto prípona označuje typ súboru.

názov súb.	Typ súboru
PROG20	.H

Názvy súborov, jednotiek a adresárov v ovládaní upravuje nasledujúca norma: The Open Group Base Specifications Issue 6 IEEE Std 1003.1, 2004 Edition (štandard Posix).

Sú povolené nasledujúce znaky:

A B C D E F G H I J K L M N O P Q R S T U V W X Y Z a b c d e f g h i j k l m n o p q r s t u v w x y z 0 1 2 3 4 5 6 7 8 9 _ -

Nasledujúce znaky majú osobitný význam:

Znak	Význam
.	Posledná bodka v názve súboru oddeľuje príponu
\ a /	Pre adresárovú štruktúru
:	Oddeľuje názvy jednotiek od adresára

V záujme prevencie problémov pri prenose dát nepoužívajte žiadne iné znaky. Názvy tabuliek musia začínať písmenami.

Maximálna dovolená dĺžka cesty je 255 znakov. Do dĺžky cesty sa zahŕňajú názvy jednotky, adresára a súboru vrátane prípony.

Ďalšie informácie: "Cesty", Strana 88

Zobrazenie súborov vytvorených v externom prostredí na ovládaní

V ovládaní je nainštalovaných niekoľko prídavných nástrojov, ktoré umožňujú zobrazenie a čiastočne aj spracovanie súborov uvedených v nasledujúcej tabuľke.

Typy súborov	Typ
Súbory PDF	pdf
Tabuľky Excel	xls csv
Internetové súbory	html
Textové súbory	txt ini
Grafické súbory	bmp gif jpg png

Ďalšie informácie: Používateľská príručka Nastavenie, testovanie a priebeh programov NC

Adresáre

Keďže do internej pamäte môžete ukladať veľké množstvo programov NC, resp. súborov, v záujme zachovania prehľadnosti ukladajte jednotlivé súbory do adresárov (zložiek). V týchto adresároch môžete vytvárať ďalšie adresáre, takzvané podadresáre. Tlačidlom **-/+** alebo **ENT** môžete zapnúť alebo vypnúť zobrazenie podadresárov.

Cesty

Cesta uvádza jednotku a všetky adresáre, resp. podadresáre, v ktorých je daný súbor uložený. Jednotlivé údaje sú oddelené znakom \.

> Maximálna dovolená dĺžka cesty je 255 znakov. Do dĺžky cesty sa zahŕňajú názvy jednotky, adresára a súboru vrátane prípony.

Príklad

V jednotke **TNC**bol vytvorený adresár AUFTR1. Potom bol v adresári AUFTR1 ešte vytvorený podadresár NCPROG a do neho bol nakopírovaný program NC PROG1.H. Tento program NC má teda cestu:

TNC:\AUFTR1\NCPROG\PROG1.H

Obrázok vpravo znázorňuje príklad zobrazenia adresárov s rôznymi cestami.

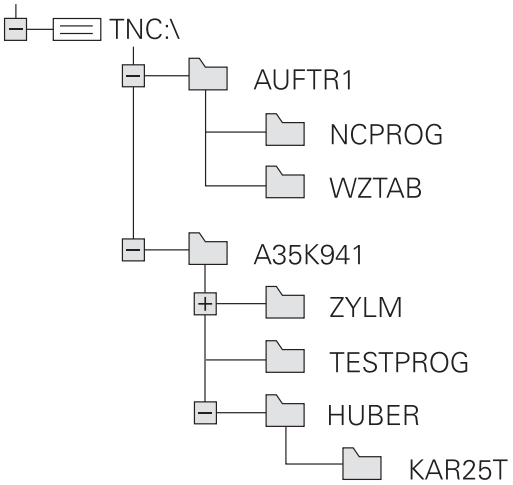

Prehľad: funkcie správy súborov

Softvérové tlačidlo	Funkcia	Strana
KOPÍROVAŤ ABC → XYZ	Kopírovanie jednotlivého súboru	94
VYBRAŤ TYP	Zobrazenie určitého typu súboru	92
NOVÝ SÚBOR	Pripojiť nový súbor	94
POSL. Tag	Zobraziť posledných 10 vybraných súborov	97
VYMAZAŤ	Zmazať súbor	98
SÚBORY	Označiť súbor	99
PREMEN. ABC = XYZ	Premenovať súbor	100
ZABEZP.	Chrániť súbor proti vymazaniu a zmene	101
BEZ. ZAB.	Zrušenie ochrany súboru	101
PRISP.TAB/ NC-PGM	Import súboru zo systému iTNC 530	Pozri používateľskú príručku Nastavenie, testovanie a priebeh programov NC
	Prispôsobenie formátu tabuľky	266
SIEŤ	Správa sieťových jednotiek	Pozri používateľskú príručku Nastavenie, testovanie a priebeh programov NC
BRAŤ EDITOR	Výber editora	101
TRIEDIŤ	Triedenie súborov podľa vlastností	100
KOP. ADR.	Kopírovanie adresára	97
OKNO VŠ.	Vymazať adresár vrátane všetkých podadresárov	

Softvérové tlačidlo	Funkcia	Strana
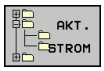	Aktualizovať adresár	
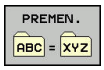	Premenovať adresár	
	Vytvoriť nový adresár	

Vyvolať správu údajov

PGM MGT

- Stlačte tlačidlo **PGM MGT**
- > Ovládanie otvorí okno správy súborov (na obrázku je znázornené základné nastavenie). Ak ovládanie zobrazí iné rozloženie obrazovky, stlačte softvérové tlačidlo **OKNO**).

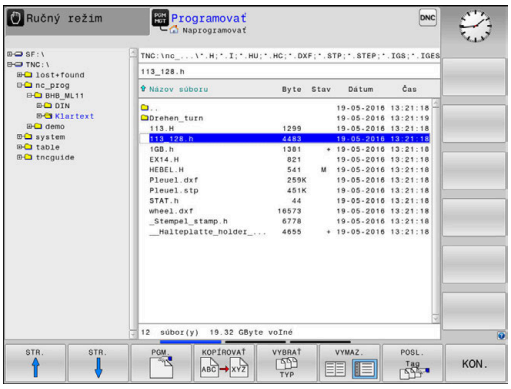

Ľavé úzke okno zobrazuje dostupné jednotky a adresáre. Tieto jednotky označujú zariadenia, ktoré umožňujú ukladanie alebo prenos údajov. Jednotka je interná pamäť ovládania. Ďalšími jednotkami sú rozhrania (RS232, sieť Ethernet), ku ktorým môžete pripojiť napr. osobný počítač. Adresár je vždy označený symbolom fascikla (vľavo) a názvom adresára (vpravo). Podadresáre sú odsadené smerom doprava. Keď sú dostupné podadresáre, môžete ich zobrazenie zapnúť alebo vypnúť tlačidlom **-/+**.

Ak je adresárová štruktúra dlhšia ako obrazovka, môžete na navigovanie použiť rolovaciu lištu alebo pripojenú myš.

Pravé široké okno zobrazuje všetky súbory, ktoré sú uložené vo vybranom adresári. Pre každý súbor je zobrazených niekoľko informácií, ktoré sú rozpísané v nižšie uvedenej tabuľke.

Zobrazenie	Význam
Názov súb.	Názov a typ súboru
Byte	Veľkosť súboru v bajtoch
Stav	Vlastnosť súboru:
E	Súbor je vybraný v prevádzkovom režime **Programovať**
S	Súbor je vybraný v prevádzkovom režime **Test programu**
M	Súbor je vybraný v prevádzkovom režime Priebeh programu
+	Súbor obsahuje nezobrazované závislé súbory s príponou DEP, ktoré slúžia napr. na vykonávanie skúšok použitia nástroja
	Súbor je chránený proti vymazaniu a zmene
	Súbor je chránený proti vymazaniu a zmene, pretože sa práve používa
Dátum	Dátum poslednej zmeny súboru
Čas	Čas poslednej zmeny súboru

Na zobrazenie závislých súborov nastavte parameter stroja **dependentFiles**(č. 122101) na možnosť **MANUAL**.

Výber jednotiek, adresárov a súborov

- Vyvolajte správu súborov: stlačte tlačidlo **PGM MGT**

Navigujte pripojenou myšou alebo stláčajte tlačidlá so šípkami alebo softvérové tlačidlá na presunutie kurzora na požadované miesto na obrazovke:

- Presúva kurzor z pravého do ľavého okna a späť

- Presúva kurzor nahor a nadol v rámci okna

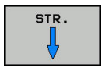

- Presúva kurzor nahor a nadol po stránkach v rámci okna

Krok 1: Výber jednotky

- Označte jednotku v ľavom okne

- Výber jednotky: Stlačte softvérové tlačidlo **PGM.** alebo

- Stlačte tlačidlo **ENT**

Krok 2: Výber adresára

- Vyznačenie adresára v ľavom okne: pravé okno zobrazí automaticky všetky súbory v adresári, ktorý je označený (svetlým poľom).

Krok 3: Výber súboru

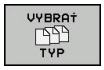

- Stlačte softvérové tlačidlo **VYBRAŤ TYP**

- Stlačte softvérové tlačidlo požadovaného typu súboru alebo

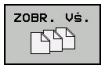

- Na zobrazenie všetkých súborov: Stlačte softvérové tlačidlo **ZOBR. VŠ.** alebo

- Použite zástupné znaky, napr. **4*.h**: Zobrazia sa všetky súbory typu .h, ktoré sa začínajú číslicou 4.

- Označte súbor v pravom okne

- Stlačte softvérové tlačidlo **PGM.** alebo

- Stlačte tlačidlo **ENT**
- > Ovládanie aktivuje vybratý súbor v prevádzkovom režime, z ktorého ste vyvolali správu súborov.

> Ak v správe súborov zadáte začiatočné písmeno hľadaného súboru, kurzor sa automaticky presunie na prvý program NC, ktorého názov sa začína príslušným písmenom.

Vytvorenie nového adresára

- V ľavom okne vyznačte adresár, v ktorom chcete vytvoriť podadresár.

- Stlačte softvérové tlačidlo **NOVÝ ADRESÁR**
- Zadanie názvu adresára

- Stlačte tlačidlo **ENT**

- Stlačte softvérové tlačidlo **OK** na potvrdenie alebo

- Stlačte softvérové tlačidlo **STORNO** na prerušenie

Vytvorenie nového súboru

- Vyberte adresár v ľavom okne, v ktorom chcete vytvoriť nový súbor
- Kurzor umiestnite do pravého okna

- Stlačte softvérové tlačidlo **NOVÝ SÚBOR**
- Zadajte názov súboru s príponou

- Stlačte tlačidlo **ENT**

Kopírovanie jednotlivého súboru

- Presuňte kurzor na súbor, ktorý sa má kopírovať

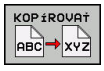

- Stlačte softvérové tlačidlo **KOPÍROVAŤ**: Vyberte funkciu kopírovania
> Ovládanie otvorí prekrývacie okno.

Kopírovanie súboru do aktuálneho adresára

- Zadajte názov cieľového súboru

- Stlačte tlačidlo **ENT** alebo softvérové tlačidlo **OK**
> Ovládanie skopíruje súbor do aktuálneho adresára. Pôvodný súbor zostane zachovaný.

Kopírovanie súboru do iného adresára

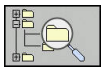

- Stlačením softvérového tlačidla **Cieľový adresár** zobrazte prekrývacie okno, v ktorom môžete vybrať cieľový adresár

- Stlačte tlačidlo **ENT** alebo softvérové tlačidlo **OK**
> Ovládanie skopíruje súbor s rovnakým názvom do vybratého adresára. Pôvodný súbor zostane zachovaný.

> Keď spustíte kopírovanie tlačidlom **ENT** alebo softvérovým tlačidlom **OK**, ovládanie zobrazí priebeh.

Kopírovanie súborov do iného adresára

- Vyberte rozdelenie obrazovky s rovnako veľkými oknami

Pravé okno

- Stlačte softvérové tlačidlo **ZOBRAZ STROM**
- Presuňte kurzor na adresár, do ktorého chcete kopírovať súbory,

Ľavé okno

- Stlačte softvérové tlačidlo **ZOBRAZ STROM**
- Vyberte adresár so súbormi, ktoré chcete kopírovať a softvérovým tlačidlom **UKÁŽ SÚBORY** zobrazte súbory

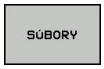

- Stlačte softvérové tlačidlo Označiť: Zobrazia sa funkcie na označenie súborov

- Stlačte softvérové tlačidlo Označiť súbor: Presuňte kurzor na súbor, ktorý chcete kopírovať a označte ho. Ak chcete, označte rovnakým spôsobom ďalšie súbory

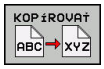

- Stlačte softvérové tlačidlo Kopírovať: Označené súbory sa nakopírujú do cieľového adresára

Ďalšie informácie: "Označenie súborov", Strana 99

Ak ste označili súbory nielen v ľavom, ale aj v pravom okne, ovládanie skopíruje súbory z adresára, v ktorom sa nachádza kurzor.

Prepísanie súborov

Ak kopírujete súbory do adresára, v ktorom sa nachádzajú súbory s rovnakým názvom, ovládanie sa opýta, či sa súbory v cieľovom adresári smú prepísať:

- Prepísanie všetkých súborov (je označené políčko **Existujúce súbory**): Stlačte softvérové tlačidlo **OK** alebo
- Zakázanie prepisovania súborov: Stlačte softvérové tlačidlo **STORNO**

Ak chcete prepísať chránený súbor, označte políčko **Chrán. súbory** alebo zrušte proces.

Kopírovať tabuľku

Import riadkov do tabuľky

Ak skopírujete tabuľku do existujúcej tabuľky, softvérovým tlačidlom **NAHRADIŤ POLIA** môžete prepísať jednotlivé riadky. Predpoklady:

- musí existovať cieľová tabuľka
- kopírovaný súbor smie obsahovať iba nahrádzané riadky,
- typ súboru tabuliek sa musí zhodovať

UPOZORNENIE

Pozor, hrozí strata údajov!

Funkcia **NAHRADIŤ POLIA** prepíše bez generovania otázok všetky riadky v cieľovom súbore, ktoré obsahuje nakopírovaná tabuľka. Pred nahradením nevytvorí ovládanie automaticky žiadnu zálohu existujúcich dát. Pri tom môže dôjsť k nezvratnému poškodeniu tabuliek.

- ▶ Pred nahrádzaním si príp. vytvorte záložné kópie tabuliek
- ▶ Funkciu **NAHRADIŤ POLIA** používajte s náležitou opatrnosťou

Príklad

Na zoraďovacom prístroji ste zmenili dĺžku a polomer pre desať nových nástrojov. Zoraďovací prístroj potom vytvorí tabuľku nástrojov TOOL_Import.T s desiatimi riadkami, teda s desiatimi nástrojmi.

Postupujte nasledovne:

- ▶ Nakopírujte tabuľku z externého dátového nosiča do ľubovoľného adresára.
- ▶ Nakopírujte externe vytvorenú tabuľku so správou súborov ovládania do existujúcej tabuľky TOOL.T
- > Ovládanie sa spýta, či sa má prepísať existujúcu tabuľku nástrojov TOOL.T.
- ▶ Stlačte softvérové tlačidlo **ÁNO**
- > Ovládanie úplne prepíše aktuálny súbor TOOL.T. Po kopírovaní sa teda TOOL.T skladá z 10 riadkov.
- ▶ Alternatívne stlačte softvérové tlačidlo **NAHRADIŤ POLIA**
- > Ovládanie prepíše v súbore TOOL.T 10 riadkov. Údaje zvyšných riadkov ponechá ovládanie bez zmeny

Extrahovanie riadkov z tabuľky

V tabuľke môžete označiť jeden alebo viacero riadkov a uložiť ich do samostatnej tabuľky.

Postupujte nasledovne:

- ▶ Otvorte tabuľku, z ktorej chcete kopírovať riadky
- ▶ Tlačidlami so šípkou vyberte prvý kopírovaný riadok
- ▶ Stlačte softvérové tlačidlo **PRÍD. FUNKC.**
- ▶ Stlačte softvérové tlačidlo **SÚBORY**
- ▶ Príp. označte ďalšie riadky
- ▶ Stlačte softvérové tlačidlo **ULOŽIŤ POD**
- ▶ Zadajte názov tabuľky, pod ktorým sa majú uložiť vybrané riadky

Kopírovanie adresára

- Presuňte kurzor v pravom okne na adresár, ktorý chcete skopírovať
- Stlačte softvérové tlačidlo **KOPÍROVAŤ**
- > Ovládanie zobrazí okno na výber cieľového adresára.
- Vyberte cieľový adresár a výber potvrďte klávesom **ENT** alebo softvérovým tlačidlom **OK**
- > Ovládanie nakopíruje vybraný adresár vrátane podadresárov do zvoleného cieľového adresára.

Výber jedného z naposledy vybraných súborov

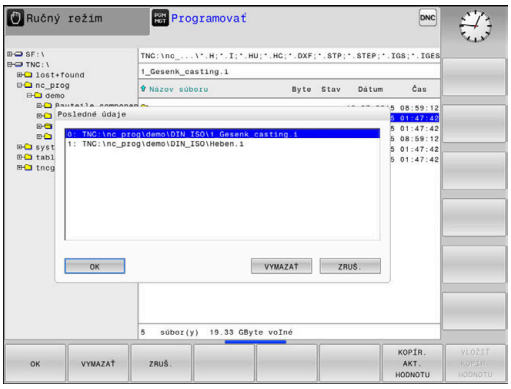

PGM MGT

- Vyvolajte správu súborov: stlačte tlačidlo **PGM MGT**

POSL. Tag

- Zobrazenie posledných desiatich vybraných súborov: Stlačte softvérové tlačidlo **POSL. Tag**

Pomocou tlačidiel so šípkami presuňte kurzor na súbor, ktorý chcete vybrať:

- Presúva kurzor nahor a nadol v rámci okna

OK

- Výber súboru: Stlačte softvérové tlačidlo **OK** alebo

ENT

- Stlačte tlačidlo **ENT**

> Softvérovým tlačidlom **KOPÍR. AKT. HODNOTU** môžete skopírovať cestu označeného súboru. Skopírovanú cestu môžete použiť neskôr, napr. pri vyvolaní programu pomocou tlačidla **PGM CALL**.

Vymazanie súboru

UPOZORNENIE

Pozor, hrozí strata údajov!

Funkcia **ZMAZAŤ** vymaže súbor definitívne. Pred vymazaním nevytvorí ovládanie automaticky žiadnu zálohu súboru, napr. v koši. Súbory sú nenávratne odstránené.

- Dôležité údaje si pravidelne zálohujte na externých jednotkách

Postupujte nasledovne:

- Presuňte kurzor na súbor, ktorý chcete vymazať

- Stlačte softvérové tlačidlo **VYMAZAŤ**
- > Ovládanie zobrazí otázku, či sa má súbor skutočne vymazať.
- Stlačte softvérové tlačidlo **OK**
- > Ovládanie vymaže súbor.
- Alternatívne stlačte softvérové tlačidlo **STORNO**
- > Ovládanie preruší postup.

Vymazanie adresára

UPOZORNENIE

Pozor, hrozí strata údajov!

Funkcia **OKNO VŠ.** definitívne vymaže všetky súbory adresára. Pred vymazaním nevytvorí ovládanie automaticky žiadnu zálohu súborov, napr. v koši. Súbory sú nenávratne odstránené.

- Dôležité údaje si pravidelne zálohujte na externých jednotkách

Postupujte nasledovne:

- Presuňte kurzor na adresár, ktorý chcete vymazať

- Stlačte softvérové tlačidlo **VYMAZAŤ**
- > Ovládanie zobrazí výzvu, či sa má vymazať adresár so všetkými podadresármi a súbormi.
- Stlačte softvérové tlačidlo **OK**
- > Ovládanie vymaže adresár.
- Alternatívne stlačte softvérové tlačidlo **STORNO**
- > Ovládanie preruší postup.

Označenie súborov

Softvérové tlačidlo	Funkcia na označenie
OZNAČIŤ SÚBOR	Označenie (výber) jednotlivého súboru
OZNAČIŤ VŠETKY SÚBORY	Označenie (výber) všetkých súborov v adresári
ZRUŠIŤ OZNAČENIE	Zrušenie označenia jedného súboru
ZRUŠIŤ VŠETKY OZNAČENIA	Zrušenie označenia všetkých súborov

Funkcie, ako je kopírovanie alebo vymazávanie súborov, môžete použiť nielen pre jednotlivé súbory, ale aj pre viac súborov súčasne. Viac súborov označíte (vyberiete) takto:

- Presuňte kurzor na prvý súbor

SÚBORY
- Zobrazte funkciu označovania: Stlačte softvérové tlačidlo **SÚBORY**

OZNAČIŤ SÚBOR
- Označte súbor: Stlačte softvérové tlačidlo **OZNAČIŤ SÚBOR**

- Presuňte kurzor na ďalší súbor

OZNAČIŤ SÚBOR
- Označte ďalší súbor: Stlačte softvérové tlačidlo **OZNAČIŤ SÚBOR** atď.

Kopírovanie označených súborov:

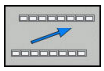
- Zatvorte aktívnu lištu softvérových tlačidiel

KOPÍROVAŤ ABC XYZ
- Stlačte softvérové tlačidlo **KOPÍROVAŤ**

Vymazanie označených súborov:

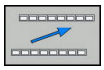
- Zatvorte aktívnu lištu softvérových tlačidiel

VYMAZAŤ
- Stlačte softvérové tlačidlo **VYMAZAŤ**

Premenovanie súboru

- Presuňte kurzor na súbor, ktorý chcete premenovať

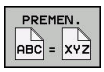

- Zvoľte funkciu na premenovanie: Stlačte softvérové tlačidlo **PREMEN.**
- Vložte nový názov súboru; typ súboru sa nedá meniť
- Vykonajte premenovanie: Stlačte softvérové tlačidlo **OK** alebo tlačidlo **ENT**

Triedenie súborov

- Vyberte adresár, v ktorom chcete triediť súbory

- Stlačte softvérové tlačidlo **TRIEDIŤ**
- Stlačte softvérové tlačidlo s príslušným kritériom zobrazenia
  - **TRIEDIŤ PODĽA MENA**
  - **TRIEDIŤ PODĽA VEĽKOSTI**
  - **TRIEDIŤ PODĽA DÁTUMU**
  - **TRIEDIŤ PODĽA TYPU**
  - **TRIEDIŤ PODĽA STAVU**
  - **NETRIEDIŤ**

Prídavné funkcie

Ochrana súboru a zrušenie ochrany súboru

- Prejdite kurzorom na chránený súbor

- Vyberte prídavné funkcie:
  Stlačte softvérové tlačidlo **DODATOČ. FUNK.**

- Aktivácia ochrany súboru:
  Stlačte softvérové tlačidlo **ZABEZP.**

> Súbor získa symbol ochrany (Protect).

- Zrušenie ochrany súboru:
  Stlačte softvérové tlačidlo **BEZ. ZAB.**

Výber editora

- Prejdite kurzorom na otváraný súbor

- Vyberte prídavné funkcie:
  Stlačte softvérové tlačidlo **DODATOČ. FUNK.**

- Výber editora:
  Stlačte softvérové tlačidlo **BRAŤ EDITOR**
- Označte požadovaný editor
  - **TEXT-EDITOR** pre textové súbory, napr. **.A** alebo **.TXT**
  - **PROGRAM-EDITOR** pre programy NC **.H** a **.I**
  - **TABLE-EDITOR** pre tabuľky, napr. **.TAB** alebo **.T**
  - **BPM-EDITOR** pre tabuľky paliet **.P**
- Stlačte softvérové tlačidlo **OK**

Pripojenie a odstránenie USB zariadenia

Pripojené USB zariadenia s podporovaným systémom súborov rozpozná ovládanie automaticky.

Pri odstraňovaní zariadení USB postupujte takto:

- Presuňte kurzor do ľavého okna
- Stlačte softvérové tlačidlo **DODATOČ. FUNK.**

- Odstráňte USB zariadenie

Ďalšie informácie: Používateľská príručka Nastavenie, testovanie a priebeh programov NC

4

Nástroje

4.1 Vstupy týkajúce sa nástroja

Posuv F

Posuv **F** je rýchlosť, ktorou sa po svojej dráhe pohybuje stred nástroja. Maximálny posuv môže byť pre každú os odlišný a je definovaný v parametroch stroja.

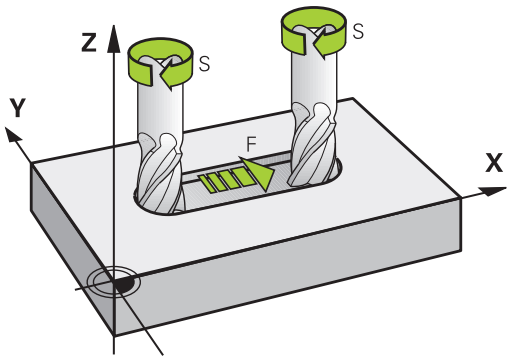

Zadanie

Posuv môžete zadať v bloku **TOOL CALL** (vyvolanie nástroja) a v každom polohovacom bloku.

V milimetrových programoch zadajte posuv **F** v jednotke mm/min., v palcových programoch z dôvodov rozlíšenia v 1/10 palca/min. Alternatívne môžete definovať posuv pomocou softvérových tlačidiel v milimetroch na otáčku (mm/1) **FU** alebo milimetroch na jeden zub (mm/zub) **FZ**.

Rýchloposuv

Pre rýchloposuv zadajte **F MAX**. Na zadanie hodnoty **F MAX** stlačte po dialógovej otázke **Posuv F= ?** tlačidlo **ENT** alebo softvérové tlačidlo **FMAX**.

> Ak chcete stroj presúvať rýchloposuvom, môžete naprogramovať aj príslušnú číselnú hodnotu, napr. **F30000**. Tento rýchloposuv pôsobí na rozdiel od **FMAX** nielen v rámci bloku, ale až dovtedy, kým nenaprogramujete nový posuv.

Trvanie účinnosti

Posuv naprogramovaný číselnou hodnotou platí až po blok NC, v ktorom je naprogramovaný nový posuv. **F MAX** platí len pre blok NC, v ktorom bol naprogramovaný. Po bloku NC s **F MAX** platí znovu posledný posuv naprogramovaný číselnou hodnotou.

Zmena počas vykonávania programu

Počas vykonávania programu zmeníte posuv pomocou potenciometra posuvu F.

Potenciometer posuvu znižuje naprogramovaný posuv a neovplyvňuje posuv, ktorý vypočítalo ovládanie.

Otáčky vretena S

Otáčky vretena S zadáte v jednotkách otáčky za minútu (ot./min.)v bloku **TOOL CALL** (vyvolanie nástroja). Reznú rýchlosť Vc môžete prípadne definovať tiež v metroch za minútu (m/min).

Naprogramovaná zmena

V programe NC môžete meniť otáčky vretena pomocou bloku **TOOL CALL** (vyvolanie nástroja) tým, že zadáte len nové otáčky vretena.

Postupujte nasledovne:

TOOL CALL

- Stlačte tlačidlo **TOOL CALL**
- Dialóg **Číslo nástroja?** preskočte stlačením tlačidla **NO ENT**
- Dialóg **Os vretena paralelná X/Y/Z?** preskočte stlačením tlačidla **NO ENT**
- V dialógu **Otáčky vretena S=?** vložte nové otáčky vretena alebo softvérovým tlačidlom **VC** prepnite na zadanie reznej rýchlosti

END

- Potvrďte vstup tlačidlom **END**.

V nasledujúcich prípadoch zmení ovládanie len otáčky:

- **TOOL CALL** blok bez názvu nástroja, čísla nástroja a osi nástroja
- **TOOL CALL** blok bez názvu nástroja, čísla nástroja, s rovnakou osou nástroja ako v predchádzajúcom bloku **TOOL CALL**

V nasledujúcich prípadoch vykoná ovládanie makro zmeny nástroja a prejde príp. do sesterského nástroja:

- **TOOL CALL** blok s číslom nástroja
- **TOOL CALL** blok s názvom nástroja
- **TOOL CALL** blok bez názvu nástroja alebo čísla nástroja, so zmeneným smerom osi nástroja

Zmena počas vykonávania programu

Počas vykonávania programu zmeníte otáčky vretena pomocou potenciometra otáčok vretena S.

4.2 Údaje nástroja

Predpoklady pre korekciu nástroja

Bežne sa súradnice Pohyby programujú podľa okótovania obrobku na výkrese. Aby ovládanie mohlo vypočítať dráhu stredu nástroja, teda vykonať korekciu nástroja, musíte pre každý použitý nástroj vložiť jeho dĺžku a polomer.

Nástrojové údaje môžete vložiť buď pomocou funkcie **TOOL DEF** priamo do programu NC, alebo osobitne do tabuliek nástrojov. Ak vkladáte údaje o nástroji do tabuliek, sú k dispozícii ešte ďalšie informácie špecifické pre daný nástroj. Pri vykonávaní programu NC zohľadňuje ovládanie všetky vložené informácie.

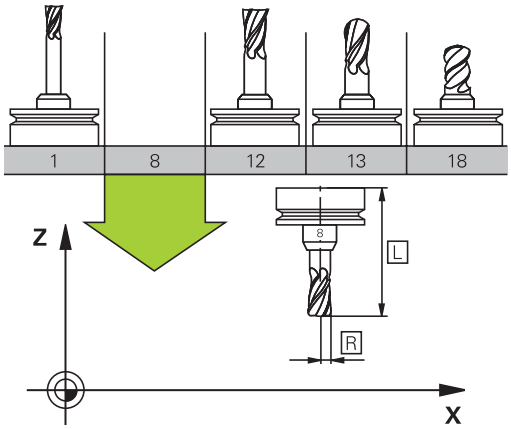

Číslo nástroja, názov nástroja

Každý nástroj je označený číslom od 0 do 32767. Ak pracujete s tabuľkou nástrojov, môžete navyše vložiť aj názov nástroja. Názvy nástrojov smú obsahovať maximálne 32 znakov.

> **Prípustné znaky**: # $ % & , - _ . 0 1 2 3 4 5 6 7 8 9 @ A B C D E F G H I J K L M N O P Q R S T U V W X Y Z
>
> Malé písmená nahradí ovládanie pri ukladaní automaticky príslušnými veľkými písmenami.
>
> **Zakázané znaky**: <medzera> ! “ ‘ ( ) * + : ; < = > ? [/] ^ ` { | } ~

Nástroj s číslom 0 je nastavený ako nulový nástroj a má dĺžku L=0 a polomer R=0. V tabuľkách nástrojov by ste mali definovať nástroj T0 rovnako s L=0 a R=0.

Dĺžka nástroja L

Dĺžku nástroja L by ste mali zásadne zadávať ako absolútnu dĺžku vzhľadom na vzťažný bod nástroja.

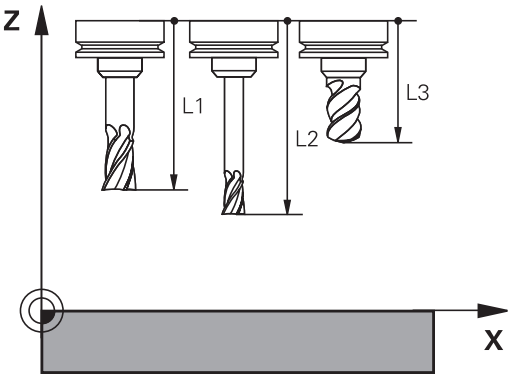

Polomer nástroja R

Polomer nástroja R vložte priamo.

Hodnoty delta dĺžok a polomerov

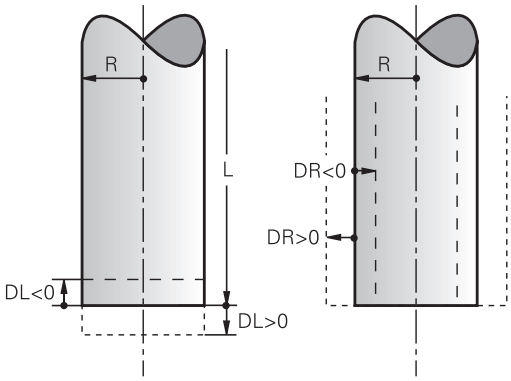

Hodnoty delta označujú odchýlky pre dĺžku a polomer nástrojov.

Kladná hodnota delta platí pre prídavok (**DL**, **DR**>0). Pri obrábaní s prídavkom vložte hodnotu pre prídavok pri programovaní vyvolania nástroja **TOOL CALL**.

Záporná hodnota delta znamená záporný prídavok (**DL**, **DR**<0). Záporný prídavok sa vkladá v tabuľke nástrojov pri opotrebení nástroja.

Hodnoty delta vkladajte ako číselné hodnoty, v bloku **TOOL CALL** môžete odovzdať hodnotu tiež pomocou parametra Q.

Vstupný rozsah: Hodnoty delta smú byť maximálne ±99,999 mm.

> Hodnoty delta z tabuľky nástrojov ovplyvňujú grafické zobrazenie simulácie úberu.
>
> Hodnoty delta z bloku **TOOL CALL** nemenia veľkosť **nástroja** zobrazenú v simulácii. Naprogramované hodnoty delta ale posúvajú **nástroj** v simulácii o definovanú hodnotu.

Vloženie údajov o nástroji do programu NC

> Dodržujte pokyny uvedené v príručke stroja!
>
> Výrobca stroja určuje rozsah funkcií funkcie **TOOL DEF**.

Číslo, dĺžku a polomer zadefinujete pre určitý nástroj v programe NC v bloku **TOOL DEF**:

Pri definícii postupujte nasledovne:

TOOL DEF

- Stlačte tlačidlo **TOOL DEF**

ČÍSLO NÁSTROJA

- Stlačte požadované softvérové tlačidlo
  - **Číslo nástroja**
  - **NÁZOV NÁSTROJA**
  - **QS**
- **Dĺžka nástroja**: hodnota korekcie pre dĺžku
- **Polomer nástroja**: hodnota korekcie pre polomer

Príklad

```
4 TOOL DEF 5 L+10 R+5
```

Vyvolanie údajov nástrojov

Pred vyvolaním nástroja ho definujte v bloku **TOOL DEF** alebo v tabuľke nástrojov.

Vyvolanie nástroja **TOOL CALL** naprogramujte v programe NC s nasledujúcimi údajmi:

- Stlačte tlačidlo **TOOL CALL**
- **Číslo nástroja**: Vložte číslo alebo názov nástroja. Pomocou softvérového tlačidla **NÁZOV NÁSTROJA** môžete vložiť názov, pomocou softvérového tlačidla **QS** zadáte parameter reťazca. Ovládanie automaticky umiestni názov nástroja do úvodzoviek. Parametru reťazca musíte najskôr priradiť názov daného nástroja. Mená sa viažu na položku v aktívnej tabuľke nástrojov TOOL.T.

- Alternatívne stlačte softvérové tlačidlo **PGM.**
- > Ovládanie otvorí okno, ktoré vám umožní priamy výber nástroja z tabuľky nástrojov TOOL.T.
- Na vyvolanie nástroja s inými korekčnými hodnotami vložte za desatinný znak index definovaný v tabuľke nástrojov.
- **Os vretena paralelná s X/Y/Z**: vložte os nástroja
- **Otáčky vretena S**: vložte počet otáčok vretena S v otáčkach za minútu (ot./min). Reznú rýchlosť Vc môžete alternatívne definovať v metroch za minútu (m/min). Na tento účel stlačte softvérové tlačidlo **VC**
- **Posuv F**: Posuv **F** zadajte v milimetroch za minútu (mm/min.). Alternatívne môžete definovať posuv pomocou softvérových tlačidiel v milimetroch na otáčku (mm/1) **FU** alebo milimetroch na jeden zub (mm/zub) **FZ**. Posuv pôsobí dovtedy, kým v niektorom polohovacom bloku alebo v bloku **TOOL CALL** nenaprogramujete nový posuv
- **Prídavok na dĺžku nástroja DL**: hodnota delta pre dĺžku nástroja
- **Prídavok na polomer nástroja DR**: hodnota delta pre polomer nástroja
- **Prídavok na polomer nástroja DR2**: hodnota delta pre polomer nástroja 2

V nasledujúcich prípadoch zmení ovládanie len otáčky:
- **TOOL CALL** blok bez názvu nástroja, čísla nástroja a osi nástroja
- **TOOL CALL** blok bez názvu nástroja, čísla nástroja, s rovnakou osou nástroja ako v predchádzajúcom bloku **TOOL CALL**

V nasledujúcich prípadoch vykoná ovládanie makro zmeny nástroja a prejde príp. do sesterského nástroja:
- **TOOL CALL** blok s číslom nástroja
- **TOOL CALL** blok s názvom nástroja
- **TOOL CALL** blok bez názvu nástroja alebo čísla nástroja, so zmeneným smerom osi nástroja

Výber nástroja v prekrývacom okne

V prekrývacom okne môžete vyhľadať nástroj nasledovne:

GOTO
- ▶ Stlačte tlačidlo **GOTO**
- ▶ Alternatívne stlačte softvérové tlačidlo **HĽADAJ**
- ▶ Zadajte názov nástroja alebo číslo nástroja

ENT
- ▶ Stlačte tlačidlo **ENT**
- > Ovládanie prejde na prvý nástroj zodpovedajúci zadanému kritériu vyhľadávania.

Pripojenou myšou môžete spúšťať nasledujúce funkcie:
- Po kliknutí na stĺpec záhlavia tabuľky usporiada ovládanie údaje vo vzostupnom alebo zostupnom poradí
- Kliknutím do stĺpca hlavičky tabuľky a následným presunutím pri stlačenom tlačidle myši môžete upraviť šírku stĺpcov.

Zobrazené prekrývacie okná môžete pri vyhľadávaní podľa čísla a názvu nástroja nakonfigurovať vzájomne odlišne. Vytriedené poradie a šírky stĺpcov zostanú zachované aj po vypnutí ovládania.

Vyvolanie nástroja

Vyvoláva sa nástroj číslo 5 v osi nástroja Z, s otáčkami vretena 2500 ot./min. a posuvom 350 mm/min. Prídavok na dĺžku nástroja a polomer nástroja 2 je 0,2 mm, resp. 0,05 mm, menší rozmer pre polomer nástroja je 1 mm.

Príklad

```
20 TOOL CALL 5.2 Z S2500 F350 DL+0,2 DR-1 DR2+0,05
```

Písmeno **D** pred **L**, **R** a **R2** označuje hodnotu delta.

Predvoľba nástrojov

Dodržujte pokyny uvedené v príručke stroja!

Funkcia predvoľby nástrojov prostredníctvom **TOOL DEF** závisí od vyhotovenia stroja.

Ak používate tabuľky nástrojov, pomocou bloku **TOOL DEF** vykonáte predvoľbu ďalšieho používaného nástroja. Na tento účel vložte číslo nástroja, parameter Q, parameter QS alebo názov nástroja v úvodzovkách.

Výmena nástroja

Automatická výmena nástroja

Dodržujte pokyny uvedené v príručke stroja!

Výmena nástroja je funkcia, ktorá závisí od vyhotovenia daného stroja.

Pri automatickej výmene nástroja sa vykonávanie programu nepreruší. Pri vyvolaní nástroja pomocou **TOOL CALL** založí ovládanie nástroj zo zásobníka nástrojov.

Prekročenie životnosti

Túto funkciu musí povoliť a upraviť výrobca vášho stroja.

Stav nástroja závisí na konci plánovanej životnosti okrem iného od typu nástroja, druhu obrábania a materiálu obrobku. Do stĺpca **OVRTIME** tabuľky nástrojov vložte čas v minútach, počas ktorého sa nástroj smie používať aj nad rámec životnosti.

Výrobca stroja určí, či je tento stĺpec uvoľnený a ako sa použije pri vyhľadávaní nástroja.

4.3 Korekcia nástroja

Úvod

Ovládanie koriguje dráhu nástroja o korekčnú hodnotu pre dĺžku nástroja v osi vretena a o polomer nástroja v rovine obrábania.

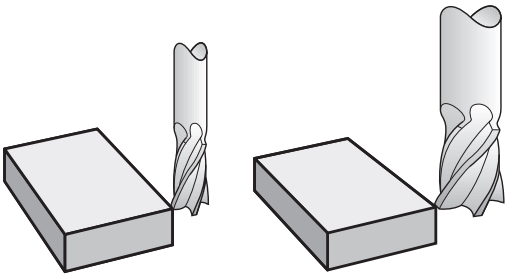

Korekcia dĺžky nástroja

Korekcia nástroja pre dĺžku je účinná po vyvolaní nástroja. Zruší sa ihneď po vyvolaní nástroja s dĺžkou L = 0 (napr. **TOOL CALL 0**).

UPOZORNENIE

Pozor, nebezpečenstvo kolízie!

Ovládanie použije definované dĺžky nástrojov na korekciu dĺžky nástrojov. Výsledkom nesprávnych dĺžok nástrojov bude aj nesprávna korekcia dĺžky nástrojov. Pri nástrojoch s dĺžkou **0** a po bloku **TOOL CALL 0** nevykoná ovládanie žiadnu korekciu dĺžky ani kontrolu kolízií. Počas nasledujúcich polohovaní nástrojov hrozí nebezpečenstvo kolízie!

- Pre nástroje definujte vždy skutočnú dĺžku nástrojov (nie len rozdiely).
- Blok **TOOL CALL 0** používajte výlučne na vyprázdnenie vretena

Pri korekcii polomeru sa zohľadňujú hodnoty delta nielen z bloku **TOOL CALL**, ale aj z tabuľky nástrojov.

Korekčná hodnota = $L + DL_{\text{blok TOOL CALL}} + DL_{TAB}$ s

L:	Dĺžka nástroja **L** z bloku **TOOL DEF** alebo z tabuľky nástrojov
$DL_{\text{blok TOOL CALL}}$:	Prídavok **DL** na dĺžku z bloku **TOOL CALL**
DL_{TAB}:	Prídavok **DL** na dĺžku z tabuľky nástrojov

Korekcia polomeru nástroja pri polohovacích blokoch rovnobežných s osami

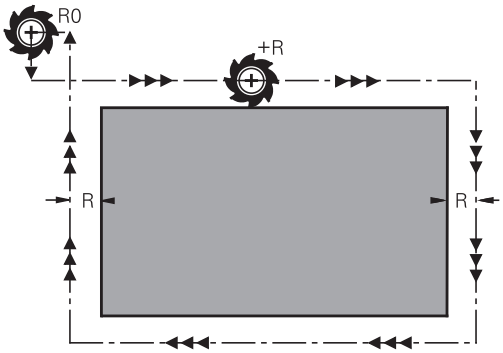

Ovládanie môže polohovacími blokmi rovnobežnými s osami korigovať polomer nástroja v rovine obrábania. Takto môžete rozmery z výkresu vkladať priamo bez predchádzajúceho prepočtu polôh. Dráha posuvu sa predĺži alebo skráti o polomer nástroja.

- **R+** predlžuje dráhu nástroja o polomer nástroja
- **R-** skracuje dráhu nástroja o polomer nástroja
- **R0** polohuje nástroj pomocou stredu nástroja

Korekcia polomeru je účinná, len čo sa nástroj vyvolá a presúva sa pohybu rovnobežného s osou v rovine obrábania s **R+**/**R-**.

> Korekcia polomeru nie je účinná pri polohovaniach v osi vretena.
>
> V polohovacom bloku, ktorý neobsahuje údaj pre korekciu polomeru, zostane aktívna naposledy vybraná korekcia polomeru.

Pri korekcii polomeru zohľadňuje ovládanie hodnoty delta nielen z bloku **TOOL CALL**, ale aj z tabuľky nástrojov:

Korekčná hodnota = **R** + **DR** $_{\text{blok TOOL CALL}}$ + **DR**$_{\text{TAB}}$ s

R:	Polomer nástroja **R** z bloku **TOOL DEF** alebo z tabuľky nástrojov
DR $_{\text{blok TOOL CALL}}$:	Prídavok **DR** na polomer z bloku **TOOL CALL**
DR $_{\text{TAB}}$:	Prídavok **DR** na polomer z tabuľky nástrojov

Dráhové pohyby bez korekcie polomeru: R0

Nástroj prechádza svojím stredom , resp. na naprogramované súradnice.

Použitie: vŕtanie, predpolohovanie.

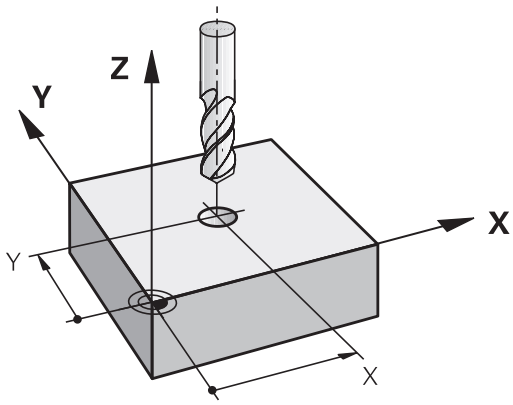

Vloženie korekcie polomeru

Korekciu polomeru vložte do polohovacieho bloku. Zadajte súradnicu cieľového bodu a potvrďte tlačidlom **ENT**.

KOREKCIA POLOMERU: R+/R-/ŽIADNA KOR.?

R+ ▶ Dráha posuvu nástroja sa predĺži o polomer nástroja

R− ▶ Dráha posuvu nástroja sa skráti o polomer nástroja

ENT ▶ Pohyb nástroja bez korekcie polomeru alebo zrušenie korekcie polomeru: stlačte tlačidlo **ENT**

END ▶ Ukončenie bloku NC: Stlačte tlačidlo **END**

5

Programovanie pohybov nástroja

5.1 Základy

Pohyby nástroja v programe NC

Oranžovými osovými tlačidlami otvorte dialógové okno pre polohovací blok rovnobežný s osou. Riadenie si postupne vyžiada všetky informácie a pridá blok NC do programu NC.

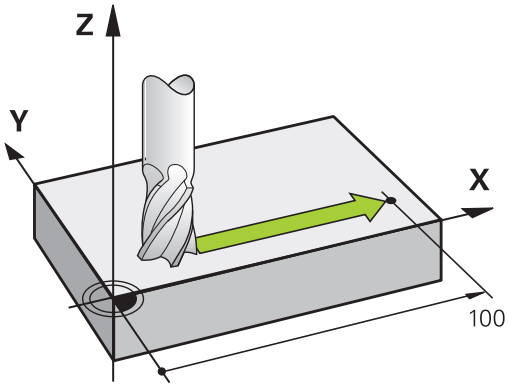

X

- **Súradnice** koncového bodu pohybu
- **Korekcia polomeru R+/R-/R0**
- **Posuv F**
- **Prídavná funkcia M**

Príklad bloku NC

```
6 X+45 R+ F200 M3
```

Vždy programujete smer pohybu nástroja. Podľa konštrukcie vášho stroja sa pri obrábaní posúva buď nástroj, alebo stôl stroja, na ktorom je obrobok upnutý.

UPOZORNENIE

Pozor, nebezpečenstvo kolízie!

Ovládanie vykoná automatickú kontrolu kolízií medzi nástrojom a obrobkom. Nesprávne predpolohovanie môže spôsobiť dodatočné narušenia obrysu. Počas prísuvu nebezpečenstvo kolízie!

- Naprogramujte vhodné predpolohovanie
- Priebeh a obrys skontrolujte pomocou grafickej simulácie

Korekcia polomeru

Riadenie dokáže automaticky korigovať polomer nástroja.
V polohovacích blokoch rovnobežných s osou môžete nastaviť, či riadenie predĺži (R+,) alebo skráti (R-) dráhu posuvu o polomer nástroja.

Ďalšie informácie: "Korekcia polomeru nástroja pri polohovacích blokoch rovnobežných s osami", Strana 112

Prídavné funkcie M

Dodatočnými funkciami ovládania môžete riadiť

- chod programu, napr. prerušenie chodu programu
- funkcie stroja, ako napríklad zapínanie a vypínanie otáčok vretena a prívodu chladiacej kvapaliny,

Podprogramy a opakovanie časti programu

Obrábacie operácie, ktoré sa opakujú, vkladáte do programu len raz ako podprogram alebo ako opakovanie časti programu. Dodatočne môže program NC vyvolať a vykonať nejaký ďalší program.

Ďalšie informácie: "Podprogramy a opakovanie časti programu", Strana 167

Programovanie s parametrami Q

V programoch NC zastupujú parametre Q číselné hodnoty: Danému parametru Q je na inom mieste priradená číselná hodnota. Pomocou parametrov Q môžete programovať matematické funkcie, ktoré riadia priebeh programu alebo definujú obrys.

Prostredníctvom programovania parametrov Q môžete navyše počas priebehu programu vykonávať merania s trojrozmernými dotykovými sondami.

Ďalšie informácie: "Programovanie parametrov Q", Strana 185

5.2 Pohyby nástroja

Programovanie pohybu nástroja na obrábanie

Vytvorenie blokov NC pomocou osových tlačidiel

Oranžovými osovými tlačidlami otvorte dialógové okno. Riadenie si postupne vyžiada všetky informácie a pridá blok NC do programu NC.

Príklad – programovanie priamky

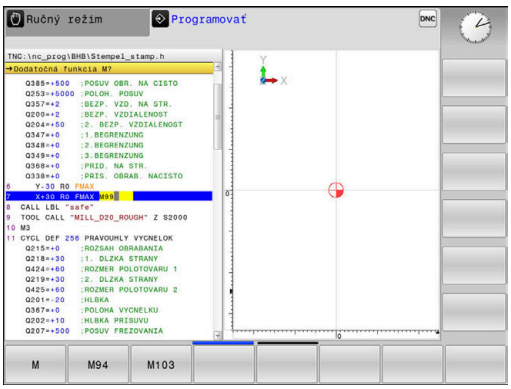

X

- Vyberte osové tlačidlo, ktorým chcete vykonať polohovanie, napr. **X**.

SÚRADNICE?

- **10** Vložte súradnicu koncového bodu, napr. 10

ENT

- Potvrďte vstup tlačidlom **ENT**.

KOREKCIA POLOMERU: R+/R-/ŽIADNA KOR.?

R0

- Vyberte korekciu polomeru, napr. stlačte softvérové tlačidlo **R0**
- > Nástroj sa posúva bez korekcie.

POSUV F=? /F MAX = ENT

- **100** Definujte posuv, vložte napr. 100 mm/min. (Pri programovaní v palcoch: vloženie hodnoty 100 zodpovedá posuvu 10 palcov/min)

ENT

- Potvrďte vstup tlačidlom **ENT**.

F MAX

- Alternatívne v rýchlom posuve: stlačte softvérové tlačidlo **FMAX**

F AUTO

- Alternatívne pojazd posuvom, ktorý je definovaný v bloku**TOOL CALL**: stlačte softvérové tlačidlo **FAUTO**

PRÍDAVNÁ FUNKCIA M?

- Vložte **3** (prídavná funkcia **M3** zapne vreteno)

ENT

- Stlačením tlačidla **ENT** zatvorí riadenie toto dialógové okno

Programové okno zobrazí riadok:

```
6 X+10 R0 FMAX M3
```

Prevzatie skutočnej polohy

Polohovací blok môžete vygenerovať aj pomocou tlačidla **PREVZIAŤ SKUTOČNÚ POLOHU**:

- Presuňte nástroj v prevádzkovom režime **Ručný režim** do polohy, ktorá sa má prevziať
- Zvoľte prevádzkový režim **Programovať**
- Zvoľte blok NC, za ktorý sa má vložiť NC

- Stlačte tlačidlo **PREVZIAŤ SKUTOČNÚ POLOHU**
- > Riadenie vygeneruje blok NC.
- Vyberte požadovanú os, napr. stlačením softvérového tlačidla **AKT. POS.** Stlačte **X**
- > Riadenie prevezme aktuálnu polohu a zatvorí dialógové okno.

Príklad: Priamkový pohyb

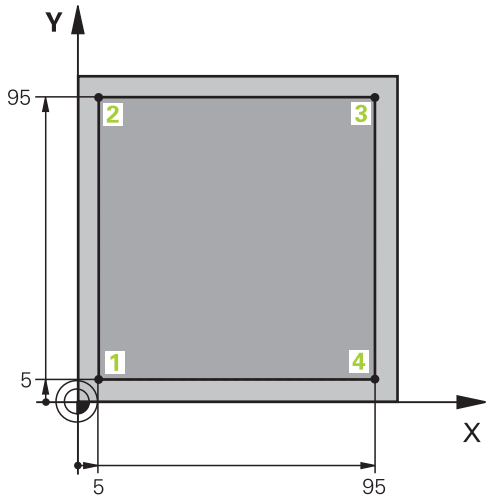

0 BEGIN PGM LINEAR MM	
1 BLK FORM 0.1 Z X+0 Y+0 Z-20	Definícia polovýrobku pre grafickú simuláciu obrábania
2 BLK FORM 0.2 X+100 Y+100 Z+0	
3 TOOL CALL 1 Z S4000	Vyvolanie nástroja s osou vretena a otáčkami vretena
4 Z+250 R0 FMAX	Odsunutie nástroja po osi vretena rýchloposuvom FMAX
5 X-10 R0 FMAX	Predpolohovanie nástroja
6 Y-10 R0 FMAX	Predpolohovanie nástroja
7 Z+2 R0 FMAX	Predpolohovanie nástroja
8 Z-5 R0 F1000 M13	Nábeh do hĺbky obrábania posuvom F = 1 000 mm/min.
9 X+5 R- F500	Nábeh na obrys
10 Y+95 R+	Nábeh do bodu 2
11 X+95 R+	Nábeh do bodu 3
12 Y+5 R+	Nábeh do bodu 4
13 X-10 R0	Uzatvorenie obrysu a odsunutie
14 Z+250 R0 FMAX M30	Odsunutie nástroja, koniec programu
16 END PGM LINEAR MM	

6

Pomôcky pri programovaní

6.1 Funkcia GOTO

Použiť tlačidlo GOTO

Preskočenie s tlačidlom GOTO

S tlačidlom **GOTO** môžete, nezávisle od aktívneho prevádzkového režimu, preskočiť v programe NC na určité miesto.

Postupujte nasledovne:

- Stlačte tlačidlo **GOTO**
- > Ovládanie zobrazí prekrývacie okno.
- Zadajte číslo

- Pomocou softvérového tlačidla vyberte pokyn na skok, napr. preskočiť zadaný počet nadol

Ovládanie poskytuje nasledujúce možnosti:

Softvérové tlačidlo	Funkcia
	Preskočiť počet zadaných riadkov nahor
	Preskočiť počet zadaných riadkov nadol
	Preskočiť na zadané číslo bloku

Používajte funkciu skoku **GOTO** len pri programovaní a testovaní programov NC. Pri spracovaní používajte funkciu prechod na blok.

Ďalšie informácie: Používateľská príručka Nastavenie, testovanie a priebeh programov NC

Rýchla voľba s tlačidlom GOTO

Pomocou tlačidla **GOTO** môžete otvoriť okno Smart Select, pomocou ktorého môžete jednoducho vybrať špeciálne funkcie alebo cykly.

Pri výbere špeciálnych funkcií postupujte takto:

SPEC FCT

- Stlačte tlačidlo **SPEC FCT**

GOTO

- Stlačte tlačidlo **GOTO**
- > Ovládanie zobrazí prekrývacie okno so štruktúrovaným náhľadom špeciálnych funkcií.
- Vyberte požadovanú funkciu

Ďalšie informácie: "Definícia cyklu prostredníctvom funkcie GOTO", Strana 293

Okno výberu otvoríte tlačidlom GOTO

Ak ovládanie ponúka okno výberu, môžete pomocou tlačidla **GOTO** otvoriť okno výberu. Tým vidíte možné zadania.

6.2 Klávesnica na obrazovke

Písmená a špeciálne znaky môžete vkladať pomocou klávesnice na obrazovke alebo (ak je dostupná) pomocou znakovej klávesnice pripojenej cez USB port.

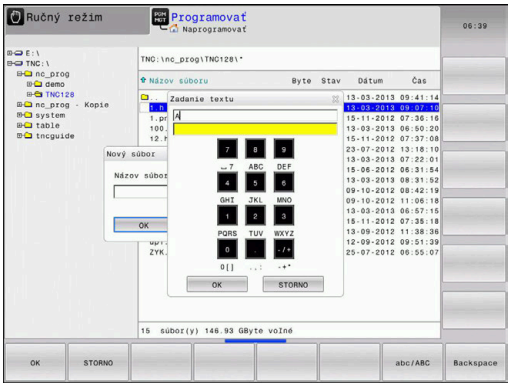

Zadávanie textu pomocou

Pri práci s klávesnicou na obrazovke postupujte takto:

GOTO

- Stlačte tlačidlo **GOTO**, aby ste zadali písmená napr. pre názov programu alebo názov adresára pomocou klávesnice na obrazovke
- > Ovládanie otvorí okno, v ktorom zobrazí číselné vstupné pole ovládania s príslušným rozložením písmen.

8

- Viackrát stlačte číslicové tlačidlo, kým nebude kurzor na požadovanom písmene
- Pred zadaním nasledujúceho znaku počkajte, kým ovládanie prevezme želaný znak

OK

- Softvérovým tlačidlom **OK** prevezmite text do otvoreného dialógového poľa

Softvérovým tlačidlom **abc/ABC** prepínajte medzi veľkými a malými písmenami. Ak výrobca vášho stroja definoval dodatočné špeciálne znaky, môžete ich vyvolať a vložiť prostredníctvom softvérového tlačidla **ŠPEC. ZNAK**. Na vymazanie jednotlivých znakov stlačte softvérové tlačidlo **BACKSPACE**.

6.3 Zobrazenie programov NC

Zvýraznenie syntaxe

Ovládanie zobrazuje prvky syntaxe rôznymi farbami v závislosti od ich významu. Vďaka farebnému zvýrazneniu sú programy NC lepšie čitateľné a prehľadnejšie.

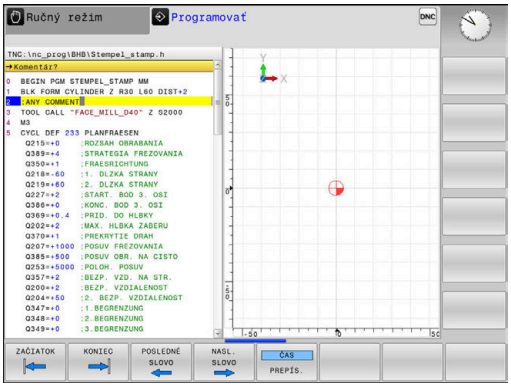

Farebné zvýraznenie prvkov syntaxe

Použitie	Farba
Štandardná farba	čierna
Zobrazenie komentárov	zelená
Zobrazenie číselných hodnôt	modrá
Zobrazenie čísla bloku	Fialová
Zobrazenie FMAX	Oranžová
Zobrazenie posuvu	Hnedá

Rolovacia lišta

Rolovacia lišta na pravom okraji okna programu umožňuje posúvanie obsahu na obrazovke pomocou myši. Okrem toho sa na základe veľkosti a umiestnenia rolovacej lišty dajú odvodiť spätné rozhodnutia týkajúce sa dĺžky programu a polohy kurzora.

6.4 Vloženie komentárov

Použitie

V programe NC môžete pripájať komentáre na vysvetlenie programových operácií alebo na vloženie upozornení.

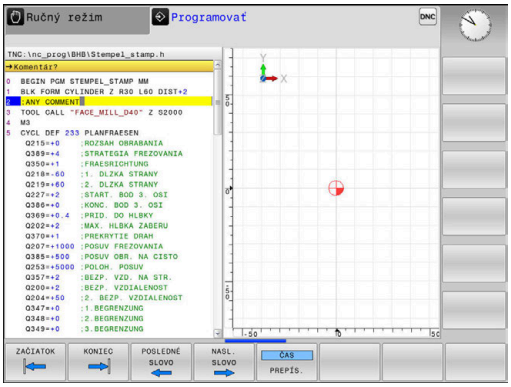

Ovládanie zobrazuje dlhšie komentáre v závislosti od parametra stroja **lineBreak** (č. 105404) odlišne. Riadky komentára sú buď zalomené, alebo znak **>>** symbolizuje ďalší obsah.

Posledný znak v bloku komentára nesmie byť vlnovka (~).

Máte viacero možností na vloženie komentára:

Vložiť komentár

- Vyberte požadovaný blok NC, za ktorý chcete vložiť komentár

SPEC FCT

- Stlačte tlačidlo **SPEC FCT**

PROGRAMOVA CIE POMÔCKY

- Stlačte softvérové tlačidlo **PROGRAMOVA CIE POMÔCKY**

VLOŽIŤ KOMENTÁR

- Stlačte softvérové tlačidlo **VLOŽIŤ KOMENTÁR**
- Vložte text

Komentár počas vkladania programu

Pre túto funkciu budete potrebovať znakovú klávesnicu pripojenú pomocou USB portu.

- Zadajte dáta pre blok NC
- Stlačte **;** (bodkočiarku) na znakovej klávesnici
> Ovládanie zobrazí otázku **Komentár?**
- Vložte komentár
- Ukončite blok NC stlačením tlačidla **END**

Dodatočné vloženie komentára

Pre túto funkciu budete potrebovať znakovú klávesnicu pripojenú pomocou USB portu.

- Vyberte blok NC, do ktorého chcete pripojiť komentár
- Tlačidlom Šípka doprava zvoľte posledné slovo v bloku NC:
- Stlačte **;** (bodkočiarku) na znakovej klávesnici
> Ovládanie zobrazí otázku **Komentár?**
- Vložte komentár
- Ukončite blok NC stlačením tlačidla **END**

Vloženie komentára v samostatnom bloku NC

ℹ	Pre túto funkciu budete potrebovať znakovú klávesnicu pripojenú pomocou USB portu.

- Vyberte blok NC, za ktorý chcete pripojiť komentár
- Otvorte tlačidlom **;** (bodkočiarka) na znakovej klávesnici dialógové okno na programovanie
- Vložte komentár a zatvorte blok NC tlačidlom **END**

Dodatočné odstránenie komentára z bloku NC

Ak chcete zmeniť existujúci bloku NC ku komentáru, postupujte nasledovne:

- Vyberte blok NC, z ktorého chcete odstrániť komentár

- Stlačte softvérové tlačidlo **VLOŽIŤ KOMENTÁR**
- > Ovládanie vloží na začiatok bloku **;** (bodkočiarku).
- Stlačte tlačidlo **END**

Zmeňte komentár pre blok NC

Pri zmenu bloku NC s odstráneným komentárom na aktívny blok NC postupujte nasledovne:

- Zvoľte blok s komentárom, ktorý chcete zmeniť

- Stlačte softvérové tlačidlo **KOMMENTAR ENTFERNEN**

Alternatíva

- Stlačte tlačidlo **>** na znakovej klávesnici
- > Ovládanie odstráni **;** (bodkočiarku) zo začiatku bloku.
- Stlačte tlačidlo **END**

Funkcie pri editovaní komentárov

Softvérové tlačidlo	Funkcia
	Skok na začiatok komentára
	Skok na koniec komentára
	Prechod na začiatok slova. Slová oddeľujte medzerou
	Prechod na koniec slova. Slová oddeľujte medzerou
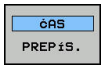	Prepínanie medzi režimom vkladania a režimom prepisovania

6.5 Voľné editovanie programu NC

NC editor neumožňuje priame vkladanie určitých prvkov syntaxe pomocou dostupných tlačidiel a softvérových tlačidiel, napr. bloky LN.

Na vylúčenie potreby používania externého textového editora ponúka ovládanie nasledujúce možnosti:

- Voľné vkladanie syntaxe v internom textovom editore ovládania
- Voľné vkladanie syntaxe v NC editore pomocou tlačidla **?**

Voľné vkladanie syntaxe v internom textovom editore ovládania

Pri dopĺňaní dodatočnej syntaxe do programu NC postupujte nasledovne:

PGM MGT

- ▶ Stlačte tlačidlo **PGM MGT**
- > Ovládanie otvorí správu súborov.

DODATOČ. FUNK.

- ▶ Stlačte softvérové tlačidlo **DODATOČ. FUNK.**

BRAŤ EDITOR

- ▶ Stlačte softvérové tlačidlo **BRAŤ EDITOR**
- > Ovládanie otvorí okno výberu.

OK

- ▶ Vyberte možnosť **TEXTOVÝ EDITOR**
- ▶ Výber potvrďte tlačidlom **OK**
- ▶ Doplňte požadovanú syntax

> Ovládanie nijak nekontroluje syntax v textovom editore. Následne skontrolujte svoje vstupy v NC editore.

Voľné vkladanie syntaxe v NC editore pomocou tlačidla ?

> Pre túto funkciu budete potrebovať znakovú klávesnicu pripojenú pomocou USB portu.

Pri dopĺňaní dodatočnej syntaxe do otvoreného programu NC postupujte nasledovne:

⇧

- ▶ Vložte znak **?**
- > Ovládanie otvorí nový blok NC.

? /

END

- ▶ Doplňte požadovanú syntax
- ▶ Zadanie potvrďte tlačidlom **END**

> Po potvrdení vykoná ovládanie kontrolu syntaxe. Výsledkom chýb sú bloky typu **ERROR**.

6.6 Preskočenie blokov NC

Vloženie znaku /

Bloky NC môžete voliteľne skryť.

Na zakrytie blokov NC v prevádzkovom režime **Programovať** postupujte takto:

- Vyberte požadovaný blok NC

- Stlačte softvérové tlačidlo **VLOŽIŤ**
- > Ovládanie pridá znak /.

Vymazanie znaku /

Na opätovné zobrazenie blokov NC v prevádzkovom režime **Programovať** postupujte takto:

- Vyberte deaktivovaný blok NC

- Stlačte softvérové tlačidlo **ODSTRÁNIŤ**
- > Ovládanie odstráni znak /.

6.7 Členenie programov NC

Definícia, možnosti používania

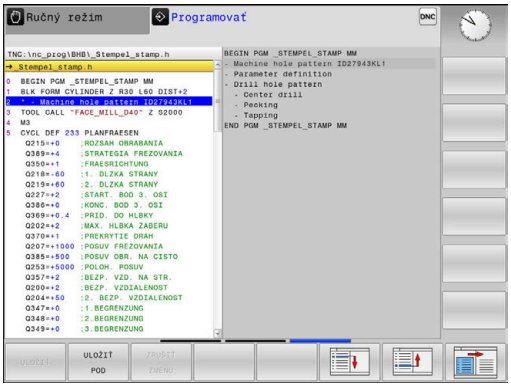

Ovládanie vám umožňuje komentovať programy NC pomocou členiacich blokov. Členiace bloky sú texty (max. 252 znakov), ktoré treba chápať ako komentáre alebo nadpisy pre nasledujúce riadky programu.

Dlhé a zložité programy NC sa pomocou účelných členiacich blokov dajú vytvárať prehľadnejšie a zrozumiteľnejšie.

Uľahčuje to predovšetkým neskoršie zmeny v programe NC. Členiace bloky vkladáte do programu NC na ľubovoľné miesto.

Členiace bloky sa dajú dodatočne zobraziť vo vlastnom okne a tiež spracúvať, resp. dopĺňať. Na tento účel použite príslušné rozdelenie obrazovky.

Vložené členiace body spravuje ovládanie v samostatnom súbore (prípona .SEC.DEP). Tým sa zvyšuje rýchlosť pri navigácii v okne členenia.

V nasledujúcich prevádzkových režimoch môžete zvoliť rozdelenie obrazovky **ČLENENIE + PROGR.**:

- **Krokovanie programu**
- **Beh programu - plynulý chod**
- **Programovať**

Zobrazenie okna členenia/zmena aktívneho okna

- Zobrazenie okna členenia: Na rozdelenie obrazovky stlačte softvérové tlačidlo **ČLENENIE + PROGR.**

- Zmena aktívneho okna: Stlačte softvérové tlačidlo **PREPNÚŤ OKNO**

Vloženie členiaceho bloku do okna programu

- Vyberte požadovaný blok NC, za ktorý chcete vložiť členiaci blok

- Stlačte tlačidlo **SPEC FCT**

- Stlačte softvérové tlačidlo **PROGRAMOVA CIE POMÔCKY**

- Stlačte softvérové tlačidlo **VLOŽIŤ ČLENENIE**
- Vloženie členiaceho textu

- V prípade potreby zmeňte hĺbku (zarážku) členenia stlačením softvérového tlačidla

> Členiace body je možné zasunúť výlučne počas editovania.

Výber blokov v okne členenia

Pri prechádzaní z bloku na blok v rámci okna členenia zobrazuje ovládanie súbežne blok v okne programu. Takto môžete pomocou niekoľkých krokov preskočiť veľké časti programu.

6.8 Kalkulačka

Ovládanie

Ovládanie je vybavené kalkulačkou s najdôležitejšími matematickými funkciami.

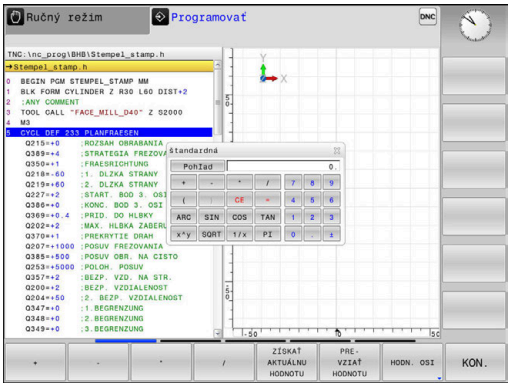

- Tlačidlom **KALK** môžete kalkulačku zobraziť
- Vyberte výpočtové funkcie: Skrátený príkaz vyberte softvérovým tlačidlom alebo ho vložte pomocou znakovej klávesnice
- Tlačidlom **KALK** zatvorte kalkulačku

Výpočtová funkcia	Krátky príkaz (softvérové tlačidlo)
Sčítanie	+
Odčítanie	–
Násobenie	*
Delenie	/
Výpočet v zátvorke	( )
Arkus-kosínus	ARC
Sínus	SIN
Kosínus	COS
Tangens	TAN
Umocnenie hodnôt	X^Y
Druhá odmocnina	SQRT
Inverzná funkcia	1/x
PI (3.14159265359)	PI
Pripočítanie hodnoty k dočasnej pamäti	M+
Uloženie hodnoty do dočasnej pamäti	MS
Vyvolanie obsahu dočasnej pamäti	MR
Vymazať dočasnú pamäť	MC
Prirodzený logaritmus	LN
Logaritmus	LOG
Exponenciálna funkcia	e^x
Skontrolovať# znamienko	SGN
Vytvoriť absolútnu hodnotu	ABS

Výpočtová funkcia	Krátky príkaz (softvérové tlačidlo)
Odstránenie desatinných miest	INT
Odstránenie miest pred desatinnou čiarkou	FRAC
Modulová hodnota	MOD
Výber náhľadu	Náhľad
Vymazať hodnotu	CE
Merná jednotka	MM alebo INCH
Zobrazenie uhlovej hodnoty v oblúkovej miere (štandard: uhlová hodnota v stupňoch)	RAD
Vyberte druh zobrazenia číselnej hodnoty	DEC (decimálne) alebo HEX (hexadecimálne)

Prevzatie vypočítanej hodnoty do programu NC

- Tlačidlami so šípkami vyberte slovo, do ktorého sa má prevziať vypočítaná hodnota
- Tlačidlom **CALC** vyberte kalkulačku a vykonajte požadovaný výpočet
- Stlačte softvérové tlačidlo **PREVZIAŤ HODNOTU**
- > Ovládanie prevezme hodnotu v aktívnom vstupnom poli a zatvorí kalkulačku.

Do kalkulačky môžete tiež prevziať hodnoty z programu NC. Ak stlačíte softvérové tlačidlo **ZÍSKAŤ AKTUÁLNU HODNOTU** alebo tlačidlo **GOTO**, ovládanie prevezme do kalkulačky hodnotu z aktívneho vstupného poľa.

Kalkulačka zostáva aktívna aj po zmene prevádzkového režimu. Kalkulačku zatvoríte stlačením softvérového tlačidla **END**.

Funkcie kalkulačky

Softvérové tlačidlo	Funkcia
HODN. OSI	Prevziať hodnotu príslušnej polohy osi ako požadovanú hodnotu alebo referenčnú hodnotu do kalkulačky
ZÍSKAŤ AKTUÁLNU HODNOTU	Prevzatie číselnej hodnoty z aktívneho vstupného poľa do kalkulačky
PRE- VZIAŤ HODNOTU	Prevzatie číselnej hodnoty z kalkulačky do aktívneho vstupného poľa
KOPÍR. AKT. HODNOTU	Kopírovanie číselnej hodnoty z kalkulačky
VLOŽIŤ KOPÍR. HODNOTU	Vloženie nakopírovanej číselnej hodnoty do kalkulačky
POČÍTADLO REZNÝCH PARAMETROV	Otvorenie výpočtového modulu pre rezné parametre

Kalkulačku môžete tiež presúvať tlačidlami so šípkami na vašej znakovej klávesnici. Ak máte pripojenú myš, môžete umiestniť kalkulačku do vhodnej polohy aj pomocou nej.

6.9 Výpočtový modul pre rezné parametre

Použitie

Výpočtový modul pre rezné parametre umožňuje výpočet otáčok vretena a posuvu pre proces obrábania. Vypočítané hodnoty môžete potom prevziať v programe NC do otvoreného dialógového okna posuvu alebo otáčok.

Na otvorenie výpočtového modulu rezných parametrov stlačte softvérové tlačidlo **POČÍTADLO REZNÝCH PARAMETROV**.

Ovládanie zobrazí softvérové tlačidlo, keď:

- stlačíte tlačidlo **KALK**
- otvoríte dialógové pole na vloženie otáčok v bloku TOOL CALL,
- otvoríte dialógové pole na vloženie posuvu v blokoch posuvu alebo v cykloch,
- stlačíte softvérové tlačidlo **F** v prevádzkovom režime **Ručný režim**
- stlačíte softvérové tlačidlo **S** v prevádzkovom režime **Ručný režim**

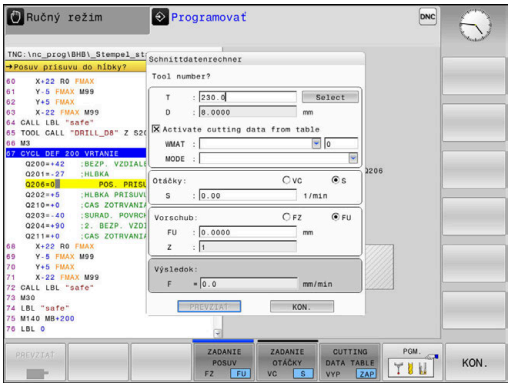

Náhľady výpočtového modulu rezných parametrov

Výpočtový modul rezných parametrov zobrazuje rôzne vstupné polia v závislosti od toho, či počítate otáčky, alebo posuv:

Okno na výpočet otáčok:

Skratka	Význam
T:	Číslo nástroja
D:	Priemer nástroja
VC:	Rezná rýchlosť
S =	Výsledok otáčok vretena

Ak otvoríte počítadlo otáčok v dialógu, v ktorom je už definovaný nástroj, prevezme počítadlo otáčok automaticky číslo nástroja a priemer. Zadáte len **VC** do dialógového poľa.

Okno na výpočet posuvu:

Skratka	Význam
T:	Číslo nástroja
D:	Priemer nástroja
VC:	Rezná rýchlosť
S:	Otáčky vretena
Z:	Počet rezných hrán
FZ:	Posuv na zub
FU:	Posuv na otáčku
F =	Výsledok za posuv

Prevezmite posuv z **TOOL CALL**, blok , pomocou softvérového tlačidla **F AUTO** do nasledujúcich blokov NC. V prípade potreby dodatočnej zmeny posuvu upravte už iba hodnotu posuvu v bloku**TOOL CALL**

Funkcie vo výpočtovom module rezných parametrov

V závislosti od toho, kde otvoríte výpočtový modul rezných parametrov, máte nasledujúce možnosti:

Softvérové tlačidlo	Funkcia
PREVZIAŤ	Prevzatie hodnotu z modulu rezných parametrov do programu NC
VÝPOČÍTAŤ POSUV F OTÁČKY S	Prepínanie medzi výpočtom posuvu a otáčok
ZADANIE POSUV FZ FU	Prepínanie medzi posuvom na zub a posuvom na otáčku
ZADANIE OTÁČKY VC S	Prepínanie medzi otáčkami a reznou rýchlosťou
CUTTING DATA TABLE VYP ZAP	Zapnutie alebo vypnutie práce s tabuľkami rezných údajov
PGM.	Výber nástroja z tabuľky nástrojov
↓	Posunúť výpočtový modul rezných parametrov v smere šípky
POČÍTADLO VÝREZOV	Prechod do kalkulačky
INCH	Použiť vo výpočtovom module rezných parametrov palcové hodnoty
KON.	Zatvoriť výpočtový modul rezných parametrov

Práca s tabuľkami rezných údajov

Použitie

Ak uložíte na ovládaní tabuľky pre materiály, rezné materiály a rezné údaje, môže modul rezných parametrov tieto tabuľkové hodnoty prepočítať.

Skôr ako budete pracovať s automatickým výpočtom otáčok a posuvu, postupujte nasledovne:

- zaznamenajte materiál obrobku do tabuľky WMAT.tab
- Zaznamenajte rezný materiál do tabuľky TMAT.tab
- Zaznamenajte kombináciu materiálu a rezného materiálu do tabuľky rezných údajov
- Definujte nástroj v tabuľke nástrojov s potrebnými hodnotami
  - Polomer nástroja
  - Počet rezných hrán
  - Rez. materiál
  - Tabuľka rezných údajov

Materiál obrobku WMAT

Materiály obrobku definujte v tabuľke WMAT.tab. Túto tabuľku musíte uložiť do adresára **TNC:\table**.

Tabuľka obsahuje stĺpec pre materiál **WMAT** a stĺpec **MAT_CLASS**, v ktorom rozdelíte materiály do skupín materiálov s rovnakými reznými podmienkami, napr. podľa DIN EN 10027-2.

Do modulu rezných údajov zadáte materiál obrobku takto:

- Výber modulu rezných údajov
- V prekrývacom okne vyberte **Activate cutting data from table**
- Z rozbaľovacieho menu vyberte **WMAT**

TNC:\table\WMAT.TAB

NR	WMAT	MAT_CLASS
1		10
2	1.0038	10
3	1.0044	10
4	1.0114	10
5	1.0177	10
6	1.0143	10
7	St 37-2	10
8	St 37-3 N	10
9	X 14 CrMo S 17	20
10	1.1404	20
11	1.4305	20
12	V2A	21
13	1.4301	21
14	AlCu4PBMg	100
15	Aluminium	100
16	PTFE	200

Rezný materiál nástroja TMAT

Rezné materiály definujte v tabuľke TMAT.tab. Túto tabuľku musíte uložiť do adresára **TNC:\table**.

Rezný materiál priradíte v tabuľke nástrojov v stĺpci **TMAT**.
S ďalšími stĺpcami **ALIAS1**, **ALIAS2** atď. môžete zadať alternatívne názvy pre rovnaký rezný materiál.

Tabuľka rezných údajov

Kombinácie materiálu obrobku/rezného materiálu nástroja s príslušnými reznými podmienkami nadefinujete v tabuľke s koncovkou .CUT Tuto tabuľku musíte uložiť do adresára **TNC:\system\Cutting-Data**.

Vhodnú tabuľku rezných údajov priradíte v tabuľke nástrojov v stĺpci **CUTDATA**.

TNC:\system\Cutting-Data\CUTDATA.CUT

NR	MAT_CLASS	MODE	TMAT	VC	FTYPE
0	10	Rough	HSS	28	
1	10	Rough	VHM	70	
2	10	Finish	HSS	30	
3	10	Finish	VHM	70	
4	10	Rough	HSS coated	78	
5	10	Finish	HSS coated	82	
6	20	Rough	VHM	90	
7	20	Finish	VHM	82	
8	100	Rough	HSS	150	
9	100	Finish	HSS	145	
10	100	Rough	VHM	450	
11	100	Finish	VHM	440	
12					
13					
14					

> Použite túto zjednodušenú tabuľku, ak používate nástroje len s jedným priemerom alebo ak priemer nie je pre posuv relevantný, napr. otočné rezné doštičky.

Tabuľka rezných údajov obsahuje nasledujúce stĺpce:

- **MAT_CLASS**: trieda materiálu
- **MODE**: režim obrábania, napr. obrábanie načisto
- **TMAT**: rezný materiál
- **VC**: rezná rýchlosť
- **FTYPE**: typ posuvu **FZ** alebo **FU**
- **F**: posuv

Tabuľka rezných údajov závislých od priemeru

V mnohých prípadoch závisí od priemeru nástroja, s ktorými reznými údajmi môžete pracovať. Na to použite tabuľku rezných údajov s koncovkou .CUTD. Tuto tabuľku musíte uložiť do adresára **TNC:\system\Cutting-Data**.

Vhodnú tabuľku rezných údajov priradíte v tabuľke nástrojov v stĺpci **CUTDATA**.

Tabuľka rezných údajov závislých od priemeru obsahuje dodatočné stĺpce:

- **F_D_0**: posuv pri Ø 0 mm
- **F_D_0_1**: posuv pri Ø 0,1 mm
- **F_D_0_12**: posuv pri Ø 0,12 mm
- …

TNC:\system\Cutting-Data\CUTTABLE.CUTD

NR	F_D_0	F_D_0_1	F_D_0_12	F_D_0_15	F_D_0_2	F_D_0_25	F_D_0_3	F_D_0_4	F_D_0_5	F_D_0
1						0.0010			0.0010	
2									0.0020	
3						0.0010			0.0010	
4						0.0010			0.0010	
5									0.0020	
6						0.0010			0.0010	
7						0.0010			0.0010	
8									0.0020	
9						0.0010			0.0010	
10						0.0010			0.0030	
11						0.0010			0.0030	
12						0.0010			0.0030	
13						0.0010			0.0030	
14						0.0010			0.0030	
15						0.0010			0.0030	
16						0.0010			0.0010	
17									0.0020	
18						0.0010			0.0010	
19						0.0010			0.0010	
20									0.0020	
21						0.0010			0.0010	
22						0.0010			0.0010	
23									0.0020	
24						0.0010			0.0010	
25						0.0010			0.0030	
26						0.0010			0.0030	
27						0.0010			0.0030	

Posuv FU/FZ pri Ø = 0.5 mm? mm/1 Min. 0.0000, max. 9.9999

> Nemusíte vyplniť všetky stĺpce. Ak je priemer nástroja medzi dvoma definovanými stĺpcami, potom interpoluje ovládanie posuv lineárne.

6.10 Programovacia grafika

Súbežné vykonávanie alebo nevykonávanie programovacej grafiky

Kým vytvárate program, môže ovládanie zobraziť naprogramovaný obrys pomocou 2D čiarovej grafiky.

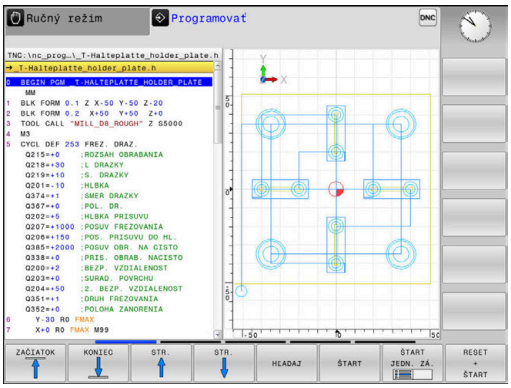

- ▶ Stlačte tlačidlo **Rozdelenie obrazovky**
- ▶ Stlačte softvérové tlačidlo **PROGRAM + GRAFIKA**
- > Ovládanie zobrazí program NC vľavo a grafiku vpravo.

- ▶ Softvérové tlačidlo **AUTOM. ZNAK** nastavte na možnosť **ZAP**.
- > Počas vkladania programových riadkov zobrazuje ovládanie každý naprogramovaný dráhový pohyb.

Ak nemá ovládanie vytvárať grafiku súbežne, nastavte softvérové tlačidlo **AUTOM. ZNAK** na možnosť **VYP**.

> Ak je voľba **AUTOM. ZNAK** nastavená na možnosť **ZAP.**, ovládanie pri vytváraní 2D čiarovej grafiky nezohľadňuje nasledujúci obsah programov:
> - Opakovania častí programu
> - Pokyny pre skákanie
> - Funkcie M, ako napr. M2 alebo M30
> - Vyvolania cyklov
> - Výstrahy v dôsledku zablokovania nástrojov
>
> Preto používajte automatické kreslenie výlučne počas programovania obrysov.

Ovládanie vyresetuje údaje nástroja pri novom otvorení programu NC alebo po stlačení softvérového tlačidla **RESET + SPUST.**.

V programovacej grafike používa ovládanie rôzne farby:

- **modrá:** jednoznačne určený prvok obrysu
- **Fialová:** Ešte jednoznačne neurčený prvok obrysu
- **Svetlomodrá:** otvory a závity
- **okrová:** dráha stredového bodu nástroja
- **červená:** rýchloposuv

Vytvorenie programovacej grafiky pre existujúci program NC

- Tlačidlami so šípkami nastavte blok NC, až do ktorého sa má vytvárať grafika, alebo stlačte **GOTO** a priamo vložte požadované číslo bloku

- Vyresetovanie doposiaľ aktívnych údajov nástroja a vytvorenie grafiky: Stlačte softvérové tlačidlo **RESET + SPUST.**

Ďalšie funkcie:

Softvérové tlačidlo	Funkcia
	Vyresetujte doposiaľ aktívne údaje nástroja. Vytvorenie programovacej grafiky
	Vytváranie programovacej grafiky po blokoch
	Kompletné vytvorenie programovacej grafiky alebo doplnenie po **RESET + SPUST.**
	Zastavenie programovacej grafiky. Toto softvérové tlačidlo sa zobrazí iba vtedy, keď ovládanie vytvára programovaciu grafiku
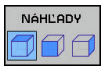	Výber náhľadov ■ Pôdorys ■ Pohľad spredu ■ Pohľad zboku
	Zobrazenie alebo skrytie dráh nástrojov
	Zobrazenie alebo skrytie dráh nástrojov v rýchloposuve

Zobrazenie/skrytie čísel blokov

- Prepnite lištu softvérových tlačidiel

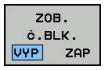

- Zobrazenie čísel blokov: Softvérové tlačidlo **Č. BLOKU ZOBRAZIŤ VYNECHAŤ** nastavte na **ZOBRAZIŤ**
- Skrytie čísel blokov: Softvérové tlačidlo **Č. BLOKU ZOBRAZIŤ VYNECHAŤ** nastavte na **SKRYŤ**

Vymazanie grafiky

- Prepnite lištu softvérových tlačidiel

- Vymazanie grafiky: Stlačte softvérové tlačidlo **VYMAZAŤ GRAFIKU**

Zobraziť raster

- Prepnite lištu softvérových tlačidiel

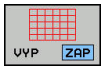

- Zobrazenie rastra: stlačte softvérové tlačidlo **Zobraziť raster**

Zväčšenie alebo zmenšenie výrezu

Pohľad v grafickom zobrazení si môžete nadefinovať sami.

▶ Prepnite lištu softvérových tlačidiel

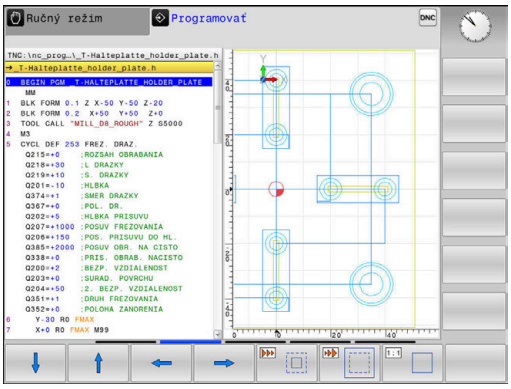

Tým máte k dispozícii nasledujúce funkcie:

Softvérové tlačidlo	Funkcia
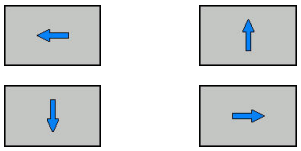	Presunutie výrezu
	Zmenšenie výrezu
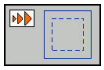	Zväčšenie výrezu
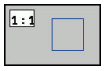	Vyresetovanie výrezu

Softvérovým tlačidlom **POLOVÝR. ZRUŠIŤ** obnovíte pôvodný výrez.

Zobrazenie grafiky môžete meniť aj myšou. K dispozícii sú nasledujúce funkcie:

- Na posúvanie zobrazeného modelu podržte stredové tlačidlo myši alebo koliesko myši stlačené a pohybujte myšou. Ak súčasne stlačíte tlačidlo Shift, model môžete posúvať iba horizontálne alebo vertikálne.
- Na zväčšenie určitého rozsahu vyberte pri stlačenom ľavom tlačidle myši oblasť. Po uvoľnení ľavého tlačidla myši ovládanie zväčší náhľad.
- Na rýchle zväčšenie, resp. zmenšenie ľubovoľnej oblasti otáčajte koliesko myši dopredu alebo dozadu.

6.11 Chybové hlásenia

Zobrazenie chýb

Ovládanie zobrazí okrem iného pri:

- nesprávnych vstupoch,
- logických chybách v programe NC
- nerealizovateľných obrysových prvkoch,
- použitiach snímacieho systému, ktoré nezodpovedajú predpisom

Zistenú chybu zobrazí ovládanie v riadku hlavičky červeným písmom.

> Ovládanie používa pre rôzne triedy chýb rôzne farby:
> - červenú pre chyby
> - žltú pre varovania
> - zelenú pre upozornenia
> - modrú pre informácie

Dlhé a viacriadkové chybové hlásenia sa zobrazia v skrátenej forme. Úplné informácie o všetkých zaznamenaných chybách nájdete v okne chýb.

Ovládanie zobrazuje chybové hlásenie v riadku záhlavia, kým ho nevymažete, alebo kým nebude nahradené chybou s vyššou prioritou (trieda chyby). Informácie, ktoré sa zobrazia iba krátko, sa zobrazujú vždy.

Chybové hlásenie, ktoré obsahuje číslo bloku NC, je spôsobené týmto blokom NC alebo niektorým z predchádzajúcich blokov NC.

Ak by sa výnimočne vyskytla **Chyba pri spracovaní dát**, ovládanie otvorí automaticky okno chýb. Takúto chybu nedokážete odstrániť. Zatvorte systém a reštartujte ovládanie.

Otvorenie okna chybových hlásení

ERR

- ▶ Stlačte tlačidlo **ERR**
- > Ovládanie otvorí okno chýb a zobrazí úplné znenie všetkých zaznamenaných chybových hlásení.

Zatvorenie okna chybových hlásení

KON.

- ▶ Stlačte softvérové tlačidlo **KONIEC** alebo

ERR

- ▶ Stlačte tlačidlo **ERR**
- > Ovládanie zatvorí okno chybových hlásení.

Podrobné chybové hlásenia

Ovládanie zobrazí možnú príčinu chyby a možnosti na jej odstránenie:

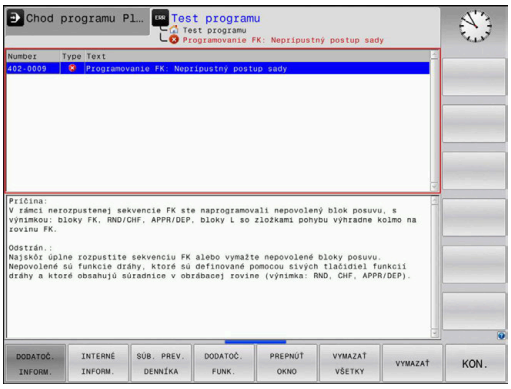

- Otvorenie okna chybových hlásení

- Informácie o príčine chyby a jej odstránenie: Umiestnite kurzor na chybové hlásenie a stlačte softvérové tlačidlo **DODATOČ. INFORM.**
- > Ovládanie otvorí okno s informáciami o príčine chyby a jej odstránení
- Zatvorenie okna s informáciami: Znovu stlačte softvérové tlačidlo **DODATOČ. INFORM.**

Softvérové tlačidlo INTERNÉ INFORM.

Softvérové tlačidlo **INTERNÉ INFORM.** poskytuje informácie k chybovému hláseniu, ktoré majú význam výlučne v prípade servisu.

- Otvorenie okna chybových hlásení

- Podrobné informácie k chybovému hláseniu: Umiestnite kurzor na chybové hlásenie a stlačte softvérové tlačidlo **INTERNÉ INFORM.**
- > Ovládanie otvorí okno s internými informáciami pre chybu
- Zatvorenie okna s podrobnými informáciami: Znovu stlačte softvérové tlačidlo **INTERNÉ INFORM.**

Softvérové tlačidlo FILTER

Softvérové tlačidlo **FILTER** umožňuje filtrovanie identických varovaní, ktoré sú v zozname uvedené bezprostredne za sebou.

- Otvorenie okna chybových hlásení

- Stlačte softvérové tlačidlo **DODATOČ. FUNK.**

- Stlačte softvérové tlačidlo **FILTER**. Ovládanie vyfiltruje identické varovania

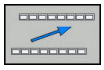

- Zatvorenie filtra: Stlačte softvérové tlačidlo **SPÄŤ**

Vymazanie chyby

Vymazanie chyby mimo okna chýb

CE

- Vymazanie chýb alebo upozornení, ktoré sa zobrazujú v riadku záhlavia: stlačte tlačidlo **CE**

> V niektorých situáciách sa tlačidlo **CE** nedá použiť na vymazanie chýb, pretože sa používa na vykonávanie iných funkcií.

Vymazanie chyby

- Otvorenie okna chybových hlásení

ZMAZAŤ

- Vymazanie jednej chyby: Umiestnite kurzor na chybové hlásenie a stlačte softvérové tlačidlo **VYMAZAŤ**.

VYMAZAŤ VŠETKY

- Vymazanie všetkých chýb: Stlačte softvérové tlačidlo **VYMAZAŤ VŠETKY**.

> Ak nedošlo k odstráneniu príčiny chyby, nebude možné ju vymazať. V takomto prípade zostane chybové hlásenie zachované.

Protokol o chybách

Ovládanie ukladá zaznamenané chyby a dôležité udalosti (napr. spustenie systému) do protokolu o chybách. Kapacita protokolu o chybách je obmedzená. Po naplnení protokolu o chybách použije ovládanie druhý súbor. Po naplnení tohto súboru sa pôvodný protokol o chybách vymaže a prepíše sa novým zápisom atď. Na prezeranie histórie prepnite v prípade potreby z položky **AKTUÁLNY SÚBOR** na **PREDCH. SÚBOR**.

- Otvorte okno chýb.

SÚB. PREV. DENNÍKA

- Stlačte softvérové tlačidlo **SÚB. PREV. DENNÍKA**

CHYBA PROTOKOL

- Otvorte protokol o chybách: Stlačte softvérové tlačidlo **FEHLER PROTOKOLL**

PREDCH. SÚBOR

- V prípade potreby nastavte predchádzajúci protokol o chybách: Stlačte softvérové tlačidlo **PREDCH. SÚBOR**

AKTUÁLNY SÚBOR

- V prípade potreby nastavte aktuálny protokol o chybách: Stlačte softvérové tlačidlo **AKTUÁLNY SÚBOR**

Najstarší záznam je v protokole o chybách uvedený na začiatku – najnovší záznam na konci súboru.

Protokol pre tlačidlá

Ovládanie ukladá vstupy vykonané tlačidlami a dôležité udalosti (napr. spustenie systému) do protokolu pre tlačidlá. Kapacita protokolu pre tlačidlá je obmedzená. Po naplnení protokolu pre tlačidlá prepne systém na druhý protokol pre tlačidlá. Po naplnení tohto súboru sa pôvodný protokol pre tlačidlá vymaže a prepíše sa novým zápisom atď. Na prezeranie histórie zápisov prepnite v prípade potreby z položky **AKTUÁLNY SÚBOR** na **PREDCH. SÚBOR**.

- Stlačte softvérové tlačidlo **SÚB. PREV. DENNÍKA**

- Otvorte protokol pre tlačidlá: Stlačte softvérové tlačidlo **TLAČIDLÁ PROTOKOL**

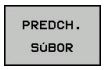

- V prípade potreby nastavte predchádzajúci protokol pre tlačidlá: Stlačte softvérové tlačidlo **PREDCH. SÚBOR**

- V prípade potreby nastavte aktuálny protokol pre tlačidlá: Stlačte softvérové tlačidlo **AKTUÁLNY SÚBOR**

Ovládanie uloží informáciu o každom stlačení tlačidla ovládacieho panela počas obsluhy do protokolu pre tlačidlá. Najstarší záznam je uvedený na začiatku – najnovší záznam na konci súboru.

Prehľad tlačidiel a softvérových tlačidiel na zobrazenie protokolu

Softvérové tlačidlo/tlačidlá	Funkcia
	Skok na začiatok protokolu pre tlačidlá
	Skok na koniec protokolu pre tlačidlá
	Hľadanie textu
	Aktuálny protokol pre tlačidlá
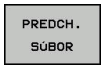	Predchádzajúci protokol pre tlačidlá
	O riadok dopredu/späť
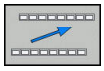	Späť do hlavného menu

Texty upozornení

Pri nesprávnej obsluhe, napr. stlačení nepovoleného tlačidla alebo zadaní hodnoty mimo rozsahu platnosti, vás ovládanie upozorní na takúto nesprávnu obsluhu textom upozornenia v riadku záhlavia. Ovládanie odstráni text upozornenia pri ďalšom platnom zadaní údajov.

Ukladanie servisných súborov

V prípade potreby môžete uložiť aktuálny stav ovládania a poskytnúť príslušný súbor servisnému technikovi na vyhodnotenie. Pritom sa uloží skupina servisných súborov (protokoly o chybách a pre tlačidlá, ako aj ďalšie súbory, ktoré poskytujú informácie o aktuálnom stave stroja a o obrábaní).

Ak spustíte funkciu **ULOŽIŤ SERVIS. SÚBORY** viackrát s rovnakým názvom súboru, dôjde k prepísaniu predtým uloženej skupiny servisných súborov. Pri opakovanom vykonávaní tejto funkcie preto použite iný názov súboru.

Uloženie servisných súborov

- Otvorenie okna chybových hlásení

- Stlačte softvérové tlačidlo **SÚB. PREV. DENNÍKA**

- Stlačte softvérové tlačidlo **ULOŽIŤ SERVIS. SÚBORY**
- > Ovládanie otvorí prekrývacie okno, v ktorom môžete zadať názov súboru alebo úplnú cestu pre servisný súbor.

- Uložte servisný súbor: stlačte softvérové tlačidlo **OK**

Spustenie systému pomocníka TNCguide

Softvérovým tlačidlom môžete spustiť systém pomocníka ovládania. Systém pomocníka vám momentálne poskytne rovnaké vysvetlenie chyby, ako keby ste stlačili tlačidlo **POMOCNÍK**.

Dodržujte pokyny uvedené v príručke stroja!

Ak výrobca vášho stroja poskytuje aj systém pomocníka, ovládanie zobrazí prídavné softvérové tlačidlo **Výrobca strojov**, ktorým môžete otvoriť tento samostatný systém pomocníka. V ňom nájdete ďalšie podrobné informácie týkajúce sa aktuálneho chybového hlásenia.

6.12 Kontextový systém pomocníka TNCguide

Použitie

Aby bolo možné používať pomocníka TNCguide, najskôr si z domovskej stránky spoločnosti HEIDENHAIN musíte stiahnuť súbory pomocníka.

Ďalšie informácie: "Stiahnutie aktuálnych súborov pomocníka", Strana 155

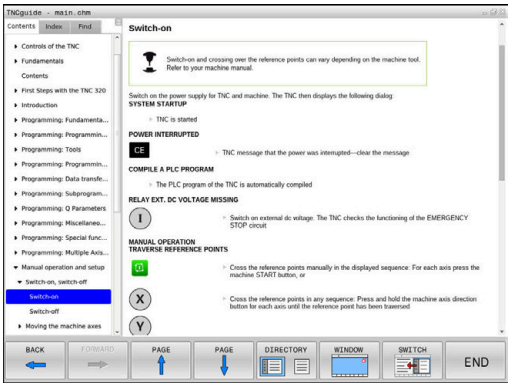

Systém kontextového pomocníka **TNCguide** obsahuje dokumentáciu pre používateľa vo formáte HTML. Modul TNCguide spustíte stlačením tlačidla **POMOCNÍK**, pričom ovládanie priamo zobrazí príslušnú informáciu čiastočne podľa danej situácie (kontextové spustenie). Ak tlačidlo **POMOCNÍK** stlačíte počas upravovania bloku NC, dostanete sa spravidla presne na miesto v dokumentácii, na ktorom je opísaná príslušná funkcia.

Ovládanie sa pokúša o spustenie TNCguide v jazyku, ktorý ste nastavili ako dialógový jazyk. Pri nedostupnosti potrebnej jazykovej verzie otvorí ovládanie anglickú verziu.

V TNCguide sú dostupné nasledujúce dokumentácie pre používateľa:

- používateľská príručka nekódovaného programovania (**BHBKlartext.chm**),
- Používateľská príručka Nastavenie, testovanie a priebeh programov NC (**BHBoperate.chm**)
- zoznam všetkých NC chybových hlásení (**errors.chm**).

Dodatočne je dostupný knižný súbor **main.chm**, v ktorom je dostupný súhrn všetkých súborov CHM.

Alternatívne môže výrobca vášho stroja vložiť do **TNCguide** aj špeciálne dokumentácie pre daný stroj. Tieto dokumenty sa potom zobrazia vo forme osobitnej knihy v súbore **main.chm**.

Práca s TNCguide

Spustenie TNCguide

Pri spúšťaní TNCguide máte k dispozícii viacero možností:

- Stlačte tlačidlo **POMOCNÍK**
- Kliknutím myšou na softvérové tlačidlo, ak ste predtým klikli na symbol pomocníka zobrazený v pravej dolnej časti obrazovky
- Otvorenie súboru pomocníka (súbor CHM) pomocou správy súborov. Ovládanie dokáže otvoriť ľubovoľný súbor CHM, aj keď nie je uložený v internej pamäti ovládania

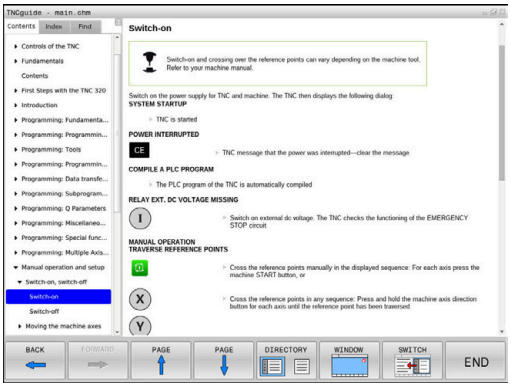

> Na programovacom mieste Windows sa TNCguide otvorí v prehliadači, ktorý je v systéme nastavený ako štandardný.

Pre množstvo softvérových tlačidiel je k dispozícii kontextovo senzitívne vyvolanie, ktorým sa dostanete priamo k popisu funkcie príslušného softvérového tlačidla. Túto funkciu máte k dispozícii iba pri práci s myšou. Postupujte nasledovne:

- vyberte lištu softvérových tlačidiel, v ktorej sa zobrazí požadované softvérové tlačidlo,
- myšou kliknite na symbol pomocníka, ktorý ovládanie zobrazí priamo vpravo nad lištou softvérových tlačidiel.
- > Kurzor myši sa zmení na otáznik.
- Otáznikom kliknite na softvérové tlačidlo, ktorého funkciu chcete vysvetliť.
- > Ovládanie otvorí TNCguide. Ak k zvolenému softvérovému tlačidlu nie je priradený žiadny vstupný bod, ovládanie otvorí súbor dokumentov **main.chm**. Na vyhľadanie požadovaného pojmu alebo definície môžete použiť kontextové vyhľadávanie alebo ručnú navigáciu.

Ak aj práve editujete blok NC, máte k dispozícii kontextovo previazané spustenie:

- Vyberte ľubovoľný blok NC
- Označte želané slovo
- Stlačte tlačidlo **POMOCNÍK**
- > Ovládanie spustí pomocníka a zobrazí opis k aktívnej funkcii. Táto možnosť nie je k dispozícii pre dodatočné funkcie alebo cykly od výrobcu stroja.

Navigácia v TNCguide

Najjednoduchším spôsobom navigácie v TNCguide je používanie myši. Na ľavej strane je zobrazený obsah. Kliknutím na trojuholník smerujúci doprava môžete zobraziť integrované kapitoly alebo príslušnú stranu, a to priamo kliknutím na konkrétnu položku. Ovládanie je rovnaké ako pri programe Windows Prieskumník.

Miesta v texte prepojené odkazmi (krížové odkazy) sú zobrazené modrou farbou a podčiarknutím. Kliknutím na dané prepojenie sa dostanete na príslušnú stranu.

TNCguide môžete samozrejme ovládať aj tlačidlami a softvérovými tlačidlami. Nasledujúca tabuľka obsahuje prehľad príslušných funkcií tlačidiel.

Softvérové tlačidlo	Funkcia
↑ ↓	■ Obsah vľavo je aktívny: zvoľte položku, ktorá sa nachádza pod alebo nad ním ■ Textové okno vpravo je aktívne: ak sa text alebo obrázky nezobrazia úplne, posuňte stranu nadol alebo nahor
→	■ Obsah vľavo je aktívny: otvorte obsah. ■ Textové okno vpravo je aktívne: žiadna funkcia
←	■ Obsah vľavo je aktívny: zatvorte obsah. ■ Textové okno vpravo je aktívne: žiadna funkcia
ENT	■ Obsah vľavo je aktívny: zobrazenie stránky zvolenej kurzorovým tlačidlom ■ Textové okno vpravo je aktívne: ak sa nachádza kurzor na prepojení, vykoná sa skok na stranu prepojenú odkazom
	■ Obsah vľavo je aktívny: bežec na prepínanie medzi zobrazením obsahu, zobrazením registra hesiel a funkciou kontextového vyhľadávania, ako aj na prechod na pravú stranu obrazovky ■ Textové okno vpravo je aktívne: skok späť do ľavého okna
	■ Obsah vľavo je aktívny: zvoľte položku, ktorá sa nachádza pod alebo nad ním ■ Textové okno vpravo je aktívne: skok na nasledujúci odkaz
SPÄŤ ←	Výber poslednej zobrazenej strany
DOPREDU →	Listujte dopredu, keď funkciu **vybrať poslednú zobrazenú stranu** použijete viackrát
STR. ↑	Listovať o stranu späť

Softvérové tlačidlo	Funkcia
STR.	Listovať o stranu dopredu
ADRESÁR	Zobraziť/vypnúť obsah
VYMAZ.	Prepínanie medzi zobrazením na celú obrazovku a zmenšeným zobrazením. Pri zmenšenom zobrazení vidíte aj časť plochy ovládania
ZMENIŤ	Zaostrenie sa interne prepne na použitie ovládania, takže pri otvorenom module TNCguide budete môcť súčasne obsluhovať ovládanie. Ak je aktívne zobrazenie na celú obrazovku, ovládanie pred zmenou zaostrenia automaticky zmenší veľkosť okna
KON.	Ukončenie TNCguide

Register hesiel

Najdôležitejšie heslá sú uvedené v registri hesiel (karta **Index**) a môžete ich vyberať priamo kliknutím myšou alebo výberom tlačidlami so šípkami.

Ľavá strana je aktívna.

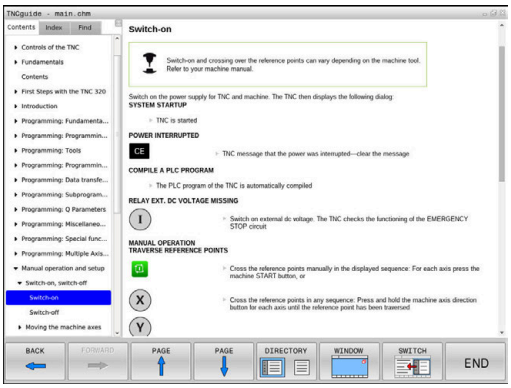

- Vyberte bežec **Index**
- Pomocou tlačidiel so šípkami alebo myši prejdite na požadované heslo

Alternatíva:

- Vložte začiatočné písmená
- > Ovládanie synchronizuje register hesiel vzhľadom na vložený text, takže heslo budete môcť nájsť v uvedenom zozname rýchlejšie.
- Informácie o vybranom hesle nechajte zobraziť stlačením tlačidla **ENT**

> Hľadaný výraz môžete zadať len pomocou znakovej klávesnice pripojenej cez USB.

Kontextové vyhľadávanie

Na karte **Hľadať** môžete určité slovo vyhľadať v celom pomocníkovi TNCguide.

Ľavá strana je aktívna.

- Vyberte kartu **Hľadať**
- Aktivujte vstupné pole **Hľadať:**
- Zadajte hľadané slovo
- Potvrďte vstup tlačidlom **ENT**.
> Ovládanie zobrazí zoznam všetkých nájdených miest s výskytom daného slova.
- Prejdite pomocou tlačidiel so šípkami na požadované miesto
- Stlačením tlačidla **ENT** zobrazte požadované miesto výskytu

Kontextové vyhľadávanie môžete použiť vždy len s jedným slovom.

Ak aktivujete funkciu **Hľadať iba v nadpisoch**, prehľadá ovládanie výlučne všetky nadpisy, ale nie celé texty. Funkciu aktivujte myšou alebo výberom a následným potvrdením pomocou medzerníka.

Hľadaný výraz môžete zadať len pomocou znakovej klávesnice pripojenej cez USB.

Stiahnutie aktuálnych súborov pomocníka

Súbory pomocníka vhodné pre váš softvér ovládania nájdete na domovskej stránke spoločnosti HEIDENHAIN:
http://content.heidenhain.de/doku/tnc_guide/html/en/index.html

Na vhodný súbor pomocníka prejdite takto:

- Ovládania TNC
- Typový rad, napr. TNC 100
- Požadované číslo softvéru NC, napr.TNC 128 (77184x-07)
- Z tabuľky **Online pomocník (TNCguide)** vyberte požadovanú jazykovú verziu
- Stiahnite si súbor ZIP
- Rozbaľte si súbor ZIP
- Rozbalené súbory CHM preneste do ovládania do adresára **TNC:\tncguide\de** alebo do príslušného jazykového podadresára

> Ak prenášate súbory CHM do ovládania pomocou **TNCremo**, zvoľte pre súbory s príponou **.chm** binárny režim.

Jazyk	Adresár TNC
Nemecky	**TNC:\tncguide\de**
Anglicky	**TNC:\tncguide\en**
Česky	**TNC:\tncguide\cs**
Francúzsky	**TNC:\tncguide\fr**
Taliansky	**TNC:\tncguide\it**
Španielsky	**TNC:\tncguide\es**
Portugalsky	**TNC:\tncguide\pt**
Švédsky	**TNC:\tncguide\sv**
Dánsky	**TNC:\tncguide\da**
Fínsky	**TNC:\tncguide\fi**
Holandsky	**TNC:\tncguide\nl**
Poľsky	**TNC:\tncguide\pl**
Maďarsky	**TNC:\tncguide\hu**
Rusky	**TNC:\tncguide\ru**
Čínsky (zjednodušene)	**TNC:\tncguide\zh**
Čínsky (tradične)	**TNC:\tncguide\zh-tw**
Slovinsky	**TNC:\tncguide\sl**
Nórsky	**TNC:\tncguide\no**
Slovensky	**TNC:\tncguide\sk**
Kórejsky	**TNC:\tncguide\kr**
Turecky	**TNC:\tncguide\tr**
Rumunsky	**TNC:\tncguide\ro**

7

Prídavné funkcie

7.1 Zadajte ďalšie prídavné funkcie M

Základy

Prostredníctvom dodatočných funkcií ovládania – tiež nazývaných funkcie M – riadite

- chod programu, napr. prerušenie chodu programu
- funkcie stroja, ako napríklad zapínanie a vypínanie otáčania vretena a prívodu chladiacej kvapaliny,
- dráhový spôsob činnosti nástroja.

Na konci polohovacieho bloku alebo do samostatného bloku NC môžete vložiť až štyri prídavné funkcie M. Ovládanie potom zobrazí dialógové okno: **Dodatočná funkcia M?**

Do dialógového okna sa zvyčajne zadáva len číslo prídavnej funkcie. Pri niektorých prídavných funkciách majú dialógové okná ďalšie polia, ktoré umožňujú zadávať ďalšie parametre k danej funkcii.

V prevádzkových režimoch **Ručný režim** a **Elektrické ručné koliesko** vložíte dodatočnú funkciu softvérovým tlačidlom **M**.

Účinnosť prídavných funkcií

Upozorňujeme, že niektoré prídavné funkcie sú účinné od začiatku polohovacieho bloku, iné zasa až na jeho konci, a to nezávisle od poradia, v ktorom sa nachádzajú v príslušnom bloku NC.

Prídavné funkcie sú účinné od bloku NC, v ktorom sú vyvolané.

Niektoré prídavné funkcie platia len v bloku NC, v ktorom boli naprogramované. Ak nie je účinnosť prídavnej funkcie obmedzená len na jeden blok, musíte ju v nasledujúcom bloku NC zrušiť prostredníctvom samostatnej funkcie M, inak ju ovládanie zruší automaticky na konci programu.

Ak sa v jednom bloku NC naprogramovali viaceré funkcie M, vykonajú sa v tomto poradí:

- Funkcie M, ktoré sú účinné na začiatku bloku, sa vykonajú pred tými funkciami, ktoré sú účinné na konci bloku
- Ak sú všetky funkcie M účinné na začiatku bloku alebo na konci bloku, ich vykonanie prebehne v naprogramovanom poradí

7.2 Prídavné funkcie na kontrolu chodu programu, pre vreteno a chladiacu kvapalinu

Prehľad

Dodržujte pokyny uvedené v príručke stroja!
Výrobca stroja môže ovplyvniť reakcie dodatočných funkcií opísaných nižšie.

M	Účinok	Vplyv na blok – Začiatok	Koniec
M0	ZASTAVENIE chodu programu ZASTAVENIE vretena		■
M1	Voliteľné ZASTAVENIE chodu programu , prípadne ZASTAVENIE vretena , prípadne Chladiaca kvapalina VYP. (funkciu definuje výrobca stroja)		■
M2	ZASTAVENIE chodu programu ZASTAVENIE vretena Chladiaca kvapalina vyp. Prechod späť na blok 1 Vymazanie zobrazenia stavu Rozsah funkcie závisí od parametra stroja **resetAt** (č. 100901)		■
M3	Vreteno ZAP. v smere hodinových ručičiek	■	
M4	ZAP. vreteno proti smeru hod. ručičiek	■	
M5	ZASTAVIŤ vreteno		■
M6	Výmena nástroja ZASTAVENIE vretena ZASTAVENIE chodu programu		■
M8	Chladiaca kvapalina ZAP.	■	
M9	Chladiaca kvapalina VYP.		■
M13	Vreteno ZAP. v smere hodinových ručičiek Chladiaca kvapalina ZAP.	■	
M14	Vreteno ZAP. proti smeru hodinových ručičiek Chladiaca kvapalina zap.	■	
M30	ako M2		■

7.3 Prídavné funkcie na zadávanie súradníc

Programovanie súradníc vzťahujúcich sa na stroj: M91/M92

Nulový bod mierky

Na mierke určuje polohu nulového bodu mierky referenčná značka.

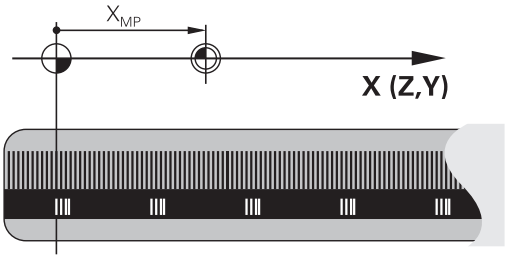

Nulový bod stroja

Nulový bod stroja je potrebný na

- nastavenie obmedzení rozsahu pojazdu (softvérové koncové spínače),
- nabiehanie do pevných polôh stroja (napr. poloha na výmenu nástroja)
- nastavenie vzťažného bodu obrobku

Výrobca stroja uvádza pre každú os vzdialenosť nulového bodu stroja od nulového bodu mierky v jednom parametri stroja.

Štandardný spôsob činnosti

Ovládanie vzťahuje súradnice na nulový bod obrobku.

Ďalšie informácie: Používateľská príručka Nastavenie, testovanie a priebeh programov NC

Postup v prípade použitia funkcie M91 – nulový bod stroja

Ak sa súradnice v polohovacích blokoch vzťahujú na nulový bod stroja, zadajte do týchto blokov NC funkciu M91.

> Ak v bloku M91 naprogramujete inkrementálne súradnice, tak sa tieto súradnice vzťahujú na naposledy naprogramovanú polohu M91. Ak aktívny program NC neobsahuje žiadnu polohu M91, súradnice sa vzťahujú na aktuálnu polohu nástroja.

Ovládanie zobrazuje hodnoty súradníc, ktoré sa vzťahujú na nulový bod stroja. V zobrazení stavu prepnite zobrazenie súradníc na možnosť REF.

Ďalšie informácie: Používateľská príručka Nastavenie, testovanie a priebeh programov NC

Postup v prípade použitia funkcie M92 – vzťažný bod stroja

Dodržujte pokyny uvedené v príručke stroja!

Okrem nulového bodu stroja môže výrobca stroja zadefinovať ďalšiu pevnú polohu stroja (vzťažný bod stroja).

Výrobca stroja zadefinuje pre každú os vzdialenosť vzťažného bodu stroja od nulového bodu stroja.

Ak sa súradnice v polohovacích blokoch vzťahujú na vzťažný bod stroja, zadajte do týchto blokov NC funkciu M92.

TNC vykoná správne korekciu polomeru aj s funkciou **M91** alebo **M92**. Dĺžka nástroja sa pri tom **nezohľadní**.

Účinok

Funkcie M91 a M92 sú účinné len v blokoch NC, v ktorých sú funkcie M91 alebo M92 naprogramované.

Funkcie M91 a M92 nadobudnú účinnosť na začiatku bloku.

Vzťažný bod obrobku

Ak sa súradnice vždy vzťahujú na nulový bod stroja, je možné zablokovať nastavenie vzťažného bodu pre jednu alebo viacero osí.

Ak je nastavenie vzťažného bodu zablokované pre všetky osi, ovládanie prestane zobrazovať softvérové tlačidlo **VLOŽIŤ REF. BOD** v prevádzkovom režime **Ručný režim**.

Na obrázku sú znázornené súradnicové sústavy s nulovým bodom stroja a obrobku.

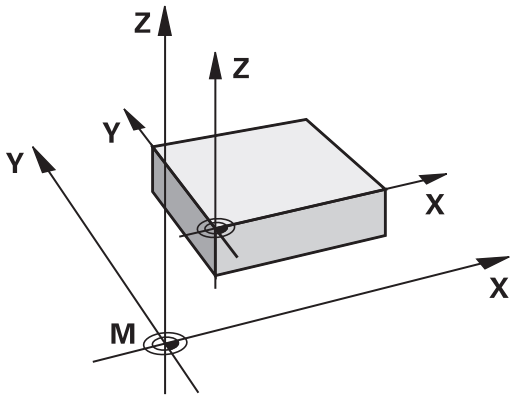

Funkcia M91/M92 v prevádzkovom režime Test programu

Aby bola možná aj grafická simulácia pohybov funkcií M91/M92, musíte aktivovať kontrolu pracovného priestoru a spustiť zobrazenie polovýrobku vzhľadom na nastavený vzťažný bod.

Ďalšie informácie: Používateľská príručka Nastavenie, testovanie a priebeh programov NC

Zobrazenie osi otáčania znížiť na hodnotu nižšiu ako 360°: M94

Štandardný spôsob činnosti

Ovládanie posúva nástroj z aktuálnej uhlovej hodnoty do naprogramovanej uhlovej hodnoty.

Príklad:

Aktuálna uhlová hodnota:	538°
Naprogramovaná uhlová hodnota:	180°
Skutočná dráha:	–358°

Spôsob činnosti pri M94

Ovládanie zníži na začiatku bloku aktuálnu uhlovú hodnotu na hodnotu nižšiu ako 360° a následne nabehne do naprogramovanej hodnoty. Ak sú aktívne viaceré osi otáčania, zníži **M94** indikácie všetkých osí otáčania. Alternatívne môžete za funkciu **M94** zadať os otáčania. Ovládanie potom zníži indikáciu iba tejto osi.

Ak ste zadali medzu posuvu, alebo ak je aktívny softvérový koncový spínač, je funkcia **M94** pre príslušnú os nefunkčná.

Príklad: Zníženie indikovaných hodnôt všetkých aktívnych osí otáčania

```
M94
```

Príklad: Zníženie indikovanej hodnoty pre os C

```
M94 C
```

Príklad: Zníženie indikácie všetkých aktívnych osí otáčania a následný nábeh po osi C na naprogramovanú hodnotu

```
C+180 FMAX M94
```

Účinok

Funkcia **M94** je účinná len v bloku NC, v ktorom je funkcia **M94** aj naprogramovaná.

Funkcia **M94** je účinná na začiatku bloku.

7.4 Prídavné funkcie pre dráhové správanie

Faktor posuvu pre zanorovacie pohyby: M103

Štandardný spôsob činnosti

Ovládanie posúva nástroj nezávisle od smeru pohybu naposledy naprogramovaným posuvom.

Spôsob činnosti pri M103

Ovládanie zníži dráhový posuv, ak sa nástroj posúva v zápornom smere osi nástroja. Posuv pri zanorovaní FZMAX sa vypočíta z naposledy naprogramovaného posuvu FPROG a faktora F%:

FZMAX = FPROG x F%

Zadanie funkcie M103

Po vložení funkcie **M103** v polohovacom bloku pokračuje ovládanie v dialógu a vyžiada si faktor F.

Účinok

Funkcia **M103** je účinná na začiatku bloku.
Zrušenie funkcie **M103**: Naprogramujte funkciu **M103** znovu bez faktora.

Posuv v milimetroch/jedno otočenie vretena: M136

Štandardný spôsob činnosti

Ovládanie posúva nástroj posuvom F v mm/min, ktorý je definovaný v programe NC

Spôsob činnosti pri M136

> V programoch NC s palcami nie je povolená kombinácia funkcie **M136** s alternatívnym posuvom **FU**.
>
> Pri aktívnej funkcii M136 nesmie byť vreteno regulované.

Pri funkcii **M136** ovládanie nepresúva nástroj posuvom v mm/min, ale posuvom F v milimetroch/otáčkach vretena definovaným v programe NC. Ak zmeníte otáčky prostredníctvom potenciometra, ovládanie automaticky prispôsobí posuv vykonaným zmenám.

Účinok

Funkcia **M136** je účinná na začiatku bloku.

Funkciu **M136** zrušíte naprogramovaním funkcie **M137**.

Odsun od obrysu v smere osi nástroja: M140

Štandardný spôsob činnosti

Ovládanie posúva nástroj v prevádzkových režimoch **Chod programu Po blokoch** a **Chod programu Plynule** podľa definície v programe NC.

Spôsob činnosti pri M140

Prostredníctvom funkcie **M140 MB** (move back – odchod) môžete odísť od obrysu po definovateľnej dráhe v smere osi nástroja.

Zadanie

Keď zadáte funkciu **M140** v polohovacom bloku, ovládanie zobrazí ďalšie polia dialógového okna a vyžiada si dráhu, po ktorej sa má nástroj odsunúť od obrysu. Vložte požadovanú dráhu, po ktorej sa má nástroj odsunúť od obrysu, alebo stlačte softvérové tlačidlo **MB MAX**, ktorým vykonáte odsun až na okraj rozsahu posuvu.

Navyše je možné naprogramovať posuv, ktorým sa bude nástroj po zadanej dráhe posúvať. Ak nezadáte žiadny posuv, bude ovládanie posúvať nástroj rýchloposuvom.

Účinok

Funkcia **M140** je účinná len v bloku NC, v ktorom je funkcia **M140** aj naprogramovaná.

Funkcia **M140** je účinná na začiatku bloku.

Príklad

Blok NC 250: Odsun nástroja do vzdialenosti 50 mm od obrysu

Blok NC 251: Odsun nástroja až na okraj rozsahu pojazdu

```
250 X+0 F125 M140 MB 50 F750
251 X+0 F125 M140 MB MAX
```

> Prostredníctvom **M140 MB MAX** sa môžete voľne odsúvať len v kladnom smere.
>
> Pred **M140** zásadne definujte vyvolanie nástroja s osou nástroja, inak sa nezadefinuje smer posuvu.

8

Podprogramy a opakovanie časti programu

8.1 Označenie podprogramov a opakovaní časti programu

Raz naprogramované obrábacie kroky môžete nechať vykonávať opakovane pomocou podprogramov a opakovaní časti programu.

Návestie (label)

Podprogramy a opakovania časti programu začínajú v programe NC značkou **LBL**,čo je skratka pre LABEL (angl. návestie, označenie).

LABEL (návestie) dostanú číslo od 1 do 65535 alebo názov, ktorý im určíte. Každé číslo návestia, resp. každé meno návestia smiete v programe NC použiť len raz pomocou tlačidla **LABEL SET**. Počet vložených mien návestí je obmedzený len internou pamäťou.

> Nepoužívajte číslo návestia, resp. názov návestia viackrát!

Návestie 0 (**LBL 0**) označuje koniec podprogramu, a smie sa preto použiť ľubovoľne často.

8.2 Podprogramy

Spôsob vykonávania

1 Ovládanie vykoná program NC až po vyvolanie podprogramu **CALL LBL**

2 Od tohto miesta spracováva ovládanie vyvolaný podprogram až po koniec podprogramu**LBL 0**

3 Následne pokračuje ovládanie vo vykonávaní programu NC blokom NC, ktorý nasleduje za vyvolaním podprogramu **CALL LBL**

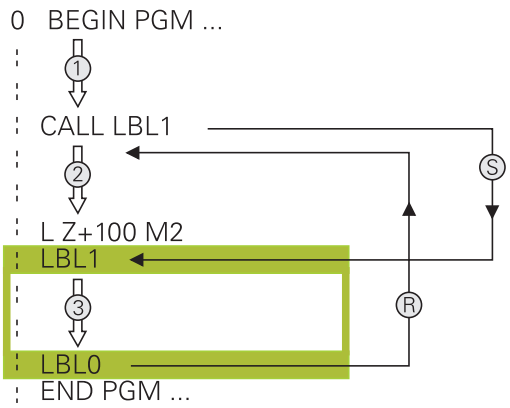

Pripomienky k programovaniu

- Hlavný program môže obsahovať ľubovoľné množstvo podprogramov
- Podprogramy môžete vyvolávať ľubovoľne často v ľubovoľnom poradí
- Podprogram nesmie vyvolávať sám seba
- Podprogramy programujte za blokom NC s M2, resp. M30
- Ak sa podprogramy nenachádzajú v programe NC pred blokom NC s M2 alebo M30, vykonajú sa minimálne raz aj bez vyvolania

Programovanie podprogramu

LBL SET

- Označte začiatok: stlačte tlačidlo **LBL SET**
- Vložte číslo podprogramu. Ak chcete použiť názov návestia LABEL: stlačte softvérové tlačidlo **LBL-NAME** na prechod do zadávania textu
- Vloženie obsahu
- Označte koniec: Stlačte tlačidlo **LBL SET** a vložte číslo návestia **0**

Vyvolanie podprogramu

LBL CALL

- Vyvolanie podprogramu: stlačte kláves **LBL CALL**
- Vložte číslo vyvolávaného podprogramu. Ak chcete použiť názov návestia LABEL: stlačte softvérové tlačidlo **LBL-NAME** na prechod do vloženia textu
- Ak chcete vložiť ako cieľovú adresu číslo parametra reťazca: Stlačte softvérové tlačidlo QS
- > Ovládanie prejde následne na meno návestia, ktoré je uvedené v definovanom parametri reťazca.
- Opakovania **REP** preskočte stlačením tlačidla **NO ENT**. Opakovania **REP** sa používajú len pri opakovaniach častí programu

> **CALL LBL 0** nie je povolené, pretože zodpovedá vyvolaniu konca podprogramu.

8.3 Opakovania časti programu

Návestie

Opakovania častí programu začínajú značkou **LBL**. Opakovanie časti programu je ukončené značkou **CALL LBL n REPn**.

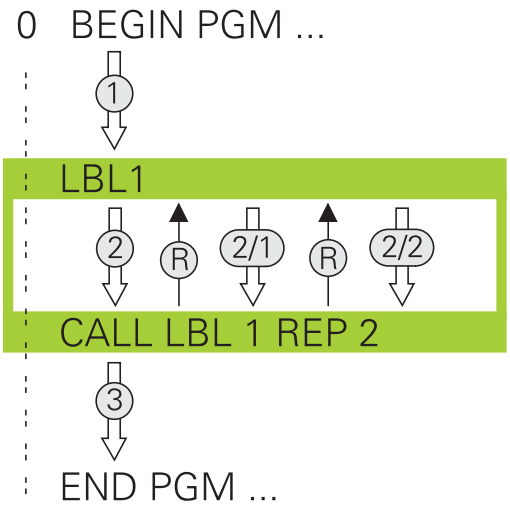

Spôsob vykonávania

1 Ovládanie vykoná program NC až po koniec časti programu (**CALL LBL n REPn**)

2 Následne zopakuje ovládanie časť programu medzi vyvolaným NÁVESTÍM a vyvolaním návestia **CALL LBL n REPn** toľkokrát, koľko opakovaní ste uviedli v rámci parametra **REP**

3 Potom pokračuje ovládanie v programe NC

Pripomienky k programovaniu

- Časť programu môžete opakovať až 65 534-krát po sebe
- Časti programu vykoná ovládanie v porovnaní s naprogramovaným počtom opakovaní vždy o jedenkrát navyše, pretože prvé opakovanie začína po prvom obrábaní.

Programovanie opakovania časti programu

LBL SET

- Označte začiatok: stlačte tlačidlo **LBL SET** a vložte číslo návestia LABEL pre časť programu, ktorá sa má opakovať. Ak chcete použiť názov návestia LABEL: stlačte softvérové tlačidlo **LBL-NAME** na prechod do zadávania textu
- Vložte časť programu

Vyvolanie opakovania časti programu

LBL CALL

- Vyvolanie časti programu: stlačte tlačidlo **LBL CALL**
- Zadajte číslo časti programu, ktorá sa má opakovať. Ak chcete použiť názov návestia LABEL: stlačte softvérové tlačidlo **LBL-NAME** na prechod do zadávania textu
- Vložte počet opakovaní **REP** a vstup potvrďte tlačidlom **ENT**.

8.4 Ľubovoľný program NC ako podprogram

Prehľad softvérových tlačidiel

Keď stlačíte tlačidlo **PGM CALL**, ovládanie zobrazí nasledovné softvérové tlačidlá:

Softvérové tlačidlo	Funkcia
PROGRAM VYVOLAŤ	Vyvolanie programu NC pomocou **PGM CALL**
NULOVÝ BOD TABUĽKA VYBRAŤ	Zvoliť tabuľku nulových bodov prostredníctvom **SEL TABLE**
BODY TABUĽKA VYBRAŤ	Zvoliť tabuľku bodov prostredníctvom **SEL PATTERN**
ZVOLIŤ PROGRAM	Vyvolanie programu NC pomocou **SEL PGM**
ZVOLENÝ PROGRAM VYVOLAŤ	Vyvolanie posledného zvoleného súboru pomocou **CALL SELECTED PGM**
VYBRAŤ CYKLUS	Vyvolanie ľubovoľného programu NC pomocou **SEL CYCLE** ako obrábacieho cyklu

Spôsob vykonávania

1 Ovládanie vykonáva program NC, až pokiaľ pomocou **CALL PGM** nevyvoláte iný program NC
2 Následne vykoná ovládanie vyvolaný program NC až po jeho koniec
3 Ovládanie potom pokračuje znovu vo vykonávaní volajúceho programu NC od bloku NC, ktorý nasleduje za vyvolaním programu

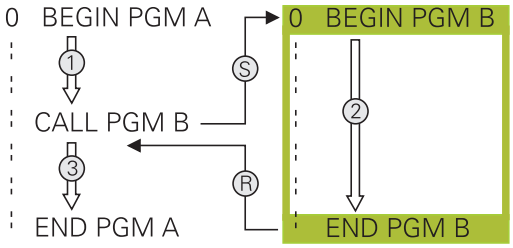

Pripomienky k programovaniu

- Na vyvolanie ľubovoľného programu NC nepotrebuje ovládanie žiadne návestia
- Vyvolaný program NC nesmie obsahovať vyvolanie **CALL PGM** do vyvolávajúceho programu NC (nekonečná slučka)
- Vyvolaný program NC nesmie obsahovať žiadnu z dodatočných funkcií **M2** alebo **M30**. Ak ste vo vyvolanom programe NC definovali podprogramy pomocou návestí, môžete funkcie M2 alebo M30 nahradiť prostredníctvom funkcie skoku **FN 9: If +0 EQU +0 GOTO LBL 99**
- Ak chcete vyvolať program DIN/ISO, vložte za názvom programu typ súboru .I.
- Ľubovoľný program NC môžete tiež vyvolať pomocou cyklu **12 PGM CALL**.
- Ľubovoľný program NC môžete tiež vyvolať pomocou funkcie **Zvoliť cyklus** (**SEL CYCLE**).
- Parametre Q pôsobia pri vyvolaní programu **PGM CALL** zásadne globálne. Upozorňujeme preto, že zmeny v parametroch Q vo vyvolanom programe NC sa prejavia aj vo vyvolávajúcom programe NC.

Kontrola vyvolaných programov NC

UPOZORNENIE

Pozor, nebezpečenstvo kolízie!

Ovládanie nevykoná automatickú kontrolu kolízií medzi nástrojom a obrobkom. Keď resetujete prepočty súradníc vo volaných programoch NC nie cielene, ovplyvňujú tieto transformácie aj volajúci program NC. Počas obrábania hrozí nebezpečenstvo kolízie!

- Znovu resetujte použité transformácie súradníc v rovnakom programe NC
- Príp. skontrolujte priebeh pomocou grafickej simulácie

Ovládanie kontroluje vyvolané programy NC:

- Ak vyvolaný program NC obsahuje dodatočnú funkciu **M2** alebo **M30**, ovládanie vygeneruje varovanie. Ovládanie vymaže výstrahu automaticky, len čo zvolíte iný program NC.
- Ovládanie pred spracovaním kontroluje úplnosť vyvolaných programov NC. Ak chýba blok NC **END PGM**, preruší sa ovládanie s chybovým hlásením.

Ďalšie informácie: Používateľská príručka Nastavenie, testovanie a priebeh programov NC

Údaje o ceste

Ak vložíte len názov programu, musí sa vyvolávaný program NC nachádzať v rovnakom adresári ako volajúci program NC.

Ak sa vyvolávaný program NC nenachádza v rovnakom adresári ako volajúci program NC, vložte úplnú cestu, napr. **TNC:\ZW35\HERE\PGM1.H**.

Alternatívne naprogramujte relatívne cesty:

- vychádzajúc z adresára volajúceho programu NC o úroveň adresára vyššie **...\PGM1.H**
- vychádzajúc z adresára volajúceho programu NC o úroveň adresára nižšie **DOWN\PGM2.H**
- vychádzajúc z adresára NC volajúceho programu o úroveň adresára vyššie a do iného adresára **...\THERE\PGM3.H**

Vyvolanie programu NC ako podprogramu

Vyvolanie prostredníctvom PGM CALL

Pomocou funkcie **PGM CALL** vyvoláte ľubovolný program NC ako podprogram. Ovládanie spracúva vyvolaný program na mieste, na ktorom ste ho vyvolali v programe NC.

Postupujte nasledovne:

PGM CALL

- Stlačte tlačidlo **PGM CALL**

PROGRAM VYVOLAŤ

- Stlačte softvérové tlačidlo **PROGRAM VYVOLAŤ**
- > Ovládanie spustí dialóg na definovanie volaného programu NC.
- Názov cesty zadajte pomocou klávesnice na obrazovke

Alternatíva

VYBRAŤ SÚBOR

- Stlačte softvérové tlačidlo **VYBRAŤ SÚBOR**
- > Ovládanie zobrazí okno výberu, v ktorom môžete vybrať volaný program NC.
- Potvrďte vstup tlačidlom **ENT**.

Vyvolanie prostredníctvom SEL PGM a CALL SELECTED PGM

Pomocou funkcie **SEL PGM** zvolíte ľubovolný program NC ako podprogram a vyvoláte ho na inom mieste v programe NC. Ovládanie spracúva vyvolaný program NC na mieste, na ktorom ste ho vyvolali v programe NC prostredníctvom **CALL SELECTED PGM**.

Funkcia **SEL PGM** je povolená aj s parametrami reťazca, takže je umožnené variabilné ovládanie vyvolaní programu.

Program NC zvolíte nasledovne:

PGM CALL

- Stlačte tlačidlo **PGM CALL**

ZVOLIŤ PROGRAM

- Stlačte softvérové tlačidlo **ZVOLIŤ PROGRAM**
- > Ovládanie spustí dialóg na definovanie volaného programu NC.

VYBRAŤ SÚBOR

- Stlačte softvérové tlačidlo **VYBRAŤ SÚBOR**
- > Ovládanie zobrazí okno výberu, v ktorom môžete vybrať volaný program NC.
- Potvrďte vstup tlačidlom **ENT**.

Zvolený program NC vyvoláte nasledovne:

PGM CALL

- Stlačte tlačidlo **PGM CALL**

ZVOLENÝ PROGRAM VYVOLAŤ

- Stlačte softvérové tlačidlo **ZVOLENÝ PROGRAM VYVOLAŤ**
- > Ovládanie vyvolá prostredníctvom funkcie **CALL SELECTED PGM** posledný zvolený program NC

> Keď program NC volaný pomocou funkcie **CALL SELECTED PGM** chýba, ovládanie preruší spracovanie alebo simuláciu chybovým hlásením. Na eliminovanie neželaných prerušení počas vykonávania programu môžete pomocou funkcie **FN 18** (**ID10 NR110** a **NR111**) nechať skontrolovať na začiatku programu všetky cesty. **Ďalšie informácie:** "FN 18: SYSREAD – Čítanie systémových údajov", Strana 212

8.5 Vnárania

Druhy vnorení

- Vyvolania podprogramov v podprogramoch
- Opakovanie časti programu v opakovanej časti programu
- Vyvolania podprogramov v opakovaniach častí programov
- Opakovania častí programov v podprogramoch

Hĺbka vnorenia

Hĺbka vnorenia (tiež vkladania) definuje, koľko ďalších podprogramov alebo opakovaní častí programu smú podprogramy alebo opakované časti programu obsahovať.

- Maximálna hĺbka vnorenia pre podprogramy: 19
- Maximálna hĺbka vnorenia na vyvolanie hlavného programu: 19, pričom **CYCL CALL** má účinok ako vyvolanie hlavného programu
- Opakovania častí programov môžete vnárať bez obmedzení

Podprogram v podprograme

Príklad

0 BEGIN PGM UPGMS MM	
...	
17 CALL LBL „UP1“	Vyvolanie podprogramu pri LBL UP1
...	
35 Z+100 R0 FMAX M2	Posledný programový blok hlavného programu s M2
36 LBL „UP1“	Začiatok podprogramu UP1
...	
39 CALL LBL 2	Vyvolanie podprogramu pri LBL2
...	
45 LBL 0	Koniec podprogramu 1
46 LBL 2	Začiatok podprogramu 2
...	
62 LBL 0	Koniec podprogramu 2
63 END PGM UPGMS MM	

Vykonávanie programu

1 Hlavný program UPGMS sa vykoná až po blok NC 17
2 Podprogram UP1 sa vyvolá a vykoná sa až po blok NC 39
3 Vyvolá sa podprogram 2 a vykoná sa až po blok NC 62. Koniec podprogramu 2 a návrat do podprogramu, z ktorého bol vyvolaný
4 Podprogram UP1 sa vykoná od bloku NC 40 až po blok NC 45. Koniec podprogramu UP1 a návrat do hlavného programu UPGMS
5 Hlavný program UPGMS sa vykoná od bloku NC 18 až po blok NC 35. Návrat do bloku NC 1 a koniec programu

Opakovať opakovania časti programu

Príklad

0 BEGIN PGM REPS MM	
...	
15 LBL 1	Začiatok opakovania časti programu 1
...	
20 LBL 2	Začiatok opakovania časti programu 2
...	
27 CALL LBL 2 REP 2	Vyvolanie časti programu s 2 opakovaniami
...	
35 CALL LBL 1 REP 1	Časť programu medzi týmto blokom NC a LBL 1
...	(blok NC 15) sa opakuje 1-krát
50 END PGM REPS MM	

Vykonávanie programu

1 Hlavný program REPS sa vykoná až po blok NC 27
2 Časť programu medzi blokom NC 27 a blokom NC 20 sa zopakuje 2-krát
3 Hlavný program REPS sa vykoná od bloku NC 28 až po blok NC 35.
4 Časť programu medzi blokom NC 35 a blokom NC 15 sa zopakuje 1-krát (obsahuje opakovanie časti programu medzi blokom NC 20 a blokom NC 27)
5 Hlavný program REPS sa vykoná od bloku NC 36 až po blok NC 50. Návrat do bloku NC 1 a koniec programu

Opakovanie podprogramu

Príklad

0 BEGIN PGM UPGREP MM	
...	
10 LBL 1	Začiatok opakovania časti programu 1
11 CALL LBL 2	Vyvolanie podprogramu
12 CALL LBL 1 REP 2	Vyvolanie časti programu s 2 opakovaniami
...	
19 Z+100 R0 FMAX M2	Posledný blok NC hlavného programu s M2
20 LBL 2	Začiatok podprogramu
...	
28 LBL 0	Koniec podprogramu
29 END PGM UPGREP MM	

Vykonávanie programu

1 Hlavný program UPGREP sa vykoná až po blok NC 11
2 Vyvolá sa podprogram 2 a vykoná sa
3 Časť programu medzi blokom NC 12 a blokom NC 10 sa opakuje 2-krát: Podprogram 2 sa zopakuje 2-krát
4 Hlavný program UPRREP sa vykoná od bloku NC 13 až po blok NC 19. Návrat do bloku NC 1 a koniec programu

8.6 Príklady programovania

Príklad: Skupiny dier

Priebeh programu:

- Nábeh na skupinu dier v hlavnom programe
- Vyvolanie skupiny dier (podprogram 1) v hlavnom programe
- Skupina dier sa naprogramuje v podprograme 1 len raz

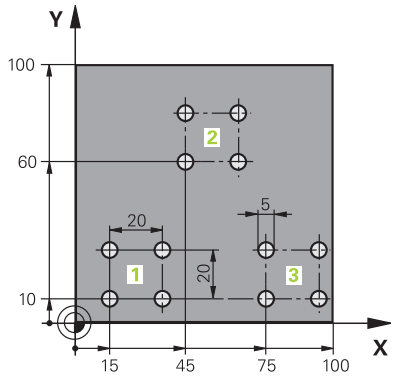

0 BEGIN PGM UP2 MM	
1 BLK FORM 0.1 Z X+0 Y+0 Z-20	
2 BLK FORM 0.2 X+100 Y+100 Z+0	
3 TOOL CALL 1 Z S3000	Vyvolanie nástroja
4 Z+250 R0 FMAX M3	
5 CYCL DEF 200 VRTANIE	Definícia cyklu vŕtania
Q200=+2 ;BEZP. VZDIALENOST	
Q201=-20 ;HLBKA	
Q206=+150 ;POS. PRISUVU DO HL.	
Q202=+5 ;HLBKA PRISUVU	
Q210=+0 ;CAS ZOTRVANIA HORE	
Q203=+0 ;SURAD. POVRCHU	
Q204=+50 ;2. BEZP. VZDIALENOST	
Q211=+0 ;CAS ZOTRVANIA DOLE	
Q395=+0 ;HLBKA REFERENCIE	
6 CYCL DEF 7.0 POSUN. NUL. BODU	Posunutie nulového bodu
7 CYCL DEF 7.1 X+15	
8 CYCL DEF 7.2 Y+10	
9 CALL LBL 1	
10 CYCL DEF 7.0 POSUN. NUL. BODU	Posunutie nulového bodu
11 CYCL DEF 7.1 X+75	
12 CYCL DEF 7.2 Y+10	
13 CALL LBL 1	
14 CYCL DEF 7.0 POSUN. NUL. BODU	Posunutie nulového bodu
15 CYCL DEF 7.1 X+45	
16 CYCL DEF 7.2 Y+60	
17 CALL LBL 1	
18 CYCL DEF 7.0 POSUN. NUL. BODU	
19 CYCL DEF 7.1 X+0	

20 CYCL DEF 7.2 Y+0	
21 Z+100 R0 FMAX M30	
22 LBL 1	
23 X+0 R0 FMAX	
24 Y+0 R0 FMAX M99	Nábeh na dieru 1, vyvolanie cyklu
25 X+20 R0 FMAX M99	Nábeh na dieru 2, vyvolanie cyklu
26 Y+20 R0 FMAX M99	Nábeh na dieru 3, vyvolanie cyklu
27 X-20 R0 FMAX M99	Nábeh na dieru 4, vyvolanie cyklu
28 LBL 0	
29 END PGM UP2 MM	

Príklad: Skupina dier niekoľkými nástrojmi

Priebeh programu:

- Naprogramovanie obrábacích cyklov v hlavnom programe
- Vyvolanie kompletného vŕtacieho plánu (podprogram 1) v hlavnom programe
- Nábeh na skupinu dier (podprogram 2) v podprograme 1
- Skupina dier sa naprogramuje v podprograme 2 len raz

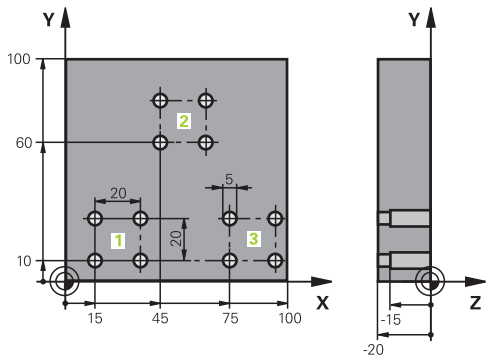

0 BEGIN PGM UP2 MM	
1 BLK FORM 0.1 Z X+0 Y+0 Z-20	
2 BLK FORM 0.2 X+100 Y+100 Z+0	
3 TOOL CALL 1 Z S5000	Vyvolanie nástroja – strediaci vrták
4 Z+250 R0 FMAX	Odsunutie nástroja
5 CYCL DEF 200 VŔTAŤ	Definícia cyklu centrovania
Q200=2 ;BEZP. VZDIALENOST	
Q201=-3 ;HLBKA	
Q206=250 ;POS. PRISUVU DO HL.	
Q202=3 ;HLBKA PRISUVU	
Q210=0 ;CAS ZOTRVANIA HORE	
Q203=+0 ;SURAD. POVRCHU	
Q204=10 ;2. BEZP. VZDIALENOST	
Q211=0.25 ;CAS ZOTRVANIA DOLE	
Q395=0 ;HLBKA REFERENCIE	
6 CALL LBL 1	Vyvolanie podprogramu 1 pre kompletný vŕtací plán
7 Z+250 R0 FMAX M6	Výmena nástroja
8 TOOL CALL 2 Z S4000	Vyvolanie nástroja – vrták
9 FN 0: Q201 = -25	Nová hĺbka pre vŕtanie
10 FN 0: Q202 = +5	Nový prísuv pre vŕtanie
11 CALL LBL 1	Vyvolanie podprogramu 1 pre kompletný vŕtací plán
12 Z+250 R0 FMAX M6	Výmena nástroja
13 TOOL CALL 3 Z S500	Vyvolanie nástroja – výstružník

14 CYCL DEF 201 VYSUSTRUZ.	Definícia cyklu vystruhovania
Q200=2 ;BEZP. VZDIALENOST	
Q201=-15 ;HLBKA	
Q206=250 ;POS. PRISUVU DO HL..	
Q211=0.5 ;CAS ZOTRVANIA DOLE	
Q208=400 ;POSUV SPAT	
Q203=+0 ;SURAD. POVRCHU	
Q204=10 ;2. BEZP. VZDIALENOST	
15 CALL LBL 1	Vyvolanie podprogramu 1 pre kompletný vŕtací plán
16 Z+250 R0 FMAX M2	Koniec hlavného programu
17 LBL 1	Začiatok podprogramu 1: kompletný vŕtací plán
18 X+15 R0 FMAX M3	Nábeh na bod štartu X skupiny dier 1
19 Y+10 R0 FMAX M3	Nábeh na bod štartu Y skupiny dier 1
20 CALL LBL 2	Vyvolanie podprogramu 2 pre skupinu dier
21 X+45 R0 FMAX	Nábeh na bod štartu X skupiny dier 2
22 Y+60 R0 FMAX	Nábeh na bod štartu Y skupiny dier 2
23 CALL LBL 2	Vyvolanie podprogramu 2 pre skupinu dier
24 X+75 R0 FMAX	Nábeh na bod štartu X skupiny dier 3
25 Y+10 R0 FMAX	Nábeh na bod štartu Y skupiny dier 3
26 CALL LBL 2	Vyvolanie podprogramu 2 pre skupinu dier
27 LBL 0	Koniec podprogramu 1
28 LBL 2	Začiatok podprogramu 2: skupina dier
29 CYCL CALL	Vŕtanie 1 aktívnym obrábacím cyklom
30 IX+20 R0 FMAX M99	Nábeh na dieru 2, vyvolanie cyklu
31 IY+20 R0 FMAX M99	Nábeh na dieru 3, vyvolanie cyklu
32 IX-20 R0 FMAX M99	Nábeh na dieru 4, vyvolanie cyklu
33 LBL 0	Koniec podprogramu 2
34 END PGM UP2 MM	

9

Programovanie parametrov Q

9.1 Princíp a prehľad funkcií

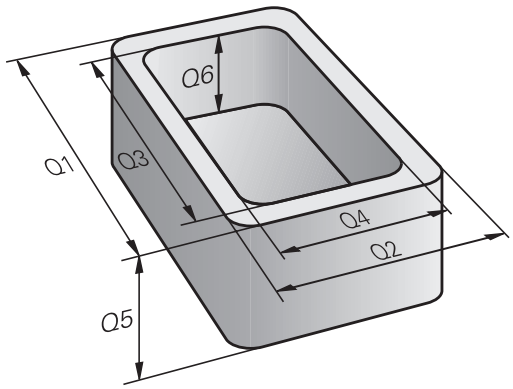

Pomocou parametrov Q môžete jedným programom NC definovať celé skupiny dielov – postačí, ak namiesto konštantných číselných hodnôt naprogramujete variabilné parametre Q.

Parametre Q môžete použiť napríklad pre:

- hodnoty súradníc,
- posuvy,
- otáčky,
- Údaje cyklu

Pomocou parametrov Q môžete tiež:

- naprogramovať obrysy, ktoré sú určené matematickými funkciami
- vytvoriť závislosť medzi obrábacími krokmi a logickými podmienkami

Parametre Q pozostávajú vždy z písmen a číslic. Písmená určujú druh parametra Q, číslice určujú rozsah parametra Q.

Podrobné informácie nájdete v nasledujúcej tabuľke:

Druh parametra Q	Rozsah parametra Q	Význam
Q parameter:		**Parametre pôsobia na všetky programy NC v pamäti ovládania**
	0 – 99	Parametre pre **používateľa**, keď nedochádza k žiadnym prelínaniam s cyklami SL HEIDENHAIN
	100 – 199	Parametre pre špeciálne funkcie ovládania, ktoré sú čítané programami NC používateľa alebo cyklami
	200 – 1199	Parametre, ktoré sa prednostne používajú pre cykly HEIDENHAIN
	1200 – 1399	Parametre, ktoré sa prednostne používajú pri cykloch výrobcu, keď sa hodnoty odosielajú späť do programu používateľa
	1400 – 1599	Parametre, ktoré sa prednostne používajú pre vstupné parametre cyklov výrobcu
	1600 – 1999	Parametre pre **používateľa**
Parametre **QL**:		**Parametre pôsobia iba lokálne v rámci programu NC**
	0 – 499	Parametre pre **používateľa**
Parametre **QR**:		**Parametre pôsobia trvalo (remanentne) na všetky programy NC v pamäti ovládania, aj po prerušení napájania**
	0 – 99	Parametre pre **používateľa**
	100 – 199	Parametre pre funkcie HEIDENHAIN (napr. cykly)
	200 – 499	Parametre pre výrobcu stroja (napr. cykly)

Okrem toho máte k dispozícii parametre **QS** (**S** je skratka pre String = reťazec), pomocou ktorých sa v systéme TNC dajú spracovať aj texty.

Druh parametra Q	Rozsah parametra Q	Význam
Parametre **QS**:		**Parametre pôsobia na všetky programy NC v pamäti** ovládania
	0 – 99	Parametre pre **používateľa**, ak nedochádza k žiadnym prelínaniam s cyklami SL HEIDENHAIN
	100 – 199	Parametre pre špeciálne funkcie ovládania, ktoré sú čítané programami NC používateľa alebo cyklami
	200 – 1199	Parametre, ktoré sa prednostne používajú pre cykly HEIDENHAIN
	1200 – 1399	Parametre, ktoré sa prednostne používajú pri cykloch výrobcu, keď sa hodnoty odosielajú späť do programu používateľa
	1400 – 1599	Parametre, ktoré sa prednostne používajú pre vstupné parametre cyklov výrobcu
	1600 – 1999	Parametre pre **používateľa**

UPOZORNENIE

Pozor, nebezpečenstvo kolízie!

Použitie cyklov HEIDENHAIN, cyklov výrobcu stroja a funkcií tretích poskytovateľov Parameter Q. Parametre Q môžete okrem toho naprogramovať v programoch NC. Keď sa pri používaní parametrov Q nepoužijú výlučne odporúčané rozsahy parametrov Q, môže dochádzať k prekrývaniu (interakciám), a teda k nežiaducim reakciám. Počas obrábania hrozí nebezpečenstvo kolízie!

- Používajte výlučne rozsahy parametrov Q odporúčané spol. HEIDENHAIN
- Rešpektujte dokumentácie od spol. HEIDENHAIN, výrobcu stroja a externých dodávateľov
- Skontrolujte priebeh pomocou grafickej simulácie

Pokyny na programovanie

Parametre Q a číselné hodnoty môžete zadávať do programu NC zmiešane.

K parametrom Q môžete priradiť číselné hodnoty v rozsahu -999 999 999 až +999 999 999. Vstupný rozsah je obmedzený na max. 16 znakov, z toho je až 9 miest pred desatinnou čiarkou. Ovládanie dokáže interne vypočítať číselné hodnoty až do výšky 10^{10}.

K **parametrom QS** môžete priradiť maximálne 255 znakov.

> Ovládanie priradí k niektorým parametrom Q a QS automaticky vždy rovnaké údaje, napr. k parametru **Q108** aktuálny polomer nástroja.
>
> **Ďalšie informácie:** "Vopred obsadené parametre Q", Strana 252
>
> Ovládanie interne uloží číselné hodnoty v binárnom číselnom formáte (norma IEEE 754) Z dôvodu použitia normalizovaného formátu nezobrazí ovládanie binárne niektoré desatinné čísla so 100 % presnosťou (chyba pri zaokrúhľovaní). Túto okolnosť musíte zohľadňovať pri používaní vypočítaných obsahov parametrov Q v skokových príkazoch alebo polohovaniach.

Stav parametrov Q môžete vynulovať na hodnotu **Nedefinované**. V prípade naprogramovania polohy s použitím nedefinovaného parametra Q bude ovládanie tento pohyb ignorovať.

Vyvolanie funkcií parametrov Q

Počas zadávania programu NC stlačte tlačidlo **Q** (v poli na zadávanie číselných vstupov a výber osi pod tlačidlom **+/-**). Ovládanie potom zobrazí nasledujúce softvérové tlačidlá:

Softvérové tlačidlo	Skupina funkcií	Strana
ZÁKL. FUNK.	Základné matematické funkcie	191
TRIGON. FUNK.	Uhlové funkcie	194
VÝPO- ČET KRUHU	Funkcia na výpočet kruhu	195
SKOKY	Rozhodovanie keď/potom, skoky	196
ŠPEC. FUNK.	Iné funkcie	200
VZOREC	Priame vkladanie vzorcov	235

Po definovaní alebo priradení parametra Q zobrazí ovládanie softvérové tlačidlá **Q**, **QL** a **QR**. Týmito softvérovými tlačidlami vyberiete požadovaný typ parametra. Následne určite číslo parametra.

Ak ste prostredníctvom USB pripojili znakovú klávesnicu, stlačením tlačidla **Q** môžete priamo otvoriť dialóg na zadanie vzorca.

9.2 Skupiny dielov – parametre Q namiesto číselných hodnôt

Použitie

Pomocou parametrickej funkcie Q **FN 0: PRIRADENIE** môžete priradiť k parametrom Q číselné hodnoty. Potom použite v programe NC namiesto číselnej hodnoty parameter Q.

Príklad

15 FN O: Q10=25	Priradenie
...	Q10 získa hodnotu 25
25 X +Q10	Zodpovedá X +25

Pre skupiny dielov naprogramujte napr. charakteristické rozmery obrobku ako parametre Q.

Na obrábanie jednotlivých dielov potom priradíte ku každému z týchto parametrov príslušnú číselnú hodnotu.

Príklad: valec pomocou parametrov Q

Polomer valca:	R = Q1
Výška valca:	H = Q2
Valec Z1:	Q1 = +30 Q2 = +10
Valec Z2:	Q1 = +10 Q2 = +50

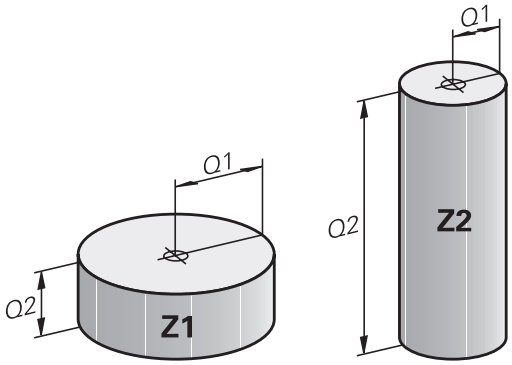

9.3 Popis obrysov základnými matematickými funkciami

Použitie

Pomocou parametrov Q môžete v programe NC naprogramovať základné matematické funkcie:

- Výber funkcie parametra Q: stlačte tlačidlo **Q** (v poli pre číselné vstupy, vpravo). Na lište softvérových tlačidiel sa zobrazia funkcie parametrov Q
- Vyberte základné matematické funkcie: Stlačte softvérové tlačidlo **ZÁKL. FUNK..**
- > Ovládanie zobrazí nasledujúce softvérové tlačidlá

Prehľad

Softvérové tlačidlo	Funkcia
FN0 x = y	**FN 0**: PRIRADENIE napr. B. **FN 0: Q5 = +60** Priame priradenie hodnoty Vynulovanie hodnoty parametra Q
FN1 x + y	**FN 1**: SÚČET napr. **FN 1: Q1 = -Q2 + -5** Vytvorenie súčtu z dvoch hodnôt a priradenie
FN2 x - y	**FN 2**: ODČÍTANIE napr. **FN 2: Q1 = +10 - +5** Vytvorenie rozdielu z dvoch hodnôt a priradenie
FN3 x * y	**FN 3**: NÁSOBENIE napr. **FN 3: Q2 = +3 * +3** Vytvorenie súčinu z dvoch hodnôt a priradenie
FN4 x / y	**FN 4**: DELENIE napr. **FN 4: Q4 = +8 DIV +Q2** Vytvorenie podielu z dvoch hodnôt a priradenie **Zakázané:** delenie 0!
FN5 ODMOC.	**FN 5**: ODMOCNINA napr. **FN 5: Q20 = SQRT 4** Vytvorenie odmocniny čísla a priradenie **Zakázané:** odmocnina zo zápornej hodnoty!

Vpravo od znaku **=** môžete vložiť:

- dve čísla,
- dva parametre Q,
- jedno číslo a jeden parameter Q.

K parametrom Q a číselným hodnotám v rovniciach môžete pridať znamienko.

Naprogramovanie základných aritmetických operácií

PRIRADENIE

Príklad

```
16 FN 0: Q5 = +10
17 FN 3: Q12 = +Q5 * +7
```

Q

- Výber funkcie parametra Q: stlačte tlačidlo **Q**

ZÁKL. FUNK.

- Vyberte základné matematické funkcie: Stlačte softvérové tlačidlo **ZÁKL. FUNK.**

FN0 X = Y

- Výber funkcie parametra Q PRIRADENIE: stlačte softvérové tlačidlo **FN 0 X = Y**

Č. PARAMETRA PRE VÝSLEDOK?

ENT

- Vložte **5** (číslo parametra Q) a vstup potvrďte tlačidlom **ENT**.

1. HODNOTA ALEBO PARAMETER?

ENT

- Vložte **10**: Q5 priraďte číselnú hodnotu 10 a vstup potvrďte tlačidlom **ENT**.

NÁSOBENIE

Q

- Výber funkcie parametra Q: stlačte tlačidlo **Q**

ZÁKL. FUNK.

- Vyberte základné matematické funkcie: Stlačte softvérové tlačidlo **ZÁKL. FUNK.**

FN3 X * Y

- Výber funkcie parametrov Q NÁSOBENIE: stlačte softvérové tlačidlo **FN 3 X * Y**

Č. PARAMETRA PRE VÝSLEDOK?

ENT

- Vložte **12** (číslo parametra Q) a vstup potvrďte tlačidlom **ENT**.

1. HODNOTA ALEBO PARAMETER?

ENT

- Vložte **Q5** ako prvú hodnotu a vstup potvrďte tlačidlom **ENT**.

2. HODNOTA ALEBO PARAMETER?

ENT

- Vložte **7** ako druhú hodnotu a vstup potvrďte tlačidlom **ENT**.

Resetovanie parametrov Q

Príklad

16 FN 0: Q5 SET UNDEFINED (Nastaviť ako nedefinované)
17 FN 0: Q1 = Q5

Q

- Výber funkcie parametra Q: stlačte tlačidlo **Q**

ZÁKL. FUNK.

- Vyberte základné matematické funkcie: Stlačte softvérové tlačidlo **ZÁKL. FUNK.**

FN0 X = Y

- Výber funkcie parametra Q PRIRADENIE: stlačte softvérové tlačidlo **FN 0 X = Y**

Č. PARAMETRA PRE VÝSLEDOK?

ENT

- Vložte **5** (číslo parametra Q) a vstup potvrďte tlačidlom **ENT**.

1. HODNOTA ALEBO PARAMETER?

SET UNDEFINED

- Stlačte tlačidlo **SET UNDEFINED** (Nastaviť ako nedefinované)

> Funkcia **FN 0** podporuje aj prenos hodnoty **Nedefinované**. Pri prenose nedefinovaného parametra Q bez funkcie **FN 0** zobrazí ovládanie chybové hlásenie **Neplatná hodnota**.

9.4 Uhlové funkcie

Definície

Sínus: sin α = a/c

Kosínus: cos α = b/c

Tangens: tanα = a/b = sin α/cos α

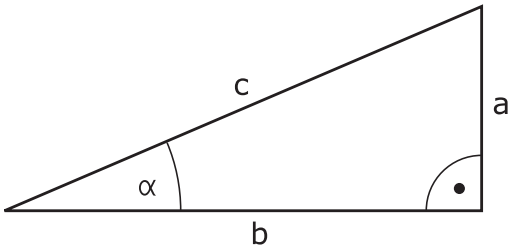

Pritom je

- c strana protiľahlá pravému uhlu (prepona)
- a strana protiľahlá uhlu α
- b tretia strana (odvesna)

Z tangensu môže ovládanie zistiť uhol:

α = arctan (a/b) = arctan (sin α/cos α)

Príklad:

a = 25 mm

b = 50 mm

α = arctan (a/b) = arctan 0,5 = 26,57°

Okrem toho platí:

a2 + b2 = c2 (kde a2 = a x a)

$c = \sqrt{(a^2 + b^2)}$

Programovanie uhlových funkcií

Uhlové funkcie sa zobrazia po stlačení softvérového tlačidla **TRIGON. FUNK.**. Ovládanie zobrazí softvérové tlačidlá v nasledujúcej tabuľke.

Softvérové tlačidlo	Funkcia
FN6 SIN(X)	**FN 6**: SÍNUS napr. **FN 6: Q20 = SIN-Q5** Určenie sínusu uhla v stupňoch (°) a priradenie
FN7 COS(X)	**FN 7**: KOSÍNUS napr. **FN 7: Q21 = COS-Q5** Určenie kosínusu uhla v stupňoch (°) a priradenie
FN8 X LEN Y	**FN 8**: ODMOCNINA ZO SÚČTU DRUHÝCH MOCNÍN napr. **FN 8: Q10 = +5 LEN +4** Vytvorenie dĺžky z dvoch hodnôt a priradenie
FN13 X ANG Y	**FN 13**: UHOL napr. B. **FN 13: Q20 = +25 ANG-Q1** Určenie uhla pomocou arctan z protiľahlej odvesny a priľahlej odvesny alebo sínusu a kosínusu uhla (0 < uhol < 360°) a priradenie

9.5 Výpočty kruhu

Použitie

Pomocou funkcií na výpočet kruhu môžete z troch alebo štyroch bodov na kruhu (kružnici) nechať ovládanie vypočítať stred a polomer kruhu. Výpočet kruhu zo štyroch bodov je presnejší.

Použitie: Tieto funkcie môžete použiť, napr. vtedy, ak chcete pomocou programovateľnej snímacej funkcie určiť polohu a veľkosť diery alebo rozstupovej kružnice.

Softvérové tlačidlo	Funkcia
FN23 KRUH Z 3 BODOV	FN 23: Určiť ÚDAJE KRUHU z troch bodov kruhu napr. **FN 23: Q20 = CDATA Q30**

Dvojice súradníc troch bodov kruhu musia byť uložené v parametri Q30 a v nasledujúcich piatich parametroch – tu teda až do Q35.

Ovládanie potom uloží stred kruhu na hlavnej osi (X pri osi vretena Z) do parametra Q20, stred kruhu na vedľajšej osi (Y pri osi vretena Z) do parametra Q21 a polomer kruhu do parametra Q22.

Softvérové tlačidlo	Funkcia
FN24 KRUH Z 4 BODOV	FN 24: Určiť ÚDAJE KRUHU zo štyroch bodov kruhu napr. **FN 24: Q20 = CDATA Q30**

Dvojice súradníc štyroch bodov kruhu musia byť uložené v parametri Q30 a v nasledujúcich siedmich parametroch – tu teda až do Q37.

Ovládanie potom uloží stred kruhu na hlavnej osi (X pri osi vretena Z) do parametra Q20, stred kruhu na vedľajšej osi (Y pri osi vretena Z) do parametra Q21 a polomer kruhu do parametra Q22.

Upozorňujeme, že funkcie **FN 23** a **FN 24** automaticky prepisujú okrem výsledných parametrov aj dva nasledujúce parametre.

9.6 Rozhodnutia ak/potom s parametrami Q

Použitie

Pri rozhodovaní keď/potom (implikácia) porovnáva ovládanie jeden parameter Q s iným parametrom Q alebo s číselnou hodnotou. Ak je podmienka splnená, ovládanie pokračuje v programe NC na návestí, ktoré je naprogramované za danou podmienkou.

Ďalšie informácie: "Označenie podprogramov a opakovaní časti programu", Strana 168

Ak podmienka nie je splnená, vykoná ovládanie nasledujúci blok NC.

Ak chcete vyvolať iný program NC ako podprogram, naprogramujte za návestím vyvolanie programu prostredníctvom funkcie **PGM CALL**.

Nepodmienené skoky

Nepodmienené skoky sú skoky, ktorých podmienka je splnená vždy (= nepodmienene), napr.

```
FN 9: IF+10 EQU+10 GOTO LBL1
```

Použité skratky a pojmy

IF	(angl.):	Ak
EQU	(angl. equal):	Rovná sa
NE	(angl. not equal):	Nerovná sa
GT	(angl. greater than):	Väčšia ako
LT	(angl. less than):	Menšia ako
GOTO	(angl. go to):	Prejsť na
UNDEFINED	(angl. undefined):	Nedefinované
DEFINED	(angl. defined):	Definované

Programovanie rozhodovania keď/potom

Možnosti vkladania skokov

K dispozícii máte nasledujúce vstupy pri podmienke **IF**:

- Čísla
- Texty
- Q, QL, QR
- **QS** (parametre reťazca)

K dispozícii máte nasledujúce tri možnosti na vloženie adresy skoku **GOTO**:

- **LBL-NAME**
- **LBL-NUMMER**
- **QS**

Rozhodovania keď/potom sa zobrazia po stlačení softvérového tlačidla **SKOKY**. Ovládanie zobrazí nasledujúce softvérové tlačidlá:

Softvérové tlačidlo	Funkcia
FN9 IF X EQ Y GOTO EQU	**FN 9**: AK SA ROVNÁ, SKOK napr. **FN 9: IF +Q1 EQU +Q3 GOTO LBL "UPCAN25"** Ak sú obe hodnoty alebo parametre rovné, skok na uvedené návestie
FN9 IF X EQ Y GOTO IS UNDEFINED	**FN 9**: AK NIE JE DEFINOVANÉ, SKOK napr. B. **FN 9: IF +Q1 IS UNDEFINED GOTO LBL "UPCAN25"** Ak sú uvedené parametre nedefinované, potom skok na uvedené návestie
FN9 IF X EQ Y GOTO IS DEFINED	**FN 9**: AK JE DEFINOVANÉ, SKOK napr. B. **FN 9: IF +Q1 IS DEFINED GOTO LBL "UPCAN25"** Ak sú uvedené parametre definované, potom skok na uvedené návestie
FN10 IF X NE Y GOTO	**FN 10**: AK SA NEROVNÁ, SKOK napr. B. **FN 10: IF +10 NE -Q5 GOTO LBL 10** Ak nie sú obe hodnoty alebo parametre rovné, skok na uvedené návestie
FN11 IF X GT Y GOTO	**FN 11**: AK JE VYŠŠIA, SKOK napr. B. **FN 11: IF+Q1 GT+10 GOTO LBL QS5** Ak je prvá hodnota alebo parameter vyššia ako druhá hodnota alebo parameter, skok na uvedené návestie
FN12 IF X LT Y GOTO	**FN 12**: AK JE NIŽŠIA, SKOK napr. B. **FN 12: IF+Q5 LT+0 GOTO LBL „ANYNAME"** Ak je prvá hodnota alebo parameter nižšia ako druhá hodnota alebo parameter, skok na uvedené návestie

9.7 Kontrola a zmena parametrov Q

Postup

Parametre Q môžete kontrolovať a aj meniť vo všetkých prevádzkových režimoch.

- V prípade potreby zrušte vykonávanie programu (napr. stlačením tlačidla**Stop NC**a softvérového tlačidla**INTERNÝ STOP**) alebo zastavte test programu

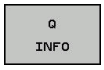

- Vyvolanie funkcií parametrov Q: stlačte softvérové tlačidlo **Q INFO** alebo tlačidlo **Q**
- > Ovládanie zobrazí zoznam všetkých parametrov a príslušných aktuálnych hodnôt.
- Požadovaný parameter vyberte tlačidlami so šípkami alebo tlačidlom **GOTO**
- Ak chcete zmeniť hodnotu, stlačte softvérové tlačidlo **AKTUÁLNE POLE UPRAVIŤ**. Zadajte novú hodnotu a potvrďte tlačidlom **ENT**
- Ak nechcete zmeniť hodnotu, stlačte softvérové tlačidlo **AKTUÁL. HODN.** alebo ukončite dialóg tlačidlom **END**

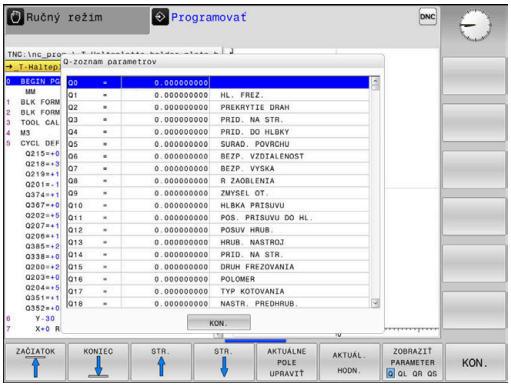

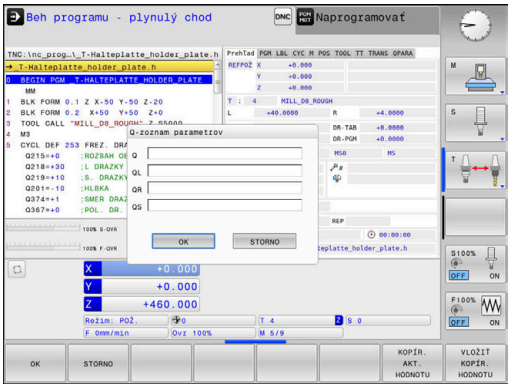

Všetky parametre s označenými komentármi používa ovládanie v rámci cyklov alebo ako prenášané parametre.

Ak chcete skontrolovať alebo zmeniť lokálne parametre, globálne parametre či parametre reťazca (string), stlačte softvérové tlačidlo **ZOBRAZIŤ PARAMETRE Q QL QR QS**. Ovládanie následne zobrazí príslušný typ parametra. Vyššie popísané funkcie platia rovnako.

Vo všetkých prevádzkových režimoch (okrem prevádzkového režimu **Programovať**) môžete parametre Q zobraziť aj v prídavnom zobrazení stavu.

- V prípade potreby zrušte vykonávanie programu (napr.stlačením tlačidla **NC-STOPP** a softvérového tlačidla **INTERNÝ STOP**), resp. zastavte test programu

- Vyvolajte lištu softvérových tlačidiel na rozdelenie obrazovky.

- Zvoľte zobrazenie obrazovky s prídavným zobrazením stavu
- > Ovládanie zobrazí v pravej polovici obrazovky stavový formulár **Prehľad**.

- Stlačte softvérové tlačidlo **STAV PARAM. Q**

- Stlačte softvérové tlačidlo **Q ZOZNAM PARAMETR.**
- > Ovládanie otvorí prekrývacie okno.
- Pre každý typ parametra (Q, QL, QR, QS) definujte čísla parametrov, ktoré chcete skontrolovať. Jednotlivé parametre Q oddeľujte čiarkou, za sebou nasledujúce parametre Q spojte spojovníkom, napr. 1,3,200-208. Zadávacia oblasť pre jeden typ parametrov predstavuje 132 znakov

Zobrazenie v bežcovi **QPARA** vždy obsahuje osem desatinných miest. Ovládanie napríklad zobrazuje výsledok Q1 = COS 89.999 napr. ako 0.00001745. Veľmi veľké alebo veľmi malé hodnoty ovládanie zobrazuje v exponenciálnom vyjadrení. Ovládanie zobrazuje výsledok Q1 = COS 89.999 * 0.001 ako +1.74532925e-08, pričom e-08 zodpovedá faktoru 10^{-8}.

9.8 Prídavné funkcie

Prehľad

Prídavné funkcie sa zobrazia po stlačení softvérového tlačidla **ŠPEC. FUNK.** Ovládanie zobrazí nasledujúce softvérové tlačidlá:

Softvérové tlačidlo	Funkcia	Strana
FN14 CHYBA =	**FN 14: ERROR** Vygenerovanie chybových hlásení	201
FN16 TLAČ F	**FN 16: F-PRINT** Formátovaný výstup textov alebo hodnôt parametrov Q	205
FN18 NAČÍT. SYS. DÁT	**FN 18: SYSREAD** Čítanie systémových dát	212
FN19 PLC=	**FN 19: PLC** Prenesenie hodnôt do PLC	212
FN20 POČKAŤ NA	**FN 20: WAIT FOR** Synchronizácia NC a PLC	213
FN26 OTVORIŤ TAB.	**FN 26: TABOPEN** Otvorenie voľne definovateľnej tabuľky	264
FN27 ZÁPIS DO TAB.	**FN 27: TABWRITE** Zápis do voľne definovateľnej tabuľky	265
FN28 NAČÍTAŤ TAB.	**FN 28: TABREAD** Načítanie z voľne definovateľnej tabuľky	266
FN29 PLC LIST=	**FN 29: PLC** Prenesenie až ôsmych hodnôt do PLC	213
FN37 EXPORT	**FN 37: EXPORT** Exportovanie lokálnych parametrov Q alebo parametrov QS do volajúceho programu NC	214
FN38 ODOSLAŤ	**FN 38: SEND** Odoslanie informácií z programu NC	214

FN 14: ERROR – Vygenerovanie chybových hlásení

Pomocou funkcie **FN 14: ERROR** môžete nechať generovať chybové hlásenia riadené programom, ktoré sú predprogramované výrobcom stroja alebo spol. HEIDENHAIN. Ak sa ovládanie v chode programu alebo v teste programu dostane k bloku NC s **FN 14: ERROR**, preruší ho a vygeneruje hlásenie. Potom musíte program NC znovu spustiť.

Rozsah čísel chýb	Štandardný dialóg
0… 999	Dialóg špecifický pre daný stroj
1000… 1199	Interné chybové hlásenia

Príklad

Ovládanie má vygenerovať hlásenie pri nezapnutom vretene.

```
180 FN 14: ERROR = 1000
```

Chybové hlásenie vopred obsadené firmou HEIDENHAIN

Číslo chyby	Text
1000	Vreteno?
1001	Chýba os nástroja
1002	Polomer nástroja je príliš malý
1003	Polomer nástroja je príliš veľký
1004	Prekročenie pracovného rozsahu
1005	Chybná východisková poloha
1006	NATOČENIE nie je dovolené
1007	FAKTOR MIERKY nie je dovolený
1008	ZRKADLENIE nie je dovolené
1009	POSUNUTIE nie je dovolené
1010	Chýba posuv
1011	Chybná vstupná hodnota
1012	Chybné znamienko
1013	Uhol nie je dovolený
1014	Bod dotyku nie je dosiahnuteľný
1015	Príliš veľa bodov
1016	Rozporný vstup
1017	CYKLUS neúplný
1018	Chybne definovaná rovina
1019	Naprogramovaná chybná os
1020	Chybné otáčky
1021	Korektúra polomeru nie je definovaná
1022	Nie je definované zaoblenie

Číslo chyby	Text
1023	Príliš veľký polomer zaoblenia
1024	Nie je definovaný štart programu
1025	Príliš hlboké vnorenie
1026	Chýba vzťah uhla
1027	Nie je definovaný obrábací cyklus
1028	Príliš malá šírka drážky
1029	Príliš malý výrez
1030	Q202 nie je definovaný
1031	Q205 nie je definovaný
1032	Vložiť Q218 väčší ako Q219
1033	CYCL 210 nie je dovolený
1034	CYCL 211 nie je dovolený
1035	Q220 je príliš veľký
1036	Vložiť Q222 väčší ako Q223
1037	Vložiť Q244 väčší ako 0
1038	Vložiť Q245 iný ako Q246
1039	Rozsah uhla vložiť < 360°
1040	Vložiť Q223 väčší ako Q222
1041	Q214: 0 nie je dovolená
1042	Nie je definovaný smer posuvu
1043	Nie je aktívna žiadna tabuľka nulových bodov
1044	Chybná poloha: Stred 1. osi
1045	Chybná poloha: Stred 2. osi
1046	Diera príliš malá
1047	Diera príliš veľká
1048	Výčnelok príliš malý
1049	Výčnelok príliš veľký
1050	Príliš malý výrez: Opraviť 1.A.
1051	Príliš malý výrez: Opraviť 2.A.
1052	Príliš veľký výrez: Nepodarok 1.A.
1053	Príliš veľký výrez: Nepodarok 2.A.
1054	Príliš malý výčnelok: Nepodarok 1.A.
1055	Príliš malý výčnelok: Nepodarok 2.A.
1056	Príliš veľký výčnelok: Opraviť 1.A.
1057	Príliš veľký výčnelok: Opraviť 2.A.
1058	TCHPROBE 425: Chyba max. rozmeru

Číslo chyby	Text
1059	TCHPROBE 425: Chyba min. rozmeru
1060	TCHPROBE 426: Chyba max. rozmeru
1061	TCHPROBE 426: Chyba min. rozmeru
1062	TCHPROBE 430: Priemer príliš veľký
1063	TCHPROBE 430: Priemer príliš malý
1064	Nie je definovaná os merania
1065	Prekročená tolerancia zlomenia nástroja
1066	Vložiť Q247 iné ako 0
1067	Hodnotu Q247 vložiť vyššiu ako 5
1068	Tabuľka nulových bodov?
1069	Druh frézovania Q351 sa pri zadávaní nesmie rovnať 0
1070	Zmenšiť hĺbku závitu
1071	Vykonať kalibráciu
1072	Prekročenie tolerancie
1073	Je aktívny prechod na blok
1074	ORIENTÁCIA nie je dovolená
1075	3DROT nie je dovolené
1076	3DROT aktivovať
1077	Vložiť zápornú hĺbku
1078	Q303 nie je definovaný v meracom cykle!
1079	Os nástroja nie je povolená
1080	Vypočítaná hodnota je chybná
1081	Meracie body si odporujú
1082	Nesprávne vloženie bezp. výšky
1083	Hĺbka zanorenia je rozporná
1084	Nedovolený obrábací cyklus
1085	Riadok je schránený proti zápisu
1086	Prídavok je väčší ako hĺbka
1087	Nie je definovaný vrcholový uhol
1088	Údaje si odporujú
1089	Poloha drážky 0 nie je povolená
1090	Vložiť prísuv iný ako 0
1091	Prepnutie Q399 nepovolené
1092	Nástroj nedefinovaný
1093	Nedovolené č. nástroja
1094	Nedovolený názov nástroja

Číslo chyby	Text
1095	Voliteľný softvér nie je aktívny
1096	Nie je možné obnoviť kinematiku
1097	Funkcia nie je dovolená
1098	Rozmery polovýrobku si odporujú
1099	Meraná poloha nepovolená
1100	Prístup ku kinematike nie je možný
1101	Pol. merania nie je v obl. posuvu
1102	Kompen. predvoľby nie je možná
1103	Polomer nástroja je príliš veľký
1104	Spôsob zanorenia nie je možný
1105	Nesprávne definovaný zanárací uhol
1106	Nedefinovaný uhol otvorenia
1107	Príliš veľká šírka drážky
1108	Faktory mierky nie sú rovnaké
1109	Nástrojové údaje nekonzistentné

FN 16: F-PRINT – Formátový výstup textov a hodnôt parametrov Q

Základy

Funkcia **FN 16: F-PRINT** umožňuje formátovaný výstup hodnôt parametrov Q a textov, napr. na ukladanie protokolov z meraní.

Hodnoty môžete vydať takto:

- uložiť do súboru na ovládaní
- zobraziť na obrazovke ako prekrývacie okno
- uložiť do externého súboru
- vytlačiť na pripojenej tlačiarni

Postup

Aby bolo možné vydať hodnoty parametrov Q a texty, postupujte nasledovne:

- Vytvorte textový súbor, ktorý určuje výstupný formát a obsah
- Na vydanie protokolu použite v programe NC funkciu **FN 16: F-PRINT**

Ak vydáte hodnoty v jednom súbore, je maximálna veľkosť výstupného súboru 20 kilobajtov (KB).

V parametroch stroja **fn16DefaultPath** (č. 102202) a **fn16DefaultPathSim** (č. 102203) môžete zadefinovať štandardnú cestu na ukladanie súborov protokolu.

Vytvoriť textový súbor

Na vydanie formátovaného textu a hodnôt parametrov Q vytvorte textovým editorom ovládania textový súbor. V tomto súbore uložte formát a vydávané parametre Q.

Postupujte nasledovne:

- Stlačte tlačidlo **PGM MGT**

- Stlačte softvérové tlačidlo **NOVÝ SÚBOR**
- Vytvorte súbor s koncovkou **.A**

Dostupné funkcie

Na vytvorenie textového súboru použite nasledujúce formátovacie funkcie:

Špeciálne znaky	Funkcia
„……“	Zadefinovanie výstupného formátu pre text a premenné medzi úvodzovkami hore
%F	Formát pre parametre Q, QL a QR: ■ %: definícia formátu ■ F: relatívne (desatinné číslo), formát pre Q, QL, QR
9.3	Formát pre parametre Q, QL a QR: ■ 9 miest celkovo (vrát. desatinného oddeľovacieho znaku) ■ z toho 3 desatinné miesta
%S	Formát pre textovú premennú QS
%RS	Formát pre textovú premennú QS Prevezme nasledujúci text nezmenený, bez formátovania
%D alebo **%I**	Formát pre celé číslo (Integer)
,	Oddeľovací znak medzi výstupným formátom a parametrom
;	Znak konca bloku ukončuje riadok
*****	Začiatok bloku riadku komentára Komentáre sa nezobrazia v protokole
\n	Zalomenie riadka
+	Hodnota parametra Q so zarovnaním doprava
-	Hodnota parametra Q so zarovnaním doľava

Príklad

Zadanie	Význam
„X1 = %+9.3F“, Q31;	Formát pre parametre Q: ■ **"X1 =**: vydanie textu **X1 =** ■ **%**: definícia formátu ■ **+**: číslo so zarovnaním doprava ■ **9.3**: 9 miest celkovo, z toho 3 desatinné miesta ■ **F**: relatívne (desatinné číslo) ■ **, Q31**: vydať hodnotu z Q31 ■ **;**: koniec bloku

Na umožnenie súčasného výpisu rôznych informácií do protokolovacieho súboru sú k dispozícii nasledujúce funkcie:

Kľúčové slovo	Funkcia
CALL_PATH	Vypíše názov cesty programu NC, v ktorom sa nachádza funkcia FN 16. Príklad: „Merací program: %S“, CALL_PATH;
M_CLOSE	Zatvorí súbor, do ktorého sa zapisuje pomocou funkcie FN 16. Príklad: M_CLOSE;
M_APPEND	Pripojí protokol pri opakovanom výstupe k existujúcemu protokolu. Príklad: M_APPEND;
M_APPEND_MAX	Pripojí pri opätovnom výstupe protokol k existujúcemu protokolu, až pokým sa neprekročí uvádzaná maximálna veľkosť súboru v kilobajtoch. Príklad: M_APPEND_MAX20;
M_TRUNCATE	Prepíše protokol pri opätovnom výstupe. Príklad: M_TRUNCATE;
L_ENGLISH	Výstup textu len pri dialógovom jazyku angličtina
L_GERMAN	Výstup textu len pri dialógovom jazyku nemčina
L_CZECH	Výstup textu len pri dialógovom jazyku čeština
L_FRENCH	Výstup textu len pri dialógovom jazyku francúzština
L_ITALIAN	Výstup textu len pri dialógovom jazyku taliančina
L_SPANISH	Výstup textu len pri dialógovom jazyku španielčina
L_PORTUGUE	Výstup textu len pri dialógovom jazyku portugalčina
L_SWEDISH	Výstup textu len pri dialógovom jazyku švédčina
L_DANISH	Výstup textu len pri dialógovom jazyku dánčina
L_FINNISH	Výstup textu len pri dialógovom jazyku fínčina
L_DUTCH	Výstup textu len pri dialógovom jazyku holandčina
L_POLISH	Výstup textu len pri dialógovom jazyku poľština
L_HUNGARIA	Výstup textu len pri dialógovom jazyku maďarčina
L_CHINESE	Výstup textu len pri dialógovom jazyku čínština

Kľúčové slovo	Funkcia
L_CHINESE_TRAD	Výstup textu len pri dialógovom jazyku čínština (tradične)
L_SLOVENIAN	Výstup textu len pri dialógovom jazyku slovinčina
L_NORWEGIAN	Výstup textu len pri dialógovom jazyku nórčina
L_ROMANIAN	Výstup textu len pri dialógovom jazyku rumunčina
L_SLOVAK	Výstup textu len pri dialógovom jazyku slovenčina
L_TURKISH	Výstup textu len pri dialógovom jazyku turečtina
L_ALL	Výstup textu bez ohľadu na jazyk dialógu
HOUR	Počet hodín z reálneho času
MIN	Počet minút z reálneho času
SEC	Počet sekúnd z reálneho času
DAY	Deň z reálneho času
MONTH	Mesiac ako číslo z reálneho času
STR_MONTH	Mesiac ako skratka z reálneho času
YEAR2	Rok z reálneho času dvojmiestne
YEAR4	Rok z reálneho času štvormiestne

Príklad

Príklad textového súboru, ktorý definuje formát výstupu:

„MERACÍ PROTOKOL LOPATKOVÉ KOLESO – ŤAŽISKO“;
„DÁTUM: %02d.%02d.%04d“,DAY,MONTH,YEAR4;
„ČAS: %02d:%02d:%02d“,HOUR,MIN,SEC;
„POČET MERANÝCH HODNÔT: = 1“;
„X1 = %9.3F“, Q31;
„Y1 = %9.3F“, Q32;
„Z1 = %9.3F“, Q33;
L_GERMAN;
„Werkzeuglänge beachten“;
L_ENGLISH;
„Remember the tool length“;

FN 16 aktivovať vydanie v programe NC

V rámci funkcie **FN 16** určite výstupný súbor, ktorý obsahuje texty odoslané na výstup.

Ovládanie vytvorí výstupný súbor:

- na začiatku programu (**END PGM**),
- pri prerušení programu (tlačidlo **STOP NC**)
- príkazom **M_CLOSE**

Vložte vo funkcii FN 16 cestu k zdroju a cestu pre výstupný súbor.

Postupujte nasledovne:

Q

▶ Stlačte tlačidlo **Q**

ŠPEC. FUNK.

▶ Stlačte softvérové tlačidlo **ŠPEC. FUNK.**

FN16 TLAČ F

▶ Stlačte softvérové tlačidlo **FN16 TLAČ F**

VYBRAŤ SÚBOR

▶ Stlačte softvérové tlačidlo **VYBRAŤ SÚBOR**

▶ Vyberte zdroj, tzn. textový súbor, v ktorom sa definuje výstupný formát

ENT

▶ Potvrďte vstup tlačidlom **ENT**.

▶ Zadajte cestu výstupu

Zadanie cesty vo funkcii FN 16

Ak vložíte ako názov cesty protokolového (denníkového) súboru výlučne názov súboru, ovládanie uloží súbor protokolu do adresára programu NC s funkciou **FN 16**

Alternatívne k úplným cestám naprogramujte relatívne cesty:

- vychádzajúc z adresára volajúceho súboru o úroveň adresára nižšie **FN 16: F-PRINT MASKE\MASKE1.A/ PROT\PROT1.TXT**
- vychádzajúc z adresára volajúceho súboru o úroveň adresára vyššie a v inom adresári **FN 16: F-PRINT ...\MASKE\MASKE1.A/ ...\PROT1.TXT**

Pokyny na ovládanie a programovanie:

- Ak v programe NC odošlete na výstup viackrát rovnaký súbor, pripojí ovládanie v rámci cieľového súboru aktuálny výstup za obsahy odoslané na výstup predtým.
- V bloku **FN 16** naprogramujte formátový a protokolový súbor vždy s príslušnou príponou typu súboru
- Prípona protokolového súboru určuje formát súboru výstupu (napr. .TXT, .A, .XLS, .HTML).
- Ak použijete funkciu **FN 16**, nesmie mať súbor kódovanie UTF-8.
- Mnoho relevantných a zaujímavých informácií o protokolovom súbore získate pomocou funkcie **FN 18**, napr. číslo posledného použitého cyklu snímacieho systému.
  Ďalšie informácie: "FN 18: SYSREAD – Čítanie systémových údajov", Strana 212

Uvedenie zdroja alebo cieľa pomocou parametrov

Zdrojový alebo výstupný súbor môžete uviesť ako parameter Q alebo QS. Na to definujte najskôr v programe NC požadovaný parameter.

Ďalšie informácie: "Priradenie parametra reťazca", Strana 240

Aby ovládanie zistilo, že pracujete s parametrami Q, vložte ich do funkcie **FN 16** a nasledujúcou syntaxou:

Zadanie	Funkcia
:'QS1'	Parameter QS vložte s predradenou dvojbodkou a medzi apostrofmi
:'QL3'.txt	Pri cieľovom súbore uveďte príp. aj príponu.

Ak chcete vydať zadanie cesty s parametrami QS do súboru protokolu, použitie funkciu **%RS**. Tým sa zabezpečí, že ovládanie nebude interpretovať špeciálny znak ako formátovací znak.

Príklad

```
96 FN 16: F-PRINT TNC:\MASKE\MASKE1.A/ TNC:\PROT1.TXT
```

Ovládanie vytvorí súbor PROT1.TXT:

MERACÍ PROTOKOL LOPATKOVÉ KOLESO - ŤAŽISKO

DÁTUM: 15. 7. 2015

ČAS: 8:56:34

POČET MERANÝCH HODNÔT: = 1

X1 = 149,360

Y1 = 25,509

Z1 = 37,000

Remember the tool length

Zobrazovanie hlásení na obrazovke

Funkciu **FN 16: F-PRINT** môžete tiež využiť na zobrazovanie ľubovoľných hlásení z programu NC v prekrývacom okne na obrazovke ovládania. Takto sa dajú zobraziť aj dlhšie texty pomocníka na ľubovoľnom mieste v programe NC tak, aby obsluha na ne musela reagovať. Môžete vyvolávať aj obsahy parametrov Q, ak súbor popisu protokolu obsahuje príslušné pokyny.

Aby sa hlásenie zobrazilo na obrazovke ovládania, musíte ako výstupnú cestu vložiť **SCREEN:**.

Príklad

```
96 FN 16: F-PRINT TNC:\MASKE\MASKE1.A/SCREEN:
```

Ak hlásenie obsahuje viac riadkov, ako sa dá zobraziť v kontextovom okne, môžete v texte listovať klávesmi so šípkami.

> Ak chcete prepísať prekrývacie okno, naprogramujte funkciu **M_CLOSE** alebo **M_TRUNCATE**.

Zatvorenie prekrývajúceho okna

Máte nasledujúce možnosti na zatvorenie prekrývacieho okna:

- Stlačte tlačidlo **CE**
- programom riadene s výstupnou cestou **sclr:**

Príklad

```
96 FN 16: F-PRINT TNC:\MASKE\MASKE1.A/SCLR:
```

Externý výstup hlásení

Funkcia **FN 16** umožňuje aj externé uloženie súborov protokolu.

Na to musíte zadať úplný názov cieľovej cesty vo funkcii **FN 16**.

Príklad

```
96 FN 16: F-PRINT TNC:\MSK\MSK1.A / PC325:\LOG\PRO1.TXT
```

> Ak v programe NC odošlete na výstup viackrát rovnaký súbor, pripojí ovládanie v rámci cieľového súboru aktuálny výstup za obsahy odoslané na výstup predtým.

Tlač hlásení

Funkciu **FN 16: F-PRINT** môžete tiež využiť na tlač ľubovoľných hlásení na pripojenej tlačiarni.

Ďalšie informácie: Používateľská príručka Nastavenie, testovanie a priebeh programov NC

Na odoslanie hlásenia do tlačiarne musíte ako názov uviesť súbor protokolu **Printer:** a následne príslušný názov súboru.

Ovládanie bude súbor uchovávať v ceste **PRINTER:**, kým sa nevytlačí.

Príklad

```
96 FN 16: F-PRINT TNC:\MASKE\MASKE1.A/PRINTER:\DRUCK1
```

FN 18: SYSREAD – Čítanie systémových údajov

Pomocou funkcie **FN 18: SYSREAD** môžete čítať systémové údaje a ukladať ich v parametroch Q. Výber systémových údajov sa vykoná pomocou čísla skupiny (ID č.), čísla systému a prípadne pomocou indexu.

> Hodnoty načítané funkciou **FN 18: SYSREAD** odosiela ovládanie na výstup bez ohľadu na jednotku programu NC v **metrických** jednotkách.

Ďalšie informácie: "Systémové údaje", Strana 440

Príklad: Priradenie hodnoty aktívneho faktoru zmeny mierky osi Z k parametru Q25

```
55 FN 18: SYSREAD Q25 = ID210 NR4 IDX3
```

FN 19: PLC – Prenos hodnôt do PLC

UPOZORNENIE

Pozor, nebezpečenstvo kolízie!

Zmeny v PLC môžu spôsobiť nežiaduce reakcie a vážne chyby, napr. znemožnenie obsluhy ovládania. Z tohto dôvodu je prístup do PLC chránený heslom. Funkcia FN umožňuje spol. HEIDENHAIN, vášmu výrobcovi stroja a externému dodávateľovi komunikáciu z programu NC s PLC. Neodporúča sa sprístupnenie tejto funkcie operátorovi stroja alebo programátorovi programov NC. Počas spracovania funkcie a pri následnom obrábaní hrozí nebezpečenstvo kolízie!

- Funkciu používajte výlučne so súhlasom spol. HEIDENHAIN, výrobcu stroja alebo externého dodávateľa.
- Rešpektujte dokumentácie od spol. HEIDENHAIN, výrobcu stroja a externých dodávateľov

Pomocou funkcie **FN 19: PLC** môžete preniesť do PLC až dve čísla alebo parametre Q.

FN 20: WAIT FOR – Synchronizácia NC a PLC

UPOZORNENIE

Pozor, nebezpečenstvo kolízie!

Zmeny v PLC môžu spôsobiť nežiaduce reakcie a vážne chyby, napr. znemožnenie obsluhy ovládania. Z tohto dôvodu je prístup do PLC chránený heslom. Funkcia FN umožňuje spol. HEIDENHAIN, vášmu výrobcovi stroja a externému dodávateľovi komunikáciu z programu NC s PLC. Neodporúča sa sprístupnenie tejto funkcie operátorovi stroja alebo programátorovi programov NC. Počas spracovania funkcie a pri následnom obrábaní hrozí nebezpečenstvo kolízie!

- Funkciu používajte výlučne so súhlasom spol. HEIDENHAIN, výrobcu stroja alebo externého dodávateľa.
- Rešpektujte dokumentácie od spol. HEIDENHAIN, výrobcu stroja a externých dodávateľov

Pomocou funkcie **FN 20: WAIT FOR** môžete vykonávať synchronizáciu medzi NC a PLC počas chodu programu. NC zastaví vykonávanie dovtedy, kým nebude splnená podmienka, ktorú ste naprogramovali v bloku **FN 20: WAIT FOR**.

Funkciu**SYNC** môžete použiť vždy vtedy, keď napr. funkciou **FN 18: SYSREAD** načítavate systémové údaje, ktoré si vyžadujú synchronizáciu v reálnom čase. Ovládanie potom zastaví predbežný výpočet a nasledujúci blok NC vykoná až vtedy, keď tento blok NC skutočne dosiahne aj program NC.

Príklad: Zastavenie interného predbežného výpočtu, načítanie aktuálnej polohy na osi X

```
32 FN 20: WAIT FOR SYNC
33 FN 18: SYSREAD Q1 = ID270 NR1 IDX1
```

FN 29: PLC – Prenos hodnôt do PLC

UPOZORNENIE

Pozor, nebezpečenstvo kolízie!

Zmeny v PLC môžu spôsobiť nežiaduce reakcie a vážne chyby, napr. znemožnenie obsluhy ovládania. Z tohto dôvodu je prístup do PLC chránený heslom. Funkcia FN umožňuje spol. HEIDENHAIN, vášmu výrobcovi stroja a externému dodávateľovi komunikáciu z programu NC s PLC. Neodporúča sa sprístupnenie tejto funkcie operátorovi stroja alebo programátorovi programov NC. Počas spracovania funkcie a pri následnom obrábaní hrozí nebezpečenstvo kolízie!

- Funkciu používajte výlučne so súhlasom spol. HEIDENHAIN, výrobcu stroja alebo externého dodávateľa.
- Rešpektujte dokumentácie od spol. HEIDENHAIN, výrobcu stroja a externých dodávateľov

Pomocou funkcie **FN 29: PLC** môžete preniesť do PLC až osem číselných hodnôt alebo parametre Q.

FN 37: EXPORT

UPOZORNENIE

Pozor, nebezpečenstvo kolízie!

Zmeny v PLC môžu spôsobiť nežiaduce reakcie a vážne chyby, napr. znemožnenie obsluhy ovládania. Z tohto dôvodu je prístup do PLC chránený heslom. Funkcia FN umožňuje spol. HEIDENHAIN, vášmu výrobcovi stroja a externému dodávateľovi komunikáciu z programu NC s PLC. Neodporúča sa sprístupnenie tejto funkcie operátorovi stroja alebo programátorovi programov NC. Počas spracovania funkcie a pri následnom obrábaní hrozí nebezpečenstvo kolízie!

- Funkciu používajte výlučne so súhlasom spol. HEIDENHAIN, výrobcu stroja alebo externého dodávateľa.
- Rešpektujte dokumentácie od spol. HEIDENHAIN, výrobcu stroja a externých dodávateľov

Funkciu **FN 37: EXPORT** budete potrebovať pri vytváraní vlastných cyklov a pri ich pripájaní do ovládania.

FN 38: SEND – Odoslanie informácií z programu NC

Pomocou funkcie **FN 38: SEND** môžete zapisovať texty a hodnoty parametrov Q z programu NC do prevádzkového denníka a odosielať ich do aplikácie DNC.

Ďalšie informácie: "FN 16: F-PRINT – Formátový výstup textov a hodnôt parametrov Q", Strana 205

Na prenos dát sa použije bežná počítačová sieť TCP/IP.

Ďalšie informácie nájdete v príručke pre knižnicu funkcií Remo Tools SDK.

Príklad

Zdokumentovanie hodnôt Q1 a Q23 v prevádzkovom denníku.

```
FN 38: SEND/„Parameter Q1: %f Q23: %f“ / +Q1 / +Q23
```

9.9 Prístupy do tabuliek s príkazmi SQL

Úvod

Keď budete chcieť získať prístup k numerickému alebo alfanumerickému obsahu tabuliek, alebo keď budete chcieť upravovať tabuľky (napr. premenovať stĺpce alebo riadky), použite dostupné príkazy SQL.

Syntax interne dostupných príkazov SQL je silne viazaná na programovací jazyk SQL, no nezodpovedá mu bez obmedzení. Ovládanie okrem toho nepodporuje celý rozsah jazyka SQL.

Názvy tabuliek a stĺpcov tabuliek musia začínať písmenom a nesmú obsahovať žiadne výpočtové znaky, napr. **+**. Tieto znaky môžu na základe príkazov SQL spôsobovať problémy pri načítaní alebo preberaní údajov.

V nasledujúcom texte sú okrem iného použité nasledujúce pojmy:

- Príkaz SQL sa vzťahuje na dostupné softvérové tlačidlá
- Príkazy SQL opisujú dodatočné funkcie, ktoré sa zadávajú ručne ako súčasť syntaxe
- Identifikátor **HANDLE** identifikuje v syntaxe určitú transakciu (za ktorou nasledujú parametre na identifikáciu)
- **Result-set** obsahuje výsledok volania (ktorý sa v nasledujúcom texte nazýva výsledné množstvo)

V softvéri NC zabezpečuje prístup do tabuliek server SQL. Na ovládanie tohto servera sa používajú dostupné príkazy SQL. Príkazy SQL môžete definovať priamo v programe NC.

Server je založený na modeli transakcií. **Transakcia** obsahuje viacero krokov, ktoré sa vykonávajú spoločne, a tým zaručia usporiadané a definované spracovanie záznamov v tabuľkách.

Prístupy k čítaniu a zápisu jednotlivých hodnôt tabuľky môžete uvoľniť aj pomocou funkcií **FN 26: TABOPEN**, **FN 27: TABWRITE** a **FN 28: TABREAD**.
Ďalšie informácie: "Voľne definovateľné tabuľky", Strana 261

Aby sa s pevnými diskami HDR dosiahla maximálna rýchlosť pri tabuľkových aplikáciách a šetrila výpočtová kapacita, odporúča spoločnosť HEIDENHAIN používanie funkcií SQL namiesto **FN 26**, **FN 27** a **FN 28**.

Testovanie funkcií SQL je možné len v režime **Krokovanie programu**, **Beh programu - plynulý chod** a pri **Polohovanie s ručným zadávaním**.

Zjednodušené zobrazenie príkazov SQL

Príklad transakcie SQL:

- Priradenie stĺpcov tabuliek pre prístupy na čítanie a zápis parametrov Q pomocou **SQL BIND**
- Selektovanie údajov s **SQL EXECUTE** s príkazom **SELECT**
- Načítajte, upravte alebo pripojte údaje pomocou **SQL FETCH**, **SQL UPDATE** a **SQL INSERT**
- Potvrďte alebo zamietnite interakciu pomocou **SQL COMMIT** a **SQL ROLLBACK**
- Väzby medzi stĺpcami tabuliek a parametrami Q povoľte pomocou **SQL BIND**

Bezpodmienečne zatvorte všetky spustené transakcie, aj keď používate výlučne prístupy s právom čítania. Iba zatvorením transakcií sa zaručí prevzatie zmien a doplnkov, zrušenie blokácií, ako aj uvoľnenie použitých zdrojov.

Prehľad funkcií

V nasledujúcej tabuľke sú uvedené príkazy SQL, ktoré sú k dispozícii pre používateľa.

Prehľad softvérových tlačidiel

Softvérové tlačidlo	Príkaz	Strana
SQL BIND	**SQL BIND** vytvorí alebo zruší väzbu medzi stĺpcami tabuliek a parametrami Q alebo QS	220
SQL EXECUTE	**SQL EXECUTE** otvorí transakciu s výberom stĺpcov a riadkov tabuliek alebo umožní použitie ďalších príkazov SQL (dodatočné funkcie). **Ďalšie informácie:** "Prehľad príkazov", Strana 217	221
SQL FETCH	**SQL FETCH** prenesie hodnoty do naviazaných parametrov Q	225
SQL ROLLBACK	**SQL ROLLBACK** odmietne všetky zmeny a zatvorí transakciu	231
SQL COMMIT	**SQL COMMIT** uloží všetky zmeny a zatvorí transakciu	230
SQL UPDATE	**SQL UPDATE** Rozširuje transakciu o zmenu existujúceho riadka	227
SQL INSERT	**SQL INSERT** vytvorí nový riadok tabuľky	229
SQL SELECT	**SQL SELECT** načíta samostatnú hodnotu z tabuľky a neotvorí pri tom žiadnu transakciu	233

Prehľad príkazov

Nasledujúce tzv. príkazy SQL sa používajú v príkaze **SQL EXECUTE**.

Ďalšie informácie: "SQL EXECUTE", Strana 221

Inštrukcia	Funkcia
SELECT	Vybrať dáta
CREATE SYNONYM	Vytvoriť synonymum (nahradenie dlhých ciest krátkym názvom)
DROP SYNONYM	Vymazať synonymum
CREATE TABLE	Vytvoriť tabuľku
COPY TABLE	Kopírovať tabuľku
RENAME TABLE	Premenovať tabuľku
DROP TABLE	Vymazať tabuľku
INSERT	Vložiť riadky tabuľky
UPDATE	Aktualizácia riadkov tabuľky
DELETE	Vymazať riadok tabuľky
ALTER TABLE	▪ Pomocou **ADD** vložíte stĺpec tabuľky ▪ Pomocou **DROP** vymažete stĺpec tabuľky
RENAME COLUMN	Premenovať stĺpce tabuliek

Result-set opisuje výsledné množstvo tabuľkového súboru. Výsledné množstvo sa zaznamená požiadavkou so **SELECT** .

Result-set vzniká pri realizácii požiadavky v serveri SQL a obsadzuje tam zdroje.

Táto požiadavka účinkuje ako filter na tabuľku, ktorý spôsobí, že je viditeľná len časť dátových záznamov. Na umožnenie požiadavky sa musí v prípade potreby načítať tabuľkový súbor na tomto mieste.

Na identifikáciu **Result-set** pri načítaní a zmene údajov a pri ukončení transakcie zadá server SQL identifikátor **Handle** . Identifikátor **Handle** zobrazuje v programe NC viditeľný výsledok požiadavky. Hodnota 0 označuje neplatný identifikátor **Handle**, to znamená, že ku požiadavke nebolo možné vytvoriť žiaden **Result-set** . Ak uvedenú podmienku nespĺňajú žiadne riadky, vytvorí sa prázdny **Result-set** pod platným identifikátorom **Handle**.

Naprogramovanie príkazu SQL

> Táto funkcia sa aktivuje až po vložení číselného kľúča **555343**.

Na programovanie príkazov SQL používajte prevádzkový režim **Programovať** alebo **Pol. s Ručný vstup**:

SPEC FCT
- Stlačte tlačidlo **SPEC FCT**

PROGRAMOVÉ FUNKCIE
- Stlačte softvérové tlačidlo **PROGRAMOVÉ FUNKCIE**

▷
- Prepnite lištu softvérových tlačidiel

SQL
- Stlačte softvérové tlačidlo **SQL**
- Vyberte príkaz SQL softvérovým tlačidlom

> Prístupy na čítanie a zápis príkazov SQL sa aktivujú vždy s metrickými jednotkami bez ohľadu na nastavenú mernú jednotku tabuľky alebo programu NC.
>
> Keď sa teda napr. z tabuľky uloží do parametra Q dĺžka, bude jej hodnota vždy metrická. Pri následnom použití tejto hodnoty v palcovom programe na polohovanie (**L X +Q1800**) bude výsledkom nesprávna poloha.

Príklad

V nasledujúcom príklade sa z tabuľky (**FRAES.TAB**) načíta definovaný materiál a uloží sa parametri QS ako text. Nasledujúci príklad prezentuje možné použitie a nevyhnutné programové operácie. Odporúča sa zamerať sa pri programovaní na syntax príkladov.

> Texty z parametrov QS môžete používať vo vlastných súboroch protokolu napr. pomocou funkcie **FN 16**.
>
> **Ďalšie informácie:** "Základy", Strana 205

Príklad pre synonymum

0 BEGIN PGM SQL MM	
1 SQL Q1800 "CREATE SYNONYM my_table FOR 'TNC:\table\FRAES.TAB'"	Vytvoriť synonymum
2 SQL BIND QS1800 "my_table.WMAT"	Naviazať parameter QS
3 SQL QL1 "SELECT WMAT FROM my_table WHERE NR==3"	Definovať hľadanie
4 SQL FETCH Q1900 HANDLE QL1	Vykonať hľadanie
5 SQL ROLLBACK Q1900 HANDLE QL1	Ukončiť transakciu
6 SQL BIND QS1800	Zrušiť väzbu parametra
7 SQL Q1 "DROP SYNONYM my_table"	Vymazať synonymum
8 END PGM SQL MM	

Krok	Vysvetlenie
1 Vytvoriť synonymum	Ceste sa priradí synonymum (nahradenie dlhých ciest krátkym názvom) ■ Cesta **TNC:\table\FRAES.TAB** musí byť pritom uvedená medzi apostrofmi ■ Zvolené synonymu je **my_table**
2 Naviazať parameter QS	Na stĺpec tabuľky sa naviaže parameter QS ■ **QS1800** je voľne dostupný v používateľských programoch ■ Synonymu nahrádza zadanie kompletnej cesty ■ Názov definovaného stĺpca z tabuľky je **WMAT**
3 Definovať hľadanie	Definícia hľadania obsahuje informáciu o prenesenej hodnote ■ Lokálny parameter **QL1** (voľne dostupný) slúži na identifikáciu transakcie (možných je aj viacero transakcií súčasne) Na tomto mieste sa **QL1** zapisuje s identifikátorom **HANDLE**, ktorý označuje transakciu. ■ Synonymum určuje tabuľku ■ Zadanie **WMAT** určuje stĺpec tabuľky na čítanie ■ Zadania **NR** a **=3** určujú riadok tabuľky na čítanie ■ Vybraný stĺpec a riadok tabuľky definujú bunku na čítanie

4 Vykonať hľadanie	Vykoná sa čítanie
	■ S **SQL FETCH** sa kopírujú hodnoty z **Result-set** do pripojených parametrov Q alebo parametrov QS.
	  ■ **0** úspešné čítanie
	  ■ **1** chybné čítanie
	■ Syntax **HANDLE QL1** je transakcia označená parametrom **QL1**
	■ Parameter **Q1900** je vrátená hodnota na kontrolu, či údaje boli načítané.

5 Ukončiť transakciu	Transakcia sa ukončí a použité zdroje sa uvoľnia
6 Zrušiť väzbu	Väzba medzi stĺpcom tabuľky a parametrom QS sa zruší (uvoľnenie potrebných zdrojov)
7 Vymazať synonymum	Synonymum sa vymaže (uvoľnenie potrebných zdrojov)

> Používanie synoným nie je nevyhnutné. Alternatívne je možné k synonymu zadať aj úplnú cestu do príkazov SQL. Zadanie relatívnych zadaní cesty nie je možné. Odporúča sa zamerať sa pri programovaní na syntax príkladov.

V nasledujúcom programe NC je vysvetlené používanie absolútneho zadanie cesty pomocou rovnakého príkladu.

Príklad absolútneho zadania cesty

0 BEGIN PGM SQL_TEST MM	
1 SQL BIND QS 1800 "'TNC:\table\Fraes.TAB'.WMAT"	Naviazať parameter QS
2 SQL QL1 "SELECT WMAT FROM 'TNC:\table\FRAES.TAB' WHERE NR ==3"	Definovať hľadanie
3 SQL FETCH Q1900 HANDLE QL1	Vykonať hľadanie
4 SQL ROLLBACK Q1900 HANDLE QL1	Ukončiť transakciu
5 SQL BIND QS 1800	Zrušiť väzbu parametra
6 END PGM SQL_TEST MM	

SQL BIND

Príklad: Naviazanie parametra Q na stĺpec tabuľky

```
11 SQL BIND Q881 "Tab_Example.Mess_Nr"
12 SQL BIND Q882 "Tab_Example.Mess_X"
13 SQL BIND Q883 "Tab_Example.Mess_Y"
14 SQL BIND Q884 "Tab_Example.Mess_Z"
```

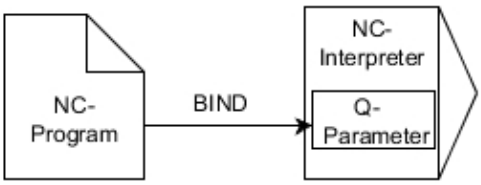

Príklad: Zrušenie väzby

```
91 SQL BIND Q881
92 SQL BIND Q882
93 SQL BIND Q883
94 SQL BIND Q884
```

SQL BIND naviaže parameter Q na stĺpec tabuľky. Príkazy SQL **FETCH**, **UPDATE** a **INSERT** vyhodnotia túto väzbu (priradenie) pri prenose dát medzi **Result-set** (výsledné množstvo) a programom NC.

Príkaz **SQL BIND** bez názvu tabuľky a stĺpca zruší väzbu. Väzba sa zruší najneskôr pri ukončení programu alebo podprogramu NC.

Pokyny na programovanie:

- Môžete naprogramovať ľubovoľný počet väzieb. Pri čítaní a zápise sa zohľadnia výlučne stĺpce, ktoré boli uvedené v príkaze **SELECT**. Keď v príkaze **SELECT** uvediete stĺpce bez väzby, preruší ovládanie čítanie a zápis chybovým hlásením.
- **SQL BIND...** musíte **naprogramovať** pred príkazmi **FETCH**, **UPDATE** a **INSERT**.

SQL BIND

- **Č. parametra pre výsledok**: definovanie parametra Q na vytvorenie väzby so stĺpcom tabuľky
- **Databáza: názov stĺpca**: definovanie názvu a stĺpca tabuľky (oddeľujú sa znakom **.**)
  - **Názov tabuľky**: synonymum alebo názov cesty s názvom súboru tabuľky
  - **Názov stĺpca**: názov zobrazený v tabuľkovom editore

SQL EXECUTE

SQL EXECUTE sa používa v spojení s rôznymi príkazmi SQL.

Ďalšie informácie: "Prehľad príkazov", Strana 217

SQL EXECUTE s príkazom SQL SELECT

Server SQL uloží dáta po riadkoch do **Result-set** (výsledné množstvo). Riadky budú číslované priebežne, začínajúc od 0. Toto číslo riadka (**INDEX**) sa používa pri príkazoch SQL **FETCH** a **UPDATE**.

SQL EXECUTE v spojení s príkazom SQL **SELECT** vyberie hodnoty z tabuľky a prenesie ich do **Result-set**. Na rozdiel od príkazu **SQL SELECT** umožňuje kombinácia **SQL EXECUTE** a príkazu **SELECT** súčasný výber viacerých stĺpcov a riadkov a otvorí pritom vždy transakciu.

Vo funkcii **SQL... "SELECT...WHERE..."** zadajte kritériá vyhľadávania. Takto môžete obmedziť počet prenášaných riadkov. Keď nepoužijete túto možnosť, nahrajú sa všetky riadky tabuľky.

Vo funkcii **SQL... "SELECT...ORDER BY..."** zadajte kritérium usporiadania. Informácia sa skladá z označenia stĺpca a kľúčového slova (**ASC**) pre vzostupné alebo (**DESC**) zostupné usporiadanie. Keď nepoužijete túto funkciu, riadky sa uložia v náhodnom poradí.

Pomocou funkcie **SQL... "SELECT...FOR UPDATE"** zablokujte vybrané riadky pre iné aplikácie. Iné aplikácie budú môcť tieto riadky aj naďalej čítať, ale nie ich meniť. Túto možnosť používajte bezpodmienečne pri zmenách záznamov v tabuľkách.

Prázdny Result-set: Ak nie sú dostupné žiadne riadky, ktoré zodpovedajú kritériu triedenia, poskytne server SQL platný identifikátor **HANDLE**, ale nie záznamy tabuľky.

Príklad: Výber riadkov tabuľky

```
11 SQL BIND Q881 "Tab_Example.Mess_Nr"
12 SQL BIND Q882 "Tab_Example.Mess_X"
13 SQL BIND Q883 "Tab_Example.Mess_Y"
14 SQL BIND Q884 "Tab_Example.Mess_Z"
. . .
20 SQL Q5 "SELECT Mess_Nr,Mess_X,Mess_Y, Mess_Z FROM
   Tab_Example"
```

Príklad: Výber riadkov tabuľky pomocou funkcie WHERE

```
. . .
20 SQL Q5 "SELECT Mess_Nr,Mess_X,Mess_Y, Mess_Z FROM
   Tab_Example WHERE Mess_Nr<20"
```

Príklad: Výber riadkov tabuľky pomocou funkcie WHERE a parametra Q

```
. . .
20 SQL Q5 "SELECT Mess_Nr,Mess_X,Mess_Y, Mess_Z FROM
   Tab_Example WHERE Mess_Nr==:'Q11'"
```

Príklad: Názov tabuľky definovaný názvom cesty a súboru

```
. . .
20 SQL Q5 "SELECT Mess_Nr,Mess_X,Mess_Y, Mess_Z FROM 'V:\table
    \Tab_Example' WHERE Mess_Nr<20"
```

SQL EXECUTE

- **Č. parametra pre výsledok**
  - Vratná hodnota slúži ako identifikačný znak transakcie, ak bola nejaká otvorená
  - Vratná hodnota slúži na kontrolu, či bol proces čítania úspešný

  V zadanom parametri sa uloží identifikátor **HANDLE**, pod ktorým je možné následne načítať údaje. Identifikátor **HANDLE** platí dovtedy, kým sa transakcia nepotvrdí alebo nebola vrátená pre všetky riadky **Result-set**.
  - **0** chybné čítanie
  - nerovná sa **0** vratná hodnota **HANDLE**
- **Databáza: príkaz SQL**: naprogramovanie príkazu SQL
  - **SELECT** s jedným alebo viacerými stĺpcami tabuľky, ktoré sa majú preniesť (viaceré stĺpce oddeľte znakom **,**)
  - **FROM** so synonymom alebo cestou tabuľky (cesta v apostrofoch)
  - **WHERE** (alternatívne) s názvom stĺpca, podmienkou a porovnávacou hodnotou (parameter Q za **:** medzi apostrofmi)
  - **ORDER BY** (alternatívne) s názvom stĺpca a spôsobom usporiadania (**ASC** pre vzostupné, **DESC** pre zostupné usporiadanie)
  - **FOR UPDATE** (alternatívne) na zablokovanie zápisu do vybraných riadkov pre iné procesy

Podmienky zadania WHERE

Podmienka	Programovanie
rovná sa	= ==
nerovná sa	!= <>
menší	<
menší alebo rovný	<=
väčší	>
väčší alebo rovný	>=
prázdny	IS NULL
nie je prázdny	IS NOT NULL
Zlúčenie viacerých podmienok:	
Logický výraz A	AND
Logický výraz ALEBO	OR

Príklady syntaxe:

Nasledujúce príklady sú uvedené bez súvislostí. Bloky NC sa obmedzujú výlučne na možnosti príkazu SQL **SQL EXECUTE**.

Príklad

9 SQL Q1800 "CREATE SYNONYM my_table FOR 'TNC:\table\FRAES.TAB'"	Vytvoriť synonymum
9 SQL Q1800 "DROP SYNONYM my_table"	Vymazať synonymum
9 SQL Q1800 "CREATE TABLE my_table (NR,WMAT)"	Vytvoriť tabuľku so stĺpcami NR a WMAT
9 SQL Q1800 "COPY TABLE my_table TO 'TNC:\table\FRAES2.TAB'"	Kopírovať tabuľku
9 SQL Q1800 "RENAME TABLE my_table TO 'TNC:\table\FRAES3.TAB'"	Premenovať tabuľku
9 SQL Q1800 "DROP TABLE my_table"	Vymazať tabuľku
9 SQL Q1800 "INSERT INTO my_table VALUES (1,'ENAW',240)"	Vložiť riadok tabuľky
9 SQL Q1800 "DELETE FROM my_table WHERE NR==3"	Vymazať riadok tabuľky
9 SQL Q1800 "ALTER TABLE my_table ADD (WMAT2)"	Vložiť stĺpec tabuľky
9 SQL Q1800 "ALTER TABLE my_table DROP (WMAT2)"	Vymazať stĺpec tabuľky
9 SQL Q1800 "RENAME COLUMN my_table (WMAT2) TO (WMAT3)"	Premenovať stĺpec tabuľky

Príklad:

V nasledujúcom príklade je vysvetlený príkaz SQL, **CREATE TABLE** pomocou príkladu.

0 BEGIN PGM SQL_TAB_ERSTELLEN_TEST MM	
1 SQL Q10 "CREATE SYNONYM ERSTELLEN FOR 'TNC:\table\ErstellenTab.TAB'"	Vytvoriť synonymum
2 SQL Q10 "CREATE TABLE ERSTELLEN AS SELECT X,Y,Z FROM 'TNC:\prototype_for_erstellen.tab'"	Vytvoriť tabuľku
3 END PGM SQL_TAB_ERSTELLEN_TEST MM	

Synonymum je možné použiť aj pre tabuľku, ktorá ešte nebola vytvorená.

Príklad pre príkaz **SQL EXECUTE**:

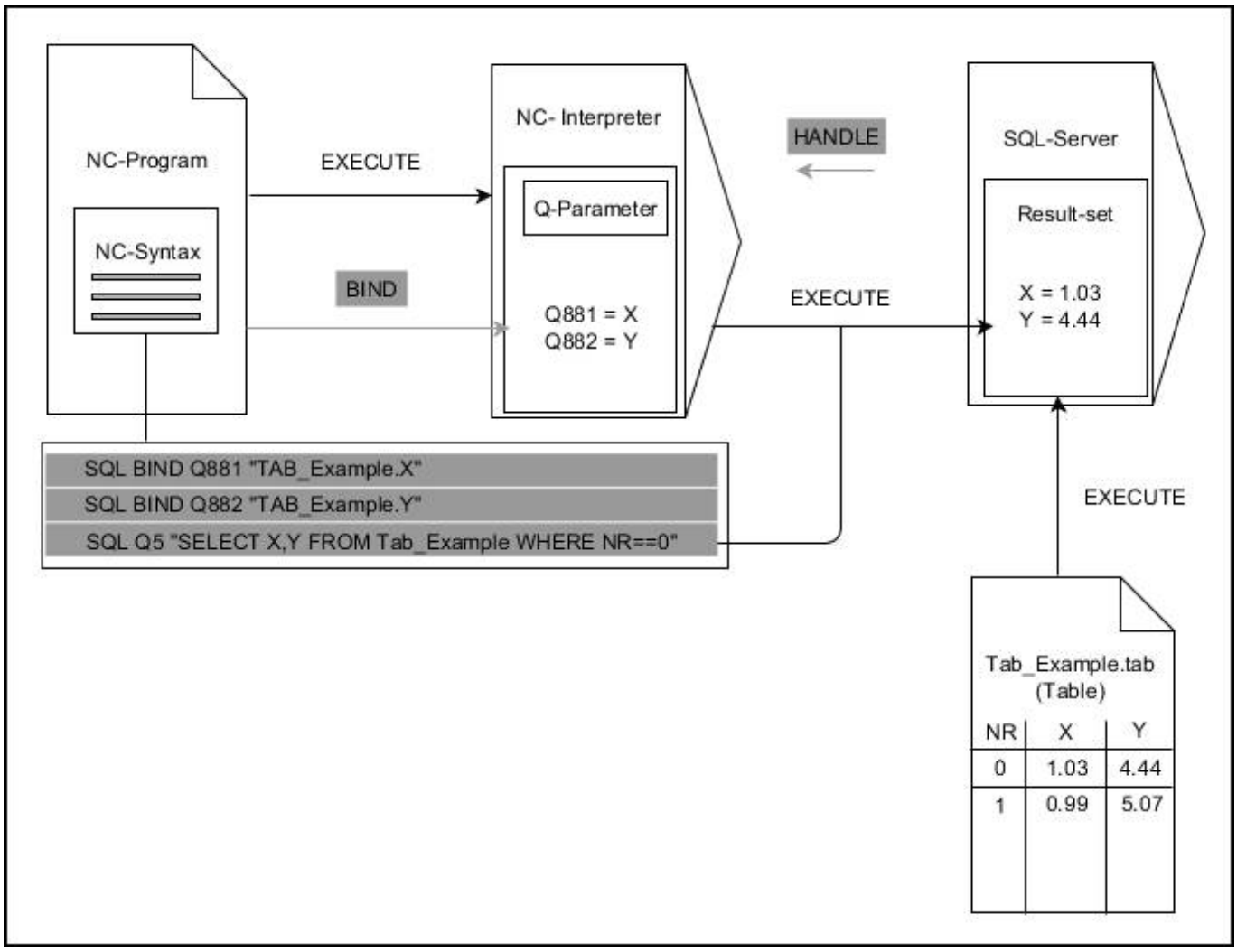

Sivé šípky a príslušná syntax nepatria bezprostredne k príkazu **SQL EXECUTE**
Čierne šípky a príslušná syntax zobrazujú interné procesy **SQL EXECUTE**

SQL FETCH

Príklad: Prenos čísla riadka do parametra Q

```
11 SQL BIND Q881 "Tab_Example.Mess_Nr"
12 SQL BIND Q882 "Tab_Example.Mess_X"
13 SQL BIND Q883 "Tab_Example.Mess_Y"
14 SQL BIND Q884 "Tab_Example.Mess_Z"
. . .
20 SQL Q5 "SELECT Mess_Nr,Mess_X,Mess_Y, Mess_Z FROM
   Tab_Example"
. . .
30 SQL FETCH Q1 HANDLE Q5 INDEX+Q2
```

Príklad: Priame naprogramovanie čísla riadka

```
. . .
30 SQL FETCH Q1 HANDLE Q5 INDEX5
```

SQL FETCH načíta riadky z **Result-set** (výsledné množstvo). Hodnoty jednotlivých buniek sa uložia do naviazaných parametrov. Transakciu definuje zadávaný identifikátor **HANDLE**, riadok identifikátor **INDEX**.

SQL FETCH zohľadňuje všetky stĺpce, ktoré boli uvedené pri príkaze **SELECT** (príkaz SQL **SQL EXECUTE**).

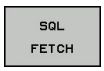

- **Č. parametra pre výsledok** (vrátené hodnoty na kontrolu):
  - **0** úspešné čítanie
  - **1** chybné čítanie
- **Databáza: identifikátor prístupu SQL**: definovanie parametra Q pre identifikátor **HANDLE** (na identifikáciu transakcie)
- **Databáza: index pre výsledok SQL**: číslo riadka v rámci **Result-set**
  - Priame naprogramovanie čísla riadka
  - Naprogramovanie parametra Q obsahujúceho index
  - bez údaju sa načíta riadok (n = 0)

Alternatívne prvky syntaxe **IGNORE UNBOUND** a **UNDEFINE MISSING** sú určené pre výrobcu stroja.

Príklad pre príkaz **SQL FETCH**:

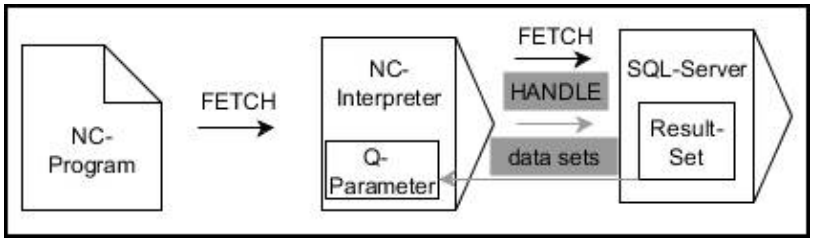

Sivé šípky a príslušná syntax nepatria bezprostredne k príkazu **SQL FETCH**
Čierne šípky a príslušná syntax zobrazujú interné procesy **SQL FETCH**

SQL UPDATE

Príklad: Prenos čísla riadka do parametra Q

```
11 SQL BIND Q881 „TAB_EXAMPLE.MESS_NR“
12 SQL BIND Q882 „TAB_EXAMPLE.MESS_X“
13 SQL BIND Q883 „TAB_EXAMPLE.MESS_Y“
14 SQL BIND Q884 „TAB_EXAMPLE.MESS_Z“
. . .
20 SQL Q5 „SELECT MESS_NR,MESS_X,MESS_Y,MESS_Z FROM
   TAB_EXAMPLE“
. . .
30 SQL FETCH Q1 HANDLE Q5 INDEX+Q2
```

Príklad: Priame naprogramovanie čísla riadka

```
. . .
40 SQL UPDATE Q1 HANDLE Q5 INDEX5
```

SQL UPDATE zmení riadok v **Result-set** (výsledné množstvo). Nové hodnoty jednotlivých buniek sa uložia z naviazaných parametrov. Transakciu definuje zadávaný identifikátor **HANDLE**, riadok identifikátor **INDEX**. Riadky existujúce v **Result-set** sa úplne prepíšu.

SQL UPDATE zohľadňuje všetky stĺpce, ktoré boli uvedené pri príkaze **SELECT** (príkaz SQL **SQL EXECUTE**).

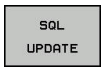

- **Č. parametra pre výsledok** (vrátené hodnoty na kontrolu):
  - **0** úspešná zmena
  - **1** chybná zmena
- **Databáza: identifikátor prístupu SQL**: definovanie parametra Q pre identifikátor **HANDLE** (na identifikáciu transakcie)
- **Databáza: index pre výsledok SQL**: číslo riadka v rámci **Result-set**
  - Priame naprogramovanie čísla riadka
  - Naprogramovanie parametra Q obsahujúceho index
  - bez údaju sa zapíše riadok (n = 0)

Ovládanie kontroluje pri zapisovaní do tabuliek dĺžku parametra reťazca. Pri záznamoch, ktoré prekračujú dĺžku popisovaných stĺpcov, sa najprv vydá chybové hlásenie.

Príklad pre príkaz **SQL UPDATE**:

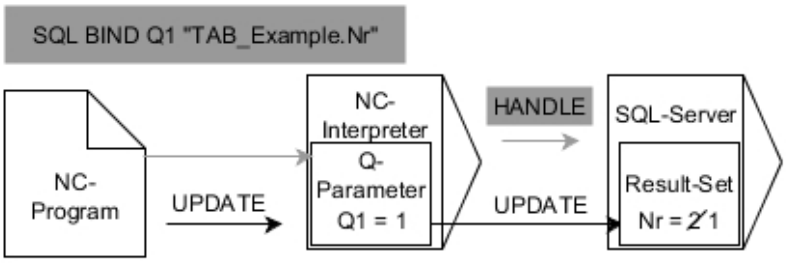

Sivé šípky a príslušná syntax nepatria bezprostredne k príkazu **SQL UPDATE**
Čierne šípky a príslušná syntax zobrazujú interné procesy **SQL UPDATE**

SQL INSERT

Príklad: Prenos čísla riadka do parametra Q

```
11 SQL BIND Q881 "Tab_Example.Mess_Nr"
12 SQL BIND Q882 "Tab_Example.Mess_X"
13 SQL BIND Q883 "Tab_Example.Mess_Y"
14 SQL BIND Q884 "Tab_Example.Mess_Z"
. . .
20 SQL Q5 "SELECT Mess_Nr,Mess_X,Mess_Y, Mess_Z FROM
   Tab_Example"
. . .
40 SQL INSERT Q1 HANDLE Q5
```

SQL INSERT vytvorí nový riadok v **Result-set** (výsledné množstvo). Hodnoty jednotlivých buniek sa uložia z naviazaných parametrov. Transakciu definuje zadávaný identifikátor **HANDLE**.

SQL INSERT zohľadňuje všetky stĺpce, ktoré boli uvedené pri príkaze **SELECT** (príkaz SQL **SQL EXECUTE**). Do stĺpcov tabuľky bez príslušného príkazu **SELECT** (nie je súčasťou výsledku volania) sa zapíšu štandardné hodnoty.

SQL INSERT

- **Č. parametra pre výsledok** (vrátené hodnoty na kontrolu):
  - **0** úspešná transakcia
  - **1** chybná transakcia
- **Databáza: identifikátor prístupu SQL**: definovanie parametra Q pre identifikátor **HANDLE** (na identifikáciu transakcie)

Príklad pre príkaz **SQL INSERT**:

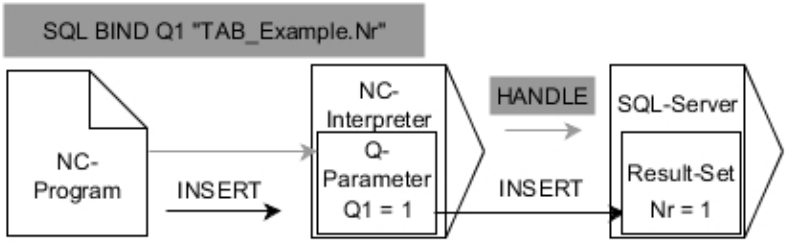

Sivé šípky a príslušná syntax nepatria bezprostredne k príkazu **SQL INSERT**
Čierne šípky a príslušná syntax zobrazujú interné procesy **SQL INSERT**

> Ovládanie kontroluje pri zapisovaní do tabuliek dĺžku parametra reťazca. Pri záznamoch, ktoré prekračujú dĺžku popisovaných stĺpcov, sa najprv vydá chybové hlásenie.

SQL COMMIT

Príklad

```
11 SQL BIND Q881 "Tab_Example.Mess_Nr"
12 SQL BIND Q882 "Tab_Example.Mess_X"
13 SQL BIND Q883 "Tab_Example.Mess_Y"
14 SQL BIND Q884 "Tab_Example.Mess_Z"
. . .
20 SQL Q5 "SELECT Mess_Nr,Mess_X,Mess_Y, Mess_Z FROM
   Tab_Example"
. . .
30 SQL FETCH Q1 HANDLE Q5 INDEX+Q2
. . .
40 SQL UPDATE Q1 HANDLE Q5 INDEX+Q2
. . .
50 SQL COMMIT Q1 HANDLE Q5
```

SQL COMMIT prenesie súčasne všetky riadky zmenené a pripojené v transakcii späť do tabuľky. Transakciu definuje zadávaný identifikátor **HANDLE**. Uzamknutie aktivované príkazom **SELECT… FOR UPDATE** sa pri tom zruší.

Identifikátor **HANDLE** (operácia) zadaný v príkaze **SQL SELECT** stratí platnosť.

- **Č. parametra pre výsledok** (vrátené hodnoty na kontrolu):
  - **0** úspešná transakcia
  - **1** chybná transakcia
- **Databáza: identifikátor prístupu SQL**: definovanie parametra Q pre identifikátor **HANDLE** (na identifikáciu transakcie)

Príklad pre príkaz **SQL COMMIT**:

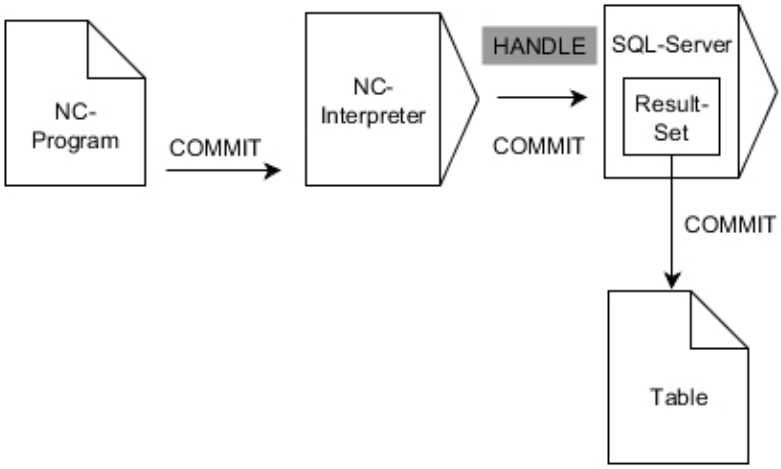

Sivé šípky a príslušná syntax nepatria bezprostredne k príkazu **SQL COMMIT**
Čierne šípky a príslušná syntax zobrazujú interné procesy **SQL COMMIT**

SQL ROLLBACK

Príklad

```
11 SQL BIND Q881 "Tab_Example.Mess_Nr"
12 SQL BIND Q882 "Tab_Example.Mess_X"
13 SQL BIND Q883 "Tab_Example.Mess_Y"
14 SQL BIND Q884 "Tab_Example.Mess_Z"
. . .
20 SQL Q5 "SELECT Mess_Nr,Mess_X,Mess_Y, Mess_Z FROM
   Tab_Example"
. . .
30 SQL FETCH Q1 HANDLE Q5 INDEX+Q2
. . .
50 SQL ROLLBACK Q1 HANDLE Q5
```

SQL ROLLBACK odmietne všetky zmeny a doplnky transakcie. Transakciu definuje zadávaný identifikátor **HANDLE**.

Funkcia príkazu **SQL ROLLBACK** závisí od identifikátora **INDEX**:

- Bez identifikátora **INDEX**:
  - Všetky zmeny a doplnky transakcie sa odmietnu
  - Uzamknutie aktivované príkazom **SELECT…FOR UPDATE** sa pri tom zruší.
  - Transakcia sa ukončí (identifikátor **HANDLE** stratí platnosť)
- S identifikátorom **INDEX**:
  - V **Result-set** zostane výlučne indexovaný riadok (všetky ostatné riadky sa odstránia)
  - Prípadné zmeny a doplnky do neuvedených riadkov sa odmietnu.
  - Uzamknutie aktivované príkazom **SELECT…FOR UPDATE** za zachová výlučne pre indexovaný riadok (všetky ostatné uzamknutia sa zrušia)
  - Z uvedeného (indexovaného) riadka sa stane nový riadok 0 **Result-set**
  - Transakcia sa **neukončí** (platnosť identifikátora **HANDLE** sa zachová)
  - Je potrebné neskoršie uzamknutie transakcie pomocou príkazu **SQL ROLLBACK** alebo **SQL COMMIT**

SQL ROLLBACK

- **Č. parametra pre výsledok** (vrátené hodnoty na kontrolu):
  - **0** úspešná transakcia
  - **1** chybná transakcia
- **Databáza: identifikátor prístupu SQL**: definovanie parametra Q pre identifikátor **HANDLE** (na identifikáciu transakcie)
- **Databáza: index pre výsledok SQL**: Riadok, ktorý má zostať v **Result-set**
  - Priame naprogramovanie čísla riadka
  - Naprogramovanie parametra Q obsahujúceho index

Príklad pre príkaz **SQL OLLBACK**:

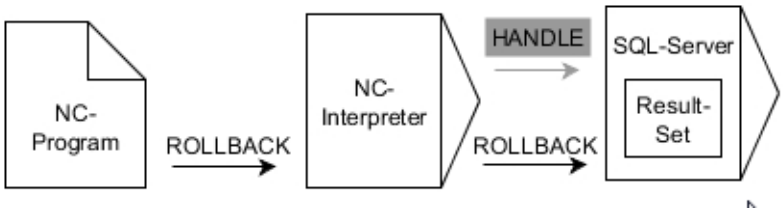

Sivé šípky a príslušná syntax nepatria bezprostredne k príkazu **SQL ROLLBACK**
Čierne šípky a príslušná syntax zobrazujú interné procesy **SQL ROLLBACK**

SQL SELECT

SQL SELECT načíta samostatnú hodnotu z tabuľky a uloží výsledok v definovanom parametri Q.

> Viacero hodnôt alebo viacero stĺpcov vyberiete pomocou príkazu SQL **SQL EXECUTE** a príkazu **SELECT**.
> **Ďalšie informácie:** "SQL EXECUTE", Strana 221

Pri príkaze **SQL SELECT** neexistuje žiadna transakcia a nie sú dostupné ani väzby medzi stĺpcom tabuľky a parametrom Q. Príp. dostupné väzby na uvedený stĺpec sa nezohľadnia, načítaná hodnota sa nakopíruje výlučne do parametra uvedeného pre výsledok.

Príklad: Načítanie a uloženie hodnoty

```
20 SQL SELECT Q5 "SELECT Mess_X FROM Tab_Example WHERE
   MESS_NR==3"
```

- **Č. parametra pre výsledok**: parameter Q na uloženie hodnoty
- **Databáza: text príkazu SQL**: naprogramovanie príkazu SQL
  - **SELECT** so stĺpcom tabuľky hodnoty určenej na prenos
  - **FROM** so synonymom alebo cestou tabuľky (cesta v apostrofoch)
  - **WHERE** s označením stĺpca, podmienkou a porovnávacou hodnotou (parameter Q za **:** medzi apostrofmi)

Výsledok nasledujúceho programu NC je identický ako vo vyššie uvedenom príklade.
Ďalšie informácie: "Príklad", Strana 218

Príklad

0 BEGIN PGM SQL MM	
1 SQL SELECT QS1800 "SELECT WMAT FROM my_table WHERE NR==3"	Načítanie a uloženie hodnoty
2 END PGM SQL MM	

Príklad pre príkaz **SQL SELECT**:

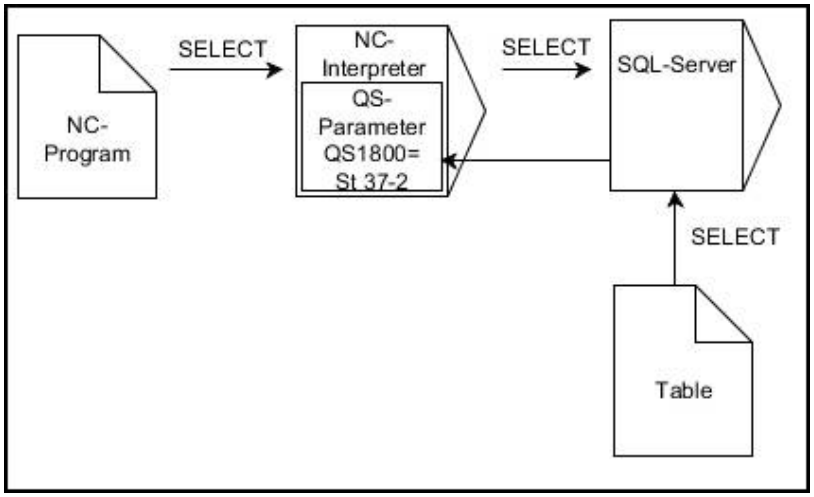

Čierne šípky a príslušná syntax zobrazujú interné procesy **SQL SELECT**

9.10 Priame vkladanie vzorcov

Vloženie vzorca

Softvérovými tlačidlami môžete vkladať matematické vzorce, ktoré obsahujú viacero matematických operácií, priamo do programu NC.

Q

- Vyberte funkcie parametrov Q

VZOREC

- Stlačte softvérové tlačidlo **VZOREC**
- Vyberte **Q**, **QL** alebo **QR**

Ovládanie zobrazí na niekoľkých lištách nasledujúce softvérové tlačidlá:

Softvérové tlačidlo	Spájacia funkcia
+	**Sčítanie** napr. **Q10 = Q1 + Q5**
-	**Odčítanie** napr. **Q25 = Q7 - Q108**
*	**Násobenie** napr. **Q12 = 5 * Q5**
/	**Delenie** napr. **Q25 = Q1 / Q2**
(	**Začiatočná zátvorka,** napr. **Q12 = Q1 * (Q2 + Q3)**
)	**Koncová zátvorka,** napr. **Q12 = Q1 * (Q2 + Q3)**
SQ	**Druhá mocnina (angl. square)** napr. **Q15 = SQ 5**
SQRT	**Druhá odmocnina (angl. square root)** napr. **Q22 = SQRT 25**
SIN	**Sínus uhla** napr. **Q44 = SIN 45**
COS	**Kosínus uhla** napr. **Q45 = COS 45**
TAN	**Tangens uhla** napr. **Q46 = TAN 45**
ASIN	**Arkus-sínus** Inverzná funkcia sínusu; určenie uhla na základe pomeru protiľahlá odvesna/prepona, napr. **Q10 = ASIN 0,75**
ACOS	**Arkus-kosínus** Inverzná funkcia kosínusu; určenie uhla na základe pomeru priľahlá odvesna/prepona, napr. **Q11 = ACOS Q40**

Softvérové tlačidlo	Spájacia funkcia
ATAN	**Arkus-tangens** Inverzná funkcia tangens; určenie uhla na základe pomeru protiľahlá odvesna/priľahlá odvesna, napr. **Q12 = ATAN Q50**
^	**Umocnenie hodnôt** napr. napr. **Q15 = 3^3**
PI	**Konštanta PI (3,14159)** napr. **Q15 = PI**
LN	**Vytvoriť prirodzený logaritmus (LN) z určitého čísla** Číselný základ 2,7183, napr. **Q15 = LN Q11**
LOG	**Vytvorenie logaritmu čísla, číselný základ 10** napr. **Q33 = LOG Q22**
EXP	**Exponenciálna funkcia, 2,7183 na n-tú** napr. **Q1 = EXP Q12**
NEG	**Negácia hodnoty (vynásobenie číslom -1)** napr. **Q2 = NEG Q1**
INT	**Orezať desatinné miesta** Vytvorenie celého čísla napr. **Q3 = INT Q42**
ABS	**Vytvorenie absolútnej hodnoty čísla** napr. **Q4 = ABS Q22**
FRAC	**Orezať miesta čísla pred desatinnou čiarkou** Frakcionácia napr. **Q5 = FRAC Q23**
SGN	**Kontrola znamienka čísla** napr. B. **Q12 = SGN Q50** Ak je vrátená hodnota Q12 = 0, potom Q50 = 0 Ak je vrátená hodnota Q12 = 1, potom Q50 > 0 Ak je vrátená hodnota Q12 = -1, potom Q50 < 0
%	**Vypočítať hodnotu Modulo (zvyšok delenia),** napr. **Q12 = 400 % 360** Výsledok: Q12 = 40

Funkcia **INT** nezaokrúhľuje, ale len odstrihne desatinné miesta.

Ďalšie informácie: "Príklad: zaokrúhliť hodnotu", Strana

Výpočtové pravidlá

Pre programovanie matematických vzorcov platia nasledujúce pravidlá:

Bodkové výpočty pred čiarkovými

Príklad

```
12 Q1 = 5 * 3 + 2 * 10 = 35
```

1 Krok výpočtu 5 * 3 = 15
2 Krok výpočtu 2 * 10 = 20
3 Krok výpočtu 15 + 20 = 35

alebo

Príklad

```
13 Q2 = SQ 10 - 3^3 = 73
```

1 Krok výpočtu 10 na druhú = 100
2 Krok výpočtu 3 na tretiu = 27
3 Krok výpočtu 100 – 27 = 73

Distributívny zákon

Distributívny zákon pri výpočtoch v zátvorke
a * (b + c) = a * b + a * c

Príklad zadávania

Výpočet uhla pomocou arctan z protiľahlej odvesny (Q12) a priľahlej odvesny (Q13); výsledok priradiť k parametru Q25:

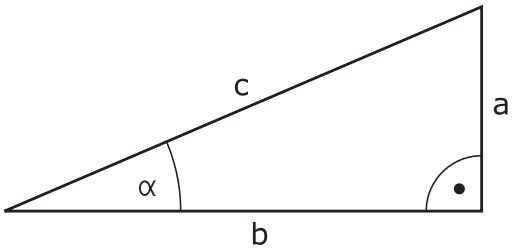

Q

▶ Výber zadania vzorca: Stlačte tlačidlo **Q** a softvérové tlačidlo **VZOREC**

VZOREC

Q

▶ Stlačte tlačidlo **Q**, na externej znakovej klávesnici

Č. PARAMETRA PRE VÝSLEDOK?

ENT

▶ Zadajte **25** (číslo parametra) a stlačte tlačidlo **ENT**

▷

▶ Prepínajte lištu softvérových tlačidiel a stlačte softvérové tlačidlo Arkus-tangens

ATAN

◁

▶ Prepínajte lištu softvérových tlačidiel a stlačte softvérové tlačidlo **Začiatočná zátvorka**

(

Q

▶ Vložte **12** (číslo parametra)

/

▶ Stlačte softvérové tlačidlo Delenie

Q

▶ Vložte **13** (číslo parametra)

)

▶ Stlačte softvérové tlačidlo Koncová zátvorka a ukončite vkladanie vzorca

END

Príklad

```
37 Q25 = ATAN (Q12/Q13)
```

9.11 Parametre reťazca

Funkcie spracovania reťazcov

Môžete použiť spracovanie reťazcov (angl. string = reťazec znakov) pomocou parametra **QS** na vytvorenie variabilných reťazcov znakov. Takéto reťazce znakov môžete odoslať na výstup napr. pomocou funkcie **FN 16:F-PRINT**, čím vytvoríte variabilné protokoly.

Jednému parametru reťazca môžete priradiť jeden reťazec znakov (písmená, čísla, špeciálne znaky, riadiace značky a medzery) s dĺžkou do 255 znakov. Priradené alebo načítané hodnoty môžete ďalej spracovávať a preverovať pomocou funkcií opísaných v nasledujúcom texte. Rovnako ako pri programovaní parametrov Q máte celkovo k dispozícii 2 000 parametrov QS.

Ďalšie informácie: "Princíp a prehľad funkcií", Strana 186

Funkcie parametrov Q **VZOREC STRING** a **VZOREC** predstavujú rôzne funkcie na spracovanie parametrov reťazca.

Softvérové tlačidlo	Funkcie VZOREC STRING	Strana
STRING	Priradiť parameter reťazca	240
CFGREAD	Načítanie parametra stroja	249
	Združiť parametre reťazca	240
TOCHAR	Transformovať číselnú hodnotu na parameter reťazca	242
SUBSTR	Kopírovať časť reťazca z parametra reťazca	243
SYSSTR	Čítanie systémových dát	244

Softvérové tlačidlo	Funkcie reťazca vo funkcii vzorec	Strana
TONUMB	Transformovať parameter reťazca na číselnú hodnotu	245
INSTR	Kontrola parametra reťazca	246
STRLEN	Stanoviť dĺžku parametra reťazca	247
STRCOMP	Porovnať abecedné poradie	248

Ak použijete funkciu **VZOREC STRING**, je výsledok vykonanej výpočtovej operácie vždy reťazec. Ak použijete funkciu **VZOREC**, je výsledok vykonanej výpočtovej operácie vždy číselná hodnota.

Priradenie parametra reťazca

Pred použitím premenných reťazca musíte premenné najskôr priradiť. Použite na to príkaz **DECLARE STRING**.

SPEC FCT

- Stlačte tlačidlo **SPEC FCT**

PROGRAMOVÉ FUNKCIE

- Stlačte softvérové tlačidlo **PROGRAMOVÉ FUNKCIE**

FUNKCIE REŤAZCA

- Stlačte softvérové tlačidlo **FUNKCIE REŤAZCA**

DECLARE STRING

- Stlačte softvérové tlačidlo **DECLARE STRING**

Príklad

```
37 DECLARE STRING QS10 = „obrobok“
```

Združenie parametrov reťazca

Pomocou operátora združenia (parameter reťazca **||** parameter reťazca) môžete vzájomne prepojiť viacero parametrov reťazca.

SPEC FCT

- Stlačte tlačidlo **SPEC FCT**

PROGRAMOVÉ FUNKCIE

- Stlačte softvérové tlačidlo **PROGRAMOVÉ FUNKCIE**

FUNKCIE REŤAZCA

- Stlačte softvérové tlačidlo **FUNKCIE REŤAZCA**

REŤAZEC VZORCA

ENT

- Stlačte softvérové tlačidlo **VZOREC STRING**
- Zadajte číslo parametra reťazca, do ktorého má ovládanie uložiť združený reťazec, vstup potvrďte stlačením tlačidla **ENT**
- Vložte číslo parametra reťazca, v ktorom je uložený **prvý** čiastkový reťazec, potvrďte stlačením tlačidla **ENT**:
- > Ovládanie zobrazí symbol združenia **||**.
- Potvrďte vstup tlačidlom **ENT**.
- Vložte číslo parametra reťazca, v ktorom je uložený **druhý** čiastkový reťazec, potvrďte tlačidlom **ENT**
- Postup opakujte, kým nevyberiete všetky združené čiastkové reťazce, proces ukončite stlačením tlačidla **END**

Príklad: Do QS10 sa má vložiť celý text z QS12, QS13 a QS14

```
37 QS10 = QS12 || QS13 || QS14
```

Obsahy parametrov:

- **QS12**: **Obrobok**
- **QS13**: **Stav:**
- **QS14**: **Nepodarok**
- **QS10**: **Stav obrobku: nepodarok**

Transformovať číselnú hodnotu na parameter reťazca

Pomocou funkcie **TOCHAR** transformuje ovládanie číselnú hodnotu na parameter reťazca. Týmto spôsobom môžete združiť číselné hodnoty s premennou reťazca.

SPEC FCT

- Zobrazte lištu softvérových tlačidiel so špeciálnymi funkciami

PROGRAMOVÉ FUNKCIE

- Otvoriť menu funkcií

FUNKCIE REŤAZCA

- Stlačte softvérové tlačidlo Funkcie reťazca

REŤAZEC VZORCA

- Stlačte softvérové tlačidlo **VZOREC STRING**

TOCHAR

- Vyberte funkciu na transformáciu číselnej hodnoty na parameter reťazca
- Vložte číslo alebo požadovaný parameter Q, ktorý má ovládanie transformovať, vstup potvrďte stlačením tlačidla **ENT**
- V prípade potreby nastavte počet desatinných miest, ktoré má ovládanie zohľadniť pri transformácii, vstup potvrďte stlačením tlačidla **ENT**
- Výraz v zátvorke zatvorte stlačením tlačidla **ENT** a vstup ukončite tlačidlom **END**

Príklad: Transformácia parametra Q50 na parameter reťazca QS11, použiť 3 desatinné miesta

```
37 QS11 = TOCHAR (DAT+Q50 DECIMALS3)
```

Kopírovanie čiastkového reťazca z parametra reťazca

Pomocou funkcie **SUBSTR** môžete skopírovať z parametra reťazca definovateľnú časť.

SPEC FCT

- Zobrazte lištu softvérových tlačidiel so špeciálnymi funkciami

PROGRAMOVÉ FUNKCIE

- Otvoriť menu funkcií

FUNKCIE REŤAZCA

- Stlačte softvérové tlačidlo Funkcie reťazca

REŤAZEC VZORCA

- Stlačte softvérové tlačidlo **VZOREC STRING**
- Vložte číslo parametra, do ktorého má ovládanie uložiť nakopírovaný súbor znakov, vstup potvrďte stlačením tlačidla **ENT**

SUBSTR

- Výber funkcie na vystrihnutie časti reťazca
- Vložte číslo parametra QS, z ktorého chcete kopírovať čiastkový reťazec, vstup potvrďte stlačením tlačidla **ENT**
- Vložte číslo miesta, od ktorého chcete kopírovať čiastkový reťazec, vstup potvrďte stlačením tlačidla **ENT**
- Vložte počet znakov, ktoré chcete kopírovať, vstup potvrďte stlačením tlačidla **ENT**
- Výraz v zátvorke zatvorte stlačením tlačidla **ENT** a vstup ukončite tlačidlom **END**

> Prvý znak textového reťazca začína interne na 0. mieste.

Príklad: Z parametra reťazca QS10 sa od tretieho miesta (BEG2) má načítať čiastkový reťazec (LEN4) s dĺžkou štyri znaky

```
37 QS13 = SUBSTR (SRC_QS10 BEG2 LEN4)
```

Čítanie systémových údajov

Pomocou funkcie **SYSSTR** môžete čítať systémové údaje a ukladať ich v parametroch reťazcov. Výber systémových údajov sa vykoná pomocou čísla skupiny (ID) a čísla.

Vloženie IDX a DAT nie je potrebné.

Názov skupiny, ID č.	Číslo	Význam
Informácie o programe, 10010	1	Cesta do aktívneho hlavného programu alebo programu paliet
	2	Cesta programu NC viditeľného na zobrazení bloku
	3	Cesta do cyklu zvoleného pomocou funkcie **CYCL DEF 12 PGM CALL**
	10	Cesta do programu NC zvoleného pomocou funkcie **SEL PGM**
Údaje kanála, 10025	1	Názov kanála
Hodnoty naprogramované vo vyvolaní nástroja, 10060	1	Názov nástroja
Aktuálny systémový čas, 10321	1 – 16	■ 1: DD.MM.RRRR hh:mm:ss ■ 2 až 16: DD.MM.RRRR hh:mm ■ 3: DD.MM.RR hh:mm ■ 4: RRRR-MM-DD hh:mm:ss ■ 5 až 6: RRRR-MM-DD hh:mm ■ 7: RR-MM-DD hh:mm ■ 8 až 9: DD.MM.RRRR ■ 10: DD.MM.RR ■ 11: RRRR-MM-DD ■ 12: RR-MM-DD ■ 13 až 14: hh:mm:ss ■ 15: hh:mm
Údaje snímacieho systému, 10350	50	Typ snímača aktívneho snímacieho systému TS
	70	Typ snímača aktívneho snímacieho systému TT
	73	Kľúčový názov aktívneho snímacieho systému TT z MP **activeTT**
	2	Cesta do aktuálne zvolenej tabuľky paliet
Verzia softvéru NC, 10630	10	Identifikátor verzie softvéru NC
Údaje nástroja, 10950	1	Názov nástroja
	2	Zápis nástroja DOC
	4	Kinematika nosiča nástroja

Transformovať parameter reťazca na číselnú hodnotu

Funkcia **TONUMB** skonvertuje parameter reťazca na číselnú hodnotu. Hodnota určená na konverziu by mala byť tvorená len číselnými hodnotami.

> Parameter QS určený na konverziu smie obsahovať len jednu číselnú hodnotu, inak ovládanie vygeneruje chybové hlásenie.

Q

- Vyberte funkcie parametrov Q

VZOREC

- Stlačte softvérové tlačidlo **VZOREC**
- Vložte číslo parametra, do ktorého má ovládanie uložiť číselnú hodnotu, vstup potvrďte stlačením tlačidla **ENT**

◁

- Prepnite lištu softvérových tlačidiel

TONUMB

- Vyberte funkciu na konverziu parametra reťazca na číselnú hodnotu
- Vložte číslo parametra QS, ktorý má ovládanie skonvertovať, vstup potvrďte stlačením tlačidla **ENT**
- Výraz v zátvorke zatvorte stlačením tlačidla **ENT** a vstup ukončite tlačidlom **END**

Príklad: Konverzia parametra reťazca QS11 na číselný parameter Q82

```
37 Q82 = TONUMB (SRC_QS11)
```

Kontrola parametra reťazca

Pomocou funkcie **INSTR** môžete skontrolovať, či, resp. kde je parameter reťazca obsiahnutý v inom parametri reťazca.

Q

- Vyberte funkcie parametrov Q

VZOREC

- Stlačte softvérové tlačidlo **VZOREC**
- Vložte číslo parametra Q pre výsledok a potvrďte tlačidlom **ENT**
- > Ovládanie uloží v parametroch miesto, na ktorom začína hľadaný text

◁

- Prepnite lištu softvérových tlačidiel

INSTR

- Vyberte funkciu na kontrolu parametra reťazca
- Vložte číslo parametra QS, v ktorom je uložený hľadaný text, vstup potvrďte stlačením tlačidla **ENT**
- Vložte číslo parametra QS, ktorý má ovládanie prehľadať, vstup potvrďte stlačením tlačidla **ENT**
- Vložte číslo miesta, od ktorého má ovládanie hľadať čiastkový reťazec, vstup potvrďte stlačením tlačidla **ENT**
- Výraz v zátvorke zatvorte stlačením tlačidla **ENT** a vstup ukončite tlačidlom **END**

Prvý znak textového reťazca začína interne na 0. mieste.

Ak ovládanie nenájde hľadaný čiastkový reťazec, uloží celú dĺžku prehľadávaného reťazca (počítanie sa tu začína od 1) do parametra Výsledok.

Ak sa hľadaný čiastkový reťazec vyskytne viackrát, poskytne ovládanie miesto, na ktorom našiel prvý výskyt daného čiastkového reťazca

Príklad: Vyhľadať v QS10 text uložený v parametri QS13. Začať vyhľadávanie od tretieho miesta

```
37 Q50 = INSTR (SRC_QS10 SEA_QS13 BEG2)
```

Určenie dĺžky parametra reťazca

Funkcia **STRLEN** poskytuje informácie o dĺžke textu, ktorý je uložený vo voliteľnom parametri reťazca.

Q

- Vyberte funkciu parametra Q

VZOREC

- Stlačte softvérové tlačidlo **VZOREC**
- Vložte číslo parametra Q, do ktorého má ovládanie uložiť zistenú dĺžku reťazca, vstup potvrďte stlačením tlačidla **ENT**

◁

- Prepnite lištu softvérových tlačidiel

STRLEN

- Vyberte funkciu na stanovenie dĺžky textu parametra reťazca
- Vložte číslo parametra QS, ktorého dĺžku má ovládanie stanoviť, vstup potvrďte stlačením tlačidla **ENT**
- Výraz v zátvorke zatvorte stlačením tlačidla **ENT** a vstup ukončite tlačidlom **END**

Príklad: Stanoviť dĺžku QS15

```
37 Q52 = STRLEN (SRC_QS15)
```

Keď nie je definovaný zvolený parameter reťazca, poskytne ovládanie výsledok **-1**.

Porovnať abecedné poradie

Pomocou funkcie **STRCOMP** môžete porovnať abecedné poradie parametrov reťazcov.

Q

- Vyberte funkciu parametra Q

VZOREC

- Stlačte softvérové tlačidlo **VZOREC**
- Vložte číslo parametra Q, do ktorého má ovládanie uložiť výsledok porovnania, vstup potvrďte stlačením tlačidla **ENT**

◁

- Prepnite lištu softvérových tlačidiel

STRCOMP

- Vyberte funkciu na porovnanie parametrov reťazcov
- Vložte číslo prvého parametra QS, ktorý má ovládanie porovnať, vstup potvrďte stlačením tlačidla **ENT**
- Vložte číslo druhého parametra QS, ktorý má ovládanie porovnať, vstup potvrďte stlačením tlačidla **ENT**
- Výraz v zátvorke zatvorte stlačením tlačidla **ENT** a vstup ukončite tlačidlom **END**

Ovládanie poskytne nasledujúce výsledky:

- **0**: Porovnávané parametre QS sú identické
- **-1**: Prvý parameter QS sa abecedne nachádza **pred** druhým parametrom QS
- **+1**: Prvý parameter QS sa abecedne nachádza **za** druhým parametrom QS

Príklad: Porovnať abecedné poradie QS12 a QS14

```
37 Q52 = STRCOMP (SRC_QS12 SEA_QS14)
```

Načítanie parametra stroja

Pomocou funkcie **CFGREAD** môžete načítať parametre stroja ovládania ako číselné hodnoty alebo vo forme reťazca. Načítané hodnoty sa na výstup odosielajú vždy v metrických jednotkách.

Na načítanie parametrov stroja musíte v editore konfigurácie ovládania určiť názov parametra, objekt parametra a, ak sú dostupné, aj názov skupiny a index:

Symbol	Typ	Význam	Príklad
	Kľúč	Názov skupiny parametra stroja (ak je dostupný)	CH_NC
	Entita	Objekt parametra (názov začína reťazcom znakov **Cfg**…)	**CfgGeoCycle**
	Atribút	Názov parametra stroja	**displaySpindleErr**
	Index	Index zoznamu parametra stroja (ak je dostupný)	[0]

> Ak sa nachádzate v editore konfigurácie pre parametre používateľa, môžete zmeniť zobrazenie dostupných parametrov. Pri štandardnom nastavení sa parametre zobrazia so stručným vysvetľujúcim textom.
>
> **Ďalšie informácie:** Používateľská príručka Nastavenie, testovanie a priebeh programov NC

Pred zistením parametra stroja pomocou funkcie **CFGREAD** musíte vždy atribútom, entitou a kľúčom definovať parameter QS.

V dialógu funkcie CFGREAD sa zisťujú nasledovné parametre:

- **KEY_QS**: názov skupiny (kľúč) parametra stroja
- **TAG_QS**: názov objektu (entita) parametra stroja
- **ATR_QS**: názov (atribút) parametra stroja
- **IDX**: index parametra stroja

Načítanie reťazca parametra stroja

Obsah parametra stroja uložte v parametri QS ako reťazec:

Q

- Stlačte tlačidlo **Q**

REŤAZEC VZORCA

- Stlačte softvérové tlačidlo **VZOREC STRING**
- Vložte číslo parametra reťazca, do ktorého má ovládanie uložiť parameter stroja
- Potvrďte vstup tlačidlom **ENT**.
- Vyberte funkciu **CFGREAD**
- Vložte čísla parametrov reťazcov pre kľúč, entitu a atribút
- Potvrďte vstup tlačidlom **ENT**.
- V prípade potreby zadajte číslo pre index alebo preskočte dialóg tlačidlom **NO ENT**
- Výraz v zátvorke zatvorte stlačením tlačidla **ENT**
- Ukončite zadávanie tlačidlom **END**

Príklad: načítanie označenia štvrtej osi formou reťazca

Nastavenie parametrov v editore konfigurácie

DisplaySettings

CfgDisplayData

axisDisplayOrder

[0] až [3]

Príklad

14 QS11 = „“	Priradenie parametra reťazca pre kľúč
15 QS12 = „CfgDisplaydata“	Priradenie parametra reťazca pre entitu
16 QS13 = „axisDisplay“	Priradenie parametra reťazca pre názov parametra
17 QS1 = CFGREAD(KEY_QS11 TAG_QS12 ATR_QS13 IDX3)	Načítanie parametra stroja

Načítanie číselnej hodnoty parametra stroja

Hodnotu parametra stroja uložte v parametri QS ako číselnú hodnotu:

Q

- Vyberte funkciu parametra Q

VZOREC

- Stlačte softvérové tlačidlo **VZOREC**
- Vložte číslo parametra Q, do ktorého má ovládanie uložiť parameter stroja
- Potvrďte vstup tlačidlom **ENT**.
- Vyberte funkciu **CFGREAD**
- Vložte čísla parametrov reťazcov pre kľúč, entitu a atribút
- Potvrďte vstup tlačidlom **ENT**.
- V prípade potreby zadajte číslo pre index alebo preskočte dialóg tlačidlom **NO ENT**
- Výraz v zátvorke zatvorte stlačením tlačidla **ENT**
- Ukončite zadávanie tlačidlom **END**

Príklad: načítanie faktoru prekrytia vo forme parametra Q

Nastavenie parametrov v editore konfigurácie

```
ChannelSettings
CH_NC
    CfgGeoCycle
        pocketOverlap
```

Príklad

14 QS11 = „CH_NC“	Priradenie parametra reťazca pre kľúč
15 QS12 = „CfgGeoCycle“	Priradenie parametra reťazca pre entitu
16 QS13 = „pocketOverlap“	Priradenie parametra reťazca pre názov parametra
17 Q50 = CFGREAD(KEY_QS11 TAG_QS12 ATR_QS13)	Načítanie parametra stroja

9.12 Vopred obsadené parametre Q

Parametre Q100 až Q199 obsadí ovládanie hodnotami.
Parametrom Q sú priradené:

- hodnoty z PLC,
- údaje o nástroji a vretene,
- údaje o prevádzkovom stave,
- Výsledky z meraní z cyklov snímacieho systému atď.

Ovládanie uloží vopred obsadené parametre Q Q108, Q114 a Q115 – Q117 v príslušnej mernej jednotke aktuálneho programu NC.

UPOZORNENIE

Pozor, nebezpečenstvo kolízie!

Použitie cyklov HEIDENHAIN, cyklov výrobcu stroja a funkcií tretích poskytovateľov Parameter Q. Parametre Q môžete okrem toho naprogramovať v programoch NC. Keď sa pri používaní parametrov Q nepoužijú výlučne odporúčané rozsahy parametrov Q, môže dochádzať k prekrývaniu (interakciám), a teda k nežiaducim reakciám. Počas obrábania hrozí nebezpečenstvo kolízie!

- Používajte výlučne rozsahy parametrov Q odporúčané spol. HEIDENHAIN
- Rešpektujte dokumentácie od spol. HEIDENHAIN, výrobcu stroja a externých dodávateľov
- Skontrolujte priebeh pomocou grafickej simulácie

Vopred obsadené parametre Q (parametre QS) medzi **Q100** a **Q199** (**QS100** a **QS199**) sa v programoch NC nesmú používať ako výpočtové parametre.

Hodnoty z PLC: Q100 až Q107

Ovládanie používa parametre Q100 až Q107 na prevzatie hodnôt z PLC do programu NC.

Aktívny polomer nástroja: Q108

Aktívna hodnota polomeru nástroja je priradená k parametru Q108. Q108 sa skladá z:

- Polomer nástroja R (tabuľka nástrojov alebo blok **TOOL DEF**)
- Hodnota delta DR z tabuľky nástrojov
- Hodnota delta DR z bloku **TOOL CALL**

Ovládanie uloží aktívny polomer nástroja aj po výpadku elektrického prúdu

Os nástroja: Q109

Hodnota parametra Q109 závisí od aktuálnej osi nástroja:

Os nastroja	Hodnota parametra
Nie je definovaná os nástroja	Q109 = –1
Os X	Q109 = 0
Os Y	Q109 = 1
Os Z	Q109 = 2
Os U	Q109 = 6
Os V	Q109 = 7
Os W	Q109 = 8

Stav vretena: Q110

Hodnota parametra Q110 závisí od poslednej naprogramovanej funkcie M pre vreteno:

Funkcia M	Hodnota parametra
Stav vretena nie je definovaný	Q110 = –1
M3: Vreteno ZAP., v smere hodinových ručičiek	Q110 = 0
M4: Vreteno ZAP., proti smeru hodinových ručičiek	Q110 = 1
M5 po M3	Q110 = 2
M5 po M4	Q110 = 3

Prívod chladiacej kvapaliny: Q111

Funkcia M	Hodnota parametra
M8: ZAP. chladiacej kvapaliny	Q111 = 1
M9: VYP. chladiacej kvapaliny	Q111 = 0

Faktor prekrytia: Q112

Ovládanie priradí k parametru Q112 faktor prekrytia pri frézovaní výrezov.

Rozmerové údaje v programe NC: Q113

Hodnota parametra Q113 závisí pri vnáraní s **PGM CALL** od rozmerových jednotiek programu NC, ktorý ako prvý vyvolá iné programy NC.

Rozmerové jednotky hlavného programu	Hodnota parametra
Metrický systém (mm)	Q113 = 0
Palcový systém (inch)	Q113 = 1

Dĺžka nástroja: Q114

Aktuálna hodnota dĺžky nástroja je priradená k parametru Q114.

> Ovládanie uloží aktívnu dĺžku nástroja aj po výpadku elektrického prúdu

Súradnice po snímaní počas chodu programu

Parametre Q115 až Q119 obsahujú po naprogramovanom meraní 3D snímacím systémom súradnice polohy vretena v momente nasnímania. Tieto súradnice sa vzťahujú na vzťažný bod, ktorý je aktívny v prevádzkovom režime **Ručný režim**.

Dĺžka dotykového hrotu a polomer snímacej guľôčky sa pre tieto súradnice nezohľadňujú.

Súradnicová os	Hodnota parametra
Os X	Q115
Os Y	Q116
Os Z	Q117
IV. os Závislá od stroja	Q118
V. os Závislá od stroja	Q119

Odchýlka skutočnej a požadovanej hodnoty pri automatickom premeriavaní nástrojov, napr. pomocou sondy TT 160

Odchýlka skutočnej a požadovanej hodnoty	Hodnota parametra
Dĺžka nástroja	Q115
Polomer nástroja	Q116

10

Špeciálne funkcie

10.1 Prehľad špeciálnych funkcií

Ovládanie ponúka pre rôzne aplikácie nasledujúce výkonné špeciálne funkcie:

Funkcia	Popis
Práca s textovými súbormi	Strana 275
Práca s voľne definovateľnými tabuľkami	Strana 261

Tlačidlom **SPEC FCT** a príslušným softvérovým tlačidlom získate prístup k ďalším špeciálnym funkciám ovládania. Nasledujúca tabuľka prináša prehľad dostupných funkcií.

Hlavné menu Špeciálne funkcie SPEC FCT

SPEC FCT

▶ Výber špeciálnych funkcií: Stlačte tlačidlo **SPEC FCT**

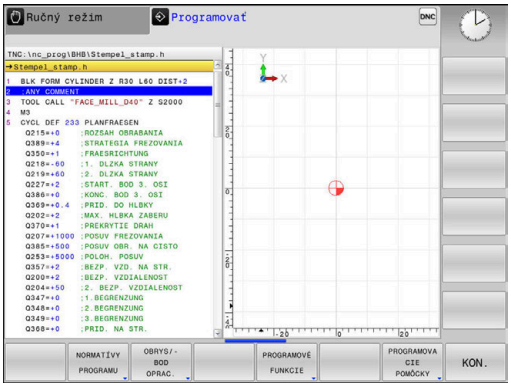

Softvérové tlačidlo	Funkcia	Opis
NORMATÍVY PROGRAMU	Definovať predvolené hodnoty programu	Strana 257
OBRYS/-BOD OPRAC.	Funkcie na spracovanie obrysu a bodov	Strana 257
PROGRAMOVÉ FUNKCIE	Definovanie rôznych funkcií popisných dialógov	Strana 258
PROGRAMOVACIE POMÔCKY	Pomôcky pri programovaní	Strana 121

Po stlačení tlačidla **SPEC FCT** môžete tlačidlom **GOTO** otvoriť okno výberu **smartSelect**. Ovládanie zobrazí prehľad štruktúry so všetkými dostupnými funkciami. Stromová štruktúra umožňuje rýchlu navigáciu kurzorom alebo myšou a výber funkcií. V pravom okne zobrazí ovládanie on-line pomocníka pre príslušné funkcie.

Menu Predvoľby programu

NORMATÍVY PROGRAMU

▶ Stlačte softvérové tlačidlo Prednastavenia programu

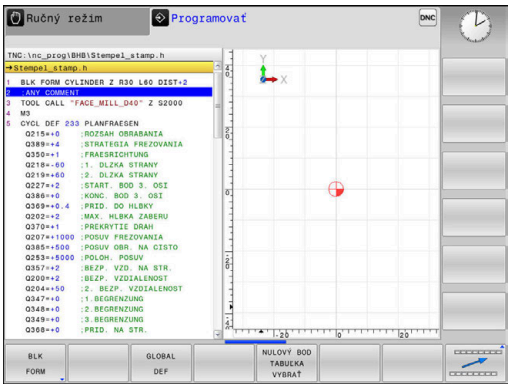

Softvérové tlačidlo	Funkcia	Popis
BLK FORM	Definícia polovýrobku	Strana 74
TAB. NUL. BODOV	Výber tabuľky nulových bodov	Strana 396
GLOBAL DEF	Definovať globálne parametre cyklov	Strana 296

Menu Funkcie na spracovanie obrysu a bodov

OBRYS/-BOD OPRAC.

▶ Stlačte softvérové tlačidlo pre funkcie na spracovanie obrysu a bodov

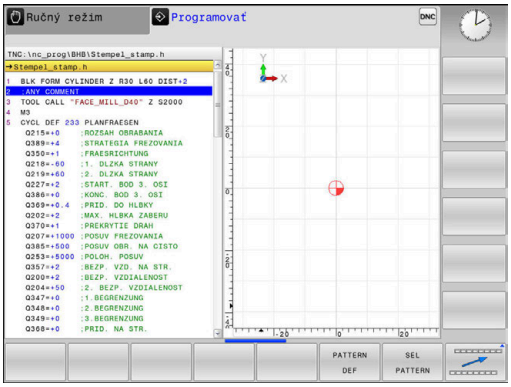

Softvérové tlačidlo	Funkcia	Popis
PATTERN DEF	Definovať pravidelné obrábacie vzory	Strana 300
SEL PATTERN	Výber súboru bodov s polohami obrábania	Strana 313

Menu Definovať rôzne nekódované funkcie

PROGRAMOVÉ FUNKCIE

▶ Stlačte softvérové tlačidlo **PROGRAMOVÉ FUNKCIE**

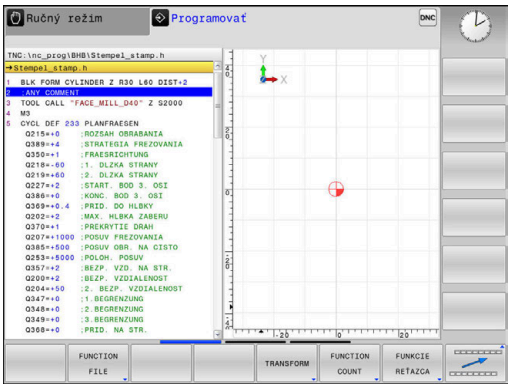

Softvérové tlačidlo	Funkcia	Popis
FUNCTION FILE	Definovať funkcie súborov	Strana 271
TRANSFORM / CORRDATA	Definovať transformácie súradníc	Strana 272
FUNCTION COUNT	Definovať počítadlo	Strana 259
FUNKCIE REŤAZCA	Definovať funkcie reťazca	Strana 239
FUNCTION SPINDLE	Definovanie kolísajúcich otáčok	Strana 267
FUNCTION FEED	Definovať opakujúci sa čas zotrvania	Strana 269
FUNCTION DWELL	Definujte čas zotrvania v sekundách alebo otáčkach	Strana 284
VLOŽIŤ KOMENTÁR	Vložiť komentár	Strana 126

10.2 Definovať počítadlo

Použitie

Dodržujte pokyny uvedené v príručke stroja!
Túto funkciu povoľuje výrobca vášho stroja.

Funkcia **FUNCTION COUNT** vám umožní ovládanie jednoduchého počítadla z programu NC. Pomocou počítadla môžete počítať napr. počet vyrobených obrobkov.

Pri definícii postupujte nasledovne:

SPEC FCT
- Zobrazte lištu softvérových tlačidiel so špeciálnymi funkciami

PROGRAMOVÉ FUNKCIE
- Stlačte softvérové tlačidlo **PROGRAMOVÉ FUNKCIE**

FUNCTION COUNT
- Stlačte softvérové tlačidlo **FUNCTION COUNT**

UPOZORNENIE

Pozor, hrozí strata údajov!

Ovládanie spravuje len jedno počítadlo. Ak spracujete program NC, v ktorom vynulujete počítadlo, vymaže sa stav počítadla iného programu NC.

- Pred obrábaním skontrolujte, či je počítadlo aktívne
- Poznamenajte si stav počítadla a po spracovaní ho znovu vložte v menu MOD

Účinok v prevádzkovom režime Test programu

V prevádzkovom režime **Test programu** môžete simulovať počítadlo. Pritom pôsobí len stav počítadla, ktoré ste definovali priamo v programe NC. Stav počítadla v menu MOD zostáva nedotknutý.

Účinok v prevádzkových režimoch Chod programu Po blokoch a Chod programu Plynule

Stav počítadla z menu MOD je aktívny len v prevádzkových režimoch **Chod programu Po blokoch** a **Chod programu Plynule**.

Stav počítadla sa zachová aj po reštarte ovládania.

Definovanie funkcie FUNCTION COUNT

Funkcia **FUNCTION COUNT** poskytuje nasledujúce možnosti:

Softvérové tlačidlo	Význam
FUNCTION COUNT INC	Zvýšiť hodnotu na počítadle o 1
FUNCTION COUNT RESET	Vynulovať počítadlo
FUNCTION COUNT TARGET	Nastaviť požadovaný počet (cieľovú hodnotu) na hodnotu Vstupná hodnota: 0 – 9999
FUNCTION COUNT SET	Nastaviť počítadlo na hodnotu Vstupná hodnota: 0 – 9999
FUNCTION COUNT ADD	Zvýšiť počítadlo o hodnotu Vstupná hodnota: 0 – 9999
FUNCTION COUNT REPEAT	Zopakovať program NC od návestia, keď sa majú ešte vyrábať diely

Príklad

5 FUNCTION COUNT RESET	Vynulovať stav počítadla
6 FUNCTION COUNT TARGET10	Zadanie požadovaného počtu obrábaní
7 LBL 11	Zadanie označenia skoku
8 ...	Obrábanie
51 FUNCTION COUNT INC	Zvýšiť stav počítadla
52 FUNCTION COUNT REPEAT LBL 11	Zopakovať obrábanie, keď sa majú ešte vyrábať diely
53 M30	
54 END PGM	

10.3 Voľne definovateľné tabuľky

Základy

Vo voľne definovateľných tabuľkách môžete ukladať a načítavať ľubovoľné informácie z programu NC. Na tento účel sú k dispozícii funkcie parametrov Q **FN 26** až **FN 28**.

Formát voľne definovateľnej tabuľky, teda obsiahnuté stĺpce a ich vlastnosti, môžete zmeniť editorom štruktúry. Tým môžete vytvárať tabuľky, ktoré sú prispôsobené presne pre vaše použitie.

Okrem toho môžete prepínať medzi tabuľkovým náhľadom (štandardné nastavenie) a formulárovým náhľadom.

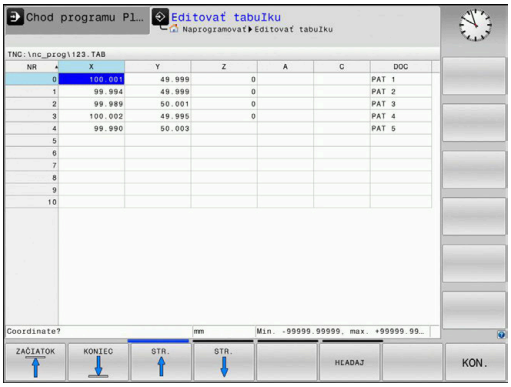

> Názvy tabuliek a stĺpcov tabuliek musia začínať písmenom a nesmú obsahovať žiadne výpočtové znaky, napr. **+**. Tieto znaky môžu na základe príkazov SQL spôsobovať problémy pri načítaní alebo preberaní údajov.

Vytvorenie voľne definovateľných tabuliek

Postupujte nasledovne:

PGM MGT
- ▶ Stlačte tlačidlo **PGM MGT**
- ▶ Vložte ľubovoľný názov súboru s príponou .TAB

ENT
- ▶ Potvrďte vstup tlačidlom **ENT**.
- > Ovládanie zobrazí prekrývacie okno s pevne uloženými formátmi tabuľky.
- ▶ Tlačidlom so šípkou vyberte tabuľkovú predlohu, napr. **example.tab**

ENT
- ▶ Potvrďte vstup tlačidlom **ENT**.
- > Ovládanie otvorí novú tabuľku vo vopred definovanom formáte.
- ▶ Aby ste prispôsobili tabuľku vašim potrebám, musíte zmeniť formát tabuľky
  Ďalšie informácie: "Zmena formátu tabuľky", Strana 262

> Dodržujte pokyny uvedené v príručke stroja!
>
> Výrobca vášho stroja môže vytvoriť vlastné predlohy tabuliek a uložiť ich v ovládaní. Ak vytvoríte novú tabuľku, otvorí ovládanie prekrývacie okno so všetkými dostupnými predlohami tabuliek.

> V ovládaní môžete ukladať tiež vlastné predlohy tabuliek. Na tento účel vytvorte novú tabuľku, zmeňte formát tabuľky a uložte túto tabuľku v adresári **TNC:\system\proto**. Ak následne vytvoríte novú tabuľku, ponúkne ovládanie vašu predlohu v okne výberu pre predlohy tabuliek.

Zmena formátu tabuľky

Postupujte nasledovne:

- Stlačte softvérové tlačidlo **EDITOVAŤ FORMÁT**
- > Ovládanie otvorí prekrývacie okno, v ktorom je zobrazená štruktúra tabuľky.
- Úprava formátu

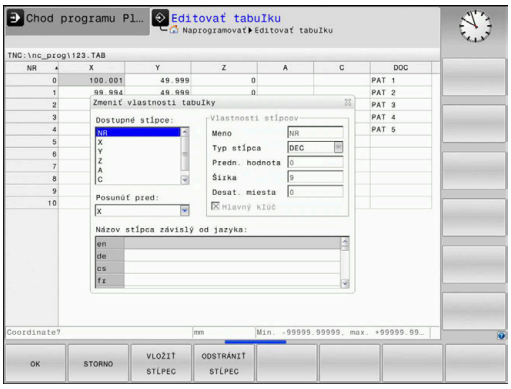

Ovládanie poskytuje nasledujúce možnosti:

Štruktúrny príkaz	Význam
Dostupné stĺpce:	Zoznam všetkých stĺpcov v tabuľke
Posunúť pred:	Zápis označený v **Dostupné stĺpce** sa presunie pred tento stĺpec
Názov	Názov stĺpca: zobrazí sa v riadku záhlavia
Typ stĺpca	**TEXT**: vloženie textu **SIGN**: znamienko + alebo – **BIN**: binárne číslo **DEC**: desatinné miesto, kladné, celé číslo (základná číslovka) **HEX**: hexadecimálne číslo **INT**: celé číslo **LENGTH**: dĺžka (prepočíta sa v programoch, ktoré používajú ako merné jednotky palce) **FEED**: posuv (mm/min alebo 0,1 palca/min) **IFEED**: posuv (mm/min alebo palca/min) **FLOAT**: číslo s plávajúcou desatinnou čiarkou **BOOL**: pravdivostná hodnota **INDEX**: Index **TSTAMP**: pevne definovaný formát pre dátum a čas **UPTEXT**: vloženie textu s veľkými písmenami **PATHNAME**: názov cesty
Predvolená hodnota	Hodnota, s ktorou sú predvolené polia v tomto stĺpci
Šírka	Šírka stĺpca (počet znakov)
Hlavný kľúč	Prvý stĺpec tabuľky
Názov stĺpca závislý od jazyka	Dialóg závislý od jazyka

> Stĺpce s typom stĺpca, ktorý umožňuje písmená, napr. **TEXT**, môžete načítať alebo opísať len s parametrami QS, aj keď je obsahom bunky číslica.

Vo formulári sa môžete pohybovať pripojenou myšou alebo pracovať s navigačnými tlačidlami.

Postupujte nasledovne:

- Stlačte navigačné tlačidlá, aby ste prešli do vstupných polí
- Rozbaľovacie menu otvoríte tlačidlom **GOTO**
- V rámci vstupného poľa sa pohybujte tlačidlami so šípkami

> V tabuľke, ktorá už obsahuje riadky, nemôžete meniť vlastnosti tabuľky ako **názov** a **typ stĺpca**. Tieto vlastnosti môžete meniť, až keď vymažete všetky riadky. Podľa potreby predtým vytvorte záložnú kópiu tabuľky.
>
> Pomocou kombinácie tlačidiel **CE** a následne **ENT** vynulujte neplatné hodnoty v poliach s typom stĺpca **TSTAMP**.

Ukončenie editora štruktúry

Postupujte nasledovne:

- Stlačte softvérové tlačidlo **OK**
- > Ovládanie zatvorí formulár editora a prevezme zmeny.
- Alternatívne stlačte softvérové tlačidlo **STORNO**
- > Ovládanie odmietne všetky zadané zmeny.

Prepínanie medzi tabuľkovým a formulárovým náhľadom

Všetky tabuľky s príponou **.TAB** môžete zobraziť buď ako zoznam, alebo ako formulár.

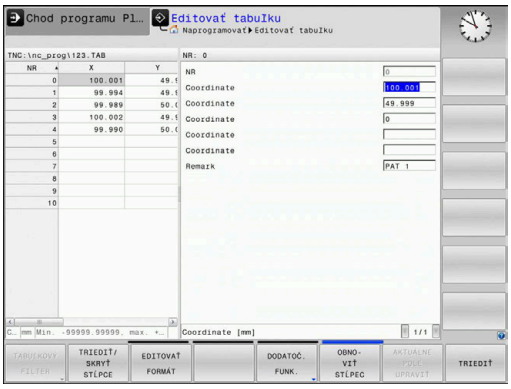

Zmeňte náhľad nasledovne:

- Stlačte tlačidlo **Rozdelenie obrazovky**

- Vyberte softvérové tlačidlom s požadovaným náhľadom

Vo formulárovom náhľade zobrazuje ovládanie v ľavej polovici obrazovky čísla riadkov s obsahom prvého stĺpca.

V náhľade formulára môžete údaje zmeniť nasledovne:

- Stlačte tlačidlo **ENT**, aby ste na pravej strane prepli do ďalšieho vstupného poľa

Výber iného riadka na obrábanie:

- Stlačte tlačidlo **ďalšia karta**
> Kurzor sa prepne do ľavého okna.

- Tlačidlami šípok zvoľte požadovaný riadok

- Tlačidlom **ďalšia karta** prejdite naspäť do vstupného okna

FN 26: TABOPEN – Otvoriť voľne definovateľnú tabuľku

Pomocou funkcie **FN 26: TABOPEN** otvorte ľubovoľnú voľne definovateľnú tabuľku na zápis do tejto tabuľky pomocou funkcie **FN 27**, resp. na načítanie z tejto tabuľky pomocou funkcie **FN 28**.

> V programe NC môže byť vždy otvorená iba jedna tabuľka. Nový blok NC s **FN 26: TABOPEN** automaticky zatvorí poslednú otvorenú tabuľku.
>
> Otváraná tabuľka musí mať príponu **.TAB**.

Príklad: Otvoriť tabuľku TAB1.TAB, ktorá je uložená v adresári TNC:\DIR1

```
56 FN 26: TABOPEN TNC:\DIR1\TAB1.TAB
```

FN 27: TABWRITE – Zapísať údaje do voľne definovateľnej tabuľky

Pomocou funkcie **FN 27: TABWRITE** zapíšte údaje do tabuľky, ktorú ste predtým otvorili pomocou funkcie **FN 26: TABOPEN**.

V jednom bloku **TABWRITE** môžete definovať, t. z. popísať viaceré názvy stĺpcov. Názvy stĺpcov musia byť medzi hornými úvodzovkami a musia byť oddelené čiarkou. Hodnotu, ktorú má ovládanie zapísať do každého stĺpca, stanovíte v parametroch Q.

Funkcia **FN 27: TABWRITE** štandardne zapisuje hodnoty do aktuálne otvorenej tabuľky aj v prevádzkovom režime **Test programu**. Funkciou **FN 18 ID992 NR16** si môžete zistiť, v akom prevádzkovom režime sa program NC vykoná. Ak sa funkcia **FN 27** smie vykonať výlučne v prevádzkových režimoch **Krokovanie programu** a **Beh programu - plynulý chod**, môžete príslušný úsek programu vynechať skokovým príkazom.

Ďalšie informácie: "Rozhodnutia ak/potom s parametrami Q", Strana 196

Ak chcete v jednom bloku NC popísať niekoľko stĺpcov, musíte zapisované hodnoty uložiť do po sebe nasledujúcich čísel parametrov Q.

Ovládanie zobrazí chybové hlásenie, ak chcete zapísať zablokovanú alebo nedostupnú bunku tabuľky.

Ak chcete zapisovať do textového poľa (napr. typ stĺpca **UPTEXT**), pracujte s parametrami QS. Do číselných polí zapisujte s parametrami Q, QL alebo QR.

Príklad

V riadku 5 momentálne otvorenej tabuľky popíšte stĺpce Polomer, Hĺbka a D. Hodnoty, ktoré sa majú zapísať do tabuľky, sa musia uložiť do parametrov Q **Q5**, **Q6** a **Q7**.

```
53 Q5 = 3,75
54 Q6 = -5
55 Q7 = 7,5
56 FN 27: TABWRITE 5/„POLOMER,HĹBKA,D“ = Q5
```

FN 28: TABREAD – Načítať voľne definovateľnú tabuľku

Pomocou funkcie **FN 28: TABREAD** umožníte načítanie z tabuľky, ktorú ste predtým otvorili pomocou funkcie **FN 26: TABOPEN**.

V jednom bloku **TABREAD** môžete definovať, t. z. čítať viaceré názvy stĺpcov. Názvy stĺpcov musia byť medzi hornými úvodzovkami a musia byť oddelené čiarkou. Číslo parametra Q, do ktorého má ovládanie zapísať prvú načítanú hodnotu, definujte v bloku **FN 28**.

> Ak načítate viac stĺpcov v jednom bloku NC, ovládanie ukladá načítané hodnoty do po sebe nasledujúcich parametrov Q rovnakého typu, napr. **QL1**, **QL2** a **QL3**.

Ak načítate textové pole, pracujete s parametrami QS. Z číselných polí načítajte s parametrami Q, QL alebo QR.

Príklad

Z riadka 6 aktuálne otvorenej tabuľky načítajte hodnoty stĺpcov **X**, **Y** a **D**. Prvú hodnotu uložte do parametra Q **Q10** (druhú hodnotu do **Q11**, tretiu hodnotu do **Q12**).

Z rovnakého riadka uložte stĺpec **DOC** do **QS1**.

```
56 FN 28:  TABREAD Q10 = 6/“X,Y,D“
57 FN 28:  TABREAD QS1 = 6/“DOC“
```

Úprava formátu tabuľky

UPOZORNENIE

Pozor, hrozí strata údajov!

Funkcia **PRISP.TAB/ NC-PGM** zmení definitívne formát všetkých tabuliek. Pred zmenou formátu nevytvorí ovládanie automaticky žiadnu zálohu súborov. Súbory sa zmenia trvalo a príp. sa už nebudú dať použiť.

- Funkciu používajte výlučne so súhlasom výrobcu stroja.

Softvérové tlačidlo	Funkcia
PRISP.TAB/ NC-PGM	Prispôsobenie formátu existujúcich tabuliek po zmene verzie softvéru ovládania

> Názvy tabuliek a stĺpcov tabuliek musia začínať písmenom a nesmú obsahovať žiadne výpočtové znaky, napr. **+**. Tieto znaky môžu na základe príkazov SQL spôsobovať problémy pri načítaní alebo preberaní údajov.

10.4 Kolísajúce otáčky FUNCTION S-PULSE

Programovanie kolísajúcich otáčok

Použitie

Dodržujte pokyny uvedené v príručke stroja!
Prečítajte si a dodržiavajte opis funkcií od výrobcu vášho stroja.
Rešpektujte bezpečnostné pokyny.

Funkcia **FUNCTION S-PULSE** umožňuje naprogramovať kolísajúce otáčky, vďaka čomu možno zamedziť výkyvom stroja.

Zadaním hodnoty P-TIME sa definuje trvanie kolísania (doba), zadaním hodnoty SCALE zas zmena otáčok v percentách. Otáčky vretena sa menia sínusovito okolo požadovanej hodnoty.

Postup

Príklad

```
13 FUNCTION S-PULSE P-TIME10 SCALE5
```

Pri definícii postupujte nasledovne:

SPEC FCT
- Zobrazte lištu softvérových tlačidiel so špeciálnymi funkciami

PROGRAMOVÉ FUNKCIE
- Stlačte softvérové tlačidlo **PROGRAMOVÉ FUNKCIE**

FUNCTION SPINDLE
- Stlačte softvérové tlačidlo **FUNCTION SPINDLE**

SPINDLE-PULSE
- Stlačte softvérové tlačidlo **SPINDLE-PULSE**
- definujte dobu P-TIME
- definujte rozsah zmeny otáčok SCALE

Ovládanie nikdy neprekročí naprogramované medzné hodnoty otáčok. Otáčky zostanú zachované, kým sínusová krivka funkcie **FUNCTION S-PULSE** znova neklesne pod maximálnu hodnotu otáčok.

Symboly

V zobrazení stavu ukazuje symbol stav kolísajúcich otáčok:

Symbol	Funkcia
S % ∿	Kolísajúce otáčky sú aktívne

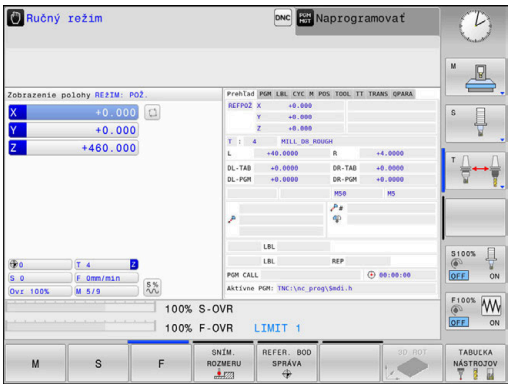

Vynulovanie kolísajúcich otáčok

Príklad

```
18 FUNCTION S-PULSE RESET
```

Funkcia **FUNCTION S-PULSE RESET** umožňuje vynulovať kolísajúce otáčky.

Pri definícii postupujte nasledovne:

SPEC FCT

- Zobrazte lištu softvérových tlačidiel so špeciálnymi funkciami

PROGRAMOVÉ FUNKCIE

- Stlačte softvérové tlačidlo **PROGRAMOVÉ FUNKCIE**

FUNCTION SPINDLE

- Stlačte softvérové tlačidlo **FUNCTION SPINDLE**

RESET SPINDLE-PULSE

- Stlačte softvérové tlačidlo **RESET SPINDLE-PULSE**

10.5 Čas zotrvania FUNCTION FEED

Programovať čas zotrvania

Použitie

Dodržujte pokyny uvedené v príručke stroja!
Prečítajte si a dodržiavajte opis funkcií od výrobcu vášho stroja.
Rešpektujte bezpečnostné pokyny.

Prostredníctvom funkcie **FUNCTION FEED DWELL** naprogramujete opakovaný čas zotrvania v sekundách, napr. pre vyžiadanie lámania triesky . Funkciu **FUNCTION FEED DWELL** naprogramujte bezprostredne pred opracovaním, ktoré chcete vykonať s lámaním triesky.

Funkcia **FUNCTION FEED DWELL** nepôsobí pri rýchloposuve a snímacích pohyboch.

UPOZORNENIE

Pozor, nebezpečenstvo pre nástroj a obrobok!

Ak je funkcia **FUNCTION FEED DWELL** aktívna, preruší ovládanie opakovane posuv. Počas prerušenia posuvu zostáva nástroj v aktuálnej polohe, vreteno sa pri tom otáča ďalej. Toto správanie spôsobí pri výrobe závitu vznik nepodarku. Okrem toho hrozí počas spracovania nebezpečenstvo zlomenia nástroja!

- Deaktivujte funkciu **FUNCTION FEED DWELL** pred výrobou závitu

Postup

Príklad

```
13 FUNCTION FEED DWELL D-TIME0.5 F-TIME5
```

Pri definícii postupujte nasledovne:

SPEC FCT
- Zobrazte lištu softvérových tlačidiel so špeciálnymi funkciami

PROGRAMOVÉ FUNKCIE
- Stlačte softvérové tlačidlo **PROGRAMOVÉ FUNKCIE**

FUNCTION FEED
- Stlačte softvérové tlačidlo **FUNCTION FEED**

FEED DWELL
- Stlačte softvérové tlačidlo **FEED DWELL**
- Definovanie trvania intervalu času zotrvania D-TIME
- Definovanie trvania trieskového obrábania F-TIME

Reset času zotrvania

Čas zotrvania vynulujte bezprostredne po obrábaní s trieskami.

Príklad

```
18 FUNCTION FEED DWELL RESET
```

Pomocou funkcie **FUNCTION FEED DWELL RESET** vynulujete opakujúci sa čas zotrvania.

Pri definícii postupujte nasledovne:

SPEC FCT

- Zobrazte lištu softvérových tlačidiel so špeciálnymi funkciami

PROGRAMOVÉ FUNKCIE

- Stlačte softvérové tlačidlo **PROGRAMOVÉ FUNKCIE**

FUNCTION FEED

- Stlačte softvérové tlačidlo **FUNCTION FEED**

RESET FEED DWELL

- Stlačte softvérové tlačidlo **RESET FEED DWELL**

Čas zotrvania môžete vynulovať aj zadaním hodnoty D-TIME 0.

Ovládanie vynuluje funkciu **FUNCTION FEED DWELL** automaticky na konci programu.

10.6 Funkcie súborov

Použitie

Pomocou funkcií **FUNCTION FILE** môžete kopírovať, presúvať a vymazávať z programu NC operácie so súbormi.

> Funkcie **FILE** nesmiete aplikovať na programy NC ani súbory, na ktoré ste predtým odkazovali funkciami ako **CALL PGM** alebo **CYCL DEF 12 PGM CALL**.

Definovanie operácií so súbormi

SPEC FCT

- Zvoľte špeciálne funkcie

PROGRAMOVÉ FUNKCIE

- Vyberte funkcie programu

FUNCTION FILE

- Vyberte operácie so súbormi
- > Ovládanie zobrazí dostupné funkcie.

Softvérové tlačidlo	Funkcia	Význam
FILE COPY	**FILE COPY**	Kopírovanie súboru: vložte názov cesty kopírovaného súboru a názov cesty cieľového súboru.
FILE MOVE	**FILE MOVE**	Presunutie súboru: vložte názov cesty presúvaného súboru a názov cesty cieľového súboru.
FILE DELETE	**FILE DELETE**	Odstránenie súboru: vložte názov cesty súboru, ktorý sa má odstrániť.

Keď budete chcieť kopírovať neexistujúci súbor, vygeneruje ovládanie chybové hlásenie.

Funkcia **FILE DELETE** nevygeneruje pri neexistencii súboru na vymazanie žiadne chybové hlásenie.

10.7 Definovanie transformácie súradníc

Prehľad

Alternatívne k transformačnému cyklu súradníc 7 **PRESUNUTIE NULOVÉHO BODU** môžete použiť aj funkciu nekódovaného textu **TRANS DATUM**. Rovnako ako pri cykle 7 môžete pomocou **TRANS DATUM** naprogramovať hodnoty presunutia priamo alebo aktivovať jeden riadok z ľubovoľnej tabuľky nulových bodov. Okrem toho máte k dispozícii funkciu **TRANS DATUM RESET**, pomocou ktorej môžete jednoduchým spôsobom zrušiť aktívne presunutie nulového bodu.

TRANS DATUM AXIS

Príklad

```
13 TRANS DATUM AXIS X+10 Y+25 Z+42
```

Pomocou funkcie **TRANS DATUM AXIS** definujete presunutie nulového bodu vložením hodnôt do príslušnej osi. V jednom bloku NC môžete definovať až deväť súradníc, sú možné aj inkrementálne vstupy. Pri definícii postupujte nasledovne:

- Zobrazte lištu softvérových tlačidiel so špeciálnymi funkciami

- Stlačte softvérové tlačidlo **PROGRAMOVÉ FUNKCIE**

- Vyberte Transformácie

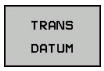

- Vyberte presunutie nulového bodu **TRANS DATUM**

- Stlačte softvérové tlačidlo na vloženie hodnoty
- Zadajte presunutie nulového bodu v požadovaných osiach, každé zadanie potvrďte tlačidlom**ENT**

> Absolútne vložené hodnoty sa vzťahujú na nulový bod obrobku, ktorý je definovaný vložením vzťažného bodu alebo prednastavením vzťažného bodu z tabuľky vzťažných bodov.
>
> Inkrementálne hodnoty sa vzťahujú vždy na posledný platný nulový bod – tento už môže byť medzitým posunutý.

TRANS DATUM TABLE

Príklad

```
13 TRANS DATUM TABLE TABLINE25
```

Pomocou funkcie **TRANS DATUM TABLE** definujete presunutie nulového bodu výberom čísla nulového bodu z tabuľky nulových bodov. Pri definícii postupujte nasledovne:

- Zobrazte lištu softvérových tlačidiel so špeciálnymi funkciami

- Stlačte softvérové tlačidlo **PROGRAMOVÉ FUNKCIE**

- Vyberte Transformácie

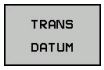

- Vyberte presunutie nulového bodu **TRANS DATUM**

- Vyberte presunutie nulového bodu **TRANS DATUM TABLE**
- Vložte číslo riadku, ktorý má ovládanie aktivovať, vstup potvrďte tlačidlom **ENT**
- V prípade potreby vložte názov tabuľky nulových bodov, z ktorej chcete aktivovať číslo nulového bodu, potvrďte stlačením tlačidla**ENT**. Ak nechcete definovať žiadnu tabuľku nulových bodov, potvrďte tlačidlom **NO ENT**

Ak ste v bloku **TRANS DATUM TABLE** nedefinovali žiadnu tabuľku nulových bodov, použije ovládanie tabuľku nulových bodov, ktorá už bola vybraná predtým pomocou príkazu **SEL TABLE** alebo tabuľku nulových bodov aktívnu v prevádzkovom režime **Krokovanie programu** alebo **Beh programu - plynulý chod** (Stav **M**).

TRANS DATUM RESET

Príklad

```
13 TRANS DATUM RESET
```

Pomocou funkcie **TRANS DATUM RESET** zrušíte presunutie nulového bodu. Pritom nezáleží na tom, ako ste predtým definovali nulový bod. Pri definícii postupujte nasledovne:

SPEC FCT
- Zobrazte lištu softvérových tlačidiel so špeciálnymi funkciami

PROGRAMOVÉ FUNKCIE
- Stlačte softvérové tlačidlo **PROGRAMOVÉ FUNKCIE**

TRANSFORM / CORRDATA
- Vyberte Transformácie

TRANS DATUM
- Vyberte presunutie nulového bodu **TRANS DATUM**

VYNUL. POSUNUTIE NUL. BODU
- Stlačte softvérové tlačidlo **VYNUL. POSUNUTIE NUL. BODU**

10.8 Vytvorenie textových súborov

Použitie

V ovládaní môžete vytvárať a spracúvať texty pomocou textového editora. Typické spôsoby využitia:

- Zaznamenanie empirických hodnôt
- Dokumentácia priebehu práce
- Vytvorenie zbierky vzorcov

Textové súbory sú súbory typu .A (ASCII). Ak chcete spracúvať iné súbory, konvertujte ich najskôr na typ .A.

Otvorenie a zatvorenie textového súboru

- Prevádzkový režim: Stlačte tlačidlo **Programovať**
- Vyvolajte správu súborov: stlačte tlačidlo **PGM MGT**
- Zobrazte súbory typu .A: Stlačte za sebou softvérové tlačidlo **VYBRAŤ TYP** a softvérové tlačidlo **ZOBR. VŠ.**
- Vyberte súbor a otvorte ho softvérovým tlačidlom **PGM.** alebo tlačidlom **ENT** alebo otvorte nový súbor: vložte nový názov, potvrďte ho tlačidlom **ENT**

Ak chcete textový editor zatvoriť, otvorte správu súborov a vyberte súbor iného typu, ako napr.program NC.

Softvérové tlačidlo	Pohyby kurzora
NASL. SLOVO →	Kurzor o jedno slovo doprava
POSLEDNÉ SLOVO ←	Kurzor o jedno slovo doľava
ZAČIATOK ↑	Kurzor na začiatok súboru
KONIEC ↓	Kurzor na koniec súboru

Editovanie textov

Nad prvým riadkom textového editora sa nachádza informačné pole, v ktorom sa zobrazujú názov súboru, poloha a informácie o riadkoch:

Súbor: Názov textového súboru
Riadok: Aktuálna poloha kurzora v riadku
Stĺpec: Aktuálna poloha kurzora v stĺpci

Text sa vkladá na miesto, na ktorom sa práve nachádza kurzor. Tlačidlami so šípkami presúvate kurzor na ľubovoľné miesto v textovom súbore.

Tlačidlom **RETURN** alebo **ENT** môžete zalomiť riadky.

Mazanie a opätovné vkladanie znakov, slov a riadkov

V textovom editore môžete mazať celé slová alebo riadky a opäť ich vložiť na iné miesto.

- Presuňte kurzor na slovo alebo riadok, ktorý sa má vymazať a vložiť na iné miesto
- Stlačte softvérové tlačidlo **VYMAZAŤ SLOVO**, resp. **VYMAZAŤ RIADOK**: Text sa odstráni a uloží do dočasnej pamäte
- Presuňte kurzor do polohy, kde sa má text vložiť, a stlačte softvérové tlačidlo **VLOŽIŤ RIADOK/ SLOVO**

Softvérové tlačidlo	Funkcia
VYMAZAŤ RIADOK	Vymazať a uložiť riadok do medzipamäte
VYMAZAŤ SLOVO	Vymazať a uložiť slovo do medzipamäte
VYMAZAŤ ZNAK	Vymazať a uložiť znak do medzipamäte
VLOŽIŤ RIADOK/ SLOVO	Znovu vložiť riadok alebo slovo po vymazaní

Úprava textových blokov

Textové bloky s ľubovoľnou veľkosťou môžete kopírovať, vymazávať a znovu vkladať na iné miesta. V každom prípade najskôr označte požadovaný textový blok:

- Označenie textu: presuňte kurzor na znak, na ktorom sa má označenie textu začínať

VYZNAČIŤ BLOK

- Stlačte softvérové tlačidlo **VYZNAČIŤ BLOK**
- Presuňte kurzor na znak, na ktorom má označenie textu končiť. Ak budete pohybovať kurzorom pomocou tlačidiel so šípkami nahor a nadol, označia sa všetky medziľahlé textové riadky – označený (vybraný) text sa farebne zvýrazní

Keď požadovaný text označíte, upravte ho ďalej pomocou nasledujúcich softvérových tlačidiel:

Softvérové tlačidlo	Funkcia
VYS-TRIHNÚŤ BLOK	Vymazanie a uloženie označeného bloku do medzipamäte
KOPÍROVAŤ BLOK	Uloženie označeného bloku do medzipamäte bez jeho vymazania (kopírovanie)

Ak chcete vložiť blok uložený do medzipamäte na iné miesto, vykonajte nasledujúce kroky:

- Presuňte kurzor do polohy, do ktorej chcete vložiť textový blok uložený v medzipamäti

VLOŽIŤ BLOK

- Stlačte softvérové tlačidlo **VLOŽIŤ BLOK**: Text sa vloží

Pokiaľ je text uložený v medzipamäti, môžete ho vkladať ľubovoľný počet krát.

Prenesenie označeného bloku do iného súboru

- Označte textový blok podľa vyššie uvedeného popisu

PRIPOJIŤ K SÚBORU

- Stlačte softvérové tlačidlo **PRIPOJIŤ K SÚBORU**.
- > Ovládanie zobrazí dialóg **Názov súboru.**
- Vložte cestu a názov cieľového súboru.
- > Ovládanie pridá označený textový blok do cieľového súboru. .

Vloženie iného súboru do polohy kurzora

- Presuňte kurzor na miesto v texte, do ktorého chcete vložiť iný textový súbor

VLOŽIŤ ZO SÚBORU

- Stlačte softvérové tlačidlo **VLOŽIŤ ZO SÚBORU**.
- > Ovládanie zobrazí dialóg **Názov súboru =**.
- Vložte cestu a názov súboru, ktorý chcete vložiť

Vyhľadanie častí textu

Vyhľadávacia funkcia textového editora hľadá v texte slová alebo znakové reťazce. Ovládanie poskytuje dve možnosti.

Vyhľadanie aktuálneho textu

Vyhľadávacia funkcia má nájsť slovo zodpovedajúce slovu, na ktorom sa práve nachádza kurzor:

- Presuňte kurzor na požadované slovo
- Vyberte vyhľadávaciu funkciu: Stlačte softvérové tlačidlo **HĽADAJ**
- Stlačte softvérové tlačidlo **AKTUÁLNE SLOVO HĽADAJ**
- Vyhľadanie slova: Stlačte softvérové tlačidlo **HĽADAJ**
- Ukončite vyhľadávaciu funkciu: stlačte softvérové tlačidlo **KONIEC**

Vyhľadanie ľubovoľného textu

- Vyberte vyhľadávaciu funkciu: Stlačte softvérové tlačidlo **HĽADAJ**. Ovládanie zobrazí dialóg **Hľadaj text :**
- Vložte hľadaný text
- Vyhľadajte text: Stlačte softvérové tlačidlo **HĽADAJ**
- Ukončite vyhľadávaciu funkciu: stlačte softvérové tlačidlo **KONIEC**

10.9 Správa nosiča nástrojov

Základy

Správa nosiča nástrojov umožňuje vytvárať a spravovať nosiče nástrojov. Ovládanie výpočtovo zohľadňuje nosiče nástrojov.

Nosiče nástrojov pravouhlých uhlových hláv predstavujú užitočnú pomôcku pri obrábaní v rámci osí nástroja **X** a **Y** v prípade použitia strojov s 3 osami, keďže ovládanie zohľadňuje rozmery uhlových hláv.

V záujme zabezpečenia výpočtového zohľadnenia nosičov nástrojov zo strany ovládania je nutné vykonať nasledujúce pracovné kroky:

- Uloženie predlôh nosičov nástrojov
- Definovanie parametrov predlôh nosičov nástrojov
- Priradenie nosičov nástrojov s definovanými parametrami

Uloženie predlôh nosičov nástrojov

Mnohé nosiče nástrojov sa od seba navzájom odlišujú iba rozmermi – čo sa týka geometrických tvarov, sú identické. Aby ste nemuseli vytvárať všetky nosiče nástrojov svojpomocne, spoločnosť HEIDENHAIN pripravila hotové predlohy nosičov nástrojov. Predlohy nosičov nástrojov sú modely 3D s pevne stanovenými geometrickými tvarmi, no s meniteľnými rozmermi.

Predlohy nosičov nástrojov musia byť uložené v adresári **TNC:\system\Toolkinematics** a musia mať príponu **.cft**.

Ak sa predlohy nosičov nástrojov vo vašom systéme ovládania nenachádzajú, požadované údaje si môžete prevziať z webovej stránky:

http://www.klartext-portal.com/nc-solutions/en

Ak potrebujete ďalšie predlohy nosičov nástrojov, obráťte sa na výrobcu stroja alebo externých dodávateľov.

Predlohy nosičov nástrojov môžu pozostávať z viacerých čiastkových súborov. Ak čiastkové súbory nie sú úplné, ovládanie zobrazí chybové hlásenie.

Používajte iba úplné predlohy nosičov nástrojov!

Definovanie parametrov predlôh nosičov nástrojov

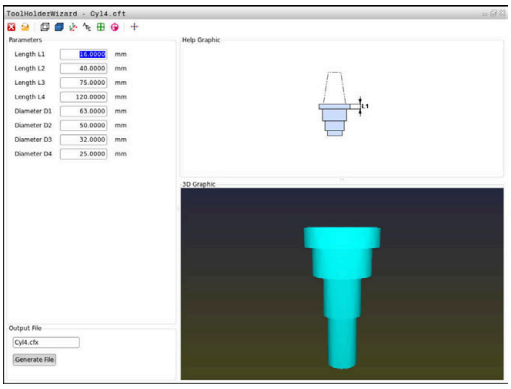

Ovládanie bude môcť vo svojich výpočtoch zohľadniť nosiče nástrojov, až keď v predlohách nosičov nástrojov zadefinujete ich skutočné rozmery. Tieto parametre možno definovať pomocou prídavného nástroja **ToolHolderWizard**.

Nosiče nástrojov s definovanými parametrami a príponou **.cfx** je potrebné uložiť do adresára **TNC:\system\Toolkinematics**.

Na ovládanie prídavného nástroja **ToolHolderWizard** sa používa predovšetkým myš. Pomocou myši môžete nastaviť aj požadované rozdelenie obrazovky – stačí stlačiť a podržať ľavé tlačidlo myši a potiahnuť vymedzovacie čiary medzi oblasťami **Parameter**, **Pom. obr.** a **Grafika 3D**.

V prídavnom nástroji **ToolHolderWizard** sú k dispozícii tieto ikony:

Ikona	Funkcia
	Zatvorenie prídavného nástroja
	Otvorenie súboru
	Prepínanie medzi drôteným modelom a objemovým náhľadom
	Prepínanie medzi tieňovaným a transparentným náhľadom
	Zobrazenie alebo skrytie transformačných vektorov
	Zobrazenie alebo skrytie názvov kolíznych objektov
	Zobrazenie alebo skrytie kontrolných bodov
	Zobrazenie alebo skrytie meracích bodov
	Opätovné vytvorenie východiskového náhľadu modelu 3D

Ak predloha nosiča nástroja neobsahuje žiadne transformačné vektory, názvy, kontrolné body a meracie body, prídavný nástroj **ToolHolderWizard** v prípade aktivácie príslušných ikon nevykoná žiadnu funkciu.

Nastavenie parametrov predlohy nosiča nástrojov v prevádzkovom režime Ručný režim

Ak chcete definovať parametre predlohy nosiča nástrojov a predlohu uložiť, postupujte takto:

- ▶ Stlačte tlačidlo **Ručný režim**
- ▶ Stlačte softvérové tlačidlo **TABUĽKA NÁSTROJOV**
- ▶ Stlačte softvérové tlačidlo **EDITOVAŤ**
- ▶ Kurzor umiestnite do stĺpca **KINEMATIC**
- ▶ Stlačte softvérové tlačidlo **VYBRAŤ**
- ▶ Stlačte softvérové tlačidlo **TOOL HOLDER WIZARD**
- > Ovládanie otvorí prídavný nástroj **ToolHolderWizard** v prekrývacom okne.
- ▶ Stlačte ikonu **OTVORIŤ SÚBOR**
- > Ovládanie otvorí prekrývacie okno.
- ▶ Pomocou náhľadu vyberte požadovanú predlohu nosiča nástrojov
- ▶ stlačte tlačidlo **OK**,
- > Ovládanie otvorí zvolenú predlohu nosiča nástrojov.
- > Kurzor sa bude nachádzať na prvom parametri, ktorý je možné definovať.
- ▶ Nastavte hodnoty
- ▶ Do poľa **Výstupný súbor** zadajte názov nosiča nástrojov s definovanými parametrami
- ▶ Stlačte tlačidlo **VYTVORIŤ SÚBOR**
- ▶ V prípade potreby zareagujte na hlásenie ovládania
- ▶ Stlačte ikonu **UKONČIŤ**
- > Ovládanie zatvorí prídavný nástroj

Nastavenie parametrov predlohy nosiča nástrojov v prevádzkovom režime Programovať

Ak chcete definovať parametre predlohy nosiča nástrojov a predlohu uložiť, postupujte takto:

- Stlačte tlačidlo **Programovať**

- Stlačte tlačidlo **PGM MGT**
- Zvoľte cestu **TNC:\system\Toolkinematics**
- Vyberte predlohu nosiča nástrojov
- > Ovládanie otvorí prídavný nástroj **ToolHolderWizard** s vybranou predlohou nosiča nástrojov.
- > Kurzor sa bude nachádzať na prvom parametri, ktorý je možné definovať.
- Nastavte hodnoty
- Do poľa **Výstupný súbor** zadajte názov nosiča nástrojov s definovanými parametrami
- Stlačte tlačidlo **VYTVORIŤ SÚBOR**
- V prípade potreby zareagujte na hlásenie ovládania
- Stlačte ikonu **UKONČIŤ**
- > Ovládanie zatvorí prídavný nástroj

Priradenie nosičov nástrojov s definovanými parametrami

Ovládanie bude môcť vo svojich výpočtoch zohľadniť nosič nástrojov s definovanými parametrami, až keď tento nosič nástrojov priradíte k niektorému nástroju a **nástroj opätovne vyvoláte**.

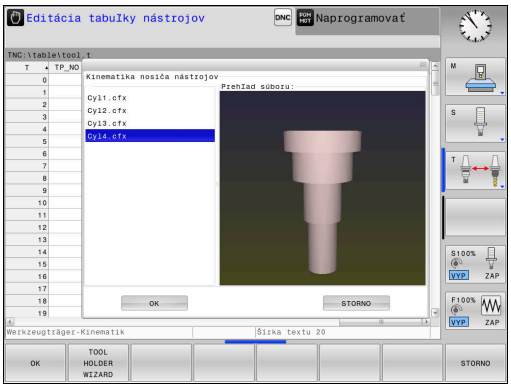

> Nosiče nástrojov s definovanými parametrami môžu pozostávať z viacerých čiastkových súborov. Ak čiastkové súbory nie sú úplné, ovládanie zobrazí chybové hlásenie.
>
> **Používajte iba nosiče nástrojov s úplne definovanými parametrami!**

Ak chcete priradiť nosič nástrojov s definovanými parametrami k niektorému nástroju, postupujte takto:

- ▶ Prevádzkový režim: Stlačte tlačidlo **Ručný režim**
- ▶ Stlačte softvérové tlačidlo **TABUĽKA NÁSTROJOV**
- ▶ Stlačte softvérové tlačidlo **EDITOVAŤ**
- ▶ Kurzor premiestnite do stĺpca **KINEMATIC** potrebného nástroja
- ▶ Stlačte softvérové tlačidlo **VYBRAŤ**
- > Ovládanie otvorí prekrývacie okno s nosičmi nástrojov s definovanými parametrami
- ▶ Pomocou náhľadu vyberte požadovaný nosič nástrojov
- ▶ Stlačte softvérové tlačidlo **OK**
- > Ovládanie prevezme názov zvoleného nosiča nástrojov do stĺpca **KINEMATIC**
- ▶ Zatvorte tabuľku nástrojov

10.10 Čas zotrvania FUNCTION DWELL

Programovať čas zotrvania

Použitie

Pomocou funkcie**FUNCTION DWELL** naprogramujete čas zotrvania v sekundách alebo nadefinujete počet otočení vretena pre zotrvanie.

Postup

Príklad

```
13 FUNCTION DWELL TIME10
```

Príklad

```
23 FUNCTION DWELL REV5.8
```

Pri definícii postupujte nasledovne:

SPEC FCT

- Zobrazte lištu softvérových tlačidiel so špeciálnymi funkciami

PROGRAMOVÉ FUNKCIE

- Stlačte softvérové tlačidlo **PROGRAMOVÉ FUNKCIE**

FUNCTION DWELL

- Stlačte softvérové tlačidlo **FUNCTION DWELL**

DWELL TIME

- Stlačte softvérové tlačidlo **DWELL TIME**
- Definícia času v sekundách

DWELL REVOLUTIONS

- Alternatívne stlačte softvérové tlačidlo **DWELL REVOLUTIONS**
- Definovanie počtu otočení vretena

11

Prevzatie údajov zo súborov CAD

11.1 Rozdelenie obrazovky, aplikácia CAD-Viewer

Základy aplikácie CAD-Viewer

Zobrazenie na obrazovke

Po otvorení aplikácie **CAD-Viewer** máte k dispozícii nasledujúce rozdelenie obrazovky:

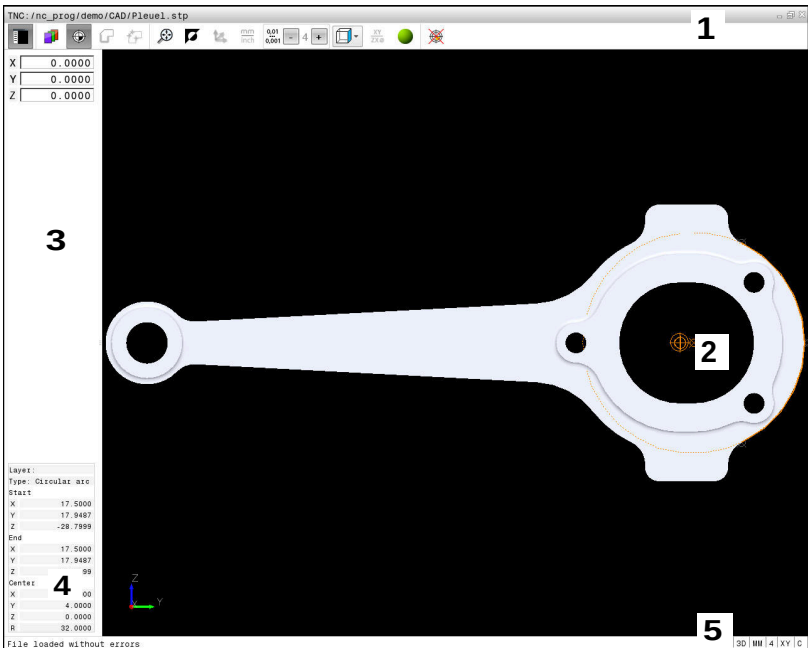

1 Lišta ponuky
2 Okno grafiky
3 Okno náhľadu zoznamov
4 Okno informácií o prvku
5 Stavová lišta

Formáty súborov

Aplikácia **CAD-Viewer** umožňuje otváranie štandardizovaných dátových formátov CAD priamo v ovládaní.

Ovládanie zobrazuje nasledujúce formáty súborov:

Vytvoriť	Typ	Formát
Step	.STP a .STEP	■ AP 203 ■ AP 214
Iges	.IGS a .IGES	■ Verzia 5.3
DXF	.DXF	■ R10 do 2015

11.2 CAD-Viewer

Použitie

Na výber použite jednoducho správu súborov riadenia rovnako ako pri výbere programov NC. Vďaka tomu si možno rýchlo a poľahky prezerať modely.

Vzťažný bod možno umiestniť na ľubovoľné miesto v modeli. Tento vzťažný bod môžete použiť ako východiskový bod pri zobrazovaní informácií o prvku, napr. stredy kruhov. Riadenie ich však nedokáže spracovať.

K dispozícii sú nasledujúce ikony:

Ikona	Nastavenie
	Zobrazenie alebo skrytie okna náhľadu zoznamov s cieľom zväčšiť okno grafiky
	Zobrazenie rôznych vrstiev
	Nastavenie vzťažného bodu alebo vymazanie nastaveného vzťažného bodu
	Nastavenie priblíženia na maximálne zobrazenie celej grafiky
	Prepínanie farby pozadia (čierna alebo biela)
0,01 ... 0,001	Nastavenie rozlíšenia: rozlíšenie určuje, s koľkými desatinnými miestami má riadenie vytvoriť obrysový program. Základné nastavenie: 4 desatinné miesta pri **mm** a 5 desatinných miest pri **palcoch**
	Prepínanie medzi rôznymi náhľadmi modelu napr. **Hore**

> Pomocou ikon môžete vyberať obrysy a vŕtacie polohy, ale riadenie nedokáže tieto prvky spracovať.

12

Základy / prehľady

12.1 Úvod

Obrábania, ktoré sa často opakujú a ktoré obsahujú viaceré obrábacie kroky, sú v ovládaní uložené ako cykly. Aj prepočty súradníc a niektoré špeciálne funkcie sú k dispozícii ako cykly. Väčšina cyklov používa parametre Q ako odovzdávacie parametre.

UPOZORNENIE

Pozor, nebezpečenstvo kolízie!

Cykly vykonajú rozsiahle obrábania. Nebezpečenstvo kolízie!

- Pred obrábaním vykonajte test programu

Ak použijete pri cykloch s číslami vyššími ako 200 nepriame priradenia parametrov (napr. **Q210 = Q1**), nebude zmena priradeného parametra (napr. **Q1**) po definícii cyklu účinná. V takýchto prípadoch definujte parameter cyklu (napr. **Q210**) priamo.

Ak pri obrábacích cykloch s číslami vyššími ako 200 definujete parameter posuvu, môžete softvérovým tlačidlom priradiť namiesto číselnej hodnoty aj posuv, ktorý je definovaný v bloku **TOOL CALL** (softvérové tlačidlo **FAUTO**). V závislosti od príslušného cyklu a príslušnej funkcie parametra posuvu máte k dispozícii ešte alternatívu posuvu **FMAX** (rýchloposuv), **FZ** (posuv na zub) a **FU** (posuv na otáčku).

Nezabudnite, že zmena posuvu **FAUTO** po definícii cyklu nemá žiadny účinok, pretože ovládanie pri spracovaní definície cyklu pevne priradí posuv interne z bloku **TOOL CALL**.

Ak chcete vymazať cyklus, ktorý obsahuje viacero čiastkových blokov, zobrazí ovládanie upozornenie, či chcete zmazať celý cyklus.

12.2 Skupiny cyklov k dispozícii

Prehľad obrábacích cyklov

CYCL DEF

- Lišta softvérových tlačidiel zobrazuje rôzne skupiny cyklov

Softvérové tlačidlo	Skupina cyklov	Strana
VŔTANIE/ ZÁVIT	Cykly na hĺbkové vŕtanie, vystruhovanie, vyvrtávanie, rezanie vnútorného závitu a zahĺbenie	318
VÝREZY/ ČAPY/ DRÁŽKY	Cykly na frézovanie , výčnelkov a drážok a na rovinné frézovaniepravouhlých výrezov a výčnelkov	368
PREP. SÚRAD.	Cykly na prepočet súradníc, pomocou ktorých môžete presúvať, otáčať, zrkadliť, zväčšovať a zmenšovať ľubovoľné obrysy	394
BODOVÝ VZOR	Cykly na výrobu bodových rastrov	307
ŠPEC. CYKLY	Špeciálne cykly Čas zotrvania, Vyvolanie programu, Orientácia vretena,	408

▷

- Príp. prepínajte ďalej na obrábacie cykly špecifické pre daný stroj. Také obrábacie cykly môže integrovať výrobca vášho stroja

12.3 Práca s obrábacími cyklami

Cykly špecifické podľa stroja

Na mnohých strojoch sú k dispozícii cykly. Tieto cykly vám výrobca stroja implementuje do ovládania dodatočne k cyklom HEIDENHAIN. Na tento účel je k dispozícii samostatný okruh čísel cyklov:

- Cykly 300 až 399
  Cykly špecifické podľa stroja s možnosťou definície prostredníctvom tlačidla **CYCL DEF**
- Cykly 500 až 599
  Cykly snímacieho systému špecifické podľa stroja s možnosťou definície prostredníctvom tlačidla **CYCL DEF**

Opis príslušných funkcií nájdete v príručke stroja.

Za určitých okolností sa pri špecifických strojných cykloch používajú odovzdávacie parametre, ktoré už spoločnosť HEIDENHAIN použila v štandardných cykloch. Aby ste predišli problémom s prepisovaním viackrát použitých odovzdávacích parametrov, dodržujte pri súčasnom používaní cyklov aktívnych ako DEF (cykly, ktoré ovládanie spracuje automaticky pri definícii cyklu) a cyklov aktívnych ako CALL (cykly, ktoré sa vykonajú až po ich vyvolaní).

Ďalšie informácie: "Vyvolanie cyklov", Strana 294

Vyhnite sa problémom týkajúcim sa prepísania viackrát použitých odovzdávacích parametrov. Dodržte nasledujúci postup:

- cykly aktívne ako DEF programujte zásadne pred cyklami aktívnymi ako CALL,
- Medzi definíciou aktívneho cyklu CALL a príslušným vyvolaním cyklu naprogramujte aktívny cyklus DEF len vtedy, ak nedochádza k prekrývaniu odovzdávacích parametrov týchto dvoch cyklov.

Definovať cyklus softvérovými tlačidlami

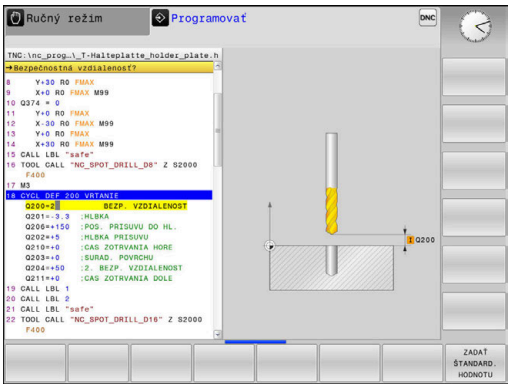

CYCL DEF

- Lišta softvérových tlačidiel zobrazuje rôzne skupiny cyklov

VŘTANIE/ ZÁVIT

- Vyberte skupinu cyklov, napr. vŕtacie cykly

262

- Vyberte cyklus, napr. **VŘTANIE**. Riadenie otvorí dialóg a vyžiada si vstupné hodnoty. Súčasne ovládanie zobrazí na pravej polovici obrazovky grafiku.
- Zadajte všetky parametre požadované ovládaním. Každé zadanie ukončite tlačidlom **ENT**
- Po zadaní všetkých požadovaných údajov zatvorí ovládanie tento dialóg

Definícia cyklu prostredníctvom funkcie GOTO

CYCL DEF

- Lišta softvérových tlačidiel zobrazuje rôzne skupiny cyklov

GOTO

- Ovládanie zobrazí v prekrývacom okne prehľad cyklov
- Pomocou tlačidiel so šípkami vyberte požadovaný cyklus alebo
- zadajte číslo cyklu. Zakaždým potvrďte tlačidlom **ENT** . Ovládanie potom otvorí dialóg príslušného cyklu podľa vyššie uvedeného postupu

Príklad

7 CYCL DEF 200 VRTANIE	
Q200=2	;BEZP. VZDIALENOST
Q201=3	;HLBKA
Q206=150	;POS. PRISUVU DO HL.
Q202=5	;HLBKA PRISUVU
Q210=0	;CAS ZOTRVANIA HORE
Q203=+0	;SURAD. POVRCHU
Q204=50	;2. BEZP. VZDIALENOST
Q211=0.25	;CAS ZOTRVANIA DOLE
Q395=0	;HLBKA REFERENCIE

Vyvolanie cyklov

Predpoklady

Pred vyvolaním cyklu v každom prípade naprogramujte:

- **BLK FORM** na grafické zobrazenie (potrebné len pre testovaciu grafiku)
- Vyvolanie nástroja
- Zmysel otáčania vretena (prídavná funkcia M3/M4)
- Definícia cyklu (CYCL DEF)

Pozrite si ďalšie predpoklady, ktoré sú uvedené pri nasledujúcich popisoch cyklov.

Nasledujúce cykly sú aktívne od ich zadefinovania v NC programe. Tieto cykly nemôžete a nesmiete vyvolávať:

- cykly 220 raster bodov na kružnici a cyklus 221 raster bodov na priamkach,
- Cykly na prepočet súradníc
- cyklus 9 ČAS ZOTRVANIA,
- Všetky cykly snímacieho systému

Všetky ostatné cykly môžete vyvolať nasledujúcimi popísanými funkciami.

Vyvolanie cyklu pomocou CYCL CALL

Funkcia **CYCL CALL** jedenkrát vyvolá naposledy zadefinovaný obrábací cyklus. Začiatočný bod cyklu je poloha naprogramovaná ako posledná pred blokom CYCL CALL.

CYCL CALL

- Programovanie vyvolania cyklu: Stlačte tlačidlo **CYCL CALL**
- Zadanie vyvolania cyklu: Stlačte softvérové tlačidlo **CYCL CALL M**
- Príp. vložte prídavnú funkciu M (napr. **M3** na zapnutie vretena) alebo tlačidlom **END** zatvorte dialógové okno

Vyvolanie cyklu pomocou CYCL CALL PAT

Funkcia **CYCL CALL PAT** vyvolá posledný definovaný obrábací cyklus na všetkých polohách, ktoré ste definovali v definícii vzoru PATTERN DEF alebo v tabuľke bodov.

Ďalšie informácie: "Definícia vzoru PATTERN DEF", Strana 300

Ďalšie informácie: "Tabuľky bodov", Strana 312

Vyvolanie cyklu pomocou M99/M89

Blokovo fungujúca funkcia **M99** jedenkrát vyvolá posledný definovaný obrábací cyklus. Funkciu **M99** môžete naprogramovať na konci polohovacieho bloku, ovládanie potom prejde do tejto polohy a následne vyvolá naposledy definovaný obrábací cyklus.

Ak má ovládanie automaticky vykonávať cyklus po každom polohovacom bloku, naprogramujte prvé vyvolanie cyklu s **M89**.

Ak chcete deaktivovať účinok **M89**, naprogramujte.

- **M99** v polohovacom bloku, v ktorom ste vykonávali posuv do posledného začiatočného bodu alebo
- zadefinujete pomocou **CYCL DEF** nový obrábací cyklus.

Ovládanie nepodporuje M89 v kombinácii s FK programovaním!

12.4 Implicitné hodnoty programu pre cykly

Prehľad

Všetky cykly väčším ako 200 používajú vždy identické parametre cyklov, ako napr. bezpečnostnú vzdialenosť **Q200**, ktorú musíte zadať pri každej definícii cyklu. Prostredníctvom funkcie **GLOBAL DEF** máte možnosť zadefinovať tieto parametre cyklov centrálne na začiatku programu tak, že budú globálne účinné pre všetky obrábacie cykly použité v NC programe. V príslušnom obrábacom cykle pridáte potom odkaz na hodnotu, ktorú ste definovali na začiatku programu.

K dispozícii sú nasledujúce funkcie GLOBAL DEF:

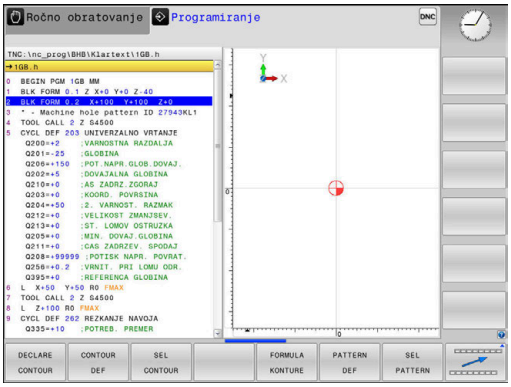

Softvérové tlačidlo	Obrábacie vzory	Strana
100 GLOBAL DEF VŠEOBECNE	GLOBAL DEF VŠEOB. Definícia všeobecne platných parametrov cyklov	297
105 GLOBAL DEF VŘTAŤ	GLOBAL DEF VŘTANIE Definícia špeciálnych parametrov vŕtacích cyklov	298
110 GLOBAL DEF FR. VÝREZU	GLOBAL DEF FRÉZ. VÝR. Definícia špeciálnych parametrov cyklov frézovania výrezov	298
111 GLOBAL DEF FR. OBRYSU	GLOBAL DEF FRÉZ. OBRYSU Definícia špeciálnych parametrov na frézovanie obrysu	298
125 GLOBAL DEF POLOH.	GLOBAL DEF POLOHOVANIE Definícia správania polohovania pri **CYCL CALL PAT**	299
120 GLOBAL DEF SNÍM.	GLOBAL DEF SNÍM. definícia špeciálnych parametrov cyklov snímacieho systému	299

Zadanie GLOBAL DEF

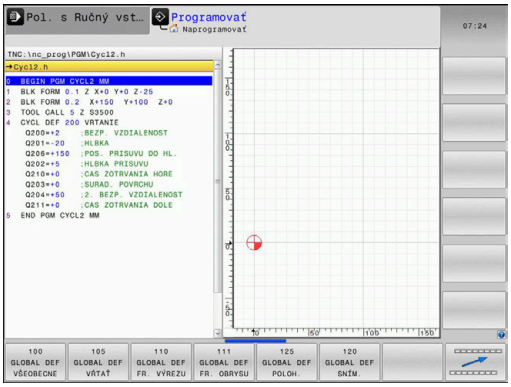

- Prevádzkový režim: Stlačte tlačidlo **Naprogramovať**
- Výber špeciálnych funkcií: Stlačte tlačidlo **SPEC FCT**
- Vyberte funkcie pre implicitné hodnoty programu
- Stlačte softvérové tlačidlo **GLOBAL DEF**
- Vyberte požadovanú funkciu GLOBAL-DEF, napr. stlačte softvérové tlačidlo **GLOBAL DEF VŠEOB.**
- Vložte potrebné definície, vstup vždy potvrďte tlačidlom **ENT**

Používanie údajov GLOBAL DEF

Ak ste na začiatku programu zadali príslušné funkcie GLOBAL DEF, môžete pri definovaní ľubovoľného obrábacieho cyklu používať odkazy na tieto globálne platné hodnoty.

Postupujte pritom nasledovne:

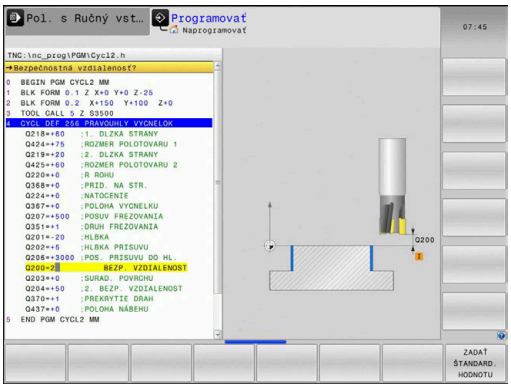

- Prevádzkový režim: Stlačte tlačidlo **Programovať**

- Výber obrábacích cyklov: Stlačte tlačidlo **CYCLE DEF**

- Vyberte požadovanú skupinu cyklov, napr. vŕtacie cykly

- Vyberte požadovaný cyklus, napr. **vŕtanie**.
- Ak pre to existuje globálny parameter, zobrazí ovládanie softvérové tlačidlo **ZADAŤ ŠTANDARD. HODNOTU**

- Stlačte softvérové tlačidlo **ZADAŤ ŠTANDARD. HODNOTU**: ovládanie zapíše do definície cyklu slovo **PREDEF** (angl.: preddefinované). Tým ste vytvorili prepojenie s príslušným parametrom **GLOBAL DEF**, ktorý ste definovali na začiatku programu

UPOZORNENIE

Pozor, nebezpečenstvo kolízie!

Ak dodatočne zmeníte nastavenia programu pomocou **GLOBAL DEF**, tak sa tieto zmeny prejavia na celý NC program. Tým sa môže zásadne zmeniť priebeh obrábania.

- **GLOBAL DEF** používajte vedome. Pred obrábaním vykonajte test programu
- Do obrábacích cyklov zadajte fixnú hodnotu, potom **GLOBAL DEF** nezmení hodnoty

Všeobecne platné globálne údaje

- **Bezpečnostná vzdialenosť**: Vzdialenosť medzi čelnou plochou nástroja a povrchom obrobku pri automatickom nábehu na začiatočnú polohu cyklu v osi nástroja
- **2. Bezpečnostná vzdialenosť**: poloha, do ktorej ovládanie polohuje nástroj na konci kroku obrábania. V tejto výške sa začne ďalšia poloha obrábania v rovine obrábania
- **F polohovanie**: Posuv, ktorým ovládanie presúva nástroj v rámci cyklu
- **F vrátenie**: Posuv, ktorým ovládanie vracia nástroj späť

Parametre platia pre všetky obrábacie cykly 2xx.

Globálne údaje pre obrábanie otvorov

- **Návrat späť pri lámaní triesky**: Hodnota, o ktorú ovládanie stiahne nástroj späť pri lámaní triesky
- **Čas zotrvania dole**: Čas v sekundách, ktorý nástroj zotrvá na dne otvoru
- **Čas zotrvania hore**: Čas v sekundách, ktorý nástroj zotrvá v bezpečnej vzdialenosti

> Parametre platia pre cykly na vŕtanie, rezanie vnútorného závitu a frézovanie závitu 200 do 209, 240 a 241.

Globálne údaje pre frézovanie s cyklami výrezov 25x

- **Faktor prekrytia**: Polomer nástroja x prekrytie dráhy dáva bočný prísuv
- **Druh frézovania**: Súsledné/nesúsledné:
- **Druh zanorenia**: Zanorenie v tvare skrutkovice, kývavo alebo kolmo do materiálu

> Parametre platia pre frézovacie cykly 251 až 257.

Globálne údaje pre frézovanie s cyklami obrysu

> Softvérové tlačidlo **GLOBAL DEF FRÉZ. OBRYSU** nemá pri ovládaní dráhy TNC 128 žiadnu funkciu. Toto softvérové tlačidlo bolo pridané z dôvodov kompatibility.

Globálne údaje pre reakcie pri polohovaní

- **Reakcia pri polohovaní**: Návrat v osi nástroja na konci kroku obrábania späť na 2. bezpečnostnú vzdialenosť alebo do polohy na začiatku jednotky

> Parametre platia pre všetky obrábacie cykly, ak volajú príslušný cyklus pomocou funkcie **CYCL CALL PAT**.

Globálne údaje pre snímacie funkcie

- **Bezpečnostná vzdialenosť**: Vzdialenosť medzi snímacím hrotom a povrchom obrobku pri automatickom nábehu do snímacej polohy
- **Bezpečná výška**: Súradnica na osi snímacieho systému, v ktorej ovládanie posúva snímací systém medzi meranými bodmi, pokiaľ je aktivovaná možnosť **Posuv na bezpečnú výšku**
- **Posuv na bezpečnú výšku**: Zvoľte, či sa má ovládanie presunúť medzi meranými bodmi na bezpečnú vzdialenosť alebo na bezpečnú výšku

> Parametre platia pre všetky snímacie cykly 4xx.

12.5 Definícia vzoru PATTERN DEF

Použitie

Pomocou funkcie **PATTERN DEF** definujete jednoduchým spôsobom pravidelné obrábacie vzory, ktoré môžete vyvolať pomocou funkcie **CYCL CALL PAT**. Ako aj pri definíciách cyklu, máte aj pri definícii vzoru k dispozícii pomocné obrázky, ktoré objasňujú príslušný vstupný parameter.

UPOZORNENIE

Pozor, nebezpečenstvo kolízie!

Funkcia **PATTERN DEF** vypočíta súradnice obrábania v osiach **X** a **Y**. Pri všetkých osiach nástroja okrem **Z** hrozí počas nasledujúceho obrábania nebezpečenstvo kolízie!

- **PATTERN DEF** používajte výlučne s osou nástroja **Z**

K dispozícii sú nasledujúce obrábacie vzory:

Softvérové tlačidlo	Obrábacie vzory	Strana
	BOD Definícia až 9 ľubovoľných obrábacích polôh	302
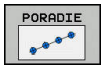	RAD Definícia jednotlivého radu, priamo alebo otočene	302
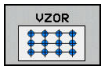	VZOR Definícia jednotlivého vzoru, priamo, otočene alebo zdeformovane	303
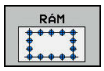	RÁMČEK Definícia jednotlivého rámu, priamo, otočene alebo zdeformovane	304
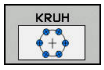	KRUH Definícia plného kruhu	305
	Kruhový výrez Definícia kruhového výrezu	306

Zadanie PATTERN DEF

- Prevádzkový režim: Stlačte tlačidlo **Programovať**

- Výber špeciálnych funkcií: Stlačte tlačidlo **SPEC FCT**

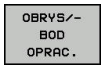

- Vyberte funkcie na obrobenie obrysu a bodu

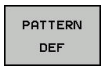

- Stlačte softvérové tlačidlo **PATTERN DEF**

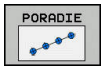

- Vyberte požadovaný obrábací vzor, napr. stlačte softvérové tlačidlo jednotlivý rad
- Vložte potrebné definície, vždy potvrďte tlačidlom **ENT**

Použitie PATTERN DEF

Akonáhle vložíte definíciu vzoru, môžete ju vyvolať pomocou funkcie **CYCL CALL PAT**.

Ďalšie informácie: "Vyvolanie cyklov", Strana 294

Ovládanie potom vykoná posledný definovaný obrábací cyklus podľa vami definovaného obrábacieho vzoru.

Obrábací vzor zostane aktívny dovtedy, kým nenadefinujete nový alebo kým pomocou funkcie **SEL PATTERN** nevyberiete tabuľku bodov.

Pomocou prechodu na blok môžete vybrať ľubovoľný bod, v ktorom môžete s obrábaním začať alebo v ňom pokračovať
Ďalšie informácie: používateľská príručka Nastavovanie, testovanie a spracovanie NC programu

Ovládanie sťahuje nástroj medzi začiatočnými bodmi späť na bezpečnú výšku. Ako bezpečnú výšku používa ovládanie buď súradnice osí vretena pri vyvolaní cyklu alebo hodnotu z parametra cyklu Q204 podľa toho, ktorá z hodnôt je vyššia.

Keď je povrch súradníc PATTERN DEF väčší ako v cykle, vypočíta sa 2. bezpečnostná vzdialenosť na povrch súradníc PATTERN DEF.

Keď je povrch súradníc v cykle väčší ako v PATTERN DEF, vypočíta sa bezpečnostná vzdialenosť na súčet obidvoch povrchov súradníc.

Môžete pred **CYCL CALL PAT** použiť funkciu **GLOBAL DEF 125** (možné nájsť pri **SPEC FCT**/Programové zadania) s Q352=1. Potom polohuje ovládanie medzi otvormi vždy na 2. bezpečnostnú vzdialenosť, ktorá bola definovaná v cykle.

Definovanie jednotlivých obrábacích polôh

Vložiť môžete maximálne 9 obrábacích polôh, vstup vždy potvrďte tlačidlom **ENT**.

Parameter POS1 musíte naprogramovať s absolútnymi súradnicami. Parametre POS2 až POS9 môžete naprogramovať absolútne a/alebo inkrementálne.

Ak zadefinujete **Povrch obrobku v Z** ako nerovný 0, prejaví sa táto hodnota dodatočne aj na povrchu obrobku **Q203**, ktorý ste definovali v obrábacom cykle.

- POS1: **Súradnica X polohy oprac.** (absolútne): Vložte súradnicu X
- POS1: **Súradnica Y polohy oprac.** (absolútne): Vložte súradnicu Y
- POS1: **Súradnice povrchu obrobku** (absolútne): Zadajte súradnicu Z, na ktorej sa obrábanie začne
- POS2: **Súradnica X polohy oprac.** (absolútne alebo inkrementálne): Vložte súradnicu X
- POS2: **Súradnica Y polohy oprac.** (absolútne alebo inkrementálne): Vložte súradnicu Y
- POS2: **Súradnice povrchu obrobku** (absolútne alebo inkrementálne): Zadajte súradnicu Z

Príklad

```
10 Z+100 R0 FMAX
11 PATTERN DEF
   POS1 (X+25 Y+33,5  Z+0)
   POS2 (X+15 IY+6,5  Z+0)
```

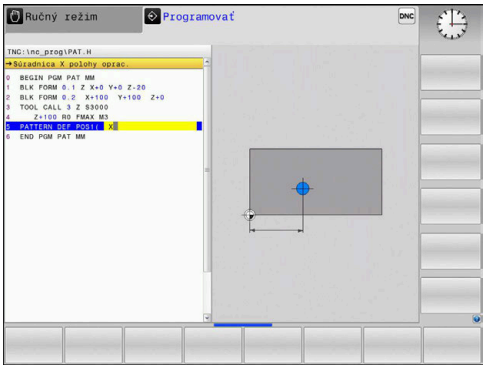

Definovanie jednotlivého radu

Ak zadefinujete **Povrch obrobku v Z** ako nerovný 0, prejaví sa táto hodnota dodatočne aj na povrchu obrobku **Q203**, ktorý ste definovali v obrábacom cykle.

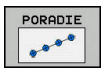

- **Bod spustenia X** (absolútne): Súradnica radového začiatočného bodu na osi X
- **Bod spustenia Y** (absolútne): Súradnica radového začiatočného bodu na osi Y
- **Vzdialenosť polôh opracovania** (inkrementálne): Vzdialenosť medzi polohami obrábania. Hodnotu je možné zadať kladnú alebo zápornú
- **Počet opracovaní**: Celkový počet polôh obrábania
- **Poloha otáčania celého vzoru** (absolútne): Uhol otočenia okolo zadaného začiatočného bodu. Vzťažná os: Hlavná os aktívnej roviny obrábania (napr. X pri osi nástroja Z). Hodnotu je možné zadať kladnú alebo zápornú
- **Súradnice povrchu obrobku** (absolútne): Zadajte súradnicu Z, na ktorej sa obrábanie začne

Príklad

```
10 Z+100 R0 FMAX
11 PATTERN DEF ROW1
   (X+25 Y+33,5 D+8 NUM5 ROT+0 Z+0)
```

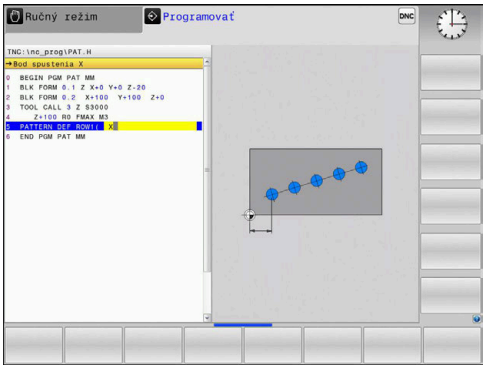

Definovanie jednotlivého vzoru

Ak zadefinujete **Povrch obrobku v Z** ako nerovný 0, prejaví sa táto hodnota dodatočne aj na povrchu obrobku **Q203**, ktorý ste definovali v obrábacom cykle.

Parametre **Poloha otáčania hlavnej osi** a **Poloha otáčania vedľajšej osi** majú doplňujúci účinok na predtým vykonanú funkciu **Poloha otáčania celého vzoru**.

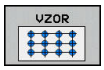

- **Bod spustenia X** (absolútne): Súradnica začiatočného bodu vzoru v osi X
- **Bod spustenia Y** (absolútne): Súradnica začiatočného bodu vzoru v osi Y
- **Vzdialenosť polôh opracovania X** (inkrementálne): Vzdialenosť medzi polohami obrábania v smere X. Hodnotu je možné zadať kladnú alebo zápornú
- **Vzdialenosť polôh opracovania Y** (inkrementálne): Vzdialenosť medzi polohami obrábania v smere Y. Hodnotu je možné zadať kladnú alebo zápornú
- **Počet stĺpcov**: Celkový počet stĺpcov vzoru
- **Počet riadkov**: Celkový počet riadkov vzoru
- **Poloha otáčania celého vzoru** (absolútne): Uhol otočenia, o ktorý sa celý vzor otočí okolo zadaného začiatočného bodu. Vzťažná os: Hlavná os aktívnej roviny obrábania (napr. X pri osi nástroja Z). Je možné zadať kladnú alebo zápornú hodnotu
- **Poloha otáčania hlavnej osi**: Uhol otočenia, o ktorý sa otočí výlučne hlavná os roviny obrábania vzhľadom na vložený začiatočný bod. Je možné zadať kladnú alebo zápornú hodnotu.
- **Poloha otáčania vedľajšej osi**: Uhol otočenia, o ktorý sa otočí výlučne vedľajšia os roviny obrábania vzhľadom na vložený začiatočný bod. Je možné zadať kladnú alebo zápornú hodnotu.
- **Súradnice povrchu obrobku** (absolútne): Zadajte súradnicu Z, na ktorej sa má obrábanie začať

Príklad

```
10 Z+100 R0 FMAX
11 PATTERN DEF PAT1 (X+25 Y+33,5
   DX+8 DY+10 NUMX5 NUMY4 ROT+0
   ROTX+0 ROTY+0 Z+0)
```

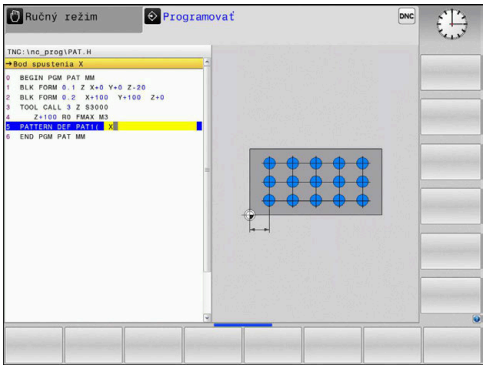

Definovanie jednotlivých rámov

Ak zadefinujete **Povrch obrobku v Z** ako nerovný 0, prejaví sa táto hodnota dodatočne aj na povrchu obrobku **Q203**, ktorý ste definovali v obrábacom cykle.

Parametre **Poloha otáčania hlavnej osi** a **Poloha otáčania vedľajšej osi** majú doplňujúci účinok na predtým vykonanú funkciu **Poloha otáčania celého vzoru**.

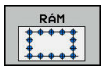

- **Bod spustenia X** (absolútne): Súradnica rámcového bodu začiatočného bodu na osi X
- **Bod spustenia Y** (absolútne): Súradnica rámcového bodu začiatočného bodu na osi Y
- **Vzdialenosť polôh opracovania X** (inkrementálne): Vzdialenosť medzi polohami obrábania v smere X. Hodnotu je možné zadať kladnú alebo zápornú
- **Vzdialenosť polôh opracovania Y** (inkrementálne): Vzdialenosť medzi polohami obrábania v smere Y. Hodnotu je možné zadať kladnú alebo zápornú
- **Počet stĺpcov**: Celkový počet stĺpcov vzoru
- **Počet riadkov**: Celkový počet riadkov vzoru
- **Poloha otáčania celého vzoru** (absolútne): Uhol otočenia, o ktorý sa celý vzor otočí okolo zadaného začiatočného bodu. Vzťažná os: Hlavná os aktívnej roviny obrábania (napr. X pri osi nástroja Z). Hodnotu je možné zadať kladnú alebo zápornú
- **Poloha otáčania hlavnej osi**: Uhol otočenia, o ktorý sa otočí výlučne hlavná os roviny obrábania vzhľadom na vložený začiatočný bod. Je možné zadať kladnú alebo zápornú hodnotu.
- **Poloha otáčania vedľajšej osi**: Uhol otočenia, o ktorý sa otočí výlučne vedľajšia os roviny obrábania vzhľadom na vložený začiatočný bod. Je možné zadať kladnú alebo zápornú hodnotu.
- **Súradnice povrchu obrobku** (absolútne): Zadajte súradnicu Z, na ktorej sa obrábanie začne

Príklad

```
10 Z+100 R0 FMAX
11 PATTERN DEF FRAME1
   (X+25 Y+33,5 DX+8 DY+10 NUMX5
   NUMY4 ROT+0 ROTX+0 ROTY+0 Z+0)
```

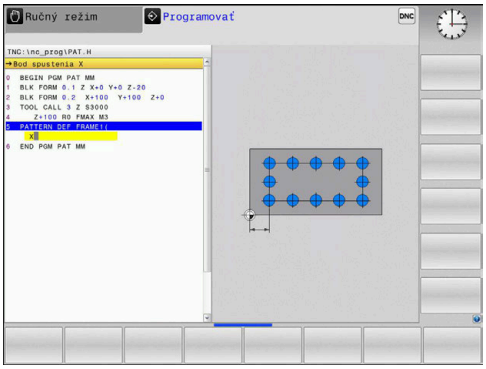

Definovanie plného kruhu

Ak zadefinujete **Povrch obrobku v Z** ako nerovný 0, prejaví sa táto hodnota dodatočne aj na povrchu obrobku **Q203**, ktorý ste definovali v obrábacom cykle.

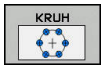

- **Stred rozost. kružnice otvorov X** (absolútne): Súradnica stredu kruhu na osi X
- **Stred rozost. kružnice otvorov Y** (absolútne): Súradnica stredu kruhu na osi Y
- **Priemer rozost. kružnice otvorov**: Priemer rozstupovej kružnice
- **Spúšťací uhol**: Polárny uhol prvej polohy obrábania. Vzťažná os: Hlavná os aktívnej roviny obrábania (napr. X pri osi nástroja Z). Hodnotu je možné zadať kladnú alebo zápornú
- **Počet opracovaní**: Celkový počet polôh obrábaní na kruhu
- **Súradnice povrchu obrobku** (absolútne): Zadajte súradnicu Z, na ktorej sa obrábanie začne

Príklad

```
10 Z+100 R0 FMAX
11 PATTERN DEF CIRC1
   (X+25 Y+33 D80 START+45 NUM8 Z
   +0)
```

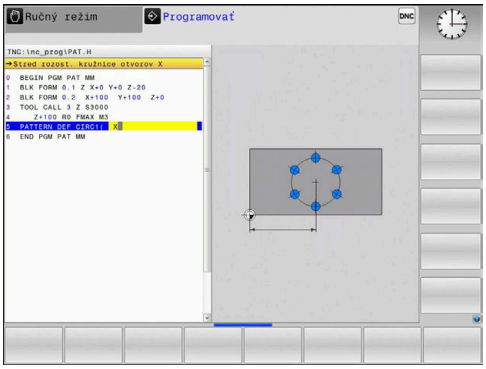

Definovanie kruhového výrezu

> Ak zadefinujete **Povrch obrobku v Z** ako nerovný 0, prejaví sa táto hodnota dodatočne aj na povrchu obrobku **Q203**, ktorý ste definovali v obrábacom cykle.

- **Stred rozost. kružnice otvorov X** (absolútne): Súradnica stredu kruhu na osi X
- **Stred rozost. kružnice otvorov Y** (absolútne): Súradnica stredu kruhu na osi Y
- **Priemer rozost. kružnice otvorov**: Priemer rozstupovej kružnice
- **Spúšťací uhol**: Polárny uhol prvej polohy obrábania. Vzťažná os: Hlavná os aktívnej roviny obrábania (napr. X pri osi nástroja Z). Hodnotu je možné zadať kladnú alebo zápornú
- **Uhlový krok/Koncový uhol**: Inkrementálny polárny uhol medzi dvomi polohami obrábania. Je možné zadať kladnú alebo zápornú hodnotu. Alternatívne je možné zadanie koncového uhla (prepnutie softvérovým tlačidlom)
- **Počet opracovaní**: Celkový počet polôh obrábaní na kruhu
- **Súradnice povrchu obrobku** (absolútne): Zadajte súradnicu Z, na ktorej sa obrábanie začne

Príklad

```
10 Z+100 R0 FMAX
11 PATTERN DEF PITCHCIRC1
   (X+25 Y+33 D80 START+45 STEP30
   NUM8 Z+0)
```

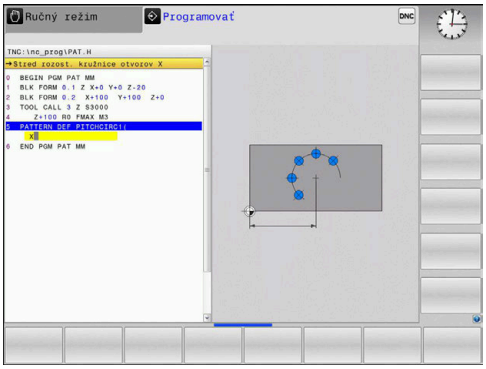

12.6 BODOVÝ RASTER NA KRUŽNICI (cyklus 220)

Priebeh cyklu

1 Ovládanie polohuje nástroj rýchloposuvom z aktuálnej polohy na začiatočný bod prvej obrábacej operácie.

Poradie:

- Posuv do 2. bezpečnostnej vzdialenosti (os vretena)
- posuv do začiatočného bodu roviny obrábania,
- Posuv do bezpečnostnej vzdialenosti nad povrch obrobku (os vretena)

2 Z tejto polohy vykoná ovládanie naposledy zadefinovaný cyklus obrábania

3 Následne polohuje ovládanie nástroj pohybom po priamkedo začiatočného bodu nasledujúceho obrábania. Nástroj pritom stojí v bezpečnostnej vzdialenosti (alebo v 2. bezpečnostnej vzdialenosti)

4 Tento postup (1 až 3) sa opakuje, kým sa nevykonajú všetky obrábacie operácie

Pri programovaní dbajte na nasledujúce pokyny!

Cyklus 220 je aktívny ako DEF, čo znamená, že cyklus 220 automaticky vyvolá naposledy zadefinovaný obrábací cyklus.

Ak kombinujete niektorý z obrábacích cyklov 200 až 207 a 251, 253 a 256 s cyklom 220 alebo cyklom 221, platia hodnoty bezpečnostnej vzdialenosti, povrchu obrobku a 2. bezpečnostnej vzdialenosti použité v cykle 220, resp. 221. To platí v rámci NC programu tak dlho, kým sa znova neprepíšu príslušné parametre. Príklad: Ak sa v NC programe definuje cyklus 200 s Q203=0 a potom sa programuje cyklus 220 s Q203=-5, tak sa pri nasledujúcom vyvolaní CYCL CALL a M99 použije Q203=-5. Cykly 220 a 221 prepíšu vyššie uvedené parametre CALL-aktívnych cyklov obrábania (ak sa v oboch cykloch vyskytujú rovnaké vstupné parametre).

Ak necháte tento cyklus vykonať v režime krokovania programu, riadenie sa zastaví medzi bodmi bodového rastra.

Parametre cyklu

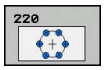

- **Q216 Stred 1. osi** (absolútne): Stred rozstupovej kružnice na hlavnej osi roviny obrábania. Vstupný rozsah -99999,9999 až 99999,9999
- **Q217 Stred osi 2?** (absolútne): Stred rozstupovej kružnice na vedľajšej osi roviny obrábania. Vstupný rozsah –99999,9999 až 99999,9999
- **Q244 D rozst. kružnice?**: Priemer rozstupovej kružnice. Vstupný rozsah 0 až 99999,9999
- **Q245 Spúsť. uhol?** (absolútne): Uhol medzi hlavnou osou roviny obrábania a začiatočným bodom prvej obrábacej operácie na rozstupovej kružnici. Vstupný rozsah -360,000 až 360,000
- **Q246 Konc. uhol?** (absolútne): Uhol medzi hlavnou osou roviny obrábania a začiatočným bodom poslednej obrábacej operácie na rozstupovej kružnici (neplatí pre úplné kruhy); koncový uhol sa nesmie rovnať začiatočnému uhlu; ak zadáte koncový uhol väčší ako začiatočný uhol, obrábanie sa vykoná proti smeru hodinových ručičiek, inak v smere hodinových ručičiek. Vstupný rozsah -360,000 až 360,000
- **Q247 Uhlový krok** (inkrementálne): Uhol medzi dvoma obrábaniami na rozstupovej kružnici; ak sa uhlový krok rovná nule, riadenie vypočíta uhlový krok zo začiatočného uhla, koncového uhla a počtu obrábacích operácií; ak je zadaný uhlový krok, riadenie nezohľadňuje koncový uhol; znamienko uhlového kroku určuje smer obrábania (– = v smere hodinových ručičiek). Vstupný rozsah -360,000 až 360,000
- **Q241 Počet obrábaní?**: Počet obrábaní na rozstupovej kružnici. Vstupný rozsah 1 až 99999
- **Q200 Set-up clearance?** (inkrementálne): Vzdialenosť medzi hrotom nástroja a povrchom obrobku. Vstupný rozsah 0 až 99999,9999

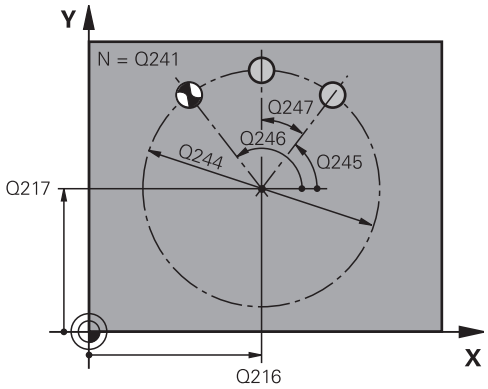

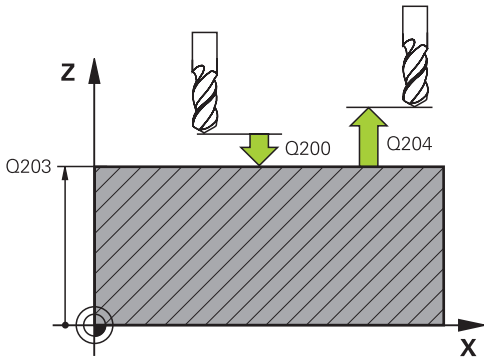

Príklad

```
53 CYCL DEF 220  VZOR KRUHU
    Q216=+50   ;STRED 1. OSI
    Q217=+50   ;STRED 2. OSI
    Q244=80    ;PRIEM. ROZST. KR.
    Q245=+0    ;START. UHOL
    Q246=+360  ;KONC. UHOL
    Q247=+0    ;UHLOVY KROK
```

- **Q203 Súradnice povrchu obrobku?** (absolútne): Súradnice povrchu obrobku. Vstupný rozsah –99999,9999 až 99999,9999
- **Q203 Súradnice povrchu obrobku?** (absolútne): Súradnice povrchu obrobku. Vstupný rozsah –99999,9999 až 99999,9999
- **Q204 2. Bezp. vzdialenosť?** (inkrementálne): Súradnice osi vretena, v ktorej nemôže dôjsť ku kolízii medzi nástrojom a obrobkom (upínacím prostriedkom). Vstupný rozsah 0 až 99999,9999
- **Q301 Pohyb do bezp. výšku (0/1)?**: Týmto parametrom určíte, ako sa má nástroj posúvať medzi jednotlivými obrábacími operáciami:
  0: Medzi obrábacími operáciami posuv do bezpečnostnej vzdialenosti
  1: Medzi obrábacími operáciami posuv do 2. bezpečnostnej vzdialenosti

```
Q241=8      ;POCET OBRABANI
Q200=2      ;BEZP. VZDIALENOST
Q203=+30    ;SURAD. POVRCHU
Q204=50     ;2. BEZP. VZDIALENOST
Q301=1      ;POHYB DO BEZP. VYS.
```

12.7 BODOVÝ RASTER NA PRIAMKE (cyklus 221)

Priebeh cyklu

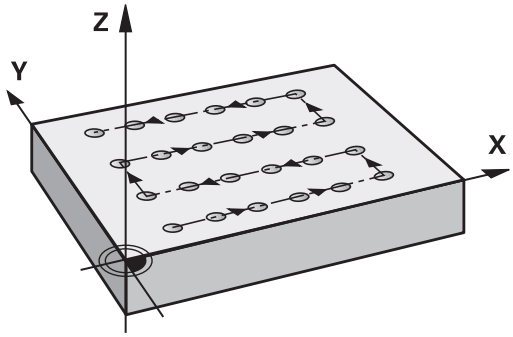

1 Ovládanie automaticky polohuje nástroj z aktuálnej polohy na začiatočný bod prvej obrábacej operácie

Poradie:

- Posuv do 2. bezpečnostnej vzdialenosti (os vretena)
- posuv do začiatočného bodu roviny obrábania,
- Posuv do bezpečnostnej vzdialenosti nad povrch obrobku (os vretena)

2 Z tejto polohy vykoná ovládanie naposledy zadefinovaný cyklus obrábania

3 Následne ovládanie polohuje nástroj v kladnom smere hlavnej osi na začiatočný bod nasledujúceho obrábania. Nástroj pritom stojí v bezpečnostnej vzdialenosti (alebo v 2. bezpečnostnej vzdialenosti)

4 Tento postup (1 až 3) sa opakuje, kým sa nevykonajú všetky obrábacie operácie na prvom riadku. Nástroj stojí na poslednom bode prvého riadku

5 Následne nabehne ovládanie nástrojom na posledný bod druhého riadka a vykoná tam obrábaciu operáciu

6 Odtiaľ polohuje ovládanie nástroj v zápornom smere hlavnej osi na začiatočný bod nasledujúcej obrábacej operácie

7 Tento postup (6) sa opakuje, kým sa nevykonajú všetky obrábacie operácie v druhom riadku

8 Následne nabehne ovládanie nástrojom do začiatočného bodu nasledujúceho riadka

9 Kývavým pohybom (z jednej strany na druhú) sa obrobia všetky nasledujúce riadky

Pri programovaní dbajte na nasledujúce pokyny!

Cyklus 221 je aktívny ako DEF, čo znamená, že cyklus 221 automaticky vyvolá naposledy zadefinovaný obrábací cyklus.

Ak kombinujete niektorý z obrábacích cyklov 200 až 207 a 251, 253 a 256 s cyklom 221, platia hodnoty bezpečnostnej vzdialenosti, povrchu obrobku a 2. bezpečnostnej vzdialenosti a natočenia použité v cykle 221.

Ak necháte tento cyklus vykonať v režime krokovania programu, riadenie sa zastaví medzi bodmi bodového rastra.

Parametre cyklu

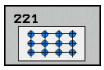

- **Q225 Štart bod 1. osi?** (absolútne): Súradnica začiatočného bodu na hlavnej osi roviny obrábania
- **Q226 Štart bod 2. osi?** (absolútne): Súradnica začiatočného bodu na vedľajšej osi roviny obrábania
- **Q237 Odstup 1. osi?** (inkrementálne): Vzdialenosť jednotlivých bodov v riadku
- **Q238 Odstup 2. osi?** (inkrementálne): Vzájomná vzdialenosť jednotlivých riadkov
- **Q242 Počet stĺpcov?**: Počet obrábacích operácií v jednom riadku
- **Q243 Počet riadkov?**: Počet riadkov
- **Q224 Natočenie?** (absolútne): Uhol, o ktorý sa natočí celý raster; stred natočenia sa nachádza v začiatočnom bode
- **Q200 Set-up clearance?** (inkrementálne): Vzdialenosť medzi hrotom nástroja a povrchom obrobku. Vstupný rozsah 0 až 99999,9999
- **Q203 Súradnice povrchu obrobku?** (absolútne): Súradnice povrchu obrobku. Vstupný rozsah –99999,9999 až 99999,9999
- **Q204 2. Bezp. vzdialenosť?** (inkrementálne): Súradnice osi vretena, v ktorej nemôže dôjsť ku kolízii medzi nástrojom a obrobkom (upínacím prostriedkom). Vstupný rozsah 0 až 99999,9999
- **Q301 Pohyb do bezp. výšku (0/1)?**: Týmto parametrom určíte, ako sa má nástroj posúvať medzi jednotlivými obrábacími operáciami:
  0: Medzi obrábacími operáciami posuv do bezpečnostnej vzdialenosti
  1: Medzi obrábacími operáciami posuv do 2. bezpečnostnej vzdialenosti

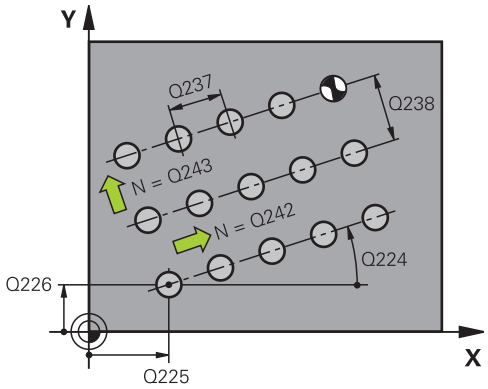

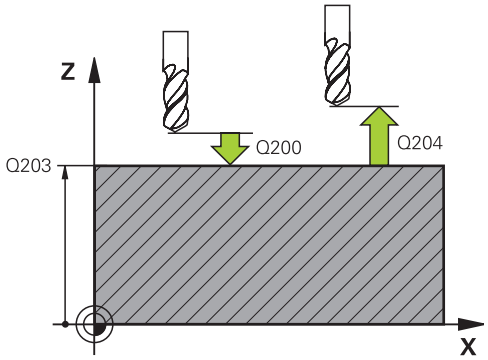

Príklad

```
54 CYCL DEF 221  VZOR. LINIE
    Q225=+15   ;START. BOD 1. OSI
    Q226=+15   ;START. BOD 2. OSI
    Q237=+10   ;ODSTUP 1. OSI
    Q238=+8    ;ODSTUP 2. OSI
    Q242=6     ;POC. STLPCOV
    Q243=4     ;POC. RIADKOV
    Q224=+15   ;NATOCENIE
    Q200=2     ;BEZP. VZDIALENOST
    Q203=+30   ;SURAD. POVRCHU
    Q204=50    ;2. BEZP. VZDIALENOST
    Q301=1     ;POHYB DO BEZP. VYS.
```

12.8 Tabuľky bodov

Použitie

Ak chcete vykonať cyklus alebo viacero cyklov za sebou, na nepravidelnom rastri bodov, vytvorte tabuľky bodov.

Ak používate vŕtacie cykly, zhodujú sa súradnice roviny obrábania v tabuľke bodov so súradnicami stredových bodov otvorov. Ak použijete frézovacie cykly, zhodujú sa súradnice roviny obrábania v tabuľke bodov so súradnicami začiatočného bodu príslušného cyklu. Súradnice na osi vretena sa zhodujú so súradnicami povrchu obrobku.

Zadanie tabuľky bodov

- Prevádzkový režim: Stlačte tlačidlo **Programovať**

- Vyvolajte správu súborov: Stlačte tlačidlo **PGM MGT**

NÁZOV SÚBORU?

- Zadajte názov a typ súboru tabuľky bodov. Potvrďte vstup tlačidlom **ENT**.

- Vyberte mernú jednotku: stlačte softvérové tlačidlo **MM** alebo **INCH**. Ovládanie prepne do okna programu a zobrazí prázdnu tabuľku bodov

- Pomocou softvérového tlačidla **VLOŽIŤ RIADOK** vložte nový riadok. Zadanie súradníc požadovaného miesta obrábania

Postup opakujte, až kým nie sú zadané všetky požadované súradnice.

> Názov tabuľky bodov musí začínať písmenom.
> Pomocou softvérového tlačidla **TRIEDIŤ/ SKRYŤ STĹPCE** (štvrtá lišta softvérových tlačidiel) môžete stanoviť, ktoré súradnice by ste chceli zadať do tabuľky bodov.

Skrytie jednotlivých bodov na obrábanie

V tabuľke bodov môžete cez stĺpec **FADE** označiť definovaný bod v príslušnom riadku tak, že ho bude možné pre obrábanie voliteľne skryť.

- ↓ ↑ ▶ Vyberte v tabuľke bod, ktorý sa skryje
- → ▶ Zvoľte stĺpec **FADE**
- ENT ▶ Aktivujte skrytie alebo
- NO ENT ▶ Deaktivujte skrytie

vyberte tabuľku bodov v NC programe

V prevádzkovom režime **Programovať** aktivujte NC program, pre ktorý sa aktivuje tabuľka bodov:

- PGM CALL ▶ Vyvolanie funkcie na výber tabuľky bodov: Stlačte tlačidlo **PGM CALL**
- BODY TABUĽKA VYBRAŤ ▶ Stlačte softvérové tlačidlo **BODY TABUĽKA VYBRAŤ**
- VYBRAŤ SÚBOR ▶ Stlačte softvérové tlačidlo **VYBRAŤ SÚBOR**
- ▶ Vyberte tabuľku bodov a ukončite softvérovým tlačidlom **OK**

Ak tabuľka bodov nie je uložená v rovnakom adresári ako NC program, musíte zadať úplný názov cesty.

Príklad

```
7 SEL PATTERN "TNC:\DIRKT5\NUST35.PNT"
```

Vyvolanie cyklu v spojení s tabuľkami bodov

Ak má ovládanie vyvolať posledný definovaný obrábací cyklus na bodoch, ktoré sú definované v tabuľke bodov, naprogramujte vyvolanie cyklu pomocou funkcie **CYCL CALL PAT**:

CYCL CALL

- Programovanie vyvolania cyklu: Stlačte tlačidlo **CYCL CALL**
- Vyvolanie tabuľky bodov: Stlačte softvérové tlačidlo **CYCL CALL PAT**
- Zadajte posuv, ktorý ovládanie vykonáva medzi bodmi alebo softvérové tlačidlo **F MAX**(žiadne zadanie: Prejazd s naposledy naprogramovaným posuvom)
- V prípade potreby zadajte prídavnú funkciu M. Potvrďte tlačidlom **END**.

Ovládanie sťahuje nástroj medzi začiatočnými bodmi späť na bezpečnú výšku. Ako bezpečnú výšku používa ovládanie buď súradnicu osi vretena pri vyvolaní cyklu alebo hodnotu z parametra cyklu Q204 podľa toho, ktorá z hodnôt je vyššia.

Môžete pred **CYCL CALL PAT** použiť funkciu **GLOBAL DEF 125** (možné nájsť pri **SPEC FCT**/Programové zadania) s Q352=1. Potom polohuje ovládanie medzi otvormi vždy na 2. bezpečnostnú vzdialenosť, ktorá bola definovaná v cykle.

Ak chcete pri predpolohovaní po osi vretena vykonávať presúvanie redukovaným posuvom, použite prídavnú funkciu M103.

Spôsob pôsobenia tabuľky bodov s cyklami 200 až 207

Ovládanie interpretuje body roviny obrábania ako súradnice stredového bodu otvoru. Ak chcete súradnicu na osi vretena, ktorá je zadefinovaná v tabuľke bodov, použiť ako súradnicu začiatočného bodu, musíte hornú hranu obrobku (Q203) zadefinovať hodnotou 0.

Spôsob pôsobenia tabuľky bodov s cyklami 251, 253 a 256

Ovládanie interpretuje body roviny obrábania ako súradnice stredového bodu otvoru. Ak chcete súradnicu na osi vretena, ktorá je zadefinovaná v tabuľke bodov, použiť ako súradnicu začiatočného bodu, musíte hornú hranu obrobku (Q203) zadefinovať hodnotou 0.

Ovládanie spracuje s **CYCL CALL PAT** tabuľku bodov, ktorú ste definovali naposledy. Aj keď ste tabuľku bodov definovali v NC programe vnorenom pomocou funkcie **CALL PGM**.

UPOZORNENIE

Pozor, nebezpečenstvo kolízie!

Keď ste v tabuľke bodov naprogramovali pri ľubovoľných bodoch Bezpečnú výšku, ignoruje ovládanie pre **všetky** body 2. bezpečnú vzdialenosť obrábacieho cyklu!

- Predtým naprogramujte GLOBAL DEF 125 POSITIONIEREN a ovládanie zohľadní Bezpečnú výšku tabuľky bodov iba pri príslušnom bode.

13

Cykly: vŕtacie cykly/závitové cykly

13.1 Základy

Prehľad

Ovládanie poskytuje pre rôzne druhy obrábania vŕtaním a obrábania závitov nasledujúce cykly:

Softvérové tlačidlo	cyklus	Strana
	240 CENTROVANIE S automatickým predpolohovaním, 2. bezpečnostná vzdialenosť, voliteľné zadanie centrovacieho priemeru/centrovacej hĺbky	320
	200 VRTANIE S automatickým predpolohovaním, 2. bezpečnostná vzdialenosť	322
	201 VYSTRUHOVANIE S automatickým predpolohovaním, 2. bezpečnostná vzdialenosť	324
	202 VYVRTAVANIE S automatickým predpolohovaním, 2. bezpečnostná vzdialenosť	326
	203 UNIVERZÁLNE VŔTANIE S automatickým predpolohovaním, 2. bezpečnostná vzdialenosť, lámanie triesky, degresia	329
	204 SPATNE ZAHLBOVANIE S automatickým predpolohovaním, 2. bezpečnostná vzdialenosť	335
	205 UNIVERZÁLNE HĹBKOVÉ VŔTANIE S automatickým predpolohovaním, 2. bezpečnostná vzdialenosť, lámanie triesky, predstavná vzdialenosť	339

Softvérové tlačidlo	cyklus	Strana
	206 REZANIE VNÚTORNÉHO ZÁVITU S vyrovnávacou hlavou, 2. bezpečnostná vzdialenosť, čas zotrvania dole	357
	207 REZ. VNÚTORNÉHO ZÁVITU GS S hĺbkou závitu, stúpaním závitu	360
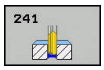	241 JEDNOBRITOVE HLBKO-VE VRTANIE S automatickým predpolohovaním na hlbší začiatočný bod, definícia otáčok a chladiacej kvapaliny	347

13.2 CENTROVANIE (cyklus 240)

Priebeh cyklu

1 Ovládanie polohuje nástroj v osi vretena rýchloposuvom **FMAX** do bezpečnostnej vzdialenosti nad povrchom obrobku
2 Nástroj centruje s naprogramovaným posuvom **F** až do zadaného centrovacieho priemeru, resp. až do zadanej hĺbky centrovania
3 Pokiaľ vykonáte príslušné zadanie, zotrvá nástroj chvíľu na dne centrovania
4 Nakoniec nabehne nástroj posuvom **FMAX** na bezpečnostnú vzdialenosť alebo na 2. bezpečnostnú vzdialenosť. 2. bezpečnostná vzdialenosť **Q204** pôsobí až vtedy, keď je táto naprogramovaná väčšia ako bezpečnostná vzdialenosť **Q200**

Pri programovaní dbajte na nasledujúce pokyny!

Polohovací blok naprogramujte na začiatočnom bode (stred otvoru) roviny obrábania s korekciou polomeru **R0**.

Znamienko parametra cyklu **Q344** (priemer), resp. **Q201** (hĺbka) určuje smer obrábania. Ak pre priemer alebo hĺbku naprogramujete hodnotu = 0, ovládanie cyklus nevykoná.

UPOZORNENIE

Pozor, nebezpečenstvo kolízie!

Ak pri cykle vložíte kladnú hĺbku, vykoná ovládanie výpočet predpolohovania. Nástroj nabieha po osi nástroja rýchloposuvom do bezpečnostnej vzdialenosti **pod** úroveň povrchu obrobku!

- Vložiť zápornú hĺbku
- Prostredníctvom parametra stroja **displayDepthErr** (č. 201003) nastavíte, či má ovládanie pri vložení kladnej hĺbky zobraziť chybové hlásenie (on) alebo nie (off)

Parametre cyklu

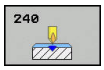

- **Q200 Set-up clearance?** (inkrementálne): Vzdialenosť hrot nástroja – povrch obrobku; zadajte kladnú hodnotu. Vstupný rozsah 0 až 99999,9999
- **Q343 Výber hĺbky/priemeru (0/1)**: Výber, či sa má centrovať na zadaný priemer alebo na zadanú hĺbku. Ak sa má ovládanie centrovať na uvedený priemer, musíte zadefinovať vrcholový uhol nástroja v stĺpci **T-angle** tabuľky nástrojov TOOL.T.
  0: Centrovanie na vloženú hĺbku
  1: Centrovanie na vložený priemer
- **Q201 Hĺbka?** (inkrementálne): Vzdialenosť povrch obrobku – dno centrovania (vrchol centr. kužeľa). Účinné len, ak je definované Q343 = 0. Vstupný rozsah -99999,9999 až 99999,9999
- **Q344 Hĺbenie priemeru** (znamienko): Centrovací priemer. Účinné len, ak je definované Q343 = 1. Vstupný rozsah –99999,9999 až 99999,9999
- **Q206 Feed rate for plunging?**: Rýchlosť posuvu nástroja pri centrovaní v mm/min Vstupný rozsah 0 až 99999,999 alternatívne **FAUTO**, **FU**
- **Q211 Čas zotrv. dole?**: Čas v sekundách, ktorý nástroj zotrvá na dne otvoru. Vstupný rozsah 0 až 3600,0000
- **Q203 Súradnice povrchu obrobku?** (absolútne): Súradnice povrchu obrobku. Vstupný rozsah –99999,9999 až 99999,9999
- **Q204 2. Bezp. vzdialenosť?** (inkrementálne): Súradnice osi vretena, v ktorej nemôže dôjsť ku kolízii medzi nástrojom a obrobkom (upínacím prostriedkom). Vstupný rozsah 0 až 99999,9999

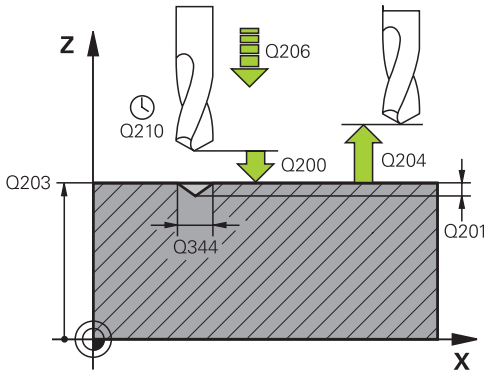

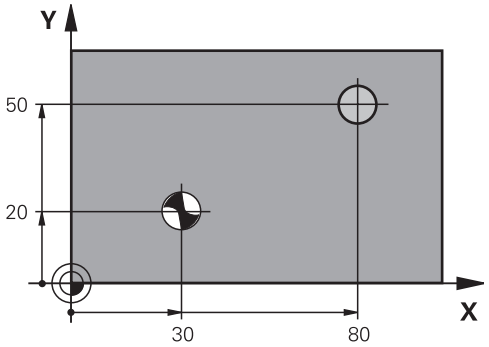

Príklad

```
11 CYCL DEF 240  CENTROVAT
    Q200=2      ;BEZP. VZDIALENOST
    Q343=1      ;VYBER HLBKY/PRIEMERU
    Q201=+0     ;HLBKA
    Q344=-9     ;PRIEMER
    Q206=250    ;POS. PRISUVU DO HL.
    Q211=0.1    ;CAS ZOTRVANIA DOLE
    Q203=+20    ;SURAD. POVRCHU
    Q204=100    ;2. BEZP. VZDIALENOST
12 X+30 R0 FMAX
13 Y+20 R0 FMAX M3 M99
14 X+80 R0 FMAX
15 Y+50 R0 FMAX M99
```

13.3 VŘTANIE (cyklus 200)

Priebeh cyklu

1 Ovládanie polohuje nástroj v osi vretena s rýchloposuvom **FMAX** do bezpečnostnej vzdialenosti nad povrchom obrobku
2 Nástroj vykoná vŕtanie s naprogramovaným posuvom **F** až po prvú hĺbku prísuvu
3 Ovládanie posunie nástroj s **FMAX** späť na bezpečnostnú vzdialenosť, zotrvá tam – ak ste vykonali takéto nastavenie – a potom sa znovu posunie s **FMAX** až na bezpečnostnú vzdialenosť nad prvú hĺbku prísuvu
4 Následne vŕta nástroj so zadaným posuvom F až do ďalšej hĺbky prísuvu
5 Ovládanie zopakuje tento postup (2 až 4), kým nedosiahne zadanú hĺbku vŕtania (čas zotrvania z Q211 pôsobí pri každom prísuve)
6 Nakoniec ide nástroj z dna otvoru s **FMAX** na bezpečnostnú vzdialenosť alebo na 2. bezpečnostnú vzdialenosť. 2. bezpečnostná vzdialenosť **Q204** pôsobí až vtedy, keď je táto naprogramovaná väčšia ako bezpečnostná vzdialenosť **Q200**

Pri programovaní dbajte na nasledujúce pokyny!

Polohovací blok naprogramujte na začiatočnom bode (stred otvoru) roviny obrábania s korekciou polomeru **R0**.

Znamienko parametra cyklu Hĺbka stanovuje smer obrábania. Ak naprogramujete hodnotu hĺbky = 0, ovládanie cyklus nevykoná.

Keď chcete vŕtať bez lámania triesky, zadefinujte v parametri **Q202** vyššiu hodnotu ako hĺbka **Q201** plus vypočítanú hĺbku z vrcholového uhla. Pritom môžete zadať aj výrazne vyššiu hodnotu.

UPOZORNENIE

Pozor, nebezpečenstvo kolízie!

Ak pri cykle vložíte kladnú hĺbku, vykoná ovládanie výpočet predpolohovania. Nástroj nabieha po osi nástroja rýchloposuvom do bezpečnostnej vzdialenosti **pod** úroveň povrchu obrobku!

- Vložiť zápornú hĺbku
- Prostredníctvom parametra stroja **displayDepthErr** (č. 201003) nastavíte, či má ovládanie pri vložení kladnej hĺbky zobraziť chybové hlásenie (on) alebo nie (off)

Parametre cyklu

- **Q200 Set-up clearance?** (inkrementálne): Vzdialenosť hrot nástroja – povrch obrobku; zadajte kladnú hodnotu. Vstupný rozsah 0 až 99999,9999
- **Q201 Hĺbka?** (inkrementálne): Vzdialenosť povrch obrobku – dno otvoru. Vstupný rozsah -99999,9999 až 99999,9999
- **Q206 Feed rate for plunging?**: Rýchlosť posuvu nástroja pri vŕtaní v mm/min Vstupný rozsah 0 až 99999,999 alternatívne **FAUTO**, **FU**
- **Q202 Hĺbka posuvu do rezu?** (inkrementálne): Rozmer, o ktorý sa má nástroj vždy prisunúť do záberu. Vstupný rozsah 0 až 99999,9999

  Hĺbka nemusí byť násobkom hĺbky prísuvu. Ovládanie nabehne v jednej operácii na hĺbku, ak:
  - je hĺbka prísuvu a konečná hĺbka rovnaká,
  - je hĺbka prísuvu väčšia ako hĺbka.
- **Q210 Čas zotrv. hore?**: Čas v sekundách, ktorý nástroj strávi v bezpečnostnej vzdialenosti potom, ako ho ovládanie vysunie z otvoru na odstránenie triesok. Vstupný rozsah 0 až 3600,0000
- **Q203 Súradnice povrchu obrobku?** (absolútne): Súradnice povrchu obrobku. Vstupný rozsah –99999,9999 až 99999,9999
- **Q204 2. Bezp. vzdialenosť?** (inkrementálne): Súradnice osi vretena, v ktorej nemôže dôjsť ku kolízii medzi nástrojom a obrobkom (upínacím prostriedkom). Vstupný rozsah 0 až 99999,9999
- **Q211 Čas zotrv. dole?**: Čas v sekundách, ktorý nástroj zotrvá na dne otvoru. Vstupný rozsah 0 až 3600,0000
- **Q395 Priemer ako referencia (0/1)?**: Výber, či sa vložená hĺbka vzťahuje na hrot nástroja alebo na valcovú časť nástroja. Ak má ovládanie vzťahovať hĺbku na valcovú časť nástroja, musíte v stĺpci **T-ANGLE** v tabuľke nástrojov TOOL.T definovať vrcholový uhol nástroja.
  0 = hĺbka sa vzťahuje na hrot nástroja
  1 = hĺbka sa vzťahuje na valcovú časť nástroja

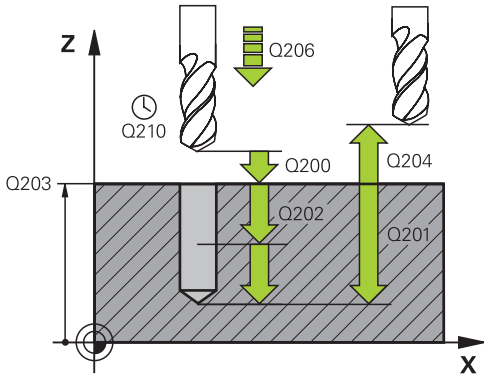

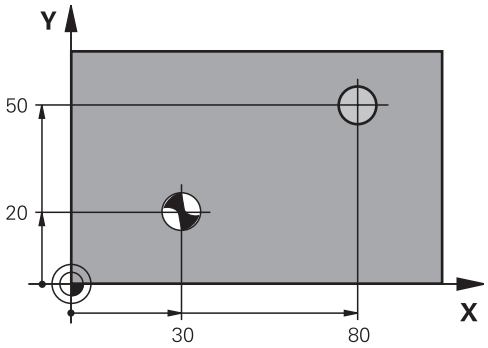

Príklad

```
11 CYCL DEF 200  VRTANIE
    Q200=2      ;BEZP. VZDIALENOST
    Q201=-15    ;HLBKA
    Q206=250    ;POS. PRISUVU DO HL.
    Q202=5      ;HLBKA PRISUVU
    Q210=0      ;CAS ZOTRVANIA HORE
    Q203=+20    ;SURAD. POVRCHU
    Q204=100    ;2. BEZP. VZDIALENOST
    Q211=0.1    ;CAS ZOTRVANIA DOLE
    Q395=0      ;HLBKA REFERENCIE
12 X+30 FMAX
13 Y+20 FMAX M3 M99
14 X+80 FMAX
15 Y+50 FMAX M99
```

13.4 VYSTRUHOVANIE (cyklus 201)

Priebeh cyklu

1 Ovládanie polohuje nástroj v osi vretena rýchloposuvom **FMAX** do zadanej bezpečnostnej vzdialenosti nad povrchom obrobku
2 Nástroj vystruhuje so zadaným posuvom **F** až do naprogramovanej hĺbky
3 Na dne otvoru nástroj zotrvá, ak bolo zadané takéto nastavenie
4 Následne vedie ovládanie obrobok s posuvom **F** späť na bezpečnostnú vzdialenosť alebo na 2. bezpečnostnú vzdialenosť. 2. bezpečnostná vzdialenosť **Q204** pôsobí až vtedy, keď je táto naprogramovaná väčšia ako bezpečnostná vzdialenosť **Q200**

Pri programovaní dbajte na nasledujúce pokyny!

Polohovací blok naprogramujte na začiatočnom bode (stred otvoru) roviny obrábania s korekciou polomeru **R0**.

Znamienko parametra cyklu Hĺbka stanovuje smer obrábania. Ak naprogramujete hodnotu hĺbky = 0, ovládanie cyklus nevykoná.

UPOZORNENIE

Pozor, nebezpečenstvo kolízie!

Ak pri cykle vložíte kladnú hĺbku, vykoná ovládanie výpočet predpolohovania. Nástroj nabieha po osi nástroja rýchloposuvom do bezpečnostnej vzdialenosti **pod** úroveň povrchu obrobku!

- Vložiť zápornú hĺbku
- Prostredníctvom parametra stroja **displayDepthErr** (č. 201003) nastavíte, či má ovládanie pri vložení kladnej hĺbky zobraziť chybové hlásenie (on) alebo nie (off)

Parametre cyklu

- **Q200 Set-up clearance?** (inkrementálne): Vzdialenosť medzi hrotom nástroja a povrchom obrobku. Vstupný rozsah 0 až 99999,9999
- **Q201 Hĺbka?** (inkrementálne): Vzdialenosť povrch obrobku – dno otvoru. Vstupný rozsah -99999,9999 až 99999,9999
- **Q206 Feed rate for plunging?**: Rýchlosť posuvu nástroja pri vystruhovaní v mm/min Vstupný rozsah 0 až 99999,999 alternatívne **FAUTO**, **FU**
- **Q211 Čas zotrv. dole?**: Čas v sekundách, ktorý nástroj zotrvá na dne otvoru. Vstupný rozsah 0 až 3600,0000
- **Q208 Posuv späť?**: Rýchlosť posuvu nástroja pri vysúvaní z otvoru v mm/min. Ak vložíte Q208 = 0, platí posuv pri vystruhovaní. Vstupný rozsah 0 až 99999,999
- **Q203 Súradnice povrchu obrobku?** (absolútne): Súradnice povrchu obrobku. Vstupný rozsah 0 až 99999,9999
- **Q204 2. Bezp. vzdialenosť?** (inkrementálne): Súradnice osi vretena, v ktorej nemôže dôjsť ku kolízii medzi nástrojom a obrobkom (upínacím prostriedkom). Vstupný rozsah 0 až 99999,9999

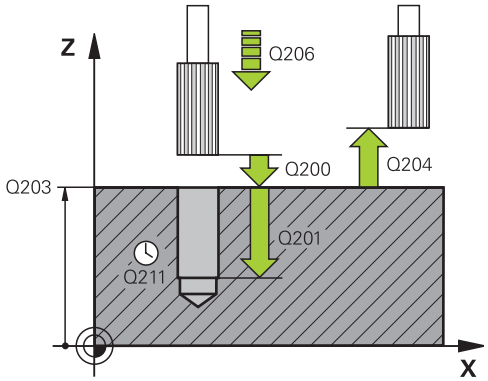

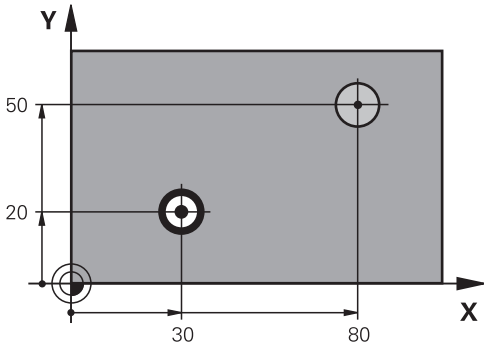

Príklad

```
11 CYCL DEF 201  VYSUSTRUZ.
    Q200=2      ;BEZP. VZDIALENOST
    Q201=-15    ;HLBKA
    Q206=100    ;POS. PRISUVU DO HL.
    Q211=0.5    ;CAS ZOTRVANIA DOLE
    Q208=250    ;POSUV SPAT
    Q203=+20    ;SURAD. POVRCHU
    Q204=100    ;2. BEZP. VZDIALENOST
12 X+30 FMAX
13 Y+20 FMAX M3 M99
14 X+80 FMAX
15 Y+50 FMAX M9
```

13.5 VYVRTÁVANIE (cyklus 202)

Priebeh cyklu

1 Ovládanie polohuje nástroj v osi vretena rýchloposuvom **FMAX** do bezpečnostnej vzdialenosti nad povrchom obrobku
2 Nástroj vŕta s posuvom vŕtania až do danej hĺbky
3 Na dne otvoru nástroj zotrvá – ak bolo vykonané takéto nastavenie – so spusteným vretenom na uvoľnenie z rezu
4 Následne vykoná ovládanie orientáciu vretena do polohy, ktorá je definovaná v parametri **Q336**
5 Ak je zvolené odsunutie, vykoná ovládanie odsunutie v zadanom smere o 0,2 mm (pevná hodnota)
6 Následne posunie ovládanie nástroj v spätnom posuve na bezpečnostnú vzdialenosť alebo odtiaľ rýchloposuvom **FMAX** na 2. bezpečnostnú vzdialenosť. 2. bezpečnostná vzdialenosť **Q204** pôsobí až vtedy, keď je táto naprogramovaná väčšia ako bezpečnostná vzdialenosť **Q200**. Ak sa **Q214** = 0, vykoná sa spätný posuv po stene vŕtaného otvoru
7 Nakoniec ovládanie napolohuje nástroj späť do stredu otvoru

Pri programovaní dbajte na nasledujúce pokyny!

Stroj a ovládanie musí výrobca stroja na túto funkciu pripraviť.

Tento cyklus sa dá použiť len na strojoch s riadeným vretenom.

Polohovací blok naprogramujte na začiatočnom bode (stred otvoru) roviny obrábania s korekciou polomeru **R0**.

Znamienko parametra cyklu HÍbka stanovuje smer obrábania. Ak naprogramujete hodnotu hÍbky = 0, ovládanie cyklus nevykoná.

Po obrábaní ovládanie napolohuje nástroj späť na začiatočný bod v rovine obrábania. Vďaka tomu je potom možné vykonávať ďalšie inkrementálne polohovanie.

Ak boli pred vyvolaním cyklu aktívne funkcie M7 alebo M8, ovládanie obnoví tento stav znova na konci cyklu.

UPOZORNENIE

Pozor, nebezpečenstvo kolízie!

Ak pri cykle vložíte kladnú hÍbku, vykoná ovládanie výpočet predpolohovania. Nástroj nabieha po osi nástroja rýchloposuvom do bezpečnostnej vzdialenosti **pod** úroveň povrchu obrobku!

- Vložiť zápornú hÍbku
- Prostredníctvom parametra stroja **displayDepthErr** (č. 201003) nastavíte, či má ovládanie pri vložení kladnej hÍbky zobraziť chybové hlásenie (on) alebo nie (off)

UPOZORNENIE

Pozor, nebezpečenstvo kolízie!

Ak zle zvolíte smer odsunutia, hrozí nebezpečenstvo kolízie. Prípadné disponibilné zrkadlenie v rovine obrábania sa pre smer odsunutia nezohľadňuje. Naproti tomu sa aktívne transformácie zohľadňujú pri odsunutí.

- Keď programujete orientáciu vretena pod uhlom, ktorý ste vložili v parametri **Q336** (napr. v prevádzkovom režime **Ručné polohovanie**), skontrolujte polohu hrotu nástroja. Na tento účel by nemali byť aktívne žiadne transformácie.
- Uhol zvoľte tak, aby bol hrot nástroja paralelne k smeru odsunutia
- Zvoľte smer odsunutia Q214 tak, aby nástroj odišiel v smere od okraja otvoru

Parametre cyklu

- **Q200 Set-up clearance?** (inkrementálne): Vzdialenosť medzi hrotom nástroja a povrchom obrobku. Vstupný rozsah 0 až 99999,9999
- **Q201 Hĺbka?** (inkrementálne): Vzdialenosť povrch obrobku – dno otvoru. Vstupný rozsah -99999,9999 až 99999,9999
- **Q206 Feed rate for plunging?**: Rýchlosť posuvu nástroja pri vyvŕtaní v mm/min Vstupný rozsah 0 až 99999,999 alternatívne **FAUTO**, **FU**
- **Q211 Čas zotrv. dole?**: Čas v sekundách, ktorý nástroj zotrvá na dne otvoru. Vstupný rozsah 0 až 3600,0000
- **Q208 Posuv späť?**: Rýchlosť posuvu nástroja pri vysúvaní z otvoru v mm/min. Ak vložíte Q208 = 0, platí posuv prísuvu do hĺbky. Vstupný rozsah 0 až 99999,999 alternatívne **FMAX**, **FAUTO**
- **Q203 Súradnice povrchu obrobku?** (absolútne): Súradnice povrchu obrobku. Vstupný rozsah –99999,9999 až 99999,9999
- **Q204 2. Bezp. vzdialenosť?** (inkrementálne): Súradnice osi vretena, v ktorej nemôže dôjsť ku kolízii medzi nástrojom a obrobkom (upínacím prostriedkom). Vstupný rozsah 0 až 99999,9999
- **Q214 Volný smer (0/1/2/3/4)?**: Určenie smeru, ktorým ovládanie odsunie nástroj z dna otvoru (po vykonaní orientácie vretena)
  0: Neodsunutie nástroja
  1: Odsunutie nástroja v zápornom smere hlavnej osi
  2: Odsunutie nástroja v zápornom smere vedľajšej osi
  3: Odsunutie nástroja v kladnom smere hlavnej osi
  4: Odsunutie nástroja v kladnom smere vedľajšej osi
- **Q336 Uhol pre orientáciu vretena?** (absolútne): Uhol, do ktorého ovládanie polohuje nástroj pred odsunutím. Vstupný rozsah -360,000 až 360,000

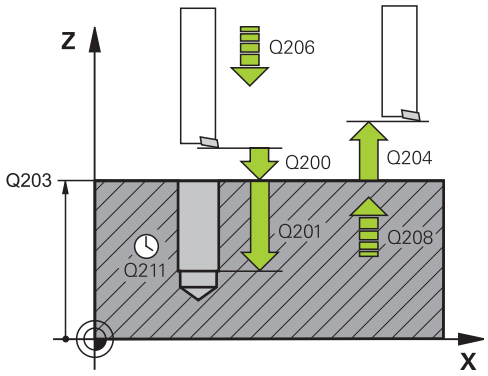

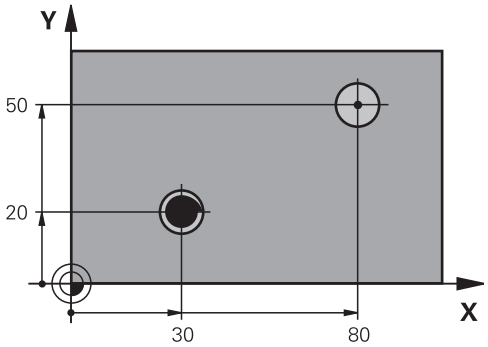

Príklad

```
10 Z+100 R0 FMAX
11 CYCL DEF 202  VYVRTAVANIE
   Q200=2      ;BEZP. VZDIALENOST
   Q201=-15    ;HLBKA
   Q206=100    ;POS. PRISUVU DO HL.
   Q211=0.5    ;CAS ZOTRVANIA DOLE
   Q208=250    ;POSUV SPAT
   Q203=+20    ;SURAD. POVRCHU
   Q204=100    ;2. BEZP. VZDIALENOST
   Q214=1      ;SMER VOL. CHODU
   Q336=0      ;UHOL VRETENA
12 X+30 FMAX
13 Y+20 FMAX M3 M99
14 X+80 FMAX
14 Y+50 FMAX M99
```

13.6 UNIVERZÁLNE VŔTANIE (cyklus 203)

Priebeh cyklu

Správanie bez lámania triesky, bez redukčnej hodnoty:

1 Ovládanie polohuje nástroj v osi vretena rýchloposuvom **FMAX** do zadanej **BEZP. VZDIALENOST Q200** nad povrchom obrobku

2 Nástroj vŕta so zadanou **POS. PRISUVU DO HL. Q206** do prvej **HLBKA PRISUVU Q202**

3 Následne ovládanie vytiahne nástroj z otvoru na **BEZP. VZDIALENOST Q200**

4 Ovládanie teraz zanorí nástroj znova rýchloposuvom do otvoru a potom znova vŕta prísuv o **HLBKA PRISUVUQ202 POS. PRISUVU DO HL. Q206**

5 Pri práci bez lámania triesky odsunie ovládanie nástroj po každom prísuve s **POSUV SPAT Q208** z otvoru na **BEZP. VZDIALENOST Q200** a počká tam prípadne **CAS ZOTRVANIA HORE Q210** ab.

6 Tento postup sa opakuje dovtedy, kým sa nedosiahne **hĺbka Q201**.

7 Keď sa dosiahne **HLBKA Q201**, vytiahne ovládanie nástroj s **FMAX** z otvoru na **BEZP. VZDIALENOST Q200** alebo na **2. BEZP. VZDIALENOST 2. BEZP. VZDIALENOST Q204** pôsobí až vtedy, keď je táto naprogramovaná väčšia ako **BEZP. VZDIALENOST Q200**

Správanie s lámaním triesky, bez redukčnej hodnoty:

1 Ovládanie polohuje nástroj v osi vretena rýchloposuvom **FMAX** do zadanej **BEZP. VZDIALENOST Q200** nad povrchom obrobku
2 Nástroj vŕta so zadanou **POS. PRISUVU DO HL. Q206** do prvej **HLBKA PRISUVU Q202**
3 Následne potiahne ovládanie nástroj o hodnotu **SP PRI ZL. TR. Q256** naspäť
4 Potom sa znova vykoná prísuv o hodnotu **HLBKA PRISUVU Q202** v **POS. PRISUVU DO HL. Q206**
5 Ovládanie znova prisúva tak dlho, kým sa nedosiahne **POC. PRERUS TRIES. Q213** alebo kým nemá otvor požadovanú hĺbku **HLBKA Q201**. Ak sa dosiahne definovaný počet lámaní triesky, otvor však ešte nemá požadovanú **HLBKA Q201**, presúva ovládanie nástroj v **POSUV SPAT Q208** z otvoru na **BEZP. VZDIALENOST Q200**
6 Ak bol zadaný, počká ovládanie **CAS ZOTRVANIA HORE Q210**
7 Následne sa ovládanie zanorí rýchloposuvom do otvoru až na hodnotu **SP PRI ZL. TR. Q256** nad poslednou hĺbkou prísuvu
8 Postup 2 až 7 sa opakuje dovtedy, kým sa nedosiahne **HLBKA Q201**.
9 Keď sa dosiahne **HLBKA Q201**, vytiahne ovládanie nástroj s **FMAX** z otvoru na **BEZP. VZDIALENOST Q200** alebo na **2. BEZP. VZDIALENOST 2. BEZP. VZDIALENOST Q204** pôsobí až vtedy, keď je táto naprogramovaná väčšia ako **BEZP. VZDIALENOST Q200**

Správanie s lámaním triesky, s redukčnou hodnotou

1 Ovládanie polohuje nástroj po osi vretena rýchloposuvom **FMAX** na zadanú **SAFETY CLEARANCE Q200** nad povrchom obrobku

2 Nástroj vŕta so zadanou **POS. PRISUVU DO HL. Q206** do prvej **HLBKA PRISUVU Q202**

3 Následne potiahne ovládanie nástroj o hodnotu **SP PRI ZL. TR. Q256** naspäť

4 Znovu sa vykoná prísuv o hodnotu **HLBKA PRISUVU Q202** mínus **REDUKCNA HODNOTA Q212** v **POS. PRISUVU DO HL. Q206**. Stále klesajúci rozdiel z aktualizovanej **HLBKA PRISUVU Q202** mínus **REDUKCNA HODNOTA Q212**, nesmie byť nikdy nižší ako **MIN. HLBKA PRISUVU Q205** (Príklad: **Q202**=5, **Q212**=1, **Q213**=4, **Q205**= 3: Prvá hĺbka prísuvu je 5 mm, druhá hĺbka prísuvu 5 - 1 = 4 mm, tretia hĺbka prísuvu 4 - 1 = 3 mm, štvrtá hĺbka prísuvu je tiež 3 mm)

5 Ovládanie znova prisúva tak dlho, kým sa nedosiahne **POC. PRERUS TRIES. Q213** alebo kým nemá otvor požadovanú hĺbku **HLBKA Q201**. Ak sa dosiahne definovaný počet lámaní triesky, otvor však ešte nemá požadovanú **HLBKA Q201**, presúva ovládanie nástroj v **POSUV SPAT Q208** z otvoru na **BEZP. VZDIALENOST Q200**

6 Ak bol zadaný, počká teraz ovládanie **CAS ZOTRVANIA HORE Q210**

7 Následne sa ovládanie zanorí rýchloposuvom do otvoru až na hodnotu **SP PRI ZL. TR. Q256** nad poslednou hĺbkou prísuvu

8 Postup 2 až 7 sa opakuje dovtedy, kým sa nedosiahne **HLBKA Q201**.

9 Ak bol zadaný, počká teraz ovládanie **CAS ZOTRVANIA DOLE Q211**

10 Keď sa dosiahne **HLBKA Q201**, vytiahne ovládanie nástroj s **FMAX** z otvoru na **BEZP. VZDIALENOST Q200** alebo na **2. BEZP. VZDIALENOST 2. BEZP. VZDIALENOST Q204** pôsobí až vtedy, keď je táto naprogramovaná väčšia ako **BEZP. VZDIALENOST Q200**

Pri programovaní dbajte na nasledujúce pokyny!

Polohovací blok naprogramujte na začiatočnom bode (stred otvoru) roviny obrábania s korekciou polomeru **R0**.

Znamienko parametra cyklu Hĺbka stanovuje smer obrábania. Ak naprogramujete hodnotu hĺbky = 0, ovládanie cyklus nevykoná.

UPOZORNENIE

Pozor, nebezpečenstvo kolízie!

Ak pri cykle vložíte kladnú hĺbku, vykoná ovládanie výpočet predpolohovania. Nástroj nabieha po osi nástroja rýchloposuvom do bezpečnostnej vzdialenosti **pod** úroveň povrchu obrobku!

- Vložiť zápornú hĺbku
- Prostredníctvom parametra stroja **displayDepthErr** (č. 201003) nastavíte, či má ovládanie pri vložení kladnej hĺbky zobraziť chybové hlásenie (on) alebo nie (off)

Parametre cyklu

- **Q200 Set-up clearance?** (inkrementálne): Vzdialenosť medzi hrotom nástroja a povrchom obrobku. Vstupný rozsah 0 až 99999,9999
- **Q201 Hĺbka?** (inkrementálne): Vzdialenosť povrch obrobku – dno otvoru. Vstupný rozsah -99999,9999 až 99999,9999
- **Q206 Feed rate for plunging?**: Rýchlosť posuvu nástroja pri vŕtaní v mm/min Vstupný rozsah 0 až 99999,999 alternatívne **FAUTO**, **FU**
- **Q202 Hĺbka posuvu do rezu?** (inkrementálne): Rozmer, o ktorý sa má nástroj vždy prisunúť do záberu. Vstupný rozsah 0 až 99999,9999

  Hĺbka nemusí byť násobkom hĺbky prísuvu. Ovládanie nabehne v jednej operácii na hĺbku, ak:
  - je hĺbka prísuvu a konečná hĺbka rovnaká,
  - je hĺbka prísuvu väčšia ako hĺbka.
- **Q210 Čas zotrv. hore?**: Čas v sekundách, ktorý nástroj strávi v bezpečnostnej vzdialenosti potom, ako ho ovládanie vysunie z otvoru na odstránenie triesok. Vstupný rozsah 0 až 3600,0000
- **Q203 Súradnice povrchu obrobku?** (absolútne): Súradnice povrchu obrobku. Vstupný rozsah –99999,9999 až 99999,9999
- **Q204 2. Bezp. vzdialenosť?** (inkrementálne): Súradnice osi vretena, v ktorej nemôže dôjsť ku kolízii medzi nástrojom a obrobkom (upínacím prostriedkom). Vstupný rozsah 0 až 99999,9999
- **Q212 Redukčná hodnota?** (inkrementálne): Hodnota, o ktorý ovládanie zníži **Q202 Hĺbka prísuvu** po každom prísuve. Vstupný rozsah 0 až 99999,9999
- **Q213 Počet zlom. triesok pred vrát.?**: Počet lámaní triesky predtým, než ovládanie odsunie nástroj z otvoru na odstránenie triesok. Na lámanie triesky posunie ovládanie nástroj späť zakaždým o hodnotu spätného posuvu **Q256**. Vstupný rozsah 0 až 99999
- **Q205 Min. hĺbka prísuvu?** (inkrementálne): Ak ste zadali parameter **Q212 REDUKCNA HODNOTA**, obmedzí ovládanie prísuv na hodnotu v parametri **Q205**. Vstupný rozsah 0 až 99999,9999

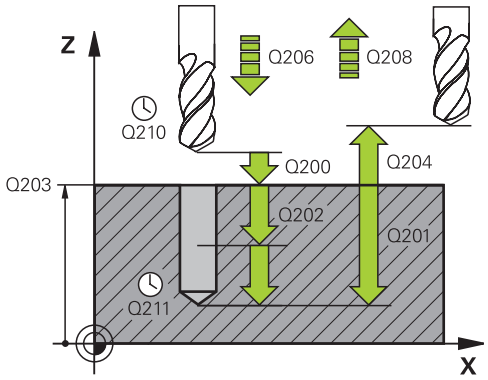

Príklad

```
11 CYCL DEF 203  UNIV. VRTANIE
   Q200=2       ;BEZP. VZDIALENOST
   Q201=-20     ;HLBKA
   Q206=150     ;POS. PRISUVU DO HL.
   Q202=5       ;HLBKA PRISUVU
   Q210=0       ;CAS ZOTRVANIA HORE
   Q203=+20     ;SURAD. POVRCHU
   Q204=50      ;2. BEZP. VZDIALENOST
   Q212=0.2     ;REDUKCNA HODNOTA
   Q213=3       ;POC. PRERUS TRIES.
   Q205=3       ;MIN. HLBKA PRISUVU
   Q211=0.25    ;CAS ZOTRVANIA DOLE
   Q208=500     ;POSUV SPAT
   Q256=0.2     ;SP PRI ZL. TR.
   Q395=0       ;HLBKA REFERENCIE
```

- **Q211 Čas zotrv. dole?**: Čas v sekundách, ktorý nástroj zotrvá na dne otvoru. Vstupný rozsah 0 až 3600,0000
- **Q208 Posuv späť?**: Rýchlosť posuvu nástroja pri vysúvaní z otvoru v mm/min. Ak zadáte Q208 = 0, ovládanie odsunie nástroj s posuvom **Q206**. Vstupný rozsah 0 až 99999,999, alternatívne **FMAX**, **FAUTO**
- **Q256 Späť. poh. pri zlom. tr.?** (inkrementálne): Hodnota, o ktorú ovládanie odsunie nástroj späť pri lámaní triesky. Vstupný rozsah 0,000 až 99999,999
- **Q395 Priemer ako referencia (0/1)?**: Výber, či sa vložená hĺbka vzťahuje na hrot nástroja alebo na valcovú časť nástroja. Ak má ovládanie vzťahovať hĺbku na valcovú časť nástroja, musíte v stĺpci **T-ANGLE** v tabuľke nástrojov TOOL.T definovať vrcholový uhol nástroja.
  0 = hĺbka sa vzťahuje na hrot nástroja
  1 = hĺbka sa vzťahuje na valcovú časť nástroja

13.7 SPÄTNÉ ZAHLBOVANIE (cyklus 204)

Priebeh cyklu

Týmto cyklom vytvárate zahĺbenia, ktoré sa nachádzajú na spodnej strane obrobku.

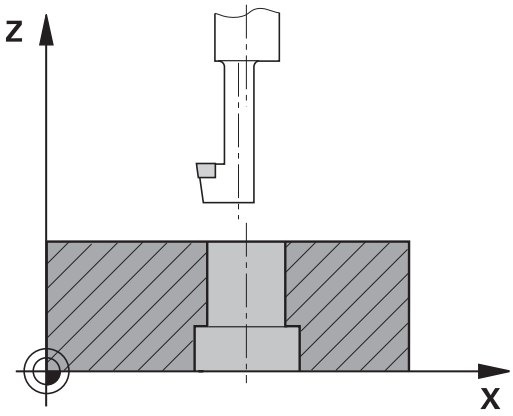

1 Ovládanie polohuje nástroj v osi vretena rýchloposuvom **FMAX** do bezpečnostnej vzdialenosti nad povrchom obrobku
2 Tam vykoná ovládanie orientáciu vretena na polohu 0° a posunie nástroj o hodnotu vyosenia
3 Následne sa nástroj zasunie predpolohovacím posuvom do predvŕtaného otvoru až po bezpečnostnú vzdialenosť reznej hrany pod spodnou hranou obrobku
4 Ovládanie teraz vedie nástroj znovu na stred otvoru. Zapne vreteno, v príp. potreby chladiacu kvapalinu a posúva sa potom posuvom zahlbovania na zadanú hĺbku zahĺbenia
5 Ak bolo zadané, zotrvá nástroj chvíľu na dne zahĺbenia. Následne sa nástroj znovu vysunie z otvoru, vykoná orientáciu vretena a znovu sa posunie o hodnotu vyosenia
6 Nakoniec nabehne nástroj posuvom **FMAX** na bezpečnostnú vzdialenosť alebo na 2. bezpečnostnú vzdialenosť. 2. bezpečnostná vzdialenosť **Q204** pôsobí až vtedy, keď je táto naprogramovaná väčšia ako bezpečnostná vzdialenosť **Q200**
7 Nakoniec ovládanie napolohuje nástroj späť do stredu otvoru

Pri programovaní dbajte na nasledujúce pokyny!

Stroj a ovládanie musí výrobca stroja na túto funkciu pripraviť.

Cyklus sa dá použiť len na strojoch s riadeným vretenom.

Cyklus je možné vykonávať len s tyčou pre spätné vyvrtávanie.

Polohovací blok naprogramujte na začiatočnom bode (stred otvoru) roviny obrábania s korekciou polomeru **R0**.

Po obrábaní ovládanie napolohuje nástroj späť na začiatočný bod v rovine obrábania. Vďaka tomu je potom možné vykonávať ďalšie inkrementálne polohovanie.

Znamienko parametra cyklu HÍbka stanovuje smer obrábania pri zahlbovaní. Pozor: kladné znamienko vykoná zapustenie po kladnej osi vretena.

DÍžku nástroja zadajte tak, aby bola zameraná spodná hrana vrtnej tyče a nie rezná hrana.

Ovládanie pri prepočte začiatočného bodu zahÍbenia zohľadňuje dÍžku reznej hrany vrtnej tyče a hrúbku materiálu.

Ak boli pred vyvolaním cyklu aktívne funkcie M7 alebo M8, ovládanie obnoví tento stav znova na konci cyklu.

UPOZORNENIE

Pozor, nebezpečenstvo kolízie!

Ak zle zvolíte smer odsunutia, hrozí nebezpečenstvo kolízie. Prípadné disponibilné zrkadlenie v rovine obrábania sa pre smer odsunutia nezohľadňuje. Naproti tomu sa aktívne transformácie zohľadňujú pri odsunutí.

- Keď programujete orientáciu vretena pod uhlom, ktorý ste vložili v parametri **Q336** (napr. v prevádzkovom režime **Ručné polohovanie**), skontrolujte polohu hrotu nástroja. Na tento účel by nemali byť aktívne žiadne transformácie.
- Uhol zvoľte tak, aby bol hrot nástroja paralelne k smeru odsunutia
- Zvoľte smer odsunutia Q214 tak, aby nástroj odišiel v smere od okraja otvoru

Parametre cyklu

- **Q200 Set-up clearance?** (inkrementálne): Vzdialenosť medzi hrotom nástroja a povrchom obrobku. Vstupný rozsah 0 až 99999,9999
- **Q249 Hĺbka zahĺbenia?** (inkrementálne): Vzdialenosť spodná hrana obrobku – dno zahĺbenia. Kladné znamienko vytvorí zahĺbenie v kladnom smere osi vretena. Vstupný rozsah –99999,9999 až 99999,9999
- **Q250 Hrúbka mat.?** (inkrementálne): Hrúbka obrobku. Vstupný rozsah 0,0001 až 99999,9999
- **Q251 Excentricita?** (inkrementálne): Hodnota vyosenia vrtnej tyče; nájdete v zozname údajov o nástroji. Vstupný rozsah 0,0001 až 99999,9999
- **Q252 Výška rez. hr.?** (inkrementálne): Vzdialenosť spodná hrana vrtnej tyče – hlavná rezná hrana; nájdete v zozname údajov o nástroji. Vstupný rozsah 0,0001 až 99999,9999
- **Q253 Polohovací posuv?**: Rýchlosť posuvu nástroja pri zanorení do obrobku, resp. pri vysúvaní z obrobku v mm/min. Vstupný rozsah 0 až 99999,9999 alternatívne **FMAX**, **FAUTO**
- **Q254 Posuv zahlbovania?**: Rýchlosť posuvu nástroja pri zahlbovaní v mm/min. Vstupný rozsah 0 až 99999,9999 alternatívne **FAUTO**, **FU**
- **Q255 Čas zotrvania v sekundách?**: Čas zotrvania na dne zahĺbenia v sekundách. Vstupný rozsah 0 až 3600,000
- **Q203 Súradnice povrchu obrobku?** (absolútne): Súradnice povrchu obrobku. Vstupný rozsah –99999,9999 až 99999,9999
- **Q204 2. Bezp. vzdialenosť?** (inkrementálne): Súradnice osi vretena, v ktorej nemôže dôjsť ku kolízii medzi nástrojom a obrobkom (upínacím prostriedkom). Vstupný rozsah 0 až 99999,9999

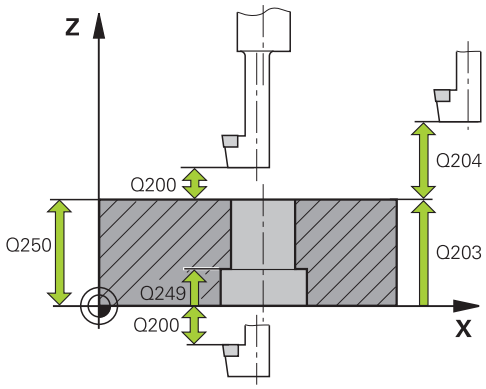

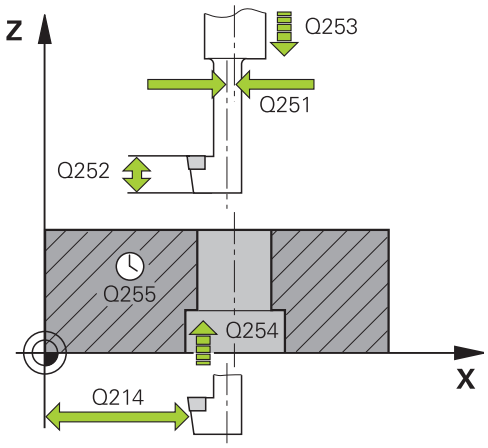

Príklad

11 CYCL DEF 204 SPATNE ZAHLBOVANIE	
Q200=2	;BEZP. VZDIALENOST
Q249=+5	;HLBKA ZAHLBENIA
Q250=20	;HRUBKA MAT.
Q251=3.5	;EXCENTRICITA

- **Q204 2. Bezp. vzdialenosť?** (inkrementálne): Súradnice osi vretena, v ktorej nemôže dôjsť ku kolízii medzi nástrojom a obrobkom (upínacím prostriedkom). Vstupný rozsah 0 až 99999,9999
- **Q214 Volný smer (0/1/2/3/4)?**: Určenie smeru, v ktorom má ovládanie posunúť nástroj o hodnotu vyosenia (po orientácii vretena); vloženie hodnoty 0 je neprípustné
  1: Odsunutie nástroja v zápornom smere hlavnej osi
  2: Odsunutie nástroja v zápornom smere vedľajšej osi
  3: Odsunutie nástroja v kladnom smere hlavnej osi
  4: Odsunutie nástroja v kladnom smere vedľajšej osi
- **Q336 Uhol pre orientáciu vretena?** (absolútne): Uhol, do ktorého ovládanie polohuje nástroj pred zanorením a pred vysunutím z otvoru. Vstupný rozsah -360,0000 až 360,0000

```
Q252=15     ;VYSKA REZ. HR.
Q253=750    ;POLOH. POSUV
Q254=200    ;POSUV ZAHLBOVANIA
Q255=0      ;CAS ZOTRV.
Q203=+20    ;SURAD. POVRCHU
Q204=50     ;2. BEZP. VZDIALENOST
Q214=1      ;SMER VOL. CHODU
Q336=0      ;UHOL VRETENA
```

13.8 UNIVERZÁLNE HĹBKOVÉ VŔTANIE (cyklus 205)

Priebeh cyklu

1 Ovládanie polohuje nástroj v osi vretena rýchloposuvom **FMAX** do zadanej bezpečnostnej vzdialenosti nad povrchom obrobku

2 Keď vložíte hlbší začiatočný bod, vykoná ovládanie definovaným polohovacím posuvom presun na bezpečnostnú vzdialenosť nad hlbší začiatočný bod

3 Nástroj vykoná vŕtanie so zadaným posuvom **F** až po prvú hĺbku prísuvu

4 Ak je nastavené lámanie triesky, odsunie ovládanie nástroj späť o zadanú hodnotu spätného posuvu. Ak pracujete bez lámania triesky, presunie ovládanie nástroj rýchloposuvom späť na bezpečnostnú vzdialenosť a následne opäť rýchloposuvom **FMAX** na zadanú predstavnú vzdialenosť nad prvú hĺbku prísuvu

5 Následne vŕta nástroj s posuvom až do ďalšej hĺbky prísuvu. Hĺbka prísuvu sa zmenšuje s každým prísuvom o redukčnú hodnotu – ak bolo zadané takéto nastavenie

6 Ovládanie opakuje tento postup (2 až 4), kým nedosiahne hĺbku vŕtania

7 Na dne otvoru nástroj zotrvá – ak bolo zadané takéto nastavenie – na uvoľnenie z rezu a po uplynutí času zotrvania sa prostredníctvom spätného posuvu presunie späť na bezpečnostnú vzdialenosť alebo 2 bezpečnostnú vzdialenosť. 2. bezpečnostná vzdialenosť **Q204** pôsobí až vtedy, keď je táto naprogramovaná väčšia ako bezpečnostná vzdialenosť **Q200**

Pri programovaní dbajte na nasledujúce pokyny!

Polohovací blok naprogramujte na začiatočnom bode (stred otvoru) roviny obrábania s korekciou polomeru **R0**.

Znamienko parametra cyklu Hĺbka stanovuje smer obrábania. Ak naprogramujete hodnotu hĺbky = 0, ovládanie cyklus nevykoná.

Ak zadáte predstavné vzdialenosti **Q258** rozdielne ako **Q259**, ovládanie rovnomerne upraví predstavnú vzdialenosť medzi prvým a posledným prísuvom.

Ak prostredníctvom **Q379** zadáte hlbší začiatočný bod, ovládanie zmení začiatočný bod pohybu prísuvu. Pohyby spätného posuvu ovládanie nezmení, vzťahujú sa na súradnicu povrchu obrobku.

UPOZORNENIE

Pozor, nebezpečenstvo kolízie!

Ak pri cykle vložíte kladnú hĺbku, vykoná ovládanie výpočet predpolohovania. Nástroj nabieha po osi nástroja rýchloposuvom do bezpečnostnej vzdialenosti **pod** úroveň povrchu obrobku!

- Vložiť zápornú hĺbku
- Prostredníctvom parametra stroja **displayDepthErr** (č. 201003) nastavíte, či má ovládanie pri vložení kladnej hĺbky zobraziť chybové hlásenie (on) alebo nie (off)

Parametre cyklu

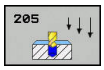

- **Q200 Set-up clearance?** (inkrementálne): Vzdialenosť medzi hrotom nástroja a povrchom obrobku. Vstupný rozsah 0 až 99999,9999
- **Q201 Hĺbka?** (inkrementálne): Vzdialenosť povrch obrobku – dno centrovania (hrot kužeľa vrtáka). Vstupný rozsah -99999,9999 až 99999,9999
- **Q206 Feed rate for plunging?**: Rýchlosť posuvu nástroja pri vŕtaní v mm/min Vstupný rozsah 0 až 99999,999 alternatívne **FAUTO**, **FU**
- **Q202 Hĺbka posuvu do rezu?** (inkrementálne): Rozmer, o ktorý sa má nástroj vždy prisunúť do záberu. Vstupný rozsah 0 až 99999,9999

  Hĺbka nemusí byť násobkom hĺbky prísuvu. Ovládanie nabehne v jednej operácii na hĺbku, ak:
  - je hĺbka prísuvu a konečná hĺbka rovnaká,
  - je hĺbka prísuvu väčšia ako hĺbka.
- **Q203 Súradnice povrchu obrobku?** (absolútne): Súradnice povrchu obrobku. Vstupný rozsah –99999,9999 až 99999,9999
- **Q204 2. Bezp. vzdialenosť?** (inkrementálne): Súradnice osi vretena, v ktorej nemôže dôjsť ku kolízii medzi nástrojom a obrobkom (upínacím prostriedkom). Vstupný rozsah 0 až 99999,9999
- **Q212 Redukčná hodnota?** (inkrementálne): Hodnota, o ktorú ovládanie zmenší hĺbku prísuvu **Q202**. Vstupný rozsah 0 až 99999,9999
- **Q205 Min. hĺbka prísuvu?** (inkrementálne): Ak ste zadali parameter **Q212 REDUKCNA HODNOTA**, obmedzí ovládanie prísuv na hodnotu v parametri **Q205**. Vstupný rozsah 0 až 99999,9999
- **Q258 Predst. vzd. hore?** (inkrementálne): Bezpečnostná vzdialenosť pri polohovaní rýchloposuvom, keď ovládanie odsunie nástroj po vysunutí z otvoru späť na aktuálnu hĺbku prísuvu. Vstupný rozsah 0 až 99999,9999
- **Q259 Predst. vzd. dole?** (inkrementálne): Bezpečnostná vzdialenosť pri polohovaní rýchloposuvom, keď ovládanie odsunie nástroj po vysunutí z otvoru späť na aktuálnu hĺbku prísuvu; hodnota pri poslednom prísuve. Vstupný rozsah 0 až 99999,9999

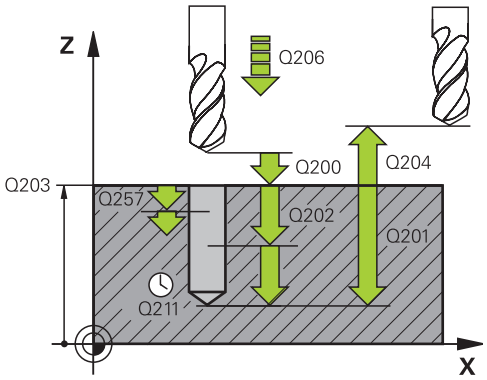

Príklad

```
11 CYCL DEF 205  UNIV. HLBK. VRTANIE
   Q200=2       ;BEZP. VZDIALENOST
   Q201=-80     ;HLBKA
   Q206=150     ;POS. PRISUVU DO HL.
   Q202=15      ;HLBKA PRISUVU
   Q203=+100    ;SURAD. POVRCHU
   Q204=50      ;2. BEZP. VZDIALENOST
   Q212=0.5     ;REDUKCNA HODNOTA
   Q205=3       ;MIN. HLBKA PRISUVU
   Q258=0.5     ;PREDST. VZD. HORE
   Q259=1       ;PREDST. VZD. DOLE
   Q257=5       ;HL. VRT. ZL. TRIES.
   Q256=0.2     ;SP PRI ZL. TR.
   Q211=0.25    ;CAS ZOTRVANIA DOLE
   Q379=7.5     ;VYCHODZI BOD
   Q253=750     ;POLOH. POSUV
   Q208=9999    ;POSUV SPAT
   Q395=0       ;HLBKA REFERENCIE
```

- **Q257 Hĺbka vŕt. po zl. tr.?** (inkrementálne): Prísuv, po ktorom ovládanie vykoná lámanie triesky. Ak zadáte hodnotu 0, lámanie triesky sa nevykoná. Vstupný rozsah 0 až 99999,9999
- **Q256 Späť. poh. pri zlom. tr.?** (inkrementálne): Hodnota, o ktorú ovládanie odsunie nástroj späť pri lámaní triesky. Vstupný rozsah 0,000 až 99999,999
- **Q211 Čas zotrv. dole?**: Čas v sekundách, ktorý nástroj zotrvá na dne otvoru. Vstupný rozsah 0 až 3600,0000
- **Q379 Hlbší vých. bod?** (inkrementálne vzhľadom na parameter **Q203 SURAD. POVRCHU**, zohľadňuje parameter **Q200**): Začiatočný bod samotného vŕtania. Ovládanie vykoná pomocou parametra **Q253 POLOH. POSUV** posuv o hodnotu **Q200 BEZP. VZDIALENOST** nad hlbší začiatočný bod. Vstupný rozsah 0 až 99999,9999
- **Q253 Polohovací posuv?**: Definuje rýchlosť posuvu nástroja pri opätovnom nábehu na parameter **Q201 HLBKA** po parametri **Q256 SP PRI ZL. TR.**. Tento posuv sa okrem toho aktivuje pri polohovaní nástroja na parameter **Q379 VYCHODZI BOD** (nerovná sa 0). Zadanie údajov v mm/min. Vstupný rozsah 0 až 99999,9999 alternatívne **FMAX**, **FAUTO**
- **Q208 Posuv späť?**: Rýchlosť posuvu nástroja pri vysúvaní po obrábaní v mm/min. Ak zadáte **Q208**=0, ovládanie odsunie nástroj s posuvom **Q206**. Vstupný rozsah 0 až 99999,9999, alternatívne **FMAX, FAUTO**
- **Q395 Priemer ako referencia (0/1)?**: Výber, či sa vložená hĺbka vzťahuje na hrot nástroja alebo na valcovú časť nástroja. Ak má ovládanie vzťahovať hĺbku na valcovú časť nástroja, musíte v stĺpci **T-ANGLE** v tabuľke nástrojov TOOL.T definovať vrcholový uhol nástroja.
  0 = hĺbka sa vzťahuje na hrot nástroja
  1 = hĺbka sa vzťahuje na valcovú časť nástroja

Priebeh polohovania pri práci s Q379

Predovšetkým pri práci s veľmi dlhými vrtákmi, ako sú napr. jednobritové vrtáky alebo veľmi dlhé špirálové vrtáky, je potrebné dodržiavať určité body. Veľmi rozhodujúca je poloha, na ktorej sa vreteno zapína. Keď chýba potrebné vedenie nástroja, môže pri nadmerne dlhých vrtákoch nastať zlomenie nástroja.

Preto sa odporúča práca s parametrom **VYCHODZI BOD Q379**. Pomocou tohto parametra môžete ovplyvniť polohu, na ktorej ovládanie zapína vreteno.

Začiatok vŕtania

Parameter **VYCHODZI BOD Q379** pritom zohľadní **SURAD. POVRCHU Q203** a parameter **BEZP. VZDIALENOST Q200**. To, v akej súvislosti sú parametre, a ako sa vypočíta začiatočná poloha, ozrejmí nasledujúci príklad:

VYCHODZI BOD Q379=0

- Ovládanie zapne vreteno na **BEZP. VZDIALENOST Q200** nad **SURAD. POVRCHU Q203**

VYCHODZI BOD Q379>0

Začiatok vŕtania je na určitej hodnote nad hlbším začiatočným bodom Q379. Táto hodnota sa vypočíta: **0,2 x Q379** Ak je výsledok tohto výpočtu väčší ako Q200, tak je hodnota vždy Q200.

Príklad:

- **SURAD. POVRCHU Q203** =0
- **BEZP. VZDIALENOST Q200** =2
- **VYCHODZI BOD Q379** =2
- Začiatok vŕtania sa vypočíta: 0,2 x Q379=0,2*2=0,4; začiatok vŕtania je 0,4 mm/palec nad hlbším začiatočným bodom. Ak je teda hlbší začiatočný bod na -2, spustí ovládanie proces vŕtania pri -1,6 mm

  V nasledujúcej tabuľke sú uvedené rôzne príklady, ako sa vypočíta začiatok vŕtania:

Začiatok vŕtania pri hlbšom začiatočnom bode

Q200	Q379	Q203	Poloha, na ktorú sa predpolohuje s FMAX	Faktor 0,2 * Q379	Začiatok vŕtania
2	2	0	2	0,2*2=0,4	-1,6
2	5	0	2	0,2*5=1	-4
2	10	0	2	0,2*10=2	-8
2	25	0	2	0,2*25=5 (Q200=2, 5>2, preto sa použije hodnota 2.)	-23
2	100	0	2	0,2*100=20 (Q200=2, 20>2, preto sa použije hodnota 2.)	-98
5	2	0	5	0,2*2=0,4	-1,6
5	5	0	5	0,2*5=1	-4
5	10	0	5	0,2*10=2	-8
5	25	0	5	0,2*25=5	-20
5	100	0	5	0,2*100=20 (Q200=5, 20>5, preto sa použije hodnota 5.)	-95
20	2	0	20	0,2*2=0,4	-1,6
20	5	0	20	0,2*5=1	-4
20	10	0	20	0,2*10=2	-8
20	25	0	20	0,2*25=5	-20
20	100	0	20	0,2*100=20	-80

Odstraňovanie triesok

Aj bod, na ktorom ovládanie vykonáva odstraňovanie triesok, je dôležitý pri práci s veľmi dlhými nástrojmi. Poloha odsunu pri odstraňovaní triesok nemusí byť v polohe začiatku vŕtania. S definovanou polohou na odstraňovanie triesok je možné zabezpečiť, že vrták zostane vo vedení.

VYCHODZI BOD Q379=0

- Odstraňovanie triesok sa uskutoční na **BEZP. VZDIALENOST Q200** nad **SURAD. POVRCHU Q203**

VYCHODZI BOD Q379>0

Odstraňovanie triesok sa vykonáva na určitej hodnote nad hlbším začiatočným bodom Q379. Táto hodnota sa vypočíta: **0,8 x Q379** Ak je výsledok tohto výpočtu väčší ako Q200, tak je hodnota vždy Q200.

Príklad:

- **SURAD. POVRCHU Q203** =0
- **BEZP. VZDIALENOST Q200** =2
- **VYCHODZI BOD Q379** =2
- Poloha na odstraňovanie triesok sa vypočíta: 0,8 x Q379=0,8*2=1,6; poloha na odstraňovanie triesok je 1,6 mm/palec nad hlbším začiatočným bodom. Ak je teda hlbší začiatočný bod na -2, presunie sa ovládanie na odstránenie triesok na -0,4.

  V nasledujúcej tabuľke sú uvedené rôzne príklady, ako sa vypočíta poloha na odstránenie triesok (poloha odsunu):

Poloha na odstránenie triesok (poloha odsunu) pri hlbšom začiatočnom bode

Q200	Q379	Q203	Poloha, na ktorú sa predpolohuje s FMAX	Faktor 0,8 * Q379	Poloha odsunu
2	2	0	2	0,8*2=1,6	-0,4
2	5	0	2	0,8*5=4	-3
2	10	0	2	0,8*10=8 (Q200=2, 8>2, preto sa použije hodnota 2.)	-8
2	25	0	2	0,8*25=20 (Q200=2, 20>2, preto sa použije hodnota 2.)	-23
2	100	0	2	0,8*100=80 (Q200=2, 80>2, preto sa použije hodnota 2.)	-98
5	2	0	5	0,8*2=1,6	-0,4
5	5	0	5	0,8*5=4	-1
5	10	0	5	0,8*10=8 (Q200=5, 8>5, preto sa použije hodnota 5.)	-5
5	25	0	5	0,8*25=20 (Q200=5, 20>5, preto sa použije hodnota 5.)	-20
5	100	0	5	0,8*100=80 (Q200=5, 80>5, preto sa použije hodnota 5.)	-95
20	2	0	20	0,8*2=1,6	-1,6
20	5	0	20	0,8*5=4	-4
20	10	0	20	0,8*10=8	-8
20	25	0	20	0,8*25=20	-20
20	100	0	20	0,8*100=80 (Q200=20, 80>20, preto sa použije hodnota 20.)	-80

13.9 JEDNOBRITOVÉ VŔTANIE (cyklus 241)

Priebeh cyklu

1 Ovládanie polohuje nástroj po osi vretena rýchloposuvom **FMAX** do zadanej **Sicherheitsabstand Q200** nad **SURAD. POVRCHU Q203**
2 V závislosti od "Priebeh polohovania pri práci s Q379", Strana 343 zapne ovládanie otáčky vretena buď na **Sicherheitsabstand Q200**, alebo na určitú hodnotu nad povrchom súradníc. pozrite si Strana 343
3 Ovládanie vykoná pohyb zasunutia vždy v smere otáčania definovaného v cykle s vretenom otáčajúcim sa doprava, doľava alebo stojacim
4 Nástroj vŕta s posuvom **F** až po hĺbku vŕtania alebo keď ste nastavili menšiu hodnotu prísuvu, po hĺbku prísuvu. Hĺbka prísuvu sa zmenšuje s každým prísuvom o redukčnú hodnotu. Keď ste nastavili hĺbku zotrvania, zníži ovládanie posuv po dosiahnutí hĺbky zotrvania o faktor posuvu
5 Na dne otvoru nástroj zotrvá – ak bolo vykonané takéto nastavenie – na uvoľnenie z rezu
6 Ovládanie opakuje tento postup (4 až 5), kým nedosiahne hĺbku vŕtania
7 Keď ovládanie dosiahne hĺbku vŕtania, vypne sa chladiaca kvapalina. Ako aj otáčky na hodnotu, ktorá je definovaná v Q427 **POCET OT. VYS./ZAS.**
8 Ovládanie polohuje nástroj spätným posuvom na polohu odsunu. Akú hodnotu má poloha odsunu vo vašom prípade, nájdete v nasledujúcom dokumente: pozrite si Strana 343
9 Ak ste vložili 2. bezpečnostnú vzdialenosť, ovládanie na ňu odsunie nástroj rýchloposuvom **FMAX**

Pri programovaní dbajte na nasledujúce pokyny!

Polohovací blok naprogramujte na začiatočnom bode (stred otvoru) roviny obrábania s korekciou polomeru **R0**.

Znamienko parametra cyklu Hĺbka stanovuje smer obrábania. Ak naprogramujete hodnotu hĺbky = 0, ovládanie cyklus nevykoná.

UPOZORNENIE

Pozor, nebezpečenstvo kolízie!

Ak pri cykle vložíte kladnú hĺbku, vykoná ovládanie výpočet predpolohovania. Nástroj nabieha po osi nástroja rýchloposuvom do bezpečnostnej vzdialenosti **pod** úroveň povrchu obrobku!

- Vložiť zápornú hĺbku
- Prostredníctvom parametra stroja **displayDepthErr** (č. 201003) nastavíte, či má ovládanie pri vložení kladnej hĺbky zobraziť chybové hlásenie (on) alebo nie (off)

Parametre cyklu

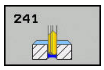

- **Q200 Set-up clearance?** (inkrementálne): Vzdialenosť hrot nástroja – **Q203 SURAD. POVRCHU**. Vstupný rozsah 0 až 99999,9999
- **Q201 Hĺbka?** (inkrementálne): Vzdialenosť **Q203 SURAD. POVRCHU** – dno otvoru. Vstupný rozsah -99999,9999 až 99999,9999
- **Q206 Feed rate for plunging?**: Rýchlosť posuvu nástroja pri vŕtaní v mm/min Vstupný rozsah 0 až 99999,999 alternatívne **FAUTO**, **FU**
- **Q211 Čas zotrv. dole?**: Čas v sekundách, ktorý nástroj zotrvá na dne otvoru. Vstupný rozsah 0 až 3600,0000
- **Q203 Súradnice povrchu obrobku?** (absolútne): Vzdialenosť po nulový bod obrobku. Vstupný rozsah -99999,9999 až 99999,9999
- **Q204 2. Bezp. vzdialenosť?** (inkrementálne): Súradnice osi vretena, v ktorej nemôže dôjsť ku kolízii medzi nástrojom a obrobkom (upínacím prostriedkom). Vstupný rozsah 0 až 99999,9999
- **Q379 Hlbší vých. bod?** (inkrementálne vzhľadom na parameter **Q203 SURAD. POVRCHU**, zohľadňuje parameter **Q200**): Začiatočný bod samotného vŕtania. Ovládanie vykoná pomocou parametra **Q253 POLOH. POSUV** posuv o hodnotu **Q200 BEZP. VZDIALENOST** nad hlbší začiatočný bod. Vstupný rozsah 0 až 99999,9999
- **Q253 Polohovací posuv?**: Definuje rýchlosť posuvu nástroja pri opätovnom nábehu na parameter **Q201 HLBKA** po parametri **Q256 SP PRI ZL. TR.**. Tento posuv sa okrem toho aktivuje pri polohovaní nástroja na parameter **Q379 VYCHODZI BOD** (nerovná sa 0). Zadanie údajov v mm/min. Vstupný rozsah 0 až 99999,9999 alternatívne **FMAX**, **FAUTO**
- **Q208 Posuv späť?**: Rýchlosť posuvu nástroja pri vysúvaní z otvoru v mm/min. Ak vložíte **Q208** = 0, vysunie ovládanie nástroj pomocou parametra **Q206 POS. PRISUVU DO HL.**. Vstupný rozsah 0 až 99999,999, alternatívne **FMAX**, **FAUTO**
- **Q426 Smer ot. vys./zasunúť (3/4/5)?**: Smer otáčania, ktorým sa má nástroj otáčať pri zasúvaní do otvoru a pri vysúvaní z otvoru. Vstup:
  3: Otáčanie vretena s M3
  4: Otáčanie vretena s M4
  5: Pohyb so stojacim vretenom

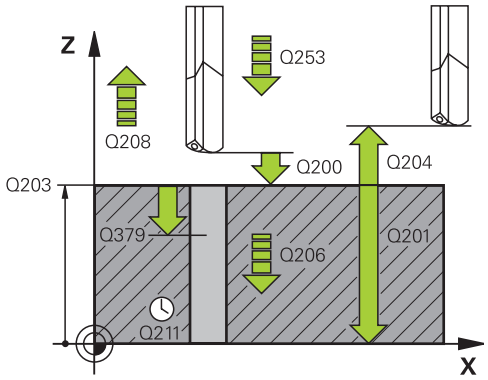

Príklad

11 CYCL DEF 241 JEDNOBRITOVE VRTANIE	
Q200=2	;BEZP. VZDIALENOST
Q201=-80	;HLBKA
Q206=150	;POS. PRISUVU DO HL.
Q211=0.25	;CAS ZOTRVANIA DOLE
Q203=+100	;SURAD. POVRCHU
Q204=50	;2. BEZP. VZDIALENOST
Q379=7.5	;VYCHODZI BOD
Q253=750	;POLOH. POSUV
Q208=1000	;POSUV SPAT
Q426=3	;SMER OT. VRET.
Q427=25	;POCET OT. VYS./ZAS.
Q428=500	;POCET OTACOK VRT.
Q429=8	;CHLADENIE ZAP.
Q430=9	;CHLADENIE VYP.
Q435=0	;HLBKA ZOTRVANIA
Q401=100	;FAKTOR POSUVU
Q202=9999	;MAX. HLBKA ZABERU
Q212=0	;REDUKCNA HODNOTA
Q205=0	;MIN. HLBKA PRISUVU

- **Q427 Počet otáčok vret. vys./zasunúť?**: Otáčky, ktorými sa má nástroj otáčať pri zasúvaní do otvoru a pri vysúvaní z otvoru. Vstupný rozsah 0 až 99999
- **Q428 Otáčky vretena vŕtania?**: Otáčky, ktorými má nástroj vykonávať vŕtanie. Vstupný rozsah 0 až 99999
- **Q429 M-Fkc. Chl. kvap. ZAP?**: Prídavná funkcia M na zapnutie chladiacej kvapaliny. Ovládanie zapne chladiacu kvapalinu, keď sa nástroj nachádza v otvore v polohe **Q379 VYCHODZI BOD**. Vstupný rozsah 0 až 999
- **Q430 M-Fkc. Chl. kvap. VYP?**: Prídavná funkcia M na vypnutie chladiacej kvapaliny. Ovládanie vypne chladiacu kvapalinu, keď sa nástroj nachádza v polohe **Q201 HLBKA**. Vstupný rozsah 0 až 999
- **Q435 Hĺbka zotrvania?** (inkrementálne): Súradnice osi vretena, na ktorej má nástroj zotrvať. Funkcia nie je aktívna pri vložení hodnoty 0 (štandardné nastavenie). Použitie: Pri výrobe priechodných dier je pri niektorých nástrojoch potrebný krátky čas zotrvania na dne vŕtaného otvoru pred vysunutím na dopravenie triesok nahor. Definujte menšiu hodnotu, ako je **Q201 HLBKA**, vstupný rozsah 0 až 99999,9999
- **Q401 Faktor posuvu v %?**: Faktor, o ktorý ovládanie zníži posuv po dosiahnutí polohy **Q435 HLBKA ZOTRVANIA**. Vstupný rozsah 0 až 100
- **Q202 Max. hĺbka záberu?** (inkrementálne): Rozmer, o ktorý sa má nástroj vždy prisunúť do záberu. Parameter **Q201 HLBKA** nemusí byť násobkom parametra **Q202**. Vstupný rozsah 0 až 99999,9999
- **Q212 Redukčná hodnota?** (inkrementálne): Hodnota, o ktorý ovládanie zníži **Q202 Hĺbka prísuvu** po každom prísuve. Vstupný rozsah 0 až 99999,9999
- **Q205 Min. hĺbka prísuvu?** (inkrementálne): Ak ste zadali parameter **Q212 REDUKCNA HODNOTA**, obmedzí ovládanie prísuv na hodnotu v parametri **Q205**. Vstupný rozsah 0 až 99999,9999

Priebeh polohovania pri práci s Q379

Predovšetkým pri práci s veľmi dlhými vrtákmi, ako sú napr. jednobritové vrtáky alebo veľmi dlhé špirálové vrtáky, je potrebné dodržiavať určité body. Veľmi rozhodujúca je poloha, na ktorej sa vreteno zapína. Keď chýba potrebné vedenie nástroja, môže pri nadmerne dlhých vrtákoch nastať zlomenie nástroja.

Preto sa odporúča práca s parametrom **VYCHODZI BOD Q379**. Pomocou tohto parametra môžete ovplyvniť polohu, na ktorej ovládanie zapína vreteno.

Začiatok vŕtania

Parameter **VYCHODZI BOD Q379** pritom zohľadní **SURAD. POVRCHU Q203** a parameter **BEZP. VZDIALENOST Q200**. To, v akej súvislosti sú parametre, a ako sa vypočíta začiatočná poloha, ozrejmí nasledujúci príklad:

VYCHODZI BOD Q379=0

- Ovládanie zapne vreteno na **BEZP. VZDIALENOST Q200** nad **SURAD. POVRCHU Q203**

VYCHODZI BOD Q379>0

Začiatok vŕtania je na určitej hodnote nad hlbším začiatočným bodom Q379. Táto hodnota sa vypočíta: **0,2 x Q379** Ak je výsledok tohto výpočtu väčší ako Q200, tak je hodnota vždy Q200.

Príklad:

- **SURAD. POVRCHU Q203** =0
- **BEZP. VZDIALENOST Q200** =2
- **VYCHODZI BOD Q379** =2
- Začiatok vŕtania sa vypočíta: 0,2 x Q379=0,2*2=0,4; začiatok vŕtania je 0,4 mm/palec nad hlbším začiatočným bodom. Ak je teda hlbší začiatočný bod na -2, spustí ovládanie proces vŕtania pri -1,6 mm

V nasledujúcej tabuľke sú uvedené rôzne príklady, ako sa vypočíta začiatok vŕtania:

Začiatok vŕtania pri hlbšom začiatočnom bode

Q200	Q379	Q203	Poloha, na ktorú sa predpolohuje s FMAX	Faktor 0,2 * Q379	Začiatok vŕtania
2	2	0	2	0,2*2=0,4	-1,6
2	5	0	2	0,2*5=1	-4
2	10	0	2	0,2*10=2	-8
2	25	0	2	0,2*25=5 (Q200=2, 5>2, preto sa použije hodnota 2.)	-23
2	100	0	2	0,2*100=20 (Q200=2, 20>2, preto sa použije hodnota 2.)	-98
5	2	0	5	0,2*2=0,4	-1,6
5	5	0	5	0,2*5=1	-4
5	10	0	5	0,2*10=2	-8
5	25	0	5	0,2*25=5	-20
5	100	0	5	0,2*100=20 (Q200=5, 20>5, preto sa použije hodnota 5.)	-95
20	2	0	20	0,2*2=0,4	-1,6
20	5	0	20	0,2*5=1	-4
20	10	0	20	0,2*10=2	-8
20	25	0	20	0,2*25=5	-20
20	100	0	20	0,2*100=20	-80

Odstraňovanie triesok

Aj bod, na ktorom ovládanie vykonáva odstraňovanie triesok, je dôležitý pri práci s veľmi dlhými nástrojmi. Poloha odsunu pri odstraňovaní triesok nemusí byť v polohe začiatku vŕtania. S definovanou polohou na odstraňovanie triesok je možné zabezpečiť, že vrták zostane vo vedení.

VYCHODZI BOD Q379=0

- Odstraňovanie triesok sa uskutoční na **BEZP. VZDIALENOST Q200** nad **SURAD. POVRCHU Q203**

VYCHODZI BOD Q379>0

Odstraňovanie triesok sa vykonáva na určitej hodnote nad hlbším začiatočným bodom Q379. Táto hodnota sa vypočíta: **0,8 x Q379** Ak je výsledok tohto výpočtu väčší ako Q200, tak je hodnota vždy Q200.

Príklad:

- **SURAD. POVRCHU Q203** =0
- **BEZP. VZDIALENOST Q200** =2
- **VYCHODZI BOD Q379** =2
- Poloha na odstraňovanie triesok sa vypočíta: 0,8 x Q379=0,8*2=1,6; poloha na odstraňovanie triesok je 1,6 mm/palec nad hlbším začiatočným bodom. Ak je teda hlbší začiatočný bod na -2, presunie sa ovládanie na odstránenie triesok na -0,4.

  V nasledujúcej tabuľke sú uvedené rôzne príklady, ako sa vypočíta poloha na odstránenie triesok (poloha odsunu):

Poloha na odstránenie triesok (poloha odsunu) pri hlbšom začiatočnom bode

Q200	Q379	Q203	Poloha, na ktorú sa predpolohuje s FMAX	Faktor 0,8 * Q379	Poloha odsunu
2	2	0	2	0,8*2=1,6	-0,4
2	5	0	2	0,8*5=4	-3
2	10	0	2	0,8*10=8 (Q200=2, 8>2, preto sa použije hodnota 2.)	-8
2	25	0	2	0,8*25=20 (Q200=2, 20>2, preto sa použije hodnota 2.)	-23
2	100	0	2	0,8*100=80 (Q200=2, 80>2, preto sa použije hodnota 2.)	-98
5	2	0	5	0,8*2=1,6	-0,4
5	5	0	5	0,8*5=4	-1
5	10	0	5	0,8*10=8 (Q200=5, 8>5, preto sa použije hodnota 5.)	-5
5	25	0	5	0,8*25=20 (Q200=5, 20>5, preto sa použije hodnota 5.)	-20
5	100	0	5	0,8*100=80 (Q200=5, 80>5, preto sa použije hodnota 5.)	-95
20	2	0	20	0,8*2=1,6	-1,6
20	5	0	20	0,8*5=4	-4
20	10	0	20	0,8*10=8	-8
20	25	0	20	0,8*25=20	-20
20	100	0	20	0,8*100=80 (Q200=20, 80>20, preto sa použije hodnota 20.)	-80

13.10 Príklady programovania

Príklad: Vŕtacie cykly

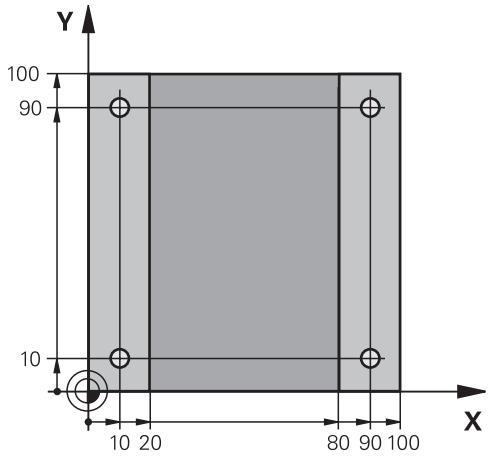

0 BEGIN PGM C200 MM	
1 BLK FORM 0.1 Z X+0 Y+0 Z-20	Definícia polotovaru
2 BLK FORM 0.2 X+100 Y+100 Z+0	
3 TOOL CALL 1 Z S4500	Vyvolanie nástroja (polomer nástroja 3)
4 Z+250 R0 FMAX	Odsunutie nástroja
5 CYCL DEF 200 VRTANIE	Definícia cyklu
Q200=2 ;BEZP. VZDIALENOST	
Q201=-15 ;HLBKA	
Q206=250 ;POS. PRISUVU DO HL.	
Q202=5 ;HLBKA PRISUVU	
Q210=0 ;CAS ZOTRVANIA HORE	
Q203=-10 ;SURAD. POVRCHU	
Q204=20 ;2. BEZP. VZDIALENOST	
Q211=0.2 ;CAS ZOTRVANIA DOLE	
Q395=0 ;HLBKA REFERENCIE	
6 X+10 R0 FMAX M3	Posuv do otvoru 1, zapnutie vretena
7 Y+10 R0 FMAX M99	Posuv do otvoru 1, vyvolanie cyklu
8 X+90 R0 FMAX M99	Posuv do otvoru 2, vyvolanie cyklu
9 Y+90 R0 FMAX M99	Posuv do otvoru 3, vyvolanie cyklu
10 X+10 R0 FMAX M99	Posuv do otvoru 4, vyvolanie cyklu
11 Z+250 R0 FMAX M2	Odsunutie nástroja, koniec programu
12 END PGM C200 MM	

Príklad: Vŕtacie cykly používajte v spojení s PATTERN DEF

Súradnice vŕtania sú uložené v definícii vzoru PATTERN DEF POS. Súradnice vŕtania sa vyvolávajú z ovládania pomocou CYCL CALL PAT.

Polomery nástrojov sú navolené tak, aby boli v testovacej grafike viditeľné všetky pracovné operácie.

Priebeh programu

- Centrovanie (polomer nástroja 4)
- Vŕtanie (polomer nástroja 2,4)
- Rezanie vnútorného závitu (polomer nástroja 3)
  Ďalšie informácie: "Základy", Strana 318

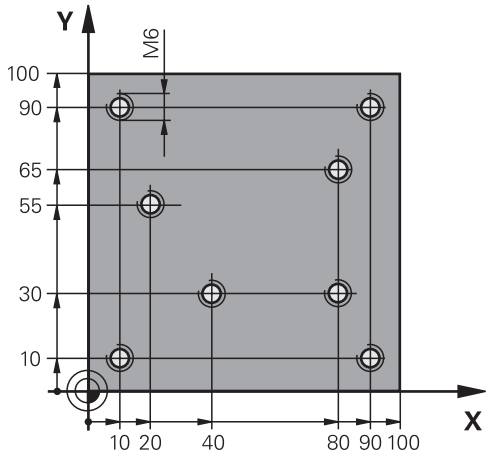

0 BEGIN PGM 1 MM	
1 BLK FORM 0.1 Z X+0 Y+0 Z-20	Definícia polotovaru
2 BLK FORM 0.2 X+100 Y+100 Y+0	
3 TOOL CALL 1 Z S5000	Vyvolanie nástroja – centrovací nástroj (polomer nástroja 4)
4 Z+50 R0 FMAX	Presunutie nástroja do bezpečnej výšky
5 PATTERN DEF	Definícia všetkých vŕtacích polôh v bodovom rastri
POS1(X+10 Y+10 Z+0)	
POS2(X+40 Y+30 Z+0)	
POS3(X+20 Y+55 Z+0)	
POS4(X+10 Y+90 Z+0)	
POS5(X+90 Y+90 Z+0)	
POS6(X+80 Y+65 Z+0)	
POS7(X+80 Y+30 Z+0)	
POS8(X+90 Y+10 Z+0)	
6 CYCL DEF 240 CENTROVAT	Definovanie cyklu centrovania
Q200=2 ;BEZP. VZDIALENOST	
Q343=0 ;VYBER HLBKY/PRIEMERU	
Q201=-2 ;HLBKA	
Q344=-10 ;PRIEMER	
Q206=150 ;POS. PRISUVU DO HL.	
Q211=0 ;CAS ZOTRVANIA DOLE	
Q203=+0 ;SURAD. POVRCHU	
Q204=10 ;2. BEZP. VZDIALENOST	
7 GLOBAL DEF 125 POLOHOVANIE	S touto funkciou polohuje ovládanie pri CYCL CALL PAT medzi bodmi na 2. bezpečnostnej vzdialenosti. Táto funkcia zostane účinná až po M30.
Q345=+1 ;VYBER VYSKY POLOH.	
7 CYCL CALL PAT F5000 M13	Vyvolanie cyklu v spojení s rastrom bodov

8 Z+100 R0 FMAX	Odsunutie nástroja
9 TOOL CALL 2 Z S5000	Vyvolanie nástroja – vrták (polomer nástroja 2,4)
10 Z+50 R0 F5000	Presunutie nástroja do bezpečnej výšky
11 CYCL DEF 200 VRTANIE	Definícia cyklu vŕtania
Q200=2 ;BEZP. VZDIALENOST	
Q201=-25 ;HLBKA	
Q206=150 ;POS. PRISUVU DO HL.	
Q202=5 ;HLBKA PRISUVU	
Q210=0 ;CAS ZOTRVANIA HORE	
Q203=+0 ;SURAD. POVRCHU	
Q204=10 ;2. BEZP. VZDIALENOST	
Q211=0.2 ;CAS ZOTRVANIA DOLE	
Q395=0 ;HLBKA REFERENCIE	
12 CYCL CALL PAT F500 M13	Vyvolanie cyklu v spojení s rastrom bodov
13 Z+100 R0 FMAX	Odsunutie nástroja
14 TOOL CALL Z S200	Vyvolanie nástroja – závitník (polomer nástroja 3)
15 Z+50 R0 FMAX	Presunutie nástroja do bezpečnej výšky
16 CYCL DEF 206 VRTANIE ZAVITOV	Definícia cyklu rezania vnútorného závitu
Q200=2 ;BEZP. VZDIALENOST	
Q201=-25 ;HLBKA ZAVITU	
Q206=150 ;POS. PRISUVU DO HL.	
Q211=0 ;CAS ZOTRVANIA DOLE	
Q203=+0 ;SURAD. POVRCHU	
Q204=10 ;2. BEZP. VZDIALENOST	
17 CYCL CALL PAT F5000 M13	Vyvolanie cyklu v spojení s rastrom bodov
18 Z+100 R0 FMAX M2	Odsunutie nástroja, koniec programu
19 END PGM 1 MM	

13.11 REZANIE VNUTORNEHO ZAVITU s vyrovnávacou hlavou (cyklus 206)

Priebeh cyklu

1 Ovládanie polohuje nástroj v osi vretena rýchloposuvom **FMAX** do zadanej bezpečnostnej vzdialenosti nad povrchom obrobku
2 Nástroj nabehne v jednej operácii na hĺbku vŕtania
3 Potom sa zmení smer otáčania vretena a nástroj sa po čase zotrvania vráti späť na bezpečnostnú vzdialenosť. Ak ste vložili 2. bezpečnostnú vzdialenosť, ovládanie na ňu odsunie nástroj rýchloposuvom **FMAX**
4 V bezpečnostnej vzdialenosti sa smer otáčania vretena vráti do pôvodného stavu

Pri programovaní dbajte na nasledujúce pokyny!

Polohovací blok naprogramujte na začiatočnom bode (stred otvoru) roviny obrábania s korekciou polomeru **R0**.

Znamienko parametra cyklu Hĺbka stanovuje smer obrábania. Ak naprogramujete hodnotu hĺbky = 0, ovládanie cyklus nevykoná.

Nástroj musí byť upnutý vo vyrovnávacej hlave na vyrovnávanie dĺžky. Vyrovnávacia hlava na vyrovnávanie dĺžky kompenzuje počas obrábania odchýlky posuvu a otáčok.

Pre pravotočivý závit aktivujete vreteno pomocou **M3**, pre ľavotočivý závit pomocou **M4**.

Existuje možnosť nastaviť pomocou parametra **CfgThreadSpindle** (Nr. 113600) nasledovné:

- **sourceOverride** (č. 113603): Potenciometer vretena (korekcia posuvu nie je aktívna) a FeedPotentiometer (korekcia otáčok nie je aktívna): Ovládanie následne príslušne prispôsobí otáčky.
- **thrdWaitingTime** (Nr. 113601): Tento čas sa čaká na dne závitu po zastavení vretena
- **thrdPreSwitch** (č. 113602): Vreteno sa zastaví o tento čas pred dosiahnutím dna závitu

Potenciometer otáčok vretena nie je aktívny.

Ak v tabuľke nástrojov zapíšete do stĺpca **Pitch** stúpanie závitu závitníka, porovná ovládanie stúpanie závitu z tabuľky nástrojov so stúpaním závitu definovaným v cykle. Pri rozdielnych hodnotách vygeneruje ovládanie chybové hlásenie. V cykle 206 vypočíta ovládanie stúpanie závitu na základe naprogramovaných otáčok a posuvu definovaného v cykle.

UPOZORNENIE

Pozor, nebezpečenstvo kolízie!

Ak pri cykle vložíte kladnú hĺbku, vykoná ovládanie výpočet predpolohovania. Nástroj nabieha po osi nástroja rýchloposuvom do bezpečnostnej vzdialenosti **pod** úroveň povrchu obrobku!

- Vložiť zápornú hĺbku
- Prostredníctvom parametra stroja **displayDepthErr** (č. 201003) nastavíte, či má ovládanie pri vložení kladnej hĺbky zobraziť chybové hlásenie (on) alebo nie (off)

Parametre cyklu

- **Q200 Set-up clearance?** (inkrementálne): Vzdialenosť medzi hrotom nástroja a povrchom obrobku. Vstupný rozsah 0 až 99999,9999

Orientačná hodnota: 4 x stúpanie závitu.

- **Q201 HÍbka závitu?** (inkrementálne): Vzdialenosť medzi povrchom obrobku a dnom závitu. Vstupný rozsah –99999,9999 až 99999,9999
- **Q206 Feed rate for plunging?**: Rýchlosť posuvu nástroja pri rezaní vnútorného závitu. Vstupný rozsah 0 až 99999,999 alternatívne **FAUTO**
- **Q211 Čas zotrv. dole?**: Zadajte hodnotu rozsahu 0 až 0,5 sekundy, aby ste predišli zaklineniu nástroja pri jeho návrate. Vstupný rozsah 0 až 3600,0000
- **Q203 Súradnice povrchu obrobku?** (absolútne): Súradnice povrchu obrobku. Vstupný rozsah –99999,9999 až 99999,9999
- **Q204 2. Bezp. vzdialenosť?** (inkrementálne): Súradnice osi vretena, v ktorej nemôže dôjsť ku kolízii medzi nástrojom a obrobkom (upínacím prostriedkom). Vstupný rozsah 0 až 99999,9999

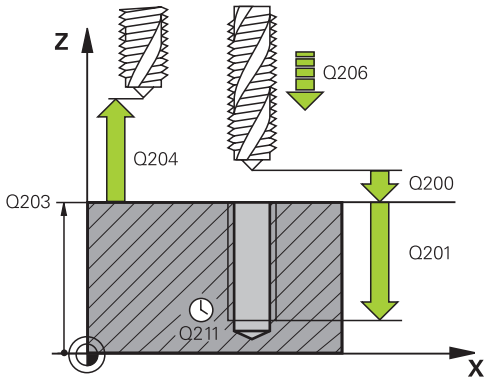

Príklad

25 CYCL DEF 206 VRTANIE ZAVITOV NEU	
Q200=2	;BEZP. VZDIALENOST
Q201=-20	;HLBKA ZAVITU
Q206=150	;POS. PRISUVU DO HL.
Q211=0.25	;CAS ZOTRVANIA DOLE
Q203=+25	;SURAD. POVRCHU
Q204=50	;2. BEZP. VZDIALENOST

Stanovenie posuvu: F = S x p

F: posuv (v mm/min)

S: Otáčky vretena (ot./min)

p: stúpanie závitu (v mm)

Odsunutie pri prerušení programu

Ak počas rezania vnútorného závitu stlačíte tlačidlo **Stop NC**, zobrazí ovládanie softvérové tlačidlo, ktoré vám umožní vysunutie nástroja zo záberu.

13.12 REZANIE VNÚT. ZÁVITU bez vyrovnávacej hlavy GS (cyklus 207)

Priebeh cyklu

Ovládanie vykoná rezanie závitu buď v jednej, alebo vo viacerých operáciách bez použitia vyrovnávacej hlavy na vyrovnávanie dĺžky.

1 Ovládanie polohuje nástroj v osi vretena rýchloposuvom **FMAX** do zadanej bezpečnostnej vzdialenosti nad povrchom obrobku
2 Nástroj nabehne v jednej operácii na hĺbku vŕtania
3 Potom sa zmení smer otáčania vretena a nástroj sa vráti späť z otvoru na bezpečnostnú vzdialenosť. Ak ste vložili 2. bezpečnostnú vzdialenosť, ovládanie na ňu odsunie nástroj rýchloposuvom **FMAX**
4 Ovládanie zastaví vreteno v bezpečnostnej vzdialenosti

Pri programovaní dbajte na nasledujúce pokyny!

Stroj a ovládanie musí výrobca stroja na túto funkciu pripraviť.

Tento cyklus je možné použiť len na strojoch s riadeným vretenom.

Polohovací blok naprogramujte na začiatočnom bode (stred otvoru) roviny obrábania s korekciou polomeru **R0**.

Znamienko parametra cyklu HÍbka stanovuje smer obrábania. Ak naprogramujete hodnotu hÍbky = 0, ovládanie cyklus nevykoná.

Existuje možnosť nastaviť pomocou parametra **CfgThreadSpindle** (Nr. 113600) nasledovné:

- **sourceOverride** (č. 113603): Potenciometer vretena (korekcia posuvu nie je aktívna) a FeedPotentiometer (korekcia otáčok nie je aktívna): Ovládanie následne príslušne prispôsobí otáčky.
- **thrdWaitingTime** (Nr. 113601): Tento čas sa čaká na dne závitu po zastavení vretena
- **thrdPreSwitch** (č. 113602): Vreteno sa zastaví o tento čas pred dosiahnutím dna závitu
- **limitSpindleSpeed** (č. 113604): Obmedzenie otáčok vretena
  True: (pri nízkych hÍbkach závitov sa otáčky vretena obmedzia tak, aby vreteno bežalo asi 1/3 času s konštantnými otáčkami)
  False: (žiadne obmedzenie)

Potenciometer otáčok vretena nie je aktívny.

Ak pred týmto cyklom naprogramujete funkciu M3 (resp. M4), bude sa vreteno na konci cyklu otáčať (v otáčkach naprogramovaných v bloku TOOL-CALL).

Ak pred týmto cyklom nenaprogramujete funkciu M3 (resp. M4), zostane vreteno na konci tohto cyklu stáť. Pred ďalším obrábaním musíte potom vreteno znovu spustiť pomocou funkcie M3 (resp. M4).

Ak v tabuľke nástrojov zapíšete do stĺpca **Pitch** stúpanie závitu závitníka, porovná ovládanie stúpanie závitu z tabuľky nástrojov so stúpaním závitu definovaným v cykle. Pri rozdielnych hodnotách vygeneruje ovládanie chybové hlásenie.

Pri rezaní vnútorného závitu sa vreteno a os nástroja vždy navzájom synchronizujú. Synchronizácia sa môže uskutočniť pri otáčajúcom sa, ale aj stojacom vretene.

Ak nezmeníte žiadny dynamický parameter (napr. bezpečnostnú vzdialenosť, otáčky vretena, ...), je možné závit dodatočne vyvŕtať hlbšie. Bezpečnostná vzdialenosť **Q200** by sa tiež mala zvoliť taká veľká, aby os nástroja v rámci tejto dráhy opustila dráhu zrýchlenia.

UPOZORNENIE

Pozor, nebezpečenstvo kolízie!

Ak pri cykle vložíte kladnú hĺbku, vykoná ovládanie výpočet predpolohovania. Nástroj nabieha po osi nástroja rýchloposuvom do bezpečnostnej vzdialenosti **pod** úroveň povrchu obrobku!

- Vložiť zápornú hĺbku
- Prostredníctvom parametra stroja **displayDepthErr** (č. 201003) nastavíte, či má ovládanie pri vložení kladnej hĺbky zobraziť chybové hlásenie (on) alebo nie (off)

Parametre cyklu

- **Q200 Set-up clearance?** (inkrementálne): Vzdialenosť medzi hrotom nástroja a povrchom obrobku. Vstupný rozsah 0 až 99999,9999
- **Q201 Hĺbka závitu?** (inkrementálne): Vzdialenosť medzi povrchom obrobku a dnom závitu. Vstupný rozsah –99999,9999 až 99999,9999
- **Q239 Stúpanie závitu?**: Stúpanie závitu. Znamienko určuje pravotočivý alebo ľavotočivý závit:
  + = pravotočivý závit
  – = ľavotočivý závit
  Vstupný rozsah -99,9999 až +99,9999
- **Q203 Súradnice povrchu obrobku?** (absolútne): Súradnice povrchu obrobku. Vstupný rozsah –99999,9999 až 99999,9999
- **Q204 2. Bezp. vzdialenosť?** (inkrementálne): Súradnice osi vretena, v ktorej nemôže dôjsť ku kolízii medzi nástrojom a obrobkom (upínacím prostriedkom). Vstupný rozsah 0 až 99999,9999

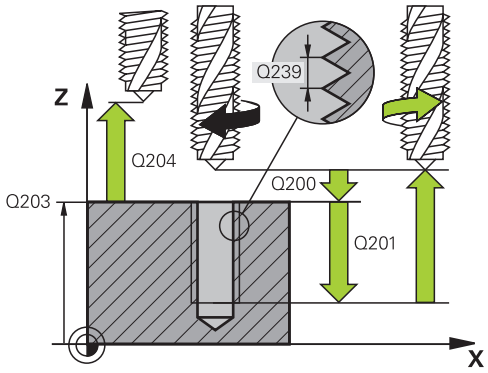

Príklad

26 CYCL DEF 207 VRT. VNUT ZAV. GS NEU	
Q200=2	;BEZP. VZDIALENOST
Q201=-20	;HLBKA ZAVITU
Q239=+1	;STUPANIE ZAV.
Q203=+25	;SURAD. POVRCHU
Q204=50	;2. BEZP. VZDIALENOST

Odsunutie pri prerušení programu

Odsunutie v prevádzkovom režime Polohovanie s ručným zadávaním

Ak chcete prerušiť proces rezania závitu, stlačte tlačidlo **Stop NC**. Na spodnej lište so softvérovými tlačidlami sa zobrazí softvérové tlačidlo na odsunutie zo závitu. Po stlačení tohto softvérového tlačidla a tlačidla **Štart NC** sa nástroj vysunie z otvoru späť do začiatočného bodu obrábania. Vreteno sa automaticky zastaví. Ovládanie vám vydá hlásenie.

Odsunutie v prevádzkovom režime Plynulý chod programu, Krokovanie programu

Ak chcete prerušiť proces rezania závitu, stlačte tlačidlo **Stop NC**. Ovládanie zobrazí softvérové tlačidlo **RUČNÝ POSUV**. Po stlačení tlačidla **RUČNÝ POSUV** môžete nástroj odsunúť po aktívnej osi vretena. Ak chcete po prerušení znova obnoviť obrábanie, stlačte softvérové tlačidlo **POSUV DO POLOHY** a **Štart NC**. Ovládanie presunie nástroj späť do polohy pred **Stop NC**.

UPOZORNENIE

Pozor, nebezpečenstvo kolízie!

Ak pri odsunutí presuniete nástroj namiesto, napr. do kladného smeru, do záporného smeru, hrozí nebezpečenstvo kolízie.

- Pri odsunutí máte možnosť presunúť nástroj do kladného a záporného smeru osi nástroja.
- Pred odsúvaním sa ubezpečte, ktorým smerom presúvate nástroj z otvoru

13.13 Príklady programovania

Príklad: Rezanie vnútorného závitu

Súradnice vŕtania sú v tabuľke bodov TAB1. Sú uložené v PNT a vyvolávajú sa z ovládania pomocou **CYCL CALL PAT**.

Polomery nástrojov sú navolené tak, aby boli v testovacej grafike viditeľné všetky pracovné operácie.

Priebeh programu

- Centrovanie
- Vŕtanie
- Rezanie vnútorného závitu

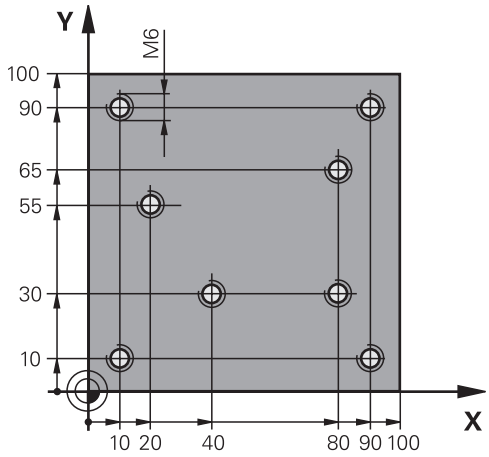

0 BEGIN PGM 1 MM	
1 BLK FORM 0.1 Z X+0 Y+0 Z-20	Definícia polotovaru
2 BLK FORM 0.2 X+100 Y+100 Z+0	
3 TOOL CALL 1 Z S5000	Vyvolanie nástroja – centrovací nástroj
4 Z+10 R0 F5000	Prestavenie nástroja do bezpečnej výšky (naprogramovať F s hodnotou), ovládanie po každom cykle vykoná presun do bezpečnej výšky
5 SEL PATTERN „TAB1“	Stanovenie tabuľky bodov
6 CYCL DEF 240 CENTROVAT	Definovanie cyklu centrovania
Q200=2 ;BEZP. VZDIALENOST	
Q343=1 ;VYBER HLBKY/PRIEMERU	
Q201=-3.5 ;HLBKA	
Q344=-7 ;PRIEMER	
Q206=150 ;POS. PRISUVU DO HL.	
Q11=0 ;CAS ZOTRVANIA DOLE	
Q203=+0 ;SURAD. POVRCHU	Nutné zadať hodnotu 0, účinná z tabuľky bodov
Q204=0 ;2. BEZP. VZDIALENOST	Nutné zadať hodnotu 0, účinná z tabuľky bodov
10 CYCL CALL PAT F5000 M3	Vyvolanie cyklu v spojení s tabuľkou bodov TAB1.PNT, posuv medzi bodmi: 5 000 mm/min
11 Z+100 R0 FMAX M6	Odsunutie nástroja
12 TOOL CALL 2 Z S5000	Vyvolanie nástroja – vrták
13 Z+10 R0 F5000	Presunutie nástroja do bezpečnej výšky (F naprogramovať pomocou hodnoty)
14 CYCL DEF 200 VRTANIE	Definícia cyklu vŕtania
Q200=2 ;BEZP. VZDIALENOST	
Q201=-25 ;HLBKA	
Q206=150 ;POS. PRISUVU DO HL.	

Q202=5	;HLBKA PRISUVU	
Q210=0	;CAS ZOTRVANIA HORE	
Q203=+0	;SURAD. POVRCHU	Nutné zadať hodnotu 0, účinná z tabuľky bodov
Q204=0	;2. BEZP. VZDIALENOST	Nutné zadať hodnotu 0, účinná z tabuľky bodov
Q211=0.2	;CAS ZOTRVANIA DOLE	
Q395=0	;HLBKA REFERENCIE	
15 CYCL CALL PAT F5000 M3		Vyvolanie cyklu v spojení s tabuľkou bodov TAB1.PNT
16 Z+100 R0 FMAX M6		Odsunutie nástroja
17 TOOL CALL 3 Z S200		Vyvolanie nástroja – závitník
18 Z+50 R0 FMAX		Presunutie nástroja do bezpečnej výšky
19 CYCL DEF 206 VRTANIE ZAVITOV		Definícia cyklu rezania vnútorného závitu
Q200=2	;BEZP. VZDIALENOST	
Q201=-25	;HLBKA ZAVITU	
Q206=150	;POS. PRISUVU DO HL.	
Q211=0	;CAS ZOTRVANIA DOLE	
Q203=+0	;SURAD. POVRCHU	Nutné zadať hodnotu 0, účinná z tabuľky bodov
Q204=0	;2. BEZP. VZDIALENOST	Nutné zadať hodnotu 0, účinná z tabuľky bodov
20 CYCL CALL PAT F5000 M3		Vyvolanie cyklu v spojení s tabuľkou bodov TAB1.PNT
21 Z+100 R0 FMAX M2		Odsunutie nástroja, koniec programu
22 END PGM 1 MM		

Tabuľka bodov TAB1. PNT

TAB1. PNT MM
NR X Y Z
0 +10 +10 +0
1 +40 +30 +0
2 +90 +10 +0
3 +80 +30 +0
4 +80 +65 +0
5 +90 +90 +0
6 +10 +90 +0
7 +20 +55 +0
[KONIEC]

14

Obrábacie cykly: Frézovanie výrezu / Frézovanie čapu / Frézovanie drážky

14.1 Základy

Prehľad

Ovládanie ponúka nasledujúce cykly na obrábanie výrezov, výčnelkov a drážok:

Softvérové tlačidlo	cyklus	Strana
	251 PRAVOUHLÝ VÝREZ Hrubovací/dokončovací cyklus s možnosťou zvoliť rozsah obrábania	369
	253 FRÉZOVANIE DRÁŽOK Hrubovací/dokončovací cyklus s možnosťou zvoliť rozsah obrábania	374
	256 PRAVOUHLÝ VÝČNE-LOK Hrubovací/dokončovací cyklus s bočným prísuvom, ak je potrebných viac obehov	378
	233 ROVINNÉ FRÉZOVANIE Obrábanie rovinnej plochy s max. 3 ohraničeniami	382

14.2 PRAVOUHLÝ VÝREZ (cyklus 251)

Priebeh cyklu

Prostredníctvom cyklu pravouhlý výrez 251 môžete vykonať kompletné obrobenie pravouhlého výrezu. V závislosti od parametrov cyklu sú dostupné nasledujúce varianty obrábania:

- kompletné obrábanie: hrubovanie, obrábanie dna načisto, obrábanie stien načisto,
- len hrubovanie,
- len obrábanie dna načisto a obrábanie stien načisto,
- len obrábanie dna načisto,
- len obrábanie stien načisto.

Hrubovanie

1 Nástroj sa zanorí v strede výrezu do obrobku a posúva sa na prvú hĺbku prísuvu.

2 Ovládanie hrubuje výrez zvnútra smerom k vonkajšiemu okraju, pričom berie do úvahy prekrytie dráhy (parameter Q370) a prídavky na dokončenie (parameter Q368 a Q369)

3 Na konci procesu hrubovania odsunie ovládanie nástroj od steny výrezu, posunie sa o bezpečnostnú vzdialenosť nad aktuálnu hĺbku prísuvu. Odtiaľ rýchloposuvom späť do stredu výrezu

4 Tento postup sa opakuje, až kým sa nedosiahne naprogramovaná hĺbka výrezu

Obrábanie načisto

5 Pokiaľ sú zadané prídavky na dokončenie, ovládanie vykoná zanorenie a posuv na obrys. Ovládanie obrába načisto najskôr steny výrezu, v prípade príslušného nastavenia v niekoľkých prísuvoch.

6 Následne obrobí ovládanie načisto dno výrezu zvnútra smerom k okrajom.

Dodržujte pri programovaní!

Nezabudnite, keď sa poloha natočenia **Q224** nerovná 0, musíte zadefinovať dostatočne veľké rozmery polovýrobku.

Nástroj napolohujte na začiatočnú polohu v rovine obrábania s korekciou polomeru **R0**. Dbajte na parameter Q367 (poloha).

Ovládanie automaticky predpolohuje nástroj po osi nástroja **Q204 2. BEZP. VZDIALENOST**.

Znamienko parametra cyklu HÍbka stanovuje smer obrábania. Ak naprogramujete hodnotu hÍbky = 0, ovládanie cyklus nevykoná.

Ovládanie na konci cyklu polohuje nástroj späť na začiatočnú polohu.

Ovládanie polohuje nástroj na konci operácie hrubovania rýchloposuvom späť do stredu výrezu Nástroj sa pritom nachádza vyššie o hodnotu bezpečnostnej vzdialenosti nad aktuálnou hÍbkou prísuvu. Bezpečnostnú vzdialenosť musíte zadať tak, aby nástroj nebol pri posuve blokovaný vzniknutými trieskami.

Ovládanie polohuje nástroj na konci späť do bezpečnostnej vzdialenosti, ak bolo vykonané príslušné nastavenie, na 2. bezpečnostnú vzdialenosť.

UPOZORNENIE

Pozor, nebezpečenstvo kolízie!

Ak pri cykle vložíte kladnú hĺbku, vykoná ovládanie výpočet predpolohovania. Nástroj nabieha po osi nástroja rýchloposuvom do bezpečnostnej vzdialenosti **pod** úroveň povrchu obrobku!

- Vložiť zápornú hĺbku
- Prostredníctvom parametra stroja **displayDepthErr** (č. 201003) nastavíte, či má ovládanie pri vložení kladnej hĺbky zobraziť chybové hlásenie (on) alebo nie (off)

UPOZORNENIE

Pozor, nebezpečenstvo kolízie!

Ak vyvoláte cyklus s rozsahom obrábania 2 (len načisto), vykoná sa predpolohovanie rýchloposuvom na prvú hĺbku prísuvu + bezpečnostná vzdialenosť. Počas polohovania v rýchloposuve hrozí nebezpečenstvo kolízie.

- Predtým vykonajte obrábanie hrubovaním
- Zabezpečte, aby ovládanie dokázalo predpolohovať nástroj v rýchloposuve bez toho, aby došlo ku kolízii s obrobkom

Parametre cyklu

- **Q215 Rozsah obr. (0/1/2)?**: Definovanie rozsahu obrábania:
  0: Hrubovanie a obrábanie načisto
  1: Iba hrubovanie
  2: Iba obrábanie načisto
  Obrábanie steny načisto a obrábanie dna načisto sa vykonajú iba vtedy, ak je definovaný príslušný prídavok na dokončenie (Q368, Q369)
- **Q218 1. Dĺžka strán?** (inkrementálne): Dĺžka výrezu rovnobežne s hlavnou osou roviny obrábania. Vstupný rozsah 0 až 99999,9999
- **Q219 2. Dĺžka strán?** (inkrementálne): Dĺžka výrezu rovnobežne s vedľajšou osou roviny obrábania. Vstupný rozsah 0 až 99999,9999
- **Q201 Hĺbka?** (inkrementálne): Vzdialenosť povrch obrobku – dno výrezu. Vstupný rozsah –99999,9999 až 99999,9999
- **Q367 Poloha výrezu (0/1/2/3/4)?**: Poloha výrezu vzhľadom na polohu nástroja pri vyvolaní cyklu:
  0: Poloha nástroja = stred výrezu
  1: Poloha nástroja = ľavý dolný roh
  2: Poloha nástroja = pravý dolný roh
  3: Poloha nástroja = pravý horný roh
  4: Poloha nástroja = ľavý horný roh
- **Q202 Hĺbka posuvu do rezu?** (inkrementálne): Rozmer, o ktorý sa nástroj zakaždým prisunie; zadajte hodnotu väčšiu ako 0. Vstupný rozsah 0 až 99999,9999
- **Q207 Posuv frézovania?**: Rýchlosť posuvu nástroja pri frézovaní v mm/min. Vstupný rozsah 0 až 99999,999 alternatívne **FAUTO**, **FU**, **FZ**
- **Q206 Feed rate for plunging?**: Rýchlosť posuvu nástroja pri chode do hĺbky v mm/min Vstupný rozsah 0 až 99999,999 alternatívne **FAUTO**, **FU**, **FZ**
- **Q385 Posuv obr. na čisto?**: Rýchlosť posuvu nástroja pri obrábaní steny a hĺbky načisto v mm/min. Vstupný rozsah 0 až 99999,999 alternatívne **FAUTO**, **FU**, **FZ**
- **Q368 Prídavok na dokončenie steny?** (inkrementálne): Prídavok v rovine obrábania. Vstupný rozsah 0 až 99999,9999
- **Q369 Prídavok na dokončenie hĺbky?** (inkrementálne): Prídavok na dokončenie dna. Vstupný rozsah 0 až 99999,9999
- **Q338 Prísuv obrábania načisto?** (inkrementálne): Rozmer, o ktorý sa nástroj prisunie po osi vretena pri obrábaní načisto. Q338 = 0: Obrobenie načisto jedným prísuvom. Vstupný rozsah 0 až 99999,9999
- **Q200 Set-up clearance?** (inkrementálne): Vzdialenosť medzi hrotom nástroja a povrchom obrobku. Vstupný rozsah 0 až 99999,9999

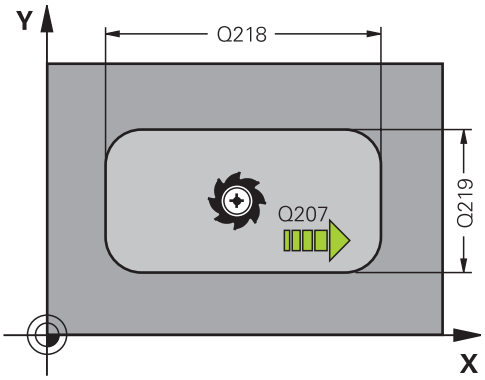

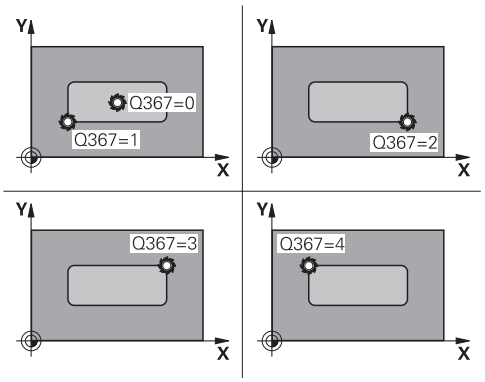

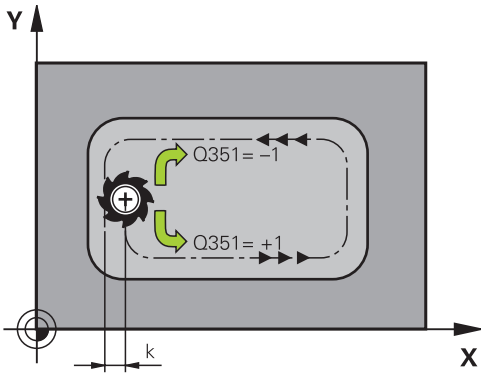

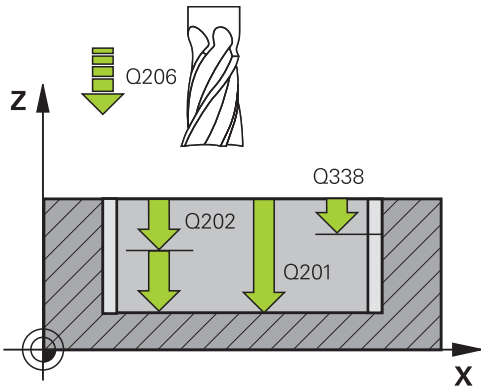

- **Q203 Súradnice povrchu obrobku?** (absolútne): Súradnice povrchu obrobku. Vstupný rozsah –99999,9999 až 99999,9999
- **Q204 2. Bezp. vzdialenosť?** (inkrementálne): Súradnice osi vretena, v ktorej nemôže dôjsť ku kolízii medzi nástrojom a obrobkom (upínacím prostriedkom). Vstupný rozsah 0 až 99999,9999
- **Q351 Druh fr.? Rovn. z.=+1 Protiz.=-1**: Druh obrábania frézou pri M3
  +1 = súsledné frézovanie
  –1 = nesúsledné frézovanie (Ak zadáte 0, vykoná sa súsledné obrábanie)
- **Q370 Faktor prekrytia dráh?**: Q370 x polomer nástroja určuje bočný prísuv k. Vstupný rozsah 0,0001 až 1,9999

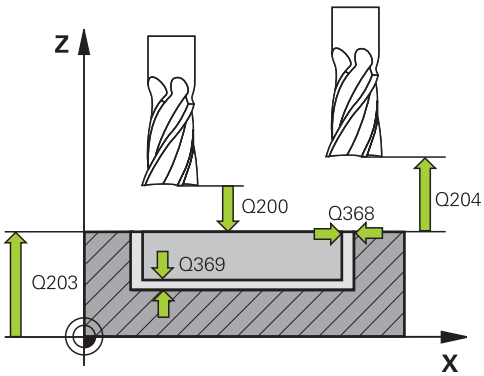

Príklad

```
8 CYCL DEF 251  PRAVOUHL. VYREZ
    Q215=0      ;ROZSAH OBRABANIA
    Q218=80     ;1. DLZKA STRANY
    Q219=60     ;2. DLZKA STRANY
    Q201=-20    ;HLBKA
    Q367=0      ;POL. VYREZU
    Q202=5      ;HLBKA PRISUVU
    Q207=500    ;POSUV FREZOVANIA
    Q206=150    ;POS. PRISUVU DO HL.
    Q385=500    ;POSUV OBR. NA CISTO
    Q368=0.2    ;PRID. NA STR.
    Q369=0.1    ;PRID. DO HLBKY
    Q338=5      ;PRIS. OBRAB. NACISTO
    Q200=2      ;BEZP. VZDIALENOST
    Q203=+0     ;SURAD. POVRCHU
    Q204=50     ;2. BEZP. VZDIALENOST
    Q351=+1     ;DRUH FREZOVANIA
    Q370=1      ;PREKRYTIE DRAH
9 X+50 R0 FMAX
10 Y+50 R0 FMAX M3 M99
```

14.3 FRÉZOVANIE DRÁŽOK (cyklus 253)

Priebeh cyklu

Prostredníctvom cyklu 253 môžete v rámci ovládania dráhy vykonať kompletné obrobenie drážky. V závislosti od parametrov cyklu sú dostupné nasledujúce varianty obrábania:

- Kompletné obrábanie: hrubovanie, obrábanie načisto
- Iba hrubovanie
- Iba obrábanie načisto

Hrubovať

1 Nástroj sa zanorí na prvú hĺbku prísuvu Q202 hodnotou definovanou v parametri POSUV PRISUVU DO HLBKY Q206. Drážka, ktorá takto vznikne, zodpovedá pri hrubovaní presne priemeru nástroja. Pri hrubovaní presúva ovládanie nástroj iba po osi nástroja a pozdĺž DLZKY DRAZKY Q218 – ak je SIRKA DRAZKY väčšia ako priemer nástroja, musíte následne naprogramovať obrábanie načisto.

2 TNC hrubuje drážku pri zohľadnení parametrov Q351 DRUH FREZOVANIA a Q352 POLOHA ZANORENIA.

3 V závislosti od parametra Q352 POLOHA ZANORENIA sa posuv do hĺbky vykonáva s kyvadlovým pohybom (obojsmerne) alebo vždy z rovnakej strany (jednosmerne).
   - Obojsmerne: Vykoná sa rez a nasleduje posuv do hĺbky na strane, na ktorej sa nástroj nachádza v danom momente.
   - Jednosmerne: Vykoná sa rez, ovládanie následne presunie nástroj späť o bezpečnostnú vzdialenosť Q200 a vykoná polohovanie na začiatočnú polohu na nasledujúci posuv do hĺbky. Prísuv sa vykonáva vždy na rovnakej strane.

4 Tento postup sa opakuje, až pokiaľ sa nedosiahne naprogramovaná hĺbka drážky

5 Nakoniec ovládanie presunie nástroj späť na bezpečnostnú vzdialenosť Q200, premiestni ho do stredu drážky a nakoniec na 2. bezpečnostnú vzdialenosť Q204.

Obrábanie načisto

6 Pokiaľ sú zadané prídavky na dokončenie, obrába ovládanie načisto najskôr steny drážky, v prípade príslušného nastavenia v niekoľkých prísuvoch. Na stenu drážky sa pritom nabieha tangenciálne v ľavej kružnici drážky

7 Následne obrobí ovládanie načisto dno drážky zvnútra smerom k okrajom.

Pri programovaní dbajte na nasledujúce pokyny!

Nástroj napolohujte na začiatočnú polohu v rovine obrábania s korekciou polomeru **R0**. Dbajte na parameter Q367 (poloha).

Ovládanie automaticky predpolohuje nástroj po osi nástroja **Q204 2. BEZP. VZDIALENOST**.

Znamienko parametra cyklu HÍbka stanovuje smer obrábania. Ak naprogramujete hodnotu hÍbky = 0, ovládanie cyklus nevykoná.

Ovládanie zníži hÍbku prísuvu na dÍžku reznej hrany LCUTS definovanú v tabuľke nástrojov, ak je dÍžka reznej hrany kratšia, ako hÍbka prísuvu Q202 zadaná v cykle.

UPOZORNENIE

Pozor, nebezpečenstvo kolízie!

Ak definujete polohu drážky ako nerovnú 0, ovládanie polohuje nástroj len v osi nástroja na 2. bezpečnostnú vzdialenosť. To znamená, že poloha na konci cyklu sa nemusí zhodovať s polohou na začiatku cyklu!

- Neprogramujte po cykle **žiadne** inkrementálne rozmery
- Programujte po cykle absolútnu polohu vo všetkých hlavných osiach

UPOZORNENIE

Pozor, nebezpečenstvo kolízie!

Ak pri cykle vložíte kladnú hÍbku, vykoná ovládanie výpočet predpolohovania. Nástroj nabieha po osi nástroja rýchloposuvom do bezpečnostnej vzdialenosti **pod** úroveň povrchu obrobku!

- Vložiť zápornú hÍbku
- Prostredníctvom parametra stroja **displayDepthErr** (č. 201003) nastavíte, či má ovládanie pri vložení kladnej hÍbky zobraziť chybové hlásenie (on) alebo nie (off)

UPOZORNENIE

Pozor, nebezpečenstvo kolízie!

Po hrubovaní má vyrobená drážka šírku priemeru nástroja, a to nezávisle od parametra Q219!

- Ak použijete príliš malý hrubovací nástroj, môže v obrobku zostať príliš veľa materiálu na obrobenie dokončovacím nástrojom – dbajte na to pri výbere nástrojov!

Parametre cyklu

- **Q215 Rozsah obr. (0/1/2)?**: Definícia rozsahu obrábania:
  0: Hrubovanie a obrábanie načisto
  1: Len hrubovanie
  2: Len načisto
- **Q218 Dĺžka drážky?** (hodnota rovnobežná s hlavnou osou roviny obrábania): Zadajte dlhšiu stranu drážky. Vstupný rozsah 0 až 99999,9999
- **Q219 Šírka drážky?** (hodnota rovnobežná s vedľajšou osou roviny obrábania): Zadajte šírku drážky, po hrubovaní má vyrobená drážka iba šírku priemeru nástroja, a to nezávisle od parametra Q219! Maximálna šírka drážky pri obrábaní načisto: dvojnásobok priemeru nástroja. Vstupný rozsah 0 až 99999,9999
- **Q201 Hĺbka?** (inkrementálne): Vzdialenosť povrch obrobku – dno drážky. Vstupný rozsah -99999,9999 až 99999,9999
- **Q374 Smer drážky?**: Uveďte, či sa drážka natočí do polohy menej ako 90 stupňov (vstup: 1) alebo menej ako 0 stupňov (vstup: 0). Stred otáčania sa nachádza v strede.
- **Q367 Poloha drážky (0/1/2/3/4)?**: Poloha drážky vzhľadom na polohu nástroja pri vyvolaní cyklu:
  0: Poloha nástroja = stred drážky
  1: Poloha nástroja = ľavý koniec drážky
  2: Poloha nástroja = stred ľavej kružnice drážky
  3: Poloha nástroja = stred pravej kružnice drážky
  4: Poloha nástroja = pravý koniec drážky
- **Q202 Hĺbka posuvu do rezu?** (inkrementálne): Rozmer, o ktorý sa nástroj zakaždým prisunie; zadajte hodnotu väčšiu ako 0. Vstupný rozsah 0 až 99999,9999

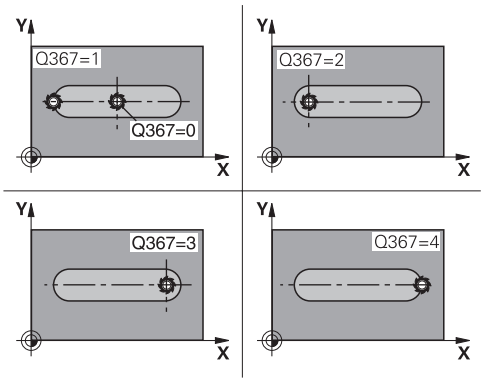

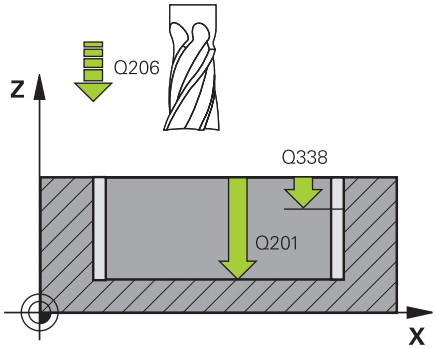

Príklad

```
8 CYCL DEF 253  FREZ. DRAZ.
    Q215=0      ;ROZSAH OBRABANIA
    Q218=80     ;L DRAZKY
    Q219=12     ;S. DRAZKY
    Q201=-20    ;HLBKA
```

- **Q207 Posuv frézovania?**: Rýchlosť posuvu nástroja pri frézovaní v mm/min. Vstupný rozsah 0 až 99999,999 alternatívne **FAUTO**, **FU**, **FZ**
- **Q206 Feed rate for plunging?**: Rýchlosť posuvu nástroja pri chode do hĺbky v mm/min Vstupný rozsah 0 až 99999,999 alternatívne **FAUTO**, **FU**, **FZ**
- **Q385 Posuv obr. na čisto?**: Rýchlosť posuvu nástroja pri obrábaní steny a hĺbky načisto v mm/min. Vstupný rozsah 0 až 99999,999 alternatívne **FAUTO**, **FU**, **FZ**
- **Q338 Prísuv obrábania načisto?** (inkrementálne): Rozmer, o ktorý sa nástroj prisunie po osi vretena pri obrábaní načisto. Q338 = 0: Obrobenie načisto jedným prísuvom. Vstupný rozsah 0 až 99999,9999
- **Q200 Set-up clearance?** (inkrementálne): Vzdialenosť medzi hrotom nástroja a povrchom obrobku. Vstupný rozsah 0 až 99999,9999
- **Q203 Súradnice povrchu obrobku?** (absolútne): Súradnice povrchu obrobku. Vstupný rozsah –99999,9999 až 99999,9999
- **Q204 2. Bezp. vzdialenosť?** (inkrementálne): Súradnice osi vretena, v ktorej nemôže dôjsť ku kolízii medzi nástrojom a obrobkom (upínacím prostriedkom). Vstupný rozsah 0 až 99999,9999
- **Q351 Druh fr.? Rovn. z.=+1 Protiz.=-1**: Druh obrábania frézou pri M3:
  +1 = súsledné frézovanie
  -1 = nesúsledné frézovanie
  PREDEF: Ovládanie použije hodnotu z bloku GLOBAL DEF (Ak zadáte 0, vykoná sa súsledné obrábanie)
- **Q352 Poloha zanorenia?**: Definovanie polohy zanorenia nástroja pozdĺž hlavnej osi nástroja:
  +1: Poloha zanorenia vždy na pravom konci drážky
  –1: Poloha zanorenia vždy na ľavom konci drážky
  0: Zanorenie s kyvadlovým pohybom

```
Q374=+0     ;SMER DRAZKY
Q367=0      ;POL. DR.
Q202=5      ;HLBKA PRISUVU
Q207=500    ;POSUV FREZOVANIA
Q206=150    ;POS. PRISUVU DO HL.
Q385=500    ;POSUV OBR. NA CISTO
Q338=5      ;PRIS. OBRAB. NACISTO
Q200=2      ;BEZP. VZDIALENOST
Q203=+0     ;SURAD. POVRCHU
Q204=50     ;2. BEZP. VZDIALENOST
Q351=1      ;DRUH FREZOVANIA
Q352=0      ;POLOHA ZANORENIA
9 L X+50 Y+50 R0 FMAX M3 M99
```

14.4 PRAVOUHLÝ VÝČNELOK (cyklus 256)

Priebeh cyklu

Prostredníctvom cyklu pravouhlý výčnelok 256 môžete vykonať kompletné obrobenie pravouhlého výčnelka. Ak je rozmer polovýrobku väčší ako maximálny možný bočný prísuv, vykoná ovládanie viacero bočných prísuvov, až kým sa nedosiahne hotový rozmer.

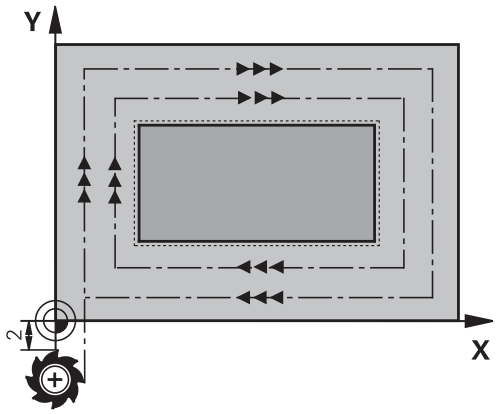

1 Nástroj prejde zo začiatočnej polohy cyklu (stred výčnelka) v zápornom smere X do začiatočnej polohy obrábania výčnelka. Začiatočná poloha sa nachádza vľavo vedľa neobrobeného výčnelka, posunutá o hodnotu bezpečnostná vzdialenosť + polomer nástroja
2 Keď sa nástroj nachádza na 2. bezpečnostnej vzdialenosti, presunie ovládanie nástroj rýchloposuvom **FMAX** do bezpečnostnej vzdialenosti a odtiaľ posuvom prísuvu do hĺbky na prvú hĺbku prísuvu
3 Následne sa nástroj presunie lineárne na obrys výčnelku a potom frézuje obvod
4 Ak sa hotový rozmer nedá dosiahnuť jedným obehom, prisunie ovládanie nástroj zboku do aktuálnej hĺbky prísuvu a potom znovu frézuje na obvode. Ovládanie pritom zohľadňuje rozmer polovýrobku, hotový rozmer a povolený bočný prísuv. Tento postup sa opakuje, až kým sa nedosiahne definovaný hotový rozmer.
5 Keď sú potrebné ďalšie prísuvy v hĺbke, odíde nástroj od obrysu späť na začiatočný bod obrábania výčnelku
6 V nasledujúcom kroku presunie ovládanie nástroj na ďalšiu hĺbku prísuvu a obrába výčnelok na tejto hĺbke
7 Tento postup sa opakuje, až kým sa nedosiahne naprogramovaná hĺbka výčnelka

Pri programovaní dbajte na nasledujúce pokyny!

Nástroj napolohujte na začiatočnú polohu v rovine obrábania s korekciou polomeru **R0**. Dbajte na parameter Q367 (poloha).

Ovládanie automaticky predpolohuje nástroj po osi nástroja **Q204 2. BEZP. VZDIALENOST**.

Znamienko parametra cyklu Hĺbka stanovuje smer obrábania. Ak naprogramujete hodnotu hĺbky = 0, ovládanie cyklus nevykoná.

Ovládanie zníži hĺbku prísuvu na dĺžku reznej hrany LCUTS definovanú v tabuľke nástrojov, ak je dĺžka reznej hrany kratšia, ako hĺbka prísuvu Q202 zadaná v cykle.

UPOZORNENIE

Pozor, nebezpečenstvo kolízie!

Ak pri cykle vložíte kladnú hĺbku, vykoná ovládanie výpočet predpolohovania. Nástroj nabieha po osi nástroja rýchloposuvom do bezpečnostnej vzdialenosti **pod** úroveň povrchu obrobku!

- Vložiť zápornú hĺbku
- Prostredníctvom parametra stroja **displayDepthErr** (č. 201003) nastavíte, či má ovládanie pri vložení kladnej hĺbky zobraziť chybové hlásenie (on) alebo nie (off)

UPOZORNENIE

Pozor, nebezpečenstvo kolízie!

Ak nie je pri pohybe prísuvu dostatok miesta vedľa výčnelka, hrozí nebezpečenstvo kolízie.

- V závislosti od danej polohy nábehu Q439 potrebuje ovládanie miesto pre pohyb prísuvu
- Vedľa výčnelka ponechajte miesto na nábehové pohyby
- Minimálny priemer nástroja + 2 mm
- Ovládanie polohuje nástroj na konci späť do bezpečnostnej vzdialenosti, ak bolo vykonané príslušné nastavenie, na 2. bezpečnostnú vzdialenosť. Koncová poloha nástroja po cykle sa nezhoduje so začiatočnou polohou.

Parametre cyklu

- **Q218 1. Dĺžka strán?**: Dĺžka výčnelka rovnobežne s hlavnou osou roviny obrábania. Vstupný rozsah 0 až 99999,9999
- **Q424 Dĺžka strany polotovaru 1?**: Dĺžka neobrobeného výčnelka rovnobežne s hlavnou osou roviny obrábania. Hodnotu **Rozmer polovýrobku, dĺžka strany 1** zadajte väčšiu ako **1. dĺžka strany**. Ovládanie vykoná viacero bočných prísuvov, ak je rozdiel medzi rozmerom polovýrobku 1 a hotovým rozmerom 1 väčší ako povolený bočný prísuv (súčin polomer nástroja x prekrytie dráhy **Q370**). Ovládanie vypočíta vždy konštantný bočný prísuv. Vstupný rozsah 0 až 99999,9999
- **Q219 2. Dĺžka strán?**: Dĺžka výčnelka rovnobežne s vedľajšou osou roviny obrábania. Hodnotu **Rozmer polovýrobku, dĺžka strany 2** zadajte väčšiu ako **2. dĺžka strany**. Ovládanie vykoná viacero bočných prísuvov, ak je rozdiel medzi rozmerom polovýrobku 2 a hotovým rozmerom 2 väčší ako povolený bočný prísuv (súčin polomer nástroja x prekrytie dráhy **Q370**). Ovládanie vypočíta vždy konštantný bočný prísuv. Vstupný rozsah 0 až 99999,9999
- **Q425 Dĺžka strany polotovaru 2?**: Dĺžka neobrobeného výčnelka rovnobežne s vedľajšou osou roviny obrábania. Vstupný rozsah 0 až 99999,9999
- **Q201 Hĺbka?** (inkrementálne): Vzdialenosť povrch obrobku – dno výčnelka. Vstupný rozsah -99999,9999 až 99999,9999
- **Q367 Poloha výčnelku (0/1/2/3/4)?**: Poloha výčnelka vzhľadom na polohu nástroja pri vyvolaní cyklu:
  0: Poloha nástroja = stred výčnelka
  1: Poloha nástroja = ľavý dolný roh
  2: Poloha nástroja = pravý dolný roh
  3: Poloha nástroja = pravý horný roh
  4: Poloha nástroja = ľavý horný roh
- **Q202 Hĺbka posuvu do rezu?** (inkrementálne): Rozmer, o ktorý sa nástroj zakaždým prisunie; zadajte hodnotu väčšiu ako 0. Vstupný rozsah 0 až 99999,9999
- **Q207 Posuv frézovania?**: Rýchlosť posuvu nástroja pri frézovaní v mm/min. Vstupný rozsah 0 až 99999,999 alternatívne **FAUTO**, **FU**, **FZ**
- **Q206 Feed rate for plunging?**: Rýchlosť posuvu nástroja pri chode do hĺbky v mm/min Vstupný rozsah 0 až 99999,999 alternatívne **FMAX**, **FAUTO**, **FU**, **FZ**

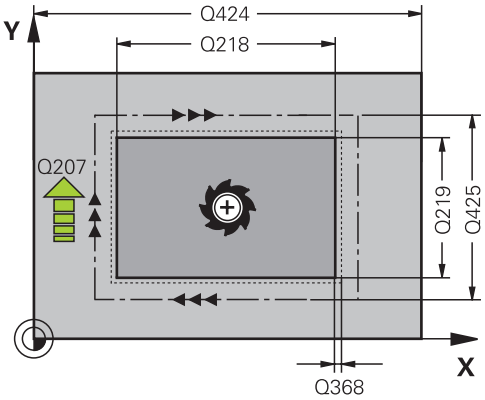

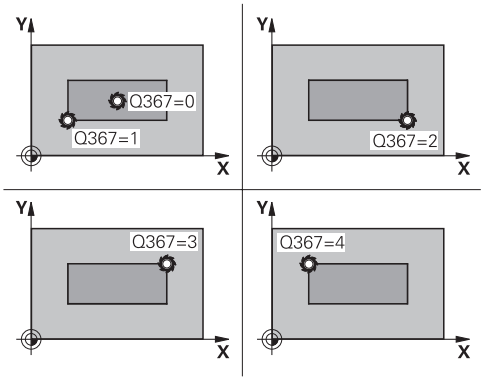

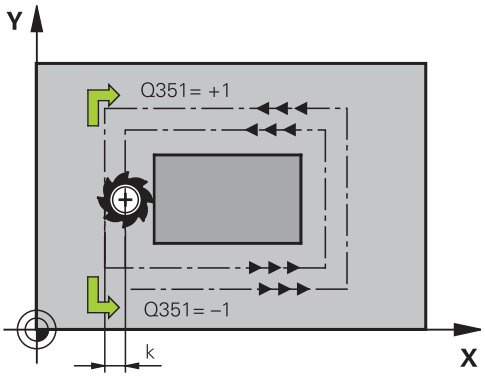

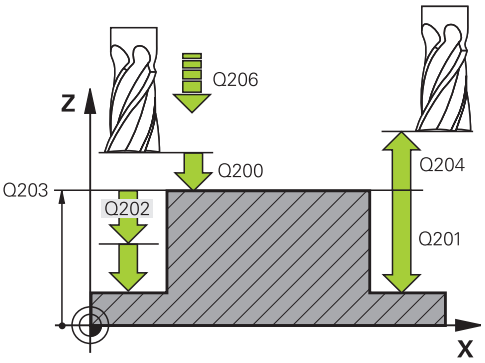

- **Q368 Prídavok na dokončenie steny?** (inkrementálne): Prídavok na obrábanie načisto v rovine obrábania, ktorý bude ovládanie pri obrábaní ignorovať. Vstupný rozsah 0 až 99999,9999
- **Q200 Set-up clearance?** (inkrementálne): Vzdialenosť medzi hrotom nástroja a povrchom obrobku. Vstupný rozsah 0 až 99999,9999
- **Q203 Súradnice povrchu obrobku?** (absolútne): Súradnice povrchu obrobku. Vstupný rozsah –99999,9999 až 99999,9999
- **Q204 2. Bezp. vzdialenosť?** (inkrementálne): Súradnice osi vretena, v ktorej nemôže dôjsť ku kolízii medzi nástrojom a obrobkom (upínacím prostriedkom). Vstupný rozsah 0 až 99999,9999
- **Q351 Druh fr.? Rovn. z.=+1 Protiz.=-1**: Druh obrábania frézou pri M3
  +1 = súsledné frézovanie
  –1 = nesúsledné frézovanie (Ak zadáte 0, vykoná sa súsledné obrábanie)
- **Q370 Faktor prekrytia dráh?**: Q370 x polomer nástroja určuje bočný prísuv k. Prekrytie sa chápe ako maximálne prekrytie. Aby sa zabránilo, že na rohoch zostane zvyšný materiál, môže sa vykonať redukcia prekrytia. Vstupný rozsah 0,1 až 1,9999

Príklad

```
8 CYCL DEF 256  PRAVOUHLY
   VYCNELOK
   Q215=0      ;ROZSAH OBRABANIA
   Q218=60     ;1. DLZKA STRANY
   Q424=74     ;ROZMER POLOTOVARU 1
   Q219=40     ;2. DLZKA STRANY
   Q425=60     ;ROZMER POLOTOVARU 2
   Q201=-20    ;HLBKA
   Q367=0      ;POLOHA VYCNELKU
   Q202=5      ;HLBKA PRISUVU
   Q207=500    ;POSUV FREZOVANIA
   Q206=150    ;POS. PRISUVU DO HL.
   Q385=500    ;POSUV OBR. NA CISTO
   Q368=0.2    ;PRID. NA STR.
   Q369=0.1    ;PRID. DO HLBKY
   Q338=5      ;PRIS. OBRAB. NACISTO
   Q200=2      ;BEZP. VZDIALENOST
   Q203=+0     ;SURAD. POVRCHU
   Q204=50     ;2. BEZP. VZDIALENOST
   Q351=+1     ;DRUH FREZOVANIA
   Q370=1      ;PREKRYTIE DRAH
9 X+50 R0 FMAX
10 Y+50 R0 FMAX M3 M99
```

14.5 ROVINNÉ FRÉZOVANIE (cyklus 233DIN/ISO:)

Priebeh cyklu

Pomocou cyklu 233 môžete čelne ofrézovať rovnú plochu vo viacerých prísuvoch a so zohľadnením prídavku na dokončenie. Okrem toho môžete v cykle definovať aj bočné steny, ktoré sa potom zohľadnia pri obrábaní čelnej plochy. Cyklus poskytuje rôzne stratégie obrábania:

- **Stratégia Q389 = 0**: Meandrovité obrábanie s bočným prísuvom mimo obrábanú plochu
- **Stratégia Q389 = 1**: Meandrovité obrábanie s bočným prísuvom na kraji obrábanej plochy
- **Stratégia Q389=2**: Obrábanie v riadkoch s výbehom, bočný prísuv následne, spätnom posuve rýchloposuvom
- **Stratégia Q389=3**: Obrábanie v riadkoch bez výbehu, bočný prísuv následne, spätnom posuve rýchloposuvom
- **Stratégia Q389=4**: Špirálovité obrábanie zvonka dovnútra

1 Ovládanie polohuje nástroj rýchloposuvom **FMAX** z aktuálnej polohy v rovine obrábania do začiatočného bodu **1**: Začiatočný bod v rovine obrábania leží vedľa obrobku, posunutý o polomer nástroja a bočnú bezpečnostnú vzdialenosť

2 Potom polohuje ovládanie nástroj rýchloposuvom **FMAX** v osi vretena na bezpečnostnú vzdialenosť

3 Následne sa nástroj posúva frézovacím posuvom Q207 po osi vretena na prvú hĺbku prísuvu, ktorú vypočítalo ovládanie

Stratégia Q389=0 a Q389 =1

Stratégie Q389=0 a Q389=1 sa líšia výbehom pri rovinnom frézovaní. Pri stratégii Q389=0 sa koncový bod nachádza mimo plochy, pri stratégii Q389=1 na okraji plochy. Ovládanie vypočíta koncový bod 2 z dĺžky strany a bočnej bezpečnostnej vzdialenosti. Pri stratégii Q389=0 presúva ovládanie nástroj mimo čelnú plochu dodatočne o polomer nástroja.

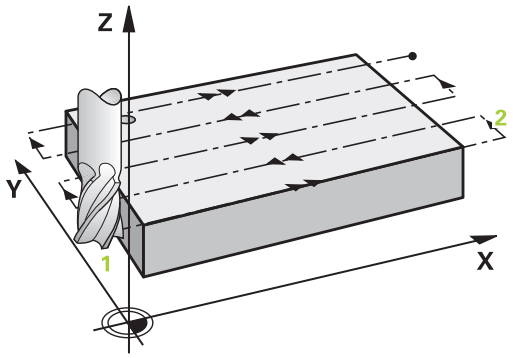

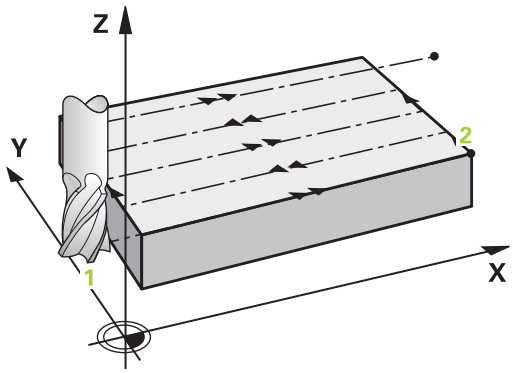

4 Ovládanie presúva nástroj naprogramovaným posuvom frézovania do koncového bodu 2.
5 Ovládanie potom posunie nástroj predpolohovacím posuvom priečne na začiatočný bod ďalšieho riadka; ovládanie vypočíta posunutie z naprogramovanej šírky, polomeru nástroja a maximálneho faktora prekrytia dráhy a bočnej bezpečnostnej vzdialenosti
6 Následne presúva ovládanie nástroj späť posuvom frézovania v opačnom smere
7 Postup sa opakuje, až kým nie je zadefinovaná plocha úplne obrobená.
8 Potom polohuje ovládanie nástroj rýchloposuvom **FMAX** späť na začiatočný bod 1
9 Keď je potrebných viac prísuvov, presúva ovládanie nástroj na nasledujúcu hĺbku prísuvu polohovacím posuvom v osi vretena
10 Postup sa opakuje, až kým sa nevykonajú všetky prísuvy. Pri poslednom prísuve sa posuvom obrábania načisto ofrézuje vložený prídavok na dokončenie načisto
11 Na konci odsunie ovládanie nástroj rýchloposuvom **FMAX** späť na 2. bezpečnostnú vzdialenosť

Stratégia Q389=2 a Q389=3

Stratégie Q389=2 a Q389=3 sa líšia výbehom pri rovinnom frézovaní. Pri stratégii Q389=2 sa koncový bod nachádza mimo plochy, pri stratégii Q389=3 na okraji plochy. Ovládanie vypočíta koncový bod **2** z dĺžky strany a bočnej bezpečnostnej vzdialenosti. Pri stratégii Q389=2 presúva ovládanie nástroj mimo čelnú plochu dodatočne o polomer nástroja.

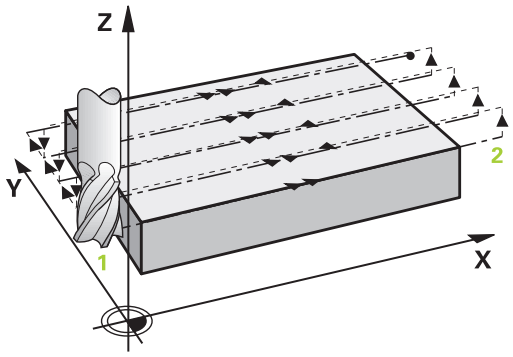

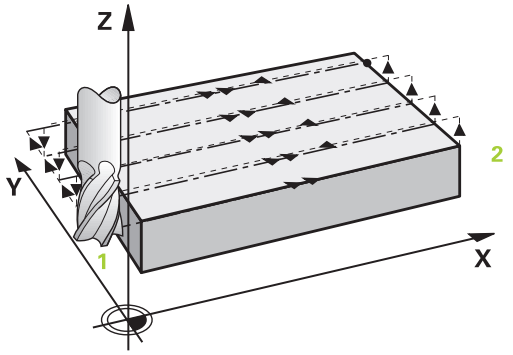

4 Potom sa nástroj posúva naprogramovaným posuvom frézovania do koncového bodu **dva**.

5 Ovládanie posúva nástroj po osi vretena na bezpečnostnej vzdialenosti cez aktuálnu hĺbku prísuvu a presunie ho posuvom **FMAX**osovo paralelne späť do začiatočného bodu ďalšieho riadka. Ovládanie vypočíta posunutie z naprogramovanej šírky, polomeru nástroja, maximálneho faktora prekrytia dráhy a bočnej bezpečnostnej vzdialenosti

6 Potom presunie nástroj opäť na aktuálnu hĺbku prísuvu a následne znovu v smere koncového bodu **2**

7 Postup sa opakuje, až kým nie je zadefinovaná plocha úplne obrobená. Na konci poslednej dráhy polohuje ovládanie nástroj rýchloposuvom **FMAX** späť na začiatočný bod **1**

8 Keď je potrebných viac prísuvov, presúva ovládanie nástroj na nasledujúcu hĺbku prísuvu polohovacím posuvom v osi vretena

9 Postup sa opakuje, až kým sa nevykonajú všetky prísuvy. Pri poslednom prísuve sa posuvom obrábania načisto ofrézuje vložený prídavok na dokončenie načisto

10 Na konci odsunie ovládanie nástroj rýchloposuvom **FMAX** späť na 2. bezpečnostnú vzdialenosť

Stratégia Q389 = 4

4 Potom sa nástroj posúva naprogramovaným **Vorschub Fräsen** s lineárnym tangenciálnym nábehovým pohybom na začiatočný bod dráhy frézovania

5 Ovládanie obrobí čelnú plochu posuvom frézovania zvonka dovnútra pri dráhach frézovania, ktoré sa postupne skracujú. Konštantný bočný prísuv zaisťuje sústavný záber nástroja

6 Postup sa opakuje, až kým nie je zadefinovaná plocha úplne obrobená. Na konci poslednej dráhy polohuje ovládanie nástroj rýchloposuvom **FMAX** späť na začiatočný bod **1**

7 Keď je potrebných viac prísuvov, presúva ovládanie nástroj na nasledujúcu hĺbku prísuvu polohovacím posuvom v osi vretena

8 Postup sa opakuje, až kým sa nevykonajú všetky prísuvy. Pri poslednom prísuve sa posuvom obrábania načisto ofrézuje vložený prídavok na dokončenie načisto

9 Na konci odsunie ovládanie nástroj rýchloposuvom **FMAX** späť na **2. bezpečnostnú vzdialenosť**

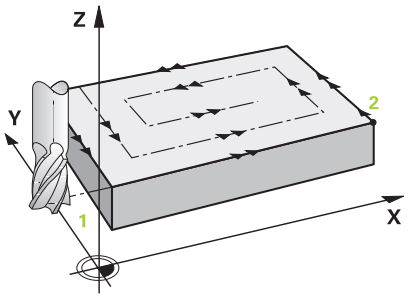

Ohraničenie

Ohraničeniami môžete vymedziť obrábanie čelnej plochy, napr. na zohľadnenie bočných stien alebo osadení pri obrábaní. Ohraničením definovaná bočná stena sa obrobí na rozmer, ktorý vyplynie zo začiatočného bodu, resp. z dĺžok strán čelnej plochy. Pri hrubovaní zohľadňuje ovládanie prídavok na obrábanie strany – pri obrábaní načisto slúži prídavok na predpolohovanie nástroja.

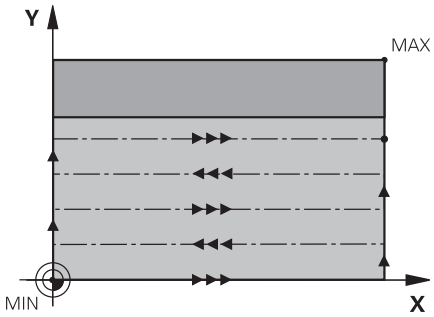

Pri programovaní dbajte na nasledujúce pokyny!

Nástroj polohujte na začiatočnú polohu v rovine obrábania s korekciou polomeru **R0**. Rešpektujte smer obrábania.

Ovládanie automaticky predpolohuje nástroj po osi nástroja **Q204 2. BEZP. VZDIALENOST**.

Parameter **Q204 2. BEZP. VZDIALENOST** vložte tak, aby nedošlo ku kolízii s obrobkom alebo upínacími prostriedkami.

Ak majú parametre **Q227 START. BOD 3. OSI** a **Q386 KONC. BOD 3. OSI** nastavenú rovnakú hodnotu, ovládanie nevykoná cyklus (naprogramovaná hĺbka = 0).

Ovládanie zníži hĺbku prísuvu na dĺžku reznej hrany LCUTS definovanú v tabuľke nástrojov, ak je dĺžka reznej hrany kratšia, ako hĺbka prísuvu Q202 zadaná v cykle.

Ak definujete **Q370** PREKRYTIE DRAH >1, zohľadní sa až od prvej dráhy obrábania programovaný faktor prekrytia.

Cyklus 233 kontroluje záznam dĺžky nástroja/dĺžky reznej hrany **LCUTS** tabuľky nástrojov. Ak nepostačuje dĺžka nástroja, resp. rezných hrán pri obrábaní načisto, rozdelí ovládanie obrábanie do viacerých obrábacích krokov.

UPOZORNENIE

Pozor, nebezpečenstvo kolízie!

Ak pri cykle vložíte kladnú hĺbku, vykoná ovládanie výpočet predpolohovania. Nástroj nabieha po osi nástroja rýchloposuvom do bezpečnostnej vzdialenosti **pod** úroveň povrchu obrobku!

- Vložiť zápornú hĺbku
- Prostredníctvom parametra stroja **displayDepthErr** (č. 201003) nastavíte, či má ovládanie pri vložení kladnej hĺbky zobraziť chybové hlásenie (on) alebo nie (off)

Parametre cyklu

- **Q215 Rozsah obr. (0/1/2)?**: Definovanie rozsahu obrábania:
  0: Hrubovanie a obrábanie načisto
  1: Iba hrubovanie
  2: Iba obrábanie načisto
  Obrábanie steny načisto a obrábanie dna načisto sa vykonajú iba vtedy, ak je definovaný príslušný prídavok na dokončenie (Q368, Q369)
- **Q389 Stratégia obrábania (0-4)?**: Týmto parametrom určíte, ako má riadenie obrobiť plochu:
  0: Meandrovité obrábanie s bočným prísuvom v polohovacom posuve mimo obrábanú plochu
  1: Meandrovité obrábanie s bočným prísuvom vo frézovacom posuve na okraji obrábanej plochy
  2: Obrábanie v riadkoch so spätným posuvom a bočným prísuvom v polohovacom posuve mimo obrábanú plochu
  3: Obrábanie v riadkoch so spätným posuvom a bočným prísuvom v polohovacom posuve na okraji obrábanej plochy
  4: Špirálovité obrábanie s rovnomerným prísuvom zvonku dovnútra
- **Q350 Fräsrichtung?**: Os roviny obrábania, ktorá sa má po obrábaní vyrovnať:
  1: Hlavná os = smer obrábania
  2: Vedľajšia os = smer obrábania
- **Q218 1. Dĺžka strán?** (inkrementálne): Dĺžka plochy, ktorá sa má obrobiť, na hlavnej osi roviny obrábania, ktorá sa vzťahuje na začiatočný bod 1. osi. Vstupný rozsah –99999,9999 až 99999,9999
- **Q219 2. Dĺžka strán?** (inkrementálne): Dĺžka plochy, ktorá sa má obrobiť na vedľajšej osi roviny obrábania. Pomocou znamienka môžete určiť smer prvého priečneho prísuvu vzhľadom na **START. BOD 2. OSI**. Vstupný rozsah –99999,9999 až 99999,9999

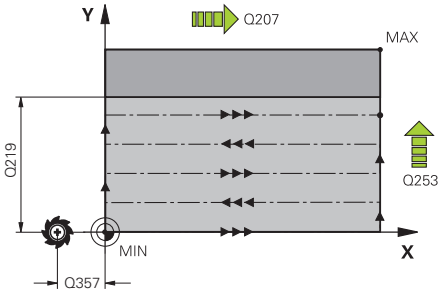

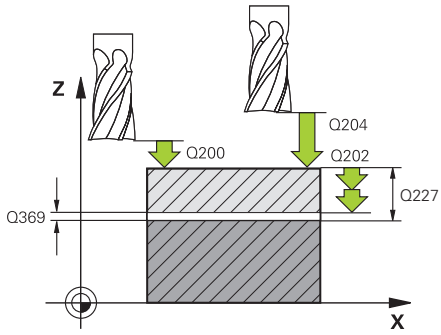

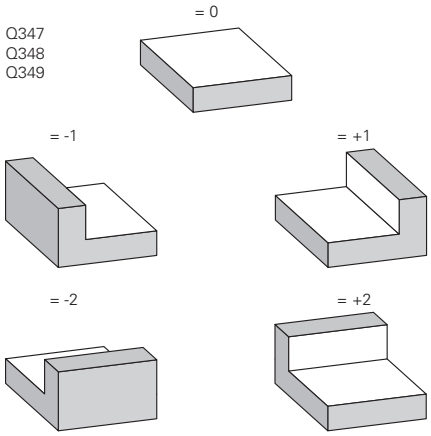

- **Q227 Štart bod 3. osi?** (absolútne): Súradnica povrchu obrobku, z ktorej sa vypočítavajú prísuvy. Vstupný rozsah –99999,9999 až 99999,9999
- **Q386 Konc. bod 3. osi?** (absolútne): Súradnica na osi vretena, na ktorú sa má plocha rovinne frézovať. Vstupný rozsah –99999,9999 až 99999,9999
- **Q369 Prídavok na dokončenie hĺbky?** (inkrementálne): Hodnota, ktorá sa má použiť pri poslednom prísuve. Vstupný rozsah 0 až 99999,9999
- **Q202 MAX. HLBKA ZABERU** (inkrementálne): Rozmer, o ktorý sa nástroj zakaždým prisunie; zadajte hodnotu väčšiu ako 0. Vstupný rozsah 0 až 99999,9999
- **Q370 Faktor prekrytia dráh?**: Maximálny bočný prísuv k. Riadenie vypočíta skutočný bočný prísuv z 2. dĺžky steny (Q219) a polomeru nástroja tak, aby bolo obrábanie zakaždým vykonávané s konštantným bočným prísuvom. Vstupný rozsah: 0,1 až 1,9999.
- **Q207 Posuv frézovania?**: Rýchlosť posuvu nástroja pri frézovaní v mm/min. Vstupný rozsah 0 až 99999,999 alternatívne **FAUTO**, **FU**, **FZ**
- **Q385 Posuv obr. na čisto?**: Rýchlosť posuvu nástroja pri frézovaní posledného prísuvu v mm/min. Vstupný rozsah 0 až 99999,9999 alternatívne **FAUTO**, **FU**, **FZ**
- **Q253 Polohovací posuv?**: Rýchlosť posuvu nástroja pri nábehu do začiatočnej polohy a pri posuve na nasledujúci riadok v mm/min; ak prechádzate v materiáli priečne (Q389 = 1), vykonáva riadenie priečny prísuv s frézovacím posuvom Q207. Vstupný rozsah 0 až 99999,9999, alternatívne **FMAX**, **FAUTO**
- **Q357 Bezpečnostného vzd. na strane?** (inkrementálne) Parameter Q357 má vplyv na nasledujúce situácie:
  Nábeh na prvú hĺbku prísuvu: Q357 je bočná vzdialenosť nástroja od obrobku
  Hrubovanie so stratégiou frézovania Q389=0-3: Plocha určená na obrábanie sa v **Q350** SMER FREZOVANIE zväčší o hodnotu z Q357, ak sa v tomto smere nenastaví žiadne obmedzenie
  Obrábanie steny načisto: Dráhy sa predĺžia o Q357 v **Q350** SMER FREZOVANIE
  Vstupný rozsah 0 až 99999,9999
- **Q200 Set-up clearance?** (inkrementálne): Vzdialenosť medzi hrotom nástroja a povrchom obrobku. Vstupný rozsah 0 až 99999,9999
- **Q204 2. Bezp. vzdialenosť?** (inkrementálne): Súradnice osi vretena, v ktorej nemôže dôjsť ku kolízii medzi nástrojom a obrobkom (upínacím prostriedkom). Vstupný rozsah 0 až 99999,9999

Príklad

```
8 CYCL DEF 233  CEL. FREZ.
   Q215=0      ;ROZSAH OBRABANIA
   Q389=2      ;STRATEGIA FREZOVANIA
   Q350=1      ;SMER FREZOVANIE
   Q218=120    ;1. DLZKA STRANY
   Q219=80     ;2. DLZKA STRANY
   Q227=0      ;START. BOD 3. OSI
   Q386=-6     ;KONC. BOD 3. OSI
   Q369=0.2    ;PRID. DO HLBKY
   Q202=3      ;MAX. HLBKA ZABERU
   Q370=1      ;PREKRYTIE DRAH
   Q207=500    ;POSUV FREZOVANIA
   Q385=500    ;POSUV OBR. NA CISTO
   Q253=750    ;POLOH. POSUV
   Q357=2      ;BEZP. VZD. NA STR.
   Q200=2      ;BEZP. VZDIALENOST
   Q204=50     ;2. BEZP. VZDIALENOST
   Q347=0      ;1.OHRANICENIE
   Q348=0      ;2.OHRANICENIE
   Q349=0      ;3.OHRANICENIE
   Q368=0      ;PRID. NA STR.
   Q338=0      ;PRIS. OBRAB. NACISTO
   Q367=-1     ;POLOHA PLOCHY
               (-1/0/1/2/3/4)?
9 L X+0 Y+0 R0 FMAX M3 M99
```

- **Q347 1.Begrenzung?**: Výber strany obrobku, na ktorej sa čelná plocha ohraničí bočnou stenou. V závislosti od polohy bočnej steny obmedzí riadenie obrábanie čelnej plochy na príslušnú súradnicu začiatočného bodu alebo dĺžku steny: :
  Vstup **0**: Žiadne ohraničenie
  Vstup **–1**: Ohraničenie v zápornej hlavnej osi
  Vstup **+1**: Ohraničenie v kladnej hlavnej osi
  Vstup **–2**: Ohraničenie v zápornej vedľajšej osi
  Vstup **+2**: Ohraničenie v zápornej vedľajšej osi
- **Q348 2.OHRANICENIE?**: Pozri parameter 1. ohraničenie Q347
- **Q349 3.Begrenzung?**: Pozri parameter 1. ohraničenie Q347
- **Q368 Prídavok na dokončenie steny?** (inkrementálne): Prídavok v rovine obrábania. Vstupný rozsah 0 až 99999,9999
- **Q338 Prísuv obrábania načisto?** (inkrementálne): Rozmer, o ktorý sa nástroj prisunie po osi vretena pri obrábaní načisto. Q338 = 0: Obrobenie načisto jedným prísuvom. Vstupný rozsah 0 až 99999,9999
- **Q367 Poloha plochy (-1/0/1/2/3/4)?**: Poloha plochy vzhľadom na polohu nástroja pri vyvolaní cyklu:
  -1: Poloha nástroja = aktuálna poloha
  0: Poloha nástroja = stred výčnelka
  1: Poloha nástroja = ľavý dolný roh
  2: Poloha nástroja = pravý dolný roh
  3: Poloha nástroja = pravý horný roh
  4: Poloha nástroja = ľavý horný roh

14.6 Príklady programovania

Príklad: Frézovanie výrezov, výčnelkov

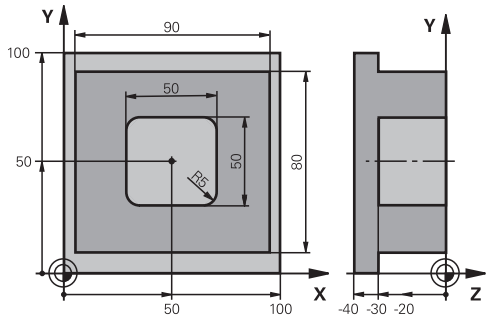

0 BEGINN PGM C210 MM	
1 BLK FORM 0.1 Z X+0 Y+0 Z-40	Definícia polovýrobku
2 BLK FORM 0.2 X+100 Y+100 Z+0	
3 TOOL CALL 1 Z S3500	Vyvolanie nástroja – hrubovanie/obrábanie načisto
4 Z+250 R0 FMAX	Odsunutie nástroja
5 CYCL DEF 256 PRAVOUHLY VYCNELOK	Definícia cyklu vonkajšieho obrábania
Q218=90 ;1. DLZKA STRANY	
Q424=100 ;ROZMER POLOTOVARU 1	
Q219=80 ;2. DLZKA STRANY	
Q425=100 ;ROZMER POLOTOVARU 2	
Q201=-30 ;HLBKA	
Q367=0 ;POLOHA VYCNELKU	
Q202=5 ;HLBKA PRISUVU	
Q207=250 ;POSUV FREZOVANIA	
Q206=250 ;POS. PRISUVU DO HL.	
Q385=750 ;POSUV OBR. NA CISTO	
Q368=0 ;PRID. NA STR.	
Q369=0.1 ;PRID. DO HLBKY	
Q338=5 ;PRIS. OBRAB. NACISTO	
Q200=2 ;BEZP. VZDIALENOST	
Q203=+0 ;SURAD. POVRCHU	
Q204=20 ;2. BEZP. VZDIALENOST	
Q351=+1 ;DRUH FREZOVANIA	
Q370=1 ;PREKRYTIE DRAH	
6 X+50 R0	Vonkajšie obrábanie
7 Y+50 R0 M3 M99	Vyvolanie cyklu vonkajšieho obrábania
8 CYCL DEF 252 PRAVOUHLA VYDUTINA	Definícia cyklu pre pravouhlý výrez
Q215=0 ;ROZSAH OBRABANIA	
Q218=50 ;1. DLZKA STRANY	
Q219=50 ;2. DLZKA STRANY	

Q201=-30	;HLBKA	
Q367=+0	;POL. VYREZU	
Q202=5	;HLBKA PRISUVU	
Q207=500	;POSUV FREZOVANIA	
Q206=150	;POS. PRISUVU DO HL.	
Q385=750	;POSUV OBR. NA CISTO	
Q368=0.2	;PRID. NA STR.	
Q369=0.1	;PRID. DO HLBKY	
Q338=5	;PRIS. OBRAB. NACISTO	
Q200=2	;BEZP. VZDIALENOST	
Q203=+0	;SURAD. POVRCHU	
Q204=50	;2. BEZP. VZDIALENOST	
Q351=+1	;DRUH FREZOVANIA	
Q370=1	;PREKRYTIE DRAH	
9 X+50 R0 FMAX		
10 Y+50 R0 FMAX M99		Vyvolanie cyklu
11 Z+250 R0 FMAX M30		
12 END PGM C210 MM		

15

Cykly: Prepočet súradníc

15.1 Základné informácie

Prehľad

Prostredníctvom prepočtu súradníc môže ovládanie vytvoriť jedenkrát naprogramovaný obrys na niekoľkých miestach obrobku so zmenenou dĺžkou a veľkosťou. Ovládanie poskytuje nasledujúce cykly prepočtu súradníc:

Softvérové tlačidlo	Cyklus	Strana
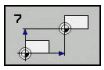	7 NULOVY BOD Presunutie obrysov priamo v NC programe alebo z tabuliek nulových bodov	395
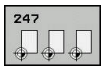	247 Nastavenie vzťažného bodu Nastavenie vzťažného bodu počas priebehu programu	401
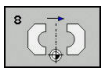	8 ZRKADLIŤ Zrkadliť obrysy	402
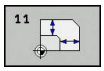	11 FAKTOR MIERKY Zmenšovanie a zväčšovanie obrysov	403
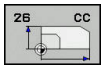	26 OSOVY FAKTOR MIERKY Zmenšovanie a zväčšovanie obrysov pomocou faktorov mierky vzťahujúcich sa na osi	404

Účinnosť prepočtu súradníc

Začiatok účinnosti: Prepočet súradníc je účinný od svojho zadefinovania – a preto sa nevyvoláva. Je účinný, kým ho nezrušíte, alebo kým upravíte jeho definíciu.

Zrušiť prepočet súradníc:

- Cyklus s hodnotami pre základný spôsob činnosti zadefinujte nanovo, napr. faktor mierky 1.0
- Vykonajte prídavné funkcie M2, M30 alebo NC blok END PGM (tieto M funkcie závisia od parametrov stroja).
- Vyberte nový NC program

15.2 POSUN. NUL. BODU posunutie (cyklus 7)

Účinok

Pomocou cyklu Posunutie nulového bodu môžete opakovať obrábacie operácie na ľubovoľných miestach obrobku.

Po definícii cyklu posunutie nulového bodu sa všetky zadania súradníc vzťahujú na nový nulový bod. Posunutie po každej osi zobrazí ovládanie v prídavnom zobrazení stavu. Zadávanie osí otáčania je takisto povolené.

Zrušenie

- Prostredníctvom novej definície cyklu naprogramujte posunutie k súradniciam X=0; Y=0 atď.
- Z tabuľky nulových bodov vyvolajte posunutie na súradnice X = 0; Y = 0 atď.

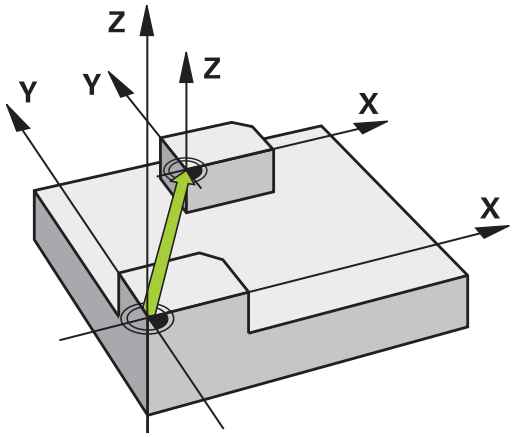

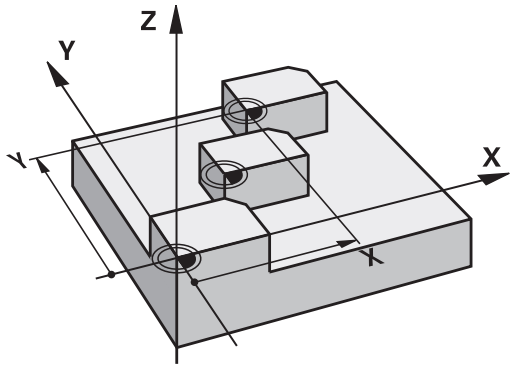

Parametre cyklu

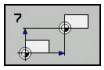

- **Posunutie**: Zadajte súradnice nového nulového bodu; absolútne hodnoty sa vzťahujú na nulový bod obrobku, ktorý je určený prostredníctvom funkcie Nastavenie vzťažného bodu; inkrementálne hodnoty sa vzťahujú vždy na posledný platný nulový bod – tento už môže byť posunutý. Vstupný rozsah až v 6 osiach NC, vždy od -99999,9999 do 99999,9999

Príklad

```
13 CYCL DEF 7.0  POSUN. NUL. BODU
14 CYCL DEF 7.1 X+60
15 CYCL DEF 7.2 Y+40
16 CYCL DEF 7.3 Z-5
```

Pri programovaní dodržujte!

Dodržujte pokyny uvedené v príručke stroja!

Prepočet posunutia nulového bodu v otočných osiach stanoví váš výrobca stroja v parametri **presetToAlignAxis** (Nr. 300203).

Pomocou alternatívneho parametra stroja **CfgDisplayCoordSys** (č. 127501) môžete určiť súradnicový systém, v ktorom zobrazenie stavu zobrazí aktívne posunutie nulového bodu.

15.3 POSUN. NUL. BODU posunutie s tabuľkami nulových bodov (cyklus 7)

Účinok

Tabuľky nulových bodov používate, napr. pri

- často sa opakujúcich procesoch obrábania v rôznych polohách obrobku alebo
- často používanom rovnakom posunutí nulového bodu

V rámci jedného NC programu môžete nulové body nielen priamo programovať v definícii cyklu, ale aj vyvolávať z tabuľky nulových bodov.

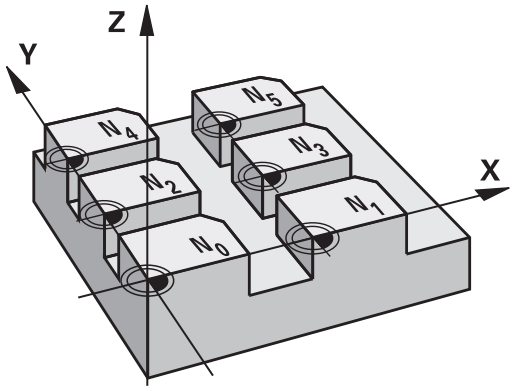

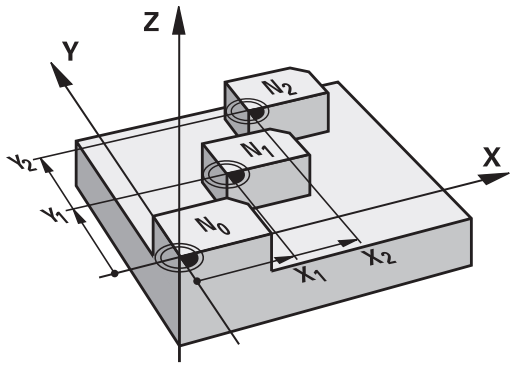

Zrušenie

- Z tabuľky nulových bodov vyvolajte posunutie na súradnice X = 0; Y = 0 atď.
- Posunutie k súradniciam X = 0; Y = 0, atď. vyvolajte priamo pomocou definície cyklu

Zobrazenia stavu

V prídavnom zobrazení stavu sa zobrazujú nasledujúce údaje z tabuľky nulových bodov:

- Názov a cesta aktívnej tabuľky nulových bodov
- Aktívne číslo nulového bodu
- Komentár zo stĺpca DOC aktívneho čísla nulového bodu

Pri programovaní dbajte na nasledujúce pokyny!

Nulové body uvedené v tabuľke nulových bodov sa **vždy a výhradne** vzťahujú na aktuálny vzťažný bod.

Ak používate posunutie nulového bodu pomocou tabuliek nulových bodov, použite funkciu **SEL TABLE**, ktorou aktivujete požadovanú tabuľku nulových bodov z programu NC.

Pomocou alternatívneho parametra stroja **CfgDisplayCoordSys** (č. 127501) môžete určiť súradnicový systém, v ktorom zobrazenie stavu zobrazí aktívne posunutie nulového bodu.

Ak pracujete bez funkcie **SEL TABLE**, musíte požadovanú tabuľku nulových bodov aktivovať pred testom programu alebo priebehom programu (platí aj pre programovaciu grafiku):

- Požadovanú tabuľku pre test programu zvoľte v prevádzkovom režime**Test programu** prostredníctvom správy súborov: Tabuľke bude priradený stav S
- Požadovanú tabuľku pre priebeh programu zvoľte v prevádzkových režimoch **Krokovanie programu** a **Beh programu - plynulý chod** prostredníctvom správy súborov: Tabuľke bude priradený stav M

Hodnoty súradníc z tabuliek nulových bodov sú účinné výlučne absolútne.

Keď vytvárate tabuľku nulových bodov, názov súboru sa musí začínať písmenom.

Parametre cyklu

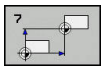

- **Posunutie**: Vložte číslo nulového bodu z tabuľky nulových bodov alebo parameter Q; ak zadáte parameter Q, ovládanie aktivuje číslo nulového bodu, ktoré sa nachádza v parametri Q. Vstupný rozsah 0 až 9999

Príklad

```
77 CYCL DEF 7.0  POSUN. NUL. BODU
78 CYCL DEF 7.1 #5
```

Zvolenie tabuľky nulových bodov v programe NC

Pomocou funkcie **SEL TABLE** vyberte tabuľku nulových bodov, z ktorej ovládanie preberie nulové body:

PGM CALL

- Výber funkcií na vyvolanie programu: stlačte tlačidlo **PGM CALL**

TAB. NUL. BODOV

- Stlačte softvérové tlačidlo **TAB. NUL. BODOV**
- Vložte úplnú cestu k súboru tabuľky nulových bodov alebo vyberte príslušný súbor softvérovým tlačidlom **VYBRAŤ**. Potvrďte tlačidlom **END**.

> Blok **SEL TABLE** naprogramujte pred cyklus 7 Posunutie nulového bodu.
>
> Tabuľka nulových bodov zvolená prostredníctvom **SEL TABLE** zostane aktívna, kým pomocou**SEL TABLE** alebo **PGM MGT** nezvolíte inú tabuľku nulových bodov.

Editovanie tabuľky nulových bodov v prevádzkovom režime Programovanie

> Keď v niektorej z tabuliek nulových bodov zmeníte nejakú hodnotu, musíte zmenu uložiť pomocou tlačidla **ENT**. Inak sa táto zmena neprejaví pri vykonávaní NC programu.

Tabuľku nulových bodov zvolíte v prevádzkovom režime **Programovať**

PGM MGT

- Vyvolajte správu súborov: stlačte tlačidlo **PGM MGT**
- Zobrazenie tabuliek nulových bodov: Stlačte softvérové tlačidlá **VYBRAŤ TYP** a **ZOBR. D**
- Zvoľte požadovanú tabuľku, alebo zadajte nový názov súboru
- Editujte súbor. Lišta softvérových tlačidiel zobrazí na tento účel, napr. nasledujúce funkcie:

Softvérové tlačidlo	Funkcia
ZAČIATOK	Výber začiatku tabuľky
KONIEC	Výber konca tabuľky
STR.	Listovať po stranách nahor
STR.	Listovať po stranách nadol
VLOŽIŤ RIADOK	Vložiť riadok
VYMAZAŤ RIADOK	Vymazať riadok
HĽADAJ	Hľadať
ZAČIATOK RIADKU	Kurzor na začiatok riadku
KONIEC RIADKU	Kurzor na koniec riadku
KOPÍR. AKT. HODNOTU	Kopírovať aktuálnu hodnotu
VLOŽIŤ KOPÍR. HODNOTU	Vložiť skopírovanú hodnotu
VL. N R. NA K	Vložiť prípustný počet pridaných riadkov (nulových bodov) na koniec tabuľky

Konfigurácia tabuľky nulových bodov

Ak nechcete definovať pre aktívnu os žiaden nulový bod, stlačte tlačidlo **CE**. Ovládanie následne vymaže túto číselnú hodnotu z príslušného vstupného poľa.

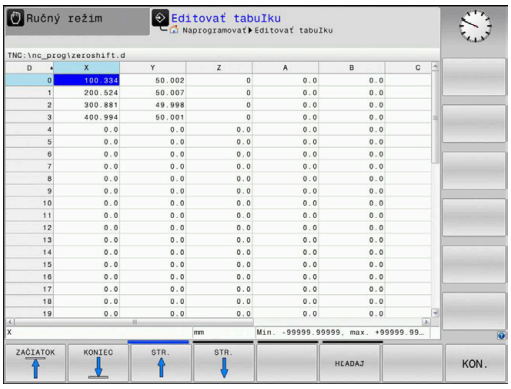

Môžete meniť vlastnosti tabuliek. Na to zdajte v menu MOD číslo kódu 555343. Ovládanie potom ponúkne softvérové tlačidlo **EDITOVAŤ FORMÁT**, keď je zvolená tabuľka. Keď stlačíte toto softvérové tlačidlo, ovládanie otvorí prekrývajúce okno, v ktorom sa zobrazia stĺpce zvolenej tabuľky s príslušnými vlastnosťami. Zmeny sú účinné iba pre otvorenú tabuľku.

Zatvorenie tabuľky nulových bodov

V správe súborov si nechajte zobraziť iné typy súborov. Vyberte požadovaný súbor.

UPOZORNENIE

Pozor, nebezpečenstvo kolízie!

Ovládanie zohľadňuje zmeny v tabuľke nulových bodov až vtedy, keď sú hodnoty uložené.

- Zmeny v tabuľke ihneď potvrďte tlačidlom **ENT**
- Program NC po zmene tabuľky nulových bodov opatrne preskúšajte

Zobrazenia stavu

V prídavnom zobrazení stavu ovládanie zobrazí hodnoty aktívneho posunutia nulového bodu.

15.4 ZADAT VZTAZNY BOD (cyklus 247)

Účinok

Pomocou cyklu Nastavenie vzťažného bodu môžete ako nový vzťažný bod aktivovať vzťažný bod, ktorý je definovaný v tabuľke predvolieb.

Po definícii cyklu Nastavenie vzťažného bodu sa všetky zadania súradníc a posunutia nulových bodov (absolútne aj inkrementálne) vzťahujú na nový vzťažný bod.

Zobrazenie stavu

V zobrazení stavu zobrazuje ovládanie aktívne číslo vzťažného bodu za symbolom vzťažného bodu.

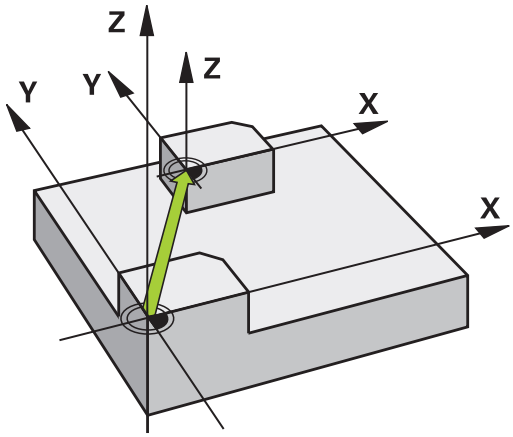

Pred programovaním dbajte na nasledujúce pokyny!

Pri aktivácii vzťažného bodu z tabuľky vzťažných bodov ovládanie zruší posunutie nulového bodu, zrkadlenie, faktor mierky a špecifický osový faktor mierky.

Keď aktivujete číslo vzťažného bodu 0 (riadok 0), aktivujte vzťažný bod, ktorý ste naposledy nastavili v prevádzkovom režime **Ručný režim** alebo **Elektrické ručné koliesko**.

Cyklus 247 pôsobí aj v prevádzkovom režime Test programu.

Parametre cyklu

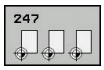

- **Číslo pre vzťažný bod?**: Zadajte číslo želaného vzťažného bodu z tabuľky vzťažných bodov. Prípadne môžete softvérovým tlačidlom **VYBRAŤ** zvoliť želaný vzťažný bod priamo z tabuľky vzťažných bodov. Vstupný rozsah 0 až 65 535

Príklad

```
13 CYCL DEF 247  ZADAT VZTAZNY BOD
    Q339=4       ;C. VZTAZNEHO BODU
```

15.5 ZRKADLENIE (cyklus 8)

Účinok

Ovládanie dokáže vykonať obrábanie zrkadlovo v rovine obrábania.

Zrkadlenie je účinné od svojho zadefinovania v NC programe. Je účinné aj v prevádzkovom režime **Ručné polohovanie**. Ovládanie zobrazuje aktívne zrkadlené osi v prídavnom zobrazení stavu.

- Ak zrkadlíte len jednu os, zmení sa smer obiehania nástroja.
- Ak zrkadlíte dve osi, smer obiehania nástroja sa nezmení

Výsledok zrkadlenia závisí od polohy nulového bodu:

- Nulový bod sa nachádza na obryse, ktorý sa má zrkadliť: Prvok sa zrkadlí priamo na tomto nulovom bode
- Nulový bod sa nachádza mimo obrysu, ktorý sa má zrkadliť: Prvok sa navyše presunie

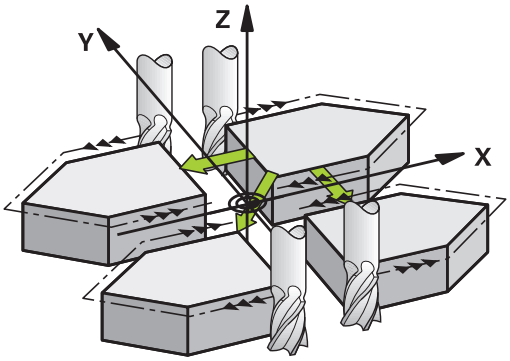

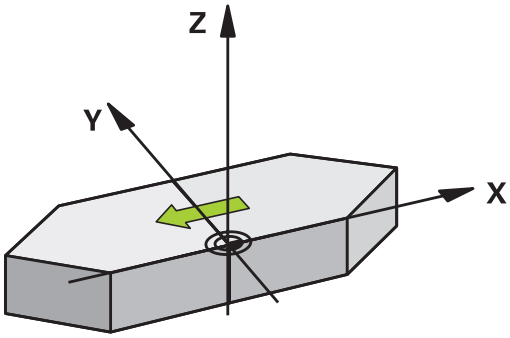

Zrušenie

Nanovo naprogramujte cyklus ZRKADLIŤ so zadaním **NO ENT**.

Parametre cyklu

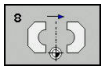

- **Zrkadlená os?**: Vložte osi, ktoré sa majú zrkadliť; môžete zrkadliť všetky osi – vrátane osí otáčania – okrem osi vretena a k nej prislúchajúcej vedľajšej osi. Povolené je zadanie max. troch osí. Vstupný rozsah až troch osí NC **X**, **Y**, **Z**, **U**, **V**, **W**, **A**, **B**, **C**

Príklad

```
79 CYCL DEF 8.0 ZRKADLIT
80 CYCL DEF 8.1 X Y Z
```

15.6 FAKTOR MIERKY (cyklus 11)

Účinok

Ovládanie dokáže v rámci NC programu zmenšovať alebo zväčšovať obrysy. Môžete, napr. zohľadniť faktory zmrštenia a prídavku.

FAKTOR MIERKY je účinný od svojho zadefinovania v NC programe. Je účinný aj v prevádzkovom režime **Ručné polohovanie**. Ovládanie zobrazuje aktívny faktor mierky v prídavnom zobrazení stavu.

Faktor mierky je účinný:

- súčasne na všetky tri súradnicové osi,
- pri zadávaní rozmerov v cykloch,

Predpoklad

Pred zväčšením, resp. zmenšením, by mal byť nulový bod posunutý na hranu alebo okraj obrysu.

Zväčšenie: SCL väčšie ako 1 až 99,999 999

Zmenšenie: SCL menšie ako 1 až 0,000 001

Zrušenie

Naprogramujte cyklus FAKTOR MIERKY znovu s hodnotou 1.

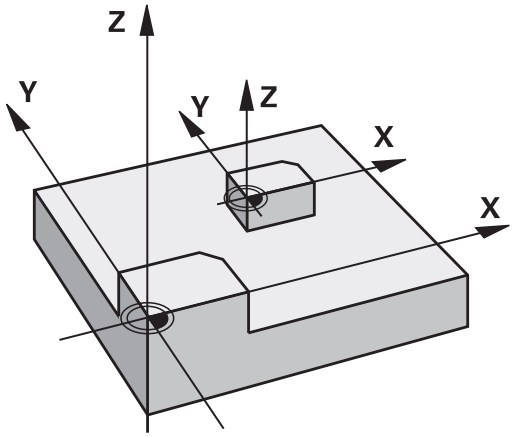

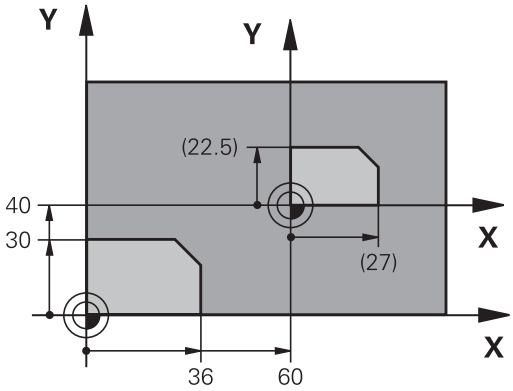

Parametre cyklu

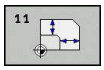

- **Faktor?**: Zadajte faktor SCL (angl.: scaling); Ovládanie násobí súradnice a polomery faktorom SCL (podľa opisu v časti „Účinok“). Vstupný rozsah 0,000001 až 99,999999

Príklad

```
11 CALL LBL 1
12 CYCL DEF 7.0  POSUN. NUL. BODU
13 CYCL DEF 7.1 X+60
14 CYCL DEF 7.2 Y+40
15 CYCL DEF 11.0  ROZM: FAKT.
16 CYCL DEF 11.1 SCL 0.75
17 CALL LBL 1
```

15.7 OSOVÝ FAKTOR MIERKY (cyklus 26)

Účinok

Prostredníctvom cyklu 26 môžete špecificky pre osi zohľadniť faktory zmrštenia a prídavku na obrábanie.

FAKTOR MIERKY je účinný od svojho zadefinovania v NC programe. Je účinný aj v prevádzkovom režime **Ručné polohovanie**. Ovládanie zobrazuje aktívny faktor mierky v prídavnom zobrazení stavu.

Zrušenie

Znovu naprogramujte cyklus FAKTOR MIERKY s faktorom 1 pre príslušnú os.

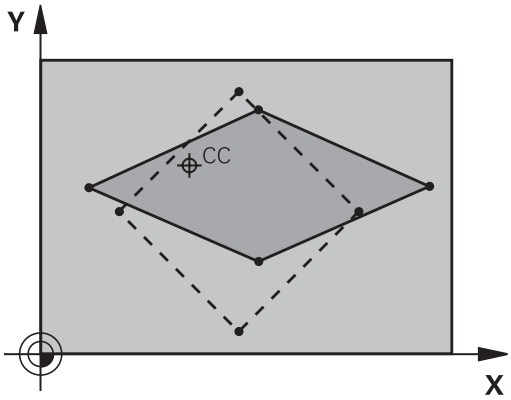

Pri programovaní dbajte na nasledujúce pokyny!

Pre každú súradnicovú os môžete zadať vlastný špecifický osový faktor mierky.

Dodatočne je možné naprogramovať súradnice stredu pre všetky faktory mierky.

Obrys sa predĺži smerom zo stredu alebo sa skráti smerom do stredu, takže nielen z a do aktuálneho nulového bodu – ako v cykle 11 ROZM: FAKT..

Parametre cyklu

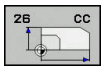

- **Os a faktor**: Vyberte súradnicu(e) softvérovým tlačidlom. Zadajte faktor(y) natiahnutia alebo stlačenia špecifického pre os. Vstupný rozsah 0,000001 až 99,999999
- **Súradnice stredu**: Stred natiahnutia alebo stlačenia špecifického pre os. Vstupný rozsah -99999,9999 až 99999,9999

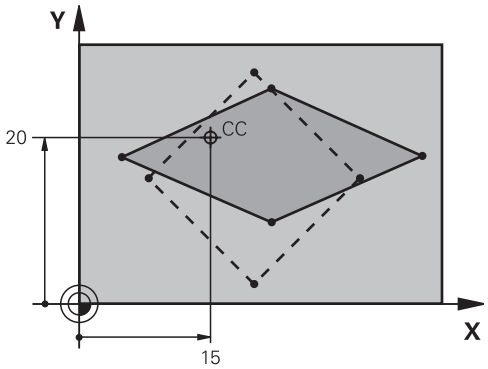

Príklad

```
25 CALL LBL 1
26 CYCL DEF 26.0  FAKT. ZAC. BOD OSI
27 CYCL DEF 26.1 X 1.4 Y 0.6 CCX+15
   CCY+20
28 CALL LBL 1
```

15.8 Príklady programovania

Príklad: Skupiny dier

Priebeh programu:

- Nábeh na skupinu dier v hlavnom programe
- Vyvolanie skupiny dier (podprogram 1) v hlavnom programe
- Skupina dier sa naprogramuje v podprograme 1 len raz

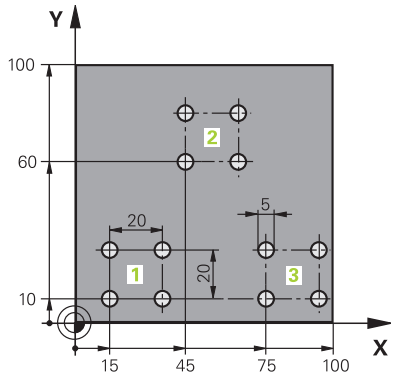

0 BEGIN PGM UP2 MM	
1 BLK FORM 0.1 Z X+0 Y+0 Z-20	
2 BLK FORM 0.2 X+100 Y+100 Z+0	
3 TOOL CALL 1 Z S3000	Vyvolanie nástroja
4 Z+250 R0 FMAX M3	
5 CYCL DEF 200 VRTANIE	Definícia cyklu vŕtania
Q200=+2 ;BEZP. VZDIALENOST	
Q201=-20 ;HLBKA	
Q206=+150 ;POS. PRISUVU DO HL.	
Q202=+5 ;HLBKA PRISUVU	
Q210=+0 ;CAS ZOTRVANIA HORE	
Q203=+0 ;SURAD. POVRCHU	
Q204=+50 ;2. BEZP. VZDIALENOST	
Q211=+0 ;CAS ZOTRVANIA DOLE	
Q395=+0 ;HLBKA REFERENCIE	
6 CYCL DEF 7.0 POSUN. NUL. BODU	Posunutie nulového bodu
7 CYCL DEF 7.1 X+15	
8 CYCL DEF 7.2 Y+10	
9 CALL LBL 1	
10 CYCL DEF 7.0 POSUN. NUL. BODU	Posunutie nulového bodu
11 CYCL DEF 7.1 X+75	
12 CYCL DEF 7.2 Y+10	
13 CALL LBL 1	
14 CYCL DEF 7.0 POSUN. NUL. BODU	Posunutie nulového bodu
15 CYCL DEF 7.1 X+45	
16 CYCL DEF 7.2 Y+60	
17 CALL LBL 1	
18 CYCL DEF 7.0 POSUN. NUL. BODU	
19 CYCL DEF 7.1 X+0	

20 CYCL DEF 7.2 Y+0	
21 Z+100 R0 FMAX M30	
22 LBL 1	
23 X+0 R0 FMAX	
24 Y+0 R0 FMAX M99	Nábeh na dieru 1, vyvolanie cyklu
25 X+20 R0 FMAX M99	Nábeh na dieru 2, vyvolanie cyklu
26 Y+20 R0 FMAX M99	Nábeh na dieru 3, vyvolanie cyklu
27 X-20 R0 FMAX M99	Nábeh na dieru 4, vyvolanie cyklu
28 LBL 0	
29 END PGM UP2 MM	

16

Cykly: Špeciálne funkcie

16.1 Základy

Prehľad

Ovládanie poskytuje pre nasledujúce špeciálne použitia rôzne cykly:

Softvérové tlačidlo	Cyklus	Strana
	9 ČAS ZOTRVANIA	409
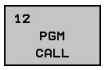	12 Vyvolanie programu	410
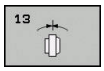	13 Orientácia vretena	411

16.2 ČAS ZOTRVANIA (cyklus 9)

Funkcia

Priebeh programu sa zastaví na čas **CAS ZOTRV.**. Čas zotrvania slúži, napr. na lámanie triesky.

Cyklus je účinný od svojho zadefinovania v NC programe. Modálne účinné (trvajúce) stavy, ako napr. otáčania vretena, ním nie sú ovplyvnené.

Príklad

```
89 CYCL DEF 9.0  CAS ZOTRV.
90 CYCL DEF 9.1  CAS Z 1.5
```

Parametre cyklu

- **Čas zotrvania v sekundách**: Vložte čas zotrvania v sekundách. Vstupný rozsah od 0 do 3 600 s (1 hodina) v krokoch po 0,001 s

16.3 VYVOLANIE PROGRAMU (cyklus 12)

Funkcia cyklu

Môžete porovnávať ľubovoľné NC programy, ako napr. špeciálne vŕtacie cykly alebo geometrické moduly, s obrábacím cyklom. Takýto NC program potom vyvoláte ako cyklus.

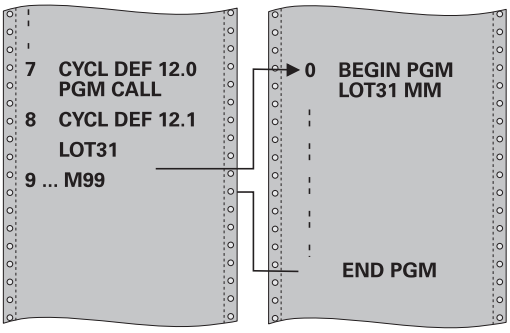

Pri programovaní dbajte na nasledujúce pokyny!

Vyvolávaný NC program musí byť uložený v internej pamäti ovládania.

Ak zadáte len názov programu, musí sa NC program deklarovaný ako cyklus nachádzať v tom istom adresári ako volajúci NC program.

Ak sa deklarovaný NC program nenachádza v rovnakom adresári ako volajúci NC program, vložte úplnú cestu, napr. **TNC:\KLAR35\FK1\50.H**.

Parametre Q pôsobia pri vyvolaní programu cyklom 12 zásadne globálne. Nezabudnite preto, že zmeny v parametroch Q vo vyvolanom NC programe sa príp. prejavia aj vo vyvolávajúcom NC programe.

Parametre cyklu

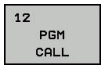

- **Názov programu**: Zadajte názov vyvolávaného NC programu, príp. cestu, ktorá určuje umiestnenie NC programu alebo
- Softvérovým tlačidlom **VYBRAŤ** aktivujte dialóg File Select. Vyberte vyvolávaný NC program

NC program vyvoláte prostredníctvom:

- **CYCL CALL** (samostatný NC blok) alebo
- M99 (blokovo) alebo
- M89 (vykonáva sa po každom polohovacom bloku)

Deklarovanie NC programu 50.i ako cyklu a jeho vyvolanie pomocou M99

```
55 CYCL DEF 12.0 PGM CALL
56 CYCL DEF 12.1 PGM TNC:
   \KLAR35\FK1\50.H
57 X+20 FMAX
58 Y+50 FMAX M99
```

16.4 ORIENTÁCIA VRETENA (cyklus 13)

Funkcia cyklu

Stroj a ovládanie musí výrobca stroja na túto funkciu pripraviť.

Ovládanie dokáže riadiť hlavné vreteno obrábacieho stroja a natočiť ho do polohy danej určitým uhlom.

Orientácia vretena sa používa, napr.

- pri systémoch výmeny nástroja s určitými polohami výmeny pre nástroj,
- na vyrovnanie vysielacieho a prijímacieho okna 3D snímacích systémov s infračerveným prenosom.

Uhlové nastavenie zadefinované v cykle napolohuje ovládanie prostredníctvom naprogramovania M19 a M20 (v závislosti od stroja).

Ak ste naprogramovali M19 alebo M20 bez toho, aby ste predtým zadefinovali cyklus 13, ovládanie napolohuje hlavné vreteno na uhlovú hodnotu, ktorú zadal výrobca stroja.

Ďalšie informácie: Príručka stroja

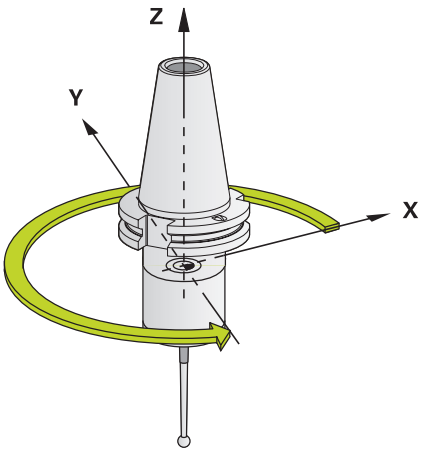

Príklad

```
93 CYCL DEF 13.0  ORIENTACIA
94 CYCL DEF 13.1  UHOL 180
```

Pri programovaní dbajte na nasledujúce pokyny!

V obrábacích cykloch 202 až 204 sa interne použije cyklus 13. Uvedomte si, že vo vašom programe NC musíte prípadne po niektorom z vyššie uvedených obrábacích cyklov znovu naprogramovať cyklus 13.

Parametre cyklu

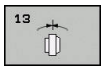

- **Uhol orientácie**:Zadajte uhol orientácie, ktorý sa vzťahuje na vzťažnú os uhla roviny obrábania: Vstupný rozsah: od 0,0000° až do 360,0000°

16.5 FRÉZOVANIE ZÁVITU (cyklus 18)

Priebeh cyklu

Cyklus **18** REZANIE ZAVITU presunie nástroj s regulovaným vretenom z aktuálnej polohy s aktívnymi otáčkami na zadanú hĺbku. Na dne otvoru sa uskutoční zastavenie vretena. Prisunutia a odsunutia musíte naprogramovať samostatne.

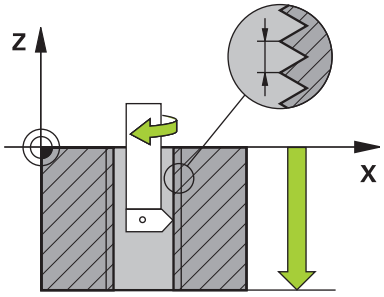

Pri programovaní dbajte na nasledujúce pokyny!

Existuje možnosť nastaviť pomocou parametra **CfgThreadSpindle** (Nr. 113600) nasledovné:

- **sourceOverride** (č. 113603): Potenciometer vretena (korekcia posuvu nie je aktívna) a FeedPotentiometer (korekcia otáčok nie je aktívna): Ovládanie následne príslušne prispôsobí otáčky.
- **thrdWaitingTime** (Nr. 113601): Tento čas sa čaká na dne závitu po zastavení vretena
- **thrdPreSwitch** (č. 113602): Vreteno sa zastaví o tento čas pred dosiahnutím dna závitu
- **limitSpindleSpeed** (č. 113604): Obmedzenie otáčok vretena
  True: (pri nízkych hĺbkach závitov sa otáčky vretena obmedzia tak, aby vreteno bežalo asi 1/3 času s konštantnými otáčkami)
  False: (žiadne obmedzenie)

Potenciometer otáčok vretena nie je aktívny.

Naprogramujte pred začiatkom cyklu zastavenie vretena! (napr. s M5). Ovládanie zapne potom vreteno pri spustení cyklu automaticky, a na konci znova vypne.

Znamienko parametra cyklu Hĺbka závitu stanovuje smer obrábania.

UPOZORNENIE

Pozor, nebezpečenstvo kolízie!

Ak nenaprogramujete pred vyvolaním cyklu 18 žiadne predpolohovanie, môže dôjsť ku kolízii. Cyklus 18 vykoná prisunutie a odsunutie.

- Pred začiatkom cyklu predpolohujte nástroj
- Nástroj sa presúva po vyvolaní cyklu z aktuálnej polohy na zadanú hĺbku

UPOZORNENIE

Pozor, nebezpečenstvo kolízie!

Ak bolo pred spustením cyklu zapnuté vreteno, vypne cyklus 18 vreteno a cyklus pracuje so stojacím vretenom! Na konci cyklus 18 znova zapne vreteno, ak bolo zapnuté pred začiatkom cyklu.

- Naprogramujte pred začiatkom cyklu zastavenie vretena! (napr. s M5)
- Po dokončení cyklu 18 sa obnoví stav vretena pred začiatkom cyklu. Ak bolo pred začiatkom cyklu vreteno vypnuté, vypne ovládanie vreteno po ukončení cyklu 18 znova.

Parametre cyklu

- HÍ. vŕtania (inkrementálne): Zadajte vychádzajúc z aktuálnej polohy hĺbky závitu vstupný rozsah: -99999 ... +99999
- Stúpanie závitu: Zadajte stúpanie závitu. Tu zadané znamienko určuje, či ide o pravotočivý alebo ľavotočivý závit:
  + = pravotočivý závit (M3 pri zápornej hĺbke vŕtania)
  - = ľavotočivý závit (M4 pri zápornej hĺbke vŕtania)

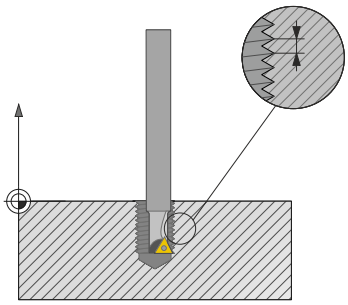

Príklad

```
25 CYCL DEF 18.0  REZANIE ZAVITU
26 CYCL DEF 18.1 HLBKA = -20
27 CYCL DEF 18.2 STUP = +1
```

17

Cykly snímacieho systému

17.1 Všeobecne o cykloch snímacieho systému

Spoločnosť HEIDENHAIN preberá záruku za fungovanie cyklov snímacieho systému, len ak používate snímacie systémy značky HEIDENHAIN.

Ovládanie musí byť pripravené výrobcom stroja na použitie 3D snímacích systémov.

Cykly snímacieho systému sú dostupné iba pri voliteľnej možnosti č. 17. V prípade používania snímacieho systému od spoločnosti HEIDENHAIN sa tento voliteľný softvér sprístupní automaticky.

Spôsob fungovania

Ak ovládanie spracováva niektorý cyklus snímacieho systému, nabieha 3D snímací systém na obrobok osovo paralelne (aj pri aktívnom základnom natočení a pri pootočenej rovine spracovania). Výrobca stroja stanoví posuv snímania v parametri stroja.

Ďalšie informácie: "Pred prácou s cyklami snímacieho systému!", Strana 417

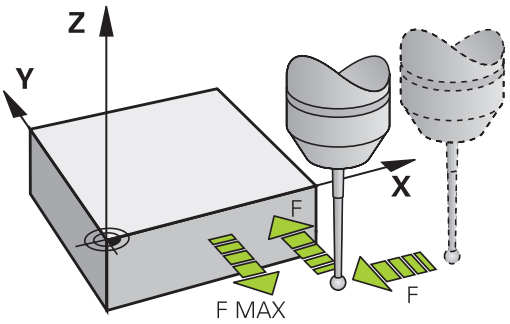

Keď sa snímací hrot dotkne obrobku,

- odošle 3D snímací systém signál do ovládania: Súradnice nasnímanej polohy sa uložia do pamäte
- zastaví 3D snímací systém a
- v rýchlom chode prejde do začiatočnej polohy priebehu snímania

Ak sa na stanovenej dráhe snímací hrot sondy nevychýli, zobrazí ovládanie príslušné chybové hlásenie (dráha: **DIST** z tabuľky snímacieho systému).

Cykly snímacieho systému v prevádzkových režimoch Ručná prevádzka a El. ručné koliesko

Ovládanie poskytne v prevádzkových režimoch **Ručný režim** a **Elektrické ručné koliesko** cykly snímacieho systému, pomocou ktorých môžete:

- kalibrovať snímací systém
- Nastavenie vzťažných bodov

17.2 Pred prácou s cyklami snímacieho systému!

Aby sa dal pokryť čo najväčší rozsah použitia meracích úloh, sú vám cez parametre stroja k dispozícii možnosti nastavenia, ktoré určujú zásadný spôsob správania všetkých cyklov snímacieho systému:

Maximálna dráha posuvu do snímacieho bodu: DIST v tabuľke snímacieho systému

Ak sa snímací hrot v rámci dráhy určenej v **DIST** nevychýli, ovládanie zobrazí chybové hlásenie.

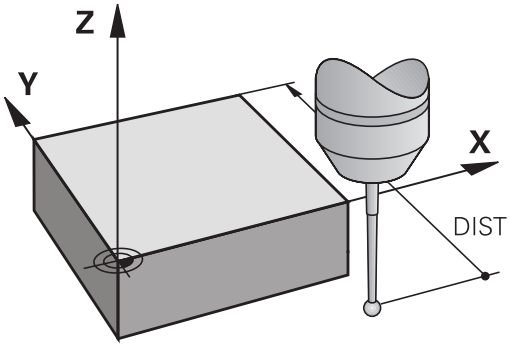

Bezpečnostná vzdialenosť po snímací bod: SET_UP v tabuľke snímacieho systému

V **SET_UP** určíte, ako ďaleko má ovládanie predpolohovať snímací systém od definovaného alebo cyklom vypočítaného snímacieho bodu. Čím menšiu zadáte túto hodnotu, tým presnejšie musíte definovať snímacie polohy. V mnohých cykloch snímacieho systému môžete dodatočne definovať bezpečnostnú vzdialenosť, ktorá pôsobí ako doplnok parametra **SET_UP**.

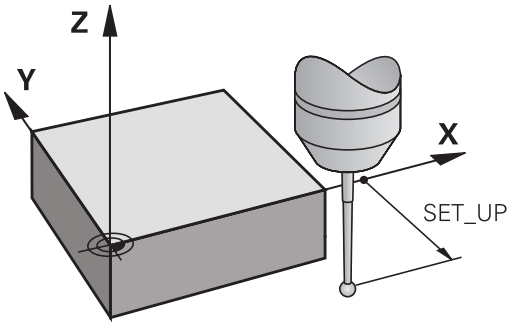

Orientácia infračerveného snímacieho systému do naprogramovaného smeru snímania: TRACK v tabuľke snímacieho systému

Na zvýšenie presnosti merania môžete prostredníctvom parametra **TRACK** = ON dosiahnuť, že sa infračervený snímací systém pred každou snímacou operáciou natočí v smere programovaného smeru snímania. Snímací hrot sa tým vychýli vždy v rovnakom smere.

> Ak zmeníte nastavenie **TRACK** = ON, musíte snímací systém znovu kalibrovať.

Spínací snímací systém, posuv pri snímaní: F v tabuľke snímacieho systému

V **F** určíte posuv, ktorým má ovládanie snímať obrobok.

F nemôže byť nikdy nastavené na vyššiu hodnotu, aká je definovaná v parametroch stroja **maxTouchFeed** (č. 122602).

Pri cykloch snímacieho systému môže byť účinný potenciometer posuvu. Potrebné nastavenia určí výrobca vášho stroja. (Parameter **overrideForMeasure** (č. 122604), sa musí príslušne nakonfigurovať.)

Spínací snímací systém, posuv pre polohovacie pohyby: FMAX

V **FMAX** určíte posuv, ktorým ovládanie predpolohuje snímací systém a polohuje medzi meranými bodmi.

Spínací snímací systém, rýchloposuv pre polohovacie pohyby: F_PREPOS v tabuľke snímacieho systému

V **F_PREPOS** určíte, či má ovládanie polohovať posuvom určeným v FMAX alebo v rýchlom chode stroja.

- Vstupná hodnota = **FMAX_PROBE**: Polohovať s posuvom z **FMAX**
- Vstupná hodnota = **FMAX_MACHINE**: Predpolohovať rýchloposuvom stroja

Odpracovanie cyklov snímacieho systému

Všetky cykly snímacieho systému sú aktívne ako DEF. Ovládanie teda spracuje cyklus automaticky, keď v chode programu ovládanie spracováva definíciu cyklu.

UPOZORNENIE

Pozor, nebezpečenstvo kolízie!

Pri vykonávaní cyklov snímacieho systému 400 až 499 nesmú byť aktívne žiadne cykly na prepočet súradníc.

- Nasledujúce cykly neaktivujte pred použitím cyklov snímacích systémov: **7 POSUN. NUL. BODU**,cyklus **8 ZRKADLENIE**, **10 OTACANIE**,cyklus **11 ROZM: FAKT.** a **26 FAKT. ZAC. BOD OSI**
- Vopred resetujte prepočty súradníc

UPOZORNENIE

Pozor, nebezpečenstvo kolízie!

Pri vykonávaní cyklov snímacieho systému 1400 až 1499 nesmú byť aktívne žiadne cykly na prepočet súradníc.

- Nasledujúce cykly neaktivujte pred použitím cyklov snímacích systémov: Cyklus **8 ZRKADLENIE**, cyklus **11 ROZM: FAKT.** a **26 FAKT. ZAC. BOD OSI**
- Vopred resetujte prepočty súradníc

Cykly snímacích systémov s číslom 400 až 499 alebo 1400 až 1499 predpolohujú snímací systém podľa polohovacej logiky:

- Ak je aktuálna súradnica južného pólu snímacieho hrotu menšia ako súradnica bezpečnej výšky (definovaná v cykle), potom ovládanie stiahne snímací systém späť najprv v osi snímacieho systému na bezpečnú výšku a následne polohuje v rovine obrábania k prvému snímaciemu bodu
- Ak je aktuálna súradnica južného pólu snímacieho hrotu vyššia ako súradnica bezpečnej výšky, ovládanie polohuje snímací systém najprv v rovine obrábania na prvý snímaný bod a následne v osi snímaného systému priamo na meraciu výšku

17.3 Tabuľka snímacieho systému

Všeobecné informácie

V tabuľke snímacieho systému sú uložené rôzne údaje, ktoré určujú správanie pri snímaní. Ak na svojom stroji používate viacero snímacích systémov, môžete pre každý snímací systém uložiť samostatný súbor.

> Údaje tabuľky snímacieho systému je možné nahliadnuť a upravovať v rozšírenej správe nástrojov (možnosť #93).

Editácia tabuliek snímacieho systému

Pri editácii tabuľky snímacieho systému postupujte nasledovne:

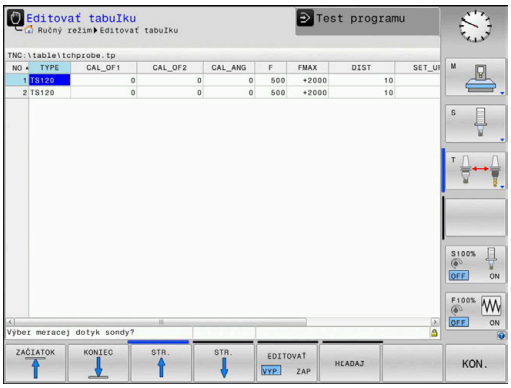

- Prevádzkový režim: Stlačte tlačidlo **Ručný režim**

- Zvoľte snímacie funkcie: Stlačte softvérové tlačidlo **SNÍM. ROZMERU**. Ovládanie zobrazí ďalšie softvérové tlačidlá

- Zvoľte tabuľku snímacieho systému: Stlačte softvérové tlačidlo **DOT. SONDA TABUĽKA**

- Softvérové tlačidlo **UPRAVIŤ** nastavte na možnosť **ZAP.**
- Tlačidlami šípok zvoľte požadované nastavenie
- Vykonajte požadované zmeny
- Zatvorte tabuľku snímacieho systému: Stlačte softvérové tlačidlo **KON.**

Údaje snímacieho systému

Skr.	Vstupy	Dialóg
NO	Číslo snímacieho systému: Tieto čísla musíte zapísať do tabuľky nástrojov (stĺpec: **TP_NO**) pod príslušné číslo nástroja	–
TYPE	Výber používaného snímacieho systému	**Výber meracej dotyk sondy?**
CAL_OF1	Presadenie osi snímacieho systému voči osi vretena v hlavnej osi	**TS vyosenie stredu hl. os? [mm]**
CAL_OF2	Presadenie osi snímacieho systému voči osi vretena vo vedľajšej osi	**TS vyosenie stredu vedľ. os? [mm]**
CAL_ANG	Ovládanie orientuje snímací systém pred kalibráciou alebo snímaním na orientačný uhol (ak je orientácia možná)	**Uhol vretena pri kalibrácii?**
F	Posuv, ktorým ovládanie sníma obrobok **F** nemôže byť nikdy nastavené na vyššiu hodnotu, aká je definovaná v parametroch stroja **maxTouchFeed** (č. 122602).	**Snímací posuv? [mm/min]**
FMAX	Posuv, ktorým sa bude snímací systém predpolohovať a polohovať medzi meranými bodmi	**Rýchloposuv v sním. cykle? [mm/min]**
DIST	Ak sa snímací hrot v rozsahu hodnoty definovanej na tomto mieste nevychýli, vygeneruje ovládanie chybové hlásenie	**Max. dráha merania? [mm]**
SET_UP	V **set_up** určíte, ako ďaleko má ovládanie predpolohovať snímací systém od definovaného alebo cyklom vypočítaného snímacieho bodu. Čím menšiu zadáte túto hodnotu, tým presnejšie musíte definovať snímacie polohy. V mnohých cykloch snímacieho systému môžete dodatočne definovať bezpečnostnú vzdialenosť, ktorá pôsobí ako doplnok parametra **set_up**.	**Set-up clearance? [mm]**
F_PREPOS	Určenie rýchlosti pri rýchloposuve: ■ Predpolohovanie rýchlosťou z **FMAX**: **FMAX_PROBE** ■ Predpolohovanie rýchlosťou rýchloposuvu stroja: **FMAX_MACHINE**	**Predpolohovať rýchlopos.? ENT/NOENT**
TRACK	Pre zvýšenie presnosti merania môžete prostredníctvom parametra **TRACK = ON** dosiahnuť, že ovládanie orientuje infračervený snímací systém pred každou snímacou operáciou v smere programovaného smeru snímania. Snímací hrot sa tým vychýli vždy v rovnakom smere: ■ **ON**: Vykonať sledovanie vretena ■ **OFF**: Nevykonať sledovanie vretena	**Sonda orientovaná? Áno=ENT/Nie=NOENT**
SERIAL	V tomto stĺpci nemusíte zadávať nič. Ovládanie vloží automaticky sériové číslo snímacieho systému, ak je snímací systém vybavený rozhraním EnDat	**Sériové číslo?**
REACTION	Správanie pri kolízii so snímacím systémom ■ **NCSTOP**: Prerušenie NC programu ■ **EMERGSTOP**: Núdzové vypnutie, rýchle zabrzdenie osí	**Reakcia?**

17.4 Základy

Prehľad

Pokyny na obsluhu
- Pri vykonávaní cyklov snímacieho systému nesmú byť aktívne cykly **8 ZRKADLENIE**, **11 ROZM: FAKT.** a **26 FAKT. ZAC. BOD OSI**.
- Spoločnosť HEIDENHAIN preberá záruku za fungovanie snímacích cyklov len pri použití snímacích systémov HEIDENHAIN.

Výrobca stroja musí pripraviť stroj a ovládanie na použitie snímacieho systému TT.

Príp. nie sú na vašom stroji všetky tu popísané cykly a funkcie k dispozícii. Dodržujte pokyny uvedené v príručke stroja!

Cykly snímacieho systému sú k dispozícii len s voliteľným softvérom č. 17 Touch Probe Functions.

Pomocou snímacieho systému nástroja a cyklov na premeranie nástroja ovládania zmeriate nástroje automaticky: Hodnoty korekcií dĺžky a polomeru uloží ovládanie do centrálnej pamäte nástrojov TOOL.T a automaticky ich pripočíta na konci snímacieho cyklu. K dispozícii sú nasledujúce druhy merania:
- Premeranie nástroja so stojacim nástrojom
- Premeranie nástroja s rotujúcim nástrojom
- Premeranie jednotlivých rezných hrán

Cykly na premeranie nástroja programujte v prevádzkovom režime **Programovať** tlačidlom **CYCL DEF**. K dispozícii sú nasledujúce cykly:

Softvérové tlačidlo	cyklus	Strana
	Kalibrácia TT, cyklus 480	428
	Premeranie dĺžky nástroja, cyklus 481	432
	Premeranie polomeru nástroja, cyklus 482	434
	Premeranie dĺžky a polomeru nástroja, cyklus 483	436

Cykly merania pracujú len pri aktívnej centrálnej pamäti nástroja TOOL.T.

Pred začatím práce s cyklami merania musíte všetky údaje potrebné na premeranie zapísať do centrálnej pamäte nástroja a vyvolať nástroj pomocou **TOOL CALL**, ktorý sa má premerať.

Nastaviť parametre stroja

Pred začiatkom práce s cyklami merania skontrolujte všetky parametre stroja, ktoré sú definované v parametroch **ProbeSettings** > **CfgTT** (Nr. 122700) a **CfgTTRoundStylus** (č. 114200).

Cykly systému snímania stola 480, 481, 482, 483, 484 je možné zakryť parametrom stroja **hideMeasureTT** (č. 128901).

Ovládanie používa na premeranie so stojacim vretenom snímací posuv z parametra stroja **probingFeed** (č. 122709).

Pri premeraní s rotujúcim nástrojom ovládanie započíta počet otáčok vretena a snímací posuv automaticky.

Počet otáčok vretena sa pritom vypočíta nasledovne:

n = **maxPeriphSpeedMeas**/(r • 0,0063) s

n:	Otáčky [U/min]
maxPeriphSpeedMeas:	maximálna prípustná obehová rýchlosť [m/min]
r:	Aktívny polomer nástroja [mm]

Snímací posuv sa vypočíta z:
v = tolerancia merania • n s

v:	Snímací posuv (v mm/min)
Tolerancia merania:	Tolerancia merania [mm], závislá od **maxPeriphSpeedMeas**
n:	Otáčky [U/min]

Pomocou parametra **probingFeedCalc** (č. 122710) sa nastavuje výpočet snímacieho posuvu:

probingFeedCalc (č. 122710) = **ConstantTolerance**:

Tolerancia merania zostáva konštantná – nezávisle od polomeru nástroja. Pri priveľkých nástrojoch sa snímací posuv však redukuje k nule. Tento efekt sa ukáže o to skôr, o čo nižšiu hodnotu zvolíte pre max. obvodovú rýchlosť (**maxPeriphSpeedMeas** č. 122712) a prípustnú toleranciu (**measureTolerance1** č. 122715).

probingFeedCalc (č. 122710) = **VariableTolerance**:

Tolerancia merania sa zmení so zväčšujúcim sa polomerom nástroja. To zaistí aj pri väčších polomeroch nástroja ešte dostatočný snímací posuv. Ovládanie zmení toleranciu merania podľa nasledujúcej tabuľky:

Polomer nástroja	Tolerancia merania
Do 30 mm	**measureTolerance1**
30 až 60 mm	2 • **measureTolerance1**
60 až 90 mm	3 • **measureTolerance1**
90 až 120 mm	4 • **measureTolerance1**

probingFeedCalc (č. 122710) = **ConstantFeed**:

Snímací posuv zostáva konštantný, chyba merania však rastie lineárne s rastúcim polomerom použitého nástroja:

Tolerancia merania = (r • **measureTolerance1**)/ 5 mm) s

r:	Aktívny polomer nástroja [mm]
measureTolerance1:	Maximálna prípustná chyba merania

Vstupy v tabuľke nástrojov TOOL.T

Skr.	Vstupy	Dialóg
CUT	Počet rezných hrán nástroja (max. 20 rezných hrán)	**Počet rezných hrán?**
LTOL	Prípustná odchýlka od dĺžky nástroja L na stanovenie opotrebovania. Ak sa zadaná hodnota prekročí, ovládanie zablokuje nástroj (stav **L**). Vstupný rozsah: 0 až 0,9999 mm	**Tol. opotrebenia: Dĺžka?**
RTOL	Prípustná odchýlka od polomeru nástroja R na stanovenie opotrebovania. Ak sa zadaná hodnota prekročí, ovládanie zablokuje nástroj (stav **I**). Vstupný rozsah: 0 až 0,9999 mm	**Tol. opotrebenia: Polomer?**
R2TOL	Prípustná odchýlka od polomeru nástroja R2 na stanovenie opotrebovania. Ak sa zadaná hodnota prekročí, ovládanie zablokuje nástroj (stav **I**). Vstupný rozsah: 0 až 0,9999 mm	**Toler. opotrebenia: Polomer 2?**
DIRECT.	Smer rezu nástroja na premeranie s rotujúcim nástrojom	**Smer rezu (M3 = -)?**
R-OFFS	Premeranie dĺžky: posunutie nástroja medzi stredom snímacieho hrotu a stredom nástroja. Prednastavenie: Nie je zadaná žiadna hodnota (posunutie = polomer nástroja)	**Osadenie nástroja: Polomer?**
L-OFFS	Premeranie polomeru: dodatočný posun nástroja k hodnote **offsetToolAxis** medzi hornou hranou snímacieho hrotu a dolnou hranou nástroja. Prednastavenie: 0	**Osadenie nástroja: Dĺžka?**
LBREAK	Prípustná odchýlka od dĺžky nástroja L na zistenie zlomenia. Ak sa zadaná hodnota prekročí, ovládanie zablokuje nástroj (stav **L**). Vstupný rozsah: 0 až 0,9999 mm	**Tol. zlomenia: Dĺžka?**
RBREAK	Prípustná odchýlka od polomeru nástroja R na zistenie zlomenia. Ak sa zadaná hodnota prekročí, ovládanie zablokuje nástroj (stav **I**). Vstupný rozsah: 0 až 0,9999 mm	**Tol. zlomenia: Polomer?**

Príklady bežných typov nástrojov

Typ nástroja	CUT	R-OFFS	L-OFFS
Vrták	– (bez funkcie)	0 (nie je potrebné žiadne presadenie, nakoľko hrot vrtáka má byť meraný)	
Stopková fréza	4 (4 rezné hrany)	R (posun je potrebný, keď je priemer nástroja väčší ako priemer taniera TT)	0 (nie je potrebné žiadne dodatočné posunutie pri meraní polomeru. Použije sa posunutie z **offsetToolAxis** (č. 122707))
Zaobľovacia fréza s priemerom, napr. 10 mm	4 (4 rezné hrany)	0 (nie je potrebný žiadny posun, pretože južný pól vrtáka sa má merať)	5 (polomer nástroja vždy definujte ako posun, aby sa priemer nemeral v polomere)

17.5 Kalibrácia TT (cyklus 480, možnosť #17)

Priebeh cyklu

TT kalibrujte meracím cyklom TCH PROBE 480. . Kalibrácia sa vykonáva automaticky. Ovládanie zisťuje aj automaticky posun stredu kalibračného nástroja. Na to otočí ovládanie vreteno po polovici kalibračného cyklu o 180°.

Ako kalibračný nástroj použite presný valcový dielec, napr. valcový kolík. Ovládanie uloží kalibračné hodnoty a zohľadní ich pri nasledujúcich premeraniach nástroja.

Priebeh kalibrácie:

1 Upnite kalibračný nástroj. Ako kalibračný nástroj použite presný valcový dielec, napr. valcový kolík
2 Umiestnite kalibračný nástroj na rovine obrábania ručne nad centrum TT
3 Umiestnite kalibračný nástroj v osi nástroja cca 15 mm + bezpečnostná vzdialenosť prostredníctvom TT
4 Prvý pohyb ovládania sa vykoná pozdĺž osi nástroja. Nástroj sa najprv presunie na Bezpečnú výšku 15 mm + bezpečnostná vzdialenosť
5 Kalibračný proces sa spustí pozdĺž osi nástroja
6 Následne sa vykoná kalibrácia na rovine obrábania
7 Ovládanie polohuje kalibračný nástroj najprv na rovine obrábania na hodnotu 11 mm + polomer TT + bezpečnostná vzdialenosť
8 Ovládanie následne presunie nástroj pozdĺž osi nástroja nadol a spustí sa proces kalibrácie
9 Počas snímania vykoná ovládanie kvadratický obraz pohybu
10 Ovládanie uloží kalibračné hodnoty a zohľadní ich pri nasledujúcich premeraniach nástroja
11 Nakoniec ovládanie stiahne snímací hrot naspäť pozdĺž osi nástroja na bezpečnostnú vzdialenosť a presúva ho do stredu TT

Pri programovaní dbajte na nasledujúce pokyny!

Spôsob fungovania kalibračného cyklu závisí od parametra stroja **CfgTTRoundStylus**.(č. 114200). Dodržujte pokyny uvedené v príručke k stroju.

Spôsob fungovania cyklu závisí od parametra stroja **probingCapability**.(č. 122723). (S týmto parametrom je možné okrem iného povoliť premeranie dĺžky nástroja so stojacim vretenom a súčasne zablokovať premeranie polomeru nástroja a jednotlivých rezných hrán.) Dodržujte pokyny uvedené v príručke k stroju.

Pred kalibráciou musíte do tabuľky nástrojov TOOL.T zaznamenať presný polomer a presnú dĺžku kalibračného nástroja.

V parametroch stroja **centerPos** (č. 114201) > **[0]** až **[2]** musíte určiť polohu TT v pracovnom priestore stroja.

Ak zmeníte niektorý parameter stroja **centerPos** (č. 114201) > **[0]** až **[2]**, musíte znovu kalibrovať.

Parametre cyklu

- **Q260 Bezpečná výška?**: Vložte polohu osi vretena, v ktorej je vylúčená kolízia s obrobkami alebo upínacími prostriedkami. Bezpečná výška sa vzťahuje na aktívny vzťažný bod obrobku. Ak je vložená bezpečná výška taká malá, že by hrot nástroja ležal pod hornou hranou taniera, ovládanie polohuje kalibračný nástroj automaticky nad tanier (bezpečnostná oblasť z parametra **safetyDistToolAx** (č. 114203)). Vstupný rozsah -99999,9999 až 99999,9999

Príklad nového formátu

```
6 TOOL CALL 1 Z
7 TCH PROBE 480  KALIBRACIA TT
    Q260=+100 ;BEZP. VYSKA
```

17.6 Kalibrácia bezkáblového TT 449 (cyklus 484, možnosť #17)

Základy

Cyklus 484 slúži na kalibráciu snímacieho systému nástroja, napríklad bezdrôtového infračerveného stolového snímacieho systému TT 449. Proces kalibrácie sa v závislosti od zadaného parametra vykoná plnoautomaticky alebo poloautomaticky.

- **Poloautomaticky** – so zastavením pred začiatkom cyklu: zobrazí sa výzva, aby ste ručne presunuli nástroj nad systém TT
- **Plnoautomaticky** – bez zastavenia pred začiatkom cyklu: pred použitím cyklu 484 musíte nástroj presunúť nad systém TT

Priebeh cyklu

Na kalibráciu vášho snímacieho systému nástroja naprogramujte merací cyklus TCH PROBE 484. Vo vstupnom parametri Q536 môžete nastaviť, či sa má cyklus vykonať poloautomaticky alebo plnoautomaticky.

Poloautomaticky – so zastavením pred začiatkom cyklu

- Zámena kalibračného nástroja
- Definícia a spustenie kalibračného cyklu
- Ovládanie preruší kalibračný cyklus
- Ovládanie otvorí v novom okne dialógové okno
- Zobrazí sa výzva, aby ste kalibračný nástroj ručne umiestnili nad stred snímacieho systému. Dbajte pritom na to, aby sa kalibračný nástroj nachádzal nad meracou plochou snímacieho prvku

Plnoautomaticky – bez zastavenia pred začiatkom cyklu

- Zámena kalibračného nástroja
- Kalibračný nástroj umiestnite nad stred snímacieho systému. Dbajte pritom na to, aby sa kalibračný nástroj nachádzal nad meracou plochou snímacieho prvku
- Definícia a spustenie kalibračného cyklu
- Kalibračný cyklus sa vykoná bez zastavenia. Kalibračný proces sa spustí od aktuálnej polohy, v ktorej sa nachádza nástroj

Kalibračný nástroj:

Ako kalibračný nástroj použite presný valcový dielec, napr. valcový kolík. Do tabuľky nástrojov TOOL.T zadajte presný polomer a presnú dĺžku kalibračného nástroja. Po kalibračnom procese uloží ovládanie kalibračné hodnoty a zohľadní ich pri nasledujúcich premeraniach nástrojov. Kalibračný nástroj by mal mať priemer väčší ako 15 mm a mal by vyčnievať zo skľučovadla cca 50 mm.

Pri programovaní dbajte na nasledujúce pokyny!

UPOZORNENIE

Pozor, nebezpečenstvo kolízie!

Ak chcete predísť kolízii, musí sa nástroj pri **Q536**=1 pred vyvolaním cyklu predpolohovať! Ovládanie zisťuje pri kalibračnom procese aj posunutie stredu kalibračného nástroja. Na to otočí ovládanie vreteno po polovici kalibračného cyklu o 180°.

- Definovanie, či sa má pred začiatkom cyklu vykonať zastavenie alebo či chcete ponechať automatický priebeh cyklu bez zastavenia.

Spôsob fungovania cyklu závisí od parametra stroja **probingCapability**.(č. 122723). (S týmto parametrom je možné okrem iného povoliť premeranie dĺžky nástroja so stojacim vretenom a súčasne zablokovať premeranie polomeru nástroja a jednotlivých rezných hrán.) Dodržujte pokyny uvedené v príručke k stroju.

Kalibračný nástroj by mal mať priemer väčší ako 15 mm a mal by vyčnievať zo skľučovadla cca 50 mm. Ak používate valcový kolík s týmito rozmermi, dôjde k prehnutiu s hodnotou iba 0,1 µm na 1 N dotykovej sily pri snímaní. Pri použití kalibračného nástroja, ktorého priemer je príliš malý alebo ktorý príliš vyčnieva zo skľučovadla, môže dôjsť k vzniku väčších nepresností.

Pred kalibráciou musíte do tabuľky nástrojov TOOL.T zaznamenať presný polomer a presnú dĺžku kalibračného nástroja.

Ak zmeníte polohu TT na stole, musíte vykonať novú kalibráciu.

Parametre cyklu

- **Q536 Stop pred vykonaním (0 = stop)?**: Definovanie, či sa má pred začiatkom cyklu vykonať zastavenie, alebo či chcete ponechať automatický priebeh cyklu bez zastavenia:
  0: So zastavením pred začiatkom cyklu. V dialógovom okne sa zobrazí výzva, aby ste nástroj ručne umiestnili nad stolový snímací systém. Po dosiahnutí približnej polohy nad stolovým snímacím systémom môžete pokračovať v obrábaní stlačením tlačidla Štart NC alebo ho prerušiť pomocou softvérového tlačidla **STORNO**
  1: Bez zastavenia pred začiatkom cyklu. Ovládanie spustí kalibračný proces z aktuálnej polohy. Pred cyklom 484 sa musí nástroj presunúť nad stolový snímací systém.

17.7 Premeranie dĺžky nástroja (cyklus 481, voliteľne #17)

Priebeh cyklu

Na premeranie dĺžky nástroja naprogramujte merací cyklus TCH PROBE 481. Pomocou vstupných parametrov môžete dĺžku nástroja určiť tromi rôznymi spôsobmi:

- Ak je priemer nástroja väčší ako priemer meracej plochy TT, merajte s rotujúcim nástrojom
- Ak je priemer nástroja menší ako priemer meracej plochy TT, alebo ak určujete dĺžku vrtákov alebo zaobľovacích fréz, potom merajte so stojacim nástrojom
- Ak je priemer nástroja väčší ako priemer meracej plochy TT, vykonajte meranie jednotlivých rezných hrán so stojacim nástrojom

Priebeh „Meranie s rotujúcim nástrojom“

Na určenie najdlhšej reznej hrany sa nástroj, ktorý treba zmerať, posunie k stredovému bodu snímacieho systému a rotujúc nabehne na meraciu plochu TT. Posunutie naprogramujte v tabuľke nástrojov v bode Posunutie nástroja: polomer (**R-OFFS**).

Priebeh „Meranie s odstaveným nástrojom“ (napr. pre vrtáky)

Nástroj, ktorý sa má zmerať, sa posúva dostredne cez meraciu plochu. Následne sa posunie so stojacim vretenom na meraciu plochu TT. Pre toto meranie zaznamenajte do bodu Posunutie nástroja: polomer (**R-OFFS**) v tabuľke nástrojov hodnotu „0“.

Priebeh „Premeranie jednotlivých rezných hrán“

Ovládanie polohuje meraný nástroj bočne od snímacej hlavy. Čelná plocha nástroja sa pritom nachádza pod hornou hranou snímacej hlavy, ako je stanovené v **offsetToolAxis** (č. 122707). V tabuľke nástrojov môžete v bode Posunutie nástroja: dĺžka (**L-OFFS**) stanoviť dodatočné posunutie. Ovládanie sníma s rotujúcim nástrojom radiálne, pre určenie uhla spustenia merania jednotlivých rezných hrán. Nakoniec zmeria dĺžku všetkých rezných hrán zmenou orientácie vretena.

Pri programovaní dbajte na nasledujúce pokyny!

Pred prvým premeraním nástroja zapíšte približný polomer, približnú dĺžku, počet rezných hrán a smer rezania príslušného nástroja do tabuľky nástrojov TOOL.T.

Meranie jednotlivých rezných hrán môžete vykonať pre nástroje s **max. 20 reznými hranami**.

Parametre cyklu

- **Režim premerania nástr. (0 - 2)?**: Stanovenie, či a ako sa zapíšu zistené údaje do tabuľky nástrojov.
  0: Zmeraná dĺžka nástroja sa zapíše do tabuľky nástrojov TOOL.T a do pamäte L a vloží sa korekcia nástroja DL = 0. Ak tabuľka TOOL.T už obsahuje hodnotu, prepíše sa.
  1: Nameraná dĺžka nástroja sa porovná s dĺžkou nástroja L z tabuľky TOOL.T. Ovládanie vypočíta odchýlku a zapíše ju ako hodnotu delta DL do tabuľky TOOL.T. Ďalej je odchýlka k dispozícii aj v parametri Q115. Ak je hodnota delta väčšia ako prípustná tolerancia opotrebovania alebo zlomenia pre dĺžku nástroja, ovládanie zablokuje nástroj (stav L v TOOL.T)
  2: Nameraná dĺžka nástroja sa porovná s dĺžkou nástroja L z tabuľky TOOL.T. Ovládanie vypočíta odchýlku a zapíše hodnotu do parametra Q115. Nevykoná sa žiadny zápis do tabuľky nástrojov L alebo DL.
- **Bezpečná výška?**: Vložte polohu osi vretena, v ktorej je vylúčená kolízia s obrobkami alebo upínacími prostriedkami. Bezpečná výška sa vzťahuje na aktívny vzťažný bod obrobku. Ak je bezpečná výška zadaná taká malá, že by hrot nástroja ležal pod hornou hranou taniera, ovládanie polohuje nástroj automaticky nad tanier (bezpečnostná oblasť z parametra **safetyDistStylus**). Vstupný rozsah -99999,9999 až 99999,9999
- **Meranie rez. hrany? 0=Nie/1=Áno**: Definovanie, či sa má vykonať premeranie jednotlivých rezných hrán (premerať sa dá max. 20 rezných hrán)

Príklad

```
6 TOOL CALL 12 Z
7 TCH PROBE 481  DLZKA NASTROJA
    Q340=1       ;VYMERIAVANIE REZU
    Q260=+100    ;BEZP. VYSKA
    Q341=1       ;SKONTROLOVAT
```

17.8 Premeranie polomeru nástroja (cyklus 482, voliteľne #17)

Priebeh cyklu

Na premeranie polomeru nástroja naprogramujte merací cyklus TCH PROBE 482. Pomocou vstupných parametrov môžete určiť polomer nástroja dvomi spôsobmi:

- Meranie s rotujúcim nástrojom
- Meranie s rotujúcim nástrojom a následným meraním jednotlivých rezných hrán

Ovládanie polohuje meraný nástroj bočne od snímacej hlavy. Čelná plocha frézy sa pritom nachádza pod hornou hranou snímacej hlavy, podľa určenia v **offsetToolAxis**. Ovládanie sníma s rotujúcim nástrojom radiálne. Ak sa má ešte vykonať premeranie jednotlivých rezných hrán, zmerajú sa polomery všetkých rezných hrán pomocou orientácie vretena.

Pri programovaní dbajte na nasledujúce pokyny!

Pred prvým premeraním nástroja zapíšte približný polomer, približnú dĺžku, počet rezných hrán a smer rezania príslušného nástroja do tabuľky nástrojov TOOL.T.

Spôsob fungovania cyklu závisí od parametra stroja **probingCapability**.(č. 122723). (S týmto parametrom je možné okrem iného povoliť premeranie dĺžky nástroja so stojacim vretenom a súčasne zablokovať premeranie polomeru nástroja a jednotlivých rezných hrán.) Dodržujte pokyny uvedené v príručke k stroju.

Nástroje tvaru valca s diamantovým povrchom sa môžu merať so stojacim vretenom. Na to musíte v tabuľke nástrojov definovať počet rezných hrán **CUT** = 0 a prispôsobiť parameter stroja **CfgTT** (č. 122700). Dodržujte pokyny uvedené v príručke k stroju.

Parametre cyklu

- **Režim premerania nástr. (0 - 2)?**: Stanovenie, či a ako sa zistené údaje zapíšu do tabuľky nástrojov.
  0: Zmeraný polomer nástroja sa zapíše do tabuľky nástrojov TOOL.T a do pamäte R a vloží sa korekcia nástroja DR = 0. Ak tabuľka TOOL.T už obsahuje hodnotu, prepíše sa.
  1: Nameraný polomer nástroja sa porovná s polomerom nástroja R z tabuľky TOOL.T. Ovládanie vypočíta odchýlku a zapíše ju ako hodnotu delta DR do tabuľky TOOL.T. Ďalej je odchýlka k dispozícii aj v parametri Q116. Ak je hodnota delta väčšia ako prípustná tolerancia opotrebovania alebo zlomenia pre polomer nástroja, ovládanie zablokuje nástroj (stav L v TOOL.T)
  2: Nameraný polomer nástroja sa porovná s polomerom nástroja z tabuľky TOOL.T. Ovládanie vypočíta odchýlku a zapíše ju do parametra Q116. Nevykoná sa žiadny zápis do tabuľky nástrojov R alebo DR.
- **Bezpečná výška?**: Vložte polohu osi vretena, v ktorej je vylúčená kolízia s obrobkami alebo upínacími prostriedkami. Bezpečná výška sa vzťahuje na aktívny vzťažný bod obrobku. Ak je bezpečná výška zadaná taká malá, že by hrot nástroja ležal pod hornou hranou taniera, ovládanie polohuje nástroj automaticky nad tanier (bezpečnostná oblasť z parametra **safetyDistStylus**). Vstupný rozsah -99999,9999 až 99999,9999
- **Meranie rez. hrany? 0=Nie/1=Áno**: Definovanie, či sa má vykonať premeranie jednotlivých rezných hrán (premerať sa dá max. 20 rezných hrán)

Príklad

```
6 TOOL CALL 12 Z
7 TCH PROBE 482  POLOMER NASTROJA
    Q340=1       ;VYMERIAVANIE REZU
    Q260=+100    ;BEZP. VYSKA
    Q341=1       ;SKONTROLOVAT
```

17.9 Úplné premeranie nástroja (cyklus 483, voliteľne #17)

Priebeh cyklu

Na kompletné premeranie nástroja (dĺžka a polomer) naprogramujte merací cyklus TCH PROBE 483. Cyklus je vhodný najmä pre prvé meranie nástrojov, nakoľko – v porovnaní s jednotlivým meraním dĺžky a polomeru – sa získa značný časový náskok. Pomocou vstupných parametrov môžete nástroj premerať dvomi spôsobmi:

- Meranie s rotujúcim nástrojom
- Meranie s rotujúcim nástrojom a následným meraním jednotlivých rezných hrán

Ovládanie zmeria nástroj podľa pevne naprogramovaného priebehu. Najskôr sa premeria polomer nástroja a následne dĺžka nástroja. Priebeh merania zodpovedá priebehom z meracieho cyklu , ako aj 481 a 482.

Pri programovaní dbajte na nasledujúce pokyny!

Pred prvým premeraním nástroja zapíšte približný polomer, približnú dĺžku, počet rezných hrán a smer rezania príslušného nástroja do tabuľky nástrojov TOOL.T.

Spôsob fungovania cyklu závisí od parametra stroja **probingCapability**.(č. 122723). (S týmto parametrom je možné okrem iného povoliť premeranie dĺžky nástroja so stojacim vretenom a súčasne zablokovať premeranie polomeru nástroja a jednotlivých rezných hrán.) Dodržujte pokyny uvedené v príručke k stroju.

Nástroje tvaru valca s diamantovým povrchom sa môžu merať so stojacim vretenom. Na to musíte v tabuľke nástrojov definovať počet rezných hrán **CUT** = 0 a prispôsobiť parameter stroja **CfgTT** (č. 122700). Dodržujte pokyny uvedené v príručke k stroju.

Parametre cyklu

- **Režim premerania nástr. (0 - 2)?**: Stanovenie, či a ako sa zistené údaje zapíšu do tabuľky nástrojov.
  0: Zmeraná dĺžka nástroja a zmeraný polomer nástroja sa zapíšu do tabuľky nástrojov TOOL.T, do pamäte L a R a vloží sa korekcia nástroja DL = 0 a DR = 0. Ak tabuľka TOOL.T už obsahuje hodnotu, prepíše sa.
  1: Nameraná dĺžka nástroja a nameraný polomer nástroja sa porovnajú s dĺžkou nástroja L a s polomerom nástroja R z tabuľky TOOL.T. Ovládanie vypočíta odchýlku a zapíše ju ako hodnotu delta DL a DR do tabuľky TOOL.T. Ďalej je odchýlka k dispozícii aj v parametroch Q115 a Q116. Ak je hodnota delta väčšia ako prípustná tolerancia opotrebovania alebo zlomenia pre dĺžku nástroja alebo polomer, ovládanie zablokuje nástroj (stav L v TOOL.T)
  2: Nameraná dĺžka nástroja a nameraný polomer nástroja sa porovnajú s dĺžkou nástroja L a s polomerom nástroja R z tabuľky TOOL.T. Ovládanie vypočíta odchýlku a zapíše ju do parametrov Q115, resp. Q116. Nevykoná sa žiadny zápis do tabuľky nástrojov v L, R alebo DL, DR.
- **Bezpečná výška?**: Vložte polohu osi vretena, v ktorej je vylúčená kolízia s obrobkami alebo upínacími prostriedkami. Bezpečná výška sa vzťahuje na aktívny vzťažný bod obrobku. Ak je bezpečná výška zadaná taká malá, že by hrot nástroja ležal pod hornou hranou taniera, ovládanie polohuje nástroj automaticky nad tanier (bezpečnostná oblasť z parametra **safetyDistStylus**). Vstupný rozsah -99999,9999 až 99999,9999
- **Meranie rez. hrany? 0=Nie/1=Áno**: Definovanie, či sa má vykonať premeranie jednotlivých rezných hrán (premerať sa dá max. 20 rezných hrán)

Príklad

```
6 TOOL CALL 12 Z
7 TCH PROBE 483  MER. NASTROJA
    Q340=1      ;VYMERIAVANIE REZU
    Q260=+100 ;BEZP. VYSKA
    Q341=1      ;SKONTROLOVAT
```

18

Tabuľky a prehľady

18.1 Systémové údaje

Zoznam funkcií FN 18

Pomocou funkcie **FN 18: SYSREAD** môžete čítať systémové údaje a ukladať ich v parametroch Q. Výber systémových údajov sa vykoná pomocou čísla skupiny (ID č.), čísla systému a prípadne pomocou indexu.

> Hodnoty načítané funkciou **FN 18: SYSREAD** odosiela ovládanie na výstup bez ohľadu na jednotku programu NC v **metrických** jednotkách.

Nižšie nájdete úplný zoznam funkcií **FN 18: SYSREAD**. Nezabúdajte, že v závislosti od typu vášho ovládania, nie sú dostupné všetky funkcie.

Názov skupiny	Číslo skupiny ID...	Číslo systé-mových údajov NR...	Index IDX...	Opis
Programová informácia				
	10	3	-	Číslo aktívneho obrábacieho cyklu
		6	-	Číslo posledného vykonaného cyklu snímacieho systému –1 = žiadny
		7	-	Typ volaného programu NC: –1 = žiaden 0 = viditeľný program NC 1 = cyklus/makro, hlavný program je viditeľný 2 = cyklus/makro, nie je viditeľný žiaden hlavný program
		103	Číslo parametra Q	Relevantné v rámci cyklov NC; na zistenie, či bol parameter Q uvedený v IDX explicitne uvedený v príslušnej CYCLE DEF.
		110	Č. parametrov QS	Existuje súbor s názvom QS(IDX)? 0 = Nie, 1 = Áno Funkcia vyvoláva relatívne cesty k súboru.
		111	Č. parametrov QS	Existuje adresár s názvom QS(IDX)? 0 = Nie, 1 = Áno Možné sú len absolútne prístupové cesty adresára.

Názov skupiny	Číslo skupiny ID...	Číslo systé-mových údajov NR...	Index IDX...	Opis
Systémové adresy skoku				
	13	1	-	Číslo návestia alebo názov návestia (reťazec alebo QS), na ktoré sa má pri M2/M30 vykonať skok namiesto ukončenia aktuálneho programu. Hodnota = 0: M2/M30 má normálny účinok
		2	-	Číslo návestia alebo názov návestia (reťazec alebo QS), na ktoré sa má pri FN14: ERROR, s reakciou NC-CANCEL, vykonať skok namiesto prerušenia programu s chybou. Číslo chyby naprogramované v príkaze FN14 môžete načítať v ID992 NR14. Hodnota = 0: FN14 má normálny účinok.
		3	-	Číslo návestia alebo názov návestia (reťazec alebo QS), na ktoré sa má pri internej chybe servera (SQL, PLC, CFG) alebo pri chybný-ch operáciách so súborom (FUNCTION FILECOPY, FUNCTION FILEMOVE alebo FUNCTION FILEDELETE) vykonať skok namiesto prerušenia programu NC s chybou. Hodnota = 0: Chyba má normálny účinok.
Stav stroja				
	20	1	-	Aktívne číslo nástroja
		2	-	Pripravené číslo nástroja
		3	-	Aktívna os nástroja 0 = X 6 = U 1 = Y 7 = V 2 = Z 8 = W
		4	-	Naprogramované otáčky vretena
		5	-	Aktívny stav vretena -1 = stav vretena nedefinovaný 0 = M3 aktívna 1 = M4 aktívna 2 = M5 aktívna po M3 3 = M5 aktívna po M4
		7	-	Aktívny prevodový stupeň
		8	-	Aktívny stav chladiacej kvapaliny 0 = Vyp., 1 = Zap.
		9	-	Aktívny posuv
		10	-	Index pripraveného nástroja
		11	-	Index aktívneho nástroja
		14	-	Číslo aktívneho vretena
		20	-	Naprogramovaná rezná rýchlosť v režime sústruženia

Názov skupiny	Číslo skupiny ID...	Číslo systé-mových údajov NR...	Index IDX...	Opis
		21	-	Režim vretena v režime sústruženia: 0 = konšt. otáčky 1 = konšt. rezná rýchlosť
		22	-	Stav chladiacej kvapaliny M7: 0 = neaktívna, 1 = aktívna
		23	-	Stav chladiacej kvapaliny M8: 0 = neaktívna, 1 = aktívna
Údaje kanála				
	25	1	-	Číslo kanála
Parameter cyklu				
	30	1	-	Bezpečnostná vzdialenosť
		2	-	Hĺbka vŕtania/hĺbka frézovania
		3	-	Hĺbka prísuvu
		4	-	Posuv prísuvu do hĺbky
		5	-	Prvá dĺžka strany pri výreze
		6	-	Druhá dĺžka strany pri výreze
		7	-	Prvá dĺžka strany pri drážke
		8	-	Druhá dĺžka strany pri drážke
		9	-	Polomer, kruhový výrez
		10	-	Posuv pri frézovaní
		11	-	Smer obiehania dráhy frézovania
		12	-	Čas zotrvania
		13	-	Stúpanie závitu v cykle 17 a 18
		14	-	Prídavok na dokončenie
		15	-	Uhol hrubovania
		21	-	Snímací uhol
		22	-	Snímacia dráha
		23	-	Snímací posuv
		49	-	HSC-Mode (cyklus 32 Tolerancia)
		50	-	Tolerancia osí otáčania (cyklus 32 Toleran-cia)
		52	Číslo parametra Q	Druh odovzdávacieho parametra pri používa-teľských cykloch: –1: Parameter cyklu v CYCL DEF nie je naprogramovaný 0: Parameter cyklu v CYCL DEF je naprogra-movaný numericky (parameter Q) 1: Parameter cyklu v CYCL DEF naprogra-movaný ako reťazec (parameter Q)
		60	-	Bezpečná výška (snímacie cykly 30 až 33)
		61	-	Kontrola (snímacie cykly 30 až 33)

Názov skupiny	Číslo skupiny ID...	Číslo systé-mových údajov NR...	Index IDX...	Opis
		62	-	Premeranie rezných hrán (snímacie cykly 30 až 33)
		63	-	Čísla parametrov Q pre výsledok (snímacie cykly 30 až 33)
		64	-	Typ parametra Q pre výsledok (snímacie cykly 30 až 33) 1 = Q, 2 = QL, 3 = QR
		70	-	Multiplikátor pre posuv (cyklus 17 a 18)
Modálny stav				
	35	1	-	Kótovanie: 0 = absolútne (G90) 1 = inkrementálne (G91)
Údaje pre tabuľky SQL				
	40	1	-	Kód výsledku pre posledný príkaz SQL. Ak bol posledný kód výsledku 1 (= chyba), odovzdá sa ako hodnota vrátenia chybový kód.
Údaje z tabuľky nástrojov				
	50	1	Č. nástroja	Dĺžka nástroja L
		2	Č. nástroja	Polomer nástroja R
		3	Č. nástroja	Polomer nástroja R2
		4	Č. nástroja	Prídavok na dĺžku nástroja DL
		5	Č. nástroja	Prídavok na polomer nástroja DR
		6	Č. nástroja	Prídavok na polomer nástroja DR2
		7	Č. nástroja	Nástroj blokovaný TL 0 = neblokovaný, 1 = blokovaný
		8	Č. nástroja	Číslo sesterského nástroja RT
		9	Č. nástroja	Maximálna životnosť TIME1
		10	Č. nástroja	Maximálna životnosť TIME2
		11	Č. nástroja	Aktuálna životnosť CUR.TIME
		12	Č. nástroja	Stav PLC
		13	Č. nástroja	Maximálna dĺžka ostria LCUTS
		14	Č. nástroja	Maximálny uhol zanorenia ANGLE
		15	Č. nástroja	TT: počet rezných hrán CUT
		16	Č. nástroja	TT: tolerancia opotrebenia dĺžky LTOL
		17	Č. nástroja	TT: tolerancia opotrebenia polomeru RTOL
		18	Č. nástroja	TT: smer otáčania DIRECT 0 = Kladný, –1 = Záporný
		19	Č. nástroja	TT: presadenie roviny R-OFFS R = 99999,9999
		20	Č. nástroja	TT: presadenie dĺžky L-OFFS

Názov skupiny	Číslo skupiny ID...	Číslo systé-mových údajov NR...	Index IDX...	Opis
		21	Č. nástroja	TT: tolerancia zlomenia dĺžky LBREAK
		22	Č. nástroja	TT: tolerancia zlomenia polomeru RBREAK
		28	Č. nástroja	Maximálne otáčky NMAX
		32	Č. nástroja	Vrcholový uhol TANGLE
		34	Č. nástroja	Zdvihnutie povolené LIFTOFF (0 = nie, 1 = áno)
		35	Č. nástroja	Tolerancia opotrebenia na polomere R2TOL
		36	Č. nástroja	Typ nástroja TYPE (fréza = 0, brúsny nástroj = 1,… snímací systém = 21)
		37	Č. nástroja	Príslušný riadok v tabuľke snímacieho systé-mu
		38	Č. nástroja	Časová pečiatka posledného použitia
		40	Č. nástroja	Stúpanie pre závitové cykly

Názov skupiny	Číslo skupiny ID...	Číslo systé-mových údajov NR...	Index IDX...	Opis
Údaje z tabuľky miest				
	51	1	Číslo miesta	Číslo nástroja
		2	Číslo miesta	0 = Žiaden špeciálny nástroj 1 = Špeciálny nástroj
		3	Číslo miesta	0 = Žiadne pevné miesto 1 = Pevné miesto
		4	Číslo miesta	0 = žiadne zablokované miesto 1 = zablokované miesto
		5	Číslo miesta	Stav PLC
Zistenie miesta nástroja				
	52	1	Č. nástroja	Číslo miesta
		2	Č. nástroja	Číslo zásobníka nástrojov
Údaje nástroja pre parametre T- a S-Strobe				
	57	1	Kód T	Číslo nástroja IDX0 = T0-Strobe (uložiť nástroj), IDX1 = T1-Strobe (zameniť nástroj), IDX2 = T2-Strobe (pripraviť nástroj)
		2	Kód T	Index nástroja IDX0 = T0-Strobe (uložiť nástroj), IDX1 = T1-Strobe (zameniť nástroj), IDX2 = T2-Strobe (pripraviť nástroj)
		5	-	Otáčky vretena IDX0 = T0-Strobe (uložiť nástroj), IDX1 = T1-Strobe (zameniť nástroj), IDX2 = T2-Strobe (pripraviť nástroj)
Hodnoty naprogramované v TOOL CALL				
	60	1	-	Číslo nástroja T
		2	-	Aktívna os nástroja 0 = X 1 = Y 2 = Z 6 = U 7 = V 8 = W
		3	-	Otáčky vretena S
		4	-	Prídavok na dĺžku nástroja DL
		5	-	Prídavok na polomer nástroja DR
		6	-	Automatický TOOL CALL 0 = Áno, 1 = Nie
		7	-	Prídavok na polomer nástroja DR2
		8	-	Index nástroja
		9	-	Aktívny posuv
		10	-	Rezná rýchlosť v [mm/min]

Názov skupiny	Číslo skupiny ID...	Číslo systé-mových údajov NR...	Index IDX...	Opis
Hodnoty naprogramované v TOOL DEF				
	61	0	Č. nástroja	Načítanie čísla sekvencie výmeny nástroja: 0 = Nástroj je už vo vretene, 1 = Výmena medzi externými nástrojmi, 2 = Výmena interného na externý nástroj, 3 = Výmena špeciálneho nástroja na externý nástroj, 4 = Zámena externého nástroja, 5 = Výmena z externého na interný nástroj, 6 = Výmena z interného na interný nástroj, 7 = Výmena zo špeciálneho nástroja na interný nástroj, 8 = Zámena interného nástroja, 9 = Výmena z externého nástroja na špeciálny nástroj, 10 = Výmena zo špeciálneho nástroja na interný nástroj, 11 = Výmena zo špeciálneho nástroja na špeciálny nástroj, 12 = Zámena špeciálneho nástroja, 13 = Výmena externého nástroja, 14 = Výmena interného nástroja, 15 = Výmena špeciálneho nástroja
		1	-	Číslo nástroja T
		2	-	Dĺžka
		3	-	Polomer
		4	-	Index
		5	-	Údaje nástroja naprogramované v TOOL DEF 1 = Áno, 0 = Nie

Názov skupiny	Číslo skupiny ID...	Číslo systémových údajov NR...	Index IDX...	Opis
Hodnoty LAC a VSC				
	71	0	2	Prostredníctvom vážiaceho chodu LAC zistená celková zotrvačnosť v [kgm^2] (pri kruhových osiach A/B/C), resp. celková hmotnosť v [kg] (pri lineárnych osiach X/Y/Z)
		1	0	Cyklus 957 odsunutie zo závitu
Voľne dostupná oblasť pamäte pre cykly výrobcu				
	72	0-39	0 až 30	Voľne dostupná oblasť pamäte pre cykly výrobcu. Hodnoty sa resetujú prostredníctvom TNC len pri reštarte ovládania (= 0). Pri storne sa hodnoty neresetujú na hodnotu, ktorú mali v čase vykonania. Do vrátane 597110-11: len NR 0-9 a IDX 0-9 Od 597110-12: NR 0-39 a IDX 0-30
Voľne dostupná oblasť pamäte pre cykly používateľa				
	73	0-39	0 až 30	Voľne dostupná oblasť pamäte pre cykly používateľa. Hodnoty sa resetujú prostredníctvom TNC len pri reštarte ovládania (= 0). Pri storne sa hodnoty neresetujú na hodnotu, ktorú mali v čase vykonania. Do vrátane 597110-11: len NR 0-9 a IDX 0-9 Od 597110-12: NR 0-39 a IDX 0-30
Načítanie minimálnych a maximálnych otáčok vretena				
	90	1	ID vretena	Minimálne otáčky vretena najnižšieho prevodového stupňa. Ak nie sú nakonfigurované žiadne prevodové stupne, vyhodnotí sa CfgFeedLimits/minFeed prvého bloku parametrov vretena. Index 99 = aktívne vreteno
		2	ID vretena	Maximálne otáčky vretena najvyššieho prevodového stupňa. Ak nie sú nakonfigurované žiadne prevodové stupne, vyhodnotí sa CfgFeedLimits/maxFeed prvého bloku parametrov vretena. Index 99 = aktívne vreteno
Korektúry nástroja				
	200	1	1 = bez prídavku na obrábanie 2 = s prídavkom na obrábanie 3 = s prídavkom na obrábanie a	Aktívny polomer

Názov skupiny	Číslo skupiny ID...	Číslo systé-mových údajov NR...	Index IDX...	Opis
			prídavkom na obrábanie z TOOL CALL	
		2	1 = bez prídavku na obrábanie 2 = s prídavkom na obrába-nie 3 = s prídavkom na obrábanie a prídavkom na obrábanie z TOOL CALL	Aktívna dĺžka
		3	1 = bez prídavku na obrábanie 2 = s prídavkom na obrába-nie 3 = s prídavkom na obrábanie a prídavkom na obrábanie z TOOL CALL	Zaobľovací polomer R2
		6	Č. nástroja	Dĺžka nástroja Index 0 = aktívny nástroj
Transformácie súradníc				
	210	1	-	Základné natočenie (ručne)
		2	-	Naprogramované natočenie
		3	-	Aktívna os zrkadlenia Bit#0 až 2 a 6 až 8: os X, Y, Z a U, V, W
		4	Os	Aktívny faktor mierky Index: 1 – 9 (X, Y, Z, A, B, C, U, V, W)
		5	Rotačná os	3D-ROT Index: 1 – 3 (A, B, C)
		6	-	Natočenie obrábacej roviny v prevádzkových režimoch priebehu programu 0 = Neaktívne –1 = Aktívne
		7	-	Natočenie obrábacej roviny v ručných prevádzkových režimoch 0 = Neaktívne –1 = Aktívne

Názov skupiny	Číslo skupiny ID...	Číslo systé-mových údajov NR...	Index IDX...	Opis
		8	Č. parametrov QL	Uhol pretočenia medzi vretenom a natoče-ným súradnicovým systémom. Premieta uhol uložený v parametri QL zo vstupného súradnicového systému do súrad-nicového systému nástrojov. Ak sa uvoľní IDX, premieta sa uhol 0.

Názov skupiny	Číslo skupiny ID...	Číslo systé-mových údajov NR...	Index IDX...	Opis
Aktívny súradnicový systém				
	211	–	-	1 = systém vstupov (predvolené) 2 = systém REF 3 = systém na výmenu nástrojov
Špeciálne transformácie v režime sústruženia				
	215	1	-	Uhol pre precesný uhol systému vstupov v rovine XY v režime sústruženia. Na resetovanie transformácie je potrebné pre uhol vložiť hodnotu 0. Táto transformácia sa používa v rámci cyklu 800 (parameter Q497).
		3	1-3	Načítanie priestorového uhla so zápisom NR2. Index: 1 – 3 (rotA, rotB, rotC)
Aktívne presunutie nulového bodu				
	220	2	Os	Aktuálne presunutie nulového bodu v [mm] Index: 1 – 9 (X, Y, Z, A, B, C, U, V, W)
		3	Os	Načítanie medzi referenčným a vzťažným bodom. Index: 1 – 9 (X, Y, Z, A, B, C, U, V, W)
		4	Os	Načítajte/zapíšte hodnoty pre OEM-Offset. Index: 1 – 9 (X_OFFS, Y_OFFS, Z_OFFS,…)
Rozsah posuvu				
	230	2	Os	Záporné softvérové koncové snímače Index: 1 – 9 (X, Y, Z, A, B, C, U, V, W)
		3	Os	Kladné softvérové koncové spínače Index: 1 – 9 (X, Y, Z, A, B, C, U, V, W)
		5	-	Softvérový koncový spínač zap. alebo vyp.: 0 = zap., 1 = vyp. Pre osi Modulo sa musí nastaviť horná a dolná medza alebo žiadna medza.
Načítanie požadovanej polohy v systéme REF				
	240	1	Os	Aktuálna požadovaná poloha v systéme REF
Načítanie požadovanej polohy v systéme REF vrátane vyosenia (ručné koliesko atď.)				
	241	1	Os	Aktuálna požadovaná poloha v systéme REF
Načítanie aktuálnej polohy v aktívnom súradnicovom systéme				
	270	1	Os	Aktuálna požadovaná poloha v systéme vstupov Funkcia poskytuje pri vyvolaní s aktívnou korekciou polomeru nástroja nekorigované polohy pre hlavné osi X, Y a Z. Ak sa vyvolá funkcia s aktívnou korekciou polomeru nástroja pre kruhovú os, vygeneruje sa chybové hlásenie. Index: 1 - 9 (X, Y, Z, A, B, C, U, V, W)

Názov skupiny	Číslo skupiny ID...	Číslo systé-mových údajov NR...	Index IDX...	Opis
Načítanie aktuálnej polohy v aktívnom súradnicovom systéme vrátane vyosenia (ručné koliesko atď.)				
	271	1	Os	Aktuálna požadovaná poloha v systéme vstupov
Načítanie informácii pre M128				
	280	1	-	M128 aktívna: –1 = áno, 0 = nie
		3	-	Stav zTCPM podľa č. Q: Q-Nr. + 0: TCPM aktívne, 0 = nie, 1 = áno č. Q + 1: AXIS, 0 = POS, 1 = SPAT č. Q + 2: PATHCTRL, 0 = AXIS, 1 = VECTOR č. Q + 3: posuv, 0 = F TCP, 1 = F CONT
Kinematika stroja				
	290	5	-	0: Kompenzácia teploty nie je aktívna 1: Kompenzácia teploty aktívna
		10	-	Index kinematiky stroja naprogramovanej v FUNCTION MODE MILL, resp. FUNCTION MODE TURN z Channels/ChannelSet-tings/CfgKinList/kinCompositeModels –1 = Nenaprogramovaná
Načítanie údajov kinematiky stroja				
	295	1	Č. parametrov QS	Čítanie názvov osí aktívnej trojosovej kinematiky. Názvy osí sa zapisujú podľa QS(IDX), QS(IDX+1) a QS(IDX+2). 0 = operácia úspešná
		2	0	Funkcia FACING HEAD POS aktívna? 1 = áno, 0 = nie
		4	Kruhová os	Načítanie, či sa uvedená kruhová os podieľa na kinematickom výpočte. 1 = áno, 0 = nie (Kruhová os môže byť pomocou M138 vylúčená z kinematického výpočtu.) Index: 4, 5, 6 (A, B, C)
		6	Os	Uhlová hlava: Vektor posuvu v základnom súradnicovom systéme B-CS prostredníc-tvom uhlovej hlavy Index: 1, 2, 3 (X, Y, Z)
		7	Os	Uhlová hlava: Smerový vektor nástroja v základnom súradnicovom systéme B-CS Index: 1, 2, 3 (X, Y, Z)
		10	Os	Zistite programovateľné osi. Pre uvedený index osi zistite príslušné ident. č. osi (index z CfgAxis/axisList). Index: 1 – 9 (X, Y, Z, A, B, C, U, V, W)
		11	Ident. č. osi	Zistite programovateľné osi. Pre uvedené ident. č. osi zistite index osi (X = 1, Y = 2,…). Index: Ident. č. osi (Index z CfgAxis/axisList)

Názov skupiny	Číslo skupiny ID...	Číslo systémových údajov NR...	Index IDX...	Opis
Modifikovanie geometrického správania				
	310	20	Os	Programovanie priemeru: –1 = zap., 0 = vyp.
Aktuálny systémový čas				
	320	1	0	Systémový čas v sekundách, ktorý uplynul od 01.01.1970, 00:00:00 hod. (reálny čas).
			1	Systémový čas v sekundách, ktorý uplynul od 01.01.1970, 00:00:00 hod. (predbežný výpočet).
		3	-	Načítať, časy obrábania aktuálneho programu NC.
Formátovanie systémového času				
	321	0	0	Formátovanie: Systémový čas v sekundách, ktorý uplynul od 1.1.1970, 0:00 hod. (reálny čas) Formát: DD.MM.RRRR hh:mm:ss
			1	Formátovanie: Systémový čas v sekundách, ktorý uplynul od 1.1.1970, 0:00 hod. (predbežný výpočet) Formát: DD.MM.RRRR hh:mm:ss
		1	0	Formátovanie: Systémový čas v sekundách, ktorý uplynul od 1.1.1970, 0:00 hod. (reálny čas) Formát: D.MM.RRRR h:mm:ss
			1	Formátovanie: Systémový čas v sekundách, ktorý uplynul od 1.1.1970, 0:00 hod. (predbežný výpočet) Formát: D.MM.RRRR h:mm:ss
		2	0	Formátovanie: Systémový čas v sekundách, ktorý uplynul od 1.1.1970, 0:00 hod. (reálny čas) Formát: D.MM.RRRR h:mm
			1	Formátovanie: Systémový čas v sekundách, ktorý uplynul od 1.1.1970, 0:00 hod. (predbežný výpočet) Formát: D.MM.RRRR h:mm
		3	0	Formátovanie: Systémový čas v sekundách, ktorý uplynul od 1.1.1970, 0:00 hod. (reálny čas) Formát: D.MM.RR h:mm
			1	Formátovanie: Systémový čas v sekundách, ktorý uplynul od 1.1.1970, 0:00 hod. (predbežný výpočet) Formát: D.MM.RR h:mm
		4	0	Formátovanie: Systémový čas v sekundách, ktorý uplynul od 1.1.1970, 0:00 hod. (reálny čas) Formát: RRRR-MM-DD hh:mm:ss

Názov skupiny	Číslo skupiny ID...	Číslo systé-mových údajov NR...	Index IDX...	Opis
			1	Formátovanie: Systémový čas v sekundách, ktorý uplynul od 1.1.1970, 0:00 hod. (predbežný výpočet) Formát: RRRR-MM-DD hh:mm:ss
		5	0	Formátovanie: Systémový čas v sekundách, ktorý uplynul od 1.1.1970, 0:00 hod. (reálny čas) Formát: RRRR-MM-DD hh:mm
			1	Formátovanie: Systémový čas v sekundách, ktorý uplynul od 1.1.1970, 0:00 hod. (predbežný výpočet) Formát: RRRR-MM-DD hh:mm
		6	0	Formátovanie: Systémový čas v sekundách, ktorý uplynul od 1.1.1970, 0:00 hod. (reálny čas) Formát: RRRR-MM-DD h:mm
			1	Formátovanie: Systémový čas v sekundách, ktorý uplynul od 1.1.1970, 0:00 hod. (predbežný výpočet) Formát: RRRR-MM-DD h:mm
		7	0	Formátovanie: Systémový čas v sekundách, ktorý uplynul od 1.1.1970, 0:00 hod. (reálny čas) Formát: RR-MM-DD h:mm
			1	Formátovanie: Systémový čas v sekundách, ktorý uplynul od 1.1.1970, 0:00 hod. (predbežný výpočet) Formát: RR-MM-DD h:mm
		8	0	Formátovanie: Systémový čas v sekundách, ktorý uplynul od 1.1.1970, 0:00 hod. (reálny čas) Formát: DD.MM.RRRR
			1	Formátovanie: Systémový čas v sekundách, ktorý uplynul od 1.1.1970, 0:00 hod. (predbežný výpočet) Formát: DD.MM.RRRR
		9	0	Formátovanie: Systémový čas v sekundách, ktorý uplynul od 1.1.1970, 0:00 hod. (reálny čas) Formát: D.MM.RRRR
			1	Formátovanie: Systémový čas v sekundách, ktorý uplynul od 1.1.1970, 0:00 hod. (predbežný výpočet) Formát: D.MM.RRRR
		10	0	Formátovanie: Systémový čas v sekundách, ktorý uplynul od 1.1.1970, 0:00 hod. (reálny čas) Formát: D.MM.RR

Názov skupiny	Číslo skupiny ID...	Číslo systé-mových údajov NR...	Index IDX...	Opis
			1	Formátovanie: Systémový čas v sekundá-ch, ktorý uplynul od 1.1.1970, 0:00 hod. (predbežný výpočet) Formát: D.MM.RR
		11	0	Formátovanie: Systémový čas v sekundách, ktorý uplynul od 1.1.1970, 0:00 hod. (reálny čas) Formát: RRRR-MM-DD
			1	Formátovanie: Systémový čas v sekundá-ch, ktorý uplynul od 1.1.1970, 0:00 hod. (predbežný výpočet) Formát: RRRR-MM-DD
		12	0	Formátovanie: Systémový čas v sekundách, ktorý uplynul od 1.1.1970, 0:00 hod. (reálny čas) Formát: RR-MM-DD
			1	Formátovanie: Systémový čas v sekundá-ch, ktorý uplynul od 1.1.1970, 0:00 hod. (predbežný výpočet) Formát: RR-MM-DD
		13	0	Formátovanie: Systémový čas v sekundách, ktorý uplynul od 1.1.1970, 0:00 hod. (reálny čas) Formát: hh:mm:ss
			1	Formátovanie: Systémový čas v sekundá-ch, ktorý uplynul od 1.1.1970, 0:00 hod. (predbežný výpočet) Formát: hh:mm:ss
		14	0	Formátovanie: Systémový čas v sekundách, ktorý uplynul od 1.1.1970, 0:00 hod. (reálny čas) Formát: h:mm:ss
			1	Formátovanie: Systémový čas v sekundá-ch, ktorý uplynul od 1.1.1970, 0:00 hod. (predbežný výpočet) Formát: h:mm:ss
		15	0	Formátovanie: Systémový čas v sekundách, ktorý uplynul od 1.1.1970, 0:00 hod. (reálny čas) Formát: h:mm
			1	Formátovanie: Systémový čas v sekundá-ch, ktorý uplynul od 1.1.1970, 0:00 hod. (predbežný výpočet) Formát: h:mm

Názov skupiny	Číslo skupiny ID...	Číslo systé-mových údajov NR...	Index IDX...	Opis
Globálne nastavenia programu GPS: stav aktivácia globálne				
	330	0	-	0 = žiadne nastavenie GPS nie je aktívne 1 = aktívne ľubovoľné nastavenie GPS
Globálne nastavenia programu GPS: stav aktivácia jednotlivo				
	331	0	-	0 = žiadne nastavenie GPS nie je aktívne 1 = aktívne ľubovoľné nastavenie GPS
		1	-	GPS: základné natočenie 0 = zap., 1 = vyp.
		3	Os	GPS: zrkadlenie 0 = vyp., 1 = zap. Index: 1 – 6 (X, Y, Z, A, B, C)
		4	-	GPS: posunutie v modifikovanom systému obrobku 0 = vyp., 1 = zap.
		5	-	GPS: otáčanie v systéme vstupov 0 = vyp., 1 = zap.
		6	-	GPS: faktor posuvu 0 = zap., 1 = vyp.
		8	-	GPS: interpolácia ručného kolieska 0 = zap., 1 = vyp.
		10	-	GPS: virtuálna os nástroja VT 0 = vyp., 1 = zap.
		15	-	GPS: Výber súradnicového systému ručného kolieska 0 = súradnicový systém stroja M-CS 1 = súradnicový systém obrobku W-CS 2 = modifikovaný súradnicový systém obrob-ku mW-CS 3 = súradnicový systém roviny obrábania WPL-CS
		16	-	GPS: posunutie v systému obrobku 0 = vyp., 1 = zap.
		17	-	GPS: vyosenie osi 0 = vyp., 1 = zap.

Názov skupiny	Číslo skupiny ID...	Číslo systémových údajov NR...	Index IDX...	Opis
Globálne nastavenia programu GPS				
	332	1	-	GPS: uhol základného natočenia
		3	Os	GPS: zrkadlenie 0 = nezrkadlené, 1 = zrkadlené Index: 1 – 6 (X, Y, Z, A, B, C)
		4	Os	GPS: posuv v modifikovanom súradnicovom systéme obrobku mW-CS Index: 1 – 6 (X, Y, Z, A, B, C)
		5	-	GPS: uhol natočenia vo vstupnom súradnicovom systéme I-CS
		6	-	GPS: faktor posuvu
		8	Os	GPS: interpolácia ručného kolieska Maximum hodnoty Index: 1 – 10 (X, Y, Z, A, B, C, U, V, W, VT)
		9	Os	GPS: hodnota na interpoláciu ručného kolieska Index: 1 – 10 (X, Y, Z, A, B, C, U, V, W, VT)
		16	Os	GPS: posuv v súradnicovom systéme obrobku W-CS Index: 1 – 3 (X, Y, Z)
		17	Os	GPS: vyosenie osi Index: 4 – 6 (A, B, C)
Spínací snímací systém TS				
	350	50	1	Typ snímacieho systému: 0: TS120, 1: TS220, 2: TS440, 3: TS630, 4: TS632, 5: TS640, 6: TS444, 7: TS740
			2	Riadok v tabuľke snímacieho systému
		51	-	Účinná dĺžka
		52	1	Účinný polomer snímacej guľôčky
			2	Polomer zaoblenia
		53	1	Presadenie stredu (hlavná os)
			2	Presadenie stredu (vedľajšia os)
		54	-	Uhol orientácie vretena v stupňoch (presadenie stredu)
		55	1	Rýchloposuv
			2	Posuv merania
			3	Posuv pre predpolohovanie: FMAX_PROBE alebo FMAX_MACHINE
		56	1	Maximálna dráha merania
			2	Bezpečnostná vzdialenosť
		57	1	Orientácie vretena je možná 0 = nie, 1 = áno

Názov skupiny	Číslo skupiny ID...	Číslo systé-mových údajov NR...	Index IDX...	Opis
			2	Uhol orientácie vretena v stupňoch
Snímací systém stola na premeranie nástroja TT				
	350	70	1	TT: typ snímacieho systému
			2	TT: riadok v tabuľke snímacieho systému
		71	1/2/3	TT: stredový bod snímacieho systému (systém REF)
		72	-	TT: polomer snímacieho systému
		75	1	TT: rýchloposuv
			2	TT: posuv merania pri stojacom vretene
			3	TT: posuv merania pri otáčajúcom sa vretene
		76	1	TT: maximálna dráha merania
			2	TT: bezpečnostná vzdialenosť na meranie dĺžky
			3	TT: bezpečnostná vzdialenosť na meranie polomeru
			4	TT: vzdialenosť spodnej hrany frézy od hornej hrany snímacieho hrotu
		77	-	TT: otáčky vretena
		78	-	TT: smer snímania
		79	-	TT: aktivovanie bezdrôtového prenosu
		80	-	TT: zastavenie pri vychýlení snímacieho systému

Názov skupiny	Číslo skupiny ID...	Číslo systémových údajov NR...	Index IDX...	Opis
Vzťažný bod z cyklu snímacieho systému (výsledky snímania)				
	360	1	Súradnica	Posledný vzťažný bod ručného cyklu snímacieho systému, resp. posledný snímací bod z cyklu 0 (vstupný súradnicový systém). Korekcie: dĺžka, polomer a presadenie stredu
		2	Os	Posledný vzťažný bod ručného cyklu snímacieho systému, resp. posledný snímací bod z cyklu 0 (súradnicový systém stroja, ako index sú prípustné len osi aktívnej 3D kinematiky). Korekcia: len presadenie stredu
		3	Súradnica	Výsledok merania v systéme vstupov cyklov snímacieho systému 0 a 1. Výsledok merania sa načíta vo forme súradníc. Korekcia: len presadenie stredu
		4	Súradnica	Posledný vzťažný bod ručného cyklu snímacieho systému, resp. posledný snímací bod z cyklu 0 (súradnicový systém obrobku). Výsledok merania sa načíta vo forme súradníc. Korekcia: len presadenie stredu
		5	Os	Hodnoty osí, nekorigované
		6	Súradnica/os	Načítanie výsledkov merania vo forme súradníc/hodnôt osí vo vstupnom systéme snímacích operácií. Korekcia: len dĺžka
		10	-	Orientácia vretena
		11	-	Chybový stav snímania: 0: snímanie úspešné –1: nedosiahol sa snímací bod –2: snímač na začiatku snímania už vychýlený

Názov skupiny	Číslo skupiny ID...	Číslo systé-mových údajov NR...	Index IDX...	Opis
Načítanie, resp. zapísanie hodnôt z aktívnej tabuľky nulových bodov				
	500	Row number	Stĺpec	Načítanie,
Načítanie, resp. zapísanie hodnôt z tabuľky predvolieb (základná transformácia)				
	507	Row number	1-6	Načítanie,
Načítanie, resp. zapísanie vyosenia osi z tabuľky predvolieb				
	508	Row number	1-9	Načítanie,
Údaje na obrábanie paliet				
	510	1	-	Aktívny riadok
		2	-	Aktuálne číslo palety. Hodnota stĺpca NÁZOV posledného záznamu typu PAL. Ak je stĺpec prázdny alebo neobsahuje žiadnu číselnú hodnotu, zaznamená sa hodnota -1.
		3	-	Aktuálny riadok v tabuľke paliet.
		4	-	Posledný riadok programu NC aktuálnej palety.
		5	Os	Obrábanie orientované na nástroje: Naprogramovaná bezpečná výška: 0 = nie, 1 = áno Index: 1 – 9 (X, Y, Z, A, B, C, U, V, W)
		6	Os	Obrábanie orientované na nástroje: Bezpečná výška Hodnota je neplatná, ak ID510 NR5 s príslušným IDX poskytuje hodnotu 0. Index: 1 – 9 (X, Y, Z, A, B, C, U, V, W)
		10	-	Číslo riadka tabuľky paliet, až po hľadanie v prechode na blok.
		20	-	Druh obrábania paliet? 0 = orientované na obrobok 1 = orientované na nástroj
		21	-	Automatické pokračovanie po chybe NC: 0 = zablokované 1 = aktívne 10 = prerušiť pokračovanie 11 = pokračovanie riadkom v tabuľke paliet, ktorý by sa bez chyby NC vykonával ako ďalší 12 = pokračovanie riadkom v tabuľke paliet, v ktorom sa vyskytla chyba NC 13 = pokračovanie s ďalšou paletou

Názov skupiny	Číslo skupiny ID...	Číslo systé-mových údajov NR...	Index IDX...	Opis
Načítanie údajov z tabuľky bodov				
	520	Row number	10	Načítanie hodnoty z aktívnej tabuľky bodov.
			11	Načítanie hodnoty z aktívnej tabuľky bodov.
			1-3 X/Y/Z	Načítanie hodnoty z aktívnej tabuľky bodov.
Načítanie, resp. zapísanie aktívnej predvoľby				
	530	1	-	Číslo aktívneho vzťažného bodu z aktívnej tabuľky vzťažných bodov.
Aktívny vzťažný bod palety				
	540	1	-	Číslo aktívneho vzťažného bodu palety. Poskytuje číslo aktívneho vzťažného bodu. Ak nie je aktívny vzťažný bod palety, poskyt-ne funkcia hodnotu –1.
		2	-	Číslo aktívneho vzťažného bodu palety. Ako NR1.
Hodnoty pre základnú transformáciu vzťažného bodu palety				
	547	row number	Os	Načítať hodnoty základnej transformácie z tabuľky predvolieb pre palety.. Index: 1 – 6 (X, Y, Z, SPA, SPB, SPC)
Vyosenia osí z tabuľky vzťažných bodov paliet				
	548	Row number	Offset	Načítanie hodnôt vyosenia osi z tabuľky vzťažných bodov paliet. Index: 1 – 9 (X_OFFS, Y_OFFS, Z_OF-FS,…)
Vyosenie OEM				
	558	Row number	Offset	Načítajte/zapíšte hodnoty pre OEM-Offset. Index: 1 – 9 (X_OFFS, Y_OFFS, Z_OF-FS,…)
Načítanie a zapísanie stavu stroja				
	590	2	1-30	Voľne dostupné, pri výbere programu sa nevymaže.
		3	1-30	Voľne dostupné, pri výpadku siete sa nevymaže (perzistentné uloženie).
Načítanie, resp. zapísanie parametra Look-Ahead jednotlivej osi (úroveň stroja)				
	610	1	-	Minimálny posuv (**MP_minPathFeed**) v mm/min
		2	-	Minimálny posuv na rohoch (**MP_minCorner-Feed**) v mm/min
		3	-	Medza posuvu pre vysokú rýchlosť (**MP_ma-xG1Feed**) v mm/min
		4	-	Max. ráz pri nízkej rýchlosti (**MP_maxPath-Jerk**) v m/s³
		5	-	Max. ráz pri vysokej rýchlosti (**MP_maxPath-JerkHi**) v m/s³

Názov skupiny	Číslo skupiny ID...	Číslo systémových údajov NR...	Index IDX...	Opis
		6	-	Tolerancia pri nízkej rýchlosti (**MP_pathTolerance**) v mm
		7	-	Tolerancia pri vysokej rýchlosti (**MP_pathToleranceHi**) v mm
		8	-	Max. odvedenie rázu (**MP_maxPathYank**) v m/s^4
		9	-	Faktor tolerancie v krivkách (**MP_curveTolFactor**)
		10	-	Podiel max. prípustného rázu pri zmene zakrivenia **MP_curveJerkFactor**)
		11	-	Max. ráz pri snímacích pohyboch (**MP_pathMeasJerk**)
		12	-	Uhlová tolerancia pri obrábacom posuve (**MP_angleTolerance**)
		13	-	Uhlová tolerancia pri rýchloposuve (**MP_angleToleranceHi**)
		14	-	Max. rohový uhol pre polygóny (**MP_maxPolyAngle**)
		18	-	Radiálne zrýchlenie pri obrábacom posuve (**MP_maxTransAcc**)
		19	-	Radiálne zrýchlenie pri rýchloposuve (**MP_maxTransAccHi**)
		20	Index fyzickej osi	Max. posuv (**MP_maxFeed**) v mm/min
		21	Index fyzickej osi	Max. zrýchlenie (**MP_maxAcceleration**) v m/s^2
		22	Index fyzickej osi	Maximálny prechodový ráz osi pri rýchloposuve (**MP_axTransJerkHi**) v m/s^2
		23	Index fyzickej osi	Maximálny prechodový ráz osi pri obrábacom posuve (**MP_axTransJerk**) v m/s^3
		24	Index fyzickej osi	Predbežné nastavenie zrýchlenia (**MP_compAcc**)
		25	Index fyzickej osi	Špecifický osový ráz pri nízkej rýchlosti (**MP_axPathJerk**) v m/s^3
		26	Index fyzickej osi	Špecifický osový ráz pri vysokej rýchlosti (**MP_axPathJerkHi**) v m/s^3
		27	Index fyzickej osi	Presnejšie posudzovanie tolerancie v rohoch (**MP_reduceCornerFeed**) 0 = vypnuté, 1 = zapnuté
		28	Index fyzickej osi	DCM: maximálna tolerancia pre lineárne osi v mm (**MP_maxLinearTolerance**)
		29	Index fyzickej osi	DCM: maximálna uhlová tolerancia v [°] (**MP_maxAngleTolerance**)
		30	Index fyzickej osi	Monitorovanie tolerancií pre zreťazený závit (**MP_threadTolerance**)

Názov skupiny	Číslo skupiny ID...	Číslo systé-mových údajov NR...	Index IDX...	Opis
		31	Index fyzickej osi	Tvar (**MP_shape**) filtra **axisCutterLoc** 0: Off 1: Average 2: Triangle 3: HSC 4: Advanced HSC
		32	Index fyzickej osi	Frekvencia (**MP_frequency**) filtra **axisCut-terLoc** v Hz
		33	Index fyzickej osi	Tvar (**MP_shape**) filtra **axisPosition** 0: Off 1: Average 2: Triangle 3: HSC 4: Advanced HSC
		34	Index fyzickej osi	Frekvencia (**MP_frequency**) filtra **axisPositi-on** v Hz
		35	Index fyzickej osi	Poradie filtra pre prevádzkový režim **Ručný režim** (**MP_manualFilterOrder**)
		36	Index fyzickej osi	HSC-Mode (**MP_hscMode**) filtra **axisCutter-Loc**
		37	Index fyzickej osi	HSC-Mode (**MP_hscMode**) filtra **axisPositi-on**
		38	Index fyzickej osi	Špecifický osový ráz pre snímacie pohyby (**MP_axMeasJerk**)
		39	Index fyzickej osi	Závažnosť chyby filtra na výpočet odchýlky filtra (**MP_axFilterErrWeight**)
		40	Index fyzickej osi	Maximálna dĺžka filtra pre pozičný filter (**MP_maxHscOrder**)
		41	Index fyzickej osi	Maximálna dĺžka filtra pre filter CLP (**MP_ma-xHscOrder**)
		42	-	Maximálny posuv osi pri obrábacom posuve (**MP_maxWorkFeed**)
		43	-	Maximálne dráhové zrýchlenie pri obrábacom posuve (**MP_maxPathAcc**)
		44	-	Maximálne dráhové zrýchlenie pri rýchlopo-suve (**MP_maxPathAccHi**)
		51	Index fyzickej osi	Kompenzácia vlečnej chyby v rázovej fáze (**MP_lpcJerkFact**)
		52	Index fyzickej osi	Faktor kv regulátora polohy v 1/s (**MP_kv-Factor**)

Názov skupiny	Číslo skupiny ID...	Číslo systé-mových údajov NR...	Index IDX...	Opis
Meranie maximálneho vyťaženia osi				
	621	0	Index fyzickej osi	Ukončenie merania dynamického zaťaženia a uloženie výsledku do uvedeného parametra Q.
Načítanie obsahov SIK				
	630	0	Č. možnosti	Dá sa explicitne zistiť, či možnosť SIK uvedená pod **IDX** je nastavená alebo nie. 1 = Možnosť je aktivovaná 0 = Možnosť nie je aktivovaná
		1	-	Dá sa zistiť, či a aký Feature Content Level (pre funkcie Upgrade) je nastavený. –1 = nie je nastavený žiaden FCL <č.> = nastavený FCL
		2	-	Načítanie sériového čísla SIK -1 = žiadne platné SIK v systéme
		10	-	Zistenie typu ovládania: 0 = iTNC 530 1 = riadenie na základe NCK (TNC 640, TNC 620, TNC 320, TNC 128, PNC 610,…)
Počítadlo				
	920	1	-	Plánované obrobky. Počítadlo poskytuje v prevádzkovom režime **Test programu** všeobecne hodnotu 0.
		2	-	Už hotové obrobky. Počítadlo poskytuje v prevádzkovom režime **Test programu** všeobecne hodnotu 0.
		12	-	Obrobky, ktoré sa ešte majú spracovať. Počítadlo poskytuje v prevádzkovom režime **Test programu** všeobecne hodnotu 0.
Načítanie a zapísanie údajov aktuálneho nástroja				
	950	1	-	Dĺžka nástroja L
		2	-	Polomer nástroja R
		3	-	Polomer nástroja R2
		4	-	Prídavok na dĺžku nástroja DL
		5	-	Prídavok na polomer nástroja DR
		6	-	Prídavok na polomer nástroja DR2
		7	-	Nástroj blokovaný TL 0 = neblokovaný, 1 = blokovaný
		8	-	Číslo sesterského nástroja RT
		9	-	Maximálna životnosť TIME1
		10	-	Maximálna životnosť TIME2 pri TOOL CALL
		11	-	Aktuálna životnosť CUR.TIME
		12	-	Stav PLC

Názov skupiny	Číslo skupiny ID...	Číslo systé-mových údajov NR...	Index IDX...	Opis
		13	-	Dĺžka reznej hrany v osi nástroja LCUTS
		14	-	Maximálny uhol zanorenia ANGLE
		15	-	TT: počet rezných hrán CUT
		16	-	TT: tolerancia opotrebenia dĺžky LTOL
		17	-	TT: tolerancie opotrebenia polomeru RTOL
		18	-	TT: smer otáčania DIRECT 0 = Kladný, –1 = Záporný
		19	-	TT: presadenie roviny R-OFFS R = 99999,9999
		20	-	TT: presadenie dĺžky L-OFFS
		21	-	TT: tolerancia zlomenia dĺžky LBREAK
		22	-	TT: tolerancia zlomenia polomeru RBREAK
		28	-	Maximálne otáčky [1/min] NMAX
		32	-	Vrcholový uhol TANGLE
		34	-	Zdvihnutie povolené LIFTOFF (0 = nie, 1 = áno)
		35	-	Tolerancia opotrebenia na polomere R2TOL
		36	-	Typ nástroja (fréza = 0, brúsny nástroj = 1,… snímací systém = 21)
		37	-	Príslušný riadok v tabuľke snímacieho systé-mu
		38	-	Časová pečiatka posledného použitia
		39	-	ACC
		40	-	Stúpanie pre závitové cykly
		44	-	Prekročenie životnosti nástroja

Názov skupiny	Číslo skupiny ID...	Číslo systé-mových údajov NR...	Index IDX...	Opis
Voľne dostupná oblasť pamäte na správu nástrojov				
	956	0-9	-	Voľne dostupná dátová oblasť na správu nástrojov. Údaje sa pri prerušení programu neresetujú.
Použitie a osadenie nástroja				
	975	1	-	Skúška použitia nástroja pre aktuálny program NC: Výsledok –2: Nie je možná žiadna skúška, funkcia je v konfigurácii vypnutá Výsledok –1: Nie je možná žiadna skúška, chýba súbor použitia nástroja Výsledok 0: OK, všetky nástroje sú k dispozícii Výsledok 1: Kontrola nie je OK
		2	Riadok	Kontrola dostupnosti nástrojov, ktoré sú potrebné v palete z riadka IDX v aktuálnej tabuľke paliet. –3 = V riadku IDX nie je definovaná žiadna paleta alebo funkcia bola vyvolaná mimo obrábania paliet –2/–1/0/1, pozri NR1
Zdvihnutie nástroja pri zastavení NC				
	980	3	-	(Táto funkcia je zastaraná – HEIDENHAIN odporúča: Už nepoužívať. ID980 NR3 = 1 je ekvivalentná k ID980 NR1 = –1, ID980 NR3 = 0 účinkuje ekvivalentne k ID980 NR1 = 0. Iné hodnoty sú neprípustné.) Povoliť zdvihnutie na hodnotu definovanú v CfgLiftOff: 0 = zablokovať zdvihnutie 1 = uvoľniť zdvihnutie
Cykly snímacieho systému a transformácie súradníc				
	990	1	-	Nabiehacia charakterisitika: 0 = štandardné správanie, 1 = nábeh do snímacej polohy bez korekcie. Účinný polomer, bezpečnostný odstup nula
		2	16	Prevádzkový režim stroja Automatika/ručne
		4	-	0 = snímací hrot nie je vychýlený 1 = snímací hrot je vychýlený
		6	-	Snímací systém stola TT aktívny? 1 = áno 0 = nie
		8	-	Aktuálny uhol vretena v [°]
		10	Č. parametrov QS	Zistenie čísla nástroja z názvu nástroja. Vrátená hodnota vyplýva z nakonfigurovaných pravidiel vyhľadávania sesterského nástroja. Ak existuje viacero nástrojov s rovnakým

Názov skupiny	Číslo skupiny ID...	Číslo systémových údajov NR...	Index IDX...	Opis
				názvom, poskytne sa prvý nástroj z tabuľky nástrojov. Ak je nástroj vybraný podľa pravidiel zablokovaný, poskytne sa sesterský nástroj. –1: Nenašiel žiaden nástroj s odovzdaným menom v tabuľke nástrojov alebo všetky nástroje prichádzajúce do úvahy sú zablokované.
		16	0	0 = odovzdať kontrolu prostredníctvom vretena s kanálom do PLC, 1 = prevziať kontrolu prostredníctvom vretena s kanálom
			1	0 = odovzdať kontrolu prostredníctvom nástrojového vretena do PLC, 1 = prevziať kontrolu prostredníctvom nástrojového vretena
		19	-	Potlačiť snímací pohyb v cykloch: 0 = Pohyb sa potlačí (parameter CfgMachineSimul/simMode sa nerovná FullOperation alebo prevádzkový režim **Test programu** aktívny) 1 = Vykoná sa pohyb (parameter CfgMachineSimul/simMode = FullOperation, môže sa zapísať na testovacie účely)

Názov skupiny	Číslo skupiny ID...	Číslo systémových údajov NR...	Index IDX...	Opis
Stav spracovania				
	992	10	-	Prechod na blok aktívny 1 = áno, 0 = nie
		11	-	Prechod na blok – informácie na vyhľadávanie blokov: 0 = Program NC bol spustený bez prechodu na blok 1 = Systémový cyklus Iniprog sa vykonáva pred vyhľadávaním bloku 2 = Prebieha vyhľadávanie bloku 3 = Funkcie sa preberajú –1 = Cyklus Iniprog sa prerušil pred vyhľadávaním bloku –2 = Prerušenie počas vyhľadávania bloku –3 = Prerušenie prechodu na blok po fáze vyhľadávania, pred alebo počas sledovania funkcií –99 = Implicitný Cancel
		12	-	Druh prerušenia pre otázku počas makra OEM_CANCEL: 0 = žiadne prerušenie 1 = prerušenie pre chybu alebo núdzové zastavenie 2 = explicitné prerušenie s interným zastavením po zastavení v strede bloku 3 = explicitné prerušenie s interným zastavením po zastavení na hranici bloku
		14	-	Číslo poslednej chyby FN14
		16	-	Je aktívne skutočné spracovanie? 1 = spracovanie, 0 = simulácia
		17	-	2D programovacia grafika aktívna? 1 = áno 0 = nie
		18	-	Vytvorenie programovacej grafiky (softvérové tlačidlo **AUTOM. ZNAK**) aktívne? 1 = áno 0 = nie
		20	-	Informácie pre frézovanie/sústruženie: 0 = frézovanie (podľa **FUNCTION MODE MILL**) 1 = sústruženie (podľa **FUNCTION MODE TURN**) 10 = vykonávanie operácií na prechod zo sústruženia na frézovanie 11 = vykonávanie operácií na prechod z frézovania na sústruženie
		30	-	Je povolená interpolácia viacerých osí? 0 = nie (napr. pri riadení dráhy) 1 = ja

Názov skupiny	Číslo skupiny ID...	Číslo systé-mových údajov NR...	Index IDX...	Opis
		31	-	R+/R– v režime MDI možné/povolené? 0 = nie 1 = áno
		32	0	Vyvolanie cyklu možné/povolené? 0 = nie 1 = áno
			Číslo cyklu	Jednotlivý cyklus je voľne zapnutý: 0 = nie 1 = áno
		40	-	Kopírovať tabuľky v prevádzkovom režime **Test programu**? Hodnota 1 sa nastaví pri výbere programu a pri stlačení softvérového tlačidla **RESET + START**. Systémový cyklus **iniprog.h** kopíruje potom tabuľky a nastaví systémový dátum späť. 0 = nie 1 = áno
		101	-	M101 aktívna (viditeľný stav)? 0 = nie 1 = áno
		136	-	M136 aktívna? 0 = nie 1 = áno

Názov skupiny	Číslo skupiny ID...	Číslo systé-mových údajov NR...	Index IDX...	Opis
Aktivácia čiastkového súboru parametrov stroja				
	1020	13	Č. parametrov QS	Je načítaný čiastkový súbor parametrov stroja s prístupovou cestou z čísla QS (IDX)? 1 = áno 0 = nie
Konfiguračné nastavenia pre cykly				
	1030	1	-	Zobraziť chybové hlásenie **Vreteno sa neotáča**? **(CfgGeoCycle/displaySpindleErr)** 0 = nie, 1 = áno
			-	Zobraziť chybové hlásenie **Skontrolovať znamienko hĺbky!**? **(CfgGeoCycle/displayDepthErr)** 0 = nie, 1 = áno
Zapisovať, resp. čítať údaje PLC synchrónne v reálnom čase				
	2000	10	Č. identifikáto-ra	Identifikátor PLC Všeobecný pokyn pre NR10 až NR80: Funkcie sa spracovávajú synchrónne v reálnom čase, tzn. funkcia sa vykoná až vtedy, ak spracovanie dosiahlo príslušné miesto. HEIDENHAIN odporúča: Použite namies-to ID2000 prednostne príkazy **WRITE TO PLC**, resp. **READ FROM PLC** a synchronizuj-te spracovanie s reálnym časom pomocou **FN20: WAIT FOR SYNC**.
		20	Č. vstupu	Vstup PLC
		30	Č. výstupu	Výstup PLC
		40	Č. počítadla	Počítadlo PLC
		50	Č. časovača	Časovač PLC
		60	Č. bajtu	Bajt PLC
		70	Č. slova	Slovo PLC
		80	Č. dvojitého slova	Dvojité slovo PLC

Názov skupiny	Číslo skupiny ID...	Číslo systé-mových údajov NR...	Index IDX...	Opis
Nezapisovať, resp. nečítať údaje PLC synchrónne v reálnom čase				
	2001	10-80	Pozri ID 2000	Ako ID2000 NR10 až NR80, ale nie synchrónne v reálnom čase. Funkcia sa vykonáva v predbežnom výpočte. HEIDENHAIN odporúča: Použite namiesto ID2001 prednostne príkazy **WRITE TO PLC**, resp. **READ FROM PLC**.
Test bitu				
	2300	Number	Číslo bitu	Funkcia kontroluje, či je nastavený bit v čísle. Kontrolované číslo sa prenesie ako č., vyhľadávaný bit ako IDX, IDX0 pritom označuje bit najnižšej hodnoty. Na vyvolanie funkcie pre veľké čísla sa musí NR odovzdať ako parameter Q. 0 = Bit nie je nastavený 1 = Bit nastavený
Načítanie programových informácií (systémový reťazec)				
	10010	1	-	Cesta do aktívneho hlavného programu alebo programu paliet.
		2	-	Cesta programu NC viditeľného na zobrazení bloku.
		3	-	Cesta cyklu zvoleného pomocou **SEL CYCLE** alebo **CYCLE DEF 12 PGM CALL**, resp. cesta aktuálne zvoleného cyklu.
		10	-	Cesta programu NC zvoleného pomocou **SEL PGM „...“**.
Čítať údaje kanála (systémový reťazec)				
	10025	1	-	Názov obrábacieho kanála (kľúč)
Načítanie údajov k tabuľkám SQL (systémový reťazec)				
	10040	1	-	Symbolický názov tabuľky predvolieb.
		2	-	Symbolický názov tabuľky nulových bodov
		3	-	Symbolický názov tabuľky vzťažných bodov paliet.
		10	-	Symbolický názov tabuľky nástrojov.
		11	-	Symbolický názov tabuľky miest.
		12	-	Symbolický názov tabuľky sústružníckych nástrojov

Názov skupiny	Číslo skupiny ID...	Číslo systémových údajov NR...	Index IDX...	Opis
Hodnoty naprogramované vo vyvolaní nástroja (systémový reťazec)				
	10060	1	-	Názov nástroja
Načítanie kinematiky stroja (Systemstring)				
	10290	10	-	Symbolický názov pomocou **FUNCTIONMODE MILL**, resp. **FUNCTION MODE TURN** naprogramovanej kinematiky stroja z Channels/ChannelSettings/CfgKinList/kinCompositeModels.
Prepínanie rozsahu posuvov (systémový reťazec)				
	10300	1	-	Názov kľúča posledného aktivovaného rozsahu posuvu
Načítať aktuálny systémový čas (systémový reťazec)				
	10321	1 - 16	-	1: DD.MM.RRRR hh:mm:ss 2 a 16: DD.MM.RRRR hh:mm 3: DD.MM.RR hh:mm 4: RRRR-MM-DD hh:mm:ss 5 a 6: RRRR-MM-DD hh:mm 7: RR-MM-DD hh:mm 8 a 9: DD.MM.RRRR 10: DD.MM.RR 11: RRRR-MM-DD 12: RR-MM-DD 13 a 14: hh:mm:ss 15: hh:mm Alternatívne je možné pomocou **DAT** do **SYSSTR(...)** uviesť systémový čas v sekundách, ktorý sa má použiť na formátovanie.
Načítanie údajov snímacích systémov (TS, TT) (systémový reťazec)				
	10350	50	-	Typ snímacieho systému TS zo stĺpca TYPE tabuľky snímacieho systému (**tchprobe.tp**).
		70	-	Typ snímacieho systému stola TT z CfgTT/type.
		73	-	Kľúčový názov aktívneho snímacieho systému stola TT z **CfgProbes/activeTT**.
Načítanie a zapísanie údajov snímacích systémov (TS, TT) (systémový reťazec)				
	10350	74	-	Sériové číslo aktívneho snímacieho systému stola TT z **CfgProbes/activeTT**.
Načítanie údajov na spracovanie paliet (systémový reťazec)				
	10510	1	-	Názov palety
		2	-	Cesta do aktuálne zvolenej tabuľky paliet.
Identifikátor verzie softvéru NC (systémový reťazec)				
	10630	10	-	Reťazec zodpovedá formátu zobrazeného identifikátora verzie, teda napr. **340590 09** alebo **817601 05 SP1**.
Načítať informáciu pre cyklus nevyváženia (Systemstring)				

Názov skupiny	Číslo skupiny ID...	Číslo systé-mových údajov NR...	Index IDX...	Opis
	10855	1	-	Cesta do kalibračnej tabuľky pre nevyváže-nie, ktorá patrí k aktívnej kinematike
Načítanie údajov aktuálneho nástroja (systémový reťazec)				
	10950	1	-	Názov aktuálneho nástroja
		2	-	Záznam zo stĺpca DOC aktívneho nástroja
		3	-	Regulačné nastavenie AFC
		4	-	Kinematika nosiča nástroja
		5	-	Záznam zo stĺpca DR2TABLE – názov súboru tabuľky korekčných hodnôt pre 3D-ToolComp

Porovnanie: funkcie FN 18

V nasledujúcej tabuľke nájdete funkcie FN18 z predchádzajúcich ovládaní, ktoré tak neboli aplikované pri TNC 128.

Vo väčšine prípadov je táto funkcia potom nahradená inou.

Č.	IDX	Obsah	Náhradná funkcia
ID 10 Programová informácia			
1	-	Stav mm/palce	Q113
2	-	Faktor prekrytia pri frézovaní výrezu	CfgRead
4	-	Číslo aktívneho obrábacieho cyklu	ID 10 č 3
ID 20 Stav stroja			
15	Log. os	Priradenie medzi logickou a geometrickou osou	
16	-	Posuv, prechodové kruhy	
17	-	Aktuálne zvolený rozsah posuvu	SYSTRING 10300
19	-	Maximálne otáčky vretena pri aktuálnou prevodovom stupni a vretene	Maximálny prevádzkový stupeň: ID 90 č. 2
ID 50 Údaje z tabuľky nástrojov			
23	Č. nástr.	Hodn. PLC	1)
24	Č. nástr.	Presadenie stredu dotykového hrotu v hlavnej osi CAL-OF1	ID 350 NR 53 IDX 1
25	Č. nástr.	Presadenie stredu dotykového hrotu vo vedľajšej osi CAL-OF2	ID 350 NR 53 IDX 2
26	Č. nástr.	Uhol vretena pri kalibrácii CAL-ANG	ID 350 NR 54
27	Č. nástr.	Typ nástroja pre tabuľku miest PTYP	2)
29	Č. nástr.	Poloha P1	1)
30	Č. nástr.	Poloha P2	1)
31	Č. nástr.	Poloha P3	1)
33	Č. nástr.	Stúpanie závitu Pitch	ID 50 NR 40
ID 51 Údaje z tabuľky miest			

Č.	IDX	Obsah	Náhradná funkcia
6	Č. miesta	Typ nástroja	2)
7	Č. miesta	P1	2)
8	Č. miesta	P2	2)
9	Č. miesta	P3	2)
10	Č. miesta	P4	2)
11	Č. miesta	P5	2)
12	Č. miesta	Rezervácia miesta: 0 = nie, 1 = áno	2)
13	Č. miesta	Zásobník s plochami: Miesto nad tým obsadené: 0 = nie, 1 = áno	2)
14	Č. miesta	Zásobník s plochami: Miesto pod tým obsadené: 0 = nie, 1 = áno	2)
15	Č. miesta	Zásobník s plochami: Miesto vľavo obsadené: 0 = nie, 1 = áno	2)
16	Č. miesta	Zásobník s plochami: Miesto vpravo obsadené: 0 = nie, 1 = áno	2)
ID 56 informácia o súbore			
1	-	Počet riadkov tabuľky nástrojov	
2	-	Počet riadkov aktívnej tabuľky nulových bodov	
3	Parametre Q	Počet aktívnych osí, ktoré sú naprogramované v aktívnej tabuľke nulových bodov	
4	-	Počet riadkov voľne definovateľnej tabuľky, ktorá bola otvorená s FN26: TABOPEN	
ID 214 Aktuálne údaje obrysu			
1	-	Režim prechodu obrysu	
2	-	max. chyba linearizácie	
3	-	režim pre M112	
4	-	režim kreslenia	
5	-	režim pre M124	1)
6	-	špecifikácia pre obrábanie obrysových výrezov	
7	-	filtračný stupeň pre regulačný kruh	
8	-	Pomocou cyklu 32, resp. MP1096 naprogramovaná tolerancia	ID 30 č. 48
ID 240 požadované polohy v systéme REF			
8	-	SKUTOČNÁ poloha v systéme REF	
ID 280 informácie k M128			
2	-	Posuv naprogramovaný funkciou M128	ID 280 č. 3
ID 290 Prepínanie kinematiky			
1	-	Riadok aktívnej tabuľky kinematiky	SYSSTRING 10290
2	Č. bitu	Zisťovanie bytov v MP7500	Cfgread

Č.	IDX	Obsah	Náhradná funkcia
3	-	Stav monitorovania kolízie starý	Možnosť zapnutia a vypnutia v programe NC
4	-	Stav monitorovania kolízie nový	Možnosť zapnutia a vypnutia v programe NC
ID 310 modifikácie geometrického správania			
116	-	M116: -1=zap, 0=vyp	
126	-	M126: -1=zap, 0=vyp	
ID 350 údaje snímacieho systému			
10	-	TS: snímací systém osi	ID 20 č. 3
11	-	TS: Účinný polomer guľôčky	ID 350 NR 52
12	-	TS: Účinná dĺžka	ID 350 NR 51
13	-	TS: Polomer kalibračného prstenca	
14	1/2	TS: Presadenie hlavnej osi/vedľajšej osi	ID 350 NR 53
15	-	TS: Smer presadenia stredu voči polohe 0°	ID 350 NR 54
20	1/2/3	TT: Stredový bod X/Y/Z	ID 350 NR 71
21	-	TT: Polomer taniera	ID 350 NR 72
22	1/2/3	TT: 1. Snímacia poloha X/Y/Z	Cfgread
23	1/2/3	TT: 2. Snímacia poloha X/Y/Z	Cfgread
24	1/2/3	TT: 3. Snímacia poloha X/Y/Z	Cfgread
25	1/2/3	TT: 4. Snímacia poloha X/Y/Z	Cfgread
ID 370 Nastavenia cyklu snímacieho systému			
1	-	Bezpečnostná vzdialenosť pri cykle 0.0 a 1.0 nevysunuté (analogicky k ID990 NR1)	ID 990 č. 1
2	-	MP 6150 Merací rýchloposuv	ID 350 NR 55 IDX 1
3	-	MP 6151 Rýchloposuv stroj ako merací rýchloposuv	ID 350 NR 55 IDX 3
4	-	MP 6120 Merací rýchloposuv	ID 350 NR 55 IDX 2
5	-	MP 6165 Sledovanie uhla zap/vyp	ID 350 NR 57
ID 501 Tabuľka nulových bodov (systém REF)			
Riadok	Stĺpec	Hodnota v tabuľke nulových bodov	Tabuľka vzťažných bodov
ID 502 Tabuľka referenčných bodov			
Riadok	Stĺpec	Načítať hodnotu z tabuľky referenčných bodov po zohľadnení aktívneho obrábacieho systému	
ID 503 Tabuľka vzťažných bodov			
Riadok	Stĺpec	Načítať hodnotu priamo z tabuľky vzťažných bodov	ID 507
ID 504 Tabuľka vzťažných bodov			
Riadok	Stĺpec	Načítať základné natočenie z tabuľky vzťažných bodov	ID 507 IDX 4-6
ID 505 Tabuľka nulových bodov			

Č.	IDX	Obsah	Náhradná funkcia
1	-	0=Nie je zvolená žiadna tabuľka nulových bodov 1= Zvolená tabuľka nulových bodov	
ID 510 Údaje na obrábanie paliet			
7	-	Testuj zavesenie upnutia z riadka PAL	
ID 530 Aktívny vzťažný bod			
2	Riadok	Riadok v aktívnej tabuľke predvolieb s ochranou proti zápisu: 0 = nie, 1 = áno	FN 26/28 Načítať stĺpec Locked
ID 990 Reakcia pri nábehu			
2	10	0 = Spracovanie nie je v prechode na blok 1 = Spracovanie v prechode na blok	ID 992 NR 10 / NR 11
3	Parametre Q	Počet osí, ktoré sú naprogramované v zvolenej tabuľke nulových bodov	
ID 1000 Parametre stroja			
Číslo MP	Index MP	Hodnota parametra stroja	CfgRead
ID 1010 Parametre stroja definované			
Číslo MP	Index MP	0 = parametre stroja nie sú k dispozícii 1 = parametre stroja sú k dispozícii	CfgRead

1) Funkcia alebo stĺpec tabuľky už nie sú k dispozícii
2) Načítať bunku tabuľky s FN 26/FN 28 alebo SQL

18.2 Technické informácie

Technické údaje

Vysvetlivky symbolov

- ■ Štandard
- □ Možnosť výberu osi
- **1** Advanced Function Set 1

Technické údaje		
Komponenty	■	Ovládací panel
	■	Obrazovka so softvérovými tlačidlami
Programová pamäť	■	2 GB
Jemnosť zadania a krok zobrazenia	■	do 0,1 µm pri lineárnych osiach
	■	do 0,000 1° pri uhlových osiach
Rozsah zadávania	■	Maximálne 999 999 999 mm, resp. 999 999 999°
Doba spracovania bloku	■	6 ms
Regulácia osí	■	Jemnosť riadenia polohy: Perióda signálu zariadenia na meranie polohy/1024
	■	Doba cyklu regulátora polohy:3 ms
	■	Doba cyklu regulátora otáčok: 200 µs
Dráha posuvu	■	Max. 100 m (3 937 palcov)
Otáčky vretena	■	Max. 100 000 ot./min. (analógová požadovaná hodnota otáčok)
Kompenzácia chýb	■	Chyby lineárnych a nelineárnych osí, uvoľnenia, tepelné roztiahnutie
	■	Adhézne trenie
Dátové rozhrania	■	vždy jedno V.24/RS-232-C, max. 115 kBaud
	■	Rozšírené dátové rozhranie s protokolom LSV-2 na externú obsluhu ovládania cez dátové rozhranie pomocou softvéru **TNCremo**
	■	Ethernetové rozhranie 1000 Base-T
	■	3 x USB (1 x vpredu USB 2.0; 2 x na zadnej strane USB 3.0)
Teplota prostredia	■	Prevádzka: 5 °C až +45 °C
	■	Skladovanie: -35 °C až +65 °C

Formáty zadávania a jednotky funkcií ovládania	
Polohy, súradnice, dĺžky skosenia	-99 999.9999 až +99 999.9999 (5,4: miest pred desatinnou čiarkou, miest za desatinnou čiarkou) [mm]
Čísla nástrojov	0 až 32 767,9 (5,1)
Názvy nástrojov	32 znakov, v bloku **TOOL CALL** uvádzané medzi „“. Prípustné špeciálne znaky: # $ % & . , - _
Hodnoty delta na korekcie nástrojov	-99,9999 až +99,9999 (2,4) [mm]
Otáčky vretena	0 až 99 999,999 (5,3) [ot./min]
posuvy,	0 až 99 999,999 (5,3) [mm/min.] alebo [mm/zub] alebo [mm/1]
Čas zotrvania v cykle 9	0 až 3 600,000 (4,3) [s]
Stúpanie závitu v rôznych cykloch	-9,9999 až +9,9999 (2,4) [mm]
Uhol pre orientáciu vretena	0 až 360,0000 (3,4) [°]
Čísla nulových bodov v cykle 7	0 až 2 999 (4,0)
Faktor mierky v cykloch 11 a 26	0,000001 až 99,999999 (2,6)
Prídavné funkcie M	0 až 999 (4,0)
Čísla parametrov Q	0 až 1999 (4,0)
Hodnoty parametrov Q	-99 999,9999 až +99 999,9999 (9,6)
Návestia (LBL) pre skoky v programe	0 až 999 (5,0)
Návestia (LBL) pre skoky v programe	Ľubovoľný textový reťazec medzi úvodzovkami (“”)
Počet opakovaní časti programu REP	1 až 65 534 (5,0)
Číslo chyby v prípade funkcie FN 14	0 až 1 199 (4,0)

Používateľské funkcie

Používateľské funkcie	
Krátky popis	■ Základné vyhotovenie: 3 osi plus riadené vreteno □ 1. prídavná os pre 4 osi a riadené vreteno □ 2. prídavná os pre 5 osí a riadené vreteno
Zadávanie programu	V nekódovanom texte HEIDENHAIN
Údaje o polohe	■ Požadované polohy priamok v pravouhlých súradniciach ■ Údaje rozmerov absolútne alebo inkrementálne ■ Zobrazenie a zadanie v mm alebo palcoch
Tabuľky nástrojov	Viaceré tabuľky nástrojov s ľubovoľným množstvom nástrojov
Paralelná prevádzka	Vyhotoviť program NC s grafickou podporou počas chodu iného programu NC
Rezné parametre	Automatický výpočet otáčok vretena, rýchlosti rezania a posuvu na jeden zub a posuvu na jednu rotáciu
Programové skoky	■ Podprogramy ■ Opakovanie časti programu ■ Ľubovoľný program NC ako podprogram
Obrábacie cykly	■ Vŕtacie cykly na vŕtanie, rezanie vnútorných závitov a bez vyrovnávacej hlavy ■ Hrubovanie a obrábanie pravouhlého výrezu načisto ■ Vŕtacie cykly na hĺbkové vŕtanie, vystruhovanie, vyvrtávanie a zahĺbenie ■ Hrubovanie a obrábanie pravouhlého výčnelka načisto ■ Cykly na riadkovanie rovných plôch ■ Rovinné frézovanie ■ Bodový raster na kruhu a čiarach ■ Okrem toho sa môžu cykly výrobcu, špeciálne výrobcom stroja vytvorené cykly obrábania, integrovať
Prepočet súradníc	■ Posunúť, zrkadliť ■ Faktor mierky (špecifický podľa osi)
Parametre Q Programovanie s premennými	■ Základné matematické funkcie =, +, –, *, /, výpočet odmocniny ■ Logické väzby (=, ≠, <, >) ■ Výpočet v zátvorke ■ sinα, cos α, tan α , arcus sin, arcus cos, arcus tan, a^n, e^n, ln, log, absolútna hodnota čísla, konštanta π, negácia, orezanie miest za desatinnou čiarkou alebo pred desatinnou čiarkou ■ Funkcie pre výpočet kruhu ■ Parametre reťazca

Používateľské funkcie		
Programovacie pomôcky	■	Vrecková kalkulačka
	■	Úplný zoznam všetkých nevybavených chybových hlásení
	■	Kontextová pomoc pri chybových hláseniach
	■	TNCguide: integrovaný pomocný systém
	■	Grafická podpora pri programovaní cyklov
	■	Bloky komentárov a členiace bloky v NC programe
Teach-In	■	Skutočné polohy sa prevezmú priamo do programu NC
Testovacia grafika Druhy zobrazenia	■	Grafická simulácia priebehu obrábania aj počas chodu iného programu NC
	■	Pôdorys/zobrazenie v 3 rovinách/3D zobrazenie
	■	Zväčšenie výrezu
Programovacia grafika	■	V prevádzkovom režime **programovanie** sa vložené bloky NC budú vykresľovať paralelne (2D čiarová grafika) aj počas spracovania iného programu NC
Grafika obrábania Druhy zobrazenia	■	Grafické zobrazenie prebiehajúceho programu NC v pôdoryse/zobrazenie v 3 rovinách/3D zobrazenie
Čas obrábania	■	Výpočet času obrábania v prevádzkovom režime **Test programu**
	■	Zobrazenie aktuálneho času obrábania v prevádzkových režimoch **Krokovanie programu** a **Vykonávanie programu plynulo**
Správa vzťažných bodov	■	Na uloženie ľubovolných vzťažných bodov
Opätovný nábeh na obrys	■	Prechod na ľubovoľný blok NC v programe NC a nábeh do vypočítanej požadovanej polohy na pokračovanie obrábania
	■	Prerušiť program NC, opustiť obrys a opätovný nábeh
Tabuľky nulových bodov	■	Viaceré tabuľky nulových bodov na uloženie nulových bodov platných pre obrobky
Cykly snímacieho systému	■	Kalibrácia sním. systému
	■	Ručné vloženie vzťažného bodu
	■	Automatické premeranie nástrojov

Voliteľný softvér

Touch Probe Functions (možnosť č. 17)	
Funkcie snímacieho systému	**Cykly snímacieho systému:** ■ Vloženie vzťažného bodu v prevádzkovom režime **Ručný režim** ■ Automatické premeranie nástrojov

HEIDENHAIN DNC (možnosť #18)	
	Komunikácia s externými PC aplikáciami prostredníctvom komponentu COM

Príslušenstvo

Príslušenstvo		
Elektronické ručné kolieska	■	HR 510: prenosné ručné koliesko
	■	HR 550FS: bezdrôtové prenosné ručné koliesko s displejom
	■	HR 520: prenosné ručné koliesko s displejom
	■	HR 420: prenosné ručné koliesko s displejom
	■	HR 130: zabudované ručné koliesko
	■	HR 150: až tri zabudované ručné kolieska cez adaptér ručného kolieska HRA 110
Snímacie systémy	■	TS 248: spínací 3D snímací systém s káblovou prípojkou
	■	TS 260: spínací 3D snímací systém s káblovou prípojkou
	■	TT 160: spínací 3D snímací systém na premeranie nástroja
	■	KT 130: jednoduchý spínací snímací systém s káblovou prípojkou

Obrábacie cykly

Číslo cyklu	Označenie cyklu	DEF aktívne	CALL aktívne
7	POSUN. NUL. BODU	■	
8	ZRKADLENIE	■	
9	CAS ZOTRV.	■	
11	ROZM: FAKT.	■	
12	VOL. PROG.		■
13	ORIENTACIA	■	
200	VRTANIE		■
201	VYSUSTRUZ.		■
202	VYVRTAVANIE		■
203	UNIV. VRTANIE		■
204	SPATNE ZAHLBOVANIE		■
205	UNIV. HLBK. VRTANIE		■
206	VRTANIE ZAVITOV		■
207	VRT. VNUT ZAV. GS		■
220	VZOR KRUHU	■	
221	VZOR. LINIE	■	
233	PLANFRAESEN		■
240	CENTROVAT		■
241	JEDNOBRITOVE VRTANIE		■
247	ZADAT VZTAZNY BOD	■	
251	PRAVOUHL. VYREZ		■
253	FREZ. DRAZ.		■
256	PRAVOUHLY VYCNELOK		■

Prídavné funkcie

M	Účinok	Vplyv na blok – Začiatok	Koniec	Strana
M0	ZASTAVIŤ beh programu/ZASTAVIŤ otáčanie vretena/VYP. chladiacu kvapalinu		■	160
M1	Voliteľné ZASTAVENIE chodu programu/ZASTAVENIE vretena/chladiaca kvapalina VYP.		■	160
M2	ZASTAVENIE chodu programu/ZASTAVENIE vretena/chladiaca kvapalina VYP./príp. Vymazanie stavového zobrazenia (závisí od parametrov stroja)/návrat do bloku 1		■	160
M3 M4 M5	Vreteno ZAP. v smere hodinových ručičiek Vreteno ZAP. proti smeru hodinových ručičiek ZASTAVENIE vretena	■ ■ 	 ■	160
M6	Výmena nástroja/ZASTAVIŤ beh programu (závisí od parametrov stroja)/ ZASTAVIŤ vreteno		■	160
M8 M9	Chladiaca kvapalina ZAP. Chladiaca kvapalina VYP.	■ 	 ■	160
M13 M14	Vreteno ZAP. v smere hodinových ručičiek/Chladiaca kvapalina ZAP. Vreteno ZAP. proti smeru hodinových ručičiek/Chladiaca kvapalina zap.	■ ■		160
M30	Rovnaká funkcia ako M2		■	160
M89	Voľná prídavná funkcia **alebo** Vyvolanie cyklu, modálne účinná (závisí od parametrov stroja)	■ 	 ■	294
M91	V polohovacom bloku: súradnice sa vzťahujú na nulový bod stroja	■		161
M92	V polohovacom bloku: Súradnice sa vzťahujú na polohu definovanú výrobcom stroja, napr. na polohu na výmenu nástroja	■		161
M94	Znížiť zobrazenie osi otáčania na menej ako 360°	■		163
M99	Vyvolanie cyklu po blokoch		■	294
M136 M137	Posuv F v milimetroch na otáčku vretena Odmietnuť funkciu M136	■ 		165
M140	Odsun od obrysu v smere osí nástroja	■		166

Index

<Premeranie nástroja>..... 422

3

3D snímacie systémy..... 416

A

Adresár..... **88**, 94
kopírovať..... 97
vymazať..... 98
vytvorenie..... 94
Automatické premeranie nástroja.... 426

B

Blok..... 81
vloženie, zmena..... 81
vymazanie..... 81
Blok NC..... 81
Bodový raster
na kružnici..... 307
na priamke..... 310

C

CAD-Viewer..... 287
Centrovanie..... 320
Cesta..... 88
Cyklus..... 292
definovať..... 293
vyvolanie..... 294
Cykly a tabuľky bodov..... 314

Č

Čas zotrvania... **269**, 270, **284**, 409
Číslo nástroja..... 106
Čítanie systémových údajov.... **212**, 244
Členenie programov NC..... 131

D

Definícia polovýrobku..... 75
Definícia vzoru..... 300
Definovanie lokálnych parametrov Q..... 189
Definovanie zvyškových parametrov Q..... 189
Dialóg..... 77
Dĺžka nástroja..... 106
DNC
Informácie z programu NC... 214

F

Faktor mierky..... 403
Faktor posuvu pre zanorovací pohyb M103..... 164
FN14: ERROR: Vygenerovanie chybových hlásení..... 201, 201
FN 16: F-PRINT: Formátový výstup textov..... 205
FN 18: SYSREAD: Čítanie systémových údajov..... 212
FN19: PLC: Prenos hodnôt do PLC..... 212
FN20: WAIT FOR: Synchronizácia NC a PLC..... 213
FN 23: ÚDAJE KRUHU: Vypočítať kruh z 3 bodov..... 195
FN 24: ÚDAJE KRUHU: Vypočítať kruh zo 4 bodov..... 195
FN26: TABOPEN: Otvoriť voľne definovateľnú tabuľku..... 264
FN27: TABWRITE: Zapísať údaje do voľne definovateľnej tabuľky..... 265
FN28: TABREAD: Načítať voľne definovateľnú tabuľku..... 266, 266
FN 29: PLC: Prenos hodnôt do PLC..... 213
FN 37: EXPORT..... 214
FN38: SEND: Odoslanie informácií..... 214
Formulárový náhľad..... 264
Frézovanie drážok
hrubovanie + obrábanie načisto..... 374
Frézovanie vnútorného závitu.. 412
FUNCTION COUNT..... 259
Funkcia FCL..... 38
Funkcie súborov..... 271

G

GOTO..... 122
Grafiky
pri programovaní..... 141
zväčšenie výrezu..... 144

H

Hlavné osi..... 69
Hĺbkové vŕtanie..... 339, 347
Chybové hlásenie..... 145
pomoc pri..... 145
Chybové hlásenie NC..... 145

I

Import
tabuľka z iTNC 530..... 266
iTNC 530..... 60

J

Jednobritové vŕtanie..... 347

K

Kalkulačka..... 133
Klávesnica na obrazovke... 63, 124
klávesnice na obrazovke.... 64, 124
Kolísajúce otáčky..... 267
Kontextová pomoc..... 150
Kopírovanie častí programu. 83, 83
Korekcia nástroja..... 111
dĺžka..... 111
polomer..... 112
Korekcia polomeru..... 112
vloženie..... 113

M

M91, M92..... 161
Merania nástroja
Kalibrácia TT..... 430

N

Načítanie parametra stroja..... 249
Nahradenie textov..... 85
Názov nástroja..... 106
Nekódovaný text..... 77

O

Obrábací vzor..... 300
Obrazovka..... 61
Odsun od obrysu..... 166
Opakovanie časti programu..... 171
Orientácia vretena..... 411
Os otáčania
znížiť zobrazenie M94..... 163
Osový faktor mierky..... 404
Otáčky vretena
zadanie..... 108
O tejto príručke..... 34
Ovládací panel..... 63

P

Parameter Q
prenos hodnôt do PLC..... 212
vydať formátovane..... 205
Parameter reťazca
čítanie systémových údajov 244
kontrola..... 246
kopírovanie čiastkového reťazca..... 243
priradenie..... 240
transformovať..... 245
určenie dĺžky..... 247
Parametre Q
kontrola..... 198
lokálne parametre QL..... 186
parametre reťazca QS..... 239
programovanie..... 186, 239
trvalo účinné parametre QR 186
vopred obsadené..... 252
Parametre reťazca..... 239
združenie..... 241
Parametre stroja pre 3D snímací systém..... 417
Pevný disk..... 86

Počítadlo..... 259
Podprogram..... 169
ľubovoľný program NC..... 173
Polárne súradnice..... 70
základy..... 70
Polohovacia logika..... 419
Polohy obrobku..... 71
Polomer nástroja..... 106
Pomoc pri chybovom hlásení... 145
Posunutie nulového bodu. 272, 395
prostredníctvom tabuľky nulových bodov..... 273
S tabuľkami nulových bodov..... 396
vloženie súradníc..... 272
v programe..... 395
Posuv
možnosti vkladania..... 78
Posuv pri snímaní..... 418
Posuv v milimetroch/jedno otočenie vretena M136..... 165
Pravouhlý výčnelok..... 378
Pravouhlý výrez
hrubovanie + obrábanie načisto..... 369
Predvoľby programu..... 257
Premeranie nástroja..... 426
dĺžka nástroja..... 432
Kalibrácia TT..... 428
parametre stroja..... 424
Polomer nástroja..... 434
Úplné premeranie..... 436
Prepočet súradníc..... 394
Prevádzkové režimy..... 65
Prevzatie skutočnej polohy..... 79
Prídavné funkcie..... 158
na kontrolu chodu programu..... 160
na zadávanie súradníc..... 161
pre dráhové správanie..... 164
pre vreteno a chladiacu kvapalinu..... 160
vkladanie..... 158
Prídavné osi..... 69
Príkazy SQL..... 215
Prístupy do tabuliek..... 215, 265
Program..... 73
členenie..... 131
otvoriť nový..... 75
štruktúra..... 73
Program NC..... 73
členenie..... 131
editovanie..... 80
štruktúra..... 73
Programovanie parametrov Q
pokyny na programovanie.... 188
prídavné funkcie..... 200
rozhodnutie ak/potom..... 196
uhlové funkcie..... 194
výpočet kruhu..... 195
základné matematické funkcie..... 191
Programovanie pohybov nástroja.... 77

Q

Q parameter
Prenos hodnôt do PLC..... 213
Q-Parameter..... 186
Export..... 214

R

Rezanie vnútorného závitu
bez vyrovnávacej hlavy..... 360
s vyrovnávacou hlavou..... 357
Rezonančné kmitanie..... 267
Rozdelenie obrazovky..... 62
aplikácia CAD-Viewer..... 286
Rozstupová kružnica..... 307
Rýchloposuv..... 104

S

skok
s GOTO..... 122
Skupiny dielov..... 190
Spätné zahlbovanie..... 335
SPEC FCT..... 256
Správa nosiča nástrojov..... 279
Správa súborov
adresár..... 88
adresáre
kopírovať..... 97
vytvoriť..... 94
externé typy súborov..... 88
prehľad funkcií..... 89
premenovať súbor..... 100
typ súboru..... 86
vybrať súbor..... 92
vymazať súbor..... 98
vyvolať..... 91
Správa súboru
kopírovanie tabuľky..... 96
Stav súboru..... 91
Stav vývoja..... 38
Stiahnutie súborov pomocníka. 155
Stúpajúce otáčky..... 267
Súbor
chrániť..... 101
kopírovať..... 94
označenie..... 99
prepísať..... 95
triedenie..... 100
vytvoriť..... 94
Súbory ASCII..... 275
Synchronizácia NC a PLC 213, 213
Systémové údaje
zoznam..... 440
Systém pomocníka..... 150

Š

Špeciálne funkcie..... 256

T

Tabuľka snímacieho systému... 420
Tabuľky bodov..... 312
Teach In..... **79**, 119
Textové premenné..... 239
Textový editor..... 129
Textový súbor..... 275
formátový výstup..... 205
funkcie mazania..... 276
otvorenie a zatvorenie..... 275
vyhľadanie častí textu..... 278
vytvorenie..... 205
Tlač hlásenia..... 212
TNCguide..... 150
TOOL CALL..... 108
TOOL DEF..... 107
TRANS DATUM..... 272
Transformácia súradníc..... 272
Trigonometria..... 194

Ú

Údaje nástroja..... 106
nahradiť..... 96
Údaje nástrojov
hodnoty delta..... 107
vyvolanie..... 108
Údaje o nástroji
vloženie do programu..... 107
Údaje snímacieho systému..... 421

U

Uhlové funkcie..... 194
Ukladanie servisných súborov.. 149
Univerzálne vŕtanie..... 329, 339

V

Vloženie komentára..... **126**
Vložiť komentár..... 125
Vnárania..... 178
Voľba mernej jednotky..... 75
Voľne definovateľná tabuľka
otvoriť..... 264
zápis údajov..... 265
Vŕtacie cykly..... 318
Vŕtanie..... 322, 329, 339
Vyhľadávacia funkcia..... 84
Výmena nástroja..... 110
Výpočet kruhu..... 195
Výpočet v zátvorke..... 235
Vystruhovanie..... 324
Výstup údajov
na obrazovke..... 211

na server..... 211
Vyvolanie programu..... 410
ľubovoľný program NC ako podprogram..... 173
prostredníctvom cyklu..... 410
Vyvrtávanie..... 326
Vzťažný bod výber..... 72
Vzťažný systém..... 69, 69

Z

Základy..... 68
Zápis do prevádzkového denníka..... 214
Zobrazenie programu NC..... 125
Zobrazovanie hlásenia na obrazovke..... 211
Zrkadlenie..... 402
Zrušenie posunutia nulového bodu..... 274

HEIDENHAIN

DR. JOHANNES HEIDENHAIN GmbH
Dr.-Johannes-Heidenhain-Straße 5
83301 Traunreut, Germany
☏ +49 8669 31-0
FAX +49 8669 32-5061
E-mail: info@heidenhain.de

Technical support FAX +49 8669 32-1000
Measuring systems ☏ +49 8669 31-3104
E-mail: service.ms-support@heidenhain.de
NC support ☏ +49 8669 31-3101
E-mail: service.nc-support@heidenhain.de
NC programming ☏ +49 8669 31-3103
E-mail: service.nc-pgm@heidenhain.de
PLC programming ☏ +49 8669 31-3102
E-mail: service.plc@heidenhain.de
APP programming ☏ +49 8669 31-3106
E-mail: service.app@heidenhain.de

www.heidenhain.de

Snímacie systémy od spoločnosti HEIDENHAIN

vám pomáhajú skrátiť vedľajšie časy a zlepšiť rozmerovú stálosť vyrobených obrobkov.

Snímacie systémy obrobku

TS 220	Káblový prenos signálov
TS 440, TS 444	Infračervený prenos
TS 640, TS 740	Infračervený prenos

- Vyrovnať obrobky
- Nastavenie vzťažných bodov
- Meranie obrobkov

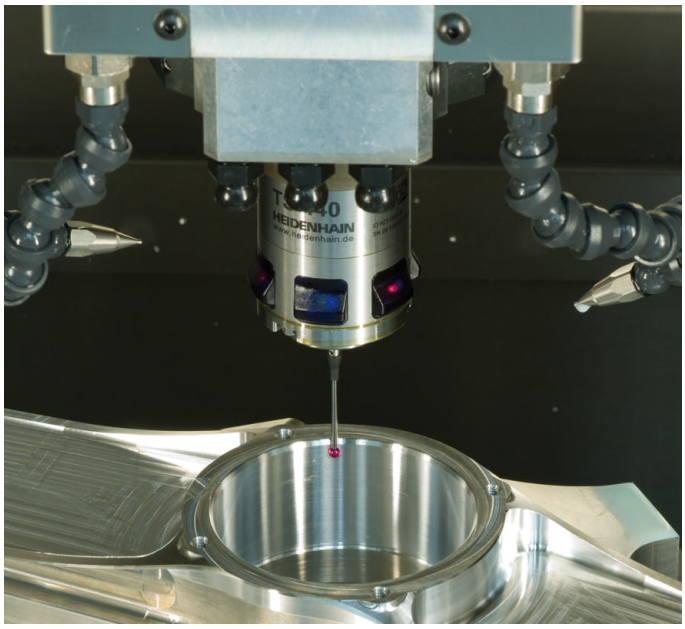

Snímacie systémy nástroja

TT 140	Káblový prenos signálov
TT 449	Infračervený prenos
TL	Bezdotykové laserové systémy

- Merať nástroje
- Kontrolovať opotrebovanie
- Zaznamenávať zlomenie nástroja

Originálna dokumentácia
819494-W5 · Ver05 · SW07 · 10/2018 · H · Printed in Germany